ТИПОВЫЕ КОНСТРУКЦИИ, ИЗДЕЛИЯ И УЗЛЫ ЗДАНИЙ И СООРУЖЕНИЙ

Серия 1.420 – 8/81

КОНСТРУКЦИИ ДВУХЭТАЖНЫХ ПРОИЗВОДСТВЕННЫХ БЕСКРАНОВЫХ ЗДАНИЙ

С СЕТКАМИ КОЛОНН ПЕРВОГО ЭТАЖА 6×6,9×6, 12×6 м, ВТОРОГО ЭТАЖА 18×6, 18×12, 24×6, 24×12 м, НАГРУЗКОЙ НА ПЕРЕКРЫТИЕ ДО 5 ТС/М² И ЖЕЛЕЗОБЕТОННЫМИ ДВУХЭТАЖНЫМИ КОЛОННАМИ

Выпуск 8

УЗЛЫ СОПРЯЖЕНИЯ ПЛИТ ПЕРЕКРЫТИЙ ДЛЯ ЗДАНИЙ С РИГЕЛЯМИ, ИЗГОТОВЛЯЕМЫМИ В ОПАЛУБОЧНЫХ ФОРМАХ РИГЕЛЕЙ СЕРИИ ИИ23/70

РАБОЧИЕ ЧЕРТЕЖИ

18403

gost.e-ecolog.ru

ТИПОВЫЕ КОНСТРУКЦИИ, ИЗДЕЛИЯ И УЗЛЫ ЗДАНИЙ И СООРУЖЕНИЙ

Серия 1.420 – 8/81

КОНСТРУКЦИИ ДВУХЭТАЖНЫХ ПРОИЗВОДСТВЕННЫХ БЕСКРАНОВЫХ ЗДАНИЙ

С СЕТКАМИ КОЛОНН ПЕРВОГО ЭТАЖА 6×6,9×6, 12×6 М, ВТОРОГО ЭТАЖА 18×6, 18×12, 24×6, 24×12 М, НАГРУЗКОЙ НА ПЕРЕКРЫТИЕ ДО 5 ТС/М^2 И ЖЕЛЕЗОБЕТОННЫМИ ДВУХЭТАЖНЫМИ КОЛОННАМИ

Выпуск 8

УЗЛЫ СОПРЯЖЕНИЯ ПЛИТ ПЕРЕКРЫТИЙ ДЛЯ ЗДАНИЙ С РИГЕЛЯМИ, ИЗГОТОВЛЯЕМЫМИ В ОПАЛУБОЧНЫХ ФОРМАХ РИГЕЛЕЙ СЕРИИ ИИ23/70

РАБОЧИЕ ЧЕРТЕЖИ

РАЗРАБОТАНЫ

ЦНИИПРОМЗДАНИЙ

Гл. инженер ин-та И. Петров

Нач. отн к-2 Э. Кодыш

Гл. инженер пр-та А. Белов

НИИЖБ

Зам. директора по научной части Н. Коровин

Рук. лаборатории А. Васильев

Ст. научн. сотрудн. Н. Катин

УТВЕРЖДЕНЫ И ВВЕДЕНЫ В ДЕЙСТВИЕ С 01.03.83

Постановление ГОССТРОЯ СССР от 03.10.82 . N 268

№№ п/п	Обозначение	Наименование	Стр.	Примечание
1		Содержание		
2	1.420-8/81.8-0.0.ПЗ	Пояснительная записка	4-6	
3	1.420-8/81.8-0.0.1	Узел 1	7	
4	1.420-8/81.8-0.0.2	Узлы 2.3	8	
5	1.420-8/81.8-0.0.3	Узел 4	9	
6	1.420-8/81.8-0.0.4	Узел 5	10	
7	1.420-8/81.8-0.0.5	Узлы 6,7,8	11	
8	1.420-8/81.8-0.0.6	Узлы 9.10	12	
9	1.420-8/81.8-0.0.7	Узел 11	13	
10	1.420-8/81.8-0.0.8	Узел 12	14	
11	1.420-8/81.8-0.0.9	Узел 13	15	
12	1.420-8/81.8-0.1.0	Узлы 14,15,16	16	
13	1.420-8/81.8-0.1.1	Узел 17	17	
14	1.420-8/81.8-0.1.2	Узел 18	18	
15	1.420-8/81.8-0.1.3	Узлы 19, 20	19	
16	1.420-8/81.8-0.1.4	Узел 21	20	
17	1.420-8/81.8-0.1.5	Узел 22	21	
18	1.420-8/81.8-0.1.6	Узлы 23,24,25	22	
19	1.420-8/81.8-0.1.7	Узел 26	23	
20	1.420-8/81.8-0.1.8	Узел 27	24	
21	1.420-8/81.8-0.1.9	Узел 28	25	
22	1.420-8/81.8-0.2.0	Узел 29	26	
23	1.420-8/81.8-0.2.1	Узел 30	27	
24	1.420-8/81.8-0.2.2	Узел 31	28	
25	1.420-8/81.8-0.2.3	Узел 32	29,30	

Взам. инв. №

Подпись и дата

Инв. № подл.

№№ п/п	Обозначение	Наименование	Стр.	Примечание
26	1.420-8/81.8-0.2.4	Узел 33	31,32	
27	1.420-8/81.8-0.2.5	Узел 34	33	
28	1.420-8/81.8-0.2.6	Узел 35	34	
29	1.420-8/81.8-0.2.7	Узел 36	35	
30	1.420-8/81.8-0.2.8	Узел 37	36	
31	1.420-8/81.8-0.2.9	Спецификация на монтажные узлы	37	Узлы 1.2,3,4,5.6
			38	Узлы 6.7.8,9
			39	Узлы 9.10.11.12
			40	Узлы 13,14,15
			41	Узлы 15,16,17
			42	Узлы 17,18,19,20
			43	Узлы 21.22,23
			44	Узлы 23.24,25
			45	Узлы 25.26.27.28
			46	Узлы 29.30.31
			47	Узлы 31,32.33

Инв.№ подл. | Подпись и дата | Взам.инв.№

Данный выпуск является частью работы „Конструкции двухэтажных производственных бескрановых зданий с сетками колонн первого этажа 6×6, 9×6 и 12×6м, второго этажа 18×6, 18×12, 24×6, 24×12м, нагрузкой на перекрытие до 5тс/м² железобетонными двухэтажными колоннами", полный состав которой приведен в альбоме серии 1.420-8/81, выпуск 0.

Все монтажные работы должны производиться согласно требованиям СНиП III-16-80 „Бетонные и железобетонные конструкции сборные",

„Инструкции по монтажу сборных железобетонных конструкций промышленных зданий и сооружений." (СН 319-65), а также в соответствии с „Технологическими рекомендациями по электросварке и заделке стыков и швов сборных железобетонных конструкций промышленных зданий", разработанными ВНИИмонтажспецстрой, ПИ Промстальконструкция и ВНИПИ Теплопроект в 1968 г.

Плиты перекрытий устанавливаются на полки ригелей или стальные столики колонн. Приварка стальных столиков и монтажных элементов МС7-МС14 производится после монтажа и крепления ригелей. Закладные детали в колоннах для крепления монолитных участков в торцах зданий и местах температурно-усадочных швов разрабатываются и устанавливаются в проекте конкретного здания. Плиты устанавливаются после сварки закладных деталей и выпусков арматуры, ригелей с закладными деталями и выпусками арматуры колонн, а также после приварки хомутов МС6, столиков МС7-МС14 и элементов МС15-МС19 к колоннам и пластины МС20 к столикам и ригелям.

Взам. инв.№ | Подпись и дата | Инв.№ подл.

			1.420-8/81.8-0.0.0ПЗ
			Пояснительная записка
Нач. отд.	Ковыш		Стадия: Р; Лист: 1; Листов: 3
Гл. инж. пр.	Белов		ЦНИИПРОМЗДАНИЙ

Формат 11

В первую очередь устанавливаются тежколонные плиты, которые привариваются в 4-х точках к закладным деталям ригелей или к стальным столикам.

Рядовые плиты, привариваются к закладным деталям ригелей в двух точках за исключением одной плиты в каждом пролете, которую приварить невозможно.

Заполнение зазоров между торцами плит и ригелями и между продольными ребрами плит, а также монолитных участков у торцов здания и в температурно-усадочных швах производится бетоном марок 200 и 300 на мелкой щебне или гравии с тщательным вибрированием. Перед замоноличиванием необходимо очистить зазоры от строительного мусора и грязи, а в зимнее время - от снега и наледи.

В торцах зданий и в местах температурно-усадочных швов выполняются монолитные участки. Для их устройства к колоннам и ригелям крепятся монтажные элементы МС21-МС32.

Сварку элементов необходимо выполнять электродами типа Э-42-Т (ГОСТ 9467-60) в соответствии с „Инструкцией по сварке соединений арматуры и закладных деталей железобетонных конструкций" (СН 393-78).

Допускаемое отклонение на длину опирания плит не должно превышать величин, указанных в чертежах.

Стальные столики для опирания плит МС7-МС14 после установки плит и элементы МС15-МС20 после устройства монолитных участков должны быть защищены слоем бетона или цементного раствора толщиной не < 25мм по стальной сетке (на чертежах эта защита условно не показана).

Инв. № подл. | Подпись и дата | Взам. инв. №

Марка стали соединительных элементов должна приниматься по указаниям конкретного проекта.

Стальные соединительные элементы с МС1 по МС 34 даны в выпуске 10 серии 1.420-8/81.

В зданиях с агрессивными средами, в зависимости от вида и степени агрессивной среды должны быть выполнены требования по защите конструкций и деталей сопряжений в соответствии с указаниями СНиП II-28-73.

Требования по антикоррозийной защите (водоцементное отношение бетонной смеси, добавки к бетону, состав заполнителей, вид защитного покрытия и способ его нанесения, защита закладных деталей, сварных швов) должны быть указаны в конкретных проектах и являются обязательными для выполнения.

Инв.№ подл. | Подпись и дата | Взам.инв.№

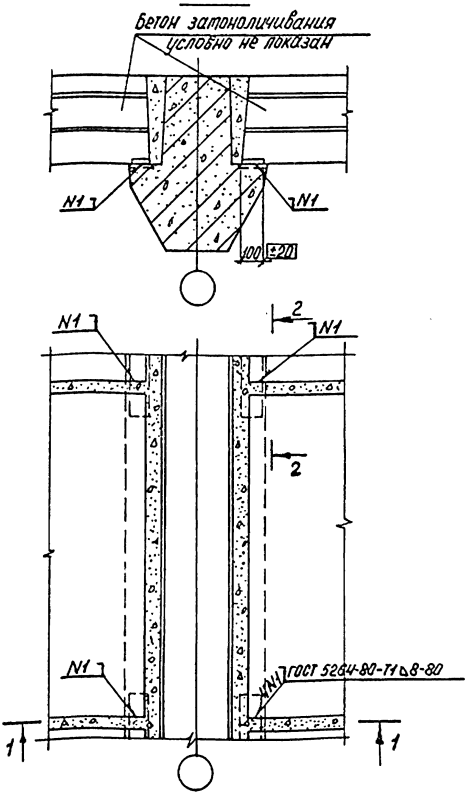

Спецификацию на узел см. 1.420-8/81.8-0.2.9 лист 1.

Нач.отд.	Кодыш		1.420-8/81.8-0.0.1
Н.контр.	Белов		
Гл.инж.пр.	Белов		Узел 1
Ст.инж.	Бекетова		Стадия: Р; Лист: ; Листов: 1
Провер.	Баранова		ЦНИИПРОМЗДАНИЙ
Разраб.	Шаранова		

Инв.№ подл. | Подпись и дата | Взам.инв.№

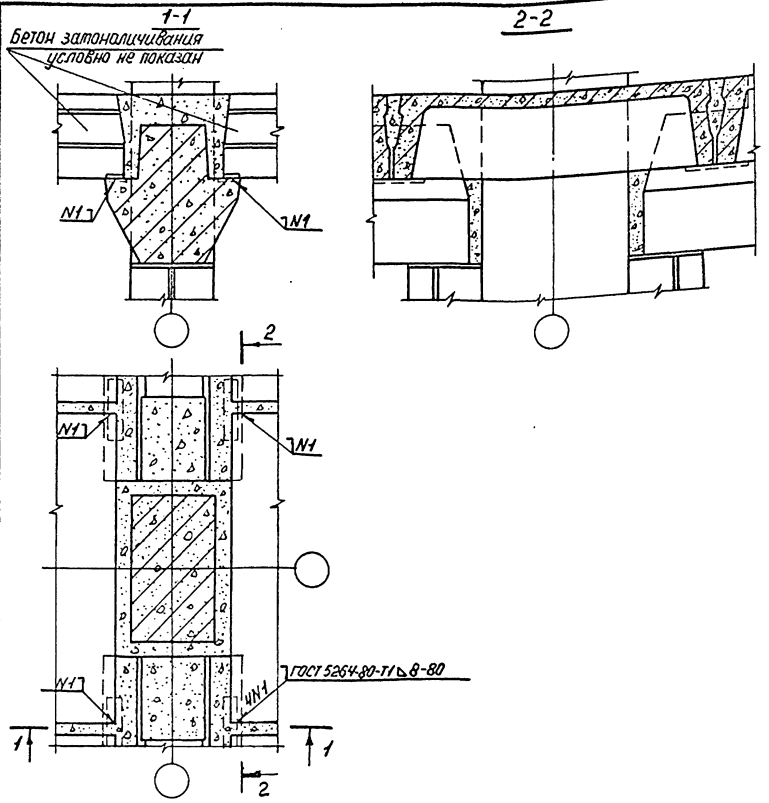

Узел 2 для колонн сечением 700×400 и для плит h=400.
Узел 3 для колонн сечением 800×400 и для плит h=400.
Спецификацию на узлы см. 1.420-8/81.8-0.2.9 лист 1.

Взам. инв. №

Подпись и дата

Инв. № подл.

Нач. отд.	Кобыш		
Н. контр.	Белов		
Гл. инж. пр.	Белов		
Ст. инж.	Бекетова		
Провер.	Баранова		
Разраб.	Шаранова		

1.420-8/81.8-0.0.2

Узлы 2,3

Стадия	Лист	Листов
Р		1

ЦНИИПРОМЗДАНИЙ

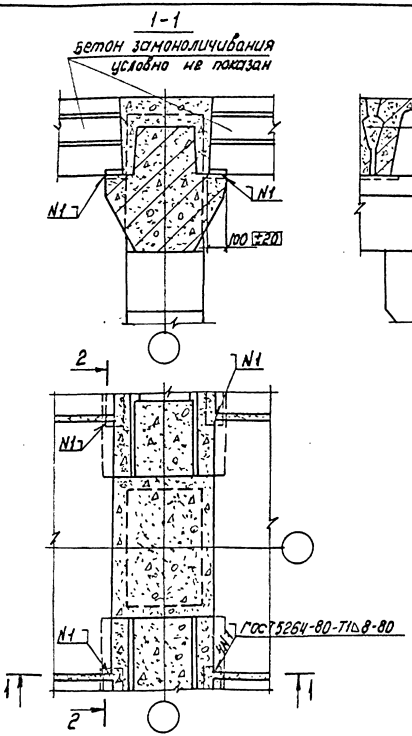

Спецификацию на узел ст. 1.420-8/81.8-0.2.9 лист 1.

Инв. № подл. | Подпись и дата | Взам. инв. №

Нач. отд.	Кодыш		1.420-8/81.8-0.0.3
Н. контр.	Белов		
Гл. инж. пр.	Белов		Узел 4
Ст. инж.	Бекетова		
Провер.	Баранова		
Разраб.	Шаранова		

Стадия	Лист	Листов
Р		1

ЦНИИПРОМЗДАНИЙ

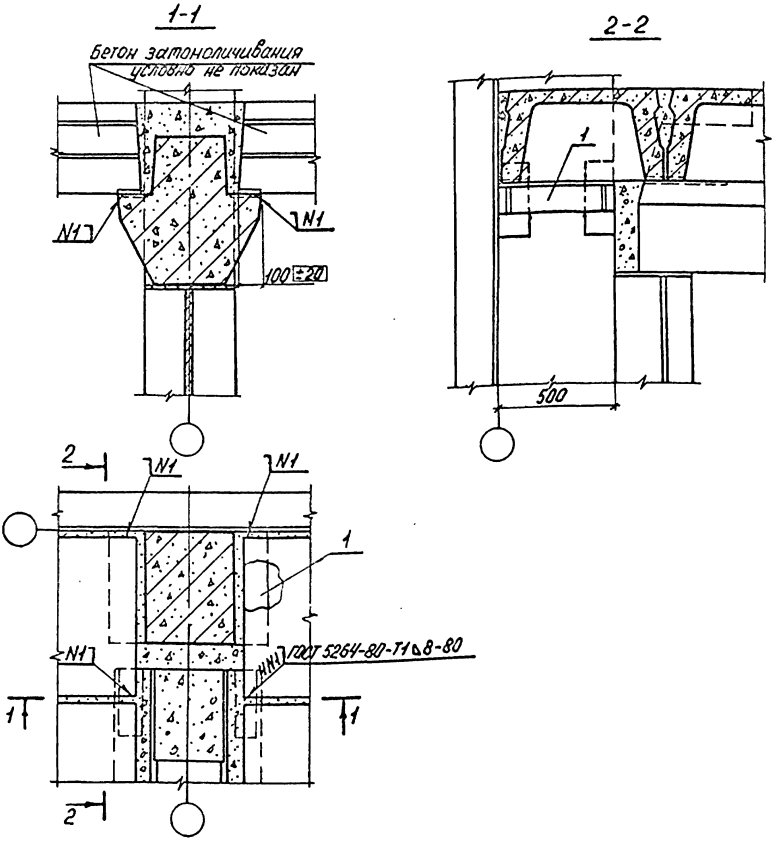

Настоящий лист рассматривать совместно с листом 1.420-8/81.8-0.2.5.
Спецификацию на узел см. 1.420-8/81. 8-0.2.9 лист 1.

Нач.отд.	Кобыш		1.420-8/81. 8-0.0.4
Н.контр.	Белов		
Гл.инж.пр.	Белов		
Ст.инж.	Бекетова		Узел 5
Провер.	Баранова		
Разраб.	Шаранова		

Стадия	Лист	Листов
Р		1

ЦНИИПРОМЗДАНИЙ

Инв.№подл. | Подпись и дата | Взам.инв.№

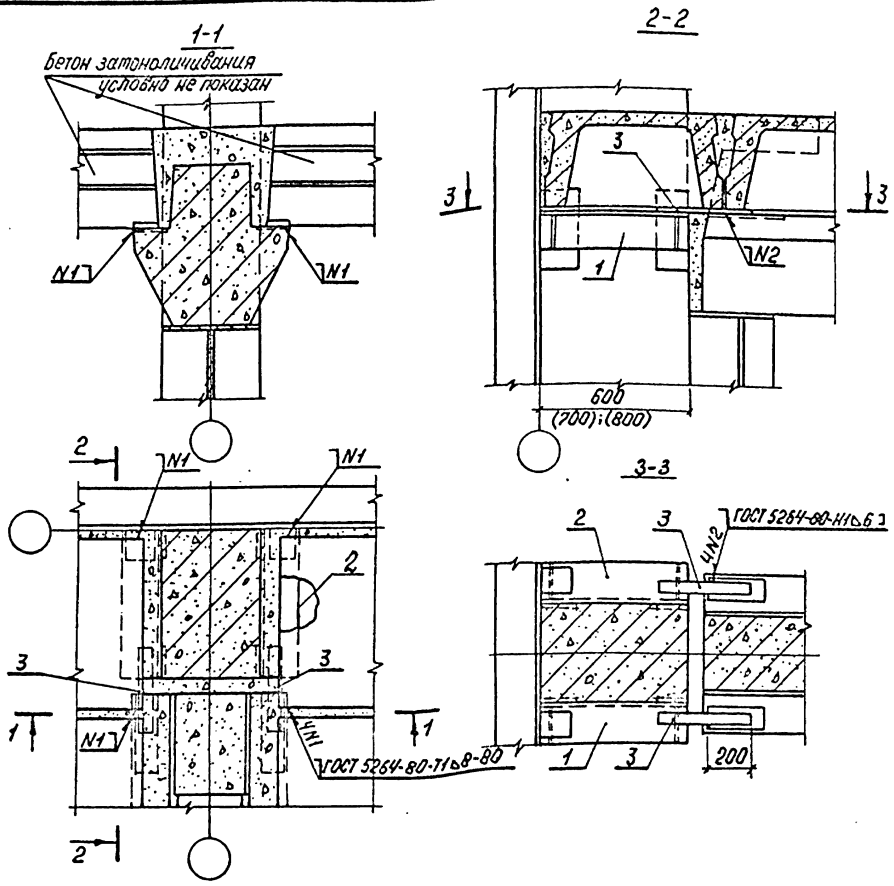

Узел 6 дан для колонн сеч. 600×400 и для плит h=400.
Узел 7 для колонн сеч. 700×400 и для плит h=400.
Узел 8 для колонн сеч. 800×400 и для плит h=400.
Настоящий лист рассматривать совместно с листом 1.420-8/81.8-0.2.5.
Спецификацию на узлы см. 1.420-8/81. 8-0.2.9 лист 1,2.

Нач.отд.	Кольш		1.420-8/81. 8-0.0.5
Н.контр.	Белов		
Гл.инж.пр.	Белов		Узлы 6, 7, 8
Ст.инж.	Бекетова		Стадия: Р; Лист: ; Листов: 1
Провер.	Баранова		ЦНИИПРОМЗДАНИЙ
Разраб.	Шаранова		

Инв.№ подл. | Подпись и дата | Взам.инв.№

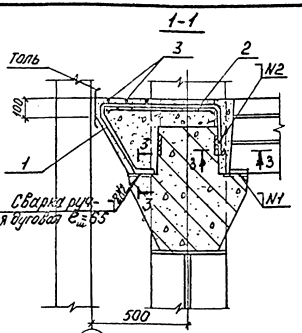

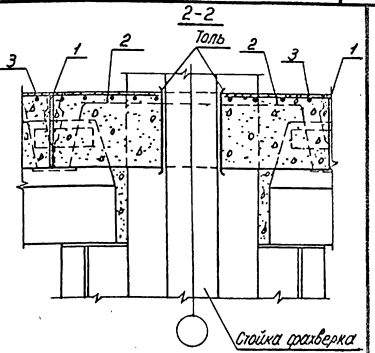

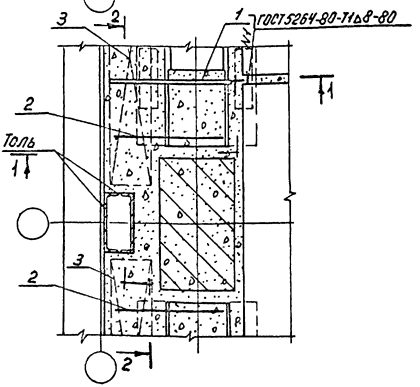

3-3 (m1:2)

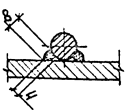

Узел 9 для колонн сеч. 700×400 и плит h=400.
Узел 10 для колонн сеч. 800×400 и плит h=400.
Поз. 2 до замоноличивания узлов привязать вязальной проволокой к выпускам из колонн.
Спецификацию на узлы см. 1.420-8/81. 8-0.2.9 лист 2,3.

Взам.инв.№ | Подпись и дата | Инв.№ подл.

			1.420-8/81. 8-0.0.6
Нач.отд	Кодыш		
Н.контр.	Белов		
Гл.инжир.	Белов		Узлы 9,10
Ст. инж.	Бекетова		
Провер.	Баранова		
Разраб.	Шаранова		

Стадия	Лист	Листов
Р		1

ЦНИИПРОМЗДАНИЙ

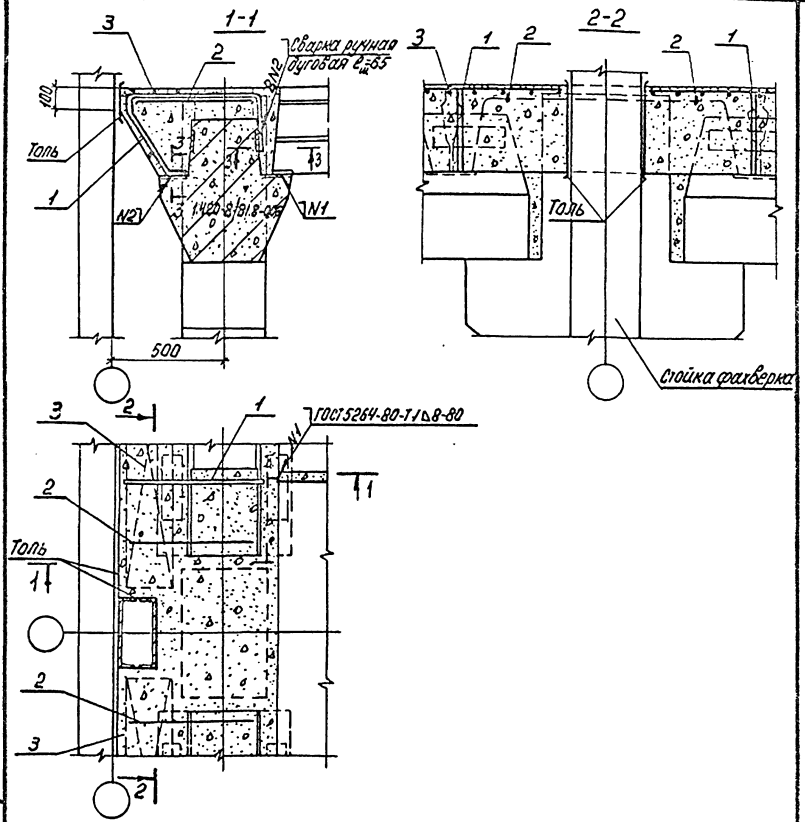

Поз. 2 до замоноличивания узлов привязать вязальной проволокой к выпускам из колонн.

Спецификацию на узел см. 1.420-8/81. 8-0.2.9 лист 3.

Нач. отд.	Кодыш		1.420-8/81. 8-0.0.7	
Н. контр.	Белов			
Гл. инж. пр.	Белов		Узел 11	Стадия: Р; Лист: ; Листов: 1
Ст. инж.	Бекетова			ЦНИИПРОМЗДАНИЙ
Пробер.	Баранова			
Разраб.	Шаранова			

Инв. № подл. | Подпись и дата | Взам. инв. №

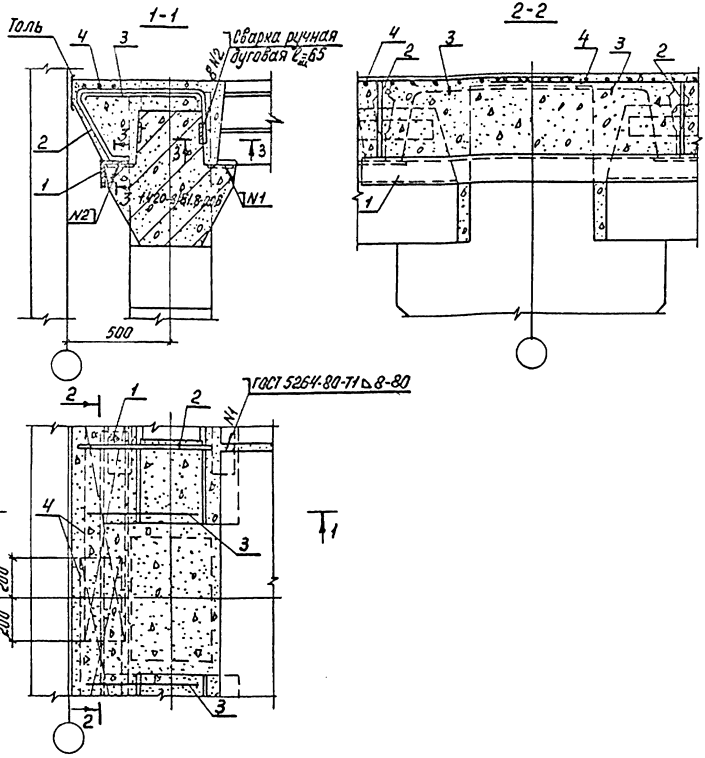

Поз.1 приварить к закладным полок ригелей дуговой сваркой.
Поз.3 до замоноличивания узлов привязать вязальной проволокой к выпускам колонн.
Спецификацию на узел см. 1.420-8/81.8-0.2.9 лист 3.

			1.420-8/81. 8-0.0.8	
Нач.отд.	Кодыш			
Н.контр.	Белов			
Гл.инж.пр.	Белов		Узел 12	Стадия: Р; Лист: ; Листов: 1
Ст.инж.	Бекетова			
Провер.	Баранова			ЦНИИПРОМЗДАНИЙ
Разраб.	Шаранова			

Инв.№ подл. | Подпись и дата | Взам.инв.№

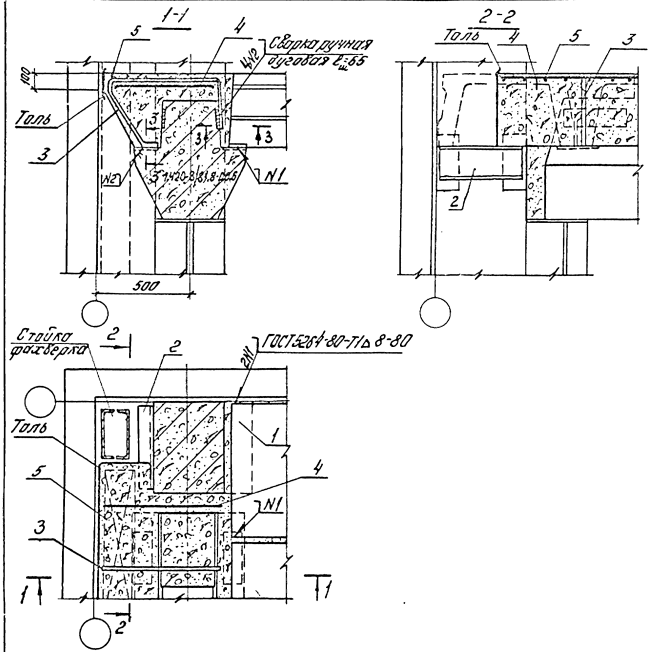

Настоящий лист рассматривать совместно с листом 1.420-8/81.8-0.2.8.
Поз. 4 до замоноличивания узлов привязать вязальной проволокой к выпускам из колонн.
Спецификацию на узел см. 1.420-8/81. 8-0.2.9 лист 4.

				1.420-8/81. 8-0.0.9			
Нач. отд.	Кодыш						
Нормконт.	Белов			Узел 13	Стадия	Лист	Листов
Гл. инж. пр.	Белов				Р		1
Ст. инж.	Бекетова				ЦНИИПРОМЗДАНИЙ		
Проверил	Баранова						
Разработ.	Шаранова						

Инв. № подл. | Подпись и дата | Взам. инв. №

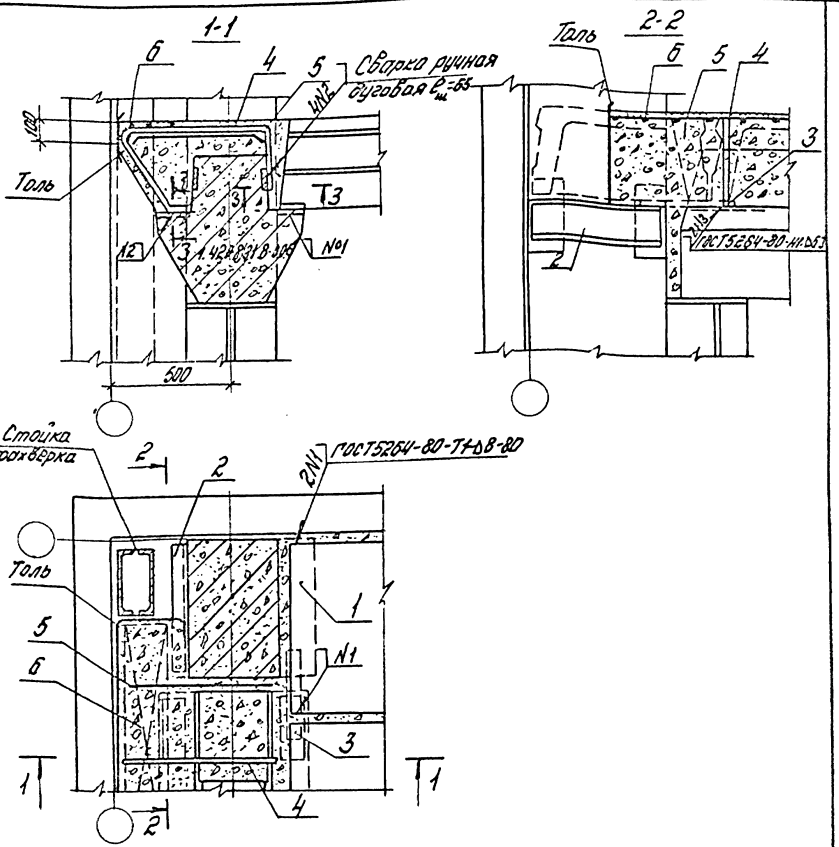

Узел 14 для колонн сеч. 600×400 и плит h=400.
Узел 15 для колонн сеч. 700×400 и плит h=400.
Узел 16 для колонн сеч. 800×400 и плит h=400.
Настоящий лист рассматривать совместно с листом 1.420-8/81. 8-0.2.8.
Поз. 5 до замоноличивания узлов привязать вязальной проволокой.
к выпускам из колонн.
Спецификацию на узлы см. 1.420-8/81. 8-0.2.9 листы 4,5.

Нач. отд.	Кадыш		
Нормокон.	Белов		
Гл. инж. пр.	Белов		
Ст. инж.	Бекетова		
Провер.	Баранова		
Разраб.	Баранова		

1.420-8/81. 8-0.1.0

Узлы 14.15.16

Стадия	Лист	Листов
Р		1

ЦНИИПРОМЗДАНИЙ

Инв. № подл. | Подпись и дата | Взам. инв. №

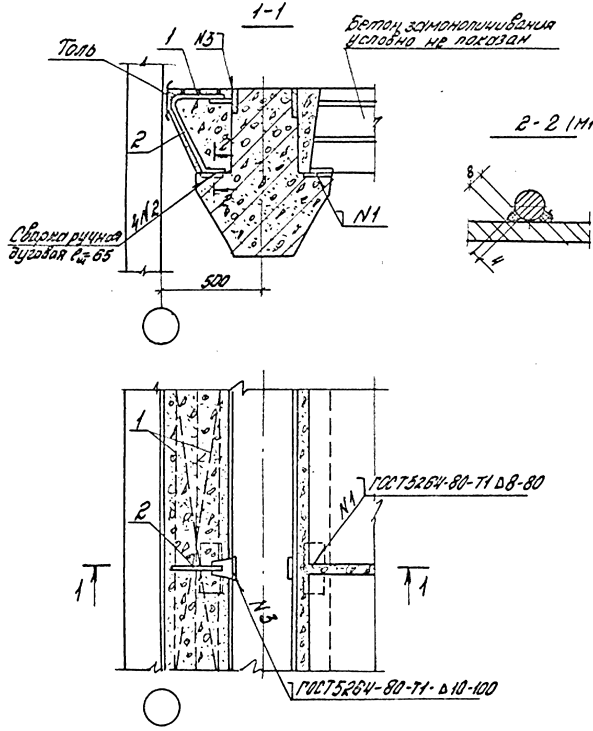

Спецификацию на узел см. 1.420-8/81. 8-0.2.9 листы 5.6.

Нач. отд.	Кодыш			1.420-8/81. 8-0.1.1			
Нормокон.	Белов			Узел 17	Стадия	Лист	Листов
Гл. инж. пр.	Белов				Р		1
Ст. инж.	Бекетова				ЦНИИПРОМЗДАНИЙ		
Провер.	Баранова						
Разраб.	Шаранова						

Инв. № подл. | Подпись и дата | Взам. инв. №

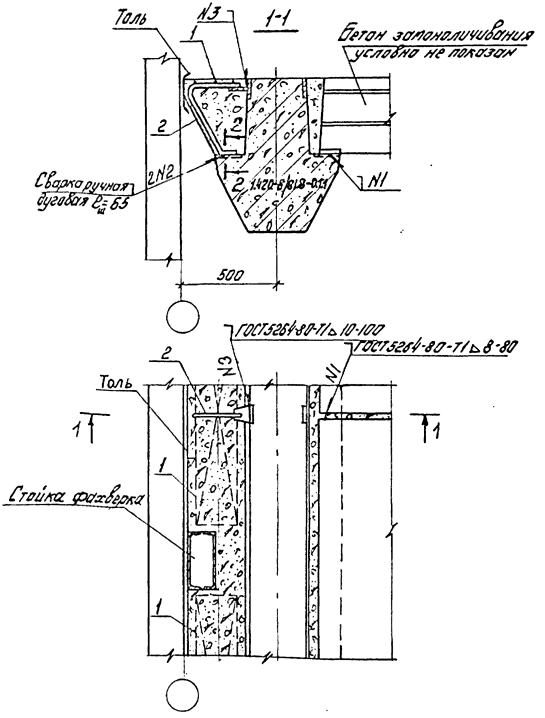

Спецификацию на узел см. 1.420-8/81. 8-0.2.9 лист 6.

Нач. отд.	Кобыш		1.420-8/81. 8-0.1.2
Нач. кон.	Белов		
Гл. инж. пр.	Белов		
Гл. инж.	Бекетова		Узел 18
Проверил	Воронова		
Разработал	Волонова		

Стадия	Лист	Листов
Р		1

ЦНИИПРОМЗДАНИЙ

Инв. № подл. | Подпись и дата | Взам. инв. №

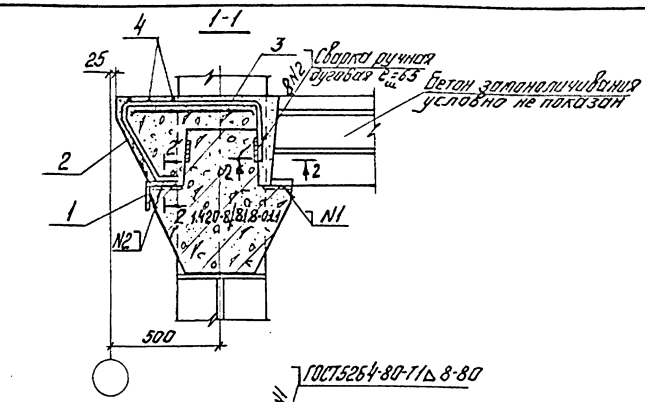

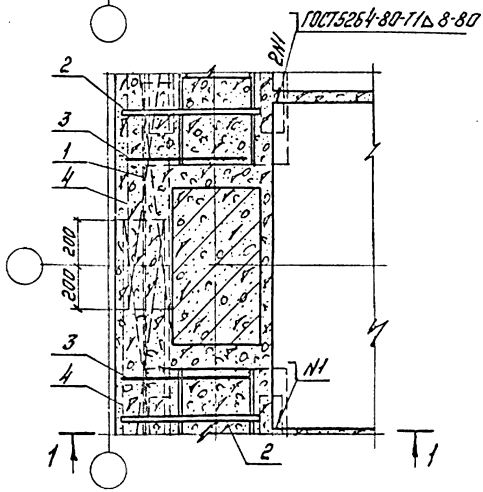

Узел 19 для колонн 700×400 и плит h=400.
Узел 20 для колонн 800×400 и плит h=400.
Поз. 3 во замоноличивания узлов привязать вязальной проволокой к выпускам из колонн.
Поз. 1 приварить к закладным полкам ригелей дуговой сваркой.
Спецификацию на узлы см. 1.420-8/81.8-0.2.9. листы 6,7.

				1.420-8/81.8-0.1.3		
Нач.отд.	Кабыш					
Нормокон.	Белов					
Гл.инж.пр.	Белов			Узлы 19, 20	стадия	лист	листов
Ст.инж.	Бекетова				Р		1
Проверил	Баронова				ЦНИИПРОМЗДАНИЙ		
Разработ.	Баронова						

Инв.№подл. | Подпись и дата | Взам.инв.№

№403 20 Формат 11

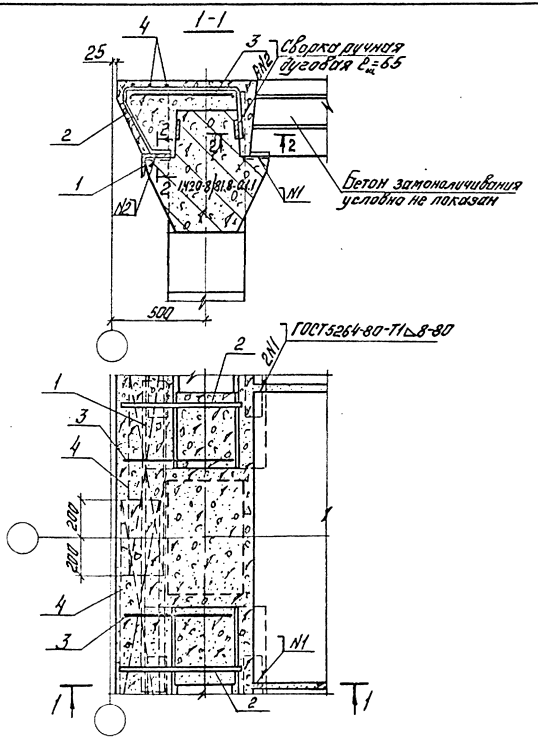

Поз.3 до замоноличивания узлов привязать вязальной проволокой к выпускам из колонн.
Поз.1 приварить к закладным планок ригелей дуговой сваркой.
Спецификацию на узел см. 1.420-8/81. 8-0.2.9 лист 7.

Нач. отд.	Кабыш		1.420-8/81. 8-0.1.4		
Нормконт.	Белов				
Гл. инж. пр.	Белов				
Ст. инж.	Бекетова		Узел 21	Стадия Р	Лист	Листов 1
Проверил	Баранова			ЦНИИПРОМЗДАНИЙ		
Разработ.	Баранова					

Инв. № подл. | Подпись и дата | Взам. инв. №

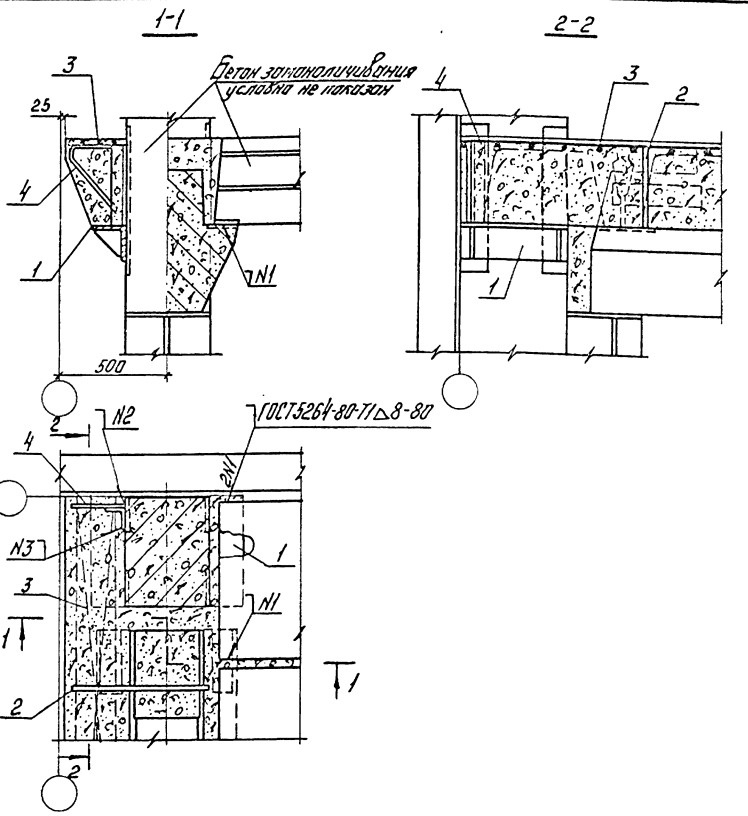

N2-ГОСТ 5264-80-71△6-370.
N3-ГОСТ 5264-80-N1△6-370.
Спецификация на узел см. 1.420-8/81. 8-0.2.9. лист 7.
Настоящий лист рассматривать совместно с листом 1.420-8/81. 8-025.

Инв.№ подл. | Подпись и дата | Взам.инв.№

Нач. отд.	Ковыш		
Нормоконт.	Белов		
Гл. инж. пр.	Белов		
Ст. инж.	Бекетова		
Проверил	Баранова		
Разработал	Шаранова		

1.420-8/81. 8.0.15

Узел 22

Стадия	Лист	Листов
Р		1

ЦНИИПРОМЗДАНИЙ

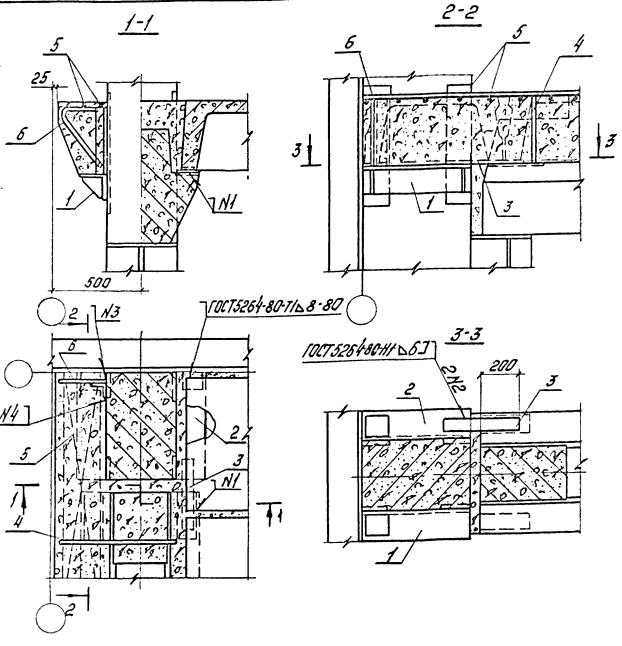

N3 - ГОСТ 5264-80-Т1 Б 6-370.
N4 - ГОСТ 5264-80-Н1 Б 6-370.
Спецификацию на узлы см. 1.420-8/81. 8-029 листы 7,8,9.
Узел 23 для колонн 600×400 и плит $h = 400$.
Узел 24 для колонн 700×400 и плит $h = 400$.
Узел 25 для колонн 800×400 и плит $h = 400$.
Настоящий лист рассматривать совместно с листом 1.420-8/81. 8-025.

Нач. отд.	Кобыш		1.420-8/81. 8-0.16	
Нач. кол.	Белов			
Гл. инж. пр.	Белов		Узлы 23, 24, 25	Стадия: Р; Лист: 1; Листов:
Ст. инж.	Белгородова			ЦНИИПРОМЗДАНИЙ
Проверил	Пирогова			
Разраб.	Шарапова			

Инв. № подл. | Подпись и дата | Взам. инв. №

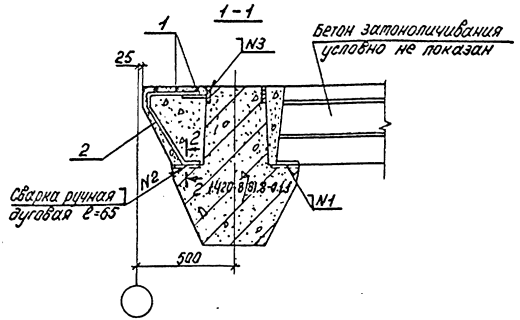

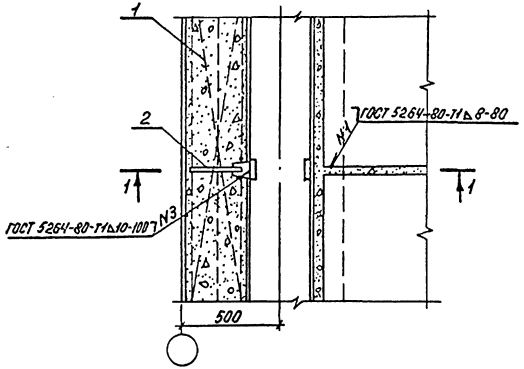

Спецификацию на узел ст. 1.420-8/81.8-0.2.9 лист 9.

Инв.№ подл. | Подпись и дата | Взам.инв.№

Нач.отд.	Кобыш		
Н.контр.	Белов		
Гл.инж.пр.	Белов		
Ст.инж.	Бекетова		
Провер.	Баранова		
Разраб.	Шаранова		

1.420-8/81.8-0.1.7.

Узел 26

Стадия	Лист	Листов
Р		1

ЦНИИПРОМЗДАНИЙ

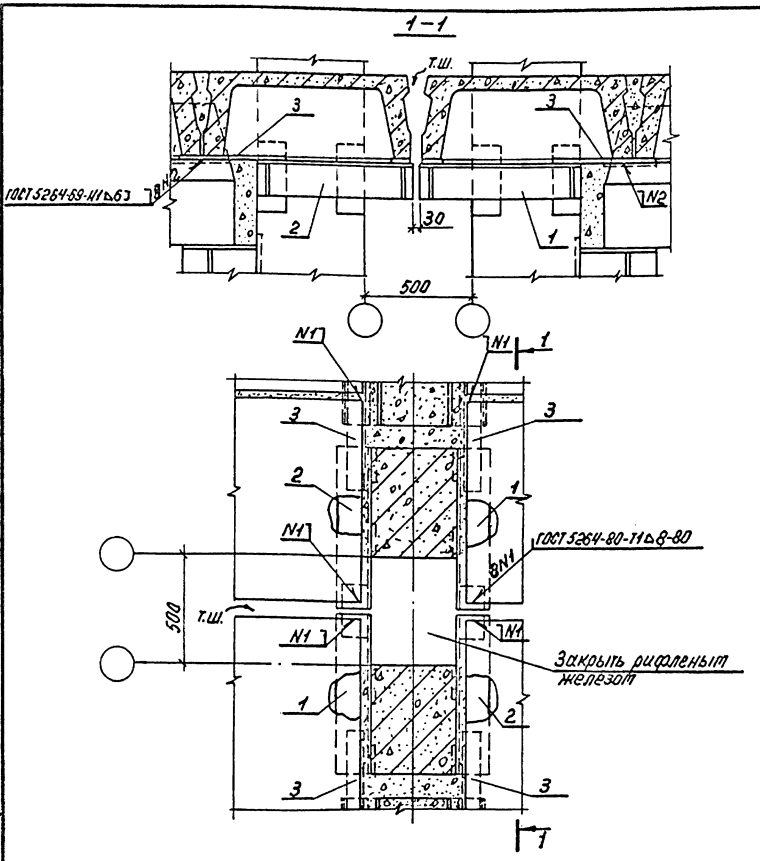

Спецификацию на узел см. 1.420-8/81.8-0.2.9. лист 9.
Настоящий лист рассматривать совместно с листом 1.420-8/81.80.2.6.

Нач. отд.	Кодыш		1.420-8/81.8-0.1.8.
Н. контр.	Белов		
Гл. инж. пр.	Белов		Узел 27
Ст. инж.	Бекетова		Стадия: Р; Лист: —; Листов: 1
Провер.	Баранова		ЦНИИПРОМЗДАНИЙ
Разраб.	Шаранова		

Инв. № подл. | Подпись и дата | Взам. инв. №

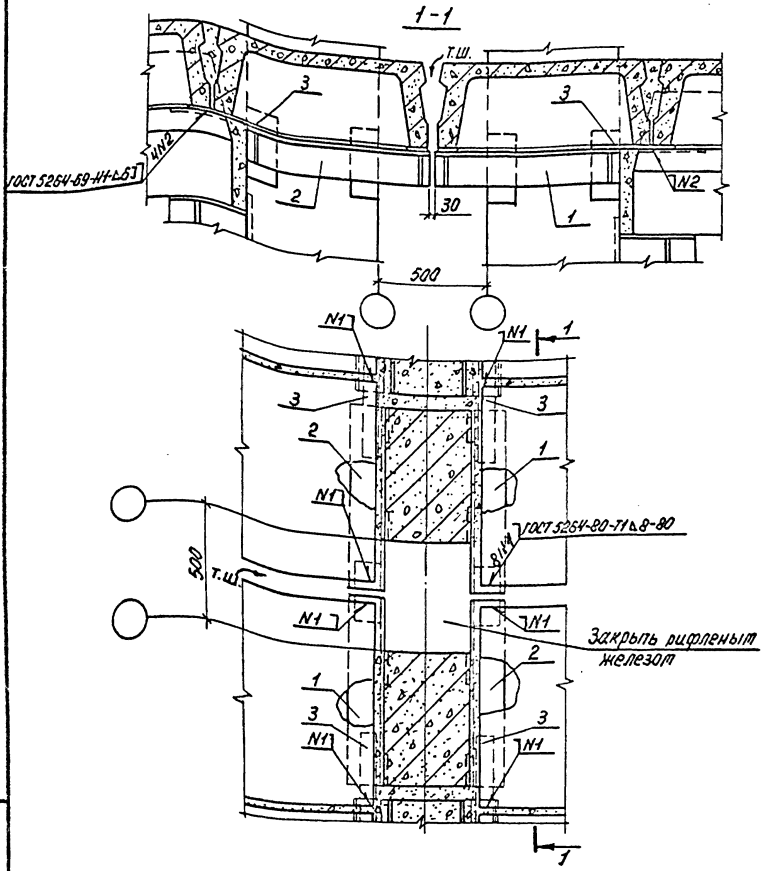

Настоящий лист рассматривать совместно с листом 1.420-8/81.8-0.2.6.
Спецификацию на узел см. 1.420-8/81.8-0.2.9 лист 9.

Нач.отд.	Кодыш		1.420-8/81.8-0.1.9
Н.контр.	Белов		
Гл.инж.пр.	Белов		Узел 28
Ст.инж.	Некетова		
Провер.	Баранова		
Разраб.	Шаранова		

Стадия	Лист	Листов
Р		1

ЦНИИПРОМЗДАНИЙ

Инв.№ подл. | Подпись и дата | Взам.инв.№

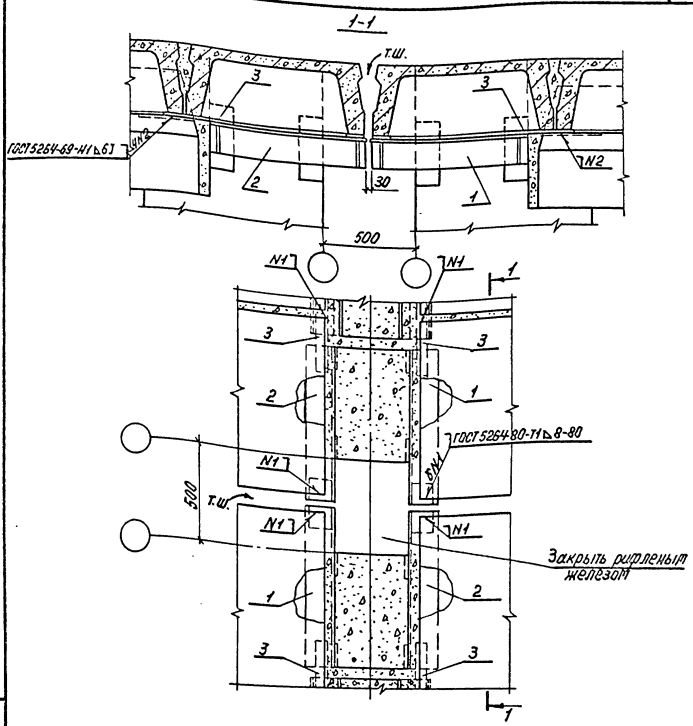

Настоящий лист рассматривать совместно с листом 1.420-8/81.8-0.2.7.
Спецификацию на узел см. 1.420-8/81.8-0.2.9 лист 10.

Взам.инв.№

Подпись и дата

Инв.№ подл.

			1.420-8/81.8-0.2.0
Нач.отд.	Кобыш		
Н.контр.	Белов		Узел 29
Гл.инж.пр.	Белов		
Ст.инж.	Бекетова		
Провер.	Баранова		
Разраб.	Шаранова		

Стадия	Лист	Листов
Р		1

ЦНИИПРОМЗДАНИЙ

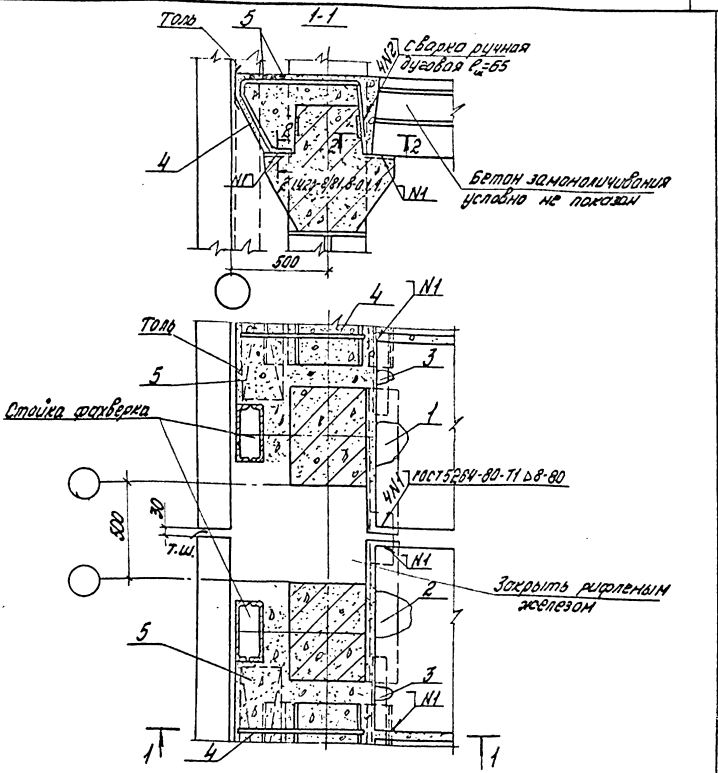

Настоящий лист рассматривать совместно с листами 1.420-8/81.8-0.2.6 и 1.420-8/81.8-0.0.5.

Спецификацию на узел см. 1.420-8/81.8-0.2.9 лист 10

Инв.№ подл.	Подпись и дата	Взам. инв.№			
	Нач.отд.	Кадыш		1.420-8/81.8-0.2.1	
	Н.контр.	Белов			
	Гл.инж.пр.	Белов		Узел 30	Стадия: Р; Лист: ; Листов: 1
	Ст.инж.	Бектаева			ЦНИИПРОМЗДАНИЙ
	Провер.	Ефронова			
	Разраб.	Шаранова			

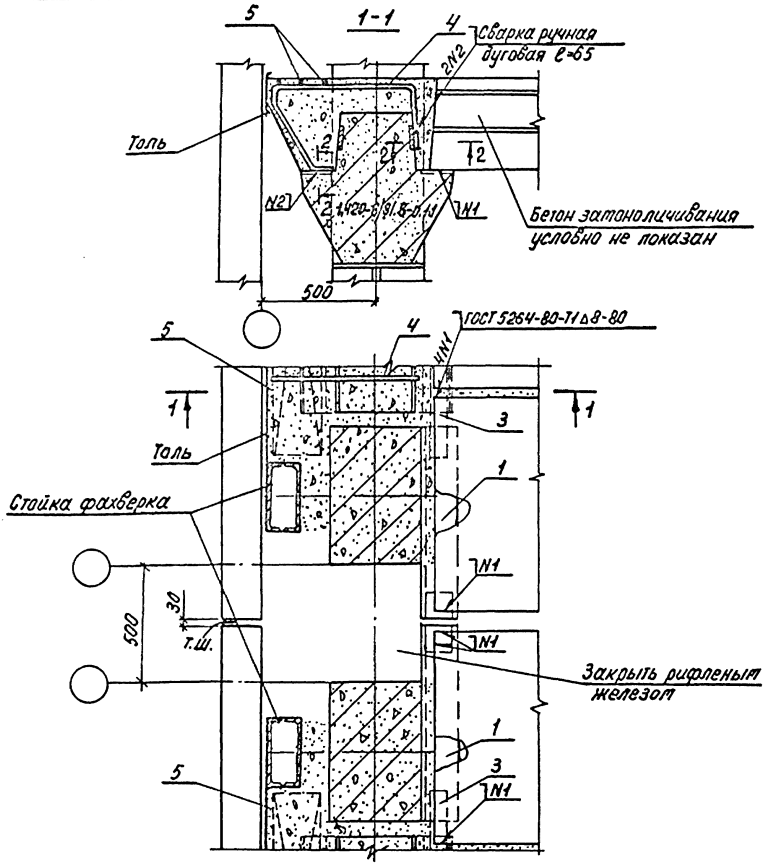

Настоящий лист рассматривать совместно с листами 1.420-8/81.8-0.2.6 и 1.420-8/81.8-0.0.5.

Спецификацию на узел см. 1.420-8/81.8-0.2.9 листы 10,11.

				1.420-8/81.8-0.2.2		
Нач.отд.	Кодыш					
Н.контр.	Белов			Узел 31	Стадия	Лист	Листов
Гл.инж.пр.	Белов				Р		1
Ст.инж.	Бекетова				ЦНИИПРОМЗДАНИЙ		
Провер.	Баранова						
Разраб.	Шаранова						

Инв.№ подл. | Подпись и дата | Взам.инв.№

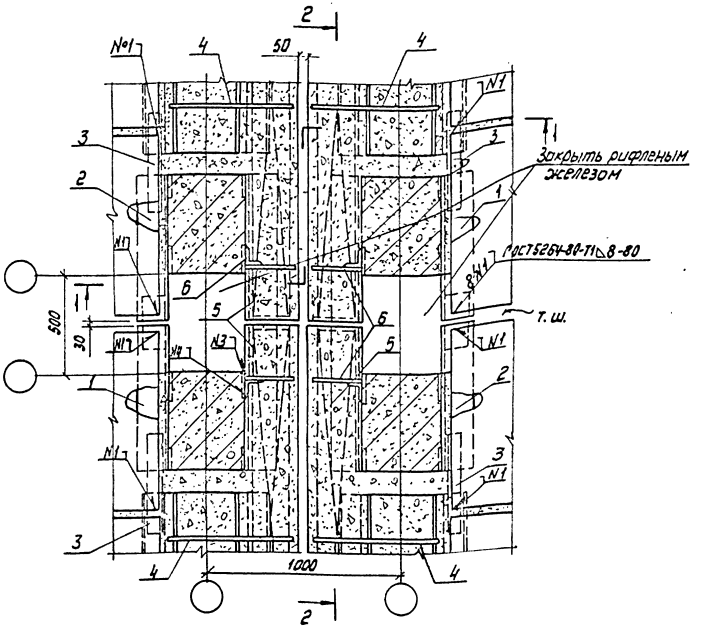

N3 - ГОСТ 5264-80-Т1 △ 6-370.
N4 - ГОСТ 5264-80-Н1 △ 6-370.
Спецификацию на узел см. 1.420-8/81.80.2.9 лист 11.
Настоящий лист рассматривать совместно с листами 1.420-8/81.80.2.6 и 1.420-8/81.80.0.5.

Нач. отд.	Кодыш	
Н. контр.	Белов	
Гл. инж. пр	Белов	
Ст. инж.	Бекетова	
Пробер.	Баранова	
Разраб.	Баранова	

1.420-8/81.8-0.2.3

Узел 32

Стадия	Лист	Листов
Р	1	2

ЦНИИПРОМЗДАНИЙ

Инв. № подл. | Подпись и дата | Взам. инв. №

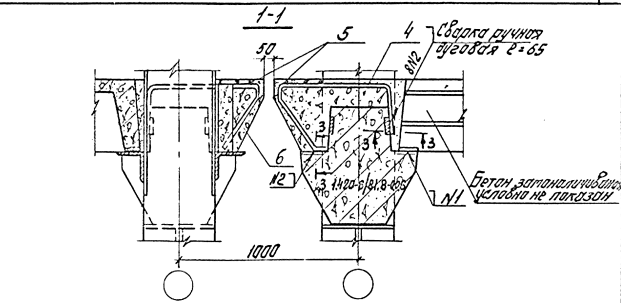

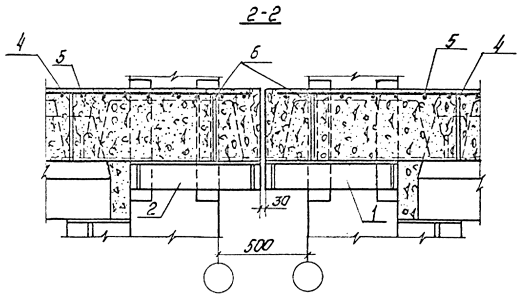

Инв.№подл. | Подпись и дата | Взам.инв.№

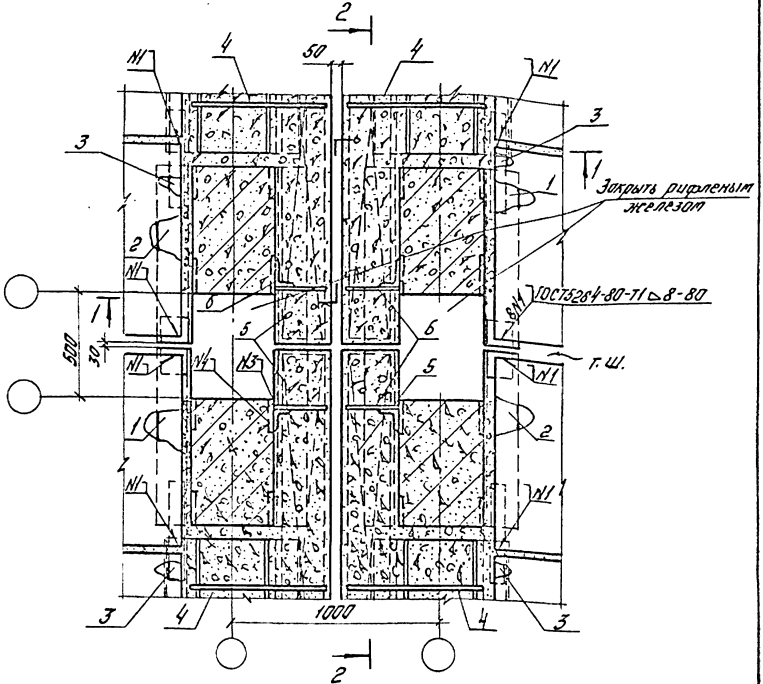

N3-ГОСТ5264-80-Т1 ▷ 6-370.
N4-ГОСТ5264-80-Н1 ▷ 6-370.
Спецификацию на узлы см 1.420-8/81.8-0.2.9 лист 11.
Настоящий лист рассматривать совместно с листами 1.420-8/81.8-0.2.6 и 1.420-8/81.8-0.0.5.

Инв. № подл.	Подпись и дата	Взам. инв. №		1.420-8/81.8-0.2.4			
			Нач.отд.	Кодыш			
			Нормокон.	Белов	Узел 33	Стадия	Лист	Листов
			Гл.инж.пр.	Белов		Р	1	2
			Ст.инж.	Бекетова		ЦНИИПРОМЗДАНИЙ		
			Провер.	Баранова				
			Разраб.	Шаранова				

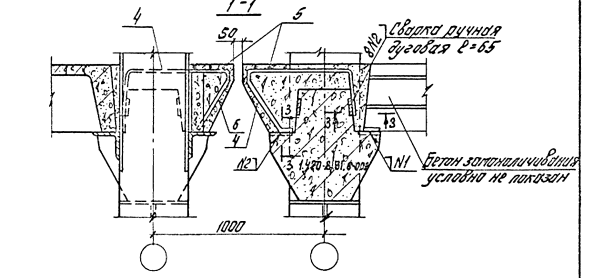

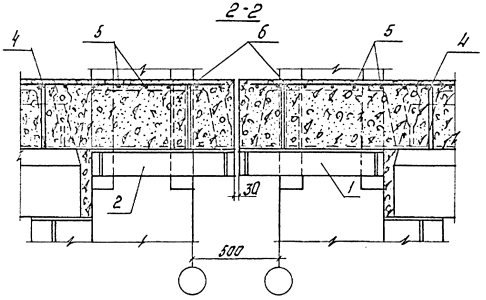

Инв. № подл.	Подпись и дата	Взам. инв. №

1.420-8/81.8-0.2.4

Лист 2

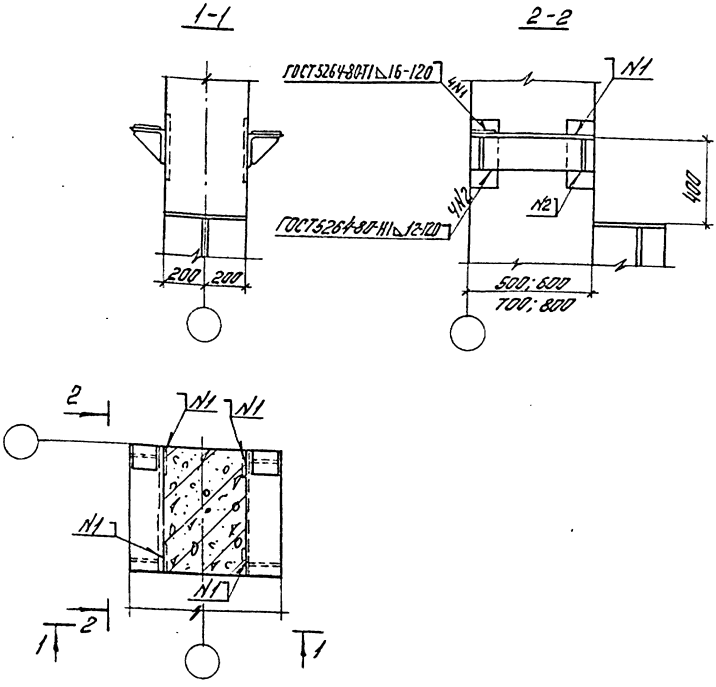

Нач.отд.	Кобыш		1.420-8/81. 8-0.2.5			
Нормокон.	Белов		Узел 34	Стадия	Лист	Листов
Гл.инж.пр.	Белов			Р		1
Ст. инж.	Бекетова			ЦНИИПРОМЗДАНИЙ		
Провер.	Баранова					
Разраб.	Шаранова					

Инв. № подл. | Подпись и дата | Взам. инв. №

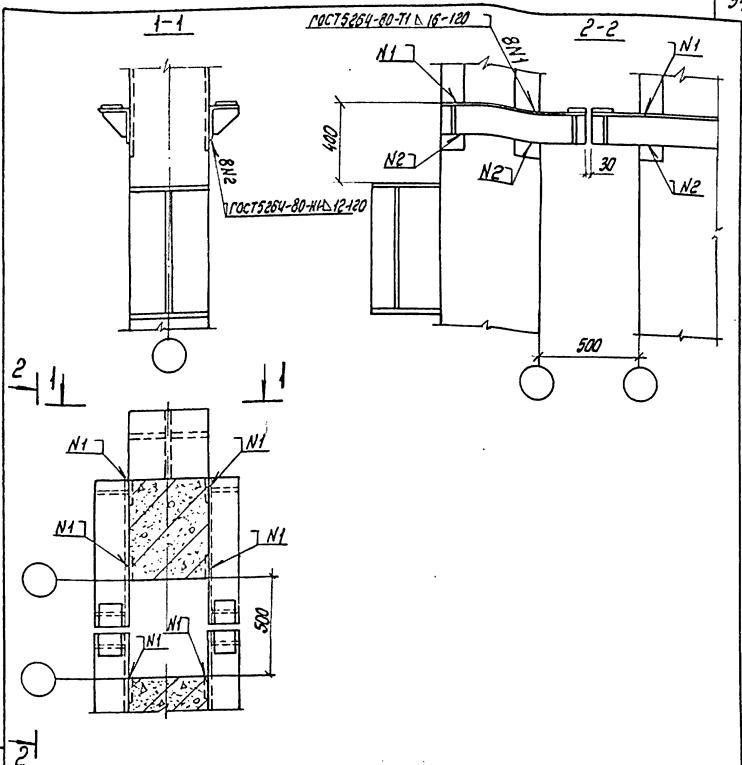

Нач. отд.	Кадыми	
Н. контр.	Белов	
Гл. инж. пр.	Белов	
Ст. инж.	Бекетова	
Провер.	Баранова	
Разраб.	Шаранова	

1.420-8/81.8-0.2.6

Узел 35

Стадия	Лист	Листов
Р		1

ЦНИИПРОМЗДАНИЙ

Инв. № подл. | Подпись и дата | Взам. инв. №

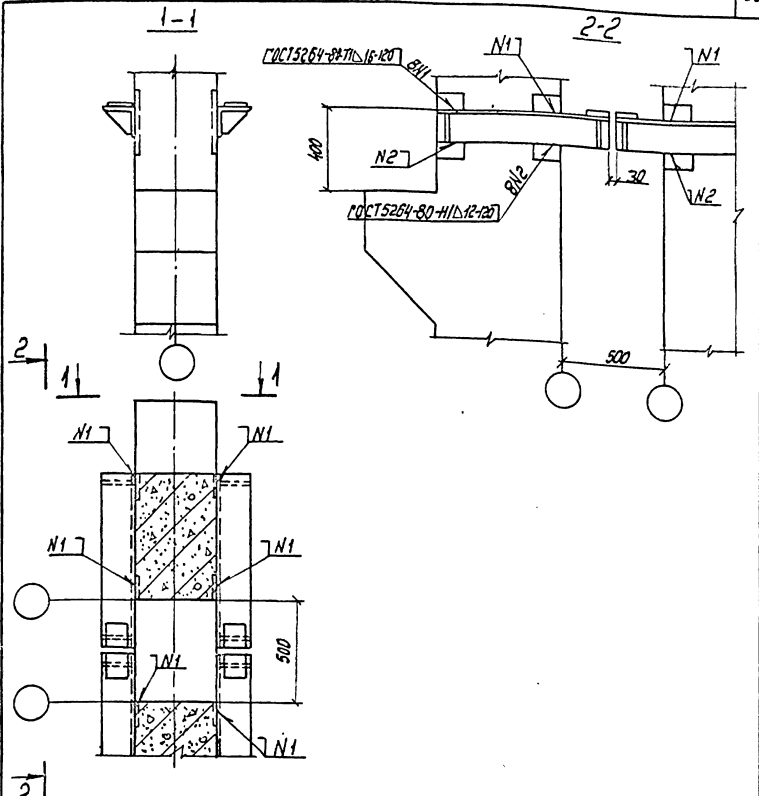

Нач. отд.	Ковыш		
Н.контр.	Белов		
Гл. инж.пр.	Белов		
Ст. инж.	Бекетова		
Провер.	Баранова		
Разраб.	Шаранова		

1.420-8/81.8-0.2.7

Узел 36

Стадия	Лист	Листов
Р		1

ЦНИИПРОМЗДАНИЙ

Подпись и дата | Инв.№ подл. | Взам.инв.№

18403 36 Формат 11

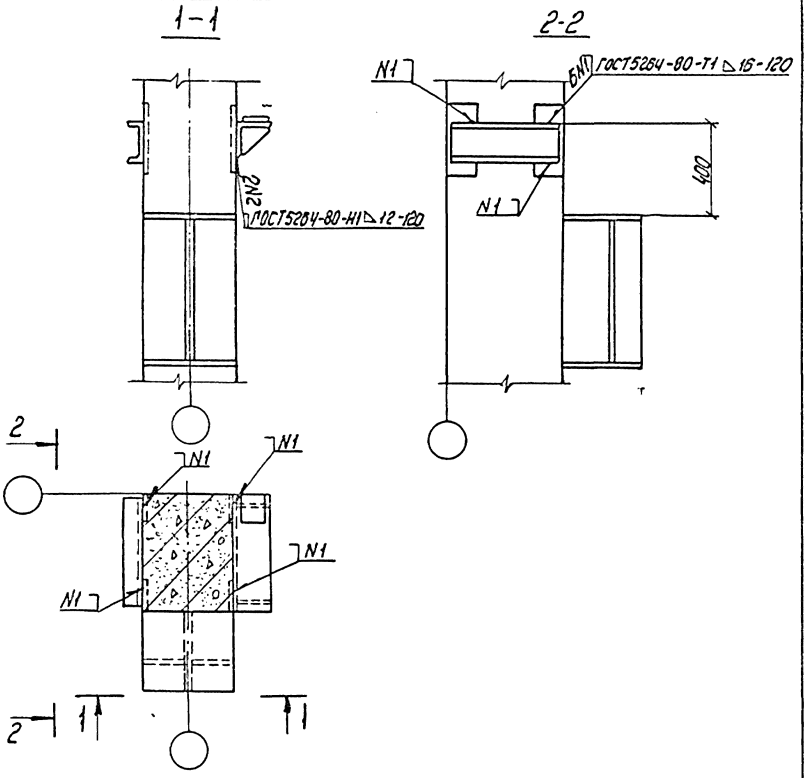

Нач. отд.	Кодыш		
Н. контр.	Белов		
Гл. инж. пр.	Белов		
Ст. инж.	Бекетова		
Провер.	Баранова		
Разраб.	Шаранова		

1.420-8/81.8-0.2.8

Узел 37

Стадия	Лист	Листов
Р		1

ЦНИИПРОМЗДАНИЙ

Инв. № подл. | Подпись и дата | Взам. инв. №

Формат	Зона	Поз.	Обозначение	Наименование	Кол.	Примеч.
				Узел 1 (материалы)		
Б.Ч.				Бетон (γ=2500 кг/м³) ГОСТ 7473-76		
				М300	0,078	м³
				Узел 2 (материалы)		
Б.Ч.				Бетон (γ=2500 кг/м³) ГОСТ 7473-76		
				М300	0,06	м³
				Узел 3 (материалы)		
Б.Ч.				Бетон (γ=2500 кг/м³) ГОСТ 7473-76		
				М300	0,057	м³
				Узел 4 (материалы)		
Б.Ч.				Бетон (γ=2500 кг/м³) ГОСТ 7473-76		
				М300	0,062	м³
				Узел 5 (сборочные единицы и материалы)		
11		1	1.420-8/81.10-00.100	МС 7	2	42,22 кг
Б.Ч.				Бетон (γ=2500 кг/м³) ГОСТ 7473-76		
				М300	0,026	м³
				Узел 6 (сборочные единицы, детали и материалы)		
11		2	1.420-8/81.10-00.200	МС 8 т	1	26,09 кг

Масса МС дана на узел.

Инв. № подл. | Подпись и дата | Взам. инв. №

Нач. отд.	Кадыш	
Н. контр.	Белов	
Гл. инж. пр.	Белов	
Ст. инж.	Бекетова	
Пров.	Баронова	
Разраб.	Синичкина	

1.420-8/81.8-0.2.9

Спецификация на монтажные узлы

Стадия	Лист	Листов
Р	1	11

ЦНИИПРОМЗДАНИЙ

Формат	Зона	Поз.	Обозначение	Наименование	Кол.	Примеч.
11		2	1.420-8/81.10 - 00.200-01	МС 8Н	1	26.03кг
Б.Ч.		3		МС 20	2	9.42кг
				Полоса $\frac{100\times10\ ГОСТ\ 103-76}{С\ 38/23\ ГОСТ\ 380-71*}$		
				ℓ=600 мм		
Б.Ч.				Бетон(γ=2500 кг/м³) ГОСТ 7473-76		
				М300	0,023	м³
			Узел 7 (сборочные единицы, детали и материалы)			
11		1	1.420-8/81.10 - 00.2.00-02	МС 9Т	1	29.99кг
11		2	1.420-8/81.10 - 00.200-03	МС 9Н	1	29.99кг
Б.Ч.		3		МС 20	2	9.42кг
				Полоса $\frac{100\times10\ ГОСТ\ 103-76}{С\ 38/23\ ГОСТ\ 380-71*}$		
				ℓ=600 мм		
Б.Ч.				Бетон(γ=2500 кг/м³) ГОСТ 7473-76		
				М300	0,021	м³
			Узел 8 (сборочные единицы, детали и материалы)			
11		1	1.420-8/81.10 - 00.2.00-04	МС 10Т	1	33.79кг
11		2	1.420-8/81.10 - 00.200-05	МС 10Н	1	33.79кг
Б.Ч.		3		МС 20	2	9.42кг
				Полоса $\frac{100\times10\ ГОСТ\ 103-76}{С\ 38/23\ ГОСТ\ 380-71*}$		
				ℓ=600 мм		
Б.Ч.				Бетон(γ=2500 кг/м³) ГОСТ 7473-76		
				М300	0,021	м³
			Узел 9 (сборочные единицы, детали и материалы)			
11		1	1.420-8/81.10 - 00.0.01-03	МС 22	2	3.54кг

Инв. № подл. | Подпись и дата | Взам. инв. №

Формат	Зона	Поз.	Обозначение	Наименование	Кол.	Примеч.
А1		2	1.420-8/81.10-00.001-08	МС27	2	1,70 кг
А1		3	1.420-8/81.10-003.00	МС28	2	10,08 кг
Б.Ч.				Бетон (γ=2500 кг/м³) ГОСТ 7473-76		
				М300	0,18	м³
			Узел 10 (сборочные единицы, детали и материалы)			
А1		1	1.420-8/81.10-00.001-03	МС22	2	3,54 кг
А1		2	1.420-8/81.10-00.001-08	МС27	2	1,70 кг
А1		3	1.420-8/81.10-003.00	МС28	2	10,08 кг
Б.Ч.				Бетон (γ=2500 кг/м³) ГОСТ 7473-76		
				М300	0,178	м³
			Узел 11 (сборочные единицы, детали и материалы)			
А1		1	1.420-8/81.10-00.001-03	МС22	2	3,54 кг
А1		2	1.420-8/81.10-00.001-08	МС27	2	1,70 кг
А1		3	1.420-8/81.10-003.00	МС28	2	10,08 кг
Б.Ч.				Бетон (γ=2500 кг/м³) ГОСТ 7473-76		
				М300	0,166	м³
			Узел 12 (сборочные единицы, детали и материалы)			
Б.Ч.		1		МС15	1	48,84 кг
				Уголок 125×16 ГОСТ 8509-72* С38/23 ГОСТ 380-71*		
				ℓ=1650 мм		
А1		2	1.420-8/81.10-00.001-03	МС22	2	3,54 кг
А1		3	1.420-8/81.10-00.001-08	МС27	2	1,70 кг
А1		4	1.420-8/81.10-003.00	МС28	2	10,08 кг
Б.Ч.				Бетон (γ=2500 кг/м³) ГОСТ 7473-76		
				М300	0,178	м³

Инв.№ подл. | Подпись и дата | Взам. инв.№

Формат	Зона	Поз.	Обозначение	Наименование	Кол.	Примеч.
			Узел 13 (сборочные единицы, детали и материалы			
11		1	1.420-8/81.10 – 00.1.00	МС 7	1	21,11 кг
Б.Ч.		2		МС 16	1	7,82 кг
				Швеллер $\frac{N18\ ГОСТ\ 8240-72}{С\ 38/23\ ГОСТ\ 380-71*}$		
				ℓ = 480 мм		
11		3	1.420-8/81.10 – 00.0.01-03	МС 22	1	1,72 кг
11		4	1.420-8/81.10 – 00.0.01-08	МС 27	1	0,85 кг
11		5	1.420-8/81.10 – 00.3.00	МС 28	1	5,04 кг
Б.Ч.				Бетон (γ=2500 кг/м³) ГОСТ 7473-76		
				М300	0,063	м³
			Узел 14 (сборочные единицы, детали и материалы)			
11		1	1.420-8/81.10 – 00.2.00-01	МС 8Н	1	26,09 кг
Б.Ч.		2		МС 17	1	9,45 кг
				Швеллер $\frac{N18\ ГОСТ\ 8240-72}{С\ 38/23\ ГОСТ\ 380-71*}$		
				ℓ = 580 мм		
Б.Ч.		3		МС 20	1	4,71 кг
				Полоса $\frac{100\times10\ ГОСТ\ 103-76}{С\ 38/23\ ГОСТ\ 380-71*}$		
				ℓ = 600 мм		
11		4	1.420-8/81.10 – 00.0.01-03	МС 22	1	1,72 кг
11		5	1.420-8/81.10 – 00.0.01-08	МС 27	1	0,85 кг
11		6	1.420-8/81.10 – 00.3.00	МС 28	1	5,04 кг
Б.Ч.				Бетон (γ=2500 кг/м³) ГОСТ 7473-76		
				М300	0,075	м³
			Узел 15 (сборочные единицы, детали и материалы)			
11		1	1.420-8/81.10 – 00.2.00-03	МС 9Н	1	29,99 кг

Инв. № подл. | Подпись и дата | Взам. инв. №

1.420-8/81.8-0.2.9

18403 41 Формат 11

Формат	Зона	Поз.	Обозначение	Наименование	Кол.	Примеч.
Б4.		2		МС 18	1	11,08 кг
				Швеллер $\frac{N18\ ГОСТ\ 8240-72}{С\ 38/23\ ГОСТ\ 380-71^{*}}$		
				ℓ=680 мм		
Б4.		3		МС 20	1	4,71 кг
				Полоса $\frac{100\times10\ ГОСТ\ 103-76}{С\ 38/23\ ГОСТ\ 380-71^{*}}$		
				ℓ=600 мм		
11		4	1.420-8/81.10 — 00.0.01 -03	МС 22	1	1,72 кг
11		5	1.420-8/81.10 — 00.0.01 -08	МС 27	1	0,85 кг
11		6	1.420-8/81.10 — 00.3.00	МС 28	1	5,04 кг
Б4.				Бетон(γ=2500 кг/м³) ГОСТ 7473-76		
				М 300	0,053	м³
			Узел 16 (сборочные единицы, детали и материалы)			
11		1	1.420-8/81.10 — 00.2.00 -05	МС 10н	1	33,79 кг
Б4.		2		МС 19	1	12,71 кг
				Швеллер $\frac{N18\ ГОСТ\ 8240-72}{С\ 38/23\ ГОСТ\ 380-71^{*}}$		
				ℓ=780 мм		
Б4.		3		МС 20	1	4,71 кг
				Полоса $\frac{100\times10\ ГОСТ\ 103-76}{С\ 38/23\ ГОСТ\ 380-71^{*}}$		
				ℓ=600 мм		
11		4	1.420-8/81.10 — 00.0.01 -03	МС 22	1	1,72 кг
11		5	1.420-8/81.10 — 00.0.01 -08	МС 27	1	0,85 кг
11		6	1.420-8/81.10 — 00.3.00	МС 28	1	5,04 кг
Б4.				Бетон(γ=2500 кг/м³) ГОСТ 7473-76		
				М 300	0,057	м³
			Узел 17 (сборочные единицы и материалы)			
11		1	1.420-8/81.10 — 00.3.00	МС 28	1	5,04 кг

Инв. № подл. | Подпись и дата | Взам. инв. №

Формат	Зона	Поз.	Обозначение	Наименование	Кол.	Примеч.
11		2	1.420-8/81.10 — 00.5.00	МС 31	1	1,53 кг
Б.Ч.				Бетон (γ=2500 кг/м³) ГОСТ 7473-76		
				М 300	0,2	м³
				Узел 18 (сборочные единицы и материалы)		
11		1	1.420-8/81.10 — 00.3.00	МС 28	1	5,04 кг
11		2	1.420-8/81.10 — 00.5.00	МС 31	1	1,53 кг
Б.Ч.				Бетон (γ=2500 кг/м³) ГОСТ 7473-76		
				М 300	0,188	м³
				Узел 19 (сборочные единицы, детали и материалы)		
Б.Ч.		1		МС 15	1	48,84 кг
				Уголок $\frac{125\times16\ ГОСТ\ 8509-72^*}{С\ 38/23\ ГОСТ\ 380-71^*}$		
				ℓ=1650 мм		
11		2	1.420-8/81.10 — 00.0.01-02	МС 21	2	3,38 кг
11		3	1.420-8/81.10 — 00.0.01-08	МС 27	2	1,70 кг
11		4	1.420-8/81.10 — 00.3.00	МС 28	2	10,08 кг
Б.Ч.				Бетон (γ=2500 кг/м³) ГОСТ 7473-76		
				М 300	0,181	м³
				Узел 20 (сборочные единицы, детали и материалы)		
Б.Ч.		1		МС 15	1	48,84 кг
				Уголок $\frac{125\times16\ ГОСТ\ 8509-72^*}{С\ 38/23\ ГОСТ\ 380-71^*}$		
				ℓ=1650 мм		
11		2	1.420-8/81.10 — 00.0.01-02	МС 21	2	3,38 кг
11		3	1.420-8/81.10 — 00.0.01-08	МС 27	2	1,70 кг
11		4	1.420-8/81.10 — 00.3.00	МС 28	2	10,08 кг

Инв. № подл. | Подпись и дата | Взам. инв. №

Формат	Зона	Поз.	Обозначение	Наименование	Кол.	Примеч.
Б4				Бетон (γ=2500 кг/м³) ГОСТ 7473-76		
				М 300	0,178	м³
				Ус 2.0 24 (сборочные единицы, детали и материалы)		
Б4		1		МС 15	1	18,84 кг
				Уголок 125×16 ГОСТ 8509-72* / С 38/23 ГОСТ 380-71*		
				ℓ = 1650 мм		
11		2	1.420-8/81.10 — 00.0.01-02	МС 21	2	3,38 кг
11		3	1.420-8/81.10 — 00.0.01-08	МС 27	2	1,70 кг
11		4	1.420-8/81.10 — 00.3.00	МС 28	2	10,08 кг
Б4				Бетон (γ=2500 кг/м³) ГОСТ 7473-76		
				М 300	0,183	м³
				Ус 2.0 22 (сборочные единицы, детали и материалы)		
11		1	1.420-8/81.10 — 00.1.00	МС 7	2	42,22 кг
11		2	1.420-8/81.10 — 00.0.01-03	МС 22	1	1,12 кг
11		3	1.420-8/81.10 — 00.3.00	МС 28	1	5,04 кг
11		4	1.420-8/81.10 — 00.4.00	МС 29	1	2,87 кг
Б4				Бетон (γ=2500 кг/м³) ГОСТ 7473-76		
				М 300	0,086	м³
				Ус 2.0 23 (сборочные единицы, детали и материалы)		
11		1	1.420-8/81.10 — 00.2.00	МС 8 Т	1	26,09 кг
11		2	1.420-8/81.10 — 00.2.00-01	МС 8 Н	1	26,09 кг
Б4		3		МС 20	1	4,71 кг
				Полоса 100×10 ГОСТ 103-76 / С 38/23 ГОСТ 380-71*		
				ℓ = 600 мм		

Инв. № подл. | Подпись и дата | Взам. инв. №

1.420-8/81.8-0.29

Лист 7

Формат	Зона	Поз.	Обозначение	Наименование	Кол.	Приме-чан.
11		4	1.420-8/81.10 — 000.01-03	МС 22	1	1.72 кг
11		5	1.420-8/81.10 — 003.00	МС 28	1	5.04 кг
11		6	1.420-8/81.10 — 004.00	МС 29	1	2.87 кг
				Бетон (γ=2500 кг/м³) ГОСТ 7473-76		
				М300	0,006	м³
				Узел 24 (Соборочные единицы, детали и материалы)		
11		1	1.420-8/81.10 — 002.00-02	МС 9т	1	24.90 кг
11		2	1.420-8/81.10 — 002.00-03	МС 9н	1	24.90 кг
54		3		МС 20	1	4.71 кг
				Полоса 100×10 ГОСТ 103-76 / С 38/23 ГОСТ 380-71*		
				ℓ=600 мм		
11		4	1.420-8/81.10 — 000.01-03	МС 22	1	1.72 кг
11		5	1.420-8/81.10 — 003.00	МС 28	1	5.04 кг
11		6	1.420-8/81.10 — 004.00	МС 29	1	2.87 кг
				Бетон (γ=2500 кг/м³) ГОСТ 7473-76		
				М300	0,006	м³
				Узел 25 (Соборочные единицы, детали и материалы)		
11		1	1.420-8/81.10 — 002.00-04	МС 10т	1	33.19 кг
11		2	1.420-8/81.10 — 002.00-05	МС 10н	1	33.19 кг
54		3		МС 20	1	4.71 кг
				Полоса 100×10 ГОСТ 103-76 / С 38/23 ГОСТ 380-71*		
				ℓ=600 мм		
11		4	1.420-8/81.10 — 000.01-03	МС 22	1	1.72 кг
11		5	1.420-8/81.10 — 003.00	МС 28	1	5.04 кг
11		6	1.420-8/81.10 — 004.00	МС 29	1	2.87 кг

Инв. № подл. | Подпись и дата | Взам. инв. №

Формат	Зона	Поз.	Обозначение	Наименование	Кол.	Примеч.
Б4				Бетон (γ=2500 кг/м³) ГОСТ 7473-76		
				М300	0,035	м³
				Узел 26 (сборочные единицы и материалы)		
11		1	1.420-8/81.10 - 00.3.00	МС 28	1	5,04 кг
11		2	1.420-8/81.10 - 00.5.00	МС 31	1	1,53 кг
Б4				Бетон (γ=2500 кг/м³) ГОСТ 7473-76		
				М300	0,2	м³
				Узел 27 (сборочные единицы, детали и материалы)		
11		1	1.420-8/81.10 - 00.2.00-05	МС 11Т	2	62,18 кг
11		2	1.420-8/81.10 - 00.2.00-07	МС 11Н	2	62,18 кг
Б4		3		МС 20	4	18,84 кг
				Полоса 100×10 ГОСТ 103-76 / С38/23 ГОСТ 380-71*		
				ℓ = 600 мм		
Б4				Бетон (γ=2500 кг/м³) ГОСТ 7473-76		
				М300	0,052	м³
				Узел 28 (сборочные единицы, детали и материалы)		
11		1	1.420-8/81.10 - 00.2.00-08	МС 12Т	2	59,98 кг
11		2	1.420-8/81.10 - 00.2.00-09	МС 12Н	2	59,98 кг
Б4		3		МС 20	4	18,84 кг
				Полоса 100×10 ГОСТ 103-76 / С38/23 ГОСТ 380-71*		
				ℓ = 600 мм		
Б4				Бетон (γ=2500 кг/м³) ГОСТ 7473-76		
				М300	0,047	м³

Инв. № подл. | Подпись и дата | Взам. инв. №

Формат	Зона	Поз.	Обозначение	Наименование	Кол.	Примеч.
			Узел 29 (сборочные единицы, детали и материалы)			
11		1	1.420-8/81.10-00.2.00-08	МС12т	2	69,98 кг
11		2	1.420-8/81.10-00.2.00-09	МС12н	2	69,98 кг
5.1		3		МС20	4	18,84 кг
				Полоса $\frac{100\times10\ ГОСТ\ 103-76}{С38/23\ ГОСТ\ 380-71*}$		
				ℓ=600 мм		
5.1				Бетон (γ=2500 кг/м³) ГОСТ 7473-76		
				М300	0,047	м³
			Узел 30 (сборочные единицы, детали и материалы)			
11		1	1.420-8/81.10-00.2.00-06	МС11т	1	31,09 кг
11		2	1.420-8/81.10-00.2.00-07	МС11н	1	31,09 кг
5.1		3		МС20	2	9,42 кг
				Полоса $\frac{100\times10\ ГОСТ\ 103-76}{С38/23\ ГОСТ\ 380-71*}$		
				ℓ=600 мм		
11		4	1.420-8/81.10-00.0.01-03	МС22	2	3,44 кг
11		5	1.420-8/81.10-00.3.00	МС28	2	10,08 кг
5.1				Бетон (γ=2500 кг/м³) ГОСТ 7473-76		
				М300	0,089	м³
			Узел 31 (сборочные единицы, детали и материалы)			
11		1	1.420-8/81.10-00.2.00-08	МС12т	1	34,99 кг
11		2	1.420-8/81.10-00.2.00-09	МС12н	1	34,99 кг
5.1		3		МС20	2	9,42 кг
				Полоса $\frac{100\times10\ ГОСТ\ 103-76}{С38/23\ ГОСТ\ 380-71*}$		
				ℓ=600 мм		
11		4	1.420-8/81.10-00.0.01-03	МС22	2	3,44 кг
11		5	1.420-8/81.10-00.3.00	МС28	2	10,08 кг

Инв. № подл. | Подп. и дата | Взам. инв. №

Формат	Зона	Поз.	Обозначение	Наименование	Кол.	Примеч.
Б.Ч.				Бетон (γ=2500 кг/м³) ГОСТ 7473-76		
				М300	0,096	м³
			Узел 32 (сборочные единицы, детали и материалы)			
11		1	1.420-8/81.10 — 00.2.00-06	МС 11Т	4	124.36 кг
11		2	1.420-8/81.10 — 00.2.00-07	МС 11Н	4	124.36 кг
Б.Ч.		3		МС 20	4	18.84 кг
				Полоса $\frac{100\times10}{С\ 38/23}$ ГОСТ 103-76 ГОСТ 380-71*		
				ℓ=600 мм		
11		4	1.420-8/81.10 — 00.0.01-03	МС 22	4	6.88 кг
11		5	1.420-8/81.10 — 00.3.00	МС 28	4	20,16 кг
11		6	1.420-8/81.10 — 00.4.00	МС 29	4	11.48 кг
Б.Ч.				Бетон (γ=2500 кг/м³) ГОСТ 7473-76		
				М300	0,178	м³
			Узел 33 (сборочные единицы, детали и материалы)			
11		1	1.420-8/81.10 — 00.2.00-08	МС 12Т	4	139.96 кг
11		2	1.420-8/81.10 — 00.2.00-09	МС 12Н	4	139.96 кг
Б.Ч.		3		МС 20	4	18.84 кг
				Полоса $\frac{100\times10}{С\ 38/23}$ ГОСТ 103-76 ГОСТ 380-71*		
				ℓ=600 мм		
11		4	1.420-8/81.10 — 00.0.01-03	МС 22	4	6,88 кг
11		5	1.420-8/81.10 — 00.3.00	МС 28	4	20,16 кг
11		6	1.420-8/81.10 — 00.4.00	МС 29	4	11.48 кг
Б.Ч.				Бетон (γ=2500 кг/м³) ГОСТ 7473-76		
				М300	0,13	м³

Инв. № подл. | Подпись и дата | Взам. инв. №

gost.e-ecolog.ru

1.420-8/81.8-0.2.9

Лист 11