ТИПОВЫЕ КОНСТРУКЦИИ, ИЗДЕЛИЯ И УЗЛЫ ЗДАНИЙ И СООРУЖЕНИЙ

# Серия 1.420 – 8/81

# КОНСТРУКЦИИ ДВУХЭТАЖНЫХ ПРОИЗВОДСТВЕННЫХ БЕСКРАНОВЫХ ЗДАНИЙ С СЕТКАМИ КОЛОНН ПЕРВОГО ЭТАЖА 6×6,9×6, 12×6 м, ВТОРОГО ЭТАЖА 18×6, 18×12, 24×6, 24×12 м, НАГРУЗКОЙ НА ПЕРЕКРЫТИЕ ДО 5 ТС/м² И ЖЕЛЕЗОБЕТОННЫМИ ДВУХЭТАЖНЫМИ КОЛОННАМИ

## Выпуск 7

## УЗЛЫ СОПРЯЖЕНИЯ ПЛИТ ПЕРЕКРЫТИЙ

## РАБОЧИЕ ЧЕРТЕЖИ

НАСТОЯЩАЯ ДОКУМЕНТАЦИЯ НЕ ПОДЛЕЖИТ ПРЯМОЙ ПЕРЕДАЧЕ НА ЗАВОД-ИЗГОТОВИТЕЛЬ И МОЖЕТ БЫТЬ ИСПОЛЬЗОВАНА В КАЧЕСТВЕ СПРАВОЧНОГО МАТЕРИАЛА ПРИ РАЗРАБОТКЕ КОНКРЕТНОГО ПРОЕКТА (ПИСЬМО ГОССТРОЯ РОССИИ ОТ 17.03.99 №5-11/30)

18402

gost.e-ecolog.ru

ТИПОВЫЕ КОНСТРУКЦИИ, ИЗДЕЛИЯ И УЗЛЫ ЗДАНИЙ И СООРУЖЕНИЙ

# Серия 1.420 – 8/81

# КОНСТРУКЦИИ ДВУХЭТАЖНЫХ ПРОИЗВОДСТВЕННЫХ БЕСКРАНОВЫХ ЗДАНИЙ

С СЕТКАМИ КОЛОНН ПЕРВОГО ЭТАЖА 6×6, 9×6, 12×6 М, ВТОРОГО ЭТАЖА 18×6, 18×12, 24×6, 24×12 М, НАГРУЗКОЙ НА ПЕРЕКРЫТИЕ ДО 5 ТС/М² И ЖЕЛЕЗОБЕТОННЫМИ ДВУХЭТАЖНЫМИ КОЛОННАМИ

## Выпуск 7

УЗЛЫ СОПРЯЖЕНИЯ ПЛИТ ПЕРЕКРЫТИЙ

РАБОЧИЕ ЧЕРТЕЖИ


РАЗРАБОТАНЫ

ЦНИИПРОМЗДАНИЙ

Гл. инженер ин-та И. Петров

Нач. отд. К-2 Э. Кодыш

Гл. инженер пр-та А. Белов

НИИЖБ

Зам. директора по научной части Н. Коровин

Рук. лаборатории А. Васильев

Ст. научн. сотрудн. Н. Катин



УТВЕРЖДЕНЫ И ВВЕДЕНЫ В ДЕЙСТВИЕ с 01.03.83

Постановление Госстроя СССР от 03.10.82 № 268

| № № п/п | Обозначение | Наименование | Стр. | Примечание |
|---|---|---|---|---|
| 1 | | Содержание | | |
| 2 | | Пояснительная записка | 5–7 | |
| 3 | 1.420-8/81.7-0.0.1 | Узел 1 | 8 | |
| 4 | 1.420-8/81.7-0.0.2 | Узлы 2.71 | 9 | |
| 5 | 1.420-8/81.7-0.0.3 | Узлы 3,4 | 10 | |
| 6 | 1.420-8/81.7-0.0.4 | Узлы 5.6,72,73 | 11 | |
| 7 | 1.420-8/81.7-0.0.5 | Узел 7 | 12 | |
| 8 | 1.420-8/81.7-0.0.6 | Узлы 8.74 | 13 | |
| 9 | 1.420-8/81.7-0.0.7 | Узел 9 | 14 | |
| 10 | 1.420-8/81.7-0.0.8 | Узлы 10.75 | 15 | |
| 11 | 1.420-8/81.7-0.0.9 | Узлы 11.12,13 | 16 | |
| 12 | 1.420-8/81.7-0.1.0 | Узлы 14,15,16.76,77,78 | 17 | |
| 13 | 1.420-8/81.7-0.1.1 | Узлы17,18 | 18 | |
| 14 | 1.420-8/81.7-0.1.2 | Узлы 19,20, 79, 80 | 19 | |
| 15 | 1.420-8/81.7-0.1.3 | Узел 21 | 20 | |
| 16 | 1.420-8/81.7-0.1.4 | Узлы 22.81 | 21 | |
| 17 | 1.420-8/81.7-0.1.5 | Узел 23 | 22 | |
| 18 | 1.420-8/81.7-0.1.6 | Узел 24 | 23 | |
| 19 | 1.420-8/81.7-0.1.7 | Узел 25 | 24 | |
| 20 | 1.420-8/81.7-0.1.8 | Узлы 26,27.28 | 25 | |
| 21 | 1.420-8/81.7-0.1.9 | Узлы 29.82 | 26 | |
| 22 | 1.420-8/81.7-0.2.0 | Узлы 30.31,32.83,84,85 | 27 | |
| 23 | 1.420-8/81.7-0.2.1 | Узел 33 | 28 | |
| 24 | 1.420-8/81.7-0.2.2 | Узлы 34,86 | 29 | |
| 25 | 1.420-8/81.7-0.2.3 | Узел 35 | 30 | |


Инв. № подл. | Подпись и дата | Взам. инв. №

| №№ п/п | Обозначение | Наименование | Стр. | Примечание |
|---|---|---|---|---|
| 26 | 1.420-8/81.7-0.2.4 | Узел 36 | 31 | |
| 27 | 1.420-8/81.7-0.2.5 | Узлы 37.38 | 32 | |
| 28 | 1.420-8/81.7-0.2.6 | Узлы 39,40,87,88 | 33 | |
| 29 | 1.420-8/81.7-0.2.7 | Узел 41 | 34 | |
| 30 | 1.420-8/81.7-0.2.8 | Узлы 42,89 | 35 | |
| 31 | 1.420-8/81.7-0.2.9 | Узел 43 | 36 | |
| 32 | 1.420-8/81.7-0.3.0 | Узлы 44.45,46 | 37 | |
| 33 | 1.420-8/81.7-0.3.1 | Узлы 47,90 | 38 | |
| 34 | 1.420-8/81.7-0.3.2 | Узлы 48,49,50,91,92,93 | 39 | |
| 35 | 1.420-8/81.7-0.3.3 | Узел 51 | 40 | |
| 36 | 1.420-8/81.7-0.3.4 | Узлы 52,94 | 41 | |
| 37 | 1.420-8/81.7-0.3.5 | Узел 53 | 42 | |
| 38 | 1.420-8/81.7-0.3.6 | Узлы 54,95 | 43 | |
| 39 | 1.420-8/81.7-0.3.7 | Узел 55 | 44 | |
| 40 | 1.420-8/81.7-0.3.8 | Узлы 56,96 | 45 | |
| 41 | 1.420-8/81.7-0.3.9 | Узел 57 | 46 | |
| 42 | 1.420-8/81.7-0.4.0 | Узлы 58.97 | 47 | |
| 43 | 1.420-8/81.7-0.4.1 | Узел 59 | 48 | |
| 44 | 1.420-8/81.7-0.4.2 | Узлы 60,98 | 49 | |
| 45 | 1.420-8/81.7-0.4.3 | Узел 61 | 50 | |
| 46 | 1.420-8/81.7-0.4.4 | Узлы 62,99 | 51 | |
| 47 | 1.420-8/81.7-0.4.5 | Узел 63 | 52,53 | |
| 48 | 1.420-8/81.7-0.4.6 | Узлы 64,100 | 54,55 | |
| 49 | 1.420-8/81.7-0.4.7 | Узел 65 | 56,57 | |
| 50 | 1.420-8/81.7-0.4.8 | Узлы 66,101 | 58,59 | |

Инв.№ подл. | Подпись и дата | Взам. инв.№

| №№ п/п | Обозначение | Наименование | Стр. | Примечание |
|---|---|---|---|---|
| 51 | 1.420-8/81.70.4.9 | Узел 67 | 60 | |
| 52 | 1.420-8/81.70.5.0 | Узел 68 | 61 | |
| 53 | 1.420-8/81.70.5.1 | Узел 69 | 62 | |
| 54 | 1.420-8/81.70.5.2 | Узел 70 | 63 | |
| 55 | 1.420-8/81.70.5.3 | Спецификация на монтажные узлы | 64 | Узлы 1,2,3,4,5,6,7,8,9,10,11,14 |
| | | | 65 | Узлы 11,12,13,14,15,16,17,19 |
| | | | 66 | Узлы 17,18,19,20,21,22,23,24 |
| | | | 67 | Узлы 25,26,27,29,30,31 |
| | | | 68 | Узлы 27,28,31,32,33,34 |
| | | | 69 | Узлы 33,34,35,36,37,38,39,40 |
| | | | 70 | Узлы 41,42,43,44,47,48 |
| | | | 71 | Узлы 45,46,49,50,51,52 |
| | | | 72 | Узлы 53,54,55,56,57,58,59,60 |
| | | | 73 | Узлы 59,60,61,62,63,64 |
| | | | 74 | Узлы 63,64,65,66,71,72,73 |
| | | | 75 | Узлы 74,75,76,77,78 |
| | | | 76 | Узлы 78,79,80,81 |
| | | | 77 | Узлы 82,83,84 |
| | | | 78 | Узлы 84,85,86 |
| | | | 79 | Узлы 86,87,88,89 |
| | | | 80 | Узлы 89,90,91,92 |
| | | | 81 | Узлы 92,93,94,95 |
| | | | 82 | Узлы 95,96,97,98 |
| | | | 83 | Узлы 98,99,100 |
| | | | 84 | Узлы 100,101 |

Инв.№ подл. | Подпись и дата | Взам. инв.№

Данный выпуск является частью работы „Конструкции двухэтажных производственных бескрановых зданий с сетками колонн первого этажа 6×6, 9×6, 12×6 м, второго этажа 18×6, 18×12, 24×6, 24×12 м, нагрузкой на перекрытие до 5 тс/м² и железобетонными двухэтажными колоннами", полный состав которой приведен в альбоме серии 1.420-8/81, Выпуск 0.

Все монтажные работы должны производиться согласно требованиям СНиП III-16-80 „Бетонные и железобетонные конструкции сборные," „Инструкции по монтажу сборных железобетонных конструкций промышленных зданий и сооружений." (СН 319-65), а также в соответствии с „Технологическими рекомендациями по электросварке и заделке стыков и швов сборных железобетонных конструкций промышленных зданий, разработанными ВНИИмонтажспецстрой, ПИ Промстальконструкция и ВНИПИ Теплопроект в 1963 г.

Плиты перекрытий устанавливаются на полки ригелей или стальные столики колонн. Приварка стальных столиков и монтажных элементов МС7-МС14 к закладным изделиям колонн производится после монтажа и крепления ригелей. Закладные детали в колоннах для крепления монолитных участков в торцах зданий и местах температурно-усадочных швов разрабатываются и устанавливаются в проекте конкретного здания.

Плиты устанавливаются после сварки закладных деталей и выпусков арматуры ригелей с закладными деталями и выпусками арматуры колонн, а также после приварки хомутов МС5, столиков МС7-МС14 и элементов МС18-МС19 к колоннам и пластины МС20 к столикам и ригелям.

Инв. № подл. | Подпись и дата | Взам. инв. №

| | | | |
|---|---|---|---|
| Нач. отд. | Кодыш | | |
| Гл. инж. пр. | Белов | | |

1.420-8/81.7-0.0.0 ПЗ

Пояснительная записка

| Стадия | Лист | Листов |
|---|---|---|
| Р | 1 | 3 |

ЦНИИПРОМЗДАНИЙ

В первую очередь устанавливаются межколонные плиты, которые привариваются в 4 точках к закладным деталям ригелей или к стальным столикам.

Рядовые плиты привариваются к закладным деталям ригелей в двух точках за исключением одной плиты в каждом пролете, которую приварить невозможно.

Заполнение зазоров между торцами плит и ригелями и между продольными ребрами плит, а также монолитных участков у торцов здания и в температурно-усадочных швах производится бетоном марок 200 и 300 на мелком щебне или гравии с тщательным вибрированием. Перед замоноличиванием необходимо очистить зазоры от строительного мусора и грязи, а в зимнее время – от снега и наледи.

В торцах зданий и в местах температурно-усадочных швов выполняются монолитные участки. Для их устройства к колоннам и ригелям крепятся монтажные элементы МС21–МС32.

Монтажные узлы приведены для плит перекрытий высотой 400 мм. При плитах высотой 500 мм монтажные марки МС23, МС24, МС29, МС31, устанавливаемые при устройстве монолитных участков в торцах здания и в температурно-усадочных швах меняются, соответственно, на МС 25, МС26, МС30 и МС32.

Сварку элементов необходимо выполнять электродами типа Э-42-Т (ГОСТ 9467-60) в соответствии с „Инструкцией по сварке соединений арматуры и закладных деталей железобетонных конструкций (СН 393-78).

Допускаемое отклонение на длину опирания плит не должно превышать величин, указанных в чертежах.

Инв.№ подл. | Подпись и дата | Взам.инв.№



18402 7

Стальные столики для опирания плит МС 7 — МС 14 после установки плит и элементы МС 15 — МС 20 после устройства монолитных участков должны быть защищены слоем бетона или цементного раствора толщиной не < 25мм по стальной сетке (на чертежах эта защита условно не показана).

Марка стали соединительных элементов должна приниматься по указаниям конкретного проекта.

Стальные соединительные элементы с МС1 по МС 34 даны в выпуске 10 серии 1.420-8/81.

В зданиях с агрессивными средами, в зависимости от вида и степени агрессивной среды должны быть выполнены требования по защите конструкций и деталей сопряжений в соответствии с указаниями СНиП II-28-73.

Требования по антикоррозийной защите (водоцементное отношение бетонной смеси, добавки к бетону, состав заполнителей, вид защитного покрытия и способ его нанесения, защита закладных деталей, сварных швов) должны быть указаны в конкретных проектах и являются обязательными для выполнения.

1—1

Бетон замоноличивания условно не показан

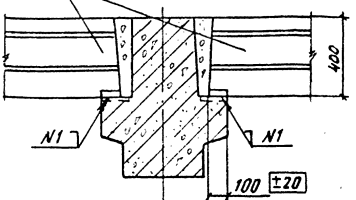


2—2

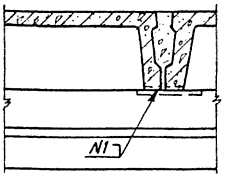


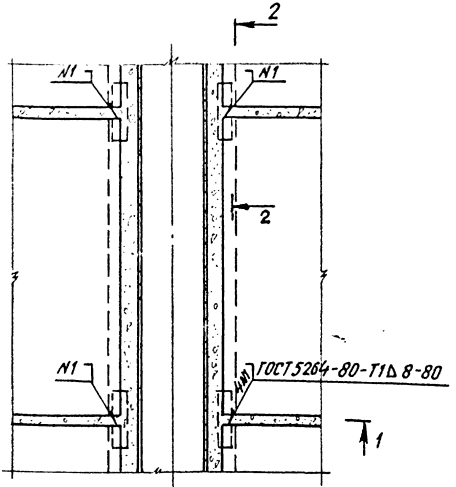


Спецификацию на узел см. 1.420--8/81. 7-0.5.3 лист 1.

| | | | | | |
|---|---|---|---|---|---|
| Нач. отд. | Кодыш | | 1.420-8/81. 7-0.0.1 | | |
| Нормокон. | Белов | | | | |
| Гл. инж. пр. | Белов | | Узел 1 | Стадия | Лист | Листов |
| Ст. инж. | Бекетова | | | Р | | 1 |
| Провер. | Воронова | | | ЦНИИПРОМЗДАНИЙ | | |
| Разраб. | Шаранова | | | | | |

Инв. № подл. | Подпись и дата | Взам. инв. №

1-1

Бетон замоноличивания условно не показан

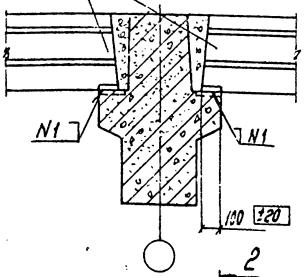


2-2

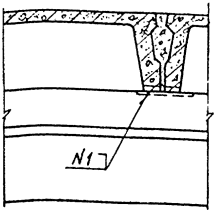


2

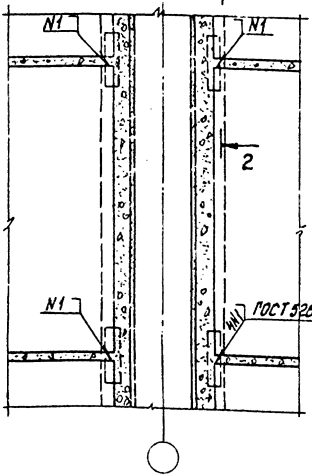


1

1

Спецификацию на узлы см. 1.420-8/81.7-0.5.3 листы 1,12.
Узел 2 для плит h=400 мм.
Узел 71 для плит h=500 мм.

| | | | |
|---|---|---|---|
| Нач. отд. | Кадыш | | 1.420-8/81.7-0.0.2 |
| Нормокон. | Белов | | |
| Гл. инж. пр. | Белов | | Узлы 2,71 |
| Ст. инж. | Бекетова | | |
| Провер. | Бсранова | | |
| Разраб. | Шаранова | | |

| Стадия | Лист | Листов |
|---|---|---|
| Р | | 1 |

ЦНИИПРОМЗДАНИЙ

Инв. № подл. | Подпись и дата | Взам. инв. №

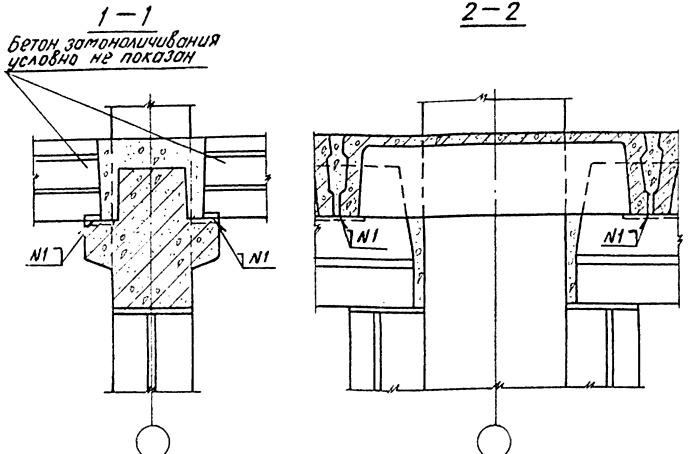


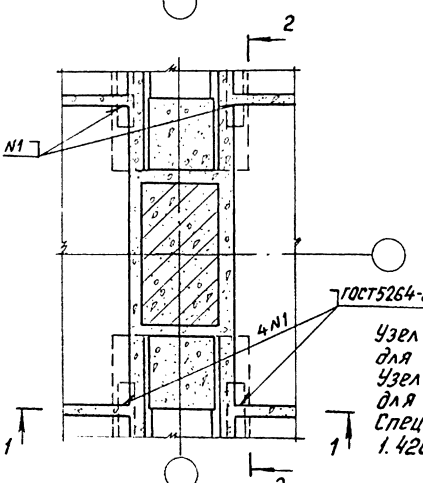


ГОСТ 5264-80-Т1 Δ 8-80

Узел 3 для колонн сеч. 700×400 и для плит $h = 400$.
Узел 4 для колонн сеч. 800×400 и для плит $h = 400$.
Спецификацию на узлы см. 1.420-8/81. 7-0.5.3 лист 1.

| | | | |
|---|---|---|---|
| Нач. отд. | Кадыш | | |
| Нормокон. | Белов | | |
| Гл. инж. пр. | Белов | | |
| Ст. инж. | Бекетова | | |
| Проверил | Баранова | | |
| Разраб. | Шаранова | | |

1.420-8/81. 7-0.0.3

Узлы 3,4.

| Стадия | Лист | Листов |
|---|---|---|
| Р | | 1 |

ЦНИИПРОМЗДАНИЙ

Инв. № подл. | Подпись и дата | Взам. инв. №

1–1

Бетон замоноличивания условно не показан

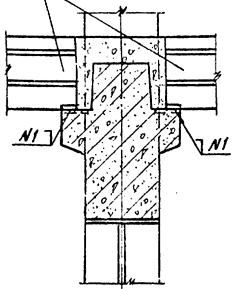


2–2

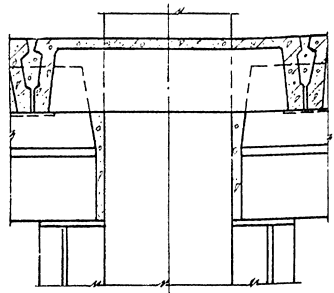

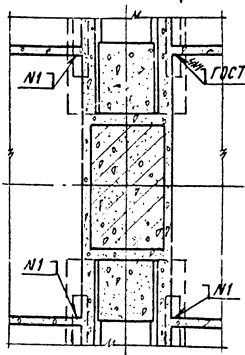


Спецификацию на узлы см. 1.420-8/81.70.5.3 листы 1,11.
Узел 5 для колонн сеч. 700×400 и для плит h=400мм.
Узел 6 для колонн сеч. 800×400 и для плит h=400мм.
Узел 72 для колонн сеч. 700×400 и для плит h=500мм.
Узел 73 для колонн сеч. 800×400 и для плит h=500мм.

| | | | | |
|---|---|---|---|---|
| Нач.отд. | Кодыш | | 1.420-8/81.7-0.04 | |
| Нормокон | Белов | | | |
| Гл.инж.пр. | Белов | | Узлы 5, 6, 72, 73 | Стадия: Р; Лист: ; Листов: 1 |
| Ст.инж. | Бекетова | | | ЦНИИПРОМЗДАНИЙ |
| Пробер. | Баронова | | | |
| Разраб. | Шорохова | | | |

Инв.№ подл. | Подпись и дата | Взам.инв.№

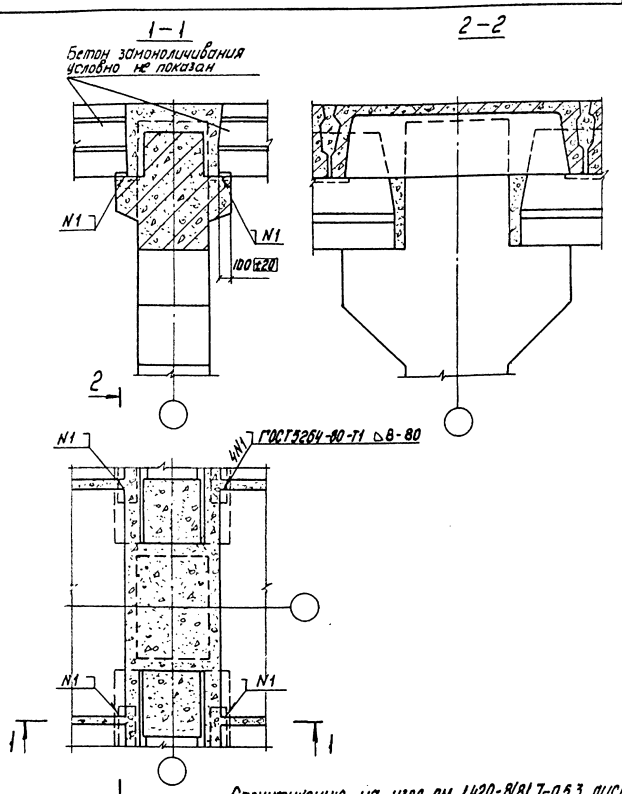


Спецификацию на узел см. 1.420-8/81.7-0.5.3 лист1.

| | | | | | |
|---|---|---|---|---|---|
| Нач. отд. | Кодыш | | 1.420-8/81.7-0.0.5 | | |
| Нормокон. | Белов | | | | |
| Рцинж. пр. | Белов | | Узел 7 | Стадия | Лист | Листов |
| Ст. инж. | Бекетова | | | Р | | 1 |
| Проверил | Баранова | | | ЦНИИПРОМЗДАНИЙ | |
| Разработ. | Шаранова | | | | |

Инв.№ подл. | Подпись и дата | Взам.инв.№

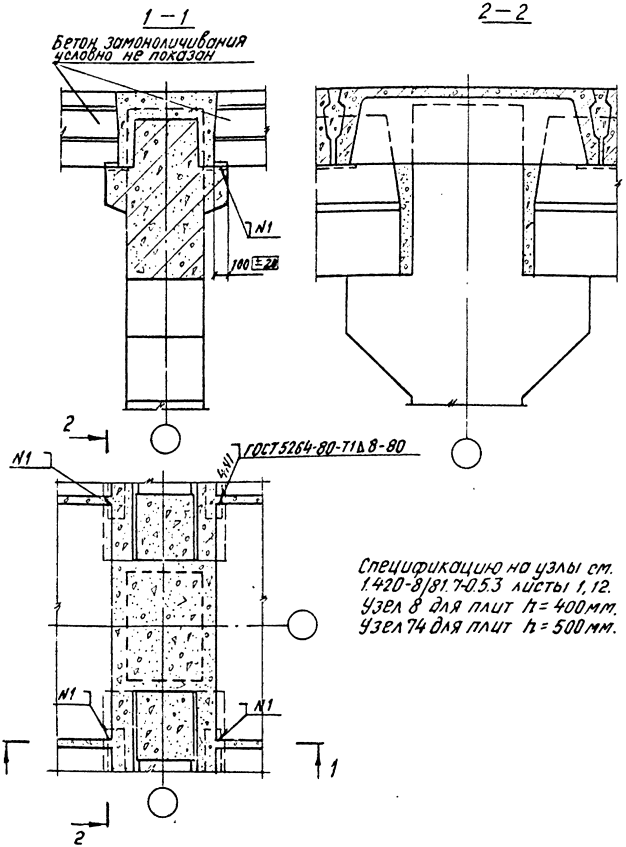


Инв. № подл. | Подпись и дата | Взам. инв. №

| | | | |
|---|---|---|---|
| Нач. отд. | Кодыш | | |
| Гл. инж. пр. | Белов | | |
| Гл. инж. | Белов | | |
| Ст. инж. | Бекетова | | |
| Проверил | Баранова | | |
| Разработ. | Шаранова | | |

1.420-8/81.7-0.0.6

Узлы 8, 74

| Стадия | Лист | Листов |
|---|---|---|
| Р | | 1 |

ЦНИИПРОМЗДАНИЙ

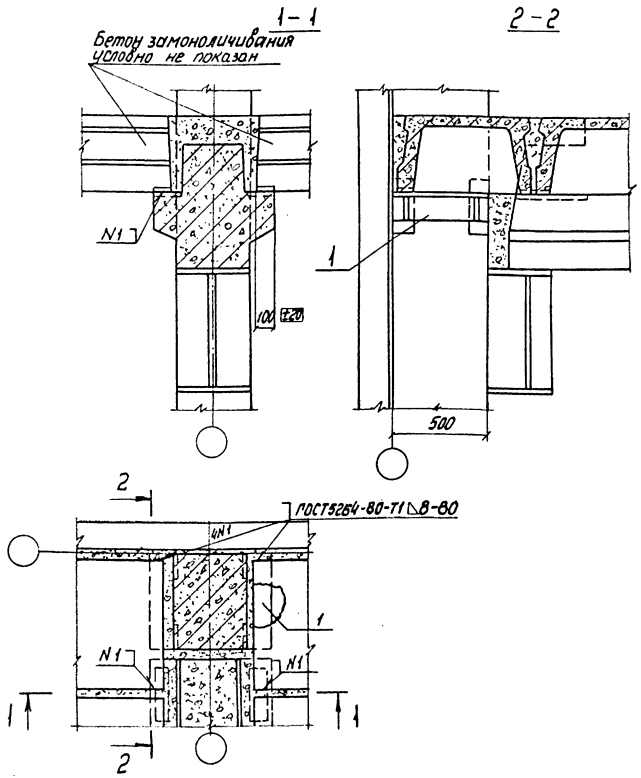


Спецификацию на узел см. 1.420-8/81.7-0.5.3 лист1.
Настоящий лист рассматривать совместно с листом 1.420-8/81.7-0.4.9.

| | | | |
|---|---|---|---|
| Нач. отд. | Кадыш | | 1.420-8/81.7-0.0.7 |
| Нормок. | Белов | | |
| Гл. инж. пр. | Белов | | Узел 9 |
| Ст. инж. | Бекетова | | |
| Проверил | Баранова | | |
| Разработ. | Шаранова | | |

| Стадия | Лист | Листов |
|---|---|---|
| Р | | 1 |

ЦНИИПРОМЗДАНИЙ

Инв. № подл. | Подпись и дата | Взам. инв. №

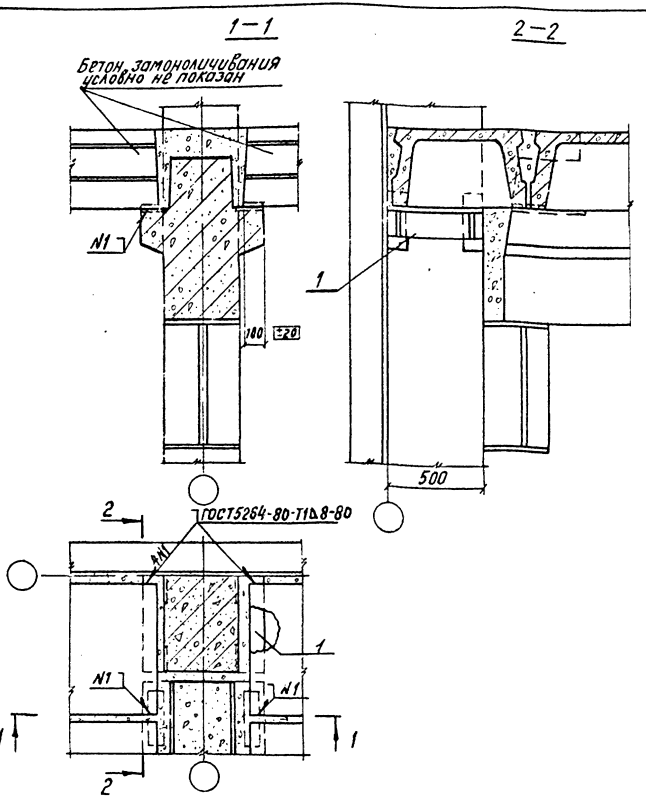


Узел 10 для плит h=400мм.
Узел 75 для плит h=500мм.
Настоящий лист рассматривать совместно с листом 1.420-8/81.7-0.4.9.
Спецификацию на узлы см. 1.420-8/81.7-0.5.3 листы 1,12.

| | | | |
|---|---|---|---|
| Нач.отд. | Кадыш | | 1.420-8/81.7-0.0.8 |
| Нормокон. | Белов | | |
| Гл.инж.пр. | Белов | | |
| Ст.инж. | Бекетова | | Узлы 10, 75 |
| Проверил | Баранова | | |
| Разработ. | Шаранова | | |

| Стадия | Лист | Листов |
|---|---|---|
| Р | | 1 |

ЦНИИПРОМЗДАНИЙ

Инв.№ подл. | Подпись и дата | Взам.инв.№

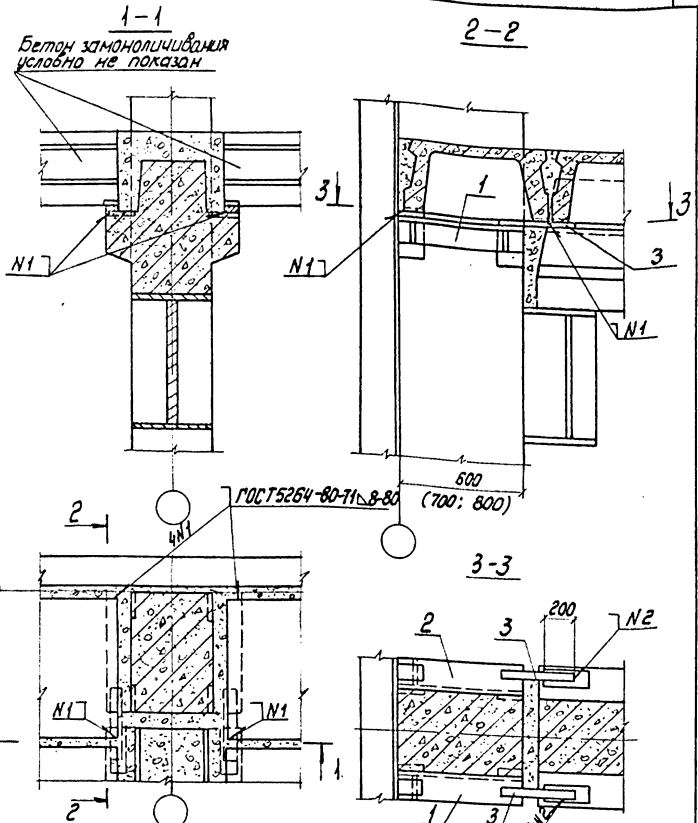


Узел 11 для колонн сеч. 600 × 400 и для плит h = 400.
Узел 12 для колонн сеч. 700 × 400 и для плит h = 400.
Узел 13 для колонн сеч. 800 × 400 и для плит h = 400.
Настоящий лист рассматривать совместно с листом 1.420-8/81.7-0.4.9.
Спецификацию на узлы см 1.420-8/81.7-0.5.3 лист 2.

| | | | | |
|---|---|---|---|---|
| Нач. отд. | Кодыш | | 1.420-8/81.7-0.0.9 | |
| Нормок. | Белов | | | |
| Гл. инж. пр. | Белов | | Узлы 11,12,13 | Стадия: Р; Лист; Листов: 1 |
| Ст. инж. | Бекетова | | | |
| Проверил | Баранова | | | ЦНИИПРОМЗДАНИЙ |
| Разработ. | Шаранова | | | |

Взам. инв. №
Подпись и дата
Инв. № подл.

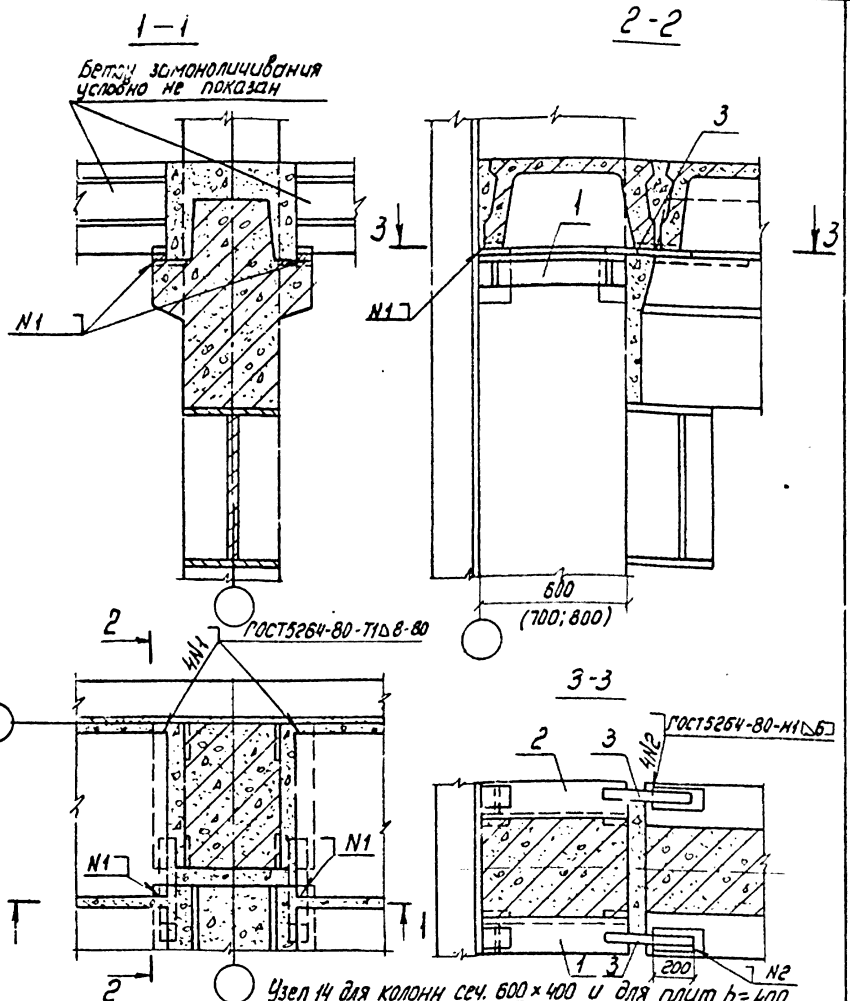


Узел 14 для колонн сеч. 600×400 и для плит h=400.
Узел 15 для колонн сеч. 700×400 и для плит h=400.
Узел 16 для колонн сеч. 800×400 и для плит h=400.
Узел 76 для колонн сеч. 600×400 и для плит h=500.
Узел 77 для колонн сеч. 700×400 и для плит h=500.
Узел 78 для колонн сеч. 800×400 и для плит h=500.

Спецификацию на узлы см. 1.420-8/81.7-0.5.3 листы 2,12,13.

Настоящий лист рассматривать совместно с листом 1.420-8/81.7-0.4.9

| | | |
|---|---|---|
| Нач. отд. | Кодыш | |
| Нормокон. | Белов | |
| Гл. инж. пр. | Белов | |
| Ст. инж. | Бекетова | |
| Проверил | Баранова | |
| Разработ. | Шарапова | |

1.420-8/81.7-0.1.0

Узлы
14, 15, 16, 76, 77, 78

| Стадия | Лист | Листов |
|---|---|---|
| Р | | 1 |

ЦНИИПРОМЗДАНИЙ

Инв. № подл. | Подпись и дата | Взам. инв. №

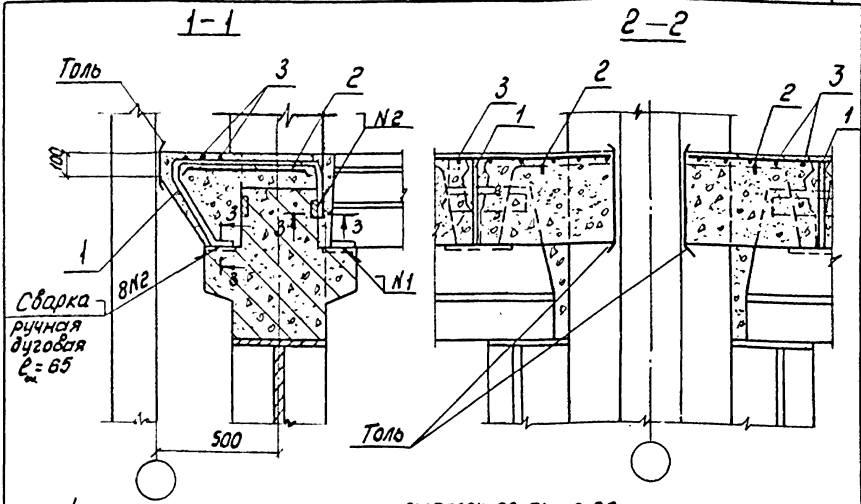


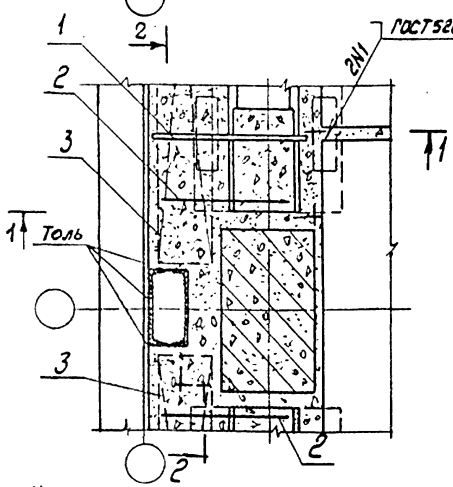


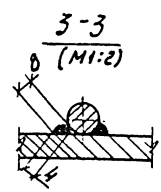


Узел 17 для колонн сеч. 700×400 и плит h = 400.
Узел 18 для колонн сеч. 800×400 и плит h = 400.
Поз. 2 до замоноличивания узлов привязать вязальной проволокой к выпускам из колонн. Спецификацию на узлы см 1.420-8/81.7-0.5.3 лист 3.

| | | | |
|---|---|---|---|
| Нач. отд. | Кадыш | | 1.420-8/81.7-0.1.1 |
| Норм. кон. | Белов | | |
| Гл. инж. пр. | Белов | | Узлы 17, 18 |
| Ст. инж. | Бекетова | | Стадия: Р; Лист: ; Листов: 1 |
| Провер. | Баранова | | ЦНИИПРОМЗДАНИЙ |
| Разраб. | Шаранова | | |

Инв. № подл. | Подпись и дата | Взам. инв. №

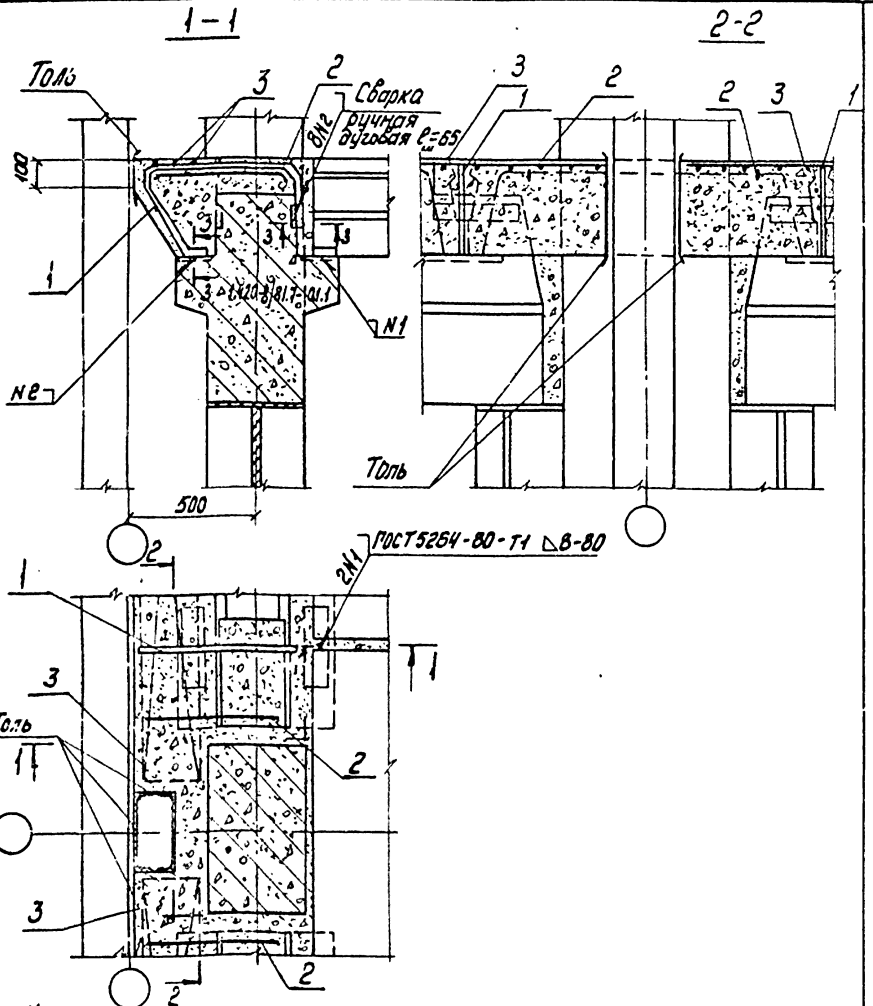


Узел 19 для колонн сеч. 700 х 400 и плит h=400.
Узел 20 для колонн сеч. 800 х 400 и плит h=400.
Узел 79 для колонн сеч. 700 х 400 и плит h=500.
Узел 80 для колонн сеч. 800 х 400 и плит h=500.
Поз. 2 со замоноличивания узлов привязать вязальной проволокой к выпускам из колонн. Спецификацию на узлы см. 1.420-8/81.7-0.5.3 листы 13, 13, 14.

| | | |
|---|---|---|
| Нач. отд. | Кобыш | |
| Нормокон. | Белов | |
| Гл. инж. пр. | Белов | |
| Ст. инж. | Бекетова | |
| Пробер. | Баранова | |
| Разраб. | Шаранова | |

1.420-8/81.7-0.1.2

Узлы 13, 20, 79, 80

| Стадия | Лист | Листов |
|---|---|---|
| Р | | 1 |

ЦНИИПРОМЗДАНИЙ

Инв. № подл. | Подпись и дата | Взам. инв. №

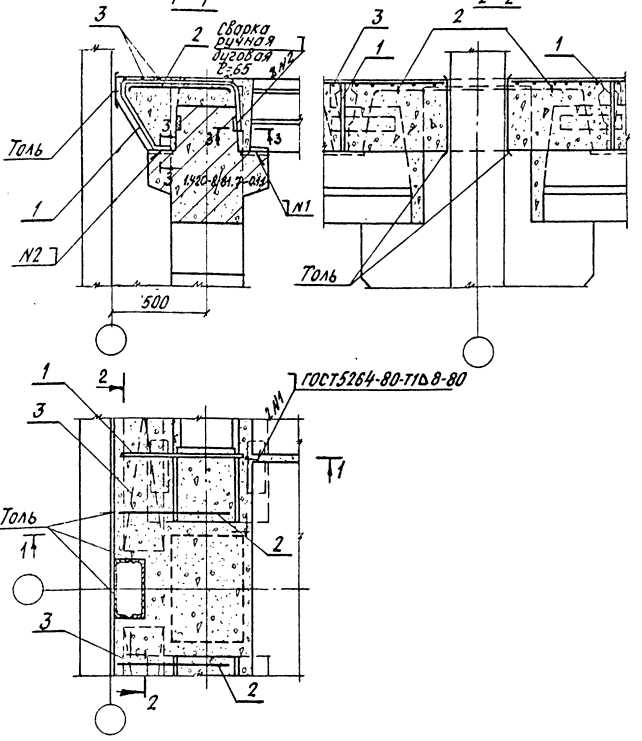


Спецификацию на узел см. 1.420-8/81. 7-0.5.3 лист 3.
Поз. 2 до замоноличивания узлов привязать вязальной проволокой к выпускам из колонн.

| | | | | | |
|---|---|---|---|---|---|
| | | | 1.420-8/81.7-0.1.3 | | |
| Нач.отд. | Кодыш | | Узел 21 | стадия | лист | листов |
| Нарпкон. | Белов | | | Р | | 1 |
| Гл.инж.пр. | Белов | | | ЦНИИПРОМЗДАНИЙ | | |
| Ст.инж. | Бекетова | | | | | |
| Провер. | Баранова | | | | | |
| Разраб. | Шарапова | | | | | |

Инв.№ подл. | Подпись и дата | Взам.инв.№

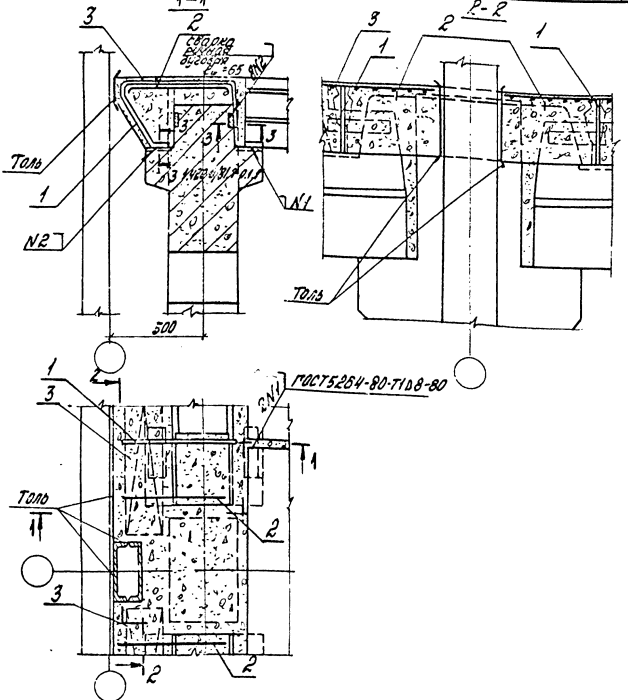


Узел 22 для плит h = 400.
Узел 81 для плит h = 500.
Поз. 2 до замоноличивания узлов привязать вязаной проволокой к выпускам из колонн.
Спецификацию на узлы см. 1.420-8/81.7-0.5.3 листы 3,14.

| | | | |
|---|---|---|---|
| Нач. отд. | Кольш | | |
| Нормокон. | Белов | | |
| Гл. инж. пр. | Белов | | |
| Ст. инж. | Беляева | | |
| Проверил | Баранова | | |
| Разраб. | Шаранова | | |

1.420-8/81. 7-0.1.4

Узлы 22, 81

| Стадия | Лист | Листов |
|---|---|---|
| Р | | 1 |

ЦНИИПРОМЗДАНИЙ

Инв. № подл. | Подпись и дата | Взам. инв. №

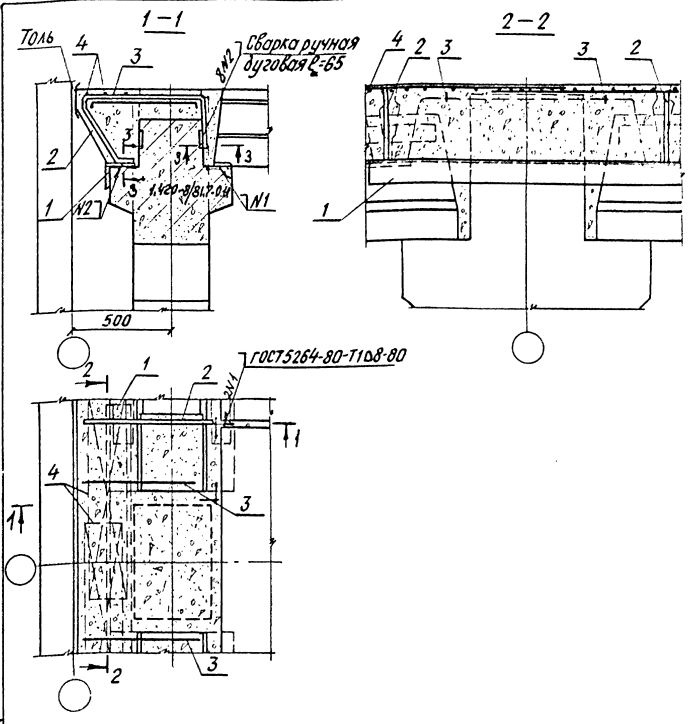


Поз 3 до замоноличивания узлов привязать вязольной проволокой к выпускам из колонн.
Поз.1 приварить к закладным полок ригелей дуговой сваркой.
Спецификацию на узел см. 1.420-8/81. 7-0.5.3 листы 3,4.

Инв.№ подл. | Подпись и дата | Взам. инв.№

| | | | | |
|---|---|---|---|---|
| Нач.отд. | Кодыш | | 1.420-8/81. 7-0.15 | |
| Нормокон. | Белов | | | |
| Гл.инж.пр. | Белов | | Узел 23 | Стадия: Р; Лист: ; Листов: 1 |
| Ст.инж. | Беретово | | | ЦНИИПРОМЗДАНИЙ |
| Провер. | Баронова | | | |
| Разраб. | Шаронова | | | |

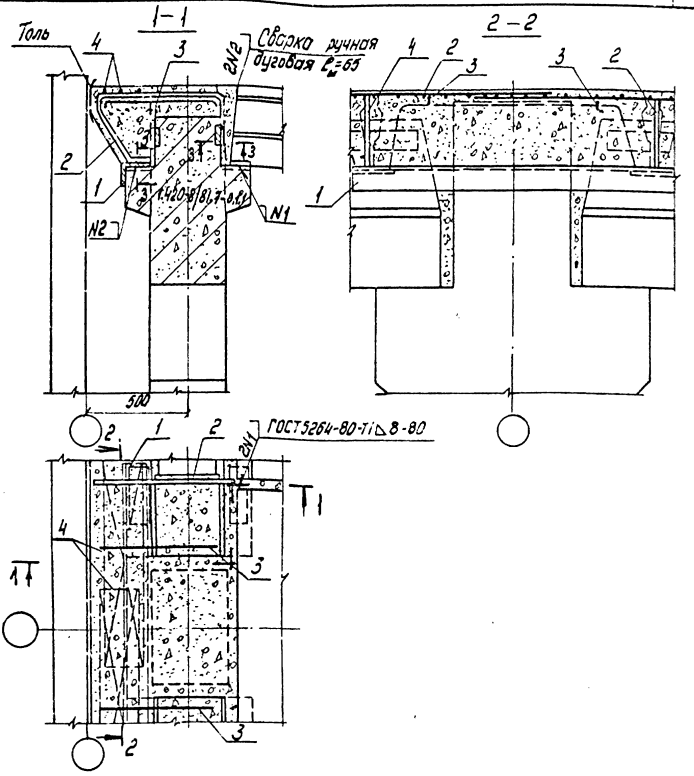


Поз.1 приварить к закладным полок ригелей дуговой сваркой.
Поз.3 до замоноличивания узлов привязать вязальной проволокой к выпускам из колонн.
Спецификацию на узел см. 1.420-8/81.7-0.5.3 листы 3, 4.

| | | | | | | | |
|---|---|---|---|---|---|---|---|
| Нач.отд. | Кадыш | | | 1.420-8/81.7-0.1.6 | | | |
| Нормокон. | Белов | | | Узел 24 | Стадия | Лист | Листов |
| Гл.инж.пр. | Белов | | | | Р | | 1 |
| Ст.инж. | Бекетова | | | | ЦНИИПРОМЗДАНИЙ | | |
| Провер. | Баранова | | | | | | |
| Разраб. | Шаранова | | | | | | |

Инв.№ подл. | Подпись и дата | Взам.инв.№

18402 24

Формат 11

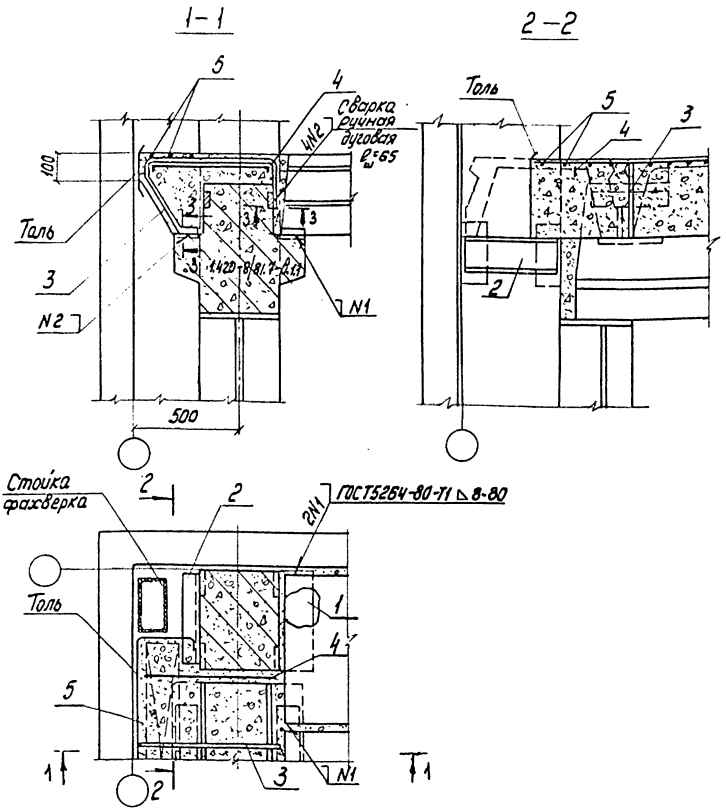


Настоящий лист рассматривать совместно с листом 1.420-8/81.7-0.5.2 Поз. 4 до замоноличивания узлов привязать вязальной проволокой к выпускам из колонн.
Спецификацию на узел см. 1.420-8/81.7-0.5.3 лист 4.

| | | | | |
|---|---|---|---|---|
| | | | 1.420-8/81.7-0.1.7 | |
| Нач. отд. | Кодыш | | | |
| Нормокон. | Белов | | | |
| Гл. инж. пр. | Белов | | Узел 25 | Стадия: Р; Лист: 1; Листов: |
| Ст. инж. | Бекетова | | | |
| Провер. | Баранова | | | |
| Разраб. | Шаранова | | | ЦНИИПРОМЗДАНИЙ |

Инв. № подл. | Подпись и дата | Взам. инв. №

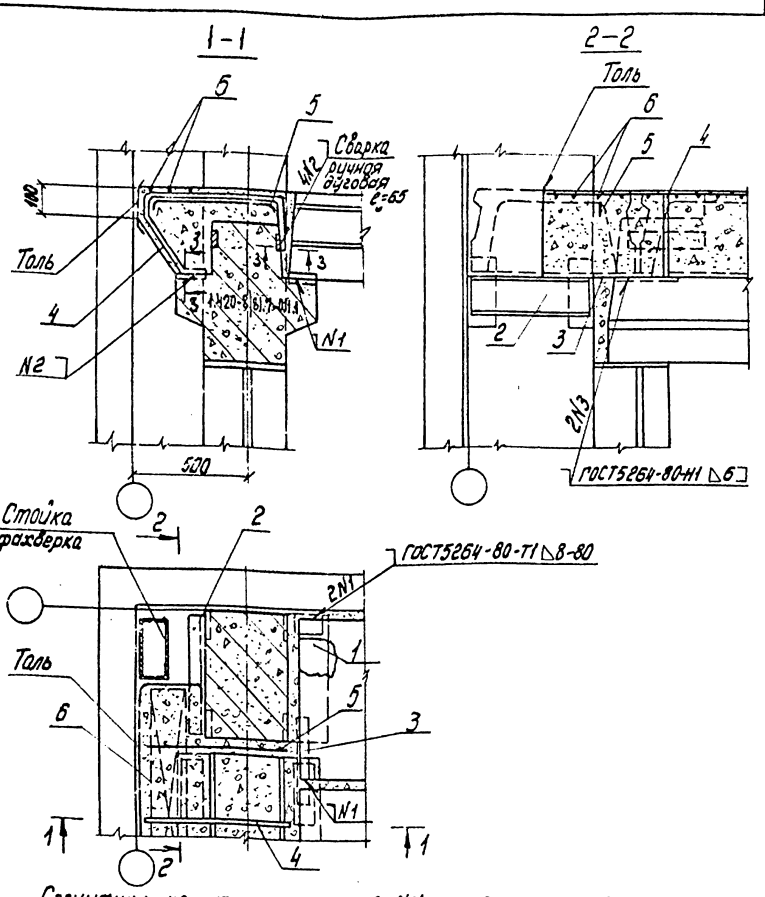


Спецификацию на узлы см. 1.420-8/81. 7-0.5.3 листы 4,5.
Узел 26 для колонн сеч. 600×400 и плит h = 400.
Узел 27 для колонн сеч. 700×400 и плит h = 400.
Узел 28 для колонн сеч. 800×400 и плит h = 400.
Настоящий лист рассматривать совместно с листом 1.420-8/81. 7-0.5.2
Поз. 5 до замоноличивания узлов привязать вязальной проволокой к выпускам из колонн.

| | | | |
|---|---|---|---|
| Инв. № подл. | Подпись и дата | Взам. инв. № | |

| | | | |
|---|---|---|---|
| Нач. отд. | Кодыш | | 1.420-8/81. 7-0.1.8 |
| Нормокон. | Белов | | |
| Гл. инж. пр. | Белов | | Узлы 26, 27, 28 |
| Ст. инж. | Бекетова | | Стадия: Р; Лист: 1; Листов: |
| Пробер. | Баранова | | ЦНИИПРОМЗДАНИЙ |
| Разраб. | Шаранова | | |

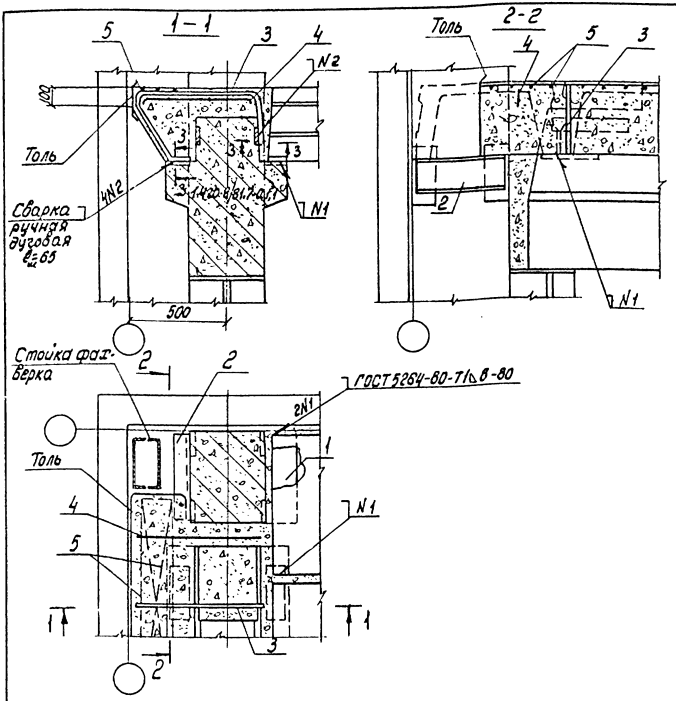


Узел 29 для плит h = 400.
Узел 82 для, плит h = 500.
Настоящий лист рассматривать совместно с листом 1.420-8/81.7-0.5.2.
Поз. 4 до замоноличивания узлов привязать вязальной проволокой к выпускам из колонн.
Спецификацию на узлы см. 1.420-8/81.7-0.5.3 листы 4,14.

| | | | |
|---|---|---|---|
| Нач. отд. | Кодыш | | 1.420-8/81.7-0.1.9 |
| Нормокон. | Белов | | |
| Гл. инж. пр. | Белов | | Узлы 29, 82 |
| Ст. инж. | Бекетова | | Стадия Р; Лист; Листов 1 |
| Провер. | Баранова | | ЦНИИПРОМЗДАНИЙ |
| Разраб. | Шарапова | | |

Инв. № подл. | Подпись и дата | Взам. инв. №

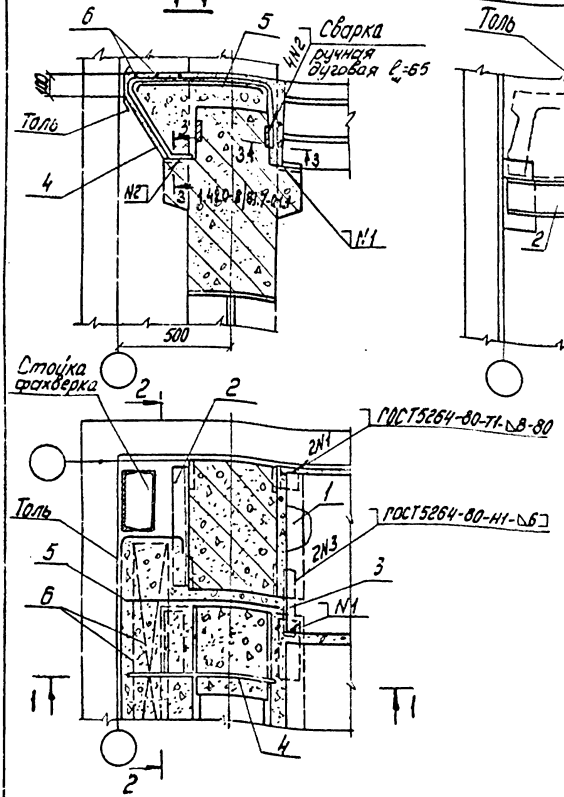


Спецификацию на узлы см. 1.420-8/81.70.5.3 листы 4, 5, 14, 15, 16.
Узел 30 для колонн 600×400 и плит h = 400.
Узел 31 для колонн 700×400 и плит h = 400.
Узел 32 для колонн 800×400 и плит h = 400.
Узел 83 для колонн 600×400 и плит h = 500
Узел 84 для колонн 700×400 и плит h = 500.
Узел 85 для колонн 800×400 и плит h = 500.
Настоящий лист рассматривать совместно с листом 1.420-8/81.7-0.5.2
Поз. 5 до замоноличивания узлов привязать вязальной проволокой к выпускам из колонн.

Инв. № подл. | Подпись и дата | Взам. инв. №

| | | |
|---|---|---|
| Нач. отд. | Кайсин | |
| Нормокон. | Белов | |
| Гл. инж. пр. | Белов | |
| Ст. инж. | Бекетова | |
| Провер. | Баранова | |
| Разраб. | Шаранова | |

1.420-8/81.7-0.2.0

Узлы
30, 31, 32, 83, 84, 85

| Стадия | Лист | Листов |
|---|---|---|
| Р | | 1 |

ЦНИИПРОМЗДАНИЙ

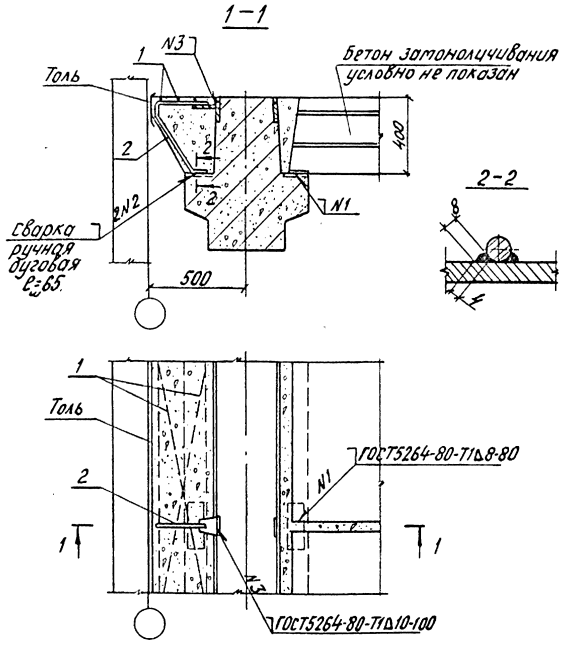


Спецификацию на узел см. 1.420-8/81. 7-0.5.3 лист 6.

| | | | |
|---|---|---|---|
| Нач.отд. | Кодыш | | |
| Нормоконт | Белов | | |
| Гл.инж.пр | Белов | | |
| Ст.инж. | Бекетова | | |
| Провер. | Баронова | | |
| Разраб. | Баронова | | |

1.420-8/81. 7-0.2.1

Узел 33

| Стадия | Лист | Листов |
|---|---|---|
| Р | | 1 |

ЦНИИПРОМЗДАНИЙ

Инв. № подл. | Подпись и дата | Взам. инв. №

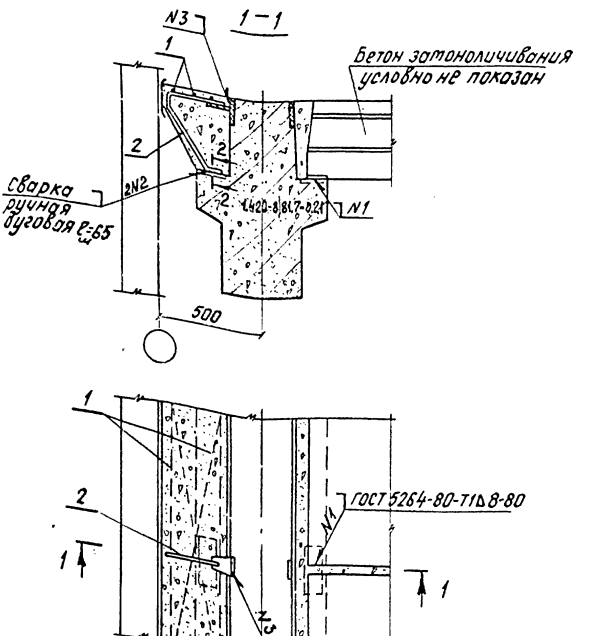


Спецификацию на узлы см. 1.420-8/81. 7-0.5.3 листы 6, 16.
Узел 34 дан для плит h-400мм.
Узел 86 дан для плит h-500мм.

| | | | |
|---|---|---|---|
| Инв.№ подл. | Подпись и дата | Взам. инв.№ | |

| | | | |
|---|---|---|---|
| Нач.отд. | Кодыш | | 1.420-8/81. 7-0.2.2 |
| Нормокон. | Белов | | |
| Гл.инж.пр. | Белов | | Узлы 34; 86 |
| Ст.инж. | Беркетова | | |
| Провер. | Баронова | | |
| Разраб. | Шаронова | | |

| Стадия | Лист | Листов |
|---|---|---|
| Р | | 1 |

ЦНИИПРОМЗДАНИЙ

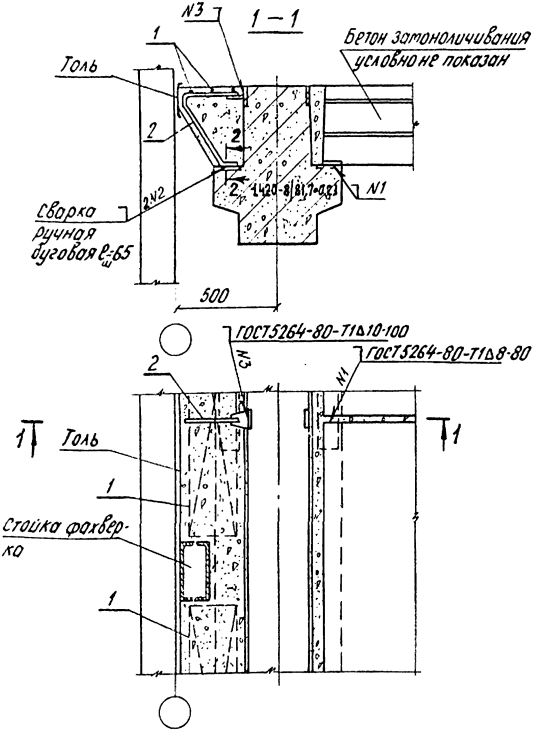


Спецификацию на узел см. 1.420-8/81. 7-0.5.3 лист 6.

| | | | | | |
|---|---|---|---|---|---|
| Инв.№ подл. | Подпись и дата | Взам. инв.№ | | | |
| | Нач. отд. | Кабыш | | 1.420-8/81. 7-0.2.3 | |
| | Нормокон. | Белов | | | |
| | Гл. инж. пр. | Белов | | Узел 35 | Стадия: Р; Лист: ; Листов: 1 |
| | Ст. инж. | Бекетова | | | ЦНИИПРОМЗДАНИЙ |
| | Провер. | Баранова | | | |
| | Разраб. | Шаранова | | | |

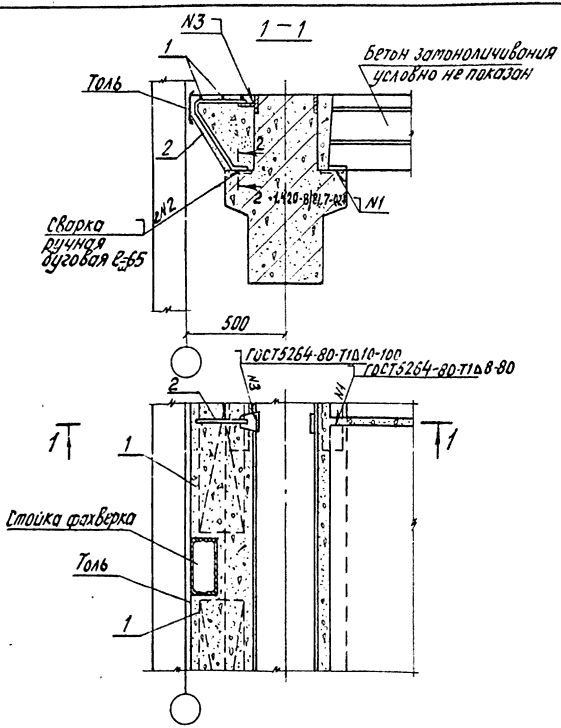


Спецификацию на узел см. 1.420-8/81.7-0.5.3 лист 6.

| | | | | | |
|---|---|---|---|---|---|
| | | | 1.420-8/81.7-0.2.4 | | |
| Нач.отд. | Кадыш | | | | |
| Нач.эск. | Белов | | | | |
| Гл.инж.пр. | Белов | | Узел 36 | Стадия | Лист | Листов |
| Ст.инж. | Бекетова | | | Р | | 1 |
| Провер. | Доронова | | | ЦНИИПРОМЗДАНИЙ | | |
| Разраб. | Шарсенова | | | | | |

Инв.№ подл. | Подпись и дата | Взам.инв.№

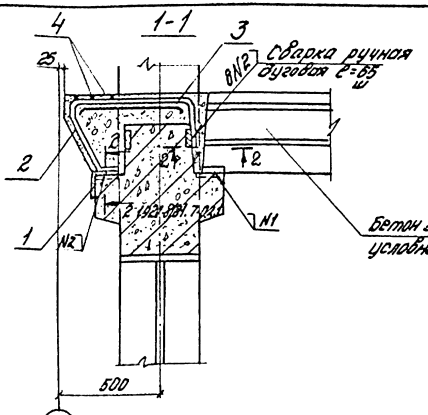


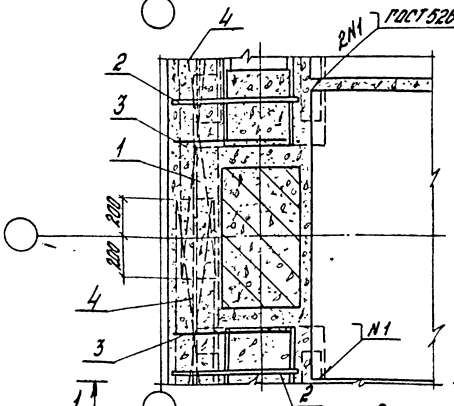


Спецификацию на узлы см.

1.420-8/81. 70.5.3 листы 6.7.
Узел 37 для колонн 700 х 400 и плит h = 400.
Узел 38 для колонн 800 х 400 и плит h = 400.
Поз. 3 до замоноличивания узлов привязать вязальной проволокой к выпускам из колонн. Поз. 1 приварить к закладным планок ригелей дуговой сваркой.

| | | | | | |
|---|---|---|---|---|---|
| Инв. № подл. | Подпись и дата | Взам. инв. № | | | |
| Нач. отд. | Кадыш | | 1.420-8/81. 7-0.25 | | |
| Нормакон. | Белов | | | | |
| Гл. инж. пр. | Белов | | Узлы 37,38 | Стадия: Р | Лист: | Листов: 1 |
| Ст. инж. | Бегетова | | | ЦНИИПРОМЗДАНИЙ | | |
| Провер. | Боронова | | | | | |
| Разраб. | Шаранова | | | | | |

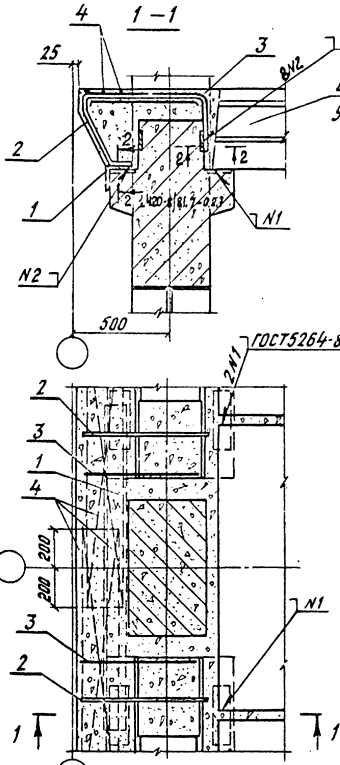


1 Спецификацию на узлы см. 1.420-8/81. 7-0.5.3 листы 6, 7, 16, 17.

Узел 39 для колонн 700×400 и плит h=400.
Узел 40 для колонн 800×400 и плит h=400.
Узел 87 для колонн 700×400 и плит h=500.
Узел 88 для колонн 800×400 и плит h=500.
Поз. 3 до замоноличивания узлов привязать вязальной проволокой к выпускам из колонн.
Поз. 1 приварить к закладным полок ригелей дуговой сваркой.

| | | | |
|---|---|---|---|
| Инв. № подл. | Подпись и дата | Взам. инв. № | |

| | | | |
|---|---|---|---|
| Нач. отд. | Ковыш | | 1.420-8/81. 7-0.2.6 |
| Нормокон. | Белов | | |
| Гл. инж. пр. | Белов | | Стадия Р; Лист; Листов 1 |
| Ст. инж. | Бекетова | | Узлы 39,40,87,88 |
| Провер. | Баранова | | ЦНИИПРОМЗДАНИЙ |
| Разраб. | Баранова | | |



Формат А1

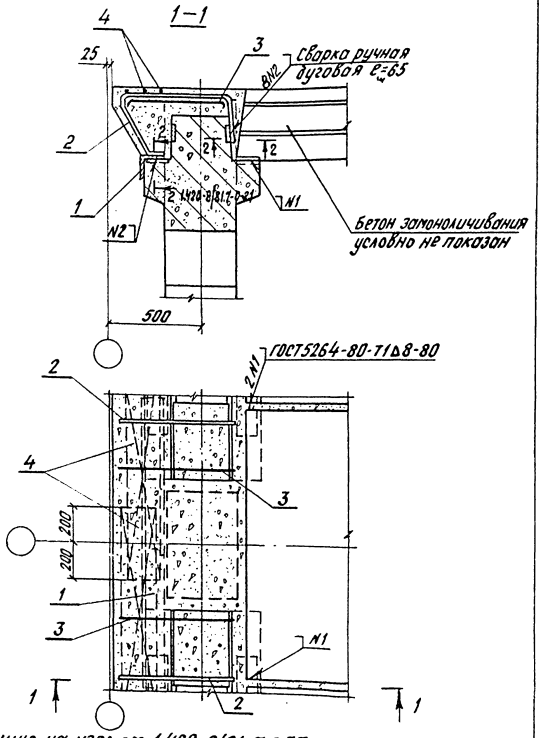


Спецификацию на узел см. 1.420-8/81. 7-0.5.3 лист 7.
Поз. 3 до замоноличивания узлов привязать вязальной проволокой к выпуском из колонн.
Поз. 1 приварить к закладным полок ригелей дуговой сваркой.

| | | |
|---|---|---|
| Нач. отд. | Кодыш | |
| Нормокон. | Белов | |
| Гл. инж. пр. | Белов | |
| Ст. инж. | Бекетова | |
| Провер. | Баранова | |
| Разраб. | Баранова | |

1.420-8/81. 7-0.2.7

Узел 41

| Стадия | Лист | Листов |
|---|---|---|
| Р | | 1 |

ЦНИИПРОМЗДАНИЙ

Инв. № подл. | Подпись и дата | Взам. инв. №

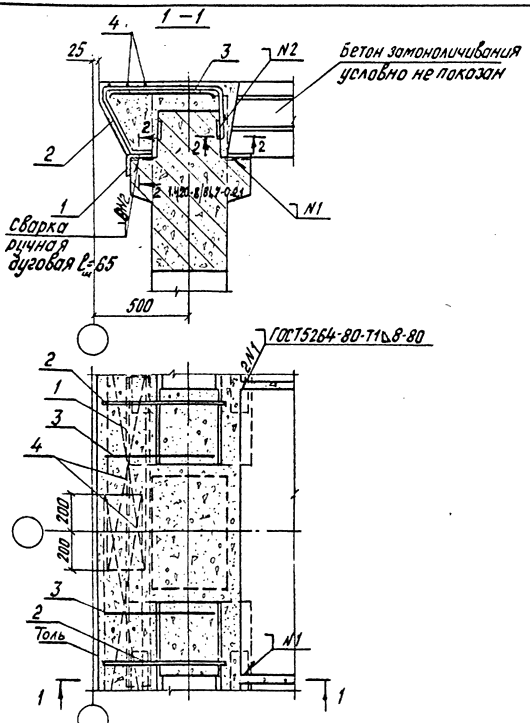


Узел 42 для плит h=400.
Узел 89 для плит h=500.
Поз. 3 до замоноличивания узлов привязать вязальной проволокой к выпускам из колонн.
Поз. 1 приварить к закладным полок ригелей дуговой сваркой.
Спецификацию на узлы см. 1.420-8/81. 7-0.5.3 листы 7,17.

| | | | | |
|---|---|---|---|---|
| | | | 1.420-8/81. 7-0.2.8 | |
| Нач. отд. | Кодыш | | | |
| Гл. констр. | Белов | | Узлы 42, 89 | Стадия: Р; Лист: 1; Листов: |
| Гл. инж. пр. | Белов | | | |
| Ст. инж. | Бекетова | | | ЦНИИПромзданий |
| Провер. | Баранова | | | |
| Разраб. | Баранова | | | |

Инв. № подл. | Подпись и дата | Взам. инв. №

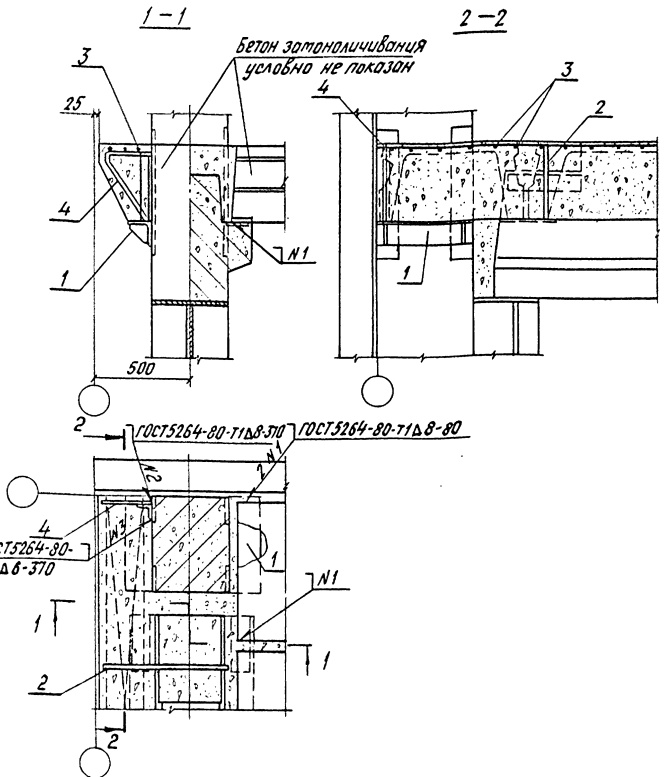


Настоящий лист рассматривать совместно с листом 1.420-8/81. 7-0.4.9
Спецификацию на узел см. 1.420-8/81. 7-0.5.3 лист 7.

| | | | |
|---|---|---|---|
| Нач.отд. | Кобыш | | 1.420-8/81. 7-0.2.9 |
| Нормоконт. | Белов | | |
| Гл.инж.пр. | Белов | | Узел 43 |
| Ст.инж. | Бекетова | | |
| Провер. | Боранова | | |
| Разраб. | Шоранова | | |

| Стадия | Лист | Листов |
|---|---|---|
| Р | | 1 |

ЦНИИПРОМЗДАНИЙ

Инв.№ подл. | Подпись и дата | Взам.инв.№

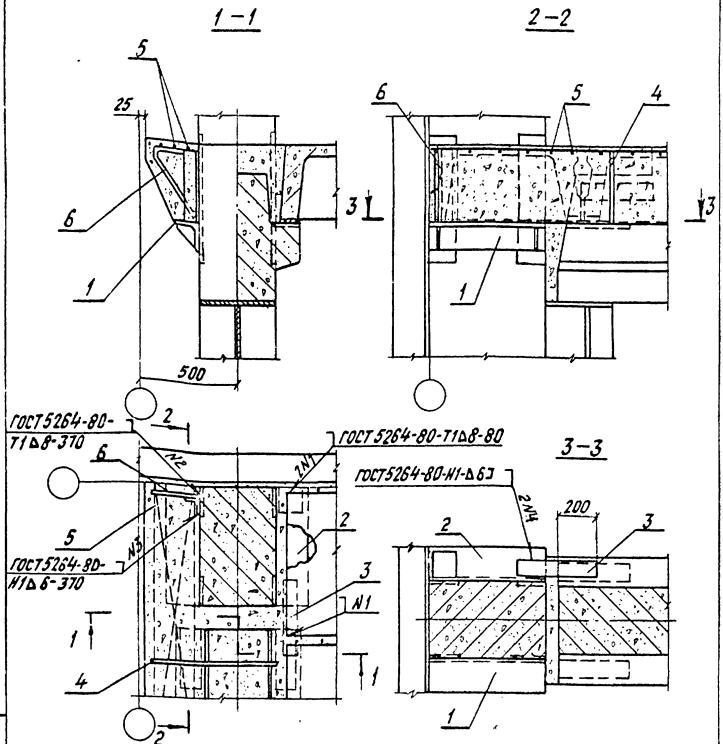


Спецификацию на узлы см. 1.420-8/81. 7-0.5.3 листы 7,8.
Узел 44 для колонн 600×400 и плит h=400.
Узел 45 для колонн 700×400 и плит h=400.
Узел 46 для колонн 800×400 и плит h=400.
Настоящий лист рассматривать совместно с листом 1.420-8/81. 7-0.4.9.

Инв.№ подл. | Подпись и дата | Взам.инв.№

| | | | |
|---|---|---|---|
| Нач.отд. | Кобыш | | 1.420-8/81. 7-0.3.0 |
| Нартокан | Безов | | |
| Гл.инж.пр. | Белов | | Узлы 44, 45, 46 |
| Ст.инж. | Бекетова | | Стадия: Р; Лист: —; Листов: 1 |
| Провер. | Баронова | | ЦНИИПРОМЗДАНИЙ |
| Разраб. | Шаранова | | |



Формат А4

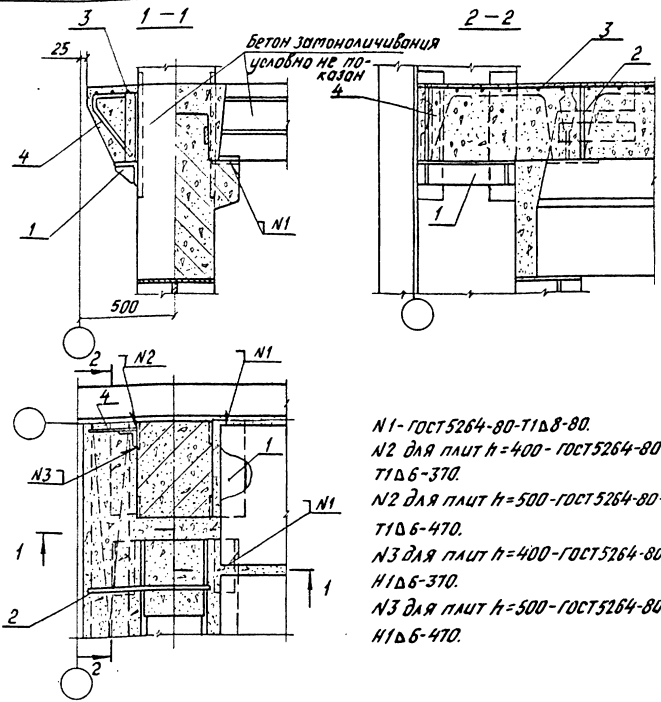


N1 - ГОСТ 5264-80-Т1Д8-80.
N2 для плит h=400 - ГОСТ 5264-80-Т1Д6-370.
N2 для плит h=500 - ГОСТ 5264-80-Т1Д6-470.
N3 для плит h=400 - ГОСТ 5264-80-Н1Д6-370.
N3 для плит h=500 - ГОСТ 5264-80-Н1Д6-470.

Спецификацию на узлы см. 1.420-8/81. 7-0.5.3 листы 7, 17.
Узел 47 для плит h=400.
Узел 90 для плит h=500.
Настоящий лист рассматривать совместно с листом 1.420-8/81. 7-0.4.9.

| | | | | | |
|---|---|---|---|---|---|
| Нач.отд. | Кодыш | | 1.420-8/81. 7-0.3.1 | | |
| Нормокон. | Белов | | | | |
| Гл.инж.пр. | Белов | | Узлы 47, 90 | Стадия | Лист | Листов |
| Ст.инж. | Бекетова | | | Р | | 1 |
| Провер. | Баранова | | | ЦНИИПРОМЗДАНИЙ | | |
| Разраб | Шаранова | | | | | |

Инв.№ подл. | Подпись и дата | Взам.инв.№

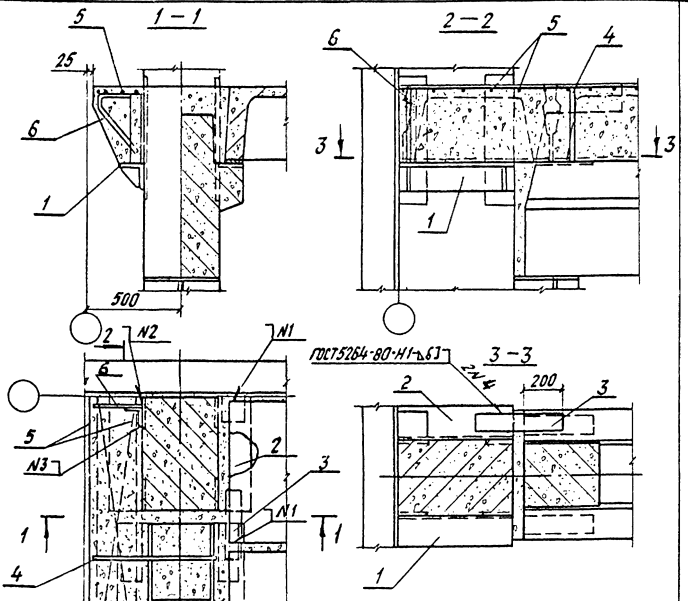


N1-ГОСТ 5264-80-Т1 Δ 8-80.
N2 для плит h=400- ГОСТ 5264-80-Т1 Δ 6-370.
N2 для плит h=500- ГОСТ 5264-80-Т1 Δ 6-470.
N3 для плит h=400- ГОСТ 5264-80-Н1 Δ 6-370.
N3 для плит h=500- ГОСТ 5264-80-Н1 Δ 6-470.

Спецификацию на узлы см. 1.420-8/81. 7-0.5.3 листы 7, 8, 18, 19.
Узел 48 для колонн 600×400 и плит h=400.
Узел 49 для колонн 700×400 и плит h=400.
Узел 50 для колонн 800×400 и плит h=400.
Узел 91 для колонн 600×400 и плит h=500.
Узел 92 для колонн 700×400 и плит h=500.
Узел 93 для колонн 800×400 и плит h=500.
Настоящий лист рассматривать совместно с листом 1.420-8/81. 7-0.4.9.

Взам. инв. № | Подпись и дата | Инв. № подл.

| | | | |
|---|---|---|---|
| Нач. отд. | Кодыш | | |
| Нормоконтр. | Белов | | |
| Гл. инж. пр. | Белов | | |
| Ст. инж. | Беретова | | |
| Провер. | Баранова | | |
| Разраб. | Баранова | | |

1.420-8/81. 7-0.3.2

Узлы
48, 49, 50, 91, 92, 93

| Стадия | Лист | Листов |
|---|---|---|
| Р | | 1 |

ЦНИИПРОМЗДАНИЙ

1 – 1

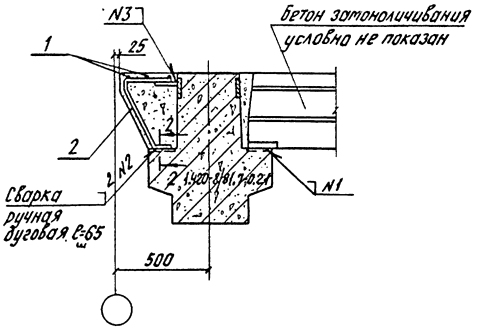


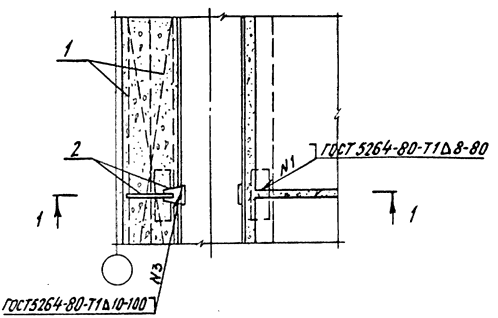


Спецификацию на узел см. 1.420-8/81. 7-0.5.3 лист 9.

| | | | | | | |
|---|---|---|---|---|---|---|
| | | | | 1.420-8/81. 7-0.3.3 | | |
| Нач. отд. | Кодыш | | | | | |
| Нормокон. | Белов | | | | стадия | лист | листов |
| Гл. инж. пр. | Белов | | | Узел 51 | Р | | 1 |
| Ст. инж. | Бекетова | | | | ЦНИИПРОМЗДАНИЙ | | |
| Провер. | Баранова | | | | | | |
| Разраб. | Шаранова | | | | | | |

Инв. № подл. | Подпись и дата | Взам. инв. №

1-1

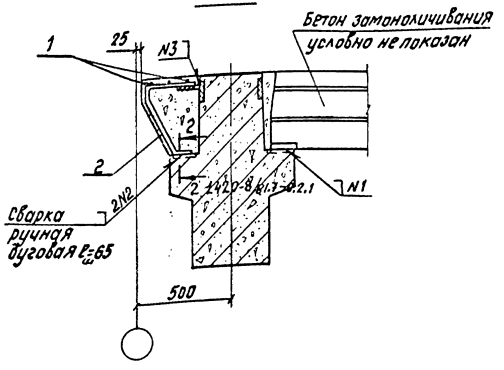


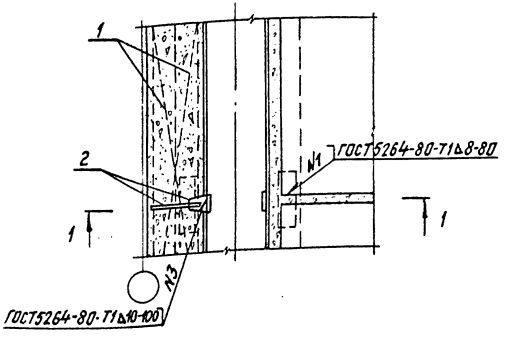


Узел 52 для плит h=400.
Узел 94 для плит h=500.
Спецификацию на узлы см. 1.420-8/81. 7-0.5.3 листы 9, 19.

| | | | |
|---|---|---|---|
| Нач.отд. | Кодыш | | |
| Нортокон. | Белов | | |
| Гл.инж.пр. | Белов | | |
| Ст.инж. | Беркетова | | |
| Провер. | Баранова | | |
| Разраб. | Шаранова | | |

1.420-8/81. 7-0.3.4

Узлы 52, 94

| Стадия | Лист | Листов |
|---|---|---|
| Р | | 1 |

ЦНИИПРОМЗДАНИЙ

Инв.№ подл. | Подпись и дата | Взам. инв.№

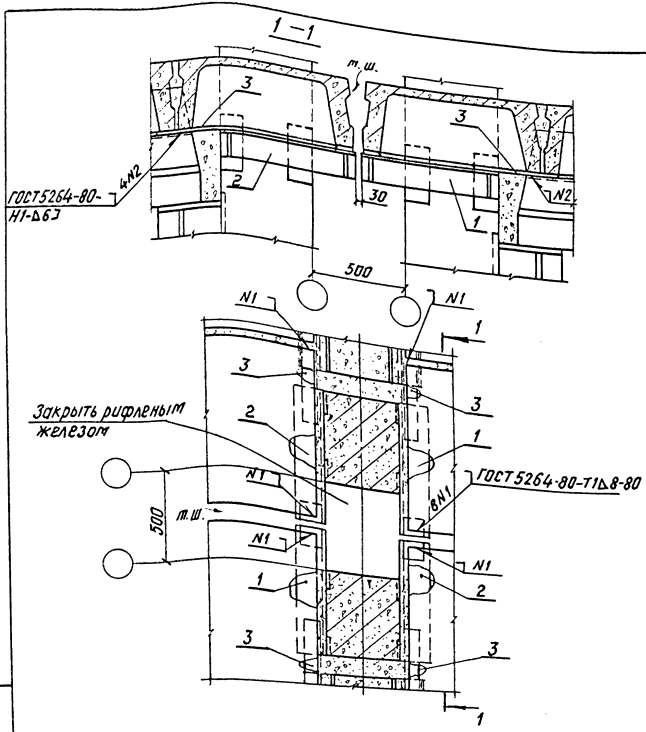


Спецификацию на узел см. 1.420-8/81. 7-0.5.3 лист 9.
Настоящий лист рассматривать совместно с листом 1.420-8/81.7-0.5.0.

| | | | | | |
|---|---|---|---|---|---|
| | | | 1.420-8/81. 7-0.3.5 | | |
| Нач.отд. | Кодыш | | | | |
| Нортокон | Белов | | | | |
| Гл.инж.пр. | Белов | | Узел 53 | Стадия: Р | Лист: | Листов: 1 |
| Ст.инж. | Бекетова | | | ЦНИИПРОМЗДАНИЙ | | |
| Провер. | Баранова | | | | | |
| Разраб. | Шаранова | | | | | |

Инв.№ подл. | Подпись и дата | Взам.инв.№

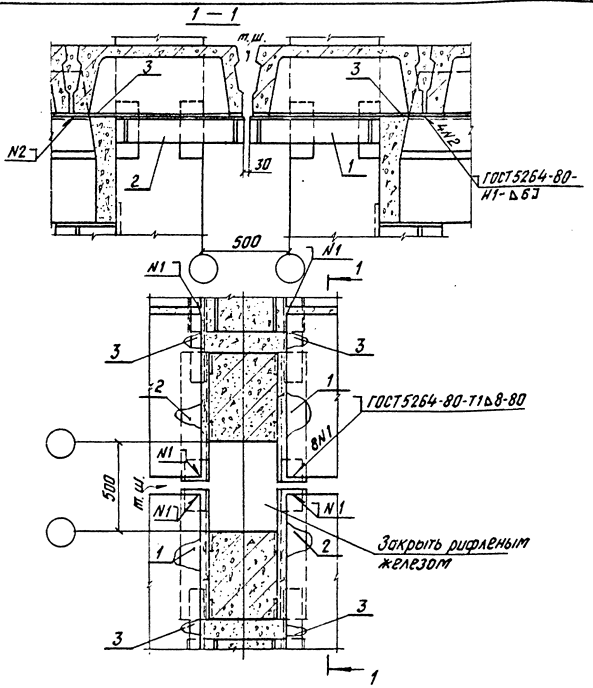


Узел 54 для плит h=400.
Узел 95 для плит h=500.
Настоящий лист рассматривать совместно с листом 1.420-8/81. 7-0.5.0.
Спецификацию на узлы см 1.420-8/81. 7-0.5.3 листы 9,19.

| | | | | | | |
|---|---|---|---|---|---|---|
| Нач.отд. | Кадыш | | 1.420-8/81. 7-0.3.6 | | | |
| Нормокон. | Белов | | Узлы 54, 95 | Стадия | Лист | Листов |
| Гл.инж.пр. | Белов | | | Р | | 1 |
| Ст.инж. | Бекетова | | | ЦНИИПРОМЗДАНИЙ | | |
| Провер. | Баранова | | | | | |
| Разраб. | Шаранова | | | | | |

Инв.№ подл. | Подпись и дата | Взам. инв.№

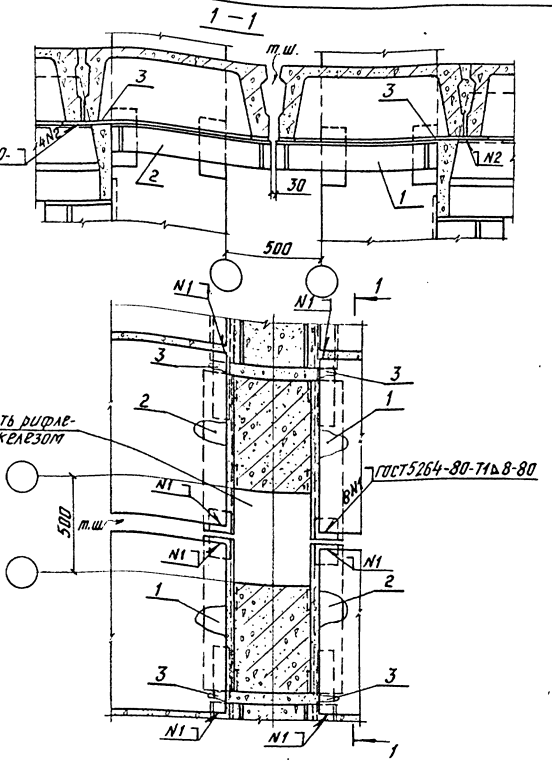


*Настоящий лист рассматривать совместно с листом 1.420-8/81. 7-0.5.0. Спецификацию на узел см. 1.420-8/81. 7-0.5.3 лист 9.*

| | | | |
|---|---|---|---|
| | | 1.420-8/81. 7-0.3.7 | |
| Нач.отд. | Кодыш | | |
| Нормокон. | Белов | | |
| Гл.инж.пр. | Белов | Узел 55 | Стадия Р / Лист / Листов 1 |
| Ст. инж. | Бекетова | | ЦНИИПРОМЗДАНИЙ |
| Провер. | Баранова | | |
| Разраб. | Шаранова | | |

Инв.№ подл. | Подпись и дата | Взам.инв.№

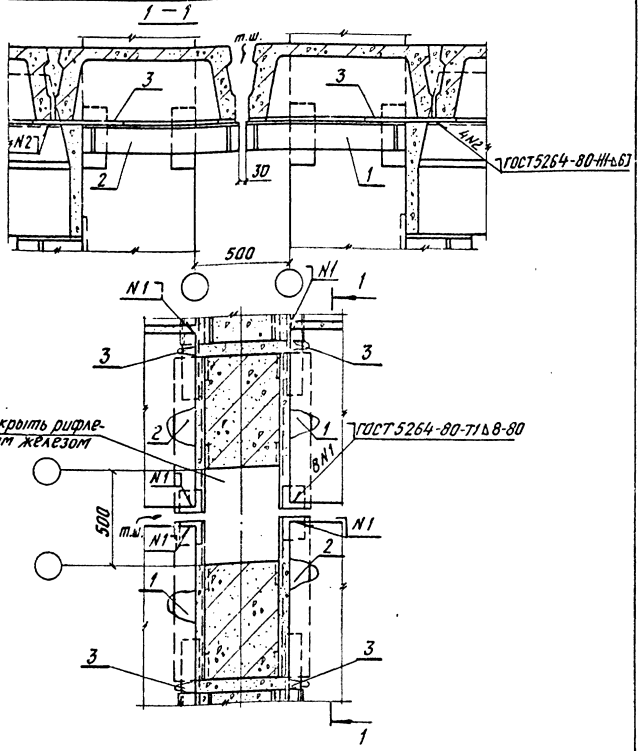


Узел 56 для плит h = 400.
Узел 96 для плит h = 500.
Настоящий лист рассматривать совместно с листом 1.420-8/81.7-0.5.0.
Спецификацию на узлы см. 1.420-8/81.7-0.5.3 листы 9,19,20.

Инв. № подл. | Подп. и дата | Взам. инв. №

| | | | |
|---|---|---|---|
| Нач. отд. | Кадыш | | 1.420-8/81.7-0.3.8 |
| Нормокон. | Белов | | |
| Гл. инж. пр. | Белов | | Узлы 56, 96 |
| Ст. инж. | Бекетова | | Стадия: Р; Лист: 1; Листов: |
| Проверил | Баранова | | ЦНИИПРОМЗДАНИЙ |
| Разработ. | Шаранова | | |

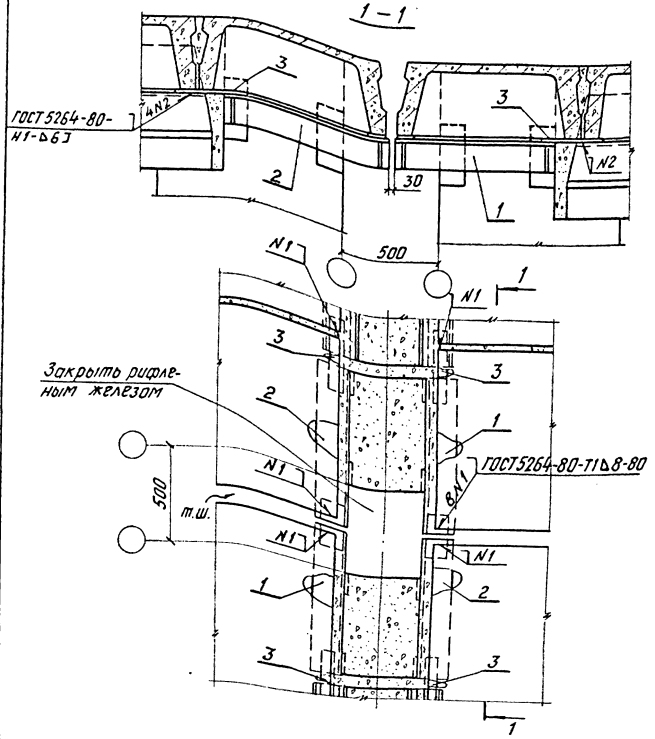


*Настоящий лист рассматривать совместно с листом 1.420-8/81. 7-0.5.1.*
*Спецификацию на узел см. 1.420-8/81. 7-0.5.3 листы 9, 10.*

| | | | |
|---|---|---|---|
| Нач.отд. | Кодыш | | 1.420-8/81. 7-0.3.9 |
| Нортоков | Белов | | |
| Гл.инж.пр | Белов | | |
| Ст.инж. | Бекетова | | Узел 57 |
| Проверил | Баранова | | |
| Разработ. | Шаранова | | |

| Стадия | Лист | Листов |
|---|---|---|
| Р | | 1 |

ЦНИИпромзданий

Инв.№ подл. | Подпись и дата | Взам.инв.№

1—1

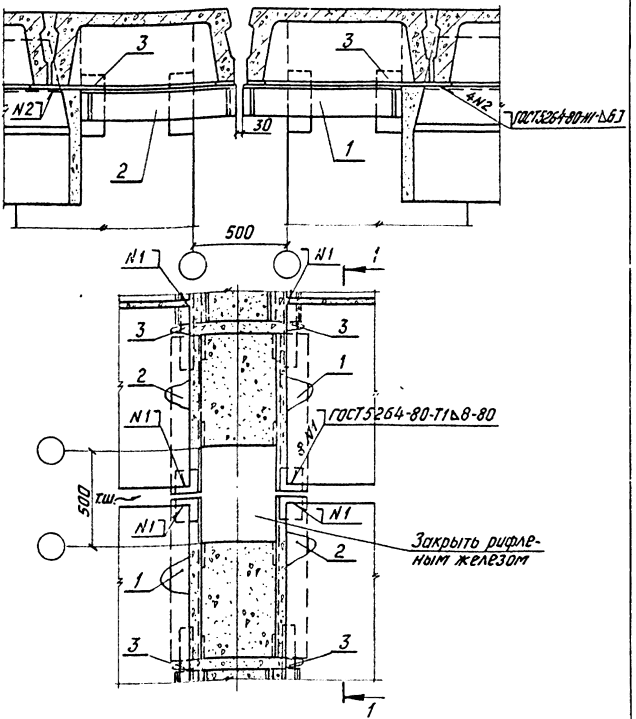


Узел 58 для плит $h = 400$.
Узел 97 для плит $h = 500$.
Настоящий лист рассматривать совместно с листом 1.420-8/81. 7-0.5.1.
Спецификацию на узлы см. 1.420-8/81. 7-0.5.3 листы 9, 10, 20.

| | | | |
|---|---|---|---|
| | | 1.420-8/81. 7-0.4.0 | |
| Нач.отд. | Кадыш | | |
| Нормокон. | Белов | Узлы 58, 97 | Стадия: Р; Лист: 1; Листов: |
| Гл.инж.пр. | Белов | | |
| Ст.инж. | Бекетова | | ЦНИИПРОМЗДАНИЙ |
| Проверил | Баранова | | |
| Разработ. | Шаронова | | |

Инв.№ подл. | Подпись и дата | Взам.инв.№

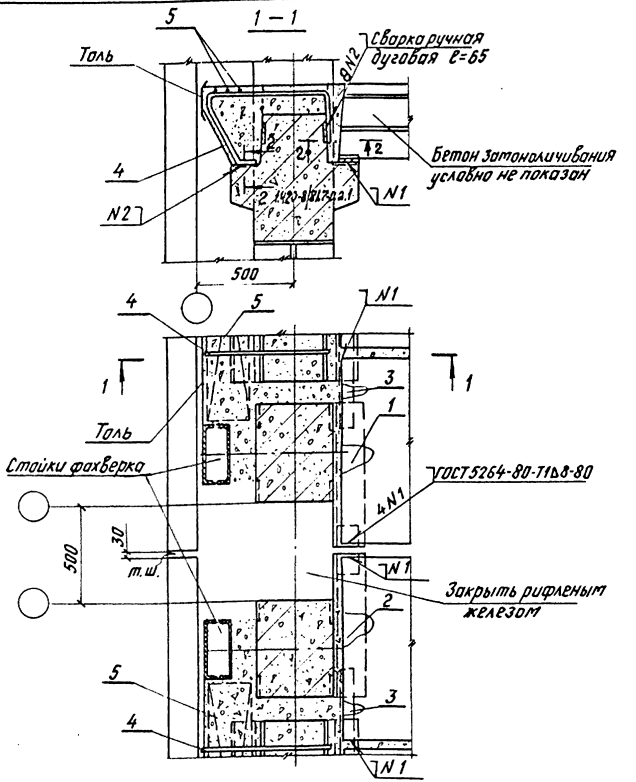


Спецификацию на узел см. 1.420-8/81. 7-0.5.3 лист 10.
Настоящий лист рассматривать совместно с листами 1.420-8/81. 7-0.5.0 и 1.420-8/81. 7-0.0.9.

| | | | |
|---|---|---|---|
| Нач. отд. | Кобыш | | 1.420-8/81. 7-0.4.1 |
| Нормокон. | Белов | | |
| Гл. инж. пр. | Белов | | Узел 59 |
| Ст. инж. | Бекетова | | |
| Проверил | Баранова | | |
| Разработ. | Шаранова | | |

| Стадия | Лист | Листов |
|---|---|---|
| Р | | 1 |

ЦНИИПРОМЗДАНИЙ

Подпись и дата | Взам. инв. № | Инв. № подл.

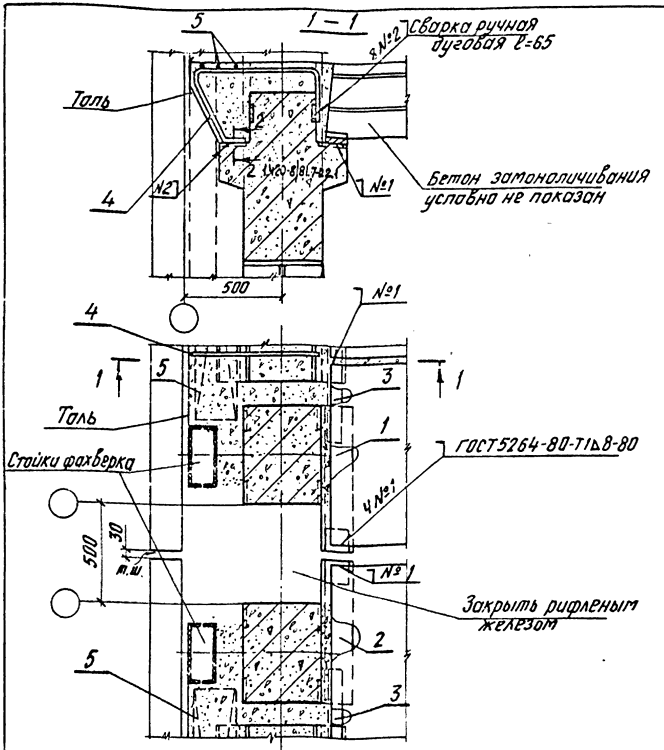


Спецификацию на узлы см. 1.420-8/81. 7-0.5.3 листы 10, 20.
Узел 60 для плит h=400.
Узел 98 для плит h=500.
Настоящий лист рассматривать совместно с листами 1.420-8/81. 7-0.5.0 и 1.420-8/81. 7-0.0.9.

Инв.№ подл. | Подпись и дата | Взам. инв.№

| | | | |
|---|---|---|---|
| Нач.отд. | Кодыш | | 1.420-8/81. 7-0.4.2 |
| Нормокон. | Белов | | |
| Гл.инж.пр. | Белов | | Узлы 60, 98 |
| Ст.инж. | Бекетова | | Стадия: Р; Лист: ; Листов: 1 |
| Провер. | Баранова | | ЦНИИПРОМЗДАНИЙ |
| Разраб. | Шаранова | | |

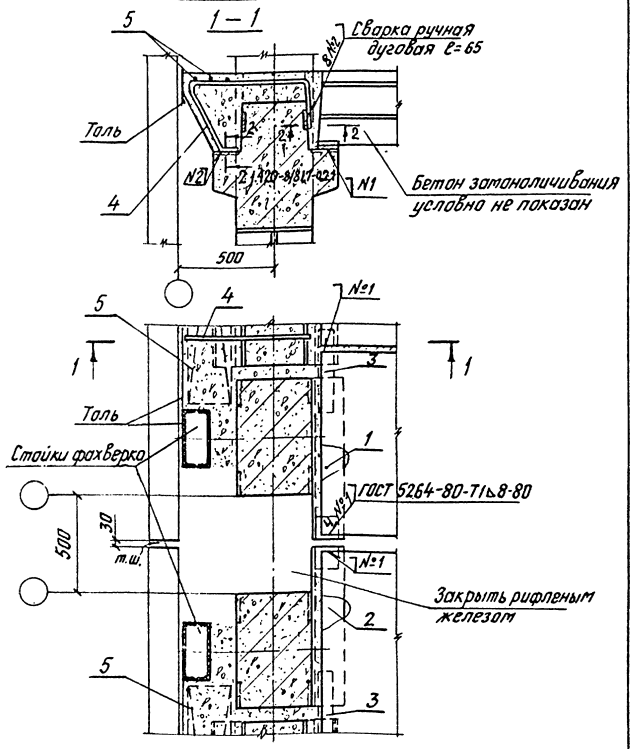


Спецификацию на узел см. 1.420-8/81.7-0.5.3 лист 10.
Настоящий лист рассматривать совместно с листами 1.420-8/81.7-0.5.0 и 1.420-8/81.7-0.0.9.

| | | | |
|---|---|---|---|
| | | | 1.420-8/81.7-0.4.3 |
| Нач.отд. | Кадыш | | |
| Нормокон. | Белов | | |
| Гл.инж.пр. | Белов | | Узел 61 |
| Ст.инж. | Бекетова | | |
| Провер. | Баронова | | |
| Разраб. | Шоранова | | |

| Стадия | Лист | Листов |
|---|---|---|
| Р | | 1 |

ЦНИИПРОМЗДАНИЙ

Инв.№ подл. | Подпись и дата | Взам.инв.№

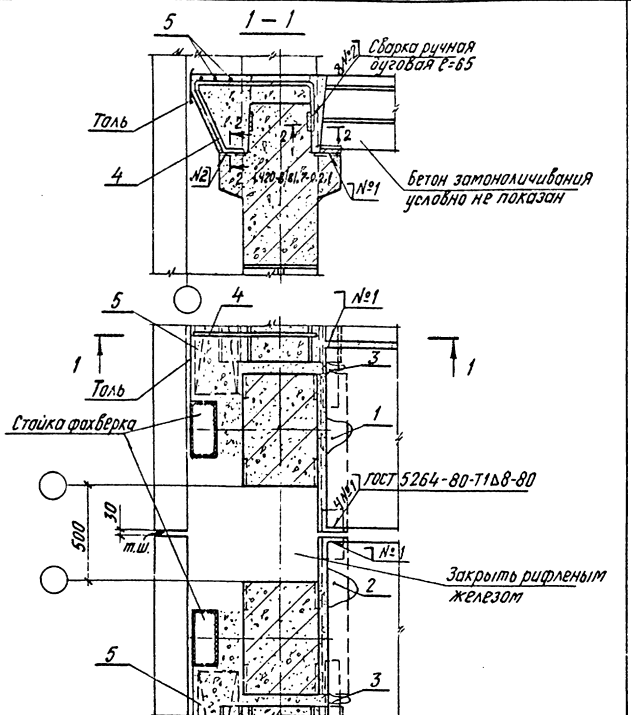


Спецификацию на узлы см. 1.420-8/81. 7-0.5.3 листы 10, 20, 21.
Настоящий лист рассматривать совместно с листами
1.420-8/81. 7-0.5.0 и 1.420-8/81. 7-0.0.9.

| | | | | |
|---|---|---|---|---|
| | | | 1.420-8/81. 7-0.44 | |
| Нач.отд. | Кабыш | | | |
| Нормокон. | Белов | | | |
| Гл.инж.пр. | Белов | | Узлы 62, 99 | Стадия: Р; Лист; Листов: 1 |
| Ст.инж. | Беркетова | | | ЦНИИПРОМЗДАНИЙ |
| Провер. | Баронова | | | |
| Разраб. | Шаранова | | | |

Инв.№ подл. | Подпись и дата | Взам. инв.№

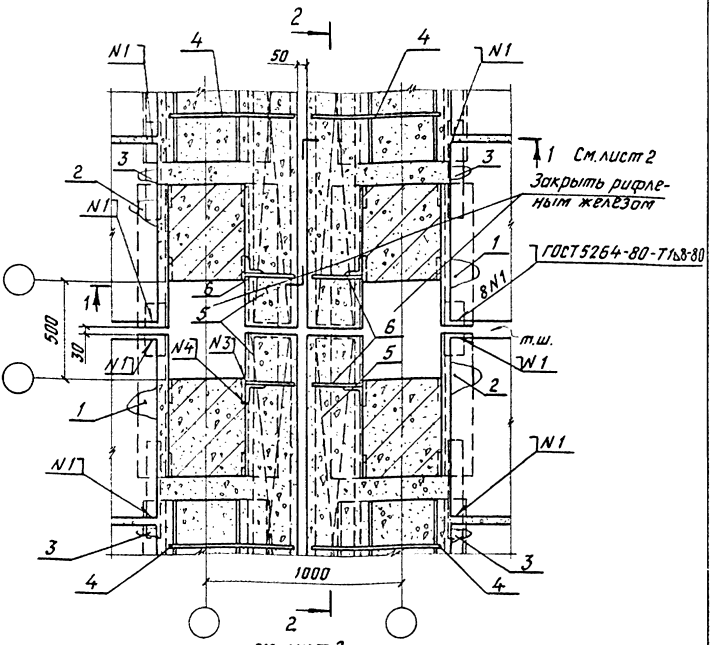


N3-ГОСТ 5264-80-Т1∆6-370.
N4-ГОСТ 5264-80-Н1∆6-370.

Спецификацию на узел см. 1.420-8/81. 7-0.5.3 лист 11.
Настоящие листы рассматривать совместно с листами 1.420-8/81. 7-0.5.0 и 1.420-8/81. 7-0.0.9.

Инв.№ подл. | Подпись и дата | Взам. инв.№

| | | | |
|---|---|---|---|
| Нач. отд. | Кадыш | | |
| Нормокон. | Белов | | |
| Гл. инж. пр. | Белов | | |
| Ст. инж. | Бекетова | | |
| Проверил | Баранова | | |
| Разработ. | Шаранова | | |

1.420-8/81. 7-0.4.5

Узел 63

| Стадия | Лист | Листов |
|---|---|---|
| Р | 1 | 2 |

ЦНИИПРОМЗДАНИЙ

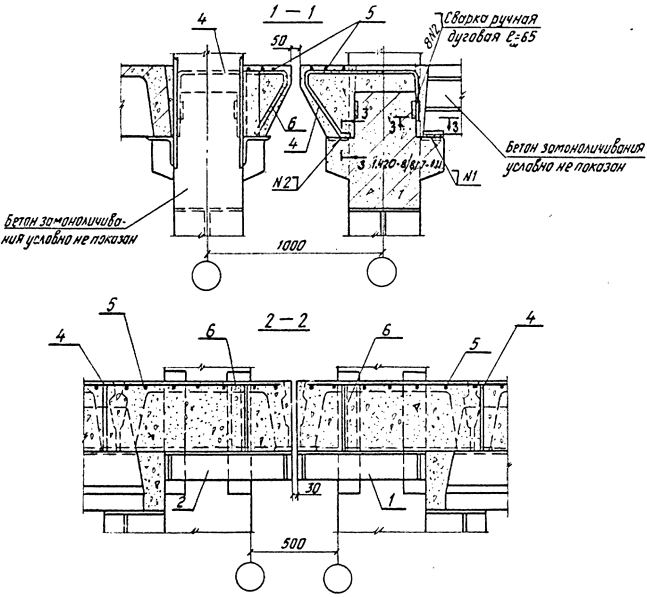


Инв.№ подл. | Подпись и дата | Взам. инв.№

1.420 - 8/81. 7-0.4.5

Лист 2

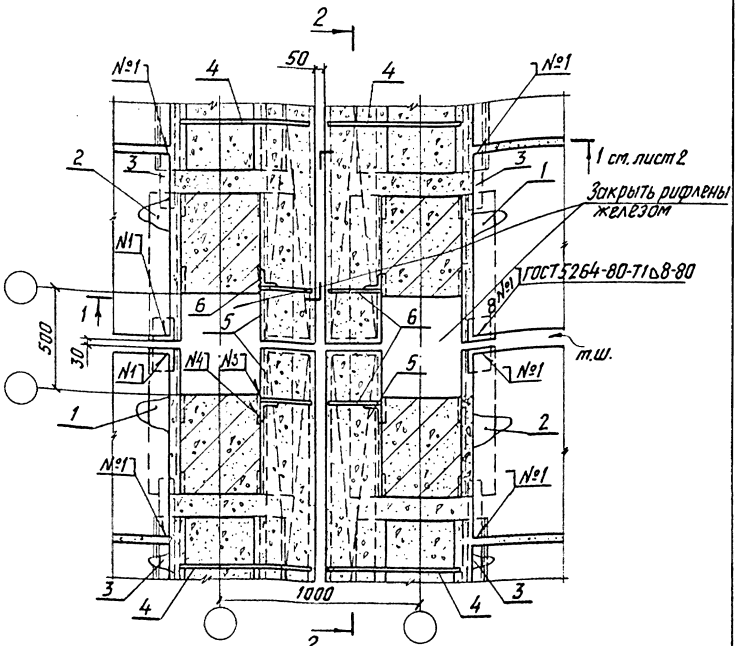


№3 для плит $h$=400 - ГОСТ 5264-80-Т1 ▵ 6-370.
№3 для плит $h$=500 - ГОСТ 5264-80-Т1 ▵ 6-470.
№4 для плит $h$=400 - ГОСТ 5264-80-Н1 ▵ 6-370.
№4 для плит $h$=500 - ГОСТ 5264-80-Н1 ▵ 6-470.

Спецификацию на узлы см. 1.420-8/81.7-0.5.3 листы 11, 21.
Узел 64 для плит $h$ = 400.
Узел 100 для плит $h$ = 500.
Настоящие листы рассматривать совместно с листами 1.420-8/81.7-0.5.0 и 1.420-8/81.7-0.0.9.

Инв.№ подл. | Подпись и дата | Взам. инв.№

| | | | |
|---|---|---|---|
| Нач. отд. | Кодыш | | 1.420-8/81.7-0.4.6 |
| Нормокон. | Белов | | |
| Гл. инж. пр. | Белов | | Узлы 64, 100 |
| Ст. инж. | Бекетова | | Стадия: Р; Лист: 1; Листов: 2 |
| Провер. | Баранова | | ЦНИИПРОМЗДАНИЙ |
| Разраб. | Шаранова | | |

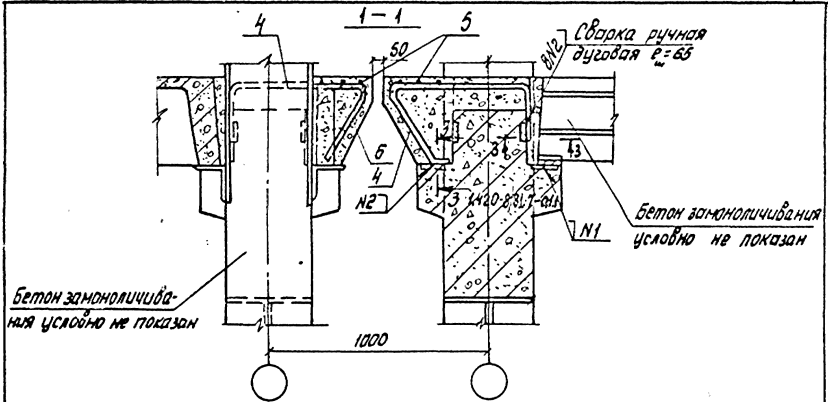


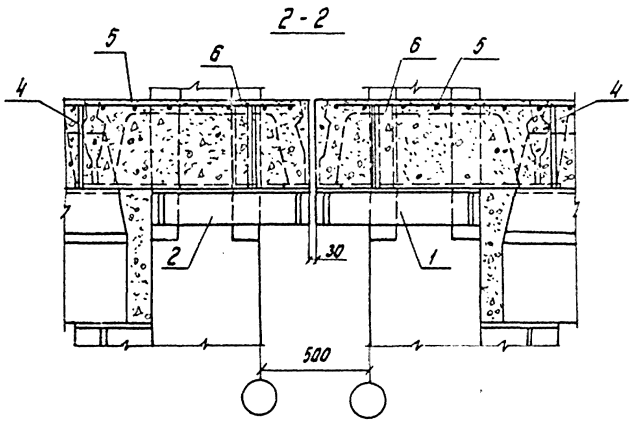


Инв.№подл. | Подпись и дата | Взам. инв.№

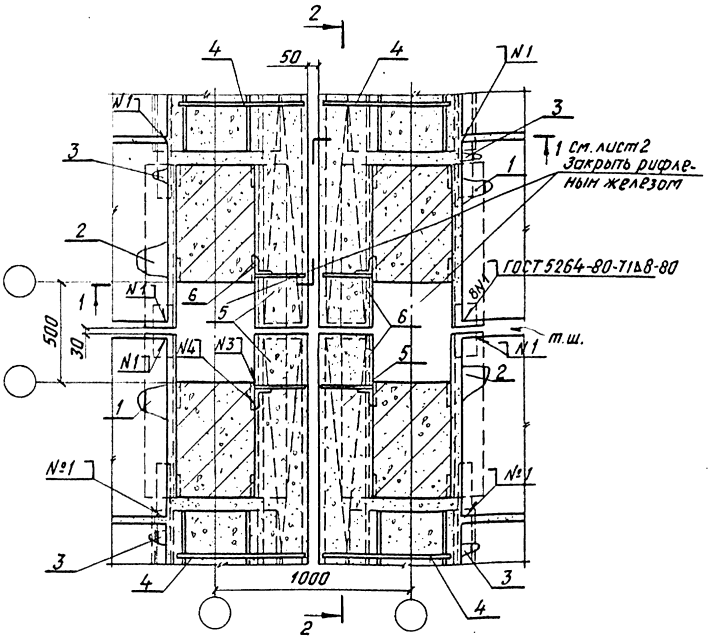


N3 - ГОСТ 5264-80-Т1 Δ 6-370.
N4 - ГОСТ 5264-80-Н1 Δ 6-370.

Спецификацию на узел см. 1.420-8/81. 7-0.5.3 листы 11,12.
Настоящие листы рассматривать совместно с листами 1.420-8/81. 7-0.5.0 и 1.420-8/81. 7-0.0.9.

Инв. № подл. | Подпись и дата | Взам. инв. №

| | | | |
|---|---|---|---|
| Нач. отд. | Кодыш | | 1.420-8/81. 7-0.4.7 |
| Нормоконт. | Белов | | |
| Гл. инж. пр. | Белов | | Узел 65 |
| Ст. инж. | Бекетова | | Стадия: Р; Лист: 1; Листов: 2 |
| Провер. | Баранова | | ЦНИИПРОМЗДАНИЙ |
| Разраб. | Шаранова | | |

1 - 1

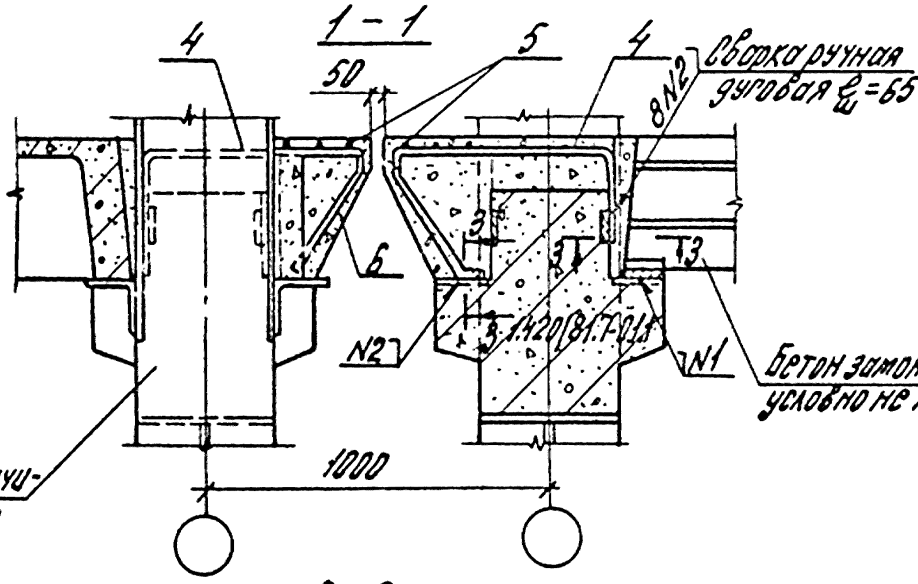


2 - 2

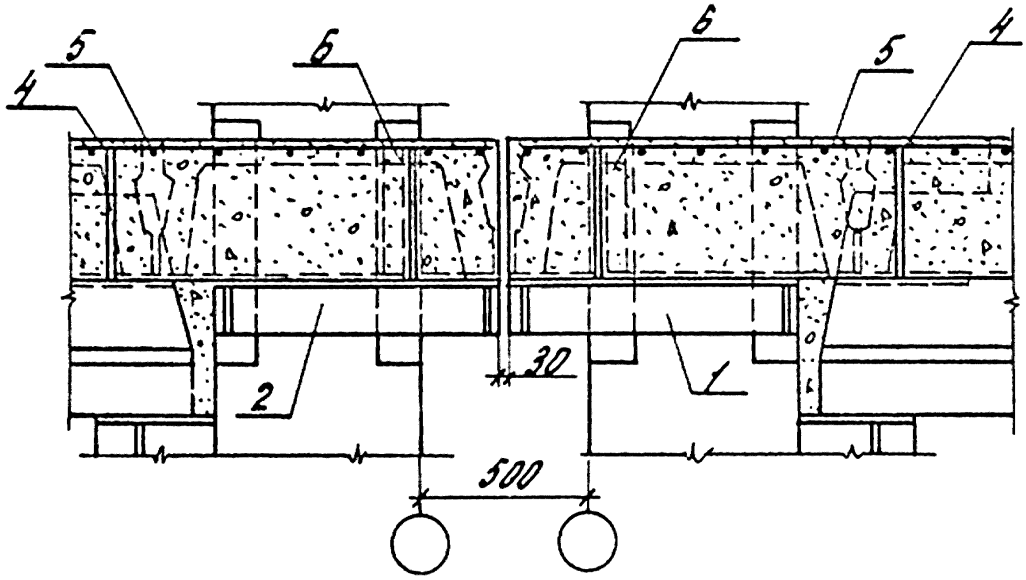


Инв.№ подл. | Подпись и дата | Взам.инв.№

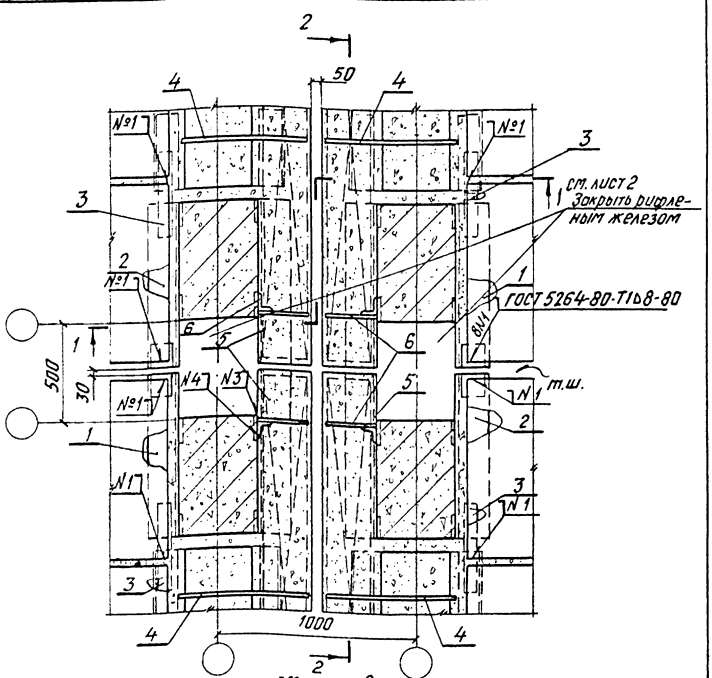


N3 для плит h = 400-ГОСТ 5264-80-Т1Δ 6-370.
N3 для плит h = 500-ГОСТ 5264-80-Т1Δ 6-470.
N4 для плит h = 400-ГОСТ 5264-80-Н1Δ 6-370.
N4 для плит h = 500-ГОСТ 5264-80-Н1Δ 6-470.
Спецификацию на узлы см. 1.420-8/81. 7-0.5.3 листы 11, 12, 21.
Настоящие листы рассматривать совместно с листами 1.420-8/81. 7-0.5.0 и 1.420-8/81. 7-0.0.9.

Инв.№ подл. | Подпись и дата | Взам. инв.№

| | | |
|---|---|---|
| Нач.отд. | Кодыш | |
| Нормокон. | Белов | |
| Гл.инж.пр. | Белов | |
| Ст.инж. | Бекетова | |
| Провер. | Баранова | |
| Разраб | Шаранова | |

1.420-8/81. 7-0.4.8

Узлы 66, 101

| Стадия | Лист | Листов |
|---|---|---|
| Р | 1 | 2 |

ЦНИИПРОМЗДАНИЙ

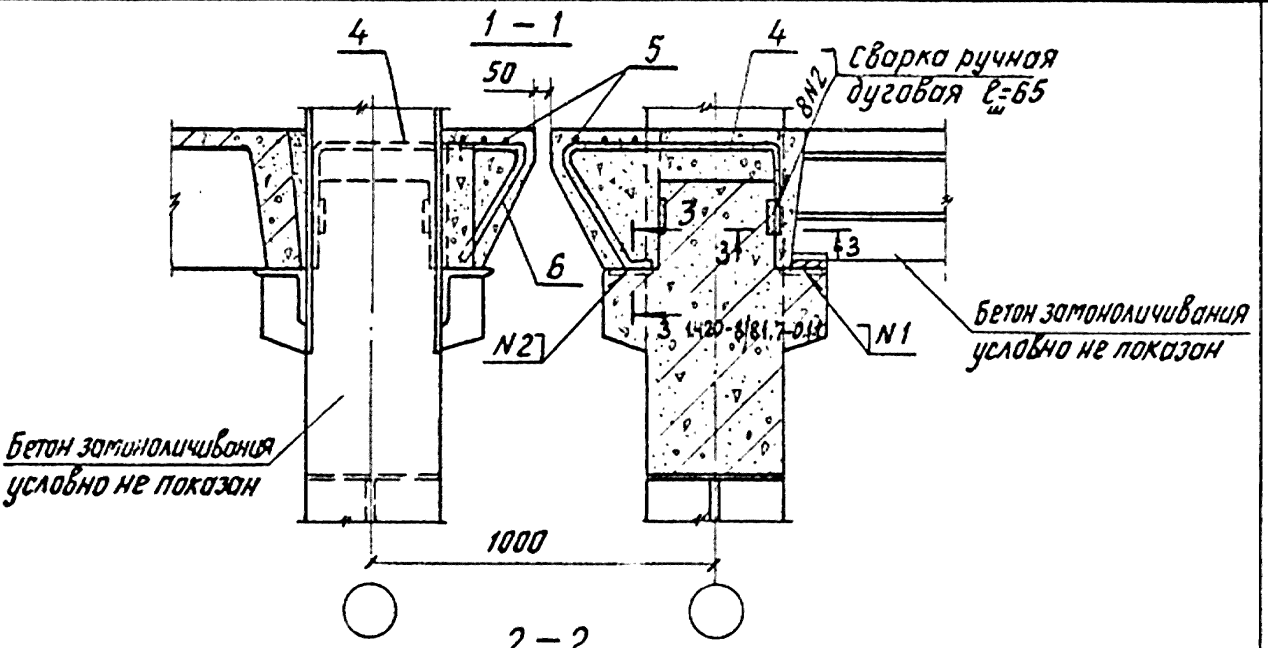
1 – 1
4
5
4
50
Сварка ручная дуговая ℓш=65
8N2
3
3
3
6
N2
3 1.420-8/81.7-0.1
N1
Бетон замоноличивания условно не показан
Бетон замоноличивания условно не показан
1000

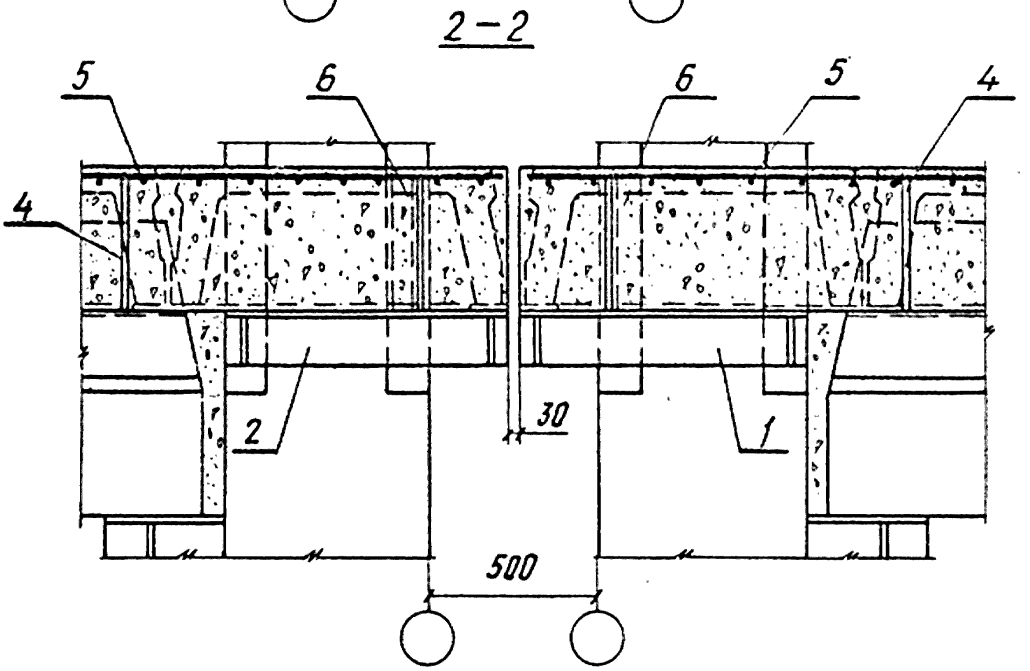
2 – 2
5
6
6
5
4
4
2
30
1
500

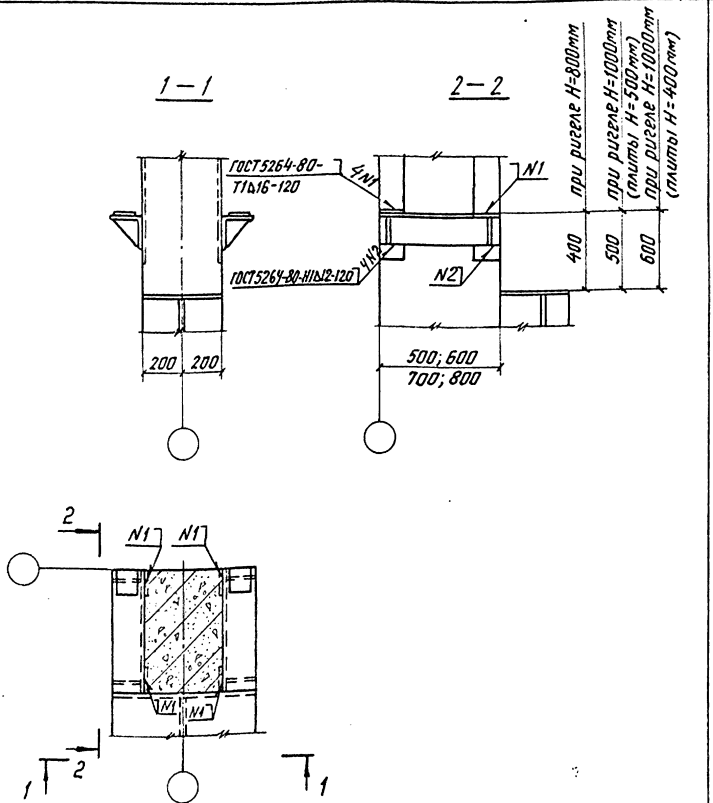


| | | | |
|---|---|---|---|
| Нач.отд. | Кодыш | | |
| Нормокон. | Белов | | |
| Гл.инж.пр. | Белов | | |
| Ст.инж. | Бекетова | | |
| Пробер. | Баранова | | |
| Разраб. | Шаранова | | |

1.420-8/81. 7-0.4.9

Узел 67

| Стадия | Лист | Листов |
|---|---|---|
| Р | | 1 |

ЦНИИПРОМЗДАНИЙ

Инв.№подл. | Подпись и дата | Взам.инв.№

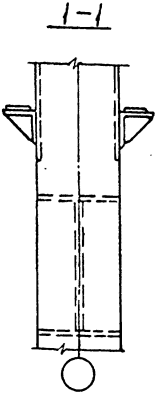


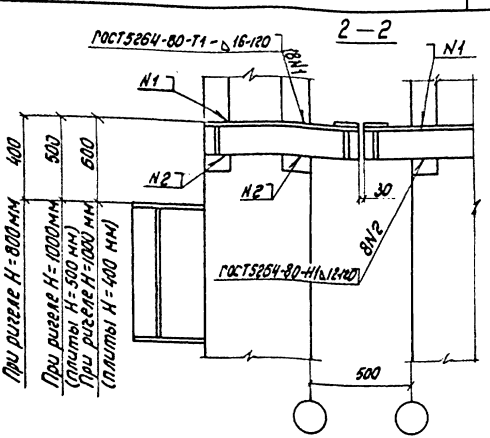


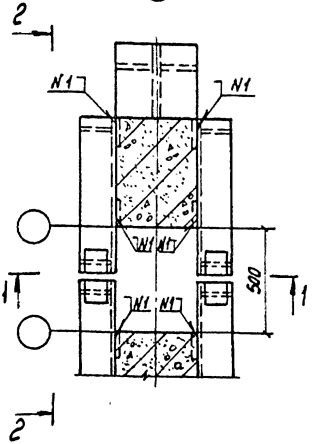


| | | | | | |
|---|---|---|---|---|---|
| Нач.отд. | Ковыш | | 1.420-8/81.7-0.5.0 | | |
| Нормокон. | Белов | | | | |
| Гл.инж.пр. | Белов | | Узел 68 | Стадия | Лист | Листов |
| Ст.инж. | Бекетова | | | Р | | 1 |
| Проверил | Баранова | | | ЦНИИПРОМЗДАНИЙ | |
| Разработ. | Шаранова | | | | |

Инв.№ подл. | Подпись и дата | Взам. инв. №

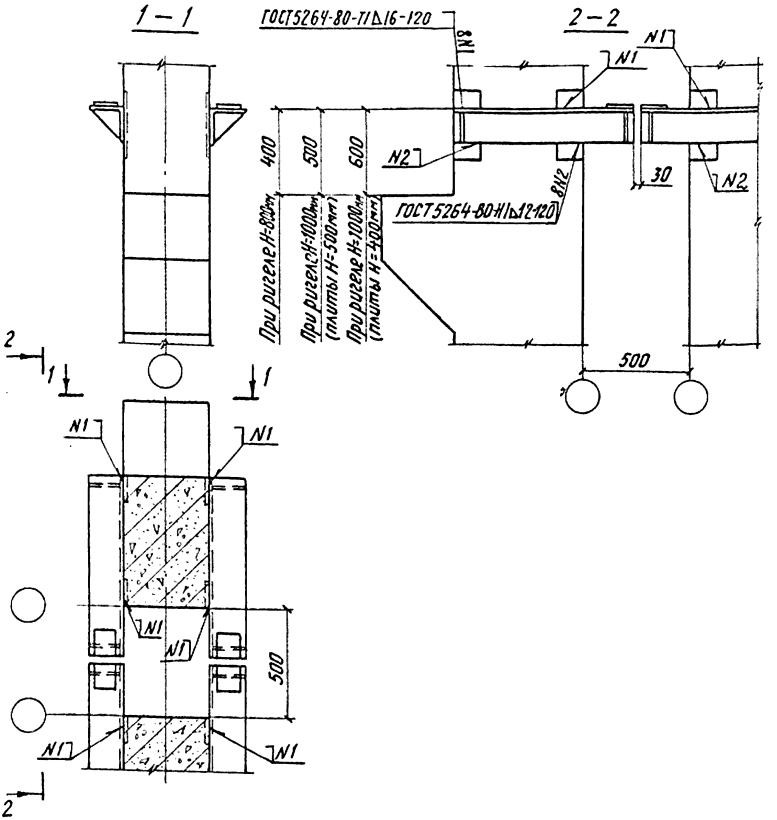


| | | | | |
|---|---|---|---|---|
| Нач.отд. | Кадыш | | 1.420-8/81. 7-0.5.1 | |
| Нормокон. | Белов | | | |
| Гл.инж.пр. | Белов | | | |
| Ст.инж. | Бекетова | | Узел 69 | Стадия: Р; Лист: ; Листов: 1 |
| Проверил | Баранова | | | ЦНИИПРОМЗДАНИЙ |
| Разработ. | Шаранова | | | |

Инв.№ подл. | Подпись и дата | Взам. инв.№

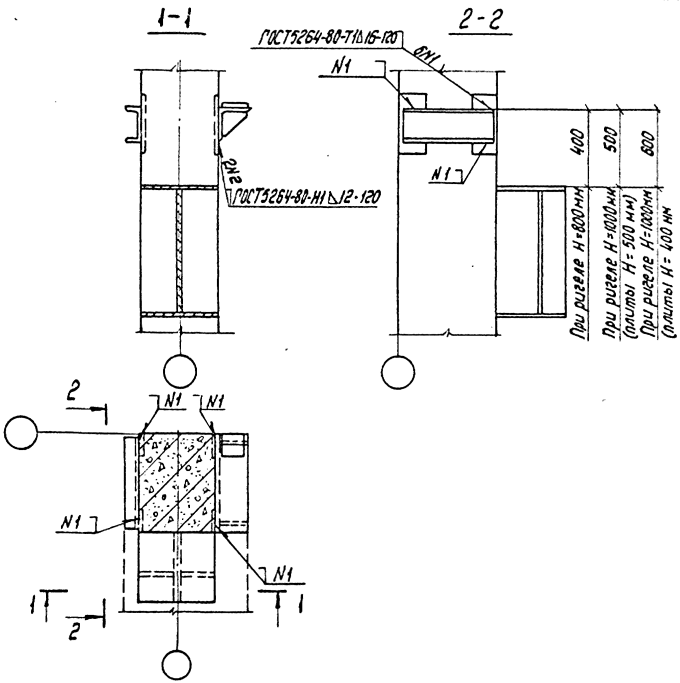


| | | | |
|---|---|---|---|
| | | | 1.420-8/81.7-0.5.2 |
| Нач. отд. | Кодыш | | |
| Нормокон. | Белов | | |
| Гл. инж. пр. | Белов | | Узел 70 |
| Ст. инж. | Бекетова | | |
| Проверил | Баранова | | |
| Разработ. | Шаранова | | |

| Стадия | Лист | Листов |
|---|---|---|
| Р | | 1 |

ЦНИИПРОМЗДАНИЙ

Инв. № подл. | Подпись и дата | Взам. инв. №

| Формат | Зона | Поз. | Обозначение | Наименование | Кол. | Приме-чание |
|---|---|---|---|---|---|---|
| | | | | | | |
| | | | | Узел 1.2 (материалы) | | |
| Б.Ч. | | | | Бетон (γ=2500 кг/м³) ГОСТ 7473-76 | | |
| | | | | М300 | 0,078 | м³ |
| | | | | | | |
| | | | | Узел 3.5 (материалы) | | |
| Б.Ч. | | | | Бетон (γ=2500 кг/м³) ГОСТ 7473-76 | | |
| | | | | М300 | 0,06 | м³ |
| | | | | | | |
| | | | | Узел 4.6 (материалы) | | |
| Б.Ч. | | | | Бетон (γ=2500 кг/м³) ГОСТ 7473-76 | | |
| | | | | М300 | 0,057 | м³ |
| | | | | | | |
| | | | | Узел 7.8 (материалы) | | |
| Б.Ч. | | | | Бетон (γ=2500 кг/м³) ГОСТ 7473-76 | | |
| | | | | М300 | 0,062 | м³ |
| | | | | | | |
| | | | | Узел 9.10 (сборочные единицы и материалы) | | |
| 11 | | 1 | 1.420-8/81.10-001.00 | МС7 | 2 | 42,22 кг |
| Б.Ч. | | | | Бетон (γ=2500 кг/м³) ГОСТ 7473-76 | | |
| | | | | М300 | 0,026 | м³ |
| | | | | | | |
| | | | | Узел 11.14 (сборочные единицы, детали, материалы) | | |
| 11 | | 1 | 1.420-8/81.10-002.00 | МС8т | 1 | 26,09 кг |
| 11 | | 2 | 1.420-8/81.10-002.00-01 | МС8н | 1 | 26,09 кг |

Масса МС дана на узел

Инв.№ подл. | Подпись и дата | Взам. инв.№

| | | |
|---|---|---|
| Нач. отд. | Ковыш | |
| Нормокон. | Белов | |
| Гл. инж. пр. | Белов | |
| Ст. инж. | Бекетова | |
| Проверил | Баранова | |
| Разраб. | Шаранва | |

1.420-8/81.7-05.3

Спецификация на монтажные узлы

| Стадия | Лист | Листов |
|---|---|---|
| Р | 1 | 21 |

ЦНИИПРОМЗДАНИЙ

| Формат | Зона | Поз. | Обозначение | Наименование | Кол. | Примеч. |
|---|---|---|---|---|---|---|
| | | | | | | |
| Б.4. | | 3 | | МС20 | 2 | 9,42 кг |
| | | | | Полоса $\frac{100\times10\ ГОСТ\ 103-76}{С38/23\ ГОСТ\ 380-71*}$ | | |
| | | | | $\ell$=600 мм | | |
| Б.4. | | | | Бетон(γ=2500 кг/м³) ГОСТ 7473-76 | | |
| | | | | М300 | 0,023 | м³ |
| | | | | | | |
| | | | Узел 12.15 (сборочные единицы, детали и материалы) | | | |
| 11 | | 1 | 1.420-8/81.10-002.00-02 | МС9т | 1 | 29,99 кг |
| 11 | | 2 | 1.420-8/81.10-002.00-03 | МС9н | 1 | 29,99 кг |
| Б.4. | | 3 | | МС20 | 2 | 9,42 кг |
| | | | | Полоса $\frac{100\times10\ ГОСТ\ 103-76}{С38/23\ ГОСТ\ 380-71*}$ | | |
| | | | | $\ell$=600 мм | | |
| Б.4. | | | | Бетон(γ=2500 кг/м³) ГОСТ 7473-76 | | |
| | | | | М300 | 0,021 | м³ |
| | | | | | | |
| | | | Узел 13.16 (сборочные единицы, детали и материалы) | | | |
| 11 | | 1 | 1.420-8/81.10-008.2.00-04 | МС10т | 1 | 33,79 кг |
| 11 | | 2 | 1.420-8/81.10-002.00-05 | МС10н | 1 | 33,79 кг |
| Б.4. | | 3 | | МС20 | 2 | 9,42 кг |
| | | | | Полоса $\frac{100\times10\ ГОСТ\ 103-76}{С38/23\ ГОСТ\ 380-71*}$ | | |
| | | | | $\ell$=600 мм | | |
| Б.4. | | | | Бетон(γ=2500 кг/м³) ГОСТ 7473-76 | | |
| | | | | М300 | 0,021 | м³ |
| | | | | | | |
| | | | Узел 17.19 (сборочные единицы, детали и материалы) | | | |
| 11 | | 1 | 1.420-8/81.10-000.01-05 | МС24 | 2 | 3,46 кг |
| 11 | | 2 | 1.420-8/81.10-00.001-08 | МС27 | 2 | 1,7 кг |
| | | | | | | |

Инв. № подл. | Подпись и дата | Взам. инв. №

| Формат | Зона | Поз. | Обозначение | Наименование | Кол. | Примеч. |
|---|---|---|---|---|---|---|
| | | | | | | |
| 11 | | 3 | 1.420-8/81.10-00.3.00 | МС28 | 2 | 10,08кг |
| Б.Ч. | | | | Бетон(γ=2500 кг/м³)/ГОСТ 7473-76 | | |
| | | | | М300 | 0,18 | м³ |
| | | | | | | |
| | | | Узел 18,20(сборочные единицы, детали и материалы) | | | |
| 11 | | 1 | 1.420-8/81.10-00.0.01-05 | МС24 | 2 | 3,46кг |
| 11 | | 2 | 1.420-8/81.10-00.0.01-08 | МС27 | 2 | 1,7кг |
| 11 | | 3 | 1.420-8/81.10-00.3.00 | МС28 | 2 | 10,08кг |
| Б.Ч | | | | Бетон(γ=2500 кг/м³)/ГОСТ 7473-76 | | |
| | | | | М300 | 0,178 | м³ |
| | | | | | | |
| | | | Узел 21,22(сборочные единицы, детали и материалы) | | | |
| 11 | | 1 | 1.420-8/81.10-00.0.01-05 | МС24 | 2 | 3,46кг |
| 11 | | 2 | 1.420-8/81.10-00.0.01-08 | МС27 | 2 | 1,7кг |
| 11 | | 3 | 1.420-8/81.10-00.3.00 | МС28 | 2 | 10,08кг |
| Б.Ч | | | | Бетон(γ=2500 кг/м³)/ГОСТ 7473-76 | | |
| | | | | М300 | 0,166 | м³ |
| | | | | | | |
| | | | Узел 23,24(сборочные единицы, детали и материалы) | | | |
| Б.Ч. | | 1 | | МС15 | 1 | 48,84кг |
| | | | | Уголок $\frac{125\times16\ ГОСТ\ 8509-72*}{С38/23\ ГОСТ\ 380-71*}$ | | |
| | | | | ℓ=1650мм | | |
| 11 | | 2 | 1.420-8/81.10-00.0.01-05 | МС24 | 2 | 3,46кг |
| 11 | | 3 | 1.420-8/81.10-00.0.01-08 | МС27 | 2 | 1,7кг |
| 11 | | 4 | 1.420-8/81.10-00.3.00 | МС28 | 2 | 10,08кг |
| Б.Ч | | | | Бетон(γ=2500 кг/м³)/ГОСТ 7473-76 | | |
| | | | | М300 | 0,178 | м³ |
| | | | | | | |

Инв.№ подл. | Подпись и дата | Взам.инв.№

| Формат | Зона | Поз. | Обозначение | Наименование | Кол. | Примеч. |
|---|---|---|---|---|---|---|
| | | | | | | |
| | | | | Узел 25,29 (сборочные единицы, детали и материалы) | | |
| 11 | | 1 | 1.420-8/81.10 - 00.1.00 | МС7 | 1 | 21,11 кг |
| Б.Ч. | | 2 | | МС16 | 1 | 7.82 кг |
| | | | | Швеллер $\frac{N18\ ГОСТ\ 8240-72}{С38/23\ ГОСТ\ 380-71*}$ | | |
| | | | | $\ell$ = 480 мм | | |
| 11 | | 3 | 1.420-8/81.10-00.0.01-05 | МС24 | 1 | 1.73 кг |
| 11 | | 4 | 1.420-8/81.10-00.0.01-08 | МС27 | 1 | 0.85 кг |
| 11 | | 5 | 1.420-8/81.10 - 00.3.00 | МС28 | 1 | 5.04 кг |
| Б.Ч | | | | Бетон ($\gamma$ = 2500 кг/м³) ГОСТ 7473-76 | | |
| | | | | М300 | 0,063 | м³ |
| | | | | | | |
| | | | | Узел 26,30 (сборочные единицы, детали и материалы) | | |
| 11 | | 1 | 1.420-8/81.10 - 002.00-01 | МС8н | 1 | 26,09 кг |
| Б.Ч. | | 2 | | МС17 | 1 | 9,45 кг |
| | | | | Швеллер $\frac{N18\ ГОСТ\ 8240-72}{С38/23\ ГОСТ\ 380-71*}$ | | |
| | | | | $\ell$ = 580 мм | | |
| Б.Ч | | 3 | | МС20 | 1 | 4,71 кг |
| | | | | Полоса $\frac{100\times10\ ГОСТ\ 103-76}{С38/23\ ГОСТ\ 380-71*}$ | | |
| | | | | $\ell$ = 600 мм | | |
| 11 | | 4 | 1.420-8/81.10-00.0.01-05 | МС24 | 1 | 1.73 кг |
| 11 | | 5 | 1.420-8/81.10-00.0.01-08 | МС27 | 1 | 0.85 кг |
| 11 | | 6 | 1.420-8/81.10-00.3.00 | МС28 | 1 | 5.04 кг |
| Б.Ч. | | | | Бетон ($\gamma$ = 2500 кг/м³) ГОСТ 7473-76 | | |
| | | | | М300 | 0,056 | м³ |
| | | | | | | |
| | | | | Узел 27,31 (сборочные единицы, детали и материалы) | | |
| 11 | | 1 | 1.420-8/81.10 - 00.2.00-03 | МС9н | 1 | 29,99 кг |
| Б.Ч. | | 2 | | МС18 | 1 | 11,08 кг |

Инв. № подл. | Подпись и дата | Взам. инв. №

| Формат | Зона | Поз. | Обозначение | Наименование | Кол. | Примеч. |
|---|---|---|---|---|---|---|
| | | | | | | |
| | | | | Швеллер $\frac{N18\ ГОСТ\ 8240-72}{С38/23\ ГОСТ\ 380-71*}$ | | |
| | | | | $\ell$=680 мм | | |
| Б.Ч. | | 3 | | МС20 | 1 | 4,71 кг |
| | | | | Полоса $\frac{100\times10\ ГОСТ\ 103-76}{С38/23\ ГОСТ\ 380-71*}$ | | |
| | | | | $\ell$=600 мм | | |
| 11 | | 4 | 1.420-8/81.10-00.0.01-05 | МС24 | 1 | 1,73 кг |
| 11 | | 5 | 1.420-8/81.10-00.00 1-08 | МС27 | 1 | 0,85 кг |
| 11 | | 6 | 1.420-8/81.10-00.3 0 0 | МС28 | 1 | 5,04 кг |
| Б.Ч. | | | | Бетон ($\gamma$=2500 кг/м$^3$) ГОСТ 7473-76 | | |
| | | | | М300 | 0,053 | м$^3$ |
| | | | | | | |
| | | | Узел 28,32 (сборочные единицы, детали и материалы) | | | |
| 11 | | 1 | 1.420-8/81.10-002.00-05 | МС10 н | 1 | 33,79 кг |
| Б.Ч. | | 2 | | МС19 | 1 | 12,71 кг |
| | | | | Швеллер $\frac{N18\ ГОСТ\ 8240-72}{С38/23\ ГОСТ\ 380-71*}$ | | |
| | | | | $\ell$=780 мм | | |
| Б.Ч. | | 3 | | МС20 | 1 | 4,71 кг |
| | | | | Полоса $\frac{100\times10\ ГОСТ\ 103-76}{С38/23\ ГОСТ\ 380-71*}$ | | |
| | | | | $\ell$=600 мм | | |
| 11 | | 4 | 1.420-8/81.10-00.0.01-05 | МС24 | 1 | 1,73 кг |
| 11 | | 5 | 1.420-8/81.10-00.00 1-08 | МС27 | 1 | 0,85 кг |
| 11 | | 6 | 1.420-8/81.18-0 0.3. 0 0 | МС28 | 1 | 5,04 кг |
| Б.Ч. | | | | Бетон ($\gamma$=2500 кг/м$^3$) ГОСТ 7473-76 | | |
| | | | | М300 | 0,057 | м$^3$ |
| | | | | | | |
| | | | Узел 33,34 (сборочные единицы и материалы) | | | |
| 11 | | 1 | 1.420-8/81.10-0 03. 0 0 | МС28 | 1 | 5,04 кг |
| | | | | | | |

Инв. № подл. | Подпись и дата | Взам. инв. №

| Формат | Зона | Поз. | Обозначение | Наименование | Кол. | Примеч. |
|---|---|---|---|---|---|---|
| | | | | | | |
| 11 | | 2 | 1.420-8/81.10 - 0 0.5.0 0 | МС31 | 1 | 1,53 кг |
| Б.4. | | | | Бетон(γ=2500 кг/м³) ГОСТ 7473-76 | | |
| | | | | М300 | 0,2 | м³ |
| | | | | | | |
| | | | Узел 35,36 (сборочные единицы и материалы) | | | |
| 11 | | 1 | 1.420-8/81.10 - 0 0.3.0 0 | МС28 | 2 | 10,08 кг |
| 11 | | 2 | 1.420-8/81.10 - 0 0.5.0 0 | МС31 | 2 | 3,06 кг |
| Б.4. | | | | Бетон(γ=2500 кг/м³) ГОСТ 7473-76 | | |
| | | | | М300 | 0,188 | м³ |
| | | | | | | |
| | | | Узел 37,39 (сборочные единицы, детали и материалы) | | | |
| Б.4. | | 1 | | МС15 | 1 | 48,84 кг |
| | | | | Уголок 125×16 ГОСТ 8509-72* / С38/23 ГОСТ 380-71* | | |
| | | | | ℓ = 1650 мм | | |
| 11 | | 2 | 1.420-8/81.10-0 0.0.0 1-04 | МС23 | 2 | 3,4 кг |
| 11 | | 3 | 1.420-8/81.10-0 0.0.0 1-08 | МС27 | 2 | 1,7 кг |
| 11 | | 4 | 1.420-8/81.10 - 0 0.3.0 0 | МС28 | 2 | 10,08 кг |
| Б.4. | | | | Бетон(γ=2500 кг/м³) ГОСТ 7473-76 | | |
| | | | | М300 | 0,181 | м³ |
| | | | | | | |
| | | | Узел 38,40 (сборочные единицы, детали и материалы) | | | |
| Б.4. | | 1 | | МС15 | 1 | 48,84 кг |
| | | | | Уголок 125×16 ГОСТ 8509-72* / С38/23 ГОСТ 380-71* | | |
| | | | | ℓ = 1650 мм | | |
| 11 | | 2 | 1.420-8/81.10-0 0.0.0 1-04 | МС23 | 2 | 3,4 кг |
| 11 | | 3 | 1.420-8/81.10-0 0.0.0 1-08 | МС27 | 2 | 1,7 кг |
| 11 | | 4 | 1.420-8/81.10 - 0 0.3.0 0 | МС28 | 2 | 10,08 кг |
| Б.4. | | | | Бетон(γ=2500 кг/м³) ГОСТ 7473-76 | | |
| | | | | М300 | 0,178 | м³ |

Инв.№ подл. | Подпись и дата | Взам.инв.№

| Формат | Зона | Поз. | Обозначение | Наименование | Кол. | Примеч. |
|---|---|---|---|---|---|---|
| | | | | | | |
| | | | | Узел 41,42 (сборочные единицы, детали и материалы) | | |
| Б.Ч. | | 1 | | МС15 | 1 | 48,84 кг |
| | | | | Уголок 125×16 ГОСТ 8509-72 / С38/23 ГОСТ 380-71* | | |
| | | | | $\ell$ = 1650 мм | | |
| 11 | | 2 | 1.420-8/81.10-00.0.01-04 | МС23 | 2 | 34 кг |
| 11 | | 3 | 1.420-8/81.10-00.0.01-08 | МС27 | 2 | 1,7 кг |
| 11 | | 4 | 1.420-8/81.10-00.3.00 | МС28 | 2 | 10,08 кг |
| Б.Ч. | | | | Бетон ($\gamma$ = 2500 кг/м³) ГОСТ 7473-76 | | |
| | | | | М300 | 0,183 | м³ |
| | | | | | | |
| | | | | Узел 43,47 (сборочные единицы, детали и материалы) | | |
| 11 | | 1 | 1.420-8/81.10-00.1.00 | МС7 | 2 | 42,22 кг |
| 11 | | 2 | 1.420-8/81.10-00.0.01-05 | МС24 | 1 | 1,73 кг |
| 11 | | 3 | 1.420-8/81.10-00.3.00 | МС28 | 1 | 5,04 кг |
| 11 | | 4 | 1.420-8/81.10-00.4.00 | МС29 | 1 | 2,87 кг |
| Б.Ч. | | | | Бетон ($\gamma$ = 2500 кг/м³) ГОСТ 7473-76 | | |
| | | | | М300 | 0,086 | м³ |
| | | | | | | |
| | | | | Узел 44,48 (сборочные единицы, детали и материалы) | | |
| 11 | | 1 | 1.420-8/81.10-00.2.00 | МС8т | 1 | 26,09 кг |
| 11 | | 2 | 1.420-8/81.10-00.2.00-01 | МС8н | 1 | 26,09 кг |
| Б.Ч. | | 3 | | МС20 | 1 | 4,71 кг |
| | | | | Полоса 100×10 ГОСТ 103-76 / С38/23 ГОСТ 380-71* | | |
| | | | | $\ell$ = 600 мм | | |
| 11 | | 4 | 1.420-8/81.10-00.0.01-05 | МС24 | 1 | 1,73 кг |
| 11 | | 5 | 1.420-8/81.10-00.3.00 | МС28 | 1 | 5,04 кг |
| 11 | | 6 | 1.420-8/81.10-00.4.00 | МС29 | 1 | 2,87 кг |
| Б.Ч. | | | | Бетон ($\gamma$ = 2500 кг/м³) ГОСТ 7473-76 | | |
| | | | | М300 | 0,084 | м³ |

Инв. № подл. | Подпись и дата | Взам. инв. №

| Формат | Зона | Поз. | Обозначение | Наименование | Кол. | Примечание |
|---|---|---|---|---|---|---|
| | | | | | | |
| | | | Узел 45, 49 (сборочные единицы, детали и материалы) | | | |
| 11 | | 1 | 1.420-8/81.10-00.2.00-02 | МС9т | 1 | 29,99кг |
| 11 | | 2 | 1.420-8/81.10-00.2.00-03 | МС9н | 1 | 29,99кг |
| Б.Ч | | 3 | | МС20 | 1 | 4,71кг |
| | | | | Полоса $\frac{100\times10\ ГОСТ\ 103-76}{С38/23\ ГОСТ\ 380-71*}$ | | |
| | | | | $\ell$ = 600мм | | |
| 11 | | 4 | 1.420-8/81.10-00.0.01-05 | МС24 | 1 | 1,73кг |
| 11 | | 5 | 1.420-8/81.10-00.3.00 | МС28 | 1 | 5,04кг |
| 11 | | 6 | 1.420-8/81.10-00.4.00 | МС29 | 1 | 2,87кг |
| Б.Ч | | | | Бетон($\gamma$=2500 кг/м³) ГОСТ 7473-76 | | |
| | | | | М300 | 2,085 | м³ |
| | | | | | | |
| | | | Узел 46, 50 (сборочные единицы, детали и материалы) | | | |
| 11 | | 1 | 1.420-8/81.10-00.2.00-04 | МС10т | 1 | 33,79кг |
| 11 | | 2 | 1.420-8/81.10-00.2.00-05 | МС10н | 1 | 33,79кг |
| Б.Ч | | 3 | | МС20 | 1 | 4,71кг |
| | | | | Полоса $\frac{100\times10\ ГОСТ\ 103-76}{С38/23\ ГОСТ\ 380-71*}$ | | |
| | | | | $\ell$ = 600мм | | |
| 11 | | 4 | 1.420-8/81.10-00.0.01-05 | МС24 | 1 | 1,73кг |
| 11 | | 5 | 1.420-8/81.10-00.3.00 | МС28 | 1 | 5,04кг |
| 11 | | 6 | 1.420-8/81.10-00.4.00 | МС29 | 1 | 2,87кг |
| Б.Ч | | | | Бетон($\gamma$=2500 кг/м³) ГОСТ 7473-76 | | |
| | | | | М300 | 2,085 | м³ |
| | | | | | | |
| | | | Узел 51, 52 (сборочные единицы, детали и материалы) | | | |
| 11 | | 1 | 1.420-8/81.10-00.3.00 | МС28 | 1 | 5,04кг |
| 11 | | 2 | 1.420-8/81.10-00.5.00 | МС31 | 1 | 1,53кг |
| Б.Ч | | | | Бетон($\gamma$=2500 кг/м³) ГОСТ 7473-76 | | |
| | | | | М300 | 0,2 | м³ |

Инв. № подл. | Подпись и дата | Взам. инв. №

| Формат | Зона | Поз. | Обозначение | Наименование | Кол. | Примеч. |
|---|---|---|---|---|---|---|
| | | | | | | |
| | | | Узел 53,54 (сборочные единицы, детали и материалы) | | | |
| 11 | | 1 | 1.420-8/81.10-00.2.00-06 | МС 11 т | 2 | 62,18кг |
| 11 | | 2 | 1.420-8/81.10-00.2.00-07 | МС 11 н | 2 | 62,18кг |
| Б.4 | | 3 | | МС20 | 4 | 18,84кг |
| | | | | Полоса $\frac{100\times10\ ГОСТ\ 103-76}{С\ 38/23\ ГОСТ\ 380-71*}$ | | |
| | | | | $\ell$ = 600 мм | | |
| Б.4 | | | | Бетон ($\gamma$ = 2500 кг/м³) ГОСТ 7473-76 | | |
| | | | | М300 | 0,052 | м³ |
| | | | Узел 55,56 (сборочные единицы, детали и материалы) | | | |
| 11 | | 1 | 1.420-8/81.10-00.2.00-08 | МС 12 т | 2 | 69,98кг |
| 11 | | 2 | 1.420-8/81.10-00.2.00-00 | МС 12 н | 2 | 69,98кг |
| Б.4 | | 3 | | МС20 | 4 | 18,84кг |
| | | | | Полоса $\frac{100\times10\ ГОСТ\ 103-76}{С\ 38/23\ ГОСТ\ 380-71*}$ | | |
| | | | | $\ell$ = 600 мм | | |
| Б.4 | | | | Бетон ($\gamma$ = 2500 кг/м³) ГОСТ 7473-76 | | |
| | | | | М300 | 0,047 | м³ |
| | | | Узел 57,58 (сборочные единицы, детали и материалы) | | | |
| 11 | | 1 | 1.420-8/81.10-00.2.00-08 | МС 12 т | 2 | 69,98кг |
| 11 | | 2 | 1.420-8/81.10-00.2.00-00 | МС 12 н | 2 | 69,98кг |
| Б.4 | | 3 | | МС20 | 4 | 18,84кг |
| | | | | Полоса $\frac{100\times10\ ГОСТ\ 103-76}{С\ 38/23\ ГОСТ\ 380-71*}$ | | |
| | | | | $\ell$ = 600 мм | | |
| Б.4 | | | | Бетон ($\gamma$ = 2500 кг/м³) ГОСТ 7473-76 | | |
| | | | | М300 | 0,047 | м³ |
| | | | Узел 59,60 (сборочные единицы и материалы) | | | |
| 11 | | 1 | 1.420-8/81.10-00.2.00-06 | МС 11 т | 1 | 31,09кг |

Инв. № подл. | Подпись и дата | Взам. инв. №

| Формат | Зона | Поз | Обозначение | Наименование | Кол. | Примеч. |
|---|---|---|---|---|---|---|
| | | | | | | |
| 11 | | 2 | 1.420-8/81.10-00.2.00-07 | МС11н | 1 | 31,09 кг |
| Б.Ч. | | 3 | | МС20 | 2 | 9,42 кг |
| | | | | Полоса $\frac{100\times10\ ГОСТ\ 103-76}{С\ 38/23\ ГОСТ\ 380-71*}$ | | |
| | | | | $\ell$ = 600 мм | | |
| 11 | | 4 | 1.420-8/81.10-00.0.01-05 | МС24 | 2 | 3,46 кг |
| 11 | | 5 | 1.420-8/81.10-00.3.00 | МС28 | 2 | 10,08 кг |
| Б.Ч. | | | | Бетон ($\gamma$ = 2500 кг/м³) ГОСТ 7473-76 | | |
| | | | | М300 | 0,089 | м³ |
| | | | | | | |
| | | | Узел 61,62 (сборочные единицы, детали и материалы) | | | |
| 11 | | 1 | 1.420-8/81.10-00.2.00-08 | МС12 т | 1 | 34,99 кг |
| 11 | | 2 | 1.420-8/81.10-00.2.00-09 | МС12 н | 1 | 34,99 кг |
| Б.Ч. | | 3 | | МС20 | 2 | 9,42 кг |
| | | | | Полоса $\frac{100\times10\ ГОСТ\ 103-76}{С\ 38/23\ ГОСТ\ 380-71*}$ | | |
| | | | | $\ell$ = 600 мм | | |
| 11 | | 4 | 1.420-8/81.10-00.0.01-05 | МС24 | 2 | 3,46 кг |
| 11 | | 5 | 1.420-8/81.10-00.3.00 | МС28 | 2 | 10,08 кг |
| Б.Ч. | | | | Бетон ($\gamma$ = 2500 кг/м³) ГОСТ 7473-76 | | |
| | | | | М300 | 0,096 | м³ |
| | | | | | | |
| | | | Узел 63,64 (сборочные единицы, детали и материалы) | | | |
| 11 | | 1 | 1.420-8/81.10-00.2.00-06 | МС 11 т | 4 | 124,36 кг |
| 11 | | 2 | 1.420-8/81.10-00.2.00-07 | МС 11 н | 4 | 124,36 кг |
| Б.Ч. | | 3 | | МС20 | 4 | 18,84 кг |
| | | | | Полоса $\frac{100\times10\ ГОСТ\ 103-76}{С\ 38/23\ ГОСТ\ 380-71*}$ | | |
| | | | | $\ell$ = 600 мм | | |
| 11 | | 4 | 1.420-8/81.10-00.0.01-05 | МС24 | 4 | 6,92 кг |
| 11 | | 5 | 1.420-8/81.10-00.3.00 | МС28 | 4 | 20,16 кг |
| | | | | | | |

Инв. № подл. | Подпись и дата | Взам. инв. №

| Формат | Зона | Поз. | Обозначение | Наименование | Кол. | Примеч. |
|---|---|---|---|---|---|---|
| | | | | | | |
| 11 | | 6 | 1.420-8/81.10-00.4.00 | МС29 | 4 | 11,48кг |
| Б.Ч. | | | | Бетон($\gamma$=2500 кг/м$^3$) ГОСТ 7473-76 | | |
| | | | | М300 | 0,432 | м$^3$ |
| | | | | | | |
| | | | Узел 65.66 (сборочные единицы, детали и материалы) | | | |
| 11 | | 1 | 1.420-8/81.10-00.2.00-08 | МС12 т | 4 | 139,96кг |
| 11 | | 2 | 1.420-8/81.10-00.2.00-09 | МС12 н | 4 | 139,96кг |
| Б.Ч. | | 3 | | МС20 | 4 | 18,84кг |
| | | | | Полоса $\frac{100\times10\ ГОСТ\ 103-76}{С38/23\ ГОСТ\ 380-71}$* | | |
| | | | | $\ell$=600мм | | |
| 11 | | 4 | 1.420-8/81.10-00.0.01-05 | МС24 | 4 | 6,92кг |
| 11 | | 5 | 1.420-8/81.10-00.3.00 | МС28 | 4 | 20,16кг |
| 11 | | 6 | 1.420-8/81.10-00.4.00 | МС29 | 4 | 11,48кг |
| Б.Ч. | | | | Бетон($\gamma$=2500 кг/м$^3$) ГОСТ 7473-76 | | |
| | | | | М300 | 0,385 | м$^3$ |
| | | | | | | |
| | | | Узел 71 (материалы) | | | |
| Б.Ч. | | | | Бетон($\gamma$=2500кг/м$^3$) ГОСТ 7473-76 | | |
| | | | | М300 | 0,098 | м$^3$ |
| | | | | | | |
| | | | Узел 72 (материалы) | | | |
| Б.Ч. | | | | Бетон($\gamma$=2500кг/м$^3$) ГОСТ 7473-76 | | |
| | | | | М300 | 0,075 | м$^3$ |
| | | | | | | |
| | | | Узел 73 (материалы) | | | |
| Б.Ч. | | | | Бетон($\gamma$=2500кг/м$^3$) ГОСТ 7473-76 | | |
| | | | | М300 | 0,072 | м$^3$ |
| | | | | | | |
| | | | | | | |

Инв. № подл. | Подпись и дата | Взам. инв. №

1.420-8/81.7-0.5.3

Лист 11

18402 75

| Формат | Зона | Поз. | Обозначение | Наименование | Кол. | Примеч. |
|---|---|---|---|---|---|---|
| | | | | | | |
| | | | | Узел 74 ( материалы) | | |
| Б4 | | | | Бетон (γ = 2500 кг/м3) ГОСТ 7473-76 | | |
| | | | | М300 | 0,078 | м3 |
| | | | | | | |
| | | | | Узел 75 (сборочные единицы и материалы) | | |
| 11 | | 1 | 1.420-8/81.10-0 0.1.00 | МС7 | 2 | 42,22 кг |
| Б4 | | | | Бетон (γ = 2500 кг/м3) ГОСТ 7473-76 | | |
| | | | | М300 | 0,033 | м3 |
| | | | | | | |
| | | | | Узел 76 (сборочные единицы, детали и материалы | | |
| 11 | | 1 | 1.420-8/81.10-0 0.2.00 | МС8т | 1 | 26,09 кг |
| 11 | | 2 | 1.420-8/81.10-0 0.2.00-01 | МС8н | 1 | 26,09 кг |
| Б4 | | 3 | | МС20 | 2 | 9,42 кг |
| | | | | Полоса 100 х 10 ГОСТ 103-76 С38/23 ГОСТ 380-71* | | |
| | | | | ℓ = 600 мм | | |
| Б4 | | | | Бетон (γ = 2500 кг/м3) ГОСТ 7473-76 | | |
| | | | | М300 | 0,029 | м3 |
| | | | | | | |
| | | | | Узел 77 (сборочные единицы, детали и материалы | | |
| 11 | | 1 | 1.420-8/81.10-0 0.2.00-02 | МС9т | 1 | 29,99 кг |
| 11 | | 2 | 1.420-8/81.10-0 0.2.00-03 | МС9н | 1 | 29,99 кг |
| Б4 | | 3 | | МС20 | 2 | 9,42 кг |
| | | | | Полоса 100 х 10 ГОСТ 103-76 С38/23 ГОСТ 380-71* | | |
| | | | | ℓ = 600 мм | | |
| Б4 | | | | Бетон (γ = 2500 кг/м3) ГОСТ 7473-76 | | |
| | | | | М300 | 0,026 | м3 |
| | | | | | | |
| | | | | Узел 78 (сборочные единицы, детали и материалы | | |
| 11 | | 1 | 1.420-8/81.10-0 0.2.00-04 | МС10т | 1 | 33,79 кг |

Инв. № подл. | Подпись и дата | Взам. инв. №

| Формат | Зона | Поз. | Обозначение | Наименование | Кол. | Примеч. |
|---|---|---|---|---|---|---|
| | | | | | | |
| 11 | | 2 | 1.420-8/81.10 - 0 0.2.0.0-05 | МС10н | 1 | 33.79 кг |
| Б.Ч. | | 3 | | МС 20 | 2 | 9,42 кг |
| | | | | Полоса $\frac{100\times10\ ГОСТ\ 103-76}{С38/23\ ГОСТ\ 380-71}$* | | |
| | | | | $l$ = 600 мм | | |
| Б.Ч. | | | | Бетон ($\gamma$ = 2500 кг/м³) ГОСТ 7473-76 | | |
| | | | | М300 | 0,026 | м³ |
| | | | | | | |
| | | | Узел 79 (сборочные единицы, детали и материалы) | | | |
| 11 | | 1 | 1.420-8/81.10-0 0.0.0 1-07 | МС 26 | 2 | 3.68 кг |
| 11 | | 2 | 1.420-8/81.10-0 0.0.0 1-08 | МС27 | 2 | 1.70 кг |
| 11 | | 3 | 1.420-8/81.10-0 0.3.0 0 | МС28 | 2 | 10,08 кг |
| Б.Ч. | | | | Бетон ($\gamma$ = 2500 кг/м³) ГОСТ 7473-76 | | |
| | | | | М300 | 0,188 | м³ |
| | | | | | | |
| | | | Узел 80 (сборочные единицы, детали и материалы) | | | |
| 11 | | 1 | 1.420-8/81.10-0 0.0.0 1-07 | МС26 | 2 | 3,68 кг |
| 11 | | 2 | 1.420-8/81.10-0 0.0.0 1-08 | МС27 | 2 | 1,70 кг |
| 11 | | 3 | 1.420-8/81.10-0 0.3.0 0 | МС28 | 2 | 10,08 кг |
| Б.Ч. | | | | Бетон ($\gamma$ = 2500 кг/м³) ГОСТ 7473-76 | | |
| | | | | М300 | 0,195 | м³ |
| | | | | | | |
| | | | Узел 81 (сборочные единицы, детали и материалы) | | | |
| 11 | | 1 | 1.420-8/81.10-0 0.0.0 1-07 | МС26 | 2 | 3,68 кг |
| 11 | | 2 | 1.420-8/81.10-0 0.0.0 1-08 | МС27 | 2 | 1,70 кг |
| 11 | | 3 | 1.420-8/81.10-0 0.3.0 0 | МС28 | 2 | 10,08 кг |
| | | | | Бетон ($\gamma$ = 2500 кг/м³) ГОСТ 7473-76 | | |
| | | | | М300 | 0,157 | м³ |
| | | | | | | |
| | | | | | | |

Взам. инв. №

Подпись и дата

Инв. № подл.

| Формат | Зона | Поз. | Обозначение | Наименование | Кол. | Приме-чание |
|---|---|---|---|---|---|---|
| | | | | | | |
| | | | Узел 82 (сборочные единицы, детали и материалы) | | | |
| 11 | | 1 | 1.420-8/81.10 – 00.1.00 | МС7 | 1 | 21,11кг |
| Б.Ч. | | | | МС16 | 1 | 7,82кг |
| | | | | Швеллер $\frac{N18\ ГОСТ8240-72}{С38/23\ ГОСТ380-71*}$ | | |
| | | | | $\ell$=480мм | | |
| 11 | | 3 | 1.420-8/81.10-00.0.01-07 | МС26 | 1 | 1,84кг |
| 11 | | 4 | 1.420-8/81.10-00.0.01-08 | МС27 | 1 | 0,85кг |
| 11 | | 6 | 1.420-8/81.10-00.3.00 | МС28 | 1 | 5,04кг |
| Б.Ч. | | | | Бетон(В=2500кг/м³) ГОСТ 7473-76 | | |
| | | | | М300 | 0,108 | м³ |
| | | | | | | |
| | | | Узел 83 (сборочные единицы, детали и материалы) | | | |
| 11 | | 1 | 1.420-8/81.10-00.2.00-01 | МС9н | 1 | 26,09кг |
| Б.Ч. | | 2 | | МС17 | 1 | 9,45кг |
| | | | | Швеллер $\frac{N18\ ГОСТ8240-72}{С38/23\ ГОСТ380-71*}$ | | |
| | | | | $\ell$=580мм | | |
| Б.Ч. | | 3 | | МС20 | 1 | 4,71кг |
| | | | | Полоса $\frac{100\times10\ ГОСТ103-76}{С38/23\ ГОСТ380-71*}$ | | |
| | | | | $\ell$=600мм | | |
| 11 | | 4 | 1.420-8/81.10-00.0.01-07 | МС26 | 1 | 1,84кг |
| 11 | | 5 | 1.420-8/81.10-00.0.01-08 | МС27 | 1 | 0,85кг |
| 11 | | 6 | 1.420-8/81.10-00.3.00 | МС28 | 1 | 5,04кг |
| Б.Ч. | | | | Бетон(В=2500кг/м³) ГОСТ 7473-76 | | |
| | | | | М300 | 0,069 | м³ |
| | | | | | | |
| | | | Узел 84 (сборочные единицы, детали и материалы) | | | |
| 11 | | 1 | 1.420-8/81.10-00.2.00-03 | МС9н | 1 | 29,99кг |
| Б.Ч. | | 2 | | МС18 | 1 | 11,08кг |
| | | | | | | |

Инв.№ подл. | Подпись и дата | Взам. инв.№

| Формат | Зона | Поз. | Обозначение | Наименование | Кол. | Приме-ч. |
|---|---|---|---|---|---|---|
| | | | | Швеллер $\frac{N18\ ГОСТ\ 8240-72}{С38/23\ ГОСТ\ 380-71*}$ | | |
| | | | | $\ell = 680$ мм | | |
| Б.Ч | | 3 | | МС20 | 1 | 4,71 кг |
| | | | | Полоса $\frac{100\times10\ ГОСТ\ 103-76}{С38/23\ ГОСТ\ 380-71*}$ | | |
| | | | | $\ell = 600$ мм | | |
| 11 | | 4 | 1.420-8/81.10-00.00.01-07 | МС26 | 1 | 1,84 кг |
| 11 | | 5 | 1.420-8/81.10-00.00.01-08 | МС27 | 1 | 0,85 кг |
| 11 | | 6 | 1.420-8/81.10-00.300 | МС28 | 1 | 5,04 кг |
| Б.Ч. | | | | Бетон $(\gamma = 2500\ кг/м^3)$ ГОСТ 7473-76 | | |
| | | | | М300 | 0,065 | $м^3$ |
| | | | Узел 85 (сборочные единицы, детали и материалы) | | | |
| 11 | | 1 | 1.420-8/81.10-00.200-05 | МС10н | 1 | 31,09 кг |
| Б.Ч. | | 2 | | МС19 | 1 | 12,71 кг |
| | | | | Швеллер $\frac{N18\ ГОСТ\ 8240-72}{С38/23\ ГОСТ\ 380-71*}$ | | |
| | | | | $\ell = 780$ мм | | |
| Б.Ч | | 3 | | МС20 | 1 | 4,71 кг |
| | | | | Полоса $\frac{100\times10\ ГОСТ\ 103-76}{С38/23\ ГОСТ\ 380-71*}$ | | |
| | | | | $\ell = 600$ мм | | |
| 11 | | 4 | 1.420-8/81.10-00.00.01-07 | МС26 | 1 | 1,84 кг |
| 11 | | 5 | 1.420-8/81.10-00.00.01-08 | МС27 | 1 | 0,85 кг |
| 11 | | 6 | 1.420-8/81.10-00.300 | МС28 | 1 | 5,04 кг |
| Б.Ч | | | | Бетон $(\gamma = 2500\ кг/м^3)$ ГОСТ 7473-76 | | |
| | | | | М300 | 0,07 | $м^3$ |
| | | | Узел 86 (сборочные единицы, детали и материалы) | | | |
| 11 | | 1 | 1.420-8/81.10-00.300 | МС28 | 1 | 5,04 кг |

Инв. № подл. | Подпись и дата | Взам. инв. №

| Формат | Зона | Поз. | Обозначение | Наименование | Кол. | Примеч. |
|---|---|---|---|---|---|---|
| | | | | | | |
| 11 | | 2 | 1.420-8/81.10-0 0.5.0 0-01 | МС32 | 1 | 1,53 кг |
| Б.Ч. | | | | Бетон ($\gamma$=2500 кг/м³) ГОСТ 7473-76 | | |
| | | | | М300 | 0,246 | м³ |
| | | | | | | |
| | | | Узел 87 (сборочные единицы, детали и материалы) | | | |
| Б.Ч. | | 1 | | МС15 | 1 | 48,84 кг |
| | | | | Уголок 125×16 ГОСТ 8509-72 * С38/23 ГОСТ 380-71 * | | |
| | | | | $\ell$= 1650 мм | | |
| 11 | | 2 | 1.420-8/81.10-0 0.0.0 1-06 | МС25 | 2 | 3,62 кг |
| 11 | | 3 | 1.420-8/81.10-0 0.0.0 1-08 | МС27 | 2 | 1,70 кг |
| 11 | | 4 | 1.420-8/81.10-0 0.3.0 0 | МС28 | 2 | 10,08 кг |
| Б.Ч. | | | | Бетон ($\gamma$=2500 кг/м³) ГОСТ 7473-76 | | |
| | | | | М300 | 0,222 | м³ |
| | | | | | | |
| | | | Узел 88 (сборочные единицы, детали и материалы) | | | |
| Б.Ч. | | 1 | | МС15 | 1 | 48,84 кг |
| | | | | Уголок 125×16 ГОСТ 8509-72 * С38/23 ГОСТ 380-71 * | | |
| | | | | $\ell$= 1650 мм | | |
| 11 | | 2 | 1.420-8/81.10-0 0.0.0 1-06 | МС25 | 2 | 3,62 кг |
| 11 | | 3 | 1.420-8/81.10-0 0.0.0 1-08 | МС27 | 2 | 1,70 кг |
| 11 | | 4 | 1.420-8/81.10-0 0.3.0 0 | МС28 | 2 | 10,08 кг |
| Б.Ч. | | | | Бетон ($\gamma$=2500 кг/м³) ГОСТ 7473-76 | | |
| | | | | М300 | 0,219 | м³ |
| | | | | | | |
| | | | Узел 89 (сборочные единицы, детали и материалы) | | | |
| Б.Ч. | | 1 | | МС15 | 1 | 48,84 кг |
| | | | | Уголок 125×16 ГОСТ 8509-72 * С38/23 ГОСТ 380-71 * | | |
| | | | | $\ell$= 1650 мм | | |
| 11 | | 2 | 1.420-8/81.10-0 0.0.0 1-06 | МС25 | 2 | 3,62 кг |

Взам. инв. №

Подпись и дата

Инв. № подл.

| Формат | Зона | Поз. | Обозначение | Наименование | Кол. | Примеч. |
|---|---|---|---|---|---|---|
| | | | | | | |
| 11 | | 3 | 1.420-8/81.10-0 0.0.01-08 | МС27 | 2 | 1.70 кг |
| 11 | | 4 | 1.420-8/81.10 – 0 0.3.0 0 | МС28 | 2 | 10.08 кг |
| Б.Ч. | | | | Бетон ($\gamma$ = 2500 кг/м³) ГОСТ 7473-76 | | |
| | | | | М300 | 0,255 | м³ |
| | | | | | | |
| | | | | Узел 90 (сборочные единицы, детали и материалы) | | |
| 11 | | 1 | 1.420-8/81.10 – 0 0.1.0 0 | МС7 | 2 | 42.22 кг |
| 11 | | 2 | 1.420-8/81.10-0 0.0.01-07 | МС26 | 1 | 1.84 кг |
| 11 | | 3 | 1.420-8/81.10 – 0 0.3.0 0 | МС28 | 1 | 5.04 кг |
| 11 | | 4 | 1.420-8/81.10 – 0 0.4.00-01 | МС30 | 1 | 3.56 кг |
| Б.Ч. | | | | Бетон ($\gamma$ = 2500 кг/м³) ГОСТ 7473-76 | | |
| | | | | М300 | 0,089 | м³ |
| | | | | | | |
| | | | | Узел 91 (сборочные единицы, детали и материалы) | | |
| 11 | | 1 | 1.420-8/81.10 – 0 0.2.0 0 | МС8т | 1 | 26.09 кг |
| 11 | | 2 | 1.420-8/81.10 – 0 0.2.0001 | МС8н | 1 | 26.09 кг |
| Б.Ч. | | 3 | | МС20 | 1 | 4.71 кг |
| | | | | Полоса 100×10 ГОСТ 103-76 / С38/23 ГОСТ 380-71* | | |
| | | | | $\ell$ = 600 мм | | |
| 11 | | 4 | 1.420-8/81.10-0 0.0.01-07 | МС26 | 1 | 1.84 кг |
| 11 | | 5 | 1.420-8/81.10 – 0 0.3.0 0 | МС28 | 1 | 5.04 кг |
| 11 | | 6 | 1.420-8/81.10 – 0 0.4.00-01 | МС30 | 1 | 3.56 кг |
| Б.Ч. | | | | Бетон ($\gamma$ = 2500 кг/м³) ГОСТ 7473-76 | | |
| | | | | М300 | 0,103 | м³ |
| | | | | | | |
| | | | | Узел 92 (сборочные единицы, детали и материалы) | | |
| 11 | | 1 | 1.420-8/81.10 – 0 0.2.00-02 | МС9т | 1 | 29.99 кг |
| 11 | | 2 | 1.420-8/81.10 – 0 0.2.00-03 | МС9н | 1 | 29.99 кг |
| Б.Ч. | | 3 | | МС20 | 1 | 4.71 кг |

Инв. № подл. | Подпись и дата | Взам. инв. №

| Формат | Зона | Поз. | Обозначение | Наименование | Кол. | Примеч. |
|---|---|---|---|---|---|---|
| | | | | | | |
| | | | | Полоса $\frac{100\times10\ ГОСТ\ 103-76}{С38/23\ ГОСТ\ 380-71*}$ | | |
| | | | | $\ell = 600$ мм | | |
| 11 | | 4 | 1.420-8/81.10-00.0.01-07 | МС26 | 1 | 1,84 кг |
| 11 | | 5 | 1.420-8/81.10-003.00 | МС28 | 1 | 5,04 кг |
| 11 | | 6 | 1.420-8/81.10-00.4.00-01 | МС30 | 1 | 3,56 кг |
| Б.Ч | | | | Бетон ($\gamma = 2500$ кг/м³) ГОСТ 7473-76 | | |
| | | | | М300 | 0,099 | м³ |
| | | | | | | |
| | | | Узел 93 (сборочные единицы, детали и материалы) | | | |
| 11 | | 1 | 1.420-8/81.10-00.2.00-04 | МС10т | 1 | 33,79 кг |
| 11 | | 2 | 1.420-8/81.10-00.2.00-05 | МС10н | 1 | 33,79 кг |
| Б.Ч | | 3 | | МС20 | 1 | 4,71 кг |
| | | | | Полоса $\frac{100\times10\ ГОСТ\ 103-76}{С38/23\ ГОСТ\ 380-71*}$ | | |
| | | | | $\ell = 600$ мм | | |
| 11 | | 4 | 1.420-8/81.10-00.0.01-07 | МС26 | 1 | 1,84 кг |
| 11 | | 5 | 1.420-8/81.10-003.00 | МС28 | 1 | 5,04 кг |
| 11 | | 6 | 1.420-8/81.10-00.4.00-01 | МС30 | 1 | 3,56 кг |
| Б.Ч | | | | Бетон ($\gamma = 2500$ кг/м³) ГОСТ 7473-76 | | |
| | | | | М300 | 0,102 | м³ |
| | | | | | | |
| | | | Узел 94 (сборочные единицы и материалы) | | | |
| 11 | | 1 | 1.420-8/81.10-003.00 | МС28 | 1 | 5,04 кг |
| 11 | | 2 | 1.420-8/81.10-005.00-01 | МС32 | 1 | 1,64 кг |
| Б.Ч | | | | Бетон ($\gamma = 2500$ кг/м³) ГОСТ 7473-76 | | |
| | | | | М300 | 0,246 | м³ |
| | | | | | | |
| | | | Узел 95 (сборочные единицы, детали и материалы) | | | |
| 11 | | 1 | 1.420-8/81.10-00.2.00-06 | МС11т | 2 | 62,18 кг |
| 11 | | 2 | 1.420-8/81.10-00.2.00-07 | МС11н | 2 | 62,18 кг |

Инв.№ подл. | Подпись и дата | Взам.инв.№

| Формат | Зона | Поз. | Обозначение | Наименование | Кол. | Примеч. |
|---|---|---|---|---|---|---|
| | | | | | | |
| Б.Ч. | | 3 | | МС20 | 4 | 18,84 кг |
| | | | | Полоса $\frac{100\times10\ ГОСТ\ 103-76}{С38/23\ ГОСТ\ 380-71*}$ | | |
| | | | | $\ell$ = 600 мм | | |
| Б.Ч. | | | | Бетон (γ=2500 кг/м3) ГОСТ 7473-76 | | |
| | | | | М300 | 0,056 | м3 |
| | | | | | | |
| | | | Узел 96 (сборочные единицы, детали и материалы) | | | |
| 11 | | 1 | 1.420-8/81.10-00.2.00-08 | МС12 т | 2 | 59,98 кг |
| 11 | | 2 | 1.420-8/81.10-00.2.00-09 | МС12 н | 2 | 59,98 кг |
| Б.Ч. | | 3 | | МС20 | 4 | 18,84 кг |
| | | | | Полоса $\frac{100\times10\ ГОСТ\ 103-76}{С38/23\ ГОСТ\ 380-71*}$ | | |
| | | | | $\ell$ = 600 мм | | |
| Б.Ч. | | | | Бетон (γ=2500 кг/м3) ГОСТ 7473-76 | | |
| | | | | М300 | 0,059 | м3 |
| | | | | | | |
| | | | Узел 97 (сборочные единицы, детали и материалы) | | | |
| 11 | | 1 | 1.420-8/81.10-00.2.00-08 | МС12 т | 2 | 59,98 кг |
| 11 | | 2 | 1.420-8/81.10-00.2.00-09 | МС12 н | 2 | 59,98 кг |
| Б.Ч. | | 3 | | МС20 | 2 | 9,42 кг |
| | | | | Полоса $\frac{100\times10\ ГОСТ\ 103-76}{С38/23\ ГОСТ\ 380-71*}$ | | |
| | | | | $\ell$ = 600 мм | | |
| Б.Ч. | | | | Бетон (γ=2500 кг/м3) ГОСТ 7473-76 | | |
| | | | | М300 | 0,059 | м3 |
| | | | | | | |
| | | | Узел 98 (сборочные единицы, детали и материалы) | | | |
| 11 | | 1 | 1.420-8/81.10-00.2.00-06 | МС11 т | 1 | 31,09 кг |
| 11 | | 2 | 1.420-8/81.10-00.2.00-07 | МС11 н | 1 | 31,09 кг |
| | | | | | | |
| | | | | | | |

Инв. № подл. | Подпись и дата | Взам. инв. №

| Формат | Зона | Поз. | Обозначение | Наименование | Кол. | Примеч. |
|---|---|---|---|---|---|---|
| | | | | | | |
| Б.4 | | 3 | | МС20 | 2 | 9,42кг |
| | | | | Полоса $\frac{100\times10\ ГОСТ\ 103-76}{С38/23\ ГОСТ\ 380-71*}$ | | |
| | | | | $\ell$=600мм | | |
| 11 | | 4 | 1.420-8/81.10-00.0.01-07 | МС26 | 2 | 3,68кг |
| 11 | | 5 | 1.420-8/81.10-00.3.00 | МС28 | 2 | 10,08кг |
| Б.4 | | | | Бетон($\gamma$=2500 кг/м³) ГОСТ 7473-76 | | |
| | | | | М300 | 0,11 | м³ |
| | | | | | | |
| | | | Узел 99 (сборочные единицы, детали и материалы) | | | |
| 11 | | 1 | 1.420-8/81.10-00.2.00-08 | МС12т | 1 | 34,99кг |
| 11 | | 2 | 1.420-8/81.10-00.2.00-09 | МС12н | 1 | 34,99кг |
| Б.4 | | 3 | | МС20 | 2 | 9,42кг |
| | | | | Полоса $\frac{100\times10\ ГОСТ\ 103-76}{С38/23\ ГОСТ\ 380-71*}$ | | |
| | | | | $\ell$=600мм | | |
| 11 | | 4 | 1.420-8/81.10-00.0.01-07 | МС26 | 2 | 3,68кг |
| 11 | | 5 | 1.420-8/81.10-00.3.00 | МС28 | 2 | 10,08кг |
| Б.1 | | | | Бетон($\gamma$=2500 кг/м³) ГОСТ 7473-76 | | |
| | | | | М300 | 0,121 | м³ |
| | | | | | | |
| | | | Узел 100 (сборочные единицы, детали и материалы | | | |
| 11 | | 1 | 1.420-8/81.10-00.2.00-06 | МС11т | 4 | 124,36кг |
| 11 | | 2 | 1.420-8/81.10-00.2.00-07 | МС11н | 4 | 124,36кг |
| Б.4 | | 3 | | МС20 | 4 | 18,84кг |
| | | | | Полоса $\frac{100\times10\ ГОСТ\ 103-76}{С38/23\ ГОСТ\ 380-71*}$ | | |
| | | | | $\ell$=600мм | | |
| 11 | | 4 | 1.420-8/81.10-00.0.01-07 | МС26 | 4 | 7,36кг |
| 11 | | 5 | 1.420-8/81.10-00.3.00 | МС28 | 4 | 20,16кг |
| | | | | | | |
| | | | | | | |

Инв.№подл. | Подпись и дата | Взам. инв.№

| Формат | Зона | Поз. | Обозначение | Наименование | Кол. | Примеч. |
|---|---|---|---|---|---|---|
| 11 | | 6 | 1.420-8/81.10-00.4.00-01 | МС30 | 4 | 14,24 кг |
| Б.Ч. | | | | Бетон ($\gamma$=2500 кг/м³) ГОСТ 7473-76 | | |
| | | | | М300 | 0,532 | м³ |
| | | | Узел 101 (сборочные единицы, детали и материалы) | | | |
| 11 | | 1 | 1.420-8/81.10-00.2.00-08 | МС12т | 4 | 139,96 кг |
| 11 | | 2 | 1.420-8/81.10-00.2.00-09 | МС12н | 4 | 139,96 кг |
| Б.Ч. | | 3 | | МС20 | 4 | 18,84 кг |
| | | | | Полоса $\frac{100\times10\ \text{ГОСТ 103-76}}{\text{С38/23 ГОСТ 380-71*}}$ | | |
| | | | | $\ell$ = 600 мм | | |
| 11 | | 4 | 1.420-8/81.10-00.0.01-07 | МС26 | 4 | 7,36 кг |
| 11 | | 5 | 1.420-8/81.10-00.3.00 | М28 | 4 | 20,16 кг |
| 11 | | 6 | 1.420-8/81.10-00.4.00-01 | МС30 | 4 | 14,24 кг |
| Б.Ч. | | | | Бетон ($\gamma$=2500 кг/м³) ГОСТ 7473-76 | | |
| | | | | М300 | 0,518 | м³ |

Инв. № подл. | Подпись и дата | Взам. инв. №

gost.e-ecolog.ru