ТИПОВЫЕ КОНСТРУКЦИИ, ИЗДЕЛИЯ И УЗЛЫ ЗДАНИЙ И СООРУЖЕНИЙ

Серия 1.420 - 8/81

КОНСТРУКЦИИ ДВУХЭТАЖНЫХ ПРОИЗВОДСТВЕННЫХ БЕСКРАНОВЫХ ЗДАНИЙ

С СЕТКАМИ КОЛОНН ПЕРВОГО ЭТАЖА 6×6, 9×6, 12×6 М, ВТОРОГО ЭТАЖА 18×6, 18×12, 24×6, 24×12 М, НАГРУЗКОЙ НА ПЕРЕКРЫТИЕ ДО 5 ТС/М² И ЖЕЛЕЗОБЕТОННЫМИ ДВУХЭТАЖНЫМИ КОЛОННАМИ

Выпуск 4

РИГЕЛИ ЖЕЛЕЗОБЕТОННЫЕ ПРОЛЕТОМ 6 И 9 М, ИЗГОТАВЛИВАЕМЫЕ В ОПАЛУБОЧНЫХ ФОРМАХ РИГЕЛЕЙ СЕРИИ ИИ23/70

РАБОЧИЕ ЧЕРТЕЖИ

18399

В настоящий выпуск внесены изменения на основании письма Отдела типового проектирования и организации проектно-изыскательских работ Госстроя СССР от 31.1.83 № 2/3-19

ГИП ЦНИИпромзданий (Валенкова)

10.02.83

gost.e-ecolog.ru

ТИПОВЫЕ КОНСТРУКЦИИ, ИЗДЕЛИЯ И УЗЛЫ ЗДАНИЙ И СООРУЖЕНИЙ

Серия 1.420 – 8/81

КОНСТРУКЦИИ ДВУХЭТАЖНЫХ ПРОИЗВОДСТВЕННЫХ БЕСКРАНОВЫХ ЗДАНИЙ

С СЕТКАМИ КОЛОНН ПЕРВОГО ЭТАЖА 6 × 6, 9 × 6, 12 × 6 м, ВТОРОГО ЭТАЖА 18 × 6, 18 × 12, 24 × 6, 24 × 12 м, НАГРУЗКОЙ НА ПЕРЕКРЫТИЕ ДО 5 тс/м² И ЖЕЛЕЗОБЕТОННЫМИ ДВУХЭТАЖНЫМИ КОЛОННАМИ

Выпуск 4

РИГЕЛИ ЖЕЛЕЗОБЕТОННЫЕ ПРОЛЕТОМ 6 И 9 м, ИЗГОТАВЛИВАЕМЫЕ В ОПАЛУБОЧНЫХ ФОРМАХ РИГЕЛЕЙ СЕРИИ ИИ23/70

РАБОЧИЕ ЧЕРТЕЖИ

РАЗРАБОТАНЫ

ЦНИИПРОМЗДАНИЙ

Гл. инженер института — Н. Петров

Начальник ОТНК-2 — Э. Кодыш

Гл. инж. проекта — И. Валенкова

НИИЖБ

Зам. директора по научной части — Н. Коровин

Рук. лаборатории — Г. Бердичевский

Ст. научн. сотрудник — А. Кузьмичев

УТВЕРЖДЕНЫ И ВВЕДЕНЫ В ДЕЙСТВИЕ с 01.03.83 Постановление ГОССТРОЯ СССР от 03.10.82 N 268

В настоящий выпуск внесены изменения на основании письма Отдела типового проектирования и организации проектно-изыскательских работ Госстроя СССР от 31.1.83 N 2/3-19

ГИП ЦНИИпромзданий (Валенкова) 10.02.83

NN п.п	Обозначение	Наименование	Стр.	Примечание
1		Содержание	2	
2	1.420-9/81.4-0000.ПЗ	Пояснительная записка	3÷7	
3	1.420-9/81.4-1.000	Ригель 2.2Ж9	8÷12	2.2Ж9.52 – 215 2.2Ж9.52 – 215-1 2.2Ж9.52 – 215-2 2.2Ж9.52 – 145 2.2Ж9.52 – 145-1 2.2Ж9.52 – 120-3 2.2Ж9.52 – 85-3 2.2Ж9.50 – 215 2.2Ж9.50 – 215-1 2.2Ж9.50 – 145 2.2Ж9.50 – 145-1 2.2Ж9.50 – 120-3 2.2Ж9.50 – 85-3 2.2Ж9.48 – 215 2.2Ж9.48 – 215-1 2.2Ж9.48 – 145 2.2Ж9.48 – 145-1 2.2Ж9.48 – 120-3 2.2Ж9.48 – 85-3
4	1.420-9/81.4-2.000	Ригель 2.2Ж8	13÷17	2.2Ж8.82 – 145.А-V (АIV) 2.2Ж8.82 – 145.А IV-1 2.2Ж8.82 – 145.А IV-2 2.2Ж8.82 – 145.А-V-т 2.2Ж8.82 – 120.А IV-т 2.2Ж8.82 – 85.А-V (АIV)-3 2.2Ж8.80 – 145.А-V (АIV) 2.2Ж8.80 – 145.А IV-1 2.2Ж8.80 – 145.А-V (АIV)-т 2.2Ж8.80 – 85.А-V (АIV)-3 2.2Ж8.78 – 145.А-V (АIV) 2.2Ж8.78 – 145.А IV-1 2.2Ж8.78 – 145.А-V (АIV)-т 2.2Ж8.78 – 85.А-V-3 2.2Ж8.78 – 85.А IV-3

NN п.п	Обозначение	Наименование	Стр.	Примечание
5	1.420-9/81.4-0.100	Каркас пространственный	18-22	КП1 ÷ КП19
6	1.420-9/81.4-0.200	Каркас пространственный	23-27	КП21 ÷ КП33
7	1.420-9/81.4-0.010	Каркас плоский	28-30	КП1 ÷ КП18
8	1.420-9/81.4-0.020	Каркас плоский	31,32	КП30 ÷ КП35
9	1.420-9/81.4-0.030	Спецификация позиция	32	СП1; СП2
10	1.420-9/81.4-0.040	Сетка арматурная	33	С1 ÷ С7
11	1.420-9/81.4-0.050	Сетка арматурная	34	С11 ÷ С15
12	1.420-9/81.4-0.060	Изделие закладное	35,36	МН1; МН2
13	1.420-9/81.4-0070	Изделие закладное	37,38	МН3 ÷ МН7
14	1.420-9/81.4-0.000ВО	Выборка стали на один ригель	39-41	

Инв.№ подл. | Подп. и дата | Взам.инв.№

I. Общая часть

1.1. Выпуск содержит рабочие чертежи предварительно напряженных ригелей поперечных рам каркаса номинальным пролетом 9.0 м с высотой сечения 800 мм, а также ригелей без предварительного напряжения номинальным пролетом 6.0 м с высотой сечения 800 мм.

Ригели запроектированы для изготовления в опалубочных формах серии ИИ-23.

Ключи и маркировочные схемы для подбора ригелей каркасов зданий приведены в выпуске 0.

1.2. Ригели разработаны для перекрытий из ребристых плит, имеющих высоту 400 мм (плиты серий 1.442.1 – 1 вып. 1,2,3).

1.3. Маркирование ригелей принято по ГОСТ 23009-78.

Марка ригеля состоит из двух частей, например: 2РЖ.8.82-145 АтV; 2РЖ 8.50-145; 2РЖ 8.78-145 АIV-1.

Первая часть марки обозначает типоразмер ригеля:

2РЖ – ригель с формой сечения по серии ИИ-23 при „жестком" соединении его с колонной.

Цифры, стоящие после буквенного индекса – условные размеры ригеля:

„8" – высота сечения ригеля 800 мм.

„82"; „50"; „78" – округленная длина ригеля в дециметрах, соответствующая длинам 8180 мм, 4980 мм, 7980 мм.

Вторая часть марки характеризует величину расчетной нагрузки в сотнях килограмм-сил на погонный метр длины ригеля и класс стали напрягаемой арматуры (145 АтV; „145 АIV").

У ригелей, армированных ненапрягаемой арматурой, индекс, обозначающий класс стали, отсутствует.

Цифры „1" или „2", добавляемые в конце к основной марке, обозначают отличие ригеля по армированию и указывают на применение его в условиях средне и слабо агрессивной газовых средах.

Буквенные индексы „д" или „т", добавляемые в конце к основной марке, обозначают ригели, устанавливаемые у деформационного шва („д"), либо у торца здания („т").

1.4. Ригели рассчитаны как элементы поперечных рам с жесткими узлами. Расчет ригелей произведен в соответствии с требованиями СНиП-2-21-75 и СНиП-II-28-73* с учетом „Руководства по расчету статически неопределимых железобетонных конструкций" (НИИЖБ, Москва, Стройиздат, 1975 г.) и с учетом дополнений и изменений к СНиП-II-21-75.

Ригели рассчитаны как конструкции II категории трещиностойкости.

1.5. Ригели изготавливаются из тяжелого бетона марки М 400.

1.6. К моменту передачи усилия предварительного напряжения на бетон ригеля, кубиковая прочность бетона должна быть не ниже 70% проектной прочности.

1.7. Отпуск арматуры следует производить плавно (без скачков). Мгновенная передача усилия не допускается.

1.8. В качестве предварительно напрягаемой рабочей арматуры приняты:

1. Сталь стержневая термически упрочненная периодического профиля класса АтV по ГОСТ 10884-81.

2. Сталь стержневая горячекатаная периодического профиля класса АIV по ГОСТ 5781-81.

Примечание: В случае отсутствия указанной стали допускается применять сталь класса АIIIв по ГОСТ 5781-81. Армирование ригелей в пролете в этом случае принимается согласно табл. 2.

1.9. Предварительное натяжение стержневой арматуры предусмотрено электротермическим или механическим способом.

Величины предварительного напряжения и усилия натяжения рабочей арматуры приведены в табл. 1.

1.10. Поперечная и продольная ненапрягаемая арматура ригелей и арматурные сетки приняты из горячекатаной арматурной стали периодического профиля класса АIII по ГОСТ 5781-81.

В сетках применяется также обыкновенная арматурная проволока периодического профиля ВрI по ГОСТ 6727-80.

1.11. В закладных деталях применяется сортовой прокат из стали клас-

				1.420-8/81.4-0.0.0.0 ПЗ		
				Пояснительная записка	Стадия: Р	Лист: 1	Листов: 5
Нач.отд.	Кодыш				ЦНИИПРОМЗДАНИЙ	
Утв.: гл.	Валенкова					

Инв.№ подл. | Подпись и дата | Взам. инв.№

ся С38/23 по ГОСТ 380-71*.

1.12. Для подъема ригелей предусмотрены два отверстия диаметром 50 мм.

1.13. При применении ригелей в условиях воздействия слабо и среднеагрессивной газовых сред в проекте конкретного объекта должны быть указаны специальные условия по изготовлению ригелей, вытекающие из характера агрессивной среды и требований СНиП-II-28-73*.

1.14. Предел огнестойкости ригелей составляет 2 часа.

2. Технические требования к изготовлению и испытанию ригелей.

2.1. При изготовлении ригелей необходимо выполнять требования действующих нормативных и инструктивных документов.

2.2. До начала производства ригелей завод-изготовитель должен разработать технические условия и технологические правила, определяющие основные способы производства и контроля качества изготовления ригелей.

2.3. Плоские каркасы и сетки должны изготавливаться при помощи контактной точечной электросварки. Применение дуговой электросварки вместо предусмотренной контактной точечной электросварки не допускается.

2.4. Стальные закладные детали должны изготавливаться в соответствии с инструкцией СН 393-65*.

2.5. Дуговая электросварка арматурных стержней из стали класса АIII между собой и со стальными закладными деталями из полосовой или листовой стали должна производиться электродами типа Э50А-Ф; Э55-Ф и Э46А-Ф. Выбор типа электрода из числа приведенных для каждого класса и марки стали должен производиться на основании „Инструкции" СН 393-78.

2.6. Сталь для изготовления ригелей должна применяться тех марок, которые заданы в проекте конкретного объекта.

2.7. Ригели армируются пространственными каркасами, сетками и отдельными стержнями.

2.8. Пространственные каркасы собираются из плоских каркасов, отдельных стержней, составных позиций, сеток и закладных деталей с применением контактной точечной сварки и вязальной проволоки.

2.9. Соединительные поперечные стержни, объединяющие плоские каркасы в пространственный, следует приваривать к продольным стержням плоских каркасов с помощью электросварочных клещей.

2.10. При изготовлении пространственных каркасов должны быть учтены фактические допуски на размеры стальных форм по длине.

2.11. С целью обеспечения точности изготовления закладных деталей МН2 и пространственных каркасов, сборка их должна производиться в кондукторе.

2.12. Сборка пространственных каркасов ригелей должна производиться в следующем порядке:

а) устанавливаются плоские каркасы марки КР;

Для 0.1.0.0 перед установкой КР в кондукторы привязать закладную деталь МН4 к поперечным стержням плоских каркасов;

б) размещаются с помощью специальных подвесок или других приспособлений верхние стержни или составные позиции СП;

в) поперечные соединительные стержни привариваются к продольным стержням плоских каркасов;

г) опорные закладные детали МН1 (для 0.1.0.0) привариваются к нижним продольным стержням плоских каркасов КР при помощи электродуговой сварки;

д) устанавливаются в проектное положение сетки С1÷С4, соединяются между собой и с плоским каркасом вязальной проволокой;

е) устанавливаются и фиксируются вязальной проволокой закладные детали МН3 и МН5.

Окончательная фиксация положения закладных деталей производится при установке каркасов в опалубку, при этом особо тщательно должно соб-

Инв. № подл. | Подпись и дата | Взам. инв. №

людаться положение выпусков верхней продольной арматуры, фиксируемых в опалубке.

2.13. При изготовлении предварительно напряженных ригелей должен соблюдаться следующий порядок установки арматуры в опалубку:

а) устанавливаются в проектное положение закладные детали МН7 (для ригелей торцевых рат — с индексом „Т") и фиксируются на опалубке;

б) укладываются в проектное положение сетки С11 ÷ С15;

в) устанавливаются в проектное положение опорные закладные детали МН2;

г) укладываются напрягаемые стержни;

д) устанавливается в проектное положение пространственный каркас марки КП;

е) устанавливаются и фиксируются на опалубке закладные детали МН6 для торцевых ригелей, а также устанавливаются и фиксируются крайние закладные детали МН3.

2.14. Для обеспечения требуемой величины защитного слоя бетона должны применяться подкладки из цементно-песчаного раствора или пластмасс. Применение стальных фиксаторов, выходящих на поверхность бетона, не допускается.

2.15. При изготовлении ригелей должен быть обеспечен пооперационный технологический контроль на всех стадиях производства, а также систематический контроль прочности бетона и арматуры.

2.16. Отклонения размеров ригелей от проектных, отклонения от проектного положения стальных закладных деталей и отклонения от размера толщины защитного слоя бетона до арматуры не должны превышать величин, указанных в ГОСТ 13015-75. При этом толщина защитного слоя до поперечной арматуры должна быть не менее 20 мм с учетом нормированных допусков (при учете осадки стержней при контактной электросварке).

2.17. Для предохранения лицевых поверхностей закладных изделий от ржавления при транспортировании и хранении все эти поверхности должны быть покрыты цементно-казеиновой обмазкой, кроме поверхностей изделий, установленных в ригелях, предназначенных для применения в условиях агрессивных сред, которые согласно требованиям СНиП II-28-73* должны быть покрыты цинковым или другим равнозначным покрытием.

2.18. Величина отпускной прочности бетона ригелей устанавливается в соответствии с пунктом 1.30 ГОСТа 13015-75.

3. Указания по применению ригелей.

3.1. Назначение марок ригелей производится в проекте конкретного объекта в соответствии с величиной предельно допустимых нагрузок на ригель и в соответствии с маркировочными схемами, приведенными в выпуске 0.

3.2. Все ригели рядовых рат рассчитаны на действие равномерно распределенных нагрузок (без учета кручения).

В ратах деформационного шва и торцевых ратах ригели рассчитаны на кручение.

3.3. В случае применения ригелей для нагрузок, отличающихся от равномерно распределенных, принятых при расчете ригелей настоящего выпуска, назначение марок ригелей следует производить на основе специального расчета и в соответствии с несущей способностью ригелей.

3.4. При действии многократно повторяющихся и динамических нагрузок назначение марок ригелей должно производиться на основе соответствующего расчета с соблюдением требований СНиП-II-21-75 и „Инструкции по проектированию и расчету несущих конструкций зданий под машины с динамическими нагрузками." (ЦНИИСК. Стройиздат. Москва 1975 г.)

3.5. Ригели допускается применять в условиях постоянного воздействия температуры до +50°С при нормальном влажностном режиме.

При применении ригелей в условиях воздействия температуры выше +50°С назначение их марок должно производиться на основе расчета с соблюдением требований СН 482-76.

3.6. Ригели с рабочей арматурой из стали классов А IV и А III предназначены для применения в условиях как неагрессивной, так и слабо и среднеагрессивной газовых сред. Ригели с рабочей арматурой из стали класса А V — для применения только в неагрессивной среде.

3.7. При применении ригелей в условиях агрессивной среды

в проекте здания в соответствии с конкретными условиями эксплуатации и требованиями СНиП II-28-73*, должны быть дополнительно указаны:

а) специальные требования по плотности бетона с указанием марки по водонепроницаемости и водоцементному отношению;

б) марка и расход цемента, состав заполнителей и применяемых добавок;

в) виды защиты и способы их нанесения на поверхность ригеля и стальных закладных деталей;

г) требования к качеству бетонной поверхности.

3.8. Ригели, предназначенные для применения в условиях низких или высоких температур или динамических нагрузок и изготовляемые с учетом соответствующих определенных требований, должны иметь маркировку, отличную от маркировки ригелей, предназначенных для обычных условий эксплуатации.

3.9. Для ригелей, предназначенных для применения в условиях агрессивной среды (с арматурой из стали классов A IV и A III), требуется дополнительно к установленной марке добавлять следующие буквенные обозначения:

„Н" - для ригелей с нормальной плотностью бетона;

„П" - для ригелей с повышенной плотностью бетона.

Например: если при отсутствии специальных требований к плотности бетона принимается ригель марки 2РЖ8.80-145А IV-1, то при требуемой нормальной плотности бетона - ригель марки 2РЖ8.80-145А IV-1Н, при требуемой повышенной плотности бетона-ригель марки 2РЖ8.80-145А IV-1П.

3.10. В спецификациях к рабочим чертежам ригелей дан только класс стали без указания марки стали.

В проекте конкретных зданий должны быть указаны марки стали арматуры и закладных изделий ригелей. Назначение марок стали должно производиться в зависимости от температурных условий эксплуатации конструкции и характера нагрузок (статические, динамические) в соответствии с требованиями действующих нормативных документов.

3.11. В торцевых ригелях пролетом 9м имеются закладные детали МН6 и МН7 для крепления стоек фахверка (разрезных или неразрезных). В конкретном проекте при неразрезных стойках фахверка, закладные детали МН7 исключить.

4. Указания по приемке, хранению, транспортированию и монтажу ригелей.

4.1. Приемка ригелей должна производиться в соответствии с требованиями ГОСТ 13015-75, ГОСТ 8829-77 и рабочих чертежей ригелей.

4.2. Ригели должны храниться в штабелях, рассортированные по типоразмерам, маркам и партиям. В штабели ригели укладываются (в рабочем положении) на деревянные прокладки толщиной не менее 60 мм, располагаемые на расстоянии 0,5м от торцов ригелей по одной вертикали.

По высоте в штабеле допускается не более 2-х рядов.

4.3. Транспортирование ригелей производится на автомашинах и железнодорожных платформах со специальным оборудованием, предохраняющим ригели от повреждения.

4.4. При перевозке ригелей автомобильным транспортом следует пользоваться главой СНиП III-1-76 раздел „Транспорт" и „Руководством по перевозке автомобильным транспортом строительных конструкций", Стройиздат 1980 г.

4.5. При перевозке ригелей железнодорожным транспортом следует руководствоваться „Техническими условиями погрузки и крепления грузов". Издание „Транспорт" МПС 1967 г.

4.6. Подъем ригелей должен производится в соответствии с требованиями главы СНиП III-В.16-80 „Бетонные и железобетонные конструкции сборные"

Инв.№подл. | Подпись и дата | Взам.инв.№

Таблица 1

№№ п.п.	Марка ригеля	Марка бетона: Проектная	Марка бетона: Передаточн.	Арматура Ф мм и колич.	Предварительное напряжение G_0 кгс/см² перед бетонированн.	Усилие натяжения на ригель "N" кгс	Усилие натяжения на 1 стержн. кгс
1	2ДЖ8.82-145.АтV	400	280	3Ф20	7000	66000	22000
2	2ДЖ8.82-145.АтV-т						
3	2ДЖ8.82-85.АтV-д			2Ф20		44000	22000
4	2ДЖ8.80-145.АтV			3Ф25		103100	34400
5	2ДЖ8.80-145.АтV-т						
6	2ДЖ8.80-85.АтV-д			3Ф20		66000	22000
7	2ДЖ8.78-145.АтV			3Ф25		103100	34400
8	2ДЖ8.78-145.АтV-т						
9	2ДЖ8.78-85.АтV-д			3Ф20		66000	22000
10	2ДЖ8.82-145.АIV			3Ф22	5100	58200	19400
11	2ДЖ8.82-145.АIV-1						
12	2ДЖ8.82-145.АIV-2						
13	2ДЖ8.82-120.АIV-т			3Ф22		58200	19400
14	2ДЖ8.82-85.АIV-д			2Ф22		38800	19400
15	2ДЖ8.80-145.АIV			3Ф28		94200	31400
16	2ДЖ8.80-145.АIV-1						
17	2ДЖ8.80-145.АIV-т						
18	2ДЖ8.80-85.АIV-д			3Ф22		58200	19400
19	2ДЖ8.78-145.АIV			3Ф28		94200	31400
20	2ДЖ8.78-145.АIV-1						
21	2ДЖ8.78-145.АIV-т						
22	2ДЖ8.78-85.АIV-д			3Ф22		58200	19400

Таблица 2

№№ п.п.	Марка ригеля	Марка бетона	Расчетная равномерно распределенная нагрузка на ригель кгс/п.м.	Армирование в пролете при замене напряжаемой арматуры из стали класса АIV на арматуру из стали класса АIIIв *
1	2ДЖ8.82-145.АIIIв	400	14500	3Ф25
2	2ДЖ8.82-145.АIIIв-1			
3	2ДЖ8.82-145.АIIIв-2			
4	2ДЖ8.82-120.АIIIв-т		12000	3Ф25
5	2ДЖ8.82-85.АIIIв-д		8500	2Ф25
6	2ДЖ8.80-145.АIIIв		14500	3Ф32
7	2ДЖ8.80-145.АIIIв-1			
8	2ДЖ8.80-145.АIIIв-т			
9	2ДЖ8.80-85.АIIIв-д		8500	3Ф25
10	2ДЖ8.78-145.АIIIв		14500	3Ф32
11	2ДЖ8.78-145.АIIIв-1			
12	2ДЖ8.78-145.АIIIв-т			
13	2ДЖ8.78-85.АIIIв-д		8500	3Ф25

* Расчетное сопротивление стали класса АIIIв принято равным $R_a = 4500$ кг/см² (при контроле только удлинений)
При контроле удлинений и напряжений принимается $R_a = 5000$ кг/см² и диаметры арматуры те же что и для стали класса АIV.

Инв. № подл. | Подп. и дата | Взам. инв. №

Формат	Зона	Поз.	Обозначение	Наименование	Кол. на исполн. —	01	02	03	04	05	06	07	08	09	10	11	12	13	14	15	16	17	18			Примечан.
				Документация																						
			1.420-8/81.4-1.0.0.0.СБ	Сборочный чертеж	×	×	×	×	×	×	×	×	×	×	×	×	×	×	×	×	×	×	×			
			1.420-8/81.4-0.0.0.0.ПЗ	Пояснительная записка	×	×	×	×	×	×	×	×	×	×	×	×	×	×	×	×	×	×	×			
			1.420-8/81.4-0.0.0.0.ВСТ	Выборка стали	×	×	×	×	×	×	×	×	×	×	×	×	×	×	×	×	×	×	×			
				Сборочные единицы																						
12		1	1.420-8/81.4-0.1.0.0-	Каркас пространствен. КП1	1																					
			-01	Каркас пространствен. КП2		1																				
			-02	Каркас пространствен. КП3			1																			
			-03	Каркас пространствен. КП4				1																		
			-04	Каркас пространствен. КП5					1																	
			-05	Каркас пространствен. КП6						1																
			-06	Каркас пространствен. КП7							1															
			-07	Каркас пространствен. КП8								1														
			-08	Каркас пространствен. КП9									1													
			-09	Каркас пространствен. КП10										1												
			-10	Каркас пространствен. КП11											1											
			-11	Каркас пространствен. КП12												1										
			-12	Каркас пространствен. КП13													1									
			-13	Каркас пространствен. КП14														1								
			-14	Каркас пространствен. КП15															1							
			-15	Каркас пространствен. КП16																1						
			-16	Каркас пространствен. КП17																	1					
			-17	Каркас пространствен. КП18																		1				
			-18	Каркас пространствен. КП19																			1			

1.420-8/81.4-1.0.0.0-

Нач. отд.	Кодыш	[signature]	1.420-8/81.4-1.0.0.0			
Н. контр.	Скворцов	[signature]	Ригель 2РЖ8	Стадия Р	Лист 1	Листов 2
ГИП	Валенкова	[signature]		ЦНИИПРОМЗДАНИЙ		
Ст. инж.	Бочарова	[signature]				
Ст. инж.	Павшин	[signature]				

Инв. № подл. | Подп. и дата | Взам. инв. №

18399 9

Формат	Зона	Поз.	Обозначение	Наименование	Кол. на испол. 1.420-8/81.4-1.000-																			Примечание
					--	01	02	03	04	05	06	07	08	09	10	11	12	13	14	15	16	17	18			
				Материал																				
				Бетон гост 7473-76																				
				марки 400	1,67	1,67	1,67	1,67	1,67	1,67	1,67	1,60	1,60	1,60	1,60	1,60	1,60	1,54	1,54	1,54	1,54	1,54	1,54			$м^3$

Инв.№ подл. | Подп. и дата | Взам. инв.№

Опалубка

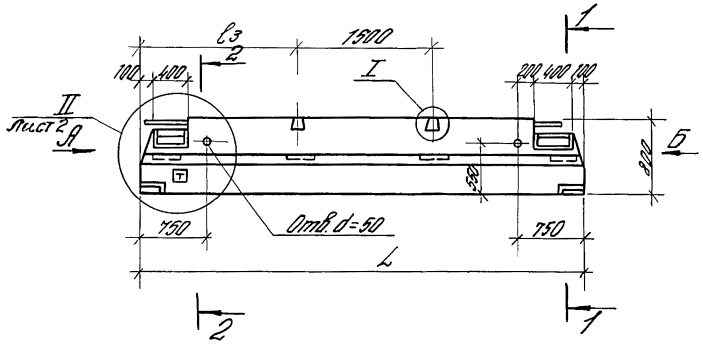

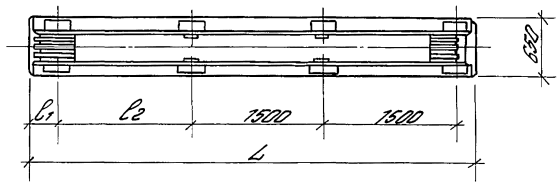

Армирование

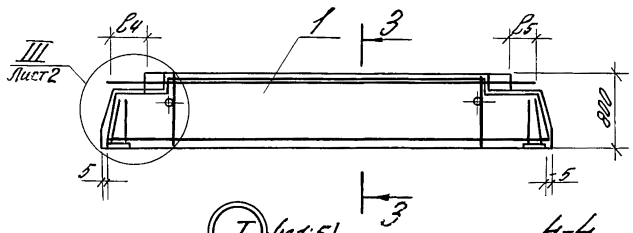

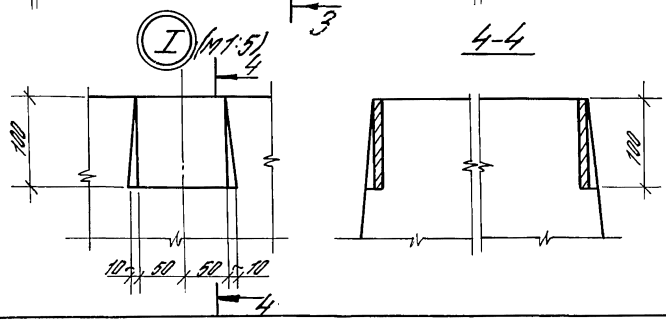

1-1 М1:20

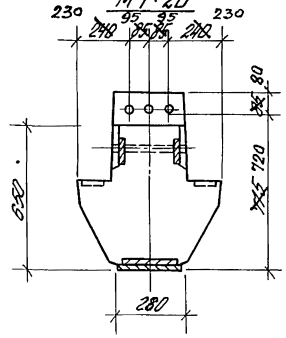

2-2 М1:20

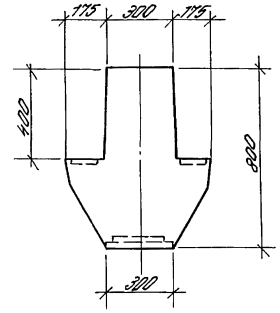

3-3 М1:20

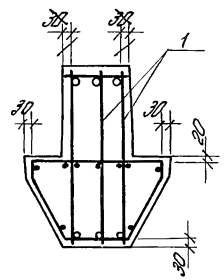

Расположение выпусков арматуры для видов:

вид А

Рис.1

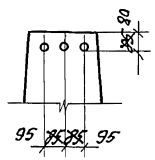

Рис.2

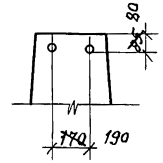

вид Б

Рис.3

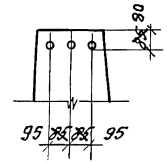

Рис.4

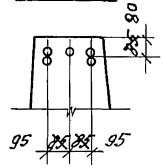

Изменения внесены
Котов (Котова)
10.02.83

1. Таблицу исполнений см. лист 3.
2. Индекс Т наносится на боковую грань ригеля несмываемой краской.

Нач.отд.	Кобыш		
Гл.констр.	Скворцов		
Гл.инж.пр.	Валентинов		
Ст.инж.с.	Бочарова		
Пров.	Ермакова		
Разраб.	Никитина		

1.420-8/81.4-1.000.СБ

Ригель 2РЖ8 сборочный чертеж

Стадия	Масса	Масштаб
Р	см. табл.	1:50
Лист 1	Листов 3	

ЦНИИПромзданий

Инв. № подл. | Подпись и дата | Взам. инв. №

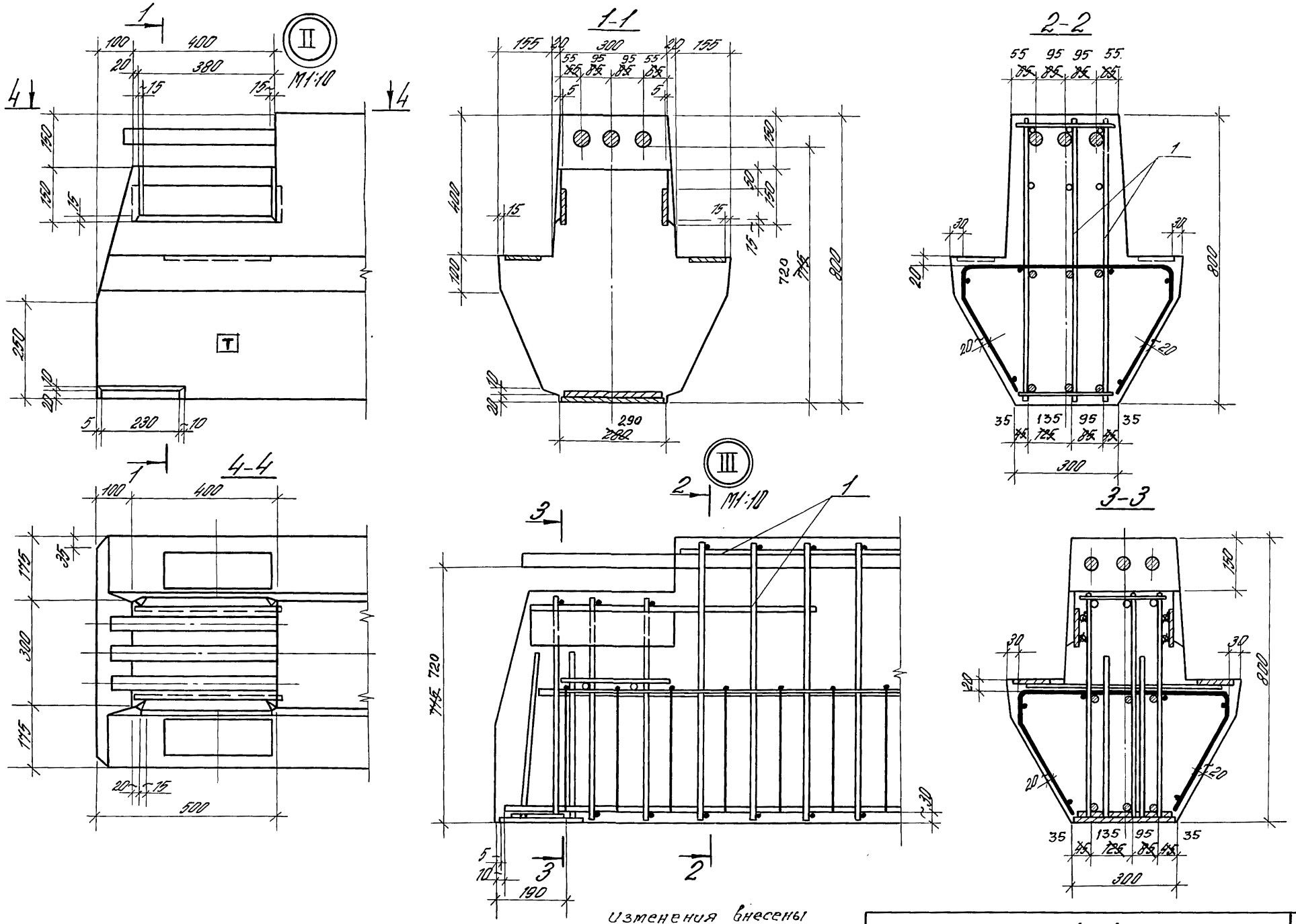

Изменения внесены
Ивонс (Котова)
10.02.83

1.420-8/81.4-1.0.0.0 СБ

Лист 2

Инв. № подл. | Подп. и дата | Взам. инв.

Обозначение	Марка ригеля	L мм	c1 мм	c2 мм	c3 мм	c4 мм	c5 мм	Вид: для вида А	Вид: для вида Б	Масса, т
1.420-8/81.4.10.0.0	2РЖ8.52-215	5180	340	1500		290	290	1	3	4.2
-01	2РЖ8.52-145							1	3	
-02	2РЖ8.52-215-1							1	3	
-03	2РЖ8.52-145-1							1	3	
-04	2РЖ8.52-215-2							1	4	
-05	2РЖ8.52-120-Д				1840			1	3	
-06	2РЖ8.52-85-Д							1	3	
-07	2РЖ8.50-215	4980	220	1390		430	290	1	3	4.0
-08	2РЖ8.50-145							1	3	
-09	2РЖ8.50-215-1							1	3	
-10	2РЖ8.50-145-1							2	3	
-11	2РЖ8.50-120-Д				1610			2	3	
-12	2РЖ8.50-85-Д							2	3	
-13	2РЖ8.48-215	4780	220	1190		430	290	1	3	3.9
-14	2РЖ8.48-145							1	3	
-15	2РЖ8.48-215-1							1	3	
-16	2РЖ8.48-145-1							2	3	
-17	2РЖ8.48-120-Д				1410			2	3	
-18	2РЖ8.48-85-Д							2	3	

Инв. № подл. | Подп. и дата | Взам. инв. №

Формат	Зона	Поз.	Обозначение	Наименование	Кол. на испол. —	01	02	03	04	05	06	07	08	09	10	11	12	13	14	15	16	17	18	19	20	21	Примечание
				1.420-8/81.4-2.0.0.0-																							
				Документация																							
			1.420-8/81.4-2.0.0.0 СБ	Сборочный чертеж																							
			1.420-8/81.4-0.0.0.0 ПЗ	Пояснительная записка																							
			1.420-8/81.4-0.0.0.0 Вст	Выборка стали																							
				Сборочные единицы																							
12	1		1.420-8/81.4-0.20.0	Каркас пространствен. КП21	1	1																					
			-01	Каркас пространствен. КП22			1																				
			-02	Каркас пространствен. КП23				1																			
			-03	Каркас пространствен. КП24					1		1	1															
			-04	Каркас пространствен. КП25						1																	
			-05	Каркас пространствен. КП26									1	1													
			-06	Каркас пространствен. КП27											1												
			-07	Каркас пространствен. КП28												1		1	1								
			-08	Каркас пространствен. КП29													1										
			-09	Каркас пространствен. КП30																1	1						
			-10	Каркас пространствен. КП31																		1					
			-11	Каркас пространствен. КП32																			1		1	1	
			-12	Каркас пространствен. КП33																				1			
11	2		1.420-8/81.4-0.0.5.0-03	Сетка арматурная С14	2	2	2	2					2	2	2					2	2	2					
			-04	Сетка арматурная С15					2	2	2	2				2	2	2	2				2	2	2	2	
11	3		1.420-8/81.4-0.0.5.0	Сетка арматурная С11	1	1	1	1	1	1	1	1															
			-01	Сетка арматурная С12									1	1	1	1	1	1	1								
			-02	Сетка арматурная С13																1	1	1	1	1	1	1	
12	4		1.420-8/81.4-0.0.6.0-01	Изделие закладное МН2	2	2	2	2	2	2	2	2	2	2	2	2	2	2	2	2	2	2	2	2	2	2	
12	5		1.420-8/81.4-0.0.7.0-03	Изделие закладное МН6					2	2						2	2						2	2			
12	6		1.420-8/81.4-0.0.7.8-04	Изделие закладное МН7					2	2						2	2						2	2			

Инв. № подл. | Подп. и дата | Взам. инв. №

Нач. отд.	Кобыш	Подп.	
Н. контр.	Валенкова	"	
Рук. инж. пр.	Валенкова	"	
Ст. инж.	Бочарова	"	

1.420-8/81.4-2.0.0

Ригель 2РЖ8

Стадия	Лист	Листов
Р	1	2

ЦНИИПРОМЗДАНИЙ

18399 14

Формат	Зона	Поз.	Обозначение	Наименование	Кол. на испол. —	01	02	03	04	05	06	07	08	09	10	11	12	13	14	15	16	17	18	19	20	21	Примечание
					1.420-8/81.4-2.000-																						
12		7	1.420-8/81.4-0.0.10	Изделие закладное МН3	4	4	4	4	4	4	4	4	4	4	4	4	4	4	4	4	4	4	4	4	4	4	
				Детали																							
64		8	1.420-8/81.4-0.0.1-	Ст.напр. ГОСТ 10884-81																							
				ф20 AT-V L=8200 мм	3				3		2																20,22 кг
			-01	ф25 AT-V L=8000 мм									3			3											30,72 кг
			-02	ф20 AT-V L=8000 мм														3									19,73 кг
			-03	ф25 AT-V L=7800 мм																3			3				29,95 кг
			-04	ф20 AT-V L=7800 мм																					3		19,24 кг
			1.420-8/81.4-0.0.2-	Ст.напр. ГОСТ 5781-81																							
				ф22 AIV L=8200 мм		3	3	3		3		2															24,47 кг
			-01	ф28 AIV L=8000 мм										3	3		3										38,64 кг
			-02	ф22 AIV L=8000 мм															3								23,84 кг
			-03	ф28 AIV L=7800 мм																	3	3		3			37,64 кг
			-04	ф22 AIV L=7800 мм																						3	23,28 кг
				Материалы																							
				Бетон ГОСТ 7473-76																							
				марки 400	2,7	2,7	2,7	2,7	2,7	2,7	2,7	2,7	2,6	2,6	2,6	2,6	2,6	2,6	2,6	2,5	2,5	2,5	2,5	2,5	2,5	2,5	м³

Инв. № подл. | Подп. и дата | Взам. инв. №

Опалубка

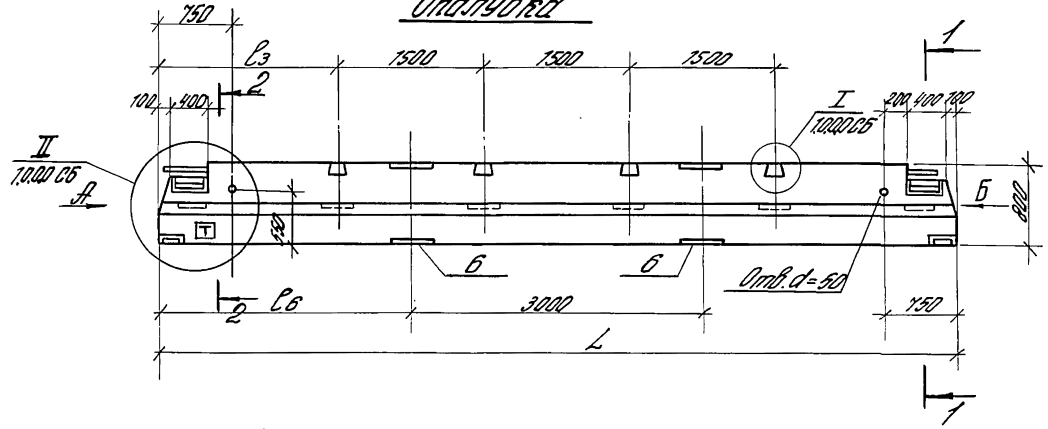

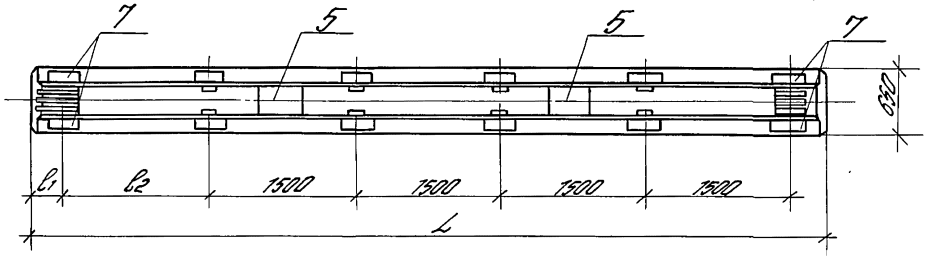

Армирование

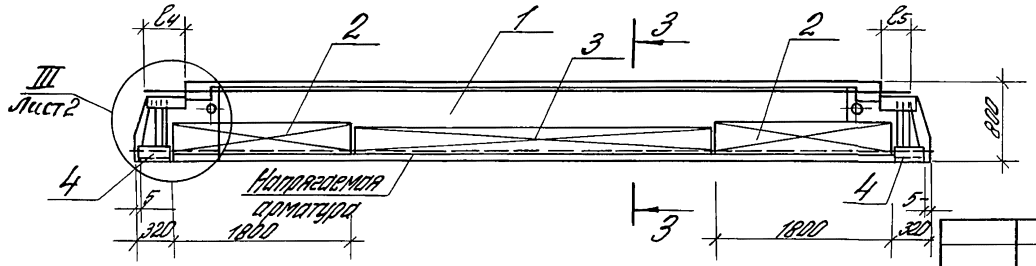

1-1

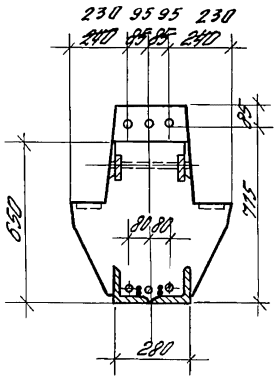

2-2

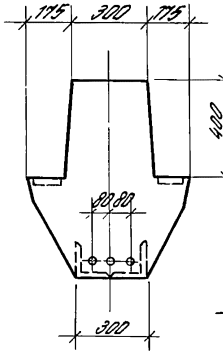

3-3

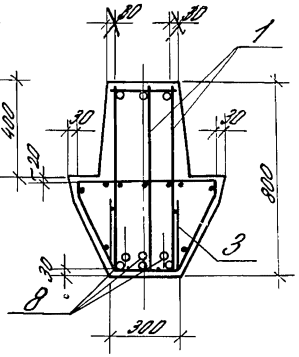

Расположение выпусков арматуры для видов:

Рис. 1 Вид А

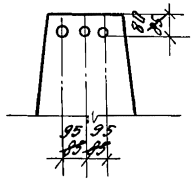

Рис. 2 Вид Б

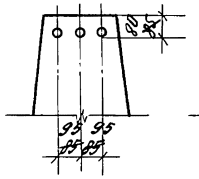

Рис. 3

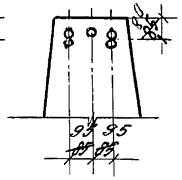

1. Таблицу исполнений см. лист 3.
2. Индекс Т наносится на боковую грань ригеля нестываемой краской.

Изменения внесены Кот /Котова/
10.02.83 г

				1.420-8/81.4-2.0.0.0 СБ		
Нач. отд.	Кодыш			Ригель 2РЖ8 Сборочный чертеж	Стадия	Масса	Масштаб
Н. конт.	Скворцов				Р	См. табл.	1:50; 1:20
Гл. инж. пр.	Валенкова				Лист 1	Листов 3
Ст. инж.	Бочарова				ЦНИИПРОМЗДАНИЙ	
Провер.	Ермакова					
Разраб.	Никитина					

Инв. № подл. | Подп. и дата | Взам. инв. №

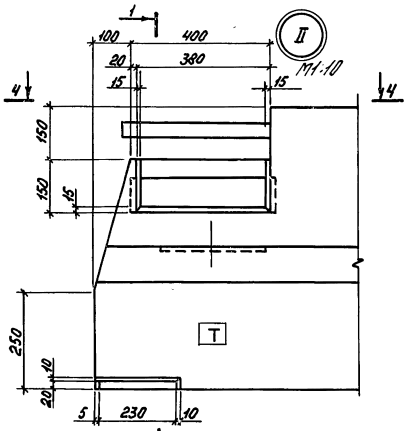

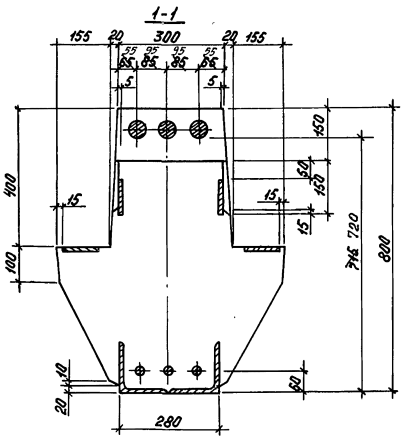

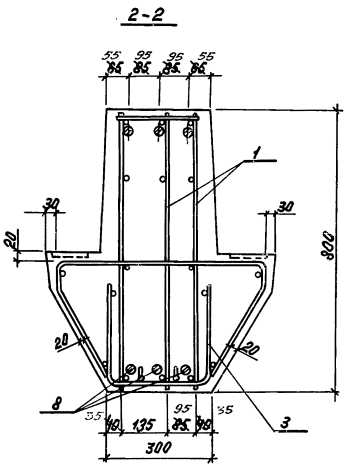

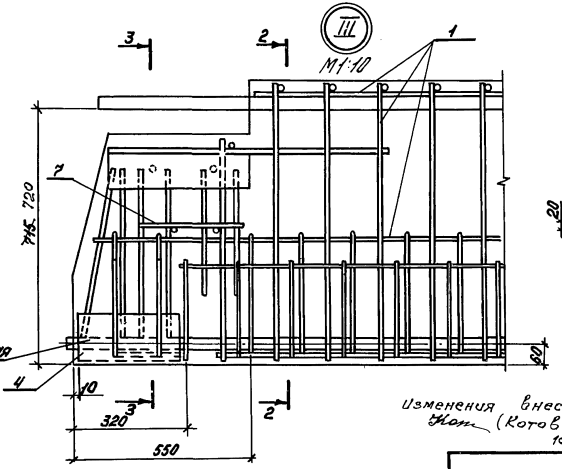

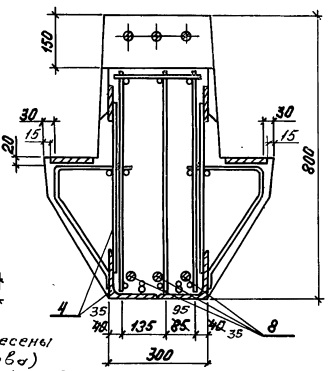

Изменения внесены Ком (Котова) 10.02.83

Инв.№подл.	Подпись и дата	Взам.инв.№

1.420-8/81.4-2.0.0.0 СБ

Лист 2

Обозначение	Марка	L мм	l_1 мм	l_2 мм	l_3 мм	l_4 мм	l_5 мм	l_6 мм	Рис. для Вида А	Рис. для Вида Б	Масса, т
1.420-8/81.4-2000-	2ДЖ8.82-145.АтV	8180	340	1500		290	290		1	2	6.8
01	2ДЖ8.82-145.АIV								1	2	
-02	2ДЖ8.82-145.АIV-1								1	2	
-03	2ДЖ8.82-145.АIV-2								1	3	
-04	2ДЖ8.82-145.АтV-т							2590	1	2	
-05	2ДЖ8.82-120.АIV-т								1	2	
-06	2ДЖ8.82-85.АтV-д				1840				1	2	
-07	2ДЖ8.82-85.АIV-д								1	2	
-08	2ДЖ8.80-145.АтV	7980	220	1390		430	290		1	2	6.5
-09	2ДЖ8.80-145.АIV								1	2	
-10	2ДЖ8.80-145.АIV-1								1	2	
-11	2ДЖ8.80-145.АтV-т								1	2	
-12	2ДЖ8.80-145.АIV-т							2490	1	2	
-13	2ДЖ8.80-85.АтV-д								1	2	
-14	2ДЖ8.80-85.АIV-д				1610				1	2	
-15	2ДЖ8.78-145.АтV	7780	220	1190		430	290		1	2	6.2
-16	2ДЖ8.78-145.АIV								1	2	
-17	2ДЖ8.78-145.АIV-1								1	2	
-18	2ДЖ8.78-145.АтV-т							2390	1	2	
-19	2ДЖ8.78-145.АIV-т								1	2	
-20	2ДЖ8.78-85.АтV-д								1	2	
-21	2ДЖ8.78-85.АIV-д				1410				1	2	

Инв. № подл. | Подпись и дата | Взам. инв. №

Формат	Зона	Поз.	Обозначение	Наименование	Кол. на испол. –	01	02	03	04	05	06	07	08	09	10	11	12	13	14	15	16	17	18	Примечание
					1.420-8/81.4-0.1.0.0-																			
				Документация																				
			1.420-8/81.4-0.1.0.0СБ	Сборочный чертеж	×	×	×	×	×	×	×	×	×	×	×	×	×	×	×	×	×	×	×	
			1.420-8/81.4-0.0.0.0 ПЗ	Пояснительная записка	×	×	×	×	×	×	×	×	×	×	×	×	×	×	×	×	×	×	×	
				Сборочные единицы																				
11		1	1.420-8/81.4-0.0.1.0 -	Каркас плоский КР1	2		2		2															
			-01	Каркас плоский КР2		2		2																
			-04	Каркас плоский КР5						2														
			-05	Каркас плоский КР6							2													
			-06	Каркас плоский КР7								2		2										
			-07	Каркас плоский КР8									2		2									
			-10	Каркас плоский КР11												2								
			-11	Каркас плоский КР12													2							
			-12	Каркас плоский КР13														2		2				
			-13	Каркас плоский КР14															2		2			
			-16	Каркас плоский КР17																		2		
			-17	Каркас плоский КР18																			2	
11		2	1.420-8/81.4-0.0.10 -02	Каркас плоский КР3			1		1															
			-03	Каркас плоский КР4				1																
			-08	Каркас плоский КР9										1										
			-09	Каркас плоский КР10											1									
			-14	Каркас плоский КР15																1				
			-15	Каркас плоский КР16																	1			
11		3	1.420-8/81.4-0.0.4.0 -	Сетка арматурная С1	2		2		2															
			-01	Сетка арматурная С2		2		2		2	2													
			-02	Сетка арматурная С3								2		2										

Инв.№ подл. | Подпись и дата | Взам.инв.№

Нач.отд.	Кобыш		
Н.контр.	Скворцов		
ГИП	Зеленкова		
Проверил	Ермолова		
Ст.инж.	Бочарова		

1.420-8/81.4-0.1.0.0

Каркас пространственный

Стадия	Лист	Листов
Р	1	2

ЦНИИПРОМЗДАНИЙ

Формат	Зона	Поз.	Обозначение	Наименование	Кол. на испол. 1.420-8/81.4-0.1.0.0- —	01	02	03	04	05	06	07	08	09	10	11	12	13	14	15	16	17	18			Примечание
11		3	1.420-8/81.4-0.0.4.0-03	Сетка арматурная С4									2		2	2	2									
			-04	Сетка арматурная С5														2		2						
			-05	Сетка арматурная С6															2		2	2	2			
11		4	1.420-8/81.4-0.0.3.0-	Составная позиция СП1					2																	
11		5	1.420-8/81.4-0.0.6.0-	Изделие закладное МН1	2	2	2	2	2	2	2	2	2	2	2	2	2	2	2	2	2	2	2			
11		6	1.420-8/81.4-0.0.7.0-	Изделие закладное МН3	8	8	8	8	8	8	2	8	8	8	8	8	8	8	8	8	8	8	8			
11		7	1.420-8/81.4-0.0.7.0-01	Изделие закладное МН4	4	4	4	4	4	4	4	4	4	4	4	4	4	4	4	4	4	4	4			
11		8	1.420-8/81.4-0.0.7.0-02	Изделие закладное МН5						2	2					2	2					2	2			
				Детали																						
64		9	1.420-8/81.4-0.0.0.3	Ст.отд. ГОСТ 5781-81																						
				ф40 A III L=4760 мм	1		2	2		2																46.96 кг
			-01	ф36 A III L=4760 мм		1					2															38.03 кг
			-02	ф40 A III L=4700 мм								1		2	2	2										46.37 кг
			-03	ф36 A III L=4700 мм									1				2									37.55 кг
			-04	ф40 A III L=4500 мм														1		2	2	2				44.39 кг
			-05	ф36 A III L=4500 мм															1				2			35.96 кг
64		10	1.420-8/81.4-0.0.0.3-06	Ст.отд. ГОСТ 5781-81																						
				ф40 A III L=1200 мм	4		2	2	2	2		4		2	1	1		4		2	1	1				11.84 кг
			-07	ф36 A III L=1200 мм		4					2		4				1		4				1			9.59 кг
64		11	1.420-8/81.4-0.0.0.3-08	Ст.отд. ГОСТ 5781-81																						
				ф8 A III L=270 мм	36	36	36	36	36			34	34	34	34			34	34	34	34					0.11 кг
			-09	ф14 A III L=270 мм						50						48						46				0.33 кг
			-10	ф12 A III L=270 мм							50						48						46			0.24 кг

Взам. инв. №
Подп. и дата
Инв. № подл.

1.420-8/81.4-0.1.0.0

Лист 2

Пров.

Кон.

Рис.1

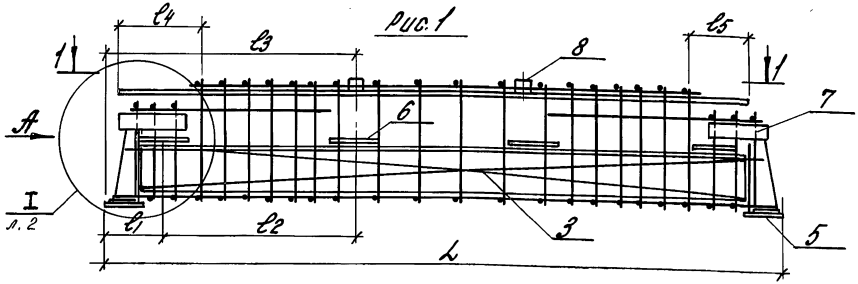

Вид А

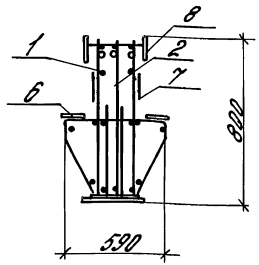

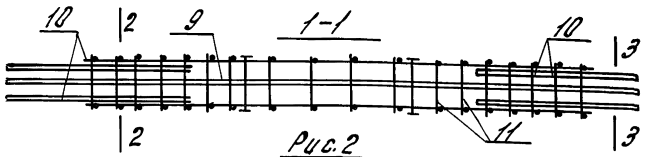

Рис.2

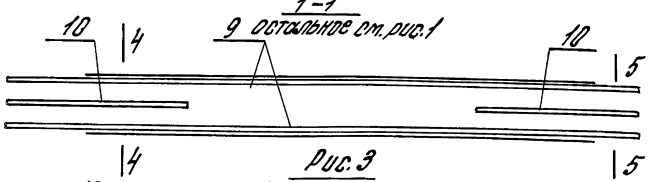

Рис.3

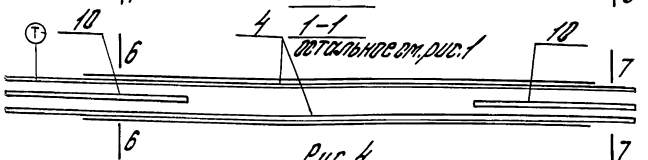

Рис.4

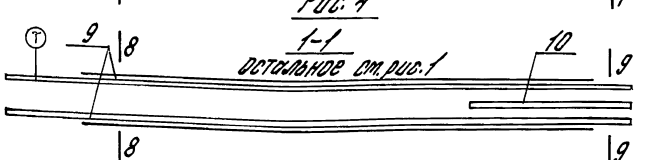

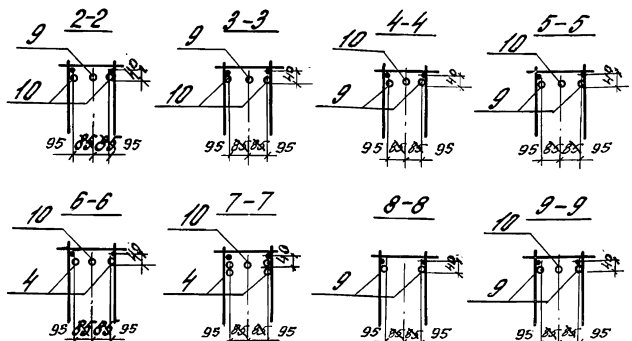

1. Таблица исполнений дана на листе 3
2. Бирка с индексом т для ориентации КП в опалубке крепится верхним стержням каркасов в местах указанных на чертеже.
3. На виде А расположение выпусков показано условно.

Изменения внесены
Котов
10.02.83

Нач.отд.	Кодыш		
Н.конт.	Скворцов		
Гл.ин.пр.	Валенкова		
Ст.инж.	Бочарова		
Провер.	Сапакова		
Разраб.	Никитина		

1.420-8/84.4-0.1.0.005

Каркос пространственный КП
Сборочный чертеж

Стадия	Масса	Масштаб
Р	ст. табл.	1:25
Лист 1	Листов 3	

ЦНИИПРОМЗДАНИЙ

Инв.№ подл. | Подп. и дата | Взам.инв.№

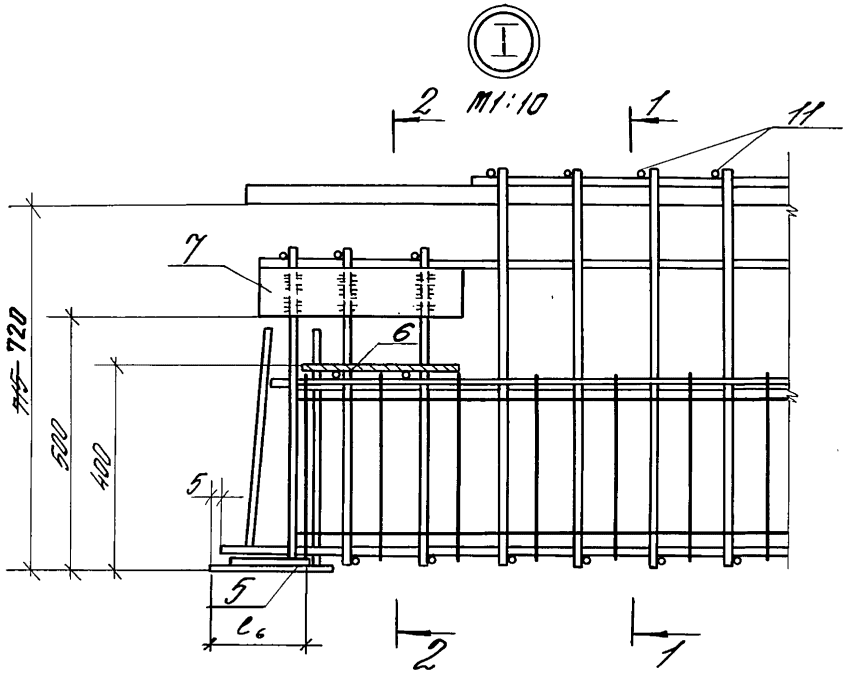

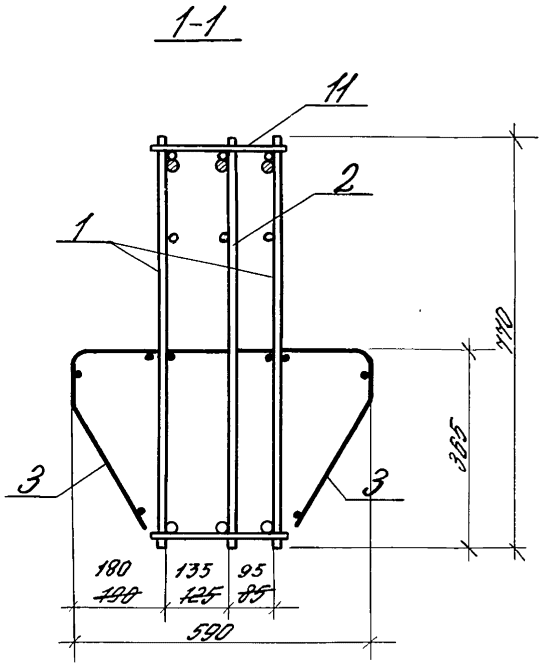

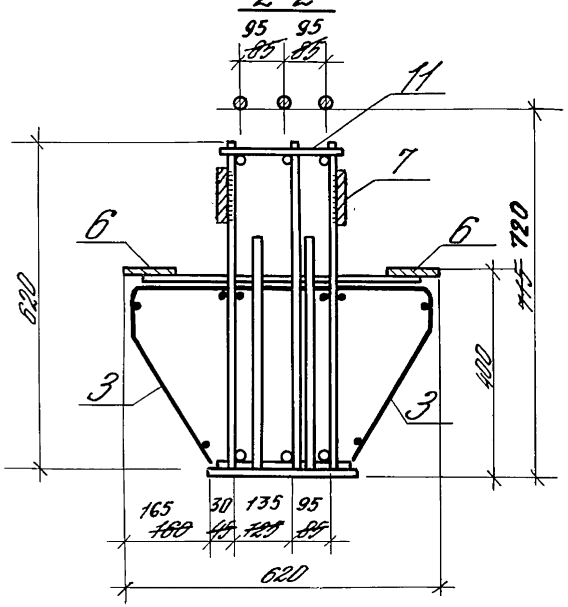

Изменения внесены

Кот /Котова/.

10.02.83г

Инв. № подл.	Подп. и дата	Взам. инв. №

1.420-8/81.4-0.1.0.0.СБ

Лист 2

18399 22

Обозначение	Марка	Рис.	L мм	l_1 мм	l_2 мм	l_3 мм	l_4 мм	l_5 мм	l_6 мм	Масса, кг
1.420-8/81.4-0.1.0.0	КП 1	1	5170	335	1500		355	355	165	373,24
-01	КП 2	1								260,29
-02	КП 3	2								475,16
-03	КП 4	2								345,67
-04	КП 5	3								485,26
-05	КП 6	2				1835				385,20
-06	КП 7	2								305,52
-07	КП 8	1	4970	215	1390		545	405	140	363,35
-08	КП 9	1								255,39
-09	КП 10	2								460,98
-10	КП 11	4								326,18
-11	КП 12	4				1605				364,68
-12	КП 13	4								290,67
-13	КП 14	1	4770	215	1190		520	380	115	356,15
-14	КП 15	1								279,58
-15	КП 16	2								449,03
-16	КП 17	4								316,42
-17	КП 18	4				1405				353,22
-18	КП 19	4								282,17

Инв. № подл. | Подпись и дата | Взам. инв. №

Формат	Зона	Поз.	Обозначение	Наименование	Кол. на испытан. — 01	02	03	04	05	06	07	08	09	10	11	12	Примечание
					1.420-8/81.4-0.2.0.0-												
			1.420-8/81.4-0.20.0.05	Сборочный чертеж	×	×	×	×	×	×	×	×	×	×	×	×	
			1.420-8/81.4-00.00.П3	Пояснительная записка	×	×	×	×	×	×	×	×	×	×	×	×	
				Сборочные единицы													
		1	1.420-8/81.4-0.0.2.0-	Каркас плоский КР30	2	2	2	2	2								
			-02	Каркас плоский КР32													
			-04	Каркас плоский КР34					2	2	2	2					
		2	1.420-8/81.4-0.0.2.0-01	Каркас плоский КР31		1	1		1				2	2	2	2	
			-03	Каркас плоский КР33													
			-05	Каркас плоский КР35						1		1					
		3	1.420-8/81.4-0.0.4.0-01	Сетка арматурная С2	2	2	2	2	2						1		1	
			-03	Сетка арматурная С4						2	2	2	2				
			-05	Сетка арматурная С6													
		4	1.420-8/81.4-0.0.4.0-06	Сетка арматурная С7	2	2	2	2	2	2	2	2	2	2	2	2	
		5	1.420-8/81.4-0.0.3.0-01	Составная позиция СП2			2										
		6	1.420-8/81.4-0.0.7.0-	Изделие закладное МН3	8	8	8	8	8	8	8	8	8	8	8	8	
		7	1.420-8/81.4-0.0.8.0-02	Изделие закладное МН5				4	4			4	4			4	4	
				Детали													
64		8	1.420-8/81.4-00.0.3-11	Ст. отд. ГОСТ 5781-81													
				Ф40 А III L = 7760 мм	1	2		1	2								76,55 кг
			-12	Ф40 А III L = 7700 мм													75,98 кг
			-13	Ф40 А III L = 7500 мм					1	2	1	2					
													1	2	1	2	73,99 кг

Инв. № подл. | Подп. и дата | Взам. инв. №

Нач. отд.	Кайтмаз	
Н. контр.	Гайдамак	
ГИП	Колпаков	
Ст. инж.	Соколов	

1.420-8/81.4-0.2.0.0

Каркас пространственный

Стадия	Лист	Листов
Р	1	2

ЦНИИПромзданий

Формат	Зона	Поз.	Обозначение	Наименование	Кол. на испол. —	01	02	03	04	05	06	07	08	09	10	11	12	Примечан.
				1.420-8/81.4 - 0.200-														
64		9	1.420-8/81.4-0.00.3-14	Ст. отд. гост 5781-81														
				ф40 A III L = 2400 мм	2	1	1	2	1									23.68 кг
			-15	ф40 A III L = 1800 мм						2	1	2	1	2	1	2	1	17.76 кг
64		10	1.420-8/81.4-0.00.3-14	Ст. отд. гост 5781-81														
				ф40 A III L = 2400 мм	2	1	1	2	1	2	1	2	1	2	1	2	1	23.68 кг
64		11	1.420-8/81.4-0.00.3-08	Ст. отд. гост 5781-81														
				ф8 A III L = 270 мм	27	27	27			26	26			25	25			0.11 кг
			-09	ф14 A III L = 270 мм				34	34			36	36			35	35	0.33 кг

Инв. № подл. | Подп. и дата | Взам. инв. №

Рис.1

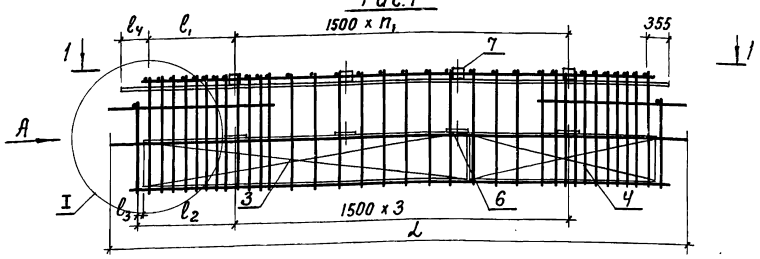

1-1

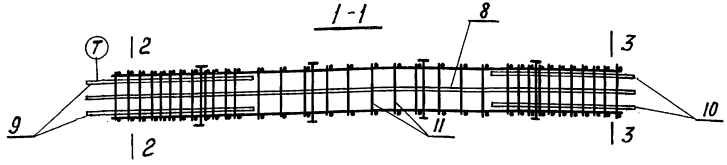

Рис.2

1-1

Остальное см. рис.1

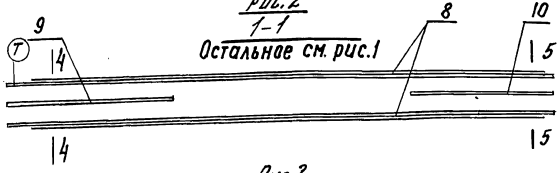

Рис.3

1-1

Остальное см. рис.1

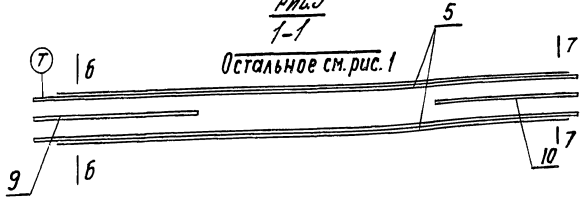

Изменения внесены
Жом (Котова)
10.02.83

Вид А

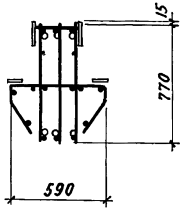

2-2

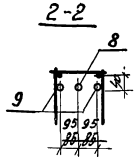

3-3

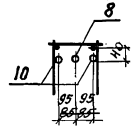

4-4

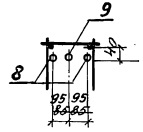

5-5

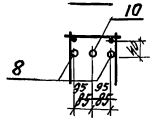

6-6

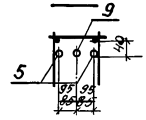

7-7

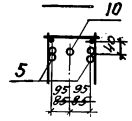

1. Таблица исполнений дана на листе 3
2. Бирка с индексом Т для ориентации КП в опалубке крепится к верхним стержням каркасов в местах указанных на чертеже.
3. На виде А расположение выпусков показано условно.

Нач.отд.	Кадыш		
Нормоконт	Скворцов		
Гл.инж.пр	Валенкова		
Ст.инж.	Бочарова		
Проверил	Ермакова		
Разработ.	Никитина		

1.420-8/81. 4-0.2.0.ОСБ

Каркас пространственный
Сборочный чертеж

Стадия	Масса	Масштаб
Р.	см. табл.	1:25
Лист 1	Листов 3	

ЦНИИПРОМЗДАНИЙ

Инв.№ подл. | Подпись и дата | Взам.инв.№

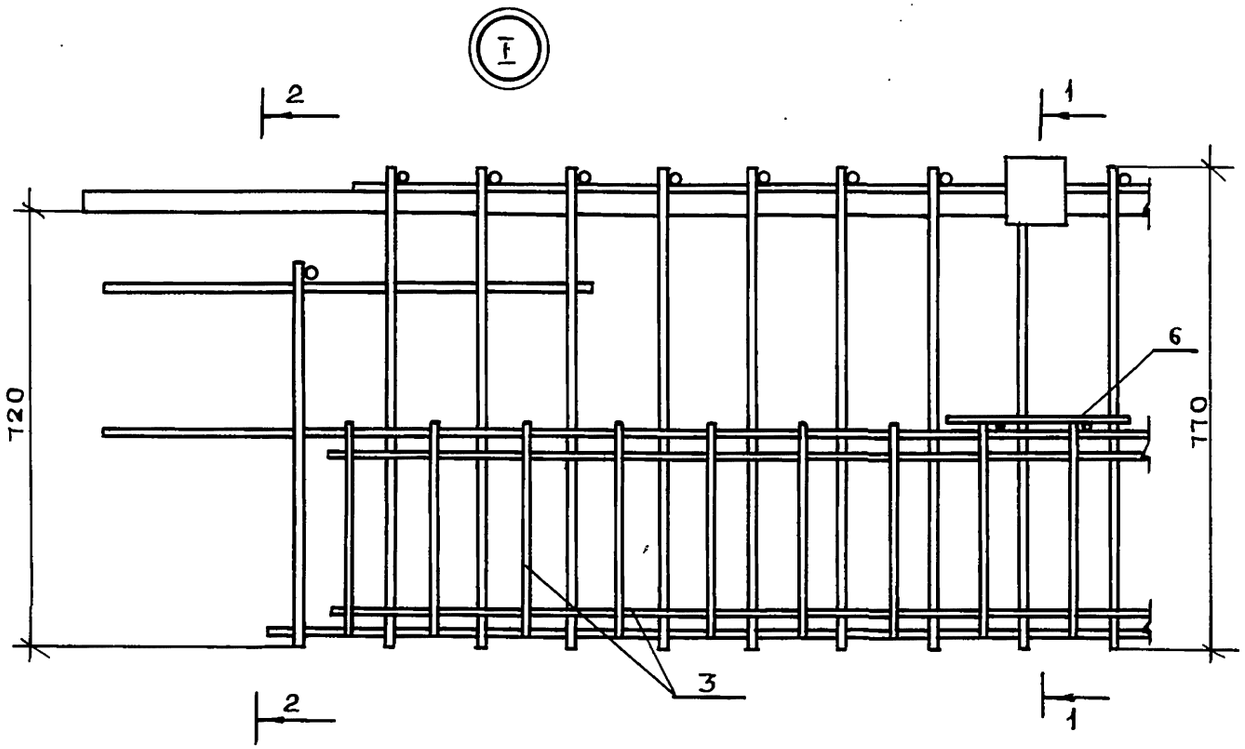

1-1

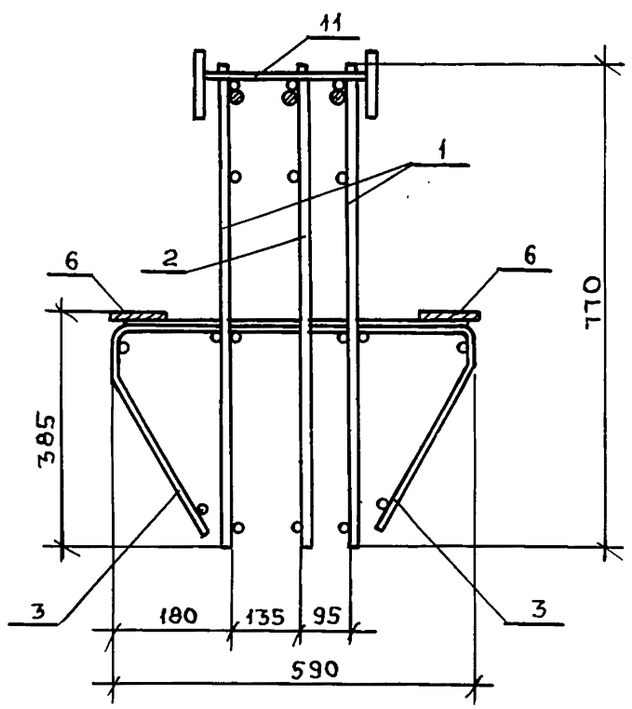

2-2

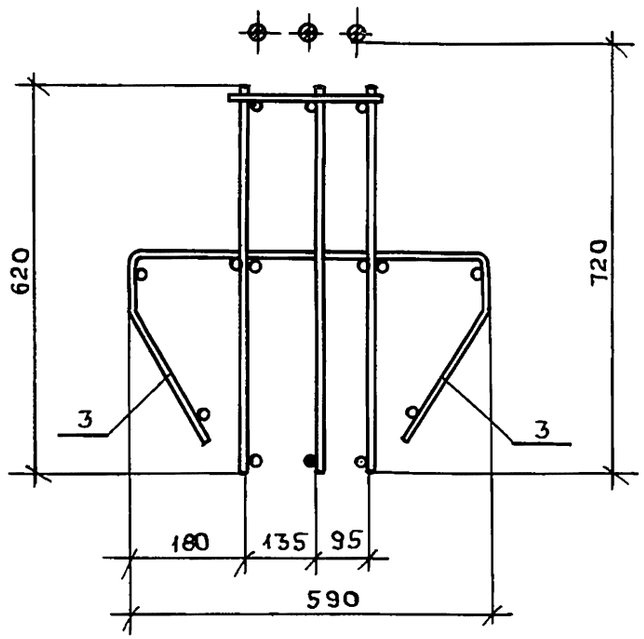

Изменения внесены
Подп. (Котова)
10.02.83

Инв.№ подл.	Подп. и дата	Взам. инв.№

1.420-8/81.4-0.2.0.0СБ	Лист 2

Пров.

Кон.

Формат 12

Обозначение	Марка	Рис.	L мм	ℓ_1 мм	ℓ_2 мм	ℓ_3 мм	ℓ_4 мм	n_1	Масса, кг
1.420-8/81.4-0.2.0.0	КП 21	1	7970		1500	135	355		344,62
-01	КП 22	2							422,67
-02	КП 23	3							436,55
-03	КП 24	1		1310				3	360,98
-04	КП 25	2							439,03
-05	КП 26	1	7770		1390	85	495		328,34
-06	КП 27	2							410,43
-07	КП 28	1		1080				3	344,48
-08	КП 29	2							424,57
-09	КП 30	1	7570		1190	110	495		322,54
-10	КП 31	2							401,37
-11	КП 32	1		880				3	338,46
-12	КП 33	2							417,19

Инв. № подл. | Подпись и дата | Взам. инв. №

Формат	Зона	Поз.	Обозначение	Наименование	Кол. на исполн. 1.420-1.8/81.4-0.0.1.0-																				Примечание
					–	01	02	03	04	05	06	07	08	09	10	11	12	13	14	15	16	17				
				Документация																					
			1.420-8/81.4-0.0.1.0 СБ	Сборочный чертеж	X	X	X	X	X	X	X	X	X	X	X	X	X	X	X	X	X	X				
				Детали																					
БЧ		1	1.420-8/81.4-0.0.0.3-17	Ст.отд. ГОСТ5781-81																					
				ф14AIII L=4150мм	1		1		1																	5.01 кг
			-18	ф10AIII L=4150 мм		1		1																		2.56 кг
			-19	ф12AIII L=4150 мм						1																3.69 кг
			-20	ф14AIII L=3950 мм							1		1		1											4.77 кг
			-21	ф10AIII L=3950 мм								1		1												2.44 кг
			-22	ф12AIII L=3950 мм												1										3.51 кг
			-23	ф14AIII L=3750 мм													1		1		1					4.53 кг
			-24	ф10AIII L=3750 мм														1		1						2.31 кг
			-25	ф12AIII L=3750 мм																		1				3.33 кг
БЧ		2	1.420-8/81.4-0.0.0.3	-26 Ст.отд. ГОСТ5781-81																						
				ф14AIII L=4950 мм	1				1																	5.98 кг
			-27	ф10AIII L=4950 мм		1																				3.05 кг
			-28	ф12AIII L=4950 мм						1																4.39 кг
			-29	ф14AIII L=4750 мм							1				1											5.74 кг
			-30	ф10AIII L=4750 мм								1														2.93 кг
			-31	ф12AIII L=4750 мм												1										4.22 кг
			-32	ф14AIII L=4550 мм													1				1					5.50 кг
			-33	ф10AIII L=4550 мм														1								2.81 кг
			-34	ф12AIII L=4550 мм																		1				4.04 кг

Взам. инв. | Подпись и дата | Инв. № подл.

Нач. отд.	Кодыш	Подп.	
Н. контр.	Скворцов	"	
ГИП	Валенкова	"	
Провер.	Ермакова	"	
Ст. инж.	Бочарова	"	

1.420-8/81.4-0.0.1.0

Каркас плоский

Стадия	Лист	Листов
Р	1	2

ЦНИИПРОМЗДАНИЙ

Пров. Коп. Формат 12

Формат	Зона	Поз.	Обозначение	Наименование	Кол. на испол. 1.420-1.8/81. 4-0.0.1.0- —	01	02	03	04	05	06	07	08	09	10	11	12	13	14	15	16	17				Примечание
БЧ		3	1.420-8/81.4-0.0.0.3 -35	Ст.отд. ГОСТ 5781-81																						
				ф36А III L=5160мм	1		1		1																	41.23 кг
			-36	ф28А III L=5160мм		1		1		1																24,93 кг
			-37	ф36А III L=4960мм							1		1		1											39,63 кг
			-38	ф28А III L=4960мм								1		1		1										23,96 кг
			-39	ф36А III L=4760мм													1		1		1					38,03 кг
			-40	ф28А III L=4760мм														1		1		1				22,99 кг
БЧ		4	1.420-8/81.4-0.0.0.3-41	Ст.отд. ГОСТ 5781-81																						
				ф14А III L=770мм	30		30		22		28		28		21		27		27		20					0,93 кг
			-42	ф10А III L=770мм		22		30				21		28				20		27						0,48 кг
			-43	ф12А III L=770мм						22						21						20				0,68 кг
БЧ		5	1.420-8/81.4-0.0.0.3 - 44	Ст.отд. ГОСТ 5781-81																						
				ф14А III L=620мм	6		6		6		6		6		6		6		6		6					0,75 кг
			-45	ф10А III L=620мм		6		6				6		6				6		6						0,38 кг
			-46	ф12А III L=620мм						6						6						6				0,55 кг

Инв.№подл. | Подп. и дата | Взам.инв.№

1.420-8/81. 4-0.0.1.0 Лист 2

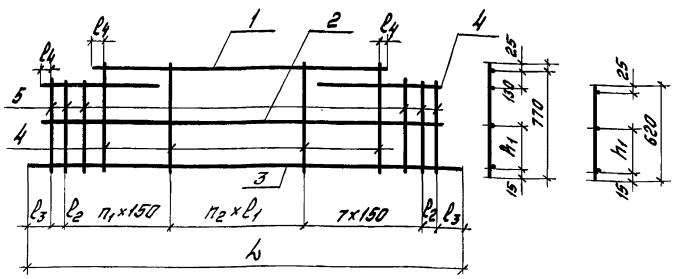

Обозначение	Марка каркасов	n_1	n_2	l_1 мм	l_2 мм	l_3 мм	l_4 мм	L мм	h_1 мм	Масса, кг
1.420-8/81.4-0.0.1.0	КР1	8	16	150	100	155	50	5160	330	84,62
-01	КР2	8	8	300	100	155	50	5160	330	43,38
-02	КР3	8	16	150	100	155	50	5160	—	78,64
-03	КР4	8	16	150	100	155	50	5160	—	44,17
-04	КР5	8	8	300	100	155	50	5160	330	77,18
-05	КР6	8	8	300	100	155	50	5160	330	51,27
-06	КР7	8	14	150	150	155	100	4960	330	80,68
-07	КР8	8	7	300	150	155	100	4960	330	41,69
-08	КР9	8	14	150	150	155	100	4960	—	74,94

Обозначение	Марка каркасов	n_1	n_2	l_1 мм	l_2 мм	l_3 мм	l_4 мм	L мм	h_1 мм	Масса, кг
Индивидуальное	КР10	8	14	150	150	155	100	4960	—	42,12
-10	КР11	8	7	300	150	155	100	4960	330	74,17
-11	КР12	8	7	300	150	155	100	4960	330	49,27
-12	КР13	7	14	150	100	180	75	4760	330	77,67
-13	КР14	7	7	300	100	180	75	4760	330	39,99
-14	КР15	7	14	150	100	180	75	4760	330	72,17
-15	КР16	7	14	150	100	180	75	4760	—	40,54
-16	КР17	7	7	300	100	180	75	4760	330	71,16
-17	КР18	7	7	300	100	180	75	4760	330	47,26

Инв. № подл. | Подпись и дата | Взам. инв. №

Инв. № подл. | Подпись и дата | Взам. инв. №

Нач. отд.	Кабыш		
Н. контр.	Скворцов		
ГИП	Валенкова		
Проверил	Ермакова		
Ст. инж.	Бочарова		

1.420-8/81. 4-0.0.1.0 СБ

Каркас плоский
Сборочный чертеж

Стадия	Масса	Масштаб
Р	см. табл.	
Лист 1	Листов 2	

ЦНИИПРОМЗДАНИЙ

1.420-8/81. 4-0.0.1.0

Лист 2

Инв. № подл.	Подп. и дата	Взам. инв. №

Формат	Зона	Поз.	Обозначение	Наименование	Кол. на исполн. 1.420-8/81.4-0.0.2.0-										Примечания
					—	01	02	03	04	05					
				Документация											
			1.420-8/81.4-0.0.2.0 СБ	Сборочный чертеж	X	X	X	X	X	X					
				Детали											
54		1	1.420-8/81.4-0.0.0.3-47	Ст. отд. ГОСТ 5781-81											
				Ф14АIII L=7160 мм	1										8,65кг
			-48	Ф12АIII L=7160 мм		1									6,36кг
			-49	Ф14АIII L=6960 мм			1								8,41кг
			-50	Ф12АIII L=6960 мм				1							6,18кг
			-51	Ф14АIII L=6760 мм					1						8,17кг
			-52	Ф12АIII L=6760 мм						1					6,00кг
54		2	1.420-8/81.4-0.0.0.3-53	Ст. отд. ГОСТ 5781-81											
				Ф6АIII L=7970 мм	1										1,77кг
			-54	Ф6АIII L=7770 мм			1								1,72кг
			-55	Ф6АIII L=7570 мм					1						1,68кг

				1.420-8/81.4-0.0.2.0
Нач. отд.	Кодыш	[signature]		Каркас плоский КР
Н. контр.	Бочарова	[signature]		
ГИП	Валенкова	[signature]		
Ст. инж.	Ермакова	[signature]		
Ст. инж.	Лапшин	[signature]		

Стадия	Лист	Листов
Р	1	2

ЦНИИПРОМЗДАНИЙ

Формат 11

Инв. № подл.	Подп. и дата	Взам. инв. №

Формат	Зона	Поз.	Обозначение	Наименование	Кол. на исполн. 1.420-8/81.4-0.0.2.0-										Примечания
					—	01	02	03	04	05					
54		3	1.420-8/81.4-0.0.0.3-56	Ст. отд. ГОСТ 5781-81											
				Ф14АIII L=7420 мм	1										8,96кг
			-57	Ф12АIII L=7420 мм		1									6,59кг
			-58	Ф14АIII L=7220 мм			1								8,72кг
			-59	Ф12АIII L=7220 мм				1							6,41кг
			-60	Ф14АIII L=7020 мм					1						8,48кг
			-61	Ф12АIII L=7020 мм						1					6,23кг
54		4	1.420-8/81.4-0.0.0.3-41	Ст. отд. ГОСТ 5781-81											
				Ф14АIII L=770 мм	37	37	36	36	35	35					0,93кг
54		5	1.420-8/81.4-0.0.0.3-44	Ст. отд. ГОСТ 5781-81											
				Ф14АIII L=620 мм	2	2	2	2	2	2					0,75кг

18399

32

1.420-8/81.4-0.0.2.0	Лист 2

31

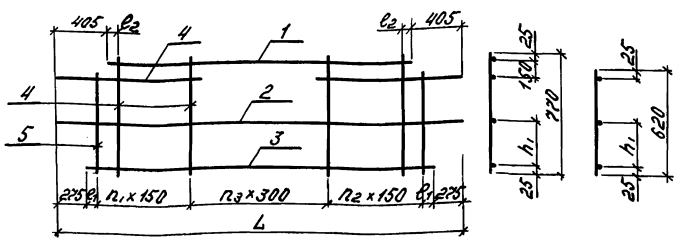

Обозначение	Марка каркаса	n_1	n_2	n_3	e_1 мм	e_2 мм	L мм	h_1 мм	Масса, кг
1.420-8/81.4-0.0.2.0	КР30	12	11	13	35	55	7970	320	55.29
-01	КР31	12	11	13	35	55	7970	—	48.85
-02	КР32	12	11	12	85	105	7770	320	53.93
-03	КР33	12	11	12	85	105	7770	—	47.57
-04	КР34	11	11	12	60	80	7570	320	52.39
-05	КР35	11	11	12	60	80	7570	—	46.28

Инв.№ подл. | Подпись и дата | Взам.инв.№

Нач.отд.	Кодыш	
Н.контр.	Скворцов	
ГИП	Валенкова	
Ст.инж.	Ертакова	
Ст.инж.	Бочарова	
Ст.инж.	Лапшин	

1.420-8/81.4-0.0.2.0 ОБ

Каркас плоский сборочный чертеж

Стадия	Масса	Масштаб
Р	см. табл.	
Лист	Листов 1	

ЦНИИПРОМЗДАНИЙ

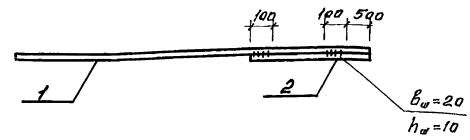

Формат	Зона	Поз.	Обозначение	Наименование	Примечание
			1.420-8/81.4-0.0.3.0 (СП1)		52.01 кг
				Ст. отд. ГОСТ 5781-81	
Б.Ч.		1	1.420-8/81.4-0.0.3-62	ф 40 А III L = 4760 мм	46.96 кг
Б.Ч.		2	1.420-8/81.4-0.0.3-63	ф 32 А III L = 800 мм	5.05 кг
			1.420-8/81.4-0.0.3.0-01 (СП2)		83.49 кг
				Ст. отд. ГОСТ 5781-81	
Б.Ч.		1	1.420-8/81.4-0.0.3-64	ф 40 А III L = 7760 мм	76.55 кг
Б.Ч.		2	1.420-8/81.4-0.0.3-65	ф 32 А III L = 1100 мм	6.94 кг

Инв.№ подл. | Подпись и дата | Взам.инв.№

Нач.отд.	Кодыш	
Н.контр.	Скворцов	
ГИП	Валенкова	
Ст.инж.	Ертакова	
Ст.инж.	Бочарова	

1.420-8/81.4-0.0.3.0

Составная позиция СП

Стадия	Масса	Масштаб
Р	см. табл.	
Лист	Листов 1	

ЦНИИПРОМЗДАНИЙ

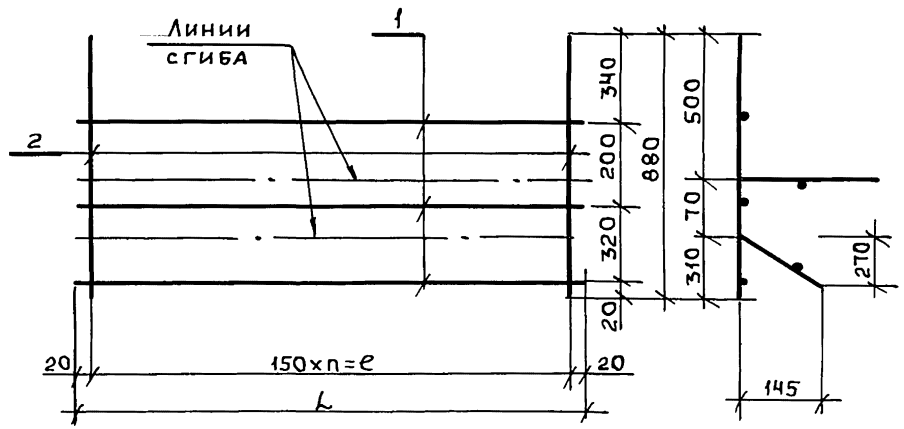

Обозначение	Марка	L мм	e мм	n	Масса кг
1.420-8/81.4-0.0.4.0	С1	4840	4800	32	20.04
-01	С2				13.77
-02	С3	4690	4650	31	19.44
-03	С4				13.36
-04	С5	4540	4500	30	18.84
-05	С6				12.95
-06	С7	2290	2250	15	6.65

Изменения внесены Подп. (Котова) 10.02.83

Нач.отд	Кодыщ	Подп.	
Н.контр	Скворцов	"	
Гл.инж.пр	Валенкова	"	
Ст.инж	Бачарова	"	
Ст.инж	Лапшин	"	

1.420-8/81.4-0.0.4.0 СБ

Сетка арматурная
Сборочный чертеж

Стадия	Масса	Масшт.
Р	См. табл.	
Лист	Листов 1	

ЦНИИПРОМЗДАНИЙ

Инв.№подл. | Подп. и дата | Взам.инв.№

18399 34

Обозначение	Наименование	Кол.на испол. 1.420-8/81.4.0.4.0- -	01	02	03	04	05	06	Примечания
	Документация								
1.420-8/81.4-0.0.4.0 СБ	Сборочный чертеж	X	X	X	X	X	X		
	Детали								
1.420-8/81.4-0.0.4	Ст.отд. ГОСТ6727-80	3	3					3	0.74 кг
-01	Ф5ВрI L=4840мм			3	3				0.72 кг
-02	Ф5ВрI L=4690 мм					3	3		0.70 кг
-03	Ф5ВрI L=4540 мм							3	0.35кг
1.420-8/81.4-0.0.3-66	Ф5ВрI L=2290 мм								
	Ст.отд. ГОСТ5781-81	33		32		31			0.54 кг
-67	Ф10А III L=880 мм				32		31	16	0.35кг
	Ф8А III L=880 мм		33						

1.420-8/81.4-0.0.4.0

Сетка арматурная

Стадия	Лист	Листов
Р		1

ЦНИИПРОМЗДАНИЙ

Нач.отд	Кодыш	Подп.
Н.контр	Скворцов	"
Гл.инж.пр	Валенкова	"
Ст.инж	Ермакова	"
Ст.инж	Лапшин	

Инв.№подл. | Подп. и дата | Взам.инв.№

Пров. Кои.

Инв.№ подл.	Подп. и дата	Взам.инв.№

Формат	Зона	Поз.	Обозначение	Наименование	Кол. на изделие 1.420-8/81.4-0.050- —	01	02	03	04						Примечания
				Документация											
			1.420-8/81.4-0.050СБ	Сборочный чертеж	×	×	×	×	×						
				Детали											
64		1	1.420-8/81.4-0.0.04-04	Ст. отд. ГОСТ 5727-80											
				ф5 В р I L = 3930 мм	4										0,61кг
			-05	ф5 В р I L = 3630 мм		4									0,56кг
			-06	ф5 В р I L = 3330 мм			4								0,51кг
			-07	ф5 В р I L = 1930 мм				4	4						0,28кг
64		2	1.420-8/81.4-0.0.04-08	Ст. отд. ГОСТ 5727-80											
				ф5 В р I L = 950 мм	24	25	23	13							0,12кг
			1.420-8/81.4-0.0.03-68	Ст. отд. ГОСТ 5781-81											
				ф12 А III L = 850 мм					13						0,76кг

			1.420-8/81.4-0.050			
Нач. отд.	Кольцов				Стадия	Лист	Листов
Н. контр.	Сафронов		Сетка арматурная		Р		
ГИП	Валенкова				ЦНИИпромзданий		
Ст. инж.	Ермакова						
Ст. инж.	Бондарь						

Формат 11

Инв.№ подл.	Подп. и дата	Взам.инв.№

Обозначение	Марка	l	a	b	h	h1	h2	Масса
-01	С15	3930	3000	300	350	100	235	0,61
-02	С14	3630	3000	300	350	100	235	0,56
-03	С13	3330	3000	300	350	100	235	0,51
-04	С12	1930	1800	300	350	100	235	0,28
-05	С11	950	800	300	350	100	235	0,12
-06	С16	850	800	300	350	100	235	0,76

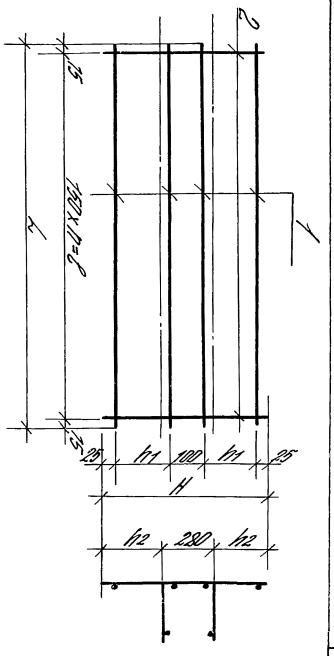

Инв.№ подл.	Подп. и дата	Взам.инв.№

1.420-8/81.4-0.050.05

Ведомость опалубочных и арматурных изделий

Нач. отд.	Кольцов				Стадия	Лист	Листов
Н. контр.	Сафронов		Сетка арматурная		Р		
ГИП	Валенкова				ЦНИИпромзданий		
Ст. инж.	Ермакова						
Ст. инж.	Бондарь						

Инв.№ подл. | Подп. и дата | Взам.инв.№

18399

35

Формат	Зона	Поз.	Обозначение	Наименование	Кол.	Примечание
				Документация		
			1.420-8/81.4 - 0.0.6.0 СБ	Сборочный чертеж		
				1.420-8/81.4-0.0.6.0(МН1)		
				Детали		
Б.4		1	1.420-8/81.4-0.0.0.5	Полоса $\frac{14\times230\ ГОСТ103-76}{ВСт3КП2\ ГОСТ380-71*}$		
				L=290мм	1	7,33кг
Б.4		2	1.420-8/81.4-0.0.0.5-01	Полоса $\frac{16\times150\ ГОСТ103-76}{ВСт3КП2\ ГОСТ380-71*}$		
				L=270мм	1	5,09кг
Б.4		3	1.420-8/81.4-0.0.0.6	Ст.отд. ГОСТ5781-81		
				Ф14А III L=450мм	2	1,08кг
Б.4		4	1.420-8/81.4-0.0.0.6-01	Ст.отд. ГОСТ5781-81		
				Ф14А III L=430мм	2	1,04кг
				1.420-8/81.4-0.0.6.0(МН2)		
				Детали		
Б.4		1	1.420-8/81.4-0.0.0.7	Уголок $\frac{140\times10\ ГОСТ8509-72*}{ВСт3КП2\ ГОСТ380-71*}$		
				L=300мм	2	12,90кг
Б.4		2	1.420-8/81.4-0.0.0.5-02	Полоса $\frac{10\times100\ ГОСТ103-76}{ВСт3КП2\ ГОСТ380-71*}$		
				L=400мм	2	6,28кг
Б.4		3	1.420-8/81.4-0.0.0.6-02	Ст.отд. ГОСТ5781-81		
				Ф22А III L=190мм	4	2,27кг
Б.4		4	1.420-8/81.4-0.0.0.6-03	Ст.отд. ГОСТ5781-81		
				Ф18А III L=640мм	2	2,56кг

Нач.отд.	Кадыш	[signature]
Н.контр.	Скворцов	[signature]
Гл.инжен.	Валенкова	[signature]
Ст.инж.	Бочарова	[signature]
Проверил	Ермакова	[signature]
Разработ.	Никитина	[signature]

1.420-8/81.4-0.0.6.0

Изделие закладное

Стадия	Лист	Листов
Р	1	2

ЦНИИПРОМЗДАНИЙ

Инв. № подл. | Подпись и дата | Взам. инв. №

Формат	Зона	Поз.	Обозначение	Наименование	Кол.	Примечание
Б.4		5	1.420-8/81.4-0.0.0.6-04	Ст отд. ГОСТ5781-81		
				Ф12А III L=470мм	8	3,34кг
Б.4		6	1.420-8/81.4-0.0.0.6-05	Ст. отд. ГОСТ5781-81		
				Ф12А III L=350мм	4	1,24кг
Б.4		7	1.420-8/81.4-0.0.0.6-06	Ст. отд. ГОСТ5781-81		
				Ф6А III L=200мм	2	0,09кг
Б.4		8	1.420-8/81.4-0.0.0.6-07	Ст. отд. ГОСТ5781-81		
				Ф8А III L=600мм	4	0,95кг
Б.4		9	1.420-8/81.4-0.0.0.6-08	Ст. отд. ГОСТ5781-81		
				Ф8А III L=70 мм	4	0,11кг

1.420-8/81.4-0.0.6.0

Лист 2

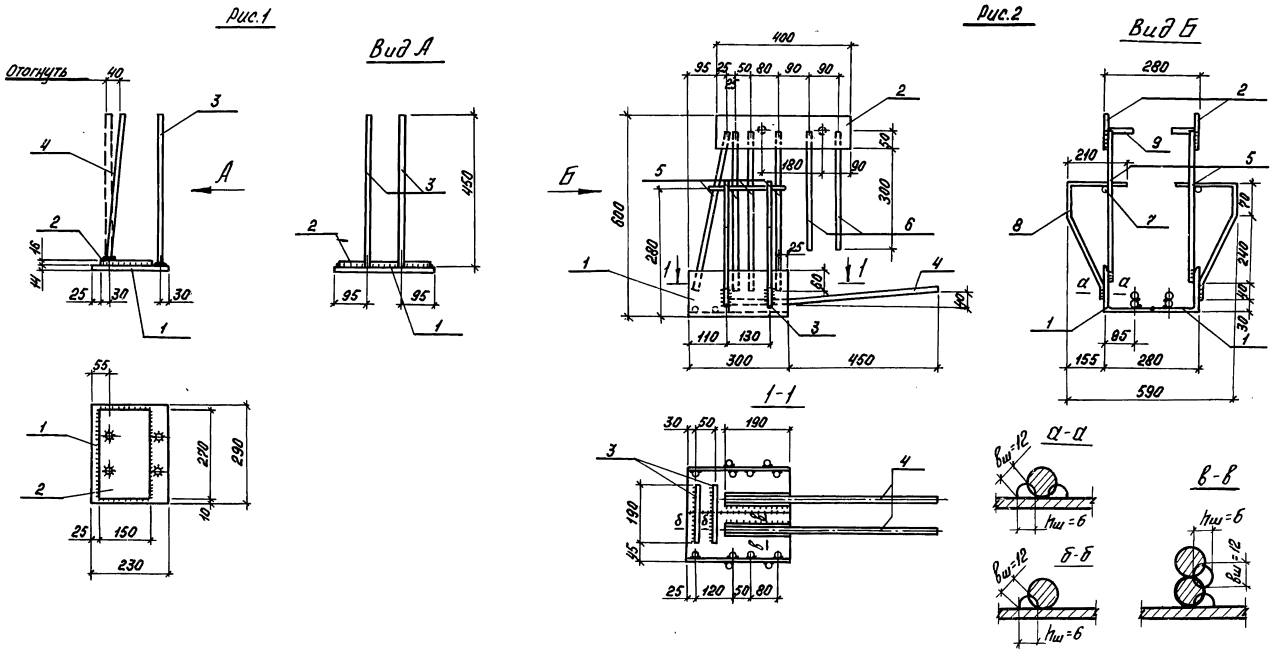

Обозначение	Марка	Рис.	Масса, кг
1.420-8/81.4-0.0.6.0-	МН1	1	14.54
-01	МН2	2	29.74

Нач.отд.	Кодыш		
Н.контр.	Скворцов		
Т.инж.пр.	Валенкова		
Ст.инж.	Бочарова		
Провер.	Ермакова		
Разраб.	Никитина		

1.420-8/81.4-0.0.6.0 СБ

Изделие закладное МН
Сборочный чертеж

Стадия	Масса	Масштаб
Р	ст. табл.	1:10
Лист	Листов 1	

ЦНИИПРОМЗДАНИЙ

Инв.№ подл. | Подпись и дата | Взам.инв.№

Формат	Зона	Поз.	Обозначение	Наименование	Кол.	Примечание
				Документация		
			1.420-8/81.4 0.0.7.0 СБ	Сборочный чертеж		
				1.420-8/81.4 0.0.7.0 (МН3)		
				Детали		
Б4		1	1.420-8/81.4-0.0.0.5-03	Полоса 8×100 ГОСТ 103-76 / В.СТ.3 КП2 ГОСТ 380-71*		
				L = 300 мм	1	1,88 кг
				Стержень ГОСТ 5781-81		
Б4		2	1.420-8/81.4-0.0.0.6-09	⌀10 А III L = 400 мм	2	0,49 кг
				1.420-8/81.4 0.0.7.0-01 (МН4)		
				Детали		
Б4		1	1.420-8/81.4-0.0.0.5-04	Полоса 10×100 ГОСТ 103-76 / В.СТ.3 КП2 ГОСТ 380-71*		
				L = 400 мм	1	3,14 кг
				~~Стержень ГОСТ 5781-81~~		
~~Б4~~		~~2~~	~~1.420-8/81.4-0.0.0.6-10~~	~~⌀16 А III L = 400 мм~~	~~2~~	~~1,26 кг~~
				1.420-8/81.4 0.0.7.0-02 (МН5)		
				Детали		
Б4		1	1.420-8/81.4-0.0.0.5-05	Полоса 8×100 ГОСТ 103-76 / В.СТ.3 КП2 ГОСТ 380-71*		
				L = 100 мм	2	1,26 кг
				Стержень ГОСТ 5781-81		
Б4		2	1.420-8/81.4-0.0.0.6-11	⌀12 А III L = 292 мм	2	0,52 кг
				1.420-8/81.4 0.0.7.0-03 (МН6)		
				Детали		
Б4		1	1.420-8/81.4-0.0.0.5-06	Полоса 10×300 ГОСТ 103-76 / В.СТ.3 КП2 ГОСТ 380-71*		
				L = 450 мм	1	10,6 кг
				Стержень ГОСТ 5781-81		
Б4		2	1.420-8/81.4-0.0.0.6-12	⌀10 А III L = 400 мм	6	1,47 кг
Б4		3	1.420-8/81.4-0.0.0.8	Гайка и шайба М16 ГОСТ 5915-70*	2	0,089 кг

Нач.отд.	Кадыш	
Н.контр.	Скворцов	
Гл.ин.пр.	Валенкова	
Ст.инж.	Бочарова	
Провер.	Ермакова	
Разраб.	Никитина	

1.420-8/81.4 0.0.7.0

Изделие закладное

Стадия	Лист	Листов
Р	1	2

ЦНИИПРОМЗДАНИЙ

Взам. инв. № | Подп. и дата | Инв. № подл.

Формат	Зона	Поз.	Обозначение	Наименование	Кол.	Примечание
				1.420-8/81.4 0.0.7.0-04 (МН7)		
				Детали		
Б4		1	1.420-8/81.4-0.0.0.5-07	Полоса 10×370 ГОСТ 103-76 / В.СТ.3 КП2 ГОСТ 380-71*		
				L = 450 мм	1	13,07 кг
				Стержень ГОСТ 5781-81		
Б4		2	1.420-8/81.4-0.0.0.6-13	⌀10 А III L = 400 мм	6	1,47 кг
Б4		3	1.420-8/81.4.0.0.0.8	Гайка и шайба М16 ГОСТ 5915-70*	2	0,089 кг

Изменения внесены
Кот. (Котова)
10.02.83

Взам. инв. № | Подп. и дата | Инв. № подл.

1.420-8/81.4 0.0.7.0

Лист 2

Рис. 1

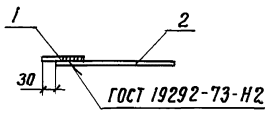

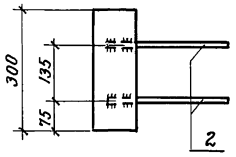

Рис. 2

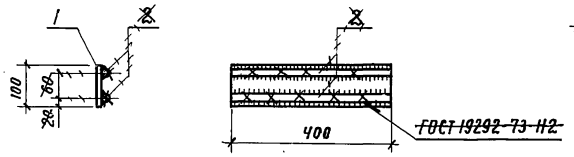

Рис. 3

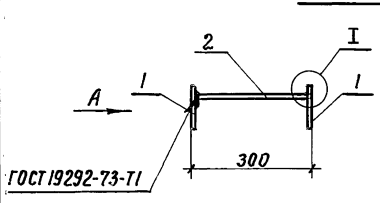

Вид А

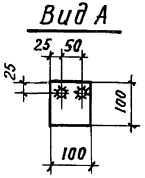

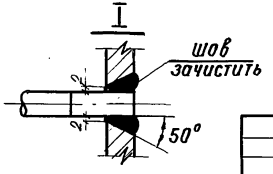

Рис. 4 (м1:10)

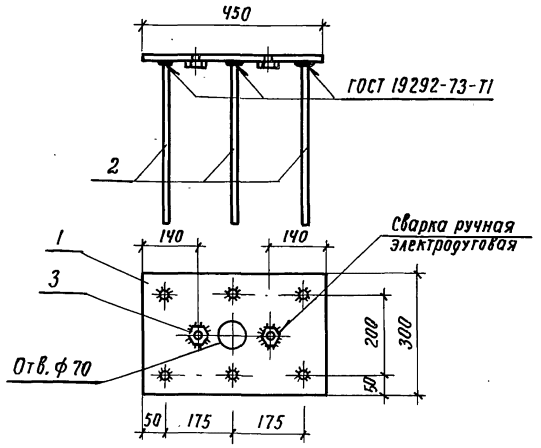

Рис. 5 (м1:10)

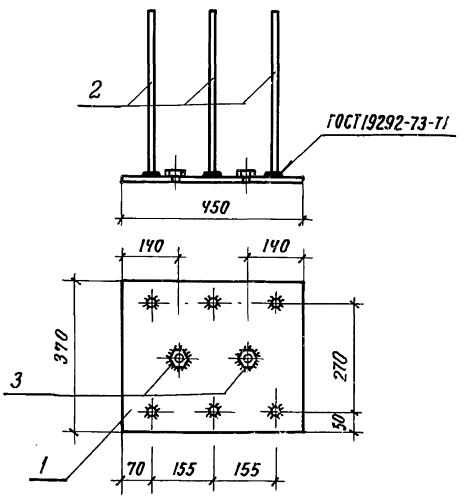

Обозначение	Марка	Рис.	Масса, кг
1.420-8/81.Ч-0.0.7.0-	МН3	1	2,37
-01	МН4	2	~~4,40~~ 3,14
-02	МН5	3	1,78
-03	МН6	4	12,16
-04	МН7	5	14,63

Изменения внесены
Котов (Котова)
10.02.83

Нач.ОПКТ	Кодыш	
Н.контр.	Скворцов	
Гл.инж.пр.	Валенкова	
Ст.инж.	Бачарова	
Инженер	Матросова	
Проверил	Ермакова	

1.420-8/81.Ч-0.0.7.0 СБ

Изделие закладное МН. Сборочный чертеж

Стадия	Масса	Масштаб
Р	см. табл.	1:10
Лист	Листов 1	

ЦНИИПРОМЗДАНИЙ

Инв.№ подл. | Подпись и дата | Взам. инв.№

Марка ригеля	Арматурные изделия: Арматурная сталь ГОСТ 5781-81 Класс А III, ф, мм: 6	8	10	12	14	20	22	25	28	32	36	40	Итого	ГОСТ 6727-80 Вр-I, ф, мм: 5	Итого	Заклавные изделия: Профилированная сталь класса С38/23 ГОСТ 380-71*, δ, мм: 8	10	14	16	Итого	Арматурная сталь ГОСТ 5781-81 Класс А III, ф, мм: 6	8	10	12	14	16	20	Итого	Итого	Всего
2РЖ8.52-215		4,0	35,6		86,8						82,5	94,3	303,2	4,4	307,6	15,0	12,5	14,7	10,2	52,5			3,9		4,3	5,0	8,2 / 13,2	60,7 / 65,7	368,3 / 373,3
2РЖ8.52-145		27,1	36,9						49,8		76,4		190,2	4,4	194,6	15,0	12,6	14,7	10,2	52,5			3,9		4,3	5,0	8,2 / 13,2	60,7 / 65,7	255,3 / 260,3
2РЖ8.52-215-1		4,0	35,6		124,2						123,7	117,6	405,1	4,4	409,5	15,0	12,6	14,7	10,2	52,5			3,9		4,3	5,0	8,2 / 13,2	60,7 / 65,7	470,2 / 475,2
2РЖ8.52-145-1		27,1	57,1						74,8			117,6	276,6	4,4	281,0	15,0	12,6	14,7	10,2	52,5			3,9		4,3	5,0	8,2 / 13,2	60,7 / 65,7	341,7 / 346,7
2РЖ8.52-215-2		4,0	35,6		124,2					10,1	123,7	117,6	415,3	4,4	419,7	15,0	12,6	14,7	10,2	52,5			3,9		4,3	5,0	8,2 / 13,2	60,7 / 65,7	480,4 / 485,4
2РЖ8.52-120Д		23,1			88,4						82,5	117,6	311,6	4,4	316,0	17,6	12,6	14,7	10,2	55,1			3,9	1,0	4,3	5,0	9,2 / 14,2	64,3 / 69,3	380,5 / 385,3
2РЖ8.52-85Д		23,1		64,7					49,9		95,2		232,9	4,4	237,3	17,6	12,6	14,7	10,2	55,1			3,9	1,0	4,3	5,0	9,2 / 14,2	64,3 / 69,3	301,6 / 306,6
2РЖ8.50-215		3,7	35,5		82,1						79,3	93,7	294,3	4,3	298,6	15,0	12,6	14,7	10,2	52,5			3,9		4,3	5,0	8,2 / 13,2	60,7 / 65,7	359,3 / 364,3
2РЖ8.50-145		26,1	35,5						47,9		75,9		185,4	4,3	189,7	15,0	12,6	14,7	10,2	52,5			3,9		4,3	5,0	8,2 / 13,2	60,7 / 65,7	250,4 / 255,4
2РЖ8.50-215-1		3,7	35,6		117,4						118,9	116,4	392,0	4,3	396,3	15,0	12,6	14,7	10,2	52,5			3,9		4,3	5,0	8,2 / 13,2	60,7 / 65,7	457,3 / 462,0
2РЖ8.50-145-1		25,1	53,6						71,9			104,6	256,2	4,3	260,5	15,0	12,6	14,7	10,2	52,5			3,9		4,3	5,0	8,2 / 13,2	60,7 / 65,7	321,2 / 326,2
2РЖ8.50-120Д		22,4			84,9						79,3	104,6	291,2	4,3	295,5	17,6	12,6	14,7	10,2	55,1			3,9	1,0	4,3	5,0	9,2 / 14,2	64,3 / 69,3	359,8 / 364,8
2РЖ8.50-85Д		22,4		62,1					47,9		84,7		217,1	4,3	221,4	17,6	12,6	14,7	10,2	55,1			3,9	1,0	4,3	5,0	9,2 / 14,2	64,3 / 69,3	285,7 / 290,7
2РЖ8.48-215		3,7	33,5		79,3						76,1	91,8	284,4	4,2	288,6	15,0	12,6	14,7	10,2	52,5			3,9		4,3	5,0	8,2 / 13,2	60,7 / 65,7	349,3 / 354,3
2РЖ8.48-145		25,4	34,0						45,0		74,3		178,7	4,2	183,9	15,0	12,6	14,7	10,2	52,5			3,9		4,3	5,0	8,2 / 13,2	60,7 / 65,7	244,6 / 249,6
2РЖ8.48-215-1		3,7	33,5		113,4						114,1	112,5	377,2	4,2	381,4	15,0	12,6	14,7	10,2	52,5			3,9		4,3	5,0	8,2 / 13,2	60,7 / 65,7	442,1 / 447,1
2РЖ8.48-145-1		25,4	51,6						69,0			110,6	246,6	4,2	250,8	15,0	12,6	14,7	10,2	52,5			3,9		4,3	5,0	8,2 / 13,2	60,7 / 65,7	311,5 / 316,5
2РЖ8.48-120Д		21,7			81,4						76,1	100,6	279,8	4,2	284,0	17,6	12,6	14,7	10,2	55,1			3,9	1,0	4,3	5,0	9,2 / 14,2	64,3 / 69,3	348,3 / 353,3
2РЖ8.48-85Д		21,7		60,9					45,9		81,5		210,0	4,2	214,2	17,6	12,6	14,7	10,2	55,1			3,9	1,0	4,3	5,0	9,2 / 14,2	64,3 / 69,3	278,5 / 283,5

Изменения внесены (Котова)
Котов
10.02.83

Нач. отд	Ловыш		
Н. контр	Скворцов		
Гл. инж. пр	Валенкова		
Ст. инж.	Бочарова		
Проверил	Ермакова		

1.420-8/81.4-0.0.0 ВСТ

Выборка стали на один ригель.

Стадия	Лист	Листов
Р	1	3

ЦНИИПРОМЗДАНИЙ

Инв. № подл. | Подпись и дата | Взам. инв. №

Арматурные изделия

Арматурная сталь

Марка ригеля	ГОСТ 10884-81 Класс $A_T\overline{V}$ Ф, мм		Итого	ГОСТ 5781-81 Класс $A\overline{IV}$ Ф, мм		Итого	ГОСТ 5781-81 Класс $A\overline{III}$ Ф, мм							Итого	ГОСТ 6727-80 Класс $B_p\overline{I}$ Ф, мм	Итого	Итого
	20	25		22	28		6	8	10	12	14	32	40		5		
2РЖ8.82-145$A_T\overline{V}$	60,7		60,7				3,5	37,3			107,0		171,3	319,1	17,6	17,6	397,4
2РЖ8.82-145$A\overline{IV}$				73,4		73,4	3,5	37,3			107,0		171,3	319,1	17,6	17,6	410,1
2РЖ8.82-145$A\overline{IV}$-1				73,4		73,4	3,5	37,3		13,0	143,0		200,5	397,3	17,6	17,6	488,3
2РЖ8.82-145$A\overline{IV}$-2				73,4		73,4	3,5	37,3		13,0	143,0	13,8	200,5	411,1	17,6	17,6	502,1
2РЖ8.82-145$A_T\overline{V}$T	60,7		60,7				3,5	34,3		19,8	119,3		171,3	348,2	14,5	14,5	423,4
2РЖ8.82-120$A\overline{IV}$T				73,4		73,4	3,5	34,3		32,7	155,2		200,5	426,2	14,5	14,5	514,1
2РЖ8.82-85$A_T\overline{V}$Д	40,4		40,4				3,5	34,3		19,8	119,3		171,3	348,2	14,5	14,5	403,1
2РЖ8.82-85$A\overline{IV}$Д				48,9		48,9	3,5	34,3		19,8	119,3		171,3	348,2	14,5	14,5	411,6
2РЖ8.80-145$A_T\overline{V}$		92,2	92,2				3,4	36,5			104,2		158,8	302,9	17,0	17,0	412,1
2РЖ8.80-145$A\overline{IV}$					115,9	115,9	3,4	36,5			104,2		158,8	302,9	17,0	17,0	435,8
2РЖ8.80-145$A\overline{IV}$-1					115,9	115,9	3,4	36,5		12,6	139,2		193,4	385,1	17,0	17,0	518,0
2РЖ8.80-145$A_T\overline{V}$T		92,2	92,2				3,4	33,6		19,8	116,1		158,8	331,7	13,9	13,9	437,6
2РЖ8.80-145$A\overline{IV}$T					115,9	115,9	3,4	33,6		32,4	151,1		193,4	413,9	13,9	13,9	543,7
2РЖ8.80-85$A_T\overline{V}$Д	59,2		59,2				3,4	33,6		19,8	116,1		158,8	331,7	13,9	13,9	404,8
2РЖ8.80-85$A\overline{IV}$Д				71,6		71,6	3,4	33,6		19,8	116,1		158,8	331,7	13,9	13,9	417,2
2РЖ8.78-145$A_T\overline{V}$		89,9	89,9				3,4	35,7			101,4		156,9	297,4	16,5	16,5	403,8
2РЖ8.78-145$A\overline{IV}$					113,0	113,0	3,4	35,7			101,4		156,9	297,4	16,5	16,5	426,9
2РЖ8.78-145$A\overline{IV}$-1					113,0	113,0	3,4	35,7		12,2	135,5		189,4	376,2	16,5	16,5	505,7
2РЖ8.78-145$A_T\overline{V}$T		89,9	89,9				3,4	32,9		19,8	113,0		156,9	326,0	13,3	13,3	429,2
2РЖ8.78-85$A\overline{IV}$T					113,0	113,0	3,4	32,9		32,0	147,0		189,4	404,7	13,3	13,3	531,0
2РЖ8.78-85$A_T\overline{V}$Д	57,7		57,7				3,4	32,9		19,8	113,0		156,9	326,0	13,3	13,3	397,0
2РЖ8.78-85$A\overline{IV}$Д				69,8		69,8	3,4	32,9		19,8	113,0		156,9	326,0	13,3	13,3	409,1

Инв. № подл. | Подпись и дата | Взам. инв. №

Марка ригеля	Закладные изделия															Итого	Всего
	Профилированная сталь класса С38/23 ГОСТ 380-71*					Арматурная сталь ГОСТ 5781-81 Класс AIII											
	∠140×10	δ, мм		Гайки и шайбы М16	Итого	ф, мм									Итого		
		8	10			6	8	10	12	14	16	18	20	22			
2РЖ8.82-145АтV	25.8	22.6	12.6		61.0	0.2	2.1	5.9	9.2			5.1		4.5	27.0	88.0	485.4
2РЖ8.82-145АIV	25.8	22.6	12.6		61.0	0.2	2.1	5.9	9.2			5.1		4.5	27.0	88.0	498.1
2РЖ8.82-145АIV-1	25.8	22.6	12.6		61.0	0.2	2.1	5.9	9.2			5.1		4.5	27.0	88.0	576.3
2РЖ8.82-145АIV-2	25.8	22.6	12.6		61.0	0.2	2.1	5.9	9.2			5.1		4.5	27.0	88.0	590.1
2РЖ8.82-145АтVТ	25.8	27.6	59.9	0.4	113.7	0.2	2.1	11.8	11.2			5.1		4.5	34.9	148.6	572.0
2РЖ8.82-120АIVТ	25.8	27.6	59.9	0.4	113.7	0.2	2.1	11.8	11.2			5.1		4.5	34.9	148.6	662.7
2РЖ8.82-85АтVД	25.8	27.6	12.6		66.0	0.2	2.1	5.9	11.2			5.1		4.5	29.0	95.0	498.1
2РЖ8.82-85АIVД	25.8	27.6	12.6		66.0	0.2	2.1	5.9	11.2			5.1		4.5	29.0	95.0	506.6
2РЖ8.80-145АтV	25.8	22.6	12.6		61.0	0.2	2.1	5.9	9.2			5.1		4.5	27.0	88.0	500.1
2РЖ8.80-145АIV	25.8	22.6	12.6		61.0	0.2	2.1	5.9	9.2			5.1		4.5	27.0	88.0	523.8
2РЖ8.80-145АIV-1	25.8	22.6	12.6		61.0	0.2	2.1	5.9	9.2			5.1		4.5	27.0	88.0	606.0
2РЖ8.80-145АтVТ	25.8	27.6	59.9	0.4	113.7	0.2	2.1	11.8	11.2			5.1		4.5	37.4	148.6	586.2
2РЖ8.80-145АIVТ	25.8	27.6	59.9	0.4	113.7	0.2	2.1	11.8	11.2			5.1		4.5	37.4	148.6	692.3
2РЖ8.80-85АтVД	25.8	27.6	12.6		66.0	0.2	2.1	5.9	11.2			5.1		4.5	31.5	95.0	499.8
2РЖ8.80-85АIVД	25.8	27.6	12.6		66.0	0.2	2.1	5.9	11.2			5.1		4.5	31.5	95.0	512.2
2РЖ8.78-145АтV	25.8	22.6	12.6		61.0	0.2	2.1	5.9	9.2			5.1		4.5	27.0	88.0	491.8
2РЖ8.78-145АIV	25.8	22.6	12.6		61.0	0.2	2.1	5.9	9.2			5.1		4.5	27.0	88.0	514.9
2РЖ8.78-145АтV-1	25.8	22.6	12.6		61.0	0.2	2.1	5.9	9.2			5.1		4.5	27.0	88.0	593.7
2РЖ8.78-145АтVТ	25.8	27.6	59.9	0.4	113.7	0.2	2.1	11.8	11.2			5.1		4.5	37.4	148.6	577.8
2РЖ8.78-85АIVТ	25.8	27.6	59.9	0.4	113.7	0.2	2.1	11.8	11.2			5.1		4.5	37.4	148.6	679.0
[illegible]АтVД	25.8	27.6	12.6		66.0	0.2	2.1	5.9	11.2			5.1		4.5	31.5	95.0	492.0
2РЖ8.78-85АIVД	25.8	27.6	12.6		66.0	0.2	2.1	5.9	11.2			5.1		4.5	31.5	95.0	504.1

Подп. и дата | Взам. инв. N | Инв. №под

gost.e-ecolog.ru