ТИПОВЫЕ КОНСТРУКЦИИ, ИЗДЕЛИЯ И УЗЛЫ ЗДАНИЙ И СООРУЖЕНИЙ

СЕРИЯ 1.420-8/81

КОНСТРУКЦИИ ДВУХЭТАЖНЫХ ПРОИЗВОДСТВЕННЫХ БЕСКРАНОВЫХ ЗДАНИЙ

С СЕТКАМИ КОЛОНН ПЕРВОГО ЭТАЖА 6х6, 9х6, 12х6м, ВТОРОГО ЭТАЖА 18х6, 18х12, 24х6, 24х12м, НАГРУЗКОЙ НА ПЕРЕКРЫТИЕ ДО 5 ТС/М^2 И ЖЕЛЕЗОБЕТОННЫМИ ДВУХЭТАЖНЫМИ КОЛОННАМИ

ВЫПУСК 1

КОЛОННЫ ЖЕЛЕЗОБЕТОННЫЕ ДВУХЭТАЖНЫЕ ДЛЯ ЗДАНИЙ ВЫСОТОЙ 10,8; 12,0; 13,2 И 14,4м

РАБОЧИЕ ЧЕРТЕЖИ

18396

Отпускная цена на момент реализации указана в счет-накладной

В настоящий выпуск внесены изменения на основании письма Отдела типового проектирования и организации проектно-изыскательских работ Госстроя СССР от 31.01.83 №2/3-19.

Гип Промстройпроекта Подпись (Альтштейн П.Я)

gost.e-ecolog.ru

пров. [illegible] 23.03.89г. коп. [illegible]

ТИПОВЫЕ КОНСТРУКЦИИ, ИЗДЕЛИЯ И УЗЛЫ ЗДАНИЙ И СООРУЖЕНИЙ

СЕРИЯ 1.420-8/81

КОНСТРУКЦИИ ДВУХЭТАЖНЫХ ПРОИЗВОДСТВЕННЫХ БЕСКРАНОВЫХ ЗДАНИЙ

С СЕТКАМИ КОЛОНН ПЕРВОГО ЭТАЖА 6×6, 9×6, 12×6м, ВТОРОГО ЭТАЖА 18×6, 18×12, 24×6, 24×12м, НАГРУЗКОЙ НА ПЕРЕКРЫТИЕ ДО 5 ТС/М^2 И ЖЕЛЕЗОБЕТОННЫМИ ДВУХЭТАЖНЫМИ КОЛОННАМИ

ВЫПУСК 1

КОЛОННЫ ЖЕЛЕЗОБЕТОННЫЕ ДВУХЭТАЖНЫЕ ДЛЯ ЗДАНИЙ ВЫСОТОЙ 10,8; 12,0; 13,2 И 14,4м

РАБОЧИЕ ЧЕРТЕЖИ

РАЗРАБОТАНЫ

ПРОМСТРОЙПРОЕКТ

Гл. инженер института	В. Королев
Гл. конструктор	В. Безруков
Гл. инженер проекта	П. Альтштейн

НИИЖБ

Зам. директор по научной части	Н. Коровин
Рук. лаборатории	А. Васильев
Ст. научный сотрудник	Н. Катин

УТВЕРЖДЕНЫ И ВВЕДЕНЫ В ДЕЙСТВИЕ С 01.03.83 ПОСТАНОВЛЕНИЕ ГОССТРОЯ СССР от 03.10.82 N 268.

В настоящий выпуск внесены изменения на основании письма Отдела типового проектирования и организации проектно-изыскательских работ Госстроя СССР от 31.01.83 № 2/3-19.

ГИП Промстройпроекта (Альтштейн П.Я.)

Пров. Жеаря 20.6.89г Коп. Ерош- 18396 2

N N п/п.	Обозначение	Наименование	Стр.	Примечание
1		Содержание	2,3	
2	1,420.8/81.01-0000ТО	Техническое описание	4-8	
3	1.420-8/81.01-1000	Колонны рядовые для однопролетных зданий.	9-18	
4	1.420-8/81.01-2000	Колонны крайние рядовые для многопролетных зданий при шаге колонн 6 м.	19-28	
5	1.420-8/81.01-3000	Колонны крайние рядовые для многопролетных зданий при шаге колонн 12м.	29-37	
6	1.420-8/81.01-4000	Колонны связевые для однопролетных зданий.	38,39	
7	1.420-8/81.01-5000	Колонны крайние связевые для многопролетных зданий при шаге колонн 6 м.	40,41	
8	1.420-8/81.01-6000	Колонны крайние связевые для многопролетных зданий при шаге колонн 12м.	42,43	
9	1.420-8/81.01-7000	Колонны средние рядовые	44-55	
10	1.420-8/81.01-8000	Колонны средние связевые	56-59	
11	1.420-8/81.01-0200	Каркас пространственный КП.	60-72	КП 1, КП 5, КП 8, КП60, КП63, КП66, КП 69 КП 72, КП75, КП78, КП174, КП177, КП180, КП183, КП186, КП189, КП192, КП 4, КП 2, КП 6, КП 7, КП9, КП10, КП 12, КП 13, КП15, КП16, КП18, КП 19, КП 21, КП22, КП23, КП24, КП 25, КП 26, КП27, КП28, КП 29, КП 30, КП 31, КП32 КП33, КП34, КП 35, КП 36, КП37, КП38,
11	1.420-8/81.01-0200	Каркас пространственный КП		КП39, КП40, КП41, К42, КП43, КП44 КП45, КП46, КП47, КП48, КП49, КП50 КП51, КП62, КП53, КП54, КП55, КП 56, КП57, КП58, КП59, КП61, КП 62, КП64, КП65, КП67, КП68, КП 81, КП 82, КП83, КП84, КП95, КП 95, КП96, КП 97, КП 107, КП108, КП109, КП175, КП 176, КП178, КП179, КП181, КП 182, КП223, КП 233, КП 234, КП 235, КП 236, КП243,
12.	1.420-8/81.01-0300	Каркас пространственный КП	73-81	КП11, КП14, КП17, КП 20, КП70, КП71, КП73, КП 74, КП76, КП77, КП 79, КП 80, КП85, КП86, КП87, КП 88, КП89, КП90, КП 91, КП 92, КП 93 КП94, КП 98, КП 99, КП100, КП101, КП102, КП 103, КП104, КП105, КП106, КП 110, КП111, КП112, КП 113, КП 114, КП115, КП116, КП 117, КП 118, КП184, КП185, КП 187, КП188, КП 190, КП191, КП193 КП194, КП 224, КП225, КП 226, КП 227, КП228, КП229, КП 230, КП 231, КП 232, КП237, КП238, КП 239, КП 240 КП241, КП242,
13	1.420-8/81.01-0400	Каркас пространственный КП	82-85	КП 195, КП 247, КП203, КП 244, КП 120, КП 125, КП208, КП 212, КП 215, КП219, КП130, КП 134, КП 138, КП142,
14	1.420-8/81.01-0500	Каркас пространственный КП	86-97	КП 121, КП 126, КП 131, КП 135, КП 139, КП 143, КП 146, КП 149, КП152, КП 155, КП 158, КП 161, КП 196, КП 199, КП 204, КП 209, КП 213, КП 216, КП 220, КП 245, КП 119, КП 122, КП 123, КП 124, КП 127, КП 128, КП 129, КП 132, КП 133, КП 136, КП 137, КП 140, КП 141, КП 144, КП 145, КП 147, КП 140, КП 150, КП 151, КП 153, КП 154, КП 156, КП 157, КП 159, КП 160, КП 162, КП 163, КП 164, КП 165, КП 166, КП 167, КП 168. КП169, КП 170, КП 171, КП 172, КП 173, КП 197, КП 198, КП 200, КП 201, КП 202, КП 205, КП 206, КП 207, КП 210, КП 211, КП 214, КП 217, КП 218, КП 221, КП 222, КП 246,
15	1.420-8/81.01-0010	Каркас плоский КР	98-101	КР 1, КР 2, КР 4, КР5, КР 6, КР 7, КР 8, КР 9, КР10, КР 11, КР12, КР 13, КР 14, КР15, КР16, КР17, КР 18, КР 19, КР20, КР 21, КР 22, КР 23, КР 24,

Взам. инв. N | Подпись и дата | Инв. N подл.

пров: [illegible] 20.6.89 г. контр. [illegible]

№№ п/п	Обозначение	Наименование	Стр.	Примечание
16	1.420-8/81.01-0020	Каркас плоский КР	102-105	КР25, КР26, КР27, КР28, КР29, КР30, КР31, КР32, КР33, КР34, КР35, КР36, КР37, КР38, КР39, КР40, КР41, КР42, КР43, КР44, КР45, КР46, КР47, КР48, КР49, КР50, КР51,
17	1.420-8/81.01-0030	Каркас плоский КР	106-109	КР52, КР83, КР54, КР55, КР56, КР57, КР58, КР59, КР60, КР61, КР62, КР63, КР64, КР65, КР66, КР67, КР68, КР69, КР70, КР71, КР72, КР73, КР74, КР75, КР76, КР77, КР78,
18	1.420-8/81.01-0040	Каркас плоский КР	110-112	КР79, КР80, КР81, КР82, КР83, КР84, КР85, КР86, КР87, КР88, КР89, КР90, КР91, КР92, КР93; КР94, КР95, КР96, КР97, КР98, КР99
19	1.420-8/81.01-0050	Каркас плоский КР	113,114	КР100, КР101 КР102, КР103, КР104, КР105;
20	1.420-8/81.01-0060	Сетка арматурная С	115	С1, С2, С3, С4, С5, С6, С7, С8
21	1.420-8/81.01-0070	Изделие закладное МН	116,117	МН1, МН2, МН3, МН4, МН5
22	1.420-8/81.01-0080	Изделие закладное МН	117,118	МН6, МН7, МН8, МН9, МН10
23	1.420-8/81.01-0090	Изделие закладное МН	119,120	МН11, МН12, МН13
24	1.420-8/81.01-0100	Изделие закладное МН	120,121	МН14, МН15, МН16
25	1.420-8/81.01-0110	Изделие закладное МН	121,122	МН17, МН18
26	1.420-8/81.01-0120	Изделие закладное МН	122,123	МН19, МН20, МН21, МН22, МН23, МН24, МН25, МН26, МН27, МН28, МН29, МН30.
27	1.420-8/81.01-0130	Изделие закладное МН	124	МН31, МН32, МН33, МН34, МН35, МН36, МН37, МН38.
28	1.420-8/81.01-0140	Изделие закладное МН	125	МН39, МН40
29	1.420-8/81.01-0150	Изделие закладное МН	125	МН41, МН42
30	1.420-8/81.01-0160	Изделие закладное МН	126	МН43, МН44, МН45, МН46, МН47, МН48, МН49, МН50.
31	1.420-8/81.01-0170	Изделие закладное МН 51	127	
32	1.420-8/81.01-0180	Изделие закладное МН 52	127	
33	1.420-8/81.01-0190	Изделие закладное МН 53	128	

№№ п/п	Обозначение	Наименование	Стр.	Примечание
34	1.420-8/81.01-0001	Стержень гнутый	128	
35	1.420-8/81.01-0000ВСТ	Выборка стали	129-158	
36	1.420-8/81.01-0000ВСТ	Выборка стали на связевые колонны	159-167	

Инв. № подл. | Подпись и дата | Взам. инв. №

пров: [illegible] 20.6.89 – [illegible]

1. Общая часть.

Выпуск 1 серии 1.420-8/81 „Конструкции двухэтажных производственных бескрановых зданий с сеткой колонн первого этажа 6×6; 9×6 и 12×6м, второго этажа 18×6; 18×12; 24×6; 24×12м. нагрузкой на перекрытие до 5тс/м² и железобетонными двухэтажными колоннами" содержит рабочие чертежи двухэтажных колонн высотой 10,8; 12;0; 13,2 и 14,4м.

Условия применения колонн, нагрузки, схемы каркасов, а также ключи для подбора колонн каркасов зданий приведены в выпуске 0 настоящей серии.

Колонны предназначены для применения в зданиях с неагрессивной средой и зданиях со слабо и среднеагрессивной газовыми средами.

Пример маркировки колонн:

2КА 5.60 (60)-1-1; 2КБ5.60(60)-1-1;

2КВ7.60(60)-1-1; 2КГ7.60(60)-1-1;

2К – двухэтажная колонна;

А – крайняя колонна – шаг 6м. (выпуски с одной стороны);

Б – крайняя колонна-шаг 12м (выпуски с одной стороны в т.ш);

В – средняя колонна-шаг 6м (выпуски с двух сторон);

Г – средняя колонна-шаг 12м (выпуски с двух сторон);

5 или 7 – сечение 500×400 мм. или 700×400 мм;

60 – высота нижнего этажа в дм;

(60) – высота верхнего этажа в дм;

1 – несущая способность колонны;

1 – отличие колонны по закладным изделиям.

Колонны серии 1.420-8/81 выпуск 1 можно изготавливать в опалубочных формах типовых колонн серии 1.423-5 с изменениями, предусматривающими выпуск арматурных стержней для соединения колонн с ригелями перекрытий, а также фиксацию закладных изделий для крепления консолей.

Расчет колонн произведен в соответствии с требованиями СНиП II-21-75 с учетом изменений в соответствии с постановлением Госстроя СССР от 10 мая 1981г. № 67 и СНиП II-28-73*.

Ширина раскрытия трещин колонн не превышает 0,3мм. для неагрессивной газовой среды и 0,25мм. для слабо- и среднеагрессивной среды.

Предел огнестойкости колонн в соответствии с указаниями СНиП II-2-80 не менее 4,0 часов.

В колоннах предусмотрены закладные изделия для крепления стальных консолей (для опирания ригелей) и вертикальных связей.

Для извлечения и опалубки в колоннах предусмотрены отверстия. Отверстия могут быть заменены на монтажные петли (при согласовании с монтажной организацией и проектной организацией, разработавшей конкретный объект).

Колонны изготавливаются из бетона марок: 200; 300 и 400.

Рабочая арматура колонн принята из горячекатаной арматурной стали периодического профиля класса А-III по ГОСТ 5781-81.

Поперечная арматура колонн (хомуты) принята из горячекатаной арматурной гладкой стали класса А1 по ГОСТ 5781-81 и арматурной проволоки периодического профиля класса Вр-1 по ГОСТ 6727-80.

В закладных изделиях применяется сортовой прокат из стали класса С38/23 группы В по ГОСТ 380-71* для сварных конструкций.

Марки стали арматуры и закладных изделий должны устанавливаться в проекте конкретного объекта в зависимости от температурных условий эксплуатации и характера нагрузок в соответствии с требованиями действующих нормативных документов.

				1.420-8/81. 01-0000 ТО	
Нач.ско-л	Власкин	Подпись		Техническое описание	Стадия: Р; Лист: 1; Листов: 5
Н.контр.	Фокина				
Гл.инж.пр.	Альтштейн				Промстройпроект
Рук.брит.	Фокина				
Инж.	Орлов				

Взам.инв.№ | Подпись и дата | Инв.№ подл.

пров: Тимофеев 20.6.89 – Контр. Шв

При применении колонн в условиях воздействия слабо и среднеагрессивных газовых сред в проекте конкретного объекта должны быть указаны специальные условия по изготовлению колонн, вытекающие из характера агрессивной среды и требований СН и П II-28-73*

II. Технические требования к изготовлению колонн

При изготовлении колонн надлежит выполнить требования действующих нормативных документов.

Сетки должны изготовляться при помощи контактной точечной электросварки.

Электродуговая сварка элементов из сортового проката между собой, сварка арматурных стержней из стали класса А-III между собой и сортовым прокатом выполняются электродами, выбор которых должен производиться на основании указаний СН 393-78.

В изделиях МН6÷МН13 осуществляется приварка стержней под слоем флюса. В изделиях МН19÷МН38 осуществляется приварка стержней ванной сваркой. В изделиях МН1÷МН5, МН14÷МН18, МН 51 применяются оба способа приварки стержней.

Пространственные каркасы собираются из сеток, отдельных стержней и закладных изделий с применением контактной точечной сварки и вязки стержней вязальной проволокой.

Соединительные поперечные стержни, объединяющие плоские каркасы в пространственный каркас, следует приваривать к поперечным стержням плоских каркасов с помощью электросварочных клещей.

Применение дуговой электросварки вместо контактной точечной не допускается.

С целью обеспечения точности изготовления пространственных каркасов сборка их должна производиться в кондукторах.

Сборка пространственных каркасов должна производиться в следующем порядке:

а) устанавливаются плоские каркасы одновременно с установкой сеток под закладные изделия для крепления стальных консолей (МН1÷МН6, МН11÷МН16), при этом в крайних колоннах устанавливаются закладные изделия МН52, а в средних колоннах МН39÷МН42;

б) устанавливаются сетки у торца колонн;

в) устанавливаются закладные изделия и закрепляются в соответствии с указаниями на чертежах;

г) плоские каркасы соединяются между собой поперечными стержнями с помощью контактной точечной сварки;

д) производится установка и вязка дополнительных стержней хомутов, крепление сварных сеток;

е) производится проверка правильности сборки каркасов.

Окончательная фиксация временно закрепленных деталей пространственного каркаса, а также его проверка, производится при установке каркаса в стальную опалубку. При изготовлении пространственных каркасов должны быть учтены допуски на стальные формы.

Отклонения размеров колонн от проектных, отклонения от проектного положения закладных изделий и отклонения от размера толщины защитного слоя бетона не должны превышать величин, указанных в ГОСТ 13015-81.

При этом, толщина защитного слоя до поперечной арматуры должна быть не менее 20мм. (с учетом осадки стержней при контактной сварке).

Для обеспечения требуемой величины защитного слоя при изготовлении колонн должны применяться фиксаторы из пластмасс или цементно-песчаного раствора;

Инв. № подл. | Подпись и дата | Взам. инв. №

18396 6

применение металлических фиксаторов, выходящих на поверхность бетона, не допускается.

Фиксацию закладных изделий на форме следует выполнять в соответствии с рекомендациями работы „Гипростроммаша" — „Оптимальные способы фиксации в опалубочных фермах стальных закладных деталей типовых железобетонных конструкций" (шифр 2892).

Внешний вид и качество поверхностей колонн должны удовлетворять требованиям ГОСТ 13015.1-81 как для конструкций производственных зданий, предназначенных под окраску.

Для предохранения лицевых поверхностей закладных изделий от коррозии при транспортировании и хранении все эти поверхности должны быть покрыты цементно-казеиновой обмазкой слоем 0.5мм, кроме тех деталей, которые в соответствии с требованиями СНиП II-28-73* должны быть защищены цинковым или другим (равнозначным) покрытием.

Отрыв и съем колонн с опалубки разрешается производить после достижения бетоном 70% проектной прочности. Отрыв производится за две точки при помощи траверсы и вспомогательных пальцев, пропущенных через отверстия в колоннах.

Риски геометрических осей наносятся несмываемой краской. На боковых поверхностях колонн должны быть обозначены: марка колонны, дата изготовления, марка предприятия-изготовителя, масса колонны в кг. и штамп ОТК.

Завод-изготовитель должен разработать технические условия и технологические правила, определяющие основные способы производства и контроля качества изготовления изделий.

При изготовлении колонн должен быть обеспечен пооперационный технологический контроль на всех стадиях производства, а также систематический контроль прочности бетона и арматуры и регистрация всех отклонений от проекта, согласованных с проектной организацией.

Величина отпускной прочности бетона устанавливается в конкретном проекте в соответствии с пунктом 1.4 ГОСТ 13015.1-81.

III Указания по применению колонн.

Назначение марок колонн производится в проекте конкретного объекта в соответствии с ключами подбора двухэтажных колонн, приведенными в выпуске 0 настоящей серии.

При действии многократно повторяющихся и динамических нагрузок назначение марок колонн должно производиться на основе соответствующего расчета с соблюдением требований СНиП II-21-75 и „Инструкции по расчету несущих конструкций промышленных зданий и сооружений на динамические нагрузки." (ЦНИИСК Стройиздат, 1970г).

При применении колонн настоящей серии в условиях систематического воздействия температуры выше +50°с подбор колонн должен производиться на основании расчета, с соблюдением требований СН 482-76.

При применении колонн в зданиях, эксплуатируемых в условиях со слабо- или среднеагрессивными газовыми средами, в проекте здания, в соответствии с конкретными условиями эксплуатации и требованиями СНиП II-28-73*, должны быть дополнительно указаны:

а) требования по плотности бетона с указанием марки по водонепроницаемости и водоцементного отношения;

б) вид цемента, состав заполнителей и применяемых добавок;

в) виды защиты и способы их нанесения на поверхность колонн и закладных изделий.

Показатели плотности бетона, характеризуемые маркой по водонепроницаемости, приведены в таблице 5 СНиП II-28-73*.

Антикоррозийные материалы, применяемые для защиты колонн следует принимать в соответствии со СНиП II-28-73*.

Назначение марок стали, состав бетона, вида цемента и инертных заполнителей, марки бетона по водонепроницаемости (плотности),

Инв. № подл. | Подпись и дата | Взам. инв. №

Нрав: 11/V.88 Кон. Корнеева

состава покрытия закладных изделий и лакокрасочных покрытий бетона производится проектной организацией, разрабатывающей конкретный проект здания.

Пример разбивки закладных изделий для крепления продольных стен см. — на л. 5.

Требования конкретного проекта по антикоррозийной защите при изготовлении колонн являются обязательными.

В спецификации к рабочим чертежам колонн указан только класс стали без указания марок стали, которые принимаются по указаниям проекта конкретного объекта.

Колонны, предназначенные для применения в условиях воздействия агрессивной среды, низких или высоких температур, подвергающихся воздействию подвижных и вибрационных нагрузок и изготавливаемых с учетом соответствующих требований в проектах конкретных объектов должны иметь маркировку отличную от маркировки колонн, предназначенных для обычных условий.

Для колонн, предназначенных для применения в условиях воздействия слабо-или среднеагрессивной среды, рекомендуется дополнительно к установленной марке добавлять буквенное обозначение „КП" (т.е. колонны изготовлять с повышенной плотностью бетона).

Например: если при отсутствии специальных требований к плотности бетона колонна имеет марку 2КА5.60(60)-1-1, то при требуемой повышенной плотности бетона принимается маркировка колонны 2КА5.60(60)-1-1П.

IV. Указания по приемке, хранению и транспортировке колонн

Приемка колонн должна производиться в соответствии с требованиями ГОСТ 13015.1-81 и рабочими чертежами колонн.

При приемке следует обращать особое внимание на правильность маркировки колонн, особенно для случаев, когда проектной организацией оговорены дополнительные условия эксплуатации колонн или в колоннах имеются изменения по сравнению с типовыми (например, имеются дополнительные закладные изделия).

Колонны должны храниться в штабелях, рассортированные по типоразмерам, маркам и партиям.

Укладка колонн в штабели допускается не более 5-ти рядов по высоте при обязательной установке деревянных прокладок толщиной не менее 60мм.

Прокладки устанавливать в местах, где у колонн предусмотрены отверстия для строповки при съеме колонн с опалубки. Прокладки в штабеле следует располагать по одной вертикали.

Транспортирование колонн производится на автомашинах и железнодорожных платформах со специальным оборудованием, предохраняющим колонны от повреждения.

При перевозке колонн автомобильным транспортом следует руководствоваться „Руководством по перевозке автомобильным транспортом строительных конструкций", Стройиздат, 1980г.

Перевозка колонн железнодорожным транспортом должна осуществляться в соответствии с „Руководством по перевозке железнодорожным транспортом сборных крупноразмерных железобетонных конструкций промышленного и жилищного строительства" (ЦНИИОМТП, Стройиздат, 1967 г.) и „Техническими условиями погрузки и крепления грузов", издание „Транспорт" МПС, 1967г.

Подъем и монтаж колонн должен производиться в соответствии с требованиями главы СНиП III-16-79 и указаниями, содержащимися в проекте конкретного объекта.

Взам. инв. №

Подпись и дата

Инв. № подл.

Примерная схема расположения закладных изделий для крепления панелей продольных стен

При отметке пола 2го этажа 4,8м.

При отметке пола 2го этажа 6,0м.

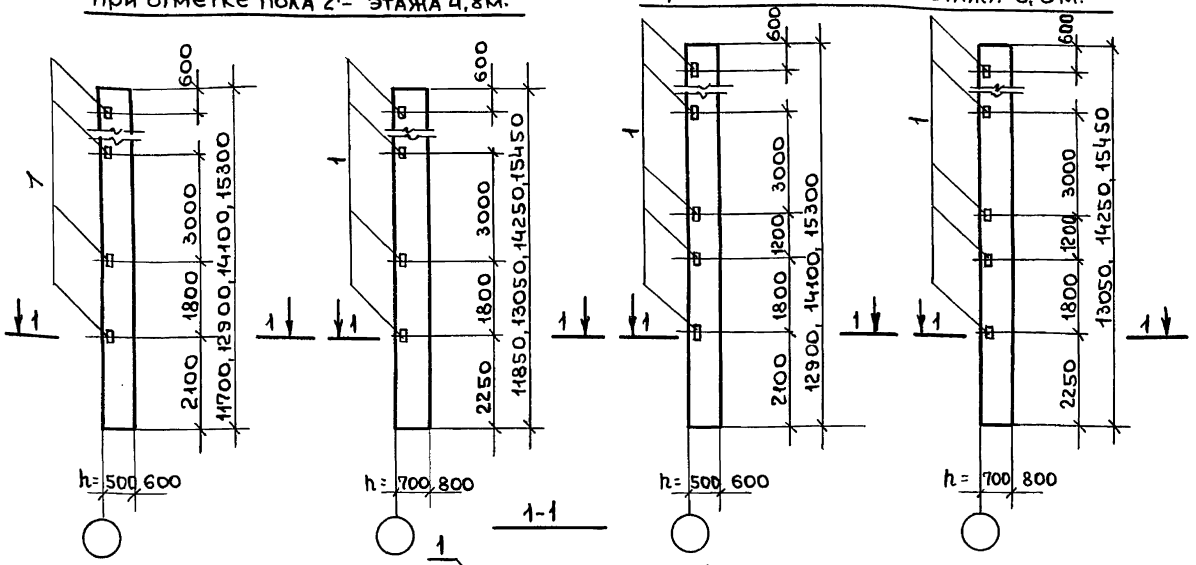

1-1

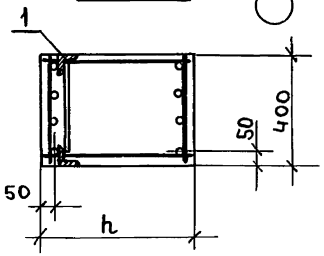

Схема установки закладного изделия для крепления опорной консоли под панели.

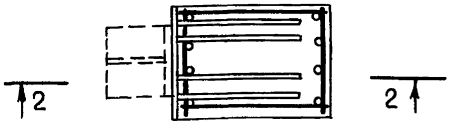

2 - 2

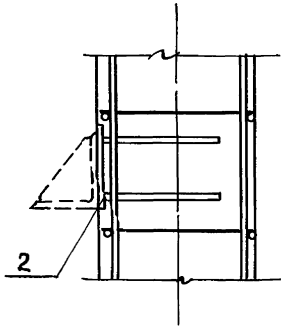

Расположение и количество закладных изделий для крепления стеновых панелей уточняется в конкретном проекте.

Ведомость закладных изделий для крепления панелей продольных стен.

Поз.	Обозначение	Наименование	Кол.	Масса ед.кг.	Примечание
При отметке пола 2го этажа 4,8м.					
1	1.420-8/81.01-0190	Изделие закладное МН53		2,3	
2	1.420-8/81.01-0080-04	Изделие закладное МН10		12,4	
При отметке пола 2го этажа-6,0м.					
1	1.420-8/81.01-0190	Изделие закладное МН53		2,3	
2	1.420-8/81.01-0080-04	Изделие закладное МН10		12,4	

Инв. № подл. | Подпись и дата | Взам. инв. №

пров: Тарл 20.6.89г. контр. [signature]

1.420-8/81.01-0000 ПЗ

Лист 5

18396 9

Формат	Зона	Поз.	Обозначение	Наименование	Количество на исполнение –	01	02	03	04	05	06	07	08	09	10	11	12	13	14	15	16	17	18	19	Примечание
				Документация																					
12			1.420-8/81.01-1000 СБ	Сборочный чертеж																					
12			1.420-8/81.01-0000 ТО	Техническое описание																					
12			1.420-8/81.01-0000 ВСТ	Выборка стали																					
				Сборочные единицы																					
12		1	1.420-8/81.01-0200	Каркас пространственный КП1	1																				
			-18	Каркас пространственный КП2									1												
			-19	Каркас пространственный КП3																	1				
			-01	Каркас пространственный КП5		1																			
			-20	Каркас пространственный КП6										1											
			-21	Каркас пространственный КП7																		1			
			-02	Каркас пространственный П8			1																		
			-22	Каркас пространственный КП9											1										
			-23	Каркас пространственный КП10																			1		
			1.420-8/81.01-0300	Каркас пространственный КП11				1																	
			1.420-8/81.01-0200-24	Каркас пространственный КП12												1									
			-25	Каркас пространственный КП13																				1	
			1.420-8/81.01-0300-01	Каркас пространственный КП14					1																
			1.420-8/81.01-0200-26	Каркас пространственный КП15													1								
			1.420-8/81.01-0300-02	Каркас пространственный КП17						1															
			1.420-8/81.01-0200-28	Каркас пространственный КП18														1							
			1.420-8/81.01-0300-03	Каркас пространственный П20							1														
			1.420-8/81.01-0200-30	Каркас пространственный КП21															1						

Нач.ско.1	Власкин	Подпись	
Н.контр.	Фокина	"	
Гл.инж.№	Альтштейн	"	
Рук.бриг.	Фокина	"	
Ст.инж.	Мухина	"	
Инж.	Васильева	"	

1.420-8/81.01-1000

Колонны рядовые для однопролетных зданий

Стадия	Лист	Листов
Р	1	8

ПРОМСТРОЙПРОЕКТ

Инв.№подл. | Подпись и дата | Взам.инв.№

пров: [illegible] 20.6.89 [illegible]

18396 10

Формат	Зона	Поз.	Обозначение.	Наименование.	Количество на исполнение.																				Примечание.
					–	01	02	03	04	05	06	07	08	09	10	11	12	13	14	15	16	17	18	19	
12		1	1.420-8/81.01-0200-43	Каркас пространственный КП34								1													
			-44	Каркас пространственный КП35																1					
11		2	1.420-8/81.01-0080-01	Изделие закладное МН7	1	1	1	1	1	1	1	1	1	1	1	1	1	1	1	1	1	1	1	1	
11		3	1.420-8/81.01-0120-	Изделие закладное МН19																					
			-02	Изделие закладное МН21	1	1	1						1	1	1						1	1	1		
			-03	Изделие закладное МН22																1				1	
			-05	Изделие закладное МН24				1	1	1	1	1				1	1	1	1		1	1	1		
11		4	1.420-8/81.01-0100-01	Изделие закладное МН15	1	1	1	1	1	1	1	1	1	1	1	1	1	1	1	1	1	1	1	1	
				Материал																					
				Бетон ГОСТ 7473-76																					
				марки 200	3.3	3.7	3.7	4.6	4.6	4.9	4.9														
				марки 300								4.9	3.3	3.7	3.7	4.6	4.6	4.9	4.9						
				марки 400																4.9	3.3	3.7	3.7	4.6	

Изменения внесены подп. |Носова| 10.02.83г.

1.420-8/81.01-1000

Лист 2

Инв. № подл. | Подпись и дата | Взам. инв. №

Кров: [signature] 11/VI.88г. Кон. Корнеева

18396 11

Форм.	Зона	Поз.	Обозначение	Наименование	Количество на исполнение 20	21	22	23	24	25	26	27	28	29	30	31	32	33	34	35	36	37	38	39	Примечание
				Документация																					
12			1.420-8/81.01-1000 СБ	Сборочный чертеж																					
12			1.420-8/81.01-0000ТО	Техническое описание																					
12			1.420-8/81.01-0000ВСТ	Выборка стали.																					
				Сборочные единицы																					
12		1	1.420-8/81.01-0200-18	Каркас пространственный КП2													1								
			-17	Каркас пространственный КП4					1																
			-01	Каркас пространственный КП5						1															
			-20	Каркас пространственный КП6														1							
			-02	Каркас пространственный КП8							1														
			-22	Каркас пространственный КП9															1						
			1.420-8/81.01-300	Каркас пространственный КП11								1													
			1.420-8/81.01-0200-24	Каркас пространственный КП12																1					
			1.420-8/81.01--0300-01	Каркас пространственный КП14									1												
			1.420-8/81.01-0200-26	Каркас пространственный КП15																	1				
			-27	Каркас пространственный КП16	1																				
			1.420-8/81.01-0300-02	Каркас пространственный КП17										1											
			1.420-8/81.01-0200-29	Каркас пространственный КП19		1																			
			1.420-8/81.01-0300-03	Каркас пространственный КП20											1										
			1.420-8/81.01-0200-30	Каркас пространственный КП21																			1		
			-31	Каркас пространственный КП22			1																		
			-32	Каркас пространственный КП23																		1			
			-45	Каркас пространственный КП36				1																	
			-46	Каркас пространственный КП37												1									
			-53	Каркас пространственный КП44																				1	
11		2	1.420-8/81.01-0080-01	Изделие закладное МН7	1	1	1	1	1	1	1	1	1	1	1	1	1	1	1	1	1	1	1	1	

Инв. № подл. | Подпись и дата | Взам. инв. №

1.420-8/81.01-1000

Лист 3

пров: [signature] 20.6.89 г. контр. [signature]

18396 12

Формат	Зона	Поз.	Обозначение.	Наименование	Количество на исполнение. 20	21	22	23	24	25	26	27	28	29	30	31	32	33	34	35	36	37	38	39	Примечание.
11		3	1.420-8/81.01-0120- 02	Изделие закладное МН21					1	1	1						1	1	1						
			- 03	Изделие закладное МН22	1	1	1																		
			- 04	Изделие закладное МН23				1																	
			- 05	Изделие закладное МН24								1	1	1	1					1	1	1	1	1	
			1.420-8/81.01-0130- 02	Изделие закладное МН33												1									
11		4	1.420-8/81.01-0100- 01	Изделие закладное МН15	1	1	1	1	1	1	1	1	1	1	1	1	1	1	1	1	1	1	1	1	
				Материал																					
				Бетон ГОСТ 7473-76																					
				марки 200						3.7	3.7	4.6	4.6		4.9										
				марки 300													3.3	3.7	3.7	4.6	4.6		4.9	4.9	
				марки 400	4.6	4.9	4.9	4.9	3.3					4.9		4.9						4.9			

Взам. инв. №

Подпись и дата

Инв. № подл.

1.420-8/81.01- 1000

Лист 4

Пров. [signature] 11.VI.88 г. Кон. Корнеева

18396 13

Формат	Зона	Поз.	Обозначение	Наименование	Количество на исполнение 40	41	42	43	44	45	46	47	48	49	50	51	52	53	54	55	56	57	58	59	Примечание
				Документация																					
12			1.420-8/81.01-1000 СБ	Сборочный чертеж																					
12			1.420-8/81.01-0000 ТО	Техническое описание																					
12			1.420-8/81.01-0000 ВСт	Выборка стали																					
				Сборочные единицы																					
12		1	1.420-8/81.01-0200-27	Каркас пространственный КП16										1								1			
			-33	Каркас пространственный КП24	1																				
			-34	Каркас пространственный КП25					1																
			-35	Каркас пространственный КП26									1												
			-36	Каркас пространственный КП27													1								
			-37	Каркас пространственный КП28		1																			
			-38	Каркас пространственный КП29						1															
			-39	Каркас пространственный КП30														1							
			-40	Каркас пространственный КП31			1																		
			-41	Каркас пространственный КП32							1				1										
			-42	Каркас пространственный КП33															1						
			-47	Каркас пространственный КП38																	1				
			-49	Каркас пространственный КП40																			1		
			-54	Каркас пространственный КП45				1																	
			-55	Каркас пространственный КП46								1													
			-56	Каркас пространственный КП47												1									
			-66	Каркас пространственный КП57																1					
			-67	Каркас пространственный КП58																				1	
11		2	1.420-8/81.01-0080-01	Изделие закладное МН7	1	1	1	1	1	1	1	1	1	1	1	1	1	1	1	1	1	1	1	1	
11		3	1.420-8/81.01-~~0130~~ 0120-01	Изделие закладное ~~МН18~~ МН20									1												
			1.420-8/81.01-0120	Изделие закладное МН19					1			X			X										X	

Изменения внесены Яковлева (Носова) 10.02.83г

Копировал Сафронова 18396 14 Формат 12

Инв. № подл. | Подпись и дата | Взам. инв. №

Формат	Зона	Поз.	Обозначение	Наименование	Количество на исполнение 40	41	42	43	44	45	46	47	48	49	50	51	52	53	54	55	56	57	58	59	Примечание
11		3	1.420-8/81.01-0120 - 02	Изделие закладное МН 21	1																1				
			-03	Изделие закладное МН 22				1		1	1			X								1			
			-04	Изделие закладное МН 23			1					1		1	1									1	
			-05	Изделие закладное МН 24		1														1			1		
			1.420-8/81.01-0130	Изделие закладное МН 31													1								
			-02	Изделие закладное МН 33												1		1	1						
11		4	1.420-8/81.01-0100 -01	Изделие закладное МН 15	1	1	1	1	1	1	1	1	1	1	1	1	1	1	1	1	1	1	1	1	
				Материал																					
				Бетон ГОСТ 7473-76																					
				Марки 300	3,7	4,6															3,7		4,9		
				Марки 400			4,6	4,6	3,7	4,6	4,9	4,9	3,7	4,6	4,9	4,9	3,7	4,6	4,9	4,9		4,6		4,9	

Изменения внесены [signature] /Носова/ 10.02.83г

1.420-8/81.01-1000

Лист 6

Копировал Сафронова 18396 15 Формат 12

Инв. N подл. | Подпись и дата | Взам. инв. N

Формат	Зона	Поз.	Обозначение	Наименование	Количество на исполнение 60	61	62	63	64	65	66	67	68	69	70	71	72	73	74	75	76	77	78	Примечание
				Документация																				
12			1.420-8/81.01-1000 СБ	Сборочный чертеж																				
12			1.420-8/81.01-0000 ТО	Техническое описание																				
12			1.420-8/81.01-0000 ВСТ	Выборка стали																				
				Сборочные единицы																				
12		1	1.420-8/81.01-0200-35	Каркас пространственный КП26		1																		
			-48	Каркас пространственный КП39						1														
			-50	Каркас пространственный КП41				1																
			-51	Каркас пространственный КП42								1												
			-52	Каркас пространственный КП43												1								
			-57	Каркас пространственный КП48										1										
			-58	Каркас пространственный КП49													1		1					
			-59	Каркас пространственный КП50																1				
			-60	Каркас пространственный КП51			1																	
			-61	Каркас пространственный КП52							1		1											
			-62	Каркас пространственный КП53											1									
			-63	Каркас пространственный КП54														1						
			-64	Каркас пространственный КП55																	1	1		
			-65	Каркас пространственный КП56																			1	
			-67	Каркас пространственный КП58	1																			
			-68	Каркас пространственный КП59					1															
11		2	1.420-8/81.01-0080-01	Изделие закладное МН7	1	1	1	1	1	1	1	1	1	1	1	1	1	1	1	1	1	1	1	
11		3	1.420-8/81.01-0120	Изделие закладное МН19		1																		
			-01	Изделие закладное МН20						1							1							
			-02	Изделие закладное МН21										1					1					
			-03	Изделие закладное МН22				1																

Инв.№подл. | Подпись и дата | Взам.инв.№

Копировал Сафронова 18396 16 Формат 12

Формат	Зона	Поз.	Обозначение	Наименование	Количество на исполнение 60	61	62	63	64	65	66	67	68	69	70	71	72	73	74	75	76	77	78	Примечание
11		3	1.420-8/81.01-0120-04	Изделие закладное МН23							1	1									1			
			-05	Изделие закладное МН24	1		1						1					1				1		
			1.420-8/81.01-0130-01	Изделие закладное МН32																1				
			-02	Изделие закладное МН33												1								
			-03	Изделие закладное МН34					1						1								1	
11		4	1.420-8/81.01-0100-01	Изделие закладное МН15	1	1	1	1	1	1	1	1	1	1	1	1	1	1	1	1	1	1	1	
				Материал																				
				Бетон гост 7473-76																				
				марки 400	4,9	3,7	4,6	4,9	4,9	3,7	4,6	4,9	4,6	3,7	4,6	4,9	3,7	4,9	3,7	3,7	4,9	4,9	4,9	

Инв. № подл. | Подпись и дата | Взам. инв. №

Копировал Сафронова 18396 17 Формат 12

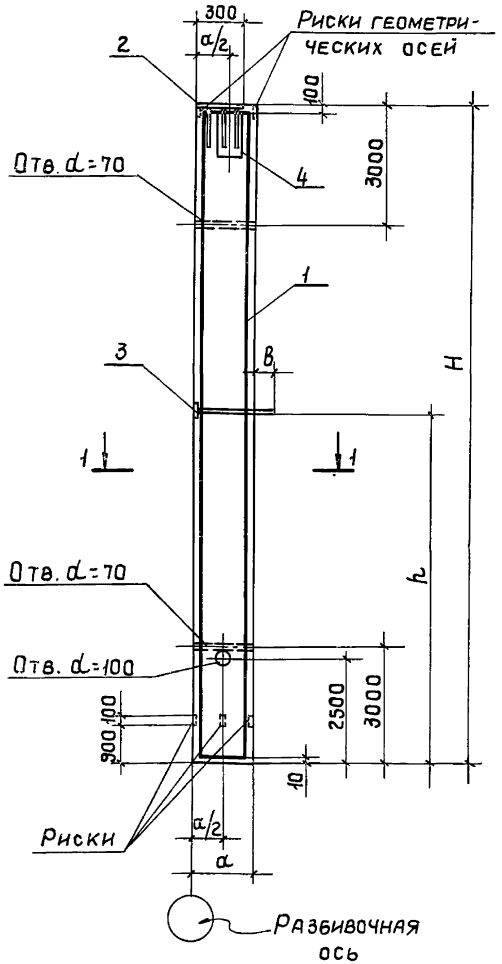

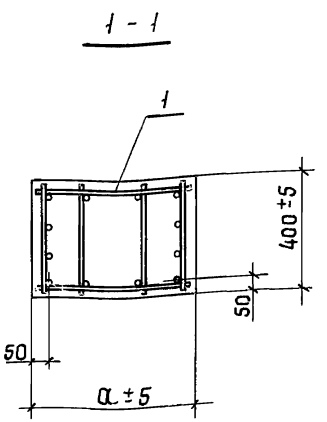

Обозначение	Марка колонны	Размеры, мм H	a	h	в	Масса, т
1.420-8/81.01-1000-	2КА7.48(60)-1-1	11850	700	5670 ~~5665~~	170	8,3
-01	2КА7.48(72)-1-1	13050		6870 ~~6865~~		9,1
-02	2КА7.60(60)-1-1					
-03	2КА8.48(84)-1-1	14250	800	5670 ~~5665~~	120	11,4
-04	2КА8.60(72)-1-1			6870 ~~6865~~		
-05	2КА8.48(96)-1-1	15450		5670 ~~6665~~		12,4
-06	2КА8.60(84)-1-1			6870 ~~6865~~		
-07	2КА8.72(72)-1-1			8070 ~~8065~~		
-08	2КА7.48(60)-2-1	11850	700	5670 ~~5665~~	170	8,3
-09	2КА7.48(72)-2-1	13050		6870 ~~6865~~		9,1
-10	2КА7.60(60)-2-1					
-11	2КА8.48(84)-2-1	14250	800	5670 ~~5665~~	120	11,4
-12	2КА8.60(72)-2-1			6870 ~~6865~~		
-13	2КА8.48(96)-2-1	15450		5670 ~~5665~~		12,4
-14	2КА8.60(84)-2-1			6870 ~~6865~~		
-15	2КА8.72(72)-2-1			8065 ~~8010~~		
-16	2КА7.48(60)-3-1	11850	700	5665 ~~5670~~	170	8,3
-17	2КА7.48(72)-3-1	13050		6865 ~~6870~~		9,1
-18	2КА7.60(60)-3-1					
-19	2КА8.48(84)-3-1	14250	800	5665 ~~5670~~	120	11,4
-20	2КА8.60(72)-3-1			6865 ~~6870~~		

Изменения внесены Москова | Носова | 10.02.83г

1. Пример разбивки закладных изделий для крепления продольных стен см. на листе 5 документа 1.420-8/81.01-0000ТО.
2. Поз. 3 показана условно; размер h дан до низа рифов стержней при однорядном расположении и до низа рифов верхних стержней при двухрядном их расположении в закладных изделиях.

Нач.СКО-1	Власкин		
Нормконтр.	Фокина		
Гл.инж.пр.	Альштейн		
Рук.гр.	Фокина		
Инженер.	Фомичева		
Проверил	Фокина		

1.420-8/81.01-1000 СБ

Колонны рядовые для однопролетных зданий

Стадия	Масса	Масштаб
Р	См. табл.	—
Лист 1	Листов 2	

ГПИстройпроект

Инв.№ подл. | Подпись и дата | Взам.инв.№

18396 18

Копировал Углева Формат 12

Обозначение.	Марка колонны.	Размеры, мм. H	a	h	в	Масса, т.
1.420-8/81.01-1000-21	2КА8.48(96)-3-1	15450	800	5665	120	12,4
-22	2КА8.60(84)-3-1			6865		
-23	2КА8.72(72)-3-1			8065		
-24	2КА7.48(60)-4-1	11850	700	5670	170	8.3
-25	2КА7.48(72)-4-1	13050		5670		9.1
-26	2КА7.60(60)-4-1			6870		
-27	2КА8.48(84)-4-1	14250	800	5670	120	11.4
-28	2КА8.60(72)-4-1			6870		
-29	2КА8.48(96)-4-1	15450		5670		12.4
-30	2КА8.60(84)-4-1			6870		
-31	2КА8.72(72)-4-1			8065		
-32	2КА7.48(60)-5-1	11850	700	5670	170	8.3
-33	2КА7.48(72)-5-1	13050		5670		9.1
-34	2КА7.60(60)-5-1			6870		
-35	2КА8.48(84)-5-1	14250	800	5670	120	11.4
-36	2КА8.60(72)-5-1			6870		
-37	2КА8.48(96)-5-1	15450		5670		12.4
-38	2КА8.60(84)-5-1			6870		
-39	2КА8.72(72)-5-1			8070		
-40	2КА7.60(60)-6-1	13050	700	6870	170	9.1
-41	2КА8.60(72)-6-1	14250	800	6870	120	11.4
-42	2КА8.60(84)-6-1	15450				12.4
-43	2КА8.72(72)-6-1			8065		
-44	2КА7.60(60)-7-1	13050	700	6865	170	9.1
-45	2КА8.60(72)-7-1	14250	800		120	11.4
-46	2КА8.60(84)-7-1	15450				12.4
-47	2КА8.72(72)-7-1			8065		
-48	2КА7.60(60)-8-1	13050	700	6865	170	9.1
-49	2КА8.60(72)-8-1	14250	800		120	11.4
-50	2КА8.60(84)-8-1	15450				12.4
-51	2КА8.72(72)-8-1			8065		

Обозначение.	Марка колонны.	Размеры, мм. H	a	h	в	Масса, т.
1.420-8/81.01-1000-52	2КА7 60(60)-9.1	13050	700	6865	170	9.1
-53	2КА8.60(72)-9-1	14250	800		120	11.4
-54	2КА8.60(84)-9-1	15450				12.4
-55	2КА8.72(72)-9-1			8070		
-56	2КА7.60(60)-10-1	13050	700	6870	170	9.1
-57	2КА8.60(72)-10-1	14250	800	6865	120	11.4
-58	2КА8.60(84)-10-1	15450		6870		12.4
-59	2КА8.72(72)-10-1			8065		
-60	2КА8.72(72)-10-4					
-61	2КА7.60(60)-11-1	13050	700	6865	170	9.1
-62	2КА8.60(72)-11-1	14250	800	6870	120	11.4
-63	2КА8.60(84)-11-1	15450		6865		12.4
-64	2КА8.72(72)-11-1			8065		
-65	2КА7.60(60)-12-1	13050	700	6865	170	9.1
-66	2КА8.60(72)-12-1	14250	800		120	11.4
-67	2КА8.60(84)-12-1	15450				12.4
-68	2КА8.60(72)-12-4	14250				10.0
-69	2КА7.60(60)-13-1	13050	700	6870	170	9.1
-70	2КА8.60(72)-13-1	14250	800	6865	120	11.4
-71	2КА8.60(84)-13-1	15450				12.4
-72	2КА7.60(60)-14-1	13050	700		170	9.1
-73	2КА8.60(84)-14-1	15450	800	6870	120	12.4
-74	2КА7.60(60)-14-4	13050	700	6865	170	9.1
-75	2КА7.60(60)-15-1					
-76	2КА8.60(84)-15-1	15450	800		120	12.4
-77	2КА8.60(84)-15-4					
-78	2КА8.60(84)-16-1					

Изменения внесены подп /Носова/ 21.02.83г.

1.420-8/81.01-1000СБ.

Лист 2

18396 19

Инв. № подл. | Подпись и дата | Взам. инв. №

Пров: [signature] 11.VI.88г Кон. Корнеева

Формат	Зона	Поз.	Обозначение	Наименование	Количество на исполнение —	01	02	03	04	05	06	07	08	09	10	11	12	13	14	15	16	17	18	19	Примечание
				Документация																					
12			1.420-8/81.01-2000 СБ	Сборочный чертеж																					
12			1.420-8/81.01-0000 ТО	Техническое описание																					
12			1.420-8/81.01-0000 ВСТ	Выборка стали																					
				Сборочные единицы.																					
12		1	1.420-8/81.01-0200 - 03	Каркас пространственный КП60	1																				
			- 69	Каркас пространственный КП61									1												
			- 70	Каркас пространственный КП62																	1				
			-04	Каркас пространственный КП63		1																			
			- 71	Каркас пространственный КП64										1											
			- 72	Каркас пространственный КП65																		1			
			-05	Каркас пространственный КП66			1																		
			-73	Каркас пространственный КП67											1										
			-74	Каркас пространственный КП68																			1		
			-06	Каркас пространственный КП69				1																	
			1.420-8/81.01-0300 - 04	Каркас пространственный КП70												1									
			-05	Каркас пространственный КП71																				1	
			1.420-8/81.01-0200 - 07	Каркас пространственный КП72					1																
			1.420-8/81.01-0300 - 06	Каркас пространственный КП73													1								
			1.420-8/81.01-0200 - 08	Каркас пространственный КП75						1															
			1.420-8/81.01-0300 - 08	Каркас пространственный КП76														1							
			1.420-8/81.01-0200 - 09	Каркас пространственный КП78							1														
			1.420-8/81.01-0300 - 10	Каркас пространственный КП79															1						

Инв. № подл. | Подпись и дата | Взам. инв. №

Нач.СКО-1	Власкин	
Н.контр.	Фокина	
Гл.инж.пр.	Альштейн	
Рук. бр.	Фокина	
Ст. инж.	Мухина	
Ст. инж.	Носова	

1.420-8/81.01-2000

Колонны крайние рядовые для многопролетных зданий при шаге колонн 6м

Стадия	Лист	Листов
Р	1	8

ПРОМСТРОЙПРОЕКТ

Формат	Зона	Поз.	Обозначение	Наименование	Количество на исполнение																		Примечание
					–	01	02	03	04	05	06	07	08	09	10	11	12	13	14	15	16	17	18	19	
12		1	1.420-8/81.01-0300-18	Каркас пространственный КП91								1												
			-19	Каркас пространственный КП92																1				
11		2	1.420-8/81.01-0080-01	Изделие закладное МН7	1	1	1	1	1	1	1	1	1	1	1	1	1	1	1	1	1	1	1	1
11		3	1.420-8/81.01-0120-06	Изделие закладное МН25																	1	1	1	
			-08	Изделие закладное МН27	1	1	1						1	1	1									
			-09	Изделие закладное МН28																1				1
			-11	Изделие закладное МН30				1	1	1	1	1				1	1	1	1					
11		4	1.420-8/81.01-0100-01	Изделие закладное МН15	1	1	1	1	1	1	1	1	1	1	1	1	1	1	1	1	1	1	1	1
				Материал																				
				Бетон ГОСТ 7473-76																				
				марки 200	2,4	2,6	2,6	3,4	3,4	3,7	3,7													
				марки 300								3,7	2,4	2,6	2,6	3,4	3,4	3,7	3,7					
				марки 400																3,7	2,4	2,6	2,6	3,4

Инв. № подл. | Подпись и дата | Взам. инв. №

Копировал Сафронова 18396 21 Формат А2

Формат	Зона	Поз.	Обозначение	Наименование	Количество на исполнение 20	21	22	23	24	25	26	27	28	29	30	31	32	33	34	35	36	37	38	39	Примечание
				Документация																					
12			1.420-8/81.01-2000 СБ	Сборочный чертеж																					
12			1.420-8/81.01-0000 ТО	Техническое описание																					
12			1.420-8/81.01-0000 ВСТ	Выборка стали																					
				Сборочные единицы																					
12		1	1.420-8/81.01-0200-03	Каркас пространственный КП60					1																
			-69	Каркас пространственный КП61													1								
			-04	Каркас пространственный КП63						1															
			-71	Каркас пространственный КП64														1							
			-05	Каркас пространственный КП66							1														
			-73	Каркас пространственный КП67															1						
			-06	Каркас пространственный КП69								1													
			1.420-8/81.01-0300-04	Каркас пространственный КП70																1					
			1.420-8/81.01-0200-07	Каркас пространственный КП72									1												
			1.420-8/81.01-0300-06	Каркас пространственный КП73																	1				
			-07	Каркас пространственный КП74	1																				
			1.420-8/81.01-0200-08	Каркас пространственный КП75										1											
			1.420-8/81.01-0300-08	Каркас пространственный КП76																		1			
			-09	Каркас пространственный КП77		1																			
			1.420-8/81.01-0200-09	Каркас пространственный КП78											1										
			1.420-8/81.01-0300-10	Каркас пространственный КП79																			1		
			-11	Каркас пространственный КП80			1																		
			-20	Каркас пространственный КП93				1																	
			-21	Каркас пространственный КП94												1									
			-27	Каркас пространственный КП103																				1	
11		2	1.420-8/81.01-0080-01	Изделие закладное МН7	1	1	1	1	1	1	1	1	1	1	1	1	1	1	1	1	1	1	1	1	

Инв.№ подл. | Подпись и дата | Взам. инв.№

Формат	Зона	поз.	Обозначение.	Наименование.	Количество на исполнение. 20	21	22	23	24	25	26	27	28	29	30	31	32	33	34	35	36	37	38	39	Примечание
11		3	1.420-8/81.01-0120-06	Изделие закладное МН25																					
			- 08	Изделие закладное МН27					1	1	1						1	1	1						
			- 09	Изделие закладное МН28	1	1	1																		
			- 10	Изделие закладное МН29				1																	
			- 11	Изделие закладное МН30								1	1	1	1					1	1	1	1	1	
			1.420-8/81.01-0130-06	Изделие закладное МН37												1									
11		4	1.420-8/81.01-0100-01	Изделие закладное МН15	1	1	1	1	1	1	1	1	1	1	1	1	1	1	1	1	1	1	1	1	
				Материал																					
				Бетон ГОСТ 7473-76																					
				марки 300																				3.7	
				марки 400	3.4	3.7	3.7	3.7	2.4	2.6	2.6	3.4	3.4	3.7	3.7	3.7	2.4	2.6	2.6	3.4	3.4	3.7	3.7		

Формат	Зона	Поз.	Обозначение	Наименование	Количество на исполнение 40	41	42	43	44	45	46	47	48	49	50	51	52	53	54	55	56	57	58	59	Примечание
				Документация																					
12			1.420-8/81.01-2000 СБ	Сборочный чертеж																					
12			1.420-8/81.01-0000 ТО	Техническое описание																					
12			1.420-8/81.01-0000 ВСТ	Выборка стали																					
				Сборочные единицы																					
12		1	1.420-8/81.01-0200-07	Каркас пространственный КП72						1															
			1.420-8/81.01-0300-11	Каркас пространственный КП80							1														
			1.420-8/81.01-0200-75	Каркас пространственный КП81	1																				
			-76	Каркас пространственный КП82					1																
			-77	Каркас пространственный КП83									1												
			-78	Каркас пространственный КП84													1								
			1.420-8/81.01-0300-12	Каркас пространственный КП85		1																			
			-13	Каркас пространственный КП86										1											
			-14	Каркас пространственный КП87														1							
			-15	Каркас пространственный КП88			1																		
			-16	Каркас пространственный КП89											1										
			-17	Каркас пространственный КП90															1						
			1.420-8/81.01-0200-79	Каркас пространственный КП95																	1				
			1.420-8/81.01-0300-23	Каркас пространственный КП99																			1		
			-28	Каркас пространственный КП104				1																	
			-29	Каркас пространственный КП105								1													
			-30	Каркас пространственный КП106												1									
			-37	Каркас пространственный КП116																1					
			-38	Каркас пространственный КП117																				1	
11		2	1.420-8/81.01-0080-01	Изделие закладное МН7	1	1	1	1	1	1	1	1	1	1	1	1	1	1	1	1	1	1	1	1	
11		3	1.420-8/81.01-0120-06	Изделие закладное МН25					1																

Взам. инв.№ | Подпись и дата | Инв.№ подл.

Формат	Зона	Поз.	Обозначение	Наименование	Количество на исполнение 40	41	42	43	44	45	46	47	48	49	50	51	52	53	54	55	56	57	58	59	Примечание
11		3	1.420-8/81.01-0120-07	Изделие закладное МН26									1												
			-08	Изделие закладное МН27	1																1				
			-09	Изделие закладное МН28				1		1	1														
			-10	Изделие закладное МН29								1		1	1									1	
			-11	Изделие закладное МН30		1	1													1		1	1		
			1.420-8/81.01-0130-04	Изделие закладное МН35													1								
			-06	Изделие закладное МН37												1		1	1						
11		4	1.420-8/81.01-0100-01	Изделие закладное МН15	1	1	1	1	1	1	1	1	1	1	1	1	1	1	1	1	1	1	1	1	
				Материал																					
				Бетон ГОСТ 7473-76																					
				Марки 300	2,6	3,4	3,7														2,6	3,4	3,7		
				Марки 400				3,7	2,6	3,4	3,7	3,7	2,6	3,4	3,7	3,7	2,6	3,4	3,7	3,7				3,7	

Инв. № подл. | Подпись и дата | Взам. инв. №

Формат	Зона	Поз.	Обозначение	Наименование	Количество на исполнение 60	61	62	63	64	65	66	67	68	69	70	71	72	73	74	75	76	77	78	79	80	Примечание
				Документация																						
12			1.420-8/81.01-2000 СБ	Сборочный чертеж																						
12			1.420-8/81.01-0000 ТО	Техническое описание																						
12			1.420-8/81.01-0000 ВСТ	Выборка стали																						
				Сборочные единицы																						
12		1	1.420-8/81.01-0300-13	Каркас пространственный КП86			1																			
			1.420-8/81.01-0200-80	Каркас пространственный КП96		1																				
			-81	Каркас пространственный КП97						1																
			1.420-8/81.01-0300-22	Каркас пространственный КП98							1															
			-24	Каркас пространственный КП100				1																		
			-25	Каркас пространственный КП101								1														
			-26	Каркас пространственный КП102											1											
			1.420-8/81.01-0200-82	Каркас пространственный КП107									1													
			-83	Каркас пространственный КП108												1			1							
			-84	Каркас пространственный КП109																	1					
			1.420-8/81.01-0300-31	Каркас пространственный КП110										1												
			-32	Каркас пространственный КП111													1			1						
			-33	Каркас пространственный КП112																		1				
			-34	Каркас пространственный КП113														1								
			-35	Каркас пространственный КП114																				1	1	
			-36	Каркас пространственный КП115																						1
			-38	Каркас пространственный КП117	1																					
			-39	Каркас пространственный КП118					1																	
11		2	1.420-8/81.01-0080-01	Изделие закладное МН7	1	1	1	1	1	1	1	1	1	1	1	1	1	1	1	1	1	1	1	1	1	
11		3	1.420-8/81.01-0120-07	Изделие закладное МН26						1						1										
			-08	Изделие закладное МН27									1						1							
			-09	Изделие закладное МН28		X	1	1																		
			-06	Изделие закладное МН25		1																				

Изменения внесены Носова 21.02.83г

1.420-8/81.01-2000

Лист 7

Инв. № подл. | Подпись и дата | Взам. инв. №

Копировал Сафронова 18396 26 Формат 12

Формат	Зона	Поз.	Обозначение	Наименование	Количество на изделие 60	61	62	63	64	65	66	67	68	69	70	71	72	73	74	75	76	77	78	79	80	Примечание
11		3	1.420-8/81.01-0120-10	Изделие закладное МН29							1	1					1						1			
			-11	Изделие закладное МН30	1									1				1	X	1						
			1.420-8/81.01-0130-05	Изделие закладное МН36																	1			1		
			-06	Изделие закладное МН37											1											
			-07	Изделие закладное МН38					1													1			1	
11		4	1.420-8/81.01-0100-01	Изделие закладное МН15	1	1	1	1	1	1	1	1	1	1	1	1	1	1	1	1	1	1	1	1	1	
				Материал																						
				Бетон ГОСТ 7473-76																						
				марки 400	3,7	2,6	3,4	3,7	3,7	2,6	3,4	3,7	2,6	3,4	3,7	2,6	3,4	3,7	2,6	3,4	2,6	3,4	3,7	3,7	3,7	

Инв. № подл. | Подпись и дата | Взам. инв. №

Изменения внесены Алексова (Носова) 10.02.83г

1.420-8/81.01-2000

Лист 8

Копировал Сафронова 18396 27 Формат

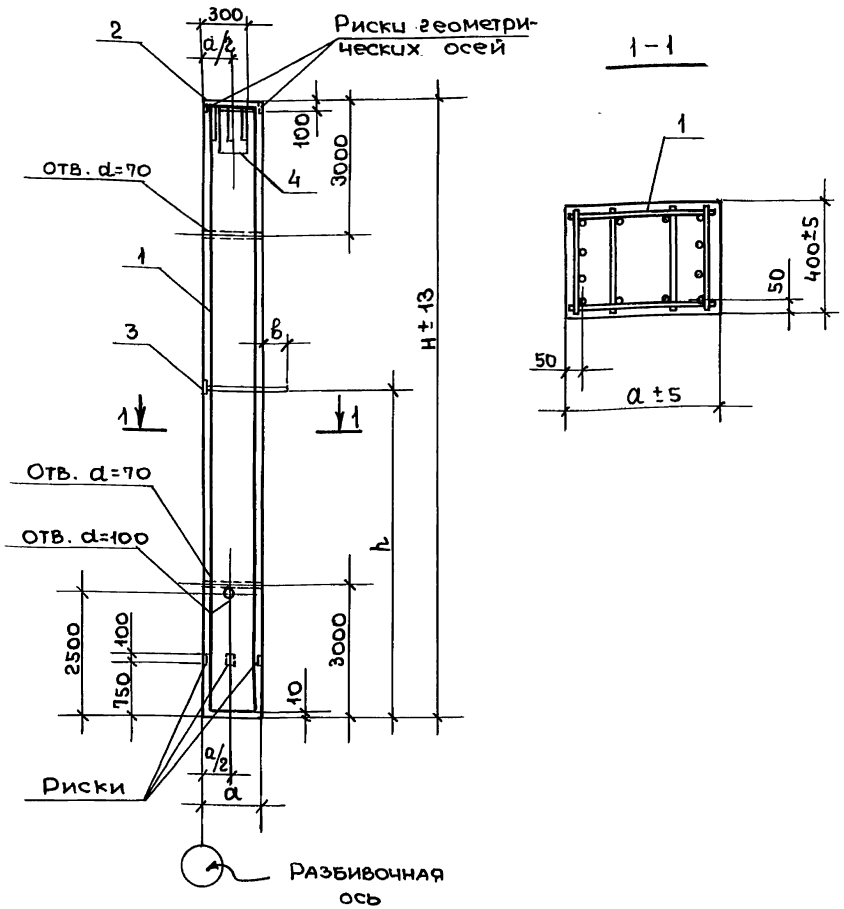

Обозначение	Марка колонны	Размеры, мм. H	a	h	в	Масса т
1.420-8/81.01-2000	2КА5. 48(60)-1-1	11700	500	5520	170	5,9
-01	2КА5. 48(72)-1-1	12900				6,5
-02	2КА5. 60(60)-1-1			6720		
-03	2КА6. 48(84)-1-1	14100	600	5520	120	8,5
-04	2КА6. 60(72)-1-1			6720		
-05	2КА6. 48(86)-1-1	15300		5520		9,2
-06	2КА6. 60(84)-1-1			6720		
-07	2КА6. 72(72)-1-1			7920		
-08	2КА5. 48(60)-2-1	11700	500	5520	170	5,9
-09	2КА5. 48(72)-2-1	12900				6,5
-10	2КА5. 60(60)-2-1			6720		
-11	2КА6. 48(84)-2-1	14100	600	5520	120	8,5
-12	2КА6. 60(72)-2-1			6720		
-13	2КА6. 48(96)-2-1	15300		5520		9,2
-14	2КА6. 60(84)-2-1			6720		
-15	2КА6. 72(72)-2-1			7915		
-16	2КА5. 48(60)-3-1	11700	500	5515	170	5,9
-17	2КА5. 48(72)-3-1	12900				6,5
-18	2КА5. 60(60)-3-1			6715		
-19	2КА6. 48(84)-3-1	14100	600	5515	120	8,5
-20	2КА6. 60(72)-3-1			6715		

Изменения внесены /Носова/ 10.02.83г.

1. Пример разбивки закладных изделий для крепления продольных стен см. на листе 5 документа 1.420-8/81.01-0000ТО.
2. Поз. 3 показана условно; размер h дан до низа рифов стержней при однорядном расположении до низа рифов верхних стержней при двух рядном их расположении в закладных изделиях.

Нач.ско-1	Власкин	Подпись	
Норм.конт.	Фокина	"	
Гл.инж.пр.	Альтштейн	"	
Рук.бриг.	Фокина	"	
Инженер	Фомичева	"	
Проверил	Фокина	"	

1.420-8/81.01-2000 СБ

Колонны крайние рядовые для многопролетных зданий при шаге колонн 6 м.

Стадия	Масса	Масштаб
Р	см. табл.	
Лист 1	Листов 2	

промстройпроект

Инв.№ подл. | Подпись и дата | Взам.инв.№

пров: [signature] 20.6.89 — конф. [signature]

18396 28

Обозначение	Марка колонны	Размеры, мм H	a	h	в	Масса, т
1.420-8/81.01-2000-21	2КА6.48(96)-3-1	15300	600	5515 ~~5520~~	120	9,2
-22	2КА6.60(84)-3-1			6715 ~~6720~~		
-23	2КА6.72(72)-3-1			7920		
-24	2КА5.48(60)-4-1	11700	500	5520 ~~5515~~	170	5,9
-25	2КА5.48(72)-4-1	12900				6,5
-26	2КА5.60(60)-4-1			6715 ~~6720~~		
-27	2КА6.48(84)-4-1	14100	600	5515 ~~5520~~	120	8,5
-28	2КА6.60(72)-4-1			6720 ~~6715~~		
-29	2КА6.48(96)-4-1	15300		5515 ~~5520~~		9,2
-30	2КА6.60(84)-4-1			6720 ~~6715~~		
-31	2КА6.72(72)-4-1			7915 ~~7920~~		
-32	2КА5.48(60)-5-1	11700	500	5520 ~~5515~~	170	5,9
-33	2КА5.48(72)-5-1	12900				6,5
-34	2КА5.60(60)-5-1			6720 ~~6715~~		
-35	2КА6.48(84)-5-1	14100	600	5515 ~~5520~~	120	8,5
-36	2КА6.60(72)-5-1			6720 ~~6715~~		
-37	2КА6.48(96)-5-1	15300		5515 ~~5520~~		9,2
-38	2КА6.60(84)-5-1			6720 ~~6715~~		
-39	2КА6.72(72)-5-1			7915 ~~7920~~		
-40	2КА5.60(60)-6-1	12900	500	6720 ~~6715~~	170	6,5
-41	2КА6.60(72)-6-1	14100	600		120	8,5
-42	2КА6.60(84)-6-1	15300				9,2
-43	2КА6.72(72)-6-1			7920		
-44	2КА5.60(60)-7-1	12900	500	6715 ~~6720~~	170	6,5
-45	2КА6.60(72)-7-1	14100	600		120	8,5
-46	2КА6.60(84)-7-1	15300				9,2
-47	2КА6.72(72)-7-1			7915 ~~7920~~		
-48	2КА5.60(60)-8-1	12900	500	6715 ~~6720~~	170	6,5
-49	2КА6.60(72)-8-1	14100	600		120	8,5
-50	2КА6.60(84)-8-1	15300				9,2
-51	2КА6.72(72)-8-1			7915 ~~7920~~		

Обозначение	Марка колонны	Размеры, мм H	a	h	в	Масса, т
1.420-8/81.01-2000-52	2КА5.60(60)-9-1	12900	500	6715 ~~6720~~	170	6,5
-53	2КА6.60(72)-9-1	14100	600		120	8,5
-54	2КА6.60(84)-9-1	15300				9,2
-55	2КА6.72(72)-9-1			7915 ~~7920~~		
-56	2КА5.60(60)-10-1	12900	500	6720 ~~6715~~	170	6,5
-57	2КА6.60(72)-10-1	14100	600		120	8,5
-58	2КА6.60(84)-10-1	15300				9,2
-59	2КА6.72(72)-10-1			7915 ~~7920~~		
-60	2КА6.72(72)-10-4			7915		
-61	2КА5.60(60)-11-1	12900	500	6720	170	6,5
-62	2КА6.60(72)-11-1	14100	600		120	8,5
-63	2КА6.60(84)-11-1	15300				9,2
-64	2КА6.72(72)-11-1			7915		
-65	2КА5.60(60)-12-1	12900	500	6715 ~~6720~~	170	6,5
-66	2КА6.60(72)-12-1	14100	600		120	8,5
-67	2КА6.60(84)-12-1	15300				9,2
-68	2КА5.60(60)-13-1	12900	500	6720 ~~6715~~	170	6,5
-69	2КА6.60(72)-13-1	14100	600		120	8,5
-70	2КА6.60(84)-13-1	15300				9,2
-71	2КА5.60(60)-14-1	12900	500	6715 ~~6720~~	170	6,5
-72	2КА6.60(72)-14-1	14100	600		120	8,5
-73	2КА6.60(84)-14-1	15300		6720		9,2
-74	2КА5.60(60)-14-4	12900	500	6715	170	6,5
-75	2КА6.60(72)-14-4	14100	600		120	8,5
-76	2КА5.60(60)-15-1	12900	500		170	6,5
-77	2КА6.60(72)-15-1	14100	600		120	8,5
-78	2КА6.60(84)-15-1	15300		6720		9,2
-79	2КА6.60(84)-15-4			6715		
-80	2КА6.60(84)-16-1					

Изменения внесены Носова | Носова | 10.02.83г

Взам. инв. № | Подпись и дата | Инв. № подл.

Формат	Зона	Поз.	Обозначение	Наименование	Количество на исполнение —	01	02	03	04	05	06	07	08	09	10	11	12	13	14	15	16	17	18	19	Примечание
				Документация																					
12			1.420-8/81.01-3000 СБ	Сборочный чертеж	✕	✕	✕	✕	✕	✕	✕	✕	✕	✕	✕	✕	✕	✕	✕	✕	✕	✕	✕	✕	
12			1.420-8/81.01-0000 ТО	Техническое описание	✕	✕	✕	✕	✕	✕	✕	✕	✕	✕	✕	✕	✕	✕	✕	✕	✕	✕	✕	✕	
12			1.420-8/81.01-0000 ВСТ	Выборка стали	✕	✕	✕	✕	✕	✕	✕	✕	✕	✕	✕	✕	✕	✕	✕	✕	✕	✕	✕	✕	
				Сборочные единицы																					
12		1	1.420-8/81.01-0200-10	Каркас пространственный КП174	1																				
			-85	Каркас пространственный КП175									1												
			-86	Каркас пространственный КП176																			1		
			-11	Каркас пространственный КП177		1																			
			-87	Каркас пространственный КП178										1											
			-88	Каркас пространственный КП179																					
			-12	Каркас пространственный КП180			1																	1	
			-89	Каркас пространственный КП181											1										
			-13	Каркас пространственный КП183				1																	
			1.420-8/81.01-0300-40	Каркас пространственный КП184												1									
			1.420-8/81.01-0200-14	Каркас пространственный КП186					1																
			1.420-8/81.01-0300-42	Каркас пространственный КП187													1								
			1.420-8/81.01-0200-15	Каркас пространственный КП189						1															
			1.420-8/81.01-0300-44	Каркас пространственный КП190														1							
			1.420-8/81.01-0200-16	Каркас пространственный КП192							1														
			1.420-8/81.01-0300-46	Каркас пространственный КП193															1						
			-54	Каркас пространственный КП230								1													
			-55	Каркас пространственный КП231																1	1	1			

Инв. № подл. | Подпись и дата | Взам. инв. №

Нач. СКО-1	Власкин	
Н. контр.	Фокина	
Гл. инж. пр.	Альтштейн	
Рук. бр.	Фокина	
Ст. инж.	Мухина	
Инж.	Васильева	

1.420-8/81.01-3000

Колонны крайние рядовые для многопролетных зданий при шаге колонн 12 м.

Стадия	Лист	Листов
Р	1	7

ПРОМСТРОЙПРОЕКТ

Копировал Сафронова 18396 30 Формат 12

Формат	Зона	Поз.	Обозначение.	Наименование.	Количество на исполнение																				Примечание
					–	01	02	03	04	05	06	07	08	09	10	11	12	13	14	15	16	17	18	19	
11		2	1.420-8/81.01-0080 – 01	Изделие закладное МН7	1	1	1	1	1	1	1	1	1	1	1	1	1	1	1	1	1	1	1	1	
11		3	1.420-8/81.01-0120 – 06	Изделие закладное МН25																			1	1	
			– 08	Изделие закладное МН27	1	1	1						1	1	1										
			– 09	Изделие закладное МН28																1					
			– 10	Изделие закладное МН29																	1				
			– 11	Изделие закладное МН30				1	1	1	1	1				1	1	1	1						
			1.420-8/81.01-0130 – 06	Изделие закладное МН37																		1			
				Материал																					
				Бетон гост 7473-76																					
				марки 200		2.5	2.5		3.2		3.5														
				марки 300								3.5	2.2	2.5	2.5	3.2	3.2	3.5	3.5				2.2		
				марки 400	2.2			3.2		3.5										3.5	3.5	3.5		2.5	

Изменения внесены подп. | Носова | 10.02.83г.

1.420-8/81.01-3000

Лист 2

Инв. № подл. | Подпись и дата | Взам. инв. №

Пров. [signature] 11.VI.88 Кон. Корнеева

Формат	Зона	Поз.	Обозначение	Наименование	Количество на исполнение 20	21	22	23	24	25	26	27	28	29	30	31	32	33	34	35	36	37	38	39	Примечание
				Документация																					
12			1.420-8/81.01-3000	Сборочный чертеж	X	X	X	X	X	X	X	X	X	X	X	X	X	X	X	X	X	X	X	X	
12			1.420-8/81.01-0000 ТО	Техническое описание	X	X	X	X	X	X	X	X	X	X	X	X	X	X	X	X	X	X	X	X	
12			1.420-8/81.01-0000 ВСТ	Выборка стали	X	X	X	X	X	X	X	X	X	X	X	X	X	X	X	X	X	X	X	X	
				Сборочные единицы																					
12		1	1.420-8/81.01-0200 - 10	Каркас пространственный КП174								1													
			- 85	Каркас пространственный КП175																1					
			- 11	Каркас пространственный КП177									1												
			- 87	Каркас пространственный КП178																	1				
			- 12	Каркас пространственный КП180										1											
			- 89	Каркас пространственный КП181																		1			
			- 90	Каркас пространственный КП182	1																				
			- 13	Каркас пространственный КП183											1										
			1.420-8/81.01-0300 - 40	Каркас пространственный КП184																			1		
			- 41	Каркас пространственный КП185		1																			
			1.420-8/81.01-0200 - 14	Каркас пространственный КП186												1									
			1.420-8/81.01-0300 - 42	Каркас пространственный КП187																				1	
			- 43	Каркас пространственный КП188			1																		
			1.420-8/81.01-0200 - 15	Каркас пространственный КП189													1								
			1.420-8/81.01-0300 - 45	Каркас пространственный КП191				1																	
			1.420-8/81.01-0200 - 16	Каркас пространственный КП192														1							
			1.420-8/81.01-0300 - 47	Каркас пространственный КП194					1																
			- 56	Каркас пространственный КП232						1	1														
			- 61	Каркас пространственный КП241															1						
11		2	1.420-8/81.01-0080 - 01	Изделие закладное МН7	1	1	1	1	1	1	1	1	1	1	1	1	1	1	1	1	1	1	1	1	
11		3	1.420-8/81.01-0120 - 06	Изделие закладное МН25	1																				

Инв. № подл. | Подпись и дата | Взам. инв. №

Формат	Зона	Поз.	Обозначение	Наименование	Количество на исполнение 20	21	22	23	24	25	26	27	28	29	30	31	32	33	34	35	36	37	38	39	Примечание
11		3	1.420-8/81.01-0120-06	Изделие закладное МН27								1	1	1						1	1	1			
			-09	Изделие закладное МН28		1	1	1	1		1														
			-11	Изделие закладное МН30											1	1	1	1	1				1	1	
			1.420-8/81.01-0130-06	Изделие закладное МН37						1															
				Материал																					
				Бетон ГОСТ 7473-76																					
				Марки 400	2,5	3,2	3,2	3,5	3,5	3,5	3,5	2,2	2,5	2,5	3,2	3,2	3,5	3,5	3,5	2,2	2,5	2,5	3,5	3,5	

Инв. № подл. | Подпись и дата | Взам. инв. №

Форм.	Зона	Поз.	Обозначение	Наименование	Количество на исполнение 40	41	42	43	44	45	46	47	48	49	50	51	52	53	54	55	56	57	58	59	Примечание
				Документация																					
12			1.420-8/81.01-3000 СБ	Сборочный чертеж																					
12			1.420-8/81.01-0000 ТО	Техническое описание																					
12			1.420-8/81.01-0000 ВСт	Выборка стали																					
				Сборочные единицы																					
12		1	1.420-8/81.01-0200-90	Каркас пространственный КП182									1			1									
			1.420-8/81.01-0300-44	Каркас пространственный КП190	1																				
			1.420-8/81.01-0200-16	Каркас пространственный КП192		1																			
			-91	Каркас пространственный КП223																1					
			1.420-8/81.01-0300-48	Каркас пространственный КП224							1														
			-49	Каркас пространственный КП225										1			1								
			-50	Каркас пространственный КП226																	1				
			-51	Каркас пространственный КП227								1													
			-52	Каркас пространственный КП228											1			1	1						
			-53	Каркас пространственный КП229																		1	1		
			1.420-8/81.01-0200-92	Каркас пространственный КП233																				1	
			1.420-8/81.01-0300-62	Каркас пространственный КП242			1	1	1																
			1.420-8/81.01-0200-96	Каркас пространственный КП243						1															
11		2	1.420-8/81.01-0080-01	Изделие закладное МН7	1	1	1	1	1	1	1	1	1	1	1	1	1	1	1	1	1	1	1	1	
11		3	1.420-8/81.01-0120-06	Изделие закладное МН25									1												
			-07	Изделие закладное МН26												1									
			-08	Изделие закладное МН27						1														1	
			-09	Изделие закладное МН28										1	1								1		
			-10	Изделие закладное МН29			1										1	1							
			-11	Изделие закладное МН30	1	1		1			1	1													
			1.420-8/81.01-0130-04	Изделие закладное МН35																1					

Изменения внесены /Насова/ 10.02.83г.

1.420-8/81.01-3000

Лист 5

Инв.№ подл. | Подпись и дата | Взам.инв.№

пров: Илья 20.6.89г. конгр. Ив

Формат	Зона	Поз.	Обозначение	Наименование	Количество на исполнение 40	41	42	43	44	45	46	47	48	49	50	51	52	53	54	55	56	57	58	59	Примечание
11		3	1.420-8/81.01-0130-06	Изделие закладное МН37															1		1	1			
			-07	Изделие закладное МН38					1																
				Материал																					
				Бетон ГОСТ 7473-76																					
				Марки 300						2,6	3,2	3,5												2,6	
				Марки 400	3,5	3,5	3,5	3,5	3,5				2,6	3,2	3,5	2,6	3,2	3,5	3,5	2,6	3,2	3,5	3,5		

Инв. № подл. | Подпись и дата | Взам. инв. №

Копировал Сафронова 18396 35 Формат 12

Формат	Зона	Поз.	Обозначение	Наименование	Количество на исполнение 60	61	62	63	64	65	66	67	68	69	70	71	72	73	Примечание
				Документация															
12			1.420-8/81.01-3000 СБ	Сборочный чертеж	✕	✕	✕	✕	✕	✕	✕	✕	✕	✕	✕	✕	✕	✕	
12			1.420-8/81.01-0000 ТО	Техническое описание	✕	✕	✕	✕	✕	✕	✕	✕	✕	✕	✕	✕	✕	✕	
12			1.420-8/81.01-0000 ВСТ	Выборка стали	✕	✕	✕	✕	✕	✕	✕	✕	✕	✕	✕	✕	✕	✕	
				Сборочные единицы															
12		1	1.420-8/81.01-0200-93	Каркас пространственный КП234			1			1									
			-94	Каркас пространственный КП235											1				
			-95	Каркас пространственный КП236												1	1	1	
			1.420-8/81.01-0300-57	Каркас пространственный КП237	1														
			-58	Каркас пространственный КП238				1			1		1						
			-59	Каркас пространственный КП239		1													
			-60	Каркас пространственный КП240					1			1		1					
11	2		1.420-8/81.01-0080-01	Изделие закладное МН7	1	1	1	1	1	1	1	1	1	1	1	1	1	1	
11	3		1.420-8/81.01-0120-06	Изделие закладное МН25			✕												
			-07	Изделие закладное МН26			1			✕						1			
			-08	Изделие закладное МН27						1					1		1		
			-10	Изделие закладное МН29				1	1										
			-11	Изделие закладное МН30	1	1					1	1							
			1.420-8/81.01-0130-07	Изделие закладное МН38									1	1				✕	
			-05	Изделие закладное МН36														1	
				Материал															
				Бетон ГОСТ 7473-76															
				Марки 400	3,2	3,5	2,6	3,2	3,5	2,6	3,2	3,5	3,2	3,5	2,6	2,6	2,6	2,6	

Инв. № подл. | Подпись и дата | Взам. инв. №

Изменения внесены Носова | Носова | 10.02.83г

Копировал Сафронова 18396 36 Формат 12

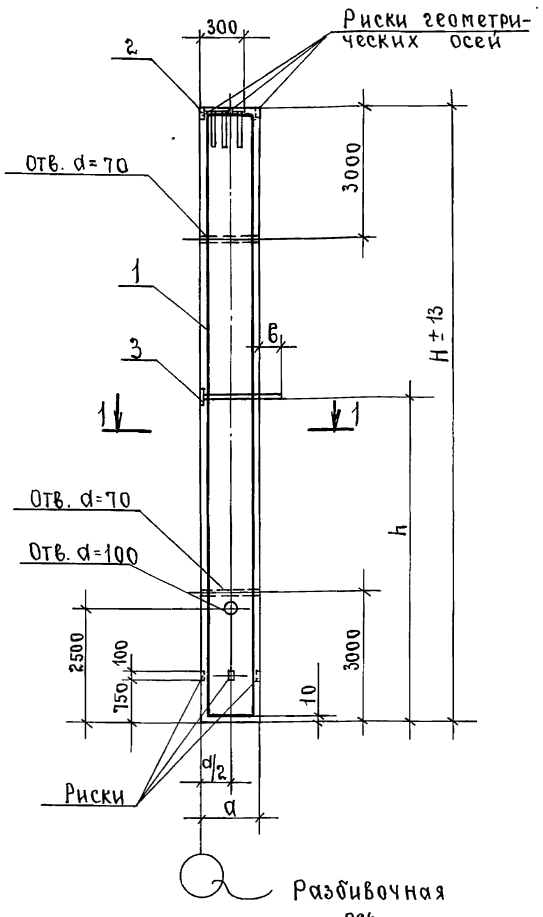

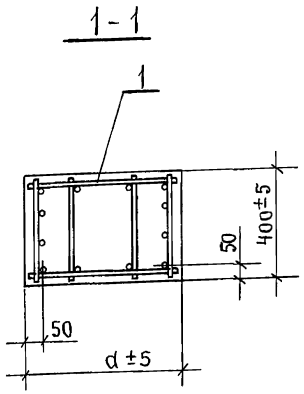

Обозначение.	Марка колонны	Размеры, мм. H	a	h	в	Масса т.
1.420-8/81.01-3000	2КБ5.48(60)-1-1	11100	500	5520	170	5.6
-01	2КБ5.48(72)-1-1	12300				6.2
-02	2КБ5.60(60)-1-1			6720		
-03	2КБ6.48(84)-1-1	13500	600	5520	120	8.1
-04	2КБ6.60(72)-1-1			6720		
-05	2КБ6.48(96)-1-1	14700		5520		8.8
-06	2КБ6.60(84)-1-1			6720		
-07	2КБ6.72(72)-1-1			7920		
-08	2КБ5.48(60)-2-1	11100	500	5520	170	5.6
-09	2КБ5.48(72)-2-1	12300				6.2
-10	2КБ5.60(60)-2-1			6720		
-11	2КБ6.48(84)-2-1	13500	600	5520	120	8.1
-12	2КБ6.60(72)-2-1			6720		
-13	2КБ6.48(96)-2-1	14700		5520		8.8
-14	2КБ6.60(84)-2-1			6720		
-15	2КБ6.72(72)-2-1			7915		
-16	2КБ6.72(72)-2-4					
-17	2КБ6.72(72)-2-7					
-18	2КБ5.48(60)-3-1	11100	500	5515	170	5.6
-19	2КБ5.48(72)-3-1	12300				6.2
-20	2КБ5.60(60)-3-1			6715		

Изменения внесены подп. /Носова/ 10.02.83г.

Поз. 3 показана условно; размер h дан до низа рифов стержней при однорядном расположении и до низа рифов верхних стержней при двухрядном их расположении в закладных изделиях.

Нач.ско-1	Власкин	подп.
Норм.контр.	Фокина	"
Гл.инж.пр.	Альтштейн	"
Рук.бриг.	Фокина	"
Инженер	Фомичева	"
Проверил	Фокина	"

1.420-8/81.01-3000 СБ

Колонны крайние рядовые для многопролетных зданий при шаге колонн 12м.

Стадия	Масса	Масштаб
Р	см. табл.	—

Лист 1 Листов 2

Промстройпроект

Инв.№ подл. | Подпись и дата | Взам.инв.№

Пров: 11.VI.88 Кон. Корнеева

18396 37

Обозначение	Марка колонны	Размеры, мм				Масса, т
		H	a	h	в	
1.420-8/81.01-3000-21	2К66.48(84)-3-1	13500	600	~~5515~~ 5520	120	8,1
-22	2К66.60(72)-3-1			~~6715~~ 6720		
-23	2К66.48(96)-3-1	14700		~~5515~~ 5520		8,8
-24	2К66.60(84)-3-1			~~6715~~ 6720		
-25	2К66.72(72)-3-1			7915 ~~7920~~		
-26	2К66.72(72)-3-4					
-27	2К65.48(60)-4-1	11100	500	5520 ~~5515~~	170	5,6
-28	2К65.48(72)-4-1	12300				6,2
-29	2К65.60(60)-4-1			~~6720~~ 6715		
-30	2К66.48(84)-4-1	13500	600	~~5520~~ 5515	120	8,1
-31	2К66.60(72)-4-1			6720 ~~6715~~		
-32	2К66.48(96)-4-1	14700		~~5520~~ 5515		8,8
-33	2К66.60(84)-4-1			6720 ~~6715~~		
-34	2К66.72(72)-4-1			~~7920~~ 7915		
-35	2К65.48(60)-5-1	11100	500	5520	170	5,6
-36	2К65.48(72)-5-1	12300		~~6515~~		6,2
-37	2К65.60(60)-5-1			~~6720~~ 6715		
-38	2К66.48(84)-5-1	13500	600	~~5520~~ 5515	120	8,1
-39	2К66.60(72)-5-1			6720 ~~6715~~		
-40	2К66.48(96)-5-1	14700		~~5520~~ 5515		8,8
-41	2К66.60(84)-5-1			6720 ~~6715~~		
-42	2К66.72(72)-5-1			~~7920~~		
-43	2К66.72(72)-5-4					
-44	2К66.72(72)-5-7			7915		
-45	2К65.60(60)-6-1	12300	500	6720 ~~6715~~	170	6,2
-46	2К66.60(72)-6-1	13500	600		120	8,1
-47	2К66.60(84)-6-1	14700				8,8
-48	2К65.60(60)-7-1	12300	500	6715 ~~6720~~	170	6,2
-49	2К66.60(72)-7-1	13500	600		120	8,1
-50	2К66.60(84)-7-1	14700				8,8
-51	2К65.60(60)-7-4	12300	500		170	6,2
1.420-8/81.01-3000-52	2К66.60(72)-7-4	13500	600	6715 ~~6720~~	120	8,1
-53	2К66.60(84)-7-4	14700				8,8
-54	2К66.60(84)-7-7					
-55	2К65.60(60)-8-1	12300	500		170	6,2
-56	2К66.60(72)-8-1	13500	600		120	8,1
-57	2К66.60(84)-8-1	14700				8,8
-58	2К66.60(84)-8-4					
-59	2К65.60(60)-9-1	12300	500	6720 ~~6715~~	170	6,2
-60	2К66.60(72)-9-1	13500	600		120	8,1
-61	2К66.60(84)-9-1	14700				8,8
-62	2К65.60(60)-10-1	12300	500	~~6720~~ 6715	170	6,2
-63	2К66.60(72)-10-1	13500	600		120	8,1
-64	2К66.60(84)-10-1	14700				8,8
-65	2К65.60(60)-10-4	12300	500		170	6,2
-66	2К66.60(72)-10-4	13500	600		120	8,1
-67	2К66.60(84)-10-4	14700				8,8
-68	2К66.60(72)-10-7	13500				8,1
-69	2К66.60(84)-10-7	14700				8,8
-70	2К65.60(60)-11-1	12300	500	6720	170	6,2
-71	2К65.60(60)-12-1			~~6720~~		
-72	2К65.60(60)-12-4					
-73	2К65.60(60)-12-7			6715		

Изменения внесены Носова | 10.02.83г

Формат	Зона	Поз.	Обозначение	Наименование	Кол.	Примеч.
				Документация		
12			1.420-8/81.01-4000 СБ	Сборочный чертеж		
12			1.420-8/81.01- 1000	Колонны рядовые		
				для однопролетных		
				зданий		
12			1.420-8/81.01- 1000 СБ	Сборочный чертеж		
12			1.420-8/81.01-0000 ТО	Техническое описание		
12			1.420-8/81.01-0000 ВСТ	Выборка стали		
12			1.420-8/81.01- 0000 ВСТ1	Выборка стали на		
				связевые колонны		

Формат	Зона	Для исполнения с порядковым номером 1)	Обозначение	Кол.	Примечание
		Переменные данные			
		Сборочные единицы			
11		Поз.5 Изделие закладное МН4, МН5			
		-00;-01;-08;-09;-16;-17;	1.420-8/81.01-0070-03	3	МН4
		-24;-25;-32;-33			
		-02;-10;-18;-26;-34;-40;			
		-44;-48;-52;-56;-61;-65;			
		-69,-72;-74;-75			
		-03;-05;-11;-13;-19;-21;	1.420-8/81.01-0070-04	3	МН5
		-27;-29;-35;-37			
		-04;-06;-12;-14;-20;-22			
		-28;-30;-36;-38;-41;-42;			
		-45;-46;-49;-50;-53;-54;			
		-57;-58;-62;-63;-66.....-68;			
		-70;-71;-73;-76.....-78			
		-07;-15;-23;-31;-39;-43;			
		-47;-51;-55;-59;-60;-64			

1) Основное исполнение, не имеющее порядкового номера, обозначено „00"

Взам. инв. № | Подпись и дата | Инв. № подл.

Нач. СКО 1	Власкин	
Н. контр.	Фокина	
Гл. инж. пр.	Альтштейн	
Рук. гр.	Фокина	
Инж.	Орлов	
Провер.	Фокина	

1.420-8/81.01-4000

Колонны связевые для однопролетных зданий

Стадия	Лист	Листов
Р		1

ПРОМСТРОЙПРОЕКТ

Рис.1

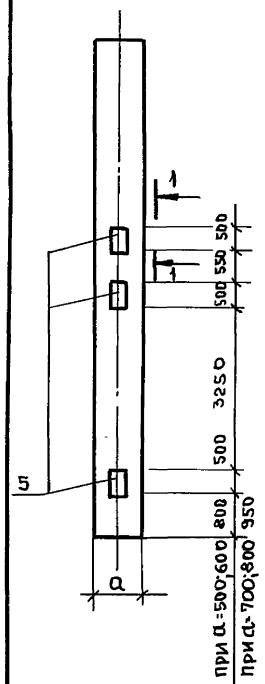

Рис.2

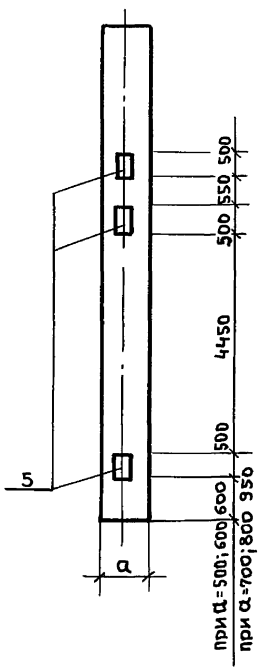

Рис.3

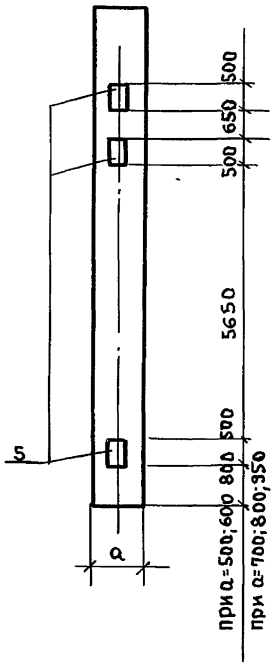

Обозначение	Марка	Масса
1.420-8/81.01-4000	2КА7.48(60) -1-2 Рис.1	8,3
– 01	2КА7.48(72) -1-2 Рис.1	9,1
– 02	2КА7.60(60) -1-2 Рис.2	
– 03	2КА8.48(84) -1-2 Рис.1	11,4
– 04	2КА8.60(72) -1-2 Рис.2	
– 05	2КА8.48(96) -1-2 Рис.1	12,4
– 06	2КА8.60(84) -1-2 Рис.2	
– 07	2КА8.72(72) -1-2 Рис.3	
– 08	2КА7.48(60) -2-2 Рис.1	8,3
– 09	2КА7.48(72) -2-2 Рис.1	9,1
– 10	2КА7.60(60) -2-2 Рис.2	
– 11	2КА8.48(84) -2-2 Рис.1	11,4
– 12	2КА8.60(72) -2-2 Рис.2	
– 13	2КА8.48(96) -2-2 Рис.1	12,4
– 14	2КА8.60(84) -2-2 Рис.2	
– 15	2КА8.72(72) -2-2 Рис.3	
– 16	2КА7.48(60) -3-2 Рис.1	8,3
– 17	2КА7.48(72) -3-2 Рис.1	9,1
– 18	2КА7.60(60) -3-2 Рис.2	
– 19	2КА8.48(84) -3-2 Рис.1	11,4
– 20	2КА8.60(72) -3-2 Рис.2	
– 21	2КА8.48(96) -3-2 Рис.1	12,4
– 22	2КА8.60(84) -3-2 Рис.2	
– 23	2КА7.72(72) -3-2 Рис.3	
– 24	2КА7.48(60) -4-2 Рис.1	8,3
– 25	2КА7.48(72) -4-2 Рис.1	9,1
– 26	2КА7.60(60) -4-2 Рис.2	
– 27	2КА8.48(84) -4-2 Рис.1	11,4
– 28	2КА8.60(72) -4-2 Рис.2	
– 29	2КА8.48(96) -4-2 Рис.1	12,4
– 30	2КА8.60(84) -4-2 Рис.2	
– 31	2КА8.72(72) -4-2 Рис.3	
– 32	2КА7.78(60) -5-2 Рис.1	8,3
– 33	2КА7.48(72) -5-2 Рис.1	9,1
– 34	2КА7.60(60) -5-2 Рис.2	
– 35	2КА8.48(84) -5-2 Рис.1	11,4
– 36	2КА8.60(72) -5-2 Рис.2	
– 37	2КА8.48(96) -5-2 Рис.1	12,4
– 38	2КА8.60(84) -5-2 Рис.2	
– 39	2КА8.72(72) -5-2 Рис.3	
– 40	2КА7.60(60) -6-2 Рис.2	9,1
– 41	2КА8.60(72) -6-2 Рис.2	11,4
– 42	2КА8.60(84) -6-2 Рис.2	12,4
– 43	2КА8.72(72) -6-2 Рис.3	

Обозначение	Марка	Масса
1.420-8/81.01-4000-44	2КА7.60(60)-7-2 Рис.2	9,1
– 45	2КА8.60(72)-7-2 Рис.2	11,4
– 46	2КА8.60(84)-7-2 Рис.2	12,4
– 47	2КА8.72(72)-7-2 Рис.3	
– 48	2КА7.60(60)-8-2 Рис.2	9,1
– 49	2КА8.60(72)-8-2 Рис.2	11,4
– 50	2КА8.60(84)-8-2 Рис.2	12,4
– 51	2КА8.72(72)-8-2 Рис.3	
– 52	2КА7.60(60)-9-2 Рис.2	9,1
– 53	2КА8.60(72)-9-2 Рис.2	11,4
– 54	2КА8.60(84)-9-2 Рис.2	12,4
– 55	2КА8.72(72)-9-2 Рис.3	
– 56	2КА7.60(60)-10-2 Рис.2	9,1
– 57	2КА8.60(72)-10-2 Рис.2	11,4
– 58	2КА8.60(84)-10-2 Рис.2	12,4
– 59	2КА8.72(72)-10-2 Рис.3	
– 60	2КА8.72(72)-10-5 Рис.3	
– 61	2КА7.60(60)-11-2 Рис.2	9,1
– 62	2КА8.60(72)-11-2 Рис.2	11,4
– 63	2КА8.60(84)-11-2 Рис.2	12,4
– 64	2КА8.72(72)-11-2 Рис.3	
– 65	2КА7.60(60)-12-2 Рис.2	9,1
– 66	2КА8.60(72)-12-2 Рис.2	11,4
– 67	2КА8.60(84)-12-2 Рис.2	12,4
– 68	2КА8.60(72)-12-5 Рис.2	11,4
– 69	2КА7.60(60)-13-2 Рис.2	9,1
– 70	2КА8.60(72)-13-2 Рис.2	11,4
– 71	2КА8.60(84)-13-2 Рис.2	12,4
– 72	2КА7.60(60)-14-2 Рис.2	9,1
– 73	2КА8.60(84)-14-2 Рис.2	12,4
– 74	2КА7.60(60)-14-5 Рис.2	9,1
– 75	2КА7.60(60)-15-2 Рис.2	
– 76	2КА8.60(84)-15-2 Рис.2	12,4
– 77	2КА8.60(84)-15-5 Рис.2	
– 78	2КА8.60(84)-16-2 Рис.2	

1–1

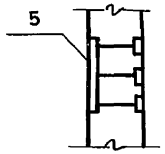

1. На чертеже дано расположение только дополнительных закладных изделий для связевых колонн, остальное принимать по документу 1.420-8/81.01-1000сб; номера исполнений настоящего документа соответствуют номерам исполнений документа 1.420-8/81.01-1000сб.
2. Размер "a" – большая сторона сечения колонны.
3. На маркировочных чертежах колонн конкретного проекта должны быть указания об ориентации колонн, имеющих односторонние закладные изделия.

Нач.ско1	Власкин	Подпись	
Н.контр.	Фокина	"	
Гл.инж.пр	Альтштейн	"	
Рук.бриг.	Фокина	"	
Инж.	Орлов	"	
Провер.	Фокина	"	

1.420-8/81.01-4000 СБ

Колонны связевые для однопролетных зданий.

Стадия	Масса	Масштаб
Р	см. табл.	
Лист	Листов 1	

Промстройпроект

Инв.№ подл. | Подпись и дата | Взам.инв.№

пров: [signature] 20.6.89, контр. [signature]

18396 40

Формат	Зона	Поз.	Обозначение.	Наименование.	Кол.	Примеч.
				Документация.		
12			1.420-8/81.01-5000 СБ	Сборочный чертеж		
12			1.420-8/81.01-2000	Колонны крайние рядовые		
				для многопролетных зданий		
				при шаге колонн 6м.		
12			1.420-8/81.01-2000 СБ	Сборочный чертеж.		
12			1.420-8/81.01-0000 ТО	Техническое описание		
12			1.420-8/81.01-0000 ВСТ	Выборка стали		
12			1.420-8/81.01-0000 ВСТ 1	Выборка стали на		
				связевые колонны.		

Формат	Зона	Для исполнения с порядковым номером[1]	Обозначение.	Кол.	Примечание.
		Переменные данные.			
		Сборочные единицы.			
11		Поз.5. Изделие закладное МН4, МН5.			
		-00; -01; -08; -09; -16; -17;	1.420-8/81.01-0070-03	3	МН4
		-24; -25; -32; -33			
		-02; -10; -18; -26; -34; -40;			
		-44; -48; -52; -56; -61; -65;			
		-68; -71; -74; -76			
		-03; -05; -11; -13; -19; -21;	1.420-8/81.01-0070-04	3	МН5
		-27; -29; -35; -37			
		-04; -06; -12; -14; -20; -22; -28			
		-30; -36; -38; -41; -42; -45; -46			
		-49; -50; -53; -54; -57; -58; -62			
		-63; -66; -67; -69; -70; -72			
		-73; -75; -77; -78; -79; -80			
		-07; -15; -23; -31; -39; -43; -47			
		-51; -55; -59; -60; -64			

1) Основное исполнение, не имеющее порядкового номера, обозначено „00".

Нач.СКО 1	Власкин	подп		1.420-8/81.01-5000
Н.контр.	Фокина	"		Колонны крайние, связевые для многопролетных зданий при шаге колонн 6м.
Гл.инж.пр	Альтштейн	"		
Рук.бриг.	Фокина	"		
Инж.	Орлов	"		
Провер.	Фокина	"		

Стадия	Лист	Листов
Р		1

ПРОМСТРОЙПРОЕКТ

Взам. инв. №

Подпись и дата

Инв. № подл.

Пров. [signature] 11.VI.88 Кон. Корнеева

18396 41

Рис. 1.

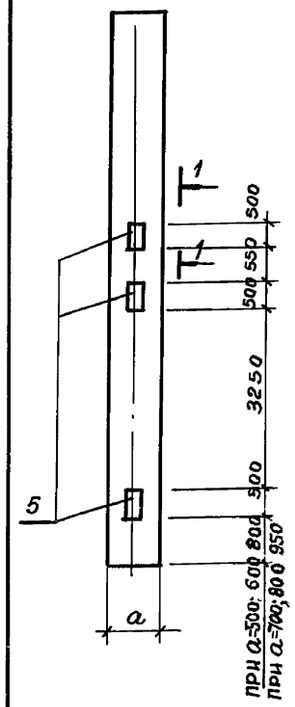

Рис. 2

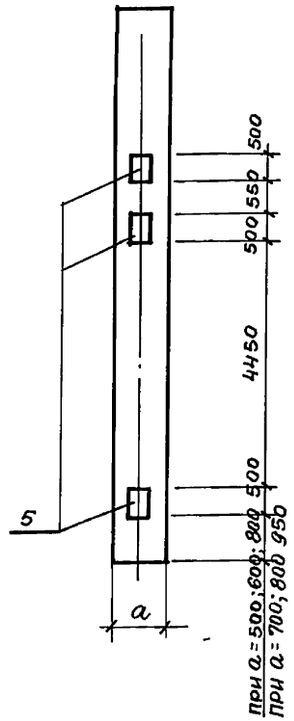

Рис. 3

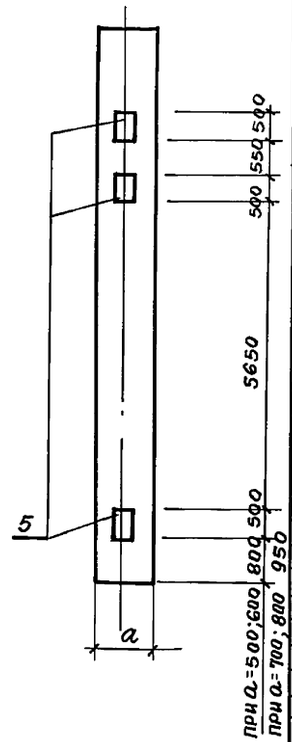

Обозначение	Марка	Масса
1.420-8/81.01-5000	2КА5.48(60)-1-2 Рис.1	5,9
-01	2КА5.48(72)-1-2 Рис.1	6,5
-02	2КА5.60(60)-1-2 Рис.2	
-03	2КА6.48(84)-1-2 Рис.1	8,5
-04	2КА6.60(72)-1-2 Рис.2	
-05	2КА6.48(96)-1-2 Рис.1	9,2
-06	2КА6.60(84)-1-2 Рис.2	
-07	2КА6.72(72)-1-2 Рис.3	
-08	2КА5.48(60)-2-2 Рис.1	5,9
-09	2КА5.48(72)-2-2 Рис.1	6,5
-10	2КА5.60(60)-2-2 Рис.2	
-11	2КА6.48(84)-2-2 Рис.1	8,5
-12	2КА6.60(72)-2-2 Рис.2	
-13	2КА6.48(96)-2-2 Рис.1	9,2
-14	2КА6.60(84)-2-2 Рис.2	
-15	2КА6.72(72)-2-2 Рис.3	
-16	2КА5.48(60)-3-2 Рис.1	5,9
-17	2КА5.48(72)-3-2 Рис.1	6,5
-18	2КА5.60(60)-3-2 Рис.2	
-19	2КА6.48(84)-3-2 Рис.1	8,5
-20	2КА6.60(72)-3-2 Рис.2	
-21	2КА6.48(96)-3-2 Рис.1	9,2
-22	2КА6.60(84)-3-2 Рис.2	
-23	2КА6.72(72)-3-2 Рис.3	
-24	2КА5.48(60)-4-2 Рис.1	5,9
-25	2КА5.48(72)-4-2 Рис.1	6,5
-26	2КА5.60(60)-4-2 Рис.2	
-27	2КА6.48(84)-4-2 Рис.1	8,5
-28	2КА6.60(72)-4-2 Рис.2	
-29	2КА6.48(96)-4-2 Рис.1	9,2
-30	2КА6.60(84)-4-2 Рис.2	
-31	2КА6.72(72)-4-2 Рис.3	
-32	2КА5.48(60)-5-2 Рис.1	5,9
-33	2КА5.48(72)-5-2 Рис.1	6,5
-34	2КА5.60(60)-5-2 Рис.2	
-35	2КА6.48(84)-5-2 Рис.1	8,5
-36	2КА6.60(72)-5-2 Рис.2	
-37	2КА6.48(96)-5-2 Рис.1	9,2
-38	2КА6.60(84)-5-2 Рис.2	
-39	2КА6.72(72)-5-2 Рис.3	
-40	2КА5.60(60)-6-2 Рис.2	6,5
-41	2КА6.60(72)-6-2 Рис.2	8,5

Обозначение	Марка	Масса
1.420-8/81.01-5000-42	2КА6.60(84)-6-2 Рис.2	9,2
-43	2КА6.72(72)-6-2 Рис.3	
-44	2КА5.60(60)-7-2 Рис.2	6,5
-45	2КА6.60(72)-7-2 Рис.2	8,5
-46	2КА6.60(84)-7-2 Рис.2	9,2
-47	2КА6.72(72)-7-2 Рис.3	
-48	2КА5.60(60)-8-2 Рис.2	6,5
-49	2КА6.60(72)-8-2 Рис.2	8,5
-50	2КА6.60(84)-8-2 Рис.2	9,2
-51	2КА6.72(72)-8-2 Рис.3	
-52	2КА5.60(60)-9-2 Рис.2	6,5
-53	2КА6.60(72)-9-2 Рис.2	8,5
-54	2КА6.60(84)-9-2 Рис.2	9,2
-55	2КА6.72(72)-9-2 Рис.3	
-56	2КА5.60(60)-10-2 Рис.2	6,5
-57	2КА6.60(72)-10-2 Рис.2	8,5
-58	2КА6.60(84)-10-2 Рис.2	9,2
-59	2КА6.72(72)-10-2 Рис.3	
-60	2КА6.72(72)-10-5 Рис.3	
-61	2КА5.60(60)-11-2 Рис.2	6,5
-62	2КА6.60(72)-11-2 Рис.2	8,5
-63	2КА6.60(84)-11-2 Рис.2	9,2
-64	2КА6.72(72)-11-2 Рис.3	
-65	2КА5.60(60)-12-2 Рис.2	6,5
-66	2КА6.60(72)-12-2 Рис.2	8,5
-67	2КА6.60(84)-12-2 Рис.2	9,2
-68	2КА6.60(60)-13-2 Рис.2	6,5
-69	2КА6.60(72)-13-2 Рис.2	8,5
-70	2КА6.60(84)-13-2 Рис.2	9,2
-71	2КА6.60(60)-14-2 Рис.2	6,5
-72	2КА6.60(72)-14-2 Рис.2	8,5
-73	2КА6.60(84)-14-2 Рис.2	9,2
-74	2КА6.60(60)-14-5 Рис.2	6,5
-75	2КА5.60(72)-14-5 Рис.2	8,5
-76	2КА6.60(60)-15-2 Рис.2	6,5
-77	2КА6.60(72)-15-2 Рис.2	8,5
-78	2КА6.60(84)-15-2 Рис.2	9,2
-79	2КА6.60(84)-15-5 Рис.2	
-80	2КА6.60(84)-16-2 Рис.2	

1-1

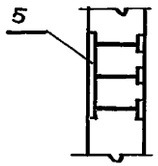

1. На чертеже дано расположение только дополнительных закладных изделий для связевых колонн, остальное принимать по документу 1.420-8/81.01-2000СБ; номера исполнений настоящего документа соответствуют номерам исполнений документа 1.420-8/81.01-2000СБ.
2. Размер "а" - большая сторона сечения колонны.
3. На маркировочных чертежах колонн конкретного проекта должны быть указания об ориентации колонн, имеющих односторонние закладные изделия.

Нач.СКО1	Власкин	
Н. контр.	Фокина	
Гл. инж. пр	Альштейн	
Рук. бр.	Фокина	
Инж.	Орлов	
Проверил	Фокина	

1.420-8/81.01-5000СБ

Колонны крайние связевые для многопролетных зданий при шаге колонн 6м

Стадия	Масса	Масштаб
Р	см. табл.	
Лист	Листов 1	

ПРОМСТРОЙПРОЕКТ

Инв. № подл. | Подпись и дата | Взам. инв. №

Формат	Зона	Поз.	Обозначение.	Наименование.	Кол.	Примеч.
				Документация.		
12			1.420-8/81.01- 6000 СБ	Сборочный чертеж		
12			1.420-8/81.01 - 3000	Колонны крайние рядовые		
				для многопролетных зданий		
				при шаге колонн 12м.		
12			1.420-8/81.01-3000СБ	Сборочный чертеж		
12			1.420-8/81.01-0000ТО	Техническое описание.		
12			1.420-8/81.01-0000ВСТ	Выборка стали		
12			1.420-8/81.01-0000ВСТ1	Выборка стали на		
				связевые колонны.		

Формат	Зона	Для исполнения с порядковым номером[1]	Обозначение.	Кол.	Примечание
		Переменные данные.			
		Сборочные единицы			
11		Поз.4 Изделие закладное МН15, МН16			
		1.420-8/81.01-6000-00;	1.420-8/81.01-0100-01	1	МН 15
		-01;-08;-09;-18;-19;-27;			
		-28;-35;-36			
		-02;-10;-20;-29;-37;-45;			
		-48;-51;-55;-59;-62;-65;			
		-70;-71;-72;-73			
		-03;-05;-11;-13;-21;-23;	1.420-8/81.01-0100-02	1	МН16
		-30;-32;-38;-40			
		-04;-06;-12;-14;-22;-24;			
		-31;-33;-39;-41;-46;-47;			
		-49;-50;-52;-53;-54;-56;			
		-57;-58;-60;-61;-63;-64;			
		-66;-67;-68;-69			
		-07;-15;-16;-17;-25;-26;			
		-34;-42;-43;-44.			

Формат	Зона	Для исполнения с порядковым номером[1]	Обозначение.	Кол.	Примечание.
11		Поз.5. Изделие закладное МН4, МН5			
		-00;-01;-08;-09;-18;-19;	1.420-8/81-0070-03	3	МН-4
		-27;-28;-35;-36			
		-02;-10;-20;-29;-37;-45;			
		-48;-51;-55;-59;-62;-65;			
		-70;-71;-72;-73			
		-03;-05;-11;-13;-21;-23;	1.420-8/81.01-0070-04	3	МН5
		-30;-32;-38;-40			
		-04;-06;-12;-14;-22;-24;			
		-31;-33;-39;-41;-46;-47;			
		-49;-50;-52;-53;-54;-56;			
		-57;-58;-60;-61;-63;-64;			
		-66;-67;-68;-69			
		-07;-15;-16;-17;-25;-26;			
		-34;-42;-43;-44.			

1) Основное исполнение, не имеющее порядкового номера, обозначено „00".

				1.420-8/81.01-6000
Нач.ско1	Власкин	подп.		Колонны крайние связевые для многопролетных зданий при шаге колонн 12м.
Н.контр.	Фокина	"		
Гл.инж.пр	Альтштейн	"		
Рук.бр.	Фокина	"		
Инж.	Орлов	"		
Провер.	Фокина	"		

Стадия	Лист	Листов
Р		1

ПРОМСТРОЙПРОЕКТ

Взам.инв.№ | Подпись и дата | Инв.№ подл.

Пров: [signature] 11.VI.88 кон. Корнеева

18396 43

Рис. 1.

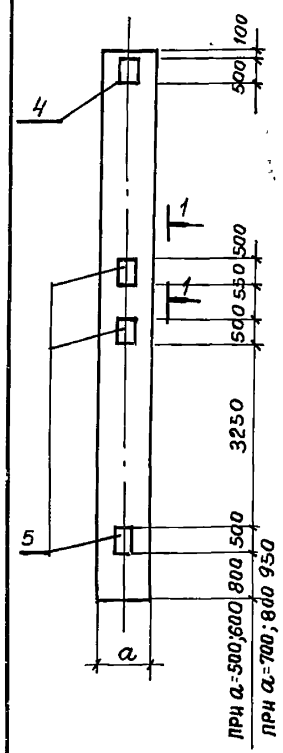

Рис. 2

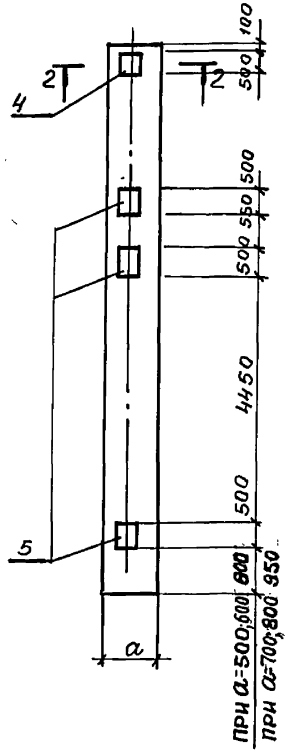

Рис. 3

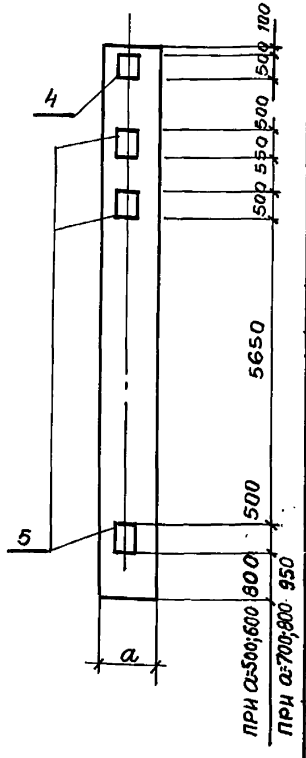

Обозначение	Марка	Масса
1.420-8/81.01-6000	2КБ5.48(60)-1-2 Рис.1	5,6
– 01	2КБ 5.48(72)-1-2 Рис.1	6,2
– 02	2КБ 5.60(60)-1-2 Рис.2	
– 03	2КБ6.48(84)-1-2 Рис.1	8,1
– 04	2КБ6.60(72)-1-2 Рис.2	
– 05	2КБ6.48(96)-1-2 Рис.1	8,8
– 06	2КБ6.60(84)-1-2 Рис.2	
– 07	2КБ6.72(72)-1-2 Рис.3	
– 08	2КБ5.48(60)-2-2 Рис.1	5,6
– 09	2КБ5.48(72)-2-2 Рис.1	6,1
– 10	2КБ5.60(60)-2-2 Рис.2	
– 11	2КБ6.48(84)-2-2 Рис.1	8,1
– 12	2КБ6.60(72)-2-2 Рис.2	
– 13	2КБ6.48(96)-2-2 Рис.1	8,8
– 14	2КБ6.60(84)-2-2 Рис.2	
– 15	2КБ6.72(72)-2-2 Рис.3	
– 16	2КБ6.72(72)-2-5 Рис.3	
– 17	2КБ6.72(72)-2-8 Рис.3	
– 18	2КБ5.48(60)-3-2 Рис.1	5,6
– 19	2КБ5.48(72)-3-2 Рис.1	6,2
– 20	2КБ5.60(60)-3-2 Рис.2	
– 21	2КБ6.48(84)-3-2 Рис.1	8,1
– 22	2КБ6.60(72)-3-2 Рис.2	
– 23	2КБ6.48(96)-3-2 Рис.1	8,8
– 24	2КБ6.60(84)-3-2 Рис.2	
– 25	2КБ6.72(72)-3-2 Рис.3	
– 26	2КБ6.72(72)-3-5 Рис.3	
– 27	2КБ5.48(60)-4-2 Рис.1	5,6
– 28	2КБ5.48(72)-4-2 Рис.1	6,2
– 29	2КБ5.60(60)-4-2 Рис.2	
– 30	2КБ6.48(84)-4-2 Рис.1	8,1
– 31	2КБ6.60(72)-4-2 Рис.2	
– 32	2КБ6.48(96)-4-2 Рис.1	8,8
– 33	2КБ6.60(84)-4-2 Рис.2	
– 34	2КБ6.72(72)-4-2 Рис.3	
– 35	2КБ5.48(60)-5-2 Рис.1	5,6
– 36	2КБ5.48(72)-5-2 Рис.1	6,2
– 37	2КБ5.60(60)-5-2 Рис.2	
– 38	2КБ6.48(84)-5-2 Рис.1	8,1
– 39	2КБ6.60(72)-5-2 Рис.2	
– 40	2КБ6.48(96)-5-2 Рис.1	8,8
– 41	2КБ6.60(84)-5-2 Рис.2	
– 42	2КБ6.72(72)-5-2 Рис.3	
– 43	2КБ6.72(72)-5-5 Рис.3	
– 44	2КБ6.72(72)-5-8 Рис.3	

Обозначение	Марка	Масса
1.420-8/81.01-6000-45	2КБ5.60(60)-6-2 Рис.2	6,2
– 46	2КБ6.60(72)-6-2 Рис.2	8,1
– 47	2КБ6.60(84)-6-2 Рис.2	8,8
– 48	2КБ5.60(60)-7-2 Рис.2	6,2
– 49	2КБ6.60(72)-7-2 Рис.2	8,1
– 50	2КБ6.60(84)-7-2 Рис.2	8,8
– 51	2КБ5.60(60)-7-5 Рис.2	6,2
– 52	2КБ6.60(72)-7-5 Рис.2	8,1
– 53	2КБ6.60(84)-7-5 Рис.2	8,8
– 54	2КБ5.60(84)-7-8 Рис.2	
– 55	2КБ5.60(60)-8-2 Рис.2	6,2
– 56	2КБ6.60(72)-8-2 Рис.2	8,1
– 57	2КБ6.60(84)-8-2 Рис.2	8,8
– 58	2КБ6.60(84)-8-5 Рис.2	
– 59	2КБ5.60(60)-9-2 Рис.2	6,2
– 60	2КБ6.60(72)-9-2 Рис.2	8,1
– 61	2КБ6.60(84)-9-2 Рис.2	8,8
– 62	2КБ5.60(60)-10-2 Рис.2	6,2
– 63	2КБ6.60(72)-10-2 Рис.2	8,1
– 64	2КБ6.60(84)-10-2 Рис.2	8,8
– 65	2КБ5.60(60)-10-5 Рис.2	6,2
– 66	2КБ6.60(72)-10-5 Рис.2	8,1
– 67	2КБ6.60(84)-10-5 Рис.2	8,8
– 68	2КБ6.60(72)-10-8 Рис.2	8,1
– 69	2КБ6.60(84)-10-8 Рис.2	8,8
– 70	2КБ5.60(60)-11-2 Рис.2	6,2
– 71	2КБ5.60(60)-12-2 Рис.2	
– 72	2КБ5.60(60)-12-5 Рис.2	
– 73	2КБ5.60(60)-12-8 Рис.2	

1-1

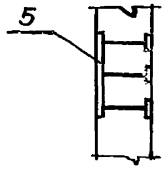

2-2

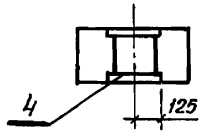

1. На чертеже дано расположение только дополнительных закладных изделий для связевых колонн, остальное принимать по документу 1.420-8/81.01-3000СБ; номера исполнений настоящего документа соответствуют номерам исполнений документа 1.420-8/81.01-3000СБ.
2. Размер "а" – большая сторона сечения колонны.
3. На маркировочных чертежах колонн конкретного проекта должны быть указания об ориентации колонн, имеющих односторонние закладные изделия.

Нач.СКО 1	Власкин	
Н.контр.	Фокина	
Гл.инж.пр.	Альтштейн	
Рук.бр.	Фокина	
Инж.	Орлов	
Проверил	Фокина	

1.420-8/81.01-6000СБ

Колонны крайние связевые для многопролетных зданий при шаге колонн 12 м

Стадия	Масса	Масштаб
Р	см. табл.	
Лист	Листов 1	

Промстройпроект

Взам. инв. № | Подпись и дата | Инв. № подл.

Формат	Зона	Поз.	Обозначение.	Наименование.	Количество на исполнение. –	01	02	03	04	05	06	07	08	09	10	11	12	13	14	15	16	17	18	19	Примечание.
				Документация.																					
12			1.420-8/81.01- 7000 СБ	Сборочный чертеж																					
12			1.420-8/81.01- 0000 ТО	Техническое описание																					
12			1.420-8/81.01- 0000 ВСТ	Выборка стали.																					
				Сборочные единицы.																					
12		1	1.420-8/81.01- 0400	Каркас пространственный КП195	1																				
			1.420-8/81.01-0500 - 12	Каркас пространственный КП 196								1													
			- 57	Каркас пространственный КП197															1						
			- 13	Каркас пространственный КП199									1												
			- 59	Каркас пространственный КП 200																1					
			1.420-8/81.01- 0400 - 02	Каркас пространственный КП203			1																		
			1.420-8/81.01- 0500 - 14	Каркас пространственный КП 204										1											
			- 62	Каркас пространственный КП205																	1				
			1.420-8/81.01- 0400 - 06	Каркас пространственный КП208				1																	
			1.420-8/81.01- 0500 - 15	Каркас пространственный КП209											1										
			- 65	Каркас пространственный КП210																		1			
			1.420-8/81.01- 0400 - 07	Каркас пространственный КП 212					1																
			1.420-8/81.01- 0500 - 16	Каркас пространственный КП 213												1									
			- 67	Каркас пространственный КП214																			1		
			1.420-8/81.01- 0400 - 08	Каркас пространственный КП215						1															
			1.420-8/81.01- 0500 - 17	Каркас пространственный КП216													1								
			- 68	Каркас пространственный КП217																				1	
			1.420-8/81.01- 0400 - 09	Каркас пространственный КП219							1														

Нач.СКО-1	Власкин	подп.	
Н.контр.	Фокина	"	
Гл.инж.пр.	Альтштейн	"	
Рук.бр.	Фокина	"	
Ст.инж.	Мухина	"	
Инж.	Фомичева	"	

1.420-8/81.01- 7000

Колонны средние рядовые.

Стадия	Лист	Листов
Р	1	9

Промстройпроект

Инв. № подл. | Подписи и дата | Взам.инв. №

Пров: [signature] 11.VI.88 Кон. Корнеева

18396 45

Формат	Зона	Поз.	Обозначение	Наименование	Количество на исполнение																			Примечание
					–	01	02	03	04	05	06	07	08	09	10	11	12	13	14	15	16	17	18	19	
12		1	1.420-8/81.01-0500-18	Каркас пространственный КП220														1						
			1.420-8/81.01-0400-01	Каркас пространственный КП247		1																		
11		2	1.420-8/81.01-0080-02	Изделие закладное МН8	1	1	1	1	1	1	1	1	1	1	1	1	1	1	1	1	1	1	1	
11		4	1.420-8/81.01-0100-01	Изделие закладное МН15	1	1	1	1	1	1	1	1	1	1	1	1	1	1	1	1	1	1	1	
				Материал																				
				Бетон ГОСТ 7473-76																				
				Марки 200	3,3	3,7	3,7	4,6	4,6	4,9	4,9													
				Марки 300								3,3	3,7	3,7	4,6	4,6	4,9	4,9						
				Марки 400															3,3	3,7	3,7	4,6	4,6	4,9	

Инв. № подл. | Подпись и дата | Взам. инв. №

Копировал Сафронова 18396 46 Формат 12

Формат	Зона	Поз.	Обозначение.	Наименование.	Количество на исполнение. 20	21	22	23	24	25	26	27	28	29	30	31	32	33	34	35	36	37	38	39	Примечание.
				Документация.																					
12			1.420-8/81.01 - 7000 СБ	Сборочный чертеж.																					
12			1.420-8/81.01 - 0000 ТО	Техническое описание.																					
12			1.420-8/81.01 - 0000 ВСТ	Выборка стали.																					
				Сборочные единицы.																					
12		1	1.420-8/81.01 - 0400-04	Каркас пространственный КП120																			1		
			- 05	Каркас пространственный КП125																				1	
			1.420-8/81.01 - 0400	Каркас пространственный КП195		1																			
			1.420-8/81.01 - 0500 - 58	Каркас пространственный КП198									1												
			- 60	Каркас пространственный КП201			1							1											
			- 61	Каркас пространственный КП202																1					
			1.420-8/81.01 - 0400 - 02	Каркас пространственный КП203				1																	
			1.420-8/81.01 - 0500 - 63	Каркас пространственный КП206											1										
			- 64	Каркас пространственный КП207																	1				
			1.420-8/81.01 - 0400 - 06	Каркас пространственный КП208					1																
			1.420-8/81.01 - 0500 - 66	Каркас пространственный КП211												1									
			1.420-8/81.01 - 0400 - 07	Каркас пространственный КП212						1															
			1.420-8/81.01 - 0500 - 16	Каркас пространственный КП213													1								
			1.420-8/81.01 - 0400 - 08	Каркас пространственный КП215							1														
			1.420-8/81.01 - 0500 - 69	Каркас пространственный КП218														1							
			1.420-8/81.01 - 0400 - 09	Каркас пространственный КП219								1													
			1.420-8/81.01 - 0500 - 70	Каркас пространственный КП221	1																				
			- 71	Каркас пространственный КП222															1						
			1.420-8/81.01 - 0400 - 03	Каркас пространственный КП244																		1			
11		2	1.420-8/81.01 - 0080 - 02	Изделие закладное МН8	1	1	1	1	1	1	1	1	1	1	1	1	1	1	1	1	1	1	1	1	
11		4	1.420-8/81.01 - 0100 - 01	Изделие закладное МН15	1	1	1	1	1	1	1	1	1	1	1	1	1	1	1	1	1				

Изменения внесены подп. |Носова| 10.02.83г.

1.420-8/81.01-7000

Лист 3

Инв. № подл. | Подпись и дата | Взам. инв. №

Нрав: [signature] 11.VI.88 Кон. Корнеева

18396 47

Формат	Зона	Поз.	Обозначение	Наименование	Количество на исполнение																				Примечание
					20	21	22	23	24	25	26	27	28	29	30	31	32	33	34	35	36	37	38	39	
				Материал																					
				Бетон ГОСТ 7473-76																					
				Марки 200																		3,2	3,5	3,5	
				Марки 400	4,9	3,3	3,7	3,7	4,6	4,6	4,9	4,9	3,3	3,7	3,7	4,6	4,6	4,9	4,9	3,7	3,7				

Взам. инв. №

Подпись и дата

Инв. N подл.

1.420-8/81.01-7000

Лист 4

Пров. Жарк 21.6.89г Коп. Ерона-

Формат	Зона	Поз.	Обозначение	Наименование	Количество на исполнение 40	41	42	43	44	45	46	47	48	49	50	51	52	53	54	55	56	57	58	59	Примечание
				Документация																					
12			1.420-8/81.01-7000 СБ	Сборочный чертеж																					
12			1.420-8/81.01-0000 ТО	Техническое описание																					
12			1.420-8/81.01-0000 ВСТ	Выборка стали																					
				Сборочные единицы																					
12		1	1.420-8/81.01-0500	Каркас пространственный КП121							1														
			-21	Каркас пространственный КП122															1						
			-01	Каркас пространственный КП126								1													
			-24	Каркас пространственный КП127																1					
			1.420-8/81.01-0400 -10	Каркас пространственный КП130	1																				
			1.420-8/81.01-0500 -02	Каркас пространственный КП131									1												
			-27	Каркас пространственный КП132																	1				
			1.420-8/81.01-0400 -11	Каркас пространственный КП134		1																			
			1.420-8/81.01-0500 -03	Каркас пространственный КП135										1											
			-29	Каркас пространственный КП136																		1			
			1.420-8/81.01-0400 -12	Каркас пространственный КП138			1																		
			1.420-8/81.01-0500 -04	Каркас пространственный КП139											1										
			-31	Каркас пространственный КП140																			1		
			1.420-8/81.01-0400 -13	Каркас пространственный КП142				1																	
			1.420-8/81.01-0500 -05	Каркас пространственный КП143												1									
			-33	Каркас пространственный КП144																				1	
			-09	Каркас пространственный КП155					1																
			-41	Каркас пространственный КП156													1								
			-19	Каркас пространственный КП245						1															
			-72	Каркас пространственный КП246														1							
11		2	1.420-8/81.01-0080 -02	Изделие закладное МН8	1	1	1	1	1	1	1	1	1	1	1	1	1	1	1	1	1	1	1	1	

Инв. № подл. | Подпись и дата | Взам. инв. №

Формат	Зона	Поз.	Обозначение	Наименование	Количество на исполнение 40	41	42	43	44	45	46	47	48	49	50	51	52	53	54	55	56	57	58	59	Примечание
				Материал																					
				Бетон ГОСТ 7473-76																					
				Марки 200		4,4	4,8	4,8																	
				Марки 300					4,8	3,2	3,5	3,5	4,4	4,4	4,8	4,8									
				Марки 400	4,4												4,8	3,2	3,5	3,5	4,4	4,4	4,8	4,8	

Инв.№ подл. | Подпись и дата | Взам.инв.№

Формат	Зона	Поз.	Обозначение	Наименование	Количество на исполнение 60	61	62	63	64	65	66	67	68	69	70	71	72	73	74	75	76	77	78	79	Примечание
				Документация																					
12			1.420-8/81.01-7000 СБ	Сборочный чертеж																					
12			1.420-8/81.01-0000 ТО	Техническое описание																					
12			1.420-8/81.01-0000 ВСТ	Выборка стали																					
				Сборочные единицы																					
12		1	1.420-8/81.01-0500-20	Каркас пространственный КП119														1							
			1.420-8/81.01-0400-04	Каркас пространственный КП120			1																		
			1.420-8/81.01-0500-22	Каркас пространственный КП123															1						
			1.420-8/81.01-0400-05	Каркас пространственный КП125				1																	
			1.420-8/81.01-0500-25	Каркас пространственный КП128																1					
			1.420-8/81.01-0400-10	Каркас пространственный КП130					1																
			1.420-8/81.01-0500-28	Каркас пространственный КП133																	1				
			1.420-8/81.01-0400-11	Каркас пространственный КП134						1															
			1.420-8/81.01-0500-30	Каркас пространственный КП137																		1			
			1.420-8/81.01-0400-12	Каркас пространственный КП138							1														
			1.420-8/81.01-0500-32	Каркас пространственный КП141																			1		
			1.420-8/81.01-0400-13	Каркас пространственный КП142								1													
			1.420-8/81.01-0500-34	Каркас пространственный КП145																				1	
			-42	Каркас пространственный КП157	1																				
			-11	Каркас пространственный КП161									1												
			-47	Каркас пространственный КП164												1									
			-48	Каркас пространственный КП165										1											
			-49	Каркас пространственный КП166													1								
			-50	Каркас пространственный КП167											1										
			1.420-8/81.01-0400-03	Каркас пространственный КП244		1																			
11		2	1.420-8/81.01-0080-02	Изделие закладное МН8	1	1	1	1	1	1	1	1	1	1	1	1	1	1	1	1	1	1	1	1	

Инв. № подл. | Подпись и дата | Взам. инв. №

Копировал Сафронова 18396 51 Формат А2

Формат	Зона	Поз.	Обозначение	Наименование	Количество на исполнение 60	61	62	63	64	65	66	67	68	69	70	71	72	73	74	75	76	77	78	79	Примечание
				Материал																					
				Бетон гост 7473-76																					
				Марки 400	4,8	3,2	3,5	3,5	4,4	4,4	4,8	4,8	4,8	3,5	4,4	3,5	4,4	3,2	3,5	3,5	4,4	4,4	4,8	4,8	

Инв.№ подл. | Подпись и дата | Взам. инв.№

Формат	Зона	Поз.	Обозначение	Наименование	Количество на исполнение 80	81	82	83	84	85	86	87	88	89	90	Примечание
				Документация												
12			1.420-8/81.01-7000 СБ	Сборочный чертеж												
12			1.420-8/81.01-0000 ТО	Техническое описание												
12			1.420-8/81.01-0000 ВСт	Выборка стали												
				Сборочные единицы												
12		1	1.420-8/81.01-0500-23	Каркас пространственный КП124		1										
			-26	Каркас пространственный КП129			1									
			-44	Каркас пространственный КП160				1								
			-45	Каркас пространственный КП162	1											
			-46	Каркас пространственный КП163					1							
			-51	Каркас пространственный КП168						1						
			-52	Каркас пространственный КП169								1				
			-53	Каркас пространственный КП170										1		
			-54	Каркас пространственный КП171							1					
			-55	Каркас пространственный КП172									1			
			-56	Каркас пространственный КП173											1	
1		2	1.420-8/81.01-0080-02	Изделие закладное МН8	1	1	1	1	1	1	1	1	1	1	1	
				Материал												
				Бетон ГОСТ 7473-76												
				марки 400	4.8	3.5	3.5	4.8	4.8	4.8	4.8	4.8	4.8	4.8	4.8	

Инв.№подл. | Подпись и дата | Взам.инв.№

Нач. | 11.VI.88 | Кан. Карпеева

1.420-8/81.01-7000

Лист 9

Рис. 1

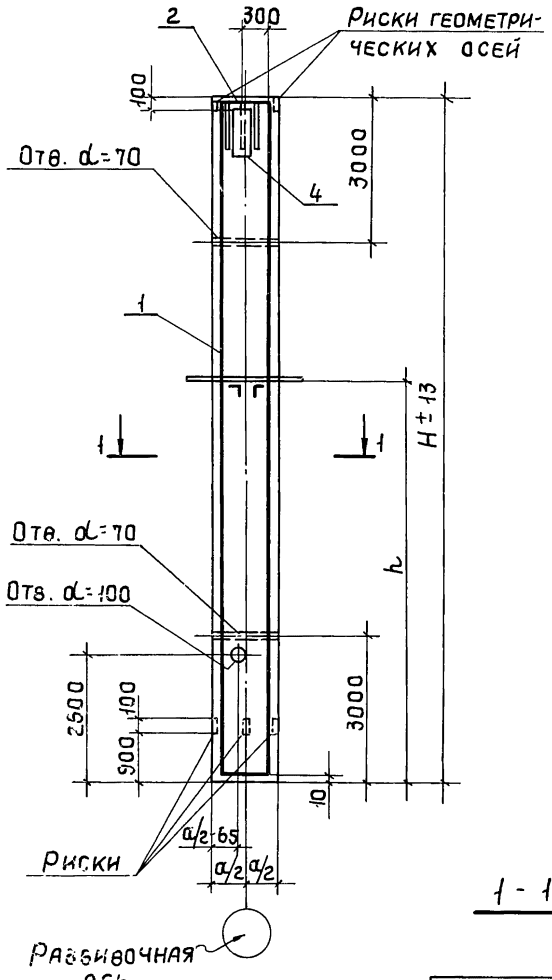

Рис. 2

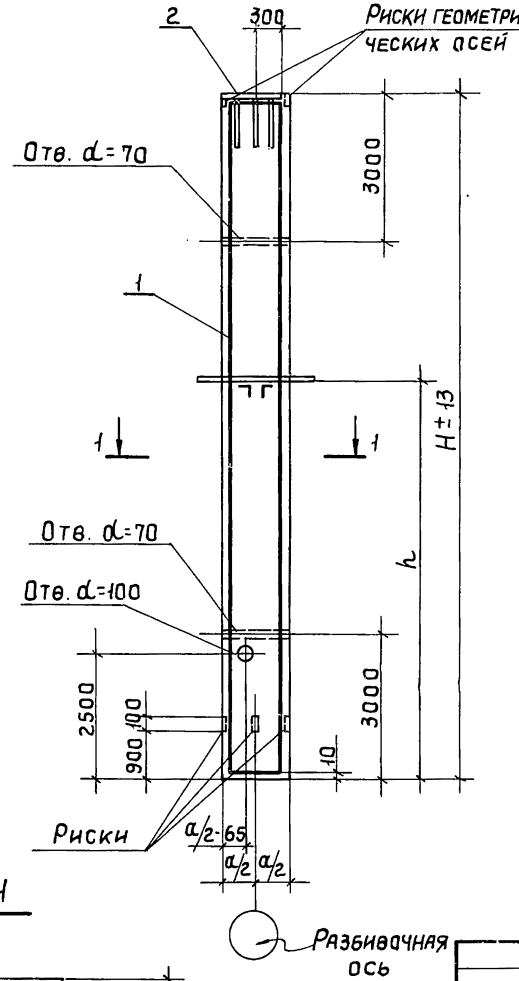

1 - 1

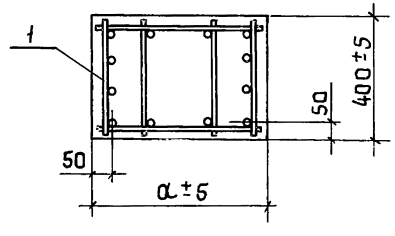

Обозначение	Марка колонны	Рис.	Размеры, мм H	a	h	Масса, т
1.420-8/81.01-7000	2КВ7.48(60)-1-1	1	11850	700	5670 ~~5665~~	8,3
-01	2КВ7.48(72)-1-1		13050		6870 ~~6865~~	9,1
-02	2КВ7.60(60)-1-1					
-03	2КВ8.48(84)-1-1		14250	800	5670 ~~5665~~	11,4
-04	2КВ8.60(72)-1-1				6870 ~~6865~~	
-05	2КВ8.48(96)-1-1		15450		5670 ~~5665~~	12,4
-06	2КВ8.60(84)-1-1				6870 ~~6865~~	
-07	2КВ7.48(60)-2-1		11850	700	5670 ~~5665~~	8,3
-08	2КВ7.48(72)-2-1		13050		6870 ~~6865~~	9,1
-09	2КВ7.60(60)-2-1					
-10	2КВ8.48(84)-2-1		14250	800	5670 ~~5665~~	11,4
-11	2КВ8.60(72)-2-1				6870 ~~6865~~	
-12	2КВ8.48(96)-2-1		15450		5670 ~~5665~~	12,4
-13	2КВ8.60(84)-2-1				6870 ~~6865~~	
-14	2КВ7.48(60)-3-1		11850	700	~~5665~~ 5670	8,3
-15	2КВ7.48(72)-3-1		13050		~~6865~~ 6870	9,1
-16	2КВ7.60(60)-3-1					
-17	2КВ8.48(84)-3-1		14250	800	~~5665~~ 5670	11,4
-18	2КВ8.60(72)-3-1				~~6865~~ 6870	
-19	2КВ8.48(96)-3-1		15450		~~5665~~ 5670	12,4
-20	2КВ8.60(84)-3-1				~~6865~~ 6870	

Указания см. на листе 3.

Изменения внесены Москова | Носова | 10.02.83г

Нач. СКО-1	Власкин		
Н. контр.	Фокина		
Гл. инж. пр.	Альтштейн		
Рук. бриг.	Фокина		
Инж.	Васильева		
Проверил	Фокина		

1.420-8/81.01-7000 СБ

Колонны средние рядовые

Стадия	Масса	Масштаб
Р	См. табл.	—

Лист 1 Листов 3

ПРОМСТРОЙПРОЕКТ

Инв. № подл. | Подпись и дата | Взам. инв. №

18396 54

Копировал Углева Формат А3

Обозначение	Марка колонны	Рис.	Размеры, мм H	a	h	Масса т
1.420-8/81.01-7000-21	2КВ7.48(60)-4-1	1	11850	700	5670 ~~5665~~	8,3
-22	2КВ7.48(72)-4-1		13050		6870 ~~6865~~	9,1
-23	2КВ7.60(60)-4-1					
-24	2КВ8.48(84)-4-1		14250	800	5670 ~~5665~~ 6870 ~~6865~~	11,4
-25	2КВ8.60(72)-4-1					
-26	2КВ8.48(96)-4-1		15450		5670 ~~5665~~ 6870 ~~6865~~	12,4
-27	2КВ8.60(84)-4-1					
-28	2КВ7.48(60)-5-1		11850	700	5670 ~~5665~~	8,3
-29	2КВ7.48(72)-5-1		13050		6870 ~~6865~~	9,1
-30	2КВ7.60(60)-5-1					
-31	2КВ8.48(84)-5-1		14250	800	5670 ~~5665~~ 6870 ~~6865~~	11,4
-32	2КВ8.60(72)-5-1					
-33	2КВ8.48(96)-5-1		15450		5670 ~~5665~~ 6870 ~~6865~~	12,4
-34	2КВ8.60(84)-5-1					
-35	2КВ7.48(72)-6-1		13050	700	6665 ~~5670~~ 6865 ~~6870~~	9,1
-36	2КВ7.60(60)-6-1					
-37	2КГ7.48(60)-1-1	2	11250	700	5670 ~~5665~~	7,9
-38	2КГ7.48(72)-1-1		12450		6870 ~~6865~~	8,7
-39	2КГ7.60(60)-1-1					
-40	2КГ8.48(84)-1-1		13650	800	5670 ~~5665~~ 6870 ~~6865~~	10,9
-41	2КГ8.60(72)-1-1					
-42	2КГ8.48(96)-1-1		14850		5670 ~~5665~~ 6870 ~~6865~~ 8070 ~~8065~~	11,9
-43	2КГ8.60(84)-1-1					
-44	2КГ8.72(72)-1-1					
-45	2КГ7.48(60)-2-1		11250	700	5670 ~~5665~~	7,9
-46	2КГ7.48(72)-2-1		12450		6870 ~~6865~~	8,7
-47	2КГ7.60(60)-2-1					
-48	2КГ8.48(84)-2-1		13650	800	5670 ~~5665~~ 6870 ~~6865~~	10,9
-49	2КГ8.60(72)-2-1					
-50	2КГ8.48(96)-2-1		14850		5670 ~~5665~~	11,9

Обозначение	Марка колонны	Рис.	Размеры, мм H	a	h	Масса т
1.420-8/81.01-7000-51	2КГ8.60(84)-2-1	2	14850	800	6870 ~~6865~~ 8065 ~~8070~~	11,9
-52	2КГ8.72(72)-2-1					
-53	2КГ7.48(60)-3-1		11250	700	5665 ~~5670~~	7,9
-54	2КГ7.48(72)-3-1		12450		6865 ~~6870~~	8,7
-55	2КГ7.60(60)-3-1					
-56	2КГ8.48(84)-3-1		13650	800	5665 ~~5670~~ 6865 ~~6870~~	10,9
-57	2КГ8.60(72)-3-1					
-58	2КГ8.48(96)-3-1		14850		5665 ~~5670~~ 6865 ~~6870~~ 8065 ~~8070~~	11,9
-59	2КГ8.60(84)-3-1					
-60	2КГ8.72(72)-3-1					
-61	2КГ7.48(60)-4-1		11250	700	5670 ~~5665~~	7,9
-62	2КГ7.48(72)-4-1		12450		6870 ~~6865~~	8,7
-63	2КГ7.60(60)-4-1					
-64	2КГ8.48(84)-4-1		13650	800	5670 ~~5665~~ 6870 ~~6865~~	10,9
-65	2КГ8.60(72)-4-1					
-66	2КГ8.48(96)-4-1		14850		5670 ~~5665~~ 6870 ~~6865~~ 8070 ~~8065~~	11,9
-67	2КГ8.60(84)-4-1					
-68	2КГ8.72(72)-4-1					
-69	2КГ7.60(60)-4-4		12450	700	6865	8,7
-70	2КГ8.60(72)-4-4		13650	800	6865	10,8
-71	2КГ7.60(60)-4-7		12450	700	6870	8,7
-72	2КГ8.60(72)-4-7		13650	800		10,9
-73	2КГ7.48(60)-5-1		11250	700	5670 ~~5665~~	7,9
-74	2КГ7.48(72)-5-1		12450		6870 ~~6865~~	8,7
-75	2КГ7.60(60)-5-1					
-76	2КГ8.48(84)-5-1		13650	800	5670 ~~5665~~ 6870 ~~6865~~	10,9
-77	2КГ8.60(72)-5-1					

Изменения внесены Мосово | Носова | 10.02.83г

1.420-8/81.01-7000 Лист 2

Взам. инв. № | Подпись и дата | Инв. № подл.

18396 55

Копировал Ермолина Формат 12

Обозначение	Марка колонны	Рис.	Размеры, мм			Масса, т
			H	a	h	
1.420-8/81.01-7000-78	2КГ8.48(96)-5-1	2	14850	800	~~5670~~ ~~5665~~	11,9
-79	2КГ8.60(84)-5-1				~~6870~~ ~~6865~~	
-80	2КГ8.72(72)-5-1				8065	
-81	2КГ7.48(72)-6-1		12450	700	~~5670~~ ~~5665~~	8,7
-82	2КГ7.60(60)-6-1				6865	
-83	2КГ8.60(84)-6-1		14850	800	~~6870~~ ~~6865~~	11,9
-84	2КГ8.72(72)-6-1				~~8070~~ ~~8065~~	
-85	2КГ8.60(84)-7-1				~~6870~~ ~~6865~~	
-86	2КГ8.72(72)-7-1				~~8070~~ ~~8065~~	
-87	2КГ8.60(84)-8-1		14850	800	6865	11,9
-88	2КГ8.72(72)-8-1				8065	
-89	2КГ8.60(84)-9-1				6865	
-90	2КГ8.72(72)-9-1				8065	

Размер h дан до низа рифов стержней при однорядном расположении и до низа рифов верхних стержней при двухрядном их расположении в закладных изделиях.

Изменения внесены Носова | 10.02.83г

Копировал Сафронова 18396 56 Формат 12

Инв. № подл. | Подпись и дата | Взам. инв. №

Формат	Зона	Поз.	Обозначение.	Наименование.	Кол.	Примеч.
				Документация.		
12			1.420-8/81.01-8000 СБ	Сборочный чертеж.		
12			1.420-8/81.01-7000	Колонны средние.		
				рядовые.		
12			1.420-8/81.01-7000 СБ	Сборочный чертеж.		
12			1.420-8/81.01-0000 ТО	Техническое описание.		
12			1.420-8/81.01-0000 ВСТ	Выборка стали.		
12			1.420-8/81.01-0000 ВСТ 1	Выборка стали на		
				связевые колонны.		

Формат	Зона	Для исполнения с порядковым номером 1)	Обозначение.	Кол.	Примечание.
		Переменные данные			
		Сборочные единицы.			
11		Поз.4 Изделие закладное МН16			
		-37; -38; -40; -42; -45; -46;	1.420-8/81.01-0100-02	1	МН16
		-48; -50; -53; -54; -56; -58;			
		-61; -62; -64; -66; -73; -74;			
		-76; -78; -81			
		-39; -41; -43; -47; -49; -51;			
		-55; -57; -59; -63; -65; -67;			
		-69; -70; -71; -72; -75; -77;			
		-79; -82; -83; -85; -87; -89			
		-44; -52; -60; -68; -80; -84;			
		-86; -88; -90			
11		Поз. 5. Изделие закладное МН18			
		-00; -01; -03; -05; -07; -08;			
		-10; -12; -14; -15; -17; -19;			
		-21; -22; -24; -26; -28; -29			

Формат	Зона	Для исполнения с порядковым номером 1).	Обозначение.	Кол.	Примечание.
		-31; -33; -35	1.420-8/81.01-0110-01	1	МН18
		-02; -04; -06; -09; -11; -13;			
		-16; -18; -20; -23; -25; -27;			
		-30; -32; -34; -36			
		-37; -38; -40; -42; -45; -46;			
		-48; -50; -53; -54; -56; -58;			
		-61; -62; -64; -66; -73; -74;			
		-76; -78; -81.			
		-39; -41; -43; -47; -49; -51;			
		-55; -57; -59; -63; -65; -67;			
		-69; -70; -71; -72; -75; -77;			
		-79; -82; -83; -85; -87; -89			
		-44; -52; -60; -68; -80; -84;			
		-86; -88; -90			
11		Поз.6 Изделие закладное МН4, МН51			
		-00; -01; -03; -05; -07; -08;	1.420-8/81.01-0070-03	1	МН4
		-10; -12; -14; -15; -17; -19;			
		-21; -22; -24; -26; -28; -29;			
		-31; -33; -35			
		-02; -04; -06; -09; -11; -13;			
		-16; -18; -20; -23; -25; -27;			
		-30; -32; -34; -36			

1) Основное исполнение, не имеющее порядкового номера, обозначено „00".

Нач.СКО1	Власкин	подп.		1.420-8/81.01-8000
Н.контр.	Фокина	"		Колонны средние связевые.
Гл.инж.пр.	Альтштейн	"		Стадия: Р; Лист: 1; Листов: 2
Рук.бриг.	Фокина	"		Промстройпроект
Инж.	Орлов	"		
Провер.	Фокина	"		

Взам.инв.№ | Подпись и дата | Инв.№ подл.

Пров: [signature] 13.VI.88г Кон. Корнеева

18396 57

Формат	Зона	Для исполнения с порядковым номером 1)	Обозначение	Кол.	Примеч.
		-37; -38; -40; -42; -45; -46;	1.420-8/81.01-0170	1	МН51
		-48; -50; -53; -54; -56; -58;			
		-61; -62; -64; -66; -73; -74;			
		-76; -78; -81			
		-39; -41; -43; -47; -49; -51;			
		-55; -57; -59; -63; -65; -67;			
		-69; -70; -71; -72; -75; -77;			
		-79; -82; -83; -85; -87; -89			
		-44; -52; -60; -68; -80; -84;			
		-86; -88; -90			
11		Поз.7 Изделие МН17 ; МН18.			
		-00; -01; -03; -05; -07; -08;	1.420-8/81.01-0110	1	МН17
		-10; -12; -14; -15; -17; -19;			
		-21; -22; -24; -26; -28; -29;			
		-31; -33; -35			
		-02; -04; -06; -09; -11; -13;			
		-16; -18; -20; -23; -25; -27;			
		-30; -32; -34; -36			
		-37; -38; -40; -42; -45; -46;	1.420-8/81.01-0110-01	1	МН18
		-48; -50; -53; -54; -56; -58;			
		-61; -62; -64; -66; -73; -74;			
		-76; -78; -81			
		-39; -41; -43; -47; -49; -51;			
		-55; -57; -59; -63; -65; -67;			
		-69; -70; -71; -72; -75; -77;			
		-79; -82; -83; -85; -87; -89			
		-44; -52; -60; -63; -80; -84;			
		-86; -88; -90.			

Взам. инв. № | Подпись и дата | Инв. № подл.

Рис. 1

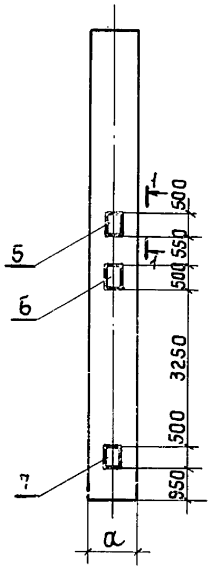

Рис. 2

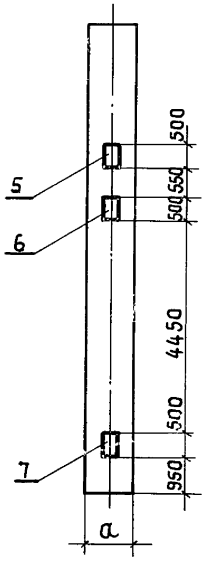

Рис. 3

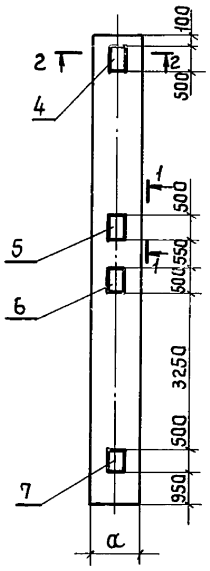

Рис. 4

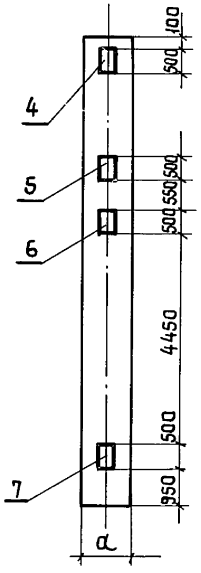

Рис. 5

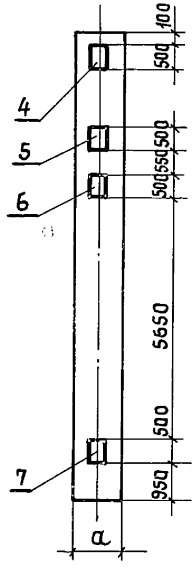

1 - 1

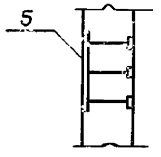

2 - 2

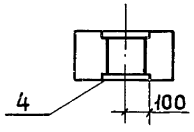

1. На чертеже дано расположение только дополнительных закладных изделий для связевых колонн, остальное принимать по документу 1.420-8/81.01-7000 Номера исполнений настоящего документа соответствуют номерам исполнений документа 1.420-8/81.01-7000 СБ.
2. Размер "а" - большая сторона сечения колонны.
3. На маркировочных чертежах колонн конкретного проекта должны быть указания об ориентации колонн, имеющих односторонние закладные изделия.

Нач. СКО-1	Власкин	
Н. контр.	Фокина	
Гл. инж. пр.	Альтштейн	
Рук. бриг.	Фокина	
Инж.	Орлов	
Проверил	Фокина	

1.420-8/81.01-8000 СБ

Колонны средние связевые

Стадия	Масса	Масштаб
Р	См. табл.	

Лист 1 | Листов 2

Промстройпроект

Инв. № подл. | Подпись и дата | Взам. инв. №

Обозначение	Марка	Масса
1.420-8/81.01-8000	2КВ7.48 (60)-1-2 Рис.	8,3
– 01	2КВ7.48 (72)-1-2 Рис.	9,1
– 02	2КВ7.60 (60)-1-2 Рис.	
– 03	2КВ8.48 (84)-1-2 Рис.	11,4
– 04	2КВ8.60 (72)-1-2 Рис.	
– 05	2КВ8.48 (96)-1-2 Рис.	12,4
– 06	2КВ8.60 (84)-1-2 Рис.	
– 07	2КВ7.48 (60)-2-2 Рис.	8,3
– 08	2КВ7.48 (72)-2-2 Рис.	9,1
– 09	2КВ7.60 (60)-2-2 Рис.	
– 10	2КВ8.48 (84)-2-2 Рис.	11,4
– 11	2КВ8.60 (72)-2-2 Рис.	
– 12	2КВ8.48 (96)-2-2 Рис.	12,4
– 13	2КВ8.60 (84)-2-2 Рис.	
– 14	2КВ7.48 (60)-3-2 Рис.	6,3
– 15	2КВ7.48 (72)-3-2 Рис.	9,1
– 16	2КВ7.60 (60)-3-2 Рис.	
– 17	2КВ8.48 (84)-3-2 Рис.	11,4
– 18	2КВ8.60 (72)-3-2 Рис.	
– 19	2КВ8.48 (96)-3-2 Рис.	12,4
– 20	2КВ8.60 (84)-3-2 Рис.	
– 21	2КВ7.48 (60)-4-2 Рис.	8,3
– 22	2КВ7.48 (72)-4-2 Рис.	9,1
– 23	2КВ7.60 (60)-4-2 Рис.	
– 24	2КВ8.48 (84)-4-2 Рис.	11,4
– 25	2КВ8.60 (72)-4-2 Рис.	
– 26	2КВ8.48 (96)-4-2 Рис.	12,4
– 27	2КВ8.60 (84)-4-2 Рис.	
– 28	2КВ7.48 (60)-5-2 Рис.	8,3
– 29	2КВ7.48 (72)-5-2 Рис.	9,1
– 30	2КВ7.60 (60)-5-2 Рис.	
– 31	2КВ8.48 (84)-5-2 Рис.	11,4
– 32	2КВ8.60 (72)-5-2 Рис.	
– 33	2КВ8.48 (96)-5-2 Рис.	12,4
– 34	2КВ8.60 (84)-5-2 Рис.	
– 35	2КВ7.48 (72)-6-2 Рис.	9,1
– 36	2КВ7.60 (60)-6-2 Рис.	
– 37	2КГ7.48 (60)-1-2 Рис.3	7,9
– 38	2КГ7.48 (72)-1-2 Рис.3	8,7
– 39	2КГ7.60 (60)-1-2 Рис.4	

Обозначение	Марка	Масса
– 40	2КГ8.48 (84)-1-2 Рис.3	10,9
– 41	2КГ8.60 (72)-1-2 Рис.4	
– 42	2КГ8.48 (96)-1-2 Рис.3	11,9
– 43	2КГ8.60 (84)-1-2 Рис.4	
– 44	2КГ8.72 (72)-1-2 Рис.5	
– 45	2КГ7.48 (60)-2-2 Рис.3	7,9
– 46	2КГ7.48 (72)-2-2 Рис.3	8,7
– 47	2КГ7.60 (60)-2-2 Рис.4	
– 48	2КГ8.48 (84)-2-2 Рис.3	10,9
– 49	2КГ8.60 (72)-2-2 Рис.4	
– 50	2КГ8.48 (96)-2-2 Рис.3	11,9
– 51	2КГ8.60 (84)-2-2 Рис.4	
– 52	2КГ8.72 (72)-2-2 Рис.5	
– 53	2КГ7.48 (60)-3-2 Рис.3	7,9
– 54	2КГ7.48 (72)-3-2 Рис.3	8,7
– 55	2КГ7.60 (60)-3-2 Рис.4	
– 56	2КГ8.48 (84)-3-2 Рис.3	10,9
– 57	2КГ8.60 (72)-3-2 Рис.4	
– 58	2КГ8.48 (96)-3-2 Рис.3	11,9
– 59	2КГ8.60 (84)-3-2 Рис.4	
– 60	2КГ8.72 (72)-3-2 Рис.5	
– 61	2КГ7.48 (60)-4-2 Рис.3	7,9
– 62	2КГ7.48 (72)-4-2 Рис.3	8,7
– 63	2КГ7.60 (60)-4-2 Рис.4	
– 64	2КГ8.48 (84)-4-2 Рис.3	10,9
– 65	2КГ8.60 (72)-4-2 Рис.4	
– 66	2КГ8.48 (96)-4-2 Рис.3	11,9
– 67	2КГ8.60 (84)-4-2 Рис.4	
– 68	2КГ8.72 (72)-4-2 Рис.5	
– 69	2КГ7.60 (60)-4-5 Рис.4	8,7
– 70	2КГ8.60 (72)-4-5 Рис.4	10,9
– 71	2КГ7.60 (60)-4-8 Рис.4	8,7
– 72	2КГ8.60 (72)-4-8 Рис.4	10,9
– 73	2КГ7.48 (60)-5-2 Рис.3	7,9
– 74	2КГ7.48 (72)-5-2 Рис.3	8,7
– 75	2КГ7.60 (60)-5-2 Рис.4	
– 76	2КГ8.48 (84)-5-2 Рис.3	10,9
– 77	2КГ8.60 (72)-5-2 Рис.4	
– 78	2КГ8.48 (96)-5-2 Рис.3	11,9
– 79	2КГ8.60 (84)-5-2 Рис.4	

Обозначение	Марка	Масса
– 80	2КГ8.72 (72)-5-2 Рис.5	11,9
– 81	2КГ7.48 (72)-6-2 Рис.3	8,7
– 82	2КГ7.60 (60)-6-2 Рис.4	
– 83	2КГ 8.60 (84)-6-2 Рис.4	11,9
– 84	2КГ8.72 (72)-6-2 Рис.5	
– 85	2КГ8.60 (84)-7-2 Рис.4	
– 86	2КГ8.72 (72)-7-2 Рис.5	
– 87	2КГ8.60 (84)-8-2 Рис.4	11,9
– 88	2КГ8.72 (72)-8-2 Рис.5	
– 89	2КГ8.60 (84)-9-2 Рис.4	
– 90	2КГ8.72 (72)-9-2 Рис.5	

Инв. № подл. | Подпись и дата | Взам. инв. №

Формат	Зона	Поз.	Обозначение	Наименование	Количество на исполнение																		Примечание
					–	01	02	03	04	05	06	07	08	09	10	11	12	13	14	15	16	17	18	19	
				Документация																				
12			1.420-8/81.01-0200 СБ	Сборочный чертеж																				
12			1.420-8/81.01-0000 ТО	Техническое описание																				
				Сборочные единицы																				
11		1	1.420-8/81.01-0010 –	Каркас плоский КР1																	2		2	
			– 01	Каркас плоский КР2	2																	2		
			– 02	Каркас плоский КР3			2																	
			– 03	Каркас плоский КР4		2																		
11			1.420-8/81.01-0020	Каркас плоский КР25				2																
			– 02	Каркас плоский КР27					2	2														
			– 04	Каркас плоский КР29							2	2												
			– 05	Каркас плоский КР30									2	2										
11			1.420-8/81.01-0030 – 24	Каркас плоский КР76												2	2							
			– 26	Каркас плоский КР78														2	2					
11			1.420-8/81.01-0040	Каркас плоский КР79																2	2			
			– 03	Каркас плоский КР82											2									
11		2	1.420-8/81.01-0040 – 05	Каркас плоский КР84	2																	2	2	2
			– 06	Каркас плоский КР85		2	2																	
			– 09	Каркас плоский КР88				2																
			– 10	Каркас плоский КР89					2	2														
			– 11	Каркас плоский КР90							2	2												
			– 12	Каркас плоский КР91									2	2										
			– 15	Каркас плоский КР94											2									
			– 16	Каркас плоский КР95												2	2							

Нач. СКО	Власкин	
Н. контр.	Фокина	
Гл. инж. пр.	Альштейн	
Рук. бр.	Фокина	
Ст. инж.	Мухина	
Инж.	Орлов	

1.420-8/81.01-0200

Каркас пространственный КП

Стадия	Лист	Листов
Р	1	9

Промстройпроект

Копировал Сафронова 18396 61 Формат 12

Инв. № подл. | Подпись и дата | Взам. инв. №

Формат	Зона	Поз	Обозначение	Наименование	Количество на исполнение																		Примечание
					—	01	02	03	04	05	06	07	08	09	10	11	12	13	14	15	16	17	18	19	
11		2	1.420-8/81.01-0040	Каркас плоский КР96														2	2						
			-17	Каркас плоский КР97																2	2				
11		3	1.420-8/81.01-0060	Сетка арматурная С5				3	3	3					3	3	3								
			-04	Сетка арматурная С6							3	3	3	3				3	3	3	3				
			-05	Сетка арматурная С7	3	3	3															3	3	3	
			-06																						
11		4	1.420-8/81.01-0060	Сетка арматурная С1				4	4	4					4	4	4								
			-01	Сетка арматурная С2							4	4	4	4				4	4	4	4				
			-02	Сетка арматурная С3	4	4	4															4	4	4	
11		5	1.420-8/81.01-0070	Изделие закладное МН1				1	1	1					1	1	1								
			-01	Изделие закладное МН2							1	1	1	1				1	1	1	1				
			-02	Изделие закладное МН3	1	1	1															1			
11			1.420-8/81.01-0090	-02 Изделие закладное МН13																			1	1	
11		6	1.420-8/81.01-0180	Изделие закладное МН52	2	2	2	2	2	2	2	2	2	2	2	2	2	2	2	2	2	2	2	2	
				Детали																					
				Отд.ст. ГОСТ 5781-81																					
БЧ		7	1.420-8/81.01-0003	ФБАI δ=360мм	78	86	86	78	66	66	94	94	102	102	74	82	82	90	90	98	98	78	78	78	0,1 кг
БЧ		8	1.420-8/81.01-0004	ФБАIII δ=380мм	6	6	6	6	6	6	6	6	6	6	6	6	6	6	6	6	6	6	6	6	0,1 кг
БЧ		9	-01	ФБАIII δ=480мм				6	6	6					6	6	6								0,1 кг
БЧ			-02	ФБАIII δ=580мм							6	6	6	6				6	6	6	6				0,1 кг
БЧ			-03	ФБАIII δ=680мм	6	6	6															6	6	6	0,2 кг
11		10	1.420-8/81.01-0001	Стержень гнутый				11	11	11					11	11	11								
			-01	Стержень гнутый							11	11	11	11				11	11	11	11				
			-02	Стержень гнутый	11	11	11															11	11	11	

Инв. № подл. | Подпись и дата | Взам. инв. №

Копировал Сафронова 18398 62 Формат 12

Формат	Зона	Поз.	Обозначение	Наименование	Количество на исполнение 20	21	22	23	24	25	26	27	28	29	30	31	32	33	34	35	36	37	38	Примечание
				Документация																				
12			1.420-8/81.01-0200 СБ	Сборочный чертеж																				
12			1.420-8/81.01-0000 ТО	Техническое описание																				
				Сборочные единицы																				
11		1	1.420-8/81.01-0010-02	Каркас плоский КР3				2											2					
			-03	Каркас плоский КР4	2	2	2											2		2				
			-04	Каркас плоский КР5					2														2	
			-05	Каркас плоский КР6						2	2	2										2		
			-07	Каркас плоский КР8											2									
			-08	Каркас плоский КР9										2		2								
			-09	Каркас плоский КР10													2							
			-10	Каркас плоский КР11									2											
			-11	Каркас плоский КР12																	2			
11		2	1.420-8/81.01-0040-06	Каркас плоский КР85	2	2	2	2										2	2	2	2			
			-07	Каркас плоский КР86					2	2	2	2										2	2	
			-08	Каркас плоский КР87									2	2	2	2	2							
11		3	1.420-8/81.01-0060-06	Сетка арматурная С7	3	3	3	3										3	3	3	3			
			-07	Сетка арматурная С8					3	3	3	3	3	3	3	3	3					3	3	
11		4	1.420-8/81.01-0060 -02	Сетка арматурная С3	4	4	4	4										4	4	4	4			
			-03	Сетка арматурная С4					4	4	4	4	4	4	4	4	4					4	4	
11		5	1.420-8/81.01-0090 -02	Изделие закладное МН13	1	1	1	1	1	1	1	1	1	1	1	1	1	1	1	1	1	1	1	
11		6	1.420-8/81.01-0180 -	Изделие закладное МН52	2	2	2	2	2	2	2	2	2	2	2	2	2	2	2	2	2	2	2	
				Детали																				
				Отд.стержень ГОСТ 5781-81																				
Б4		7	1.420-8/81.01-0003	ФбАI ℓ=360 мм	86	86	86	86	94	94	94	94	94	102	102	102	102	86	86	86	86	94	94	0,1 кг
Б4		8	1.420-8/81.01-0004	ФбАIII ℓ=380 мм	6	6	6	6	6	6	6	6	6	6	6	6	6	6	6	6	6	6	6	0,1 кг
Б4		9	-03	ФбАIII ℓ=680 мм	6	6	6	6										6	6	6	6			0,2 кг

Инв.№ подл. | Подпись и дата | Взам.инв.№

Формат	Зона	Поз.	Обозначение	Наименование	Количество на исполнение 20	21	22	23	24	25	26	27	28	29	30	31	32	33	34	35	36	37	38	Примечание
БЧ		9	1.420-8/81.01-0004-04	ФБА III ℓ=780мм					6	6	6	6	6	6	6	6	6					6	6	0,2 кг
11		10	1.420-8/81.01-0001-02	Стержень гнутый	11	11	11	11										11	11	11	11			
			-03	Стержень гнутый					11	11	11	11	11	11	11	11	11					11	11	

Инв.№подл. | Подпись и дата | Взам.инв.№

Копировал Сафронова 18396 64 Формат 12

Формат	Зона	Поз.	Обозначение	Наименование	Количество на исполнение 39	40	41	42	43	44	45	46	47	48	49	50	51	52	53	54	55	56	57	58	Примечание
				Документация																					
12			1.420-8/81.01-0200 СБ	Сборочный чертеж																					
12			1.420-8/81.01-0000 ТО	Техническое описание																					
				Сборочные единицы																					
11		1	1.420-8/81.01-0010-06	Каркас плоский КР7			2			2															
			-07	Каркас плоский КР8		2			2		2					2				2					
			-12	Каркас плоский КР13	2																				
			-13	Каркас плоский КР14				2																	
			-14	Каркас плоский КР15								2													
			-15	Каркас плоский КР16									2	2											
			-16	Каркас плоский КР17											2		2		2		2				
			-17	Каркас плоский КР18														2				2			
			-18	Каркас плоский КР19																			2	2	
11		2	1.420-8/81.01-0040-06	Каркас плоский КР85									2	2									2	2	
			-07	Каркас плоский КР86	2																				
			-08	Каркас плоский КР87		2	2	2	2	2	2	2			2	2	2	2	2	2	2	2			
11		3	1.420-8/81.01-0060-06	Сетка арматурная С7									3	3									3	3	
			-07	Сетка арматурная С8	3	3	3	3	3	3	3	3			3	3	3	3	3	3	3	3			
11		4	1.420-8/81.01-0060-02	Сетка арматурная С3									4	4									4	4	
			-03	Сетка арматурная С4	4	4	4	4	4	4	4	4			4	4	4	4	4	4	4	4			
11		5	1.420-8/81.01-0090-02	Изделие закладное МН13	1	1	1	1	1	1	1	1	1	1	1	1	1	1	1	1	1	1	1	1	
11		6	1.420-8/81.01-0180	Изделие закладное МН52	2	2	2	2	2	2	2	2	2	2	2	2	2	2	2	2	2	2	2	2	
				Детали																					
				Отд. стержень ГОСТ 5781-81																					
Бч		7	1.420-8/81.01-0003	ф6 AI ℓ=360мм	94	102	102	102	102	102	102	102	86	86	102	102	102	102	102	102	102	102	86	86	0,1 кг
Бч		8	1.420-8/81.01-0004	ф6 AIII ℓ=380мм	6	6	6	6	6	6	6	6	6	6	6	6	6	6	6	6	6	6	6	6	0,1 кг
Бч		9	-03	ф6 AIII ℓ=680мм									6	6									6	6	0,2 кг

Инв. № подл. | Подпись и дата | Взам. инв. №

Формат	Зона	Поз.	Обозначение	Наименование	Количество на исполнение 39	40	41	42	43	44	45	46	47	48	49	50	51	52	53	54	55	56	57	58	Примечание
Б4		9	1.420-8/81.01-0004 - 04	ФБАIII ℓ=780	6	6	6	6	6	6	6	6			6	6	6	6	6	6	6	6			0,2 кг
11		10	1.420-8/81.01-0001 - 02	Стержень гнутый									1	1									1	1	
			- 03	Стержень гнутый	1	1	1	1	1	1	1	1			1	1	1	1	1	1	1	1			

Инв. N подл. | Подпись и дата | Взам. инв. N

Формат	Зона	Поз.	Обозначение	Наименование	Количество на исполнение 59	60	61	62	63	64	65	66	67	68	69	70	71	72	73	74	75	76	77	78	Примечание
				Документация																					
12			1.420-8/81.01-0200 СБ	Сборочный чертеж																					
12			1.420-8/81.01-0000 ТО	Техническое описание																					
				Сборочные единицы																					
11		1	1.420-8/81.01-0010-06	Каркас плоский КР7									2												
			-07	Каркас плоский КР8								2													
			-14	Каркас плоский КР15										2											
			-19	Каркас плоский КР20	2																				
			-20	Каркас плоский КР21		2	2																		
			-21	Каркас плоский КР22				2																	
			-22	Каркас плоский КР23					2	2															
			-23	Каркас плоский КР24							2														
			1.420-8/81.01-0020-01	Каркас плоский КР26											2	2									
			-02	Каркас плоский КР27													2		2	2					
			-03	Каркас плоский КР28														2							
			-08	Каркас плоский КР33																	2		2		
			-09	Каркас плоский КР34																		2			
			-10	Каркас плоский КР35																				2	
11		2	1.420-8/81.01-0040-06	Каркас плоский КР85	2																				
			-07	Каркас плоский КР86		2	2	2																	
			-08	Каркас плоский КР87					2	2	2	2	2	2											
			-09	Каркас плоский КР88											2	2									
			-10	Каркас плоский КР89													2	2	2	2	2	2	2	2	
11		3	1.420-8/81.01-0060-04	Сетка арматурная С5											3	3	3	3	3	3	3	3	3	3	
			-06	Сетка арматурная С7	3																				
			-07	Сетка арматурная С8		3	3	3	3	3	3	3	3	3											
11		4	1.420-8/81.01-0060	Сетка арматурная С1											4	4	4	4	4	4	4	4	4	4	

Инв. № подл. | Подпись и дата | Взам. инв. №

Формат	Зона	Поз.	Обозначение	Наименование	Количество на исполнение 59	60	61	62	63	64	65	66	67	68	69	70	71	72	73	74	75	76	77	78	Примечание
11		4	1.420-8/81.01-0060-02	Сетка арматурная С3	4																				
			-03	Сетка арматурная С4		4	4	4	4	4	4	4	4	4											
11		5	1.420-8/81.01-0090	Изделие закладное МН11											1	1	1	1	1	1	1	1	1	1	
			-02	Изделие закладное МН13	1	1	1	1	1	1	1	1	1	1											
11		6	1.420-8/81.01-0180-	Изделие закладное МН52	2	2	2	2	2	2	2	2	2	2	2	2	2	2	2	2	2	2	2	2	
				Детали																					
				Отд. стержень ГОСТ 5781-81																					
БЧ		7	1.420-8/81.01-0003	ф6 AI ℓ=360мм	86	94	94	94	102	102	102	102	102	102	78	78	66	66	66	66	66	66	66	66	0,1 кг
БЧ		8	1.420-8/81.01-0004	ф6 AIII ℓ=380мм	6	6	6	6	6	6	6	6	6	6	6	6	6	6	6	6	6	6	6	6	0,1 кг
БЧ		9	-01	ф6 AIII ℓ=480мм											6	6	6	6	6	6	6	6	6	6	0,1 кг
			-03	ф6 AIII ℓ=680мм	6																				0,2 кг
			-04	ф6 AIII ℓ=780мм		6	6	6	6	6	6	6	6	6											0,2 кг
11		10	1.420-8/81.01-0001	Стержень гнутый											11	11	11	11	11	11	11	11	11	11	
			-02	Стержень гнутый	11																				
			-03	Стержень гнутый		11	11	11	11	11	11	11	11	11											

Инв. № подл. | Подпись и дата | Взам. инв. №

Формат	Зона	Поз.	Обозначение.	Наименование.	Количество на исполнение. 79	80	81	82	83	84	85	86	87	88	89	90	91	92	93	94	95	96			Примечание.
				Документация																					
12			1.420-8/81.01-0200 СБ	Сборочный чертеж																					
12			1.420-8/81.01-0000 ТО	Техническое описание.																					
				Сборочные единицы.																					
11		1	1.420-8/81.01-0020 - 02	Каркас плоский КР 27		2																			
			- 03	Каркас плоский КР 28					2																
			- 16	Каркас плоский КР41	2		2																		
			- 19	Каркас плоский КР44													2	2	2						
			- 20	Каркас плоский КР45				2																	
			- 21	Каркас плоский КР46						2															
			1.420-8/81.01-0030 - 24	Каркас плоский КР76									2		2										
			- 25	Каркас плоский КР77										2		2						2			
			1.420-8/81.01-0040 - 04	Каркас плоский КР83							2	2													
			1.420-8/81.01-0050 - 02	Каркас плоский КР102																2	2				
11		2	1.420-8/81.01-0040- 10	Каркас плоский КР89	2	2	2	2	2	2															
			- 15	Каркас плоский КР94							2	2													
			- 16	Каркас плоский КР95									2	2	2	2	2	2	2	2	2	2			
11		3	1.420-8/81.01-0060 - 04	Сетка арматурная С5	3	3	3	3	3	3	3	3	3	3	3	3	3	3	3	3	3	3			
11		4	1.420-8/81.01-0060	Сетка арматурная С1	4	4	4	4	4	4	4	4	4	4	4	4	4	4	4	4	4	4			
11		5	1.420-8/81.01-0090	Изделие закладное МН11	1	1	1	1	1	1	1	1	1	1	1	1	1	1	1	1	1	1			
11		6	1.420-8/81.01-0180	Изделие закладное МН52	2	2	2	2	2	2	2	2	2	2	2	2	2	2	2	2	2	2			
				Детали.																					
				Отд.ст. ГОСТ 5781 - 81																					
БЧ		7	1.420-8/81.01-0003	Ф6А I ℓ= 360	66	66	66	66	66	66	74	74	82	82	82	82	82	82	82	82	82	82			0,1кг.
БЧ		8	1.420-8/81.01-0004	Ф6А III ℓ= 380	6	6	6	6	6	6	6	6	6	6	6	6	6	6	6	6	6	6			0,1кг.
БЧ		9	- 01	Ф6А III ℓ= 480	6	6	6	6	6	6	6	6	6	6	6	6	6	6	6	6	6	6			0,1кг
11		10	1.420-8/81.01-0001	Стержень гнутый	11	11	11	11	11	11	11	11	11	11	11	11	11	11	11	11	11	11			

Инв.№ подл. | Подпись и дата | Взам. инв.№

1.420-8/81.01-0200

Лист 9

Пров: [signature] 13.VI.88 Кон. Корнеева

Рис. 1

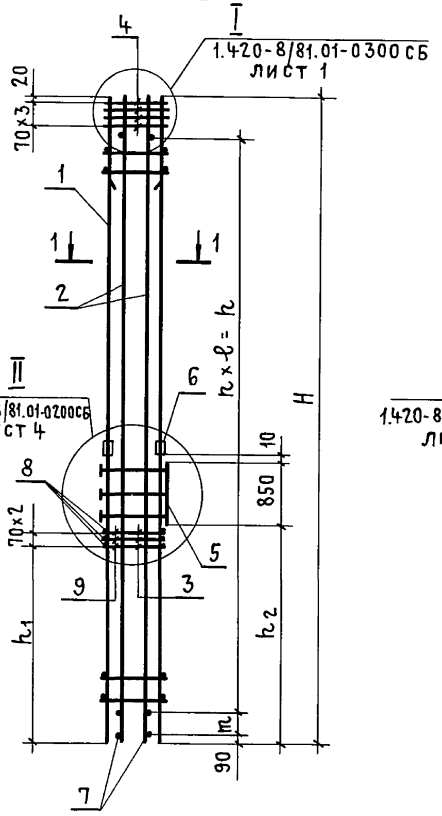

Рис. 2

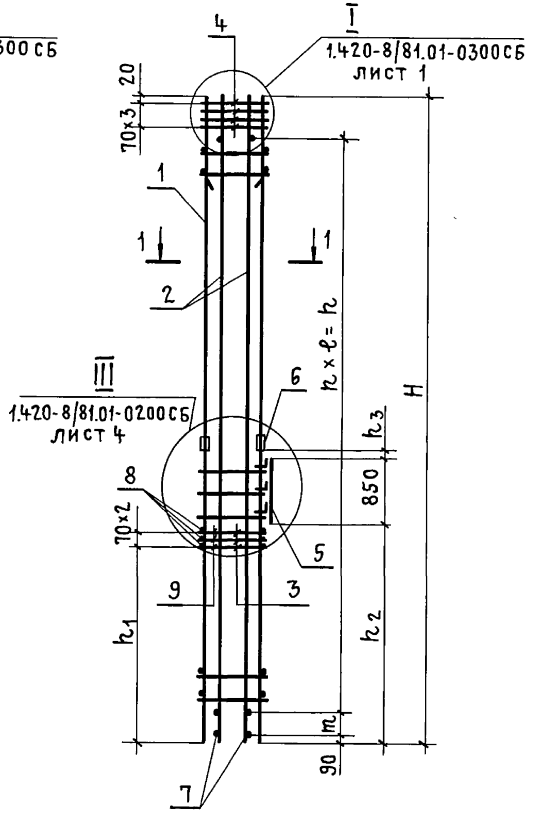

1 - 1

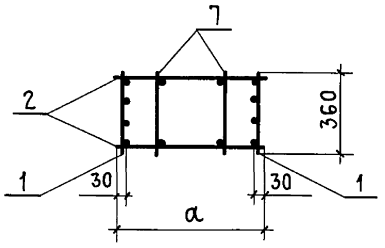

Обозначение	Марка	Рис.	Размеры, мм H	a	m	n×ℓ=h	h_1	h_2	h_3	Масса кг
1.420-8/81.01-0200	КП1	1	11820	660	—	38×300=11400	4020	4190		425,8
-01	КП5		13020			42×300=12600				454,8
-02	КП8						5230	5390		417,2
-03	КП60		11670	460	200	37×300=11100	3870	4040		385,2
-04	КП63		12870		100	31×400=12400				453,4
-05	КП66						5070	5240		
-06	КП69		14070	560	200	45×300=13500	3870	4040	—	463,8
-07	КП72						5070	~~5240~~ 5040		
-08	КП75		15270			49×300=14700	3870	4040		454,4
-09	КП78						5070	5240		
-10	КП174		11070	460		35×300=10500	3870	4040		404,8
-11	КП177		12270			39×300=11700				484,2
-12	КП180						5070	5240		
-13	КП183		13470	560		43×300=12900	3870	4040		487,4
-14	КП186						5070	5240		
-15	КП189		14670			47×300=14100	3870	4040		483,4
-16	КП192						5070	5240		
-17	КП4		11820	660	—	38×300=11400	4020	4190		392,2

Изменения внесены Носова | Носова | 10.02.83г

Нач. СКО-1	Власкин	
Н. контр.	Фокина	
Гл. инж. пв	Альтштейн	
Рук. бриг	Фокина	
Ст. инж.	Мухина	
Инженер	Фомичева	

1.420-8/81.01-0200 СБ

Каркас пространственный КП

Сборочный чертеж

Стадия	Масса	Масштаб
Р	см. табл.	—
Лист 1	Листов 4	

Промстройпроект

Инв. № подл. | Подпись и дата | Взам. инв. №

18396 70

Копировал Куц Формат 12

Обозначение.	Марка	Рис.	Размеры, мм. H	a	m	n×e=h	h1	h2	h3	Масса кг.
1.420-8|81.01-0200-18	КП2	2	11820	660	—	38×300=11400	4020	4190	10	423.7
-19	КП3						3820	3990	210	390.1
-20	КП6		13020			42×300=12600	4020	4190	10	452.7
-21	КП7						3820	3990	210	
-22	КП9						5220	5390	10	
-23	КП10						5020	5190	210	415.1
-24	КП12		14220	760		46×300=13800	4020	4190	10	456.7
-25	КП13						3820	3990	210	494.3
-26	КП15						5220	5390	10	
-27	КП16						5020	5190	210	
-28	КП18		15420			50×300=15000	4020	4190	10	624.1
-29	КП19						3820	3990	210	572.9
-30	КП21						5220	5390	10	526.9
-31	КП22						5020	5190	210	572.9
-32	КП23						4020	4190	10	708.5
-33	КП24		13020	660		42×300=12600			10	452.7
-34	КП25						5020	5190	210	415.1
-35	КП26									452.7
-36	КП27									631.1

Обозначение.	Марка	Рис.	Размеры, мм. H	a	m	n×e=h	h1	h2	h3	Масса кг.
1.420-8|81.01-0200-37	КП28	2	14220	760	—	46×300=13800	5220	5390	10	494.3
-38	КП29						5020	5190	210	456.7
-39	КП30									641.9
-40	КП31		15420			50×300=15000	5220	5390	10	526.9
-41	КП32						5020	5190	210	485.3
-42	КП33									686.1
-43	КП34						5220	6590	10	526.9
-44	КП35						5020	6390	210	485.3
-45	КП36									526.9
-46	КП37									624.9
-47	КП38		13020	660		42×300=12600	5220	5390	10	494.3
-48	КП39						5020	5190	210	
-49	КП40		15420	760		50×300=15000	5220	5320	10	655.3
-50	КП41						5020	5190	210	526.9
-51	КП42									655.3
-52	КП43									701.7
-53	КП44						5220	6590	10	655.3
-54	КП45						5020	6390	210	526.3
-55	КП46									655.3
-56	КП47									701.7

Изменения внесены подп. |Носова| 10.02.83г.

Взам. инв. №

Подпись и дата

Инв. № подл.

1.420-8|81.01-0200 СБ

Лист 2

18396 71

Нач. Бурцев 13.11.88. Нач. Кортиева

Обозначение	Марка	Рис.	Размеры, мм H	a	m	n x ℓ = h	h1	h2	h3	Масса кг
1.420-8/81.01-0200-57	КП48	2	13020	660	100	42x300=12600	5220	5390	10	888,1
-58	КП49						5020	5190	210	990,5
-59	КП50									
-60	КП51		14220	760		46x300=13800	5220	5390	10	879,1
-61	КП52						5020	5190	210	1034,9
-62	КП53									
-63	КП54		15420	760		50x300=15000	5220	5390	10	952,5
-64	КП55						5020	5190	210	1124,5
-65	КП56									
-66	КП57						5220	6590	10	526,9
-67	КП58						5020	6390	210	485,3
-68	КП59									624,9
-69	КП61		11670	460	200	37x300=11400	~~3870~~ ~~5020~~	~~4040~~ ~~5190~~		431,8
-70	КП62						3670	3840		
-71	КП64		12870	460	100	31x400=12400	3870	4040	10	468,4
-72	КП65						3670	3840	210	577,2
-73	КП67						5070	5240	10	468,4
-74	КП68						4870	5040	210	
-75	КП81						5070	5240	10	477,4
-76	КП82						4870	5040	210	431,6

Обозначение	Марка	Рис.	Размеры, мм H	a	m	n x ℓ = h	h1	h2	h3	Масса кг
1.420-8/81.01-0200-77	КП83	2	12870	460	100	31x400=12400	4870	5040	210	477,4
-78	КП84									604,8
-79	КП95						5070	5240	10	564,8
-80	КП96						4870	5040	210	467,2
-81	КП97									564,8
-82	КП107						5070	5240	10	656,2
-83	КП108						4870	5040	210	576,0
-84	КП109									773,0
-85	КП175		11070	460	100	35x300=10500	3870	4040	10	416,2
-86	КП176						3670	3840	210	
-87	КП178		12270	460	200	39x300=11700	3870	4040	10	499,2
-88	КП179						3670	3840	210	564,8
-89	КП181						5070	5240	10	499,2
-90	КП182						4870	5040	210	564,8
-91	КП223						5070	5240	10	640,8
-92	КП233						4870	5040	210	
-93	КП234						5070	5240	10	757,2
-94	КП235						4870	5040	210	
-95	КП236						5070	5240	10	564,8
-96	КП243									

Изменения внесены Алосова | Носова | 10.02.83г

Инв. № подл. | Подпись и дата | Взам. инв. №

Копировал Сафронова 18396 72 Формат 12

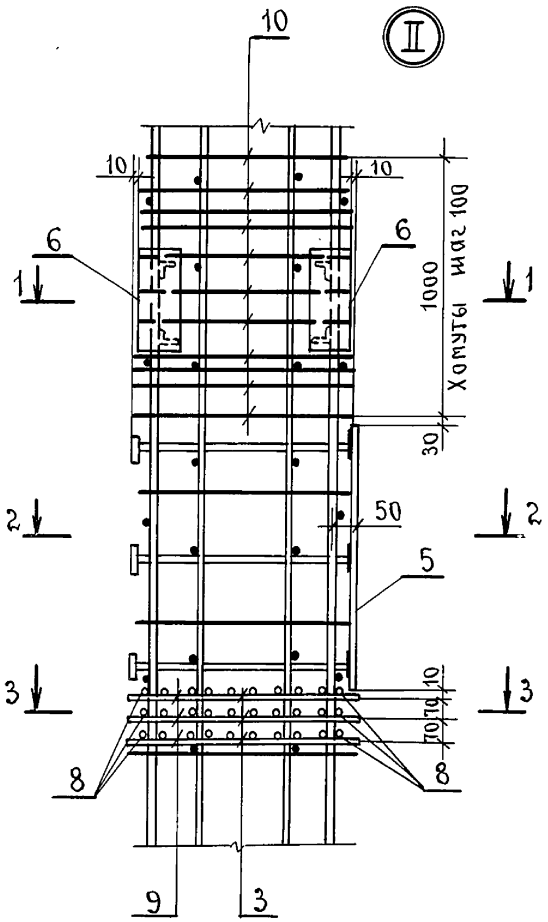

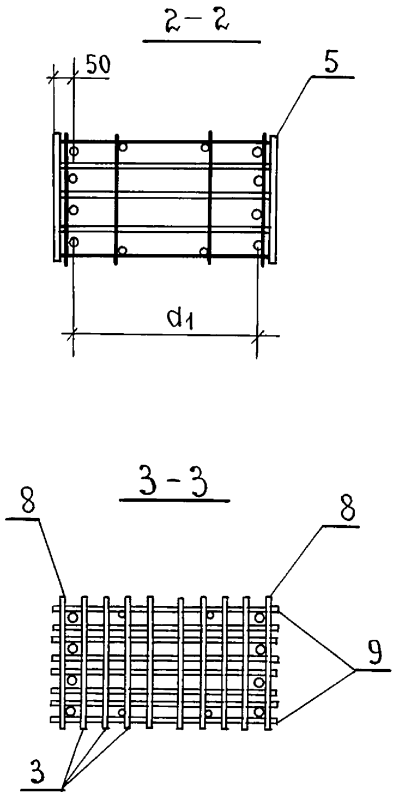

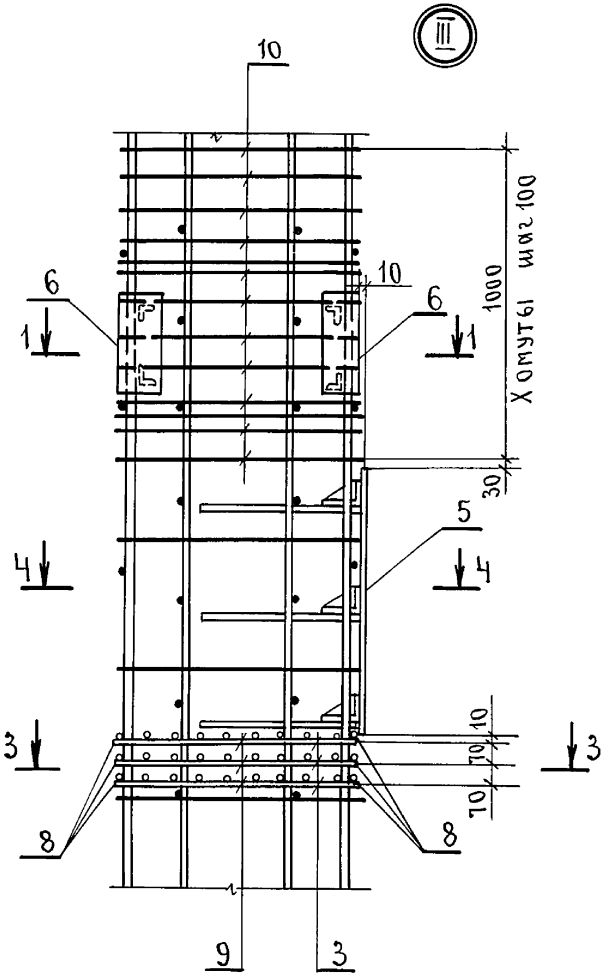

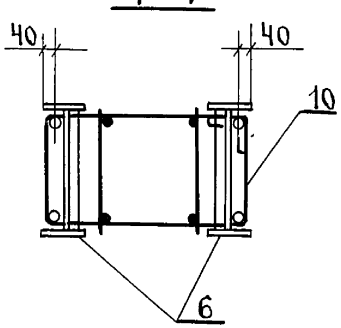

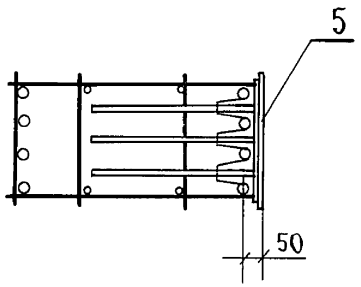

Размеры мм.	при d=			
	460	560	660	760
d_1	400	500	600	700

1.420-8|81.01-0200 СБ	Лист 4

Инв.№ подл. | Подпись и дата | Взам. инв.№

Пров: 13.VI.88 Кон. Корнеева

18396 73

Формат	Зона	Поз.	Обозначение	Наименование	Количество на исполнение																				Примечание
					–	01	02	03	04	05	06	07	08	09	10	11	12	13	14	15	16	17	18	19	
				Документация																					
12			1.420-8/81.01-0300 СБ	Сборочный чертеж																					
12			1.420-8/81.01-0000 ТО	Техническое описание																					
				Сборочные единицы																					
11		1	1.420-8/81.01-0010 -05	Каркас плоский КР6	2	2																			
			-06	Каркас плоский КР7			2	2																	
			1.420-8/81.01-0020 -04	Каркас плоский КР29					2	2	2	2													
			-06	Каркас плоский КР31									2		2	2								2	
			-07	Каркас плоский КР32										2											
			-11	Каркас плоский КР36													2								
			-12	Каркас плоский КР37														2							
			-13	Каркас плоский КР38															2						
			-14	Каркас плоский КР39																2	2		2		
			-15	Каркас плоский КР40																		2			
11		2	1.420-8/81.01-0040 -07	Каркас плоский КР86	2	2																			
			-08	Каркас плоский КР87			2	2																	
			-11	Каркас плоский КР90					2	2	2	2					2	2	2						
			-12	Каркас плоский КР91									2	2	2	2				2	2	2	2	2	
11		3	1.420-8/81.01-0060 -05	Сетка арматурная С6					3	3	3	3	3	3	3	3	3	3	3	3	3	3	3	3	
			-07	Сетка арматурная С8	3	3	3	3																	
11		4	1.420-8/81.01-0060 -01	Сетка арматурная С2					4	4	4	4	4	4	4	4	4	4	4	4	4	4	4	4	
			-03	Сетка арматурная С4	4	4	4	4																	
11		5	1.420-8/81.01-0080	Изделие закладное МН6	1	1	1	1																	
			1.420-8/81.01-0090 -01	Изделие закладное МН12					1	1	1	1	1	1	1	1	1	1	1	1	1	1	1	1	

Нач.ско-т	Власкин	
Н.контр.	Фокина	
Гл.инж.пр.	Альтштейн	
Рук.бр.	Фокина	
Ст.инж.	Мухина	
Инж.	Васильева	

1.420-8/81.01-0300

Каркас пространственный КП

Стадия	Лист	Листов
Р	1	5

Промстройпроект

Инв. N подл. | Подпись и дата | Взам. инв. N

Копировал Сафронова 18396 74 Формат 12

Формат	Зона	Поз.	Обозначение.	Наименование.	Количество на исполнение. —	01	02	03	04	05	06	07	08	09	10	11	12	13	14	15	16	17	18	19	Примечание.
11		6	1.420-8/81.01-0180.	Изделие закладное МН52	2	2	2	2	2	2	2	2	2	2	2	2	2	2	2	2	2	2	2	2	
				Детали.																					
				Отд. ст. ГОСТ 5781-81																					
БЧ		7	1.420-8/81.01-0003	ф6 AT l= 360	94	94	102	102	94	94	94	94	102	102	102	102	94	94	94	102	102	102	102	102	0.1 кг.
БЧ		8	1.420-8/81.01-0004	ф6 AIII l= 380	6	6	6	6	6	6	6	6	6	6	6	6	6	6	6	6	6	6	6	6	0.1 кг.
БЧ		9	-02	ф6 AIII l= 580					6	6	6	6	6	6	6	6	6	6	6	6	6	6	6	6	0.1 кг.
			-04	ф6 AIII l= 780	6	6	6	6																	0.2 кг.
11		10	1.420-8/81.01-0001-01	Стержень гнутый					11	11	11	11	11	11	11	11	11	11	11	11	11	11	11	11	
			-03	Стержень гнутый	11	11	11	11																	

Инв.№ подл. | Подпись и дата | Взам. инв.№

Формат	Зона	Поз.	Обозначение	Наименование	Количество на исполнение 20	21	22	23	24	25	26	27	28	29	30	31	32	33	34	35	36	37	38	39	Примечание
				Документация																					
12			1.420-8/81.01-0300 СБ	Сборочный чертеж																					
12			1.420-8/81.01-0000 ТО	Техническое описание																					
				Сборочные единицы																					
11		1	1.420-8/81.01-0020-11	Каркас плоский КР36			2																		
			-14	Каркас плоский КР39	2																				
			-15	Каркас плоский КР40		2																			
			-17	Каркас плоский КР42				2		2		2		2											
			-18	Каркас плоский КР43					2				2												
			-19	Каркас плоский КР44							2				2										
			-22	Каркас плоский КР47												2	2								
			-23	Каркас плоский КР48														2							
			-24	Каркас плоский КР49															2			2			
			-25	Каркас плоский КР50																2			2		
			-26	Каркас плоский КР51																	2			2	
11		2	1.420-8/81.01-0040-11	Каркас плоский КР90			2									2	2	2							
			-12	Каркас плоский КР91	2	2		2	2	2	2	2	2	2	2				2	2	2	2	2	2	
11		3	1.420-8/81.01-0060-05	Сетка арматурная С6	3	3	3	3	3	3	3	3	3	3	3	3	3	3	3	3	3	3	3	3	
11		4	-01	Сетка арматурная С2	4	4	4	4	4	4	4	4	4	4	4	4	4	4	4	4	4	4	4	4	
11		5	1.420-8/81.01-0090-01	Изделие закладное МН12	1	1	1	1	1	1	1	1	1	1	1	1	1	1	1	1	1	1	1	1	
11		6	1.420-8/81.01-0180	Изделие закладное МН52	2	2	2	2	2	2	2	2	2	2	2	2	2	2	2	2	2	2	2	2	
				Детали																					
				Отд. Ст. ГОСТ 5781-81																					
Б4		7	1.420-8/81.01-0003	Ф6АI ℓ=360	102	102	94	102	102	102	102	102	102	102	102	94	94	94	102	102	102	102	102	102	0,1 кг
Б4		8	1.420-8/81.01-0004	Ф6АIII ℓ=380	6	6	6	6	6	6	6	6	6	6	6	6	6	6	6	6	6	6	6	6	0,1 кг
Б4		9	-02	Ф6АIII ℓ=580	6	6	6	6	6	6	6	6	6	6	6	6	6	6	6	6	6	6	6	6	0,1 кг
11		10	1.420-8/81.01-0001-01	Стержень гнутый	11	11	11	11	11	11	11	11	11	11	11	11	11	11	11	11	11	11	11	11	

Взам. инв. №

Подпись и дата

Инв. № подл.

1.420-8/81.01-0300

Лист 3

Пров. [signature] 21.6.89 г. Коп. [signature]

18396 76

Формат	Зона	Поз.	Обозначение.	Наименование.	Количество на исполнение. 40	41	42	43	44	45	46	47	48	49	50	51	52	53	54	55	56	57	58	59	Примечание.
				Документация.																					
12			1.420-8/81.01-0300 СБ	Сборочный чертеж																					
12			1.420-8/81.01-0000 ТО	Техническое описание.																					
				Сборочные единицы.																					
11		1	1.420-8/81.01-0010-16	Каркас плоский КР17												2	2		2	2					
			1.420-8/81.01-0030-26	Каркас плоский КР78	2	2	2	2																	
			1.420-8/81-01-0040-01	Каркас плоский КР80					2		2	2													
			-02	Каркас плоский КР81						2															
			1.420-8/81.01-0050	Каркас плоский КР100														2			2				
			-01	Каркас плоский КР101																				2	
			-03	Каркас плоский КР103									2	2											
			-04	Каркас плоский КР104											2										
			-05	Каркас плоский КР105																		2	2		
11		2	1.420-8/81.01-0040-15	Каркас плоский КР94								2				2	2	2	2	2	2			2	
			-17	Каркас плоский КР96	2	2	2	2					2	2	2							2	2		
			-18	Каркас плоский КР97					2	2	2														
11		3	1.420-8/81.01-0060-05	Сетка арматурная С6	3	3	3	3	3	3	3	3	3	3	3	3	3	3	3	3	3	3	3	3	
11		4	1.420-8/81.01-0060-01	Сетка арматурная С2	4	4	4	4	4	4	4	4	4	4	4	4	4	4	4	4	4	4	4	4	
11		5	1.420-8/81.01-0090-01	Изделие закладное МН12	1	1	1	1	1	1	1	1	1	1	1	1	1	1	1	1	1	1	1	1	
11		6	1.420-8/81.01-0180	Изделие закладное МН52	2	2	2	2	2	2	2	2	2	2	2	2	2	2	2	2	2	2	2	2	
				Детали.																					
				отд.ст. ГОСТ 5781-81																					
БЧ		7	1.420-8/81.01-0003	ф6АI ℓ=360	90	90	90	90	98	98	98	98	90	90	90	98	98	98	98	98	98	90	90	98	0.1 кг.
БЧ		8	1.420-8/81.01-0004	ф6АIII ℓ=380	6	6	6	6	6	6	6	6	6	6	6	6	6	6	6	6	6	6	6	6	0.1 кг.
БЧ		9	-02	ф6АIII ℓ=580	6	6	6	6	6	6	6	6	6	6	6	6	6	6	6	6	6	6	6	6	0.1 кг.
11		10	1.420-8/81.01-0001-01	Стержень гнутый	11	11	11	11	11	11	11	11	11	11	11	11	11	11	11	11	11	11	11	11	

Взам.инв.№ | Подпись и дата | Инв.N подл.

1.420-8/81.01-0300 | Лист 4

Пров. [signature] 13.VI.88 Кон. Корнеева

18396 77

Формат	Зона	Поз.	Обозначение	Наименование	Количество на исполнение 60	61	62	Примечание
				Документация				
12			1.420-8/81.01-0300 СБ	Сборочный чертеж				
12			1.420-8/81.01-0000 ТО	Техническое описание				
				Сборочные единицы				
11		1	1.420-8/81.01-0050-01	Каркас плоский КР101	2	2	2	
11		2	1.420-8/81.01-0040-15	Каркас плоский КР94	2	2	2	
11		3	1.420-8/81.01-0060-05	Сетка арматурная С6	3	3	3	
11		4	1.420-8/81.01-0060-01	Сетка арматурная С2	4	4	4	
11		5	1.420-8/81.01-0090-01	Изделие закладное МН12	1	1	1	
11		6	1.420-8/81.01-0180	Изделие закладное МН52	2	2	2	
				Детали				
				Отд. ст. ГОСТ 5781-81				
БЧ		7	1.420-8/81.01-0003	ф6А I ℓ=360	98	98	98	
БЧ		8	1.420-8/81.01-0004	ф6А III ℓ=380	6	6	6	
БЧ		9	-02	ф6А III ℓ=580	6	6	6	
11		10	1.420-8/81.01-0001-01	Стержень гнутый				

Взам. инв. №

Подпись и дата

Инв. № подл.

1.420-8/81.0-0300

Лист 5

Пров. [signature] 21. 6. 89 г Коп. [signature]

18396 78

Рис.1

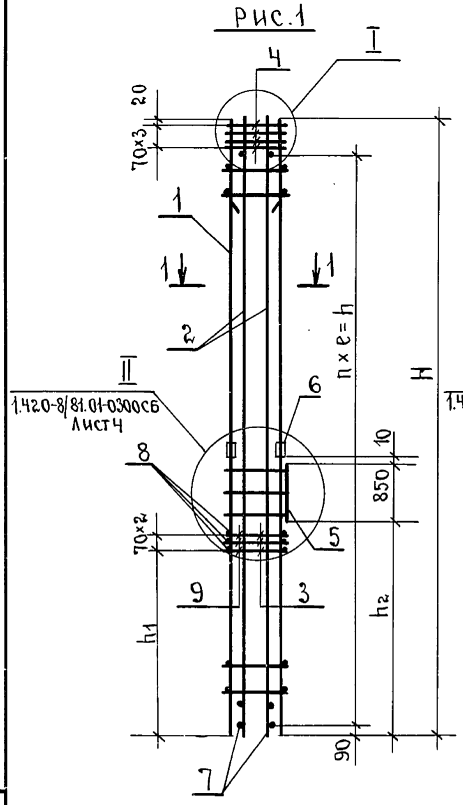

Рис. 2

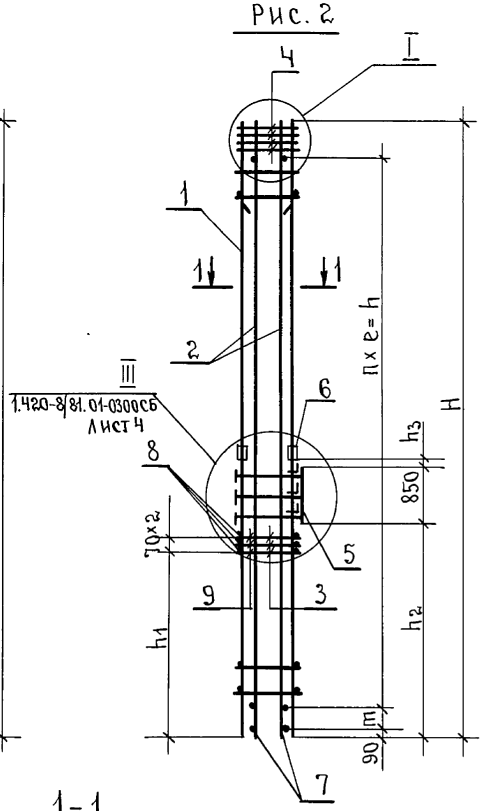

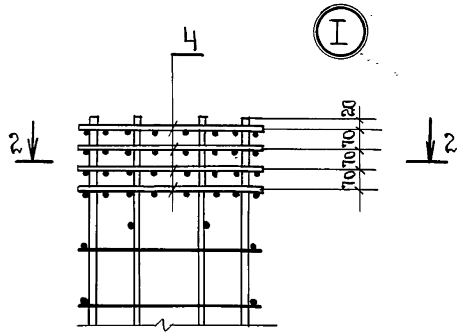

2 - 2

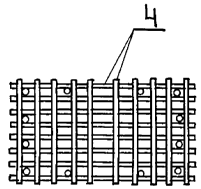

1-1

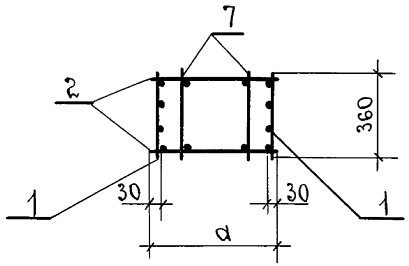

				1.420-8/81.01-0300 СБ			
				Каркас пространственный КП. Сборочный чертеж.	Стадия	Масса	Масштаб
Нач.ско-1	Власкин	подп.			Р	см. табл.	—
Н.контр.	Фокина	"			Лист 1	Листов 4	
Гл.инж.пр	Альтштейн	"					
Рук.бриг.	Фокина	"			ПРОМСТРОЙПРОЕКТ.		
Ст.инж.	Мухина	"					
Инженер	Фомичева	"					

Инв. № подл. | Подпись и дата | Взам. инв. №

Пров: 13 VI.88 Кон. Корнеева

18396 79

Обозначение	Марка	Рис.	Размеры, мм H	a	m	n×ℓ=h	h_1	h_2	h_3	Масса кг
1.420-8/81.01-0300	КП11	1	14220	760	—	46×300=13800	4020	4190	—	485,6
-01	КП14						5220	5390		
-02	КП17		15420			50×300=15000	4020	4190		476,6
-03	КП20						5220	5390		
-04	КП70	2	14070	560	200	45×300=13500	3870	4040	10	478,8
-05	КП71						3670	3840	210	
-06	КП73						5070	5240	10	
-07	КП74						4870	5040	210	
-08	КП76		15270			49×300=14700	3870	4040	10	506,2
-09	КП77						3670	3840	210	592,2
-10	КП79						5070	5240	10	506,2
-11	КП80						4870	5040	210	
-12	КП85		14070			45×300=13500	5070	5240	10	582,4
-13	КП86						4870	5040	210	515,6
-14	КП87									659,6
-15	КП88		15270			49×300=13500	5070	5240	10	523,8
-16	КП89						4870	5040	210	
-17	КП90									704,6

Обозначение	Марка	Рис.	Размеры, мм H	a	m	n×ℓ=h	h_1	h_2	h_3	Масса кг
1.420-8/81.01-0300-16	КП91	2	15270	560	200	49×300=14700	5070	6440	10	523,8
-19	КП92						4870	6240	210	506,2
-20	КП93									523,8
-21	КП94									704,6
-22	КП98		14070			45×300=13500		5040		582,4
-23	КП99		15270			49×300=14700	5070	5240	10	667,8
-24	КП100						4870	5040	210	547,4
-25	КП101									667,8
-26	КП102									701,0
-27	КП103						5070	6440	10	667,8
-28	КП104									541,2
-29	КП105						5070 ~~4870~~	6240 ~~5840~~	10 ~~210~~	667,8
-30	КП106									701,0
-31	КП110		14070			45×300=13500	5070	5240	10	699,6
-32	КП111						4870	5040	210	
-33	КП112									953,2
-34	КП113		15270			49×300=14700	5070	5240	10	753,0
-35	КП114						4870	5040	210	666,6

Изменения внесены Носова | 10.02.83г

Инв. № подл. | Подпись и дата | Взам. инв. №

1.420-8/81.01-0300 СБ

Лист 2

18396 80

Копировал Углева

Формат 12

Обозначение	Марка	Рис.	Размеры, мм H	a	m	n×e=h	h_1	h_2	h_3	Масса кг
1.420-8/81.01-0300-36	КП115	2	15270	560	200	49×300=14700	4870	5040	210	1035,2
-37	КП116						5070	6440	10	753,0
-38	КП117						~~5070~~ 4870	~~6440~~ 6240	10	666,6
-39	КП118								210	1035,2
-40	КП184		13470			43×300=12900	3870	4040	10	502,4
-41	КП185						3670	3840	210	
-42	КП187						5070	5240	10	
-43	КП188						4870	5040	210	
-44	КП190		14670			47×300=14100	3870	4040	10	538,0
-45	КП191						3670	3840	210	582,0
-46	КП193						5070	5240	10	538,0
-47	КП194						4870	5040	210	479,2
-48	КП224		13470			43×300=12900	5070	5240	10	606,0
-49	КП225						4870	5040	210	
-50	КП226									681,2
-51	КП227		14670			47×300=14100	5070	5240	10	596,0
-52	КП228						4870	5040	210	
-53	КП229									679,6

Обозначение	Марка	Рис.	Размеры, мм H	a	m	n×e=h	h_1	h_2	h_3	Масса кг
1.420-8/81.01-0300-54	КП230	2	14670	560	200	47×300=14100	5070	6440	10	596,0
-55	КП231						4870	6240	210	
-56	КП232									679,6
-57	КП237		13470			43×300=12900	5070	5240	10	930,8
-58	КП238						4870	5040	210	
-59	КП239		14670			47×300=14100	5070	5240	10	754,0
-60	КП240						4870	5040	210	
-61	КП241						5070	6440	10	
-62	КП242						4870	6240	210	

Изменения внесены Носова 10.02.83г.

18396 81

Копировал Углева Формат 12

Инв.№ подл. | Подпись и дата | Взам.инв.№

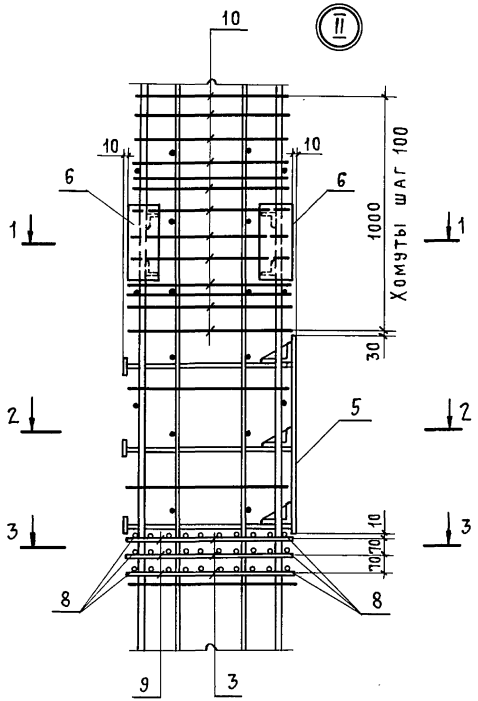

1 - 1

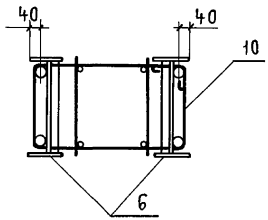

2 - 2

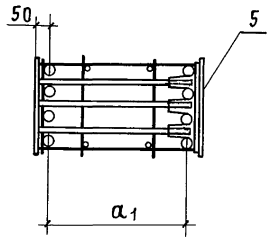

3 - 3

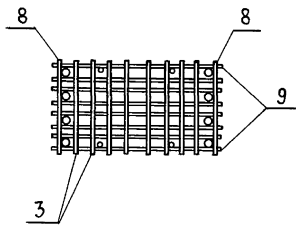

4 - 4

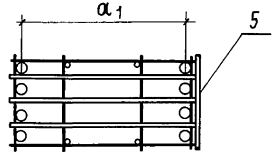

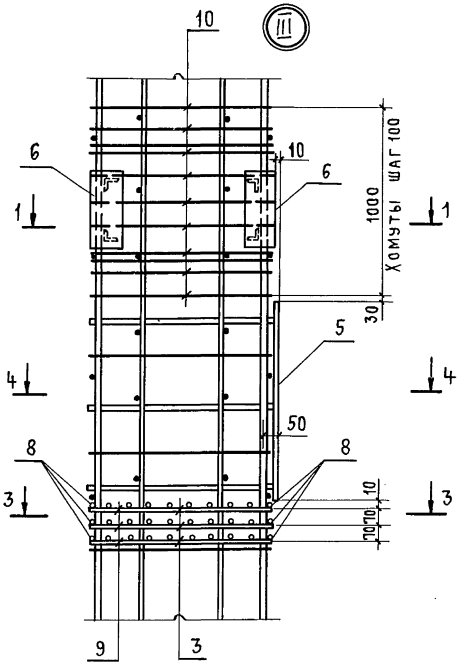

Размеры мм	При a=			
a_1	560	760		
	500	700		

1.420-8/81.01-0300 СБ

Лист 4

Инв.№ подл. | Подпись и дата | Взам. инв.№

18396 82

Копировал Куц Формат 12

Формат	Зона	Поз.	Обозначение	Наименование	Количество на исполнение														Примечание
					–	01	02	03	04	05	06	07	08	09	10	11	12	13	
				Документация															
12			1.420-8/81.01-0400 СБ	Сборочный чертеж															
12			1.420-8/81.01-0000 ТО	Техническое описание															
				Сборочные единицы															
11		1	1.420-8/81.01-0010-09	Каркас плоский КР 10									2	2					
11			1.420-8/81.01-0030-	Каркас плоский КР 52				2											
			– 01	Каркас плоский КР 53					2	2									
			– 04	Каркас плоский КР 56											2	2			
			– 05	Каркас плоский КР 57													2		
			– 06	Каркас плоский КР 58														2	
			– 18	Каркас плоский КР 70	2														
			– 19	Каркас плоский КР 71		2	2												
			– 22	Каркас плоский КР 74							2	2							
11		2	1.420-8/81.01-0040-05	Каркас плоский КР 84	2														
			– 06	Каркас плоский КР 85		2	2												
			– 07	Каркас плоский КР 86							2	2							
			– 08	Каркас плоский КР 87									2	2					
			– 13	Каркас плоский КР 92				2											
			– 14	Каркас плоский КР 93											2	2			
			– 19	Каркас плоский КР 98					2	2									
			– 20	Каркас плоский КР 99													2	2	
11		3	1.420-8/81.01-0060-06	Сетка арматурная С 7	3	3	3	3	3	3									
			– 07	Сетка арматурная С 8							3	3	3	3	3	3	3	3	
11		4	1.420-8/81.01-0060-02	Сетка арматурная С 3	4	4	4	4	4	4									

Инв. № подл. | Подпись и дата | Взам. инв. №

Нач. СКО-1	Власкин	
Н. контр.	Фокина	
Гл. инж. пр.	Альтштейн	
Рук. бр.	Фокина	
Ст. инж.	Мухина	
Инж.	Васильева	

1.420-8/81.01-0400

Каркас пространственный КП

Стадия	Лист	Листов
Р	1	2

ПРОМСТРОЙПРОЕКТ

Формат	Зона	Поз	Обозначение	Наименование	Количество на исполнение —	01	02	03	04	05	06	07	08	09	10	11	12	13	Примечание
11		4	1.420-8/81.01-0060-03	Сетка арматурная С4							4	4	4	4	4	4	4	4	
11		5	1.420-8/81.01-0080	Изделие закладное МН6							2	2	2	2	2	2	2	2	
11		6	1.420-8/81.01-0100	Изделие закладное МН14	1	1	1	1	1	1									
			1.420-8/81.01-0140	Изделие закладное МН39	1	1	1	1	1	1			1						
			-01	Изделие закладное МН40							1	1	X	1	1	1	1	1	
				Детали															
				Отд. ст. ГОСТ 5781-81															
Б4		7	1.420-8/81.01-0003	ф6 AI ℓ=360 мм	60	66	66	76	50	50	94	94	102	102	90	90			0,1 кг
			-01	ф8 AI ℓ=360 мм													60	60	0,1 кг
Б4		8	1.420-8/81.01-0004	ф6 AIII ℓ=380 мм	6	6	6	6	6	6	6	6	6	6	6	6	6	6	0,1 кг
Б4		9	-03	ф6 AIII ℓ=680 мм	6	6	6	6	6	6									0,2 кг
			-04	ф6 AIII ℓ=780 мм							6	6	6	6	6	6	6	6	0,2 кг

Изменения внесены Носова 10.02.83г

1.420-8/81.01-0400

Лист 2

Копировал Сафронова 18396 84 Формат 12

Инв. № подл. | Подп. и дата | Взам. инв. №

Рис.1

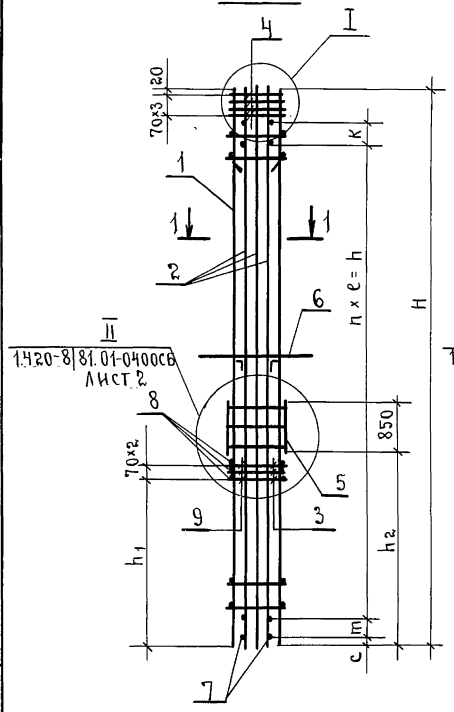

Рис.2

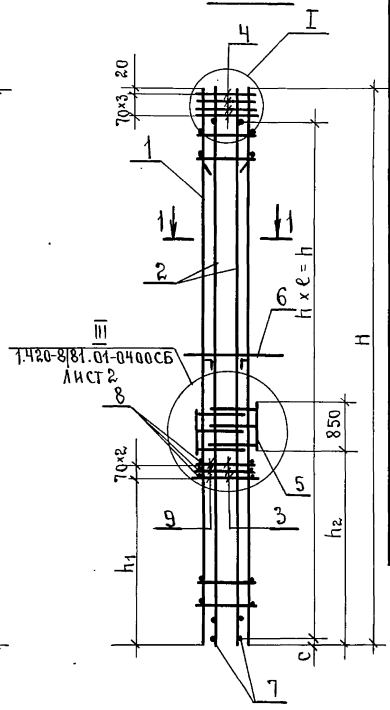

Обозначение.	Марка	Рис.	Размеры, мм. H	a	m	c	K	n×e=h	h_1	h_2	Масса кг.
1.420-8|81.01-0400	КП195	1	11820	660	—	50	300	28×400=11200	4020	4210	488.1
-01	КП247		13020		200	90	—	31×400=12400	5220	5410	532.7
-02	КП203										
-03	КП244		11220		100	50		36×300=10800	4020	4210	477.7
-04	КП120		12420		—	90		24×500=12000	5220	5410	580.5
-05	КП125										
-06	КП208	2	14220	760	—	90	—	46×300=13800	4020	4210	665.2
-07	КП212								5220	5410	
-08	КП215		15420					50×300=15000	4020	4210	756.4
-09	КП219								5220	5370	
-10	КП130		13620					44×300=13200	4020	4210	682.8
-11	КП134								5220	5410	
-12	КП138		14820			50		29×500=14500	4020	4210	799.8
-13	КП142								5220	5410	893.4

Количество стержней поз.2 на рисунках показано условно.

Изменения внесены подп. |Носова| 10.02.83г.

1-1

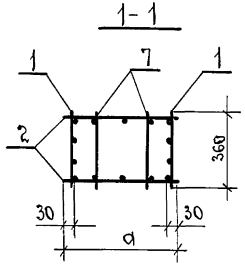

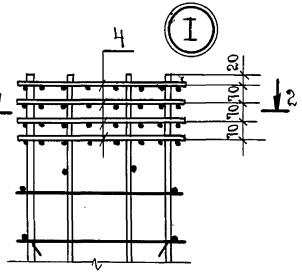

2-2

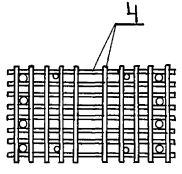

Нач.СКО-1	Власкин	подп.
Н.контр.	Фокина	»
Гл.инж.пр.	Альтитейн	»
Рук.бриг.	Фокина	»
Ст.инж.	Мухина	»
Инженер	Фомичева	»

1.420-8|81.01-0400 СБ

Каркас пространственный КП. Сборочный чертеж.

Стадия	Масса	Масштаб
Р	см. табл.	—
Лист 1	Листов 2	

промстройпроект

Инв.№ подл. | Подпись и дата | Взам.инв.№

Нач.бриг. Власкин 13.VI.88 Кон. Юрцева

18396 85

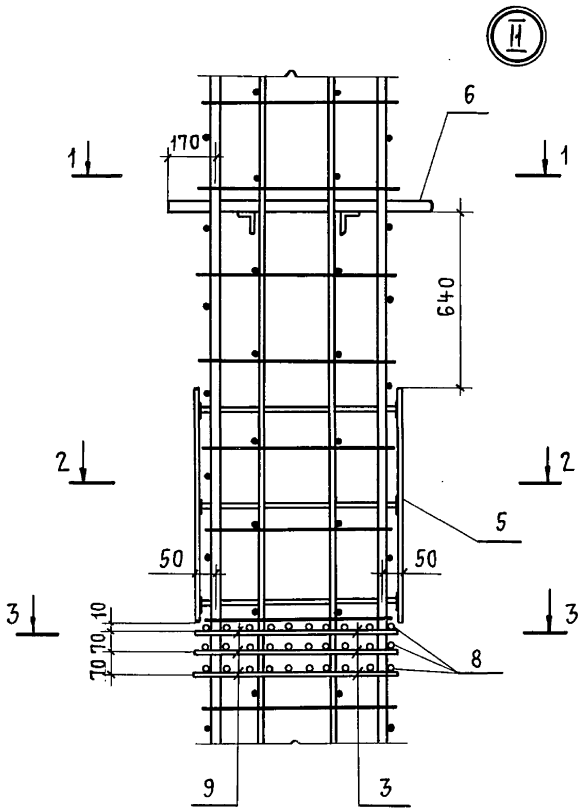

1 - 1

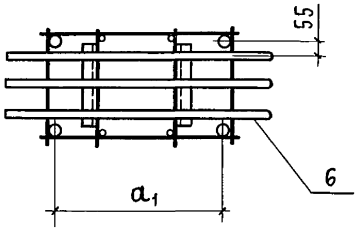

2 - 2

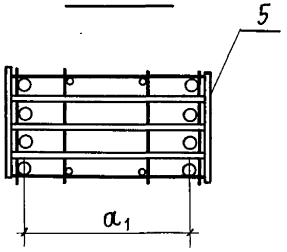

3 - 3

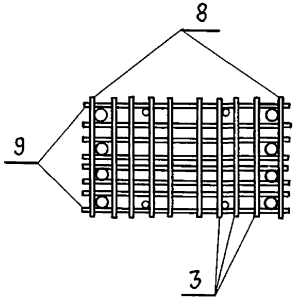

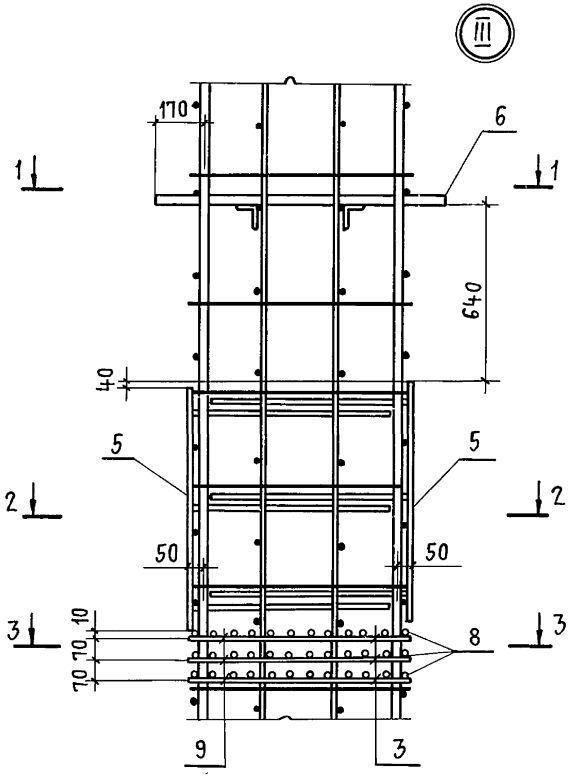

Размеры мм	при a_1 =			
	660	760		
a_1	600	700		

Инв. № подл. | Подпись и дата | Взам. инв. №

18396 86
Копировал Куш
Формат 17

Формат	Зона	Поз.	Обозначение.	Наименование.	Количество на исполнение. —	01	02	03	04	05	06	07	08	09	10	11	12	13	14	15	16	17	18	19	Примечание.
				Документация.																					
12			1.420-8/81.01- 0500 СБ	Сборочный чертеж																					
12			1.420-8/81.01- 0000 ТО	Техническое описание																					
				Сборочные единицы.																					
11		1	1.420-8/81.01-0030	Каркас плоский КР52																				2	
			-01	Каркас плоский КР53	2	2																			
			-04	Каркас плоский КР56			2	2																	
			-06	Каркас плоский КР58					2	2															
			-07	Каркас плоский КР59							2														
			-09	Каркас плоский КР61								2													
			-11	Каркас плоский КР63									2	2											
			-13	Каркас плоский КР65											2										
			-14	Каркас плоский КР66												2									
			-18	Каркас плоский КР70													2								
			-19	Каркас плоский КР71														2	2						
			-22	Каркас плоский КР74																2	2				
			-23	Каркас плоский КР75																		2	2		
11		2	1.420-8/81.01-0040 -05	Каркас плоский КР84													2								
			-06	Каркас плоский КР85														2	2						
			-07	Каркас плоский КР86																2	2				
			-08	Каркас плоский КР87																		2	2		
			-13	Каркас плоский КР92																				2	
			-14	Каркас плоский КР93			2	2				2													
			-19	Каркас плоский КР98	2	2					2														

Нач.СКО-1	Власкин	подп.	
Н.контр.	Фокина	"	
Гл.инж.пр	Альтштейн	"	
Рук.бр.	Фокина	"	
Ст.инж.	Мухина	"	
Инж.	Орлов	"	

1.420-8/81.01-0500

Каркас пространственный КП.

Стадия	Лист	Листов
Р	1	8

Промстройпроект

Взам. инв. №

Подпись и дата

Инв. № подл.

Пров: [signature] 13.VI.88 Кон. Корнеева

18396 87

Формат	Зона	Поз.	Обозначение	Наименование	Количество на исполнение —	01	02	03	04	05	06	07	08	09	10	11	12	13	14	15	16	17	18	19	Примечание
11		2	1.420-8/81.01-0040-20	Каркас плоский КР99					2	2			2	2	2	2									
11		3	1.420-8/81.01-0060-06	Сетка арматурная С7	3	3					3						3	3	3					3	
			-07	Сетка арматурная С8			3	3	3	3		3	3	3	3	3				3	3	3	3		
11		4	1.420-8/81.01-0060-02	Сетка арматурная С3	4	4					4						4	4	4					4	
			-03	Сетка арматурная С4			4	4	4	4		4	4	4	4	4				4	4	4	4		
11		5	1.420-8/81.01-0090-02	Изделие закладное МН13	2	2	2	2	2	2	2	2	2	2	2	2	2	2	2	2	2	2	2	2	
			1.420-8/81.01-0140	Изделие закладное МН39	1	1					1						1	1	1					1	
			-01	Изделие закладное МН40			1	1	1	1		1	1	1	1	1				1	X	1	1		
				Детали																					
				Отд. стержень ГОСТ 5781-81																					
БЧ		7	1.420-8/81.01-0003	ф6 AI ℓ=360 мм	50	50	90	90	60	60	50	90	60	60	60	60	60	66	66	94	94	102	102	76	0,1 кг
БЧ		8	1.420-8/81.01-0004	ф6 AIII ℓ=380 мм	6	6	6	6	6	6	6	6	6	6	6	6	6	6	6	6	6	6	6	6	0,1 кг
БЧ		9	-03	ф6 AIII ℓ=680 мм	6	6					6						6	6	6					6	0,2 кг
			-04	ф6 AIII ℓ=780 мм			6	6	6	6		6	6	6	6	6				6	6	6	6		0,2 кг
11		6	1.420-8/81.01-0160-05	Изделие закладное МН48																	1				

Изменения внесены Алексеева /Носова/ 10.02.88г

1.420-8/81.01-0500

Инст 2

Копировал Сафронова 18396 88 Формат А2

Инв. № подл. | Подпись и дата | Взам. инв. №

Формат	Зона	Поз.	Обозначение	Наименование	Количество на исполнение 20	21	22	—	23	—	24	25	26	27	28	29	30	31	32	33	34	35	36	37	Примечание
				Документация																					
12			1.420-8/81.01-0500 СБ	Сборочный чертеж																					
12			1.420-8/81.01-0000 ТО	Техническое описание																					
				Сборочные единицы																					
11		1	1.420-8/81.01-0030	Каркас плоский КР52	2																				
			-02	Каркас плоский КР54		2	2				2	2													
			-03	Каркас плоский КР55					2				2												
			-04	Каркас плоский КР56										2	2	2	2								
			-06	Каркас плоский КР58														2	2	2	2				
			-07	Каркас плоский КР59																		2			
			-08	Каркас плоский КР60																			2		
			-09	Каркас плоский КР61																				2	
11		2	1.420-8/81.01-0040 -13	Каркас плоский КР92	2																				
			-14	Каркас плоский КР93										2	2	2	2							2	
			-19	Каркас плоский КР98		2	2		2		2	2	2									2	2		
			-20	Каркас плоский КР99														2	2	2	2				
11		3	1.420-8/81.01-0060 -06	Сетка арматурная С7	3	3	3		3		3	3	3									3	3		
			-07	Сетка арматурная С8										3	3	3	3	3	3	3	3				
11		4	1.420-8/81.01-0060 -02	Сетка арматурная С3	4	4	4		4		4	4	4									4	4		
			-03	Сетка арматурная С4										4	4	4	4	4	4	4	4				
11		5	1.420-8/81.01-0090 -02	Изделие закладное МН13	2	2	2		2		2	2	2	2	2	2	2	2	2	2	2	2	2	2	
11		6	1.420-8/81.01-0160 -02	Изделие закладное МН45	1		1					1			X		X		X		X				
			1.420-8/81.01-0160 -03	Изделие закладное МН46		X			X		X		X	1		X		1		X					
			-04	Изделие закладное МН47							1					1				1		1		1	
			-06	Изделие закладное МН49																			1		
				Детали																					
				Отд. стержень ГОСТ 5781-81																					

Изменения внесены подпись (Носова) 10.02.83г.

1.420-8/81.01-0500

Лист 3

Инв. № подл. | Подпись и дата | Взам. инв. №

Провер: Жаров 21.6.89г Кап. Ерош-

18396 89

Формат	Зона	Поз.	Обозначение	Наименование	Количество на исполнение 20	21	22	–	23	–	24	25	26	27	28	29	30	31	32	33	34	35	36	37	Примечание
БЧ		7	1.420-8/81.01-0003	ф6АI e=360мм	76	50	50		50		50	50	50	90	90	90	90	60	60	60	60	50	50	30	0,1 кг
БЧ		8	1.420-8/81.01-0004	ф6АIII e=380мм	6	6	6		6		6	6	6	6	6	6	6	6	6	6	6	6	6	6	0,1 кг
БЧ		9	-03	ф6АIII e=680мм	6	6	6		6		6	6	6									6	6		0,2 кг
			-04	ф6АIII e=780мм										6	6	6	6	6	6	6	6			6	0,2 кг
11		6	1.420-8/81.01-0150	Изделие закладное МН45	1		1					1													
			1.420-8/81.01-0160-05	Изделие закладное МН48											1		1		1		1				

Инв. № подл. | Подпись и дата | Взам. инв. №

Изменения внесены Носова / Носова / 10.02.83г

1.420-8/81.01-0500 Лист 4

Копировал 18396 90 Формат 12

Формат	Зона	Поз.	Обозначение.	Наименование.	Количество на исполнение. 38	39	40	41	42	43	44	45	46	47	48	49	50	51	52	53	54	55	56	57	Примечание
				Документация.																					
12			1.420-8/81.01-0500 СБ	Сборочный чертеж.																					
12			1.420-8/81.01-0000 ТО	Техническое описание.																					
				Сборочные единицы																					
11		1	1.420-8/81.01-0030-10	Каркас плоский КР62	2																				
			-11	Каркас плоский КР63		2		2											2							
			-12	Каркас плоский КР64			2		2		2		2												
			-13	Каркас плоский КР65						2															
			-14	Каркас плоский КР66								2								2	2				
			-15	Каркас плоский КР67										2	2										
			-16	Каркас плоский КР68												2	2								
			-17	Каркас плоский КР69														2		2			2		
			-18	Каркас плоский КР70																				2	
11		2	1.420-8/81.01-0040-05	Каркас плоский КР84																				2	
			-14	Каркас плоский КР93	2											2	2								
			-19	Каркас плоский КР98										2	2										
			-20	Каркас плоский КР99		2	2	2	2	2	2	2	2					2	2	2	2	2	2		
11		3	1.420-8/81.01-0060-06	Сетка арматурная С7										3	3									3	
			-07	Сетка арматурная С8	3	3	3	3	3	3	3	3	3			3	3	3	3	3	3	3	3		
11		4	1.420-8/81.01-0060-02	Сетка арматурная С3										4	4									4	
			-03	Сетка арматурная С4	4	4	4	4	4	4	4	4	4			4	4	4	4	4	4	4	4		
11		5	1.420-8/81.01-0090-02	Изделие закладное МН13	2	2	2	2	2	2	2	2	2	2	2	2	2	2	2	2	2	2	2	2	
			1.420-8/81.01-0150	Изделие закладное МН41																					
11		6	1.420-8/81.01-0160	Изделие закладное МН43																				1	
			-02	Изделие закладное МН45										1	1		1								
			-04	Изделие закладное МН47		1		1				1													
			-05	Изделие закладное МН48						1						1		1	1	1	1	1	1		

Изменения внесены подп. | Носова | 10.02.83г.

1.420-8/81.01-0500

Лист 5

Инв.№подл. | Подпись и дата | Взам. инв.№

Нач. [signature] 13.11.88 Кон. Корнеева

18396 91

Формат	Зона	Поз.	Обозначение	Наименование	Количество на исполнение 38	39	40	41	42	43	44	45	46	47	48	49	50	51	52	53	54	55	56	57	Примечание
11		Фб	1.420-8/81.01-0160-07	Изделие закладное МН 50	1		1		1		1		1												
				Детали																					
				Отд. стержень ГОСТ 5781-81																					
БЧ		7	1.420-8/81.01-0003	ф 6 А I ℓ=360 мм	90	60	60	60	60	60	60	60	60	50	50	90	90	60	60	60	60	60	60	60	0,1 кг
БЧ		8	1.420-8/81.01-0004	ф 6 А III ℓ=380 мм	6	6	6	6	6	6	6	6	6	6	6	6	6	6	6	6	6	6	6	6	0,1 кг
БЧ		9	-03	ф 6 А III ℓ=680 мм	6	6	6	6	6	6	6	6	6			6	6	6	6	6	6	6	6		0,2 кг
			-04	ф 6 А III ℓ=780 мм										6	6									6	0,2 кг

Инв. № подл. | Подпись и дата | Взам. инв. №

Изменения внесены Москва | Москва | 10.02.83г

1.420-8/81.01-0500 Лист 6

Копировал 18396 92 Формат 12

Формат	Зона	Поз.	Обозначение.	Наименование.	Количество на исполнение. 58	59	60	61	62	63	64	65	66	67	68	69	70	71	72						Примечание.
				Документация.																					
12			1.420-8/81.01-0500 СБ	Сборочный чертеж																					
12			1.420-8/81.01-0000 ТО	Техническое описание.																					
				Сборочные единицы.																					
11		1	1.420-8/81.01-0030 -	Каркас плоский КР52															2						
			- 18	Каркас плоский КР70	2																				
			- 20	Каркас плоский КР72		2	2		2	2															
			- 21	Каркас плоский КР73				2			2														
			- 22	Каркас плоский КР74								2	2	2											
			- 23	Каркас плоский КР75											2	2	2	2							
11		2	1.420-8/81.01-0040-05	Каркас плоский КР84	2																				
			- 06	Каркас плоский КР85		2	2	2	2	2	2														
			- 07	Каркас плоский КР86								2	2	2											
			- 08	Каркас плоский КР87											2	2	2	2							
			- 13	Каркас плоский КР92															2						
11		3	1.420-8/81.01-0060-06	Сетка арматурная С7	3	3	3	3	3	3	3								3						
			- 07	Сетка арматурная С8								3	3	3	3	3	3	3							
11		4	1.420-8/81.01-0060-02	Сетка арматурная С3	4	4	4	4	4	4	4								4						
			- 03	Сетка арматурная С4								4	4	4	4	4	4	4							
11		5	1.420-8/81.01-0090-02	Изделие закладное МН13	2	2	2	2	2	2	2	2	2	2	2	2	2	2	2						
11		6	1.420-8/81.01-0160-02	Изделие закладное МН45	1		1			1															
			1.420-8/81.01-0160	Изделие закладное МН43		1		1	1		1								1						
			- 03	Изделие закладное МН46								1		1	1		1								
				Детали																					
				Отд. стержень ГОСТ 5781-81																					
БЧ		7	1.420-8/81.01-0003	ф6АI ℓ=360 мм.	60	66	66	66	66	66	66	94	94	94	102	102	102	102	76						0.1кг
БЧ		8	1.420-8/81.01-0004	ф6АIII ℓ=380 мм.	6	6	6	6	6	6	6	6	6	6	6	6	6	6	6						0.1кг.

Изменения внесены подп. |Носова| 10.02.83г.

1.420-8/81.01-0500

Лист 7

Инв. № подл. | Подпись и дата | Взам. инв. №

Пров: [signature] 13.VI.88 Кон. Корнеева

18396 93

Формат	Зона	Поз.	Обозначение	Наименование	Количество на исполнение 58	59	60	61	62	63	64	65	66	67	68	69	70	71	72	Примечание
Б4		9	1.420-8/81.01-0004 -03	ф 6 А III ℓ= 680мм	6	6	6	6	6	6	6								6	0,2 кг
			-04	ф 6 А III ℓ=780 мм								6	6	6	6	6	6	6		0,2 кг
11		6	1.420-8/81.01-0160 - 05	Изделие закладное МН48									1			1		1		

Изменения внесены Носова 10.02.83г.

1.420-8/81.01-0500

Лист 8

Копировал 18396 94 Формат 12

Инв. № подл. | Подпись и дата | Взам. инв. №

Рис. 1

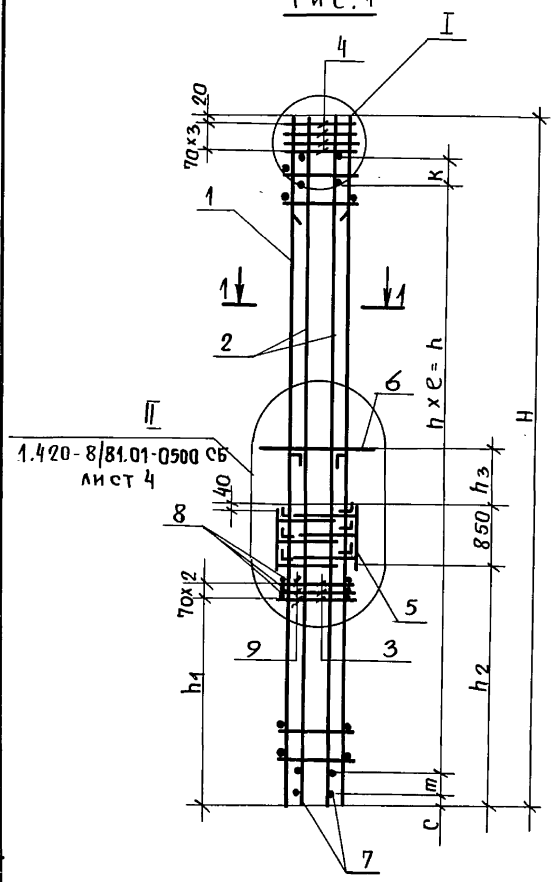

Рис. 2

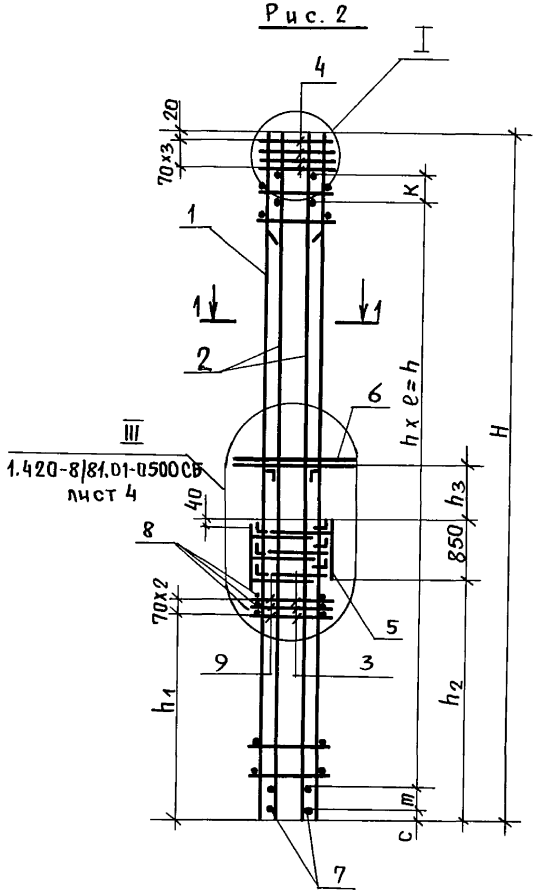

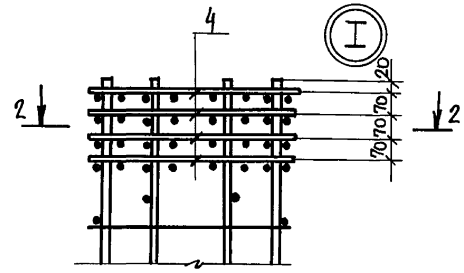

2 - 2

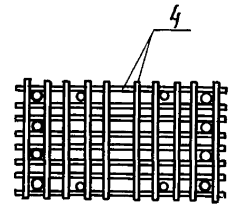

Количество стержней поз. 2 на рисунках показано условно.

1 - 1

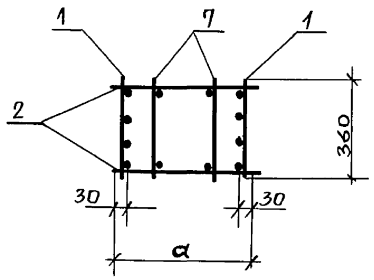

				1.420-8/81.01-0500 СБ		
				Каркас пространственный КП Сборочный чертеж	Стадия	Масса	Масштаб
Нач. СКО-1	Власкин	Подп.			Р	см. табл.	—
Н. контр.	Фокина	"			Лист 1	Листов 4	
Гл. инж. пр.	Альтштейн	"					
Рук. бр.	Фокина	"					
Ст. инж.	Мухина	"			ПРОМСТРОЙПРОЕКТ		
Инжен.	Фомичева	"					

Инв. № подл. | Подпись и дата | Взам. инв. №

Пров. [signature] 21. 6. 89 г. Коп. [signature]

18396 95

Обозначение	Марка	Рис	Размеры, мм H	a	m	c	k	n x ℓ = h	h_1	h_2	h_3	Масса, кг
1.420-8/81.01-0500	КП121	1	12420	660	—	90	—	24x500=12000	4020	4210	600	626,7
-01	КП126								5220	5410		
-02	КП131		13620	760				44x300=13200	4020	4210		700,2
-03	КП135								5220	5410		
-04	КП139		14820			50		29x500=14500	4020	4210		885,6
-05	КП143								5220	5410		
-06	КП146		12420	660		90		24x500=12000				543,5
-07	КП149		13620	760				44x300=13200				500,1
-08	КП152		14820	760		50		29x500=14500		5410		603,2
-09	КП155									6610		
-10	КП158								5220	5410		737,0
-11	КП161									6610		649,0
-12	КП196		11820	660			300	28x400=11200	4020	4210		519,9
-13	КП199		13020		200			31x400=12400				578,9
-14	КП204								5220	5410		
-15	КП209		14220	760	—	90	—	46x300=13800	4020	4210		682,6
-16	КП213								5220	5410		
-17	КП216		15420					50x300=15000	4020	4210		798,8
-18	КП220								5220	5410		
-19	КП245		11220	660	100	50		36x300=10800	4020	4210		523,9

Обозначение	Марка	Рис	Размеры, мм H	a	m	c	k	n x ℓ = h	h_1	h_2	h_3	Масса, кг
1.420-8/81.01-0500-20	КП119	2	11220	660	100	50	—	36x300=10800	4020	4210	600	535,7
-21	КП122		12420		—	90		24x500=12000	3820	4010	800	710,4
-22	КП123								4020	4210	600	710,5
-23	КП124								3820	4010	800	794,1
-24	КП127								5020	5210	800	710,4
-25	КП128								5220	5410	600	710,5
-26	КП129								5020	5210	800	794,1
-27	КП132		13620	760				44x300=13200	3820	4010		708,9
-28	КП133								4020	4210	600	709,0
-29	КП136								5020	5210	800	708,9
-30	КП137								5220	5410	600	709,0
-31	КП140		14820			50		29x500=14500	3820	4010	800	919,5
-32	КП141								4020	4210	600	919,6
-33	КП144								5020	5210	800	919,5
-34	КП145								5220	5410	600	919,6
-35	КП147		12420	660				24x500=12000	5020	5210	800	564,8
-36	КП148											693,3

Инв. № подл. | Подпись и дата | Взам. инв. №

Обозначение	Марка	Рис	Размеры, мм H	a	m	c	к	n x ℓ = h	h_1	h_2	h_3	Масса, кг
1.420-8/81.01-0500-37	КП150	2	13620	760	—	90	—	44x300=13200	5020	5210	800	527,1
-38	КП151											699,8
-39	КП153											622,1
-40	КП154									6610		782,2
-41	КП156											622,1
-42	КП157		14820			50		29x500=14500				782,2
-43	КП159									5210		761,9
-44	КП160											782,2
-45	КП162									6610		661,7
-46	КП163											782,2
-47	КП164		12420	660		90		24x500=12000	5220	5410	600	918,9
-48	КП165								5020	5210	800	935,0
-49	КП166		13620	760				44x300=13200	5220	5410	600	918,2
-50	КП167								5020	5210	800	934,3
-51	КП168		14820			50		29x500=14500	5220	5410	600	744,8
-52	КП169											634,1
-53	КП170								5020	5210	800	766,9
-54	КП171								5220	6610	600	651,6
-55	КП172								5020		800	673,7
-56	КП173											766,9

Обозначение	Марка	Рис	Размеры, мм H	a	m	c	к	n x ℓ = h	h_1	h_2	h_3	Масса, кг
1.420-8/81.01-0500-57	КП197	2	11820	660	200	90	—	28x400=11200	3820	4010	600	541,8
-58	КП198								4020	4210		546,1
-59	КП200		13020					31x400=12400	3820	4010	800	655,6
-60	КП201								4020	4210	600	659,9
-61	КП202								3820	4010	800	736,0
-62	КП205								5020	5210		655,6
-63	КП206								5220	5410	600	659,9
-64	КП207								5020	5210	800	736,0
-65	КП210		14220					46x300=13800	3820	4010		691,3
-66	КП211								4020	4210	600	691,4
-67	КП214								5020	5210	800	691,3
-68	КП217		16420	760	—			50x300=15000	3820	4010		807,5
-69	КП218								4020	4210	600	807,6
-70	КП221								5020	5210	800	807,5
-71	КП222								~~5020~~	~~5210~~	~~600~~	
-72	КП246		11220	660	100	50		36x300=10800	5220	5410	~~800~~	807,6
									3820	4010	800	531,4

Изменения внесены Носова 10.02.83г

Инв. № подл.	Подпись и дата	Взам. инв. №

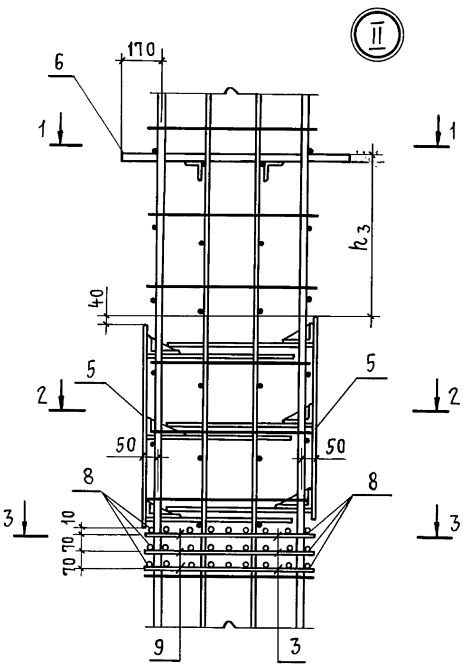

2 - 2

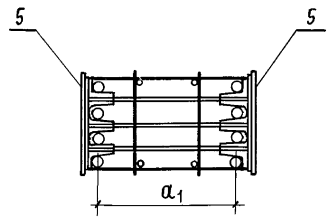

3 - 3

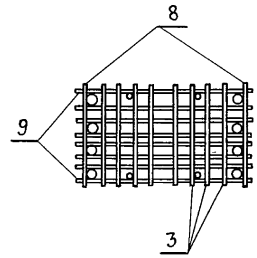

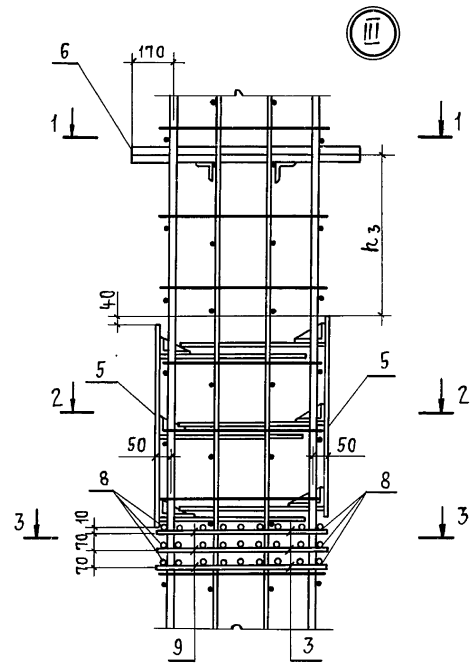

1 - 1

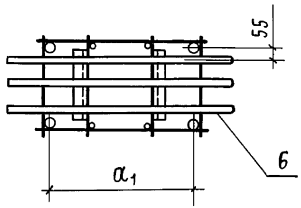

Размеры мм	При a			
	660	760		
a_1	600	700		

Изменения внесены Носова | 10.02.83г.

18396 98
Копировал Куц
Формат 12

Инв. № подл. | Подпись и дата | Взам. инв. №

Формат	Зона	Поз.	Обозначение	Наименование	Количество на исполнение —	01	02	03	04	05	06	07	08	09	10	11	12	13	14	15	16	17	18	19	Примечание
				Документация																					
11			1.420-8/81.01-0010 СБ	Сборочный чертеж																					
				Детали																					
				Отд. стержень ГОСТ 5781-81																					
БЧ		1	1.420-8/81.01-0004-140	ф36 А III ℓ=13020																				2	104,0
			-131	ф32 А III ℓ=13020																			2		82,2
			-121	ф28 А III ℓ=15420														2				2			74,5
			-117	ф28 А III ℓ=14220													2								68,7
			-113	ф28 А III ℓ=13020												2									62,9
			-102	ф25 А III ℓ=15420										2					2						59,2
			-99	ф25 А III ℓ=14670																	2				56,3
			-81	ф22 А III ℓ=15420											2										46,0
			-61	ф20 А III ℓ=15420									2												38,0
			-53	ф20 А III ℓ=13020																2					32,1
			-43	ф16 А III ℓ=15420								2													30,8
			-39	ф18 А III ℓ=14220						2															28,4
			-37	ф18 А III ℓ=13020				2																	26,0
			-33	ф18 А III ℓ=11820		2																			23,6
			-19	ф16 А III ℓ=15420							2														24,3
			-17	ф16 А III ℓ=14220					2																22,4
			-15	ф16 А III ℓ=13020			2																		20,5
			-14	ф16 А III ℓ=11820	2																				18,7
БЧ		2	-138	ф36 А III ℓ=9150																				2	73,1
			-126	ф32 А III ℓ=9150																			2		57,7
			-90	ф25 А III ℓ=9250										2											35,5

Инв. № подл. | Подпись и дата | Взам. инв. №

Нач. СКО-1	Власкин	
Н. контр.	Фокина	
Гл. инж. пр	Альштейн	
Рук. бр.	Фокина	
Ст. инж.	Мухина	
Инж.	Орлов	

1.420-8/81.01-0010

Каркас плоский КР

Стадия	Лист	Листов
Р	1	3

Промстройпроект

Копировал 18396 99 Формат 12

Формат	Зона	Поз.	Обозначение	Наименование	Количество на исполнение																		Примечание
					—	01	02	03	04	05	06	07	0,8	0,9	10	11	12	13	14	15	16	17	18	19	
БЧ		2	1.420-8/81.01-0004	-84 ф25А III ℓ=6550																2				25,2
				-71 ф22А III ℓ=9250											2									27,6
				-49 ф20А III ℓ=9250									2											22,8
				-48 ф20А III ℓ=9150																2				22,6
				-30 ф18А III ℓ=9250								2									2			18,5
				-29 ф18А III ℓ=9150				2																18,3
				-26 ф18А III ℓ=8200		2																		16,4
				-25 ф18А III ℓ=8100						2							2							16,2
				-13 ф16А III ℓ=9250							2							2	2					14,6
				-12 ф16А III ℓ=9150			2									2								14,4
				-10 ф16А III ℓ=8200	2																			12,9
				-09 ф16А III ℓ=8100					2															12,8
БЧ		3	1.420-8/81.01-0003	-02 ф10А I ℓ=360																			33	0,2
				-01 ф8А I ℓ=360										32		33	29	32	32		30	32	33	0,1
				-00 ф6А I ℓ=360											32									0,1
				Отд. стержень ГОСТ 6727-80																				
			1.420-8/81.01-0002	-01 ф5Вр I ℓ=360		30		33		29		32	32							33				0,1
				-00 ф4Вр I ℓ=360	30		33		29		32													0,1

Инв. № подл. | Подпись и дата | Взам. инв. №

1.420-8/81.01-0010 Лист 2

18396 100

Копировал Куц Формат 12

Формат	Зона	Поз.	Обозначение	Наименование	Количество на исполнение 20	21	22	23	Примечание
				Документация					
11			1.420-8/81.01-0010 СБ	Сборочный чертеж					
				Детали					
				Отд. стержень ГОСТ 5781-81					
БЧ		1	1.420-8/81.01-0004 -146	ф36А III ℓ=15420				2	123,2
			-143	ф36А III ℓ=14220		2			113,6
			-134	ф32А III ℓ=15420			2		97,3
			-133	ф32А III ℓ=14220	2				89,7
БЧ		2	-139	ф36А III ℓ=9250				2	73,9
			-137	ф36А III ℓ=8100		2			64,7
			-127	ф32А III ℓ=9250			2		58,4
			-124	ф32А III ℓ=8100	2				51,1
БЧ		3	1.420-8/81.01-0003 -02	ф10АI ℓ=360		29		32	0,2
			-01	ф8АI ℓ=360	29		32		0,1

Инв. № подл. | Подпись и дата | Взам. инв. №

18396 101
Копировал Куц Формат 12

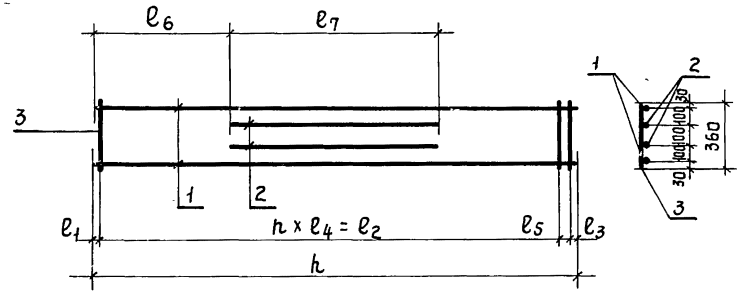

Обозначение	Марка	Рис.	Размеры, мм L	ℓ1	ℓ2	ℓ3	ℓ4	ℓ5	ℓ6	ℓ7	Кол-во шагов h	Масса кг
1.420-8/81.01-0010-	КР1		11820	50	11200	270	400	300	2420	8200	28	66,2
-01	КР2		11820	50	11200	270	400	300	2420	8200	28	83,0
-02	КР3		13020	50	12400	270	400	300	2500	9150	31	73,1
-03	КР4		13020	50	12400	270	400	300	2500	9150	31	91,9
-04	КР5		14220	50	13500	270	500	400	4320	8100	27	73,3
-05	КР6		14220	50	13500	270	500	400	4320	8100	27	92,1
-06	КР7		15420	130	15000	290	500	—	2870	9250	30	81,0
-07	КР8		15420	130	15000	290	500	—	2870	9250	30	101,8
-08	КР9		15420	130	15000	290	500	—	2870	9250	30	124,8
-09	КР10		15420	130	15000	290	500	—	2870	9250	30	192,6
-10	КР11		15420	130	15000	290	500	—	2870	9250	30	150,4
-11	КР12		13020	50	11200	270	400	300	2500	9150	31	181,1
-12	КР13		14220	50	13500	270	500	400	4320	8100	27	155,3
-13	КР14		15420	130	15000	290	500	—	2870	9250	30	181,4
-14	КР15		15420	130	15000	290	500	—	2870	9250	30	150,8
-15	КР16		13020	50	12400	270	400	300	2500	9150	31	112,7
-16	КР17		14670	90	14000	280	500	300	4200	6550	28	166,0
-17	КР18		15420	130	15000	290	500	—	2870	9250	30	189,2
-18	КР19		13020	50	11200	270	400	300	2500	9150	31	283,1
-19	КР20		13020	50	11200	270	400	300	2500	9150	31	360,8
-20	КР21		14220	50	13500	270	500	400	4320	8100	27	284,5
-21	КР22		14220	50	13500	270	500	400	4320	8100	27	362,4
-22	КР23		15420	130	15000	290	500	—	2870	9250	30	314,6
-23	КР24		15420	130	15000	290	500	—	2870	9250	30	400,6

Инв. № подл. | Подпись и дата | Взам. инв. №

Нач. СКО 1	Еляскин	
Н. контр.	Фокина	
Гл. инж. пр.	Альтштейн	
Рук. бриг.	Фокина	
Ст. инж.	Мухина	
Инженер	Орлов	

1.420-8/81.01-0010СБ

Каркас плоский КР
Сборочный чертеж

Стадия	Масса	Масштаб
Р	См. табл.	
Лист 1	Листов 2	

ПРОМСТРОЙПРОЕКТ

Копировал Углева Формат 11

Инв. № подл. | Подпись и дата | Взам. инв. №

1.420-8/81.01-0010СБ

Лист 2

Копировал Углева Формат 11

Формат	Зона	Поз.	Обозначение	Наименование	Количество на исполнение —	01	02	03	04	05	06	07	08	09	10	11	12	13	14	15	16	17	18	19	Примечание
				Документация																					
11			1.420-8/81.01-0020СБ	Сборочный чертеж																					
				Детали																					
				Отд. стержень ГОСТ 5781-81																					
Б4		1	1.420-8/81.01-0004-120	ф28AIII ℓ=15270																2		2			73,7
			-116	ф28AIII ℓ=14070														2							67,9
			-112	ф28AIII ℓ=12870										2					2					62,2
			-110	ф28AIII ℓ=12270																		2		2	59,3
			-101	ф25AIII ℓ=15270															2						58,6
			-97	ф25AIII ℓ=14070												2									54,0
			-93	ф25AIII ℓ=12870				2					2												49,4
			-80	ф22AIII ℓ=15270								2													45,6
			-60	ф20AIII ℓ=15270																			2		37,7
			-56	ф20AIII ℓ=14070													2								34,7
			-52	ф20AIII ℓ=12870			2																		31,7
			-51	ф20AIII ℓ=11670		2																			28,8
			-42	ф18AIII ℓ=15270							2														30,5
			-38	ф18AIII ℓ=14070					2																28,1
			-36	ф18AIII ℓ=12870										2											25,7
			-32	ф18AIII ℓ=11670	2																				23,3
			-147	ф16AIII ℓ=15270						2															24,1
Б4		2	-106	ф28AIII ℓ=6900																				2	33,3
			-85	ф25AIII ℓ=6900				2																	26,5
			-67	ф22AIII ℓ=6900											2										20,6
			-66	ф22AIII ℓ=6550								2								2					19,5

Взам. инв. № | Подпись и дата | Инв. № подл.

Нач. СКО-1	Власкин	
Н. контр.	Фокина	
Гл. инж. пр.	Альштейн	
Рук. бриг.	Фокина	
Ст. инж.	Мухина	
Инж.	Орлов	

1.420-8/81.01-0020

Каркас плоский КР

Стадия	Лист	Листов
Р	1	3

Промстройпроект

18396 103

Копировал Куц Формат 12

Формат	Зона	Поз.	Обозначение	Наименование	Количество на исполнение																		Примечание
					—	01	02	03	04	05	06	07	08	09	10	11	12	13	14	15	16	17	18	19	
БЧ		2	1.420-8/81.01-0004 -64	ф 22 А III ℓ=5420														2						16,2
			-47	ф 20 А III ℓ=6900			2																	17,0
			-46	ф 20 А III ℓ=6550																		2		16,2
			-45	ф 20 А III ℓ=5420													2							13,4
			-44	ф 20 А III ℓ=5150		2																		12,7
			-23	ф 18 А III ℓ=6900										2										13,8
			-22	ф 18 А III ℓ=6550							2													13,1
			-21	ф 18 А III ℓ=5420					2							2								10,8
			-20	ф 18 А III ℓ=5150	2																			10,3
			-07	ф 16 А III ℓ=6900									2								2			10,9
			-06	ф 16 А III ℓ=6550						2									2			2		10,3
БЧ		3	1.420-8/81.01-0003 -01	ф 8 А I ℓ=360				27					27		27	36		36	31	31	27	31		25	0,1
			-00	ф 6 А I ℓ=360								31												0,1
				Отд. стержень ГОСТ 6727-80																				
			1.420-8/81.01-0002 -01	ф 5 Вр I ℓ=360	30	30	27		36		31			27			36						31		0,1
			-00	ф 4 Вр I ℓ=360						31														0,1

Инв. № подл. | Подпись и дата | Взам. инв. №

1.420-8/81.01-0020

Лист 2

18398 104

Копировал Куц

Формат 12

Формат	Зона	Поз.	Обозначение	Наименование	Количество на исполнение 20	21	22	23	24	25	26	Примечание
				Документация								
А1			1.420-8/81.01-0020 СБ	Сборочный чертеж								
				Детали								
				Отд. стержень ГОСТ 5781-81								
БЧ		1	1.420-8/81.01-0004 -145	ф36А III ℓ=15270							2	122,0
			-142	ф36А III ℓ=14070				2				112,4
			-130	ф32А III ℓ=12870		2						81,2
			-120	ф28А III ℓ=15270					2			73,7
			-116	ф28А III ℓ=14070			2					67,9
			-112	ф28А III ℓ=12870	2							62,2
			-101	ф25А III ℓ=15270						2		58,6
БЧ		2	-136	ф36А III ℓ=6550							2	52,3
			-135	ф36А III ℓ=5420				2				43,3
			-122	ф32А III ℓ=6900		2						43,5
			-106	ф28А III ℓ=6900	2							33,3
			-105	ф28А III ℓ=6550					2			31,6
			-104	ф28А III ℓ=5420			2					26,2
			-84	ф25А III ℓ=6550						2		25,1
БЧ		3	1.420-8/81.01-0003 -02	ф10А I ℓ=360				36			31	0,2
			-01	ф8А I ℓ=360	27	27	36		31	31		0,1

Инв. № подл. | Подпись и дата | Взам. инв. №

18396 105
Копировал Куц Формат 12

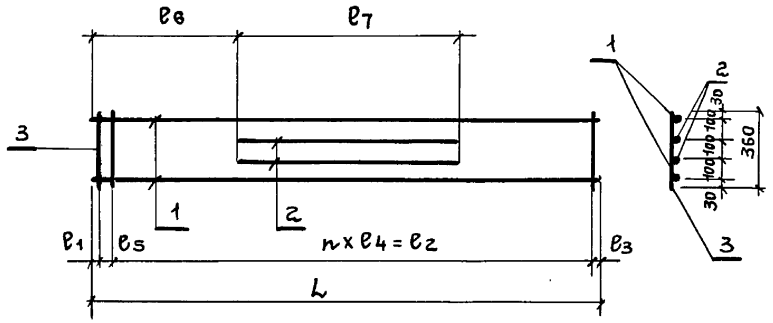

Обозначение	Марка	Рис.	Размеры, мм								Кол-во шагов n	Масса, кг
			h	в1	в2	в3	в4	в5	в6	в7		
1.420-8/81.01-0020	КР25		11670	90	11200	380	400	—	4400	5150	28	70,2
-01	КР26		11670	90	11200	380	400	—	4400	5150	28	86,0
-02	КР27		12870	90	12500	290	500	—	4200	6900	25	100,1
-03	КР28		12870	90	12500	290	500	—	4200	6900	25	154,5
-04	КР29		14070	90	13600	280	400	100	4400	5420	34	81,4
-05	КР30		15270	90	14500	280	500	400	4200	6550	29	71,9
-06	КР31		15270	90	14500	280	500	400	4200	6550	29	90,3
-07	КР32		15270	90	14500	280	500	400	4200	6550	29	133,3
-08	КР33		12870	90	12500	290	500	—	4200	6900	25	123,3
-09	КР34		12870	90	12500	290	500	—	4200	6900	25	81,7
-10	КР35		12870	90	12500	290	500	—	4200	6900	25	168,3
-11	КР36		14070	90	13600	280	400	100	4400	5420	34	133,2
-12	КР37		14070	90	13600	280	400	100	4400	5420	34	99,8
-13	КР38		14070	90	13600	280	400	100	4400	5420	34	171,8
-14	КР39		15270	90	14500	280	500	400	4200	6550	29	99,1
-15	КР40		15270	90	14500	280	500	400	4200	6550	29	189,5
-16	КР41		12870	90	12500	290	500	—	4200	6900	25	148,9
-17	КР42		15270	90	14500	280	500	400	4200	6550	29	171,1
-18	КР43		15270	90	14500	280	500	400	4200	6550	29	110,9
-19	КР44		12270	90	11500	280	500	400	4200	6900	29	187,7
-20	КР45		12870	90	12500	290	500	—	4200	6900	25	194,6
-21	КР46		12870	90	12500	290	500	—	4200	6900	25	253,0
-22	КР47		14070	90	13600	280	400	100	4400	5420	34	191,8
-23	КР48		14070	90	13600	280	400	100	4400	5420	34	318,6
-24	КР49		15270	90	14500	280	500	400	4200	6550	29	213,7
-25	КР50		15270	90	14500	280	500	400	4200	6550	29	170,5
-26	КР51		15270	90	14500	280	500	400	4200	6550	29	354,8

Взам. инв. № | Подпись и дата | Инв. № подл.

1.420-8/81.01-0020 ОБ

Каркас плоский КР
Сборочный чертеж

Стадия	Масса	Масштаб
Р	см. табл.	

Лист 1 | Листов 2

ПРОМСТРОЙПРОЕКТ

Нач. СКО 1	Власкин	
Н. контр.	Фокина	
Гл. инж. пр.	Альштейн	
Рук. бриг.	Фокина	
Ст. инж.	Мухина	
Инженер	Орлов	

Взам. инв. № | Подпись и дата | Инв. № подл.

1.420-8/81.01-0020 ОБ

Лист 2

18396 106

Копировал Формат А1

Копировал Ермолина Формат А1

Формат	Зона	Поз.	Обозначение	Наименование	Количество на исполнение —	01	02	03	04	05	06	07	08	09	10	11	12	13	14	15	16	17	18	19	Примечание
				Документация																					
11			1.420-8/81.01-0030 СБ	Сборочный чертеж																					
				Детали																					
				Отд. стержень ГОСТ 5781-81																					
БЧ		1	1.420-8/81.01-0004 -132	ф 32 А III ℓ = 13620																	2				85,9
			-129	ф 32 А III ℓ = 12420																2					78,4
			-119	ф 28 А III ℓ = 14820							2						2								71,6
			-115	ф 28 А III ℓ = 13620											2										65,8
			-111	ф 28 А III ℓ = 12420				2					2												60,0
			-100	ф 25 А III ℓ = 14820						2								2							56,9
			-96	ф 25 А III ℓ = 13620					2																52,3
			-92	ф 25 А III ℓ = 12420			2																		47,7
			-79	ф 22 А III ℓ = 14820																		2			44,2
			-77	ф 22 А III ℓ = 13020																				2	38,9
			-76	ф 22 А III ℓ = 12420		2																			37,1
			-75	ф 22 А III ℓ = 11820																			2		35,3
			-73	ф 22 А III ℓ = 11220	2																				33,4
			-41	ф 18 А III ℓ = 14820															2						29,6
			-35	ф 18 А III ℓ = 12420								2													24,8
			-18	ф 16 А III ℓ = 14820												2									23,4
			-16	ф 16 А III ℓ = 13620										2											21,5
БЧ		2	-125	ф 32 А III ℓ = 8650																2					54,6
			-123	ф 32 А III ℓ = 7600																	2				47,9
			-109	ф 28 А III ℓ = 8850							2														42,7
			-108	ф 28 А III ℓ = 8650				2																	41,8

Инв. № подл. | Подпись и дата | Взам. инв. №

Нач. СКО-1	Власкин	
Н. контр.	Фокина	
Гл. инж. пр.	Альтштейн	
Рук. бриг.	Фокина	
Ст. инж.	Мухина	
Инж.	Орлов	

1.420-8/81.01-0030

Каркас плоский КР

Стадия	Лист	Листов
Р	1	3

ПРОМСТРОЙПРОЕКТ

18396 107

Копировал Куц

Формат 12

Формат	Зона	Поз.	Обозначение	Наименование	Количество на исполнение —	01	02	03	04	05	06	07	08	09	10	11	12	13	14	15	16	17	18	19	Примечание
БЧ		2	1.420-8/81.01-0004 -89	ф 25 А III ℓ = 8850						2															34,0
			-88	ф 25 А III ℓ = 8650			2																		33,2
			-87	ф 25 А III ℓ = 7600					2																29,2
			-70	ф 22 А III ℓ = 8850																		2			26,5
			-69	ф 22 А III ℓ = 8650		2																			25,8
			-68	ф 22 А III ℓ = 7250																				2	21,6
			-65	ф 22 А III ℓ = 5750																			2		17,2
			-62	ф 22 А III ℓ = 5100	2																				15,2
			-28	ф 18 А III ℓ = 8850															2						17,7
			-27	ф 18 А III ℓ = 8650								2	2												17,3
			-24	ф 18 А III ℓ = 7600											2										15,2
			-11	ф 16 А III ℓ = 8850												2		2							14,0
			-08	ф 16 А III ℓ = 7600										2											12,0
			-05	ф 12 А III ℓ = 8850													2								7,9
БЧ		3	1.420-8/81.01-0003 -01	ф 8 А I ℓ = 360			26	26	28	31	31		26		28		31	31		26	28				0,1
			-00	ф 6 А I ℓ = 360	23	26																31	25	33	0,1
				Отд. стержень ГОСТ 6727-80																					
			1.420-8/81.01-0002 -01	ф 5 Вр I ℓ = 360								26							31						0,1
			-00	ф 4 Вр I ℓ = 360										28		31									0,1

Инв. № подл. | Подпись и дата | Взам. инв. №

1.420-8/81.01-0030 Лист 2

18396 108

Копировал Куц Формат 12

Формат	Зона	Поз.	Обозначение.	Наименование.	Количество на исполнение. 20	21	22	23	24	25	26	Примечание.
				Документация.								
11			1.420-8/81.01-0030 СБ	Сборочный чертеж.	X	X	X	X	X	X	X	
				Детали.								
				Отд. стержень ГОСТ 5781-81								
БЧ		1	1.420-8/81.01-0004-121	ф28 А III ℓ= 15420				2				74.5
			-113	ф28 А III ℓ= 13020		2						62.9
			-98	ф25 А III ℓ= 14220			2					54.6
			-94	ф25 А III ℓ= 13020	2							50.0
			-91	ф25 А III ℓ= 12270						2		47.1
			-148	ф22 А III ℓ= 12270					2			36.6
			-54	ф20 А III ℓ= 13470							2	33.2
БЧ		2	-107	ф28 А III ℓ= 7250		2						35.0
			-103	ф28 А III ℓ= 5400				2				26.1
			-86	ф25 А III ℓ= 7250	2							27.8
			-85	ф25 А III ℓ= 6900						2		26.5
			-82	ф25 А III ℓ= 5300			2					20.4
			-67	ф22 А III ℓ= 6900					2			20.6
			-45	ф20 А III ℓ= 5420							2	13.4
БЧ		3	1.420-8/81.01-0003-01	ф8 А I ℓ= 360	33	33	36	39		25		0.1
			-00	ф6 А I ℓ= 360					25			0.1
				Отд. стержень ГОСТ 6727-80								
			1.420-8/81.01-0002-01	ф5 Вр I ℓ=360							34	0.1

Взам. инв. №

Подпись и дата

Инв. № подл.

1.420-8/81.01-0030

Лист 3

Пров: [signature] 13.VI.88 Кон. Корнеева

18396 109

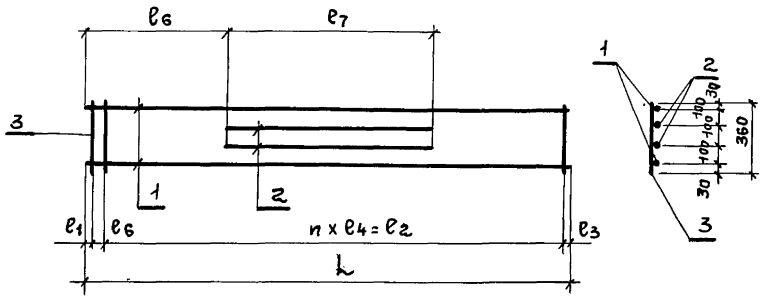

Обозначение	Марка	Рис.	Размеры, мм L	ℓ1	ℓ2	ℓ3	ℓ4	ℓ5	ℓ6	ℓ7	Кол-во шагов n	Масса кг
1.420-8/81.01-0030	КР52		11220	90	10500	330	500	300	4150	5100	21	99,5
-01	КР53		12420	90	12000	330	500	–	3500	8650	24	128,4
-02	КР54		12420	90	12000	330	500	–	3500	8650	24	164,4
-03	КР55		12420	90	12000	330	500	–	3500	8650	24	206,2
-04	КР56		13620	90	13000	330	500	200	4200	7600	26	165,8
-05	КР57		14820	50	14500	270	500	–	4200	8850	29	184,9
-06	КР58		14820	50	14500	270	500	–	4200	8850	29	231,7
-07	КР59		12420	90	12000	330	500	–	3500	8650	24	86,8
-08	КР60		12420	90	12000	330	500	–	3500	8650	24	157,2
-09	КР61		13620	90	13000	330	500	200	4200	7600	26	69,8
-10	КР62		13620	90	13000	330	500	200	4200	7600	26	164,8
-11	КР63		14820	50	14500	270	500	–	4200	8350	29	77,9
-12	КР64		14820	50	14500	270	500	–	4200	8850	29	162,1
-13	КР65		14820	50	14500	270	500	–	4200	8850	29	144,9
-14	КР66		14820	50	14500	270	500	–	4200	8850	29	97,7
-15	КР67		12420	90	12000	330	500	–	3500	8650	24	268,5
-16	КР68		13620	90	13000	330	500	200	4200	7600	26	270,4
-17	КР69		14820	50	14500	270	500	–	4200	8850	29	144,3
-18	КР70		11820	50	11200	270	500	–	4350	5750	23	107,5
-19	КР71		13020	60	12400	360	400	200	4450	7250	31	124,3
-20	КР72		13020	60	12400	360	400	200	4450	7250	31	158,9
-21	КР73		13020	60	12400	360	400	200	4450	7250	31	199,1
-22	КР74		14220	50	13600	270	400	300	4520	5300	34	153,6
-23	КР75		15420	30	14800	290	400	300	4460	5400	37	205,1
-24	КР76		12270	90	11500	280	500	400	4200	6900	23	116,9
-25	КР77		12270	90	11500	280	500	400	4200	6900	23	149,7
-26	КР78		13470	40	12800	280	400	350	4400	5420	32	96,6

Нач. СКО-1	Власкин	
Н. контр.	Фокина	
Гл. инж. пр.	Альтштейн	
Рук. бриг.	Фокина	
Ст. инж.	Мухина	
Инженер	Орлов	

1.420-8/81.01-0030 СБ

Каркас плоский КР
Сборочный чертеж

Стадия	Масса	Масштаб
Р	см. табл.	

Лист 1 | Листов 2

ПРОМСТРОЙПРОЕКТ

Взам. инв. № | Подпись и дата | Инв. № подл.

1.420-8/81.01-0030 СБ

Лист 2

18396 110

Копировал Ермолина Формат 11

Копировал Ермолина Формат 11

Формат	Зона	Поз.	Обозначение	Наименование	Количество на исполнение: —	01	02	03	04	05	06	07	08	09	10	11	12	13	14	15	16	17	18	19	20	Примечан
				Документация.																						
11			1.420-8/81.01-0040 СБ	Сборочный чертеж.																						
				Детали.																						
				Отд. стержень гост 5781-81																						
БЧ		1	1.420-8/81.01-0004-78	ф22 А III ℓ=14670			2																			43.8
			-72	ф22 А III ℓ=11070					2																	33.0
			-61	ф20 А III ℓ=15420									2													38.0
			-60	ф20 А III ℓ=15270													2									37.7
			-59	ф20 А III ℓ=14820																					3	36.5
			-58	ф20 А III ℓ=14670		2																	2			36.2
			-57	ф20 А III ℓ=14220								2														35.1
			-56	ф20 А III ℓ=14070												2										34.7
			-55	ф20 А III ℓ=13620															2							33.6
			-54	ф20 А III ℓ=13470																		2				33.2
			-50	ф20 А III ℓ=11070				2																		27.3
			-40	ф18 А III ℓ=14670	2																					29.3
			-37	ф18 А III ℓ=13020							2															26.0
			-36	ф18 А III ℓ=12870											2											25.7
			-35	ф18 А III ℓ=12420																				3		24.8
			-34	ф18 А III ℓ=12270														2			2					24.5
			-33	ф18 А III ℓ=11820						2																23.6
			-31	ф18 А III ℓ=11070																2						22.1
			-32	ф18 А III ℓ=11670										2												23.3
БЧ		2	-66	ф22 А III ℓ=6550			2																			19.5
			-63	ф22 А III ℓ=5150					2																	15.4

Нач.СКО-1	Власкин	подп.	
Н.контр.	Фокина	"	
Гл.инж.пр	Альтштейн	"	
Рук.бриг.	Фокина	"	
Ст.инж.	Мухина	"	
Инж.	Орлов	"	

1.420-8/81.01-0040

Каркас плоский КР.

Стадия	Лист	Листов
Р	1	2

ПРОМСТРОЙПРОЕКТ

Инв. № подл. | Подпись и дата | Взам. инв. №

пров: [signature] 13.VI.88 Кон. Корнеева

18396 111

Формат	Зона	Позиц	Обозначение	Наименование	Количество на исполнение —	01	02	03	04	05	06	07	08	09	10	11	12	13	14	15	16	17	18	19	20	Примечан.
БЧ		2	1.420-8/81.01-0004 -46	ф 20 А III ℓ = 6550		2																				16,1
			-44	ф 20 А III ℓ = 5150				2																			12,7
			-22	ф 18 А III ℓ = 6550	2																						13,1
БЧ		3	1.420-8/81.01-0003	ф 6 А I ℓ = 360			30		28																		0,1
				Отд. стержень ГОСТ 6727-80																							
			1.420-8/81.01-0002 -05	ф 5 Вр I ℓ = 760								47	51						45						31	0,1
			-04	ф 5 Вр I ℓ = 660						39	43													25		0,1
			-03	ф 5 Вр I ℓ = 560												47	31					45	49			0,1
			-02	ф 5 Вр I ℓ = 460										39	33			41		37	41					0,1
			-01	ф 5 Вр I ℓ = 360	30	30		28																		0,1

Инв. № подл. | Подпись и дата | Взам. инв. №

1.420-8/81.01-0040 Лист 2

18396 112

Копировал Ермолина Формат 12

Рис. 1

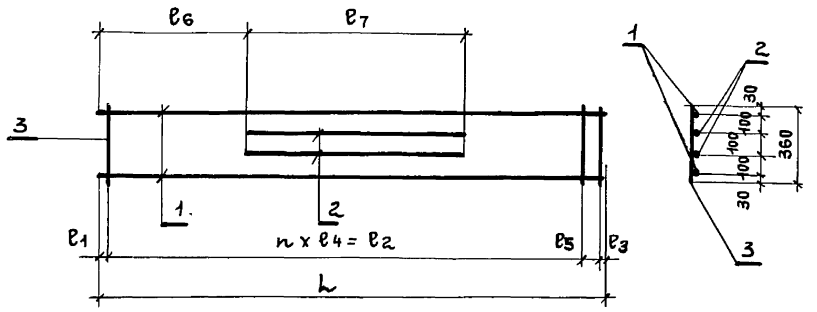

Рис. 2

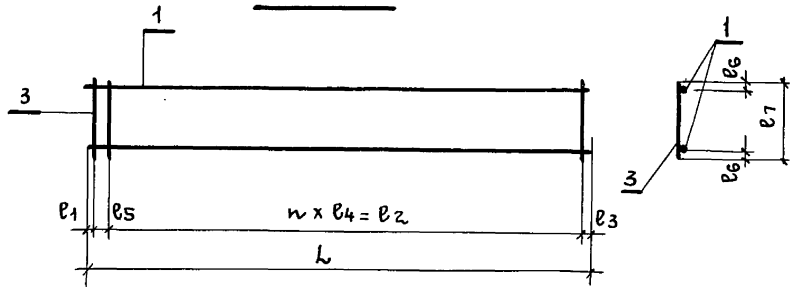

Рис. 3

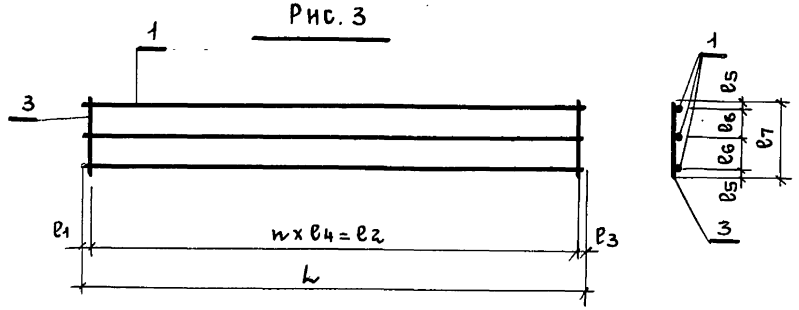

Обозначение	Марка	Рис.	Размеры, мм								Кол-во шагов n	Масса кг
			L	e1	e2	e3	e4	e5	e6	e7		
1.420-8/81.01-0040	КР79	1	14670	90	14000	280	500	300	4200	6550	28	87,8
-01	КР80		14670	90	14000	280	500	300	4200	6550	28	107,6
-02	КР81		14670	90	14000	280	500	300	4200	6550	28	129,6
-03	КР82		11070	90	10400	280	400	300	4400	5150	26	82,8
-04	КР83		11070	90	10400	280	400	300	4400	5150	26	99,6
-05	КР84	2	11820	70	11400	350	300	—	200	660	38	51,1
-06	КР85		13020	70	12600	350	300	—	200	660	42	56,3
-07	КР86		14220	70	13800	350	300	—	250	760	46	74,9
-08	КР87		15420	70	15000	350	300	—	250	760	50	81,1
-09	КР88		11670	70	11100	300	300	200	130	460	37	50,5
-10	КР89		12870	70	12400	300	400	100	130	460	31	54,7
-11	КР90		14070	70	13500	300	300	200	160	560	45	74,1
-12	КР91		15270	70	14500	300	500	400	160	560	29	78,5
-13	КР92		12270	70	11700	300	300	200	130	460	39	53,1
-14	КР93		13620	70	13200	350	300	—	250	760	44	71,7
-15	КР94		11070	70	10500	300	300	200	130	460	35	47,9
-16	КР95		12270	70	11700	300	300	200	130	460	39	53,1
-17	КР96		13470	70	12900	300	300	200	160	560	43	70,9
-18	КР97		14670	70	14100	300	300	200	160	560	47	77,3
-19	КР98	3	12420	70	12000	350	500	120	210	660	24	76,9
-20	КР99		14820	40	14500	280	500	150	230	760	29	112,6

Взам. инв. № | Подпись и дата | Инв. № подл.

1.420-8/81.01-0040 СБ

Лист 2

Нач. СКО1	Власкин	
Н. контр.	Фокина	
Гл. инж. пр	Альштейн	
Рук. бриг.	Фокина	
Ст. инж.	Мухина	
Инж.	Орлов	

1.420-8/81.01-0040 СБ

Каркас плоский КР
Сборочный чертеж

Стадия	Масса	Масштаб
Р	см. табл.	

Лист 1 | Листов 2

ПРОМСТРОЙПРОЕКТ

Копировал Ермолина Формат 11

Копировал Ермолина Формат 11

Формат	Зона	Позиц.	Обозначение	Наименование	Количество на исполнение: –	01	02	03	04	05	Примечание
				Документация							
11			1.420-8/81.01-0050СБ	Сборочный чертеж	X	X	X	X	X	X	
				Детали							
				Отд. стержень ГОСТ-5781-81							
БЧ		1	1.420-8/81.01-0004 -144	ф36 А III ℓ=14670		2					117,2
			-141	ф36 А III ℓ=13470						2	107,6
			-128	ф32 А III ℓ=12270			2				77,4
			-118	ф28 А III ℓ=14670	2						70,8
			-114	ф28 А III ℓ=13470					2		65,1
			-95	ф25 А III ℓ=13470				2			51,7
БЧ		2	-136	ф36 А III ℓ=6550		2					52,3
			-135	ф36 А III ℓ=5420						2	43,3
			-122	ф32 А III ℓ=6900			2				43,5
			-103	ф28 А III ℓ=6550	2						31,6
			-104	ф28 А III ℓ=5420					2		26,2
			-83	ф25 А III ℓ=5420				2			20,8
БЧ		3	1.420-8/81.01-0003 -02	ф10 А I ℓ=360		30				45	0,2
			-01	ф8 А I ℓ=360	30		41	34	34		0,1

Инв. № подл. | Подпись и дата | Взам. инв. №

Нач. СКО-1	Власкин	
Н. контр.	Фокина	
Гл. инж. пр	Альштейн	
Рук. бриг.	Фокина	
Ст. инж.	Мухина	
Инж.	Орлов	

1.420-8/81.01-0050

Каркас плоский КР

Стадия	Лист	Листов
Р		1

ПРОМСТРОЙПРОЕКТ

Копировал Ермолина Формат 12

Рис. 1

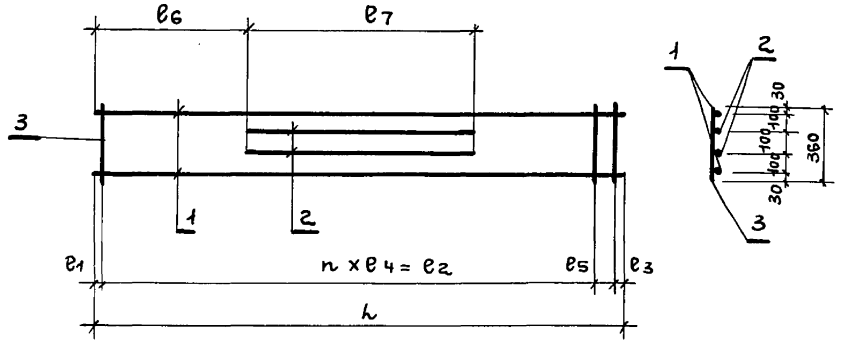

Рис. 2

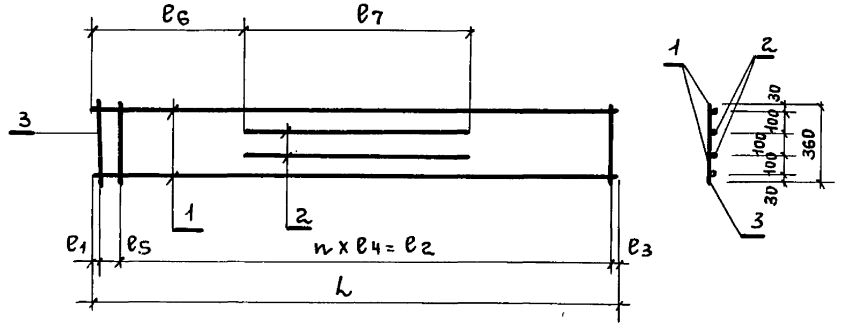

Обозначение	Марка	Рис.	Размеры, мм								Кол-во шагов n	Масса кг
			L	e1	e2	e3	e4	e5	e6	e7		
1.420-8/81.01-0050	КР100	1	14670	90	14000	280	500	300	4200	6550	28	207,8
-01	КР101		14670	90	14000	280	500	300	4200	6550	28	345,0
-02	КР102	2	12270	90	11700	280	300	200	4200	6900	39	245,9
-03	КР103		13470	40	12800	280	400	350	4400	5420	32	148,4
-04	КР104		13470	40	12800	280	400	350	4400	5420	32	186,0
-05	КР105		13470	40	12900	280	300	250	4400	5420	43	310,8

Нач.СКО-1	Власкин	
Н. контр.	Фокина	
Гл. инж.пр.	Альтштейн	
Рук.бриг.	Фокина	
Ст. инж.	Мухина	
Инженер	Орлов	

1.420-8/81.01-0050.СБ

Каркас плоский КР
Сборочный чертеж

Стадия	Масса	Масштаб
Р	См. табл.	
Лист 1	Листов 2	

ПРОМСТРОЙПРОЕКТ

Инв. № подл. | Подпись и дата | Взам. инв. №

1.420-8/81.01-0050СБ Лист 2

Инв. № подл. | Подпись и дата | Взам. инв. №

Инв.№ подл	Подпись и дата	Взам. инв.№

Формат	Зона	Позиц.	Обозначение	Наименование	Количество на исполнение —	01	02	03	04	05	06	07	Примечание
				Документация									
11			1.420-8/81.01-0060 СБ	Сборочный чертеж	X	X	X	X	X	X	X	X	
				Детали									
				Отд.стержень ГОСТ 5781-81									
БЧ		1	1.420-8/81.01-0004	ф 6А III ℓ = 380	8	10	10	12	6	8	8	10	0,1
БЧ		2	-01	ф 6А III ℓ = 480	8				6				0,1
			-02	ф 6А III ℓ = 580		8				6			0,1
			-03	ф 6А III ℓ = 680			8				6		0,2
			-04	ф 6А III ℓ = 780				8				6	0,2

Нач.СКО4	Власкин	
Н.контр.	Фокина	
Гл.инж.пр	Альштейн	
Рук.брис.	Фокина	
Ст. инж.	Мухина	
Инж.	Орлов	

1.420-8/81.01-0060

Сетка арматурная С

Стадия	Лист	Листов
Р		1

ПРОМСТРОЙПРОЕКТ

Копировал Формат 11

Инв.№ подл	Подпись и дата	Взам. инв.№

Обозначение	Марка	Рис.	Размеры, мм ℓ	в1	в2	в3	в4	в5	в6	в7	Масса кг
1.420-8/8101-0060	С1	1	480	15	70	70	50	70	—	70	1,5
-01	С2		580	15	70	70	70	50	—	70	1.9
-02	С3		680	15	70	70	70	70	—	90	2,1
-03	С4		780	15	70	70	70	70	—	90	2,4
-04	С5	2	480	85	50	70	—	—	—	—	1,2
-05	С6		580	85	70	50	50	—	—	—	1,5
-06	С7		680	85	70	70	50	—	—	—	1,6
-07	С8		780	85	70	50	70	—	—	—	1,9

Рис. 1

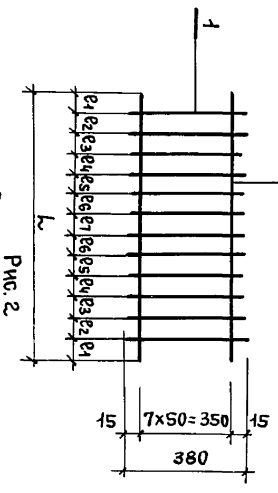

Рис. 2

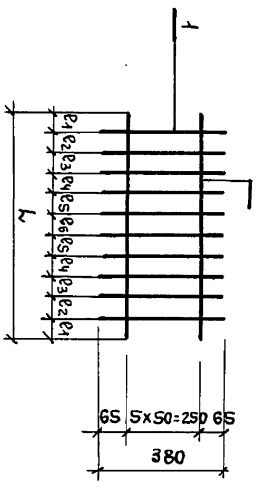

Нач.СКО4	Власкин	
Н.контр.	Фокина	
Гл.инж.пр	Альштейн	
Рук.брис.	Фокина	
Ст. инж.	Мухина	
Инж.	Орлов	

1.420-8/81.01-0060 СБ

Сетка арматурная С

Сборочный чертеж

Стадия	Масса	Масштаб
Р		
Лист	См. табл.	Листов 1

ПРОМСТРОЙПРОЕКТ

Копировал Ермолина 18396 116 Формат 11

Инв. № подл.	Подпись и дата	Взам. инв. №

Формат	Зона	Поз	Обозначение	Наименование	Количество на исполнение								Примечание
					–	01	02	03	04				
				Документация									
11			1.420-8/81.01-0070 СБ	Сборочный чертеж	X	X	X	X	X				
				Детали									
				Полоса 18×400 ГОСТ 103-76 / С 38/23 ГОСТ 380-71*									
Б4		1	1.420-8/81.01-0006-14	ℓ=850	1	1	1						48,0
				Полоса 10×250 ГОСТ 103-76 / С 38/23 ГОСТ 380-71*									
			-04	ℓ=500				1					7,8
				Полоса 12×250 ГОСТ 103-76 / С 38/28 ГОСТ 380-71*									
			-09	ℓ=500					1				9,4
				Полоса 18×80 ГОСТ 103-76 / С 38/23 ГОСТ 380-71*									
			-13	ℓ=400	3	3	3						4,5
				Полоса 12×80 ГОСТ 103-76 / С 38/23 ГОСТ 380-71*									
Б4		2	-06	ℓ=200				3	3				1,5

Нач.СКО-1	Власкин	Подпись	
Н.контр.	Фокина	"	
Гл.инж.пр.	Альтштейн	"	
Рук.бриг.	Фокина	"	
Ст. инж.	Мухина	"	
Инж.	Орлов	"	

1.420-8/81.01-0070

Изделие закладное мн.

Стадия	Лист	Листов
Р	1	2

Промстройпроект

Инв. № подл.	Подпись и дата	Взам. инв. №

Формат	Зона	Поз	Обозначение	Наименование	Количество на исполнение								Примечание
					—	01	02	03	04				
				Отд. стержень ГОСТ 5781-81									
Б4		3	1.420-8/81.01-0005-15	ф25 А III ℓ=464	9								1,9
			-16	ф25 А III ℓ=564		9							2,2
			-18	ф25 А III ℓ=664			9						2,6
			-07	ф16 А III ℓ=380				6					0,6
			-09	ф18 А III ℓ=376					6				0,8

1.420-8/81.01-0070

Лист 2

пров: Тиш 21.6.89г. конвер.

18396 117

Рис. 1

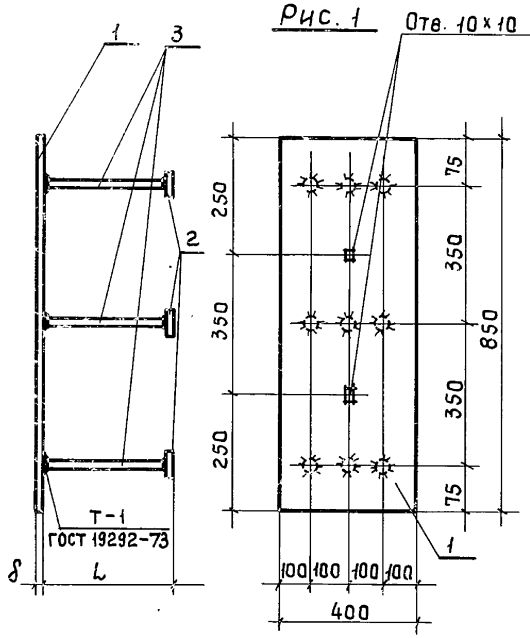

Рис. 2

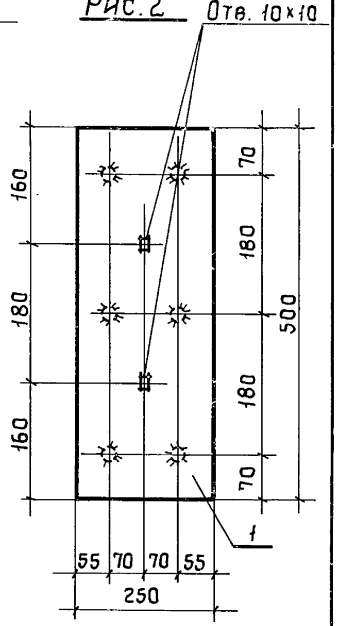

Обозначение	Марка	Рис.	Размеры, мм L	Размеры, мм δ	Масса, кг
1.420-8/81.01-0070	МН1	1	482	18	78,6
-01	МН2	1	582	18	81,3
-02	МН3	1	682	18	84,9
-03	МН4	2	390	10	15,9
-04	МН5	2	388	12	18,7

1.420-8/81.01-0070 СБ.

Изделие закладное
МН
Сборочный чертеж

Стадия	Масса	Масштаб
Р	См. табл.	
Лист	Листов 1	

Промстройпроект

Нач.СКО	Власкин	
Н.контр.	Фокина	
Гл.инж.пр.	Альтштейн	
Рук.бриг.	Фокина	
Ст.инж.	Мухина	
Инж.	Орлов	

Инв.№ подл. | Подпись и дата | Взам.инв.№

Копировал Углева Формат 11

Обозначение	Наименование	Количество на исполнение 01	02	03	04	Примечание
	Документация					
1.420-8/81.01-0080 СБ	Сборочный чертеж					
	Детали					
1.420-8/81.01-0006-14	Полоса 18×400 ГОСТ 103-76 / С38/23 ГОСТ 380-71* ℓ=850	1				48,0
-01	Полоса 8×400 ГОСТ 103-76 / С38/23 ГОСТ 380-71* ℓ=300	1				7,5
-21	ℓ=600		1			15,0
-03	Полоса 10×150 ГОСТ 103-76 / С38/23 ГОСТ 380-71* ℓ=500			1		5,3
-05	Полоса 10×300 ГОСТ 103-76 / С38/23 ГОСТ 380-71* ℓ=400				1	9,4

1.420-8/81.01-0080

Изделие закладное
МН

Стадия	Лист	Листов
Р	1	2

Промстройпроект

Нач.СКО	Власкин	
Н.контр.	Фокина	
Гл.инж.пр.	Альтштейн	
Рук.бриг.	Фокина	
Ст.инж.	Мухина	
Инж.	Орлов	

Инв.№ подл. | Подпись и дата | Взам.инв.№

Копировал Углева Формат 11

Рис. 1

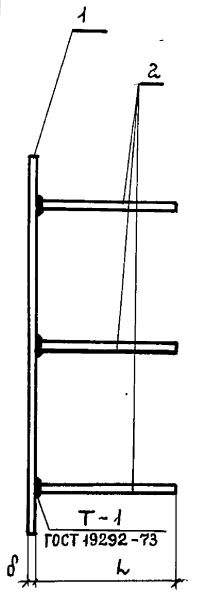

Рис. 2

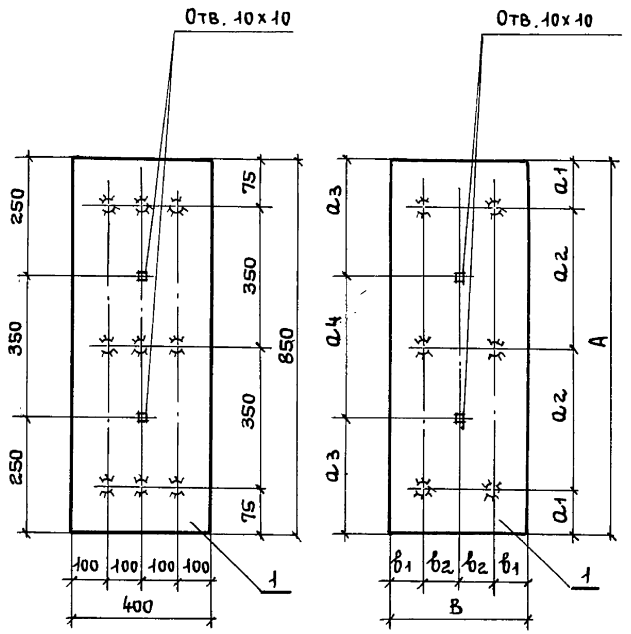

Обозначение	Марка	Рис.	Размеры, мм									Масса, кг
			L	A	a_1	a_2	a_3	a_4	B	b_1	b_2	δ	
1.420-8/81.01-0080	МН 6	1	750									18	74,1
-01	МН 7	2	300	300	40	110	95	110	400	100	100	8	9,3
-02	МН 8		300	600	40	260	170	260	400	100	100	8	16,8
-03	МН 9		360	500	70	180	160	180	150	40	35	10	7,7
-04	МН 10		430	400	80	120	140	120	300	50	100	10	12,4

Инв. № подл. | Подпись и дата | Взам. инв. №

Нач. СКО1	Власкин	
Н. контр.	Фокина	
Гл. инж. пр	Альштейн	
Рук. брис.	Фокина	
Ст. инж	Мухина	
Инж.	Орлов	

1.420-8/81.01-0080СБ

Изделие закладное МН

Сборочный чертеж

Стадия	Масса	Масштаб
Р	см. табл.	
Лист	Листов 1	

ПРОМСТРОЙПРОЕКТ

18396 119

Копировал Ермолина Формат 11

Инв. № подл. | Подпись и дата | Взам. инв. №

Обозначение	Наименование	Количество на исполнение					Примечание
		—	01	02	03	04	
Формат	Отд. стержень ГОСТ 5781-81						
А4	1.420-8/81.01-0004-19	9					2,9
	-02		6	6			0,3
	-04				6		0,3
	-05					6	0,5

1.420-8/81.01-0080

Лист 2

Формат 11

Копировал

Инв. № подл.	Подпись и дата	Взам. инв. №

Формат	Зона	Позиц.	Обозначение	Наименование	Количество на исполнение —	01	02						Примечание
				Документация									
11			1.420-8/81.01-0090СБ	Сборочный чертеж									
				Детали									
				Полоса $\frac{18\times400\ \text{ГОСТ}\ 103\text{-}76}{\text{Ст}\ 38/23\ \text{ГОСТ}\ 380\text{-}71}$									
БЧ		1	1.420-8/81.01-0006-14	$\ell = 850$	1	1	1						48,0
				Полоса $\frac{5\times60\ \text{ГОСТ}\ 103\text{-}76}{\text{Ст}\ 38/23\ \text{ГОСТ}\ 380\text{-}71}$									
БЧ		2	-00	$\ell = 100$	9	9	9						0,2
				Полоса $\frac{18\times80\ \text{ГОСТ}\ 103\text{-}76}{\text{Ст}\ 38/23\ \text{ГОСТ}\ 380\text{-}71}$									
БЧ		3	-13	$\ell = 400$	3	3							4,5
				Уголок $\frac{125\times80\times12\ \text{ГОСТ}\ 8510\text{-}72}{\text{Ст}\ 38/23\ \text{ГОСТ}\ 380\text{-}71}$									
БЧ		4	-20	$\ell = 370$	3	3	3						6,8

Нач. СКО	Власкин		1.420-8/81.01-0090
Н. контр.	Фокина		
Гл. инж. пр.	Альштейн		Изделие закладное МН
Рук. бр.	Фокина		
Ст. инж.	Мухина		
Инж.	Орлов		

Стадия	Лист	Листов
Р	1	2

ПРОМСТРОЙПРОЕКТ

Копировал — Формат 11

Инв. № подл.	Подпись и дата	Взам. инв. №

Формат	Зона	Позиц.	Обозначение	Наименование	Количество на исполнение —	01	02						Примечание
				Отд. стержень ГОСТ 5781-81									
БЧ		5	1.420-8/81.01-0005-11	ф 20 А III $\ell = 460$	9								1,1
			-12	ф 20 А III $\ell = 560$		9							1,4
			-13	ф 20 А III $\ell = 575$			9						1,4

1.420-8/81.01-0090 СБ — Лист 2

Копировал Ермолина — Формат 11

18396 120

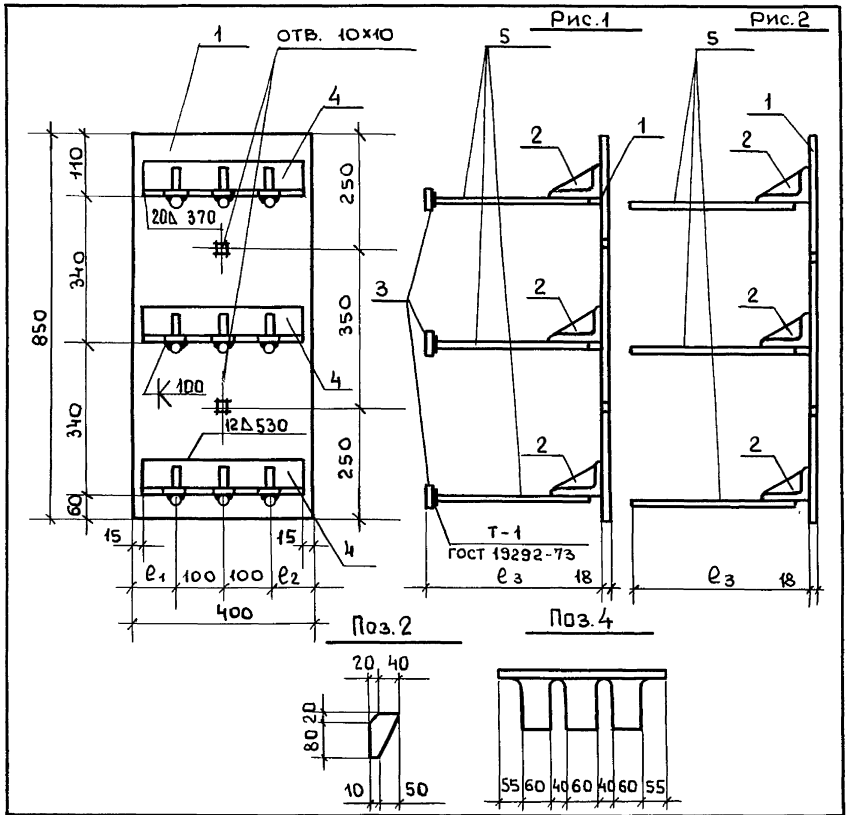

Обозначение	Марка	Рис.	Размеры, мм. ℓ_1	ℓ_2	ℓ_3			Масса кг.
1.420-8/81.01-0090	МН 11	1	100	100	482			93,6
-01	МН 12		100	100	582			96,3
-02	МН 13	2	95	105	600			82,8

1.420-8/81.01-0090 СБ

Нач.ско-1	Власкин	Подпись
Н. контр.	Фокина	"
Гл.инж.пр.	Альтштейн	"
Рук.бриг.	Фокина	"
Ст.инж.	Мухина	"
Инж.	Орлов	"

Изделие закладное мн
Сборочный чертеж

Стадия	Масса	Масштаб
Р	см. табл.	
Лист	Листов 1	

промстройпроект

Инв. № подл. | Подпись и дата | Взам. инв. №

пров: Жан 21.6.89 - конгр. [signature]

Формат	Зона	Поз.	Обозначение	Наименование	Количество на исполнение -	01	02	Примечание
				Документация				
11			1.420-8/81.01-0100 СБ	Сборочный чертеж	X	X	X	
				Детали				
				Полоса 18×400 ГОСТ 103-76 / С38/23 ГОСТ 380-71*				
54		1	1.420-8/81.01-0006-14	ℓ=850	2			48,0
				Полоса 10×250 ГОСТ 103-76 / С38/23 ГОСТ 380-71*				
			-04	ℓ=500		2		7,8
				Полоса 12×250 ГОСТ 103-76 / С38/23 ГОСТ 380-71*				
			-09	ℓ=500			2	9,4
				Отд. стержень ГОСТ 5781-81				
54		2	1.420-8/81.01-0005-17	ф25 А III ℓ=650	9			2,6
			-06	ф16 А III ℓ=375		6		0,6
			-08	ф18 А III ℓ=360			6	0,8

1.420-8/81.01-0100

Изделие закладное мн.

Стадия	Лист	Листов
Р		1

промстройпроект

Нач.ско-1	Власкин	
Н.контр.	Фокина	
Гл.инж.пр.	Альтштейн	
Рук.бриг.	Фокина	
Ст.инж.	Мухина	
Инж.	Орлов	

Инв. № подл. | Подпись и дата | Взам. инв. №

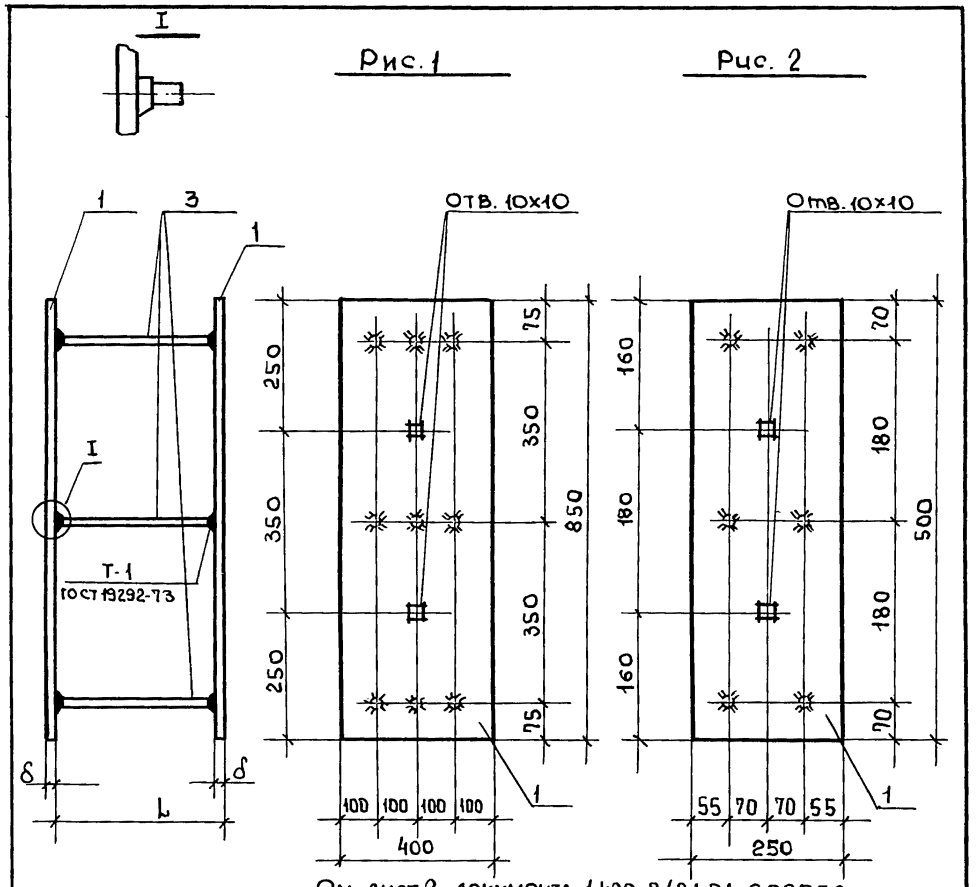

См. лист 2 документа 1.420-8/81.01-0000 ТО

Обозначение	Марка	Рис.	Размеры мм. L	δ				Масса кг
1.420-8/81.01-0100	МН 14	1	682	18				119,4
-01	МН 15	2	390	10				19,2
-02	МН 16		388	12				23,6

1.420-8/81.01-0100 СБ

Нач.ско.	Власкин	Подпись	
Н.контр.	Фокина	"	
Гл.инж.пр.	Альтштейн	"	
Рук.бриг.	Фокина	"	
Ст. инж.	Мухина	"	
Инж.	Орлов	"	

Изделие закладное МН
Сборочный чертеж.

Стадия	Масса	Масштаб
Р	см. табл.	
Лист	Листов 1	

промстройпроект

Инв. № подл. | Подпись и дата | Взам. инв. №

пров: Жан 21.6.89г конц. [signature]

Формат	Зона	Поз	Обозначение	Наименование	Количество на исполнение		Примечание
				Документация	-	01	
11			1.420-8/81.01-0110 СБ	Сборочный чертеж			
				Детали			
				Полоса 12х470 ГОСТ 103-76 / С38/23 ГОСТ 380-71*			
64		1	1.420-8/81.01-0006-10	ℓ=500	1		22,1
				Полоса 14х470 ГОСТ 103-76 / С38/23 ГОСТ 380-71*			
			-12	ℓ=500		1	25,8
64		2		Полоса 12х80 ГОСТ 103-76 / С38/23 ГОСТ 380-71*			
			-08	ℓ=470	3	3	3,5
				Отд. стержень ГОСТ 5781-81			
64		3	1.420-8/81.01-0005-10	Ф20А III ℓ=376	12		1,0
			-14	Ф22А III ℓ=372		12	1,1
64		4	-01	Ф12А III ℓ=200	2	2	0,2

Нач.ско-1	Власкин	Подпись	
Н.контр.	Фокина	"	
Гл.инж.пр.	Альтштейн	"	
Рук.бриг.	Фокина	"	
Ст. инж.	Мухина	"	
Инж.	Орлов	"	

1.420-8/81.01-0110

Изделие закладное МН

Стадия	Лист	Листов
Р		1

промстройпроект

Инв. № подл. | Подпись и дата | Взам. инв. №

18396 122

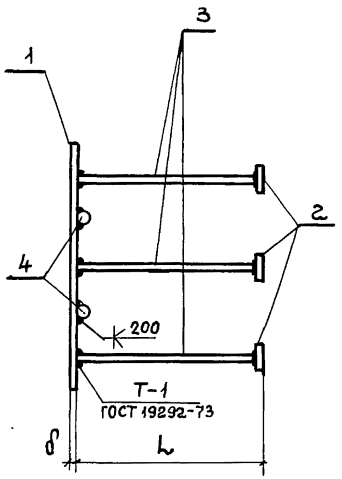

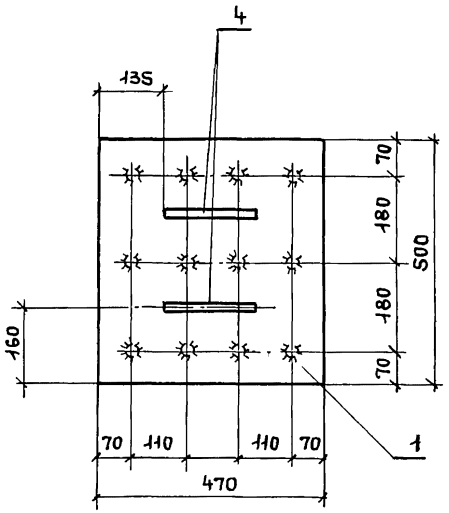

Обозначение	Марка	Размеры, мм l	Размеры, мм δ	Масса, кг
1.420-8/81.01-0110	МН 17	388	12	45,0
-01	МН 18	386	14	49,9

1.420-8/81.01-0110 СБ

Изделие закладное
МН
Сборочный чертеж

Стадия	Масса	Масштаб
Р	см. табл.	
Лист	Листов 1	

ПРОМСТРОЙПРОЕКТ

Нач.СКОл	Власкин	
Н.контр.	Фокина	
Гл.инж.пр.	Альштейн	
Рук.бриг.	Фокина	
Ст.инж.	Мухина	
Инж.	Орлов	

Инв.№ подл. | Подпись и дата | Взам.инв.№

Копировал Ермолина Формат 11

Обозначение	Наименование	Количество на исполнение –	01	02	03	04	05	06	07	Примечание
	Документация									
1.420-8/81.01-0120 СБ	Сборочный чертеж									
	Детали									
1 1.420-8/81.01-0006-15	Полоса 22×110 ГОСТ 103-76 / с 38/23 ГОСТ 380-71* ℓ=400	1	1	1	1	1	1	1	1	7,6
	Отд. стержень ГОСТ 5781-81									
2 1.420-8/81.01-0005-22	ф32А III ℓ=850	3			3		3			5,4
-28	ф36А III ℓ=850		3							6,8
-34	ф40А III ℓ=850			3						8,4
-23	ф32А III ℓ=900				3					5,6
-29	ф36А III ℓ=900					3				7,2
-35	ф40А III ℓ=900						3			8,9
-20	ф32А III ℓ=650							3		4,1
-26	ф36А III ℓ=650								3	5,2

1.420-8/81.01-0120

Изделие закладное
МН

Стадия	Лист	Листов
Р	1	2

ПРОМСТРОЙПРОЕКТ

Нач.СКОл	Власкин	
Н.контр.	Фокина	
Гл.инж.пр.	Альштейн	
Рук.бриг.	Фокина	
Ст.инж.	Мухина	
Инж.	Орлов	

Инв.№ подл. | Подпись и дата | Взам.инв.№ | Формат | Зона | Поз.

Копировал Ермолина Формат 11

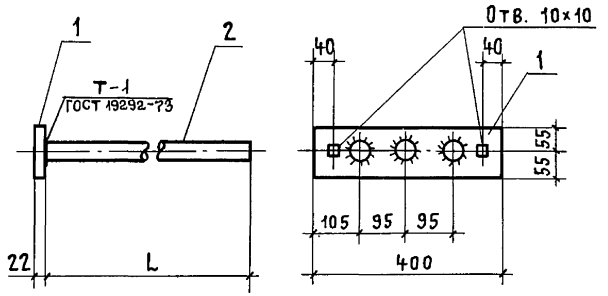

Обозначение	Марка	Размеры, мм L						Масса, кг
1.420-8/81.01-0120	МН19	850						23,8
-01	МН20	850						28,0
-02	МН21	850						32,8
-03	МН22	900						24,4
-04	МН23	900						29,2
-05	МН24	900						34,3
-06	МН25	650						19,9
-07	МН26	650						23,2
-08	МН27	650						26,8
-09	МН28	700						20,8
-10	МН29	700						24,4
-11	МН30	700						28,3

Инв.№ подл. | Подпись и дата | Взам.инв.№

Нач.СКО-1	Власкин	
Н.контр.	Фокина	
Гл.инж.пр.	Альтштейн	
Рук.бриг.	Фокина	
Ст.инж.	Мухина	
Инж.	Орлов	

1.420-8/81.01-0120 СБ

Изделие закладное МН
Сборочный чертеж

Стадия	Масса	Масштаб
Р	См. табл.	

Лист | Листов 1

ПРОМСТРОЙПРОЕКТ

18396 124

Копировал Куц Формат 11

Инв.№ подл. | Подпись и дата | Взам.инв.№

Формат	Зона	Поз.	Обозначение		Наименование	Количество на исполнение 08	09	10	11	Примечание
					Документация					
11			1.420-8/81.01-0120 СБ		Сборочный чертеж	X	X	X	X	
					Детали					
					Полоса 22×110 ГОСТ 103-76 / С 38/23 ГОСТ 380-71*					
БЧ		1	1.420-8/81.01-0006-15		l=400	1	1	1	1	7,6
					Отд. стержень ГОСТ 5781-81					
БЧ		2	1.420-8/81.01-0005-32		ф 40 А III l=650	3				6,4
				-21	ф 32 А III l=700		3			4,4
				-27	ф 36 А III l=700			3		5,6
				-33	ф 40 А III l=700				3	6,9

Лист 2

1.420-8/81.01-0120

Копировал Куц

Формат 11

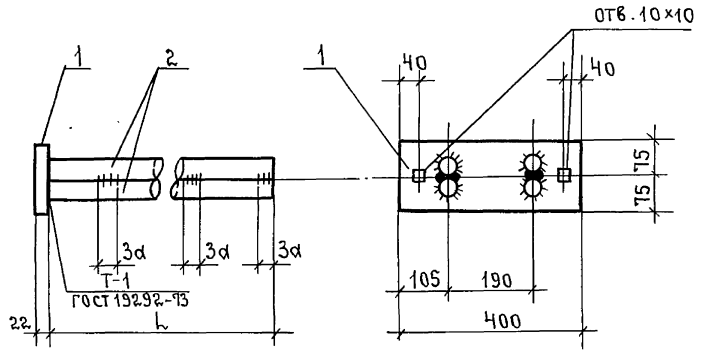

Обозначение.	Марка	Размеры, мм.						Масса, кг.
		l						
1.420-8/81.01-0130	МН31	850						37.6
-01	МН32	850						44.0
-02	МН33	900						39.2
-03	МН34	900						46.0
-04	МН35	650						31.2
-05	МН36	650						36.0
-06	МН37	700						32.8
-07	МН38	700						38.0

Инв.№ подл. | Подпись и дата | Взам.инв.№

Нач.ско-1	Власкин	подп.
Н.контр.	Фокина	»
Гл.инж.пр	Альтштейн	»
Рук.бриг.	Фокина	»
Ст.инж.	Мухина	»
Инж.	Орлов	»

1.420-8/81.01-0130 СБ

Изделие закладное МН. Сборочный чертеж.

Стадия	Масса	Масштаб
Р	См. табл.	
Лист	Листов 1	

Промстройпроект

18396 125

Формат	Зона	Поз.	Обозначение.	Наименование.	Количество на исполнение. —	01	02	03	04	05	06	07	Примечание.
				Документация.									
А1			1.420-8/81.01-0130 СБ	Сборочный чертеж.									
				Детали.									
БЧ		1	1.420-8/81.01-0006-16	Полоса $\frac{22\times150\ \text{ГОСТ}\ 103\text{-}76}{\text{С}38/23\ \text{ГОСТ}\ 380\text{-}71^{*}}$ ℓ=400	1	1	1	1	1	1	1	1	10.4
				Отд. стержень ГОСТ 5781-81									
БЧ		2	1.420-8/81.01-0005-28	ф36 А III ℓ=850	4			4					6.8
			-34	ф40 А III ℓ=850		4							8.4
			-29	ф36 А III ℓ=900			4						7.2
			-35	ф40 А III ℓ=900				4					8.9
			-26	ф36 А III ℓ=650					4				5.2
			-32	ф40 А III ℓ=650						4			6.4
			-27	ф36 А III ℓ=700							4		5.6
			-33	ф40 А III ℓ=700								4	6.9

Инв.№ подл. | Подпись и дата | Взам.инв.№

Нач.ско-1	Власкин	подп.
Н.контр.	Фокина	»
Гл.инж.пр	Альтштейн	»
Рук.бриг.	Фокина	»
Ст.инж.	Мухина	»
Инж.	Орлов	»

1.420-8/81.01-0130

Изделие закладное МН.

Стадия	Лист	Листов
Р		1

Промстройпроект

Пров. 13.VI 81 Ком. Корнеева

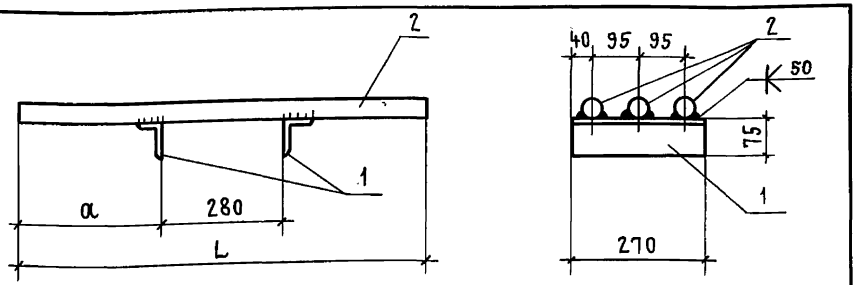

Обозначение	Марка	Размеры, мм L	Размеры, мм α	Масса, кг
1.420-8/81.01-0140	МН39	940	330	30,5
-01	МН40	1040	380	33,5

Формат	Зона	Поз.	Обозначение	Наименование	Кол.	Примечание
				1.420-8/81.01-0140 (МН39)		
				Уголок 75×50×5 ГОСТ 8510-72 / С 38/23 ГОСТ 380-71*		
БЧ		1	1.420-8/81.01-0006-19	ℓ = 270	2	1,3
				Отд. стержень ГОСТ 5781-81		
БЧ		2	1.420-8/81.01-0005-36	ф 40 А III ℓ = 940	3	9,3
				1.420-8/81.01-0140-01 (МН40)		
				Уголок 75×50×5 ГОСТ 8510-72 / С 38/23 ГОСТ 380-71*		
БЧ		1	1.420-8/81.01-0006-19	ℓ = 270	2	1,3
				Отд. стержень ГОСТ 5781-81		
БЧ		2	1.420-8/81.01-0005-37	ф 40 А III ℓ = 1040	3	10,3

Инв. № подл. | Подпись и дата | Взам. инв. №

Нач. СКО-1	Власкин	
Н. контр.	Фокина	
Гл. инж. пр.	Альтштейн	
Рук. бриг.	Фокина	
Ст. инж.	Мухина	
Инж.	Орлов	

1.420-8/81.01-0140

Изделие закладное МН

Стадия	Масса	Масштаб
Р	см. табл.	
Лист	Листов 1	

ПРОМСТРОЙПРОЕКТ

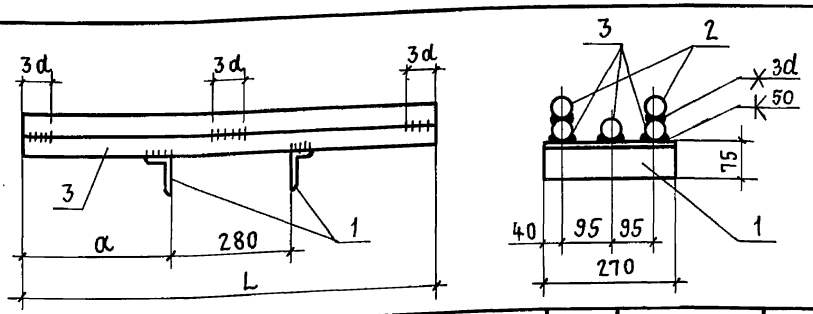

Обозначение	Марка	Размеры, мм L	Размеры, мм α	Масса, кг
1.420-8/81.01-0150	МН41	940	330	42,3
-01	МН42	1040	380	46,7

Формат	Зона	Поз.	Обозначение	Наименование	Кол.	Примечание
				1.420-8/81.01-0150 (МН41)		
				Уголок 75×50×5 ГОСТ 8510-72 / С 38/23 ГОСТ 380-71*		
БЧ		1	1.420-8/81.01-0006-19	ℓ = 270	2	1,3
				Отд. стержень ГОСТ 5781-81		
БЧ		2	1.420-8/81.01-0005-24	ф 32 А III ℓ = 940	2	5,9
БЧ		3	-36	ф 40 А III ℓ = 940	3	9,3
				1.420-8/81.01-0150-01 (МН42)		
				Уголок 75×50×5 ГОСТ 8510-72 / С 38/23 ГОСТ 380-71*		
БЧ		1	1.420-8/81.01-0006-19	ℓ = 270	2	1,3
				Отд. стержень ГОСТ 5781-81		
БЧ		2	1.420-8/81.01-0005-25	ф 32 А III ℓ = 1040	2	6,6
БЧ		3	-37	ф 40 А III ℓ = 1040	2	10,3

Инв. № подл. | Подпись и дата | Взам. инв. №

Нач. СКО-1	Власкин	
Н. контр.	Фокина	
Гл. инж. пр.	Альтштейн	
Рук. бриг.	Фокина	
Ст. инж.	Мухина	
Инж.	Орлов	

1.420-8/81.01-0150

Изделие закладное МН

Стадия	Масса	Масштаб
Р	см. табл.	
Лист	Листов 1	

ПРОМСТРОЙПРОЕКТ

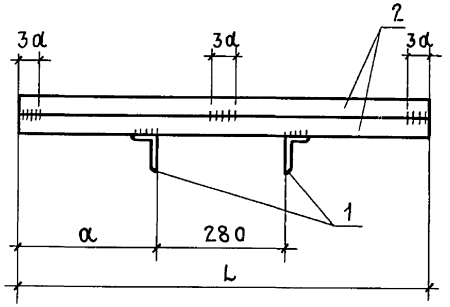

Рис.1

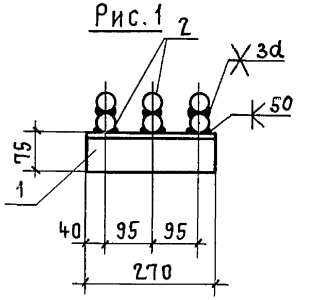

Рис.2

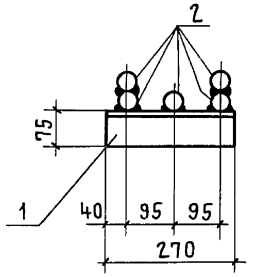

Обозначение	Марка	Рис.	Размеры, мм L	Размеры, мм α				Масса, кг
1.420-8/81.01-0160	МН43	1	940	330				38,0
-01	МН44	1	940	330				47,6
-02	МН45	1	940	330				58,4
-03	МН46	1	1040	380				42,2
-04	МН47	1	1040	380				52,4
-05	МН48	1	1040	380				64,4
-06	МН49	2	940	330				40,1
-07	МН50	2	1040	380				44,1

Нач.СКО-1	Власкин	
Н.контр.	Фокина	
Гл.инж.пр.	Альштейн	
Рук.бриг.	Фокина	
Ст.инж.	Мухина	
Инж.	Орлов	

1.420-8/81.01-0160 СБ

Изделие закладное МН
Сборочный чертеж

Стадия	Масса	Масштаб
Р	см. табл.	
Лист	Листов 1	

Промстройпроект

Инв.№ подл. | Подпись и дата | Взам.инв.№

18396 127

Копировал Куц Формат 11

Формат	Зона	Поз.	Обозначение	Наименование	Количество на исполнение —	01	02	03	04	05	06	07	Примечание
				Документация									
11			1.420-8/81.01-0160 СБ	Сборочный чертеж									
				Детали									
				Уголок 75×50×5 ГОСТ 103-76 с 38/23 ГОСТ 380-71×									
				ℓ = 270	2	2	2		2	2	2	2	1,3
				Отд. стержень ГОСТ 5781-81									
	БЧ	1	1.420-8/81.01-0006-19	ℓ = 270	2	2	2		2	2	2	2	1,3
				Отд. стержень ГОСТ 5781-81									
	БЧ	2	1.420-8/81.01-0005-24	Ф 32 А III ℓ = 940	6			6					5,9
			-30	Ф 36 А III ℓ = 940		6				5			7,5
			-36	Ф 40 А III ℓ = 940			6						9,3
			-25	Ф 32 А III ℓ = 1040				6					6,6
			-31	Ф 36 А III ℓ = 1040					6		5		8,3
			-37	Ф 40 А III ℓ = 1040						6			10,3

Нач.СКО-1	Власкин	
Н.контр.	Фокина	
Гл.инж.пр.	Альштейн	
Рук.бриг.	Фокина	
Ст.инж.	Мухина	
Инж.	Орлов	

1.420-8/81.01-0160

Изделие закладное МН

Стадия	Лист	Листов
Р		1

Промстройпроект

Инв.№ подл. | Подпись и дата | Взам.инв.№

Копировал Куц Формат 11

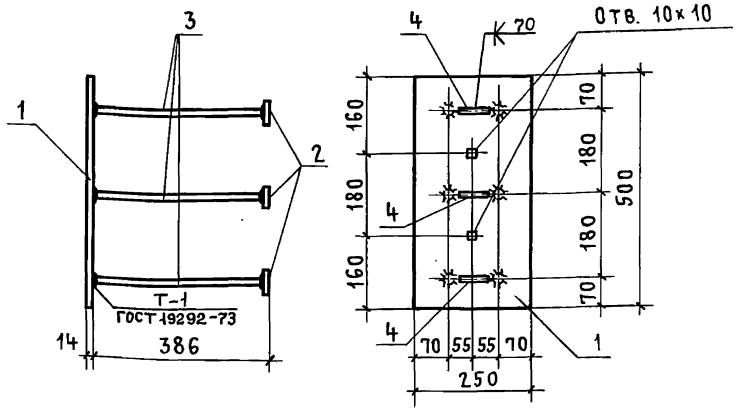

Формат	Зона	Поз.	Обозначение	Наименование	Кол.	Примеч.
				ДЕТАЛИ		
				Полоса $\frac{14\times250\ \text{ГОСТ}\ 103\text{-}76}{\text{С}\ 38/23\ \text{ГОСТ}\ 380\text{-}71^{*}}$		
БЧ		1	1.420-8/81.01-0006 -11	ℓ = 500	1	13,7
				Полоса $\frac{12\times80\ \text{ГОСТ}\ 103\text{-}76}{\text{С}\ 38/23\ \text{ГОСТ}\ 380\text{-}71^{*}}$	3	1,9
БЧ		2	-07	ℓ = 250		
				Отд. стержень ГОСТ 5781-81		
БЧ		3	1.420-8/81.01-0005 -14	ф 22 А III ℓ = 372	6	1,1
БЧ		4	-00	ф 12 А III ℓ = 70	3	0,1

Нач.СКО-1	Власкин	
Н.контр.	Фокина	
Гл.инж.пр.	Альтштейн	
Рук.бриг.	Фокина	
Ст.инж.	Мухина	
Инж.	Орлов	

1.420-8/81.01-0170

Изделие закладное МН51

Стадия	Масса	Масштаб
Р	26,3	
Лист	Листов 1	

Промстройпроект

Инв.№ подл. | Подпись и дата | Взам. инв.№

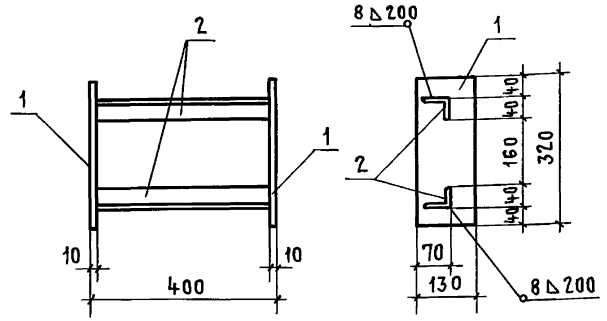

Формат	Зона	Поз.	Обозначение	Наименование	Кол.	Примеч.
				ДЕТАЛИ		
				Полоса $\frac{10\times130\ \text{ГОСТ}\ 103\text{-}76}{\text{С}\ 38/23\ \text{ГОСТ}\ 380\text{-}71^{*}}$		
БЧ		1	1.420-8/81.01-0006 -02	ℓ = 320	2	3,3
				Уголок $\frac{63\times40\times8\ \text{ГОСТ}\ 8510\text{-}73}{\text{С}\ 38/23\ \text{ГОСТ}\ 380\text{-}71^{*}}$		
БЧ		2	-18	ℓ = 380	2	2,3

Нач.СКО-1	Власкин	
Н.контр.	Фокина	
Гл.инж.пр.	Альтштейн	
Рук.бриг.	Фокина	
Ст.инж.	Мухина	
Инж.	Орлов	

1.420-8/81.01-0180

Изделие закладное МН52

Стадия	Масса	Масштаб
Р	11,2	
Лист	Листов 1	

Промстройпроект

Инв.№ подл. | Подпись и дата | Взам. инв.№

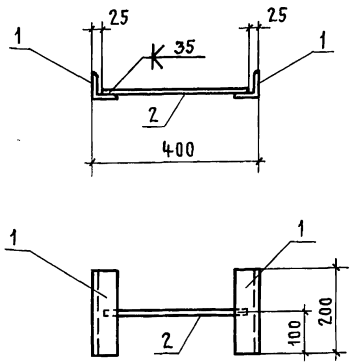

Формат	Зона	Поз.	Обозначение	Наименование	Кол.	Примечание
				Детали		
				Уголок 63х5 ГОСТ 8510-72 / С 38/23 ГОСТ 380-71*		
БЧ		1	1.420-8/81.01-0006-17	ℓ=200	2	1,0
				Отд. стержень ГОСТ 5781-81		
БЧ		2	1.420-8/81.01-0005-03	ф 12 А III ℓ=350	1	0,3

Нач. СКО-1	Власкин	
Н. контр.	Фокина	
Гл. инж. пр.	Альтштейн	
Рук. бриг.	Фокина	
Ст. инж.	Мухина	
Инж.	Орлов	

1.420-8/81.01-0190

Изделие закладное МН 53

Стадия	Масса	Масштаб
Р	2,3	
Лист	Листов 1	

Промстройпроект

Инв. № подл. | Подпись и дата | Взам. инв. №

Копировал Куц Формат 11

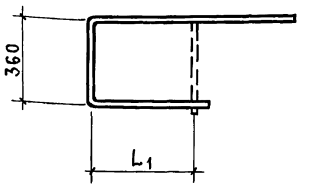

Обозначение	Размеры, мм: Общая длина	L1	ф	Масса, кг
1.420-8/81.01-0001	1850	460	14 А I	2,2
-01	1950	560	14 А I	2,4
-02	2050	660	14 А I	2,5
-03	2150	760	14 А I	2,6

Нач. СКО-1	Власкин	
Н. контр.	Фокина	
Гл. инж. пр.	Альтштейн	
Рук. бриг.	Фокина	
Ст. инж.	Мухина	
Инж.	Орлов	

1.420-8/81.01-0001

Стержень гнутый

Стадия	Масса	Масштаб
Р	См. табл.	
Лист	Листов 1	

ГОСТ 5781-81

Промстройпроект

Инв. № подл. | Подпись и дата | Взам. инв. №

18396 129

Копировал Куц Формат 11

Арматурные изделия

Марка колонны	Арматурная сталь ГОСТ 5781-81															Арматурная сталь класса Вр-I ГОСТ 6727-80			Всего
	Класс А-I					Класс А III													
	ф, мм				Итого	ф, мм									Итого	ф, мм		Итого	
	6	14				6	16	18	20							4	5		
2КА7.48 (60)-1-1	7,8	27,5			35,3	15,0		254,4							269,4		13,8	13,8	318,5
2КА7.48 (72)-1-1	8,6	27,5			36,1	15,0		281,2							296,2		15,2	15,2	347,5
2КА7.60 (60)-1-1	8,6	27,5			36,1	150	139,6	10,4							258,6	6,6	8,6	15,2	309,9
2КА8.48 (84)-1-1	9,4	28,6			38,0	17,1		178,4	140,4						335,9		15,2	15,2	389,1
2КА8.60 (72)-1-1	9,4	28,6			38,0	17,1		178,4	140,4						335,9		15,2	15,2	389,1
2КА8.48 (96)-1-1	10,2	28,6			38,8	17,1	155,6		152,0						324,7	6,4	10,2	16,6	380,1
2КА8.60 (84)-1-1	10,2	28,6			38,8	17,1	155,6		152,0						324,7	6,4	10,2	16,6	380,1
2КА8.72 (72)-1-1	10,2	28,6			38,8	17,1		197,2	152,0						366,3		16,6	16,6	421,7

Закладные изделия

Марка колонны	Профильная сталь ГОСТ 380-71											Арматурная сталь ГОСТ 5781-81 Класс А III										Итого	Всего
	δ=5	δ=8	δ=10	δ=18	δ=22	L125х80х12	L63х40х8				Итого	ф, мм									Итого		
												12	16	20	25	40							
2КА7.48 (60)-1-1		7,5	28,8	61,5	7,6		9,2				114,6	1,8	3,6		23,4	25,2						54,0	168,6	487,1
2КА7.48 (72)-1-1		7,5	28,8	61,5	7,6		9,2				114,6	1,8	3,6		23,4	25,2						54,0	168,6	516,1
2КА7.60 (60)-1-1		7,5	28,8	61,5	7,6		9,2				114,6	1,8	3,6		23,4	25,2						54,0	168,6	478,5
2КА8.48 (84)-1-1		7,5	28,8	48,0	7,6		9,2				101,1	1,8	3,6		26,1	26,7						58,2	159,3	548,4
2КА8.60 (72)-1-1		7,5	28,8	48,0	7,6		9,2				101,1	1,8	3,6		26,1	26,7						58,2	159,3	548,4
2КА8.48 (86)-1-1		7,5	28,8	48,0	7,6		9,2				101,1	1,8	3,6		26,1	26,7						58,2	159,3	539,4
2КА8.60 (84)-1-1		7,5	28,8	48,0	7,6		9,2				101,1	1,8	3,6		26,1	26,7						58,2	159,3	539,4
2КА8.72 (72)-1-1	1,8	7,5	28,8	48,0	7,6	20,4	9,2				123,3	1,8	3,6	12,6		26,7						44,7	168,0	589,7

Взам. инв. №

Подпись и дата

Инв. № подл.

Нач. СКО 1	Власкин		1.420-8/81.01-0000 ВОТ
Н. контр.	Фокина		
Гл. инж. пр.	Альтштейн		Выборка стали
Рук. бриг.	Фокина		Стадия Р; Лист 1; Листов 30
Ст. инж.	Мухина		ПРОМСТРОЙПРОЕКТ
Инж.	Васильева		

18396 130

Копировал Ермолина Формат 12

Марка колонны	Арматурные изделия																				
	Арматурная сталь ГОСТ 5781-81																Арматурная сталь класса Вр-I ГОСТ 6727-80				Итого
	Класс А-I					Класс А-III															
	ф, мм					ф, мм											ф, мм				
	6	14			Итого	6	16	18	20	22						Итого	4	5	Итого	
2КА7.48 (60)-2-1	7,8	27,5			35,3	15,0		254,4								269,4		13,8	13,8	318,5
2КА7.48 (72)-2-1	8,6	27,5			36,1	15,0		281,2								296,2		15,2	15,2	347,5
2КА7.60 (60)-2-1	8,6	27,5			36,1	15,0		281,2								296,2		15,2	15,2	347,5
2КА8.48 (84)-2-1	9,4	28,6			38,0	17,1	140,8		140,4							298,3	5,8	9,4	15,2	351,5
2КА8.60 (72)-2-1	9,4	28,6			38,0	17,1		178,4	140,4							335,9		15,2	15,2	389,1
2КА8.48 (96)-2-1	16,6	28,6			45,2	17,1			152,0	294,4						473,7		10,2	10,2	518,9
2КА8.60 (84)-2-1	10,2	28,6			38,8	17,1		197,2	152,0							366,3		16,6	16,6	421,7
2КА8.72 (72)-2-1	9,4	28,6			38,0	17,1		178,4	140,4							335,9		15,2	15,2	389,1
2КА7.48 (60)-3-1	7,8	27,5			35,3	15,0	126,4	94,4								235,8	6,0	7,8	13,8	284,9
2КА7.48 (72)-3-1	8,6	27,5			36,1	15,0		281,2								296,2		15,2	15,2	347,5
2КА7.60 (60)-3-1	8,6	27,5			36,1	15,0	139,6	104,0								258,0	6,6	8,6	15,2	309,9

Марка колонны	Закладные изделия																					
	Профильная сталь ГОСТ 380-71											Арматурная сталь ГОСТ 5781-81										Итого	Всего
	Класс А-III																					
	δ=5	δ=8	δ=10	δ=18	δ=22	L125х80х12	L63х40х8				Итого	ф, мм									Итого		
												12	16	20	32	40							
2КА7.48(60)-2-1	1,8	7,5	28,8	48,0	7,6	20,4	9,2				123,3	1,8	3,6	12,6		25,2						43,2	166,5	485,0
2КА7.48 (72)-2-1	1,8	7,5	28,8	48,0	7,6	20,4	9,2				123,3	1,8	3,6	12,6		25,2						43,2	166,5	514,0
2КА7.60 (60)-2-1	1,8	7,5	28,8	48,0	7,6	20,4	9,2				123,3	1,8	3,6	12,6		25,2						43,2	166,5	514,0
2КА8.48 (84)-2-1	1,8	7,5	28,8	48,0	7,6	20,4	9,2				123,3	1,8	3,6	12,6		26,7						44,7	168,0	519,5
2КА8.60 (72)-2-1	1,8	7,5	28,8	48,0	7,6	20,4	9,2				123,3	1,8	3,6	12,6		26,7						44,7	168,0	557,1
2КА8.48 (96)-2-1	1,8	7,5	28,8	48,0	7,6	20,4	9,2				123,3	1,8	3,6	12,6		26,7						44,7	168,0	686,9
2КА8.60 (84)-2-1	1,8	7,5	28,8	48,0	7,6	20,4	9,2				123,3	1,8	3,6	12,6		26,7						44,7	168,0	589,7
2КА8.72 (72)-2-1	1,8	7,5	28,8	48,0	7,6	20,4	9,2				123,3	1,8	3,6	12,6	16,8							34,8	158,1	547,2
2КА7.48 (60)-3-1	1,8	7,5	28,8	48,0	7,6	20,4	9,2				123,3	1,8	3,6	12,6	~~16,2~~ 25,2							~~34,2~~ 43,2	~~157,5~~ 166,5	~~442,4~~ 451,4
2КА7.48 (72)-3-1	1,8	7,5	28,8	48,0	7,6	20,4	9,2				123,3	1,8	3,6	12,6	~~16,2~~ 25,2							~~34,2~~ 43,2	~~157,5~~ 166,5	~~505,0~~ 514,0
2КА7.60 (60)-3-1	1,8	7,5	28,8	48,0	7,6	20,4	9,2				123,3	1,8	3,6	12,6	~~16,2~~ 25,2							~~34,2~~ 43,2	~~157,5~~ 166,5	~~467,4~~ 476,4

Изменения внесены Фом (Фомичева) 10.02.83

1.420-8/81.01-0000 ВСТ

Лист 2

Инв. № подл. | Подпись и дата | Взам. инв. №

18396 131

Копировал Ермолина

Формат 12

Марка колонны	Арматурные изделия																				
	Арматурная сталь ГОСТ 5781-81																Арматурная сталь класса Вр-I ГОСТ 6727-80			Итого
	Класс А-I				Итого	Класс А-III										Итого					
	ф, мм					ф, мм											ф, мм		Итого		
	6	8	14			6	16	18	20	25							4	5			
2КА 8.48 (84) - 3-1	9,4		28,6		38,0	17,1		178,4	140,4							335,9		15,2	15,2	389,1	
2КА 8.60 (72) - 3-1	9,4		28,6		38,0	17,1		178,4	140,4							335,9		15,2	15,2	389,1	
2КА 8.48 (96) - 3-1	10,2		28,6		38,8	17,1			395,2							412,3		16,6	16,6	467,7	
2КА 8.60 (84) - 3-1	10,2		28,6		38,8	17,1			395,2							412,3		16,6	16,6	467,7	
2КА 8.72 (72) - 3-1	10,2	6,4	28,6		45,2	17,1			152,0	378,8						547,9		10,2	10,2	603,3	
2КА 7.48 (60) - 4-1	7,8		27,5		35,3	15,0	126,4	94,4								235,8	6,0	7,8	13,8	284,9	
2КА 7.48 (72) - 4-1	8,6		27,5		36,1	15,0		281,2								296,2		15,2	15,2	347,5	
2КА 7.60 (60) - 4-1	8,6		27,5		36,1	15,0	139,6	104,0								258,6	6,6	8,6	15,2	309,9	
2КА 8.48 (84) - 4-1	9,4		28,6		38,0	17,1		178,4	140,4							335,9		15,2	15,2	389,1	
2КА 8.60 (72) - 4-1	9,4		28,6		38,0	17,1		178,4	140,4							335,9		15,2	15,2	389,1	
2КА 8.48 (96) - 4-1	10,2		28,6		38,8	17,1	155,6		152,0							324,7	6,4	10,2	16,6	380,1	

Марка колонны	Закладные изделия																							Всего
	Профильная сталь ГОСТ 380-71											Итого	Арматурная сталь ГОСТ 5781-81										Итого	
													Класс А III											
	δ=5	δ=8	δ=10	δ=18	δ=22	∠125х80х12	∠63х40х8						ф, мм											
													12	16	20	25	32	36	40				Итого	
2КА 8.48 (84) - 3-1	1,8	7,5	28,8	48,0	7,6	20,4	9,2					123,3	1,8	3,6	12,6		16,8						34,8	158,1	547,2
2КА 8.60 (72) - 3-1	1,8	7,5	28,8	48,0	7,6	20,4	9,2					123,3	1,8	3,6	12,6		16,8						34,8	158,1	547,2
2КА 8.48 (96) - 3-1	1,8	7,5	28,8	48,0	7,6	20,4	9,2					123,3	1,8	3,6	12,6		16,8						34,8	158,1	625,8
2КА 8.60 (84) - 3-1	1,8	7,5	28,8	48,0	7,6	20,4	9,2					123,3	1,8	3,6	12,6		16,8						34,8	158,1	625,8
2КА 8.72 (72) - 3-1	1,8	7,5	28,8	48,0	7,1	20,4	9,2					123,3	1,8	3,6	12,6			21,6					34,8	158,1	761,4
2КА 7.48 (60) - 4-1		7,5	28,8	61,5	7,6		9,2					114,6	1,8	3,6		23,4			25,2				54,0	168,6	453,5
2КА 7.48 (72) - 4-1		7,5	28,8	61,5	7,6		9,2					114,6	1,8	3,6		23,4			25,2				54,0	168,6	516,1
2КА 7.60 (60) - 4-1		7,5	28,8	61,5	7,6		9,2					114,6	1,8	3,6		23,4			25,2				54,0	168,6	478,5
2КА 8.48 (84) - 4-1		7,5	28,8	48,0	7,6		9,2					101,1	1,8	3,6		26,1			26,7				58,2	159,3	548,4
2КА 8.60 (72) - 4-1		7,5	28,8	48,0	7,6		9,2					101,1	1,8	3,6		26,1			26,7				58,2	159,3	548,4
2КА 8.48 (96) - 4-1		7,5	28,8	48,0	7,6		9,2					101,1	1,8	3,6		26,1			26,7				58,2	159,3	539,4

Инв. № подл. | Подпись и дата | Взам. инв. №

1.420-8/81.01-0000 ВОТ

Лист 3

Копировал Ермолина

Формат 12

Марка колонны	Арматурные изделия																				
	Арматурная сталь ГОСТ 5781-81																Арматурная сталь класса Вр-1 ГОСТ 6727-80				Итого
	Класс А-I					Класс А-III															
	ф, мм				Итого	ф, мм										Итого	ф, мм		Итого		
	6	8	14			6	16	18	20	25							4	5			
2КА8.60(84)-4-1	10,2		28,6		38,8	17,1	155,6		152,0							324,7	6,4	10,2	16,6		380,1
2КА8.72(72)-4-1	10,2	6,4	28,6		45,2	17,1	58,4		152,0	236,8						464,3		10,2	10,2		519,7
2КА7.48(60)-5-1	7,8		27,5		35,3	15,0		254,4								269,4		13,8	13,8		318,5
2КА7.48(72)-5-1	8,6		27,5		36,1	15,0		281,2								296,2		15,2	15,2		347,5
2КА7.60(60)-5-1	8,6		27,5		36,1	15,0		281,2								296,2		15,2	15,2		347,5
2КА8,48(84)-5-1	9,4		28,6		38,0	17,1	140,8		140,4							298,3	5,8	9,4	15,2		351,5
2КА8.60(72)-5-1	9,4		28,6		38,0	17,1		178,4	140,4							335,9		15,2	15,2		389,1
2КА8.48(96)-5-1	10,2	6,4	28,6		45,2	17,1			152,0	378,8						547,9		10,2	10,2		603,3
2КА8.60(84)-5-1	10,2		28,6		38,8	17,1		197,2	152,0							366,3		16,6	16,6		421,7
2КА8.72(72)-5-1	10,2	6,0	28,6		44,8	17,1			152,0	326,0						495,1		10,2	10,2		550,1
2КА7.60(60)-6-1	8,6		27,5		36,1	15,0		281,2								296,2		15,2	15,2		347,5

Марка колонны	Закладные изделия																								
	Профильная сталь ГОСТ 380-71											Арматурная сталь ГОСТ 5781-81											Итого	Всего
												Класс А-III												
	δ=5	δ=8	δ=10	δ=18	δ=22	∠125×80×12	∠63×40×8				Итого	ф, мм										Итого		
												12	16	20	25	36	40							
2КА8.60(84)-4-1		7,5	28,8	48,0	7,6		9,2				101,1	1,8	3,6		26,1		26,7					58,2	159,3	539,4
2КА8.72(72)-4-1	1,8	7,5	28,8	48,0	10,4	20,4	9,2				126,1	1,8	3,6	12,6		28,8						46,8	172,9	692,6
2КА7.48(60)-5-1	1,8	7,5	28,8	48,0	7,6	20,4	9,2				123,3	1,8	3,6	12,6			25,2					43,2	166,5	485,0
2КА7.48(72)-5-1	1,8	7,5	28,8	48,0	7,6	20,4	9,2				123,3	1,8	3,6	12,6			25,2					43,2	166,5	514,0
2КА7.60(60)-5-1	1,8	7,5	28,8	48,0	7,6	20,4	9,2				123,3	1,8	3,6	12,6			25,2					43,2	166,5	514,0
2КА8.48(84)-5-1	1,8	7,5	28,8	48,0	7,6	20,4	9,2				123,3	1,8	3,6	12,6			26,7					44,7	168,0	519,5
2КА8.60(72)-5-1	1,8	7,5	28,8	48,0	7,6	20,4	9,2				123,3	1,8	3,6	12,6			26,7					44,7	168,0	557,1
2КА8.48(96)-5-1	1,8	7,5	28,8	48,0	7,6	20,4	9,2				123,3	1,8	3,6	12,6			26,7					44,7	168,0	771,3
2КА8.60(84)-5-1	1,8	7,5	28,8	48,0	7,6	20,4	9,2				123,3	1,8	3,6	12,6			26,7					44,7	168,0	589,7
2КА8.72(72)-5-1	1,8	7,5	28,8	48,0	7,6	20,4	9,2				123,3	1,8	3,6	12,6			26,7					44,7	168,0	718,1
2КА7.60(60)-6-1	1,8	7,5	28,8	48,0	7,6	20,4	9,2				123,3	1,8	3,6	12,6			25,2					43,2	166,5	514,0

Инв. № подл. | Подпись и дата | Взам. инв. №

Арматурные изделия

Марка колонны	Арматурная сталь ГОСТ 5781-81																Арматурная сталь класса Вр-I ГОСТ 6727-80			Итого
	Класс А-I					Класс А-III														
	ф, мм				Итого	ф, мм										Итого	ф, мм		Итого	
	6	8	14			6	16	18	20	22	25	28					4	5		
2КА 8.60 (72) - 6-1	9,4		28,6		38,0	17,1		178,4	140,4							335,9		15,2	15,2	389,1
2КА 8.60 (84) - 6-1	10,2		28,6		38,8	17,1		197,2	152,0							366,3		16,6	16,6	421,7
2КА 8.72 (72) - 6-1	10,2		28,6		38,8	17,1		197,2	152,0							366,3		16,6	16,6	421,7
2КА7.60 (60) - 7-1	8,6		27,5		36,1	15,0	139,6	104,0								258,6	6,6	8,6	15,2	309,9
2КА 8.60 (72) - 7-1	9,4		28,6		38,0	17,1	140,8		140,4							298,3	5,8	9,4	15,2	351,5
2КА 8.60 (84) - 7-1	10,2		28,6		38,8	17,1	155,6		152,0							324,7	6,4	10,2	16,6	380,1
2КА 8.72 (72) - 7-1	10,2	6,0	28,6		44,8	17,1			152,0		326,0					495,1		10,2	10,2	550,1
2КА 7.60 (60) - 8-1	8,6		27,5		36,1	15,0		281,2								296,2		15,2	15,2	347,5
2КА 8.60 (72) - 8-1	9,4		28,6		38,0	17,1		178,4	140,4							335,9		15,2	15,2	389,1
2КА 8.60 (84) - 8-1	10,2		28,6		38,8	17,1		155,6		152,0						324,7	6,4	10,2	16,6	380,1
2КА 8.72 (72) - 8-1	10,2	6,4	28,6		45,2	17,1		74,0	152,0			298,0				541,1		10,2	10,2	596,5

Закладные изделия

Марка колонны	Профильная сталь ГОСТ 380-71											Арматурная сталь ГОСТ 5781-81										Итого	Всего
												Класс А-III											
	δ=5	δ=8	δ=10	~~δ=12~~	~~δ=14~~	δ=18	δ=22	∠125х80х12	∠63х40х8			Итого	ф, мм									Итого		
													12	16	20	~~22~~	32	36	40					
2КА 8.60 (72) - 6-1	1,8	7,5	28,8			48,0	7,6	20,4	9,2			123,3	1,8	3,6	12,6				26,7				44,7	168,0	557,1
2КА 8.60 (84) - 6-1	1,8	7,5	28,8			48,0	7,6	20,4	9,2			123,3	1,8	3,6	12,6			21,6				39,6	162,9	584,6
2КА 8.72 (72) - 6-1	1,8	7,5	28,8			48,0	7,6	20,4	9,2			123,3	1,8	3,6	12,6		16,8					34,8	158,1	579,8
2КА 7.60 (60) - 7-1	1,8	7,5	28,8			48,0	7,6	20,4	9,2			123,3	1,8	3,6	12,6		16,2					34,2	157,5	467,4
2КА 8.60 (72) - 7-1	1,8	7,5	28,8			48,0	7,6	20,4	9,2			123,3	1,8	3,6	12,6		16,8					34,8	158,1	509,6
2КА 8.60 (84) - 7-1	1,8	7,5	28,8			48,0	7,6	20,4	9,2			123,3	1,8	3,6	12,6		16,8					34,8	158,1	538,2
2КА 8.72 (72) - 7-1	1,8	7,5	28,8			48,0	7,6	20,4	9,2			123,3	1,8	3,6	12,6		~~16,8~~	21,6				~~39,6~~ ~~34,2~~	~~162,9~~ ~~157,5~~	713,0 ~~707,6~~
2КА 7.60 (60) - 8-1	1,8	7,5	28,8	~~10,5~~	~~26,8~~	48,0	7,6	20,4	9,2			~~123,3~~ ~~102,0~~	~~1,8~~ ~~2,2~~	3,6	12,6	~~13,2~~		20,4				~~38,4~~ ~~31,6~~	~~161,7~~ ~~133,6~~	509,2 ~~531,1~~
2КА 8.60 (72) - 8-1	1,8	7,5	28,8			48,0	7,6	20,4	9,2			123,3	1,8	3,6	12,6		~~16,8~~	21,6				~~39,6~~ ~~34,8~~	~~162,9~~ ~~158,1~~	552,0 ~~547,2~~
2КА 8.60 (84) - 8-1	1,8	7,5	28,8			48,0	7,6	20,4	9,2			123,3	1,8	3,6	12,6		~~16,8~~	21,6				~~39,6~~ ~~34,2~~	~~162,9~~ ~~157,5~~	543,0 ~~537,6~~
2КА 8.72 (72) - 8-1	1,8	7,5	28,8			48,0	10,4	20,4	9,2			126,1	1,8	3,6	12,6			28,8				46,8	172,9	769,4

Изменения внесены Гал. (Фомичева) 10.02.83

1.420-8/81.01-0000 Вст

Лист 5

Взам. инв. № | Подпись и дата | Инв. № подл.

18396 134

Копировал Ермолина

Формат 12

Марка колонны	Арматурные изделия																			
	Арматурная сталь ГОСТ 5781-81																Арматурная сталь класса Вр-1 ГОСТ 6727-80			Итого
	Класс А-I					Класс А-III														
	ф, мм				Итого	ф, мм										Итого	ф, мм		Итого	
	6	8	14			6	16	18	20	25	28	32					4	5		
2КА7.60(60)-9-1	8,6	6,6	27,5		42,7	15,0	57,6	104,0			298,0					474,6		8,6	8,6	525,9
2КА8.60(72)-9-1	9,4	5,8	28,6		43,8	17,1	51,2		140,4		274,0					483,5		9,4	9,4	536,7
2КА8.60(84)-9-1	10,2	6,4	28,6		45,2	17,1	58,4		152,0		298,0					525,5		10,2	10,2	580,9
2КА8.72(72)-9-1	10,2		28,6		38,8	17,1		197,2	152,0							366,3		16,6	16,6	421,7
2КА7.60(60)-10-1	8,6		27,5		36,1	15,0		104,0	218,8							337,8		15,2	15,2	389,1
2КА8.60(72)-10-1	9,4		28,6		38,0	17,1		178,4	140,4							335,9		15,2	15,2	389,1
2КА8.60(84)-10-1	10,2	6,0	28,6		44,8	17,1			152,0	326,6						495,1		10,2	10,2	550,1
2КА8.72(72)-10-1	10,2		28,6		38,8	17,1	155,6		152,0							324,7	6,4	10,2	16,6	380,1
2КА8.72(72)-10-4	10,2		28,6		38,8	17,1	155,6		152,0							324,7	6,4	10,2	16,6	380,1
2КА7.60(60)-11-1	8,6		27,5		36,1	15,0		281,2								296,2		15,2	15,2	347,5
2КА8.60(72)-11-1	9,4	5,8	28,6		43,8	17,1			140,4			563,2				720,7		9,4	9,4	773,9

Марка колонны	Закладные изделия																								Всего
	Профильная сталь ГОСТ 380-71											Итого	Арматурная сталь ГОСТ 5781-81											Итого	
													Класс А-III												
													ф, мм												
	δ=5	δ=8	δ=10	δ=12	δ=18	δ=22	∠125×80×12	∠63×40×8					12	16	20	32	36	40							
2КА7.60(60)-9-1	1,8	7,5	28,8		48,0	10,4	20,4	9,2				126,1	1,8	3,6	12,6		27,2							45,2	171,3	697,2
2К8.60(72)-9-1	1,8	7,5	28,8		48,0	10,4	20,4	9,2				126,1	1,8	3,6	12,6		28,8							46,8	172,9	709,6
КА8.60(84)-9-1	1,8	7,5	28,8		48,0	10,4	20,4	9,2				126,1	1,8	3,6	12,6		28,8							46,8	172,9	753,8
КА8.72(72)-9-1	1,8	7,5	28,8	60,5	48,0	7,6	20,4	9,2				123,3	1,8	3,6	12,6			26,7						44,7	168,0	589,7
КА7.60(60)-10-1	1,8	7,5	28,8		48,0	7,6	20,4	9,2				123,3	1,8	3,6	12,6			25,2						43,2	166,5	555,6
КА860(72)-10-1	1,8	7,5	28,8		48,0	7,6	20,4	9,2				123,3	1,8	3,6	12,6	16,8								34,8	158,1	547,2
2КА8.60(84)-10-1	1,8	7,5	28,8		48,0	7,6	20,4	9,2				123,3	1,8	3,6	12,6			26,7						44,7	168,0	718,1
2КА8-72(72)-10-1	1,8	7,5	28,8		48,0	7,6	20,4	9,2				123,3	1,8	3,6	12,6	16,2								34,2	157,5	537,6
2КА8-72(72)-10-4	1,8	7,5	28,8		48,0	7,6	20,4	9,2				123,3	1,8	3,6	12,6			26,7						44,7	168,0	548,1
2КА7.60(60)-11-1	1,8	7,5	28,8		48,0	7,6	20,4	9,2				123,3	1,8	3,6	12,6	16,2								34,2	157,5	505,0
2КА8.60(72)-11-1	1,8	7,5	28,8		48,0	7,6	20,4	9,2				123,3	1,8	3,6	12,6			26,7						44,7	168,0	941,9

Взам. инв. №

Подпись и дата

Инв. № подл.

Марка колонны	Арматурные изделия. Арматурная сталь ГОСТ 5781-81. Класс А-I. ф, мм: 6	8	10	14	Итого	Класс А-III. ф, мм: 6	16	18	20	25	28	32	36	Итого	Арматурная сталь класса Вр-I ГОСТ 6727-80. ф, мм: 5	Итого	Итого
2КА8.60(84)-11-1	10,2			28,6	38,8	17,1		197,2	152,0					366,3	16,6	16,6	421,7
2КА8.72(72)-11-1	10,2	6,4		28,6	45,2	17,1	58,4		152,0	236,8				464,3	10,2	10,2	519,7
2КА7.60(60)-12-1	8,6			27,5	36,1	15,0		104,0	218,8					337,8	15,2	15,2	389,1
2КА8.60(72)-12-1	9,4	5,8		28,6	43,8	17,1			140,4			563,2		720,7	9,4	9,4	773,9
2КА8.60(84)-12-1	10,2	6,0		28,6	44,8	17,1			152,0	326,0				495,1	10,2	10,2	550,1
2КА8.60(72)-12-4	9,4	5,8		28,6	43,8	17,1			140,4			563,2		720,7	9,4	9,4	773,9
2КА7.60(60)-13-1	8,6	6,6		27,5	42,7	15,0			160,0			559,6		734,6	5,6	5,6	782,9
2КА8.60(72)-13-1	9,4		11,6	28,6	49,6	17,1			140,4				713,2	870,7	9,4	9,4	929,7
2КА8.60(84)-13-1	10,2	6,4		28,6	45,2	17,1		74,0	152,0		298,0			541,1	10,2	10,2	596,5
2КА7.60(60)-14-1	8,6	6,6		27,5	42,7	15,0			160,0			559,6		734,6	5,6	5,6	782,9
2КА8.60(84)-14-1	10,2	6,4		28,6	45,2	17,1			152,0			622,8		791,9	10,2	10,2	847,3

Марка колонны	Закладные изделия. Профильная сталь ГОСТ 380-71: δ=5	δ=8	δ=10	δ=18	δ=22	L125×80×12	L63×40×8					Итого	Арматурная сталь ГОСТ 5781-81. Класс А-III. ф, мм: 12	16	20	32	36	40					Итого	Итого	Всего
2КА8.60(84)-11-1	1,8	7,5	28,8	48,0	7,6	20,4	9,2					123,3	1,8	3,6	12,6	16,8							34,8	158,1	579,8
2КА8.72(72)-11-1	1,8	7,5	28,8	48,0	10,4	20,4	9,2					126,1	1,8	3,6	12,6			35,6					53,6	179,7	699,4
2КА7.60(60)-12-1	1,8	7,5	28,8	48,0	7,6	20,4	9,2					123,3	1,8	3,6	12,6		20,4						38,4	161,7	550,8
2КА8.60(72)-12-1	1,8	7,5	28,8	48,0	7,6	20,4	9,2					123,3	1,8	3,6	12,6		21,6						39,6	162,9	936,8
2КА8.60(84)-12-1	1,8	7,5	28,8	48,0	7,6	20,4	9,2					123,3	1,8	3,6	12,6		21,6						39,6	162,9	713,0
2КА8.60(72)-12-4	1,8	7,5	28,8	48,0	7,6	20,4	9,2					123,3	1,8	3,6	12,6			26,7					44,7	168,0	941,9
2КА7.60(60)-13-1	1,8	7,5	28,8	48,0	7,6	20,4	9,2					123,3	1,8	3,6	12,6			25,2					43,2	166,5	949,4
2КА8.60(72)-13-1	1,8	7,5	28,8	48,0	10,4	20,4	9,2					126,1	1,8	3,6	12,6			35,6					53,6	179,7	1109,4
2КА8.60(84)-13-1	1,8	7,5	28,8	48,0	10,4	20,4	9,2					126,1	1,8	3,6	12,6		28,8						46,8	172,9	769,4
2КА7.60(60)-14-1	1,8	7,5	28,8	48,0	7,6	20,4	9,2					123,3	1,8	3,6	12,6		20,4						38,4	161,7	944,6
2КА8.60(84)-14-1	1,8	7,5	28,8	48,0	7,6	20,4	9,2					123,3	1,8	3,6	12,6			26,7					44,7	168,0	1015,3

Инв. № подл. | Подпись и дата | Взам. инв. №

1.420-8/81.01-0000 ВСТ

Лист 7

18396 136

Копировал Ермолина

Формат 12

Марка колонны	Арматурные изделия																				
	Арматурная сталь ГОСТ 5781-81																	Арматурная сталь класса Вр-I ГОСТ 6727-80			Итого
	Класс А-I					Класс А-III															
	ф, мм				Итого	ф, мм											Итого	ф, мм		Итого	
	6	8	10	14		6	16	18	20	32	36							4	5		
2КА7.60(60)-14-4	8,6	6,6		27,5	42,7	15,0			160,0	559,6							734,6		5,6	5,6	782,9
2КА7.60(60)-15-1	8,6		13,2	27,5	49,3	15,0		104,0			708,4						827,4		8,6	8,6	885,3
2КА8.60(84)-15-1	10,2	6,4		28,6	45,2	17,1			152,0	622,8							791,9		10,2	10,2	847,3
2КА8.60(84)-15-4	10,2	6,4		28,6	45,2	17,1			152,0	622,8							791,9		10,2	10,2	847,3
2КА8.60(84)-16-1	10,2		12,8	28,6	51,6	17,1			152,0		788,4						957,5		10,2	10,2	1019,3
2КА5.48(60)-1-1	7,8			24,2	32,0	10,8		227,6									238,4		13,8	13,8	284,2
2КА5.48(72)-1-1	7,8			24,2	32,0	10,8		102,8	194,8								308,4		12,0	12,0	352,4
2КА5.60(60)-1-1	7,8			24,2	32,0	10,8		102,8	194,8								308,4		12,0	12,0	352,4
2КА6.48(84)-1-1	9,4			26,4	35,8	13,3	155,6		138,8								307,7		16,6	16,6	360,1
2КА6.60(72)-1-1	9,4			26,4	35,8	13,3	155,6		138,8								307,7		16,6	16,6	360,1
2КА6.48(96)-1-1	10,2			26,4	36,6	13,3	137,6		150,8								301,7	6,2	6,2	12,4	350,7

Марка колонны	Закладные изделия																						Всего
	Профильная сталь ГОСТ 380-71											Итого	Арматурная сталь ГОСТ 5781-81										Итого	
													Класс А-III											
													ф, мм											
	δ=5	δ=8	δ=10	δ=18	δ=22	L125x80x12	L63x40x8						12	16	20	25	36	40						
2КА7.60(60)-14-4	1,8	7,5	28,8	48,0	7,6	20,4	9,2					123,3	1,8	3,6	12,6			25,2					43,2	166,5	949,4
2КА7.60(60)-15-1	1,8	7,5	28,8	48,0	10,4	20,4	9,2					126,1	1,8	3,6	12,6			33,6					51,6	177,7	1063,0
2КА8.60(64)-15-1	1,8	7,5	28,8	48,0	7,6	20,4	9,2					123,3	1,8	3,6	12,6		21,6						39,6	162,9	1010,2
2КА8.60(84)-15-4	1,8	7,5	28,8	48,0	7,6	20,4	9,2					123,3	1,8	3,6	12,6			26,7					44,7	168,0	1015,3
2КА8.60(84)-16-1	1,8	7,5	28,8	48,0	10,4	20,4	9,2					126,1	1,8	3,6	12,6			35,6					53,6	179,7	1199,0
2КА5.48(60)-1-1		7,5	28,8	61,5	7,6		9,2					114,6	1,8	3,6		17,1		19,2					41,7	156,3	440,5
2КА5.48(72)-1-1		7,5	28,8	61,5	7,6		9,2					114,6	1,8	3,6		17,1		19,2					41,7	156,3	508,7
2КА5.60(60)-1-1		7,5	28,8	61,5	7,6		9,2					114,6	1,8	3,6		17,1		19,2					41,7	156,3	508,7
2КА5.48(84)-1-1		7,5	28,8	61,5	7,6		9,2					114,6	1,8	3,6		19,8		20,7					45,9	160,5	520,6
2КА6.60(72)-1-1		7,5	28,8	61,5	7,6		9,2					114,6	1,8	3,6		19,8		20,7					45,9	160,5	520,6
2КА6.48(96)-1-1		7,5	28,8	61,5	7,6		9,2					114,6	1,8	3,6		19,8		20,7					45,9	160,5	511,2

Взам. инв. N | Подпись и дата | Инв. № подл.

1.420-8/81.01-0000 ВОТ

Лист 8

18396 137

Копировал Ермолина

Формат 12

Марка колонны	Арматурные изделия																				Всего
	Арматурная сталь 5781-81																Арматурная сталь класса Вр-I ГОСТ 5727-80				
	Класс А-I					Класс А-III															
	ф, мм				Итого	ф, мм										Итого	ф, мм		Итого		
	6	8	14			6	16	18	20	25							4	5			
2КА6.60(84)-1-1	10,2		26,4		36,6	13,3	137,6		150,8							301,7	6,2	6,2	12,4		350,7
2КА6.72(72)-1-1	10,2	6,2	26,4		42,8	13,3	41,2		150,8	150,8						356,1		6,2	6,2		405,1
2КА5.48(60)-2-1	7,8		24,2		32,0	10,8		93,2	166,0							270,0		13,8	13,8		315,8
2КА5.48(72)-2-1	7,8		24,2		32,0	10,8		102,8	194,8							308,4		12,0	12,0		352,4
2КА5.60(60)-2-1	7,8		24,2		32,0	10,8		102,8	194,8							308,4		12,0	12,0		352,4
2КА6.48(84)-2-1	9,4		26,4		35,8	13,3		155,6	138,8							307,7		16,6	16,6		360,1
2КА6.60(72)-2-1	9,4		26,4		35,8	13,3		155,6	138,8							307,7		16,6	16,6		360,1
2КА6.48(96)-2-1	10,2		26,4		36,6	13,3		174,4	150,8							338,5		12,4	12,4		387,5
2КА6.60(84)-2-1	10,2		26,4		36,6	13,3		174,4	150,8							338,5		12,4	12,4		387,5
2КА6.72(72)-2-1	10,2		26,4		36,6	13,3		174,4	150,8							338,5		12,4	12,4		387,5
2КА5.48(60)-3-1	7,8		24,2		32,0	10,8		93,2	166,0							270,0		13,8	13,8		315,0

Марка колонны	Заказные изделия																							Итого	Всего
	Профильная сталь ГОСТ 380-71												Арматурная сталь ГОСТ 5781-81												
													Класс А-III												
	δ=5	δ=8	δ=10	δ=18	δ=22	∠125×80×12	∠63×40×8					Итого	ф, мм											Итого	
													12	16	20	25	32	40							
2КА6.60(84)-1-1		7,5	28,8	61,5	7,6		9,2					114,6	1,8	3,6		19,8		20,7						45,9	160,5	511,2
2КА6.72(72)-1-1	1,8	7,5	28,8	61,5	7,6	20,4	9,2					136,8	1,8	3,6	12,6			20,7						38,7	175,5	580,6
2КА5.48(60)-2-1	1,8	7,5	28,8	61,5	7,6	20,4	9,2					136,8	1,8	3,6	9,9			19,2						34,5	171,3	487,1
2КА5.48(72)-2-1	1,8	7,5	28,8	61,5	7,6	20,4	9,2					136,8	1,8	3,6	9,9			19,2						34,5	171,3	523,7
2КА5.60(60)-2-1	1,8	7,5	28,8	61,5	7,6	20,4	9,2					136,8	1,8	3,6	9,9			19,2						34,5	171,3	523,7
2КА6.48(84)-2-1	1,8	7,5	28,8	61,5	7,6	20,4	9,2					136,8	1,8	3,6	12,6			20,7						38,7	175,5	535,6
2КА6.60(72)-2-1	1,8	7,5	28,8	61,5	7,6	20,4	9,2					136,8	1,8	3,6	12,6			20,7						38,7	175,5	535,6
2КА6.48(96)-2-1	1,8	7,5	28,8	61,5	7,6	20,4	9,2					136,8	1,8	3,6	12,6			20,7						38,7	175,5	563,0
2КА6.60(84)-2-1	1,8	7,5	28,8	61,5	7,6	20,4	9,2					136,8	1,8	3,6	12,6			20,7						38,7	175,5	563,0
2КА6.72(72)-2-1	1,8	7,5	28,8	61,5	7,6	20,4	9,2					136,8	1,8	3,6	12,6		13,2							31,2	168,0	555,5
2КА5.48(60)-3-1	1,8	7,5	28,8	61,5	7,6	20,4	9,2					136,8	1,8	3,6	9,9		12,3							27,6	164,4	480,2

Инв.№ подл. | Подпись и дата | Взам. инв.№

1.420-8/81.01-0000 ВСТ

Лист 9

18396 138

Копировал Ермолина

Формат 12

Марка колонны	Арматурные изделия: Арматурная сталь ГОСТ 5781-81, Класс А-I, ф, мм: 6	8	14	Итого	Класс А-III, ф, мм: 6	16	18	20	22	25	28	Итого	Арматурная сталь класса Вр-I ГОСТ 6727-80, ф, мм: 5	Итого	Всего
2КА5.48(72)-3-1	7,8	5,4	24,2	37,4	10,8		102,8				303,6	417,2	6,6	6,6	461,2
2КА5.60(60)-3-1	7,8		24,2	32,0	10,8		102,8	194,8				308,4	12,0	12,0	352,4
2КА6.48(84)-3-1	9,4		26,4	35,8	13,3		155,6	138,8				307,7	16,6	16,6	360,1
2КА6.60(72)-3-1	9,4		26,4	35,8	13,3		155,6	138,8				307,7	16,6	16,6	360,1
2КА6.48(96)-3-1	10,2		26,4	36,6	19,5			150,8	260,4			430,7	6,2	6,2	473,5
2КА6.60(84)-3-1	10,2		26,4	36,6	13,3		174,4	150,8				338,5	12,4	12,4	387,5
2КА6.72(72)-3-1	10,2	6,2	26,4	42,8	13,3	41,2		150,8		150,8		356,1	6,2	6,2	405,1
2КА5.48(60)-4-1	7,8		24,2	32,0	10,8		227,6					238,4	13,8	13,8	284,2
2КА5.48(72)-4-1	7,8		24,2	32,0	10,8		102,8	194,8				308,4	12,0	12,0	352,4
2КА5.60(60)-4-1	7,8		24,2	32,0	10,8		102,8	194,8				308,4	12,0	12,0	352,4
2КА6.48(84)-4-1	9,4		26,4	35,8	13,3	155,6		138,8				307,7	16,6	16,6	360,1

Марка колонны	Закладные изделия: Профильная сталь ГОСТ 380-81, δ=5	δ=8	δ=10	δ=18	δ=22	∠125×80×12	∠63×40×8	Итого	Арматурная сталь ГОСТ 5781-81, Класс А-III, ф, мм: 12	16	20	25	32	36	40	Итого	Итого	Всего
2КА5.48(72)-3-1	1,8	7,5	28,8	61,5	7,6	20,4	9,2	136,8	1,8	3,6	9,9		12,3			27,6	164,4	625,6
2КА5.60(60)-3-1	1,8	7,5	28,8	61,5	7,6	20,4	9,2	136,8	1,8	3,6	9,9		12,3			27,6	164,4	516,8
2КА6,48(84)-3-1	1,8	7,5	28,8	61,5	7,6	20,4	9,2	136,8	1,8	3,6	12,6		13,2			31,2	168,0	528,1
2КА6.60(72)-3-1	1,8	7,5	28,8	61,5	7,6	20,4	9,2	136,8	1,8	3,6	12,6		13,2			31,2	168,0	528,1
2КА6.48(96)-3-1	1,8	7,5	28,8	61,5	7,6	20,4	9,2	136,8	1,8	3,6	12,6		13,2			31,2	168,0	641,5
2КА6.60(84)-3-1	1,8	7,5	28,8	61,5	7,6	20,4	9,2	136,8	1,8	3,6	12,6		13,2			31,2	168,0	555,5
2КА6.72(72)-3-1	1,8	7,5	28,8	61,5	7,6	20,4	9,2	136,8	1,8	3,6	12,6			16,8		34,8	171,6	576,7
2КА5.48(60)-4-1		7,5	28,8	61,5	7,6		9,2	114,6	1,8	3,6		17,1			19,2	41,7	156,3	440,5
2КА5.48(72)-4-1		7,5	28,8	61,5	7,6		9,2	114,6	1,8	3,6		17,1			19,2	41,7	156,3	508,7
2КА5.60(60)-4-1		7,5	28,8	61,5	7,6		9,2	114,6	1,8	3,6		17,1			19,2	41,7	156,3	508,7
2КА6.48(84)-4-1		7,5	28,8	61,5	7,6		9,2	114,6	1,8	3,6		19,8			20,7	45,9	160,5	520,6

Взам. инв. №

Подпись и дата

Инв. № подл.

Арматурные изделия

Марка колонны	Арматурная сталь ГОСТ 5781-81 Класс А-I ф,мм 6	8	14	Итого	Класс А-III ф,мм 6	16	18	20	22	28	Итого	Арматурная сталь класса Вр-I ГОСТ 6727-80 ф,мм 4	5	Итого	Итого
2КА6.60(72)-4-1	9,4		26,4	35,8	13,3	155,6	155,6	138,8			307,7		16,6	16,6	360,1
2КА6.48(96)-4-1	10,2		26,4	36,6	13,3	137,6		150,8			301,7	6,2	6,2	12,4	350,7
2КА6.60(84)-4-1	10,2		26,4	36,6	13,3	137,6		150,8			301,7	6,2	6,2	12,4	350,7
2КА6.72(72)-4-1	10,2	6,2	26,4	42,8	13,3			150,8	78,0	294,8	536,9		6,2	6,2	585,9
2КА5.48(60)-5-1	7,8		24,2	32,0	10,8		93,2	166,0			270,0		13,8	13,8	315,8
2КА5.48(72)-5-1	7,8		24,2	32,0	10,8		102,8	194,8			308,4		12,0	12,0	352,4
2КА5.60(60)-5-1	7,8		24,2	32,0	10,8		102,8	194,8			308,4		12,0	12,0	352,4
2КА6.48(84)-5-1	9,4		26,4	35,8	13,3		155,6	138,8			307,7		16,6	16,6	360,1
2КА6.60(72)-5-1	9,4		26,4	35,8	13,3		155,6	138,8			307,7		16,6	16,6	360,1
2КА6.48(96)-5-1	10,2		26,4	36,6	13,3		174,4	150,8			338,5		12,4	12,4	387,5
2КА6.60(84)-5-1	10,2		26,4	36,6	13,3		174,4	150,8			338,5		12,4	12,4	387,5

Закладные изделия

Марка колонны	Профильная сталь ГОСТ 380-71 δ=5	δ=8	δ=10	δ=18	δ=22	∠125×80×12	∠63×40×8				Итого	Арматурная сталь ГОСТ 5781-81 Класс А-III ф,мм 12	16	20	25	32	40					Итого	Итого	Всего
2КА6.60(72)-4-1		7,5	28,8	61,5	7,6		9,2				114,6	1,8	3,6		19,8		20,7					45,9	160,5	520,6
2КА6.48(96)-4-1		7,5	28,8	61,5	7,6		9,2				114,6	1,8	3,6		19,8		20,7					45,9	160,5	511,2
2КА6.60(84)-4-1		7,5	28,8	61,5	7,6		9,2				114,6	1,8	3,6		19,8		20,7					45,9	160,5	511,2
2КА6.72(72)-4-1	1,8	7,5	28,8	61,5	7,6	20,4	9,2				136,8	1,8	3,6	12,6			20,7					38,7	175,5	761,4
2КА5.48(60)-5-1	1,8	7,5	28,8	61,5	7,6	20,4	9,2				136,8	1,8	3,6	9,9			19,2					34,5	171,3	487,1
2КА5.48(72)-5-1	1,8	7,5	28,8	61,5	7,6	20,4	9,2				136,8	1,8	3,6	9,9			19,2					34,5	171,3	523,7
2КА5.60(60)-5-1	1,8	7,5	28,8	61,5	7,6	20,4	9,2				136,8	1,8	3,6	9,9		~~12,5~~	19,2					34,5 ~~24,6~~	171,3 ~~164,4~~	523,7 ~~516,8~~
2КА6.48(84)-5-1	1,8	7,5	28,8	61,5	7,6	20,4	9,2				136,8	1,8	3,6	12,6			20,7					38,7	175,5	535,6
2КА6.60(72)-5-1	1,8	7,5	28,8	61,5	7,6	20,4	9,2				136,8	1,8	3,6	12,6			20,7					38,7	175,5	535,6
2КА6.48(96)-5-1	1,8	7,5	28,8	61,5	7,6	20,4	9,2				136,8	1,8	3,6	12,6		13,2	20,7					38,7	175,5	563,0
2КА6.60(84)-5-1	1,8	7,5	28,8	61,5	7,6	20,4	9,2				136,8	1,8	3,6	12,6			20,7					38,7	175,5	563,0

Изменения внесены Фомичева 10.02.83

1.420-8/81.01-0000 ВОТ

Лист 11

Инв.№ подл. | Подпись и дата | Взам. инв.№

18396 140

Копировал Ермолина

Формат 12

Арматурные изделия

Марка колонны	Арматурная сталь ГОСТ 5781-81 Класс А-I ф,мм 6	8	14	Итого	Класс А-III ф,мм 6	16	18	20	22	25	28	Итого	Арматурная сталь класса Вр-I ГОСТ 6727-81 ф,мм 5	Итого	Итого
2КА6.72(72)-5-1	10,2	6,2	26,4	42,8	13,3	41,2		150,8			294,8	500,1	6,2	6,2	549,1
2КА5.60(60)-6-1	7,8	5,4	24,2	37,4	10,8	43,6	102,8			197,6		354,8	6,6	6,6	361,4
2КА6.60(72)-6-1	9,4	7,2	26,4	43,0	13,3	43,2	138,8		216,0			411,3	9,4	9,4	463,7
2КА6.60(72)-6-1	9,4	7,2	26,4	43,0	13,3	43,2	138,8		216,0			411,3	9,4	9,4	463,7
2КА6.60(84)-6-1	10,2	6,2	26,4	42,8	13,3	41,2		150,8		150,8		356,1	6,2	6,2	405,1
2КА6.72(72)-6-1	10,2		26,4	36,6	13,3			366,4				379,7	6,2	6,2	428,5
2КА5.60(60)-7-1	7,8		24,2	32,0	10,8	260,8						271,6	12,0	12,0	315,6
2КА6.60(72)-7-1	9,4		26,4	35,8	13,3	155,6		138,8				307,7	16,6	16,6	360,1
2КА6.60(84)-7-1	10,2		26,4	36,6	13,3		174,4	150,8				338,5	12,4	12,4	387,5
2КА6.72(72)-7-1	10,2	6,2	26,4	42,8	13,3	41,2		150,8			294,8	500,1	6,2	6,2	549,1
2КА5.60(60)-8-1	7,8	5,4	24,2	37,4	10,8	43,6	102,8			197,6		354,8	6,6	6,6	398,8
2КА6.60(72)-8-1	9,4		26,4	35,8	13,3			331,2				344,5	16,6	16,6	396,9

Закладные изделия

Марка колонны	Профильная сталь ГОСТ 380-71 δ=5	δ=8	δ=10	δ=18	δ=22	∠125×80×12	∠63×40×8	Итого	Арматурная сталь ГОСТ 5781-81 Класс А-III ф,мм 12	16	20	25	32	36	40	Итого	Итого	Всего
2КА6.72(72)-5-1	1,8	7,5	28,8	61,5	7,6	20,4	9,2	136,8	1,8	3,6	12,6				20,7	38,7	175,5	724,8
2КА5.60(60)-6-1	1,8	7,5	28,8	61,5	7,6	20,4	9,2	136,8	1,8	3,6	9,9		12,3			27,6	164,4	525,8
2КА6.60(72)-6-1	1,8	7,5	28,8	61,5	7,6	20,4	9,2	136,8	1,8	3,6	12,6				20,7	38,7	175,5	639,2
2КА6.60(84)-6-1	1,8	7,5	28,8	61,5	7,6	20,4	9,2	136,8	1,8	3,6	12,6				20,7	38,7	175,5	580,6
2КА6.72(72)-6-1	1,8	7,5	28,8	61,5	7,6	20,4	9,2	136,8	1,8	3,6	12,6		13,2			31,2	168,0	590,5
2КА5.60(60)-7-1	1,8	7,5	28,8	61,5	7,6	20,4	9,2	136,8	1,8	3,6	9,9		12,3			27,6	164,4	480,0
2КА6.60(72)-7-1		7,5	28,8	61,5	7,6		9,2	114,6	1,8	3,6		19,8	13,2			38,4	153,0	513,1
2КА6.60(84)-7-1	1,8	7,5	28,8	61,5	7,6	20,4	9,2	136,8	1,8	3,6	12,6		13,2			31,2	168,0	555,5
2КА6.72(72)-7-1	1,8	7,5	28,8	61,5	7,6	20,4	9,2	136,8	1,8	3,6	12,6			16,8		34,8	171,6	720,7
2КА5.60(60)-8-1	1,8	7,5	28,8	61,5	7,6	20,4	9,2	136,8	1,8	3,6	9,9			15,6		30,9	167,7	566,5
2КА6.60(72)-8-1	1,8	7,5	28,8	61,5	7,6	20,4	9,2	136,8	1,8	3,6	12,6			16,8		34,8	171,6	568,5

Взам. инв. № | Подпись и дата | Инв. № подл.

Марка колонны	Арматурные изделия																			
	Арматурная сталь ГОСТ 5781-81																Арматурная сталь класса Вр-I ГОСТ 6727-80			Итого
	Класс А-I					Класс А-III														
	ф, мм				Итого	ф, мм										Итого	ф, мм		Итого	
	6	8	14			6	16	18	20	22	25	28					5			
2КА6.60(84)-8-1	10,2	6,2	26,4		42,8	13,3	41,2		150,8		150,8					356,1	6,2		6,2	405,1
2КА6.72(72)-8-1	10,2	5,0	26,4		41,6	13,3			150,8			370,4				534,5	6,2		6,2	582,3
2КАS.60(60)-9-1	7,8	5,4	24,2		37,4	10,8		102,8		82,4		248,8				444,8	6,6		6,6	488,8
2КА6.60(72)-9-1	9,4	7,2	26,4		43,0	13,3			138,8	64,8		271,6				488,5	9,4		9,4	540,9
2КА6.60(84)-9-1	10,2	6,2	26,4		42,8	13,3			150,8	78,0		294,8				536,9	6,2		6,2	585,9
2КА6.72(72)-9-1	10,2	6,2	26,4		42,8	13,3			150,8			421,2				585,3	6,2		6,2	634,3
2КАS.60(60)-10-1	6,6	5,4	24,2		36,2	10,8	43,6	102,8				248,8				406,0	6,6		6,6	448,8
2КА6.60(72)-10-1	9,4	7,2	26,4		43,0	13,3	43,2	138,8		216,0						411,3	9,4		9,4	463,7
2КА6.60(84)-10-1	10,2	6,2	26,4		42,8	13,3	41,2		150,8			294,8				500,1	6,2		6,2	549,1
2КА6.72(72)-10-1	10,2	6,2	26,4		42,8	13,3			150,8			334,8				498,9	6,2		6,2	547,9
2КА6.72(72)-10-4	10,2	6,2	26,4		42,8	13,3			150,8			334,8				498,9	6,2		6,2	547,9

Марка колонны	Закладные изделия																							Итого	Всего
	Профильная сталь ГОСТ 380-71												Арматурная сталь ГОСТ 5781-81												
													Класс А-III												
	δ=5	δ=8	δ=10	δ=18	δ=22	L125x80x12	L63x40x8					Итого	ф, мм										Итого		
													12	16	20	36	40								
2КА6.60(84)-8-1	1,8	7,5	28,8	61,5	7,6	20,4	9,2					136,8	1,8	3,6	12,6	16,8							34,8	171,6	576,7
2КА6.72(72)-8-1	1,8	7,5	28,8	61,5	10,4	20,4	9,2					139,6	1,8	3,6	12,6	22,4							40,4	180,0	762,0
2КАS.60(60)-9-1	1,8	7,5	28,8	61,5	10,4	20,4	9,2					139,6	1,8	3,6	9,9	20,8							36,1	175,7	664,5
2КА6.60(72)-9-1	1,8	7,5	28,8	61,5	10,4	20,4	9,2					139,6	1,8	3,6	12,6	22,4							40,4	180,0	720,9
2КА6.60(84)-9-1	1,8	7,5	28,8	61,5	10,4	20,4	9,2					139,6	1,8	3,6	12,6	22,4							40,4	180,0	765,9
2КА6.72(72)-9-1	1,8	7,5	28,8	61,5	7,6	20,4	9,2					136,8	1,8	3,6	12,6		20,7						38,7	175,5	809,8
2КАS.60(60)-10-1	1,8	7,5	28,8	61,5	7,6	20,4	9,2					136,8	1,8	3,6	9,9		19,2						45,3	219,0	620,1
2КА6.60(72)-10-1	1,8	7,5	28,8	61,5	7,6	20,4	9,2					136,8	1,8	3,6	12,6		20,7						38,7	175,5	639,2
2КА6.60(84)-10-1	1,8	7,5	28,8	61,5	7,6	20,4	9,2					136,8	1,8	3,6	12,6		20,7						38,7	175,5	724,6
2КА6.72(72)-10-1	1,8	7,5	28,8	61,5	7,6	20,4	9,2					136,8	1,8	3,6	12,6	16,8							34,8	171,6	719,5
2КА6.72(72)-10-4	1,8	7,5	28,8	61,5	7,6	20,4	9,2					136,8	1,8	3,6	12,6		20,7						38,7	175,5	723,4

Взам. инв. №

Подпись и дата

Инв. № подл.

Марка колонны	Арматурные изделия																			
	Арматурная сталь ГОСТ 5781-81																Арматурная сталь класса Вр-I ГОСТ 6727-80			Итого
	Класс А-I					Класс А-III														
	ф, мм				Итого	ф, мм										Итого	ф, мм		Итого	
	6	8	10	14		6	16	18	20	25	28	36					5			
2КА5.60 (60)-11-1	6,6			24,2	30,8	10,8		102,8	194,8							308,4	12,0		12,0	351,2
2КА6.60(72)-11-1	9,4			26,4	35,8	13,3		331,2								344,5	16,6		16,6	396,9
2КА6.60 (84)-11-1	10,2			26,4	36,6	13,3			366,4							379,7	12,4		12,4	428,7
2КА6.72 (72)-11-1	10,2		12,4	26,4	49,0	13,3			150,8			697,2				861,3	6,2		6,2	916,5
2КА5.60 (60)-12-1	6,6	5,4		24,2	36,2	10,8	43,6	102,6			248,8					406,0	6,6		6,6	448,8
2КА6.60 (72)-12-1	9,4	7,2		26,4	43,0	13,3		43,2	138,8	216,0						411,3	9,4		9,4	463,7
2КА6.60 (84)-12-1	10,2	6,2		26,4	42,8	13,3	41,2		150,8		294,8					500,1	6,2		6,2	549,1
2КА5,60 (60)-13-1	6,6	7,2		24,2	38,0	10,8		102,8			382,0					495,6	6,6		6,6	540,2
2КА6.60 (72)-13-1	9,4	7,2		26,4	43,0	13,3			138,8		376,4					528,5	9,4		9,4	580,9
2КА6.60 (84)-13-1	10,2	5,0		26,4	41,6	13,3			150,8		370,4					534,5	6,2		6,2	582,3
2КА5.60 (60)-14-1	6,6	5,4		24,2	36,2	10,8		102,8			303,6					417,2	6,6		6,6	460,0

Марка колонны	Закладные изделия																									Всего
	Профильная сталь ГОСТ 380-71												Арматурная сталь ГОСТ 5781-81												Итого	
													Класс А-III													
													ф, мм													
	δ=5	δ=8	δ=10	δ=18	δ=22	L125x80x12	L63x40x8					Итого	12	16	20	25	32	36	40				Итого			
2КА5.60(60)-11-1	1,8	7,5	28,8	61,5	7,6	20,4	9,2					136,8	1,8	3,6	9,9		12,3 ~~13,2~~						27,6 ~~28,5~~	166,4 ~~165,3~~	515,6 ~~516,5~~
2КА6.60 (72)-11-1	1,8	7,5	28,8	61,5	7,6	20,4	9,2					136,8	1,8	3,6	12,6		13,2						31,2	168,0	564,9
2КА6.60(84)-11-1	1,8	7,5	28,8	61,5	7,6	20,4	9,2					136,8	1,8	3,6	12,6		13,2						31,2	168,0	596,7
2КА6.72 (72)-11-1	1,8	7,5	28,8	61,5	10,4	20,4	9,2					139,6	1,8	3,6	12,6		27,6						45,6	185,2	1101,7
2КА5.60 (60)-12-1	1,8	7,5	28,8	61,5	7,6	20,4	9,2					136,8	1,8	3,6	9,9	15,6							30,9	167,7	616,5
2КА6.60 (72)-12-1	1,8	7,5	28,8	61,5	7,6	20,4	9,2					136,8	1,8	3,6	12,6			16,8					34,8	171,6	635,3
2КА6.60 (84)-12-1	1,8	7,5	28,8	61,5	7,6	20,4	9,2					136,8	1,8	3,6	12,6			16,8					34,8	171,6	720,7
2КА5.60 (60)-13-1	1,8	7,5	28,8	61,5	7,6	20,4	9,2					136,8	1,8	3,6	9,9				19,2				34,5	171,3	711,5
2КА6.60 (72)-13-1	1,8	7,5	28,8	61,5	7,6	20,4	9,2					136,8	1,8	3,6	12,6				20,7				38,7	175,5	756,4
2КА6.60 (84)-13-1	1,8	7,5	28,8	61,5	10,4	20,4	9,2					139,6	1,8	3,6	12,6			22,4					40,4	202,4	784,7
2КА5.60 (60)-14-1	1,8	7,5	28,8	61,5	7,6	20,4	9,2					136,8	1,8	3,6	9,9			15,6					30,9	167,7	627,7

Изменения внесены [signature] (Фомичева) 10.02.83

1.420-8/81.01-0000 ВСТ

Лист 14

Инв. № подл. | Подпись и дата | Взам. инв. N

18396 143

Копировал

Формат 12

Марка колонны	Арматурные изделия																			
	Арматурная сталь ГОСТ 5781-81																Арматурная сталь класса Вр-I ГОСТ 6727-80			Итого
	Класс А-I					Класс А-III														
	ф, мм				Итого	ф, мм										Итого	ф, мм		Итого	
	6	8	10	14		6	18	20	22	25	28	32	36				5			
2КА6.60 (72)-14-1	9,4	7,2		26,4	43,0	13,3		138,8			376,4					528,5	9,4		9,4	580,9
2КА6.60 (84)-14-1	10,2	6,2		26,4	42,8	13,3		150,8			421,2					585,3	6,2		6,2	547,9
2КА5.60 (60)-14-4	6,6	5,4		24,2	36,2	10,8	102,8				303,6					417,2	6,6		6,6	460,0
2КА6.60 (72)-14-4	9,4	7,2		26,4	43,0	13,3		138,8			376,4					528,5	9,4		9,4	580,9
2КА5.60 (60)-15-1	6,6	7,2		24,2	38,0	10,8	102,8					498,8				612,4	6,6		6,6	657,0
2КА6.60 (72)-15-1	9,4		14,4	26,4	50,2	13,3		138,8					622,8			774,9	9,4		9,4	834,5
2КА6.60 (84)-15-1	10,2	6,2		26,4	42,8	13,3		150,8		334,8						498,9	6,2		6,2	547,9
2КА6.60 (84)-15-4	10,2	6,2		26,4	42,8	13,3		150,8		334,8						498,9	6,2		6,2	547,9
2КА6.60 (84)-16-1	10,2		12,4	26,4	49,0	13,3		150,8					697,2			861,3	6,2		6,2	916,5
2Б5.48 (60)-1-1	7,4			24,2	31,6	10,8	88,4	160,0								259,2	13,0		13,0	903,8
2КБ5.48 (72)-1-1	13,2			24,2	37,4	10,8	98,0		228,8							337,6	8,2		8,2	383,2

Марка колонны	Закладные изделия																								Всего
	Профильная сталь ГОСТ 380-71												Арматурная сталь ГОСТ 5781-81											Итого	
													Класс А-III												
													ф, мм												
	δ=5	δ=8	δ=10	δ=18	δ=22	L 125×80×12	L 63×40×8					Итого	12	16	20	25	36	40					Итого		
2КА6.60 (72)-14-1	1,8	7,5	28,8	61,5	7,6	20,4	9,2					136,8	1,8	3,6	12,6		16,8						34,8	171,6	752,5
2КА6.60 (84)-14-1	1,8	7,5	28,8	61,5	7,6	20,4	9,2					136,8	1,8	3,6	13,6			20,7					38,7	175,5	723,4
2КА5.60 (60)-14-4	1,8	7,5	28,8	61,5	7,6	20,4	9,2					136,8	1,8	3,6	9,9			~~20,7~~ 19,2					~~36,0~~ 34,5	~~172,8~~ 171,3	~~632,8~~ 631,3
2КА6.60 (72)-14-4	1,8	7,5	28,8	61,5	7,6	20,4	9,2					136,8	1,8	3,6	12,6			20,7					38,7	175,5	756,4
2КА5.60 (60)-15-1	1,8	7,5	28,8	61,5	10,4	20,4	9,2					139,6	1,8	3,6	9,9			25,6					40,9	180,5	837,5
2КА6.60 (72)-15-1	1,8	7,5	28,8	61,5	10,4	20,4	9,2					139,6	1,8	3,6	12,6			27,6					45,6	182,5	1019,7
2КА6.60 (84)-15-7	1,8	7,5	28,8	61,5	7,6	20,4	9,2					136,8	1,8	3,6	12,6		16,8						34,8	171,6	719,5
2КА6.60 (84)-15-4	1,8	7,5	28,8	61,5	7,6	20,4	9,2					136,8	1,8	3,6	12,6			20,7					38,7	175,5	723,4
2КА6.60 (84)-16-1	1,8	7,5	28,8	61,5	10,4	20,4	9,2					139,6	1,8	3,6	12,6			27,6					45,6	185,2	1101,7
2КБ5.48 (60)-1-1		7,5	13,2	61,5	7,6		9,2					99,0	1,8			17,1		19,2					38,1	137,1	440,9
2КБ5.48 (72)-1-1		7,5	13,2	61,5	7,6		9,2					99,0	1,8			17,1		19,2					38,1	137,1	520,3

Изменения внесены [signature] (Фомичева) 10.02.83

1.420-8/81.01-0000 Вст

Лист 15

Взам. инв. №

Подпись и дата

Инв. № подл.

18396 144

Копировал Ермолина

Формат 12

Марка колонны	Арматурные изделия																				
	Арматурная сталь ГОСТ 5781-81																	Арматурная сталь класса 8А-1 ГОСТ 6727-80			Итого
	Класса-I					Класс А-III															
	ф, мм				Итого	ф, мм.											Итого	ф, мм		Итого	
	6	8	14			6	18	20	22	25								5			
2КБ5.60(60)-1-1	13,2		24,2		37,4	10,8	98,0		228,8								337,6	8,2		8,2	383,2
2КБ6.48(84)-1-1	9,0		26,4		35,4	13,3		319,2									332,5	15,8		15,8	383,7
2КБ6.60(72)-1-1	9,0		26,4		35,4	13,3		319,2									332,5	15,8		15,8	383,7
2КБ6.48(96)-1-1	9,8		26,4		36,2	13,3	169,6	144,8									327,7	15,8		15,8	379,7
2КБ6.60(84)-1-1	9,8		26,4		36,2	13,3	169,6	144,8									327,7	15,8		15,8	379,7
2КБ6.72(72)-1-1	9,8	6,0	26,4		42,2	13,3	88,4			326,0							427,7	7,4		7,4	477,3
2КБ5.48(60)-2-1	13,0		24,2		37,2	10,8	88,4		193,6								292,8	7,4		7,4	300,2
2КБ5.48(72)-2-1	13,2		24,2		37,4	10,8	98,0		228,8								337,6	8,2		8,2	383,2
2КБ5.60(60)-2-1	13,2		24,2		37,4	10,8	98,0		228,8								337,6	8,2		8,2	383,2
2КБ6.48(84)-2-1	9,0		26,4		35,4	13,3		318,2									332,5	15,8		15,8	383,7
2КБ6.60(72)-2-1	9,0		26,4		35,4	13,3		319,2									332,5	15,8		15,8	383,7

Марка колонны	Закладные изделия																								
	Профильная сталь ГОСТ 380-71												Итого	Арматурная сталь ГОСТ 5781-81 Класс А-III											Итого	Всего
														ф, мм.											
	δ=5	δ=8	δ=10	δ=18	δ=22	L125×80×12	L63×40×8							12	20	25	40								
2КБ5.60(60)-1-1		7,5	13,2	61,5	7,6		9,2						99,0	1,8		17,1	19,2							38,1	137,1	520,3
2КБ6.48(84)-1-1		7,5	13,2	61,5	7,6		9,2						99,0	1,8		19,8	20,7							42,3	141,3	525,0
2КБ6.60(72)-1-1		7,5	13,2	61,5	7,6		9,2						99,0	1,8		19,8	20,7							42,3	141,3	525,0
2КБ6.48(96)-1-1		7,5	13,2	61,5	7,6		9,2						99,0	1,8		19,8	20,7							42,3	141,3	521,0
2КБ6.60(84)-1-1		7,5	13,2	61,5	7,6		9,2						99,0	1,8		19,8	20,7							42,3	141,3	521,0
2КБ6.72(72)-1-1	1,8	7,5	13,2	61,5	7,6	20,4	9,2						121,2	1,8	12,6		20,7							35,1	156,3	633,6
2КБ5.48(60)-2-1	1,8	7,5	13,2	61,5	7,6	20,4	9,2						121,2	1,8	9,9		19,2							30,9	152,1	452,3
2КБ5.48(72)-2-1	1,8	7,5	13,2	61,5	7,6	20,4	9,2						121,2	1,8	9,9		19,2							30,9	152,1	535,3
2КБ5.60(60)-2-1	1,8	7,5	13,2	61,5	7,6	20,4	9,2						121,2	1,8	9,9		19,2							30,9	152,1	535,3
2КБ6.48(84)-2-1	1,8	7,5	13,2	61,5	7,6	20,4	9,2						121,2	1,8	12,6		20,7							35,1	156,3	540,0
2КБ6.60(72)-2-1	1,8	7,5	13,2	61,5	7,6	20,4	9,2						121,2	1,8	12,6		20,7							35,1	156,3	540,0

Изменения внесены

1.420-8/81.01-0000 ВСТ

Лист 16

Инв. № подл. | Подпись и дата | Взам. инв. №

пров: [illegible] 21.6.89, контр. [illegible]

18396 145

Марка колонны	Арматурные изделия																				
	Арматурная сталь ГОСТ 5781-81																Арматурная сталь класса Вр-I ГОСТ 6727-80				Итого
	Класс А-I						Класс А-III														
	ф, мм				Итого		ф, мм									Итого	ф, мм			Итого	
	6	8	14				6	18	20	22	25						5				
2К66.48(96)-2-1	9,8		26,4		36,2		13,3		354,0							367,3	15,8			15,8	419,3
2К66.60(84)-2-1	9,8		26,4		36,2		13,3		354,0							367,3	15,8			15,8	419,3
2К66.72(72)-2-1	9,8	6,0	26,4		42,2		13,3	88,4			326,0					427,7	7,4			7,4	477,3
2К66.72(72)-2-4	9,8	6,0	26,4		42,2		13,3	88,4			326,0					427,7	7,4			7,4	477,3
2К66.72(72)-2-7	9,8	6,0	26,4		42,2		13,3	88,4			326,0					427,7	7,4			7,4	477,3
2К65.48(60)-3-1	13,0		24,2		37,2		10,8	88,4		193,6						292,8	7,4			7,4	300,2
2К65.48(72)-3-1	8,2	5,0	24,2		37,4			98,0		294,4						403,2	8,2			8,2	448,8
2К65.60(60)-3-1	8,2	5,0	24,2		37,4			98,0		294,4						403,2	8,2			8,2	448,8
2К66.48(84)-3-1	9,0		26,4		35,4		13,3		319,2							332,5	15,8			15,8	383,7
2К66.60(72)-3-1	9,0		26,4		35,4		13,3		319,2							332,5	15,8			15,8	383,7
2К66.48(96)-3-1	15,8		26,4		42,2		13,3		398,0							411,3	9,8			9,8	463,3

Марка колонны	Закладные изделия																								Всего
	Профильная сталь ГОСТ 380-71											Итого	Арматурная сталь ГОСТ 5781-81											Итого	
													Класс А-III												
	δ=5	δ=8	δ=10	δ=18	δ=22	L125×80×12	L63×40×8						ф, мм												
													12	20	32	36	40								
2К66.48(96)-2-1	1,8	7,5	13,2	61,5	7,6	20,4	9,2					121,2	1,8	12,6			20,7							35,1	156,3	575,6
2К66.60(84)-2-1	1,8	7,5	13,2	61,5	7,6	20,4	9,2					121,2	1,8	12,6			20,7							35,1	156,3	575,6
2К66.72(72)-2-1	1,8	7,5	13,2	61,5	7,6	20,4	9,2					121,2	1,8	12,6	13,2									27,6	148,8	626,1
2К66.72(72)-2-4	1,8	7,5	13,2	61,5	7,6	20,4	9,2					121,2	1,8	12,6		16,8								31,2	152,4	629,7
2К66.72(72)-2-7	1,8	7,5	13,2	61,5	10,4	20,4	9,2					124,0	1,8	12,6		22,4								36,8	160,8	638,1
2К65.48(60)-3-1	1,8	7,5	13,2	61,5	7,6	20,4	9,2					121,2	1,8	9,9	12,3									24,0	145,2	445,4
2К65.48(72)-3-1	1,8	7,5	13,2	61,5	7,6	20,4	9,2					121,2	1,8	9,9	12,3									24,0	145,2	594,0
2К65.60(60)-3-1	1,8	7,5	13,2	61,5	7,6	20,4	9,2					121,2	1,8	9,9	12,3									24,0	145,2	594,0
2К66.48(84)-3-1	1,8	7,5	13,2	61,5	7,6	20,4	9,2					121,2	1,8	12,6	13,2									27,6	148,8	532,5
2К66.60(72)-3-1	1,8	7,5	13,2	61,5	7,6	20,4	9,2					121,2	1,8	12,6	13,2									27,6	148,8	532,5
2К66.48(96)-3-1	1,8	7,5	13,2	61,5	7,6	20,4	9,2					121,2	1,8	12,6	13,2									27,6	148,8	612,1

Инв.№ подл. | Подпись и дата | Взам.инв.№

1.420-8/81.01-0000ВСТ

Лист 17

Копировал Углева

Формат 12

Марка колонны	Арматурные изделия																				Итого
	Арматурная сталь ГОСТ 5781-81																	Арматурная сталь класса Вр-I ГОСТ 6727-80			
	Класс А-I					Класс А-III															
	ф, мм				Итого	ф, мм											Итого	ф, мм		Итого	
	6	8	10	14		6	18	20	22	28	36							5			
2К66.60(84)-3-1	9,8			26,4	36,2	13,3	88,4	209,2									310,9	13,4		13,4	360,5
2К66.72(72)-3-1	9,8	6,0		26,4	42,2	13,3	88,4			409,6							511,3	7,4		7,4	560,9
2К66.72(72)-3-4	9,8	6,0		26,4	42,2	13,3	88,4			409,6							511,3	7,4		7,4	560,9
2К65.48(60)-4-1	7,4			24,2	31,6	10,8	88,4	160,0									259,2	13,0		13,0	303,8
2К65.48(72)-4-1	13,2			24,2	37,4	10,8	98,0		228,8								337,6	8,2		8,2	383,2
2К65.60(60)-4-1	13,2			24,2	37,4	10,8	98,0		228,8								337,6	8,2		8,2	383,2
2К66.48(84)-4-1	9,0			26,4	35,4	13,3		319,2									332,5	15,8		15,8	383,7
2К66.60(72)-4-1	9,0			26,4	35,4	13,3		319,2									332,5	15,8		15.8	383,7
2К66.48(96)-4-1	9,8			26,4	36,2	13,3	169,6	144,8									327,7	15,8		15,8	379,7
2К66.60(84)-4-1	9,8			26,4	36,2	13,3	169,6	144,8									327,7	15,8		15,8	379,7
2К66.72(72)-4-1	9,8		12,0	26,4	48,2	13,3	88,4				478,0						579,7	7,4		7,4	635,3

Марка колонны	Закладные изделия																								Всего
	Профильная сталь ГОСТ 380-71												Арматурная сталь ГОСТ 5781-81												
													Класс А-III												
													ф, мм												
	δ=5	δ=8	δ=10	δ=18	δ=22	L125×80×12	L63×40×8					Итого	12	20	25	32	36	40					Итого	Итого	
2К66.60(84)-3-1	1,8	7,5	13,2	61,5	7,6	20,4	9,2					121,2	1,8	12,6		13,2							27,6	148,8	509,3
2К66.72(72)-3-1	1,8	7,5	13,2	61,5	10,4	20,4	9,2					124,0	1,8	12,6			22,4						36,8	160,8	721,7
2К66.72(72)-3-4	1,8	7,5	13,2	61,5	7,6	20,4	9,2					121,2	1,8	12,6		13,2							27,6	148,8	709,7
2К65.48(60)-4-1		7,5	13,2	61,5	7,6		9,2					99,0	1,8		17,1			19,2					38,1	137,1	440,9
2К65.48(72)-4-1		7,5	13,2	61,5	7,6		9,2					99,0	1,8		17,1			19,2					38,1	137,1	520,3
2К65.60(60)-4-1		7,5	13,2	61,5	7,6		9,2					99,0	1,8		17,1			19,2					38,1	137,1	520,3
2К66.48(84)-4-1		7,5	13,2	61,5	7,6		9,2					99,0	1,8		19,8			20,7					42,3	141,3	525,0
2К66.60(72)-4-1		7,5	13,2	61,5	7,6		9,2					99,0	1,8		19,8			20,7					42,3	141,3	525,0
2К66.48(96)-4-1		7,5	13,2	61,5	7,6		9,2					99,0	1,8		19,8			20,7					42,3	141,3	521,0
2К66.60(84)-4-1		7,5	13,2	61,5	7,6		9,2					99,0	1,8		19,8			20,7					42,3	141,3	521,0
2К66.72(72)-4-1	1,8	7,5	13,2	61,5	7,6	20,4	9,2					121,2	1,8	12,6				20,7					35,1	156,3	791,6

Инв. № подл. | Подпись и дата | Взам. инв. №

1.420-8/81.01-0000 ВСТ

Лист 18

18396 147

Копировал Усаева Формат А2

Марка колонны	Арматурные изделия																			Итого
	Арматурная сталь гост 5781-81																	Арматурная сталь класса Вр-I гост 6727-80		
	Класса А-I					Класс А-III														
	ф мм.					ф мм.												ф, мм		
	6	8	10	14	Итого	6	18	20	22	36							Итого	5		Итого	
2КБ5.48(60)-5-1	13,0			24,2	37,2	10,8	88,4		193,6								292,8	7,4		7,4	300,2
2КБ5.48(72)-5-1	13,0			24,2	37,2	10,8	98,0		228,8								337,6	8,2		8,2	383,2
2КБ5.60(60)-5-1	13,0			24,2	37,2	10,8	98,0		228,8								337,6	8,2		8,2	383,2
2КБ6.48(84)-5-1	9,0			26,4	35,4	13,3		319,2									332,5	15,8		15,8	383,7
2КБ6.60(72)-5-1	9,0			26,4	35,4	13,3		319,2									332,5	15,8		15,8	383,7
2КБ6.48(96)-5-1	9,8			26,4	36,2	13,3		354,0									367,3	15,8		15,8	419,3
2КБ6.60(84)-5-1	9,8			26,4	36,2	13,3	169,6	144,8									327,7	15,8		15,8	379,7
2КБ6.72(72)-5-1	9,8		12,0	26,4	48,2	13,3	88,4			478,0							579,7	7,4		7,4	635,3
2КБ6.72(72)-5-4	9,8		12,0	26,4	48,2	13,3	88,4			478,0							579,7	7,4		7,4	635,3
2КБ6.72(72)-5-7	9,8		12,0	26,4	48,2	13,3	88,4			478,0							579,7	7,4		7,4	635,3
2КБ5.60(60)-6-1	8,2	5,0		24,2	37,4	10,8	98,0		294,4								403,8	8,2		8,2	448,8

Марка колонны	Закладные изделия																						Итого	Всего
	Профильная сталь гост 380-71												Арматурная сталь гост 5781-81											
													Класс А-III											
	δ=5	δ=8	δ=10	δ=18	δ=22	L125×80×12	L63×40×8					Итого	ф, мм.									Итого		
													12	20	25	36	40							
2КБ5 48(60)-5-1	1,8	7,5	13,2	61,5	7,6	20,4	9,2					121,2	1,8	9,9			19,2					30,9	152,1	452,3
2КБ5.48(72)-5-1	1,8	7,5	13,2	61,5	7,6	20,4	9,2					121,2	1,8	9,9			19,2					30,9	152,1	535,3
2КБ5.60(60)-5-1	1,8	7,5	13,2	61,5	7,6	20,4	9,2					121,2	1,8	9,9			19,2					30,9	152,1	535,3
2КБ6.48(84)-5-1	1,8	7,5	13,2	61,5	7,6	20,4	9,2					121,2	1,8	12,6			20,7					35,1	156,3	540,0
2КБ6.60(72)-5-1	1,8	7,5	13,2	61,5	7,6	20,4	9,2					121,2	1,8	12,6			20,7					35,1	156,3	540,0
2КБ6.48(96)-5-1	1,8	7,5	13,2	61,5	7,6	20,4	9,2					121,2	1,8	12,6			20,7					35,1	156,3	575,6
2КБ6.60(84)-5-1		7,5	13,2	61,5	7,6		9,2					99,0	1,8		19,8		20,7					42,3	141,3	521,0
2КБ6.72(72)-5-1	1,8	7,5	13,2	61,5	7,6	20,4	9,2					121,2	1,8	12,6		16,8						31,2	152,4	787,7
2КБ6.72(72)-5-4	1,8	7,5	13,2	61,5	7,6	20,4	9,2					121,2	1,8	12,6			20,7					35,1	156,3	791,6
2КБ6.72(72)-5-7	1,8	7,5	13,2	61,5	10,4	20,4	9,2					124,0	1,8	12,6			27,6					42,0	166,0	801,3
2КБ5.60(60)-6-1	1,8	7,5	13,2	61,5	7,6	20,4	9,2					121,2	1,8	9,9			19,2					30,9	152,1	600,9

Инв.№подл. | Подпись и дата | Взам.инв.№

пров: Тимофеев 21.6.81 Контр. Шевцова

Марка колонны	Арматурные изделия. Арматурная сталь ГОСТ 5781-81. Класс А-I. Ф, мм: 6	8	14	Итого	Класс А-III. Ф, мм: 6	18	20	22	25	28	Итого	Арматурная сталь класса Вр-I ГОСТ 6727-80. Ф, мм: 5	Итого	Итого
2КБ6.60(72)-6-1	9.0	6.8	26.4	42.2	13.3		132.8		290.0		436.1	9.0	9.0	487.3
2КБ6.60(84)-6-1	9.8	6.0	26.4	42.2	13.3	88.4			326.0		427.7	7.4	7.4	477.3
2КБ5.60(60)-7-1	8.2	5.0	24.2	37.4	10.8	98.0		294.4			403.2	8.2	8.2	448.8
2КБ6.60(72)-7-1	9.0	6.8	26.4	42.2	13.3		132.8		290.0		436.1	9.0	9.0	487.3
2КБ6.60(84)-7-1	9.8	6.0	26.4	42.2	13.3	88.4			326.0		427.7	7.4	7.4	477.3
2КБ5.60(60)-7-4	8.2	5.0	24.2	37.4	10.8	98.0		294.4			403.2	8.2	8.2	448.8
2КБ6.60(72)-7-4	9.0	6.8	26.4	42.2	13.3		132.8		290.0		436.1	9.0	9.0	487.3
2КБ6.60(84)-7-4	9.8	6.0	26.4	42.2	13.3	88.4			326.0		427.7	7.4	7.4	477.3
2КБ6.60(84)-7-7	9.8	6.0	26.4	42.2	13.3	88.4			326.0		427.7	7.4	7.4	477.3
2КБ5.60(60)-8-1	8.2	5.0	24.2	37.4	10.8	98.0				370.4	479.2	8.2	8.2	524.8
2КБ6.60(72)-8-1	9.0	6.8	26.4	42.2	13.3		132.8			365.2	511.3	9.0	9.0	562.5

Марка колонны	Закладные изделия. Профильная сталь ГОСТ 380-71: δ=5	δ=8	δ=10	δ=18	δ=22	L125×80×12	L63×40×8	Итого	Арматурная сталь ГОСТ 5781-81. Класс А-III. Ф, мм: 12	20	32	36	40	Итого	Итого	Всего
2КБ6.60(72)-6-1	1.8	7.5	13.2	61.5	7.6	20.4	9.2	121.2	1.8	12.6			20.7	35.1	156.3	643.6
2КБ6.60(84)-6-1	1.8	7.5	13.2	61.5	7.6	20.4	9.2	121.2	1.8	12.6			20.7	35.1	156.3	633.6
2КБ6.60(60)-7-1	1.8	7.5	13.2	61.5	7.6	20.4	9.2	121.2	1.8	9.9	12.3			24.0	145.2	594.0
2КБ6.60(72)-7-1	1.8	7.5	13.2	61.5	7.6	20.4	9.2	121.2	1.8	12.6	13.2			27.6	148.8	636.1
2КБ6.60(84)-7-1	1.8	7.5	13.2	61.5	7.6	20.4	9.2	121.2	1.8	12.6	13.2			27.6	148.8	626.1
2КБ5.60(60)-7-4	1.8	7.5	13.2	61.5	7.6	20.4	9.2	121.2	1.8	9.9		15.6		27.3	148.5	597.3
2КБ6.60(72)-7-4	1.8	7.5	13.2	61.5	7.6	20.4	9.2	121.2	1.8	12.6		16.8		31.2	152.4	639.7
2КБ6.60(84)-7-4	1.8	7.5	13.2	61.5	7.6	20.4	9.2	121.2	1.8	12.6		16.8		31.2	152.4	629.7
2КБ6.60(84)-7-7	1.8	7.5	13.2	61.5	10.4	20.4	9.2	124.0	1.8	12.6		22.4		36.8	160.8	638.1
2КБ5.60(60)-8-1	1.8	7.5	13.2	61.5	10.4	20.4	9.2	124.0	1.8	9.9		20.8		32.5	156.5	681.3
2КБ6.60(72)-8-1	1.8	7.5	13.2	61.5	10.4	20.4	9.2	124.0	1.8	12.6		22.4		36.8	160.8	723.3

Инв.№подл. | Подп. и дата | Взам. инв.№

1.420-8/81.01-0000ВСТ

Лист 20

18396 149

Пров. Шелл 2.12.87 г. Коп.Петрук

Марка колонны	Арматурные изделия. Арматурная сталь ГОСТ 5781-81. Класс А-I, ф, мм. 6	8	10	14	Итого	Класс А-III, ф, мм. 6	18	20	28	36						Итого	Арматурная сталь класса Вр-I ГОСТ 6727-80, ф, мм. 5		Итого	Итого
2К66.60(84)-8-1	9,8	6,0		26,4	42,2	13,3	88,4		409,6							511,3	7,4		7,4	560,9
2К66.60(84)-8-4	9,8	6,0		26,4	42,2	13,3	88,4		409,6							511,3	7,4		7,4	560,9
2К65.60(60)-9-1	8,2	5,0		24,2	37,4	10,8	98,0		370,4							479,2	8,2		8,2	524,8
2К66.60(72)-9-1	9,0		18,0	26,4	53,4	13,3		132,8		603,6						749,7	9,0		9,0	812,1
2К66.60(84)-9-1	9,8		12,0	26,4	48,2	13,3	88,4			478,0						579,7	7,4		7,4	635,3
2К65.60(60)-10-1	8,2	5,0		24,2	37,4	10,8	98,0		370,4							479,2	8,2		8,2	524,8
2К66.60(72)-10-1	9,0		18,0	26,4	53,4	13,3		132,8		603,6						749,7	9,0		9,0	812,1
2К66.60(84)-10-1	9,8		12,0	26,4	48,2	13,3	88,4			478,0						579,7	7,4		7,4	635,3
2К65.60(60)-10-4	8,2	5,0		24,2	37,4	10,8	98,0		370,4							479,2	8,2		8,2	524,8
2К66.60(72)-10-4	9,0		18,0	26,4	53,4	13,3		132,8		603,6						749,7	9,0		9,0	812,1
2К66.60(84)-10-4	9,8		12,0	26,4	48,2	13,3	88,4			478,0						579,7	7,4		7,4	635,3

Марка колонны	Закладные изделия. Профильная сталь ГОСТ 380-71, δ=5	δ=8	δ=10	δ=18	δ=22	L125×80×12	L63×40×8					Итого	Арматурная сталь ГОСТ 5781-81. Класс А-III, ф, мм. 12	20	32	36	40						Итого	Итого	Всего:
2К66.60(84)-8-1	1,8	7,5	13,2	61,5	10,4	20,4	9,2					124,0	1.8	12,6		22,4							36,8	160,8	721,7
2К66.60(84)-8-4	1,8	7,5	13,2	61,5	7,6	20,4	9,2					121,2	1.8	12,6	13,2								27,6	148,8	709,7
2К65.60(60)-9-1	1,8	7,5	13,2	61,5	7,6	20,4	9,2					121,2	1.8	9,9			19,2						30,9	152,1	676,9
2К66.60(72)-9-1	1,8	7,5	13,2	61,5	7,6	20,4	9,2					121,2	1.8	12,6			20,7						35,1	156,3	968,4
2К66.60(84)-9-1	1,8	7,5	13,2	61,5	7,6	20,4	9,2					121,2	1.8	12,6			20,7						35,1	156,3	791,6
2К65.60(60)-10-1	1,8	7,5	13,2	61,5	7,6	20,4	9,2					121,2	1.8	9,9		15,6							27,3	148,5	673,3
2К66.60(72)-10-1	1,8	7,5	13,2	61,5	7,6	20,4	9,2					121,2	1.8	12,6		16,8							31,2	152,4	964,5
2К66.60(84)-10-1	1,8	7,5	13,2	61,5	7,6	20,4	9,2					121,2	1.8	12,6		16,8							31,2	152,4	787,7
2К65.60(60)-10-4	1,8	7,5	13,2	61,5	7,6	20,4	9,2					121,2	1.8	9,9			19,2						30,9	152,1	676,9
2К66.60(72)-10-4	1,8	7,5	13,2	61,5	7,6	20,4	9,2					121,2	1.8	12,6			20,7						35,1	156,3	968,4
2К66.60(84)-10-4	1,8	7,5	13,2	61,5	7,6	20,4	9,2					121,2	1.8	12,6			20,7						35,1	156,3	791,6

Изменения внесены /Фомичева/ 10.02.83

1.420-8/81.01-0000 в ст

Лист 21

Инв. № подл. | Подпись и дата | Взам. инв. №

пров: Тал 21.6.89 г. конеч. Шв

18396 150

Марка колонны	Арматурные изделия: Арматурная сталь ГОСТ 5781-81 Класс А-I Ф, мм 6	8	10	14	Итого	Класс А-III Ф, мм 6	18	20	22	25	32	36	Итого	Арматурная сталь класса Вр-I ГОСТ 6727-80 Ф, мм 5	Итого	Итого
2КБ6.60(72)-10-7	9.0		18.0	26.4	53.4	13.3		132.8				603.6	749.7	9.0	9.0	812.1
2КБ6.60(84)-10-7	9.8		12.0	26.4	48.2	13.3	88.4					478.0	579.7	7.4	7.4	635.3
2КБ5.60(60)-11-1	8.2	8.2		24.2	40.6	10.8	98.0				483.6		592.4	8.2	8.2	641.2
2КБ5.60(60)-12-1	8.2	8.2		24.2	40.6	10.8	98.0				483.6		592.4	8.2	8.2	641.2
2КБ5.60(60)-12-4	8.2	8.2		24.2	40.6	10.8	98.0				483.6		592.4	8.2	8.2	641.2
2КБ5.60(60)-12-7	8.2	8.2		24.2	40.6	10.8	98.0				483.6		592.4	8.2	8.2	641.2
2КВ7.48(60)-1-1	11.0				11.0	15.0	94.4		210.0				319.4	7.8	7.8	338.2
2КВ7.48(72)-1-1	13.2				13.2	15.0	104.0		242.0				361.0	8.6	8.6	382.8
2КВ7.60(60)-1-1	13.2				13.2	15.0	104.0		242.0				361.0	8.6	8.6	382.8
2КВ8.48(84)-1-1	9.4	7.2			16.6	17.1		140.4		300.0			457.5	9.4	9.4	483.5
2КВ8.60(72)-1-1	9.4	7.2			16.6	17.1		140.4		300.0			457.5	9.4	9.4	483.5

Марка колонны	Закладные изделия: Профильная сталь ГОСТ 380-71. б=5	б=8	б=10	б=18	б=22	L125x80x12	L75x50x5	L63x40x8	Итого	Арматурная сталь ГОСТ 5781-81 Класс А-III Ф, мм 12	16	20	25	36	40	Итого	Итого	Всего
2КБ6.60(72)-10.7	1.8	7.5	13.2	61.5	10.4	20.4		9.2	124.0	1.8		12.6			27.6	42.0	166.0	1078.1
2КБ6.60(84)-10.7	1.8	7.5	13.2	61.5	10.4	20.4		9.2	124.0	1.8		12.6			27.6	42.0	166.0	801.3
2КБ5.60(60)-11-1	1.8	7.5	13.2	61.5	7.6	20.4		9.2	121.2	1.8		9.9			19.2	30.9	152.1	793.3
2КБ5.60(60)-12-1	1.8	7.5	13.2	61.5	7.6	20.4		9.2	121.2	1.8		9.9		15.6		27.3	148.5	789.7
2КБ5.60(60)-12-4	1.8	7.5	13.2	61.5	7.6	20.4		9.2	121.2	1.8		9.9			19.2	30.9	152.1	793.3
2КБ5.60(60)-12-7	1.8	7.5	13.2	61.5	10.4	20.4		9.2	124.0	1.8		9.9			25.6	37.3	161.3	802.5
2КВ7.48(60)-1-1		15.0	15.6	96.0			2.6		129.2	1.8	3.6		23.4		27.9	56.7	185.9	524.1
2КВ7.48(72)-1-1		15.0	15.6	96.0			2.6		129.2	1.8	3.6		23.4		27.9	56.7	185.9	568.7
2КВ7.60(60)-1-1		15.0	15.6	96.0			2.6		129.2	1.8	3.6		23.4		27.9	56.7	185.9	568.7
2КВ8.48(84)-1-1		15.0	15.6	96.0			2.6		129.2	1.8	3.6		52.2		30.9	88.5	217.7	701.2
2КВ8.60(72)-1-1		15.0	15.6	96.0			2.6		129.2	1.8	3.6		52.2		30.9	88.5	217.7	701.2

Инв.№ подл. | Подп. и дата | Взам. инв.№

Изменения внесены подп.(Фомичева) 10.02.83

1.420-8/81.01-0000 ВСТ

Лист 22

Пров. Мага 20.6.89г Коп. Петрук

18396 151

Марка колонны	Арматурные изделия. Арматурная сталь ГОСТ 5781-81. Класс А-I, ф, мм				Итого	Класс А-III, ф, мм										Итого	Арматурная сталь класса Вр-I ГОСТ 6727-80, ф, мм		Итого	Итого
	6	8				6	18	20	22	25	28						5			
2К88.48(96)-1-1	10,2	6,4			16,6	17,1		152,0		378,8						547,9	10,2		10,2	574,7
2К88.60(84)-1-1	10,2	6,4			16,6	17,1		152,0		378,8						547,9	10,2		10,2	574,7
2К87.48(60)-2-1	11,6				11,6	15,0	94,4		210,0							304,4	7,8		7,8	323,8
2К87.48(72)-2-1	13,2				13,2	15,0	104,0		242,0							361,0	8,6		8,6	382,8
2К87.60(60)-2-1	13,2				13,2	15,0	104,0		242,0							361,0	8,6		8,6	382,8
2К88.48(84)-2-1	9,4	7,2			16,6	17,1		140,4		300,0						457,5	9,4		9,4	483,5
2К88.60(72)-2-1	9,4	7,2			16,6	17,1		140,4		300,0						457,5	9,4		9,4	483,5
2К88.48(96)-2-1	10,2	7,8			18,0	17,1		152,0			402,4					571,5	10,2		10,2	599,7
2К88.60(84)-2-1	10,2	7,8			18,0	17,1		152,0			402,4					571,5	10,2		10,2	599,7
2К87.48(60)-3-1	11,0				11,0	15,0	94,4		210,0							319,4	7,8		7,8	338,2
2К87.48(72)-3-1	6,6	6,6			13,2	15,0	104,4			311,2						430,2	8,6		8,6	452,0

Марка колонны	Закладные изделия. Профильная сталь ГОСТ 380-71											Итого	Арматурная сталь ГОСТ 5781-81. Класс А-III, ф, мм										Итого	Итого	Всего
	δ=5	δ=8	δ=10	δ=18	L125×80×12	L75×50×5							12	16	20	25	32	40							
2К88.48(96)-1-1		15,0	15,6	96,0		2,6						129,2	1,8	3,6		52,2		30,9					88,5	217,7	792,4
2К88.60(84)-1-1		15,0	15,6	96,0		2,6						129,2	1,8	3,6		52,2		30,9					88,5	217,7	792,4
2К87.48(60)-2-1	3,6	15,0	15,6	96,0	40,8	2,6						173,6	1,8	3,6	25,2			27,9					58,5	232,1	555,9
2К87.48.(72)-2-1	3,6	15,0	15,6	96,0	40,8	2,6						173,6	1,8	3,6	25,2			27,9					58,5	232,1	614,9
2К87.60(60)-2-1	3,6	15,0	15,6	96,0	40,8	2,6						173,6	1,8	3,6	25,2			27,9					58,5	232,1	614,9
2К88.48(84)-2-1	3,6	15,0	15,6	96,0	40,8	2,6						173,6	1,8	3,6	25,2			30,9					61,5	235,1	718,6
2К88.60(72)-2-1	3,6	15,0	15,6	96,0	40,8	2,6						173,6	1,8	3,6	25,2			30,9					61,5	235,1	718,6
2К88.48(96)-2-1	3,6	15,0	15,6	96,0	40,8	2,6						173,6	1,8	3,6	25,2			30,9					61,5	235,1	834,8
2К88.60(84)-2-1	3,6	15,0	15,6	96,0	40,8	2,6						173,6	1,8	3,6	25,2			30,9					61,5	235,1	834,8
2К87.48(60)-3-1	3,6	15,0	15,6	96,0	40,8	2,6						173,6	1,8	3,6	25,2		35,4						66,0	239,6	577,8
2К87.48(72)-3-1	3,6	15,0	15,6	96,0	40,8	2,6						173,6	1,8	3,6	25,2		35,4						66,0	239,6	691,6

Инв. № подл. | Подпись и дата | Взам. инв. №

1.420-8/81.01-0000 ВСТ

Лист 23

18396 152

Копировал Углева

Формат 12

Марка колонны	Арматурные изделия																			
	Арматурная сталь ГОСТ 5781-81																Арматурная сталь класса Вр-I ГОСТ 6727-80			Итого
	Класс А-I					Класс А-III														
	Ф, мм.					Ф, мм														
	6	8			Итого	6	18	20	22	25	28					Итого	5		Итого	
2КВ7.60(60)-3-1	6.6	6.6			13.2	15.0	104.0			311.2						430.2	8.6		8.6	452.0
2КВ8.48(84)-3-1	9.4	7.2			16.6	17.1		140.4		300.0						457.5	9.4		9.4	483.5
2КВ8.60(72)-3-1	9.4	7.2			16.6	17.1		140.4		300.0						457.5	9.4		9.4	483.5
2КВ8.48(96)-3-1	10.2	7.8			18.0	17.1		152.0			402.4					571.5	10.2		10.2	599.7
2КВ8.60(84)-3-1	10.2	7.8			18.0	17.1		152.0			402.4					571.5	10.2		10.2	599.7
2КВ7.48(60)-4-1	11.0				11.0	15.0	94.4		210.0							319.4	7.8		7.8	338.2
2КВ7.48(72)-4-1	11.0				11.0	15.0	94.4		210.0							319.4	7.8		7.8	338.2
2КВ7.60(60)-4-1	13.2				13.2	15.0	104.0		242.0							361.0	8.6		8.6	382.8
2КВ8.48(84)-4-1	9.4	7.2			16.6	17.1		140.4		300.0						457.5	9.4		9.4	483.5
2КВ8.60(72)-4-1	9.4	7.2			16.6	17.1		140.4		300.0						457.5	9.4		9.4	483.5
2КВ8.48(96)-4-1	10.2	6.4			16.6	17.1		152.0		378.8						547.9	10.2		10.2	574.7

Марка колонны	Закладные изделия																							
	Профильная сталь ГОСТ 380-71												Арматурная сталь ГОСТ 5781-81											
													Класс А-III											
													Ф, мм.											
	δ=5	δ=8	δ=10	δ=18	L125×80×12	L75×50×5						Итого	12	16	20	25	32	40					Итого	Итого	Всего
2КВ7.60(60)-3-1	3.6	15.0	15.6	96.0	40.8	2.6						173.6	1.8	3.6	25.2		35.4						66.0	239.6	691.6
2КВ8.48(84)-3-1	3.6	15.0	15.6	96.0	40.8	2.6						173.6	1.8	3.6	25.2		39.6						70.2	243.8	727.3
2КВ8.60(72)-3-1	3.6	15.0	15.6	96.0	40.8	2.6						173.6	1.8	3.6	25.2		39.6						70.2	243.8	727.3
2КВ8.48(96)-3-1	3.6	15.0	15.6	96.0	40.8	2.6						173.6	1.8	3.6	25.2		39.6						70.2	243.8	843.5
2КВ8.60(84)-3-1	3.6	15.0	15.6	96.0	40.8	2.6						173.6	1.8	3.6	25.2		39.6						70.2	243.8	843.5
2КВ7.48(60)-4-1		15.0	15.6	96.0		2.6						129.2	1.8	3.6		23.4		27.9					56.7	185.9	524.1
2КВ7.48(72)-4-1	3.6	15.0	15.6	96.0	40.8	2.6						173.6	1.8	3.6	25.2			55.8					86.4	260.0	598.2
2КВ7.60(60)-4-1		15.0	15.6	96.0		2.6						129.2	1.8	3.6		23.4		27.9					56.7	185.9	568.7
2КВ8.48(84)-4-1		15.0	15.6	96.0		2.6						129.2	1.8	3.6		52.2		30.9					88.5	217.7	701.2
2КВ8.60(72)-4-1		15.0	15.6	96.0		2.6						129.2	1.8	3.6		52.2		30.9					88.5	217.7	701.2
2КВ8.48(96)-4-1		15.0	15.6	96.0		2.6						129.2	1.8	3.6		52.2		30.9					88.5	217.7	792.4

Изменения внесены подп. (Фомичева) 10.02.83г.

1.420-8/81.01-0000 ВСТ

Лист 24

Инв. № подл. | Подп. и дата | Взам. инв. №

Пров. [illegible] 20.6.89г. Коп. Петрук

18396 153

Арматурные изделия

Марка колонны	Арматурная сталь ГОСТ 5781-81															Арматурная сталь класса Вр-I ГОСТ 6727-80			Итого
	Класс A-I					Класс A-III													
	ф, мм				Итого	ф, мм									Итого	ф, мм		Итого	
	6	8				6	18	20	22	25	28					5			
2КВ8.60(84)-4-1	10,2	6,4			16,6	17,1		152,0		378,8					547,9	10,2		10,2	574,7
2КВ7.48(60)-5-1	11,0				11,0	15,0	94,4		210,0						319,4	7,8		7,8	338,2
2КВ7.48(72)-5-1	6,6	6,6			13,2	15,0	104,0			311,2					430,2	8,6		8,6	452,0
2КВ.7.60(60)-5-1	6,6	6,6			13,2	15,0	104,0			311,2					430,2	8,6		8,6	452,0
2КВ8.48(84)-5-1	9,4	7,2			16,6	17,1		140,4		300,0					457,5	9,4		9,4	483,5
2КВ8.60(72)-5-1	9,4	7,2			16,6	17,1		140,4		300,0					457,5	9,4		9,4	483,5
2КВ8.48(96)-5-1	10,2	7,8			18,0	17,1		152,0			402,4				571,5	10,2		10,2	599,7
2КВ8.60(84)-5-1	10,2	7,8			18,0	17,1		152,0			402,4				571,5	10,2		10,2	599,7
2КВ7.48(72)-6-1	6,6	6,6			13,2	15,0	104,0				391,6				510,6	8,6		8,6	532,4
2КВ7.60(60)-6-1	6,6	6,6			13,2	15,0	104,0				391,6				510,6	8,6		8,6	532,4
2КГ7.48(60)-1-1	12,2				12,2	15,0	98,0		194,4		391,6				699,0	8,2		8,2	719,4

Закладные изделия

Марка колонны	Профильная сталь ГОСТ 380-71										Итого	Арматурная сталь ГОСТ 5781-81 Класс A-III ф, мм										Итого	Итого	Всего
	δ=5	δ=8	δ=10	δ=18	L125×80×12	L75×50×5						12	16	20	22	25	32	40					
2КВ8.60(84)-4-1		15,0	15,6	96,0		2,6					129,2	1,8	3,6			52,2		30,9				88,5	217,7	792,4
2КВ7.48(60)-5-1	3,6	15,0	15,6	96,0	40,8	2,6					173,6	1,8	3,6	25,2			~~11,8~~	~~21,9~~ 55,8				~~86,4~~ ~~10,3~~	~~260,0~~ ~~243,5~~	~~682,1~~ 598,8
2КВ7.48(72)-5-1	3,6	15,0	15,6	96,0	40,8	2,6					173,6	1,8	3,6	25,2			~~11,8~~	~~27,5~~ 55,8				~~86,4~~ ~~10,3~~	~~260,0~~ ~~243,5~~	~~695,9~~ 712,0
2КВ7.60(60)-5-1	3,6	15,0	15,6	96,0	40,8	2,6					173,6	1,8	3,6	25,2			~~11,8~~	~~27,9~~ 55,8				~~86,4~~ ~~10,3~~	~~260,0~~ ~~243,5~~	~~695,9~~ 712,0
2КВ8.48(84)-5-1	3,6	15,0	15,6	96,0	40,8	2,6					173,6	1,8	3,6	25,2			~~11,8~~	~~27,5~~ 61,8				~~92,4~~ ~~10,3~~	~~266,0~~ ~~243,5~~	~~727,4~~ 749,5
2КВ8.60(72)-5-1	3,6	15,0	15,6	96,0	40,8	2,6					173,6	1,8	3,6	25,2				~~30,9~~ 61,8				~~61,5~~ 92,4	~~235,1~~ 266,0	~~718,6~~ 749,5
2КВ8.48(96)-5-1	3,6	15,0	15,6	96,0	40,8	2,6					173,6	1,8	3,6	25,2			~~11,8~~	~~27,9~~ 55,8				~~86,4~~ ~~10,3~~	~~260,0~~ ~~243,5~~	~~843,6~~ 859,7
2КВ8.60(84)-5-1	3,6	15,0	15,6	96,0	40,8	2,6					173,6	1,8	3,6	25,2			~~11,8~~	~~27,9~~ 55,8				~~86,4~~ ~~10,3~~	~~260,0~~ ~~243,5~~	~~843,6~~ 859,7
2КВ7.48(72)-6-1	3,6	15,0	15,6	96,0	40,8	2,6					173,6	1,8	3,6		25,2		35,4					66,0	239,6	772,0
2КВ7.60(60)-6-1	3,6	15,0	15,6	96,0	40,8	2,6					173,6	1,8	3,6		25,2		35,4					66,0	239,6	772,0
2КГ7.48(60)-1-1		15,0		96,0		2,6					113,6	1,8				23,4		27,9				53,1	166,7	886,1

Изменения внесены Гончаренко (Фомичева) 10.02.83

1.420-8/81.01-0000 ВСТ

Лист 25

Инв.№ подл. | Подпись и дата | Взам.инв.№

18396 154

Копировал Углева

Формат 12

Марка колонны	Арматурные изделия: Арматурная сталь ГОСТ 5781-81, Класс А-I, ф, мм: 6	8			Итого	Класс А-III, ф, мм: 6	16	18	20	22	25	28				Итого	Арматурная сталь класса Вр-I ГОСТ 6727-80, ф, мм: 4	5	Итого	Итого
2КГ7.48(72)-1-1	10,2				10,2	15,0		148,8		251,6						415,4		5,0	5,0	430,6
2КГ7.60(60)-1-1	10,2				10,2	15,0		148,8		251,6						415,4		5,0	5,0	430,6
2КГ8.48(84)-1-1	9,0	5,6			14,6	17,1			134,4		326,0					477,5		9,0	9,0	501,1
2КГ8.60(72)-1-1	9,0	5,6			14,6	17,1			134,4		326,0					477,5		9,0	9,0	501,1
2КГ8.48(96)-1-1		12,2			12,2	17,1			219,0		363,6					599,7		6,2	6,2	618,1
2КГ8.60(84)-1-1		12,2			12,2	17,1			219,0			457,2				693,3		6,2	6,2	711,7
2КГ8.72(72)-1-1	6,0				6,0	17,1	149,6		219,0							385,7	6,2	6,2	12,4	404,1
2КГ7.48(60)-2-1	12,2				12,2	15,0		98,0								307,4		8,2	8,2	327,8
2КГ7.48(72)-2-1	10,2				10,2	15,0		148,8		251,6						415,4		5,0	5,0	430,6
2КГ7.60(60)-2-1	10,2				10,2	15,0		148,8		251,6						415,4		5,0	5,0	430,6
2КГ8.48(84)-2-1	14,6				14,6	17,1			134,4		326,0					477,5		9,0	9,0	501,1

Марка колонны	Закладные изделия: Профильная сталь ГОСТ 380-71, δ=5	δ=8	δ=18	L125×80×12	L75×50×5						Итого	Арматурная сталь ГОСТ 5781-81, Класс А-III, ф, мм: 12	20	25	40							Итого	Итого	Всего
2КГ7.48(72)-1-1		15,0	96,0		2,6						113,6	1,8		23,4	27,9							53,1	166,7	597,3
2КГ7.60(60)-1-1		15,0	96,0		2,6						113,6	1,8		23,4	27,9							53,1	166,7	597,3
2КГ8.48(84)-1-1		15,0	96,0		2,6						113,6	1,8		52,2	30,9							84,9	198,5	699,6
2КГ8.60(72)-1-1		15,0	96,0		2,6						113,6	1,8		52,2	30,9							84,9	198,5	699,6
2КГ8.48(96)-1-1		15,0	96,0		2,6						113,6	1,8		52,2	30,9							84,9	198,5	816,6
2КГ8.60(84)-1-1		15,0	96,0		2,6						113,6	1,8		52,2	30,9							84,9	198,5	910,2
2КГ8.72(72)-1-1	3,6	15,0	96,0	40,8	2,6						158,0	1,8	25,2		30,9							57,9	215,9	620,0
2КГ7.48(60)-2-1	3,6	15,0	96,0	40,8	2,6						158,0	1,8	25,2		27,9							54,9	212,9	540,7
2КГ7.48(72)-2-1	3,6	15,0	96,0	40,8	2,6						158,0	1,8	25,2		27,9							54,9	212,9	643,5
2КГ7.60(60)-2-1	3,6	15,0	96,0	40,8	2,6						158,0	1,8	25,2		27,9							54,9	212,9	643,5
2КГ8.48(84)-2-1	3,6	15,0	96,0	40,8	2,6						158,0	1,8	25,2		30,9							57,9	215,9	717,0

Инв.№ подл. | Подпись и дата | Взам.инв.№

1.420-8/81.01-0000 ВСТ

Лист 26

18396 155

Копировал Углева

Формат 12

Арматурные изделия

Марка колонны	Арматурная сталь ГОСТ 5781-81 Класс А-I ф, мм 6	8	Итого	Арматурная сталь ГОСТ 5781-81 Класс А-III ф, мм 6	16	18	20	22	25	28	Итого	Арматурная сталь класса Вр-I ГОСТ 6727-80 ф, мм 4	5	Итого	Итого
2КГ8.60(72)-2-1	14,6		14,6	17,1			134,4		326,0		477,5		9,0	9,0	501,1
2КГ8.48(96)-2-1	6,0	6,2	12,2	17,1			219,0			457,2	693,3		6,2	6,2	711,7
2КГ8.60(84)-2-1	6,0	6,2	12,2	17,1			219,0			457,2	693,3		6,2	6,2	711,7
2КГ8.72(72)-2-1	6,0		6,0	17,1	149,6		219,0				385,7	6,2	6,2	12,4	404,1
2КГ7.48(60)-3-1	12,2		12,2	15,0		98,0		194,4			307,4		8,2	8,2	327,8
2КГ7.48(72)-3-1	5,0	5,2	10,2	15,0		148,8			323,6		487,4		5,0	5,0	502,6
2КГ7.60(60)-3-1	5,0	5,2	10,2	15,0		148,8			323,6		487,4		5,0	5,0	502,6
2КГ8.48(84)-3-1	9,0	5,6	14,6	17,1			134,4		326,6		477,5		9,0	9,0	501,1
2КГ8.60(72)-3-1	9,0	5,6	14,6	17,1			134,4		326,6		477,5		9,0	9,0	501,1
2КГ8.48(96)-3-1	6,0	6,2	12,2	17,1			219,0			457,2	693,3		6,2	6,2	711,7
2КГ8.60(84)-3-1	6,0	6,2	12,2	17,1			219,0			457,2	693,3		6,2	6,2	711,7

Закладные изделия

Марка колонны	Профильная сталь ГОСТ 380-71 δ=5	δ=8	δ=18	L125×80×12	L75×50×5	Итого	Арматурная сталь ГОСТ 5781-81 Класс А-III ф, мм 12	20	32	36	40	Итого	Итого	Всего
2КГ8.60(72)-2-1	3,6	15,0	96,0	40,8	2,6	158,0	1,8	25,2			30,9	57,9	215,9	717,0
2КГ8.48(96)-2-1	3,6	15,0	96,0	40,8	2,6	158,0	1,8				30,9	32,7	190,7	902,4
2КГ8.60(84)-2-1	3,6	15,0	96,0	40,8	2,6	158,0	1,8				30,9	32,7	190,7	902,4
2КГ8.72(72)-2-1	3,6	15,0	96,0	40,8	2,6	158,0	1,8	25,2				76,8	234,8	638,9
2КГ7.48(60)-3-1	3,6	15,0	96,0	40,8	2,6	158,0	1,8	25,2	35,4			62,4	220,4	548,2
2КГ7.48(72)-3-1	3,6	15,0	96,0	40,8	2,6	158,0	1,8	25,2	~~35,4~~ ~~11,8~~		27,9	~~62,4~~ 66,7	~~220,4~~ ~~224,7~~	~~727,3~~ 723,1
2КГ7.60(60)-3-1	3,6	15,0	96,0	40,8	2,6	158,0	1,8	25,2	~~11,8~~	49,8	27,9	~~76,8~~ 66,7	~~234,8~~ ~~224,7~~	~~727,3~~ 737,4
2КГ8.48(84)-3-1	3,6	15,0	96,0	40,8	2,6	158,0	1,8	25,2	39,6			66,6	224,6	725,7
2КГ8.60(72)-3-1	3,6	15,0	96,0	40,8	2,6	158,0	1,8	25,2	~~39,6~~	49,8	27,9	~~76,8~~ 66,6	~~234,8~~ ~~224,6~~	~~725,7~~ 835,9
2КГ8.48(96)-3-1	3,6	15,0	96,0	40,8	2,6	158,0	1,8	25,2	39,6		14,8	66,6	224,6	926,3
2КГ8.60(84)-3-1	3,6	15,0	96,0	40,8	2,6	158,0	1,8	25,2	~~39,6~~	49,8	14,8	~~76,8~~ 66,6	~~234,8~~ ~~224,6~~	~~926,3~~ 946,5

Изменения внесены Гонч (Фомичева) 10.02.83

1.420-8/81.01-00008СТ

Лист 27

Инв. № подл. | Подпись и дата | Взам. инв. №

18396 156

Формат А3

Марка колонны	Арматурные изделия: Арматурная сталь ГОСТ 5781-81, Класс А-I, Ф, мм: 6	8			Итого	Класс А-III, Ф, мм: 6	12	18	20	22	25	28	32			Итого	Арматурная сталь класса Вр-I ГОСТ 6727-80, Ф, мм: 5		Итого	Итого
2КГ8.72(72)-3-1	6,0				12,2	17,1	31,6		219,0			286,4				554,1	6,2		6,2	572,5
2КГ7.48(60)-4-1	12,2				12,2	15,0		98,0		194,4		391,6				699,0	8,2		8,2	719,4
2КГ7.48(72)-4-1	10,2				10,2	15,0		148,8		251,6						415,4	5,0		5,0	430,6
2КГ7.60(60)-4-1	10,2				10,2	15,0		148,8		251,6						415,4	5,0		5,0	430,6
2КГ8.48(84)-4-1	9,0	5,6			14,6	17,1			134,4		326,0					477,5	9,0		9,0	501,1
2КГ8.60(72)-4-1	9,0	5,6			14,6	17,1			134,4		326,0					477,5	9,0		9,0	501,1
2КГ8.48(96)-4-1		12,2			12,2	17,1			219,0		363,6					599,7	6,2		6,2	618,1
2КГ8.60(84)-4-1		12,2			12,2	17,1			219,0			457,2				693,3	6,2		6,2	711,7
2КГ8.72(72)-4-1	6,0	6,2			12,2	17,1		189,2	219,0							425,3	12,4		12,4	449,9
2КГ7.60(60)-4-4	5,0	5,2			10,2	15,0		148,8					532,0			695,8	5,0		5,0	711,0
2КГ8.60(72)-4-4	5,0	5,6			14,6	17,1			134,4			535,2				686,7	9,0		9,0	710,3

Марка колонны	Закладные изделия: Профильная сталь ГОСТ 380-71, δ=5	δ=8	δ=18	L125×80×12	L75×50×5						Итого	Арматурная сталь ГОСТ 5781-81, Класс А-III, Ф, мм: 12	20	25	36	40						Итого	Итого	Всего
2КГ8.72(72)-3-1	3,6	15,0	96,0	40,8	2,6						158,0	1,8	25,2		41,5							68,5	226,5	799,0
2КГ7.48(60)-4-1		15,0	96,0		2,6						113,6	1,8		23,4		27,9						53,1	166,7	886,1
2КГ7.48(72)-4-1		15,0	96,0		2,6						113,6	1,8		23,4		27,9						53,1	166,7	597,3
2КГ7.60(60)-4-1		15,0	96,0		2,6						113,6	1,8		23,4		27,9						53,1	166,7	597,3
2КГ8.48(84)-4-1		15,0	96,0		2,6						113,6	1,8		52,2		30,9						84,9	198,5	699,6
2КГ8.60(72)-4-1		15,0	96,0		2,6						113,6	1,8		52,2		30,9						84,9	198,5	699,6
2КГ8.48(96)-4-1		15,0	96,0		2,6						113,6	1,8		52,2		30,9						84,9	198,5	816,6
2КГ8.60(84)-4-1		15,0	96,0		2,6						113,6	1,8		52,2		30,9						84,9	198,5	910,2
2КГ8.72(72)-4-1	3,6	15,0	96,0	40,8	2,6						158,0	1,8	25,2			30,9						57,9	215,9	665,8
2КГ7.60(60)-4-4	3,6	15,0	96,0	40,8	2,6						158,0	1,8	25,2			55,8						82,8	240,8	951,8
2КГ8.60(72)-4-4	3,6	15,0	96,0	40,8	2,6						158,0	1,8	25,2			61,8						88,8	246,8	957,1

Изменения внесены подл. (Фомичева) 10.02.83.

1.420-8/81.01-0.000 ВСТ

Лист 28

Инв.№ подл. | Подп. и дата | Взам.инв.№

Пров. Мищ 21.6.89г Коп. Петрук

18396 157

Марка колонны	Арматурные изделия																				Итого
	Арматурная сталь ГОСТ 5781-81																	Арматурная сталь класса Вр-I ГОСТ 6727-80			
	Класс А-I					Класс А-III															
	Ф, мм				Итого	Ф, мм											Итого	Ф, мм		Итого	
	6	8				6	18	20	22	25	28	32						5			
2КГ7.60(60)-4-7	5,0	5,2			10,2	15,0	148,8					532,0					695,8	5,0		5,0	711,0
2КГ8.60(72)-4-7	9,0	5,6			14,6	17,1		134,4				535,2					686,7	9,0		9,0	710,3
2КГ7.48(60)-5-1	12,2				12,2	15,0	98,0		194,4								307,4	8,2		8,2	327,8
2КГ7.48(72)-5-1	5,0	5,2			10,2	15,0	148,8			323,6							487,4	5,0		5,0	502,6
2КГ7.60(60)-5-1	5,0	5,2			10,2	15,0	148,8			323,6							487,4	5,0		5,0	502,6
2КГ8.48(84)-5-1	9,0	5,6			14,6	17,1		134,4		326,0							477,5	9,0		9,0	501,1
2КГ8.60(72)-5-1	9,0	5,6			14,6	17,1		134,4		326,0							477,5	9,0		9,0	501,1
2КГ8.48(96)-5-1	6,0	6,2			12,2	17,1		219,0			457,2						693,3	6,2		6,2	711,7
2КГ8.60(84)-5-1	6,0	6,2			12,2	17,1		219,0			457,2						693,3	6,2		6,2	711,7
2КГ8.72(72)-5-1	6,0				6,0	17,1	189,2	219,0									425,3	12,4		12,4	443,7
2КГ7.48(72)-6-1	5,0	5,2			10,2	15,0	148,8				407,2						571,0	5,0		5,0	586,2

Марка колонны	Закладные изделия																						Всего
	Профильная сталь ГОСТ 380-71												Арматурная сталь ГОСТ 5781-81									Итого	
													Класс А-III										
													Ф, мм										
	δ=5	δ=8	δ=18	L125x80x12	L75x50x5							Итого	12	20	32	36	40					Итого	
2КГ7.60(60)-4-7	3,6	15,0	96,0	40,8	2,6							158,0	1,8	25,2			55,8					82,8	240,8	951,8
2КГ8.60(72)-4-7	3,6	15,0	96,0	40,8	2,6							158,0	1,8	25,2			61,8					88,8	246,8	957,1
2КГ7.48(60)-5-1	3,6	15,0	96,0	40,8	2,6							158,0	1,8	25,2			55,8					82,8	240,8	568,6
2КГ7.48(72)-5-1	3,6	15,0	96,0	40,8	2,6							158,0	1,8	25,2			55,8					82,8	240,8	749,4
2КГ7.60(60)-5-1	3,6	15,0	96,0	40,8	2,6							158,0	1,8	25,2			55,8					82,8	240,8	749,4
2КГ8.48(84)-5-1	3,6	15,0	96,0	40,8	2,6							158,0	1,8	25,2			61,8					88,8	246,8	753,9
2КГ8.60(72)-5-1	3,6	15,0	96,0	40,8	2,6							158,0	1,8	25,2			61,8					88,8	246,8	753,9
2КГ8.48(96)-5-1	3,6	15,0	96,0	40,8	2,6							158,0	1,8	25,2			61,8					88,8	246,8	964,5
2КГ8.60(84)-5-1	3,6	15,0	96,0	40,8	2,6							158,0	1,8	25,2			61,8					88,8	246,8	964,5
2КГ8.72(72)-5-1	3,6	15,0	96,0	40,8	2,6							158,0	1,8	25,2		49,8						76,8	234,8	678,5
2КГ7.48(72)-6-1	3,6	15,0	96,0	40,8	2,6							158,0	1,8	25,2	35,4							62,4	220,4	806,6

Изменения внесены подп. (Фомичева) 10.02.83.

1.420-8/81.01-0000 ВСТ

Лист 29

Пров. [illegible] 21.6.89г Коп. Петрук

18396 158

Взам. инв. №

Подп. и дата

Инв. № подл.

Марка колонны.	Арматурные изделия. Арматурная сталь гост 5781-81. Класс А-I. ф, мм. 6	8			Итого	Класс А-III. ф, мм. 6	12	16	18	20	22	28				Итого	Арматурная сталь класса Вр-I гост 6727-20. ф, мм. 4	5	Итого	Итого
2КГ7. 60(60)-6-1	5.0	5.2			10.2	15.0			148.8			407.2				571.0		5.0	5.0	586.2
2КГ8. 60(84)-6-1	6.0	6.2			12.2	17.1	31.6			219.0		286.4				554.1		6.2	6.2	572.5
2КГ8. 72(72)-6-1	6.0	6.2			12.2	17.1	31.6			219.0		286.4				554.1		6.2	6.2	572.5
2КГ8. 60(84)-7-1	12.2				12.2	17.1				219.0	282.4					518.5		6.2	6.2	536.9
2КГ8. 72(72)-7-1	6.0				6.0	17.1			189.2	219.0						425.3		12.4	12.4	443.7
2КГ8. 60(84)-8-1	6.0				6.0	17.1		149.6		219.0						385.7	6.2	6.2	12.4	404.1
2КГ8. 72(72)-8-1	6.0				6.0	17.1			189.2	219.0						425.3		12.4	12.4	443.7
2КГ8. 60(84)-9-1	12.2				12.2	17.1				219.0	282.4					518.5		6.2	6.2	536.9
2КГ8. 72(72)-9-1	12.2				12.2	17.1				219.0	282.4					518.5		6.2	6.2	536.9

Марка колонны.	Закладные изделия. Профильная сталь гост 380-71. δ=5	δ=8	δ=18	∠125×80×12	∠75×50×5							Итого	Арматурная сталь гост 5781-81. Класс А-III. ф, мм. 12	20	32	36	40						Итого	Итого	Всего
2КГ7. 60(60)-6-1	3.6	15.0	96.0	40.8	2.6							158.0	1.8	25.2	35.4								62.4	220.4	806.6
2КГ8. 60(84)-6-1	3.6	15.0	96.0	40.8	2.6							158.0	1.8	25.2		41.5							68.5	226.5	799.0
2КГ8. 72(72)-6-1	3.6	15.0	96.0	40.8	2.6							158.0	1.8	25.2		41.5							68.5	226.5	799.0
2КГ8. 60(84)-7-1	3.6	15.0	96.0	40.8	2.6							158.0	1.8	25.2			61.8						88.8	246.8	783.7
2КГ8. 72(72)-7-1	3.6	15.0	96.0	40.8	2.6							158.0	1.8	25.2			61.8						88.8	246.8	690.5
2КГ8. 60(84)-8-1	3.6	15.0	96.0	40.8	2.6							158.0	1.8	25.2			27.9						88.8	246.8	650.9
2КГ8. 72(72)-8-1	3.6	15.0	96.0	40.8	2.6							158.0	1.8	25.2			27.9						88.8	246.8	690.5
2КГ8. 60(84)-9-1	3.6	15.0	96.0	40.8	2.6							158.0	1.8	25.2			27.9						88.8	246.8	783.7
2КГ8. 72(72)-9-1	3.6	15.0	96.0	40.8	2.6							158.0	1.8	25.2			27.9						88.8	246.8	783.7

Изменения внесены подп. (Фомичева) 10.02.83г.

1.420-8|81.01-0000 ВСТ

Лист 30

Взам. инв. № | Подпись и дата | Инв. № подл.

Пров. [signature] 13.VI.88 Кон. Корнеева

18396 159

Марка колонны	Арматурные изделия	Закладные изделия	Дополнительные закладные изделия							Всего
			Профильная сталь ГОСТ 380-71			Арматурная сталь класса А-III ГОСТ 5781-81			Итого	
	Итого	Итого	δ=10	δ=12	Итого	ф16	ф18	Итого		
2КА7.48(60)-1-2	318,5	168,6	23,4	13,5	36,9	10,8		10,8	47,7	534,8
2КА7.48(72)-1-2	347,5	168,6	23,4	13,5	36,9	10,8		10,8	47,7	563,8
2КА7.60(60)-1-2	309,9	168,6	23,4	13,5	36,9	10,8		10,8	47,7	526,2
2КА8.48(84)-1-2	389,1	159,3		41,7	41,7		14,4	14,4	56,1	604,5
2КА8.60(72)-1-2	389,1	159,3		41,7	41,7		14,4	14,4	56,1	604,5
2КА8.48(96)-1-2	380,1	159,3		41,7	41,7		14,4	14,4	56,1	595,5
2КА8.60(84)-1-2	380,1	159,3		41,7	41,7		14,4	14,4	56,1	595,1
2КА8.72(72)-1-2	421,7	168,0		41,7	41,7		14,4	14,4	56,1	645,8
2КА7.48(60)-2-2	318,5	166,5	23,4	13,5	36,9	10,8		10,8	47,7	532,7
2КА7.48(72)-2-2	347,5	166,5	23,4	13,5	36,9	10,8		10,8	47,7	561,7
2КА7.60(60)-2-2	347,5	166,5	23,4	13,5	36,9	10,8		10,8	47,7	561,7
2КА8.48(84)-2-2	351,5	168,0		41,7	41,7		14,4	14,4	56,1	575,6
2КА8.60(72)-2-2	389,1	168,0		41,7	41,7		14,4	14,4	56,1	613,2
2КА8.48(96)-2-2	518,9	168,0		41,7	41,7		14,4	14,4	56,1	743,0
2КА8.60(84)-2-2	421,7	168,0		41,7	41,7		14,4	14,4	56,1	645,8
2КА8.72(72)-2-2	389,1	158,1		41,7	41,7		14,4	14,4	56,1	603,3
2КА7.48(60)-3-2	284,9	~~157,5~~ 166,5	23,4	13,5	36,9	10,8		10,8	47,7	~~490,1~~ 499,1
2КА7.48(72)-3-2	347,5	~~157,5~~ 166,5	23,4	13,5	36,9	10,8		10,8	47,7	~~552,7~~ 561,7
2КА7.60(60)-3-2	309,9	~~157,5~~ 166,5	23,4	13,5	36,9	10,8		10,8	47,7	~~515,1~~ 524,1
2КА8.48(84)-3-2	389,1	158,1		41,7	41,7		14,4	14,4	56,1	603,3
2КА8.60(72)-3-2	389,1	158,1		41,7	41,7		14,4	14,4	56,1	603,3
2КА8.48(96)-3-2	467,7	158,1		41,7	41,7		14,4	14,4	56,1	681,9

Марка колонны	Арматурные изделия	Закладные изделия	Дополнительные закладные изделия							Всего
			Профильная сталь ГОСТ 380-71			Арматурная сталь класса А-III ГОСТ 5781-81			Итого	
	Итого	Итого	δ=10	δ=12	Итого	ф16	ф18	Итого		
2КА6.60(84)-3-2	467,7	158,1		41,7	41,7		14,4	14,4	56,1	681,9
2КА8.72(72)-3-2	603,3	158,1		41,7	41,7		14,4	14,4	56,1	817,5
2КА7.48(60)-4-2	284,9	168,6	23,4	13,5	36,9	10,8		10,8	47,7	501,2
2КА7.48(72)-4-2	347,5	168,6	23,4	13,5	36,9	10,8		10,8	47,7	563,8
2КА7.60(60)-4-2	309,9	168,6	23,4	13,5	36,9	10,8		10,8	47,7	526,2
2КА8.48(84)-4-2	389,1	159,3		41,7	41,7		14,4	14,4	56,1	604,5
2КА8.60(72)-4-2	389,1	159,3		41,7	41,7		14,4	14,4	56,1	604,1
2КА8.48(96)-4-2	380,1	159,3		41,7	41,7		14,4	14,4	56,1	595,5
2КА8.60(84)-4-2	380,1	159,3		41,7	41,7		14,4	14,4	56,1	595,5
2КА8.72(72)-4-2	519,7	172,9		41,7	41,7		14,4	14,4	56,7	748,7
2КА7.48(60)-5-2	318,5	166,5	23,4	13,5	36,9	10,8		10,8	47,7	532,7
2КА7.48(72)-5-2	347,5	166,5	23,4	13,5	36,9	10.8		10,8	47,7	561,7
2КА7.60(60)-5-2	347,5	166,5	23,4	13,5	36,9	10,8		10,8	47,7	561,7
2КА8.48(84)-5-2	351,5	168,0		41,7	41,7		14,4	14,4	56,1	575,6
2КА8.60(72)-5-2	389,1	168,0		41,7	41,7		14,4	14,4	56,1	613,2
2КА8.48(96)-5-2	603,3	168,0		41,7	41,7		14,4	14,4	56,1	827,4
2КА8.60(84)-5-2	421,7	168,0		41,7	41,7		14,4	14,4	56,1	645,8
2КА8.72(72)-5-2	550,1	168,0		41,7	41,7		14,4	14,4	56,1	774,2
2КА7.60(60)-6-2	347,5	166,5	23,4	13,5	36,9	10,8		10,8	47,7	561,7
2КА6.60(72)-6-2	389,1	168,0		41,7	41,7		14,4	14,4	56,1	613,2
2КА8.60(84)-6-2	421,7	162,9		41,7	41,7		14,4	14,4	56,1	640,7
2КА8.72(72)-6-2	421,7	158,1		41,7	41,7		14,4	14,4	56,1	632,9

Чертеж смотреть совместно с документом 1.420-8/81.01-0000 ВСТ.

Изменения внесены (Фомичева) 10.02.83

Нач.СКО-1	Власкин	
Н.констр	Фокина	
Гл.инж.пр	Альтштейн	
Рук.бр.	Фокина	
Ст.инж.	Мухина	
Инж.	Васильева	

1.420-8/81.01-0000 ВСТ1

Выборка стали на связевые колонны

Стадия	Лист	Листов
Р	1	9

ПРОМСТРОЙПРОЕКТ

Инв.№подл. | Подпись и дата | Взам.инв.№

Копировал 18396 160 формат 12

Марка колонны.	Арматурные изделия	Закладные изделия	Дополнительные закладные изделия							Всего
			Профильная сталь ГОСТ 380-71			Арматурная сталь класса А-III ГОСТ 5781-81			Итого	
	Итого	Итого	δ=10	δ=12	Итого	ф16	ф18	Итого		
2КА7.60(60)-7-2	309.9	157.5	23.4	13.5	36.9	10.8		10.8	47.7	515.1
2КА8.60(72)-7-2	351.5	158.1		41.7	41.7		14.4	14.4	56.1	565.7
2КА8.60(84)-7-2	380.1	158.1		41.7	41.7		14.4	14.4	56.1	594.3
2КА8.72(72)-7-2	550.1	162.9		41.7	41.7		14.4	14.4	56.1	769.1
2КА7.60(60)-8-2	347.5	161.7	23.4	13.5	36.9	10.8		10.8	47.7	556.9
2КА8.60(72)-8-2	389.1	162.9		41.7	41.7		14.4	14.4	56.1	608.1
2КА8.60(84)-8-2	380.1	162.9		41.7	41.7		14.4	14.4	56.1	599.1
2КА8.72(72)-8-2	596.5	172.9		41.7	41.7		14.4	14.4	56.1	825.5
2КА7.60(60)-9-2	525.9	171.3	23.4	13.5	36.9	10.8		10.8	47.7	744.9
2КА8.60(72)-9-2	536.7	172.9		41.7	41.7		14.4	14.4	56.1	765.7
2КА8.60(84)-9-2	580.9	172.9		41.7	41.7		14.4	14.4	56.1	809.9
2КА8.72(72)-9-2	421.7	168.0		41.7	41.7		14.4	14.4	56.1	645.8
2КА7.60(60)-10-2	389.1	166.5	23.4	13.5	36.9	10.8		10.8	47.7	603.3
2КА8.60(72)-10-2	389.1	158.1		41.7	41.7		14.4	14.4	56.1	603.3
2КА8.60(84)-10-2	550.1	168.0		41.7	41.7		14.4	14.4	56.1	764.2
2КА8.72(72)-10-2	380.1	157.5		41.7	41.7		14.4	14.4	56.1	593.7
2КА8.72(72)-10-5	380.1	168.0		41.7	41.7		14.4	14.4	56.1	604.2
2КА7.60(60)-11-2	347.5	157.5	23.4	13.5	36.9	10.8		10.8	47.7	552.7
2КА8.60(72)-11-2	773.9	168.0		41.7	41.7		14.4	14.4	56.1	998.0
2КА8.60(84)-11-2	421.7	158.1		41.7	41.7		14.4	14.4	56.1	635.9
2КА8.72(72)-11-2	519.7	179.7		41.7	41.7		14.4	14.4	56.1	755.5
2КА7.60(60)-12-2	389.1	161.7	23.4	13.5	36.9	10.8		10.8	47.7	598.5
2КА8.60(72)-12-2	773.9	162.9		41.7	41.7		14.4	14.4	56.1	992.9
2КА8.60(84)-12-2	550.1	162.9		41.7	41.7		14.4	14.4	56.1	769.1

Марка колонны.	Арматурные изделия	Закладные изделия.	Дополнительные закладные изделия.							Всего.
			Профильная сталь ГОСТ 380-71			Арматурная сталь класса А-III ГОСТ 5781-81			Итого	
	Итого	Итого.	δ=10	δ=12	Итого	ф16	ф18	Итого		
2КА8.60(72)-12-5	773.9	168.0		60.5	60.5		14.4	14.4	56.1	998.0
2КА7.60(60)-13-2	782.9	166.5	23.4	13.5	36.9	10.8		10.8	47.7	997.1
2КА8.60(72)-13-2	929.7	179.7		41.7	41.7		14.4	14.4	56.1	1165.5
2КА8.60(84)-13-2	596.5	172.9		41.7	41.7		14.4	14.4	56.1	825.5
2КА7.60(60)-14-2	782.9	161.7	23.4	13.5	36.9	10.8		10.8	47.7	992.3
2КА8.60(84)-14-2	847.3	168.0		41.7	41.7		14.4	14.4	56.1	1071.4
2КА7.60(60)-14-5	782.9	166.5	23.4	13.5	36.9	10.8		10.8	47.7	997.1
2КА7.60(60)-15-2	885.3	177.7	23.4	13.5	36.9	10.8		10.8	47.7	1110.7
2КА8.60(84)-15-2	847.3	162.9		41.7	41.7		14.4	14.4	56.1	1066.3
2КА8.60(84)-15-5	847.3	168.0		41.7	41.7		14.4	14.4	56.1	1071.4
2КА8.60(84)-16-2	1019.3	179.7		41.7	41.7		14.4	14.4	56.1	1255.1
2КА5.48(60)-1-2	284.2	156.3	23.4	13.5	36.9	10.8		10.8	47.7	488.2
2КА5.48(72)-1-2	352.4	156.3	23.4	13.5	36.9	10.8		10.8	47.7	556.4
2КА5.60(60)-1-2	352.4	156.3	23.4	13.5	36.9	10.8		10.8	47.7	556.4
2КА6.48(84)-1-2	360.1	160.5		41.7	41.7		14.4	14.4	56.1	576.7
2КА6.60(72)-1-2	360.1	160.5		41.7	41.7		14.4	14.4	56.1	576.7
2КА6.48(96)-1-2	350.7	160.5		41.7	41.7		14.4	14.4	56.1	567.3
2КА6.60(84)-1-2	350.7	160.5		41.7	41.7		14.4	14.4	56.1	567.3
2КА6.72(72)-1-2	405.1	175.5		41.7	41.7		14.4	14.4	56.1	636.7
2КА5.48(60)-2-2	315.8	171.3	23.4	13.5	36.9	10.8		10.8	47.7	534.8
2КА5.48(72)-2-2	352.4	171.3	23.4	13.5	36.9	10.8		10.8	47.7	571.4
2КА5.60(60)-2-2	352.4	171.3	23.4	13.5	36.9	10.8		10.8	47.7	571.4
2КА6.48(84)-2-2	360.1	175.5		41.7	41.7		14.4	14.4	56.1	591.7
2КА6.60(72)-2-2	360.1	175.5		41.7	41.7		14.4	14.4	56.1	591.7

Изменения внесены подп. (Фомичева) 10.02.83

1.420 - 8/81.01 - 0000 Вст 1.

Лист 2

Взам. инв. № | Подпись и дата | Инв. № подл.

пров: [signature] 13/VI-88 - кон. Корнеева

18396 161

Марка колонны	Арматурные изделия	Закладные изделия	Дополнительные закладные изделия							Всего
			Профильная сталь ГОСТ 380-71			Арматурная сталь класса А-III ГОСТ 5781-81				
	Итого	Итого	δ=10	δ=12	Итого	ф16	ф18	Итого	Итого	
2КА6.48(96)-2-2	387,5	175,5		41,7	41,7		14,4	14,4	56,1	619,1
2КА6.60(84)-2-2	387,5	175,5		41,7	41,7		14,4	14,4	56,1	619,1
2КА6.72(72)-2-2	387,5	168,0		41,7	41,7		14,4	14,4	56,1	611,6
2КА5.48(60)-3-2	315,0	164,4		41,7	41,7		14,4	14,4	56,1	535,5
2КА5.48(72)-3-2	461,2	164,4		41,7	41,7		14,4	14,4	56,1	681,7
2КА5.60(60)-3-2	352,4	164,4		41,7	41,7		14,4	14,4	56,1	572,9
2КА6.48(84)-3-2	360,1	168,0		41,7	41,7		14,4	14,4	56,1	584,2
2КА6.60(72)-3-2	360,1	168,0		41,7	41,7		14,4	14,4	56,1	584,2
2КА6.48(96)-3-2	473,5	168,0		41,7	41,7		14,4	14,4	56,1	697,6
2КА6.60(84)-3-2	387,5	168,0		41,7	41,7		14,4	14,4	56,1	611,6
2КА6.72(72)-3-2	405,1	171,6		41,7	41,7		14,4	14,4	56,1	632,8
2КА5.48(60)-4-2	284,2	156,3	23,4	13,5	36,9	10,8		10,8	47,7	488,2
2КА5.48(72)-4-2	352,4	156,3	23,4	13,5	36,9	10,8		10,8	47,7	556,4
2КА5.60(60)-4-2	352,4	156,3	23,4	13,5	36,9	10,8		10,8	47,7	556,4
2КА6.48(84)-4-2	360,1	160,5		41,7	41,7		14,4	14,4	56,1	576,7
2КА6.60(72)-4-2	360,1	160,5		41,7	41,7		14,4	14,4	56,1	576,7
2КА6.48(96)-4-2	350,7	160,5		41,7	41,7		14,4	14,4	56,1	567,3
2КА6.60(84)-4-2	350,7	160,5		41,7	41,7		14,4	14,4	56,1	567,3
2КА6.72(72)-4-2	585,9	175,5		41,7	41,7		14,4	14,4	56,1	817,5
2КА5.48(60)-5-2	315,8	171,3	23,4	13,5	36,9	10,8		10,8	47,7	534,8
2КА5.48(72)-5-2	352,4	171,3	23,4	13,5	36,9	10,8		10,8	47,7	567,0
2КА5.60(60)-5-2	352,4	~~164,1~~ 171,3	23,4	13,5	36,9	10,8		10,8	47,7	~~561,5~~ 571,4
2КА6.48(84)-5-2	360,1	175,5		41,7	41,7		14,4	14,4	56,1	596,1
2КА6.60(72)-5-2	360,1	175,5		41,7	41,7		14,4	14,4	56,1	596,1

Марка колонны	Арматурные изделия	Закладные изделия	Дополнительные закладные изделия							Всего
			Профильная сталь ГОСТ 380-71			Арматурная сталь класса А-III ГОСТ 5781-81				
	Итого	Итого	δ=10	δ=12	Итого	ф16	ф18	Итого	Итого	
2КА6.48(96)-5-2	387,5	175,5		41,7	41,7		14,4	14,4	56,1	619,1
2КА6.60(84)-5-2	387,5	175,5		41,7	41,7		14,4	14,4	56,1	619,1
2КА6.72(72)-5-2	549,1	175,5		41,7	41,7		14,4	14,4	56,1	780,7
2КА5.60(60)-6-2	361,4	164,4	23,4	13,5	36,9	10,8		10,8	47,7	573,5
2КА6.60(72)-6-2	463,7	175,5		41,7	41,7		14,4	14,4	56,1	695,3
2КА6.60(84)-6-2	405,1	175,5		41,7	41,7		14,4	14,4	56,1	636,7
2КА6.72(72)-6-2	422,5	168,0		41,7	41,7		14,4	14,4	56,1	646,6
2КА5.60(60)-7-2	315,6	164,4	23,4	13,5	36,9	10,8		10,8	47,7	527,7
2КА6.60(72)-7-2	360,1	153,0		41,7	41,7		14,4	14,4	56,1	569,2
2КА6.60(84)-7-2	387,5	168,0		41,7	41,7		14,4	14,4	56,1	611,6
2КА6.72(72)-7-2	549,1	171,6		41,7	41,7		14,4	14,4	56,1	776,8
2КА5.60(60)-8-2	361,4	167,7	23,4	13,5	36,9	10,8		10,8	47,7	576,8
2КА6.60(72)-8-2	396,9	171,6		41,7	41,7		14,4	14,4	56,1	624,6
2КА6.60(84)-8-2	405,1	171,6		41,7	41,7		14,4	14,4	56,1	632,8
2КА6.72(72)-8-2	582,3	180,0		41,7	41,7		14,4	14,4	56,1	818,4
2КА5.60(60)-9-2	488,8	175,7	23,4	13,5	36,9	10,8		10,8	47,7	712,2
2КА6.60(72)-9-2	540,9	180,0		41,7	41,7		14,4	14,4	56,1	777,0
2КА6.60(84)-9-2	585,9	180,0		41,7	41,7		14,4	14,4	56,1	822,0
2КА6.72(72)-9-2	634,3	175,5		41,7	41,7		14,4	14,4	56,1	865,9
2КА5.60(60)-10-2	448,8	219,0	23,4	13,5	36,9	10,8		10,8	47,7	715,5
2КА6.60(72)-10-2	463,7	175,5		41,7	41,7		14,4	14,4	56,1	695,3
2КА6.60(84)-10-2	549,1	175,5		41,7	41,7		14,4	14,4	56,1	780,7
2КА6.72(72)-10-2	547,9	171,6		41,7	41,7		14,4	14,4	56,1	775,8
2КА6.72(72)-10-5	547,9	175,5		41,7	41,7		14,4	14,4	56,1	779,5

Изменения внесены (Фомичева) 10.02.83

Инв. № подл. | Подпись и дата | Взам. инв. №

Марка колонны	Арматурные изделия	Закладные изделия	Дополнительные закладные изделия							Всего
			Профильная сталь ГОСТ 380-71			Арматурная сталь класса А-III ГОСТ 5781-81			Итого	
	Итого	Итого	δ=10	δ=12	Итого	ф16	ф18	Итого		
2КА5.60(60)-11-2	351,2	~~165,3~~ 166,4	23,4	13,5	36,9	10,8		10,8	47,7	~~564,2~~ 565,1
2КА6.60(72)-11-2	396,9	168,0		41,7	41,7		14,4	14,4	56,1	621,0
2КА6.60(84)-11-2	428,7	168,0		41,7	41,7		14,4	14,4	56,1	652,8
2КА6.72(72)-11-2	916,5	185,2		41,7	41,7		14,4	14,4	56,1	1157,8
2КА5.60(60)-12-2	448,8	167,7	23,4	13,5	36,9	10,8		10,8	47,7	664,2
2КА6.60(72)-12-2	463,7	171,6		41,7	41,7		14,4	14,4	56,1	691,4
2КА6.60(84)-12-2	549,1	171,6		41,7	41,7		14,4	14,4	56,1	776,8
2КА5.60(60)-13-2	540,2	171,3	23,4	13,5	36,9	10,8		10,8	47,7	759,2
2КА6.60(72)-13-2	580,9	175,5		41,7	41,7		14,4	14,4	56,1	812,5
2КА6.60(84)-13-2	582,3	202,4		41,7	41,7		14,4	14,4	56,1	840,8
2КА5.60(60)-14-2	460,0	167,7	23,4	13,5	36,9	10,8		10,8	47,7	675,4
2КА6.60(72)-14-2	580,9	171,6		41,7	41,7		14,4	14,4	56,1	808,6
2КА6.60(84)-14-2	547,9	175,5		41,7	41,7		14,4	14,4	56,1	779,5
2КА5.60(60)-14-5	460,0	~~172,8~~ 171,3	23,4	13,5	36,9	10,8		10,8	47,7	~~680,5~~ 679,0
2КА6.60(72)-14-5	580,9	175,5		41,7	41,7		14,4	14,4	56,1	812,5
2КА6.60(60)-15-2	657,0	180,5	23,4	13,5	36,9	10,8		10,8	47,7	885,2
2КА6.60(72)-15-2	834,5	182,5		41,7	41,7		14,4	14,4	56,1	1073,1
2КА5.60(84)-15-2	547,9	171,6		41,7	47,7		14,4	14,4	56,1	775,6
2КА6.60(84)-15-5	547,9	175,5		41,7	41,7		14,4	14,4	56,1	779,5
2КА6.60(84)-16-2	916,5	185,2		41,7	41,7		14,4	14,4	56,1	1157,8
2К65.48(60)-1-2	303,8	137,1	23,4	13,5	36,9	10,8		10,8	47,7	488,6
2К65.48(72)-1-2	383,2	137,1	23,4	13,5	36,9	10,8		10,8	47,7	568,0
2К65.60(60)-1-2	383,2	137,1	23,4	13,5	36,9	10,8		10,8	47,7	568,0
2К66.48(84)-1-2	383,7	~~139,8~~ 141,3		41,7	41,7		14,4	14,4	56,1	~~579,6~~ 581,1

Марка колонны	Арматурные изделия	Закладные изделия	Дополнительные закладные изделия							Всего
			Профильная сталь ГОСТ 380-71			Арматурная сталь класса А-III ГОСТ 5781-81			Итого	
	Итого	Итого	δ=10	δ=12	Итого	ф16	ф18	Итого		
2К66.60(72)-1-2	383,7	141,3		41,7	41,7		14,4	14,4	56,1	581,1
2К66.48(96)-1-2	379,7	141,3		41,7	41,7		14,4	14,4	56,1	577,1
2К66.60(84)-1-2	379,7	141,3		41,7	41,7		14,4	14,4	56,1	577,1
2К66.72(72)-1-2	477,3	156,3		41,7	41,7		14,4	14,4	56,1	689,7
2К65.46(60)-2-2	300,2	152,1	23,4	13,5	36,9	10,8		10,8	47,7	500,0
2К65.48(72)-2-2	383,2	152,1	23,4	13,5	36,9	10,8		10,8	47,7	583,0
2К65.60(60)-2-2	383,2	152,1	23,4	13,5	36,9	10,8		10,8	47,7	583,0
2К66.48(84)-2-2	383,7	156,3		41,7	41,7		14,4	14,4	56,1	596,1
2К66.60(72)-2-2	383,7	156,3		41,7	41,7		14,4	14,4	56,1	596,1
2К66.48(96)-2-2	419,3	156,3		41,7	41,7		14,4	14,4	56,1	631,7
2К66.60(84)-2-2	419,3	156,3		41,7	41,7		14,4	14,4	56,1	631,7
2К66.72(72)-2-2	477,3	148,8		41,7	41,7		14,4	14,4	56,1	682,2
2К66.72(72)-2-5	477,3	152,4		41,7	41,7		14,4	14,4	56,1	685,8
2К66.72(72)-2-8	477,3	160,8		41,7	41,7		14,4	14,4	56,1	694,2
2К65.48(60)-3-2	300,2	145,2	23,4	13,5	36,9	10,8		10,8	47,7	493,1
2К65.48(72)-3-2	448,8	145,2	23,4	13,5	36,9	10,8		10,8	47,7	641,7
2К65.60(60)-3-2	448,8	145,2	23,4	13,5	36,9	10,8		10,8	47,7	641,7
2К66.48(84)-3-2	383,7	148,8		41,7	41,7		14,4	14,4	56,1	588,6
2К66.60(72)-3-2	383,7	148,8		41,7	41,7		14,4	14,4	56,1	588,6
2К66.48(96)-3-2	463,3	148,8		41,7	41,7		14,4	14,4	56,1	668,2
2К66.60(84)-3-2	360,5	148,8		41,7	41,7		14,4	14,4	56,1	565,4
2К66.72(72)-3-2	560,9	160,8		41,7	41,7		14,4	14,4	56,1	777,8
2К66.72(72)-3-5	560,9	148,8		41,7	41,7		14,4	14,4	56,1	765,8
2К65.48(60)-4-2	303,8	137,1	23,4	13,5	36,9	10,8		10,8	47,7	488,6

Изменения внесены [signature] (Фомичева) 10.02.83

Инв. № подл. | Подпись и дата | Взам. инв. №

1.420-8/81.01-0000 ВСТ1

Лист 4

Копировал 18396 163 формат 12

Марка колонны	Арматурные изделия	Закладные изделия	Дополнительные закладные изделия							Всего
			Профильная сталь ГОСТ 380-71			Арматурная сталь класса А-III ГОСТ 5781-81			Итого	
	Итого	Итого	δ=10	δ=12	Итого	ф16	ф18	Итого		
2К65.48(72)-4-2	383,2	137,1	23,4	13,5	36,9	10,8		10,8	47,7	568,0
2К65.60(60)-4-2	383,2	137,1	23,4	13,5	36,9	10,8		10,8	47,7	568,0
2К66.48(84)-4-2	383,7	141,3		41,7	41,7		14,4	14,4	56,1	581,1
2К66.60(72)-4-2	383,7	141,3		41,7	41,7		14,4	14,4	56,1	581,1
2К66.48(96)-4-2	379,7	141,3		41,7	41,7		14,4	14,4	56,1	577,1
2К66.60(84)-4-2	379,7	141,3		41,7	41,7		14,4	14,4	56,1	577,1
2К66.72(72)-4-2	635,3	156,3		41,7	41,7		14,4	14,4	56,1	847,7
2К65.48(60)-5-2	300,2	152,1	23,4	13,5	36,9	10,8		10,8	47,7	500,0
2К65.48(72)-5-2	383,2	152,1	23,4	13,5	36,9	10,8		10,8	47,7	583,0
2К65.60(60)-5-2	383,2	152,1	23,4	13,5	36,9	10,8		10,8	47,7	583,0
2К66.48(84)-5-2	383,7	156,3		41,7	41,7		14,4	14,4	56,1	596,1
2К66.60(72)-5-2	383,7	156,3		41,7	41,7		14,4	14,4	56,1	596,1
2К66.48(96)-5-2	419,3	156,3		41,7	41,7		14,4	14,4	56,1	631,7
2К66.60(84)-5-2	379,7	141,3		41,7	41,7		14,4	14,4	56,1	577,1
2К66.72(72)-5-2	635,3	152,4		41,7	41,7		14,4	14,4	56,1	843,8
2К66.72(72)-5-5	635,3	156,3		41,7	41,7		14,4	14,4	56,1	847,7
2К66.72(72)-5-8	635,3	166,0		41,7	41,7		14,4	14,4	56,1	857,4
2К65.60(60)-6-2	448,8	152,1	23,4	13,5	36,9	10,8		10,8	47,7	648,6
2К66.60(72)-6-2	487,3	156,3		41,7	41,7		14,4	14,4	56,1	699,7
2К66.60(84)-6-2	477,3	156,3		41,7	41,7		14,4	14,4	56,1	689,7
2К65.60(60)-7-2	448,8	145,2	23,4	13,5	36,9	10,8		10,8	47,7	641,7
2К66.60(72)-7-2	487,3	148,8		41,7	41,7		14,4	14,4	56,1	692,2
2К66.60(84)-7-2	477,3	148,8		41,7	41,7		14,4	14,4	56,1	682,2
2К65.60(60)-7-5	448,8	148,5	23,4	13,5	36,9	10,8		10,8	47,7	645,0
2К66.60(72)-7-5	487,3	152,4		41,7	41,7		14,4	14,4	56,1	695,8
2К66.60(84)-7-5	477,3	152,4		41,7	41,7		14,4	14,4	56,1	685,8
2К66.60(84)-7-8	477,3	160,8		41,7	41,7		14,4	14,4	56,1	694,2
2К65.60(60)-8-2	524,8	156,5	23,4	13,5	36,9	10,8		10,8	47,7	729,0
2К66.60(72)-8-2	562,5	160,8		41,7	41,7		14,4	14,4	56,1	773,4
2К66.60(84)-8-2	560,9	160,8		41,7	41,7		14,4	14,4	56,1	777,8
2К66.60(84)-8-5	560,9	148,8		41,7	41,7		14,4	14,4	56,1	765,8
2К65.60(60)-9-2	524,8	152,1	23,4	13,5	36,9	10,8		10,8	47,7	724,6
2К66.60(72)-9-2	812,1	156,3		41,7	41,7		14,4	14,4	56,1	1024,5
2К66.60(84)-9-2	635,3	156,3		41,7	41,7		14,4	14,4	56,1	847,7
2К65.60(60)-10-2	524,8	~~148,5~~ 145,2	23,4	13,5	36,9	10,8		10,8	47,7	~~721,0~~ 717,7
2К66.60(72)-10-2	812,1	152,4		41,7	41,7		14,4	14,4	56,1	1020,6
2К66.60(84)-10-2	635,3	152,4		41,7	41,7		14,4	14,4	56,1	843,8
2К65.60(60)-10-5	524,8	~~152,1~~ ~~148,5~~ 148,8	23,4	13,5	36,9	10,8		10,8	47,7	~~724,6~~ ~~721,0~~ 721,3
2К66.60(72)-10-5	812,1	156,3		41,7	41,7		14,4	14,4	56,1	1024,5
2К66.60(84)-10-5	635,3	156,3		41,7	41,7		14,4	14,4	56,1	847,7
2К66.60(72)-10-8	812,1	166,0		41,7	41,7		14,4	14,4	56,1	1034,2
2К66.60(84)-10-8	635,3	166,0		41,7	41,7		14,4	14,4	56,1	857,4
2К65.60(60)-11-2	641,2	152,1	23,4	13,5	36,9	10,8		10,8	47,7	841,0
2К65.60(60)-12-2	641,2	148,5	23,4	13,5	36,9	10,8		10,8	47,7	837,4
2К65.60(60)-12-5	641,2	152,1	23,4	13,5	36,9	10,8		10,8	47,7	841,0
2К65.60(60)-12-8	641,2	~~163,3~~ 161,3	23,4	13,5	36,9	10,8		10,8	47,7	~~852,9~~ 850,9

Изменения внесены (Фомичева) 10.02.83

1.420-8/81.01-0000 ВСТ1

Лист 5

Копировал

Формат 12

18396 164

Взам. инв. № | Подпись и дата | Инв. № подл.

Марка колонны	Арматурные изделия	Закладные изделия	Дополнительные закладные изделия										Всего
			Профильная сталь ГОСТ 380-71					Арматурная сталь класса А-III ГОСТ 5781-81					
	Итого	Итого	δ=10	δ=12	δ=14		Итого	Ф12	Ф16	Ф20	Ф22	Итого	Итого	
2КВ 7.48(60)-1-2	338.2	185.9	7,8	47,6	25,8		81,2	0,8	3,6	12,0	13,2	29,6	110,8	634,9
2КВ 7.48(72)-1-2	382.8	185.9	7,8	47,6	25,8		81,2	0,8	3,6	12,0	13,2	29,6	110,8	679,5
2КВ7.60(60)-1-2	382,8	185.9	7,8	47,6	25,8		81,2	0,8	3,6	12,0	13,2	29,6	110,8	679,5
2КВ 8.48(84)-1-2	483.5	217.7	7,8	47,6	25,8		81,2	0,8	3,6	12,0	13,2	29,6	110,8	812,0
2КВ 8.60(72)-1-2	483.5	217.7	7,8	47,6	25,8		81,2	0,8	3,6	12,0	13,2	29,6	110,8	812,0
2КВ 8.48(96)-1-2	574,7	217.7	7,8	47,6	25,8		81,2	0,8	3,6	12,0	13,2	29,6	110,8	903,2
2КВ 8.60(84)-1-2	574,7	217.7	7,8	47,6	25,8		81,2	0,8	3,6	12,0	13,2	29,6	110,8	903,2
2КВ 7.48(60)-2-2	323,8	232.1	7,8	47,6	25,8		81,2	0,8	3,6	12,0	13,2	29,6	110,8	688,7
2КВ7.48(72)-2-2	362.8	232.1	7,8	47,6	25,8		81,2	0,8	3,6	12,0	13,2	29,6	110,8	725,7
2КВ7.60(60)-2-2	382,8	232.1	7,8	47,6	25,8		81,2	0,8	3,6	12,0	13,2	29,6	110,8	725,7
2КВ 8.48(84)-2-2	483.5	235.1	7,8	47,6	25,8		81,2	0,8	3,6	12,0	13,2	29,6	110,8	829,4
2КВ 8.60(72)-2-2	483.5	235.1	7,8	47,6	25,8		81,2	0,8	3,6	12,0	13,2	29,6	110,8	829,4
2КВ 8.48(86)-2-2	599,7	235.1	7,8	47,6	25,8		81,2	0,8	3,6	12,0	13,2	29,6	110,8	945,6
2КВ 8.60(84)-2-2	599,7	235.1	7,8	47,6	25,8		81,2	0,8	3,6	12,0	13,2	29,6	110,8	945,6
2КВ7.48(60)-3-2	338.2	239.6	7,8	47,6	25,8		81,2	0,8	3,6	12,0	13,2	29,6	110,8	688,6
2КВ 7.48(72)-3-2	452.0	239.6	7,8	47,6	25,8		81,2	0,8	3,6	12,0	13,2	29,6	110,8	802,4
2КВ 7.60(60)-3-2	452.0	239.6	7,8	47,6	25,8		81,2	0,8	3,6	12,0	13,2	29,6	110,8	802,4
2КВ. 8.48(84)-3-2	483.5	243,8	7,8	47,6	25,8		81,2	0,8	3,6	12,0	13,2	29,6	110,8	838,1
2КВ. 8.60(72)-3-2	483.5	243,8	7,8	47,6	25,8		81,2	0,8	3,6	12,0	13,2	29,6	110,8	838,1
2КВ.8.48(96)-3-2	599,7	243,8	7,8	47,6	25,8		81,2	0,8	3,6	12,0	13,2	29,6	110,8	954,3
2КВ.8.60(84)-3-2	599,7	243,8	7,8	47,6	25,8		81,2	0,8	3,6	12,0	13,2	29,6	110,8	954,3
2КВ7.48(60)-4-2	338.2	185,9	7,8	47,6	25,8		81,2	0,8	3,6	12,0	13,2	29,6	110,8	634,9
2КВ 7.48(72)-4-2	338,2	260.0	7,8	47,6	25,8		81,2	0,8	3,6	12,0	13,2	29,6	110,8	709,0

Изменения внесены подл. (Фомичева) 10.02.83

Инв.№ подл. | Подп. и дата | Взам.инв.№

Марка колонны	Арматурные изделия	Закладные изделия	Дополнительные закладные изделия										Всего
			Профильная сталь ГОСТ 380-71				Арматурная сталь класса А-III ГОСТ 5781-81						
	Итого	Итого	δ=10	δ=12	δ=14	Итого	ф12	ф16	ф18	ф20	ф22	Итого	
2КВ7.60(60)-4-2	382,8	185,9	7,8	47,6	25,8	81,2	0,8	3,6		12,0	13,2	29,6	110,8	679,5
2КВ8.48(84)-4-2	483,5	217,7	7,8	47,6	25,8	81,2	0,8	3,6		12,0	13,2	29,6	110,8	812,0
2КВ8.60(72)-4-2	483,5	217,7	7,8	47,6	25,8	81,2	0,8	3,6		12,0	13,2	29,6	110,8	812,0
2КВ8.48(96)-4-2	574,7	217,7	7,8	47,6	25,8	81,2	0,8	3,6		12,0	13,2	29,6	110,8	903,2
2КВ8.60(84)-4-2	574,7	217,7	7,8	47,6	25,8	81,2	0,8	3,6		12,0	13,2	29,6	110,8	903,2
2КВ7.48(60)-5-2	338,2	260,0 ~~243,9~~	7,8	47,6	25,8	81,2	0,8	3,6		12,0	13,2	29,6	110,8	709,0 ~~692,9~~
2КВ7.48(72)-5-2	452,0	260,0 ~~243,9~~	7,8	47,6	25,8	81,2	0,8	3,6		12,0	13,2	29,6	110,8	822,8 ~~806,7~~
2КВ7.60(60)-5-2	452,0	260,0 ~~243,9~~	7,8	47,6	25,8	81,2	0,8	3,6		12,0	13,2	29,6	110,8	822,8 ~~806,7~~
2КВ8.48(84)-5-2	483,5	266,0 ~~243,9~~	7,8	47,6	25,8	81,2	0,8	3,6		12,0	13,2	29,6	110,8	860,3 ~~838,2~~
2КВ8.60(72)-5-2	483,5	266,0 ~~235,1~~	7,8	47,6	25,8	81,2	0,8	3,6		12,0	13,2	29,6	110,8	860,3 ~~829,4~~
2КВ8.48(96)-5-2	599,7	266,0 ~~243,9~~	7,8	47,6	25,8	81,2	0,8	3,6		12,0	13,2	29,6	110,8	976,5 ~~954,4~~
2КВ8.60(84)-5-2	599,7	266,0 ~~243,9~~	7,8	47,6	25,8	81,2	0,8	3,6		12,0	13,2	29,6	110,8	976,5 ~~954,4~~
2КВ7.48(72)-6-2	532,4	239,6	7,8	47,6	25,8	81,2	0,8	3,6		12,0	13,2	29,6	110,8	882,8
2КВ7.60(60)-6-2	532,4	239,6	7,8	47,6	25,8	81,2	0,8	3,6		12,0	13,2	29,6	110,8	882,8
2КГ7.48(60)-1-2	719,4	166,7		45,5	65,3	110,8	1,1		4,8		33,0	38,9	149,7	1035,9
2КГ7.48(72)-1-2	430,6	166,7		45,5	65,3	110,8	1,1		4,8		33,0	38,9	149,7	747,0
2КГ7.60(60)-1-2	430,6	166,7		45,5	65,3	110,8	1,1		4,8		33,0	38,9	149,7	747,0
2КГ8.48(84)-1-2	501,1	198,5		45,5	65,3	110,8	1,1		4,8		33,0	38,9	149,7	849,3
2КГ8.60(72)-1-2	501,1	198,5		45,5	65,3	110,8	1,1		4,8		33,0	38,9	149,7	849,3
2КГ8.48(96)-1-2	618,1	198,5		45,5	65,3	110,8	1,1		4,8		33,0	38,9	149,7	966,3
2КГ8.60(84)-1-2	711,7	198,5		45,5	65,3	110,8	1,1		4,8		33,0	38,9	149,7	1059,9
2КГ8.72(72)-1-2	404,1	215,9		45,5	65,3	110,8	1,1		4,8		33,0	38,9	149,7	769,7
2КГ7.48(60)-2-2	327,8	212,9		45,5	65,3	110,8	1,1		4,8		33,0	38,9	149,7	690,4

Изменения внесены Фомичева 10.02.83

Взам. инв. №

Подпись и дата

Инв. № подл.

Марка колонны.	Арматурные изделия	Закладные изделия.	Дополнительные закладные изделия.											Всего
			Профильная сталь ГОСТ 380-71					Арматурная сталь класса А-III ГОСТ 5781-81					Итого	
	Итого	Итого.		δ=12	δ=14		Итого	ϕ12		ϕ18	ϕ22	Итого		
2КГ7.48(72)-2-2	430.6	212.9		45.5	65.3		110.8	1.1		4.8	33.0	38.9	149.7	793.2
2КГ7.60(60)-2-2	430.6	212.9		45.5	65.3		110.8	1.1		4.8	33.0	38.9	149.7	793.2
2КГ8.48(84)-2-2	501.1	215.9		45.5	65.3		110.8	1.1		4.8	33.0	38.9	149.7	866.7
2КГ8.60(72)-2-2	501.1	215.9		45.5	65.3		110.8	1.1		4.8	33.0	38.9	149.7	866.7
2КГ8.48(96)-2-2	711.7	190.7		45.5	65.3		110.8	1.1		4.8	33.0	38.9	149.7	1052.1
2КГ8.60(84)-2-2	711.7	190.7		45.5	65.3		110.8	1.1		4.8	33.0	38.9	149.7	1052.1
2КГ8.72(72)-2-2	404.1	234.8		45.5	65.3		110.8	1.1		4.8	33.0	38.9	149.7	788.6
2КГ7.48(60)-3-2	327.8	220.4		45.5	65.3		110.8	1.1		4.8	33.0	38.9	149.7	697.9
2КГ7.48(72)-3-2	502.6	220.4		45.5	65.3		110.8	1.1		4.8	33.0	38.9	149.7	872.7
2КГ7.60(60)-3-2	502.6	234.8		45.5	65.3		110.8	1.1		4.8	33.0	38.9	149.7	887.1
2КГ8.48(84)-3-2	501.1	224.6		45.5	65.3		110.8	1.1		4.8	33.0	38.9	149.7	875.4
2КГ8.60(72)-3-2	501.1	234.8		45.5	65.3		110.8	1.1		4.8	33.0	38.9	149.7	885.6
2КГ8.48(96)-3-2	711.7	224.6		45.5	65.3		110.8	1.1		4.8	33.0	38.9	149.7	1086.0
2КГ8:60(84)-3-2	711.7	234.8		45.5	65.3		110.8	1.1		4.8	33.0	38.9	149.7	1096.2
2КГ8.72(72)-3-2	572.5	226.5		45.5	65.3		110.8	1.1		4.8	33.0	38.9	149.7	948.7
2КГ7.48(60)-4-2	719.4	166.7		45.5	65.3		110.8	1.1		4.8	33.0	38.9	149.7	1035.8
2КГ7.48(72)-4-2	430.6	166.7		45.5	65.3		110.8	1.1		4.8	33.0	38.9	149.7	747.0
2КГ7.60(60)-4-2	430.6	166.7		45.5	65.3		110.8	1.1		4.8	33.0	38.9	149.7	747.0
2КГ8.48.(84)-4-2	501.1	198.5		45.5	65.3		110.8	1.1		4.8	33.0	38.9	149.7	849.3
2КГ8.60(72)-4-2	501.1	198.5		45.5	65.3		110.8	1.1		4.8	33.0	38.9	149.7	849.3
2КГ8.48(96)-4-2	618.1	198.5		45.5	65.3		110.8	1.1		4.8	33.0	38.9	149.7	966.3
2КГ8.60(84)-4-2	711.7	198.5		45.5	65.3		110.8	1.1		4.8	33.0	38.9	149.7	1059.9
2КГ8.72(72)-4-2	449.9	215.9		45.5	65.3		110.8	1.1		4.8	33.0	38.9	149.7	815.5

Изменения внесены подп. (Фомичева) 10.02.83

Инв. № подл. | Подпись и дата | Взам. инв. №

1.420-8|81.01-0000 вст 1.

Лист 8

Пров: [signature] 13.VI.88 Кон. Корнеева

18396 167

Марка колонны	Арматурные изделия	Закладные изделия	Дополнительные закладные изделия											Всего
			Профильная сталь ГОСТ 380-71					Арматурная сталь класса А-III ГОСТ 5781-81					Итого	
	Итого	Итого		δ=12	δ=14		Итого	Ф12		Ф18	Ф22	Итого		
2КГ7.60(60)-4-5	711,0	240,8		45,5	65,3		110,8	1,1		4,8	33,0	38,9	149,7	1101,5
2КГ8.60(72)-4-5	710,3	246,8		45,5	65,3		110,8	1,1		4,8	33,0	38,9	149,7	1106,8
2КГ7.60(60)-4-8	711,0	240,8		45,5	65,3		110,8	1,1		4,8	33,0	38,9	149,7	1101,5
2КГ8.60(72)-4-8	710,3	246,8		45,5	65,3		110,8	1,1		4,8	33,0	88,9	149,7	1106,8
2КГ7.48(60)-5-2	327,8	240,8		45,5	65,3		110,8	1,1		4,8	33,0	38,9	149,7	718,3
2КГ7.48(72)-5-2	502.6	240,8		45,5	65,3		110,8	1,1		4,8	33,0	38,9	149,7	893,1
2КГ7.60(60)-5-2	502,6	240,8		45,5	65,3		110,8	1,1		4,8	33,0	38,9	149,7	893,1
2КГ8.48(84)-5-2	501,1	246,8		45,5	65,3		110,8	1,1		4,8	33,0	38,9	149,7	897,7
2КГ8.60(72)-5-2	501,1	246,8		45,5	65,3		110,8	1,1		4,8	33,0	38,9	149,7	897,7
2КГ8.48(96)-5-2	711,7	246,8		45,5	65,3		110,8	1,1		4,8	33,0	38,9	149,7	1108,2
2КГ8.60(84)-5-2	711,7	246,8		45,5	65,3		110,8	1,1		4,8	33,0	38,9	149,7	1108,2
2КГ8.72(72)-5-2	443,7	234,8		45,5	65,3		110,8	1,1		4,8	33,0	38,9	149,7	828,2
2КГ7.48(72)-6-2	586,2	220,4		45,5	65,3		110,8	1,1		4,8	33,0	38,9	149,7	954,3
2КГ7.60(60)-6-2	586,2	220,4		45,5	65,3		110,8	1,1		4,8	33,0	38,9	149,7	954,3
2КГ8.60(84)-6-2	572.5	226,5		45,5	65,3		110,8	1,1		4,8	33,0	38,9	149,7	948,7
2КГ8.72(72)-6-2	572.5	226,5		45,5	65,3		110,8	1,1		4,8	33,0	38,9	149,7	948,7
2КГ8.60(84)-7-2	536,9	246,8		45,5	65,3		110,8	1,1		4,8	33,0	38,9	149,7	933,4
2КГ8.72(72)-7-2	443,7	246,8		45,5	65,3		110,8	1,1		4,8	33,0	38,9	149,7	840,2
2КГ8.60(84)-8-2	404,1	246,8		45,5	65,3		110,8	1,1		4,8	33,0	38,9	149,7	800,6
2КГ8.72(72)-8-2	443,7	246,8		45,5	65,3		110,8	1,1		4,8	33,0	38,9	149,7	840,2
2КГ8.60(84)-9-2	536,9	246,8		45,5	65,3		110,8	1,1		4,8	33,0	38,9	149,7	933,4
2КГ8.72(72)-9-2	536,9	246,8		45,5	65,3		110,8	1,1		4,8	33,0	38,9	149,7	933,4

Изменения внесены подп. (Фомичева) 10.02.83

Инв.№ подл. | Подп. и дата | Взам. инв.N

gost.e-ecolog.ru

Пров. Шарь 21.6.89, Коп. Петрук

1.420-8/81.01-0000 ВСТ

Лист 9

18396