ТИПОВЫЕ КОНСТРУКЦИИ, ИЗДЕЛИЯ И УЗЛЫ ЗДАНИЙ И СООРУЖЕНИЙ

СЕРИЯ 1.220.1-4м

КОНСТРУКЦИИ КАРКАСА С КОЛОННАМИ СЕЧЕНИЕМ 400Х400мм
ДЛЯ СТРОИТЕЛЬСТВА ОБЩЕСТВЕННЫХ ЗДАНИЙ
С ИСПОЛЬЗОВАНИЕМ ВЕЧНОМЕРЗЛЫХ ГРУНТОВ ОСНОВАНИЯ
ПО ПРИНЦИПУ 1

ВЫПУСК 4-1

ДИАФРАГМЫ ЖЕСТКОСТИ

РАБОЧИЕ ЧЕРТЕЖИ

23202
ЦЕНА

gost.e-ecolog.ru

ТИПОВЫЕ КОНСТРУКЦИИ, ИЗДЕЛИЯ И УЗЛЫ ЗДАНИЙ И СООРУЖЕНИЙ

СЕРИЯ 1.220.1-4 м

КОНСТРУКЦИИ КАРКАСА С КОЛОННАМИ СЕЧЕНИЕМ 400Х400 мм
ДЛЯ СТРОИТЕЛЬСТВА ОБЩЕСТВЕННЫХ ЗДАНИЙ
С ИСПОЛЬЗОВАНИЕМ ВЕЧНОМЕРЗЛЫХ ГРУНТОВ ОСНОВАНИЯ
ПО ПРИНЦИПУ I

ВЫПУСК 4-1

ДИАФРАГМЫ ЖЕСТКОСТИ

РАБОЧИЕ ЧЕРТЕЖИ

РАЗРАБОТАНЫ:

ЛЕНЗНИИЭП

ГЛ. ИНЖ. ИН-ТА — В.М. ИОФФЕ
ГЛ. КОНСТР. ИН-ТА — Р.Д. ПОПОВ
ГЛ. ИНЖ. ПРОЕКТА — Д.Р. ВАКМАН
ЗАВ. ЛАБОРАТОРИЕЙ — А.И. НЕЙМАРК
СТ. Н. СОТРУДНИК — С.С. ШМЕЛЕВА

КИЕВЗНИИЭП

ЗАМ. ДИРЕКТ. ИН-ТА — Л.Т. ДМИТРИЕВ
НАЧ. ОТДЕЛА — В.Н. ШЕВЧЕНКО
ГЛ. ИНЖ. ПРОЕКТА — А.В. ЕТУНОВ

УТВЕРЖДЕНЫ ГОСКОМАРХИТЕКТУРЫ
ПРИКАЗ № 146 ОТ 23 МАЯ 1988 Г.
ВВЕДЕНЫ В ДЕЙСТВИЕ С 1 ИЮЛЯ 1988 Г.

Обозначение	Наименование	Стр.
1.220.1-4м. 4-1 00ТО	Техническое описание	4
1.220.1-4м. 4-1 01	Диафрагма жесткости 1Д26.33, Д26.33	6
1.220.1-4м. 4-1 01СБ	Диафрагма жесткости 1Д26.33, Д26.33	
	Сборочный чертеж.	7
1.220.1-4м. 4-1 02	Диафрагма жесткости 1Д56.33, Д56.33	9
1.220.1-4м. 4-1 02СБ	Диафрагма жесткости 1Д56.33, Д56.33	
	Сборочный чертеж	10
1.220.1-4м. 4-1 03	Диафрагма жесткости 1ДП26.33, ДП26.33	12
1.220.1-4м. 4-1 03СБ	Диафрагма жесткости 1ДП26.33, ДП26.33	
	Сборочный чертеж	13
1.220.1-4м. 4-1 04	Диафрагма жесткости 1ДП56.33, ДП56.33	15
1.220.1-4м. 4-1 04СБ	Диафрагма жесткости 1ДП56.33, ДП56.33	
	Сборочный чертеж	16
1.220.1-4м. 4-1 05	Диафрагма жесткости 1ДПК56.33л, ДПК56.33л	18
1.220.1-4м. 4-1 05СБ	Диафрагма жесткости 1ДПК56.33л, ДПК56.33л	
	Сборочный чертеж	19
1.220.1-4м. 4-1 06	Диафрагма жесткости 1ДПК56.33п, ДПК56.33п	21
1.220.1-4м. 4-1 06СБ	Диафрагма жесткости 1ДПК56.33п, ДПК56.33п	
	Сборочный чертеж	22
1.220.1-4м. 4-1 07	Диафрагма жесткости 1Д26.22, Д26.22	24
1.220.1-4м. 4-1 07СБ	Диафрагма жесткости 1Д26.22, Д26.22	
	Сборочный чертеж.	25
1.220.1-4м 4-1 08	Диафрагма жесткости 1Д56.22, Д56.22	26
1.220.1-4м. 4-1 08СБ	Диафрагма жесткости 1Д56.22, Д56.22	
	Сборочный чертеж	27
1.220.1-4м.4-1 09	Диафрагма жесткости 1ДП26.22, ДП26.22	28
1.220.1-4м. 4-1 09СБ	Диафрагма жесткости 1ДП26.22, ДП26.22	
	Сборочный чертеж	29
1.220.1-4м. 4-1 10	Диафрагма жесткости 1ДП56.22, ДП56.22	30
1.220.1-4м. 4-1 10СБ	Диафрагма жесткости 1ДП56.22, ДП56.22	
	Сборочный чертеж	31
1.220.1-4м. 4-1 11	Диафрагма жесткости 1ДПК56.22л, ДПК56.22л	32
1.220.1-4м. 4-1 11СБ	Диафрагма жесткости 1ДПК56.22л, ДПК56.22л	
	Сборочный чертеж	33
1.220.1-4м.4-1 12	Диафрагма жесткости 1ДПК56.22п, ДПК56.22п	34
1.220.1-4м.4-1 12СБ	Диафрагма жесткости 1ДПК56.22п, ДПК56.22п	
	Сборочный чертеж	35
1.220.1-4м.4-1 13	Диафрагма жесткости 1Д12.22, Д12.22	36
1.220.1-4м.4-1 13СБ	Диафрагма жесткости 1Д12.22, Д12.22	
	Сборочный чертеж	37
1.220.1-4м.4-1 14	Диафрагма жесткости 1Д12.33, Д12.33	38
1.220.1-4м.4-1 14СБ	Диафрагма жесткости 1Д12.33, Д12.33	
	Сборочный чертеж	39
1.220.1-4м.4-1 15	Диафрагма жесткости Д68.7, Д56.7, Д26.7	41
1.220.1-4м.4-1 15СБ	Диафрагма жесткости Д68.7, Д56.7, Д26.7	
	Сборочный чертеж	42
1.220.1-4м.4-1 00У	Узлы 27...34	43
1.220.1-4м.4-1 00ВРС	Ведомость расхода стали	46
1.220.1-4м.4-1 16	Каркас плоский КР-49...КР-51	48
1.220.1-4м.4-1 16СБ	Каркас плоский КР-49...КР-51	
	Сборочный чертеж	
1.220.1-4м.4-1 17	Каркас плоский КР-54, КР-55	49
1.220.1-4м.4-1 17СБ	Каркас плоский КР-54, КР-55	
	Сборочный чертеж	

Взам. инв. №

Подпись и дата

Инв. № подл.

1.220.1-4м. 4-1 00

Н.контр.	Вакман	
ГИП	Вакман	
Разраб.	Копылова	
Пров.	Шапиро	
Исполн.	Тихмянова	

Содержание

Стадия	Лист	Листов
Р	1	3

ЛенЗНИИЭП

Формат А4

1.220.1-3м. 4-1 00

Лист 2

23202 3

Формат А4

Обозначение	Наименование	Стр.
1.220.1-4м. 4-1 18	Каркас КР-56	50
1.220.1-4м. 4-1 19	Каркас плоский КР-57, КР-58	51
1.220.1-4м. 4-1 19СБ	Каркас плоский КР-57, КР-58	
	Сборочный чертеж	
1.220.1-4м. 4-1 20	Каркас плоский КР-67, КР-69, КР-71	52
1.220.1-4м. 4-1 20СБ	Каркас плоский КР-67, КР-69, КР-71	
	Сборочный чертеж	53
1.220.1-4м. 4-1 21	Каркас плоский КР-68, КР-70, КР-72	
1.220.1-4м. 4-1 21СБ	Каркас плоский КР-68, КР-70, КР-72	
	Сборочный чертеж	54
1.220.1-4м. 4-1 22	Сетка С-130, С-131	
1.220.1-4м. 4-1 23	Сетка С-134, С-135	55
1.220.1-4м. 4-1 24	Сетка С-132, С-133	
1.220.1-4м. 4-1 25	Сетка С-136... С-139	56
1.220.1-4м. 4-1 26	Сетка С-140... С-143	
1.220.1-4м. 4-1 27	Сетка С-144... С-147	57
1.220.1-4м. 4-1 28	Петля строповочная П-1	
1.220.1-4м. 4-1 29	Петля строповочная П-2	58

Инв.N подл. | Подпись и дата | Взам.инв.N

1. Общий раздел

1.1. Настоящий выпуск содержит опалубочные чертежи и арматурные изделия железобетонных диафрагм жесткости для общественных зданий с совмещенным перекрытием над холодным подпольем и зданий с техническим подпольем.

Высота типового этажа 3,3 м.

1.2. Диафрагмы запроектированы однополочные и бесполочные. Две однополочные диафрагмы устанавливаются по средней оси здания в направлении ригелей, бесполочная диафрагма совместно с однополочной устанавливается по крайней оси здания в направлении ригелей. В плитном направлении устанавливаются две бесполочные диафрагмы.

1.3. Диафрагмы жесткости приняты составными для возможности их изготовления в горизонтальных формах, а также для увеличения жесткости диафрагм при уменьшении веса каждой половины диафрагмы.

1.4. Количество и расположение строповочных петель на сборочных чертежах показано условно и должно быть уточнено в соответствии с принятой технологией изготовления изделий. Монтаж диафрагм производить за петли, расположенные на верхних торцах, после чего эти петли использовать для соединения диафрагм друг с другом (см. выпуск 6-1 узел 42).

1.5. Нормируемая отпускная прочность бетона должна составлять в холодное время года 90% и в теплое время - 70% от класса бетона по прочности на сжатие.

1.6. Указания по компоновке и расчету диафрагм приведены в выпуске 0-2, 0-3 (ч. 1,2), 0-4.

1.7. Предел огнестойкости диафрагм жесткости принят 2 часа.

1.8. В состав арматурных изделий настоящего выпуска входят сетки, каркасы, петли для диафрагм жесткости.

Для изготовления арматурных сеток и каркасов применяется арматурная сталь периодического профиля класса А-III ГОСТ 5781-82 марки 25Г2С и арматурная проволока Вр-I ГОСТ 6727-80

1.9. Для строповочных петель применяются арматурные стержни класса А-I ГОСТ 5781-82 сталь марки ВСт3сп2 ГОСТ 380-71.

1.10. Для закладных изделий применяется полосовая сталь ГОСТ 103-76 марки ВСт3сп5 ГОСТ 380-71 и анкера из арматурных стержней класса А-III ГОСТ 5781-82 сталь марки 25Г2С.

1.11. Марки стали для арматурных изделий приняты для условий эксплуатации при температуре минус 55°С.

1.12. Настоящий выпуск рассматривать совместно с выпуском 4-2 „Диафрагмы жесткости. Арматурные и закладные изделия. Рабочие чертежи" серии 1.020-1/83; выпуском 1 серии 1.400-9 „Строповочные петли железобетонных конструкций из тяжелого бетона."

2 Маркировка изделий

Расшифровка марок диафрагм:

1Д56.22, 1ДПК 56.33л, ДП26.22

1Д - диафрагма с одной полкой

Д - диафрагма без полки

1ДП - диафрагма с проемом, расположенным посредине

1ДПК - диафрагма с проемом, расположенным с краю

первое число:

56 и 26 - длина диафрагмы в дм

второе число:

22 и 33 - высота диафрагмы в дм

				1.220.1-4 м. 4-1 ООТО	
Н. контр.	Вакман				
ГИП	Вакман			Техническое описание	Стадия: Р; Лист: 1; Листов: 2
Разраб.	Вакман				
Провер.	Стрелков				ЛенЗНИИЭП
Исполн.	Струкова				

Инв. № подл. | Подпись и дата | Взам. инв. №

Дополнительные индексы „Л" и „П" обозначают левое или правое расположение проема в диафрагме.

3. Изготовление изделий

3.1. Изготовление изделий должно производиться в соответствии с требованиями ГОСТ 13015.0-83 и настоящих рабочих чертежей.

3.2. Изделия следует изготавливать в стальных формах, удовлетворяющих требованиям ГОСТ 25781-83 по агрегатно-поточной или конвейерной технологии.

3.3. Проектное положение арматурных изделий и толщину защитного слоя бетона следует фиксировать пластмассовыми фиксаторами или прокладками из плотного цементно-песчаного бетона.

3.4. При изготовлении изделий должен быть обеспечен операционный технологический контроль на всех стадиях производства.

3.5. Точность изготовления изделий и качество поверхностей должны отвечать требованиям ГОСТ 13015.0-83.

3.6. Изготовитель должен гарантировать достижение 100% прочности в возрасте 28 суток.

3.7. Плоские сварные сетки и каркасы изготавливаются с помощью контактной точечной сварки по ГОСТ 14098-85, тип сварного соединения К1-К1.

Закладные изделия привариваются к каркасу с помощью дуговой сварки по ГОСТ 14098-85, тип сварного соединения Н1-Рш.

Строповочная петля изготавливается с помощью дуговой сварки по ГОСТ 14098-85, тип сварного соединения С23-Рэ.

4. Маркировка, хранение и транспортировка изделий.

4.1. Маркировку изделий диафрагм следует выполнять в соответствии с требованиями ГОСТ 13015.2-81. На изделиях должны быть нанесены несмываемой краской следующие маркировочные знаки:

товарный знак предприятия - изготовителя,
марка изделия,
дата изготовления изделия,
штамп технического контроля,
масса изделия в т.

4.2. Подъем изделий следует производить таким образом, чтобы нагрузка от собственной массы распределялась равномерно между всеми петлями.

4.3. Хранение и транспортировка диафрагм производится в соответствии с требованиями ГОСТ 13015.4-84 в вертикальном положении.

5. Правила приемки и испытание изделий

5.1. Изделия должны быть приняты техническим контролем предприятия - изготовителя.

5.2. Контрольные испытания изделий следует производить перед началом массового изготовления изделий и в дальнейшем при изменении технологии изготовления, или замены используемых материалов.

5.3. При испытании изделий неразрушающими методами фактическую прочность бетона следует определять ультразвуковым методом согласно ГОСТ 17624-78, или другими методами, предусмотренными действующими стандартами на методы испытаний бетона. Методы контроля и испытаний арматурных и закладных изделий должны удовлетворять требованиям ГОСТ 10922-75.

5.4. Приемочные испытания изделий, а также оценка их качества должны производиться в соответствии с требованиями ГОСТ 8829-85.

5.5. Приемка изделий должна производиться партиями в состав партии входят однотипные панели, изготовленные предприятием по одной технологии из материалов одного вида и качества.

Инв.№ подл. | Подпись и дата | Взам.инв.№

Формат	Зона	Поз.	Обозначение	Наименование	Кол.	Примечание
				Документация		
А3			1.220.1-4м. 4-1 01 СБ	Сборочный чертеж		
А3			1.220.1-4м. 4-1 ООВРС	Ведомость расхода стали		
А3			1.020-1/83. 4-1 ООУ	Узлы 3,6,7,8,23		
А3			1.220.1-4м. 4-1 ООУ	Узлы 27,28,35		
А3			1.220.1-4м. 4-1 ООТО	Техническое описание		
			Переменные данные	для исполнений:		
				1.220.1-4м.4-1 01		
				1Д26.33		
				Сборочные единицы		
А3		1	1.020-1/83. 4-2 01-03	Изд. закл. сборное СМИ-4	2	
А4		2	1.020-1/83. 4-2 02-03	Каркас укр. сб СКР-4	1	
А4		3	1.020-1/83. 4-2 36-02	Каркас плоский КР-3	3	
А4		4	1.020-1/83. 4-2 40-03	Каркас плоский КР-27	4	
А4		5	1.220.1-4м. 4-1 16-01	Каркас плоский КР-50	1	
А4		6	1.020-1/83. 4-2 11	Сетка С-17	1	
А4		7	1.020-1/83. 4-2 11	Сетка С-18	1	
А4		8	1.020-1/83. 4-2 53-01	Сетка С-97	2	
				Детали		
А4		9	1.400-9 выпуск 1	Петля униф. УП1-9	2	
А4		10	1.220.1-4м. 4-1 28	Петля строповоч. П1	2	
				Ст. отд. ГОСТ 5781-82*		
Б.Ч.		11	6.013.130	Ф6 А III в=130	16	0,03 кг
Б.Ч.		12	20.013.250	Ф20 А III в=250	4	0,62 кг

Взам. инв. N | Подп. и дата | Инв. N подл.

1.220.1-4м. 4-1 01

Н. контр.	Вакман	
ГИП	Вакман	
Разраб.	Тихманова	
Провер.	Шапиро	
Исполн.	Стернин	

Диафрагма жесткости 1Д26.33, Д26.33

Стадия	Лист	Листов
Р	1	2

ЛенЗНИИЭП

Формат А4

Формат	Зона	Поз.	Обозначение	Наименование	Кол.	Примечание
				Материалы:		
				Бетон тяжелый В25		1,23 м³
				1.220.1-4м.4-1 01-01		
				Д26.33		
				Сборочные единицы		
А3		1	1.020-1/83. 4-2 01-03	Изделие закл. сборное СМИ-4	2	
А4		2	02-03	Каркас укр. сб. СКР-4	1	
А4		3	1.020-1/83. 4-2 36-02	Каркас плоский Кр-3	3	
А4		4	40-03	Каркас плоский Кр-27	4	
А4		6	1.020-1/83. 4-2 11	Сетка С-17	1	
А4		7	11	Сетка С-18	1	
А4		8	53-01	Сетка С-97	2	
				Детали		
А4		9	1.400-9 выпуск 1	Петля униф. УП1-9	2	
А4		10	1.220.1-4м. 4-1 28	Петля строповоч. П1	2	
				Ст. отд. ГОСТ 5781-82*		
Б.Ч.		11	6.013.130	Ф6 А III в=130	16	0,03 кг
Б.Ч.		12	20.013.250	Ф20 А III в=250	4	0,62 кг
				Материалы:		
				Бетон тяжелый В25		1,17 м³

Взам. инв. N | Подп. и дата | Инв. N подл.

1.220.1-4м. 4-1 01

Лист 2

Формат А4

Рис. 1

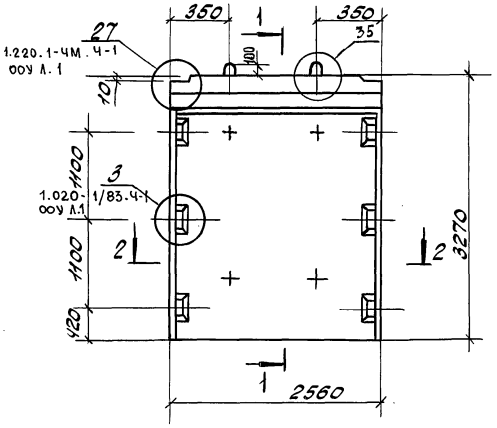

1—1

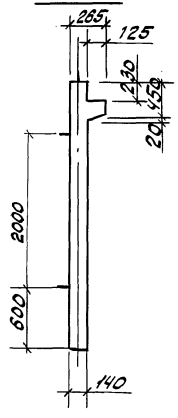

Рис. 2
остальное см. рис. 1

1—1

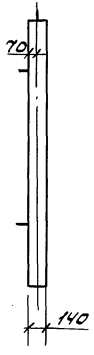

2—2

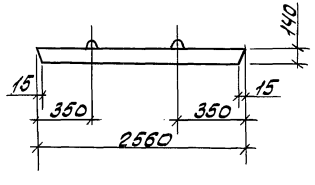

Обозначение	Марка	Рис N	Масса кг
1.220.1-4м.4-1 01	1Д26.33	1,3	3082
-01	Д2633	2,4	2930

				1.220.1-4м.4-1 01СБ	
				Диафрагма жесткости 1Д26.33, Д26.33 Сборочный чертеж	Стадия: Р; Масса: см. табл.; Масштаб: —
Н.контр.	Вакман				Лист 1; Листов 2
ГИП	Вакман				
Разраб.	Тихманова				ПензНИИЭП
Провер.	Шапиро				
Исполн.	Стернин				

Инв.№подл. | Подпись и дата | Взам.инв.№

Армирование

Рис. 3

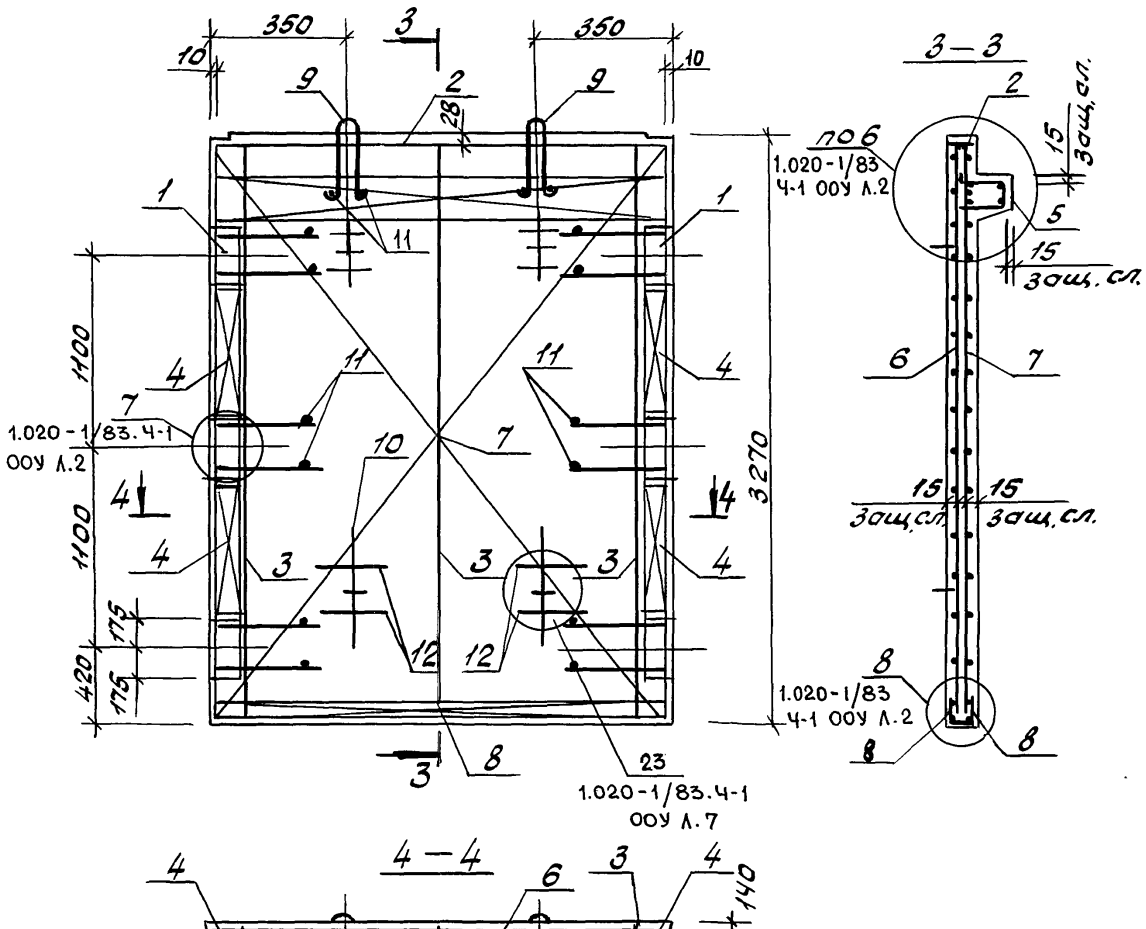

3—3

4—4

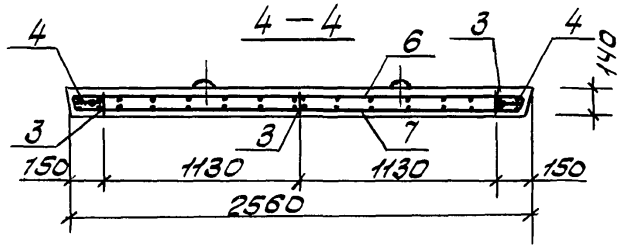

Рис 4

остальное см. рис. 3

3—3

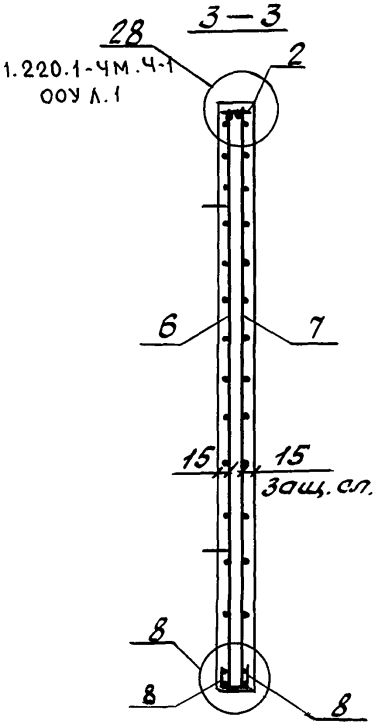

Инв. N подл. | Подп. и дата | Взам. инв. №

Формат	Зона	Поз.	Обозначение	Наименование	Кол.	Примечание
				Документация		
А3			1.220.1-4м. 4-1 02СБ	Сборочный чертеж		
А3			1.220.1-4м. 4-1 ОО ВРС	Ведомость расхода стали		
А3			1.020-1/83. 4-1 ООУ	Узлы 3,6,7,8,23		
А3			1.220. 1-4м. 4-1 ООУ	Узлы 27,28,35		
А3			1.220. 1-4м. 4-1 ООТО	Техническое описание		
			Переменные данные для исполнений:			
				1.220. 1-4м. 4-1 02		
				1Д56.33		
				Сборочные единицы		
А3		1	1.020-1/83.4-2 01-03	Изд.закл. сборное СМН-4	2	
АЧ		2	02-06	Каркас укр. сб СКР-7	1	
АЧ		3	1.020-1/83.4-2 36-02	Каркас плоский Кр-3	5	
АЧ		4	40-03	Каркас плоский Кр-27	4	
АЧ		5	1.220.1-4м.4-1 16-02	Каркас плоский Кр-51	1	
АЧ		6	1.020-1/83.4-2 13	Сетка С-21	1	
АЧ		7	13	Сетка С-22	1	
АЧ		8	53-03	Сетка С-99	2	
				Детали		
АЧ		9	1.020-1/83.4-2 63	Петля строп. СПВ-7	2	* см. прим.
АЧ		10	1.220.1-4м. 4-1 29	Петля стропов. П-2		
				Ст.отд. ГОСТ 5781-82*		
БЧ		11	6.013.130	ф6А-III ℓ=130	16	0.03кг
БЧ		12	20.013.250	ф20А-III ℓ=250	4	0.62кг

Инв.№ подл. | Подп. и дата | Взам. инв.№

1.220.1-4м. 4-1 02

			Стадия	Лист	Листов
Н.контр.	Вакман		Р	1	2
ГИП	Вакман				
Разраб.	Тихмянова		Диафрагма жесткости 1Д56.33, Д56.33		ЛенЗНИИЭП
Провер.	Шапиро				
Исполн.	Стернин				

Формат А4

Формат	Зона	Поз.	Обозначение	Наименование	Кол.	Примечание
				Материалы		
				Бетон тяжелый В25		2,68м³
				1.220.1-4м.4-1 02-01		
				Д56.33		
				Сборочные единицы		
А3		1	1.020-1/83. 4-2 01-03	Изд.закл. сборное СМН-4	2	
АЧ		2	02-06	Каркас укр. сб. СКР-7	1	
АЧ		3	1.020-1/83. 4-2 36-02	Каркас плоский Кр-3	5	
АЧ		4	40-03	Каркас плоский Кр-27	4	
АЧ		6	1.020-1/83. 4-2 13	Сетка С-21	1	
АЧ		7	13	Сетка С-22	1	
АЧ		8	53-03	Сетка С-99	2	
				Детали		
АЧ		9	1.020-1/83. 4-2 63	Петля строп. СПВ-7	2	* см. прим.
АЧ		10	1.220.1-4м. 4-1 29	Петля строп. П-2	2	
				Ст. отд. ГОСТ 5781-82*		
БЧ		11	6.013.130	ф6А-III ℓ: 130	16	0,03кг
БЧ		12	20.013.250	ф20А-III ℓ: 250	4	0,62кг
				Материалы:		
				Бетон тяжелый В25		2,55м³

*Марку стали строповочных петель см. техническое описание лист 2 ООТО

Инв.№ подл. | Подп. и дата | Взам. инв.№

1.220.1-4м. 4-1 02

Лист 2

Формат А4

Рис. 1

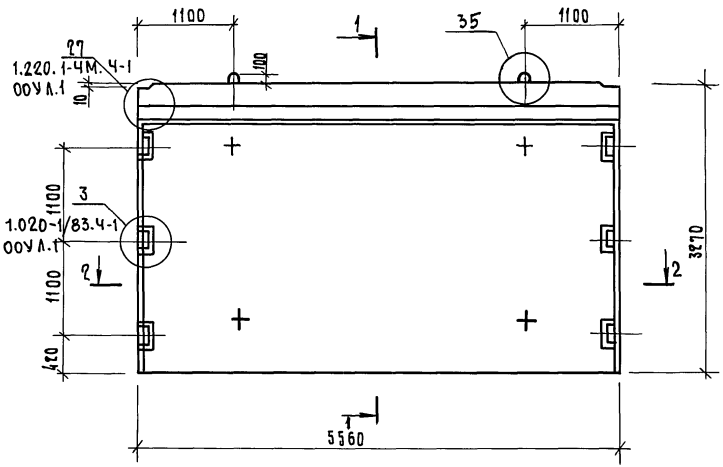

2 — 2

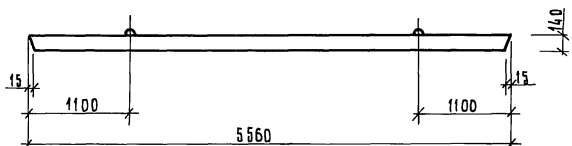

Рис. 2

остальное см. рис. 1

1 — 1

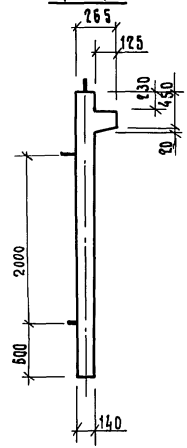

1 — 1

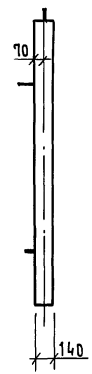

Обозначение	Марка	Рис. N	Масса кг
1.220.1-4м.4-1 02	1Д 56.33	1,3	6695
—01	Д 56.33	3,4	6370

Н. контр	Вакман		
ГИП	Вакман		
Разраб.	Тихмянова		
Провер.	Шапиро		
Исполн.	Стернин		

1.220.1-4м. 4-1 02 СБ

Диафрагма жесткости 1Д56.33, Д56.33
Сборочный чертеж

Стадия	Масса	Масштаб
Р	см. табл.	—
Лист 1	Листов 2	

ЛенЗНИИЭП

Инв. N подл. | Подп. и дата | Взам. инв. N

Армирование

Рис. 3

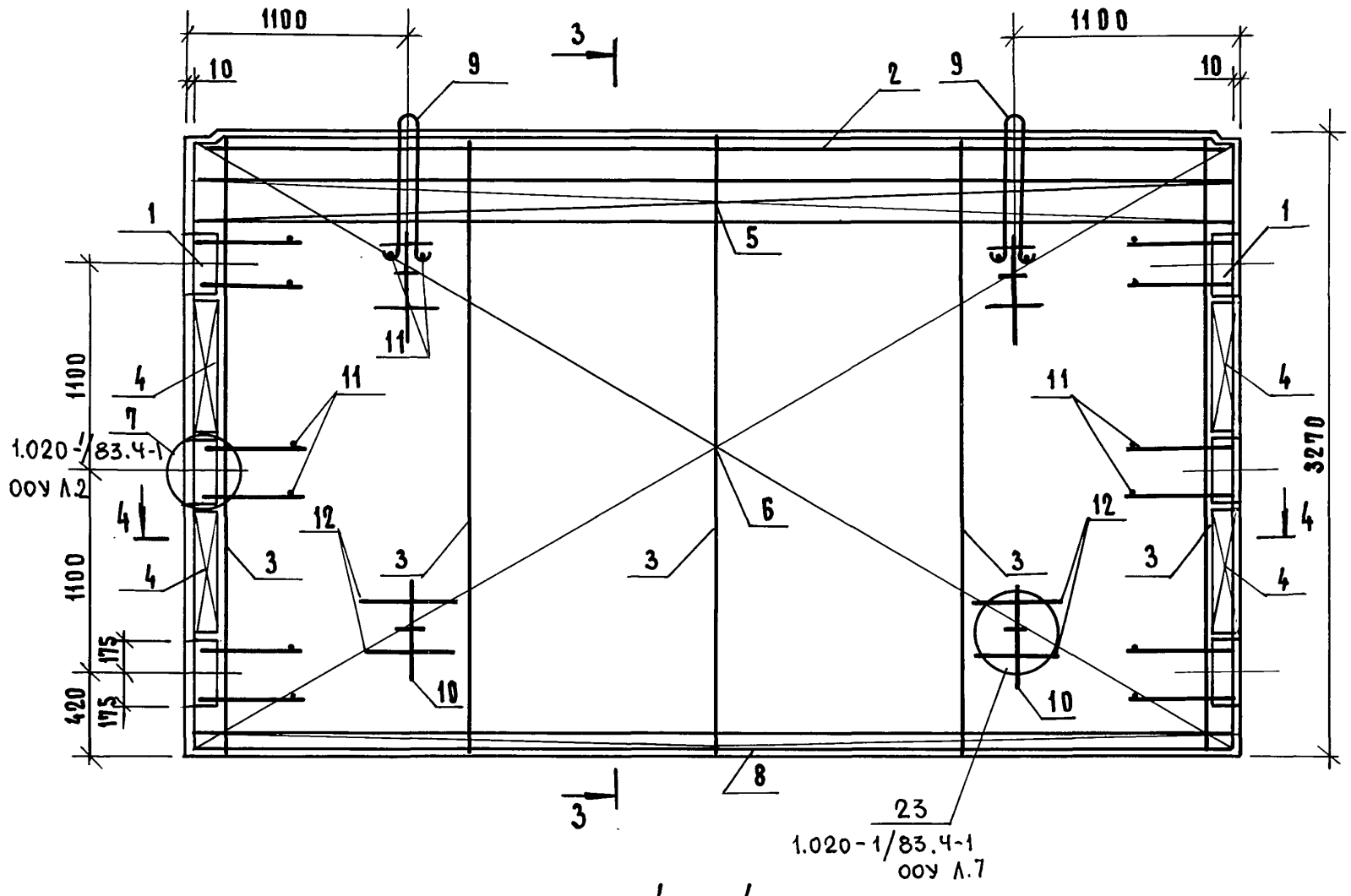

Рис. 4

остальное см. рис. 3

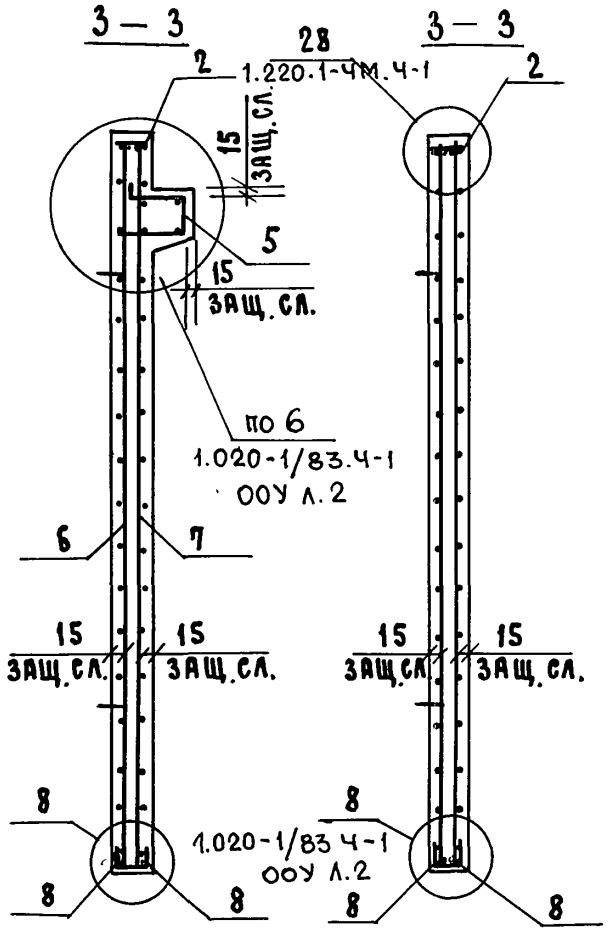

4 — 4

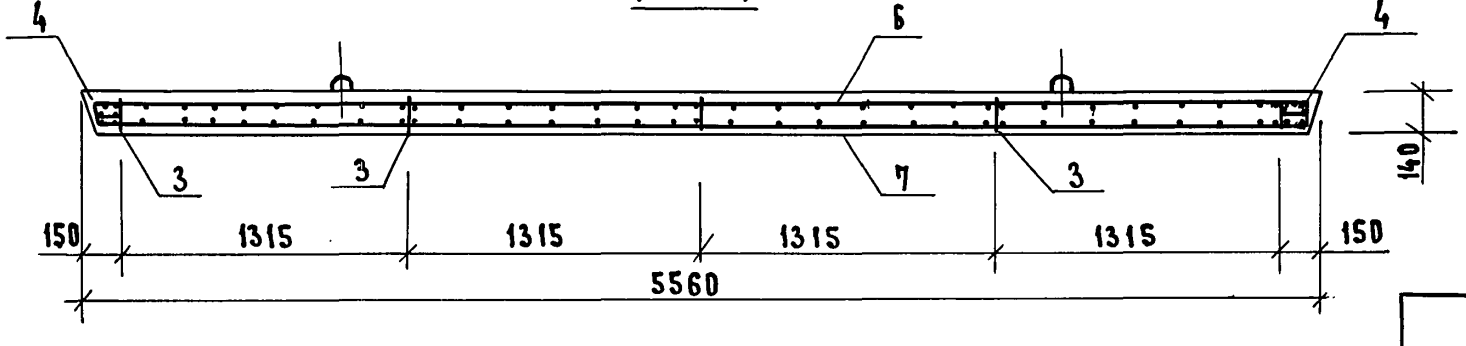

Инв.№ подл.	Подп. и дата	Взам. инв.№

1.220.1-4м. 4-1 ОВСБ	Лист 2

23202 12

Формат	Зона	Поз.	Обозначение	Наименование	Кол.	Примечание
				Документация		
А3			1.220.1-4м.4-1 ОЗ СБ	Сборочный чертеж		
А3			1.220.1-4м.4-1 ОО ВРС	Ведомость расхода стали		
А3			1.020-1/83.4-1 ООУ	Узлы 3,4,8,9,14,15,23		
А3			1.220.1-4м.4-1 ООУ	Узлы 27,28,29,35		
А3			1.220.1-4м.4-1 ООТО	Техническое описание		
			Переменные данные	для исполнений		
				1.220.1-4м.4-1 03		
				1 ДП 26.33		
				Сборочные единицы		
А3		1	1.020-1/83.4-2 01-03	Изд.закл.сборное СМН-4	2	
А4		2	1.020-1/83.4-2 02-04	Каркас укр.сб. СКР-4	1	
А4		3	1.020-1/83.4-2 36-02	Каркас плоский Кр-3	2	
А4		4	1.020-1/83.4-2 36-06	Каркас плоский Кр-7	2	
А4		5	38	Каркас плоский Кр-16	5	
А4		6	40-03	Каркас плоский Кр-27	4	
А4		7	41	Каркас плоский Кр-29	1	
А4		8	1.220.1-4м.4-1 16-01	Каркас плоский Кр-50	1	
А4		9	1.020-1/83.4-2 15	Сетка С-27	1	
А4		10	15	Сетка С-28	1	
А4		11	15	Сетка С-29	1	
А4		12	15	Сетка С-30	1	
А4		13	53-01	Сетка С-97	2	
А4		14	44	Сетка С-108	2	
				Детали		
А4		15	1.400-9 выпуск 1	Петля униф. УП1-11	2	
А4		16	1.220.1-4м.4-1 29	Петля стропов. П-2	2	

Инв.№ подл. | Подп. и дата | Взам.инв.№

1.220.1-4м.4-1 03

				Стадия	Лист	Листов
Н.контр.	Вакман			Р	1	2
ГИП	Вакман					
Разраб.	Тихмянова			Диафрагма жесткости 1 ДП 26.33, ДП 26.33		
Провер.	Шапиро					
Исполн.	Стернин			ЛенЗНИИЭП		

Формат А4

Формат	Зона	Поз.	Обозначение	Наименование	Кол.	Примечание
				Ст. отд. ГОСТ 5781-82*		
Бч		17	6.013.130	ФБА III ℓ=130	26	0,03 кг
Бч		18	25.013.2720	Ф25А III ℓ=2720	4	10,5 кг
Бч		19	20.013.250	Ф20А III ℓ=250	4	0,62 кг
				Материалы: бетон В25		0,84 м3
				1.220.1-4м.4-1 03-01		
				АП 26.33		
				Сборочные единицы		
А3		1	1.020-1/83.4-2 01-03	Изд.закл.сборное СМН-4	2	
А4		2	1.020-1/83.4-2 02-04	Каркас укр.сб. СКР-4	1	
А4		3	1.020-1/83.4-2 36-02	Каркас плоский Кр-3	2	
А4		4	36-06	Каркас плоский Кр-7	2	
А4		5	38	Каркас плоский Кр-16	5	
А4		6	40-03	Каркас плоский Кр-27	4	
А4		7	41	Каркас плоский Кр-29	1	
А4		9	15	Сетка С-27	1	
А4		10	15	Сетка С-28	1	
А4		11	15	Сетка С-29	1	
А4		12	15	Сетка С-30	1	
А4		13	53-01	Сетка С-97	2	
А4		14	44	Сетка С-108	2	
А4				Детали		
А4		15	1.400-9 выпуск 1	Петля униф. УП1-11	2	
А4		16	1.220.1-4м.4-1 29	Петля стропов. П-2	2	
				Ст. отд. ГОСТ 5781-82*		
Бч		17	6.013.130	ФБА III ℓ=130	26	0,03 кг
Бч		18	25.013.2720	Ф25А III ℓ=2720	4	10,5 кг
Бч		19	20.013.250	Ф20А III ℓ=250	4	0,62 кг
				Материалы		
				Бетон тяжелый В25		0,76 м3

Инв.№ подл. | Подп. и дата | Взам.инв.№

1.220.1-4м.4-1 03 — Лист 2

Формат А4

Рис. 1

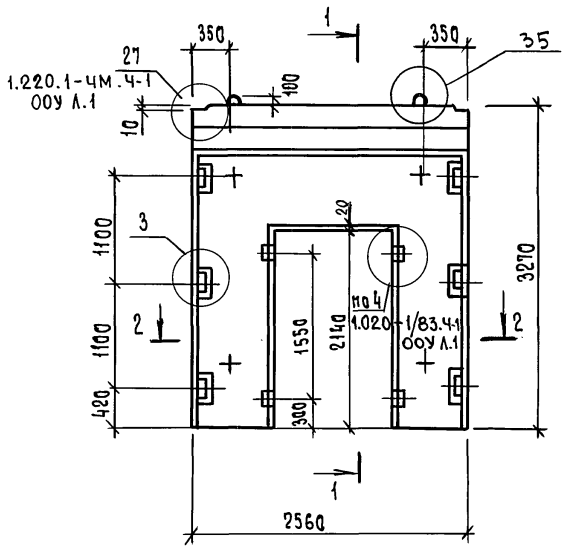

2 — 2

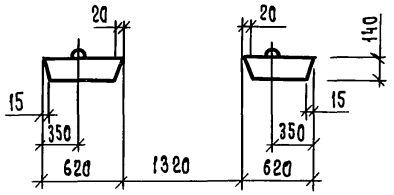

Рис. 2

остальное см. рис. 1

1 — 1

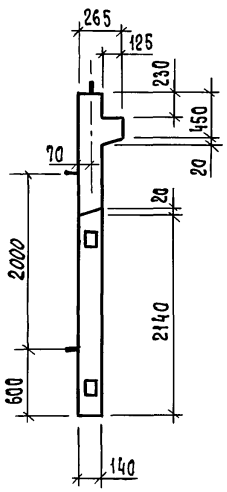

1 — 1



Обозначение	Марка	Рис. N	Масса, кг
1.220.1-4м. 4-1. 03	1ДП26.33	1,3	2100
-01	ДП26.33	2,4	1900

Н.контр.	Вакман		
ГИП	Вакман		
Разраб.	Тихмянова		
Провер.	Шапиро		
Исполн.	Стернин		

1.220.1-4м. 4-1 03СБ

Диафрагма жесткости. 1ДП26.33, ДП26.33 Сварочный чертеж.

Стадия	Масса	Масштаб
Р	см. табл.	—
Лист 1	Листов 2	

ЛенЗНИИЭП

Инв.N подл. | Подп. и дата | Взам.инв.N

Армирование

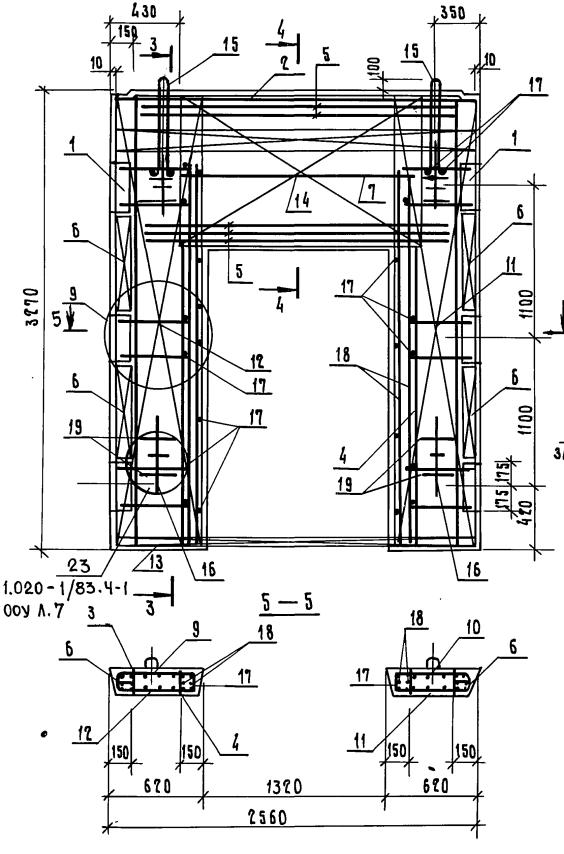

Рис. 3

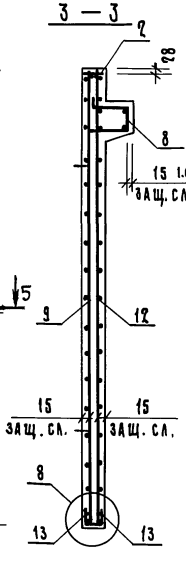

Рис. 4

остальное см. лист 3

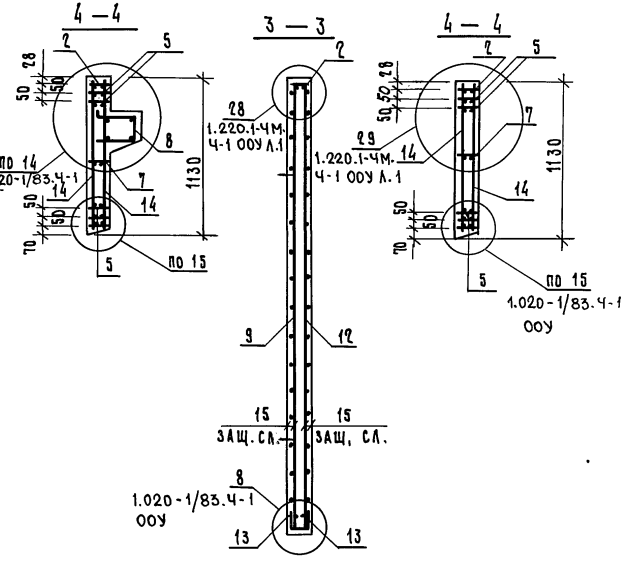

Сетку поз.14 приварить к каркасу поз. 2 и нижнему каркасу поз.5. электродуговой сваркой у каждого хомута (см.узлы 13, 14, 15)

1.220.1 - 4м. 4-1 ОЗСБ		Лист 2

23202 15

Формат А3

Инв.N подл. | Подп. и дата | Взам. инв.N

Формат	Зона	Поз.	Обозначение	Наименование	Кол.	Примечание
				Документация		
А3			1.220.1-4м. 4-1 04СБ	Сборочный чертеж		
А3			1.220.1-4м. 4-1 00ВРС	Ведомость расхода стали		
А3			1.020-1/83. 4-1 00У	Узлы 3,4,7,8,14,15,23		
А3			1.220.1-4м. 4-1 00У	Узлы 27,29,35		
А3			1.220.1-4м. 4-1 00ТО	Техническое описание		
			Переменные данные	для исполнений		
				1.220.1-4м. 4-1 04		
				1ДП 56.33		
				Сборочные единицы		
А3		1	1.020-1/83. 4-2 01-03	Изд. закл. сборное СМН-4	2	
А4		2	02-06	Каркас укр. сб. СКР-7	1	
А4		3	36-02	Каркас плоский КР-3	4	
А4		4	36-06	Каркас плоский КР-7	2	
А4		5	38	Каркас плоский КР-16	5	
А4		6	40-03	Каркас плоский КР-27	4	
А4		7	41	Каркас плоский КР-29	1	
А4		8	1.220.1-4м. 4-1 16-02	Каркас плоский КР-51	1	
А4		9	1.020-1/83. 4-2 17	Сетка С-35	1	
А4		10	17	Сетка С-36	1	
А4		11	17	Сетка С-37	1	
А4		12	17	Сетка С-38	1	
А4		13	53-03	Сетка С-99	2	
А4		14	44	Сетка С-108	2	
				Детали		
А3		15	1.220.1-4м. 4-1 29	Петля стропов. П-2	4	
А3		16	1.400-9 Выпуск 1	Петля униф. УП1-14	4	

1.220.1-4м. 4-1 04

Н. контр.	Вакман	Вак	Диафрагма жесткости 1ДП 56.33, ДП 56.33	Стадия	Лист	Листов
ГИП	Вакман	Вак		Р	1	2
Разраб.	Тихмянова	Тих		ЛенЗНИИЭП		
Провер.	Шапиро	Шап				
Исполн.	Стернин	Стер				

Взам. инв. N | Подп. и дата | Инв. N подл.

Формат А4

Формат	Зона	Поз.	Обозначение	Наименование	Кол.	Примечание
				Ст. отд. ГОСТ 5781-82*		
Б.Ч		17	20.013.250	Ф20 А III ℓ=250	8	0,62 кг
Б.Ч		18	6.013.130	Ф6 А III ℓ=130	30	0,03 кг
Б.Ч		19	25.013.2720	Ф25 А III ℓ=2720	4	10,50 кг
				Материалы: Бетон В25		2,28 м3
				1.220.1-4м. 4-1 04-01		
				ДП 56.33		
				Сборочные единицы		
А3		1	1.020-1/83. 4-2 01-03	Изд. закл. сборное СМН-4	2	
А4		2	02-06	Каркас укр. сб. СКР-7	1	
А4		3	36-02	Каркас плоский КР-3	4	
А4		4	36-06	Каркас плоский КР-7	2	
А4		5	38	Каркас плоский КР-16	5	
А4		6	40-03	Каркас плоский КР-27	4	
А4		7	41	Каркас плоский КР-29	1	
А4		9	17	Сетка С-35	1	
А4		10	17	Сетка С-36	1	
А4		11	17	Сетка С-37	1	
А4		12	17	Сетка С-38	1	
А4		13	53-03	Сетка С-99	2	
А4		14	44	Сетка С-108	2	
				Детали		
А4		15	1.220.1-4м. 4-1 29	Петля стропов. П-2	4	
А3		16	1.400-9 Выпуск 1	Петля униф. УП1-14	4	
				Ст. отд. ГОСТ 5781-82*		
Б.Ч		17	20.013.250	Ф20 А III ℓ=250	8	0,62 кг
Б.Ч		18	6.013.130	Ф6 А III ℓ=130	30	0,03 кг
Б.Ч		19	25.013.2720	Ф25 А III ℓ=2720	4	10,50 кг
				Материалы: Бетон В25		2,15 м3

1.220.1-4м. 4-1 04 | Лист 2

Взам. инв. N | Подп. и дата | Инв. N подл.

23202 16

Формат А4

Рис. 1

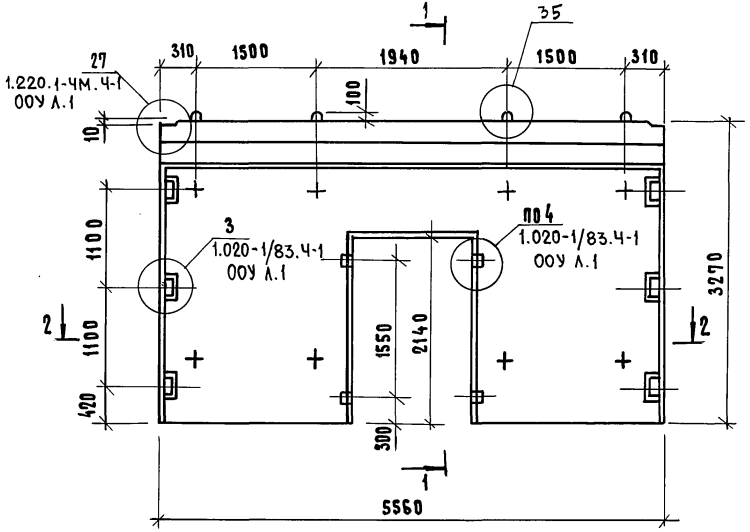

Рис. 2

остальное см. рис. 1

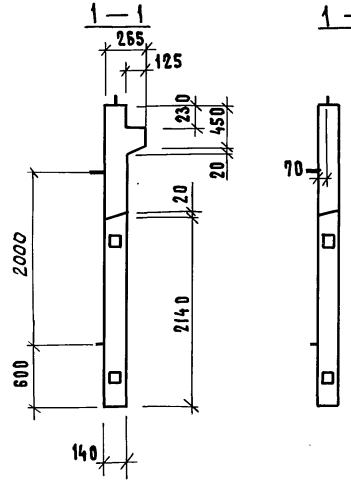

2 — 2

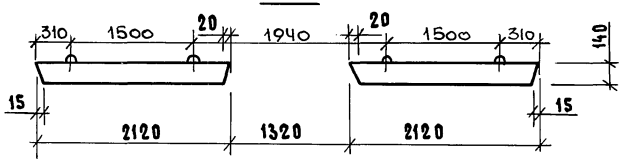

Обозначение	Марка	Рис №	Масса кг
1.220.1-4м.4-1 04	1ДП56.33	1,3	5700
-01	ДП56.33	2,4	5375

Н. контр.	Вакман		
Гип	Вакман		
Разраб.	Тихмянова		
Провер.	Шапиро		
Исполн.	Стернин		

1.220.1-4м. 4-1 04СБ

Диафрагма жесткости 1ДП56.33, ДП56.33 Сборочный чертеж

Стадия	Масса	Масштаб
Р	см. табл.	—

Лист 1 | Листов 2

ЛенЗНИИЭП

Инв. № подл. | Подп. и дата | Взам. инв. №

Армирование

Рис. 3

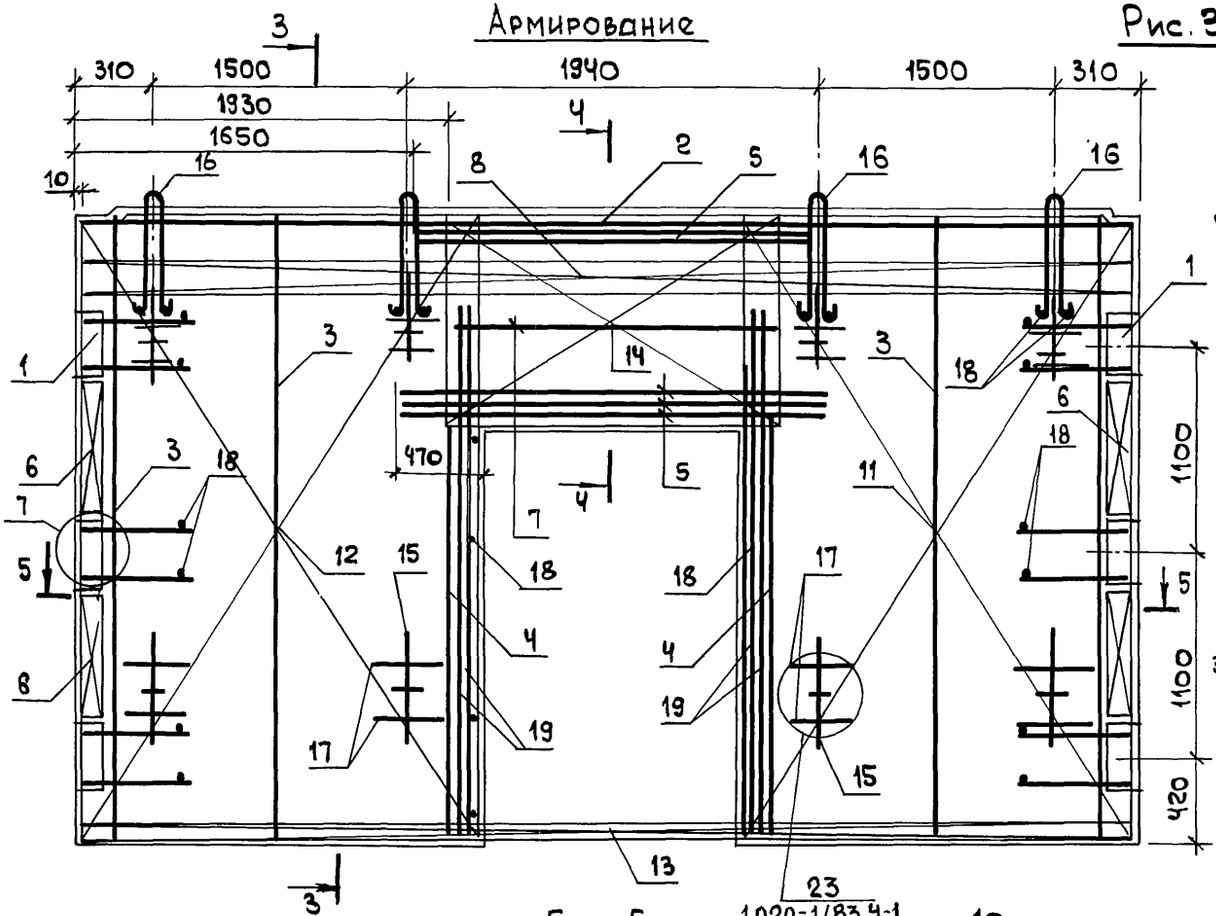

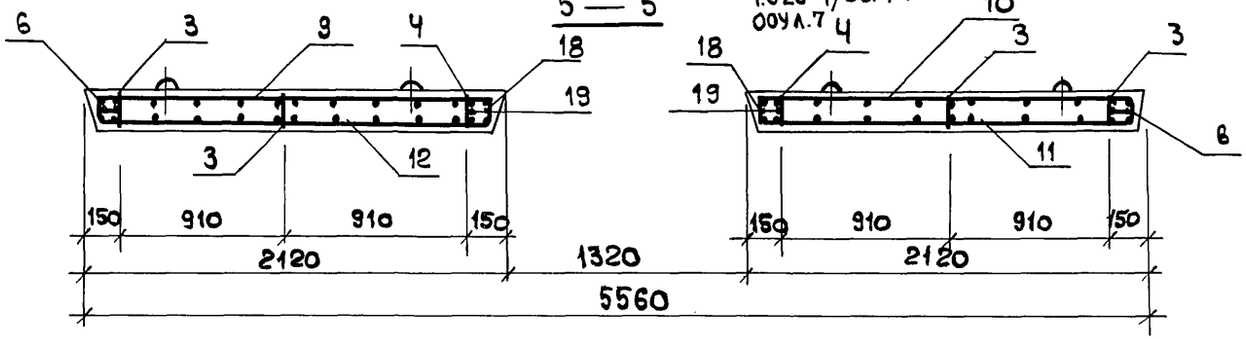

Рис. 4

остальное см. рис. 3

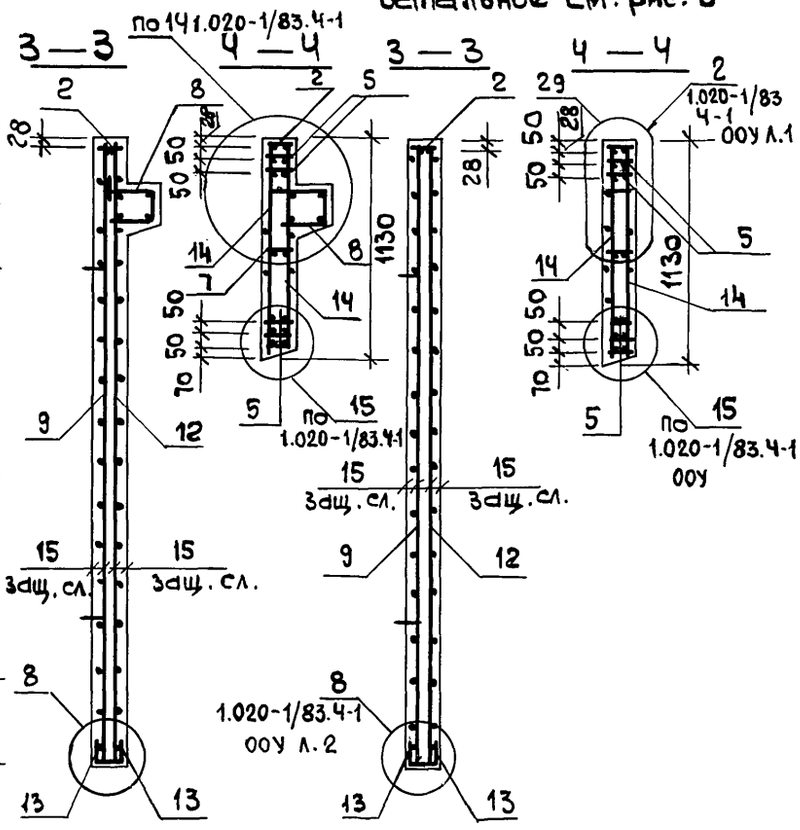

Сетку поз. 14 приварить к каркасу поз. 2 и нижнему каркасу поз. 5 электродуговой сваркой у каждого хомута (см. узлы 13, 15, 14)

Формат	Зона	Поз.	Обозначение	Наименование	Кол.	Примечание
				Документация		
А3			1.220.1-4м. 4-1 ОБСБ	Сборочный чертеж		
А3			1.220.1-4м. 4-1 ООВРС	Ведомость расхода стали		
А3			1.020-1/83. 4-1 ООУ	Узлы 3,4,7,8,9,14,15,23		
А3			1.220.1-4м. 4-1 ООУ	Узлы 27,28,29,35		
А3			1.220.1-4м. 4-1 ООТО	Техническое описание		
			Переменные данные	для исполнений:		
				1.220.1-4м. 4-1 05		
				1ДПК56.33л		
				Сборочные единицы		
А4		1	1.020-1/83. 4-2 01-03	Изд. закл. сборное СМИ-4	2	
А4		2	02-06	Каркас укр. сб. СКР-7	1	
А4		3	36-02	Каркас плоский КР-3	4	
А4		4	36-06	Каркас плоский КР-7	2	
А4		5	38	Каркас плоский КР-16	5	
А4		6	40-03	Каркас плоский КР-27	4	
А4		7	41	Каркас плоский КР-29	1	
А4		8	1.220.1-4м. 4-1 16-02	Каркас плоский КР-51	1	
А4		9	1.020-1/83. 4-2 15	Сетка С-27	1	
А4		10	15	Сетка С-30	1	
А4		11	19	Сетка С-44	1	
А4		12	19	Сетка С-45	1	
А4		13	53-03	Сетка С-99	2	
А4		14	44	Сетка С-108	2	
				Детали		
А3		15	1.220.1-4м. 4-1 29	Петля строп. П-2	4	
А3		16	1.400-9 Выпуск 1	Петля униф. УП1-14	4	

Инв.N подл. | Подп. и дата | Взам.инв.N

Н.контр.	Вакман		
ГИП	Вакман		
Разраб.	Тихмянова		
Провер.	Шапиро		
Исполн.	Стернин		

1.220.1-4м. 4-1 05

Диафрагма жесткости 1ДПК56.33л, ДПК56.33л

Стадия	Лист	Листов
Р	1	2

ЛенЗНИИЭП

Формат А4

Формат	Зона	Поз.	Обозначение	Наименование	Кол.	Примечание
				Ст.отд. ГОСТ 5781-82*		
Б.Ч		17	20.013.250	Ф20А III ℓ=250	8	0,62 кг
Б.Ч		18	6.013.130	Ф6А III ℓ=130	30	0,03 кг
Б.Ч		19	25.013.2720	Ф25А III ℓ=2720	4	10,50 кг
				Материалы: Бетон В25		2,28 м3
				1.220.1-4м. 4-1 05-01		
				ДПК56.33л		
				Сборочные единицы		
А3		1	1.020-1/83. 4-2 01-03	Изд. закл. сборное СМИ-4	2	
А4		2	02-06	Каркас укр. сб. СКР-7	1	
А4		3	36-02	Каркас плоский КР-3	4	
А4		4	36-06	Каркас плоский КР-7	2	
А4		5	38	Каркас плоский КР-16	5	
А4		6	40-03	Каркас плоский КР-27	4	
А4		7	41	Каркас плоский КР-29	1	
А4		9	15	Сетка С-27	1	
А4		10	15	Сетка С-30	1	
А4		11	19	Сетка С-44	1	
А4		12	19	Сетка С-45	1	
А4		13	53-03	Сетка С-99	2	
А4		14	44	Сетка С-108	2	
				Детали		
А4		15	1.220.1-4м. 4-1 29	Петля строп. П-2	4	
А4		16	1.400-9 Выпуск 1	Петля униф. УП1-14	4	
				Ст.отд. ГОСТ 5781-82*		
Б.Ч		17	20.013.250	Ф20А III ℓ=250	8	0,62кг
Б.Ч		18	6.013.130	Ф6А III ℓ=130	30	0,03кг
Б.Ч		19	25.013.2720	Ф25А III ℓ=2720	4	10,50кг
				Материалы: Бетон В25		2,15 м3

Инв.N подл. | Подп. и дата | Взам.инв.N

1.220.1-4м. 4-1 05 | Лист 2

Формат А4

Рис. 1

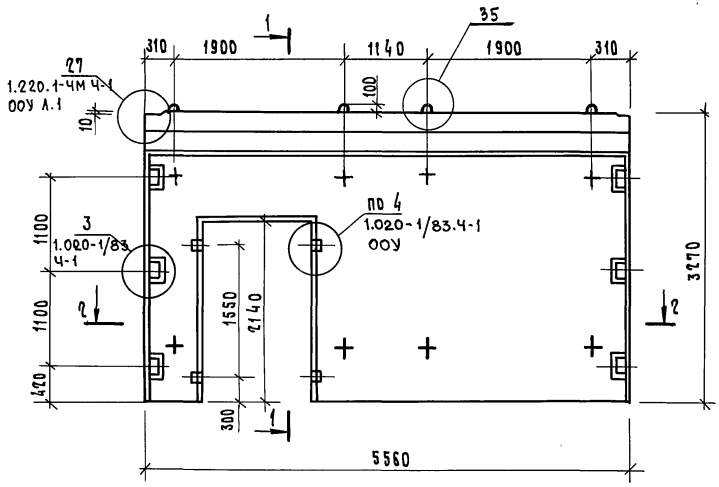

Рис. 2

остальное см. рис. 1

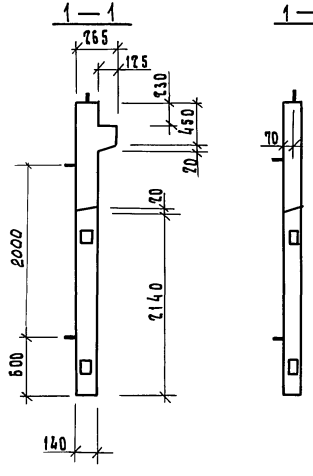

2 — 2

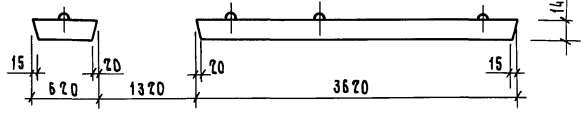

Обозначение	Марка	Рис. №	Масса кг
1.220.1-4м. 4-1 05	1ДПК 56.33л	1,3	5700
-01	ДПК 56.33л	2,4	5375

Н.контр.	Вакман		
ГИП	Вакман		
Разраб.	Тихмянова		
Провер.	Шапиро		
Исполн.	Стернин		

1.220.1-4м. 4-1 05СБ

Диафрагма жесткости 1ДПК 56.33л, ДПК 56.33л сборочный чертеж

Стадия	Масса	Масштаб
Р	см. табл.	—

Лист 1 Листов 2

ЛенЗНИИЭП

23202 20

Инв. № подл. | Подп. и дата | Взам. инв. №

Формат А3

Армирование

Рис. 3

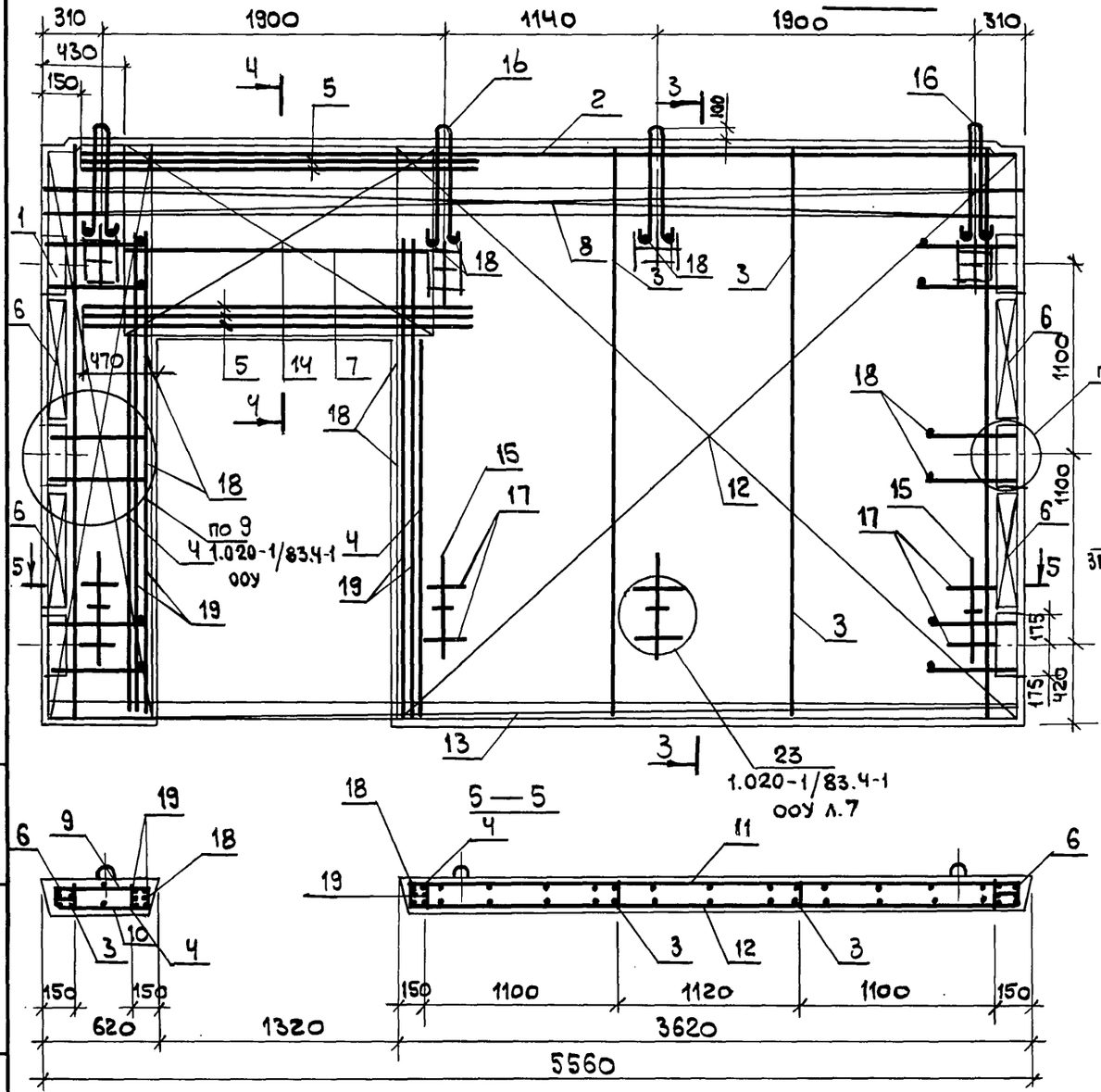

Рис. 4

остальное см. рис. 3

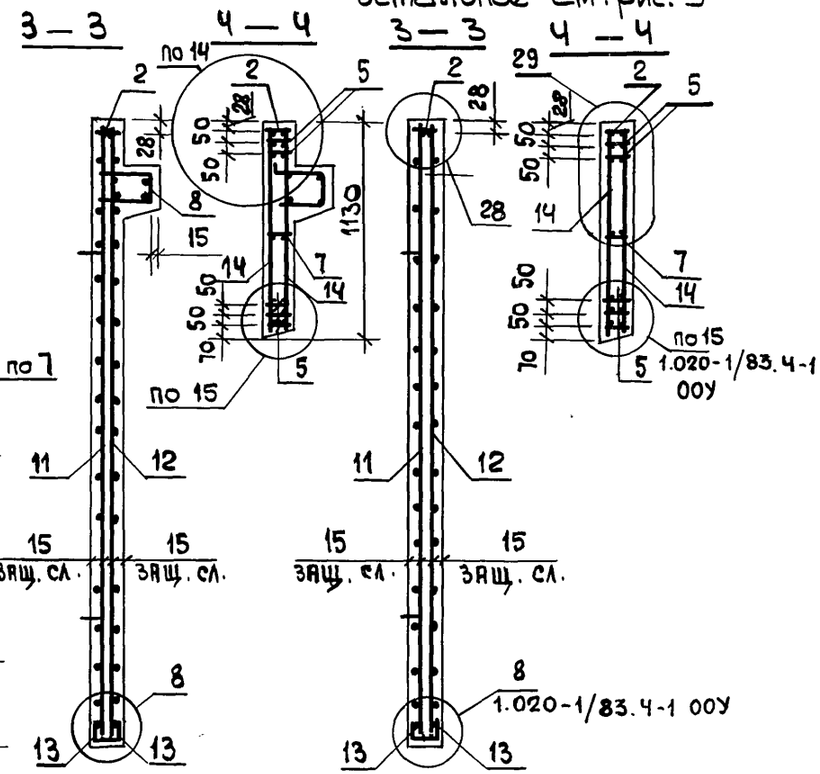

Сетку поз. 14 приварить к каркасу поз. 2 и нижнему каркасу поз. 5 электродуговой сваркой у каждого хомута (см. узлы 13, 14, 15)

Взам. инв. N | Подп. и дата | Инв. N подл.

1.220.1-4м.4-1 05СБ	Лист 2

Формат	Зона	Поз.	Обозначение	Наименование	Кол.	Примечание
				Документация		
А3			1.220.1-4м. 4-1 ОВ СБ	Сборочный чертеж		
А3			1.220.1-4м. 4-1 ОО ВРС	Ведомость расходастали		
А3			1.020-1/83. 4-1 ОО У	Узлы 3,7,8,9,14,15,23		
А3			1.220.1-4м. 4-1 ОО У	Узлы 27,28,29,35		
А3			1.220.1-4м. 4-1 ОО ТО	Техническое описание		
			Переменные данные	Для исполнений:		
				1.220.1-4м.4-1 ОВ		
				1ДПК 56.33П		
				Сборочные единицы		
А3		1	1.020-1/83. 4-2 01-03	Изд.закладн. сб. СМН-4	2	
АЧ		2	02-06	Каркас укр. сб. СКР-7	1	
АЧ		3	36-02	Каркас плоский Кр-3	4	
АЧ		4	36-06	Каркас плоский Кр-7	2	
АЧ		5	38	Каркас плоский Кр-16	5	
АЧ		6	40-03	Каркас плоский Кр-27	4	
АЧ		7	41	Каркас плоский Кр-29	1	
АЧ		8	1.220.1-4м. 4-1 16-01	Каркас плоский Кр-51	1	
АЧ		9	1.020-1/83. 4-2 16	Сетка С-28	1	
АЧ		10	16	Сетка С-29	1	
АЧ		11	19	Сетка С-43	1	
АЧ		12	19	Сетка С-46	1	
АЧ		13	53-03	Сетка С-99	2	
АЧ		14	44	Сетка С-108	2	
				Детали		
АЧ		15	1.220.1-4м. 4-1 29	Петля строп. П-2	4	
А3		16	1.400-9 выпуск 1	Петля униф. УП1-14	4	

Инв.№ подл. | Подп. и дата | Взам. инв.№

1.220.1-4м. 4-1 ОВ

Н. контр.	Вакман	
ГИП	Вакман	
Разраб.	Тихманова	
Провер.	Шапиро	
Исполн.	Стернин	

Диафрагма жесткости 1ДПК 56.33п, ДПК 56.33п

Стадия	Лист	Листов
Р	1	2

ЛенЗНИИЭП

Формат А4

Формат	Зона	Поз.	Обозначение	Наименование	Кол.	Примечание
				Ст. отд. ГОСТ 5781-82*		
БЧ		17	20.013.250	ф20А III ℓ=250	8	0,62кг
БЧ		18	6.013.130	ф6А III ℓ=130	30	0,03кг
БЧ		19	25.013.2720	ф25А III ℓ=2720	4	10,5кг
				Материалы: бетон В25		2,28м³
				1.220.1-4м.4-1 ОВ-01		
				ДПК 56.33п		
				Сборочные единицы		
А3		1	1.020-1/83.4-2 01-03	Изд.закл.сборное СМН-4	2	
АЧ		2	02-06	Каркас укр.сб. СКР-7	1	
АЧ		3	36-02	Каркас плоский Кр-3	4	
АЧ		4	36-06	Каркас плоский Кр-7	2	
АЧ		5	38	Каркас плоский Кр-16	5	
АЧ		6	40-03	Каркас плоский Кр-27	4	
АЧ		7	41	Каркас плоский Кр-29	1	
АЧ		9	16	Сетка С-28	1	
АЧ		10	16	Сетка С-29	1	
АЧ		11	19	Сетка С-43	1	
АЧ		12	19	Сетка С-46	1	
АЧ		13	53-03	Сетка С-99	2	
АЧ		14	44	Сетка С-108	2	
				Детали		
АЧ		15	1.220.1-4м. 4-1 29	Петля строп. П-2	4	
А3		16	1.400-9 выпуск 1	Петля униф. УП1-14	4	
				Ст. отд. ГОСТ 5781-82		
БЧ		17	20.013.250	ф20А III ℓ=250	8	0,62кг
БЧ		18	6.013.130	ф6А III ℓ=130	30	0,03кг
БЧ		19	25.013.2730	ф25А III ℓ=2720	4	10,5кг
				Материалы: бетон В25		2,15м³

Инв.№ подл. | Подп. и дата | Взам. инв.№

1.220.1-4м. 4-1 ОВ

Лист 2

Формат А4

Рис. 1

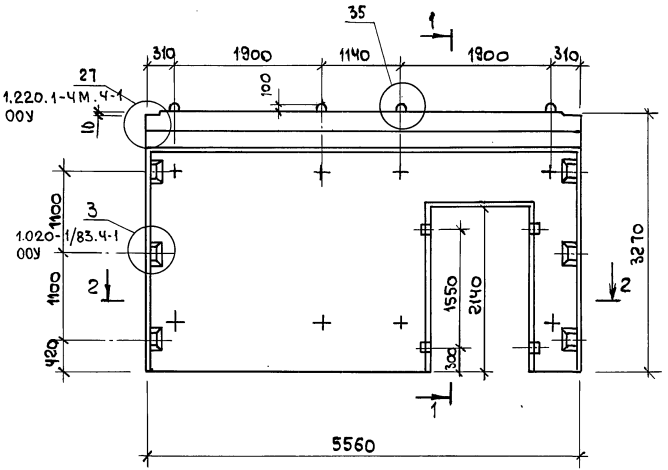

Рис. 2

остальные см. рис. 1

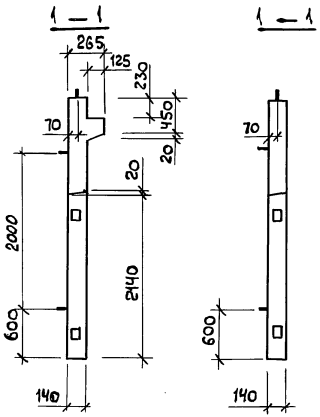

2 — 2

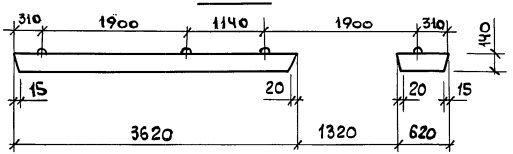

Обозначение	Марка	Рис N	Масса кг
1.220.1-4м 4-1 06	ДПК56.33п	1,3	5700
- 01	ДПК56.33П	2,4	5375

Н. контр	Вакман	
ГИП	Вакман	
Разраб	Тихмянов	
Провер	Шапиро	
Исполн.	Стернин	

1.220.1-4м. 4-1 06 СБ

Диафрагма жесткости 1ДПК 56.33п, ДПК 56.33П
Сборочный чертеж

Стадия	Масса	Масштаб
Р	см. табл.	—
Лист 1	Листов 2	

ЛенЗНИИЭП

Инв. № подл. | Подп. и дата | Взам. инв. №

Армирование

Рис. 3

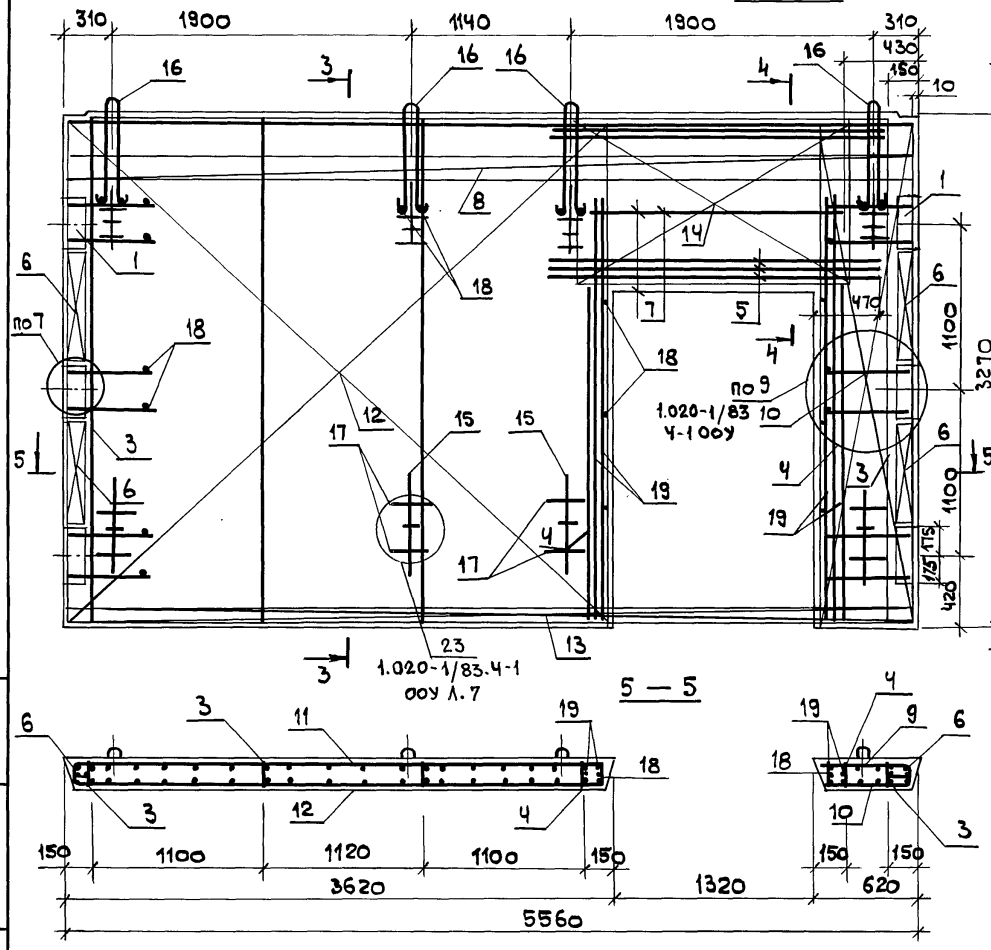

Рис. 4

остальные см. рис. 3

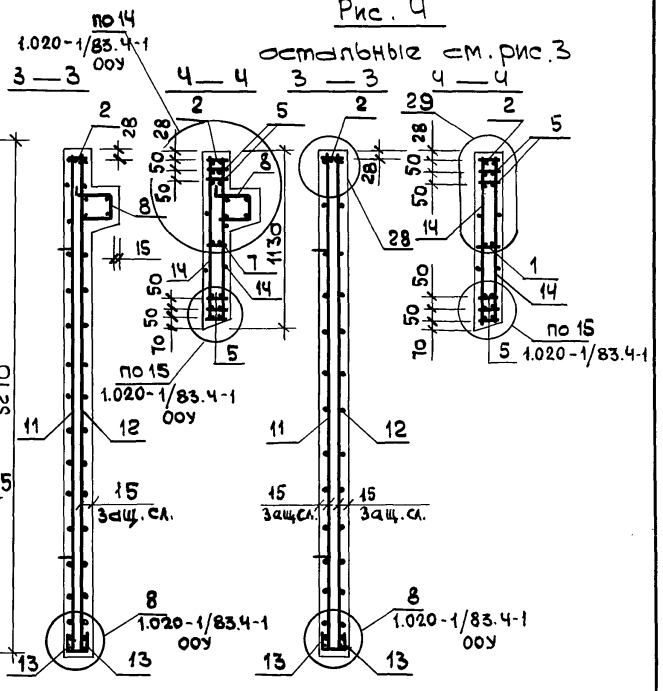

Сетку поз. 14 приварить к каркасу поз. 2 и нижнему каркасу поз. 5 электродуговой сваркой у каждого хомута (см. узлы 13, 14, 15)

Формат	Зона	Поз.	Обозначение	Наименование	Кол.	Примечание
				Документация		
А3			1.220.1-4м.4-1 ОТСБ	Сборочный чертеж		
А3			1.220.1-4м.4-1 ОО ВРС	Ведомость расхода стали		
А3			1.020-1/83. 4-1 ООУ	Узлы 3,6,7,8,23		
А3			1.220.1-4м. 4-1 ООУ	Узлы 27,28,35		
А3			1.220.1-4м. 4-1 ООТО	Техническое описание		
				Переменные данные для исполнений		
				1.220.1-4м.4-1 07		
				1Д26.22		
				Сборочные единицы		
А3		1	1.020-1/83. 4-2 01	Изд. закл. сборное СМН-1	2	
АЧ		2	02-03	Каркас укр. сб. СКР-4	1	
АЧ		3	1.220.1-4м. 4-1 17	Каркас плоский Кр5Ч	3	
АЧ		4	1.020-1/83. 4-2 40-03	Каркас плоский Кр-27	2	
АЧ		5	1.220.1-4м. 4-1 16-01	Каркас плоский Кр-50	1	
АЧ		6	1.220.1-4м. 4-1 24	Сетка С-132	1	
АЧ		7	1.220.1-4м. 4-1 24	Сетка С-133	1	
АЧ		8	1.020-1/83. 4-2 53-01	Сетка С-97	2	
				Детали		
АЧ		9	1.400-9 выпуск 1	Петля унифиц. УП1-9	2	
АЧ		10	1.220.1-4м. 4-1 28	Петля строповв. П-1	2	
				Ст. отд. ГОСТ 5781-82*		
БЧ		11	6.013.130	ф6А III ℓ=130	12	0,03кг
БЧ		12	20.013.250	ф20А III ℓ=250	4	0,62кг

Инв. № подл. | Подп. и дата | Взам. инв. №

Н. контр.	Вакман	
ГИП	Вакман	
Разраб.	Тихманова	
Провер.	Шапиро	
Исполн.	Стернин	

1.220.1-4м.4-1 07

Диафрагма жесткости 1Д26.22, Д26.22

Стадия	Лист	Листов
Р	1	2

ЛенЗНИИЭП

Формат А4

Формат	Зона	Поз.	Обозначение	Наименование	Кол.	Примечание
				Материалы		
				Бетон тяжелый В25		0,86м³
				1.220.1-4м.4-1 07-01		
				Д26.22		
				Сборочные единицы		
А3		1	1.020-1/83.4-2 01	Изд. закл. сборное СМН-1	2	
АЧ		2	02-03	Каркас укр. сб. СКР-4	1	
АЧ		3	1.220.1-4м. 4-1 17	Каркас плоский Кр5Ч	3	
АЧ		4	1.020-1/83. 4-2 40-03	Каркас плоский Кр-27	2	
АЧ		6	1.220.1-4м. 4-1 24	Сетка С-132	1	
АЧ		7	1.220.1-4м. 4-1 24	Сетка С-133	1	
АЧ		8	1.020-1/83. 4-2 53-01	Сетка С-97	2	
				Детали		
АЧ		9	1.400-9 выпуск 1	Петля унифиц. УП1-9	2	
АЧ		10	1.220.1-4м. 4-1 28	Петля строповв. П-1	2	
				Ст. отд. ГОСТ 5781-82*		
БЧ		11	6.013.130	ф6А III ℓ=130	12	0,03кг
БЧ		12	20.013.250	ф20А III ℓ=250	4	0,62кг
				Материалы		
				Бетон тяжелый В25		0,79м³

Инв. № подл. | Подп. и дата | Взам. инв. №

1.220.1-4м.4-1 07

Лист 2

Формат А4

Рис. 1

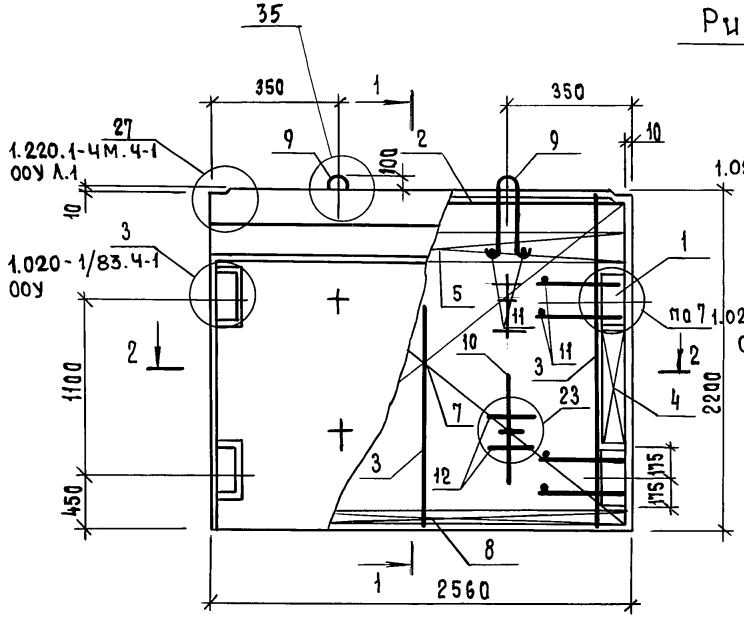

1—1

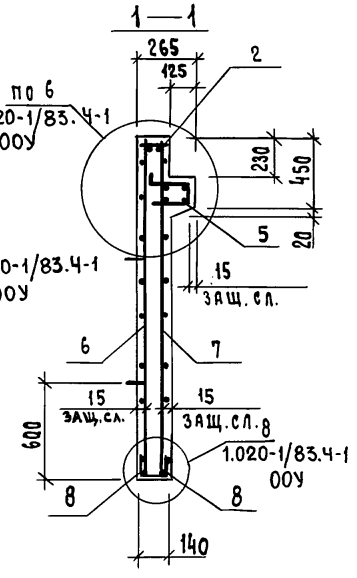

Рис. 2

остальное см. рис. 1

1—1

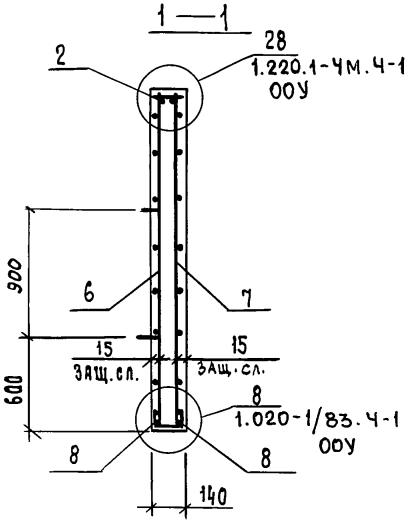

2—2

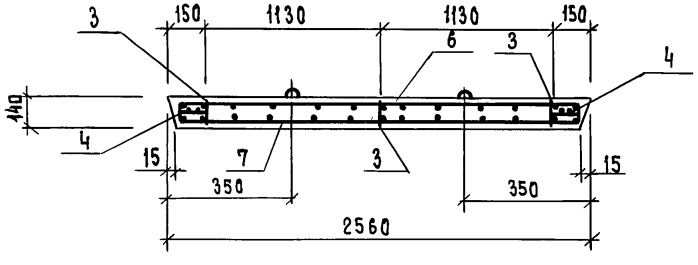

Обозначение	Марка	Рис.	Масса, кг
1.220.1-4м.4-1 07	1Д 26.22	1	2150
-01	Д 26.22	2	1975

Н.контр.	Вакман	
ГИП	Вакман	
Разраб.	Тихманова	
Провер	Шапиро	
Исполн.	Стернин	

1.220.1-4м. 4-1 07СБ

Диафрагма жесткости 1Д26.22, Д26.22
Сборочный чертеж

Стадия	Масса	Масштаб
Р	см. табл.	—
Лист 1	Листов 1	

ЛенЗНИИЭП

Инв.N подл. | Подп. и дата | Взам.инв.N

Формат А3

Формат	Зона	Поз.	Обозначение	Наименование	Кол.	Примечание
				Документация		
А3			1.220.1-4м.4-1 08СБ	Сборочные чертежи		
А3			1.220.1-4м.4-1 00ВРС	Ведомость расхода стали		
А3			1.020-1/83.4-1 00У	Узлы 3,6,8,23		
А3			1.220.1-4м.4-1 00У	Узлы 27,28,35		
А3			1.220.1-4м.4-1 00ТО	Техническое описание		
				Переменные данные для исполнений		
				1.220.1-4м.4-1 08		
				1Д56.22		
				Сборочные единицы		
А3		1	1.020-1/83.4-2 01	Изделие закл.сб.СМН-1	2	
А4		2	02-06	Каркас укр.СБ СКР-7	1	
А4		3	1.220.1-4м.4-1 17	Каркас плоский КР54	5	
А4		4	1.020-1/83.4-2 40-03	Каркас плоский КР-27	2	
А4		5	1.220.1-4м.4-1 16-02	Каркас плоский КР.51	1	
А4		6	1.220.1-4м.4-1 23	Сетка С-134	1	
А4		7	23	Сетка С-135	1	
А4		8	1.020-1/83.4-2 53-03	Сетка С-99	2	
				Детали		
А4		9	1.020-1/83.4-2 63	Петля строповБ.СПВ-7	2	* см. прим.
А4		10	1.220.1-4.4-1 29	Петля строповочн. П-2	2	
				Ст. отд. ГОСТ 5781-82*		
Б4		11	6.013.130	ф6А-III ℓ=130	12	0,03кг
Б4		12	20.013.250	ф20.А-III ℓ=250	4	0,62кг

Инв.№ подл. | Подпись и дата | Взам. инв.№

Н.контр.	Вакман		
ГИП	Вакман		
Разр.	Тихтянова		
Провер.	Шапиро		
Испол.	Стернин		

1.220.1-4м.4-1 08

Диафрагма жесткости 1Д56.22, Д56.22

Стадия	Лист	Листов
Р	1	2

ЛенЗНИИЭП

формат А4

Формат	Зона	Поз.	Обозначение	Наименование	Кол.	Примечание
				Материалы		
				Бетон тяжелый В25		1,87м³
				1.220.1-4м.4-1 08-01		
				Д56.22		
				Сборочные единицы		
А3		1	1.020-1/83.4-2 01	Изделие зак.СБ СМН-1	2	
А4		2	02-06	Каркас укр.сб. скр-7	1	
А4		3	1.220.1-4м.4-1 17	Каркас плоский кр54	5	
А4		4	1.020-1/83.4-2 40-03	Каркас плоский кр-27	2	
А4		6	1.220.1-4м.4-1 23	Сетка С-134	1	
А4		7	1.220.1-4м.4-1 23	Сетка С-135	1	
А4		8	1.020-1/83.4-2 53-03	Сетка С-99	2	
				Детали		
А4		9	1.020-1/83.4-2 63	Петля строп. СПВ-7	2	* см. прим.
А4		10	1.220.1-4м.4-1 29	Петля строп П-2	2	
				Ст. отд. ГОСТ 5781-82*		
Б4		11	6.013.130	ф6А-III ℓ=130	12	0,03кг
Б4		12	20.013.250	ф20.А-III ℓ=250	4	0,62кг
				Материалы		
				Бетон тяжелый В25		1,71м³

* Марку стали строповочных петель см. техническое описание лист 2 ООТО

Инв.№ подл. | Подпись и дата | Взам. инв.№

1.220.1-4м.4-1 08 Лист 2

формат А4

Рис. 1

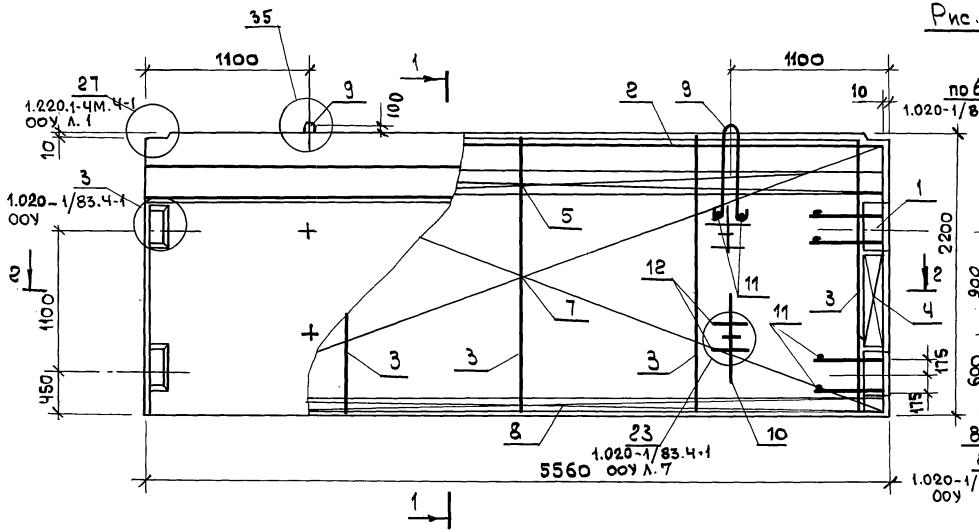

Рис. 2

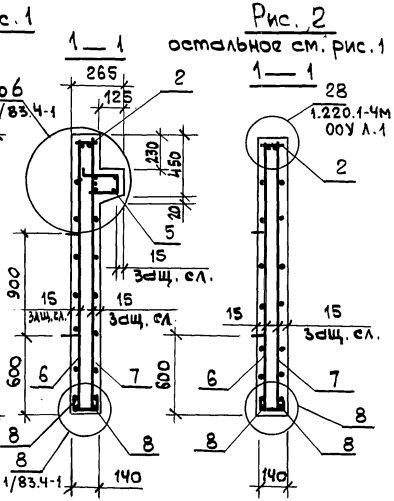

Обозначение	Марка	Рис N	Масса кг
1.220.1-4м. 4-108	1Д56.22	1	4675
-01	Д56.22	2	4255

2 — 2

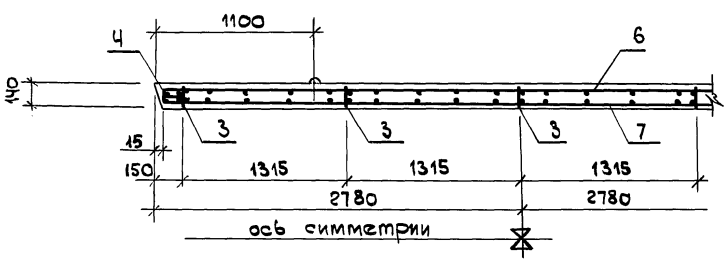

Н. контр	Вакман	
ГИП	Вакман	
Разраб.	Тихтянова	
Провер.	Шапиро	
Исполн.	Стернин	

1.220.1-4м.4-108СБ

Диафрагма жесткости 1Д56.22,-Д56.22 Сборочный чертеж

Стадия	Масса	Масштаб
Р	см. табл.	—
Лист	Листов 1	

ЛенЗНИИЭП

Инв. N подл. | Подп. и дата | Взам. инв. N

Формат А3

Формат	Зона	Поз.	Обозначение	Наименование	Кол.	Примечание
				Документация		
А3			1.220.1-4м. 4-1 09 СБ	Сборочный чертеж		
А3			1.220.1-4м. 4-1 00 ВРС	Ведомость расхода стали		
А3			1.020-1/83.4-1 00 У	Узлы 3,6,7,11,23		
А3			1.220.1-4м. 4-1 00 У	Узлы 27,28,30,31,32,35		
А3			1.220.1-4м. 4-1 00 ТО	Техническое описание		
			Переменные данные	для исполнений		
				1.220.1-4м. 4-1 09		
				1ДП 26.22		
				Сборочные единицы		
А3		1	1.020-1/83.4-2 01	Изд. закл. сборн. СМН-1	2	
А3		2	02-03	Каркас укр. сб. СКр-4	1	
А4		3	1.220.1-4м. 4-1 17	Каркас плоский Кр-54	2	
А4		4	17-01	Каркас плоский Кр-55	2	
А4		5	18	Каркас плоский Кр-56	1	
А4		6	1.020-1/83. 4-2 40-03	Каркас плоский Кр-27	2	
А4		7	1.220.1-4м. 4-1 19	Каркас плоский Кр-57	1	
А4		8	1.220.1-4м. 4-1 16-01	Каркас плоский Кр-50	1	
А4		9	1.220.1-4м. 4-1 25	Сетка С-136	1	
А4		10	25	Сетка С-137	1	
А4		11	25	Сетка С-138	1	
А4		12	25	Сетка С-139	1	
А4		13	1.020-1/83. 4-2 43	Сетка С-107	2	
				Детали		
А3		14	1.400-9 выпуск 1	Петля унифиц. УП1-7	2	
А4		15	1.220.1-4м. 4-1 28	Петля стропов. П-1	2	
А4		19	1.020-1/83. 4-2 57	Стержень гнутый СГ	6	

Инв. № подл. | Подп. и дата | Взам. инв. №

Н. контр.	Вакман	
ГИП	Вакман	
Разраб.	Тихмянова	
Пров.	Шапиро	
Исполн.	Стернин	

1.220.1-4м. 4-1 09

Диафрагма жесткости 1ДП 26.22, ДП 26.22

Стадия	Лист	Листов
Р	1	2

ЛенЗНИИЭП

Формат А4

Формат	Зона	Поз.	Обозначение	Наименование	Кол.	Примечание
				Ст. отд. ГОСТ 5781-82*		
Б4		16	25.013.2150	ф25 А III ℓ=2150	4	10,5кг
Б4		17	6.013.130	ф6 А III ℓ=130	24	0,03кг
Б4		18	20.013.250	ф20 А III ℓ=250	4	0,62кг
				Материалы: Бетон В25		0,61м³
				1.220.1-4м. 4-1 ПЗ-01		
				ДП 26.22		
				Сборочные единицы		
А3		1	1.020-1/83.4-2 01	Изд. закл. сборн. СМН-1	2	
А3		2	02-03	Каркас укр. сб. СКР-1	1	
А4		3	1.220.1-4м. 4-1 17	Каркас плоский Кр-54	2	
А4		4	17-01	Каркас плоский Кр-55	2	
А4		5	18	Каркас плоский Кр-56	1	
А4		6	1.020-1/83. 4-2 40-03	Каркас плоский Кр-27	2	
А4		7	1.220.1-4м. 4-1 19	Каркас плоский Кр-57	1	
А4		9	1.220.1-4м. 4-1 25	Сетка С-136	1	
А4		10	25	Сетка С-137	1	
А4		11	25	Сетка С-138	1	
А4		12	25	Сетка С-139	1	
А4		13	1.020-1/83. 4-2 43	Сетка С-107	2	
				Детали		
А3		14	1.400-9 выпуск 1	Петля унифиц. УП1-7	2	
А4		15	1.220.1-4м. 4-1 28	Петля стропов. П-1	2	
А4		19	1.020-1/83. 4-2 57	Стержень гнутый СГ	6	
				Стержни отд. ГОСТ 5781-82*		
Б4		16	25.013.2150	ф25 А III ℓ=2150	4	10,50кг
Б4		17	6.013.130	ф6 А III ℓ=130	24	0,03кг
Б4		18	20.013.250	ф20 А III ℓ=250	4	0,62кг
				Материалы		
				Бетон тяжелый В25		0,52м³

Инв. № подл. | Подп. и дата | Взам. инв. №

1.220.1-4м. 4-1 09 Лист 2

Рис. 1

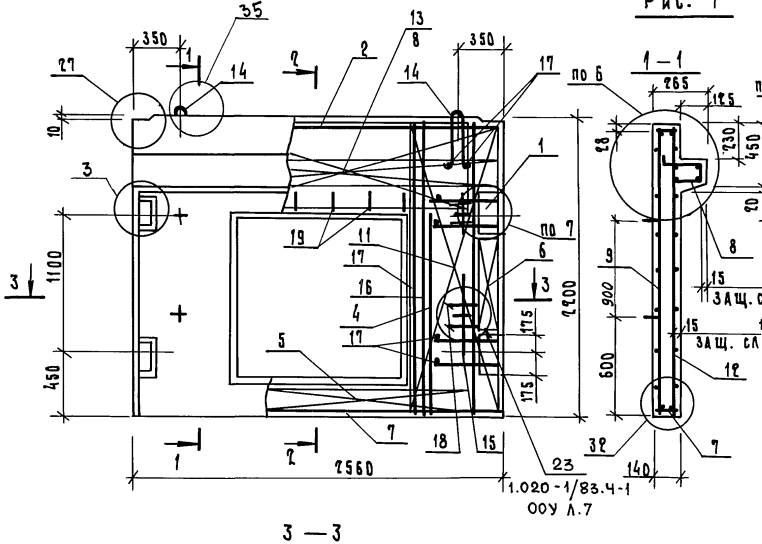

Рис. 2

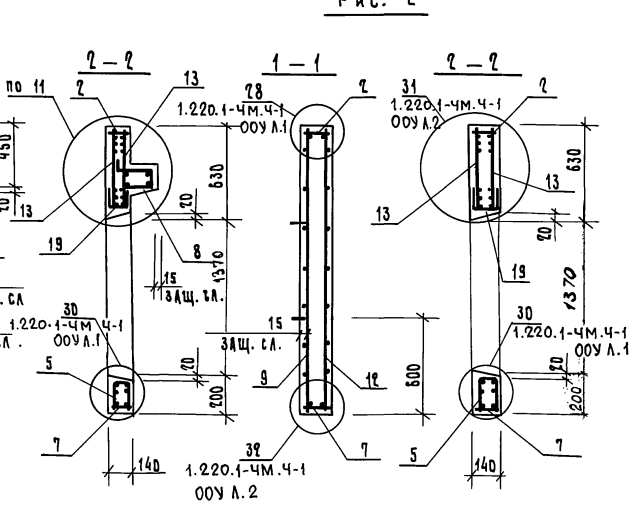

3 — 3

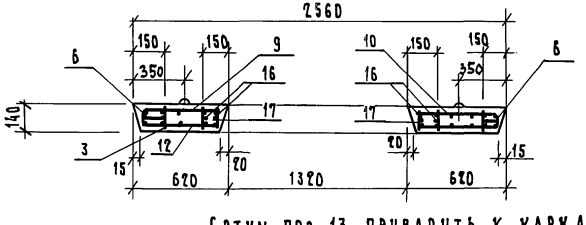

Обозначение	Марка	Рис. N	Масса кг
1.220.1-4м.4-1 09	1ДП 26.22	1	1525
—01	ДП 26.22	2	1300

Сетку поз. 13 приварить к каркасу поз. 2 электродуговой сваркой (см. узел 11)
Поз. 19 приваривается к хомутам сетки 13 через 200 мм на длине проема (см. узел 11)

Н.контр.	Вакман		
ГИП	Вакман		
Разраб.	Тихмянова		
Провер.	Шапиро		
Исполн.	Стернин		

1.220.1-4м. 4-1 09 СБ

Диафрагма жесткости 1ДП26.22, ДП26.22 Сборочный чертеж

Стадия	Масса	Масштаб
Р	см. табл.	—
Лист	Листов 1	

ЛенЗНИИЭП

23202 30

Инв.№ подл. | Подп. и дата | Взам. инв.№

Формат А3

Формат	Зона	Поз.	Обозначение	Наименование	Кол.	Примечание
				Документация		
А3			1.220.1-4м. 4-1 10СБ	Сборочный чертеж		
А3			1.220.1-4м. 4-1 00ВРС	Ведомость расхода стали		
А3			1.020-1/83.4-1 00У	Узлы 3,6,7,11,12,23		
А3			1.220.1-4м. 4-1 00У	Узлы 27,28,30,31,32,35		
А3			1.220.1-4м. 4-1 00ТО	Техническое описание		
			Переменные данные для исполнений			
				1.220.1-4м.4-1 10		
				1ДП56.22		
				Сборочные единицы		
А3		1	1.020-1/83.4-2 01	Изд. сборн. СМН-1	2	
А3		2	02-06	Каркас укр. СБ.СКР-7	1	
А3		3	1.220.1-4м. 4-1 17	Каркас плоский Кр-54	4	
А4		4	17-01	Каркас плоский Кр-55	2	
А4		5	18	Каркас плоский Кр-56	1	
А4		6	1.020-1/83.4-2 40-03	Каркас плоский Кр-27	2	
А4		7	1.220.1-4м. 4-1 19-01	Каркас плоский Кр-58	1	
А4		8	1.220.1-4м. 4-1 16-02	Каркас плоский Кр-51	1	
А4		9	1.220.1-4м. 4-1 26	Сетка С-140	1	
А4		10	26	Сетка С-141	1	
А4		11	26	Сетка С-142	1	
А4		12	26	Сетка С-143	1	
А4		13	1.020-1/83.4-2 43	Сетка С-107	2	
				Детали		
А3		14	1.400-9 Выпуск 1	Петля униф. УП1-14	4	
А4		15	1.220.1-4м. 4-1 29	Петля строп. П-2	4	
А4		19	1.020-1/83.4-2 57	Стержень гнутый СГ	6	
				Ст.отд.Гост 5781-82*		
Б4		16	25.013.2150	ф25А III ℓ=2150	4	10,50кг
Б4		17	6.013.130	ф6А III ℓ=130	28	0,03кг
Б4		18	20.013.250	ф20А III ℓ=250	8	0,62кг
				Материалы: бетон В25		1,61м³
				1.220.1-4м.4-1 10-01		
				ДП56.22		
				Сборочные единицы		
А3	1	1	1.020-1/83.4-2 01	Изд. сборн. СМН-1	2	
А3		2	02-06	Каркас укр. СБ.С.Кр-7	1	
А3		3	1.220.1-4м. 4-1 17	Каркас плоский Кр-54	4	
А4		4	17-01	Каркас плоский Кр-55	2	
А4		5	18	Каркас плоский Кр-56	1	
А4		6	1.020-1/83.4-2 40-03	Каркас плоский Кр-27	2	
А4		7	1.220.1-4м. 4-1 19-01	Каркас плоский Кр-58	1	
А4		9	1.220.1-4м. 4-1 26	Сетка С-140	1	
А4		10	26	Сетка С-141	1	
А4		11	26	Сетка С-142	1	
А4		12	26	Сетка С-143	1	
А4		13	1.020-1/83.4-2 43	Сетка С-107	2	
				Детали		
А3		14	1.400-9 Выпуск 1	Петля униф. УП1-14	4	
А4		15	1.220.1-4м. 4-1 29	Петля строп. П-2	4	
А4		19	1.020-1/83.4-2 57	Стержень гнутый СГ	6	
				Ст.отд.Гост 5781-82*		
Б4		16	25.013.2150	ф25А III ℓ=2150	4	10,50кг
Б4		17	6.013.130	ф6А III ℓ=130	28	0,03кг
Б4		18	20.013.250	ф20А III ℓ=250	8	0,62кг
				Материалы		
				Бетон тяжел. В25		1,44м³

Инв.№подл. | Подпись и дата | Взам.инв.№

Н.контр.	Вакман		
ГИП	Вакман		
Разраб.	Тихтянова		
Пров.	Шапиро		
Испол.	Стернин		

1.220.1-4м.4-1 10

Диафрагма жесткости 1ДП56.22, ДП56.22

Стадия	Лист	Листов
Р	1	2

ЛенЗНИИЭП

Лист 2

23202 31

формат А4

формат А4

Рис. 1

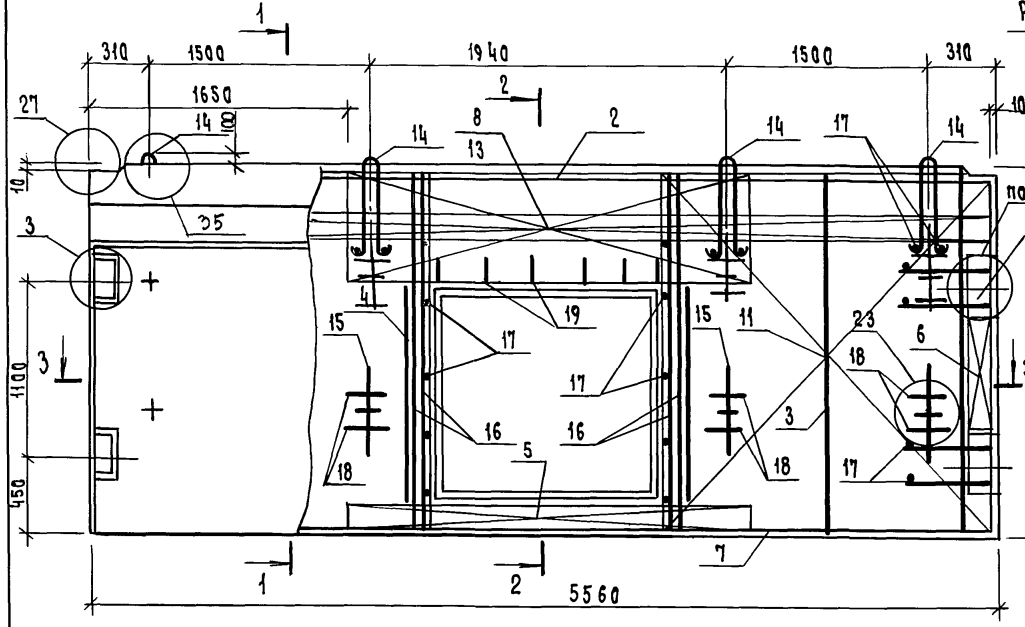

Рис. 2

остальное см. рис. 1

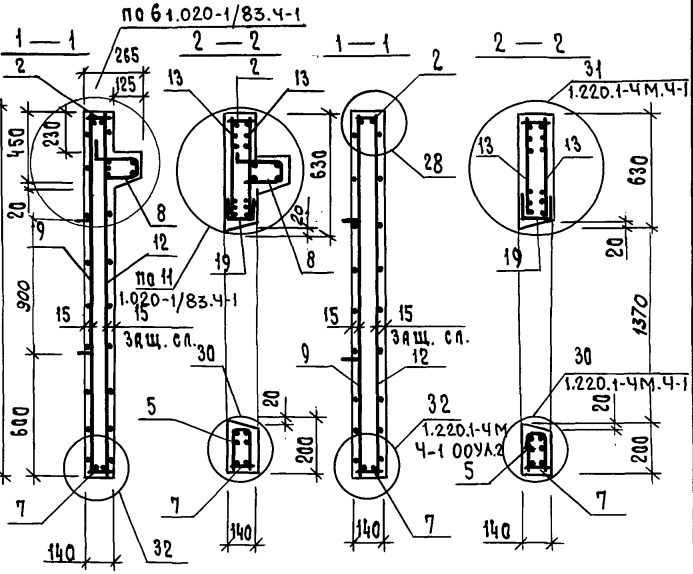

3 — 3

Обозначение	Марка	Рис N	Масса, кг
1.220.1-4м. 4-1 10	1ДП56.22	1	4025
-01	ДП56.22	2	3600

Сетку поз. 13 приварить к каркасу поз. 2 электродуговой сваркой (см. узел 11).
Поз. 19 приваривается к хомутам сетки 13 через 200 мм. на длине проема (см. узел 11).

Н.контр.	Вакман	
ГИП	Вакман	
Разраб.	Тихмянова	
Провер.	Шапира	
Исполн.	Стернин	

1.220.1-4м. 4-1 10 СБ

Диафрагма жесткости. 1ДП56.22, ДП56.22 Сборочный чертеж

Стадия	Масса	Масштаб
Р	см. табл.	-
Лист	Листов 1	

ЛенЗНИИЭП

Взам. инв. N | Подп. и дата | Инв. N подл.

Формат А3

Формат	Зона	Поз.	Обозначение	Наименование	Кол.	Примечание
				Документация		
А3			1.220.1-4м. 4-1 11СБ	Сборочный чертеж		
А3			1.220.1-4м. 4-1 ООВРС	Ведомость расхода стали		
А3			1.020-1/83. 4-1 ООУ	Узлы 3,6,7,9,11,12		
А3			1.220.1-4м. 4-1 ООУ	Узлы 27,28,30,31,32,35		
А3			1.220.1-4м. 4-1 ООТО	Техническое описание		
			Переменные данные	для исполнений		
				1.220.1-4м. 4-1 11		
				1ДПК56.22л		
				Сборочные единицы		
А3	1		1.020-1/83. 4-2 01	Изд. сборное СМН-1	2	
А3	2		02-06	Каркас укр. сб. СКР-7	1	
А3	3		1.220.1-4м. 4-1 17	Каркас плоский Кр-54	4	
А4	4		17-01	Каркас плоский Кр-55	2	
А4	5		18	Каркас плоский Кр-56	1	
А4	6		1.020-1/83. 4-2 40-03	Каркас плоский Кр-27	2	
А4	7		1.220.1-4м. 4-1 19-02	Каркас плоский Кр-58	1	
А4	8		16-02	Каркас плоский Кр-51	1	
А4	9		1.220.1-4м. 4-1 25	Сетка С-136	1	
А4	10		25	Сетка С-139	1	
А4	11		27	Сетка С-145	1	
А4	12		27	Сетка С-146	1	
А4	13		1.020-1/83. 4-2 43	Сетка С-107	2	
				Детали		
А3	14		1.400-9 Выпуск 1	Петля универ. УП1-14	4	
А4	15		1.220.1-4м. 4-1 29	Петля строп. П-2	4	
А4	19		1.020-1/83. 4-2 57	Стерж. гнутый СГ	6	

Инв. № подл. | Подп. и дата | Взам. инв. №

Н. контр.	Вакман		1.220.1-4м. 4-1 11
ГИП	Вакман		
Разраб.	Тихмянова		Стадия: Р; Лист: 1; Листов: 2
Провер.	Шапиро		Диафрагма жесткости 1ДПК56.22л, ДПК56.22л
Испол.	Стернин		ЛенЗНИИЭП

Формат А4

Формат	Зона	Поз.	Обозначение	Наименование	Кол.	Примечание
				Ст. отд. ГОСТ 5781-82*		
Бч	16		25.013.2150	ф25 А III l=2150	4	10,50 кг
Бч	17		6.013.130	ф6 А III l=130	28	0,03 кг
Бч	18		20.013.250	ф20 А III l=250	8	0,62 кг
				Материал: бетон В25		1,61 м3
				1.220.1-4м. 4-1 11-01		
				ДПК56.22л		
				Сборочные единицы		
А3	1		1.020-1/83. 4-2 01	Изд. сборное СМН-1	2	
А3	2		02-06	Каркас укр. сб. СКР-7	1	
А3	3		1.220.1-4м. 4-1 17	Каркас плоский Кр-54	4	
А4	4		17-01	Каркас плоский Кр-55	2	
А4	5		18	Каркас плоский Кр-56	1	
А4	6		1.020-1/83. 4-2 40-03	Каркас плоский Кр-27	2	
А4	7		1.220.1-4м. 4-1 19-02	Каркас плоский Кр-58	1	
А4	8		1.220.1-4м. 4-1 25	Сетка С-136	1	
А4	10		25	Сетка С-139	1	
А4	11		27	Сетка С-145	1	
А4	12		27	Сетка С-146	1	
А4	13		1.020-1/83.-4-2 43	Сетка С-107	2	
				Детали		
А3	14		1.400-9 Выпуск 1	Петля универ. УП1-14	4	
А4	15		1.220.1-4м. 4-1 29	Петля строп. П-2	4	
А4	19		1.020-1/83. 4-2 57	Стерж. гнутый СГ	6	
				Ст. отд. ГОСТ 5781-82*		
Бч	16		25.013.2150	ф25 А III l=2150	4	10,50 кг
Бч	17		6.013.130	ф6 А III l=130	28	0,03 кг
Бч	18		20.013.250	ф20 А III l=250	8	0,62 кг
				Материал:		
				Бетон тяжелый В25		1,44 м3

Инв. № подл. | Подп. и дата | Взам. инв. №

1.220.1-4м. 4-1 11	Лист 2

Формат А4

Рис. 1

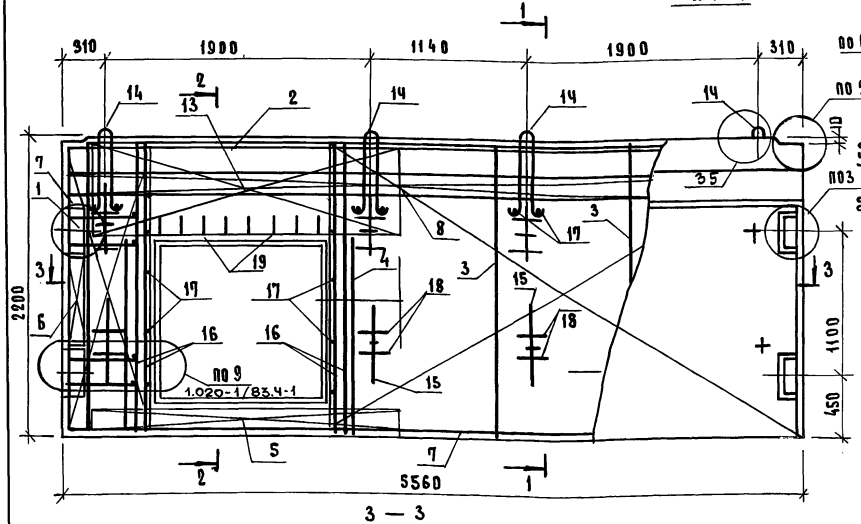

Рис. 2

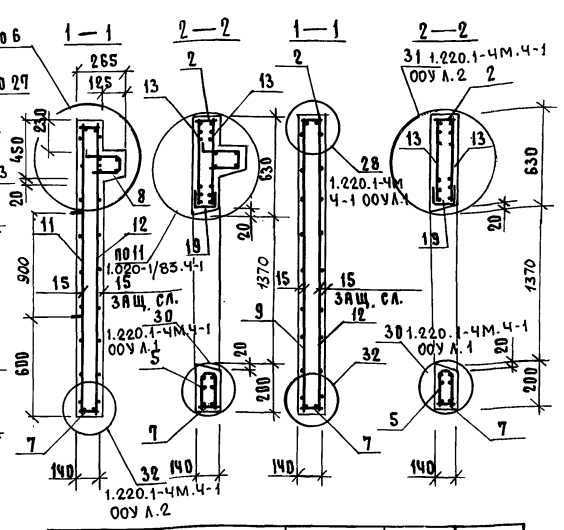

Обозначение	Марка	Рис №	Масса кг
1.220.1-4м.4-1 11	1ДПК56.22л	1	4025
-01	ДПК56.22л	2	3600

Сетку поз. 13 приварить к каркасу поз. 2 электродуговой сваркой (см. узел 11)

Поз. 19 приваривается к хомутам сетки 13 через 200 мм на длине проема (см. узел 11)

Н. контр.	Вакман	
ГИП	Вакман	
Разраб.	Тихманова	
Провер.	Шадиро	
Исполн.	Стернин	

1.220.1-4м.4-1 11СБ

Диафрагма жесткости 1ДПК56.22л, ДПК56.22л
Сборочный чертеж

Стадия	Масса	Масштаб
Р	см. табл.	—
Лист	Листов 1	

ЛенЗНИИЭП

Инв. № подл. | Подп. и дата | Взам. инв. №

Формат А3

Формат	Зона	Поз.	Обозначение	Наименование	Кол.	Примечание
				Документация		
А3			1.220.1-4м.4-1 12СБ	Сборочный чертеж		
А3			1.220.1-4м.4-1 00ВРС	Ведомость расхода стали		
А3			1.020-1/83.4-1 00У	Узлы 3,6,7,9,11,12,23		
А3			1.220.1-4м.4-1 00У	Узлы 27,28,30,31,32,35		
А3			1.220.1-4м.4-1 00ТО	Техническое описание		
			Переменные данные	для исполнений		
				1.220.1-4м.4-1 12		
				1ДПК56.22П		
				Сборочные единицы		
А3		1	1.020-1/83.4-2 01	Изделие сб. СМН-1	2	
А3		2	02-06	Каркас чкр. сб. скр-7	1	
А3		3	1.220.1-4м.4-1 17	Каркас плоский Кр-54	4	
А4		4	17-01	Каркас плоский Кр-55	2	
А4		5	18	Каркас плоский Кр-56	4	
А4		6	1.020-1/83.4-2 40-03	Каркас плоский КР-27	2	
А4		7	1.220.1-4м.4-1 19-01	Каркас плоский Кр-58	1	
А4		8	16-02	Каркас плоский Кр-51	1	
А4		9	1.220.1-4м.4-1 25	Сетка С-137	1	
А4		10	25	Сетка С-138	1	
А4		11	27	Сетка С-144	1	
А4		12	27	Сетка С-147	1	
А4		13	1.020-1/83.4-2 43	Сетка С-107	2	
				Детали		
А4		14	1.400-9 Выпуск 1	Петля униф. УП1-14	4	
А4		15	1.220.1-4м.4-1 29	Петля строп. В. П-2	4	
А4		19	1.020-1/83 4-2 57	Стерж. гнутый СГ	8	

Инв.№ подл. | Подпись и дата | Взам. инв.№

1.220.1-4м.4-1 12

Н. контр.	Вакман		
ГИП	Вакман		
Разраб.	Тихманова		
Проверил	Шапуро		
Испол.	Стернин		

Диафрагма жесткости 1ДПК56.22п, ДПК56.22п

Стадия	Лист	Листов
Р	1	2

ПенЗНИИЭП

формат А4

Формат	Зона	Поз.	Обозначение	Наименование	Кол.	Примечание
				Ст. отд. ГОСТ 5781-82*		
Б4		16	25.013.2150	ф25 А III ℓ=2150	4	10,50кг
Б4		17	6.013.130	ф6 А III ℓ=130	28	0,03кг
Б4		18	20.013.250	ф20 А III ℓ=250	8	0,62кг
				Материалы: бетон В25		1,61м³
				1.220.1-4м.4-1 12-01		
				ДПК56.22П		
				Сборочные единицы		
А3		1	1.020-1/83.4-2 01	Изделие сб. СМН-1	2	
А3		2	02-06	Каркас чкр. сб. скр-7	1	
А3		3	1.220.1-4м.4-1 17	Каркас плоский Кр-54	4	
А4		5	17-01	Каркас плоский Кр-55	2	
А4		6	18	Каркас плоский Кр-56	1	
А4		6	1.020-1/83.4-2 40-03	Каркас плоский КР-27	2	
А4		7	1.220.1-4м.4-1 19-01	Каркас плоский Кр-58	1	
А4		9	25	Сетка С-137	1	
А4		10	25	Сетка С-138	1	
А4		11	27	Сетка С-144	1	
А4		12	27	Сетка С-147	1	
А4		13	1.020-1/83.4-2 43	Сетка С-107	2	
				Детали		
А3		14	1.400-9 Выпуск 1	Петля униф. УП1-14	4	
А4		15	1.220.1-4м.4-1 29	Петля строп. П-2	4	
А4		19	1.020-1/83.4-2 57	Стерж. гнутый СГ	8	
				Ст. отд. ГОСТ 5781-82*		
Б4		16	25.013.2150	ф25 А III ℓ=2150	4	10,50кг
Б4		17	6.013.130	ф6 А III ℓ=130	28	0,03кг
Б4		18	20.013.250	ф20 А III ℓ=250	8	0,62кг
				Материалы		
				Бетон тяжелый В25		1,44м³

Инв.№ подл. | Подпись и дата | Взам. инв.№

1.220.1-4м.4-1 12 Лист 2

формат А4

Рис. 1

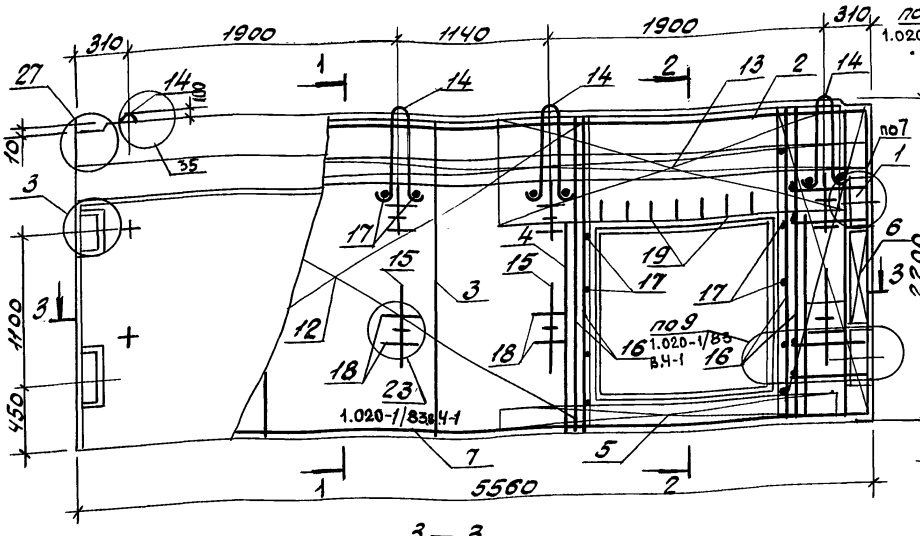

1—1

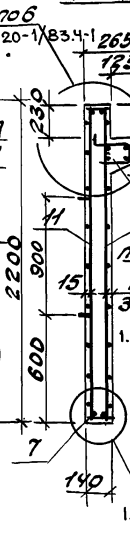

2—2

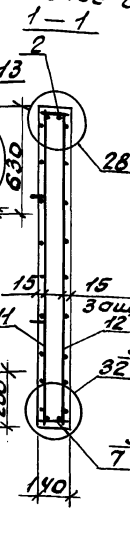

1—1

2—2

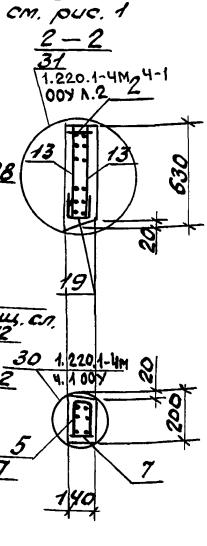

Рис. 2
остальное см. рис. 1

3—3

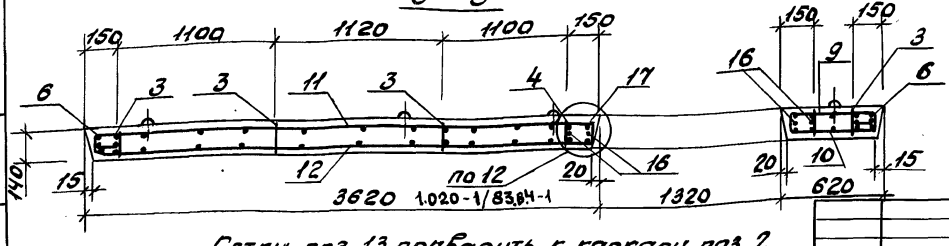

Обозначение	Марка	Рис N	Масса кг
1.220.1-4м.4-1 12	1ДПК56.22П	1	4025
-01	ДПК56.22П	2	3600

Сетку поз. 13 приварить к каркасу поз. 2 электродуговой сваркой (см. узел 11)
Поз. 19 приваривается к хомутам сетки 13 через 200 мм, на длине проема (см. узел 11)

Н. контр.	Вакман	
ГИП	Вакман	
Разраб.	Тихтанова	
Провер.	Шапиро	
Испалн.	Стернин	

1.220.1-4м.4-1 12СБ

Диафрагма жесткости 1ДПК56.22п, ДПК56.22п
Сборочный чертеж

Стадия	Масса	Масштаб
Р	см. табл.	—
Лист	Листов 1	

ЛенЗНИИЭП

Инв. № подл. | Подпись и дата | Взам. инв. №

Формат А3

Формат	Зона	Поз.	Обозначение	Наименование	Кол.	Примечание
				Документация		
А3			1.220.1-4м.4-1 13СБ	Сборочный чертеж		
А3			1.220.1-4м.4-1 00ВРС	Ведомость расхода стали		
А3			1.020-1/83. 4-1 00У	Узлы 3,6,7,8,23		
А3			1.220.1-4м.4-1 00У	Узлы 27,28		
А3			1.220.1-4м.4-1 00ТО	Техническое описание		
				Переменные данные для исполнений		
				1.220.1-4м.4-1 13		
				1 Д 12.22		
				Сборочные единицы		
А3		1	1.020-1/83. 4-2 01	Изд.закл.сборное СМН-1	2	
А4		2	02	Каркас укр.сб. СКР-1	1	
А4		3	1.220.1-4м.4-1 17	Каркас плоский КР-54	2	
А4		4	1.020-1/83. 4-2 40-03	Каркас плоский КР-27	2	
А4		5	1.220.1-4м.4-1 16	Каркас плоский КР-43	1	
А4		6	1.220.1-4м.4-1 22	Сетка С-130	1	
А4		7	22	Сетка С-131	1	
А4		8	1.020-1/83. 4-2 53	Сетка С-96	2	
				Детали		
		9	1.400-9 Вып.1	Петля униф. УП1-5	2	
		10	1.220.1-4м.4-1 28	Петля строповоч. П-1	2	
				Ст.отд.Гост 5781-82		
Б4		11	6.013.130	ф6 А III ℓ=130	16	0,03 кг
Б4		12	20.013.250	ф20 А III ℓ=250	4	0,62 кг

Взам.инв.№ | Подпись и дата | Инв.№ подл.

1.220.1-4м. 4-1 13

Н.контр.	Вакман	
ГИП	Вакман	
Разраб.	Тихмянова	
Провер.	Шапиро	
Исполн.	Струкова	

Диафрагма жесткости 1Д 12.22, Д 12.22

Стадия	Лист	Листов
Р	1	2

ЛенЗНИИЭП

Формат А4

Формат	Зона	Поз.	Обозначение	Наименование	Кол.	Примечание
				Материалы		
				Бетон тяжелый В25		0,39 м³
				1.220.1-4м.4-1 13-01		
				Д 12.22		
				Сборочные единицы		
А3		1	1.020-1/83. 4-2 01	Изд.закл.сборное СМН-1	2	
А4		2	02	Каркас укр.сб. СКР-1	1	
А4		3	1.220.1-4м.4-2 17	Каркас плоский Кр-54	2	
А4		4	1.020-1/83. 4-2 40-03	Каркас плоский КР-27	2	
А4		8	1.220.1-4м.4-1 22	Сетка С-130	1	
А4		7	22	Сетка С-131	1	
А4		8	1.020-1/83. 4-2 53	Сетка С-96	2	
				Детали		
		9	1.400-9 Вып.1	Петля униф. УП1-5	2	
		10	1.220.1-4м.4-1 28	Петля строповоч. П-1	2	
				Ст.отд.Гост 5781-82		
Б4		11	6.013.130	ф6 А III ℓ=130	16	0,03 кг
Б4		12	20.013.250	ф20 А III ℓ=250	4	0,62 кг
				Материалы		
				Бетон тяжелый В25		0,36 м³

Взам.инв.№ | Подпись и дата | Инв.№ подл.

1.220.1-4м. 4-1 13

Лист 2

Формат А4

Рис. 1

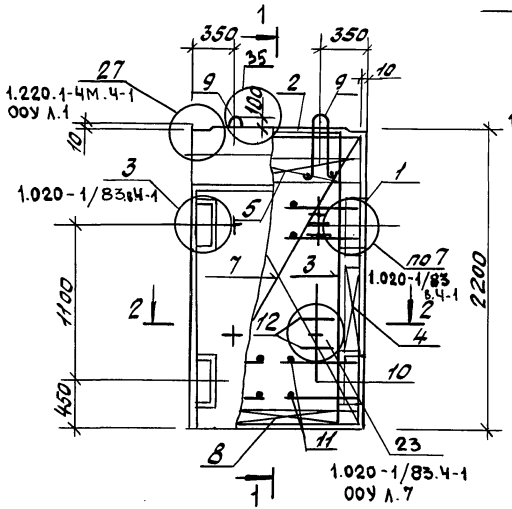

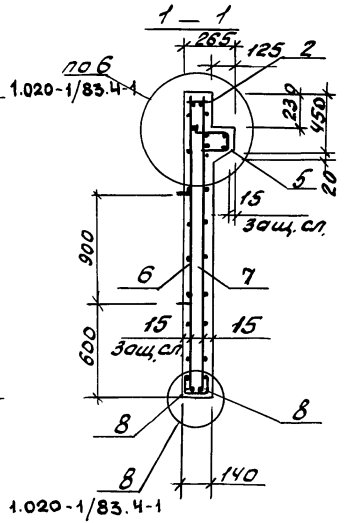

Рис. 2

остальное см. рис. 1

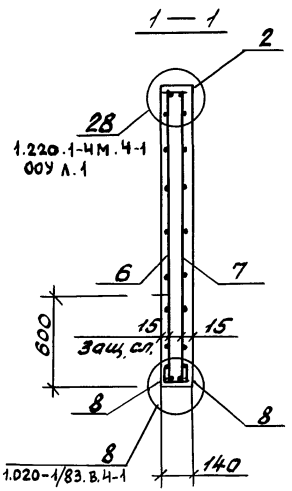

2 — 2

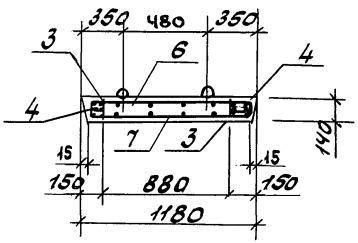

Обозначение	Марка	Рис. N	Масса кг
1.220.1-4м.4-1 13	1Д12.22	1	975
-01	Д 12.22	2	900

Н. контр.	Вакман		
ГИП	Вакман		
Разраб.	Чикманова		
Провер.	Шапиро		
Испалн.	Стернин		

1.220.1-4м.4-1 13СБ

Диафрагмажесткости 1Д12.22, Д12.22
Сборочный чертеж

Стадия	Масса	Масштаб
Р	см. табл.	—
Лист	Листов 1	

ПенЗНИИЭП

Инв.№ подл. | Подпись и дата | Взам. инв.№

формат А3

Формат	Зона	Поз.	Обозначение	Наименование	Кол.	Примечание
				Документация		
А3			1.220.1-4м.4-1 1ИОБ	Сборочный чертеж		
А3			1.220.1-4м.4-1 ООВРС	Ведомость расхода стали		
А3			1.020-1/83. 4-1 ООУ	Узлы 3,6,7,8,23		
А3			1.220.1-4м. 4-1 ООУ	Узлы 27,28,35		
А3			1.220.1-4м. 4-1 ООТО	Техническое описание		
			Переменные данные для исполнений:			
				1.220.1-4м. 4-1 14		
				1Д12.33		
				Сборочные единицы		
А3		1	1.020-1/83. 4-2 01-03	Изд.закл.сборное СМИ-4	2	
А4		2	1.020-1/83. 4-2 02	Каркас укр.сб. СКР-1	1	
А4		3	1.020-1/83. 4-2 36-02	Каркас плоский Кр-3	2	
А4		4	1.020-1/83. 4-2 40-03	Каркас плоский Кр-27	4	
А4		5	1.220.1-4м. 4-1 16	Каркас плоский Кр-49	1	
А4		6	1.020-1/83. 4-2 10	Сетка С-15	1	
А4		7	1.020-1/83. 4-2 10	Сетка С-16	1	
А4		8	1.020-1/83. 4-2 53	Сетка С-96	2	
				Детали		
А3		9	1.400-9 выпуск 1	Петля унив. УП1-5	2	
А3		10	1.220.1-4м. 4-1 28	Петля строповочная П1	2	
				Ст.отд. ГОСТ 5781-82*		
БЧ		11	5.013.130	ФБ А III l=130	16	0,03 кг
БЧ		12	20.013.250	ФЗО А III l=250	4	0,62 кг

Инв.№ подл. | Подп. и дата | Взам.инв.№

			1.220.1-4м. 4-1 14		
Гип	Вакман		Диафрагма жесткости 1Д12.33, Д12.33	Стадия: Р	Лист: 1	Листов: 2
Разраб.	Тихмянова				
Провер.	Шапиро			ЛенЗНИИЭП	
Н.контр.	Вакман				
Испол.	Стернин				

Формат А4

Формат	Зона	Поз.	Обозначение	Наименование	Кол.	Примечание
				Материалы		
				Бетон тяжелый В25		0,57 м³
				1.220.1-4м. 4-1 14-01		
				Д12.33		
				Сборочные единицы		
А3		1	1.020-1/83. 4-2 01-03	Изд.закл.сборное СМИ-4	2	
А4		2	1.020-1/83. 4-2 02	Каркас укр-сб. СКР-1	1	
А4		3	1.020-1/83. 4-2 36-02	Каркас плоский Кр-3	2	
А4		4	1.020-1/83. 4-2 40-03	Каркас плоский Кр-27	4	
А4		6	1.020-1/83. 4-2 10	Сетка С-15	1	
А4		7	1.020-1/83. 4-2 10	Сетка С-16	1	
А4		8	1.020-1/83. 4-2 53	Сетка С-96	2	
				Детали		
А3		9	1.400-9 выпуск 1	Петля унив. УП1-5	2	
А3		10	1.220.1-4м. 4-1 28	Петля строповочная П1	2	
				Ст.отд. ГОСТ 5781-82*		
БЧ		11	5.013.130	ФБ А III l=130	16	0,03 кг
БЧ		12	20.013.250	ФЗО А III l=250	4	0,62 кг
				Материалы		
				Бетон тяжелый В25		0,54 м3

Инв.№ подл. | Подп. и дата | Взам.инв.№

	1.220.1-4м. 4-1 14		Лист: 2

Формат А4

Рис. 1

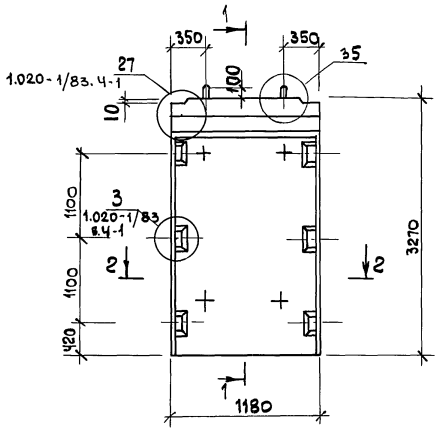

2 — 2

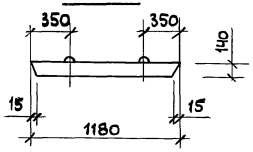

Рис. 2
остальное см. рис. 1

1 — 1

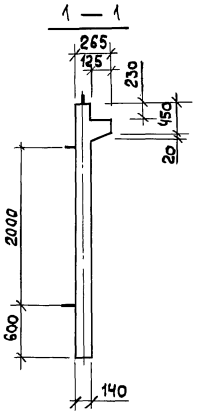

1 — 1

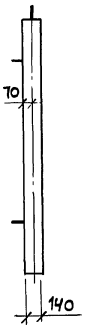

Обозначение	Марка	Рис N	Масса
1.220.1-4м.Ч-1 14	1Д12.33	1,3	1420
-01	Д12.33	2,4	1351

Н. контр.	Бакман		
ГИП	Бакман		
Разраб.	Тихмянова		
Провер.	Шапиро		
Исполн.	Стернин		

1.220.1-4м. Ч-1 14сб

Диафрагма жесткости 1Д12.33, Д12.33
Сборочный чертеж

Стадия	Масса	Масштаб
Р	см. табл.	—
Лист 1	Листов 2	

ЛенЗНИИЭП

Инв. N подл. | Подп. и дата | Взам. инв. N

Армирование

Рис. 3

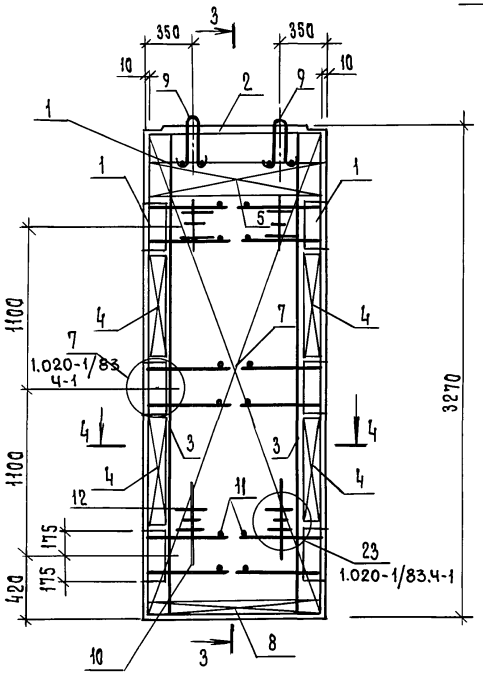

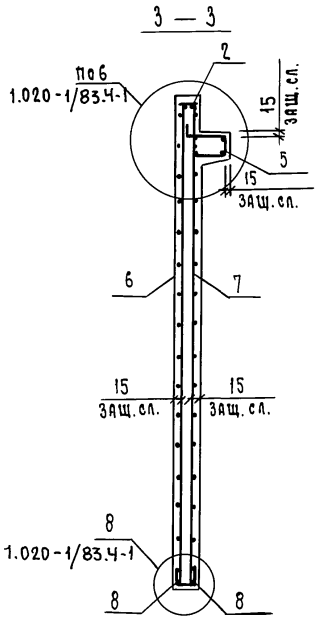

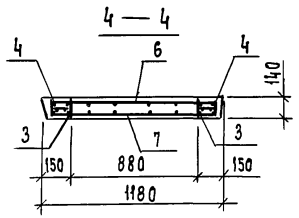

Рис. 4

остальное см. рис. 3

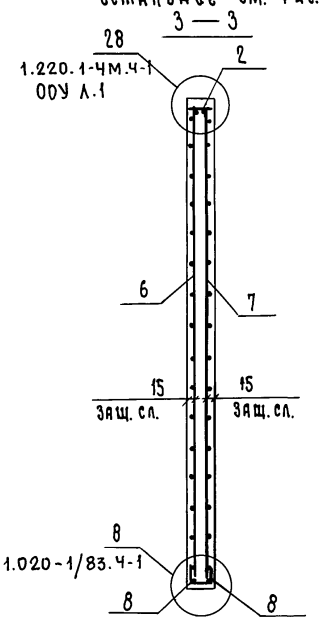

Инв.N подл.	Подп. и дата	Взам.инв.N

1.220.1-4м. 4-1 14 СБ	Лист 2

Формат	Зона	Поз.	Обозначение	Наименование	Кол.	Примечание
				Документация		
А3			1.220.1-4м. 4-1 15СБ	Сборочный чертеж		
А3			1.220.1-4м. 4-1 00ВРС	Ведомость расхода стали		
А3			1.220.1-4м. 4-1 00У	Узлы 33,34		
А3			1.220.1-4м. 4-1 00ТО	Техническое описание		
				Переменные данные для исполнений		
				1.220.1-4м. 4-1 15		
				Д68.7		
				Сборочные единицы		
А4		1	1.220.1-4м. 4-1 20	Каркас плоский КР-67	2	
А4		2	1.220.1-4м. 4-1 21	Каркас плоский КР-68	1	
				Детали		
А4		3	1.020-1/83. 4-2 54	Изд. закладн. МН-1	4	
А4		5	1.400-9 Вып.1	Петля униф. УП1-9	2	
А4		6	1.020-1/83. 4-2 56	Изд. закладное МН-3	2	
				Ст. отд. ГОСТ 5781-82*		
Б.Ч		4	6.013.280	Ф6А III ℓ=280	84	0,06кг
				Материалы:		
				Бетон тяжелый В25		1,36м³
				1.220.1-4м.4-1 15-01		
				Д56.7		
				Сборочные единицы		
А4		1	1.220.1-4м. 4-1 20-01	Каркас плоский КР-69	2	
А4		2	1.220.1-4м. 4-1 21-01	Каркас плоский КР-70	1	

Взам. инв. N | Подп. и дата | Инв. N подл.

Н. контр.	Вакман		
ГИП	Вакман		
Разраб.	Тихмянова		
Провер.	Тихманова		
Исполн.	Стернин		

1.220.1-4м. 4-1 15

Диафрагма жесткости Д68.7, Д56.7, Д26.7

Стадия	Лист	Листов
Р	1	2

ЛенЗНИИЭП

Формат А4

Формат	Зона	Поз.	Обозначение	Наименование	Кол.	Примечание
				Детали		
А4		3	1.020-1/83. 4-2 54	Изд. закладн. МН-1	4	
А4		5	1.400-9 Вып.1	Петля униф. УП1-9	2	
А4		6	1.220.1-4м. 4-2 56	Изд. закладн. МН3	2	
				Стержн. отд. ГОСТ 5781-82*		
Б.Ч.		4	6.013.280	Ф6А III ℓ=280	69	0,06кг
				Материалы		
				Бетон тяжелый В25		1,12м³
				1.220.1-4м. 4-1 15-02		
				Д26.7		
				Сборочные единицы		
А4		1	1.220.1-4м. 4-1 20-02	Каркас плоский КР-71	2	
А4		2	21-02	Каркас плоский КР-72	1	
				Детали		
А4		3	1.020-1/83. 4-2 54	Издел. закл. МН-1	4	
А4		5	1.400-9 Вып.1	Петля униф. УП1-9	2	
А4		6	1.020-1/83. 4-2 56	Изд. закладное МН3	2	
				Стержн. отд. ГОСТ 5781-82*		
Б.Ч		4	6.013.280	Ф6А III ℓ=280	33	0,06кг
				Материалы		
				Бетон тяжел. В25		0,51м³

Взам. инв. N | Подп. и дата | Инв. N подл.

1.220.1-4м. 4-1 15

Лист 2

Формат А4

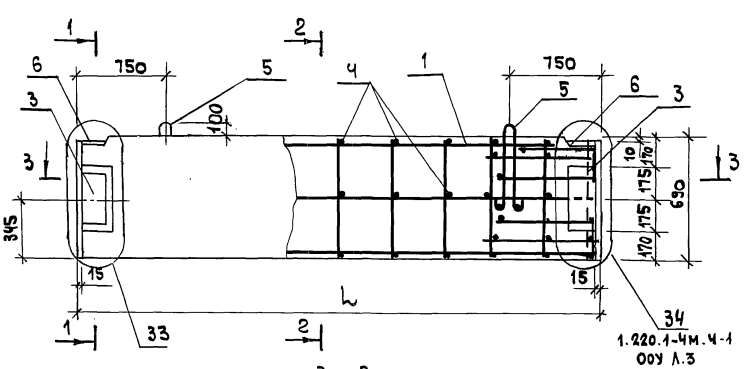

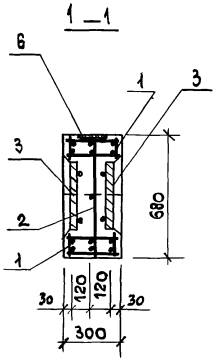

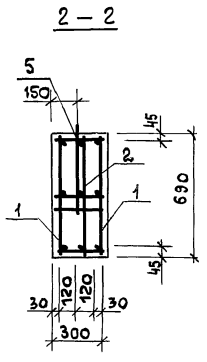

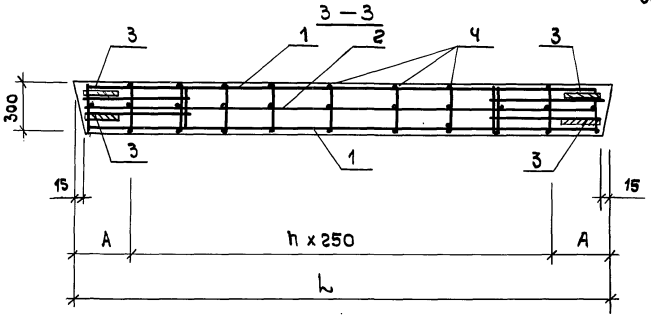

Обозначение	Марка	L мм	A мм	П	Масса кг
1.220.1-4м.Ч-1 15	Д 68.7	6760	255	25	3390
-01	Д 56.7	5560	280	20	2790
-02	Д 26.7	2560	280	8	1265

Н. контр.	Вакман		
ГИП	Вакман		
Разраб.	Тихмянова		
Провер.	Тихмянова		
Исполн.	Стернин		

1.220.1-4м. Ч-1 15СБ

Диафрагма жесткости Д68.7, Д56.7, Д26.7
Сборочный чертеж

Стадия	Масса	Масштаб
Р	см. табл.	—
Лист	Листов 1	

ПензНИИЭП

Инв.№ подл. | Подп. и дата | Взам. инв. №

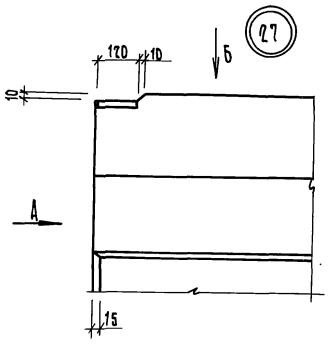

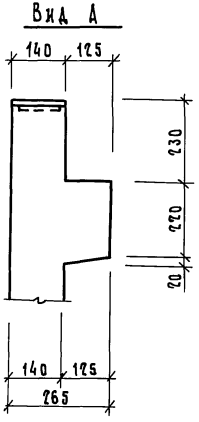

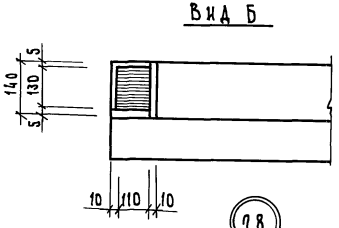

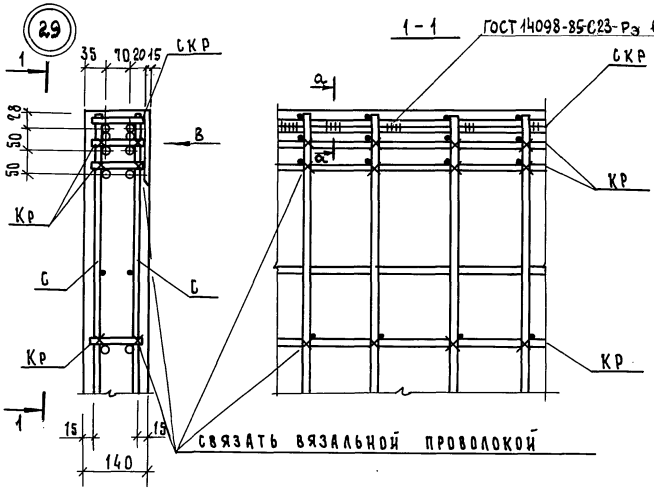

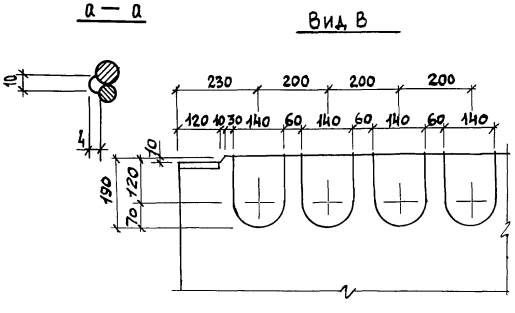

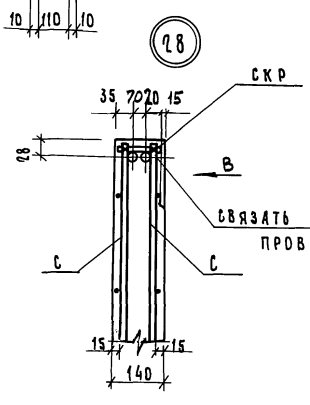

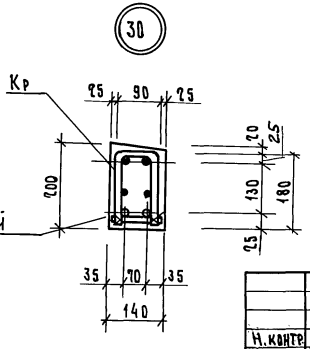

Н.контр.	Вакман		
ГИП	Вакман		
Разраб.	Тихмянова		
Провер.	Тихмянова		
Испол.	Стернин		

1.290.1-4м. 4-1 ООУ

Узлы 27...34

Стадия	Лист	Листов
Р	1	3

ЛенЗНИИЭП

Инв.№ подл. | Подп. и дата | Взам.инв.№

Формат А3

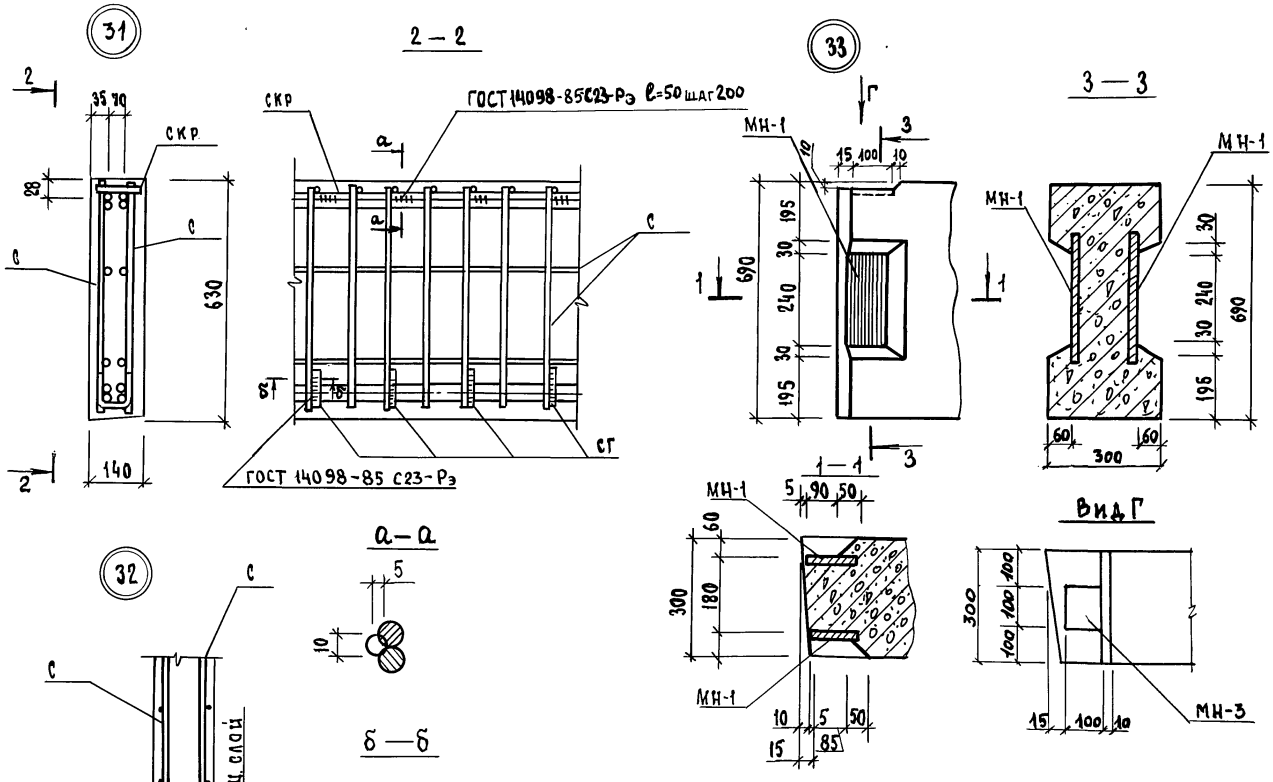

Инв.N подл.	Подп. и дата	Взам.инв.N	

1.220.1-4м.4-1 ООУ

Лист 2

Формат А3

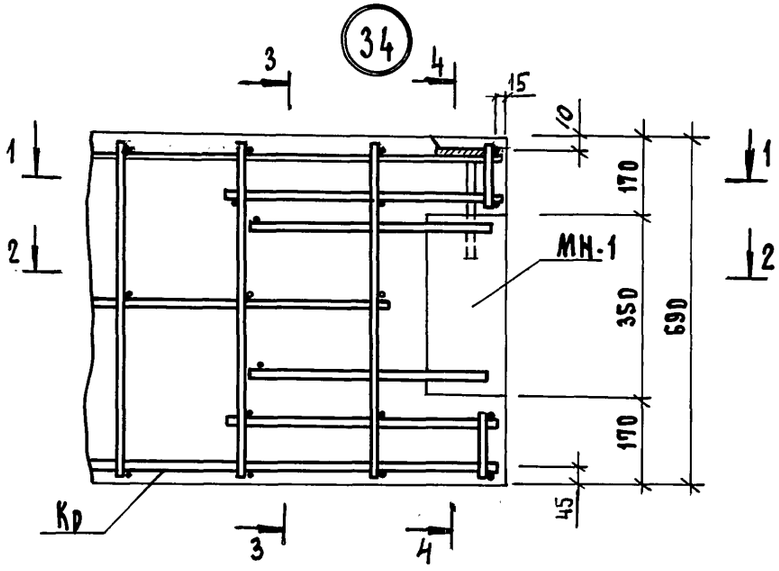
34
3
4
15
10
170
350
690
170
45
МН-1
Кр
1
2

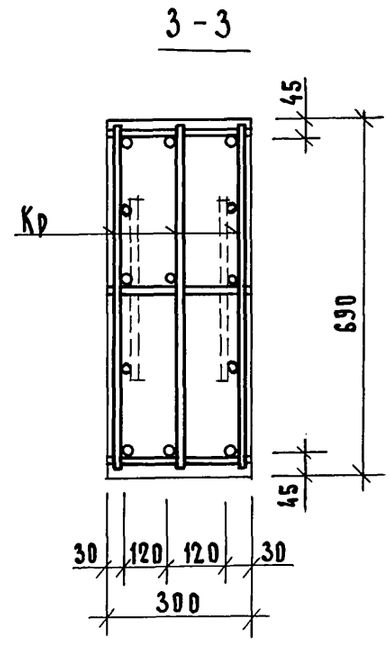
3 – 3
45
690
45
Кр
30
120
120
30
300

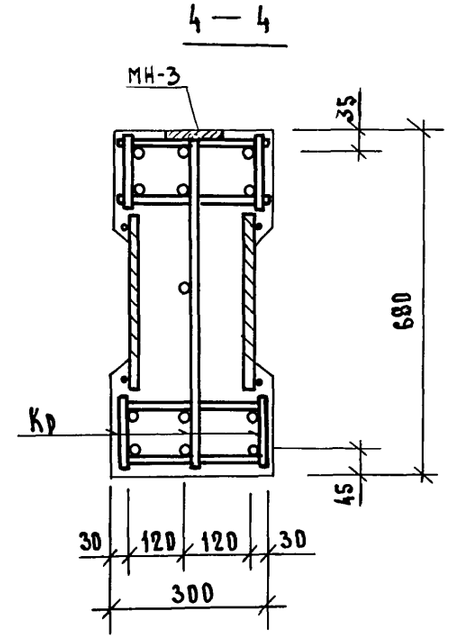
4 — 4
МН-3
35
690
45
Кр
30
120
120
30
300

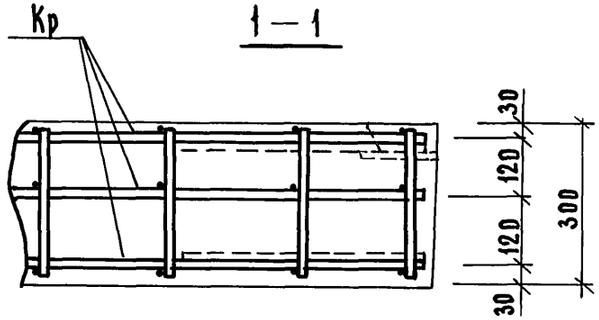
Кр
1 — 1
30
120
120
300
30

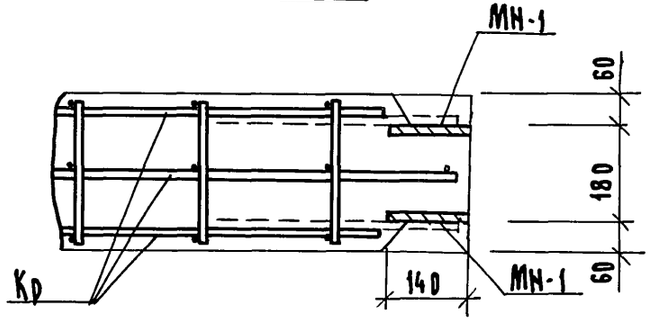
2 — 2
МН-1
60
180
60
140
МН-1
Кр

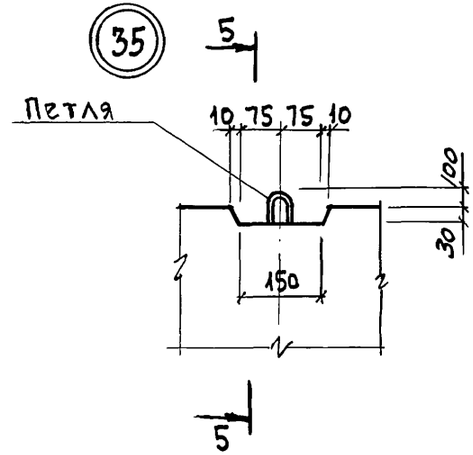
35
5
Петля
10
75
75
10
100
30
150
5

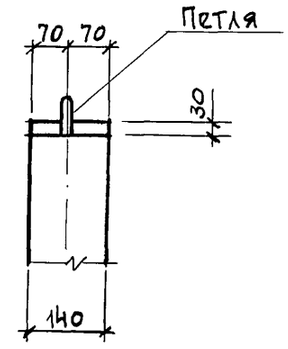
5 — 5
70
70
Петля
30
140

Марка элемента	Изделия арматурные									Изделия закладные																		Общий расход
	Арматура класса								Всего	Арматура класса													Всего	Прокат марки				Всего	
	А-III ГОСТ 5781-82						Вр-I ГОСТ 6727-80			А-III ГОСТ 5781-82				А-II ГОСТ 5781-82		А-I ГОСТ 5781-82								ВСт3сп5 ГОСТ 380-71 ГОСТ 103-76					
	ф6	ф10	ф16	ф20	ф25	Итого	ф5	Итого		ф6	ф12	ф16	Итого	ф22	Итого	ф14	ф16	ф18	ф20	ф22	Итого			-10х140	-10х110	Итого		
1Д 26.33	30,96	—	8,02	2,48	—	41,46	18,24	18,24	59,70	0,44	1,08	25,72	27,24	—	—	—	8,06	1,72	—	—	9,78	37,02	23,04	2,24	25,28	62,30	122,00
Д 26.33	25,08	—	8,02	2,48	—	35,58	18,24	18,24	53,82	0,44	1,08	25,72	27,24	—	—	—	8,06	1,72	—	—	9,78	37,02	23,04	2,24	25,28	62,30	116,12
1Д 56.33	63,47	—	17,48	2,48	—	83,43	37,10	37,10	120,53	0,44	1,08	25,72	27,24	16,00	16,00	—	—	—	9,40	3,10	12,50	55,74	23,04	2,24	25,28	81,02	201,55
Д 56.33	50,74	—	17,48	2,48	—	70,70	37,10	37,10	107,80	0,44	1,08	25,72	27,24	16,00	16,00	—	—	—	9,40	3,10	12,50	55,74	23,04	2,24	25,28	81,02	188,82
1ДП 26.33	32,21	17,04	43,72	2,48	42,00	137,45	11,78	11,78	149,23	0,44	1,08	25,72	27,24	—	—	—	—	5,36	9,40	3,10	17,86	45,10	23,04	2,24	25,28	70,38	219,61
ДП 26.33	26,33	17,04	43,72	2,48	42,00	131,57	11,78	11,78	143,35	0,44	1,08	25,72	27,24	—	—	—	—	5,36	9,40	3,10	17,86	45,10	23,04	2,24	25,28	70,38	213,73
1ДП 56.33	57,88	17,04	53,18	4,96	42,00	175,06	30,64	30,64	205,70	0,44	1,08	25,72	27,24	—	—	—	—	—	18,80	25,64	44,44	71,68	23,04	2,24	25,28	96,96	302,66
ДП 56.33	45,15	17,04	53,18	4,96	42,00	162,33	30,64	30,64	192,97	0,44	1,08	25,72	27,24	—	—	—	—	—	18,80	25,64	44,44	71,68	23,04	2,24	25,28	96,96	289,93
1ДПК 56.33 л,п.	59,62	17,04	53,18	4,96	42,00	176,80	30,64	30,64	207,44	0,44	1,08	25,72	27,24	—	—	—	—	—	18,80	25,64	44,44	71,68	23,04	2,24	25,28	96,96	304,40
ДПК 56.33 л,п	46,89	17,04	53,18	4,96	42,00	164,07	30,64	30,64	194,71	0,44	1,08	25,72	27,24	—	—	—	—	—	18,80	25,64	44,44	71,68	23,04	2,24	25,28	96,96	291,67
1Д 26.22	23,69	—	27,94	2,48	—	54,11	9,94	9,94	64,05	0,24	1,08	15,20	16,52	—	—	—	8,06	1,72	—	—	9,78	26,30	15,36	2,24	17,60	43,90	107,95
Д 26.22	17,81	—	27,94	2,48	—	48,23	9,94	9,94	58,17	0,24	1,08	15,20	16,52	—	—	—	8,06	1,72	—	—	9,78	26,30	15,36	2,24	17,60	43,90	102,07
1Д 56.22	42,16	—	50,68	2,48	—	95,32	28,58	28,58	123,90	0,24	1,08	15,20	16,52	16,00	16,00	—	—	—	9,40	3,10	12,50	45,02	15,36	2,24	17,60	62,62	186,52
Д 56.22	29,43	—	50,68	2,48	—	82,59	28,58	28,58	111,17	0,24	1,08	15,20	16,52	16,00	16,00	—	—	—	9,40	3,10	12,50	45,02	15,36	2,24	17,60	62,62	173,79
1ДП 26.22	19,89	14,78	66,80	2,48	42,0	145,95	6,73	6,73	152,68	0,24	1,08	15,20	16,52	—	—	2,78	4,18	1,72	—	—	8,68	25,20	15,36	2,24	17,60	42,80	195,48

Инв.№ подл. | Подпись и дата | Взам.инв.№

Н.контр.	Вакман		
ГИП	Вакман		
Разраб.	Стрелкова		
Провер.	Тихмянова		
Исполн.	Струкова		

1.220.1-4м. 4-1 ОО ВРС

Ведомость расхода стали

Стадия	Лист	Листов
Р	1	2

ЛенЗНИИЭП

Формат А3

Марка элемента	Изделия арматурные									Изделия закладные																		Общий расход
	Арматура класса								Всего	Арматура класса													Всего	Прокат марки				Всего	
	А-III ГОСТ 5781-82						Вр-I ГОСТ 6727-80			А-III ГОСТ 5781-82					А-I ГОСТ 5781-82									Вст3сп5 ГОСТ 380-71 ГОСТ 103-76					
	ф6	ф10	ф16	ф20	ф25	Итого	ф5	Итого		ф6	ф8	ф12	ф16	Итого	ф12	ф14	ф16	ф18	ф20	ф22	Итого		-10х140	-10х110	-10х100	Итого		
ДП 26.22	14,01	14,78	66,80	2,48	42,00	140,07	6,73	6,73	146,80	0,24	—	1,08	15,20	16,52	—	2,78	4,18	1,72	—	—	8,68	25,20	15,36	2,24	—	17,60	42,80	189,60
1ДП 56.22	37,87	18,48	89,53	4,96	42,00	192,84	17,29	17,29	210,13	0,24	—	1,08	15,20	18,52	—	—	—	—	18,80	25,64	44,44	60,96	15,36	2,24	—	17,60	78,56	288,69
ДП 56.22	25,14	18,48	89,53	4,96	42,00	180,11	17,29	17,29	197,40	0,24	—	1,08	15,20	16,52	—	—	—	—	18,80	25,64	44,44	60,96	15,36	2,24	—	17,60	78,56	275,96
1ДПК 58.22 л,п	38,83	18,48	89,53	4,96	42,00	193,80	17,29	17,29	211,09	0,24	—	1,08	15,20	16,52	—	—	—	—	18,80	25,64	44,44	60,96	15,36	2,24	—	17,60	78,56	289,65
ДПК 56.22 л,п	26,10	18,48	89,53	4,96	42,00	181,07	17,29	17,29	198,36	0,24	—	1,08	15,20	16,52	—	—	—	—	18,80	25,64	44,44	60,96	15,36	2,24	—	17,60	78,56	276,92
1Д 12.22	9,68	—	16,94	2,48	—	29,10	6,54	6,54	35,64	0,24	—	1,08	15,20	16,52	1,68	—	4,18	1,72	—	—	7,58	24,10	15,36	2,24	—	17,60	41,70	77,34
Д 12.22	7,00	—	16,94	2,48	—	26,42	6,54	6,54	32,96	0,24	—	1,08	15,20	16,52	1,68	—	4,18	1,72	—	—	7,58	24,10	15,36	2,24	—	17,60	41,70	74,66
1Д 12.33	15,56	—	3,66	2,48	—	21,70	9,44	9,44	31,14	0,44	—	1,08	25,72	27,24	1,68	—	4,18	1,72	—	—	7,58	34,82	23,04	2,24	—	25,28	60,10	91,24
Д 12.33	12,88	—	3,66	2,48	—	19,02	9,44	9,44	28,46	0,44	—	1,08	25,72	27,24	1,68	—	4,18	1,72	—	—	7,58	34,82	23,04	2,24	—	25,28	60,10	88,56
Д 68.7	20,76	27,28	—	—	—	48,04	—	—	48,04	—	0,48	—	7,12	7,60	—	—	3,88	—	—	—	3,88	11,48	15,36	—	1,56	16,92	28,40	76,44
Д 56.7	16,94	22,90	—	—	—	39,84	—	—	39,84	—	0,48	—	7,12	7,60	—	—	3,88	—	—	—	3,88	11,48	15,36	—	1,56	16,92	28,40	68,24
Д 26.7	7,76	11,8	—	—	—	19,56	—	—	19,56	—	0,48	—	7,12	7,60	—	—	3,88	—	—	—	3,88	11,48	15,36	—	1,56	16,92	28,40	47,96

Инв. № подл. | Подпись и дата | Взам. инв. №

1.220 1-4м. 4-1 00 ВРС

Лист 2

Формат	Зона	Поз.	Обозначение	Наименование	Кол.	Примечание
				Документация		
А4			1.220.1-4м.4-1 01 СБ	Сборочный чертеж		
А3			1.220.1-4м.4-1 00ТО	Техническое описание		
				Переменные данные для исполнений		
				1.220.1-4м. 4-1 16		
				Кр-49		
				Детали		
				Ст.отд.ГОСТ 5781-82*		
БЧ		1	6.013.1140	ф6 А III ℓ=1140	4	0,25кг
БЧ		2	6.013.630	ф6 А III ℓ=630	12	0,14кг
				1.220.1-4м. 4-1 16-01		
				Кр-50		
				Детали		
				Ст.отд.ГОСТ 5781-82*		
БЧ		1	6.013.2540	ф6 А III ℓ=2540	4	0,56кг
БЧ		2	6.013.630	ф6 А III ℓ=630	26	0,14кг
				1.220.1-4м. 4-1 16-02		
				Кр-51		
				Детали		
				Ст.отд.ГОСТ 5781-82*		
БЧ		1	6.013.5540	ф6 А III ℓ=5540	4	1,23кг
БЧ		2	6.013.630	ф6 А III ℓ=630	56	0,14кг

Инв. N подл. | Подп. и дата | Взам. инв. N

Н.контр.	Вакман	
ГИП	Вакман	
Разраб.	Тихманова	
Провер.	Шапиро	
Исполн.	Копылова	

1.220.1-4м. 4-1 16

Каркас плоский Кр-49... Кр-51

Стадия	Лист	Листов
Р		1

ЛенЗНИИЭП

формат А4

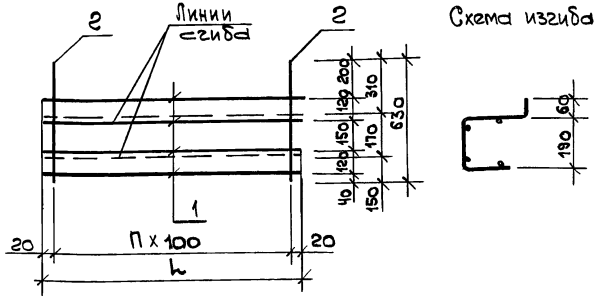

Обозначение	Марка	L мм	П	Масса кг
1.220.1-4м. 4-1 16	Кр-49	1140	11	2,68 кг
-01	Кр-50	2540	25	5,88 кг
-02	Кр-51	5540	55	12,73 кг

Н.контр.	Вакман	
ГИП	Вакман	
Разраб.	Тихманова	
Провер.	Шапиро	
Исполн.	Копылова	

1.220.1-4м. 4-1 16 СБ

Каркас плоский Кр-49...Кр-51 Сборочный чертеж

Стадия	Масса	Масштаб
Р	см табл.	—
Лист	Листов 1	

ЛенЗНИИЭП

формат А4

Формат	Зона	Поз.	Обозначение	Наименование	Кол	Примечание
				Документация		
А4			1.220.1-4м. Ч-1 17 СБ	Сборочный чертеж		
А3			1.220.1-4м. Ч-1 ООТО	Техническое описание		
				Переменные данные для исполнений		
				1.220.1-4м, Ч-1 17		
				Кр-54		
				Детали		
				Ст. отд. ГОСТ 5781-82*		
Б4		1	16.013.2100	ф16 AIII ℓ=2100	2	3,32 кг
Б4		2	6.013.130	ф6 AIII ℓ=130	11	0,03 кг
				1.220.1-4м.Ч-1 17-01		
				Кр-55		
				Детали		
				Ст. отд. ГОСТ 5781-82*		
Б4		1	16.013.1550	ф16 AIII ℓ=1550	2	2,45 кг
Б4		2	6.013.130	ф6 AIII ℓ=130	8	0,03 кг

Взам. инв. N | Подп. и дата | Инв. N подл.

Н. контр.	Вакман		
ГИП	Вакман		
Разраб.	Тихмянова		
Провер.	Шапиро		
Исполн.	Копылова		

1.220.1-4м. Ч-1 17

Каркас плоский Кр-54, Кр-55

Стадия	Лист	Листов
Р		1

ЛенЗНИИЭП

Формат А4

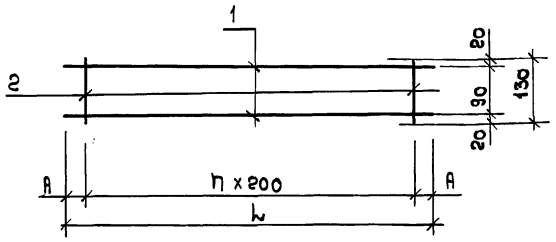

Обозначение	Марка	ℓ	n	А	Масса кг
1.220.1-4м. Ч-1 17	Кр-54	2100	10	50	6,97
-01	Кр-55	1550	7	75	5,14

Взам. инв. N | Подп. и дата | Инв. N подл.

Н. контр.	Вакман		
Мл	Вакман		
Разраб	Тихмянова		
Провер	Шапиро		
Исполн.	Копылова		

1.220.1-4м. Ч-1 17 СБ

Каркас плоский Кр-54, Кр-55 Сборочный чертеж

Стадия	Масса	Масштаб
Р	см. табл.	—
Лист	Листов 1	

ЛенЗНИИЭП

Формат А4

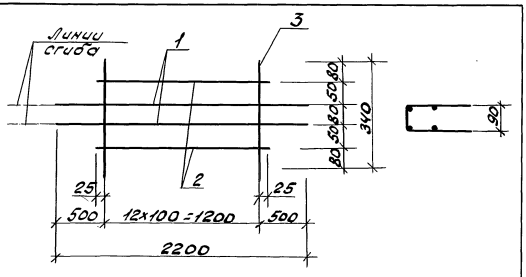

Формат	Зона	Поз.	Обозначение	Наименование	Кол.	Примечание
				Документация		
А3			1.220.1-4м. 4-1 ООТО	Техническое описание		
				Детали		
				Ст. отд. ГОСТ 6727-80*		
54		1	5.041.2200	ф5Вр I ℓ=2200	2	0,30кг
54		2	5.041.1250	ф5Вр I ℓ=1250	2	0,17кг
54		3	5.041.340	ф5Вр I ℓ=340	13	0,05кг

Н.контр.	Вакман		
ГИП	Вакман		
Разр.	Тихмянова		
Провер.	Шапиро		
Исполн.	Стернин		

1.220.1-4м.4-1 18

Каркас Кр-56

Стадия	Масса	Масштаб
Р	1,59	—

Лист Листов 1

ЛенЗНИИЭП

Инв.№ подл. | Подпись и дата | Взам. инв.№

формат А4

Инв.№ подл. | Подпись и дата | Взам. инв.№

Лист

23202 51

формат

Формат	Зона	Поз.	Обозначение	Наименование	Кол.	Примечание
				Документация		
А4			1.220.1-4м.4-1 19сб	Сборочный чертеж		
А3			1.220.1-4м.4-1 00ТО	Техническое описание		
				Переменные данные для исполнений		
				1.220.1-4м.4-1 19		
				Кр-57		
				Детали		
БЧ		1	10.013.2500	ф10А III ГОСТ 5781-82* ℓ=2500	2	1,54 кг
БЧ		2	6.013.130	ф6А III ГОСТ 5781-82* ℓ=130	18	0,03 кг
				1.220.1-4м.4-1 19-01		
				Кр-58		
				Детали		
БЧ		1	10.013.5500	ф10А III ГОСТ 5781-82* ℓ=5500	2	3,39 кг
БЧ		2	6.013.130	ф6А III ГОСТ 5781-82* ℓ=130	28	0,03 кг

Инв. N подл. | Подп. и дата | Взам. инв. N

Н. контр.	Вакман		
ГИП	Вакман		
Разраб.	Тихмянова		
Провер.	Шапиро		
Исполн.	Копылова		

1.220.1-4м. 4-1 19

Каркас плоский Кр-57, Кр-58

Стадия	Лист	Листов
Р		1

ЛенЗНИИЭП

Формат А4

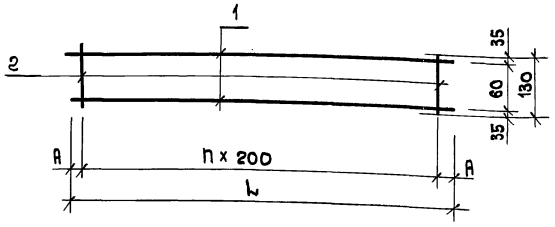

Обозначение	Марка	ℓ мм	h	d мм	Масса кг
1.220.1-4м. 4-1 19	Кр-57	2500	12	50	3,47
-01	Кр-58	5500	27	50	7,62

Инв. N подл. | Подп. и дата | Взам. инв. N

Н. контр.	Вакман		
ГИП	Вакман		
Разраб.	Тихмянова		
Провер.	Шапиро		
Исполн.	Копылова		

1.220.1-4м. 4-1 19сб

Каркас плоский Кр-57, Кр-58 Сборочный чертеж

Стадия	Масса	Масштаб
Р	см. табл.	—
Лист	Листов 1	

ЛенЗНИИЭП

Формат А4

Формат	Зона	Поз.	Обозначение	Наименование	Кол.	Примечание
				Документация		
А4			1.220.1-4м. 4-1 20СБ	Сборочный чертеж		
А3			1.220.1-4м. 4-1 ООТО	Техническое описание		
				Переменные данные для исполнения		
				1.220.1-4м. 4-1 20		
				Кр-67		
				Детали		
				Ст. отд. ГОСТ 5781-82*		
Бч		1	10.013.6700	ф10 А III ℓ = 6700	2	4,13кг
Бч		2	10.013.500	ф10 А III ℓ = 500	4	0,31кг
Бч		3	6.013.6300	ф6 А III ℓ = 6300	1	1,40кг
Бч		4	6.013-650	ф6 А III ℓ = 650	26	0,14кг
Бч		5	6.013.150	ф6 А III ℓ = 150	4	0,03кг
				1.220.1-4м. 4-1 20-01		
				Кр-69		
				Детали		
				Ст. отд. ГОСТ 5781-82*		
Бч		1	10.013.5500	ф10 А III ℓ = 5500	2	3,39кг
Бч		2	10.013.525	ф10 А III ℓ = 525	4	0,32кг
Бч		3	6.013.5050	ф6 А III ℓ = 5050	1	1,12кг
Бч		4	6.013.650	ф6 А III ℓ = 650	21	0,14кг
Бч		5	6.013.150	ф6 А III ℓ = 150	4	0,03кг

Инв.№ подл. | Подп. и дата | Взам.инв.№

Н.контр.	Вакман		
ГИП	Вакман		
Разраб.	Тихмянова		
Провер.	Шапиро		
Испол.	Копылова		

1.220.1-4м. 4-1 20

Каркас плоский Кр-67, Кр-69, Кр-71

Стадия	Лист	Листов
Р	1	2

ЛенЗНИИЭП

Формат А4

Формат	Зона	Поз.	Обозначение	Наименование	Кол.	Примеч.
				1.220.1-4м 4-1 20-02		
				Кр-71		
				Детали		
				Ст. отд. ГОСТ 5781-82*		
Бч		1	10.013.2500	ф10 А III ℓ = 2500	2	1,54кг
Бч		2	10.013.525	ф10 А III ℓ = 525	4	0,32кг
Бч		3	6.013.2050	ф6 А III ℓ = 2050	1	0,46кг
Бч		4	6.013.650	ф6 А III ℓ = 650	9	0,14кг
Бч		5	6.013.150	ф6 А III ℓ = 150	4	0,03кг

Инв.№ подл. | Подп. и дата | Взам.инв.№

1.220.1-4м. 4-1 20

Лист 2

Формат А4

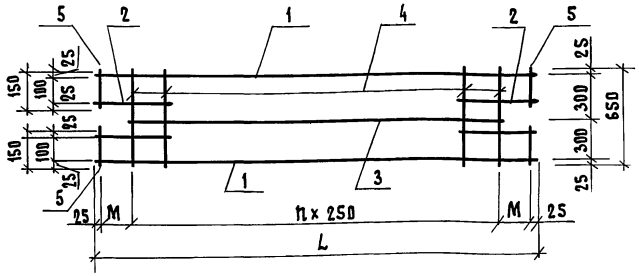

Обозначение	Марка	L мм	M мм	n	Масса кг
1.220.1-4м. 4-1 20	Кр-67	6700	200	25	14,66
- 01	Кр-69	5500	225	20	12,24
- 02	Кр-71	2500	225	8	6,20

Инв.№ подл. | Подп. и дата | Взам. инв.№

Н.контр	Вакман		
ГИП	Вакман		
Разраб.	Тихмянова		
Провер.	Шапиро		
Испол.	Копылова		

1.220.1-4м. 4-1 20 СБ

Каркас плоский Кр-67, Кр-69, Кр71.

Сборочный чертеж

Стадия	Масса	Масштаб
Р	см. табл.	
Лист	Листов 1	

ЛенЗНИИЭП

Формат А4

Формат	Зона	Поз.	Обозначение	Наименование	Кол.	Примечание
				Документация		
А4			1.220.1-4м. 4-1 21СБ	Сборочный чертеж		
А3			1.220.1-4м. 4-1 ПОТО	Техническое описание		
			Переменные данные	Для исполнений		
				1.220.1-4м.4-1 21		
				Кр-68		
				Детали		
				Ст. отд. ГОСТ 5781-82*		
Бч		1	10.013.6700	ф10 А III ℓ = 6700	2	4,14 кг
Бч		2	6.013.6700	ф6 А III ℓ = 6700	1	1,48 кг
Бч		3	6.013.650	ф6 А III ℓ = 650	28	0,14 кг
				1.220.1-4м.4-1 21-01		
				Кр-70		
				Детали		
				Ст. отд. ГОСТ 5781-82*		
Бч		1	10.013.5500	ф10 А III ℓ = 5500	2	3,39кг
Бч		2	6.013.5500	ф6 А III ℓ = 5500	1	1,22 кг
Бч		3	6.013.650	ф6 А III ℓ = 650	23	0,14 кг
				1.220.1-4м 4-1 21-02		
				Кр-72		
				Детали		
				Ст. отд. ГОСТ 5781-82*		
Бч		1	10.013.2500	ф10А III ℓ=2500	2	1,54кг
Бч		2	6.013.2500	ф6А III ℓ=2500	1	0,56кг
Бч		3	6.013.650	ф6А III ℓ= 650	11	0,14кг

1.220.1-4м. 4-1 21

Н.контр	Вакман		
ГИП	Вакман		
Разраб.	Тихмянова		
Провер.	Шапиро		
Испол.	Копылова		

Каркас плоский Кр-68, Кр-70, Кр-72

Стадия	Лист.	Листов
Р		1

ЛенЗНИИЭП

Формат А4

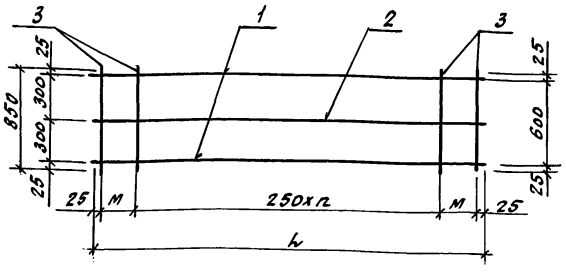

Обозначение	Марка	L мм	m мм	n	Масса кг
1.220.1-4м.ч-1 21	Кр-68	6700	200	25	13,68
-01	Кр-70	5500	225	20	11,22
-02	Кр-72	2500	225	8	5,18

Инв.№подл. | Подпись и дата | Взам.инв.№

Н.контр.	Вакман		
ГИП	Вакман		
Разраб.	Тихмянова		
Провер.	Шапиро		
Испол.	Копылова		

1.220.1-4м.ч-1 21СБ

Каркас плоский Кр-68, Кр-70, Кр-72 Сборочный чертеж

Стадия	Масса	Масштаб
Р	см. табл.	—
Лист	Листов 1	

ЛенЗНИИЭП

формат А4

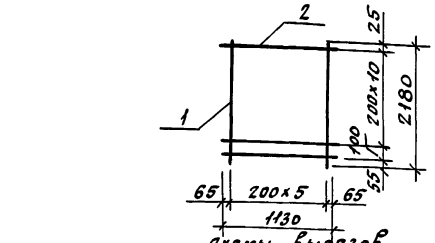

Формат	Зона	Поз.	Обозначение	Наименование	Кол.	Примечание
				Документация		
А3			1.220.1-4м.ч-1 ООТО	Техническое описание		
				Детали		
				Стер. от ГОСТ 5781-82		
Б4		1	6.013.2180	ф6А III ℓ=2180	6	0,48кг
				Ст. от. ГОСТ 8727-80		
Б4		2	5.041.1130	ф5ВрI ℓ=1130	12	0,16кг

Инв.№подл. | Подпись и дата | Взам.инв.№

Н.контр.	Вакман		
ГИП	Вакман		
Разраб.	Тихмянова		
Провер.	Шапиро		
Исполн.	Струкова		

1.220.1-4м.ч-1 22

Сетка С-130, С-131

Стадия	Масса	Масштаб
Р	4,82	—
Лист	Листов 1	

ЛенЗНИИЭП

формат А4

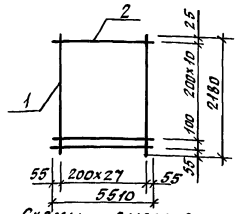

Схемы вырезов

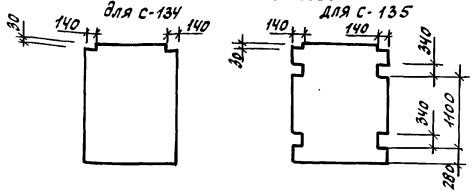

Формат	Зона	Поз.	Обозначение	Наименование	Кол.	Примечание
				Документация		
А3			1.220.1-4м. 4-1 ООТО	Техническое описание		
				Детали		
				Ст. отд. ГОСТ 5781-82		
Б4		1	6.013.2180	ф6 А III ℓ = 2180	28	0,48 кг
				Ст. отд. ГОСТ 6727-80		
Б4		2	5.041.5510	ф5 Вр I ℓ = 5510	12	0,79 кг

Инв.№ подл. | Подпись и дата | Взам. инв.№

Н. контр.	Вакман		
ГИП	Вакман		
Разраб.	Тихманова		
Провер.	Шапиро		
Исполн.	Стрункова		

1.220.1-4м. 4-1 23

Сетка С-134, С-135

Стадия	Масса	Масштаб
Р	22,96	—
Лист	Листов 1	

ЛенЗНИИЭП

Формат А4

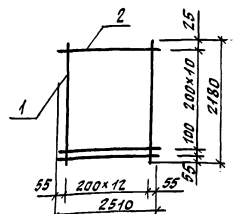

Схемы вырезов

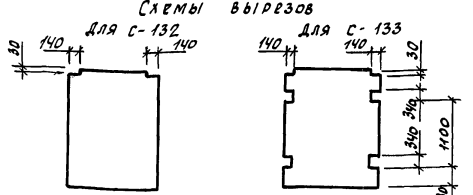

Формат	Зона	Поз.	Обозначение	Наименование	Кол.	Примечание
				Документация		
А3			1.220.1-4м. 4-1 ООТО	Техническое описание		
				Детали		
				Ст. отд. ГОСТ 5781-82		
Б4		1	6.013.2180	ф6 А III ℓ = 2180	13	0,48 кг
				Ст. отд. ГОСТ 6727-80		
Б4		2	5.041.2510	ф5 Вр I ℓ = 2510	12	0,36 кг

Инв.№ подл. | Подпись и дата | Взам. инв.№

Н. контр.	Вакман		
ГИП	Вакман		
Разраб.	Тихманова		
Провер.	Шапиро		
Исполн.	Стрункова		

1.220.1-4м. 4-1 24

Сетка С-132, С-133

Стадия	Масса	Масштаб
Р	10,58	—
Лист	Листов 1	

ЛенЗНИИЭП

Формат А4

Схемы вырезов

для С-136

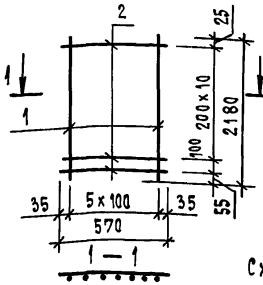

для С-137

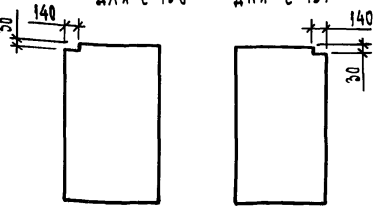

Схемы вырезов

для С-138

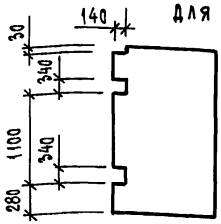

для С-139

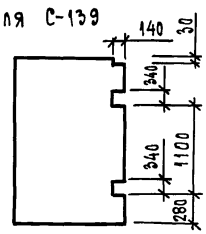

Формат	Зона	Поз.	Обозначение	Наименование	Кол.	Примечание
				Документация		
А3			1.220.1-4м. 4-1 ОО ТО	Техническое описание		
				Детали		
				Ст.отд. ГОСТ 5781-82*		
Б4		1	6.013. 2180	ф6 А III ℓ=2180	6	0,48 кг
				Ст.отд. ГОСТ 6727-80*		
Б4		2	5.041. 570	ф5 Вр I ℓ=570	12	0,08 кг

Инв.N подл. | Подпись и дата | Взам.инв.N

Н.контр.	Вакман	
ГИП	Вакман	
Разраб.	Тихмянова	
Провер.	Шапиро	
Исполн.	Струкова	

1.220.1 - 4м. 4-1 25

Сетка С-136 ... С-139

Стадия	Масса	Масштаб
Р	3.84	—
Лист	Листов 1	

ЛенЗНИИЭП

Формат А4

Схемы вырезов

для С-140

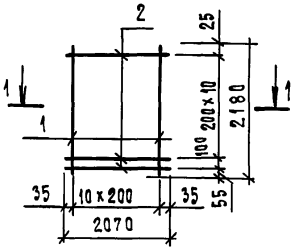

для С-141

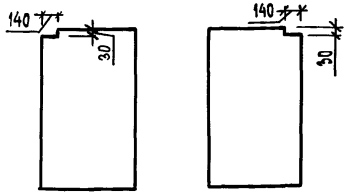

Схемы вырезов

для С-142

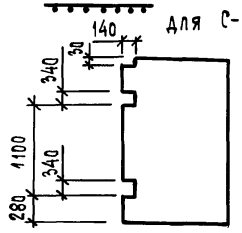

для С-143

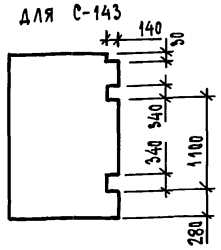

Формат	Зона	Поз.	Обозначение	Наименование	Кол.	Примечание
				Документация		
А3			1.220.1-4м. 4-1 ОО ТО	Техническое описание		
				Детали		
				Ст.отд. ГОСТ 5781-82*		
Б4		1	6.013. 2180	ф6 А III ℓ=2180	11	0,48 кг
				Ст.отд. ГОСТ 6727-80*		
Б4		2	5.041.2070	ф5 Вр I ℓ=2070	12	0,30 кг

Инв.N подл. | Подпись и дата | Взам.инв.N

Н.контр.	Вакман	
ГИП	Вакман	
Разраб.	Тихмянова	
Провер.	Шапиро	
Исполн.	Струкова	

1.220.1 - 4м. 4-1 26

Сетка С-140 ... С-143

Стадия	Масса	Масштаб
Р	8,88	—
Лист	Листов 1	

ЛенЗНИИЭП

23202 .57

Формат А4

Схемы вырезов для с-144 для с-145

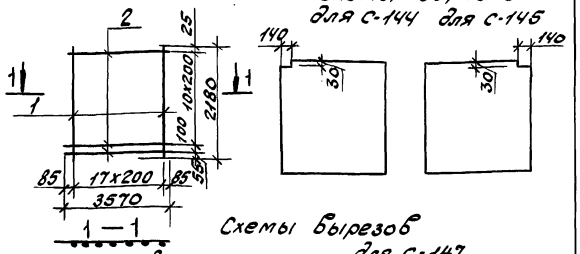

Схемы вырезов для с-146 для с-147

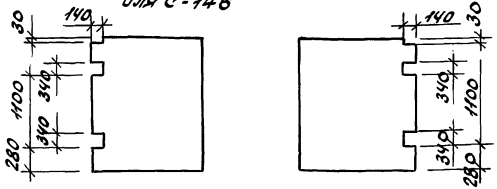

Форма	Зона	Поз	Обозначение	Наименование	Кол.	Примечание
				Документация		
А3			1.220.1-4м.4-1 ООТО	Техническое описание		
				Детали		
Б4	1		6.013.2180	ф 6 А III ГОСТ 5781-82* L=2180	17	0,48 кг
Б4	2		5.041.3570	ф 5 Вр I ГОСТ 6727-80 L=3570	12	0,51 кг

1.220.1-4м.4-1 27

Сетка С-144... С-147	Стадия	Масса	Масштаб
	Р	1432	—
	Лист	Листов 1	
	ЛенЗНИИЭП		

Н.контр.	Вакман	
ГИП	Вакман	
Разраб.	Тихтянов	
Провер.	Шапиро	
Исполн.	Стернин	

Инв.№ подл. | Подпись и дата | Взам.инв.№

формат А4

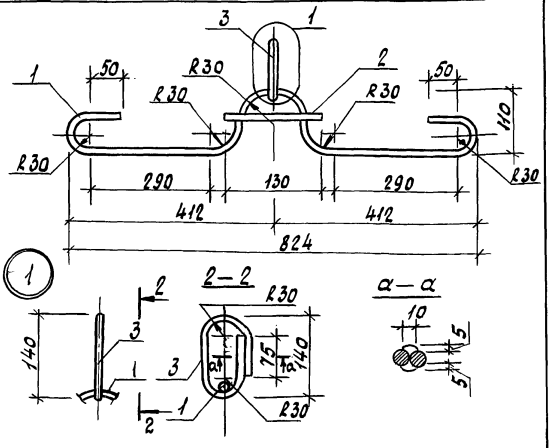

Форма	Зона	Поз	Обозначение	Наименование	Кол.	Примечание
				Документация		
А3			1.220.1-4м.4-1 ООТО	Техническое описание		
				Детали		
				Ст. отд. ГОСТ 5781-82*		
Б4	1		16.011.1194	ф 16 А I L=1194	1	1,88 кг
Б4	2		16.011.130	ф 16 А I L=130	1	0,21 кг
Б4	3		18.011.430	ф 18 А I L=430	1	0,86 кг

1.220.1-4м.4-1 28

Петля строповочная П-1	Стадия	Масса	Масштаб
	Р	295	—
	Лист	Листов 1	
	ЛенЗНИИЭП		

Н.контр.	Вакман	
ГИП	Вакман	
Разраб.	Тихтянов	
Провер.	Шапиро	
Исполн.	Стернин	

Инв.№ подл. | Подпись и дата | Взам.инв.№

формат А4

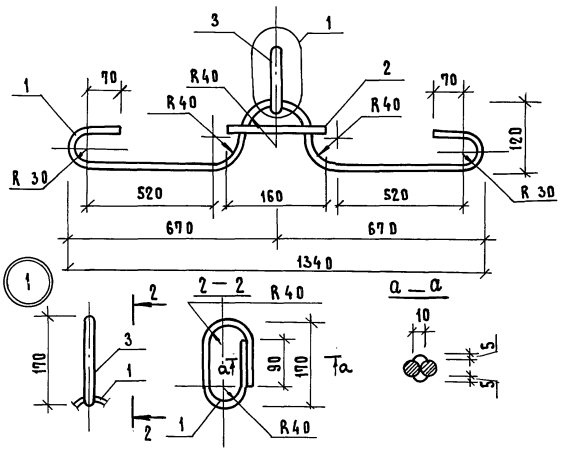

Формат	Зона	Поз.	Обозначение	Наименование	Кол.	Примечание
				Документация		
А3			1.220.1-4м. 4-1 ОО ТО	Техническое описание		
				Детали		
				Ст. отд. ГОСТ 5781-82*		
Бч		1	20. 011. 1748	ф 20 AI ℓ = 1748	1	4,31 кг
Бч		2	20. 011. 160	ф 20 AI ℓ = 160	1	0,39 кг
Бч		3	22. 011. 530	ф 22 AI ℓ = 530	1	1,55 кг

1.220.1-4м. 4-1 29

Петля строповочная П-2

Стадия	Масса	Масштаб
Р	6,25	—
Лист	Листов 1	

Разраб.	Ихманова	
Провер.	Шапиро	
Исполн.	Стрмнин	

ЛенЗНИИЭП

Инв. № подл. | Подп. и дата | Взам. инв. №

gost.e-ecolog.ru

Формат А4

Лист