ТИПОВЫЕ КОНСТРУКЦИИ, ИЗДЕЛИЯ И УЗЛЫ ЗДАНИЙ И СООРУЖЕНИЙ

СЕРИЯ 1.220.1-4 м

КОНСТРУКЦИИ КАРКАСА С КОЛОННАМИ СЕЧЕНИЕМ 400Х400 ММ ДЛЯ СТРОИТЕЛЬСТВА ОБЩЕСТВЕННЫХ ЗДАНИЙ С ИСПОЛЬЗОВАНИЕМ ВЕЧНОМЕРЗЛЫХ ГРУНТОВ ОСНОВАНИЯ ПО ПРИНЦИПУ I

ВЫПУСК 1-2

РОСТВЕРКИ, ПОДКОЛОННИКИ, ЭЛЕМЕНТЫ ЦОКОЛЬНОЙ ЧАСТИ. АРМАТУРНЫЕ И ЗАКЛАДНЫЕ ИЗДЕЛИЯ

РАБОЧИЕ ЧЕРТЕЖИ

23195
ЦЕНА

gost.e-ecolog.ru

ТИПОВЫЕ КОНСТРУКЦИИ, ИЗДЕЛИЯ И УЗЛЫ ЗДАНИЙ И СООРУЖЕНИЙ

СЕРИЯ 1.220.1-4м

КОНСТРУКЦИИ КАРКАСА С КОЛОННАМИ СЕЧЕНИЕМ 400Х400 мм ДЛЯ СТРОИТЕЛЬСТВА ОБЩЕСТВЕННЫХ ЗДАНИЙ С ИСПОЛЬЗОВАНИЕМ ВЕЧНОМЕРЗЛЫХ ГРУНТОВ ОСНОВАНИЯ ПО ПРИНЦИПУ I

ВЫПУСК 1-2

РОСТВЕРКИ, ПОДКОЛОННИКИ, ЭЛЕМЕНТЫ ЦОКОЛЬНОЙ ЧАСТИ. АРМАТУРНЫЕ И ЗАКЛАДНЫЕ ИЗДЕЛИЯ

РАБОЧИЕ ЧЕРТЕЖИ

РАЗРАБОТАНЫ:

ЛЕНЗНИИЭП

ГЛ. ИНЖ. ИН-ТА — В.М. ИОФФЕ
ГЛ. КОНСТР. ИН-ТА — Р.А.ПОПОВ
ГЛ. ИНЖ. ПРОЕКТА — П.Р.ВАКМАН
ЗАВ. ЛАБОРАТОРИЕЙ — Л.И.НЕЙМАРК
СТ. Н. СОТРУДНИК — С.С.ШМЕЛЕВА

КИЕВЗНИИЭП

ЗАМ. ДИРЕКТ. ИН-ТА — Л.Г.ДМИТРИЕВ
НАЧ. ОТДЕЛА — В.Н.ШЕВЧЕНКО
ГЛ. ИНЖ. ПРОЕКТА — Д.В.ЕГУНОВ

УТВЕРЖДЕНЫ ГОСКОМАРХИТЕКТУРЫ
ПРИКАЗ №146 ОТ 23 МАЯ 1988 г.
ВВЕДЕНЫ В ДЕЙСТВИЕ 01 ИЮЛЯ 1988 г.

Обозначение	Наименование	Стр.
1.220.1-4м.1-2 00ТО	Техническое описание	4
1.220.1-4м.1-2 01	Ростверк. Каркас плоский.	5
1.220.1-4м.1-2 01СБ	Ростверк. Каркас плоский. Сборочный чертеж.	7
1.220.1-4м.1-2 02	Ростверк. Каркас плоский.	8
1.220.1-4м.1-2 02СБ	Ростверк. Каркас плоский. Сборочный чертеж.	9
1.220.1-4м.1-2 03	Ростверк. Каркас плоский Кр13, Кр14.	10
1.220.1-4м.1-2 03СБ	Ростверк. Каркас плоский Кр13, Кр14. Сборочный чертеж.	
1.220.1-4м.1-2 04	Ростверк. Каркас плоский Кр22, Кр27, Кр38, Кр42	11
1.220.1-4м.1-2 04СБ	Ростверк. Каркас плоский Кр22, Кр27, Кр38, Кр42 Сборочный чертеж.	
1.220.1-4м.1-2 05	Ростверк. Каркас плоский Кр23, Кр28, Кр39, Кр43	12
1.220.1-4м.1-2 05СБ	Ростверк. Каркас плоский Кр23, Кр28, Кр39, Кр43. Сборочный чертеж.	
1.220.1-4м.1-2 06	Ростверк. Каркас плоский. Кр29, Кр30	13
1.220.1-4м.1-2 06СБ	Ростверк. Каркас плоский Кр29, Кр30 Сборочный чертеж.	
1.220.1-4м.1-2 07	Ростверк. Каркас плоский Кр31.	14
1.220.1-4м.1-2 07СБ	Ростверк. Каркас плоский Кр31 Сборочный чертеж	
1.220.1-4м.1-2 08	Ростверк. Подколонник. Петля П1, П3	15
1.220.1-4м.1-2 09	Ростверк. Петля П2	
1.220.1-4м.1-2 10	Подколонник. Сетка С1... С5	16
1.220.1-4м.1-2 10СБ	Подколонник. Сетка С1... С5. Сборочный чертеж.	
1.220.1-4м.1-2 11	Балка цокольная. Каркас пространственный КП1... КП3	17
1.220.1-4м.1-2 11СБ	Балка цокольная. Каркас пространственный КП1... КП3 Сборочный чертеж.	
1.220.1-4м.1-2 12	Балка цокольная. Каркас пространственный КПЧ, КП5	18
1.220.1-4м.1-2 12СБ	Балка цокольная. Каркас пространственный КПЧ, КП5 Сборочный чертеж.	
1.220.1-4м.1-2 13	Балка цокольная. Каркас плоский Кр1... Кр3.	19
1.220.1-4м.1-2 13СБ	Балка цокольная. Каркас плоский Кр... Кр3. Сборочный чертеж.	
1.220.1-4м.1-2 14	Балка цокольная. Каркас. плоский КрЧ, Кр5.	20
1.220.1-4м.1-2 14СБ	Балка цокольная. Каркас плоский КрЧ, Кр5. Сборочный чертеж.	
1.220.1-4м.1-2 15	Балка цокольная. Сетка С1... С3.	21
1.220.1-4м.1-2 15СБ	Балка цокольная. Сетка С1... С3. Сборочный чертеж.	
1.220.1-4м.1-2 16	Балка цокольная. Сетка С4, С5.	22

Инв.№ подл. | Подп. и дата | Взам.инв.№

1.220.1-4м.1-2 00

Содержание

Н.контр.	Вакман		
ГИП	Вакман		
Разраб.	Добровольская		
Провер.	Стрелкова		
Исполн.	Добровольская		

Стадия	Лист	Листов
Р	1	5

ЛенЗНИИЭП

Формат А4

1.220.1-4м.1-2 00

Лист 2

Формат А4

Обозначение	Наименование	Стр.
1.220.1-4м.1-2 16СБ	Балка цокольная.	
	Сетка С4, С5. Сборочный чертеж.	
1.220.1-4м.1-2 17	Цокольный экран. Сетка С1, С2, С17, С18,	23
	С23, С24.	
1.220.1-4м.1-2 17СБ	Цокольный экран. Сетка С1, С2, С17, С18,	
	С23, С24. Сборочный чертеж.	
1.220.1-4м.1-2 18	Цокольный экран. Сетка С3, С19.	24
1.220.1-4м.1-2 18СБ	Цокольный экран. Сетка С3, С19.	
	Сборочный чертеж.	
1.220.1-4м.1-2 19	Цокольный экран. Сетка С4.	25
1.220.1-4м.1-2 20	Цокольный экран. Сетка С5	
1.220.1-4м.1-2 21	Цокольный экран. Сетка С6, С7, С13,	26
	С14, С20.	
1.220.1-4м1-2 21СБ	Цокольный экран. Сетка С6, С7, С13,	
	С14, С20. Сборочный чертеж.	
1.220.1-4м.1-2 22	Цокольный экран. Сетка С8, С9, С15, С21.	27
1.220.1-4м.1-2 22СБ	Цокольный экран. Сетка С8, С9, С15, С21.	
	Сборочный чертеж.	
1.220.1-4м.1-2 23	Цокольный экран. Сетка С10, С11, С12,	28
	С16, С22.	
1.220.1-4м.1-2 23СБ	Цокольный экран. Сетка С10, С11, С12,	
	С16, С22. Сборочный чертеж.	
1.220.1-4м.1-2 24	Цокольный экран. Сетка С25, С32, С33.	29
1.220.1-4м.1-2 24СБ	Цокольный экран. Сетка С25, С32, С33.	
	Сборочный чертеж.	
1.220.1-4м.1-2 25	Цокольный экран. Сетка С26, С27.	30
1.220.1-4м.1-2 25СБ	Цокольный экран. Сетка С26, С27.	
	Сборочный чертеж.	
1.220.1-4м.1-2 26	Цокольный экран. Сетка С28... С31.	31

Инв.№ подл. | Подп. и дата | Взам.инв.№

Обозначение	Наименование	Стр.
1.220.1-4м.1-2 26СБ	Цокольный экран. Сетка С28... С31.	
	Сборочный чертеж.	
1.220.1-4м.1-2 27	Цокольный экран. Изделие закладное	32
	Мн1, Мн2.	
1.220.1-4м.1-2 27СБ	Цокольный экран. Изделие закладное	
	Мн1, Мн2. Сборочный чертеж.	
1.220.1-4м.1-2 28	Цокольный экран. Изделие закладное	33
	Мн4, Мн5.	
1.220.1-4м.1-2 28СБ	Цокольный экран. Изделие закладное	
	Мн4, Мн5. Сборочный чертеж.	
1.220.1-4м.1-2 29	Цокольный экран. Петля П1.	34
1.220.1-4м.1-2 30	Цокольный экран. Петля П2.	
1.220.1-4м.1-2 31	Цокольный экран. Изделие	35
	закладное Мн3.	
1.220.1-4м.1-2 32	Элемент наружной лестницы	
	Каркас плоский Кр1... Кр3.	
1.220.1-4м.1-2 32СБ	Элемент наружной лестницы.	36
	Каркас плоский Кр1... Кр3	
	Сборочный чертеж	
1.220.1-4м.1-2 33	Элемент наружной лестницы	37
	Сетка С1... С3	
1.220.1-4м.1-2 33СБ	Элемент наружной лестницы	
	Сетка С1... С3. Сборочный чертеж.	
1.220.1-4м.1-2 34	Элемент наружной лестницы.	38
	Изделие закладное Мн1.	
1.220.1-4м.1-2 35	Элемент наружной лестницы.	
	Изделие закладное Мн2.	
1.220.1-4м.1-2 36	Элемент наружной лестницы	39
	Изделие закладное Мн3.	

Инв.№ подл. | Подп. и дата | Взам.инв.№

Обозначение	Наименование	Стр.
1.220.1-4м.1-2 37	Элемент наружной лестницы	39
	Петля П1	
1.220.1-4м.1-2 38	Марш лестничный. Каркас.	40
	пространственный КП1.	
1.220.1-4м.1-2 38СБ	Марш лестничный. Каркас пространственный	
	КП1. Сборочный чертеж.	
1.220.1-4м.1-2 39	Марш лестничный. Каркас плоский	41
	Кр33, Кр3Ч.	
1.220.1-4м.1-2 39СБ	Марш лестничный. Каркас плоский	
	Кр33, Кр3Ч. Сборочный чертеж.	
1.220.1-4м.1-2 40	Марш лестничный. Сетка С25.	42
1.220.1-4м.1-2 40СБ	Марш лестничный. Сетка С25.	
	Сборочный чертеж.	
1.220.1-4м.1-2 41	Ростверк. Изделие закладное МД1, МД2	43
1.220.1-4м.1-2 41СБ	Ростверк. Изделие закладное МД1, МД2.	
	Сборочный чертеж.	
1.220.1-4м.1-2 42	Ростверк. Изделие закладное МД3	44
1.220.1-4м.1-2 43	Подколонник. Изделие закладное МД4	
1.220.1-4м.1-2 44	Подколонник. Изделие закладное	45
	МД5, МД6.	
1.220.1-4м.1-2 44СБ	Подколонник. Изделие закладное	
	МД5, МД6. Сборочный чертеж.	
1.220.1-4м.1-2 45	Подколонник. Изделие закладное МД7	46
1.220.1-4м.1-2 46	Подколонник. Изделие закладное МД9	

Настоящий выпуск содержит рабочие чертежи арматурных изделий ростверков, подколонников, цокольных экранов, балок цокольных, элементов лестниц, разработанных в выпуске 1-1 настоящей серии.

Для изготовления арматурных сеток и каркасов применяется арматура класса А-III ГОСТ 5781-82 марки 25Г2С, класса А-I ГОСТ 5781-82 марки ВСт3сп2 ГОСТ 380-71, арматурная проволока Вр-I ГОСТ 6727-80.

Для монтажных петель применяются арматурные стержни класса А-I ГОСТ 5781-82 из стали марки ВСт3сп2 ГОСТ 380-71.

Для закладных изделий применяется полосовая сталь ГОСТ 103-76 марки ВСт3сп5 ГОСТ 380-71 и анкера из арматурных стержней сталь класса А-III ГОСТ 5781-82 марки 25Г2С.

Плоские сварные каркасы и сетки изготавливаются с помощью контактной точечной сварки ГОСТ 14098-85, тип сварного соединения К1-Кт.

Закладные изделия изготавливаются с помощью дуговой сварки по ГОСТ 14098-85, типы сварных соединений Н1-Рш и Т1-МФ

Марки стали для арматурных изделий приняты для условий эксплуатации при температуре минус 55°С.

Н.контр	Вакман		1.220.1-4м.1-2 ОО ТО
ГИП	Вакман		Техническое описание
Разраб.	Тихмянова		Стадия Р; Лист; Листов 1
Провер.	Стрелкова		ЛенЗНИИЭП
Исполн.	Добровольская		

Инв.№ подл. | Подп. и дата | Взам. инв.№

Формат	Зона	Поз.	Обозначение	Наименование	Кол.	Примечание
				Документация		
А4			1.220.1-4м. 1-2 ООТО	Техническое описание		
А4			1.220.1-4м. 1-2 0165	Сборочный чертеж		
А4			1.220.1-4м. 1-2 01	Каркас плоский Кр1		
				Детали		
БЧ		1		Ф20 А III ГОСТ 5781-82* ℓ=1880	1	4,64 кг
БЧ		2		Ф10 А III ГОСТ 5781-82* ℓ=1880	1	1,16 кг
БЧ		3		Ф8 А III ГОСТ 5781-82* ℓ=480	13	0,19 кг
А4			1.220.1-4м. 1-2 01-01	Каркас плоский Кр2		
				Детали		
БЧ		1		Ф22 А III ГОСТ 5781-82* ℓ=2080	1	6,21 кг
БЧ		2		Ф10 А III ГОСТ 5781-82* ℓ=2080	1	1,28 кг
БЧ		3		Ф8 А III ГОСТ 5781-82* ℓ=480	14	0,19 кг
А4			1.220.1-4м. 1-2 01-02	Каркас плоский Кр5		
				Детали		
БЧ		1		Ф20 А III ГОСТ 5781-82* ℓ=1880	1	4,64 кг
БЧ		2		Ф12 А III ГОСТ 5781-82* ℓ=1880	1	1,67 кг
БЧ		3		Ф10 А III ГОСТ 8781-82* ℓ=480	13	0,30 кг

Инв.№ подл. | Подп. и дата | Взам.инв.№

Н.контр.	Вакман		1.220.1-4м. 1-2 01
Гип	Вакман		Растверк. Каркас плоский
Разраб.	Стрелкова		Стадия: Р; Лист: 1; Листов: 4
Провер.	Стрелкова		ПензНИИЭП
Испалнил	Добровольская		

Формат А4

Формат	Зона	Поз.	Обозначение	Наименование	Кол.	Примечание
А4			1.220.1-4м. 1-2 01-03	Каркас плоский Кр7		
				Детали		
БЧ		1		Ф22 А III ГОСТ 5781-82* ℓ=2080	1	6,21 кг
БЧ		2		Ф12 А III ГОСТ 5781-82* ℓ=2080	1	1,85 кг
БЧ		3		Ф10 А III ГОСТ 5781-82* ℓ=480	14	0,3 кг
А4			1.220.1-4м. 1-2 01-04	Каркас плоский Кр9		
				Детали		
БЧ		1		Ф20 А III ГОСТ 5781-82* ℓ=1650	1	4,07 кг
БЧ		2		Ф12 А III ГОСТ 5781-82* ℓ=1650	1	1,46 кг
БЧ		3		Ф10 А III ГОСТ 5781-82* ℓ=480	12	0,3 кг
А4			1.220.1-4м. 1-2 01-05	Каркас плоский Кр11		
				Детали		
БЧ		1		Ф20 А III ГОСТ 5781-82* ℓ=980	1	2,42 кг
БЧ		2		Ф12 А III ГОСТ 5781-82* ℓ=980	1	0,87 кг
БЧ		3		Ф10 А III ГОСТ 5781-82* ℓ=480	7	0,3 кг
А4			1.220.1-4м. 1-2 01-06	Каркас плоский Кр15		
				Детали		
БЧ		1		Ф22 А III ГОСТ 5781-82* ℓ=1800	1	5,37 кг
БЧ		2		Ф12 А III ГОСТ 5781-82* ℓ=1800	1	1,60 кг
БЧ		3		Ф10 А III ГОСТ 5781-82* ℓ=480	13	0,3 кг
А4			1.220.1-4м. 1-2 01-07	Каркас плоский Кр17		
				Детали		
БЧ		1		Ф22 А III ГОСТ 5781-82* ℓ=1080	1	3,22 кг
БЧ		2		Ф12 А III ГОСТ 5781-82* ℓ=1080	1	0,90 кг
БЧ		3		Ф10 А III ГОСТ 5781-82* ℓ=480	8	0,3 кг

Инв.№ подл. | Подп. и дата | Взам.инв.№

1.220.1-4м. 1-2 01 — Лист 2

Формат А4

Формат	Зона	Поз.	Обозначение	Наименование	Кол.	Примечание
А4			1.220.1-4м.1-2 01-08	Каркас плоский КР19		
				Детали		
Б4		1		ф18А III ГОСТ 5781-82 ℓ=1880	1	3,76 кг
Б4		2		ф10А III ГОСТ 5781-82 ℓ=1880	1	1,16 кг
Б4		3		ф8А III ГОСТ 5781-82 ℓ=480	13	0,19 кг
А4			1.220.1-4м.1-2 01-09	Каркас плоский КР21		
				Детали		
Б4		1		ф18А III ГОСТ 5781-82 ℓ=1180	1	2,36 кг
Б4		2		ф10А III ГОСТ 5781-82 ℓ=1180	1	0,73 кг
Б4		3		ф8А III ГОСТ 5781-82 ℓ=480	8	0,19 кг
А4			1.220.1-4м.1-2 01-10	Каркас плоский КР24		
				Детали		
Б4		1		ф20А III ГОСТ 5781-82 ℓ=2080	1	5,13 кг
Б4		2		ф10А III ГОСТ 5781-82 ℓ=2080	1	1,28 кг
Б4		3		ф8А III ГОСТ 5781-82 ℓ=480	14	0,19 кг
А4			1.220.1-4м.1-2 01-11	Каркас плоский КР26		
				Детали		
Б4		1		ф20А III ГОСТ 5781-82 ℓ=1350	1	3,33 кг
Б4		2		ф10А III ГОСТ 5781-82 ℓ=1350	1	0,83 кг
Б4		3		ф8А III ГОСТ 5781-82 ℓ=480	10	0,19 кг

Инв.№ подл. | Подпись и дата | В зам. инв.№

1.220.1-4м.1-2 01 | Лист 3

формат А4

Формат	Зона	Поз.	Обозначение	Наименование	Кол.	Примечание
А4			1.220.1-4м.1-2 01-12	Каркас плоский КР34		
				Детали		
Б4		1		ф18А III ГОСТ 5781-82 ℓ=1350	1	2,70 кг
Б4		2		ф10А III ГОСТ 5781-82 ℓ=1350	1	0,83 кг
Б4		3		ф8А III ГОСТ 5781-82 ℓ=480	10	0,19 кг
А4			1.220.1-4м.1-2 01-13	Каркас плоский КР35		
				Детали		
Б4		1		ф20А III ГОСТ 5781-82 ℓ=2080	1	5,13 кг
Б4		2		ф10А III ГОСТ 5781-82 ℓ=2080	1	1,28 кг
Б4		3		ф8А III ГОСТ 5781-82 ℓ=480	14	0,19 кг
А4			1.220.1-4м.1-2 01-14	Каркас плоский КР36		
				Детали		
Б4		1		ф16А III ГОСТ 5781-82 ℓ=1880	1	2,97 кг
Б4		2		ф10А III ГОСТ 5781-82 ℓ=1880	1	1,16 кг
Б4		3		ф8А III ГОСТ 5781-82 ℓ=480	13	0,19 кг
А4			1.220.1-4м.1-2 01-15	Каркас плоский КР40		
				Детали		
Б4		1		ф16А III ГОСТ 5781-82 ℓ=1180	1	1,86 кг
Б4		2		ф10А III ГОСТ 5781-82 ℓ=1180	1	0,73 кг
Б4		3		ф8А III ГОСТ 5781-82 ℓ=480	8	0,19 кг
А4			1.220.1-4м.1-2 01-16	Каркас плоский Кр41		
				Детали		
Б4		1		ф18А III ГОСТ 5781-82 ℓ=2080	1	4,15 кг
Б4		2		ф10А III ГОСТ 5781-82 ℓ=2080	1	1,28 кг
Б4		3		ф8А III ГОСТ 5781-82 ℓ=480	14	0,19 кг

Инв.№ подл. | Подпись и дата | В зам. инв.№

1.220.1-4м.1-2 01 | Лист 4

23195 7

формат А4

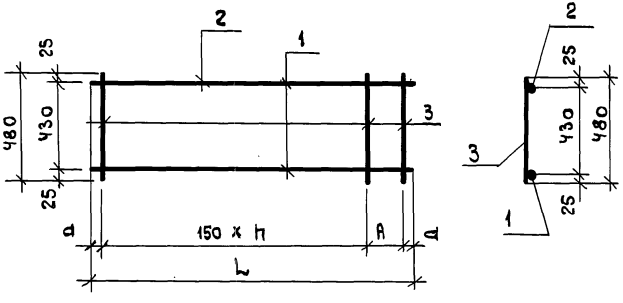

Обозначение	Марка	L мм	A мм	n	d мм	Масса, кг
1.220.1-4м. 1-2 01	Кр 1	1880	150	11	40	8,27
-01	Кр 2	2080	150	12	65	10,15
-02	Кр 5	1880	150	11	40	10,21
-03	Кр 7	2080	150	12	65	12,26
-04	Кр 9	1650	100	10	25	9,13
-05	Кр 11	980	150	5	40	5,39
-06	Кр 15	1800	100	11	25	10,87
-07	Кр 17	1080	100	6	40	6,58
-08	Кр 19	1880	150	11	40	7,39
-09	Кр 21	1180	150	6	65	4,61
-10	Кр 24	2080	150	12	65	9,07
-11	Кр 26	1350	100	8	25	6,06
-12	Кр 34	1350	100	8	25	5,43
-13	Кр 35	2080	150	12	65	9,07
-14	Кр 36	1880	150	11	40	6,60
-15	Кр 40	1180	150	6	65	4,11
-16	Кр 41	2080	150	12	65	8,09

Взам. инв. N | Подп. и дата | Инв. N подл.

1.220.1-4м. 1-2 01 СБ

Ростверк. Каркас плоский. Сборочный чертеж

Стадия	Масса	Масштаб
Р	см. табл.	—

Лист 1 Листов 2

Н.контр	Вакман	
ГИП	Вакман	
Разраб	Стрелкова	
Провер	Стрелкова	
Исполн.	Добровольская	

ЛенЗНИИЭП

Формат А4

Взам. инв. N | Подп. и дата | Инв. N подл.

1.220.1-4м. 1-2 01 СБ Лист 2

Формат А4

Формат	Зона	Поз.	Обозначение	Наименование	Кол.	Примечание
				Документация		
А4			1.220. 1-4 м. 1-2 00ТО	Техническое описание		
А4			1.220. 1-4 м. 1-2 02СБ	Сборочный чертеж		
А4			1.220. 1-4 м. 1-2 02	Каркас плоский КР3		
				Детали		
Б4		1		Ф20 А III ГОСТ 5781-82* ℓ=1180	1	2,91 кг
Б4		2		Ф10 А III ГОСТ 5781-82* ℓ=1180	1	0,73 кг
Б4		3		Ф8 А III ГОСТ 5781-82* ℓ=400	8	0,16 кг
А4			1.220. 1-4 м. 1-2 02-01	Каркас плоский КР4		
				Детали		
Б4		1		Ф22 А III ГОСТ 5781-82* ℓ=1180	1	3,52 кг
Б4		2		Ф10 А III ГОСТ 5781-82* ℓ=1180	1	0,73 кг
Б4		3		Ф8 А III ГОСТ 5781-82* ℓ=400	8	0,16 кг
А4			1.220. 1-4 м. 1-2 02-02	Каркас плоский КР6		
				Детали		
Б4		1		Ф20 А III ГОСТ 5781-82* ℓ=1880	1	4,64 кг
Б4		2		Ф12 А III ГОСТ 5781-82* ℓ=1880	1	1,67 кг
Б4		3		Ф10 А III ГОСТ 5781-82* ℓ=400	13	0,25 кг

Взам. инв. N | Подп. и дата | Инв. N подл.

1.220. 1-4 м. 1-2 02

Н.контр.	Вакман	Вакм	
ГИП	Вакман	Вакм	
Разраб.	Стрелкова		
Провер.	Стрелкова		
Исполн.	Добровольская		

Растверк. Каркас плоский

Стадия	Лист	Листов
Р	1	3

ЛенЗНИИЭП

Формат А4

Формат	Зона	Поз.	Обозначение	Наименование	Кол.	Примечание
А4			1.220. 1-4 м. 1-2 02-03	Каркас плоский КР8		
				Детали		
Б4		1		Ф22 А III ГОСТ 5781-82* ℓ=2080	1	6,21 кг
Б4		2		Ф12 А III ГОСТ 5781-82* ℓ=2080	1	1,85 кг
Б4		3		Ф10 А III ГОСТ 5781-82* ℓ=400	14	0,25 кг
А4			1.220. 1-4 м. 1-2 02-04	Каркас плоский КР10		
				Детали		
Б4		1		Ф20 А III ГОСТ 5781-82* ℓ=1650	1	4,07 кг
Б4		2		Ф12 А III ГОСТ 5781-82* ℓ=1650	1	1,46 кг
		3		Ф10 А III ГОСТ 5781-82* ℓ=400	12	0,25 кг
А4			1.220. 1-4 м. 1-2 02-05	Каркас плоский КР12		
				Детали		
Б4		1		Ф20 А III ГОСТ 5781-82* ℓ=980	1	2,42 кг
Б4		2		Ф12 А III ГОСТ 5781-82* ℓ=980	1	0,87 кг
Б4		3		Ф10 А III ГОСТ 5781-82* ℓ=400	7	0,25 кг
А4			1.220. 1-4 м. 1-2 02-06	Каркас плоский КР16		
				Детали		
Б4		1		Ф22 А III ГОСТ 5781-82* ℓ=1800	1	5,37 кг
Б4		2		Ф12 А III ГОСТ 5781-82* ℓ=1800	1	1,60 кг
Б4		3		Ф10 А III ГОСТ 5781-82* ℓ=400	13	0,25 кг
А4			1.220. 1-4 м. 1-2 02-07	Каркас плоский КР18		
				Детали		
Б4		1		Ф22 А III ГОСТ 5781-82* ℓ=1080	1	3,22 кг
Б4		2		Ф12 А III ГОСТ 5781-82* ℓ=1080	1	0,96 кг
Б4		3		Ф10 А III ГОСТ 5781-82* ℓ=400	8	0,25 кг

Взам. инв. N | Подп. и дата | Инв. N подл.

1.220. 1-4 м. 1-2 02

Лист 2

23195 9

Формат А4

Формат	Зона	Поз.	Обозначение	Наименование	Кол.	Примечание
А4			1.220.1-4м.1-2 02-08	Каркас плоский КР20		
				Детали		
Б4		1		ф18АIII ГОСТ 5781-82* ℓ=1080	1	2,16 кг
Б4		2		ф10АIII ГОСТ 5781-82* ℓ=1080	1	0,67 кг
Б4		3		ф8АIII ГОСТ 5781-82* ℓ=400	8	0,16 кг
А4			1.220.1-4м.1-2 02-09	Каркас плоский КР25		
				Детали		
Б4		1		ф18III ГОСТ 5781-82* ℓ=1180	1	2,36 кг
Б4		2		ф10АIII ГОСТ 5781-82* ℓ=1180	1	0,73 кг
Б4		3		ф8АIII ГОСТ 5781-82* ℓ=400	8	0,16 кг
А4			1.220.1-4м.1-2 02-10	Каркас плоский Кр32		
				Детали		
Б4		1		ф18АIII ГОСТ 5781-82* ℓ=1880	1	3,76 кг
Б4		2		ф10АIII ГОСТ 5781-82* ℓ=1880	1	1,16 кг
Б4		3		ф8АIII ГОСТ 5781-82* ℓ=400	13	0,16 кг
А4			1.220.1-4м.1-2 02-11	Каркас плоский Кр33		
				Детали		
Б4		1		ф20АIII ГОСТ 5781-82* ℓ=2080	1	5,13 кг
Б4		2		ф10АIII ГОСТ 5781-82* ℓ=2080	1	1,28 кг
Б4		3		ф8АIII ГОСТ 5781-82* ℓ=400	14	0,16 кг
А4			1.220.1-4м.1-2 02-12	Каркас плоский КР37		
				Детали		
Б4		1		ф16АIII ГОСТ 5781-82* ℓ=1080	1	1,70 кг
Б4		2		ф10АIII ГОСТ 5781-82* ℓ=1080	1	0,67 кг
Б4		3		ф8АIII ГОСТ 5781-82* ℓ=400	8	0,16 кг

Инв. N подл. | Подп. и дата | Взам. инв. N

1.220.1-4м.1-2 02 | Лист 3

формат А4

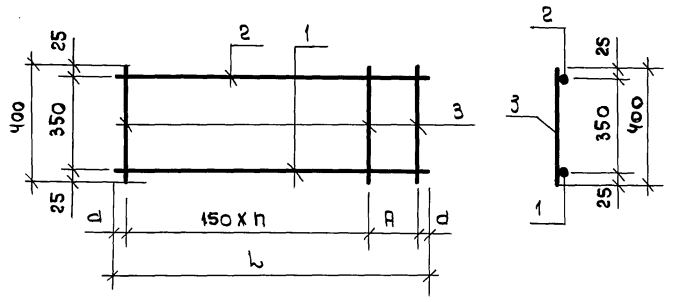

Обозначение	Марка	L мм	A мм	h	d мм		Масса, кг
1.220.1-4м.1-2 02	Кр3	1180	150	6	65		4,92
-01	Кр4	1180	150	6	65		5,53
-02	Кр6	1880	150	11	40		9,56
-03	Кр8	2080	150	12	65		11,56
-04	Кр10	1650	100	10	25		8,53
-05	Кр12	980	150	5	40		5,04
-06	Кр16	1800	100	11	25		10,22
-07	Кр18	1080	100	6	40		6,18
-08	Кр20	1080	100	6	40		4,11
-09	Кр25	1180	150	6	65		4,37
-10	Кр32	1880	150	11	40		7,00
-11	Кр33	2080	150	12	65		8,65
-12	Кр37	1080	100	6	40		3,65

Инв. N подл. | Подп. и дата | Взам. инв. N

1.220.1-4м.1-2 02 сб

Н. контр.	Bakman	
ГИП	Bakman	
Разраб.	Стрелкова	
Провер.	Стрелкова	
Исполн.	Добровольская	

Ростверк. Каркас плоский. Сборочный чертеж

Стадия	Масса	Масштаб
Р	см. табл.	—
Лист	Листов 1	

ЛенЗНИИЭП

23195 10

формат А4

Формат	Зона	Поз.	Обозначение	Наименование	Кол.	Примечание
				Документация		
А4			1.220.1-4м. 1-2 ООТО	Техническое описание		
А4			1.220.1-4м. 1-2 03 СБ	Сборочный чертеж		
А4			1.220.1-4м. 1-2 03	Каркас плоский КР13		
				Детали		
БЧ		1		ф20АIII ГОСТ 5781-82* ℓ=2200	1	5,43 кг
БЧ		2		ф12АIII ГОСТ 5781-82* ℓ=2200	1	1,95 кг
БЧ		3		ф10АIII ГОСТ 5781-82* ℓ=480	15	0,3 кг
А4			1.220.1-4м. 1-2 03-01	Каркас плоский КР14		
				Детали		
БЧ		1		ф22АIII ГОСТ 5781-82* ℓ=2350	1	7,0 кг
БЧ		2		ф12АIII ГОСТ 5781-82* ℓ=2350	1	2,09 кг
БЧ		3		ф10АIII ГОСТ 5781-82* ℓ=480	16	0,3 кг

Инв. № подл. | Подп. и дата | Взам. инв. №

Н. контр.	Вакман	
ГИП	Вакман	
Разраб.	Стрелкова	
Провер.	Стрелкова	
Исполн.	Добровольская	

1.220.1-4м. 1-2 03

Ростверк. Каркас плоский КР13, КР14

Стадия	Лист	Листов
Р		1

ЛенЗНИИЭП

Формат А4

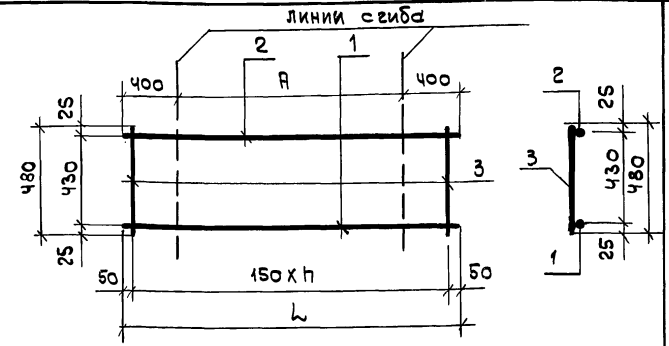

Каркас в согнутом виде

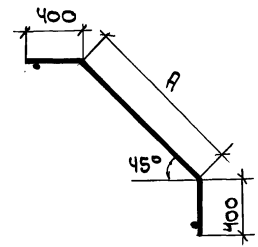

Обозначение	Марка	L мм	A мм	h	Масса кг
1.220.1-4м.1-2 03	КР13	2200	1400	14	11,88
-01	КР 14	2350	1550	15	13.89

Инв. № подл. | Подп. и дата | Взам. инв. №

Н. контр.	Вакман	
ГИП	Вакман	
Разраб.	Стрелкова	
Провер.	Стрелкова	
Исполн.	Добровольская	

1.220.1-4м.1-2 03 СБ

Ростверк. Каркас плоский КР13, КР14 Сборочный чертеж

Стадия	Масса	Масштаб
Р	см. табл.	—
Лист	Листов 1	

ЛенЗНИИЭП

Формат А4

Формат	Зона	Поз.	Обозначение	Наименование	Кол.	Примечание
				Документация		
А4			1.220.1-4м.1-2 ООТО	Техническое описание		
А4			1.220.1-4м.1-2 04СБ	Сборочный чертеж		
А4			1.220.1-4м.1-2 04	Каркас плоский Кр22		
				Детали		
Б4		1		ф18 А III ГОСТ 5781-82 ℓ=1080	1	2,2 кг
Б4		2		ф10 А III ГОСТ 5781-82 ℓ=1080	1	0,67 кг
Б4		3		ф12 А III ГОСТ 5781-82 ℓ=400	4	0,35 кг
Б4		4		ф8 А III ГОСТ 5781-82 ℓ=400	5	0,16 кг
А4			1.220.1-4м.1-2 04-01	Каркас плоский Кр27		
				Детали		
Б4		1		ф20 А III ГОСТ 5781-82 ℓ=1180	1	2,91 кг
Б4		2		ф10 А III ГОСТ 5781-82 ℓ=1180	1	0,73 кг
Б4		3		ф12 А III ГОСТ 5781-82 ℓ=400	4	0,35 кг
Б4		4		ф8 А III ГОСТ 5781-82 ℓ=400	6	0,16 кг
А4			1.220.1-4м.1-2 04-02	Каркас плоский Кр38		
				Детали		
				ф16 А III ГОСТ 5781-82 ℓ=1080	1	1,70 кг
				ф10 А III ГОСТ 5781-82 ℓ=1080	1	0,67 кг
				ф12 А III ГОСТ 5781-82 ℓ=400	4	0,35 кг
				ф8 А III ГОСТ 5781-82 ℓ=400	5	0,16 кг
А4			1.220.1-4м.1-2 04-03	Каркас плоский Кр42		
				Детали		
Б4		1		ф18 А III ГОСТ 5781-82 ℓ=1180	1	2,36 кг
Б4		2		ф10 А III ГОСТ 5781-82 ℓ=1180	1	0,73 кг
Б4		3		ф12 А III ГОСТ 5781-82 ℓ=400	4	0,35 кг
Б4		4		ф8 А III ГОСТ 5781-82 ℓ=400	6	0,16 кг

Инв.№подл. | Подпись и дата | Взам.инв.№

1.220.1-4м.1-2 04

Н.контр.	Вакман	
ГИП	Вакман	
Разраб.	Стрелкова	
Провер.	Стрелкова	
Испалн.	Мофоровальская	

Ростверк. Каркас плоский Кр22, Кр27, Кр38, Кр42

Стадия	Лист	Листов
Р		1

ЛенЗНИИЭП

формат А4

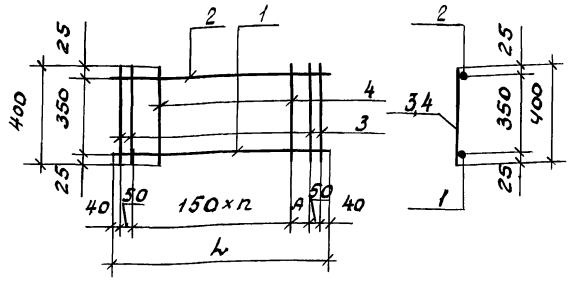

Обозначение	Марка	L мм	A мм	n	Масса, кг
1.220.1-4м.1-2 04	Кр22	1080	150	5	5,07
-01	Кр27	1180	100	6	6,00
-02	Кр38	1080	150	5	4,57
-03	Кр42	1180	100	6	5,45

Инв.№подл. | Подпись и дата | Взам.инв.№

1.220.1-4м.1-2 04 СБ

Н.контр.	Вакман	
ГИП	Вакман	
Разраб.	Стрелкова	
Провер.	Стрелкова	
Испалн.	Мофоровальская	

Ростверк. Каркас плоский Кр22, Кр27, Кр38, Кр42 Сборочный чертеж

Стадия	Масса	Масштаб
Р	см. табл	—
Лист	Листов 1	

ЛенЗНИИЭП

формат А4

Формат	Зона	Поз.	Обозначение	Наименование	Кол.	Примечание
				Документация		
А4			1.220.1-4м.1-2 ОПТО	Техническое описание		
А4			1.220.1-4м.1-2 05СБ	Сборочный чертеж		
А4			1.220.1-4м.1-2 05	Каркас плоский Кр23		
				Детали		
БЧ		1		Ф18АIII ГОСТ 5781-82, ℓ=3900	1	7,79 кг
БЧ		2		Ф10АIII ГОСТ 5781-82, ℓ=3100	1	1,91 кг
БЧ		3		Ф8АIII ГОСТ 5781-82, ℓ=480	21	0,19 кг
А4			1.220.1-4м.1-2 05-01	Каркас плоский Кр28		
				Детали		
БЧ		1		Ф20АIII ГОСТ 5781-82, ℓ=4240	1	10,46 кг
БЧ		2		Ф10АIII ГОСТ 5781-82, ℓ=3400	1	2,10 кг
БЧ		3		Ф8АIII ГОСТ 5781-82, ℓ=480	23	0,19 кг
А4			1.220.1-4м.1-2 05-02	Каркас плоский Кр39		
				Детали		
БЧ		1		Ф16АIII ГОСТ 5781-82, ℓ=3760	1	5,93 кг
БЧ		2		Ф10АIII ГОСТ 5781-82, ℓ=3100	1	1,91 кг
БЧ		3		Ф8АIII ГОСТ 5781-82, ℓ=480	21	0,19 кг
А4			1.220.1-4м.1-2 05-03	Каркас плоский Кр43		
				Детали		
БЧ		1		Ф18АIII ГОСТ 5781-82, ℓ=4100	1	8,19 кг
БЧ		2		Ф10АIII ГОСТ 5781-82, ℓ=3400	1	2,10 кг
БЧ		3		Ф8АIII ГОСТ 5781-82, ℓ=480	23	0,19 кг

Инв.№ подл. | Подп. и дата | Взам. инв.№

Н.контр.	Вакман	
ГИП	Вакман	
Разраб.	Стрелкова	
Провер.	Стрелкова	
Исполн.	Добровольская	

1.220.1-4м.1-2 05

Ростверк.
Каркас плоский.
Кр23, Кр28, Кр39, Кр43

Стадия	Лист	Листов
Р		1

ЛенЗНИИЭП

Формат А4

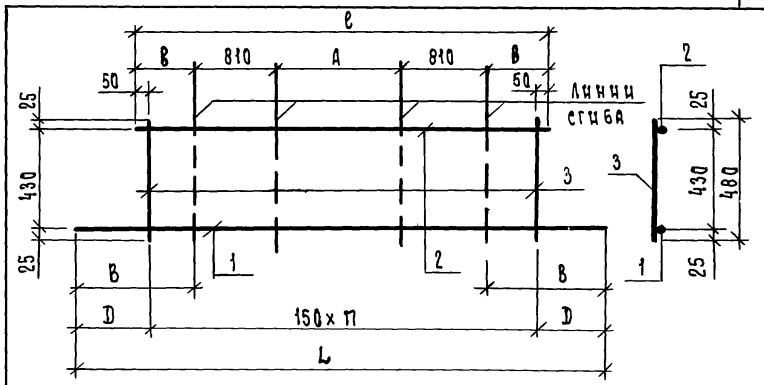

Каркас в согнутом виде

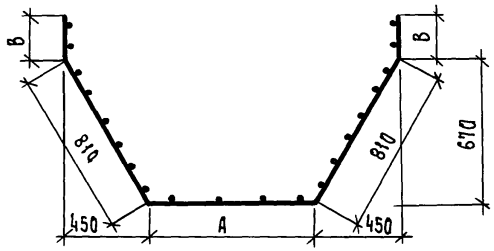

Обозначение	Марка	L мм	ℓ мм	А мм	В мм	в мм	D мм	n	Масса, кг
1.220.1-4м.1-2 05	Кр23	3900	3100	980	650	250	450	20	13,69
—01	Кр28	4240	3400	1180	720	300	470	22	16,93
—02	Кр39	3760	3100	980	580	250	380	20	11,83
—03	Кр43	4100	3400	1180	650	300	400	22	14,66

Инв.№ подл. | Подп. и дата | Взам. инв.№

Н.контр.	Вакман	
ГИП	Вакман	
Разраб.	Стрелкова	
Провер.	Стрелкова	
Исполнил	Добровольская	

1.220.1-4м.1-2 05СБ

Ростверк.
Каркас плоский
Кр23, Кр28, Кр39, Кр43
Сборочный чертеж

Стадия	Масса	Масштаб
Р	см. табл.	—
Лист	Листов 1	

ЛенЗНИИЭП

Формат А4

Формат	Зона	Поз.	Обозначение	Наименование	Кол.	Примечание
				Документация		
А4			1.220.1-4м.1-2 ПОТО	Техническое описание		
А4			1.220.1-4м.1-2 06 СБ	Сборочный чертеж		
А4			1.220.1-4м.1-2 06	Каркас плоский Кр29		
				Детали		
Б4		1		ф10А-III ГОСТ 5781-82 ℓ=1180	2	0,73кг
Б4		2		ф8А-III ГОСТ 5781-82 ℓ=480	8	0,19кг
А4			1.220.1-4м.1-2 06-01	Каркас плоский Кр30		
				Детали		
Б4		1		ф10А-III ГОСТ 5781-82 ℓ=1180	2	0,73кг
Б4		2		ф8А-III ГОСТ 5781-82 ℓ=400	8	0,16кг

Инв.№ подл. | Подп. и дата | Взам. инв.№

Н.контр.	Вакман		
ГИП	Вакман		
Разраб.	Стрелкова		
Провер.	Стрелкова		
Исполн.	Добровольская		

1.220.1-4м.1-2 06

Ростверк. Каркас плоский Кр29, Кр30

Стадия	Лист	Листов
Р		1

ЛенЗНИИЭП

Формат А4

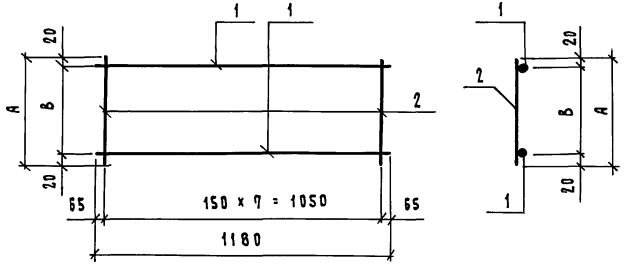

Обозначение	Марка	A мм	B мм	Масса, кг
1.220.1-4м.1-2 06	Кр29	480	440	2,98
-01	Кр30	400	360	2,74

Инв.№ подл. | Подп. и дата | Взам. инв.№

Н.контр.	Вакман		
ГИП	Вакман		
Разраб.	Стрелкова		
Пров.ер.	Стрелкова		
Исполн.	Добровольская		

1.220.1-4м.1-2 06 СБ

Ростверк. Каркас плоский Кр29, Кр30 Сборочный чертеж

Стадия	Масса	Масштаб
Р	см. табл.	—
Лист	Листов 1	

ЛенЗНИИЭП

Формат А4

Формат	Зона	Поз.	Обозначение	Наименование	Кол.	Примечание
				Документация		
А4			1.220.1-4м.1-2 ОО ТО	Техническое описание		
А4			1.220.1-4м.1-2 07 СБ	Сборочный чертеж		
А4			1.220.1-4м.1-2 07	Каркас плоский КР31		
				Детали		
Б4		1		ф12 А III ГОСТ 5781-82 ℓ=4980	5	4,42 кг
Б4		2		ф8 А III ГОСТ 5781-82 ℓ=480	36	0,19 кг

Инв.№ подл. | Подпись и дата | Взам.инв.№

Н.контр.	Вакман		
ГИП	Вакман		
Разраб.	Стрелкова		
Пробер.	Стрелкова		
Исполн.	Добровольская		

1.220.1-4м.1-2 07

РостВерк.
Каркас плоский КР31

Стадия	Лист	Листов
Р		1

ЛенЗНИИЭП

Формат А4

Линии сгиба

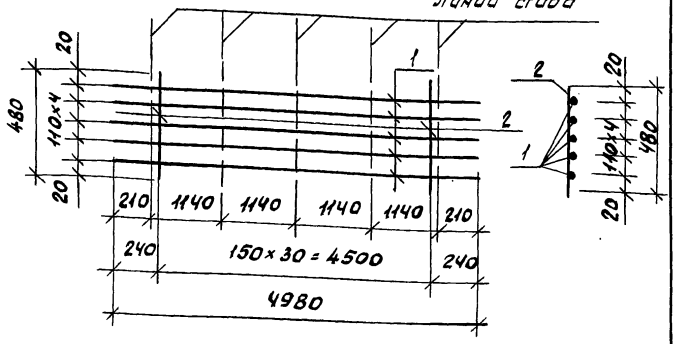

Каркас в согнутом виде

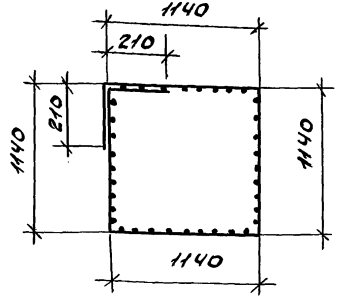

Инв.№ подл. | Подпись и дата | Взам.инв.№

Н.контр.	Вакман		
ГИП	Вакман		
Разраб.	Стрелкова		
Пробер.	Стрелкова		
Исполн.	Добровольская		

1.220.1-4м.1-2 07 СБ

РостВерк.
Каркас плоский КР31
Сборочный чертеж

Стадия	Масса	Масштаб
Р	28,94	—
Лист	Листов	
	1	

ЛенЗНИИЭП

Формат А4

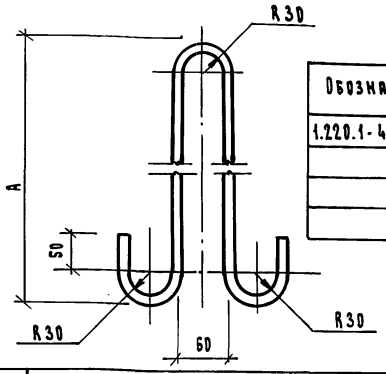

Обозначение	Марка	A мм	Масса кг
1.220.1-4м.1-2 08	П1	560	2,21
-01	П3	500	1,57

Формат	Зона	Поз.	Обозначение	Наименование	Кол.	Примечание
				Документация		
А3			1.220.1-4м.1-2 ПОТО	Техническое описание		
А4			1.220.1-4м.1-2 08	Петля П1		
				Детали		
Б4				ф16 AI ГОСТ 5781-82 ℓ=1400	1	2,21 кг
А4			1.220.1-4м. 1-2 08-01	Петля П3		
				Детали		
Б4				ф14 AI ГОСТ 5781-82 ℓ=1300	1	1,57кг

Инв.№ подл. | Подп. и дата | Взам. инв.№

Н.контр.	Вакман		
ГИП	Вакман		
Разраб.	Стрелкова		
Провер.	Стрелкова		
Исполн.	Добровольская		

1.220.1-4м.1-2 08

Ростверк. Петля П1, П3.

Стадия	Масса	Масштаб
Р	см. табл.	1:5
Лист	Листов 1	

ЛенЗНИИЭП

Формат А4

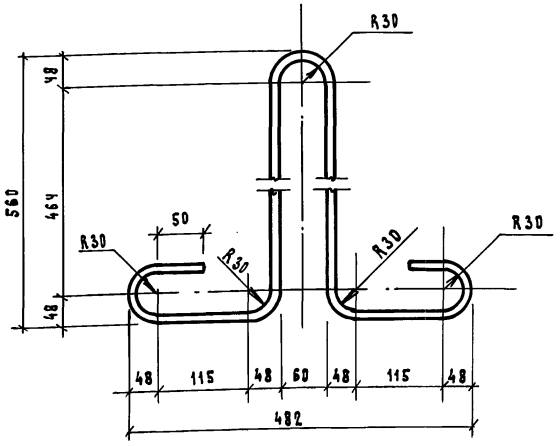

Длина ℓ = 1800 мм

Инв.№ подл. | Подп. и дата | Взам. инв.№

Н.контр.	Вакман		
ГИП	Вакман		
Разраб.	Тихмянова		
Провер.	Тихмянова		
Исполн.	Фалина		

1.220.1-4м.1-2 09

Ростверк. Петля П2

Стадия	Масса	Масштаб
Р	3,6	1:5
Лист	Листов 1	

ф18 AI ГОСТ 5781-82
В Ст3сп2 ГОСТ 380-71

ЛенЗНИИЭП

Формат А4

Формат	Зона	Поз.	Обозначение	Наименование	Кол.	Примечание
				Документация		
А4			1.220.1-4м.1-2 ОО ТО	Техническое описание		
А4			1.220.1-4м.1-2 10 СБ	Сборочный чертеж		
А4			1.220.1-4м.1-2 10	Сетка С1		
				Детали		
Б4		1		ф8 А III ГОСТ 5781-82 ℓ=1180	16	0,47 кг
А4			1.220.1-4м.1-2 10-01	Сетка С2		
				Детали		
Б4		1		ф8 А III ГОСТ 5781-82 ℓ=1180	9	0,47 кг
Б4		2		ф8 А III ГОСТ 5781-82 ℓ=1330	8	0,52 кг
А4			1.220.1-4м.1-2 10-02	Сетка С3		
				Детали		
Б4		1		ф8 А III ГОСТ 5781-82 ℓ=1180	10	0,47 кг
Б4		2		ф8 А III ГОСТ 5781-82 ℓ=1480	8	0,58 кг
А4			1.220.1-4м.1-2 10-03	Сетка С4		
				Детали		
Б4		1		ф16 А III ГОСТ 5781-82 ℓ=750	12	1,18 кг
Б4		2		ф8 А III ГОСТ 5781-82 ℓ=1900	5	0,75 кг
А4			1.220.1-4м.1-2 10-04	Сетка С5		
				Детали		
Б4		1		ф5 Вр I ГОСТ 6727-80 ℓ=500	8	0,072 кг

Инв. № подл. | Подп. и дата | Взам. инв. №

Н.контр.	Вакман		
ГИП	Вакман		
Разраб.	Стрелкова		
Провер.	Стрелкова		
Исполн.	Добровольская		

1.220.1-4м.1-2 10

Подколонник. Сетка С1...С5.

Стадия	Лист	Листов
Р		1

ЛенЗНИИЭП

Формат А4

Рис. 2

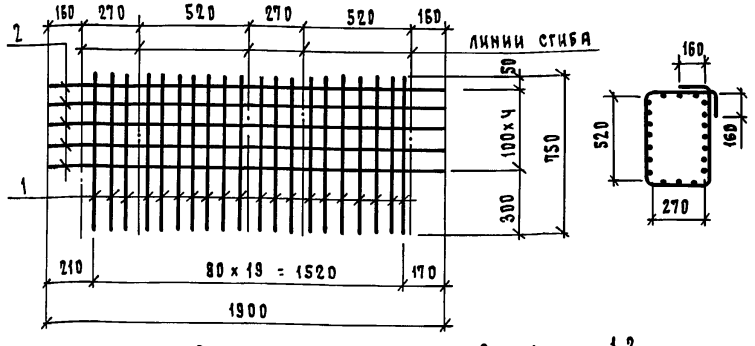

Рис. 3

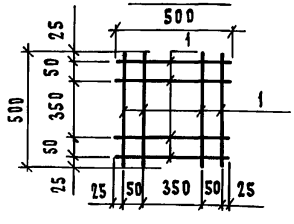

Рис. 1

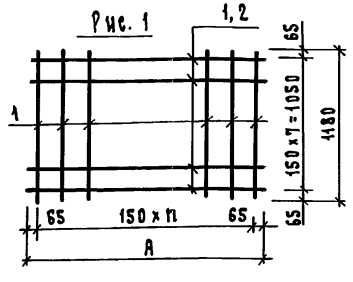

Обозначение	Марка	Рис.	A мм	n	Масса кг
1.220.1-4м.1-2 10	С1	1	1180	7	7,52
-01	С2	1	1330	8	8,39
-02	С3	1	1480	9	9,34
-03	С4	2	-	-	17,91
-04	С5	3	-	-	0,58

Инв. № подл. | Подп. и дата | Взам. инв. №

Н.контр.	Вакман		
ГИП	Вакман		
Разраб.	Стрелкова		
Провер.	Стрелкова		
Исполн.	Добровольская		

1.220.1-4м.1-2 10 СБ

Подколонник. Сетка С1...С5. Сборочный чертеж.

Стадия	Масса	Масштаб
Р	см. табл.	—
Лист	Листов 1	

ЛенЗНИИЭП

Формат А4

Формат	Зона	Поз.	Обозначение	Наименование	Кол.	Примечание
				Документация		
А4			1.220.1-4м. 1-2 11СБ	Сборочный чертеж		
А4			1.220.1-4м. 1-2 ОСТО	Техническое описание		
А4			1.220.1-4м.1-2 11	КП1		
				Сборочные единицы		
А4		1	1.220.1-4м. 1-2 13	Каркас плоский КР1	3	11,20кг
				Детали		
Бч		2		Ф6А I ГОСТ 5781-82* L=260	48	0,06кг
Б4		3	1.220.1-4м. 1-2 30	Петля П-2	2	1,04кг
А4			1.220.1-4м. 1-2 11-01	КП2		
				Сборочные единицы		
А4		1	1.220.1-4м. 1-2 13-01	Каркас плоский КР2	3	9,12кг
				Детали		
Бч		2		Ф6А I ГОСТ 5781-82* L=260	40	0,06кг
А4		3	1.220.1-4м. 1-2 30	Петля П-2	2	1,04кг
А4			1.220.1-4м. 1-2 11-02	КП3		
				Сборочные единицы		
А4		1	1.220.1-4м. 1-2 13-02	Каркас плоский КР3	3	4,02кг
				Детали		
Бч		2		Ф6А I ГОСТ 5781-82* L=260	20	0,06кг
А4		3	1.220.1-4м. 1-2 30	Петля П-2	2	1,04кг

Взам. инв.№ | Подп. и дата | Инв.№ подл.

Н.контр.	Вакман		
ГИП	Вакман		
Разраб.	Тихмянова		
Провер.	Тихмянова		
Исполн.	Фалина		

1.220.1-4м. 1-2 11

Балка цокольная. Каркас пространственный КП1... КП3

Стадия	Лист	Листов
Р		2

ЛенЗНИИЭП

Формат А4

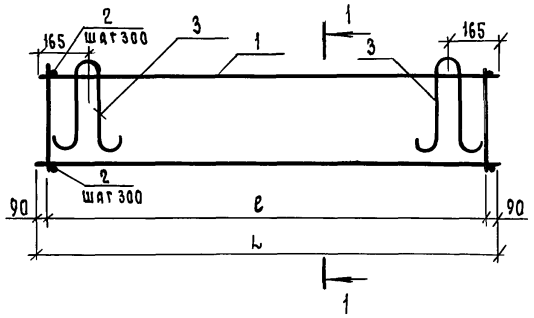

1 — 1

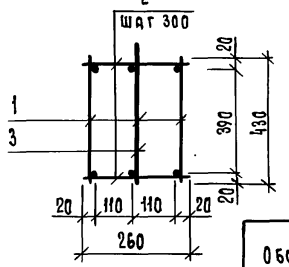

Обозначение	Марка	Размеры, мм. L	Размеры, мм. ℓ	Масса, кг
1.220.1-4м. 1-2 11	КП1	6480	6300	38,56
—01	КП2	5280	5100	31,84
—02	КП3	2280	2100	15,34

Взам. инв.№ | Подп. и дата | Инв.№ подл.

Н.контр.	Вакман		
ГИП	Вакман		
Разраб.	Тихмянова		
Провер.	Тихмянова		
Исполн.	Фалина		

1.220.1-4м. 1-2 11СБ

Балка цокольная. Каркас пространственный КП1... КП3 Сборочный чертеж

Стадия	Масса	Масштаб
Р	см. табл.	—
Лист	Листов 1	

ЛенЗНИИЭП

Формат А4

Формат	Зона	Поз.	Обозначение	Наименование	Кол.	Примечание
				Документация		
А4			1.220.1-4м.1-2 12СБ	Сборочный чертеж		
А4			1.220.1-4м.1-2 ООТО	Техническое описание		
			1.220.1-4м.1-2 12	КПЧ		
				Сборочные единицы		
А4		1	1.220.1-4м.1-2 14	Каркас плоский КрЧ	3	10,32кг
				Детали		
Б4		2		ф6АI ГОСТ 5781-82* L=260	44	0,06кг
А4		3	1.220.1-4м.1-2 30	Петля П-2	2	1,04кг
А4			1.220.1-4м.1-2 12-01	КПБ		
				Сборочные единицы		
А4		1	1.220.1-4м.1-2 14-01	Каркас плоский КрБ	3	5,42
				Детали		
Б4		2		ф6АI ГОСТ 5781-82* L=260	20	0,06
А4		3	1.220.1-4м.1-2 30	Петля П-2	2	1,04кг

Инв. N подл. | Подп. и дата | Взам. инв. N

Н.контр.	Bakman		
ГИП	Bakman		
Разраб.	Тихманова		
Провер.	Тихманова		
Исполн.	Фапина		

1.220.1-4м. 1-2 12

Балка цокольная. Каркас пространственный КПЧ, КПБ

Стадия	Лист	Листов
Р		1

ЛенЗНИИЭП

Формат А4

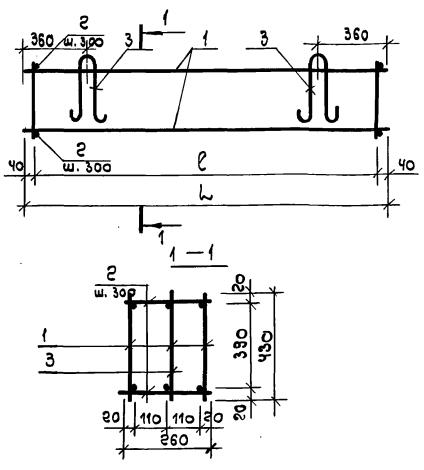

Обозначение	Марка	Размеры, мм		Масса, кг
		L	ℓ	
1.220.1-4м.1-2 12	КПЧ	5930	5850	35,68
-01	КПБ	2930	2850	19,54

Инв. N подл. | Подп. и дата | Взам. инв. N

Н.контр.	Bakman		
ГИП	Bakman		
Разраб.	Тихманова		
Провер.	Тихманова		
Исполн.	Фапина		

1.220.1-4 м. 1-2 12СБ

Балка цокольная. Каркас пространственный КПЧ, КПБ Сборочный чертеж

Стадия	Масса	Масштаб
Р	см. табл.	—
Лист	Листов 1	

ЛенЗНИИЭП

Формат А4

Формат	Зона	Поз.	Обозначение	Наименование	Кол.	Примечание
				Документация		
А4			1.220.1-4м. 1-2 13СБ	Сборочный чертеж		
А4			1.220.1-4м. 1-2 ООТО	Техническая описание		
А4			1.220.1-4м. 1-2 13	Каркас плоский КР1		
				Детали		
Бч		1		Ф10 А III ГОСТ 5781-82* L=6480	2	4,0 кг
Бч		2		Ф6 А I ГОСТ 5781-82* L=430	32	0,1 кг
А4			1.220.1-4м. 1-2 13-01	Каркас плоский КР2		
				Детали		
Бч		1		Ф10 А III ГОСТ 5781-82* L=5280	2	3,26 кг
Бч		2		Ф6 А I ГОСТ 5781-82* L=430	26	0,1 кг
А4			1.220.1-4м. 1-2 13-02	Каркас плоский КР3		
				Детали		
Бч		1		Ф10 А III ГОСТ 5781-82* L=2280	2	1,41 кг
Бч		2		Ф6 А I ГОСТ 5781-82* L=430	12	0,1 кг

Инв. N подл. | Подп. и дата | Взам. инв. N

Н.контр.	Вакман		
ГИП	Вакман		
Разраб.	Тихманова		
Провер.	Тихманова		
Исполн.	Фалина		

1.220.1-4м. 1-2 13

Балка цокольная. Каркас плоский КР1... КР3

Стадия	Лист	Листов
Р		1

ЛенЗНИИЭП

Формат А4

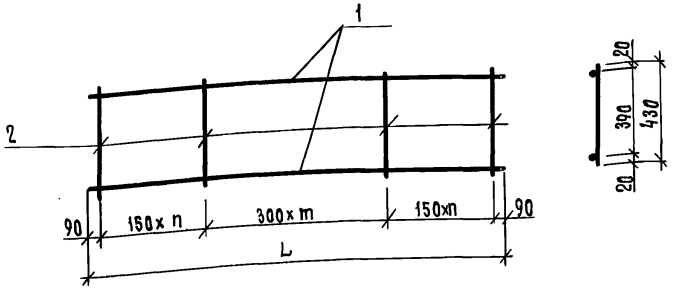

Обозначение	Марка	Размеры, мм n	m	L	Масса, кг
1.220.1-4м. 1-2 13	КР1	10	11	6480	11,20
-01	КР2	8	9	5280	9,12
-02	КР3	4	3	2280	4,02

Инв. N подл. | Подп. и дата | Взам. инв. N

Н.контр.	Вакман		
ГИП	Вакман		
Разраб.	Тихманова		
Провер.	Тихманова		
Исполн.	Фалина		

1.220.1-4м. 1-2 13СБ

Балка цокольная. Каркас плоский КР1... КР3 Сборочный чертеж

Стадия	Масса	Масштаб
Р	см. табл.	—
Лист	Листов 1	

ЛенЗНИИЭП

23195 20

Формат А4

Формат	Зона	Поз.	Обозначение	Наименование.	Кол.	Примечание
				Документация		
А4			1.220.1-4м.1-2 14сб	Сборочный чертеж		
А4			1.220.1-4м.1-2 00ТО	Техническое описание		
А4			1.220.1-4м.1-2 14	Каркас плоский КР4		
				Детали		
Б4		1		ф10АIII ГОСТ 5781-82* L=5930	2	3,66 кг
Б4		2		ф 6АI ГОСТ 5781-82* L=430	30	0,1 кг
А4			1.220.1-4м.1-2 14-01	Каркас плоский КР5		
				Детали		
Б4		1		ф10АIII ГОСТ 5781-82* L=2930	2	1,91 кг
Б4		2		ф 6АI ГОСТ 5781-82* L=430	16	0,1 кг

Взам. инв. N | Подп. и дата | Инв. N подл.

Н. конт.	Бакман		
ГИП	Бакман		
Разраб.	Тихмянова		
Провер.	Тихмянова		
Исполн.	Фалина		

1.220.1-4м.1-2 14

Балка цокольная. Каркас плоский КР4, КР5

Стадия	Лист	Листов
Р		1

ЛенЗНИИЭП

Формат А4

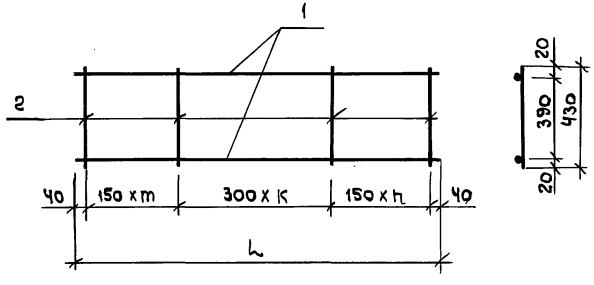

Обозначение	Марка	L мм	k	m	n	Масса кг
1.220.1-4м.1-2 14	КР4	5930	10	10	9	10,32
-01	КР5	2930	4	6	5	5,42

Взам. инв. N | Подп. и дата | Инв. N подл.

Н. контр.	Бакман		
ГИП	Бакман		
Разраб.	Тихмянова		
Провер.	Тихмянова		
Исполн.	Фалина		

1.220.1-4м.1-2 14сб

Балка цокольная. Каркас плоский КР4, КР5. Сборочный чертеж

Стадия	Масса	Масштаб
Р	см табл.	—
Лист	Листов 1	

ЛенЗНИИЭП

Формат А4

Формат	Зона	Поз.	Обозначение	Наименование	Кол.	Примечание
				Документация		
А4			1.220.1-4м.1-2 15 СБ	Сборочный чертеж		
А4			1.220.1-4м.1-2 00ТО	Техническое описание		
А4			1.220.1-4м.1-2 15	Сетка С1		
				Детали		
				Стержни отд. ГОСТ 6727-80*		
Б4		1		ф4 Вр I L = 6480	7	0,59 кг
Б4		2		ф4 Вр I L = 700	65	0,064 кг
А4			1.220.1-4м.1-2 15-01	Сетка С2		
				Детали		
				Стержни отд. ГОСТ 6727-80*		
Б4		1		ф4 Вр I L = 5280	7	0,49 кг
Б4		2		ф4 Вр I L = 700	53	0,064 кг
А4			1.220.1-4м.1-2 15-02	Сетка С3		
				Детали		
				Стержни отд. ГОСТ 6727-80*		
Б4		1		ф4 Вр I L = 2280	7	0,21 кг
Б4		2		ф4 Вр I L = 700	23	0,064 кг

Инв. № подл. | Подп. и дата | Взам. инв. №

Н.контр.	Вакман	
ГИП	Вакман	
Разраб.	Тихмянова	
Провер.	Тихмянова	
Исполн.	Фалина	

1.220.1-4м.1-2 15

Балка цокольная. Сетка С1... С3.

Стадия	Лист	Листов
Р		1

ПенЗНИИЭП

Формат А4

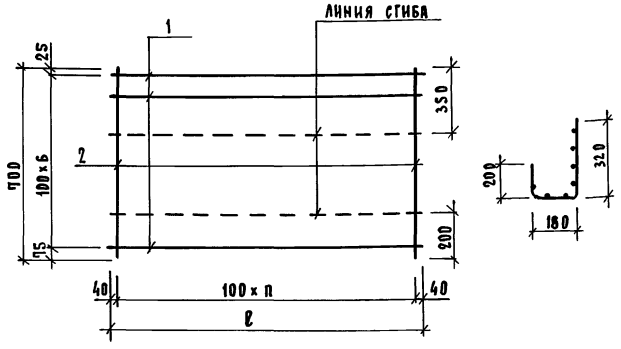

Обозначение	Марка	n	ℓ мм	Масса, кг
1.220.1-4м.1-2 15	С1	64	6480	8,28
-01	С2	52	5280	6,85
-02	С3	22	2280	2,95

Инв. № подл. | Подп. и дата | Взам. инв. №

Н.контр.	Вакман	
ГИП	Вакман	
Разраб.	Тихмянова	
Провер.	Тихмянова	
Исполн.	Фалина	

1.220.1-4м.1-2 15 СБ

Балка цокольная. Сетка С1... С3 Сборочный чертеж

Стадия	Масса	Масштаб
Р	см. табл.	—
Лист	Листов 1	

ПенЗНИИЭП

Формат А4

Формат	Зона	Поз.	Обозначение	Наименование	Кол	Примечание
				Документация		
А4			1.220.1-4м.1-2 16 сб	Сборочный чертеж		
А4			1.220.1-4м.1-2 00ТО	Техническое описание		
А4			1.220.1-4м.1-2 16	**Сетка С4**		
				Детали		
				Стержни отд ГОСТ 6727-80		
Б4		1		ф4 Вр I L=4680	7	0,43 кг
Б4		2		ф4 Вр I L=700	48	0,064 кг
А4			1.220.1-4м.1-2 16-01	**Сетка С5**		
				Детали		
				Стержни отд ГОСТ 6727-80		
Б4		1		ф4 Вр I L=1680	7	0,14 кг
Б4		2		ф4 Вр I L=700	17	0,064 кг

Изм.	Кол. уч.	Лист	№ док.	Подп.	Дата
Н. контр.			Бакман		
ГИП			Бакман		
Разраб.			Тихмянова		
Провер.			Тихмянова		
Исполн.			Фалина		

1.220.1-4м.1-2 16

Балка цокольная. Сетки С4, С5

Стадия	Лист	Листов
Р		1

ЛенЗНИИЭП

Инв. № подл. | Подп. и дата | Взам. инв. №

Формат А4

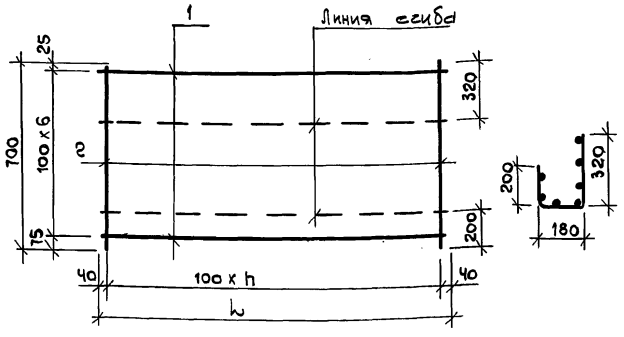

Обозначение	Марка	L мм	h	Масса кг
1.220.1-4м.1-2 16	С4	4680	46	6,15
-01	С5	1680	16	2,05

Изм.	Кол. уч.	Лист	№ док.	Подп.	Дата
Нор. контр.			Бакман		
ГИП			Бакман		
Разраб.			Тихмянова		
Провер.			Тихмянова		
Исполн.			Фалина		

1.220.1-4м.1-2 16 С5

Балка цокольная. Сетки С4, С5 Сборочный чертеж

Стадия	Масса	Масшт.
Р	см табл	—
Лист	Листов 1	

ЛенЗНИИЭП

Инв. № подл. | Подп. и дата | Взам. инв. №

Формат А4

Формат	Зона	Поз.	Обозначение	Наименование	Кол.	Примечание
				Документация		
А4			1.220.1-4м.1-2 17 СБ	Сборочный чертеж		
А4			1.220.1-4м.1-2 ПОТО	Техническое описание		
А4			1.220.1-4м.1-2 17	Сетка С1		
				Детали		
БЧ		1		ф4 Вр-I ГОСТ 6727-80* ℓ=2960	10	0,293 кг
БЧ		2		ℓ=1770	30	0,16 кг
А4			1.220.1-4м.1-2 17-01	Сетка С2		
				Детали		
БЧ		1		ф4 Вр-I ГОСТ 6727-80* ℓ=1160	10	0,108 кг
БЧ		2		ℓ=1770	12	0,16 кг
А4			1.220.1-4м.1-2 17-02	Сетка С17		
				Детали		
БЧ		1		ф4 Вр-I ГОСТ 6727-80* ℓ=2960	7	0,293 кг
БЧ		2		ℓ=1110	30	0,102 кг
А4			1.220.1-4м.1-2 17-03	Сетка С18		
				Детали		
БЧ		1		ф4 Вр-I ГОСТ 6727-80* ℓ=1160	7	0,108 кг
БЧ		2		ℓ=1110	12	0,102 кг
А4			1.220.1-4м.1-2 17-04	Сетка С23		
				Детали		
БЧ		1		ф4 Вр-I ГОСТ 6727-80* ℓ=1060	10	0,1 кг
БЧ		2		ℓ=1770	11	0,16 кг
А4			1.220.1-4м.1-2 17-05	Сетка С24		
				Детали		
БЧ		1		ф4 Вр-I ГОСТ 6727-80* ℓ=1060	7	0,1 кг
БЧ		2		ℓ=1110	11	0,102 кг

Инв. № подл. | Подп. и дата | Взам. инв. №

Н.контр.	Вакман		
ГИП	Вакман		
Разраб.	Сняткова		
Провер.	Тихмянова		
Исполн.	Сняткова		

1.220.1-4м.1-2 17

Цокольный экран. Сетка С1, С2, С17, С18 С23, С24.

Стадия	Лист	Листов
Р		1

ЛенЗНИИЭП

Формат А4

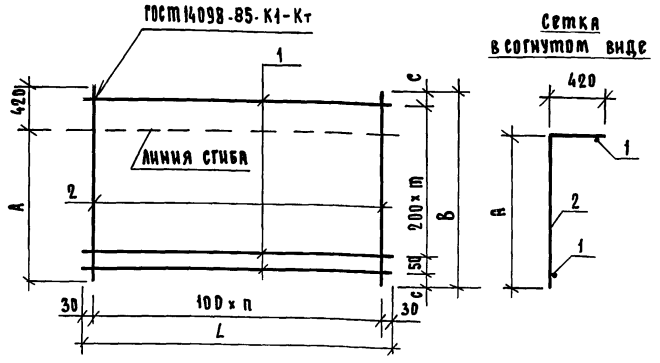

Обозначение	Марка	A мм	B мм	m	c мм	L мм	n	Масса, кг
1.220.1-4м.1-2 17	С1	1350	1770	8	60	2960	29	7,53
-01	С2	1350	1770	8	60	1160	11	3,00
-02	С17	690	1110	5	30	2960	29	4,97
-03	С18	690	1110	5	30	1160	11	1,98
-04	С23	1350	1770	8	60	1060	10	2,76
-05	С24	690	1110	5	30	1060	10	1,82

Инв. № подл. | Подп. и дата | Взам. инв. №

1.220.1-4м.1-2 17 СБ

Цокольный экран. Сетка С1, С2, С17, С18 С23, С24. Сборочный чертеж

Стадия	Масса	Масштаб
Р	см. табл.	—
Лист	Листов 1	

Н.контр.	Вакман		
ГИП	Вакман		
Разраб.	Сняткова		
Провер.	Тихмянова		
Исполн.	Сняткова		

ЛенЗНИИЭП

Формат А4

Формат	Зона	Поз.	Обозначение	Наименование	Кол	Примечание
				Документация		
А4			1.220.1-4м.1-2 18СБ	Сборочный чертеж		
А4			1.220.1-4м.1-2 ООТО	Техническое описание		
А4			1.220.1-4м.1-2 18	**Сетка С3**		
				Детали		
Б4		1		ф4 Вр-I ГОСТ 6727-80* ℓ=1770	12	0,16 кг
Б4		2		ℓ=1260	7	0,12 кг
Б4		3		ℓ=1200	1	0,11 кг
Б4		4		ℓ=560	6	0,052 кг
А4			1.220.1-4м.1-2 18-01	**Сетка С19**		
				Детали		
Б4		1		ф4 Вр-I ГОСТ 6727-80* ℓ=1100	12	0,102 кг
Б4		2		ℓ=1260	4	0,12 кг
Б4		3		ℓ=630	1	0,06 кг
Б4		4		ℓ=560	6	0,052 кг

Инв. № подл. | Подп. и дата | Взам. инв. №

Н.контр.	Вакман	
ГИП	Вакман	
Разраб.	Сняткова	
Провер.	Тихмянова	
Исполн.	Сняткова	

1.220.1-4м.1-2 18

Цокольный экран. Сетка С3, С19.

Стадия	Лист	Листов
Р		1

ЛенЗНИИЭП

Формат А4

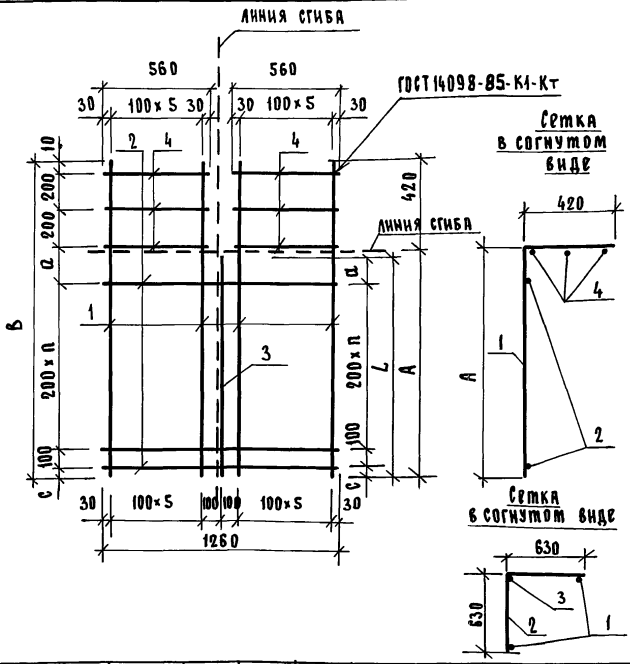

Обозначение	Марка	A мм	B мм	a мм	n	c мм	d мм	L мм	Масса, кг
1.220.1-4м.1-2 18	С3	1350	1990	200	5	60	140	1200	3,18
-01	С19	680	1100	160	2	30	100	630	2,07

Инв. № подл. | Подп. и дата | Взам. инв. №

Н.контр.	Вакман	
ГИП	Вакман	
Разраб.	Сняткова	
Провер.	Тихмянова	
Исполн.	Сняткова	

1.220.1-4м.1-2 18 СБ

Цокольный экран. Сетка С3, С19 Сборочный чертеж

Стадия	Масса	Масштаб
Р	см. табл.	—
Лист	Листов 1	

ЛенЗНИИЭП

Формат А4

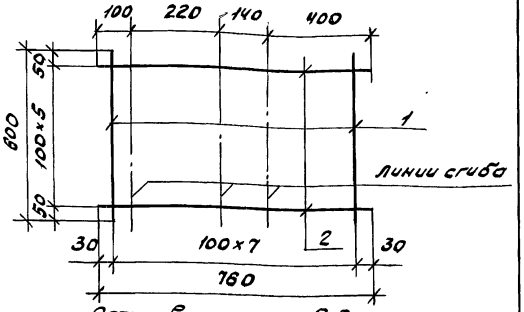

Сетка В согнутом виде

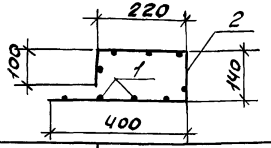

Формат	Зона	Поз.	Обозначение	Наименование	Кол.	Примечание
				Документация		
А4			1.220.1-4м.1-2 ООТО	Техническое описание		
				Детали		
Б4	1			ф4 В рI ГОСТ 6727-80 ℓ=500	8	0,055 кг
Б4	2			ф4 В рI ГОСТ 6727-80 ℓ=760	6	0,070 кг

Инв.№ подл. | Подпись и дата | Взам. инв.№

Н. контр.	Вакман	
ГИП	Вакман	
Разраб.	Снаткова	
Провер.	Тихманова	
Исполн.	Снаткова	

1.220.1-4м.1-2 19

Цокольный экран. Сетка С4

Стадия	Масса	Масштаб
Р	0,86	—
Лист	Листов 1	

ЛенЗНИИЭП

формат А4

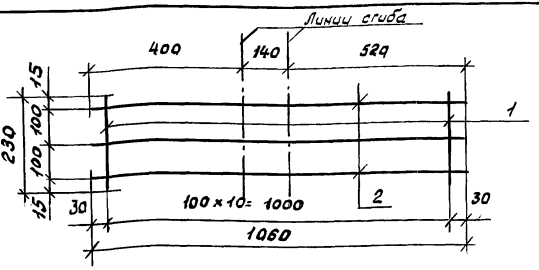

Сетка В согнутом виде

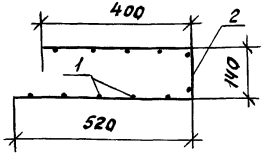

Формат	Зона	Поз.	Обозначение	Наименование	Кол.	Примечание
				Документация		
			1.220.1-4м.1-2 ООТО	Техническое описание		
				Детали		
Б4	1			ф4 В рI ГОСТ 6727-80 ℓ=230	11	0,03 кг
Б4	2			ф4 В рI ГОСТ 6727-80 ℓ=1060	3	0,098 кг

Инв.№ подл. | Подпись и дата | Взам. инв.№

Н. контр.	Вакман	
ГИП	Вакман	
Разраб.	Снаткова	
Провер.	Тихманова	
Исполн.	Снаткова	

1.220.1-4м.1-2 20

Цокольный экран. Сетка С5

Стадия	Масса	Масштаб
Р	0,63	—
Лист	Листов 1	

ЛенЗНИИЭП

формат А4

Формат	Зона	Поз.	Обозначение	Наименование	Кол.	Примечание
				Документация		
А4			1.220.1-4м.1-2 21СБ	Сборочный чертеж		
А4			1.220.1-4м.1-2 ООТО	Техническое описание		
А4			1.220.1-4м.1-2 21	Сетка С6		
				Детали		
БЧ		1		ф5Вр-I ГОСТ 6727-80* ℓ=7160	6	1,03 кг
БЧ		2		ℓ=590	48	0,085 кг
А4			1.220.1-4м.1-2 21-01	Сетка С7		
				Детали		
БЧ		1		ф5Вр-I ГОСТ 6727-80* ℓ=5960	6	0,86 кг
БЧ		2		ℓ=590	40	0,085 кг
А4			1.220.1-4м.1-2 21-02	Сетка С13		
				Детали		
БЧ		1		ф5Вр-I ГОСТ 6727-80* ℓ=1700	4	0,25 кг
БЧ		2		ℓ=590	12	0,085 кг
А4			1.220.1-4м.1-2 21-03	Сетка С14		
				Детали		
БЧ		1		ф5Вр-I ГОСТ 6727-80* ℓ=1600	4	0,23 кг
БЧ		2		ℓ=590	11	0,085 кг
А4			1.220.1-4м.1-2 21-04	Сетка С20		
				Детали		
БЧ		1		ф5Вр-I ГОСТ 6727-80* ℓ=2960	6	0,43 кг
БЧ		2		ℓ=590	20	0,085 кг

Инв.№ подл. | Подп. и дата | Взам.инв.№

Н.контр.	Вакман	
ГИП	Вакман	
Разраб.	Сняткова	
Провер.	Тихмянова	
Исполн.	Сняткова	

1.220.1-4м.1-2 21

Цокольный экран. сетка С6, С7 С13, С14, С20

Стадия	Лист	Листов
Р		1

ЛенЗНИИЭП

Формат А4

Рис. 1

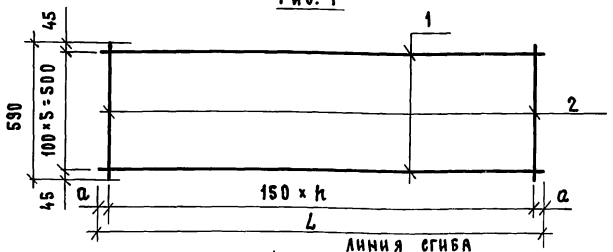

Рис. 2

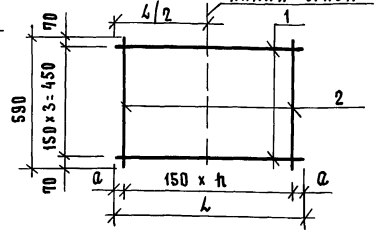

Обозначение	Марка	Рис.	L мм	a мм	h	Масса, кг
1.220.1-4м.1-2 21	С6	1	7160	55	47	10,25
-01	С7	1	5960	55	39	8,56
-02	С13	2	1700	25	11	2,02
-03	С14	2	1600	50	10	1,86
-04	С20	1	2960	55	19	4,28

Инв.№ подл. | Подп. и дата | Взам.инв.№

Н.контр.	Вакман	
ГИП	Вакман	
Разраб.	Сняткова	
Провер.	Тихмянова	
Исполн.	Сняткова	

1.220.1-4м.1-2 21 СБ

Цокольный экран. сетка С6,С7,С13,С14,С20 Сборочный чертеж

Стадия	Масса	Масштаб
Р	см. табл.	—
Лист	Листов 1	

ЛенЗНИИЭП

Формат А4

Формат	Зона	Поз.	Обозначение	Наименование	Кол.	Примечание
				Документация		
А4			1.220.1-4м, 1-2 22СБ	Сборочный чертеж		
А4			1.220.1-4м. 1-2 ООТО	Техническое описание		
А4			1.220.1-4м. 1-2 22	Сетка С8		
				Детали		
БЧ		1		ф5 Вр I ГОСТ 6727-80* ℓ=7160	3	1,03 кг
БЧ		2		ℓ=280	48	0,04 кг
А4			1.220.1-4м. 1-2 22-01	Сетка С9		
				Детали		
БЧ		1		ф5 Вр I ГОСТ 6727-80* ℓ=5960	3	0,86 кг
БЧ		2		ℓ=280	40	0,04 кг
А4			1.220.1-4м. 1-2 22-02	Сетка С15		
				Детали		
БЧ		1		ф5 Вр I ГОСТ 6727-80* ℓ=890	3	0,13 кг
БЧ		2		ℓ=280	6	0,04 кг
А4			1.220.1-4м. 1-2 22-03	Сетка С21		
				Детали		
БЧ		1		ф5 Вр I ГОСТ 6727-80* ℓ=2960	3	0,43 кг
БЧ		2		ℓ=280	20	0,04 кг

Взам. инв. № | Подп. и дата | Инв. № подл.

Н. контр.	Вакман		1.220.1-4м. 1-2 22
ГИП	Вакман		Цокольный экран. Сетка С8, С9, С15, С21
Разраб.	Сняткова		Сборочный чертеж
Провер.	Тихмянова		Стадия: Р; Лист; Листов 1
Исполн.	Сняткова		ЛенЗНИИЭП

Формат А4

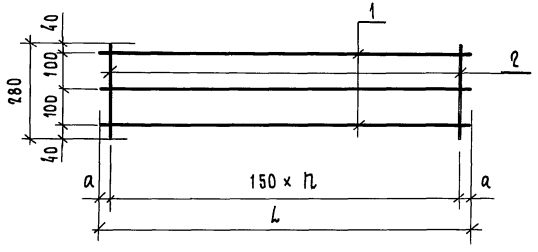

Обозначение	Марка	L мм	n	a мм	Масса, кг
1.220.1-4м. 1-2 22	С8	7160	47	55	5,01
-01	С9	5960	39	55	4,18
-02	С15	890	5	70	0,73
-03	С21	2960	19	55	2,09

Взам. инв. № | Подп. и дата | Инв. № подл.

Н. контр.	Вакман		1.220.1-4м. 1-2 22СБ
ГИП	Вакман		Цокольный экран. Сетка С8, С9, С15, С21 Сборочный чертеж
Разраб.	Сняткова		Стадия: Р; Масса: см. табл.; Масштаб: —
Провер.	Тихмянова		Лист; Листов 1
Исполнил	Сняткова		ЛенЗНИИЭП

Формат А4

Формат	Зона	Поз.	Обозначение	Наименование	Кол.	Примечание
				Документация		
А4			1.220.1-4 м.1-2 23 СБ	Сборочный чертеж		
А4			1.220.1-4 м.1-2 ПОТО	Техническое описание		
А4			1.220.1-4 м.1-2 23	Сетка С10		
				Детали		
БЧ		1		ф5 Вр I ГОСТ 6727-80* ℓ=7160	3	1,03 кг
БЧ		2		ℓ=230	48	0,033 кг
А4			1.220.1-4 м.1-2 23-01	Сетка С11		
				Детали		
БЧ		1		ф5 Вр I ГОСТ 6727-80* ℓ=5960	3	0,86 кг
БЧ		2		ℓ=230	40	0,033 кг
А4			1.220.1-4 м.1-2 23-02	Сетка С12		
				Детали		
БЧ		1		ф5 Вр I ГОСТ 6727-80* ℓ=280	6	0,04 кг
БЧ		2		ℓ=590	3	0,085 кг
А4			1.220.1-4 м.1-2 23-03	Сетка С16		
				Детали		
БЧ		1		ф5 Вр I ГОСТ 6727-80* ℓ=840	3	0,12 кг
БЧ		2		ℓ=230	6	0,033 кг
А4			1.220.1-4 м.1-2 23-04	Сетка С22		
				Детали		
БЧ		1		ф5 Вр I ГОСТ 6727-80* ℓ=2960	3	0,43 кг
БЧ		2		ℓ=230	20	0,033 кг

Инв.№ подл. | Подп. и дата | Взам. инв.№

1.220.1-4 м.1-2 23

Н.контр.	Вакман	
ГИП	Вакман	
Разраб.	Сняткова	
Провер.	Тихмянова	
Испол.	Сняткова	

Цокольный экран. Сетка С10, С11, С12 С16, С22

Стадия	Лист	Листов
Р		1

ЛенЗНИИЭП

Формат А4

Рис. 1

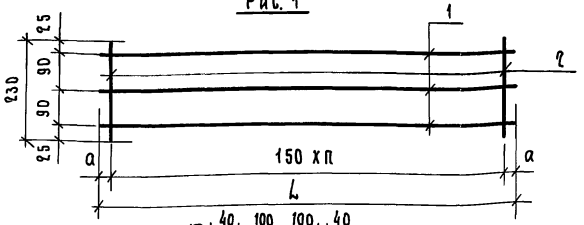
1
2
2
2

Формат	Зона	Поз	Обозначение	Наименование	Кол.	Примечание
				Документация		
А4			1.220.1-4м.1-2 24СБ	Сборочный чертеж		
А4			1.220.1-4м.1-2 ООТО	Техническое описание		
А4			1.220.1-4м.1-2 24	Сетка С25		
				Детали		
Б4	1			ф5 В р I ГОСТ 6727-80* ℓ=1480	5	0,17кг
Б4	2			ℓ=660	8	0,1кг
А4			1.220.1-4м.1-2 24-01	Сетка С32		
				Детали		
Б4	1			ф5 В р I ГОСТ 6727-80* ℓ=1480	5	0,228кг
Б4	2			ℓ=660	10	0,1кг
А4			1.220.1-4м.1-2 24-02	Сетка С33		
				Детали		
Б4	1			ф4 В р I ГОСТ 6727-80* ℓ=1460	7	0,144кг
Б4	2			ℓ=1110	15	0,102кг

Инв.№ подл. | Подпись и дата | Взам.инв.№

Н.контр.	Вакман		
ГИП	Вакман		
Разраб.	Тихманова		
Пробер	Тихманова		
Исполн.	Стрелкова		

1.220.1-4м.1-2 24

Цокольный экран. Сетка С25, С32, С33

Стадия	Лист	Листов
Р		1

ЛенЗНИИЭП

формат А4

Рис 1

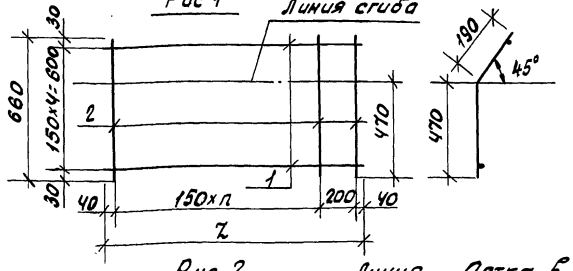

Рис 2

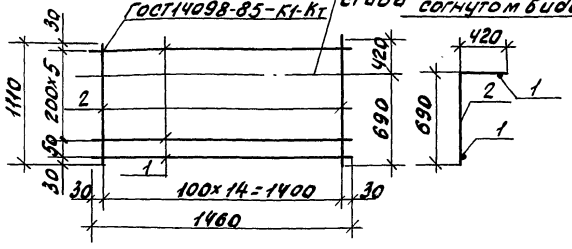

Обозначение	Марка	Рис	z мм	n	Масса кг
1.220.1-4м.1-2 24	С 25	1	1180	6	1,65
-01	С 32	1	1480	8	2,14
-02	С 33	2	—	—	2,54

Инв.№ подл. | Подпись и дата | Взам.инв.№

Н.контр.	Вакман		
ГИП	Вакман		
Разраб.	Тихманова		
Пробер	Тихманова		
Исполн.	Стрелкова		

1.220.1-4м.1-2 24СБ

Цокольный экран. Сетка С25, С32, С33 Сборочный чертеж

Стадия	Масса	Масштаб
Р	см. табл.	—
Лист	Листов 1	

ЛенЗНИИЭП

формат А4

Формат	Зона	Поз.	Обозначение	Наименование	Кол.	Примечание
				Документация		
А4			1.220.1-4м.1-2 25СБ	Сборочный чертеж		
А4			1.220.1-4м.1-2 ПОТО	Техническое описание		
А4			1.220.1-4м.1-2 25	Сетка С26		
				Детали		
Б4		1		ф5 Вр I ГОСТ 6727-80* ℓ=5030	6	0,72кг
Б4		2		ℓ=590	34	0,085кг
А4			1.220.1-4м.1-2 25-01	Сетка С27		
				Детали		
Б4		1		ф5 Вр I ГОСТ 6727-80* ℓ=2030	6	0,3кг
Б4		2		ℓ=590	14	0,085кг

Н.контр.	Вакман		
ГИП	Вакман		
Разраб.	Сняткова		
Провер.	Тихмянова		
Исполн.	Сняткова		

1.220.1-4м.1-2 25

Цокольный экран. сетка С26, С27

Стадия	Лист	Листов
Р		1

ЛенЗНИИЭП

Формат А4

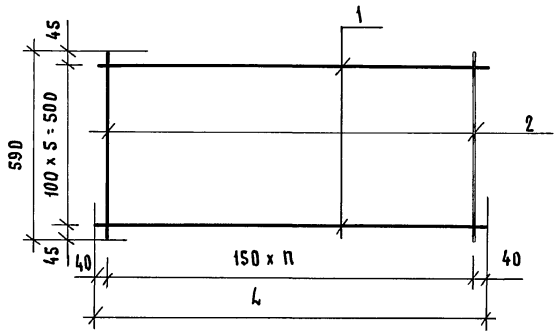

Обозначение	Марка	L мм	n	Масса, кг
1.220.1-4м.1-2 25	С26	5030	33	7,21
-01	С27	2030	13	2,99

Н.контр.	Вакман		
ГИП	Вакман		
Разраб.	Сняткова		
Провер.	Тихмянова		
Исполн.	Сняткова		

1.220.1-4м.1-2 25СБ

Цокольный экран. сетка С26, С27 Сборочный чертеж

Стадия	Масса	Масштаб
Р	см. табл.	—
Лист	Листов 1	

ЛенЗНИИЭП

Формат А4

Формат	Зона	Поз.	Обозначение	Наименование	Кол.	Примечание
				Документация		
А4			1.220.1-4м.1-2 26 СБ	Сборочный чертеж		
А4			1.220.1-4м.1-2 ОО ТО	Техническое описание		
А4			1.220.1-4м.1-2 26	Сетка С28		
				Детали		
Б4		1		ф5 Вр-I ГОСТ 6727-80* ℓ=5030	3	0,72 кг
Б4		2		ℓ=280	34	0,04 кг
А4			1.220.1-4м.1-2 26-01	Сетка С29		
				Детали		
Б4		1		ф5 Вр-I ГОСТ 6727-80* ℓ=5030	3	0,72 кг
Б4		2		ℓ=230	34	0,033 кг
А4			1.220.1-4м.1-2 26-02	Сетка С30		
				Детали		
Б4		1		ф5 Вр-I ГОСТ 6727-80* ℓ=2030	3	0,3 кг
Б4		2		ℓ=280	14	0,04 кг
А4			1.220.1-4м.1-2 26-03	Сетка С31		
				Детали		
Б4		1		ф5 Вр-I ГОСТ 6727-80* ℓ=2030	3	0,3 кг
Б4		2		ℓ=230	14	0,033 кг

Инв. № подл. | Подп. и дата | Взам. инв. №

Н.контр.	Вакман		
ГИП	Вакман		
Разраб.	Сняткова		
Провер.	Тихмянова		
Исполн.	Сняткова		

1.220.1-4м.1-2 26

Цокольный экран. Сетка С28...С31

Стадия	Лист	Листов
Р		1

ЛенЗНИИЭП

Формат А4

Рис. 1

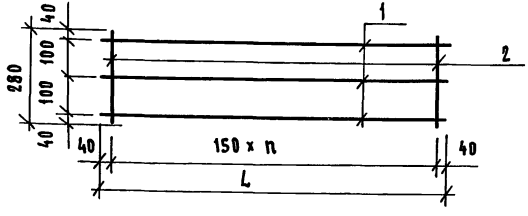

Рис. 2

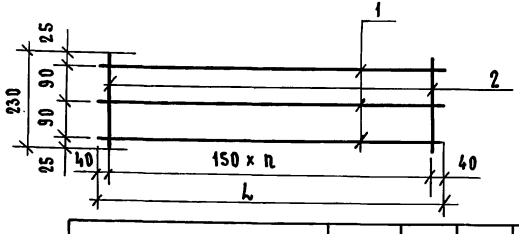

Обозначение	Марка	Рис.	L мм	n	Масса, кг
1.220.1-4м.1-2 26	С28	1	5030	33	3,52
-01	С29	2	5030	33	3,28
-02	С30	1	2030	13	1,46
-03	С31	2	2030	13	1,36

Инв. № подл. | Подп. и дата | Взам. инв. №

Н.контр.	Вакман		
ГИП	Вакман		
Разраб.	Сняткова		
Провер.	Тихмянова		
Исполн.	Сняткова		

1.220.1-4м.1-2 26 СБ

Цокольный экран. Сетка С28...С31 Сборочный чертеж

Стадия	Масса	Масштаб
Р	см. табл.	—
Лист	Листов 1	

ЛенЗНИИЭП

Формат А4

Зона	Формат	Поз.	Обозначение	Наименование	Кол.	Примечание
				Документация		
АЧ			1.220.1-4м.1-2 27СБ	Сборочный чертеж		
АЧ			1.220.1-4м.1-2 ПОТО	Техническое описание		
АЧ			1.220.1-4м.1-2 27	Изделие закладное Мн1		
				Детали		
БЧ		1		Полоса $\frac{8\times90\ \text{ГОСТ}\ 103\text{-}76^{*}}{\text{Вст3сп5ГОСТ}\ 380\text{-}71^{*}}$ ℓ=150	1	0,85кг
БЧ		2		ф8Аш ГОСТ 5781-82* ℓ=700	1	0,28кг
БЧ		3		ф8Аш ГОСТ 5781-82* ℓ=80	1	0,03кг
АЧ			1.220.1-4м.1-2 27-01	Изделие закладное Мн2		
				Детали		
БЧ		1		Полоса $\frac{8\times90\ \text{ГОСТ}\ 103\text{-}76^{*}}{\text{Вст3сп5ГОСТ}\ 380\text{-}71^{*}}$ ℓ=200	1	1,13кг
БЧ		2		ф8Аш ГОСТ 5781-82* ℓ=750	1	0,30кг
БЧ		3		ф8Аш ГОСТ 5781-82* ℓ=80	1	0,03кг

Инв.№ подл. | Подп. и дата | Взам. инв.№

Н.контр.	Вакман	
ГИП	Вакман	
Разраб.	Сняткова	
Провер.	Тихмянова	
Исполн.	Сняткова	

1.220.1-4м.1-2 27

Цокольный экран. Изделие закладное Мн1, Мн2.

Стадия	Лист	Листов
Р		1

ЛенЗНИИЭП

Формат А4

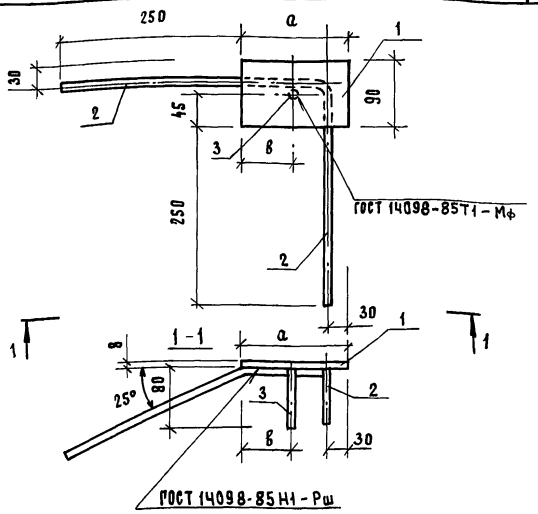

Обозначение	Марка	a мм	в мм	Масса кг
1.220.1-4м.1-2 27	Мн1	150	75	1,16
-01	Мн2	200	100	1,46

Инв.№ подл. | Подп. и дата | Взам. инв.№

Н.контр.	Вакман	
ГИП	Вакман	
Разраб.	Сняткова	
Провер.	Тихмянова	
Исполн.	Сняткова	

1.220.1-4м.1-2 27СБ

Цокольный экран. Изделие закладное Мн1, Мн2 Сборочный чертеж

Стадия	Масса	Масштаб
Р	см. табл.	—
Лист	Листов 1	

ЛенЗНИИЭП

Формат А4

Формат	Зона	Поз.	Обозначение	Наименование	Кол.	Примечание
				Документация		
А4			1.220.1-4м.1-2 28СБ	Сборочный чертеж		
А4			1.220.1-4м.1-2 00ТО	Техническое описание		
А4			1.220.1-4м.1-2 28	Изделие закладное МН4		
				Детали		
БЧ		1		ф8А III ГОСТ 5781-82* ℓ=100	2	0,04 кг
БЧ		2		ℓ=500	2	0,20 кг
БЧ		3		ℓ=1290	1	0,50 кг
БЧ		4		полоса 8×90 ГОСТ 103-76* Вст3сп5 ГОСТ 380-71* ℓ=420	1	2,37 кг
А4			1.220.1-4м.1-2 28-01	Изделие закладное МН5		
				Детали		
БЧ		1		ф8А III ГОСТ 5781-82* ℓ=100	2	0,04 кг
БЧ		2		ℓ=500	2	0,20 кг
БЧ		3		ℓ=1290	1	0,50 кг
БЧ		4		полоса 8×90 ГОСТ 103-76* Вст3сп5 ГОСТ 380-71* ℓ=370	1	2,09 кг

Инв. № подл. | Подп. и дата | Взам. инв. №

1.220.1-4м.1-2 28

Н. контр. Вакман
ГИП Вакман
Разраб. Сняткова
Провер. Тихманова
Исполн. Сняткова

Цокольный экран. Изделие закладное МН4, МН5.

Стадия Р | Лист | Листов 1

ЛенЗНИИЭП

Формат А4

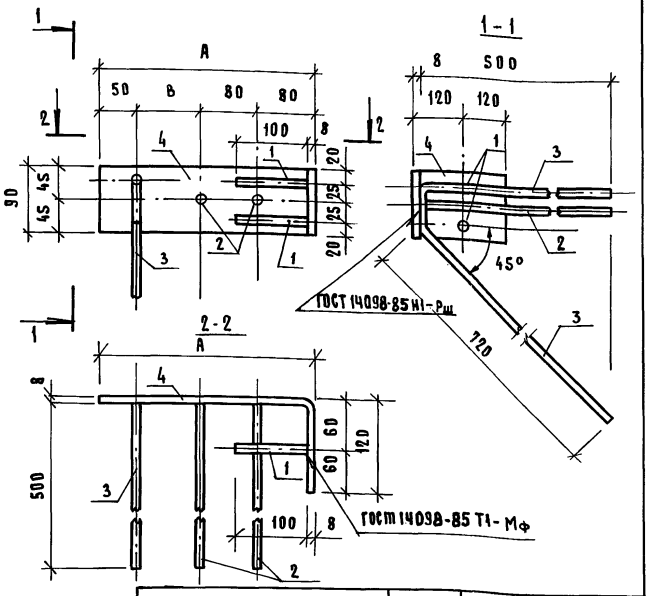

Обозначение	Марка	A мм	B мм	Масса, кг
1.220.1-4м.1-2 28	МН4	300	90	3,35
-01	МН5	250	40	3,07

Инв. № подл. | Подп. и дата | Взам. инв. №

1.220.1-4м.1-2 28СБ

Н. контр. Вакман
ГИП Вакман
Разраб. Сняткова
Провер. Тихманова
Исполн. Сняткова

Цокольный экран. Изделие закладное МН4, МН5 Сборочный чертеж

Стадия Р | Масса см. табл. | Масштаб —

Лист | Листов 1

ЛенЗНИИЭП

Формат А4

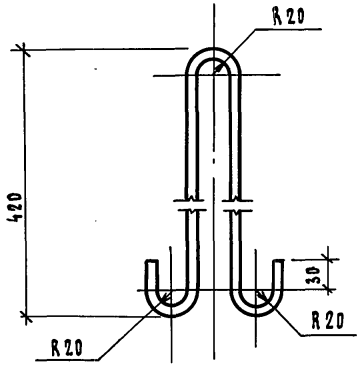

Длина ℓ = 1070 мм

		1.220.1-4м.1-2 29	
Цокольный экран. Петля П1	Стадия: Р	Масса: 0,66	Масштаб: 1:5
	Лист	Листов 1	
ФВАI ГОСТ 5781-82 / Ст3сп2 ГОСТ 380-71	ЛенЗНИИЭП		
Н.контр. Вакман; ГИП Вакман; Разраб. Сняткова; Провер. Тихманова; Исполн. Сняткова			

Инв.№ подл. | Подп. и дата | Взам. инв.№

Формат А4

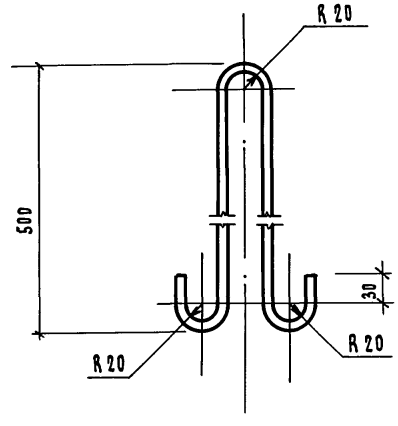

Длина ℓ = 1170 мм

		1.220.1-4м.1-2 30	
Цокольный экран. Петля П2	Стадия: Р	Масса: 1,04	Масштаб: 1:5
	Лист	Листов 1	
ФI2АI ГОСТ 5781-82 / Ст3сп2 ГОСТ 380-71	ЛенЗНИИЭП		
Н.контр. Вакман; ГИП Вакман; Разраб. Сняткова; Провер. Тихманова; Исполн. Сняткова			

Инв.№ подл. | Подп. и дата | Взам. инв.№

Формат А4

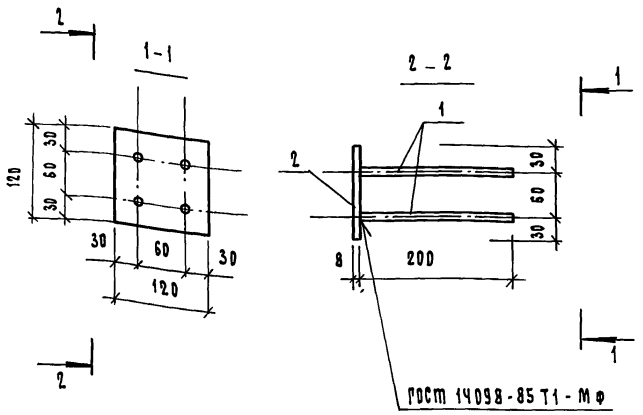

Формат	Зона	Поз.	Обозначение	Наименование	Кол.	Примечание
				Документация		
А4			1.220.1-4м.1-2 ОВТО	Техническое описание		
				Детали		
Б4		1		ф8АIII ГОСТ 5781-82 ℓ=200	4	0,079 кг
Б4		2		Полоса 8х120 ГОСТ 103-76 Ст3сп5 ГОСТ 380-71 ℓ=120	1	0,9 кг

Н.контр.	Вакман		1.220.1-4м.1-2 31
ГИП	Вакман		Цокольный экран. Изделие закладное МН3
Разраб.	Сняткова		стадия: Р; масса: 1,22; масштаб: 1:5; лист; листов 1
Провер.	Тихманова		ЛенЗНИИЭП
Исполн.	Сняткова		

Инв. № подл. | Подп. и дата | Взам. инв. №

Формат А4

Формат	Зона	Поз.	Обозначение	Наименование	Кол.	Примечание
				Документация		
А4			1.220.1-4м.1-2 ОВТО	Техническое описание		
А3			1.220.1-4м.1-2 32СБ	Сборочный чертеж		
А3			1.220.1-4м.1-2 32	Каркас плоский КР1		
				Детали		
Б4		1		ф20АI ГОСТ 5781-82 ℓ=4360	1	10,75кг
Б4		2		ф10АI ГОСТ 5781-82 ℓ=4270	1	2,65кг
Б4		3		ф6АI ГОСТ 5781-82 ℓ=290	29	0,064кг
Б4		4		ф6АI ГОСТ 5781-82 ℓср=220	3	0,048кг
А3			1.220.1-4м.1-2 32-01	Каркас плоский КР2		
				Детали		
Б4		1		ф20АI ГОСТ 5781-82 ℓ=1600	1	3,95кг
Б4		2		ф10АI ГОСТ 5781-82 ℓ=1550	1	0,96кг
Б4		3		ф20АI ГОСТ 5781-82 ℓ=850	1	2,10кг
Б4		4		ф6АI ГОСТ 5781-82 ℓ=330	11	0,073кг
Б4		5		ф6АI ГОСТ 5781-82 ℓ=180	2	0,04кг
А3			1.220.1-4м.1-2 32-02	Каркас плоский КР3		
				Детали		
Б4		1		ф20АI ГОСТ 5781-82 ℓ=2510	1	6,19кг
Б4		2		ф10АI ГОСТ 5781-82 ℓ=2790	1	1,73кг
Б4		3		ф6АI ГОСТ 5781-82 ℓ=290	14	0,064кг
Б4		4		ф20АI ГОСТ 5781-82 ℓ=300	1	0,74кг
Б4		5		ф6АI ГОСТ 5781-82 ℓ=370	1	0,08кг
Б4		6		ф6АI ГОСТ 5781-82 ℓ=180	2	0,04кг
Б4		7		ф6АI ГОСТ 5781-82 ℓср=220	3	0,049кг

Н.контр.	Вакман		1.220.1-4м.1-1 32
ГИП	Вакман		Элемент наружной лестницы. Каркас плоский КР1...КР3
Разраб.	Онуфриева		стадия: Р; лист; листов 1
Провер.	Онуфриева		ЛенЗНИИЭП
Исполн.	Добровольская		

Инв. № подл. | Подп. и дата | Взам. инв. №

Формат А4

Рис. 1

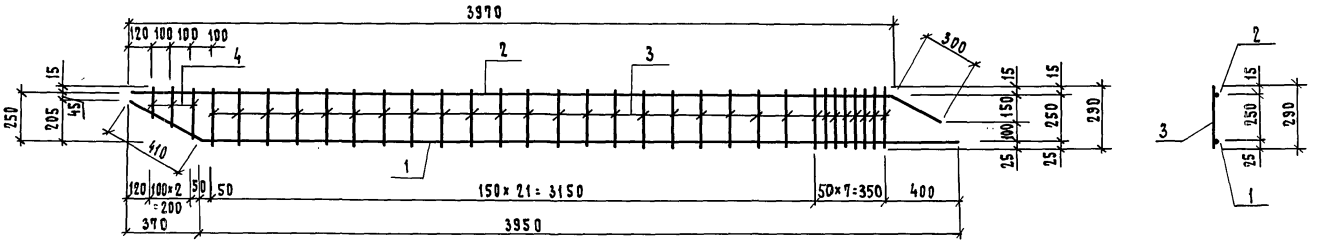

Рис. 2

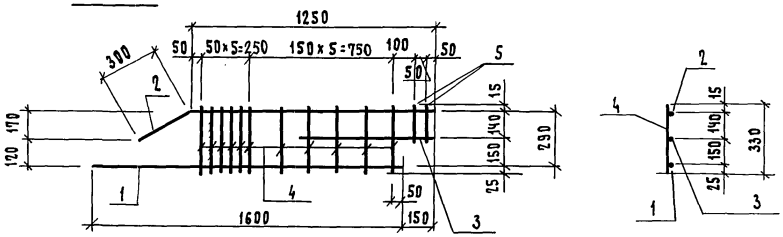

Рис. 3

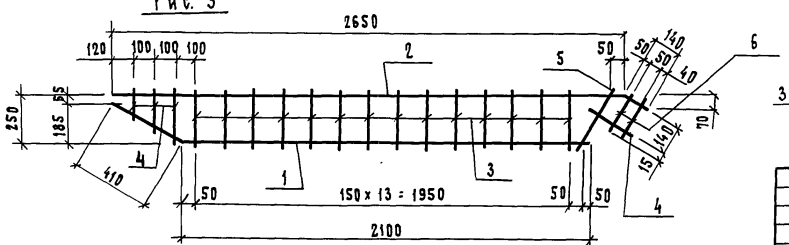

Обозначение	Рис.	Марка изделия	Масса, кг
1.220.1-4м.1-2 32	1	Кр 1	15,42
-01	2	Кр 2	7,86
-02	3	Кр 3	9,83

Н.контр.	Вакман	
ГИП	Вакман	
Разраб.	Онуфриева	
Провер.	Онуфриева	
Исполн.	Добровольская	

1.220.1-4м.1-2 32 СБ

Элемент наружной лестницы. Каркас плоский КР1...КР3 Сборочный чертеж.

Стадия	Масса	Масштаб
Р	см. табл.	1:20
Лист	Листов 1	

ЛенЗНИИЭП

Инв.№подл. | Подп. и дата | Взам.инв.№

Формат	Зона	Поз.	Обозначение	Наименование	Кол.	Примечание
				Документация		
А4			1.220.1-4м.1-2 ОО ТО	Техническое описание		
А4			1.220.1-4м.1-2 33 СБ	Сборочный чертеж		
А4			1.220.1-4м.1-2 33-02	Сетка С1		
				Детали		
Б4		1		ф6 А I ГОСТ 5781-82 ℓ=700	3	0,16 кг
Б4		2		ф6 А I ГОСТ 5781-82 ℓ=250	4	0,056 кг
А4			1.220.1-4м.1-2 33	Сетка С2		
				Детали		
Б4		1		ф5 Вр I ГОСТ 6727-80 ℓ=1550	32	0,22 кг
А4			1.220.1-4м.1-2 33-01	Сетка С3		
				Детали		
Б4		1		ф5 Вр I ГОСТ 6727-80 ℓ=1550	4	0,22 кг
Б4		2		ф5 Вр I ГОСТ 6727-80 ℓ=300	11	0,04 кг

Инв.№ подл. | Подп. и дата | Взам. инв.№

Н.контр.	Вакман		1.220.1-4м.1-2 33
ГИП	Вакман		Элемент наружной лестницы. Сетка С1...С3.
Разраб.	Онуфриева		Стадия: Р; Лист; Листов: 1
Провер.	Онуфриева		ЛенЗНИИЭП
Исполн.	Добровольская		

Формат А4

Рис. 1

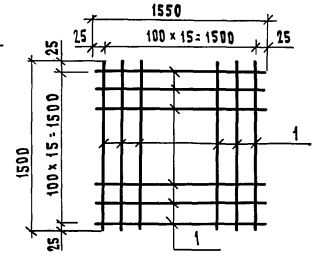

Рис. 2

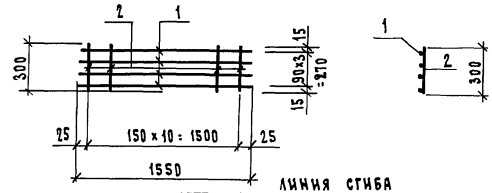

Рис 3

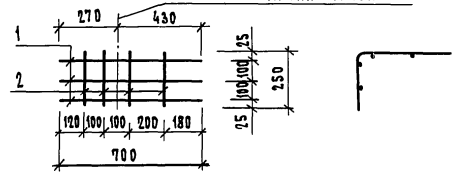

Обозначение	Марка	Рис.	Масса кг
1.220.1-4м.1-2 33	С2	1	7,14
-01	С3	2	0,69
-02	С1	3	0,69

Инв.№ подл. | Подп. и дата | Взам. инв.№

Н.контр.	Вакман		1.220.1-4м.1-2 33 СБ
ГИП	Вакман		Элемент наружной лестницы. Сетка С1...С3 Сборочный чертеж.
Разраб.	Онуфриева		Стадия: Р; Масса: см. табл.; Масштаб: —
Провер.	Онуфриева		Лист; Листов 1
Исполн.	Добровольская		ЛенЗНИИЭП

Формат А4

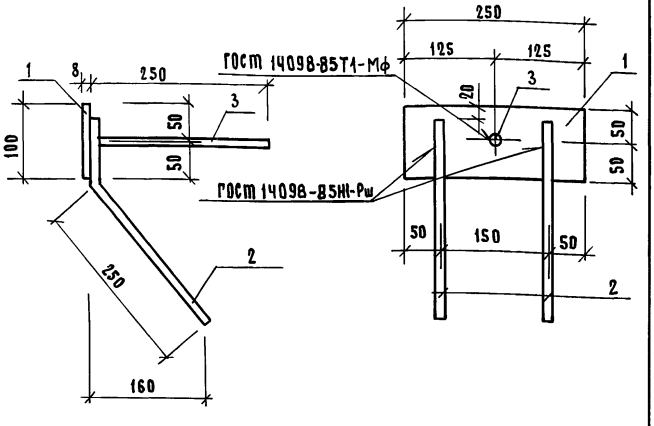

Формат	Зона	Поз.	Обозначение	Наименование	Кол	Примечание
				Документация		
А4			1.220.1-4 м.1-2 ОО ТО	Техническое описание		
				Детали		
Б4		1		Полоса 8×100 ГОСТ 103-76* / Ст 3сп 5 ГОСТ 380-71*		
				ℓ=250	1	1,57 кг
Б4		2		ф10 А II ГОСТ 5781-82* ℓ=330	2	0,20 кг
Б4		3		ф10 А II ГОСТ 5781-82* ℓ=250	1	0,16 кг

Инв. № подл. | Подп. и дата | Взам. инв. №

Н.контр.	Вакман	
ГИП	Вакман	
Разраб.	Онуфриева	
Провер.	Онуфриева	
Исполн.	Добровольская	

1.220.1-4 м.1-2 34

Элемент наружной лестницы. Изделие закладное МН1

Стадия	Масса	Масштаб
Р	2.13	1:5
Лист	Листов 1	

ЛенЗНИИЭП

Формат А4

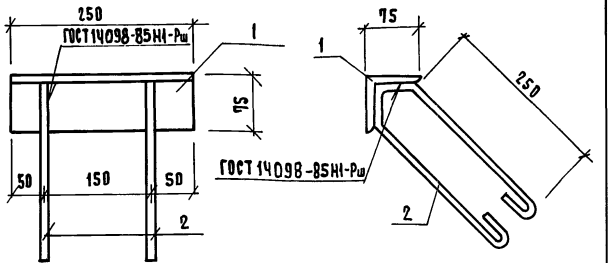

Формат	Зона	Поз.	Обозначение	Наименование	Кол	Примечание
				Документация		
А4			1.220.1-4 м.1-2 ОО ТО	Техническое описание		
				Детали		
Б4		1		Уголок 75×75×8 ГОСТ 8509-86 / Вст 3сп 5 ГОСТ 380-71		
				ℓ=250	1	2,26 кг
Б4		2		ф8 А I ГОСТ 5781-82* ℓ=720	2	0,30 кг

Инв. № подл. | Подп. и дата | Взам. инв. №

Н.контр.	Вакман	
ГИП	Вакман	
Разработ.	Онуфриева	
Провер.	Онуфриева	
Исполн.	Добровольская	

1.220.1-4 м.1-2 35

Элемент наружной лестницы. Изделие закладное МН2

Стадия	Масса	Масштаб
Р	2,86	1:5
Лист	Листов 1	

ЛенЗНИИЭП

Формат А4

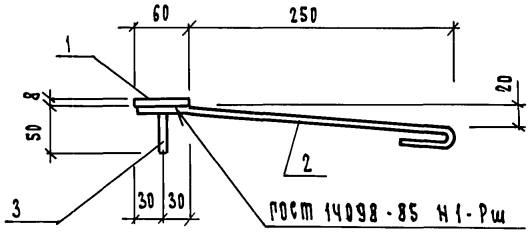

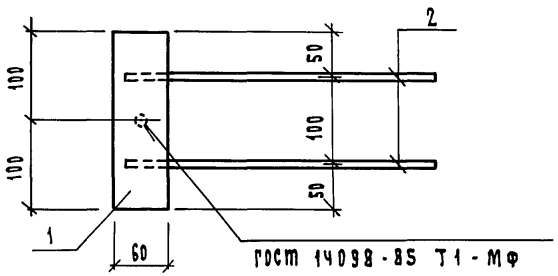

Формат	Зона	Поз.	Обозначение	Наименование	Кол.	Примечание
				Документация		
А4			1.220.1-4м.1-2 ПОТО	Техническое описание		
				Детали		
Б4		1		Полоса 8×60 ГОСТ 103-76 / Вст3сп5 ГОСТ 380-71		
				ℓ=200	1	0,75 кг
Б4		2		ф8АI ГОСТ 5781-82 ℓ=360	2	0,14 кг
Б4		3		ф10АII ГОСТ 5781-82 ℓ=50	1	0,03 кг

Инв. № подл. | Подп. и дата | Взам. инв. №

Н.контр.	Вакман		
ГИП	Вакман		
Разработ.	Онуфриева		
Провер.	Онуфриева		
Исполн.	Добровольская		

1.220.1-4м.1-2 36

Элемент наружной лестницы. Изделие закладное Мн 3.

Стадия	Масса	Масштаб
Р	1,06	1:5
Лист	Листов 1	

Лензниизп

Формат А4

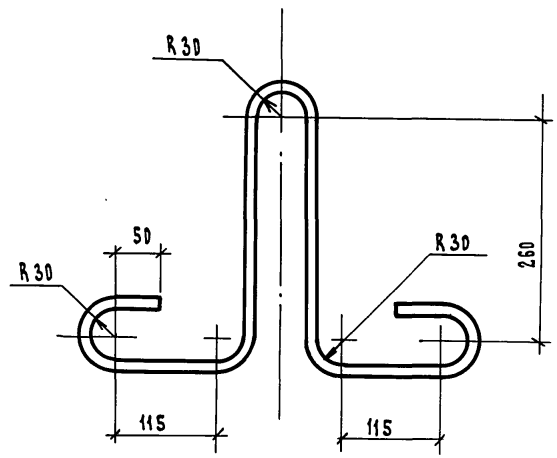

Длина ℓ=1230 мм

Инв. № подл. | Подп. и дата | Взам. инв. №

Н.контр.	Вакман		
ГИП	Вакман		
Разработ.	Онуфриева		
Проверил	Онуфриева		
Исполнил	Добровольская		

1.220.1-4м.1-2 37

Элемент наружной лестницы. Петля П1.

ф14АI ГОСТ 5781-82 / Вст3сп2 ГОСТ 380-71

Стадия	Масса	Масштаб
Р	1,51	1:5
Лист	Листов 1	

Лензниизп

23195 40

Формат А4

Формат	Зона	Поз.	Обозначение	Наименование	Кол.	Примечание
				Документация		
А4			1.220.1-4 м. 1-2 ОО ТО	Техническое описание		
			38 СБ	Сборочный чертеж		
				Сборочные единицы		
				Каркасы плоские		
А4		1	1.220.1-4м. 1-2 39	Кр 33	2	9,98кг
А4		2	1.050.1-2.1 00.1.01.0-06	Кр 22	2	3,9 кг
А4		3	00.0.04.0	Кр 26	2	1,0 кг
А4		4	1.220.1-4м.1-2 39-01	Кр 34	2	1,02кг
				Сетки		
А4		5	1.050.1-2.1	С7	1	1,5кг
А4		6	1.220.1-4м.1-2 40	С25	1	2,28кг
				Детали		
А4		7	12.011.1100	ф12АI ГОСТ 5781-82*		
				l=1100	4	1,0кг

Инв.№ подл. | Подп. и дата | Взам. инв.№

		1.220.1-4м.1-2	38
Н.контр.	Вакман	Марш лестничный. Каркас пространственный КП1	Стадия: Р; Лист: —; Листов: 1
ГИП	Вакман		
Разраб.	Онуфриева		ЛенЗНИИЭП
Провер.	Онуфриева		
Исполн.	Добровольская		

Формат А4

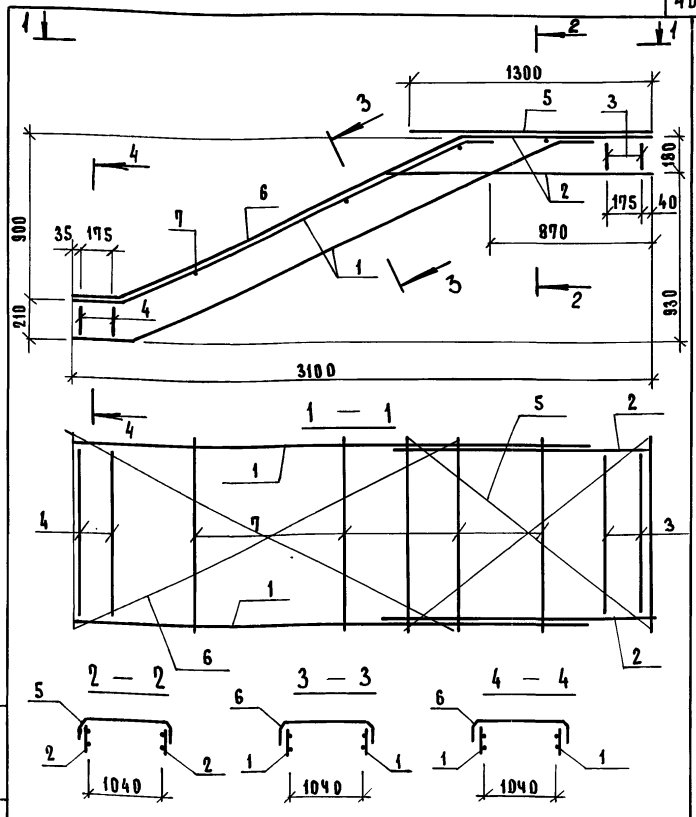

Инв.№ подл. | Подп. и дата | Взам. инв.№

		1.220.1-4м.1-2	38 СБ
Н.контр.	Вакман	Марш лестничный. Каркас пространственный КП1 Сборочный чертеж	Стадия: Р; Масса: 38,58; Масштаб: 1:20
ГИП	Вакман		
Разработ.	Онуфриева		Лист: —; Листов: 1
Провер.	Онуфриева		ЛенЗНИИЭП
Исполн.	Добровольская		

Формат А4

Формат	Зона	Поз.	Обозначение	Наименование	Кол.	Примечание
				Документация		
А4			1.220.1-4м.1-2 ОВТО	Техническое описание		
А4			1.220.1-4м.1-2 39 СБ	Сборочный чертеж		
				Каркас плоский		
А4			1.220.1-4м.1-2 39	**Кр 33**		
				Детали		
Б4		1		ф20 А III ГОСТ 5781-82* Р=2980	1	7,4 кг
Б4		2		ф10 А I ГОСТ 5781-82* Р=2330	1	1,44 кг
Б4		3		ф6 А I ГОСТ 5781-82* ℓ=270	15	0,06 кг
Б4		4		ф6 А I ГОСТ 5781-82* ℓ=260	4	0,06 кг
А4			1.220.1-4м.1-2 39-01	**Кр 34**		
				Детали		
Б4		1		ф8 А III ГОСТ 5781-82* ℓ=1130	2	0,45 кг
Б4		2		ф4 Вр I ГОСТ 6727-80* ℓ=220	6	0,02 кг

Инв.№ подл. | Подп. и дата | Взам. инв.№

Н.контр.	Вакман		
ГИП	Вакман		
Разработ.	Онуфриева		
Провери.	Онуфриева		
Исполн.	Добровольская		

1.220.1-4м.1-2 39

Марш лестничный. Каркас плоский Кр 33, Кр 34

Стадия	Лист	Листов
Р		1

ЛенЗНИИЭП

Формат А4

Рис. 1

ГОСТ 14098-85 К1-Кт

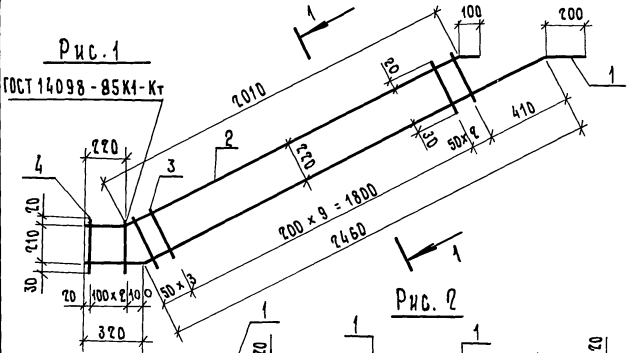

Рис. 2

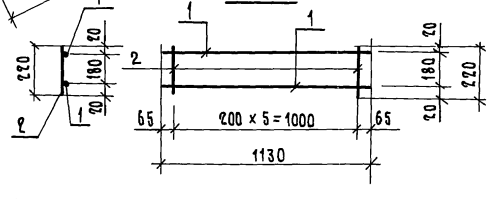

1 — 1

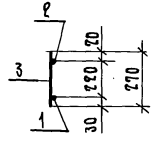

Обозначение	Марка	Рис.	Масса кг
1.220.1-4м.1-2 39	Кр 33	1	9,98
— 01	Кр 34	2	1,02

Инв.№ подл. | Подп. и дата | Взам. инв.№

Н.контр.	Вакман		
ГИП	Вакман		
Разработ.	Онуфриева		
Провер.	Онуфриева		
Исполн.	Добровольская		

1.220.1-4м.1-2 39 СБ

Марш лестничный. Каркас плоский Кр 33, Кр 34 Сборочный чертеж

Стадия	Масса	Масштаб
Р	см. табл.	1:50
Лист	Листов 1	

ЛенЗНИИЭП

Формат А4

Формат	Зона	Поз.	Обозначение	Наименование	Кол.	Примечание
				Документация		
А4			1.220.1-4м.1-2 ООТО	Техническое описание		
А4			1.220.1-4м.1-2 40сб	Сборочный чертеж		
				Сетка С25		
				Детали		
Бч		1		ф 3 Вр I ГОСТ 6727-80* ℓ=2250	7	0,12 кг
Бч		2		ф 4 Вр I ГОСТ 6727-80* ℓ=1300	12	0,12 кг

Взам. инв. №

Подп. и дата

Инв. № подл.

Н. контр	Вакман		
ГИП	Вакман		
Разраб	Онуфриева		
Провер.	Онуфриева		
Исполн.	Добровольская		

1.220.1-4м.1-2 40

Марш лестничный. Сетка С25

Стадия	Лист	Листов
Р		1

ЛенЗНИИЭП

Формат А4

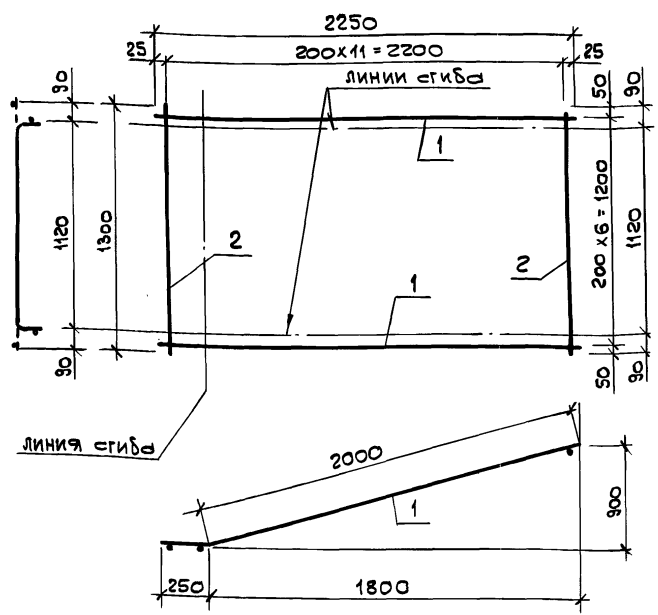

Взам. инв. №

Подп. и дата

Инв. № подл.

Н. контр	Вакман		
ГИП	Вакман		
Разраб	Онуфриева		
Провер.	Онуфриева		
Исполн.	Добровольская		

1.220.1-4м. 1-2 40сб

Марш лестничный. Сетка С25 Сборочный чертеж

Стадия	Масса	Масштаб
Р	2,28	1:50
Лист	Листов 1	

ЛенЗНИИЭП

Формат А4

Зона	Формат	Поз.	Обозначение	Наименование	Кол.	Примечание
				Документация		
АЧ			1.220.1-4м.1-2 41сб	Сборочный чертеж		
АЧ			1.220.1-4м.1-2 ООТО	Техническое описание		
				Изделие закладное		
АЧ			1.220.1-4м.1-2 41	МД 1		
				Детали		
БЧ		1		Полоса 8×80 ГОСТ 103-76* / ВСт3Сп5 ГОСТ 380-71*		
				ℓ = 160	1	0,80 кг
БЧ		2		ф8А-III ГОСТ 5781-82* ℓ=150	2	0,06 кг
БЧ		3		ф8А-III ГОСТ 5781-82* ℓ=310	1	0,12 кг
				Изделие закладное		
АЧ			1.220.1-4м.1-2 41-01	МД 2		
				Детали		
БЧ		1		Полоса 8×120 ГОСТ 103-76* / ВСт3сп5 ГОСТ 380-71*		
				ℓ = 160	1	1,21 кг
БЧ		2		ф8А-III ГОСТ 5781-82* ℓ=150	2	0,06 кг
БЧ		3		ф8А-III ГОСТ 5781-82* ℓ=310	1	0,12 кг

Взам. инв. №

Подп. и дата

Инв. № подл.

Н. контр.	Вакман		
ГИП	Вакман		
Разраб.	Добровольская		
Провер.	Тихманова		
Исполн.	Добровольская		

1.220.1-4м. 1-2 41

Ростверк. Изделие закладное МД1, МД2.

Стадия	Лист	Листов
Р		1

ЛенЗНИИЭП

Формат А4

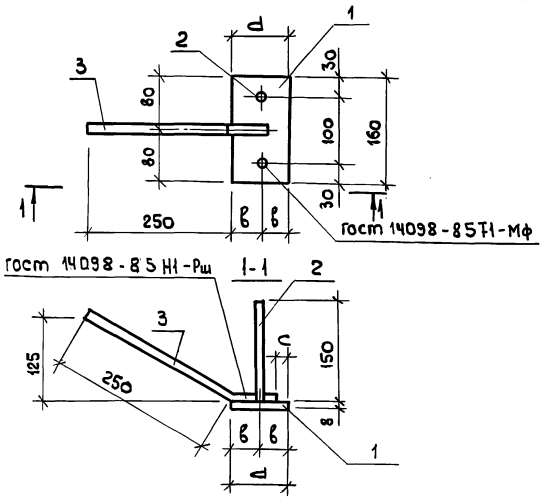

Обозначение	Марка	d мм	в мм	с мм	Масса, кг
1.220.1-4м.1-2 41	МД 1	80	40	20	1,04
-01	МД 2	120	60	60	1,45

Взам. инв. N

Подп. и дата

Инв. N подл.

Н. контр.	Вакман		
ГИП	Вакман		
Разраб.	Добровольская		
Провер.	Тихманова		
Исполн.	Добровольская		

1.220.1-4м. 1-2 41 сб

Ростверк. Изделие закладное МД1, МД2 Сборочный чертеж

Стадия	Масса	Масштаб
Р	см. табл.	—
Лист	Листов 1	

ЛенЗНИИЭП

Формат А4

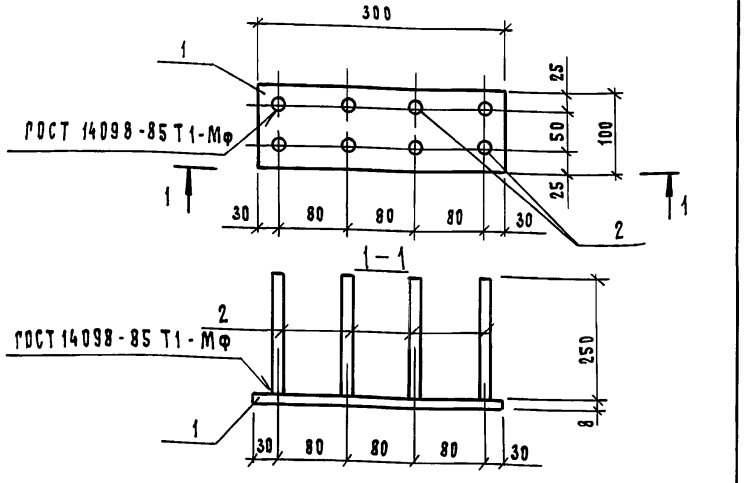

Формат	Зона	Поз.	Обозначение	Наименование	Кол.	Примечание
				Документация		
А4			1.220.1-4 м.1-2 ОО ТО	Техническое описание		
				Изделие закладное МД3		
				Детали		
Б4		1		Полоса А 8×100 ГОСТ 103-76 Вст3сп5 ГОСТ 380-71 ℓ=300	1	1,88 кг
Б4		2		ф8 А III ГОСТ 5781-82 ℓ=250	6	0,10 кг

Инв.№ подл. | Подп. и дата | Взам. инв.№

Н.контр.	Вакман		1.220.1-4 м. 1-2 42
ГИП	Вакман		Ростверк. Изделие закладное МД3
Разраб.	Добровольская		Стадия: Р; Масса: 2,48; Масштаб: —
Провер.	Тихманова		Лист; Листов 1
Исполн.	Добровольская		ЛенЗНИИЭП

Формат А4

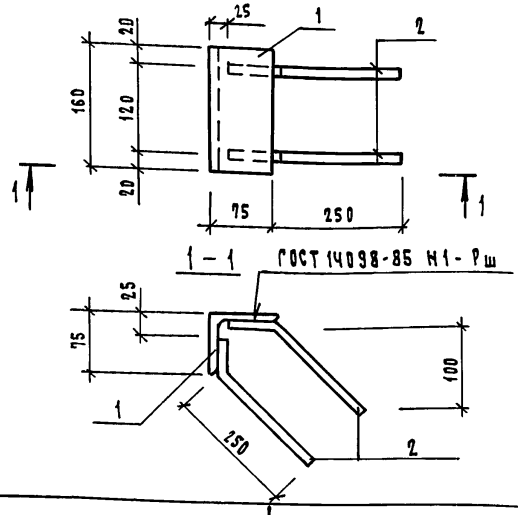

Формат	Зона	Поз.	Обозначение	Наименование	Кол.	Примечание
				Документация		
А4			1.220.1-4 м.1-2 ОО ТО	Техническое описание		
				Изделие закладное МД4		
				Детали		
Б4		1		Уголок 75×75×8 ГОСТ 8509-86 Вст3сп5 ГОСТ 380-71 ℓ=160	1	1,44 кг
Б4		2		ф8 А III ГОСТ 5781-82 ℓ=300	4	0,12 кг

Инв.№ подл. | Подп. и дата | Взам. инв.№

Н.контр.	Вакман		1.220.1-4 м. 1-2 43
ГИП	Вакман		Подколонник. Изделие закладное МД4
Разраб.	Добровольская		Стадия: Р; Масса: 1,92; Масштаб: —
Провер.	Тихманова		Лист; Листов 1
Исполн.	Добровольская		ЛенЗНИИЭП

Формат А4

Зона	Формат	Поз.	Обозначение	Наименование	Кол.	Примечание
				Документация		
АЧ			1.220.1-4м.1-2 44 СБ	Сборочный чертеж		
АЧ			1.220.1-4м.1-2 ПОТО	Техническое описание		
				Изделие закладное		
АЧ			1.220.1-4м.1-2 44	МД5		
				Детали		
БЧ		1		Уголок 160×160×10 ГОСТ 8509-86 Ст3сп5 ГОСТ 380-71 ℓ=80	1	1,98 кг
БЧ		2		ф8 А III ГОСТ 5781-82 ℓ=300	4	0,12 кг
				Изделие закладное		
АЧ			1.220.1-4м.1-2 44-01	МД6		
				Детали		
БЧ		1		Уголок 160×160×10 ГОСТ 8509-86 Ст3сп5 ГОСТ 380-71	1	6,17 кг
				ℓ=250		
БЧ		2		ф8 А III ГОСТ 5781-82 ℓ=300	4	0,12 кг

Взам. инв. № | Подп. и дата | Инв. № подл.

Н.контр.	Вакман		
ГИП	Вакман		
Разраб.	Добровольская		
Провер.	Тихманова		
Исполн.	Добровольская		

1.220.1-4м.1-2 44

Подколонник. Изделие закладное МД5, МД6

Стадия	Лист	Листов
Р		1

ЛенЗНИИЭП

Формат А4

ГОСТ 14098-85 Н1-Рш

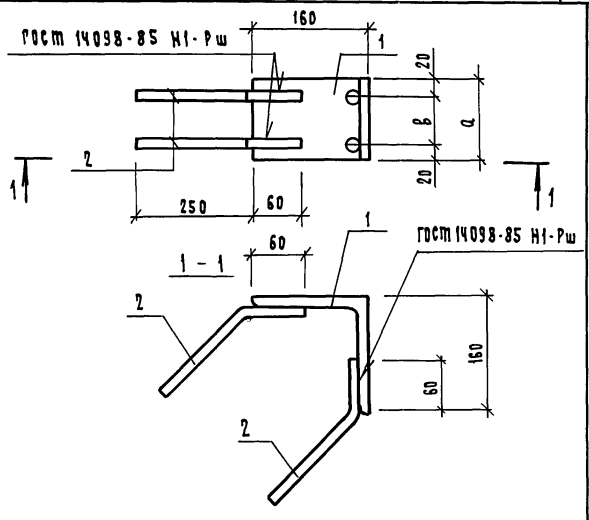

Обозначение	Марка	а мм	в мм	Масса, кг
1.220.1-4м.1-2 44	МД5	80	40	2,46
— 01	МД6	250	210	6,65

Взам. инв. № | Подп. и дата | Инв. № подл.

Н.контр.	Вакман		
ГИП	Вакман		
Разраб.	Добровольская		
Провер.	Тихманова		
Исполн.	Добровольская		

1.220.1-4м.1-2 44 СБ

Подколонник. Изделие закладное МД5, МД6 Сборочный чертеж

Стадия	Масса	Масштаб
Р	см. табл.	—
Лист	Листов 1	

ЛенЗНИИЭП

Формат А4

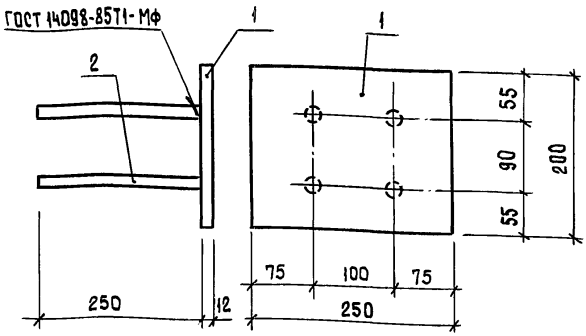

Формат	Зона	Поз.	Обозначение	Наименование	Кол.	Примечание
				Документация		
А4			1.220.1-4м.1-2 ООТО	Техническое описание		
				Детали		
Б4		1		Полоса 12х200 ГОСТ 103-76* Вст3сп5 ГОСТ 380-71* ℓ=250	1	4,71 кг
Б4		2		ф10А-III ГОСТ 5781-82* ℓ=250	4	0,16 кг

Н.контр.	Вакман		1.220.1-4м. 1-2 45	
ГИП	Вакман		Подколонник. Изделие закладное МД7	Стадия: Р; Масса: 5,35; Масштаб: —
Разраб	Добровольская			Лист; Листов 1
Провер.	Тихмянова			ЛенЗНИИЭП

Взам. инв. № | Подп. и дата | Инв. № подл.

gost.e-ecolog.ru

Формат А4

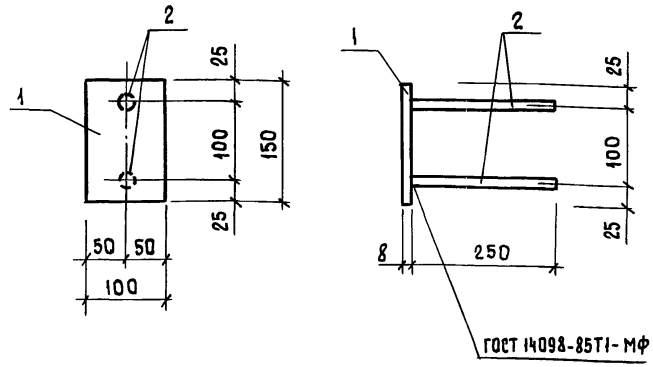

Формат	Зона	Поз.	Обозначение	Наименование	Кол.	Примечание
				Документация		
А4			1.220.1-4м.1-2 ООТО	Техническое описание		
				Детали		
Б4		1		Полоса 8х100 ГОСТ 103-76* Вст3сп5 ГОСТ 380-71*		
				ℓ=150	1	0,94кг
Б4		2		ф8А-III ГОСТ 5781-82* ℓ=250	2	0,16кг

Н.контр.	Вакман		1.220.1-4м. 1-2 46	
ГИП	Вакман		Подколонник. Изделие закладное МД9	Стадия: Р; Масса: 1,26; Масштаб: —
Разраб.	Добровольская			Лист; Листов 1
Провер.	Тихмянова			ЛенЗНИИЭП
Исполн.	Добровольская			

Взам. инв. № | Подп. и дата | Инв. № подл.

Формат А4