ТИПОВЫЕ КОНСТРУКЦИИ, ИЗДЕЛИЯ И УЗЛЫ ЗДАНИЙ И СООРУЖЕНИЙ

СЕРИЯ 1.220.1-4 м

КОНСТРУКЦИИ КАРКАСА С КОЛОННАМИ СЕЧЕНИЕМ 400Х400 мм
ДЛЯ СТРОИТЕЛЬСТВА ОБЩЕСТВЕННЫХ ЗДАНИЙ
С ИСПОЛЬЗОВАНИЕМ ВЕЧНОМЕРЗЛЫХ ГРУНТОВ ОСНОВАНИЯ
ПО ПРИНЦИПУ I

ВЫПУСК 0-1

УКАЗАНИЯ ПО ПРИМЕНЕНИЮ ИЗДЕЛИЙ СЕРИИ

ЧАСТЬ 2

ЗДАНИЯ С СОВМЕЩЕННЫМ ПЕРЕКРЫТИЕМ НАД ХОЛОДНЫМ ПОДПОЛЬЕМ
СХЕМЫ ЭЛЕМЕНТОВ КАРКАСА И ТАБЛИЦЫ МАКСИМАЛЬНЫХ УСИЛИЙ

23189-02
ЦЕНА

gost.e-ecolog.ru

ТИПОВЫЕ КОНСТРУКЦИИ, ИЗДЕЛИЯ И УЗЛЫ ЗДАНИЙ И СООРУЖЕНИЙ

СЕРИЯ 1.220.1-4 м

КОНСТРУКЦИИ КАРКАСА С КОЛОННАМИ СЕЧЕНИЕМ 400Х400 мм ДЛЯ СТРОИТЕЛЬСТВА ОБЩЕСТВЕННЫХ ЗДАНИЙ С ИСПОЛЬЗОВАНИЕМ ВЕЧНОМЕРЗЛЫХ ГРУНТОВ ОСНОВАНИЯ ПО ПРИНЦИПУ I

ВЫПУСК 0-1

УКАЗАНИЯ ПО ПРИМЕНЕНИЮ ИЗДЕЛИЙ СЕРИИ

ЧАСТЬ 2

ЗДАНИЯ С СОВМЕЩЕННЫМ ПЕРЕКРЫТИЕМ НАД ХОЛОДНЫМ ПОДПОЛЬЕМ СХЕМЫ ЭЛЕМЕНТОВ КАРКАСА И ТАБЛИЦЫ МАКСИМАЛЬНЫХ УСИЛИЙ

РАЗРАБОТАНЫ:

ЛЕНЗНИИЭП

ГЛ. ИНЖ. ИН-ТА А.В.РЯЗАНОВ
ГЛ. КОНСТР. ИН-ТА Р.А.ПОПОВ
ГЛ. ИНЖ. ПРОЕКТА П.Р.ВАКМАН
ЗАВ. ЛАБОРАТОРИЕЙ Д.И.НЕЙМАРК
СТ. Н. СОТРУДНИК С.С.ШМЕЛЕВА

КИЕВЗНИИЭП

ЗАМ. ДИРЕКТ. ИН-ТА Я.Г.ДМИТРИЕВ
НАЧ. ОТДЕЛА В.Н.ШЕВЧЕНКО
ГЛ. ИНЖ. ПРОЕКТА Д.В.ЕГУНОВ

Копии соответствуют оригиналу
ГИП Егунов Д.В.

УТВЕРЖДЕНЫ
ГОСКОМАРХИТЕКТУРЫ
ПРИКАЗ N 146 ОТ 23 МАЯ 1988 г
ВВЕДЕНЫ В ДЕЙСТВИЕ 01 ИЮЛЯ 1988 г

ОБОЗНАЧЕНИЕ	НАИМЕНОВАНИЕ	СТР
I.220.I-4M.0-I.2 00ТО	ТЕХНИЧЕСКОЕ ОПИСАНИЕ	3
I.220.I-4M.0-I.2 0I	ЗДАНИЕ IC 2.3	4
I.220.I-4M.0-I.2 02	ЗДАНИЕ IC 3.3	4
I.220.I-4M.0-I.2 0ICБ	ЗДАНИЕ IC 2.3	5
I.220.I-4M.0-I.2 02CБ	ЗДАНИЕ IC 3.3	7
I.220.I-4M.0-I.2 0IMУI	ЗДАНИЕ IC 2.3.40.32-3.5	9
I.220.I-4M.0-I.2 0IMУ2	ЗДАНИЕ IC 2.3.40.32-2.5	10
I.220.I-4M.0-I.2 02MУI	ЗДАНИЕ IC 3.3.40.32-3.5	11
I.220.I-4M.0-I.2 02MУ2	ЗДАНИЕ IC 3.3.40.32-2.5	12
I.220.I-4M.0-I.2 03	ЗДАНИЕ IC 3.4	13
I.220.I-4M.0-I.2 04	ЗДАНИЕ IC 5.4	13
I.220.I-4M.0-I.2 03CБ	ЗДАНИЕ IC 3.4	14
I.220.I-4M.0-I.2 04CБ	ЗДАНИЕ IC 5.4	16
I.220.I-4M.0-I.2 03MУI	ЗДАНИЕ IC 3.4.40.32-3.5	18
I.220.I-4M.0-I.2 03MУ2	ЗДАНИЕ IC 3.4.40.32-2.5	19
I.220.I-4M.0-I.2 04MУI	ЗДАНИЕ IC 5.4.40.32-3.5	20
I.220.I-4M.0-I.2 04MУ2	ЗДАНИЕ IC 5.4.40.32-2.5	21
I.220.I-4M.0-I.2 05	ЗДАНИЕ 2C 2.3	22
I.220.I-4M.0-I.2 06	ЗДАНИЕ 2C 3.3	22
I.220.I-4M.0-I.2 05CБ	ЗДАНИЕ 2C 2.3	23
I.220.I-4M.0-I.2 06CБ	ЗДАНИЕ 2C 3.3	26
I.220.I-4M.0-I.2 05MУI	ЗДАНИЕ 2C 2.3.40.32-3.5	29
I.220.I-4M.0-I.2 05MУ2	ЗДАНИЕ 2C 2.3.40.32-2.5	30
I.220.I-4M.0-I.2 06MУI	ЗДАНИЕ 2C 3.3.40.32-3.5	31
I.220.I-4M.0-I.2 06MУ2	ЗДАНИЕ 2C 3.3.40.32-2.5	32
I.220.I-4M.0-I.2 07	ЗДАНИЕ 2C 3.4	33
	3C 3.4	
I.220.I-4M.0-I.2 07CБ	ЗДАНИЕ 2C 3.4	35
	3C 3.4	
I.220.I-4M.0-I.2 07MУI	ЗДАНИЕ 2C 3.4.40.32-3.5	38
I.220.I-4M.0-I.2 07MУ2	ЗДАНИЕ 2C 3.4.40.32-2.5	39
I.220.I-4M.0-I.2 07MУ3	ЗДАНИЕ 2C 3.4.40.40-4.0	40
I.220.I-4M.0-I.2 07MУ4	ЗДАНИЕ 3C 3.4.40.32-3.5	41
I.220.I-4M.0-I.2 07MУ5	ЗДАНИЕ 3C 3.4.40.32-2.5	42
I.220.I-4M.0-I.2 08	ЗДАНИЕ 2C 4.5	44
	3C 4.5	
I.220.I-4M.0-I.2 08CБ	ЗДАНИЕ 2C 4.5	46
	3C 4.5	
I.220.I-4M.0-I.2 08MУI	ЗДАНИЕ 2C 4.5.40.32-3.5	49
I.220.I-4M.0-I.2 08MУ2	ЗДАНИЕ 2C 4.5.40.32-2.5	50
I.220.I-4M.0-I.2 08MУ3	ЗДАНИЕ 2C 4.5.40.40-4.0	51
I.220.I-4M.0-I.2 08MУ4	ЗДАНИЕ 3C 4.5.40.32-2.5	52
I.220.I-4M.0-I.2 08MУ5	ЗДАНИЕ 3C 4.5.40.32-3.5	53

САПР КиевЗНИИЭП | ОПЕРАТОР СИСТЕМЫ | Шевчук

ВЗАМ. ИНВ.№ | ПОДПИСЬ И ДАТА | ИНВ.№ ПОДЛ

I.220.I-4M.0-I.2 00

СОДЕРЖАНИЕ

СТАДИЯ	ЛИСТ	ЛИСТОВ
Р	1	2

ГОСГРАЖДАНСТРОЙ КиевЗНИИЭП

ПРОВЕРИЛ Рудавин

РАЗРАБ. Безгудова

ФОРМАТ А4

САПР КиевЗНИИЭП | ОПЕРАТОР СИСТЕМЫ

ВЗАМ. ИНВ.№ | ПОДП. И ДАТА | ИНВ.№ ПОДЛ

I.220.I-4M.0-I.2 00

ЛИСТ 2

23189-02 3

ФОРМАТ А4

САПР КиевЗНИИЭП
ОПЕРАТОР СИСТЕМЫ Шевчук

I. Общая часть

Выпуск 0-I часть 2 серии I.220.I-4М содержит одно-, двух- и трехэтажные здания с совмещенным перекрытием над холодным подпольем в составе:

рабочие чертежи монтажных планов ростверков, колонн, ригелей и связевых плит;
спецификации к монтажным планам;
таблицы максимальных усилий по группам элементов.

2. Монтажные планы элементов

На монтажных планах показаны условные марки элементов. На первом листе дана таблица исполнений. Расшифровку схем зданий и разрезы к ним см.выпуск 0-I часть I, документ 03, листы 3,4,5.

Монтажные планы ригелей и связевых плит даны на отметках -0.82, +3.20, +6.50, +9.80. На первой отметке -0.82 связевые плиты условно незамаркированы с целью ограничения размеров ядра жесткости. Конструктивное описание перекрытия над холодным подпольем см.выпуск 0-I часть I.

На монтажных планах колонн, ригелей и связевых плит для двух- и трехэтажных зданий прямоугольником показаны незамаркированные диафрагмы жесткости. Марки колонн указаны без учета дополнительных закладных изделий. Рабочие чертежи колонн см.выпуск 2-I. Рабочие чертежи диафрагм жесткости см.выпуск 4-I. Расположение диафрагм жесткости по высоте здания см.выпуск 0-I, часть I, документ 09.

Отметка в скобках на монтажных планах ригелей и связевых плит дана для трехэтажных зданий.

Условные марки элементов:

Ф - ростверк,
Р - ригель,
К - колонна,
РП- связевая плита.

3. Таблица максимальных усилий

В таблицах максимальных усилий приведены расчетные усилия по группам элементов от отдельных загружений. Номера загружений, групп элементов и правило знаков для усилий N, M_x, M_y, Q_x, Q_y и их размерность см.выпуск 0-I часть I, документ 03, лист 7.

Каждому сборочному чертежу соответствует несколько таблиц максимальных усилий. Таблицы максимальных усилий даны для всех зданий, указанных в таблице исполнений. На первом листе таблицы максимальных усилий дано полное наименование шифра здания. В обозначении документа добавлены символы МУ (максимальные усилия). Расчетные усилия для групп элементов I, 2, 3, 4, 5, и 6 даны при следующих типах ростверков:

под колоннами расположенными в углах здания приняты односвайные ростверки;
под колоннами расположенными по наружным осям и внутри здания приняты двухсвайные ростверки;

По результатам расчета для зданий

ЗС 3.4.40.32-3,5;	ЗС 3.4.40.32-2,5;
ЗС 4.5.40.32-3,5;	ЗС 4.5.40.32-2,5

на монтажных схемах указаны трехсвайные ростверки по периметру и внутри здания.

МАРКА ПОЗ.	ОБОЗНАЧЕНИЕ	НАИМЕНОВАНИЕ	КОЛ.	МАССА ЕД. КГ	ПРИМЕЧАНИЕ
		ДОКУМЕНТАЦИЯ			
А3	I.220.I-4М.0-I.2 00ТО	ТЕХНИЧЕСКОЕ ОПИСАНИЕ			
		СБОРОЧНЫЕ ЕДИНИЦЫ			
		РОСТВЕРК			
ФI	I.220.I-4М.I-I 0I	ФI-32	4	I700	
Ф2	I.220.I-4М.I-I 02	Ф2-32	8	2650	
		КОЛОННА			
КI	I.220.I-4М.2-I 0I	КОIС 4.33-25.I	4	I953	
К2	I.220.I-4М.2-I 0I-0I	КОIС 4.33-25.2	4	I969	
К3	I.220.I-4М.2-I 0I-02	КДIС 4.33-25.I	2	I983	
К4	I.220.I-4М.2-I 0I-02	КДIС 4.33-25.I	2	I983	
		РИГЕЛЬ			
РI	I.220.I-4М.3-I 03-02	РДП4.53-50	4	25I8	
Р2	I.220.I-4М.3-I 0I-0I	РДП4.53-90 АТУ	4	25I8	
Р3	I.020-I/83.3-I 05	РОП 4.56-30	4	2350	
Р4	I.020-I/83.3-I 0I-02	РДП 4.56-60	4	2550	
		СВЯЗЕВАЯ ПЛИТА			
РПI	I.04I.I-2.I. 600-0I	ПК56.9-6АТIУС(АIУ)Т	6	I700	
РП2	I.04I.I-2.I. 500-0I	ПК56.I5-6АТIУС(АIУ)Т-3	3	2600	
		I.220.I-4М.0-I.2 0I			
		IС 2.3.40.32-3.5			
		I.220.I-4М.0-I.2 0I-0I			
		IС 2.3.40.32-2.5			

I.220.I-4М.0-I.2 0I

			СТАДИЯ	ЛИСТ	ЛИСТОВ
НАЧ.ОТД.	Шевченко		Р		1
Н.КОНТР.	Егунов		ЗДАНИЕ IС 2.3		
ГЛ.СПЕЦ.	Рудавин		ГОСГРАЖДАНСТРОЙ КиевЗНИИЭП		
ПРОВЕРИЛ	Зуенко				
РАЗРАБ.	Безгудова				

САПР КиевЗНИИЭП | ОПЕРАТОР СИСТЕМЫ | Багдасарьян | ВЗАМ. ИНВ.№ | ПОДПИСЬ И ДАТА | ИНВ.№ ПОДЛ

ФОРМАТ А4

МАРКА ПОЗ.	ОБОЗНАЧЕНИЕ	НАИМЕНОВАНИЕ	КОЛ.	МАССА ЕД. КГ	ПРИМЕЧАНИЕ
		ДОКУМЕНТАЦИЯ			
А3	I.220.I-4М.0-I.2 00ТО	ТЕХНИЧЕСКОЕ ОПИСАНИЕ			
		СБОРОЧНЫЕ ЕДИНИЦЫ			
		РОСТВЕРК			
ФI	I.220.I-4М.I-I 0I	ФI-32	4	I700	
Ф2	I.220.I-4М.I-I 02	Ф2-32	8	2650	
Ф3	I.220.I-4М.I-I 02	Ф2-32	4	2650	
		КОЛОННА			
КI	I.220.I-4М.2-I 0I	КОIС 4.33-25.I	4	I953	
К2	I.220.I-4М.2-I 0I	КОIС 4.33-25.I	4	I953	
К3	I.220.I-4М.2-I 0I-02	КДIС 4.33-25.I	4	I983	
К4	I.220.I-4М.2-I 0I-02	КДIС 4.33-25.I	4	I983	
		РИГЕЛЬ			
Р5	I.220.I-4М.3-I 05	РДП4.65-50	6	3090	
Р6	I.220.I-4М.3-I 0I	РДП4.65-90АТУ	6	3090	
Р7	I.020-I/83.3-I 09	РОП 4.68-30	6	2870	
Р8	I.020-I/83.3-I 03-02	РДП 4.68-60АТУ	6	3I20	
		СВЯЗЕВАЯ ПЛИТА			
РПI	I:04I.I-2.I.600-0I	ПК56.9-6АТIУС(АIУ)Т	6	I700	
РП2	I.04I.I-2.I.500-0I	ПК56.I5-6АТIУС(АIУ)Т-3	6	2600	
		I.220.I-4М.0-I.2 02			
		IС 3.3.40.32-3.5			
		I.220.I-4М.0-I.2 02-0I			
		IС 3.3.40.32-2.5			

I.220.I-4М.0-I.2 02

			СТАДИЯ	ЛИСТ	ЛИСТОВ
НАЧ.ОТД.	Шевченко		Р		1
Н.КОНТР.	Егунов		ЗДАНИЕ IС 3.3		
ГЛ.СПЕЦ.	Рудавин		ГОСГРАЖДАНСТРОЙ КиевЗНИИЭП		
ПРОВЕРИЛ	Зуенко				
РАЗРАБ.	Безгудова				

САПР КиевЗНИИЭП | ОПЕРАТОР СИСТЕМЫ | Багдасарьян | ВЗАМ. ИНВ.№ | ПОДПИСЬ И ДАТА | ИНВ.№ ПОДЛ

23189-02 5

ФОРМАТ А4

САПР Киев ЗНИИЭП
ОПЕРАТОР СИСТЕМЫ
Безгубова
ПОДПИСЬ И ДАТА
ВЗАМ. ИНВ. №
ИНВ.№ ПОДЛ

МОНТАЖНЫЙ ПЛАН РОСТВЕРКОВ

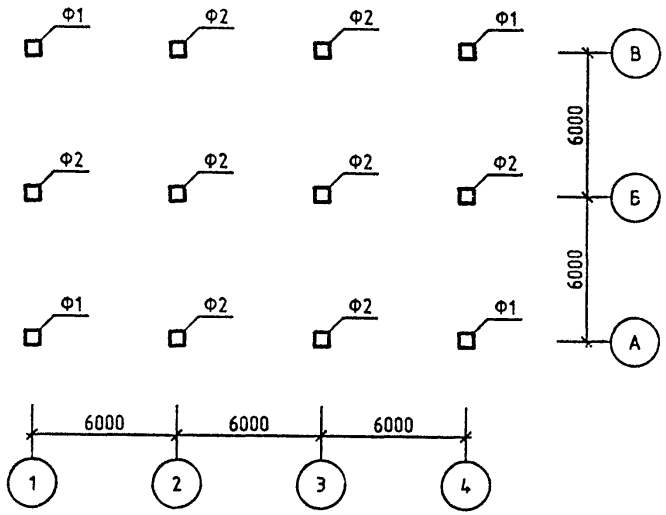

МОНТАЖНЫЙ ПЛАН КОЛОНН

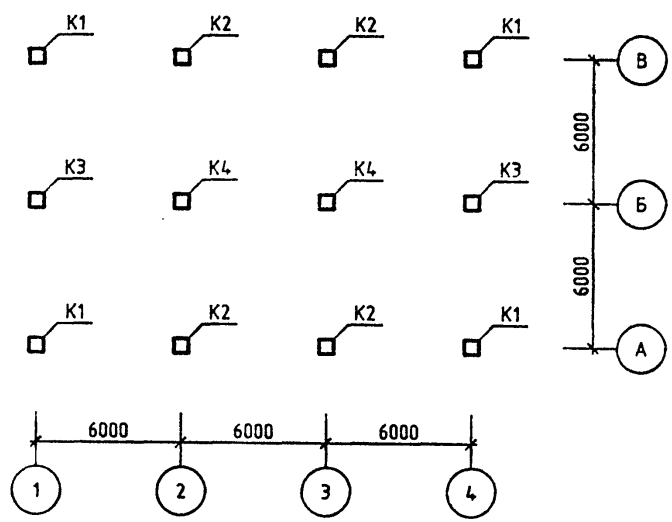

ОБОЗНАЧЕНИЕ	ШИФР ЗДАНИЯ
1.220.1-4М.0-1.2 01	1С 2.3.40.32-3.5
-01	1С 2.3.40.32-2.5

Нач.отд.	Шевченко	
ГИП	Егунов	
Н.КОНТР.	Зуенко	
ПРОВЕРИЛ	Бойко	
РАЗРАБ	Рудавин	

1.220.1-4М.0-1.2 01СБ

ЗДАНИЕ 1С 2.3

СТАДИЯ	ЛИСТ	ЛИСТОВ
Р	1	2

ГОСГРАЖДАНСТРОЙ
КиевЗНИИЭП

САПР КиевЗНИИЭП
ОПЕРАТОР СИСТЕМЫ
Рудавин

МОНТАЖНЫЙ ПЛАН РИГЕЛЕЙ

ОТМ. -0.82

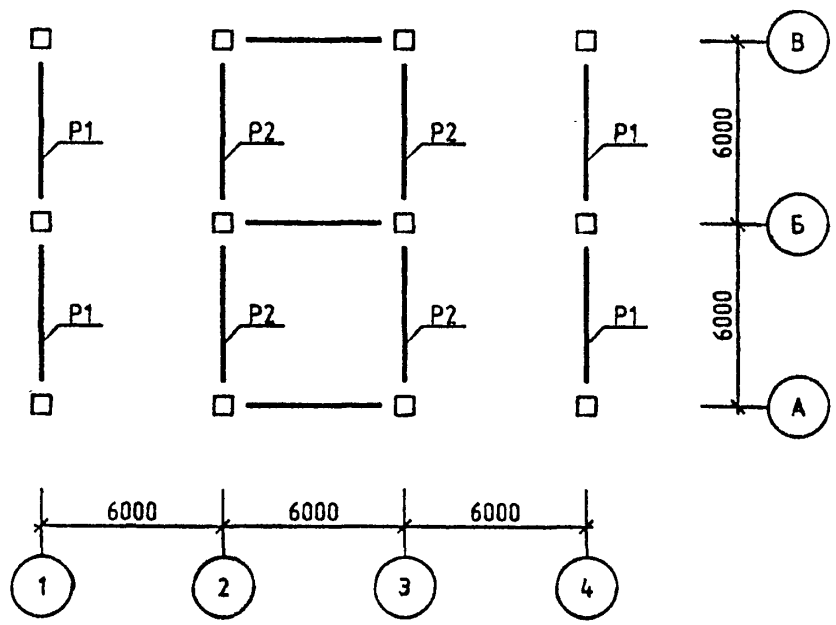

МОНТАЖНЫЙ ПЛАН РИГЕЛЕЙ И СВЯЗЕВЫХ ПЛИТ

ОТМ. +3.20

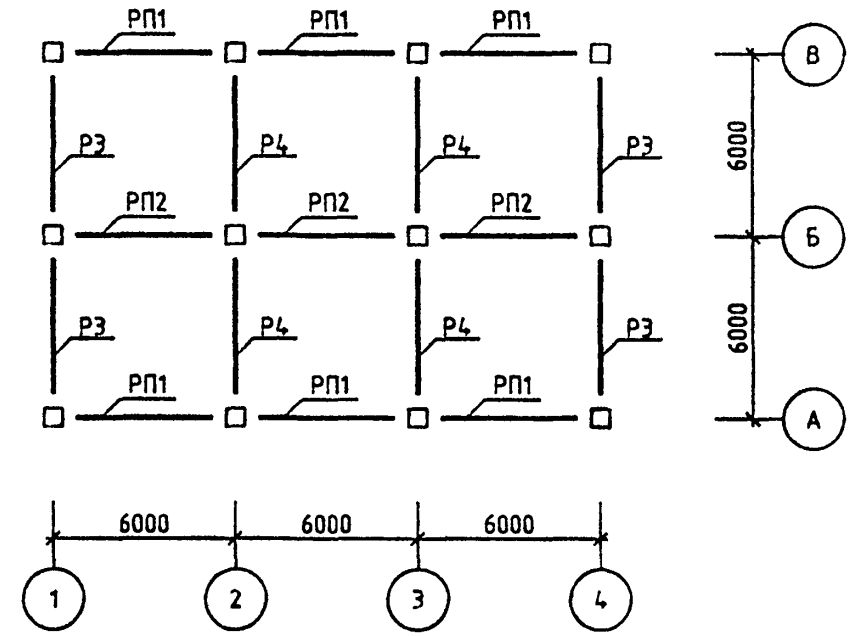

ИНВ №ПОДЛ
ПОДП. И ДАТА
ВЗАМ. ИНВ.№

САПР Киев ЗНИИЭП
Оператор системы
Безгубова
Взам. инв. №
Подпись и дата
Инв. № подл.

МОНТАЖНЫЙ ПЛАН РОСТВЕРКОВ

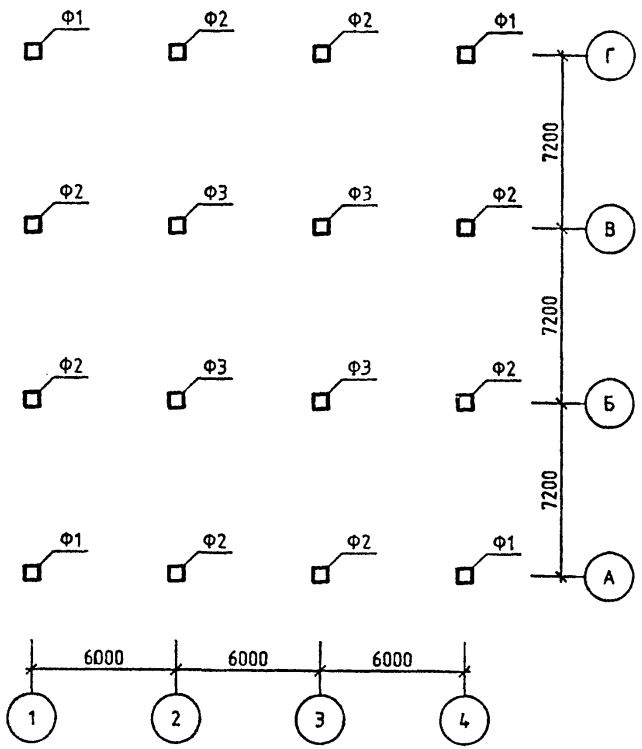

МОНТАЖНЫЙ ПЛАН КОЛОНН

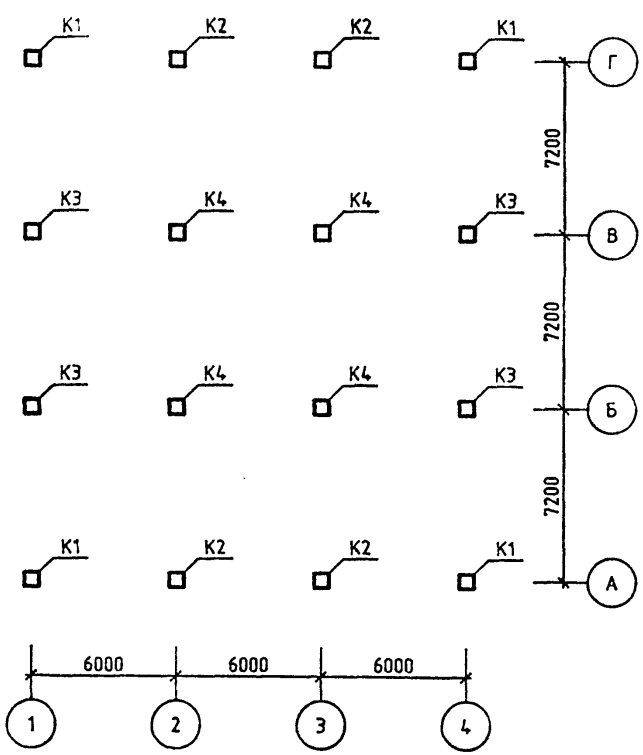

ОБОЗНАЧЕНИЕ	ШИФР ЗДАНИЯ
1.220.1-4М.0-1.2 02	1С 3.3.40.32-3.5
-01	1С 3.3.40.32-2.5

Нач.отд.	Шевченко	
ГИП	Егупов	
Н.контр.	Зуенко	
Проверил	Бойко	
Разраб	Рудакин	

1.220.1-4М.0-1.2 02СБ

ЗДАНИЕ 1С 3.3

СТАДИЯ	ЛИСТ	ЛИСТОВ
Р	1	2

ГОСГРАЖДАНСТРОЙ
КиевЗНИИЭП

Руд 4 в ин
САПР КиевЗНИИЭП
ОПЕРАТОР СИСТЕМЫ
ВЗАМ. ИНВ.№
ПОДП. И ДАТА
ИНВ.№ПОДЛ

МОНТАЖНЫЙ ПЛАН РИГЕЛЕЙ

ОТМ. -0.82

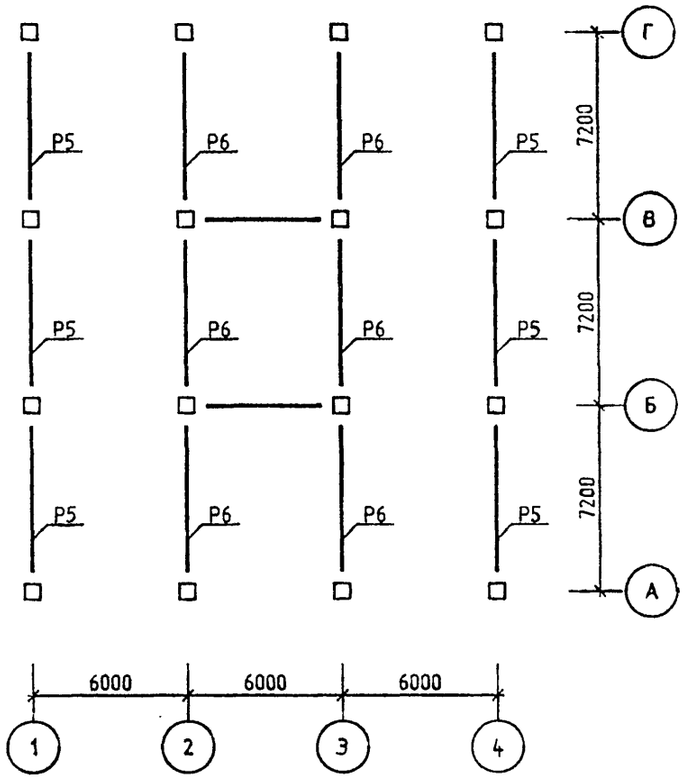

МОНТАЖНЫЙ ПЛАН РИГЕЛЕЙ И СВЯЗЕВЫХ ПЛИТ

ОТМ. +3.20

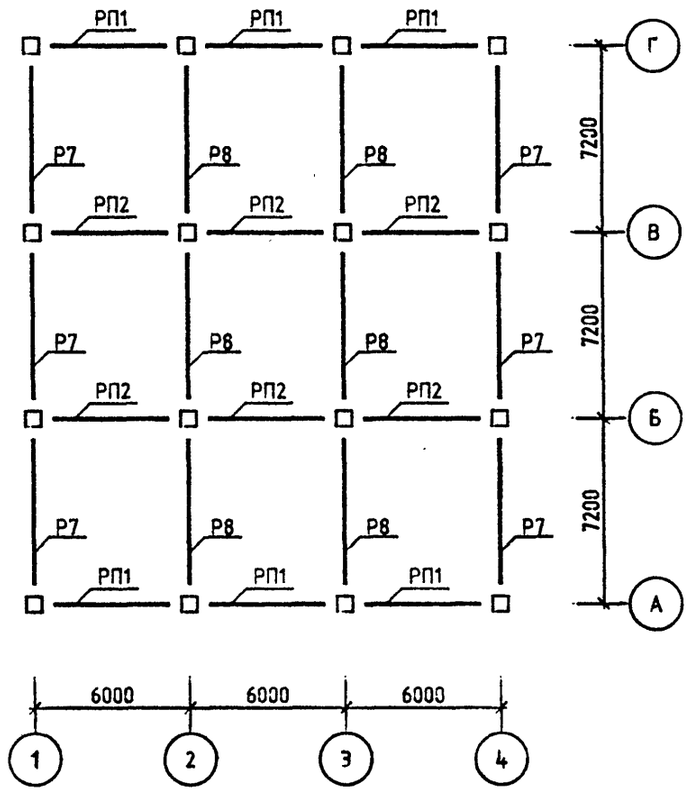

Номер загружения	Тип усилия	Номер группы элементов 1	2	3	4	5	6	7	8
		ЯРУС 1 СЕЧЕНИЕ 1							
1	N	0.0	0.0	0.0	0.0	0.0	0.0	0.0	0.0
	MX	-0.4	0.0	-5.6	0.0	0.0	0.0	0.0	0.0
	QУ	0.1	0.0	2.6	0.0	0.0	0.0	0.0	0.0
	MУ	0.7	1.2	2.8	2.8	0.0	0.0	0.0	0.0
	QX	-0.1	-0.2	-1.3	-1.3	0.0	0.0	0.0	0.0
8	N	0.0	0.0	0.0	0.0	0.0	0.0	0.0	0.0
	MX	0.0	0.0	0.0	0.0	0.0	0.0	0.0	0.0
	QУ	0.0	0.0	0.0	0.0	0.0	0.0	0.0	0.0
	MУ	-2.8	-5.2	-4.0	-4.0	0.0	0.0	0.0	0.0
	QX	-0.6	-1.1	-0.5	-0.5	0.0	0.0	0.0	0.0
9	N	0.0	0.0	0.0	0.0	0.0	0.0	0.0	0.0
	MX	3.7	5.7	6.5	6.4	0.0	0.0	0.0	0.0
	QУ	-0.8	-0.7	-1.1	-1.1	0.0	0.0	0.0	0.0
	MУ	0.0	0.0	0.0	0.0	0.0	0.0	0.0	0.0
	QX	0.0	0.0	0.0	0.0	0.0	0.0	0.0	0.0
14	N	52.4	71.5	69.0	93.6	0.0	0.0	0.0	0.0
	MX	-0.9	0.0	-1.4	0.0	0.0	0.0	0.0	0.0
	QУ	0.6	0.0	1.2	0.0	0.0	0.0	0.0	0.0
	MУ	0.9	1.3	0.0	0.0	0.0	0.0	0.0	0.0
	QX	0.7	1.1	0.0	0.0	0.0	0.0	0.0	0.0
		ЯРУС 1 СЕЧЕНИЕ 2							
1	N	0.0	0.0	0.0	0.0	0.0	0.0	0.0	0.0
	MX	0.2	0.0	3.5	0.0	0.0	0.0	0.0	0.0
	QУ	-0.1	0.0	2.6	0.0	0.0	0.0	0.0	0.0
	MУ	-0.4	-0.7	-1.8	-1.8	0.0	0.0	0.0	0.0
	QX	0.1	0.2	-1.3	-1.3	0.0	0.0	0.0	0.0
8	N	0.0	0.0	0.0	0.0	0.0	0.0	0.0	0.0
	MX	0.0	0.0	0.0	0.0	0.0	0.0	0.0	0.0
	QУ	0.0	0.0	0.0	0.0	0.0	0.0	0.0	0.0
	MУ	0.7	1.4	2.2	2.2	0.0	0.0	0.0	0.0
	QX	0.6	1.1	0.5	0.5	0.0	0.0	0.0	0.0
9	N	0.0	0.0	0.0	0.0	0.0	0.0	0.0	0.0
	MX	-1.2	-3.2	-2.6	-2.6	0.0	0.0	0.0	0.0
	QУ	0.7	0.7	1.1	1.1	0.0	0.0	0.0	0.0
	MУ	0.0	0.0	0.0	0.0	0.0	0.0	0.0	0.0
	QX	0.0	0.0	0.0	0.0	0.0	0.0	0.0	0.0
14	N	-52.4	-71.5	-69.0	-93.6	0.0	0.0	0.0	0.0
	MX	1.3	0.0	2.8	0.0	0.0	0.0	0.0	0.0
	QУ	0.6	0.0	1.2	0.0	0.0	0.0	0.0	0.0
	MУ	-1.4	-2.5	0.0	0.0	0.0	0.0	0.0	0.0
	QX	-0.7	-1.1	0.0	0.0	0.0	0.0	0.0	0.0

Номер загружения	Тип усилия	Номер группы элементов 1	2	3	4	5	6	7	8
		ЯРУС 2 СЕЧЕНИЕ 1							
1	N	0.0	0.0	0.0	0.0	0.0	0.0	0.0	0.0
	MX	-0.2	0.0	-3.5	0.0	0.0	0.0	0.0	0.0
	QУ	0.1	0.0	0.8	0.0	0.0	0.0	0.0	0.0
	MУ	0.4	0.7	1.8	1.8	0.0	0.0	0.0	0.0
	QX	-0.1	-0.2	-0.4	-0.4	0.0	0.0	0.0	0.0
8	N	0.0	0.0	0.0	0.0	0.0	0.0	0.0	0.0
	MX	0.0	0.0	0.0	0.0	0.0	0.0	0.0	0.0
	QУ	0.0	0.0	0.0	0.0	0.0	0.0	0.0	0.0
	MУ	-0.7	-1.4	-2.2	-2.2	0.0	0.0	0.0	0.0
	QX	-0.1	-0.3	-0.5	-0.5	0.0	0.0	0.0	0.0
9	N	0.0	0.0	0.0	0.0	0.0	0.0	0.0	0.0
	MX	1.2	3.2	2.6	2.6	0.0	0.0	0.0	0.0
	QУ	-0.3	-0.7	-0.6	-0.6	0.0	0.0	0.0	0.0
	MУ	0.0	0.0	0.0	0.0	0.0	0.0	0.0	0.0
	QX	0.0	0.0	0.0	0.0	0.0	0.0	0.0	0.0
14	N	14.8	23.0	21.7	33.9	0.0	0.0	0.0	0.0
	MX	-1.6	0.0	-3.5	0.0	0.0	0.0	0.0	0.0
	QУ	0.6	0.0	1.3	0.0	0.0	0.0	0.0	0.0
	MУ	1.8	2.9	0.0	0.0	0.0	0.0	0.0	0.0
	QX	0.7	1.1	0.0	0.0	0.0	0.0	0.0	0.0
		ЯРУС 2 СЕЧЕНИЕ 2							
1	N	0.0	0.0	0.0	0.0	0.0	0.0	0.0	0.0
	MX	0.0	0.0	0.0	0.0	0.0	0.0	0.0	0.0
	QУ	0.1	0.0	0.8	0.0	0.0	0.0	0.0	0.0
	MУ	0.0	0.0	0.0	0.0	0.0	0.0	0.0	0.0
	QX	-0.1	0.2	0.4	-0.4	0.0	0.0	0.0	0.0
8	N	0.0	0.0	0.0	0.0	0.0	0.0	0.0	0.0
	MX	0.0	0.0	0.0	0.0	0.0	0.0	0.0	0.0
	QУ	0.0	0.0	0.0	0.0	0.0	0.0	0.0	0.0
	MУ	0.0	0.0	0.0	0.0	0.0	0.0	0.0	0.0
	QX	0.1	0.3	0.5	0.5	0.0	0.0	0.0	0.0
9	N	0.0	0.0	0.0	0.0	0.0	0.0	0.0	0.0
	MX	0.0	0.0	0.0	0.0	0.0	0.0	0.0	0.0
	QУ	0.3	0.7	0.6	0.6	0.0	0.0	0.0	0.0
	MУ	0.0	0.0	0.0	0.0	0.0	0.0	0.0	0.0
	QX	0.0	0.0	0.0	0.0	0.0	0.0	0.0	0.0
14	N	-14.8	-23.0	-21.7	-33.9	0.0	0.0	0.0	0.0
	MX	-1.1	0.0	-2.2	0.0	0.0	0.0	0.0	0.0
	QУ	-0.6	0.0	-1.3	0.0	0.0	0.0	0.0	0.0
	MУ	-1.1	-1.8	0.0	0.0	0.0	0.0	0.0	0.0
	QX	-0.7	1.1	0.0	0.0	0.0	0.0	0.0	0.0

САПР КиевЗНИИЭП

Безгудова

ОПЕРАТОР СИСТЕМЫ

ВЗАМ. ИНВ. №

ПОДПИСЬ И ДАТА

ИНВ. № ПОДЛ.

ГИП	Егупов		
Н.КОНТР.	Бойко		
РУК.ГР.	Рудавин		
ПРОВЕРИЛ	Футорная		
РАЗРАБ	Зуенко		

1.220.1-4М.0-1.2 01МУ1

ЗДАНИЕ
1С 2.3.40.32-3.5

СТАДИЯ	ЛИСТ	ЛИСТОВ
Р	1	2

ГОСГРАЖДАНСТРОЙ
КиевЗНИИЭП

ФОРМАТ А4

САПР КиевЗНИИЭП
Безгудова
ОПЕРАТОР СИСТЕМЫ
ВЗАМ. ИНВ. №
ПОДПИСЬ И ДАТА
ИНВ. № ПОДЛ.

1.220.1-4М.0-1.2 01МУ1

ЛИСТ 2

23189-02 10

ФОРМАТ А4

Номер загружения	Тип усилия	Номер группы элементов 1	2	3	4	5	6	7	8
		ЯРУС 1 СЕЧЕНИЕ 1							
1	N	0.0	0.0	0.0	0.0	0.0	0.0	0.0	0.0
	MX	-0.6	0.0	-10.1	0.0	0.0	0.0	0.0	0.0
	QУ	0.1	0.0	6.2	0.0	0.0	0.0	0.0	0.0
	MУ	0.9	1.7	5.1	5.2	0.0	0.0	0.0	0.0
	QX	0.1	0.2	3.2	3.2	0.0	0.0	0.0	0.0
8	N	0.0	0.0	0.0	0.0	0.0	0.0	0.0	0.0
	MX	0.0	0.0	0.0	0.0	0.0	0.0	0.0	0.0
	QУ	0.0	0.0	0.0	0.0	0.0	0.0	0.0	0.0
	MУ	-2.4	-4.3	-3.3	-3.3	0.0	0.0	0.0	0.0
	QX	-0.7	-1.2	-0.5	-0.5	0.0	0.0	0.0	0.0
9	N	0.0	0.0	0.0	0.0	0.0	0.0	0.0	0.0
	MX	3.2	4.7	5.3	5.3	0.0	0.0	0.0	0.0
	QУ	-0.8	-0.7	-1.1	-1.1	0.0	0.0	0.0	0.0
	MУ	0.0	0.0	0.0	0.0	0.0	0.0	0.0	0.0
	QX	0.0	0.0	0.0	0.0	0.0	0.0	0.0	0.0
14	N	52.4	71.5	69.0	93.6	0.0	0.0	0.0	0.0
	MX	0.6	0.0	1.6	0.0	0.0	0.0	0.0	0.0
	QУ	-0.7	0.0	-1.9	0.0	0.0	0.0	0.0	0.0
	MУ	-0.6	-0.6	0.0	0.0	0.0	0.0	0.0	0.0
	QX	-0.7	-1.1	0.0	0.0	0.0	0.0	0.0	0.0
		ЯРУС 1 СЕЧЕНИЕ 2							
1	N	0.0	0.0	0.0	0.0	0.0	0.0	0.0	0.0
	MX	0.4	0.0	5.5	0.0	0.0	0.0	0.0	0.0
	QУ	-0.1	0.0	6.2	0.0	0.0	0.0	0.0	0.0
	MУ	-0.6	-1.0	-2.8	-2.9	0.0	0.0	0.0	0.0
	QX	-0.1	-0.2	3.2	3.2	0.0	0.0	0.0	0.0
8	N	0.0	0.0	0.0	0.0	0.0	0.0	0.0	0.0
	MX	0.0	0.0	0.0	0.0	0.0	0.0	0.0	0.0
	QУ	0.0	0.0	0.0	0.0	0.0	0.0	0.0	0.0
	MУ	0.8	1.5	2.1	2.1	0.0	0.0	0.0	0.0
	QX	0.6	1.0	0.5	0.5	0.0	0.0	0.0	0.0
9	N	0.0	0.0	0.0	0.0	0.0	0.0	0.0	0.0
	MX	-1.3	-3.0	-2.6	-2.6	0.0	0.0	0.0	0.0
	QУ	0.7	0.7	1.1	1.1	0.0	0.0	0.0	0.0
	MУ	0.0	0.0	0.0	0.0	0.0	0.0	0.0	0.0
	QX	0.0	0.0	0.0	0.0	0.0	0.0	0.0	0.0
14	N	-52.4	-71.5	-69.0	-93.6	0.0	0.0	0.0	0.0
	MX	-1.1	0.0	-3.2	0.0	0.0	0.0	0.0	0.0
	QУ	-0.7	0.0	-1.9	0.0	0.0	0.0	0.0	0.0
	MУ	1.2	2.2	0.0	0.0	0.0	0.0	0.0	0.0
	QX	-0.7	-1.1	0.0	0.0	0.0	0.0	0.0	0.0

САПР КиевЗНИИЭП | Оператор системы | Шевчук

Номер загружения	Тип усилия	Номер группы элементов 1	2	3	4	5	6	7	8
		ЯРУС 2 СЕЧЕНИЕ 1							
1	N	0.0	0.0	0.0	0.0	0.0	0.0	0.0	0.0
	MX	-0.4	0.0	-5.5	0.0	0.0	0.0	0.0	0.0
	QУ	0.1	0.0	1.3	0.0	0.0	0.0	0.0	0.0
	MУ	0.6	1.0	2.8	2.9	0.0	0.0	0.0	0.0
	QX	0.1	0.2	0.6	0.7	0.0	0.0	0.0	0.0
8	N	0.0	0.0	0.0	0.0	0.0	0.0	0.0	0.0
	MX	0.0	0.0	0.0	0.0	0.0	0.0	0.0	0.0
	QУ	0.0	0.0	0.0	0.0	0.0	0.0	0.0	0.0
	MУ	-0.8	-1.5	-2.1	-2.1	0.0	0.0	0.0	0.0
	QX	-0.2	-0.4	-0.5	-0.5	0.0	0.0	0.0	0.0
9	N	0.0	0.0	0.0	0.0	0.0	0.0	0.0	0.0
	MX	1.3	3.0	2.6	2.6	0.0	0.0	0.0	0.0
	QУ	-0.3	-0.7	-0.6	-0.6	0.0	0.0	0.0	0.0
	MУ	0.0	0.0	0.0	0.0	0.0	0.0	0.0	0.0
	QX	0.0	0.0	0.0	0.0	0.0	0.0	0.0	0.0
14	N	14.8	23.0	21.7	33.9	0.0	0.0	0.0	0.0
	MX	-1.8	0.0	3.1	0.0	0.0	0.0	0.0	0.0
	QУ	0.7	0.0	-1.2	0.0	0.0	0.0	0.0	0.0
	MУ	-2.0	-3.1	0.0	0.0	0.0	0.0	0.0	0.0
	QX	-0.7	-1.1	0.0	0.0	0.0	0.0	0.0	0.0
		ЯРУС 2 СЕЧЕНИЕ 2							
1	N	0.0	0.0	0.0	0.0	0.0	0.0	0.0	0.0
	MX	0.0	0.0	0.0	0.0	0.0	0.0	0.0	0.0
	QУ	-0.1	0.0	1.3	0.0	0.0	0.0	0.0	0.0
	MУ	0.0	0.0	0.0	0.0	0.0	0.0	0.0	0.0
	QX	-0.1	-0.2	-0.6	0.7	0.0	0.0	0.0	0.0
8	N	0.0	0.0	0.0	0.0	0.0	0.0	0.0	0.0
	MX	0.0	0.0	0.0	0.0	0.0	0.0	0.0	0.0
	QУ	0.0	0.0	0.0	0.0	0.0	0.0	0.0	0.0
	MУ	0.0	0.0	0.0	0.0	0.0	0.0	0.0	0.0
	QX	0.2	0.4	0.5	0.5	0.0	0.0	0.0	0.0
9	N	0.0	0.0	0.0	0.0	0.0	0.0	0.0	0.0
	MX	0.0	0.0	0.0	0.0	0.0	0.0	0.0	0.0
	QУ	0.3	0.7	0.6	0.6	0.0	0.0	0.0	0.0
	MУ	0.0	0.0	0.0	0.0	0.0	0.0	0.0	0.0
	QX	0.0	0.0	0.0	0.0	0.0	0.0	0.0	0.0
14	N	-14.8	-23.0	-21.7	-33.9	0.0	0.0	0.0	0.0
	MX	-1.1	0.0	-2.2	0.0	0.0	0.0	0.0	0.0
	QУ	-0.7	0.0	-1.2	0.0	0.0	0.0	0.0	0.0
	MУ	-1.1	-1.8	0.0	0.0	0.0	0.0	0.0	0.0
	QX	0.7	1.1	0.0	0.0	0.0	0.0	0.0	0.0

САПР КиевЗНИИЭП | Оператор системы | Безгудова

Взам. инв.№ | Подпись и дата | Инв.№ подл

Проверил	Рудавин		1.220.1-4М.0-1.2 01МУ2	
Разраб.	Безгудова			
ЗДАНИЕ 1С 2.3.40.32-2.5			Стадия: Р; Лист: 1; Листов: 2	
ГОСГРАЖДАНСТРОЙ КиевЗНИИЭП				

Формат А4

1.220.1-4М.0-1.2 01МУ2	Лист 2

23189-02 11 Формат А4

Номер загружения	Тип усилия	Номер группы элементов 1	2	3	4	5	6	7	8
		ЯРУС 1 СЕЧЕНИЕ 1							
1	N	0.0	0.0	0.0	0.0	0.0	0.0	0.0	0.0
	MX	-0.8	-0.5	-1.5	-3.4	0.0	0.0	0.0	0.0
	QУ	0.1	0.1	0.2	1.6	0.0	0.0	0.0	0.0
	MУ	0.7	1.2	0.4	2.8	0.0	0.0	0.0	0.0
	QX	0.1	0.2	0.1	1.3	0.0	0.0	0.0	0.0
8	N	0.0	0.0	0.0	0.0	0.0	0.0	0.0	0.0
	MX	0.0	0.0	0.0	0.0	0.0	0.0	0.0	0.0
	QУ	0.0	0.0	0.0	0.0	0.0	0.0	0.0	0.0
	MУ	-3.4	-6.3	-4.9	-4.9	0.0	0.0	0.0	0.0
	QX	-0.8	-1.4	-0.6	-0.6	0.0	0.0	0.0	0.0
9	N	0.0	0.0	0.0	0.0	0.0	0.0	0.0	0.0
	MX	2.8	4.1	5.3	4.1	0.0	0.0	0.0	0.0
	QУ	-0.6	-0.5	-1.2	-0.5	0.0	0.0	0.0	0.0
	MУ	0.0	0.0	0.0	0.0	0.0	0.0	0.0	0.0
	QX	0.0	0.0	0.0	0.0	0.0	0.0	0.0	0.0
14	N	58.9	84.3	77.6	110.8	0.0	0.0	0.0	0.0
	MX	1.2	0.0	2.2	0.0	0.0	0.0	0.0	0.0
	QУ	-0.9	0.0	-1.8	0.0	0.0	0.0	0.0	0.0
	MУ	-1.1	-1.5	0.0	0.0	0.0	0.0	0.0	0.0
	QX	-0.8	-1.3	0.0	0.0	0.0	0.0	0.0	0.0
		ЯРУС 1 СЕЧЕНИЕ 2							
1	N	0.0	0.0	0.0	0.0	0.0	0.0	0.0	0.0
	MX	0.4	0.3	0.8	2.1	0.0	0.0	0.0	0.0
	QУ	-0.1	-0.1	-0.2	1.6	0.0	0.0	0.0	0.0
	MУ	-0.4	-0.7	-0.2	-1.8	0.0	0.0	0.0	0.0
	QX	-0.1	-0.2	-0.1	1.3	0.0	0.0	0.0	0.0
8	N	0.0	0.0	0.0	0.0	0.0	0.0	0.0	0.0
	MX	0.0	0.0	0.0	0.0	0.0	0.0	0.0	0.0
	QУ	0.0	0.0	0.0	0.0	0.0	0.0	0.0	0.0
	MУ	0.9	1.8	2.7	2.7	0.0	0.0	0.0	0.0
	QX	0.6	1.2	0.6	0.6	0.0	0.0	0.0	0.0
9	N	0.0	0.0	0.0	0.0	0.0	0.0	0.0	0.0
	MX	-0.7	-2.3	-1.5	-2.3	0.0	0.0	0.0	0.0
	QУ	0.6	0.5	1.0	0.5	0.0	0.0	0.0	0.0
	MУ	0.0	0.0	0.0	0.0	0.0	0.0	0.0	0.0
	QX	0.0	0.0	0.0	0.0	0.0	0.0	0.0	0.0
14	N	-58.9	-84.3	-77.6	-110.8	0.0	0.0	0.0	0.0
	MX	-1.9	0.0	-4.1	0.0	0.0	0.0	0.0	0.0
	QУ	-0.9	0.0	-1.8	0.0	0.0	0.0	0.0	0.0
	MУ	1.6	3.0	0.0	0.0	0.0	0.0	0.0	0.0
	QX	-0.8	-1.3	0.0	0.0	0.0	0.0	0.0	0.0

Шевчук

ОПЕРАТОР СИСТЕМЫ

САПР КиевЗНИИЭП

ВЗАМ. ИНВ.№

ПОДПИСЬ И ДАТА

ИНВ.№ ПОДЛ

			1.220.1-4М.0-1.2 02МУ1
Проверил	Рудавин		ЗДАНИЕ 1С 3.3.40.32-3.5
Разраб.	Безгудова		

СТАДИЯ	ЛИСТ	ЛИСТОВ
Р	1	2

ГОСГРАЖДАНСТРОЙ КиевЗНИИЭП

ФОРМАТ А4

Номер загружения	Тип усилия	Номер группы элементов 1	2	3	4	5	6	7	8
		ЯРУС 2 СЕЧЕНИЕ 1							
1	N	0.0	0.0	0.0	0.0	0.0	0.0	0.0	0.0
	MX	-0.4	-0.3	-0.8	-2.1	0.0	0.0	0.0	0.0
	QУ	0.1	0.1	0.2	0.5	0.0	0.0	0.0	0.0
	MУ	0.4	0.7	0.2	1.8	0.0	0.0	0.0	0.0
	QX	0.1	0.2	0.1	0.4	0.0	0.0	0.0	0.0
8	N	0.0	0.0	0.0	0.0	0.0	0.0	0.0	0.0
	MX	0.0	0.0	0.0	0.0	0.0	0.0	0.0	0.0
	QУ	0.0	0.0	0.0	0.0	0.0	0.0	0.0	0.0
	MУ	-0.9	-1.8	-2.7	-2.7	0.0	0.0	0.0	0.0
	QX	-0.2	-0.4	-0.6	-0.6	0.0	0.0	0.0	0.0
9	N	0.0	0.0	0.0	0.0	0.0	0.0	0.0	0.0
	MX	0.7	2.3	1.5	2.3	0.0	0.0	0.0	0.0
	QУ	-0.2	-0.5	-0.4	-0.5	0.0	0.0	0.0	0.0
	MУ	0.0	0.0	0.0	0.0	0.0	0.0	0.0	0.0
	QX	0.0	0.0	0.0	0.0	0.0	0.0	0.0	0.0
14	N	17.1	27.6	25.1	40.7	0.0	0.0	0.0	0.0
	MX	2.3	0.0	4.6	0.0	0.0	0.0	0.0	0.0
	QУ	-0.9	0.0	-1.8	0.0	0.0	0.0	0.0	0.0
	MУ	-2.1	-3.5	0.0	0.0	0.0	0.0	0.0	0.0
	QX	-0.8	-1.3	0.0	0.0	0.0	0.0	0.0	0.0
		ЯРУС 2 СЕЧЕНИЕ 2							
1	N	0.0	0.0	0.0	0.0	0.0	0.0	0.0	0.0
	MX	0.0	0.0	0.0	0.0	0.0	0.0	0.0	0.0
	QУ	0.1	0.1	0.2	0.5	0.0	0.0	0.0	0.0
	MУ	0.0	0.0	0.0	0.0	0.0	0.0	0.0	0.0
	QX	-0.1	-0.2	0.1	-0.4	0.0	0.0	0.0	0.0
8	N	0.0	0.0	0.0	0.0	0.0	0.0	0.0	0.0
	MX	0.0	0.0	0.0	0.0	0.0	0.0	0.0	0.0
	QУ	0.0	0.0	0.0	0.0	0.0	0.0	0.0	0.0
	MУ	0.0	0.0	0.0	0.0	0.0	0.0	0.0	0.0
	QX	0.2	0.4	0.6	0.6	0.0	0.0	0.0	0.0
9	N	0.0	0.0	0.0	0.0	0.0	0.0	0.0	0.0
	MX	0.0	0.0	0.0	0.0	0.0	0.0	0.0	0.0
	QУ	0.2	0.5	0.4	0.5	0.0	0.0	0.0	0.0
	MУ	0.0	0.0	0.0	0.0	0.0	0.0	0.0	0.0
	QX	0.0	0.0	0.0	0.0	0.0	0.0	0.0	0.0
14	N	-17.1	-27.6	-25.1	-40.7	0.0	0.0	0.0	0.0
	MX	-1.5	0.0	-3.0	0.0	0.0	0.0	0.0	0.0
	QУ	-0.9	0.0	-1.8	0.0	0.0	0.0	0.0	0.0
	MУ	-1.2	-2.1	0.0	0.0	0.0	0.0	0.0	0.0
	QX	0.8	1.3	0.0	0.0	0.0	0.0	0.0	0.0

Безгудова

ОПЕРАТОР СИСТЕМЫ

САПР КиевЗНИИЭП

ВЗАМ. ИНВ.№

ПОДПИСЬ И ДАТА

ИНВ.№ ПОДЛ

1.220.1-4М.0-1.2 02МУ1	ЛИСТ 2

23189-02 12

ФОРМАТ А4

Номер загружения	Тип усилия	Номер группы элементов 1	2	3	4	5	6	7	8
		ЯРУС 1 СЕЧЕНИЕ 1							
1	N	0.0	0.0	0.0	0.0	0.0	0.0	0.0	0.0
	MX	-1.1	-0.7	-2.0	-6.2	0.0	0.0	0.0	0.0
	QУ	0.2	0.1	0.3	3.8	0.0	0.0	0.0	0.0
	MУ	0.9	1.7	0.6	5.1	0.0	0.0	0.0	0.0
	QX	0.1	0.2	0.1	3.2	0.0	0.0	0.0	0.0
8	N	0.0	0.0	0.0	0.0	0.0	0.0	0.0	0.0
	MX	0.0	0.0	0.0	0.0	0.0	0.0	0.0	0.0
	QУ	0.0	0.0	0.0	0.0	0.0	0.0	0.0	0.0
	MУ	-2.9	-5.2	-4.0	-4.0	0.0	0.0	0.0	0.0
	QX	-0.8	-1.4	-0.6	-0.6	0.0	0.0	0.0	0.0
9	N	0.0	0.0	0.0	0.0	0.0	0.0	0.0	0.0
	MX	2.4	3.4	4.4	3.4	0.0	0.0	0.0	0.0
	QУ	-0.7	-0.5	-1.2	-0.5	0.0	0.0	0.0	0.0
	MУ	0.0	0.0	0.0	0.0	0.0	0.0	0.0	0.0
	QX	0.0	0.0	0.0	0.0	0.0	0.0	0.0	0.0
14	N	58.9	84.3	77.6	110.8	0.0	0.0	0.0	0.0
	MX	-0.8	0.0	-1.0	0.0	0.0	0.0	0.0	0.0
	QУ	1.0	0.0	1.9	0.0	0.0	0.0	0.0	0.0
	MУ	-0.7	-0.7	0.0	0.0	0.0	0.0	0.0	0.0
	QX	-0.8	-1.4	0.0	0.0	0.0	0.0	0.0	0.0
		ЯРУС 1 СЕЧЕНИЕ 2							
1	N	0.0	0.0	0.0	0.0	0.0	0.0	0.0	0.0
	MX	0.7	0.4	1.3	3.4	0.0	0.0	0.0	0.0
	QУ	-0.2	-0.1	-0.3	3.8	0.0	0.0	0.0	0.0
	MУ	-0.6	-1.1	-0.3	-2.8	0.0	0.0	0.0	0.0
	QX	-0.1	-0.2	-0.1	3.2	0.0	0.0	0.0	0.0
8	N	0.0	0.0	0.0	0.0	0.0	0.0	0.0	0.0
	MX	0.0	0.0	0.0	0.0	0.0	0.0	0.0	0.0
	QУ	0.0	0.0	0.0	0.0	0.0	0.0	0.0	0.0
	MУ	1.0	1.9	2.5	2.5	0.0	0.0	0.0	0.0
	QX	0.7	1.2	0.6	0.6	0.0	0.0	0.0	0.0
9	N	0.0	0.0	0.0	0.0	0.0	0.0	0.0	0.0
	MX	-0.8	-2.2	-1.6	-2.2	0.0	0.0	0.0	0.0
	QУ	0.6	0.5	1.0	0.5	0.0	0.0	0.0	0.0
	MУ	0.0	0.0	0.0	0.0	0.0	0.0	0.0	0.0
	QX	0.0	0.0	0.0	0.0	0.0	0.0	0.0	0.0
14	N	-58.9	-84.3	-77.6	-110.8	0.0	0.0	0.0	0.0
	MX	1.6	0.0	3.7	0.0	0.0	0.0	0.0	0.0
	QУ	1.0	0.0	1.9	0.0	0.0	0.0	0.0	0.0
	MУ	1.4	2.7	0.0	0.0	0.0	0.0	0.0	0.0
	QX	-0.8	-1.4	0.0	0.0	0.0	0.0	0.0	0.0

Шевчук

САПР КиевЗНИИЭП — ОПЕРАТОР СИСТЕМЫ

ВЗАМ. ИНВ.№ | ПОДПИСЬ И ДАТА | ИНВ № ПОДЛ

Проверил	Рудавин		
Разраб.	Безгудова		

1.220.1-4М.0-1.2 02МУ2

ЗДАНИЕ
1С 3.3.40.32-2.5

СТАДИЯ	ЛИСТ	ЛИСТОВ
Р	1	2

ГОСГРАЖДАНСТРОЙ
КиевЗНИИЭП

ФОРМАТ А4

Номер загружения	Тип усилия	Номер группы элементов 1	2	3	4	5	6	7	8
		ЯРУС 2 СЕЧЕНИЕ 1							
1	N	0.0	0.0	0.0	0.0	0.0	0.0	0.0	0.0
	MX	-0.7	-0.4	-1.3	-3.4	0.0	0.0	0.0	0.0
	QУ	0.2	0.1	0.3	0.8	0.0	0.0	0.0	0.0
	MУ	0.6	1.1	0.3	2.8	0.0	0.0	0.0	0.0
	QX	0.1	0.2	0.1	0.7	0.0	0.0	0.0	0.0
8	N	0.0	0.0	0.0	0.0	0.0	0.0	0.0	0.0
	MX	0.0	0.0	0.0	0.0	0.0	0.0	0.0	0.0
	QУ	0.0	0.0	0.0	0.0	0.0	0.0	0.0	0.0
	MУ	-1.0	-1.9	-2.5	-2.5	0.0	0.0	0.0	0.0
	QX	-0.2	-0.4	-0.6	-0.6	0.0	0.0	0.0	0.0
9	N	0.0	0.0	0.0	0.0	0.0	0.0	0.0	0.0
	MX	0.8	2.2	1.6	2.2	0.0	0.0	0.0	0.0
	QУ	-0.2	-0.5	-0.4	-0.5	0.0	0.0	0.0	0.0
	MУ	0.0	0.0	0.0	0.0	0.0	0.0	0.0	0.0
	QX	0.0	0.0	0.0	0.0	0.0	0.0	0.0	0.0
14	N	17.1	27.6	25.1	40.7	0.0	0.0	0.0	0.0
	MX	-2.6	0.0	-5.1	0.0	0.0	0.0	0.0	0.0
	QУ	1.0	0.0	1.9	0.0	0.0	0.0	0.0	0.0
	MУ	-2.4	-3.7	0.0	0.0	0.0	0.0	0.0	0.0
	QX	-0.8	-1.4	0.0	0.0	0.0	0.0	0.0	0.0
		ЯРУС 2 СЕЧЕНИЕ 2							
1	N	0.0	0.0	0.0	0.0	0.0	0.0	0.0	0.0
	MX	0.0	0.0	0.0	0.0	0.0	0.0	0.0	0.0
	QУ	0.2	-0.1	0.3	0.8	0.0	0.0	0.0	0.0
	MУ	0.0	0.0	0.0	0.0	0.0	0.0	0.0	0.0
	QX	-0.1	-0.2	0.1	-0.7	0.0	0.0	0.0	0.0
8	N	0.0	0.0	0.0	0.0	0.0	0.0	0.0	0.0
	MX	0.0	0.0	0.0	0.0	0.0	0.0	0.0	0.0
	QУ	0.0	0.0	0.0	0.0	0.0	0.0	0.0	0.0
	MУ	0.0	0.0	0.0	0.0	0.0	0.0	0.0	0.0
	QX	0.2	0.4	0.6	0.6	0.0	0.0	0.0	0.0
9	N	0.0	0.0	0.0	0.0	0.0	0.0	0.0	0.0
	MX	0.0	0.0	0.0	0.0	0.0	0.0	0.0	0.0
	QУ	0.2	0.5	0.4	0.5	0.0	0.0	0.0	0.0
	MУ	0.0	0.0	0.0	0.0	0.0	0.0	0.0	0.0
	QX	0.0	0.0	0.0	0.0	0.0	0.0	0.0	0.0
14	N	-17.1	-27.6	-25.1	-40.7	0.0	0.0	0.0	0.0
	MX	-1.5	0.0	-3.0	0.0	0.0	0.0	0.0	0.0
	QУ	-1.0	0.0	-1.9	0.0	0.0	0.0	0.0	0.0
	MУ	1.2	-2.1	0.0	0.0	0.0	0.0	0.0	0.0
	QX	-0.8	1.4	0.0	0.0	0.0	0.0	0.0	0.0

Безгудова

САПР КиевЗНИИЭП — ОПЕРАТОР СИСТЕМЫ

ВЗАМ ИНВ № | ПОДПИСЬ И ДАТА | ИНВ № ПОДЛ

1.220.1-4М.0-1.2 02МУ2

ЛИСТ 2

23189-02 13

ФОРМАТ А4

МАРКА ПОЗ.	ОБОЗНАЧЕНИЕ	НАИМЕНОВАНИЕ	КОЛ.	МАССА ЕД. КГ	ПРИМЕЧАНИЕ
		ДОКУМЕНТАЦИЯ			
А3	I.220.I-4М.0-I.2 00ТО	ТЕХНИЧЕСКОЕ ОПИСАНИЕ			
		СБОРОЧНЫЕ ЕДИНИЦЫ			
		РОСТВЕРК			
ФI	I.220.I-4М.I-I 0I	ФI-32	4	I700	
Ф2	I.220.I-4М.I-I 02	Ф2-32	I0	2650	
Ф4	I.220.I-4М.I-I 02	Ф2-32	6	2650	
		КОЛОННА			
КI	I.220.I-4М.2-I 0I	КОIС 4.33-25.I	4	I953	
К2	I.220.I-4М.2-I 0I	КОIС 4.33-25.I	6	I953	
К3	I.220.I-4М.2-I 0I-02	КДIС 4.33-25.I	4	I983	
К4	I.220.I-4М.2-I 0I-02	КДIС 4.33-25.I	6	I983	
		РИГЕЛЬ			
РI	I.220.I-4М.3-I 03-02	РДП4.53-50	2	25I8	
Р2	I.220.I-4М.3-I 0I-0I	РДП4.53-90АТУ	3	25I8	
Р3	I.020-I/83.3-I 05	РОП 4.56-30	2	2350	
Р4	I.020-I/83.3-I 0I-02	РДП 4.56-60АТУ	3	2550	
Р5	I.220.I-4М.3-I 05	РДП4.65-50	4	3090	
Р6	I.220.I-4М.3-I 0I	РДП4.65-90АТУ	6	3090	
Р7	I.020-I/83.3-I 09	РОП 4.68-30	4	2870	
Р8	I.020-I/83.3-I 03-02	РДП 4.68-60АТУ	6	3I20	
		СВЯЗЕВАЯ ПЛИТА			
РПI	I.04I.I-2.I.600-0I	ПК56.9-6АТIУС(АIУ)Т	8	I700	
РРП2	I.04I.I-2.I.500-0I	ПК56.I5-6АТIУС(АIУ)Т-3	8	2600	
		I.220.I-4М.0-I.2 03			
		IС.3.4.40.32-3.5			
		I.220.I-4М.0-I.2 03-0I			
		IС.3.4.40.32-2.5			

I.220.I-4М.0-I.2 03

НАЧ.ОТД.	Шевченко		
Н.КОНТР.	Егунов		
ГЛ.СПЕЦ.	Рудавин		
ПРОВЕРИЛ	Зуенко		
РАЗРАБ.	Безгудова		

ЗДАНИЕ IС 3 4

СТАДИЯ	ЛИСТ	ЛИСТОВ
Р		I

ГОСГРАЖДАНСТРОЙ КиевЗНИИЭП

ФОРМАТ А4

Багдасарьян

ОПЕРАТОР СИСТЕМЫ

САПР КиевЗНИИЭП

ВЗАМ. ИНВ.№

ПОДПИСЬ И ДАТА

ИНВ.№ ПОДЛ

МАРКА ПОЗ.	ОБОЗНАЧЕНИЕ	НАИМЕНОВАНИЕ	КОЛ.	МАССА ЕД. КГ	ПРИМЕЧАНИЕ
		ДОКУМЕНТАЦИЯ			
А3	I.220.I-4М.0-I.2 00ТО	ТЕХНИЧЕСКОЕ ОПИСАНИЕ			
		СБОРОЧНЫЕ ЕДИНИЦЫ			
		РОСТВЕРК			
ФI	I.220.I-4М.I-I 0I	ФI-32	4	I700	
Ф2	I.220.I-4М.I-I 02	Ф2-32	I4	2650	
Ф3	I.220.I-4М.I-I 02	Ф2-32	I2	2650	
		КОЛОННА			
КI	I.220.I-4М.2-I 0I	КОIС 4.33-25.I	4	I953	
К2	I.220.I-4М.2-I 0I	КОIС 4.33-25.I	8	I953	
К4	I.220.I-4М.2-I 0I-02	КДIС 4.33-25.I	6	I983	
		РИГЕЛЬ			
РI	I.220.I-4М.3-I 03-02	РДП4.53-50	I0	25I8	
Р2	I.220.I-4М.3-I 0I-0I	РДП4.53-90АТУ	I5	25I8	
Р3	I.020-I/83.3-I 05	РОП 4.57-30	I0	2350	
Р4	I.020-I/83.3-I 0I-02	РДП 4.56-60АТУ	I5	2550	
		СВЯЗЕВАЯ ПЛИТА			
РПI	I.04I.I-2.I.600-0I	ПК56.9-6АТIУС(АIУ)Т	8	I700	
РП2	I.04I.I-2.I.500-0I	ПК56.I5-6АТIУС(АIУ)Т-3	I6	2600	
	ПЕРЕМЕННЫЕ ДАННЫЕ	ДЛЯ ИСПОЛНЕНИЙ			
		I.220.I-4М.0-I.2 04			
		IС 5.4.40.32-3.5			
		КОЛОННА			
К3	I.220.I-4М.2-I 0I-02	КДIС 4.33-25.I	I2	I983	
		I.220.I-4М.0-I.2 04-0I			
		IС 5.4.40.32-2.5			
		КОЛОННА			
К3	I.220.I-4М.2-I 03	КДIС 4.33-25.2	I2	I998	

I.220.I-4М.0-I.2 04

НАЧ.ОТД.	Шевченко		
Н.КОНТР.	Егунов		
ГЛ.СПЕЦ.	Рудавин		
ПРОВЕРИЛ	Зуенко		
РАЗРАБ.	Безгудова		

ЗДАНИЕ IС 5.4

СТАДИЯ	ЛИСТ	ЛИСТОВ
Р		I

ГОСГРАЖДАНСТРОЙ КиевЗНИИЭП

23189-02 14

ФОРМАТ А4

Багдасарьян

ОПЕРАТОР СИСТЕМЫ

САПР КиевЗНИИЭП

ВЗАМ. ИНВ.№

ПОДПИСЬ И ДАТА

ИНВ.№ ПОДЛ

САПР Киев ЗНИИЭП
Оператор системы
Безгудова
Взам. инв. №
Подпись и дата
Инв. № подл.

МОНТАЖНЫЙ ПЛАН РОСТВЕРКОВ

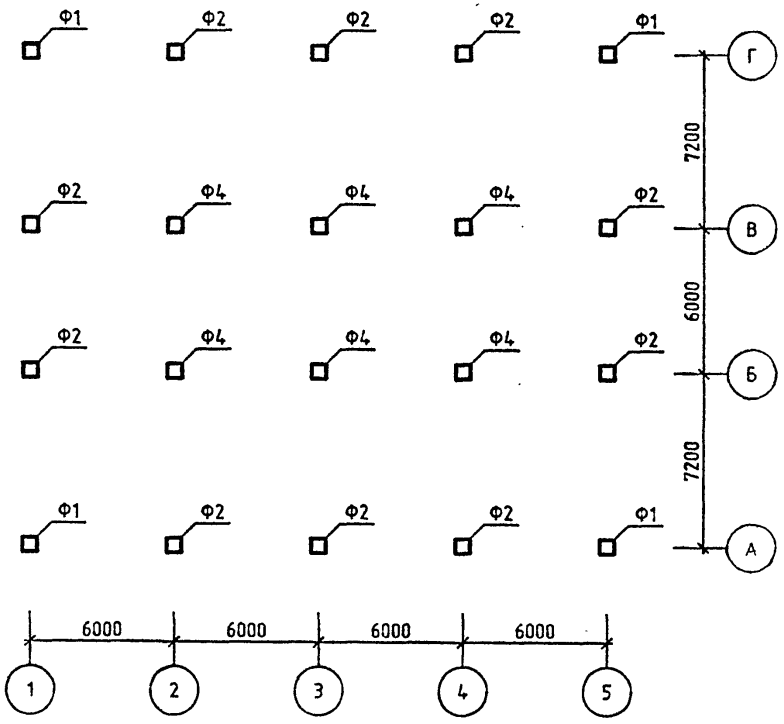

МОНТАЖНЫЙ ПЛАН КОЛОНН

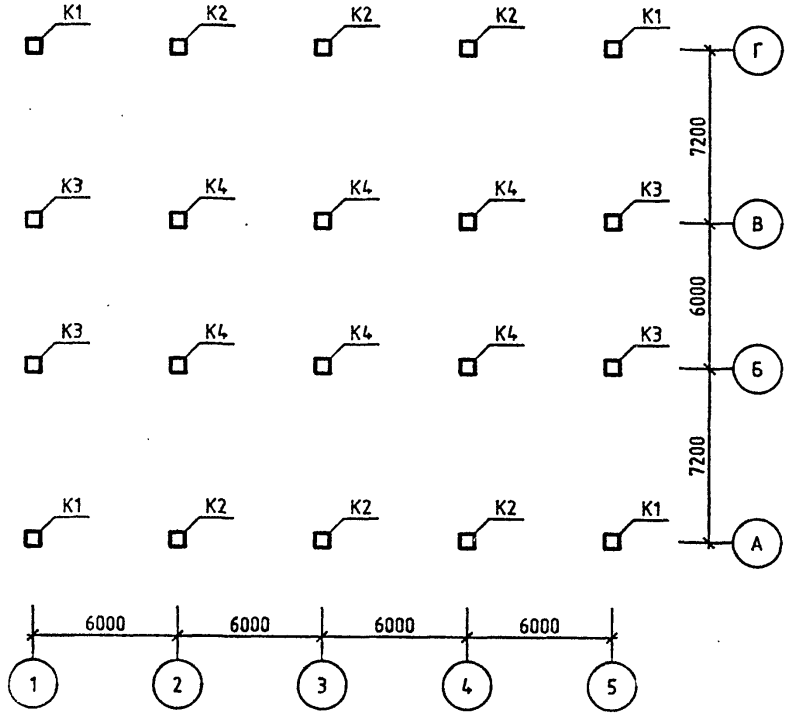

ОБОЗНАЧЕНИЕ	ШИФР ЗДАНИЯ
1.220.1-4М.0-1.2 03	1С 3.4.40.32-3.5
-01	1С 3.4.40.32-2.5

Нач. отд.	Шевченко	
ГИП	Егунов	
Н.КОНТР.	Зуенко	
ПРОВЕРИЛ	Бойко	
РАЗРАБ	Рудавин	

1.220.1-4М.0-1.2 03СБ

ЗДАНИЕ 1С 3.4

СТАДИЯ	ЛИСТ	ЛИСТОВ
Р	1	2

ГОСГРАЖДАНСТРОЙ
КиевЗНИИЭП

23189-02 15

МОНТАЖНЫЙ ПЛАН РИГЕЛЕЙ

ОТМ. -0.82

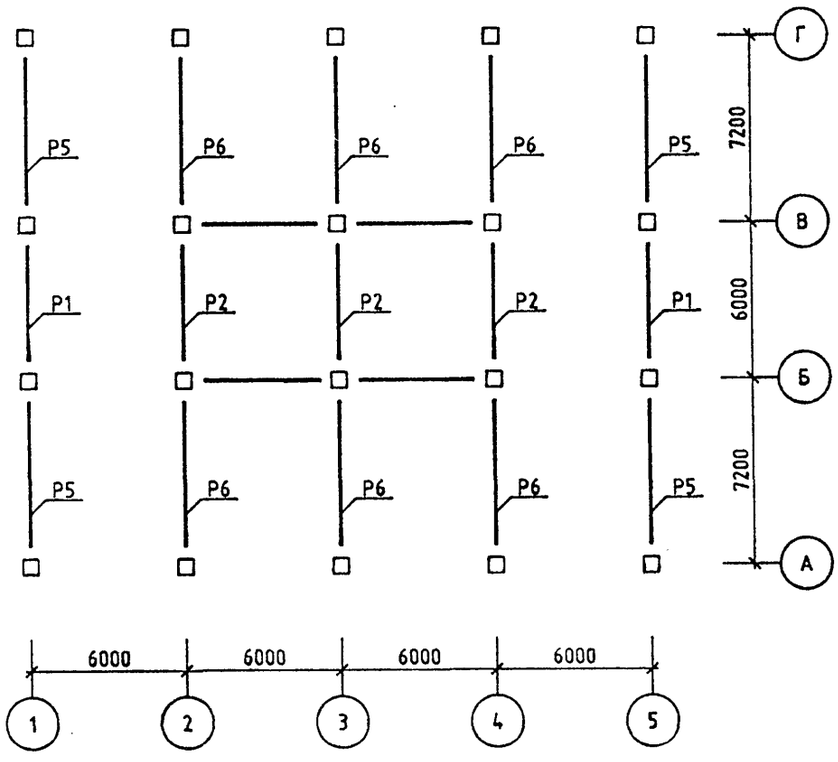

МОНТАЖНЫЙ ПЛАН РИГЕЛЕЙ И СВЯЗЕВЫХ ПЛИТ

ОТМ. +3.20

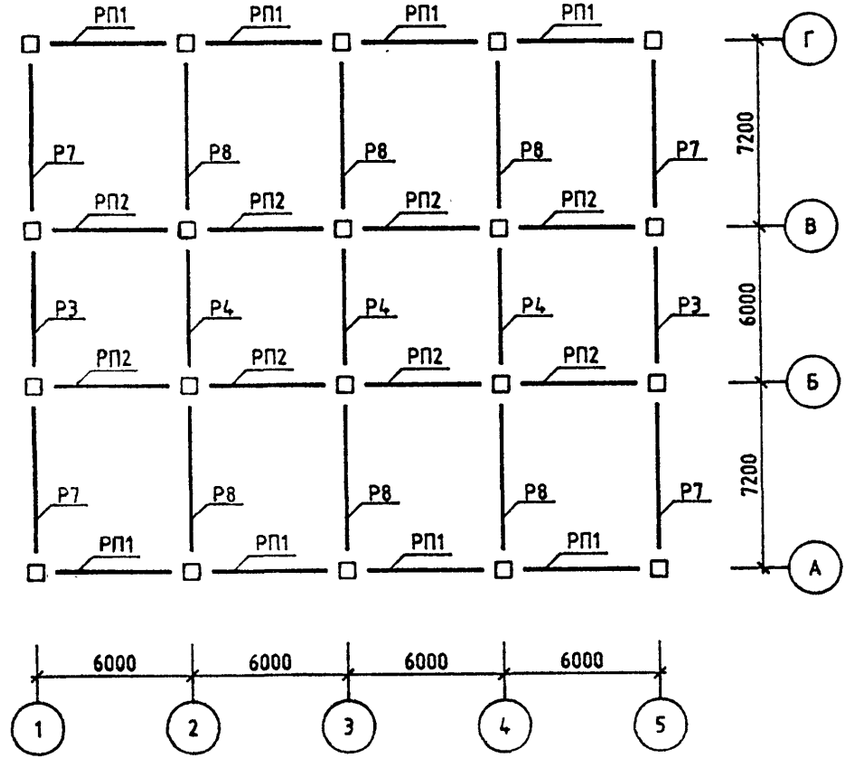

САПР КиевЗНИИЭП
ОПЕРАТОР СИСТЕМЫ
РУДАВИН

ВЗАМ. ИНВ.№
ПОДП. И ДАТА
ИНВ.№ ПОДЛ.

1.220.1-4М.0-1.2 ОЗОБ

ЛИСТ 2

23189-02 16

ФОРМАТ А3

САПР Киев ЗНИИЭП
Оператор системы Безгудова
Взам. инв. №
Подпись и дата
Инв. № подл.

МОНТАЖНЫЙ ПЛАН РОСТВЕРКОВ

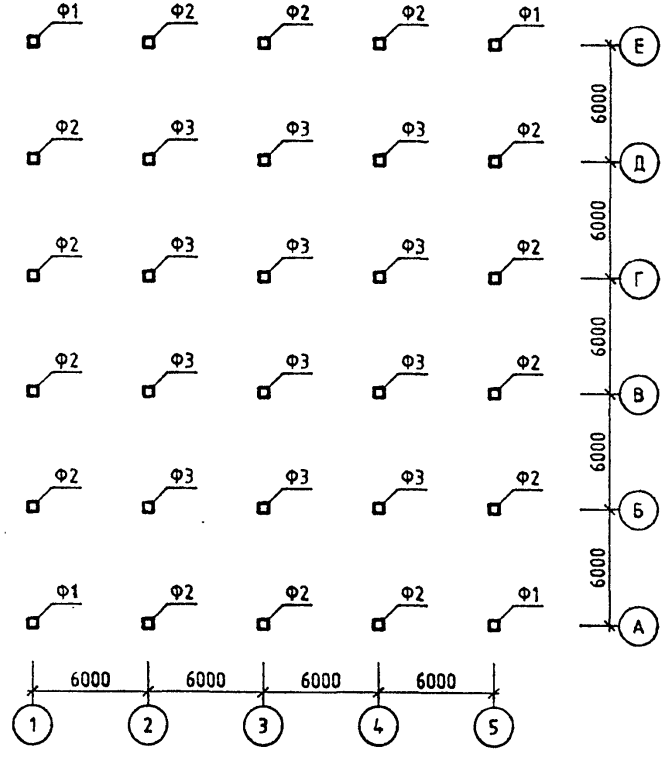

МОНТАЖНЫЙ ПЛАН КОЛОНН

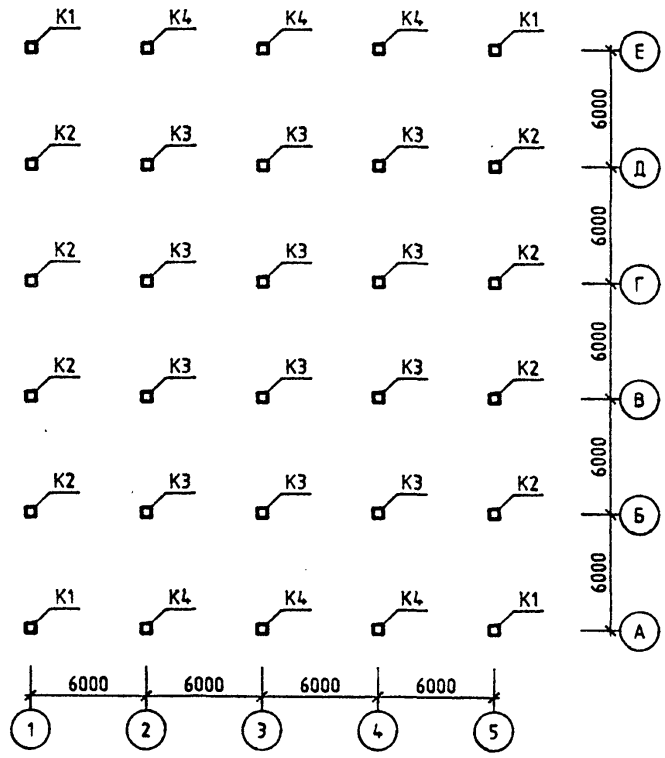

ОБОЗНАЧЕНИЕ	ШИФР ЗДАНИЯ
1.220.1-4М.0-1.2 04	1С 5.4.40.32-3.5
-01	1С 5.4.40.32-2.5

Нач. отд.	Шевченко	
ГИП	Егунов	
Н.контр.	Зуенко	
Проверил	Бойко	
Разраб	Рудакин	

1.220.1-4М.0-1.2 04СБ

ЗДАНИЕ 1С 5.4

СТАДИЯ	ЛИСТ	ЛИСТОВ
Р	1	2

ГОСГРАЖДАНСТРОЙ
КиевЗНИИЭП

23189-02 17

САПР КиевЗНИИЭП
ОПЕРАТОР СИСТЕМЫ
ПОДП. И ДАТА
ВЗАМ. ИНВ.№
ИНВ.№ПОДЛ

МОНТАЖНЫЙ ПЛАН РИГЕЛЕЙ

ОТМ. -0.82

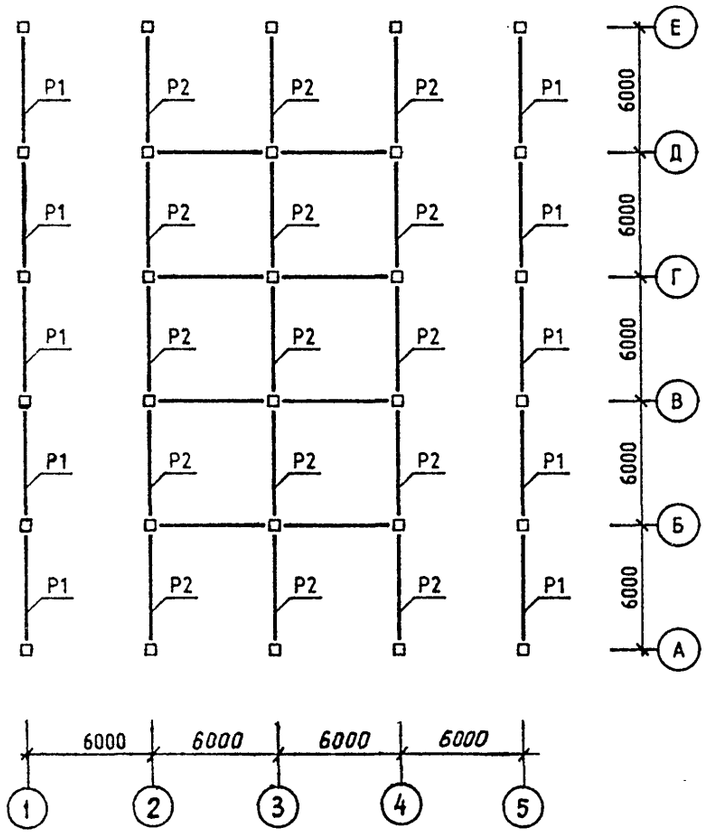

МОНТАЖНЫЙ ПЛАН РИГЕЛЕЙ И СВЯЗЕВЫХ ПЛИТ

ОТМ. +3.20

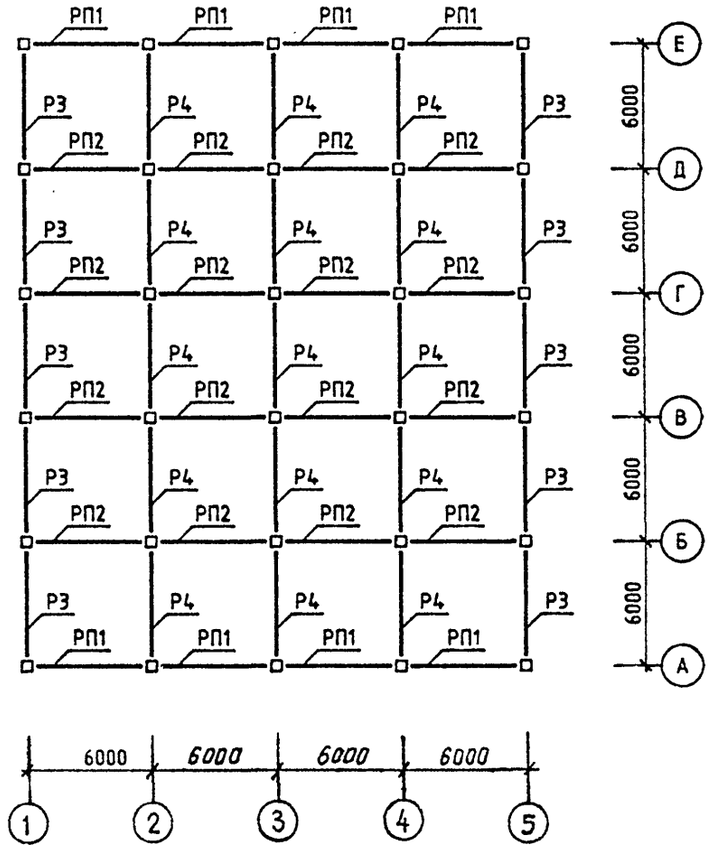

1.220.1-4М.0-1.2 0406

ЛИСТ 2

Номер загружения	Тип усилия	Номер группы элементов 1	2	3	4	5	6	7	8
		ЯРУС 1 СЕЧЕНИЕ 1							
1	N	0.0	0.0	0.0	0.0	0.0	0.0	0.0	0.0
	MX	-0.7	-0.4	-1.4	-2.8	0.0	0.0	0.0	0.0
	QY	0.1	0.1	0.2	1.3	0.0	0.0	0.0	0.0
	MY	0.9	1.6	0.8	5.5	0.0	0.0	0.0	0.0
	QX	0.1	0.2	0.1	2.6	0.0	0.0	0.0	0.0
8	N	0.0	0.0	0.0	0.0	0.0	0.0	0.0	0.0
	MX	0.0	0.0	0.0	0.0	0.0	0.0	0.0	0.0
	QY	0.0	0.0	0.0	0.0	0.0	0.0	0.0	0.0
	MY	-2.7	-4.9	-3.6	-3.6	0.0	0.0	0.0	0.0
	QX	-0.7	-1.1	-0.5	-0.5	0.0	0.0	0.0	0.0
9	N	0.0	0.0	0.0	0.0	0.0	0.0	0.0	0.0
	MX	2.9	4.2	5.4	4.2	0.0	0.0	0.0	0.0
	QY	-0.7	-0.5	-1.2	-0.5	0.0	0.0	0.0	0.0
	MY	0.0	0.0	0.0	0.0	0.0	0.0	0.0	0.0
	QX	0.0	0.0	0.0	0.0	0.0	0.0	0.0	0.0
14	N	58.9	77.9	77.6	102.2	0.0	0.0	0.0	0.0
	MX	-1.2	-0.3	-2.2	-0.5	0.0	0.0	0.0	0.0
	QY	0.9	0.3	1.8	0.4	0.0	0.0	0.0	0.0
	MY	1.1	1.4	0.0	0.0	0.0	0.0	0.0	0.0
	QX	0.8	1.2	0.0	0.0	0.0	0.0	0.0	0.0
		ЯРУС 1 СЕЧЕНИЕ 2							
1	N	0.0	0.0	0.0	0.0	0.0	0.0	0.0	0.0
	MX	0.4	0.2	0.8	1.8	0.0	0.0	0.0	0.0
	QY	-0.1	-0.1	-0.2	1.3	0.0	0.0	0.0	0.0
	MY	-0.5	-0.9	-0.5	-3.5	0.0	0.0	0.0	0.0
	QX	-0.1	-0.2	-0.1	2.6	0.0	0.0	0.0	0.0
8	N	0.0	0.0	0.0	0.0	0.0	0.0	0.0	0.0
	MX	0.0	0.0	0.0	0.0	0.0	0.0	0.0	0.0
	QY	0.0	0.0	0.0	0.0	0.0	0.0	0.0	0.0
	MY	0.5	1.2	2.0	2.0	0.0	0.0	0.0	0.0
	QX	0.6	1.0	0.5	0.5	0.0	0.0	0.0	0.0
9	N	0.0	0.0	0.0	0.0	0.0	0.0	0.0	0.0
	MX	-0.8	-2.3	-1.6	-2.3	0.0	0.0	0.0	0.0
	QY	0.6	0.5	1.0	0.5	0.0	0.0	0.0	0.0
	MY	0.0	0.0	0.0	0.0	0.0	0.0	0.0	0.0
	QX	0.0	0.0	0.0	0.0	0.0	0.0	0.0	0.0
14	N	-58.9	-77.9	-77.6	-102.2	0.0	0.0	0.0	0.0
	MX	1.9	0.6	4.1	1.0	0.0	0.0	0.0	0.0
	QY	0.9	0.3	1.8	0.4	0.0	0.0	0.0	0.0
	MY	-1.6	-2.7	0.0	0.0	0.0	0.0	0.0	0.0
	QX	0.8	1.2	0.0	0.0	0.0	0.0	0.0	0.0

1.220.1-4М.0-1.2 03МУ1

Проверил	Рудавин	
Разраб.	Безгудова	

ЗДАНИЕ 1С 3.4.40.32-3.5

СТАДИЯ	ЛИСТ	ЛИСТОВ
Р	1	2

ГОСГРАЖДАНСТРОЙ КиевЗНИИЭП

ФОРМАТ А4

Номер загружения	Тип усилия	Номер группы элементов 1	2	3	4	5	6	7	8
		ЯРУС 2 СЕЧЕНИЕ 1							
1	N	0.0	0.0	0.0	0.0	0.0	0.0	0.0	0.0
	MX	-0.4	-0.2	-0.8	-1.8	0.0	0.0	0.0	0.0
	QY	0.1	0.1	0.2	0.4	0.0	0.0	0.0	0.0
	MY	0.5	0.9	0.5	3.5	0.0	0.0	0.0	0.0
	QX	0.1	0.2	0.1	0.8	0.0	0.0	0.0	0.0
8	N	0.0	0.0	0.0	0.0	0.0	0.0	0.0	0.0
	MX	0.0	0.0	0.0	0.0	0.0	0.0	0.0	0.0
	QY	0.0	0.0	0.0	0.0	0.0	0.0	0.0	0.0
	MY	-0.5	-1.2	-2.0	-2.0	0.0	0.0	0.0	0.0
	QX	-0.1	-0.3	-0.5	-0.5	0.0	0.0	0.0	0.0
9	N	0.0	0.0	0.0	0.0	0.0	0.0	0.0	0.0
	MX	0.8	2.3	1.6	2.3	0.0	0.0	0.0	0.0
	QY	-0.2	-0.5	-0.4	-0.5	0.0	0.0	0.0	0.0
	MY	0.0	0.0	0.0	0.0	0.0	0.0	0.0	0.0
	QX	0.0	0.0	0.0	0.0	0.0	0.0	0.0	0.0
14	N	17.1	25.3	25.1	37.3	0.0	0.0	0.0	0.0
	MX	-2.3	-0.7	-4.6	-1.3	0.0	0.0	0.0	0.0
	QY	0.9	0.3	1.8	0.5	0.0	0.0	0.0	0.0
	MY	2.1	3.2	0.0	0.0	0.0	0.0	0.0	0.0
	QX	0.8	1.2	0.0	0.0	0.0	0.0	0.0	0.0
		ЯРУС 2 СЕЧЕНИЕ 2							
1	N	0.0	0.0	0.0	0.0	0.0	0.0	0.0	0.0
	MX	0.0	0.0	0.0	0.0	0.0	0.0	0.0	0.0
	QY	0.1	0.1	0.2	0.4	0.0	0.0	0.0	0.0
	MY	0.0	0.0	0.0	0.0	0.0	0.0	0.0	0.0
	QX	0.1	-0.2	0.0	-0.8	0.0	0.0	0.0	0.0
8	N	0.0	0.0	0.0	0.0	0.0	0.0	0.0	0.0
	MX	0.0	0.0	0.0	0.0	0.0	0.0	0.0	0.0
	QY	0.0	0.0	0.0	0.0	0.0	0.0	0.0	0.0
	MY	0.0	0.0	0.0	0.0	0.0	0.0	0.0	0.0
	QX	0.1	0.2	0.5	0.5	0.0	0.0	0.0	0.0
9	N	0.0	0.0	0.0	0.0	0.0	0.0	0.0	0.0
	MX	0.0	0.0	0.0	0.0	0.0	0.0	0.0	0.0
	QY	0.2	0.5	0.4	0.5	0.0	0.0	0.0	0.0
	MY	0.0	0.0	0.0	0.0	0.0	0.0	0.0	0.0
	QX	0.0	0.0	0.0	0.0	0.0	0.0	0.0	0.0
14	N	-17.1	-25.3	-25.1	-37.3	0.0	0.0	0.0	0.0
	MX	-1.5	-0.4	-3.0	-0.8	0.0	0.0	0.0	0.0
	QY	-0.9	-0.3	-1.8	-0.5	0.0	0.0	0.0	0.0
	MY	1.2	-1.9	0.0	0.0	0.0	0.0	0.0	0.0
	QX	-0.8	1.2	0.0	0.0	0.0	0.0	0.0	0.0

1.220.1-4М.0-1.2 03МУ1

ЛИСТ 2

23189-02 19

ФОРМАТ А4

Номер загружения	Тип усилия	Номер группы элементов 1	2	3	4	5	6	7	8
		ЯРУС 1 СЕЧЕНИЕ 1							
1	N	0.0	0.0	0.0	0.0	0.0	0.0	0.0	0.0
	MX	-1.0	-0.6	-1.9	-5.2	0.0	0.0	0.0	0.0
	QУ	0.2	0.1	0.3	3.2	0.0	0.0	0.0	0.0
	MУ	1.2	2.2	1.1	10.0	0.0	0.0	0.0	0.0
	QX	0.2	0.3	0.2	6.1	0.0	0.0	0.0	0.0
8	N	0.0	0.0	0.0	0.0	0.0	0.0	0.0	0.0
	MX	0.0	0.0	0.0	0.0	0.0	0.0	0.0	0.0
	QУ	0.0	0.0	0.0	0.0	0.0	0.0	0.0	0.0
	MУ	-2.3	-4.1	-3.0	-3.0	0.0	0.0	0.0	0.0
	QX	-0.7	-1.2	-0.4	-0.4	0.0	0.0	0.0	0.0
9	N	0.0	0.0	0.0	0.0	0.0	0.0	0.0	0.0
	MX	2.5	3.5	4.5	3.5	0.0	0.0	0.0	0.0
	QУ	-0.7	-0.5	-1.2	-0.5	0.0	0.0	0.0	0.0
	MУ	0.0	0.0	0.0	0.0	0.0	0.0	0.0	0.0
	QX	0.0	0.0	0.0	0.0	0.0	0.0	0.0	0.0
14	N	58.9	77.9	77.6	102.2	0.0	0.0	0.0	0.0
	MX	-0.8	-0.2	-1.0	0.6	0.0	0.0	0.0	0.0
	QУ	1.0	0.3	1.9	-0.7	0.0	0.0	0.0	0.0
	MУ	0.7	0.6	0.0	0.0	0.0	0.0	0.0	0.0
	QX	0.8	1.2	0.0	0.0	0.0	0.0	0.0	0.0
		ЯРУС 1 СЕЧЕНИЕ 2							
1	N	0.0	0.0	0.0	0.0	0.0	0.0	0.0	0.0
	MX	0.7	0.4	1.2	2.9	0.0	0.0	0.0	0.0
	QУ	-0.2	-0.1	-0.3	3.2	0.0	0.0	0.0	0.0
	MУ	-0.8	-1.4	-0.7	-5.4	0.0	0.0	0.0	0.0
	QX	-0.2	-0.3	-0.2	6.1	0.0	0.0	0.0	0.0
8	N	0.0	0.0	0.0	0.0	0.0	0.0	0.0	0.0
	MX	0.0	0.0	0.0	0.0	0.0	0.0	0.0	0.0
	QУ	0.0	0.0	0.0	0.0	0.0	0.0	0.0	0.0
	MУ	0.6	1.3	1.9	1.9	0.0	0.0	0.0	0.0
	QX	0.6	1.0	0.4	0.4	0.0	0.0	0.0	0.0
9	N	0.0	0.0	0.0	0.0	0.0	0.0	0.0	0.0
	MX	-0.9	-2.2	-1.7	-2.2	0.0	0.0	0.0	0.0
	QУ	0.6	0.5	1.0	0.5	0.0	0.0	0.0	0.0
	MУ	0.0	0.0	0.0	0.0	0.0	0.0	0.0	0.0
	QX	0.0	0.0	0.0	0.0	0.0	0.0	0.0	0.0
14	N	-58.9	-77.9	-77.6	-102.2	0.0	0.0	0.0	0.0
	MX	-1.6	0.5	-3.7	1.2	0.0	0.0	0.0	0.0
	QУ	-1.0	0.3	-1.9	0.7	0.0	0.0	0.0	0.0
	MУ	-1.4	-2.5	0.0	0.0	0.0	0.0	0.0	0.0
	QX	0.8	1.2	0.0	0.0	0.0	0.0	0.0	0.0

САПР КиевЗНИИЭП | Оператор системы | Шевчук

Проверил	Рудавин	
Разраб.	Безгудова	

1.220.1-4М.0-1.2 03МУ2

ЗДАНИЕ 1С 3.4.40.32-2.5

СТАДИЯ	ЛИСТ	ЛИСТОВ
Р	1	2

ГОСГРАЖДАНСТРОЙ КиевЗНИИЭП

ФОРМАТ А4

Номер загружения	Тип усилия	Номер группы элементов 1	2	3	4	5	6	7	8
		ЯРУС 2 СЕЧЕНИЕ 1							
1	N	0.0	0.0	0.0	0.0	0.0	0.0	0.0	0.0
	MX	-0.7	-0.4	-1.2	-2.9	0.0	0.0	0.0	0.0
	QУ	0.2	0.1	0.3	0.7	0.0	0.0	0.0	0.0
	MУ	0.8	1.4	0.7	5.4	0.0	0.0	0.0	0.0
	QX	0.2	0.3	0.2	1.3	0.0	0.0	0.0	0.0
8	N	0.0	0.0	0.0	0.0	0.0	0.0	0.0	0.0
	MX	0.0	0.0	0.0	0.0	0.0	0.0	0.0	0.0
	QУ	0.0	0.0	0.0	0.0	0.0	0.0	0.0	0.0
	MУ	-0.6	-1.3	-1.9	-1.9	0.0	0.0	0.0	0.0
	QX	-0.1	-0.3	-0.4	-0.4	0.0	0.0	0.0	0.0
9	N	0.0	0.0	0.0	0.0	0.0	0.0	0.0	0.0
	MX	0.9	2.2	1.7	2.2	0.0	0.0	0.0	0.0
	QУ	-0.2	-0.5	-0.4	-0.5	0.0	0.0	0.0	0.0
	MУ	0.0	0.0	0.0	0.0	0.0	0.0	0.0	0.0
	QX	0.0	0.0	0.0	0.0	0.0	0.0	0.0	0.0
14	N	17.1	25.3	25.1	37.3	0.0	0.0	0.0	0.0
	MX	-2.6	-0.7	-5.1	-1.1	0.0	0.0	0.0	0.0
	QУ	1.0	0.3	1.9	0.5	0.0	0.0	0.0	0.0
	MУ	2.4	3.5	0.0	0.0	0.0	0.0	0.0	0.0
	QX	0.8	1.2	0.0	0.0	0.0	0.0	0.0	0.0
		ЯРУС 2 СЕЧЕНИЕ 2							
1	N	0.0	0.0	0.0	0.0	0.0	0.0	0.0	0.0
	MX	0.0	0.0	0.0	0.0	0.0	0.0	0.0	0.0
	QУ	0.2	-0.1	-0.3	0.7	0.0	0.0	0.0	0.0
	MУ	0.0	0.0	0.0	0.0	0.0	0.0	0.0	0.0
	QX	0.2	0.3	-0.2	-1.3	0.0	0.0	0.0	0.0
8	N	0.0	0.0	0.0	0.0	0.0	0.0	0.0	0.0
	MX	0.0	0.0	0.0	0.0	0.0	0.0	0.0	0.0
	QУ	0.0	0.0	0.0	0.0	0.0	0.0	0.0	0.0
	MУ	0.0	0.0	0.0	0.0	0.0	0.0	0.0	0.0
	QX	0.1	0.3	0.4	0.4	0.0	0.0	0.0	0.0
9	N	0.0	0.0	0.0	0.0	0.0	0.0	0.0	0.0
	MX	0.0	0.0	0.0	0.0	0.0	0.0	0.0	0.0
	QУ	0.2	0.5	0.4	0.5	0.0	0.0	0.0	0.0
	MУ	0.0	0.0	0.0	0.0	0.0	0.0	0.0	0.0
	QX	0.0	0.0	0.0	0.0	0.0	0.0	0.0	0.0
14	N	-17.1	-25.3	-25.1	-37.3	0.0	0.0	0.0	0.0
	MX	-1.5	-0.4	-3.0	-0.8	0.0	0.0	0.0	0.0
	QУ	-1.0	-0.3	-1.9	-0.5	0.0	0.0	0.0	0.0
	MУ	1.2	-1.9	0.0	0.0	0.0	0.0	0.0	0.0
	QX	-0.8	1.2	0.0	0.0	0.0	0.0	0.0	0.0

САПР КиевЗНИИЭП | Оператор системы | Безгудова

1.220.1-4М.0-1.2 03МУ2

Лист 2

23189-02 20

ФОРМАТ А4

ВЗАМ. ИНВ.№ | ПОДПИСЬ И ДАТА | ИНВ.№ ПОДЛ

Номер загружения	Тип усилия	Номер группы элементов 1	2	3	4	5	6	7	8
		ЯРУС 1 СЕЧЕНИЕ 1							
1	N	0.0	0.0	0.0	0.0	0.0	0.0	0.0	0.0
	MX	-1.1	-1.2	-2.1	-8.3	0.0	0.0	0.0	0.0
	QY	0.1	0.2	0.3	3.9	0.0	0.0	0.0	0.0
	MY	0.9	1.6	0.8	5.6	0.0	0.0	0.0	0.0
	QX	-0.1	-0.2	0.0	0.0	0.0	0.0	0.0	0.0
8	N	0.0	0.0	0.0	0.0	0.0	0.0	0.0	0.0
	MX	0.0	0.0	0.0	0.0	0.0	0.0	0.0	0.0
	QY	0.0	0.0	0.0	0.0	0.0	0.0	0.0	0.0
	MY	-2.4	-4.6	-3.4	-3.4	0.0	0.0	0.0	0.0
	QX	-0.6	-0.9	-0.4	-0.4	0.0	0.0	0.0	0.0
9	N	0.0	0.0	0.0	0.0	0.0	0.0	0.0	0.0
	MX	2.1	2.7	3.9	2.7	0.0	0.0	0.0	0.0
	QY	-0.6	-0.3	-1.0	-0.3	0.0	0.0	0.0	0.0
	MY	0.0	0.0	0.0	0.0	0.0	0.0	0.0	0.0
	QX	0.0	0.0	0.0	0.0	0.0	0.0	0.0	0.0
14	N	52.4	71.5	69.0	93.6	0.0	0.0	0.0	0.0
	MX	-0.9	0.0	-1.6	0.0	0.0	0.0	0.0	0.0
	QY	0.6	0.0	1.3	0.0	0.0	0.0	0.0	0.0
	MY	0.9	1.3	0.0	0.0	0.0	0.0	0.0	0.0
	QX	-0.7	-1.1	0.0	0.0	0.0	0.0	0.0	0.0
		ЯРУС 1 СЕЧЕНИЕ 2							
1	N	0.0	0.0	0.0	0.0	0.0	0.0	0.0	0.0
	MX	0.6	0.7	1.1	5.2	0.0	0.0	0.0	0.0
	QY	-0.1	-0.2	-0.3	3.9	0.0	0.0	0.0	0.0
	MY	-0.5	-0.9	-0.5	-3.5	0.0	0.0	0.0	0.0
	QX	0.1	0.2	0.0	0.0	0.0	0.0	0.0	0.0
8	N	0.0	0.0	0.0	0.0	0.0	0.0	0.0	0.0
	MX	0.0	0.0	0.0	0.0	0.0	0.0	0.0	0.0
	QY	0.0	0.0	0.0	0.0	0.0	0.0	0.0	0.0
	MY	0.5	1.1	1.9	1.9	0.0	0.0	0.0	0.0
	QX	0.6	0.9	0.4	0.4	0.0	0.0	0.0	0.0
9	N	0.0	0.0	0.0	0.0	0.0	0.0	0.0	0.0
	MX	-0.3	-1.5	-0.8	-1.5	0.0	0.0	0.0	0.0
	QY	0.5	0.3	0.8	0.3	0.0	0.0	0.0	0.0
	MY	0.0	0.0	0.0	0.0	0.0	0.0	0.0	0.0
	QX	0.0	0.0	0.0	0.0	0.0	0.0	0.0	0.0
14	N	-52.4	-71.5	-69.0	-93.6	0.0	0.0	0.0	0.0
	MX	1.3	0.0	3.0	0.0	0.0	0.0	0.0	0.0
	QY	0.6	0.0	1.3	0.0	0.0	0.0	0.0	0.0
	MY	-1.4	-2.5	0.0	0.0	0.0	0.0	0.0	0.0
	QX	0.7	1.1	0.0	0.0	0.0	0.0	0.0	0.0

Номер загружения	Тип усилия	Номер группы элементов 1	2	3	4	5	6	7	8
		ЯРУС 2 СЕЧЕНИЕ 1							
1	N	0.0	0.0	0.0	0.0	0.0	0.0	0.0	0.0
	MX	-0.6	-0.7	-1.1	-5.2	0.0	0.0	0.0	0.0
	QY	0.1	0.2	0.3	1.2	0.0	0.0	0.0	0.0
	MY	0.5	0.9	0.5	3.5	0.0	0.0	0.0	0.0
	QX	-0.1	-0.2	0.0	0.0	0.0	0.0	0.0	0.0
8	N	0.0	0.0	0.0	0.0	0.0	0.0	0.0	0.0
	MX	0.0	0.0	0.0	0.0	0.0	0.0	0.0	0.0
	QY	0.0	0.0	0.0	0.0	0.0	0.0	0.0	0.0
	MY	-0.5	-1.1	-1.9	-1.9	0.0	0.0	0.0	0.0
	QX	-0.1	-0.3	-0.4	-0.4	0.0	0.0	0.0	0.0
9	N	0.0	0.0	0.0	0.0	0.0	0.0	0.0	0.0
	MX	0.3	1.5	0.8	1.5	0.0	0.0	0.0	0.0
	QY	-0.1	-0.3	-0.2	-0.3	0.0	0.0	0.0	0.0
	MY	0.0	0.0	0.0	0.0	0.0	0.0	0.0	0.0
	QX	0.0	0.0	0.0	0.0	0.0	0.0	0.0	0.0
14	N	14.8	23.0	21.7	33.9	0.0	0.0	0.0	0.0
	MX	-1.6	0.0	-3.4	0.0	0.0	0.0	0.0	0.0
	QY	-0.6	0.0	1.3	0.0	0.0	0.0	0.0	0.0
	MY	1.8	2.9	0.0	0.0	0.0	0.0	0.0	0.0
	QX	-0.7	-1.1	0.0	0.0	0.0	0.0	0.0	0.0
		ЯРУС 2 СЕЧЕНИЕ 2							
1	N	0.0	0.0	0.0	0.0	0.0	0.0	0.0	0.0
	MX	0.0	0.0	0.0	0.0	0.0	0.0	0.0	0.0
	QY	0.1	0.2	-0.3	1.2	0.0	0.0	0.0	0.0
	MY	0.0	0.0	0.0	0.0	0.0	0.0	0.0	0.0
	QX	-0.1	-0.2	0.0	0.0	0.0	0.0	0.0	0.0
8	N	0.0	0.0	0.0	0.0	0.0	0.0	0.0	0.0
	MX	0.0	0.0	0.0	0.0	0.0	0.0	0.0	0.0
	QY	0.0	0.0	0.0	0.0	0.0	0.0	0.0	0.0
	MY	0.0	0.0	0.0	0.0	0.0	0.0	0.0	0.0
	QX	0.1	0.2	0.4	0.4	0.0	0.0	0.0	0.0
9	N	0.0	0.0	0.0	0.0	0.0	0.0	0.0	0.0
	MX	0.0	0.0	0.0	0.0	0.0	0.0	0.0	0.0
	QY	0.1	0.3	0.2	0.3	0.0	0.0	0.0	0.0
	MY	0.0	0.0	0.0	0.0	0.0	0.0	0.0	0.0
	QX	0.0	0.0	0.0	0.0	0.0	0.0	0.0	0.0
14	N	-14.8	-23.0	-21.7	-33.9	0.0	0.0	0.0	0.0
	MX	-1.1	0.0	-2.2	0.0	0.0	0.0	0.0	0.0
	QY	-0.6	0.0	-1.3	0.0	0.0	0.0	0.0	0.0
	MY	1.1	1.8	0.0	0.0	0.0	0.0	0.0	0.0
	QX	0.7	1.1	0.0	0.0	0.0	0.0	0.0	0.0

САПР КиевЗНИИЭП | Оператор системы | Безгудова

ГИП	Егунов	
Н.КОНТР.	Бойко	
РУК.ГР.	Рудавин	
ПРОВЕРИЛ	Футорная	
РАЗРАБ	Зуенко	

1.220.1-4М.0-1.2 04МУ1

ЗДАНИЕ 1С 5.4.40.32-3.5

СТАДИЯ	ЛИСТ	ЛИСТОВ
Р	1	2

ГОСГРАЖДАНСТРОЙ КиевЗНИИЭП

ФОРМАТ А4

1.220.1-4М.0-1.2 04МУ1 | ЛИСТ 2

23189-02 21 ФОРМАТ А4

САПР КиевЗНИИЭП | ОПЕРАТОР СИСТЕМЫ | Шевчук

Номер загружения	Тип усилия	Номер группы элементов 1	2	3	4	5	6	7	8
		ЯРУС 1 СЕЧЕНИЕ 1							
1	N	0.0	0.0	0.0	0.0	0.0	0.0	0.0	0.0
	MX	-1.5	-1.7	-2.8	-15.0	0.0	0.0	0.0	0.0
	QУ	0.2	0.2	0.4	9.3	0.0	0.0	0.0	0.0
	MУ	1.2	2.2	1.1	10.3	0.0	0.0	0.0	0.0
	QX	0.2	0.3	0.2	6.4	0.0	0.0	0.0	0.0
8	N	0.0	0.0	0.0	0.0	0.0	0.0	0.0	0.0
	MX	0.0	0.0	0.0	0.0	0.0	0.0	0.0	0.0
	QУ	0.0	0.0	0.0	0.0	0.0	0.0	0.0	0.0
	MУ	-2.1	-3.8	-2.8	-2.8	0.0	0.0	0.0	0.0
	QX	-0.6	-1.1	-0.4	-0.4	0.0	0.0	0.0	0.0
9	N	0.0	0.0	0.0	0.0	0.0	0.0	0.0	0.0
	MX	1.8	2.2	3.3	2.2	0.0	0.0	0.0	0.0
	QУ	-0.6	-0.3	-1.0	-0.3	0.0	0.0	0.0	0.0
	MУ	0.0	0.0	0.0	0.0	0.0	0.0	0.0	0.0
	QX	0.0	0.0	0.0	0.0	0.0	0.0	0.0	0.0
14	N	52.4	71.5	69.0	93.6	0.0	0.0	0.0	0.0
	MX	-0.6	0.0	-0.8	0.0	0.0	0.0	0.0	0.0
	QУ	0.7	0.0	1.4	0.0	0.0	0.0	0.0	0.0
	MУ	0.6	0.6	0.0	0.0	0.0	0.0	0.0	0.0
	QX	0.7	1.1	0.0	0.0	0.0	0.0	0.0	0.0
		ЯРУС 1 СЕЧЕНИЕ 2							
1	N	0.0	0.0	0.0	0.0	0.0	0.0	0.0	0.0
	MX	1.0	1.1	1.8	8.2	0.0	0.0	0.0	0.0
	QУ	-0.2	-0.2	-0.4	9.3	0.0	0.0	0.0	0.0
	MУ	-0.8	-1.4	-0.7	-5.6	0.0	0.0	0.0	0.0
	QX	-0.2	-0.3	-0.2	6.4	0.0	0.0	0.0	0.0
8	N	0.0	0.0	0.0	0.0	0.0	0.0	0.0	0.0
	MX	0.0	0.0	0.0	0.0	0.0	0.0	0.0	0.0
	QУ	0.0	0.0	0.0	0.0	0.0	0.0	0.0	0.0
	MУ	0.6	1.2	1.8	1.8	0.0	0.0	0.0	0.0
	QX	0.5	0.9	0.4	0.4	0.0	0.0	0.0	0.0
9	N	0.0	0.0	0.0	0.0	0.0	0.0	0.0	0.0
	MX	-0.4	-1.4	-0.9	-1.4	0.0	0.0	0.0	0.0
	QУ	0.5	0.3	0.8	0.3	0.0	0.0	0.0	0.0
	MУ	0.0	0.0	0.0	0.0	0.0	0.0	0.0	0.0
	QX	0.0	0.0	0.0	0.0	0.0	0.0	0.0	0.0
14	N	-52.4	-71.5	-69.0	-93.6	0.0	0.0	0.0	0.0
	MX	1.1	0.0	2.7	0.0	0.0	0.0	0.0	0.0
	QУ	0.7	0.0	1.4	0.0	0.0	0.0	0.0	0.0
	MУ	-1.2	-2.2	0.0	0.0	0.0	0.0	0.0	0.0
	QX	0.7	1.1	0.0	0.0	0.0	0.0	0.0	0.0

ВЗАМ. ИНВ.№ | ПОДПИСЬ И ДАТА | ИНВ.№ ПОДЛ

Проверил	Рудавин		
Разраб.	Безгудова		

1.220.1-4М.0-1.2 04МУ2

ЗДАНИЕ 1С 5.4.40.32-2.5

СТАДИЯ	ЛИСТ	ЛИСТОВ
Р	1	2

ГОСГРАЖДАНСТРОЙ КиевЗНИИЭП

ФОРМАТ А4

САПР КиевЗНИИЭП | ОПЕРАТОР СИСТЕМЫ | Безгудова

Номер загружения	Тип усилия	Номер группы элементов 1	2	3	4	5	6	7	8
		ЯРУС 2 СЕЧЕНИЕ 1							
1	N	0.0	0.0	0.0	0.0	0.0	0.0	0.0	0.0
	MX	-1.0	-1.1	-1.8	-8.2	0.0	0.0	0.0	0.0
	QУ	0.2	0.2	0.4	1.9	0.0	0.0	0.0	0.0
	MУ	0.8	1.4	0.7	5.6	0.0	0.0	0.0	0.0
	QX	0.2	0.3	0.2	1.3	0.0	0.0	0.0	0.0
8	N	0.0	0.0	0.0	0.0	0.0	0.0	0.0	0.0
	MX	0.0	0.0	0.0	0.0	0.0	0.0	0.0	0.0
	QУ	0.0	0.0	0.0	0.0	0.0	0.0	0.0	0.0
	MУ	-0.6	-1.2	-1.8	-1.8	0.0	0.0	0.0	0.0
	QX	-0.1	-0.3	-0.4	-0.4	0.0	0.0	0.0	0.0
9	N	0.0	0.0	0.0	0.0	0.0	0.0	0.0	0.0
	MX	0.4	1.4	0.9	1.4	0.0	0.0	0.0	0.0
	QУ	-0.1	-0.3	-0.2	-0.3	0.0	0.0	0.0	0.0
	MУ	0.0	0.0	0.0	0.0	0.0	0.0	0.0	0.0
	QX	0.0	0.0	0.0	0.0	0.0	0.0	0.0	0.0
14	N	14.8	23.0	21.7	33.9	0.0	0.0	0.0	0.0
	MX	-1.8	0.0	-3.7	0.0	0.0	0.0	0.0	0.0
	QУ	0.7	0.0	1.4	0.0	0.0	0.0	0.0	0.0
	MУ	2.0	3.1	0.0	0.0	0.0	0.0	0.0	0.0
	QX	0.7	1.1	0.0	0.0	0.0	0.0	0.0	0.0
		ЯРУС 2 СЕЧЕНИЕ 2							
1	N	0.0	0.0	0.0	0.0	0.0	0.0	0.0	0.0
	MX	0.0	0.0	0.0	0.0	0.0	0.0	0.0	0.0
	QУ	0.2	0.2	-0.4	1.9	0.0	0.0	0.0	0.0
	MУ	0.0	0.0	0.0	0.0	0.0	0.0	0.0	0.0
	QX	-0.2	-0.3	-0.2	-1.3	0.0	0.0	0.0	0.0
8	N	0.0	0.0	0.0	0.0	0.0	0.0	0.0	0.0
	MX	0.0	0.0	0.0	0.0	0.0	0.0	0.0	0.0
	QУ	0.0	0.0	0.0	0.0	0.0	0.0	0.0	0.0
	MУ	0.0	0.0	0.0	0.0	0.0	0.0	0.0	0.0
	QX	0.1	0.3	0.4	0.4	0.0	0.0	0.0	0.0
9	N	0.0	0.0	0.0	0.0	0.0	0.0	0.0	0.0
	MX	0.0	0.0	0.0	0.0	0.0	0.0	0.0	0.0
	QУ	0.1	0.3	0.2	0.3	0.0	0.0	0.0	0.0
	MУ	0.0	0.0	0.0	0.0	0.0	0.0	0.0	0.0
	QX	0.0	0.0	0.0	0.0	0.0	0.0	0.0	0.0
14	N	-14.8	-23.0	-21.7	-33.9	0.0	0.0	0.0	0.0
	MX	-1.1	0.0	-2.2	0.0	0.0	0.0	0.0	0.0
	QУ	-0.7	0.0	-1.4	0.0	0.0	0.0	0.0	0.0
	MУ	1.1	1.8	0.0	0.0	0.0	0.0	0.0	0.0
	QX	-0.7	-1.1	0.0	0.0	0.0	0.0	0.0	0.0

ВЗАМ. ИНВ.№ | ПОДПИСЬ И ДАТА | ИНВ.№ ПОДЛ

1.220.1-4М.0-1.2 04МУ2

ЛИСТ 2

23189-02 22

ФОРМАТ А4

МАРКА ПОЗ	ОБОЗНАЧЕНИЕ	НАИМЕНОВАНИЕ	КОЛ	МАССА ЕД КГ	ПРИМЕЧАНИЕ
		ДОКУМЕНТАЦИЯ			
А3	I.220.I-4М.0-I.2 00ТО	ТЕХНИЧЕСКОЕ ОПИСАНИЕ			
		СБОРОЧНЫЕ ЕДИНИЦЫ			
		РОСТВЕРК			
Ф1	I.220.I-4М.I-I 0I	Ф1-32	4	I700	
Ф2	I.220.I-4М.I-I 02	Ф2-32	4	2650	
Ф3		IФДI7-32	I		
		КОЛОННА			
К1	I.220.I-4М.2-I 02	К02С 4.33-25.I	4	3334	
К2	I.220.I-4М.2-I 02	К02С 4.33-25.I	2	3334	
К3	I.220.I-4М.2-I 02-04	КД2С 4.33-25.I	2	3393	
К4	I.220.I-4М.2-I 02	К02С 4.33-25.I	2	3334	
К5	I.220.I-4М.2-I 03	К2С 4.33-25.I	2	3263	
		РИГЕЛЬ			
Р1	I.220.I-4М.3-I 03-02	РДП4.53-50	4	25I8	
Р2	I.220.I-4М.3-I 0I-0I	РДП4.53-90 АТУ	2	25I8	
Р3	I.020-I/83.3-I 05-0I	РОП 4.56-40	4	2350	
Р4	I.020-I/83.3-I 0I-03	РДП 4.56-70АТУ	2	2550	
Р9	I.020-I/83.3-I 05	РОП 4.56-30	4	2350	
РI0	I.020-I/83.3-I 0I-02	РДП 4.56-60АТУ	2	2550	
		СВЯЗЕВАЯ ПЛИТА			
РП1	I.04I.I-2.I.600-02	ПК56.9-IOАТIУС(АIУ)Т	6	I700	
РП2	I.04I.I-2.I.500-02	ПК56.I5-8АТIУС(АIУ)Т-3	2	2600	
РП3	I.04I.I-2.I.600-0I	ПК56.9-6АТIУС(АIУ)Т	6	I700	
РП4	I.04I.I-2.I.500-0I	ПК56.I5-6АТIУС(АIУ)Т-3	2	2600	
		I.220.I-4М.0-I.2 05			
		2С 2.3.40.32-3.5			
		I.220.I-4М.0-I.2 05-0I			
		2С 2.3.40.32-2.5			

САПР КиевЗНИИЭП | Оператор системы | Батасарьян | Взам. инв № | Подпись и дата | Инв № подл

Нач.отд	Шевченко	I.220.I-4М.0-I.2 05	
Н.контр.	Егунов	ЗАДАНИЕ 2С 2.3	Стадия Р; Лист; Листов 1
Гл.спец	Рудавин		ГОСГРАЖДАНСТРОЙ КиевЗНИИЭП
Проверил	Зуенко		
Разраб.	Безгудова		

Формат А4

МАРКА ПОЗ	ОБОЗНАЧЕНИЕ	НАИМЕНОВАНИЕ	КОЛ	МАССА ЕД КГ	ПРИМЕЧАНИЕ
		ДОКУМЕНТАЦИЯ			
А3	I.220.I-4М.0-I.2 00ТО	ТЕХНИЧЕСКОЕ ОПИСАНИЕ			
		СБОРОЧНЫЕ ЕДИНИЦЫ			
		РОСТВЕРК			
Ф1	I.220.I-4М.I-I 0I	Ф1-32	4	I700	
Ф2	I.220.I-4М.I-I 02	Ф2-32	8	2650	
Ф3		IФДI9-32	I		
		КОЛОННА			
К1	I.220.I-4М.2-I 02	К02С 4.33-25.I	4	3334	
К2	I.220.I-4М.2-I 02	К02С 4.33-25.I	4	3334	
К3	I.220.I-4М.2-I 02-04	КД2С 4.33-25.I	4	3393	
К4	I.220.I-4М.2-I 02	К02С 4.33-25.I	2	3334	
К5	I.220.I-4М.2-I 02	К02С 4.33-25.I	2	3334	
		РИГЕЛЬ			
Р5	I.220.I-4М.3-I 03-02	РДП4.65-50	6	25I8	
Р6	I.220.I-4М.3-I 0I-0I	РДП4.65-90 АТУ	4	25I8	
Р7	I.020-I/83.3-I 09-0I	РОП 4.68-40	6	2870	
Р8	I.020-I/83.3-I 03-03	РДП 4.68-70АТУ	4	3I20	
РI0	I.020-I/83.3-I 09	РОП 4.68-30	6	2870	
РII	I.020-I/83.3-I 03-02	РДП 4.68-60АТУ	4	3I20	
		СВЯЗЕВАЯ ПЛИТА			
РПI	I.04I.I-2.I.600-02	ПК56.9-IOАТIУ(АIУ)Т	6	I700	
РП2	I.04I.I-2.I.500-02	ПК56.I5-8АТIУС(АIУ)Т-3	5	2600	
РП3	I.04I.I-2.I.600-0I	ПК56.9-6АТIУС(АIУ)Т	6	I700	
РП4	I.04I.I-2.I.500-0I	ПК56.I5-6АТIУС(АIУ)Т-3	5	2600	
		I.220.I-4М.0-I.2 06			
		2С 3.3.40.32-3.5			
		I.220.I-4М.0-I.2 06-0I			
		2С 3.3.40.32-2.5			

САПР КиевЗНИИЭП | Оператор системы | Батасарьян | Взам. инв № | Подпись и дата | Инв № подл

Нач.отд	Шевченко	I.220.I-4М.0-I.2 06	
Н.контр.	Егунов	ЗДАНИЕ 2С 3.3	Стадия Р; Лист; Листов 1
Гл.спец	Рудавин		ГОСГРАЖДАНСТРОЙ КиевЗНИИЭП
Проверил	Зуенко		
Разраб.	Безгудова		

23189-02 23

Формат А4

САПР Киев ЗНИИЭП
Оператор системы Безгудова
Инв № подл | Подпись и дата | Взам. инв №

МОНТАЖНЫЙ ПЛАН РОСТВЕРКОВ

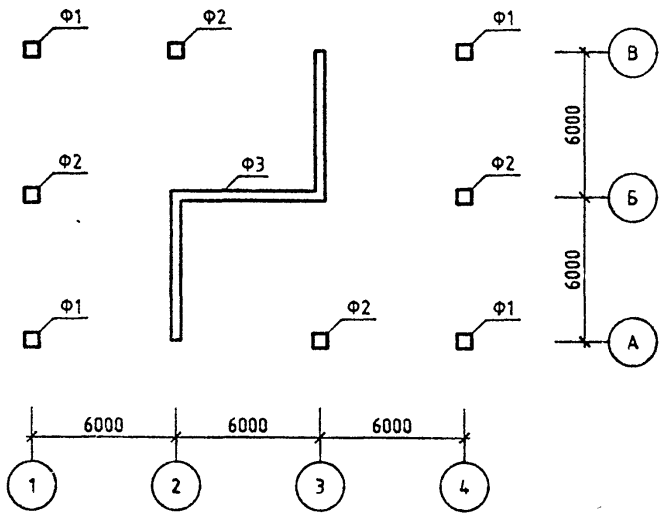

МОНТАЖНЫЙ ПЛАН КОЛОНН

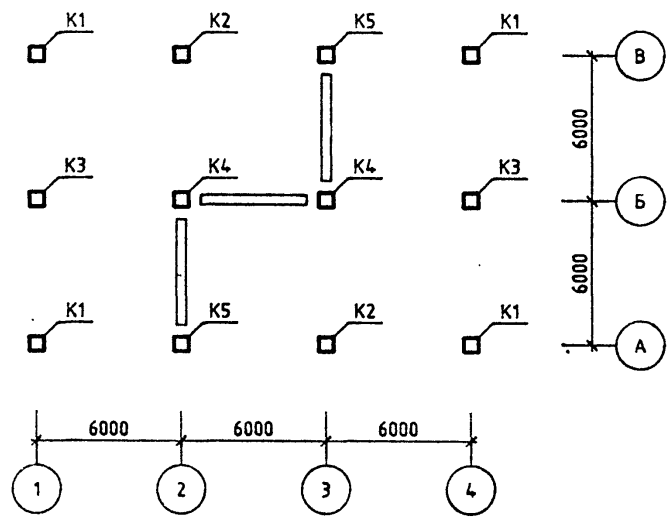

ОБОЗНАЧЕНИЕ	ШИФР ЗДАНИЯ
1.220.1-4М.0-1.2 05	2С 2.3.40.32-3.5
-01	2С 2.3.40.32-2.5

Нач. отд.	Шевченко	
ГИП	Етунов	
Н.контр.	Зуенко	
Проверил	Бойко	
Разраб	Рудавин	

1.220.1-4М.0-1.2 05СБ

ЗДАНИЕ 2С 2.3

СТАДИЯ	ЛИСТ	ЛИСТОВ
Р	1	3

ГОСГРАЖДАНСТРОЙ
КиевЗНИИЭП

САПР КиевЗНИИЭП
ОПЕРАТОР СИСТЕМЫ
рудавин

МОНТАЖНЫЙ ПЛАН РИГЕЛЕЙ

ОТМ. -0.82

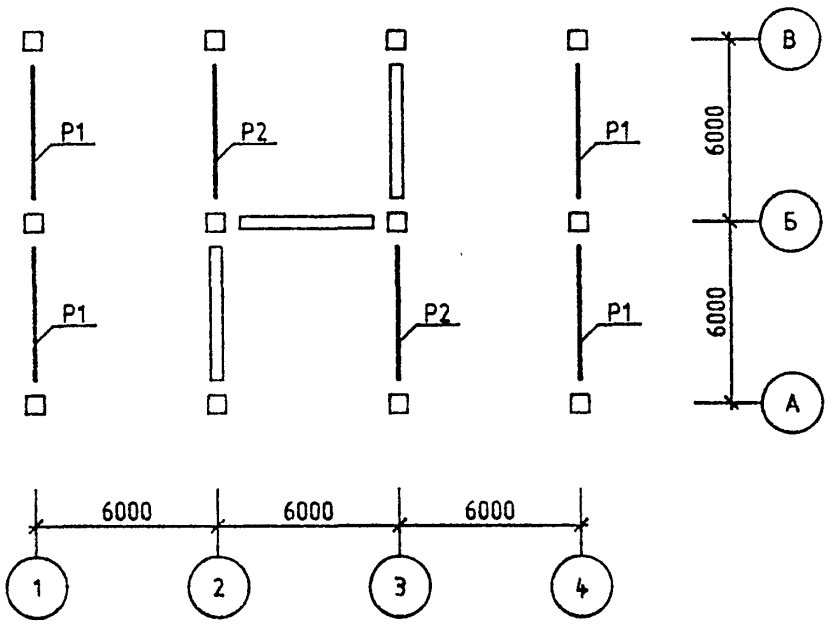

МОНТАЖНЫЙ ПЛАН РИГЕЛЕЙ И СВЯЗЕВЫХ ПЛИТ

ОТМ. +3.20

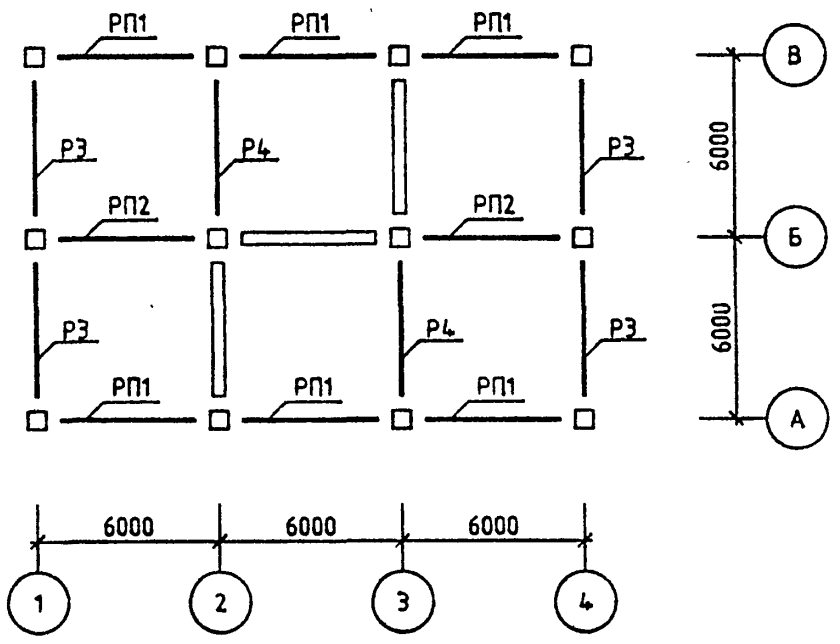

ВЗАМ. ИНВ.№
ПОДП. И ДАТА
ИНВ.№ПОДЛ

САПР КиевЗНИИЭП

ОПЕРАТОР СИСТЕМЫ

Рудавин

МОНТАЖНЫЙ ПЛАН РИГЕЛЕЙ И СВЯЗЕВЫХ ПЛИТ

ОТМ. +6.50

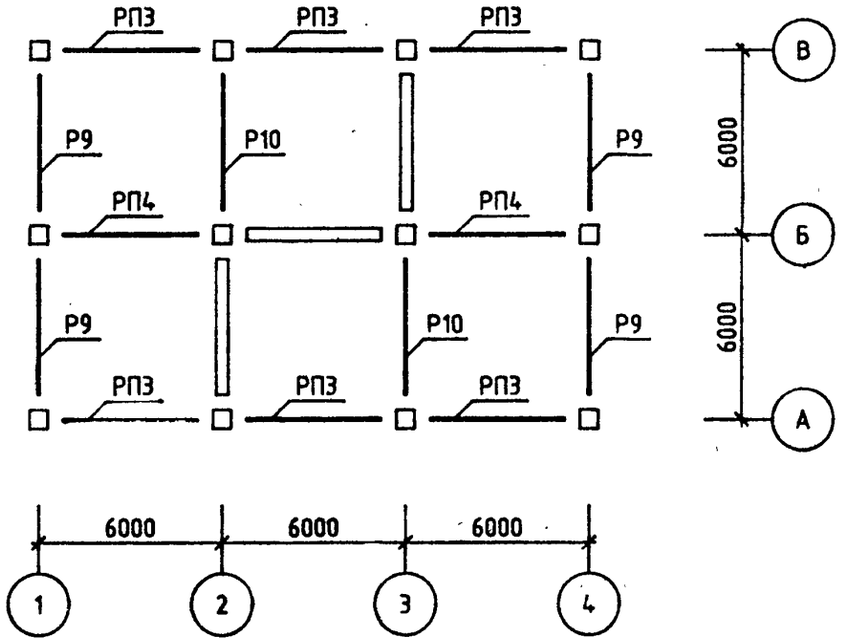

ВЗАМ. ИНВ.№

ПОДП. И ДАТА

ИНВ.№ ПОДЛ

САПР Киев ЗНИИЭП
ОПЕРАТОР СИСТЕМЫ
Безгудова
ВЗАМ ИНВ №
ПОДПИСЬ И ДАТА
ИНВ.№ ПОДЛ

МОНТАЖНЫЙ ПЛАН РОСТВЕРКОВ

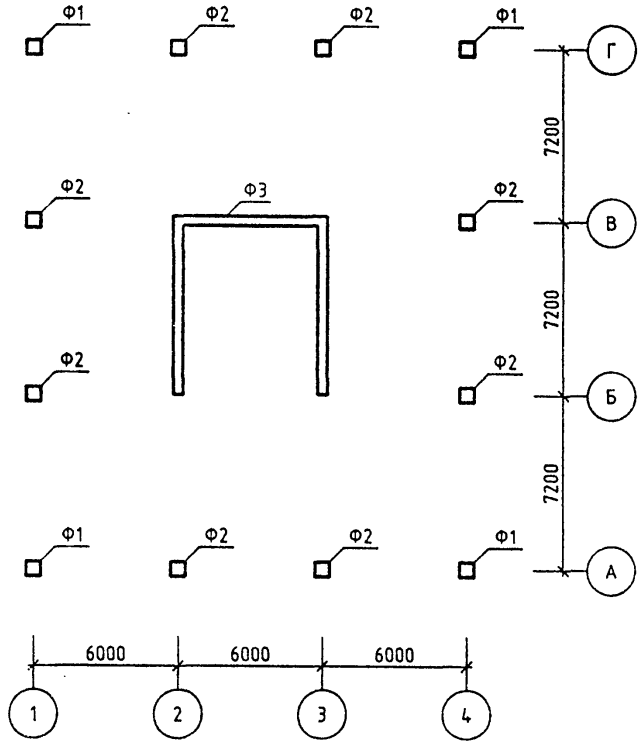

МОНТАЖНЫЙ ПЛАН КОЛОНН

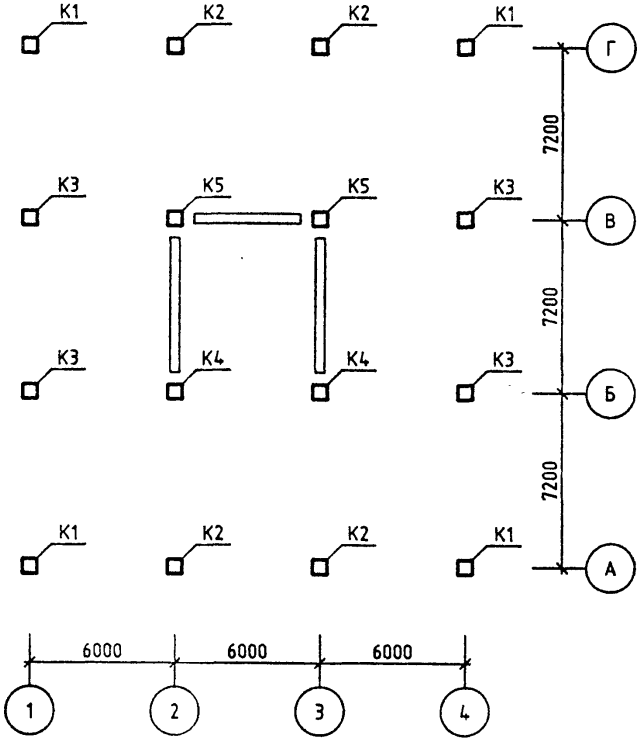

ОБОЗНАЧЕНИЕ	ШИФР ЗДАНИЯ
1.220.1-4М.0-1.2 06	2С 3.3.40.32-3.5
-01	2С 3.3.40.32-2.5

Нач.отд.	Шевченко	
ГИП	Егунов	
Н.КОНТР.	Зуенко	
ПРОВЕРИЛ	Бойко	
РАЗРАБ	Рудавин	

1.220.1-4М.0-1.2 06СБ

ЗДАНИЕ 2С 3.3

СТАДИЯ	ЛИСТ	ЛИСТОВ
Р	1	3

ГОСГРАЖДАНСТРОЙ
КиевЗНИИЭП

САПР КиевЗНИИЭП
ОПЕРАТОР СИСТЕМЫ
Рудавин

МОНТАЖНЫЙ ПЛАН РИГЕЛЕЙ

ОТМ. -0.82

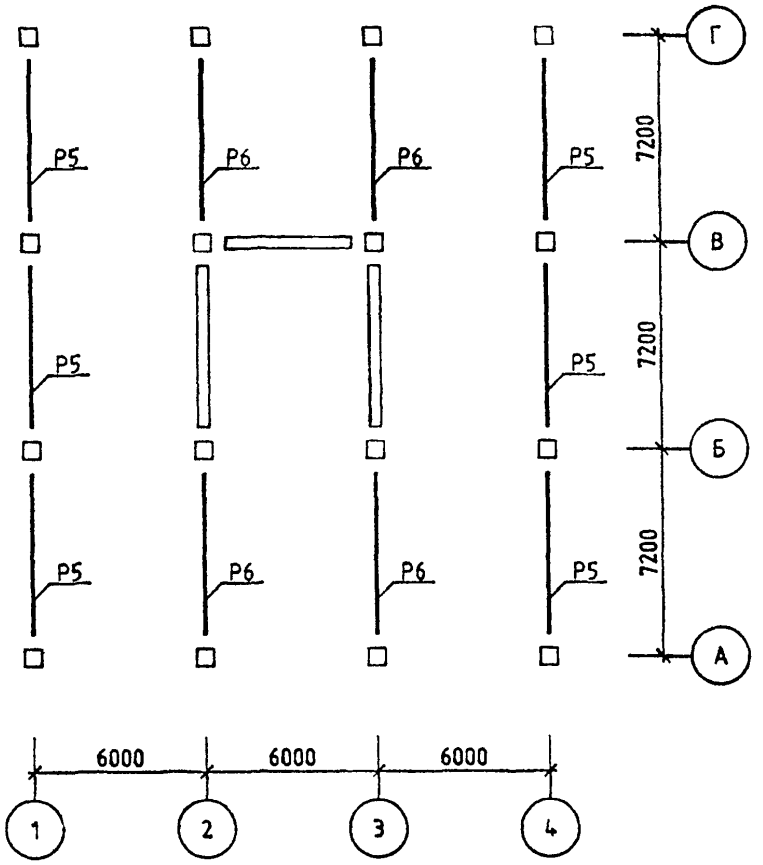

МОНТАЖНЫЙ ПЛАН РИГЕЛЕЙ И СВЯЗЕВЫХ ПЛИТ

ОТМ. +3.20

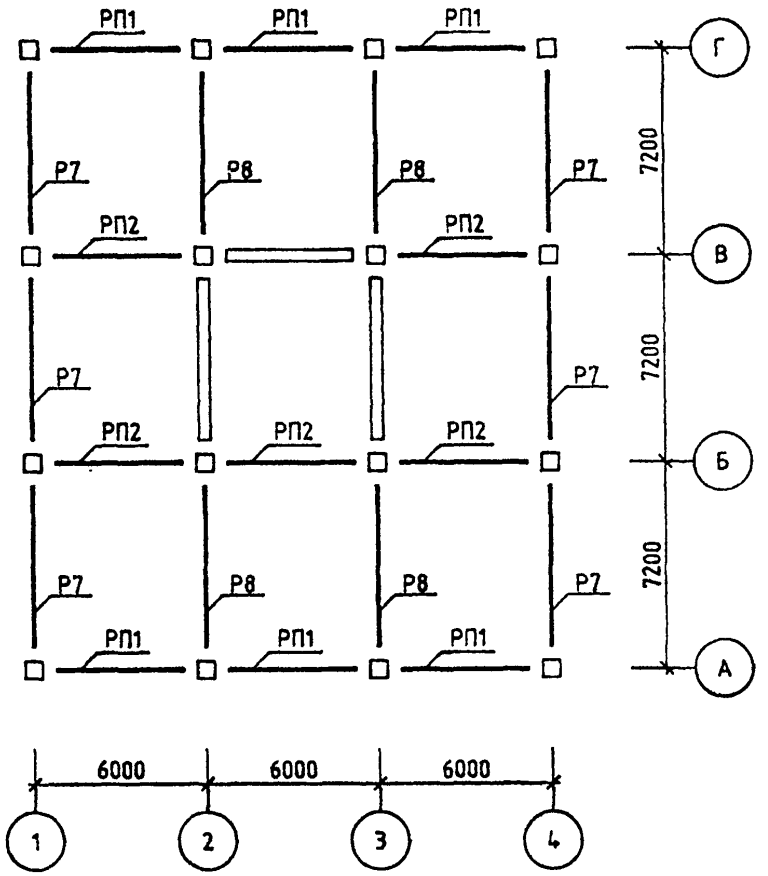

ВЗАМ. ИНВ.№

ПОДП. И ДАТА

ИНВ №ПОДЛ

САПР КиевЗНИИЭП
ОПЕРАТОР СИСТЕМЫ
Рудавин

МОНТАЖНЫЙ ПЛАН РИГЕЛЕЙ И СВЯЗЕВЫХ ПЛИТ

ОТМ. +6.50

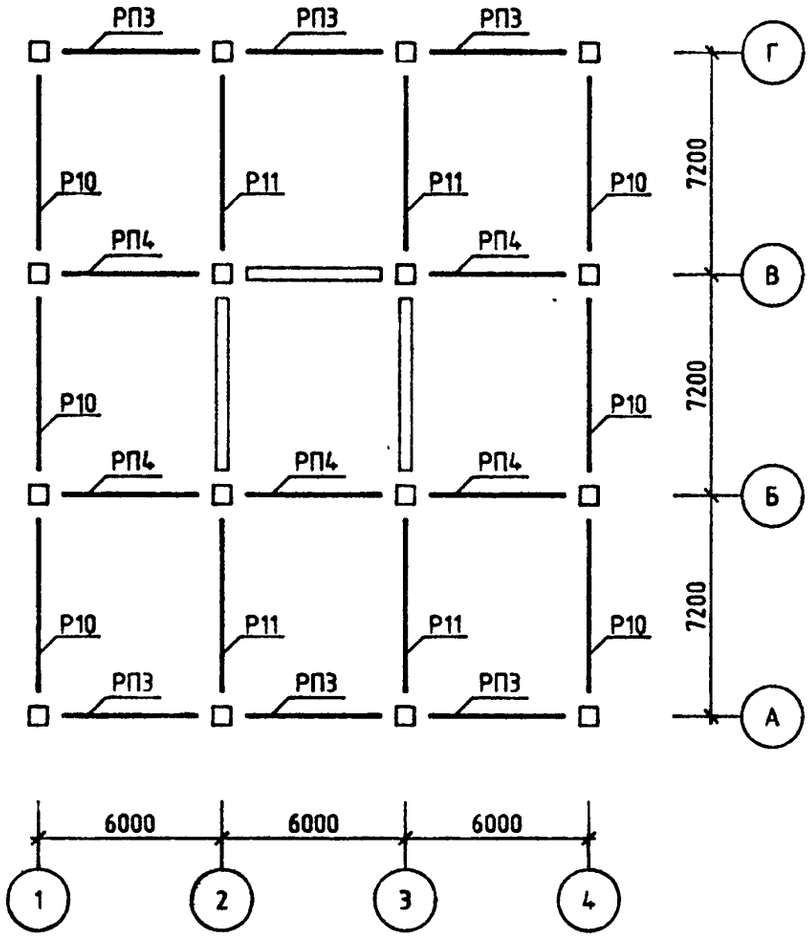

ВЗАМ. ИНВ.№
ПОДП. И ДАТА
ИНВ.№ ПОДЛ

1.220.1-4М.0-1.2 0606

ЛИСТ 3

ФОРМАТ А4

САПР КиевЗНИИЭП
ОПЕРАТОР СИСТЕМЫ

ВЗАМ. ИНВ.№
ПОДП. И ДАТА
ИНВ.№ ПОДЛ

ЛИСТ

ФОРМАТ А4

Номер загружения	Тип усилия	Номер группы элементов 1	2	3	4	5	6	7	8
		ЯРУС 1 СЕЧЕНИЕ 1							
1	N	0.0	0.0	0.0	0.0	-9.7	-19.3	0.0	0.0
	MX	-1.0	-0.3	-6.2	0.0	-7.3	-1.1	0.0	0.0
	QУ	0.3	0.1	2.9	0.0	4.2	0.7	0.0	0.0
	MУ	1.4	2.1	1.9	0.0	4.0	4.2	0.0	0.0
	QX	0.4	0.5	0.9	0.0	2.0	2.5	0.0	0.0
8	N	0.0	0.0	0.0	0.0	0.9	-7.0	0.0	0.0
	MX	0.0	0.0	-0.1	0.0	0.0	0.0	0.0	0.0
	QУ	0.0	0.0	0.0	0.0	0.0	0.0	0.0	0.0
	MУ	-0.8	-1.4	-1.6	0.0	-1.7	-2.5	0.0	0.0
	QX	-0.4	-0.6	-0.7	0.0	-0.8	-1.4	0.0	0.0
9	N	0.0	0.0	0.0	0.0	-6.6	6.0	0.0	0.0
	MX	0.8	0.6	2.2	0.0	3.0	3.0	0.0	0.0
	QУ	-0.4	-0.1	-1.0	0.0	-1.7	-1.7	0.0	0.0
	MУ	0.0	0.0	0.0	0.0	0.0	0.0	0.0	0.0
	QX	0.0	0.0	0.0	0.0	0.0	0.0	0.0	0.0
14	N	75.1	103.7	100.1	0.0	80.1	92.7	0.0	0.0
	MX	-0.7	-0.1	-1.4	0.0	-0.3	-0.3	0.0	0.0
	QУ	0.5	0.0	1.3	0.0	0.2	0.2	0.0	0.0
	MУ	0.9	1.3	0.2	0.0	0.2	0.0	0.0	0.0
	QX	0.7	1.1	0.1	0.0	0.1	0.0	0.0	0.0
		ЯРУС 1 СЕЧЕНИЕ 2							
1	N	0.0	0.0	0.0	0.0	9.7	19.3	0.0	0.0
	MX	-0.1	0.0	-4.1	0.0	-7.2	-1.3	0.0	0.0
	QУ	-0.3	-0.1	-2.9	0.0	-4.2	-0.7	0.0	0.0
	MУ	0.1	-0.3	1.3	0.0	3.1	4.4	0.0	0.0
	QX	-0.4	-0.5	-0.9	0.0	-2.0	-2.5	0.0	0.0
8	N	0.0	0.0	0.0	0.0	-0.9	7.0	0.0	0.0
	MX	0.0	0.0	0.0	0.0	0.0	0.0	0.0	0.0
	QУ	0.0	0.0	0.0	0.0	0.0	0.0	0.0	0.0
	MУ	-0.5	-0.8	-1.0	0.0	-1.2	-2.5	0.0	0.0
	QX	0.4	0.6	0.7	0.0	0.8	1.4	0.0	0.0
9	N	0.0	0.0	0.0	0.0	6.6	-6.0	0.0	0.0
	MX	0.5	-0.1	1.4	0.0	2.9	2.9	0.0	0.0
	QУ	0.4	0.1	1.0	0.0	1.7	1.7	0.0	0.0
	MУ	0.0	0.0	0.0	0.0	0.0	0.0	0.0	0.0
	QX	0.0	0.0	0.0	0.0	0.0	0.0	0.0	0.0
14	N	-75.1	-103.7	-100.1	0.0	-80.1	-92.7	0.0	0.0
	MX	-1.2	0.0	-3.0	0.0	-0.4	-0.5	0.0	0.0
	QУ	-0.5	0.0	-1.3	0.0	-0.2	-0.2	0.0	0.0
	MУ	1.4	-2.5	0.1	0.0	0.2	0.0	0.0	0.0
	QX	-0.7	1.1	-0.1	0.0	-0.1	0.0	0.0	0.0

Номер загружения	Тип усилия	Номер группы элементов 1	2	3	4	5	6	7	8
		ЯРУС 2 СЕЧЕНИЕ 1							
1	N	0.0	0.0	0.0	0.0	0.7	6.1	0.0	0.0
	MX	0.1	0.0	-4.1	0.0	0.3	0.5	0.0	0.0
	QУ	0.3	0.1	1.2	0.0	-0.1	-0.2	0.0	0.0
	MУ	-0.1	0.3	-1.3	0.0	-1.7	-0.1	0.0	0.0
	QX	0.4	0.5	-0.4	0.0	-0.5	0.0	0.0	0.0
8	N	0.0	0.0	0.0	0.0	0.5	-2.2	0.0	0.0
	MX	0.0	0.0	0.0	0.0	0.0	0.0	0.0	0.0
	QУ	0.0	0.0	0.0	0.0	0.0	0.0	0.0	0.0
	MУ	0.5	0.8	1.0	0.0	0.7	-0.2	0.0	0.0
	QX	0.1	0.2	0.3	0.0	0.2	-0.1	0.0	0.0
9	N	0.0	0.0	0.0	0.0	-1.6	-1.2	0.0	0.0
	MX	-0.5	0.1	-1.4	0.0	0.0	0.0	0.0	0.0
	QУ	0.1	-0.1	0.4	0.0	0.0	0.0	0.0	0.0
	MУ	0.0	0.0	0.0	0.0	0.0	0.0	0.0	0.0
	QX	0.0	0.0	0.0	0.0	0.0	0.0	0.0	0.0
14	N	37.5	55.2	55.2	0.0	24.4	19.9	0.0	0.0
	MX	1.8	0.0	3.4	0.0	-0.1	-0.8	0.0	0.0
	QУ	-0.5	0.0	-1.1	0.0	0.2	0.4	0.0	0.0
	MУ	-1.8	2.9	2.9	0.0	-0.2	0.3	0.0	0.0
	QX	-0.6	1.1	1.1	0.0	-0.1	0.2	0.0	0.0
		ЯРУС 2 СЕЧЕНИЕ 2							
1	N	0.0	0.0	0.0	0.0	-0.7	-6.1	0.0	0.0
	MX	-1.4	-0.3	-1.1	0.0	0.3	0.2	0.0	0.0
	QУ	-0.3	-0.1	-1.2	0.0	0.1	0.2	0.0	0.0
	MУ	1.9	1.9	-1.9	0.0	0.5	0.0	0.0	0.0
	QX	-0.4	-0.5	0.5	0.0	-0.5	0.0	0.0	0.0
8	N	0.0	0.0	0.0	0.0	-0.5	2.2	0.0	0.0
	MX	0.0	0.0	0.0	0.0	0.0	0.0	0.0	0.0
	QУ	0.0	0.0	0.0	0.0	0.0	0.0	0.0	0.0
	MУ	-0.1	0.1	0.2	0.0	0.2	-0.2	0.0	0.0
	QX	-0.1	-0.2	-0.3	0.0	-0.2	0.1	0.0	0.0
9	N	0.0	0.0	0.0	0.0	1.6	1.2	0.0	0.0
	MX	0.1	0.5	0.5	0.0	0.0	0.0	0.0	0.0
	QУ	-0.1	0.1	0.1	0.0	0.0	0.0	0.0	0.0
	MУ	0.0	0.0	0.0	0.0	0.0	0.0	0.0	0.0
	QX	0.0	0.0	0.0	0.0	0.0	0.0	0.0	0.0
14	N	-37.5	-55.2	-55.2	0.0	-24.4	-19.9	0.0	0.0
	MX	-0.6	-0.1	1.3	0.0	-0.5	-1.0	0.0	0.0
	QУ	-0.5	0.0	1.1	0.0	-0.2	-0.4	0.0	0.0
	MУ	1.0	1.8	1.8	0.0	-0.1	0.6	0.0	0.0
	QX	-0.7	-1.1	-1.1	0.0	0.1	-0.2	0.0	0.0

САПР КиевЗНИИЭП | Оператор системы | Шевчук

Проверил Рудавин

Разраб. Безгудова

1.220.1-4М.0-1.2 05МУ1

ЗДАНИЕ 2С 2.3.40.32-3.5

СТАДИЯ	ЛИСТ	ЛИСТОВ
Р	1	2

ГОСГРАЖДАНСТРОЙ КиевЗНИИЭП

ФОРМАТ А4

САПР КиевЗНИИЭП | Оператор системы | Безгудова

1.220.1-4М.0-1.2 05МУ1

ЛИСТ 2

23189-02 30

ФОРМАТ А4

Номер загружения	Тип усилия	Номер группы элементов 1	2	3	4	5	6	7	8
		ЯРУС 1 СЕЧЕНИЕ 1							
1	N	0.0	0.0	0.0	0.0	-4.3	-13.4	0.0	0.0
	MX	-1.5	-0.6	-11.2	0.0	-13.1	-1.9	0.0	0.0
	QУ	0.5	0.2	7.0	0.0	10.3	1.6	0.0	0.0
	MУ	1.9	2.7	3.6	0.0	7.4	7.7	0.0	0.0
	QX	0.6	0.7	2.3	0.0	5.0	6.1	0.0	0.0
8	N	0.0	0.0	0.0	0.0	0.7	-6.8	0.0	0.0
	MX	0.0	0.0	-0.1	0.0	0.0	0.0	0.0	0.0
	QУ	0.0	0.0	0.0	0.0	0.0	0.0	0.0	0.0
	MУ	-0.6	-1.2	-1.1	0.0	-1.2	-2.0	0.0	0.0
	QX	-0.4	-0.7	-0.6	0.0	-0.7	-1.6	0.0	0.0
9	N	0.0	0.0	0.0	0.0	6.2	5.8	0.0	0.0
	MX	0.7	0.3	1.6	0.0	2.3	2.3	0.0	0.0
	QУ	-0.4	-0.1	-1.0	0.0	-1.9	-1.8	0.0	0.0
	MУ	0.0	0.0	0.0	0.0	0.0	0.0	0.0	0.0
	QX	0.0	0.0	0.0	0.0	0.0	0.0	0.0	0.0
14	N	75.1	103.7	100.1	0.0	85.6	103.1	0.0	0.0
	MX	-0.5	-0.1	-1.6	0.0	-0.5	-0.3	0.0	0.0
	QУ	0.6	0.0	2.0	0.0	0.4	0.4	0.0	0.0
	MУ	0.6	0.7	0.2	0.0	0.3	0.1	0.0	0.0
	QX	0.7	1.2	0.1	0.0	0.2	0.1	0.0	0.0
		ЯРУС 1 СЕЧЕНИЕ 2							
1	N	0.0	0.0	0.0	0.0	4.3	13.4	0.0	0.0
	MX	0.2	0.2	-6.4	0.0	-12.7	-2.1	0.0	0.0
	QУ	-0.5	-0.2	-7.0	0.0	-10.3	-1.6	0.0	0.0
	MУ	-0.3	-0.8	2.2	0.0	5.2	7.7	0.0	0.0
	QX	-0.6	-0.7	-2.3	0.0	-5.0	-6.1	0.0	0.0
8	N	0.0	0.0	0.0	0.0	-0.7	6.8	0.0	0.0
	MX	0.0	0.0	0.0	0.0	0.1	0.0	0.0	0.0
	QУ	0.0	0.0	0.0	0.0	0.0	0.0	0.0	0.0
	MУ	-0.4	-0.6	-0.5	0.0	-0.7	-2.0	0.0	0.0
	QX	0.4	0.7	0.6	0.0	0.7	1.6	0.0	0.0
9	N	0.0	0.0	0.0	0.0	-6.2	-5.8	0.0	0.0
	MX	0.4	-0.1	0.9	0.0	2.3	2.3	0.0	0.0
	QУ	0.4	0.1	1.0	0.0	1.9	1.8	0.0	0.0
	MУ	0.0	0.0	0.0	0.0	0.0	0.0	0.0	0.0
	QX	0.0	0.0	0.0	0.0	0.0	0.0	0.0	0.0
14	N	-75.1	-103.7	-100.1	0.0	-85.6	-103.1	0.0	0.0
	MX	1.0	0.0	-3.5	0.0	-0.6	-0.6	0.0	0.0
	QУ	0.6	0.0	-2.0	0.0	-0.4	-0.4	0.0	0.0
	MУ	-1.2	-2.3	0.1	0.0	0.2	0.2	0.0	0.0
	QX	0.7	1.2	-0.1	0.0	-0.2	-0.1	0.0	0.0

Щевчук

САПР КиевЗНИИЭП | ОПЕРАТОР СИСТЕМЫ | ВЗАМ. ИНВ.№ | ПОДПИСЬ И ДАТА | ИНВ.№ ПОДЛ

Проверил	Рудавин		
Разраб.	Безгудова		

1.220.1-4М.0-1.2 05МУ2

ЗДАНИЕ 2С 2.3.40.32-2.5

СТАДИЯ	ЛИСТ	ЛИСТОВ
Р	1	2

ГОСГРАЖДАНСТРОЙ КиевЗНИИЭП

ФОРМАТ А4

Номер загружения	Тип усилия	Номер группы элементов 1	2	3	4	5	6	7	8
		ЯРУС 2 СЕЧЕНИЕ 1							
1	N	0.0	0.0	0.0	0.0	-5.3	-0.3	0.0	0.0
	MX	-0.2	-0.2	-6.4	0.0	0.8	0.4	0.0	0.0
	QУ	0.5	0.2	1.9	0.0	-0.3	-0.1	0.0	0.0
	MУ	0.3	0.8	-2.2	0.0	-2.8	-0.2	0.0	0.0
	QX	0.6	0.7	-0.7	0.0	-0.8	-0.1	0.0	0.0
8	N	0.0	0.0	0.0	0.0	0.5	-2.2	0.0	0.0
	MX	0.0	0.0	0.0	0.0	0.0	0.0	0.0	0.0
	QУ	0.0	0.0	0.0	0.0	0.0	0.0	0.0	0.0
	MУ	0.4	0.6	0.5	0.0	0.4	-0.2	0.0	0.0
	QX	0.1	0.2	0.1	0.0	0.1	-0.1	0.0	0.0
9	N	0.0	0.0	0.0	0.0	-1.9	-1.4	0.0	0.0
	MX	-0.4	0.1	-0.9	0.0	0.1	0.1	0.0	0.0
	QУ	0.1	-0.1	0.3	0.0	0.0	0.0	0.0	0.0
	MУ	0.0	0.0	0.0	0.0	0.0	0.0	0.0	0.0
	QX	0.0	0.0	0.0	0.0	0.0	0.0	0.0	0.0
14	N	37.5	55.2	55.2	0.0	25.3	21.5	0.0	0.0
	MX	-1.9	0.0	2.9	0.0	0.0	-0.7	0.0	0.0
	QУ	0.6	0.0	-0.9	0.0	0.1	0.4	0.0	0.0
	MУ	2.0	3.1	3.1	0.0	-0.2	0.2	0.0	0.0
	QX	0.7	1.2	1.2	0.0	-0.1	0.2	0.0	0.0
		ЯРУС 2 СЕЧЕНИЕ 2							
1	N	0.0	0.0	0.0	0.0	5.3	0.3	0.0	0.0
	MX	-1.9	-0.5	-1.6	0.0	0.5	0.3	0.0	0.0
	QУ	-0.5	-0.2	-1.9	0.0	0.3	0.1	0.0	0.0
	MУ	2.4	2.4	-2.4	0.0	-0.8	-0.1	0.0	0.0
	QX	-0.6	-0.7	0.7	0.0	0.8	0.1	0.0	0.0
8	N	0.0	0.0	0.0	0.0	-0.5	2.2	0.0	0.0
	MX	0.0	0.0	0.0	0.0	0.0	0.0	0.0	0.0
	QУ	0.0	0.0	0.0	0.0	0.0	0.0	0.0	0.0
	MУ	0.1	0.1	0.1	0.0	0.1	-0.2	0.0	0.0
	QX	-0.1	-0.2	-0.1	0.0	-0.1	0.1	0.0	0.0
9	N	0.0	0.0	0.0	0.0	1.9	1.4	0.0	0.0
	MX	0.0	0.3	0.3	0.0	0.1	0.1	0.0	0.0
	QУ	-0.1	0.1	0.1	0.0	0.0	0.0	0.0	0.0
	MУ	0.0	0.0	0.0	0.0	0.0	0.0	0.0	0.0
	QX	0.0	0.0	0.0	0.0	0.0	0.0	0.0	0.0
14	N	-37.5	-55.2	-55.2	0.0	-25.3	-21.5	0.0	0.0
	MX	-0.8	-0.1	1.2	0.0	-0.5	-0.9	0.0	0.0
	QУ	-0.6	0.0	0.9	0.0	-0.1	-0.4	0.0	0.0
	MУ	1.2	2.0	2.0	0.0	-0.1	0.5	0.0	0.0
	QX	-0.7	-1.2	-1.2	0.0	0.1	-0.2	0.0	0.0

Безгудова

САПР КиевЗНИИЭП | ОПЕРАТОР СИСТЕМЫ | ВЗАМ. ИНВ.№ | ПОДПИСЬ И ДАТА | ИНВ.№ ПОДЛ

1.220.1-4М.0-1.2 05МУ2

ЛИСТ 2

23189-02 31

ФОРМАТ А4

Номер загружения	Тип усилия	Номер группы элементов 1	2	3	4	5	6	7	8
		ЯРУС 1 СЕЧЕНИЕ 1							
1	N	0.0	0.0	0.0	0.0	-11.0	-18.5	0.0	0.0
	MX	-1.5	-0.8	-2.5	0.0	-5.0	4.9	0.0	0.0
	QУ	0.5	0.2	0.6	0.0	2.8	-2.8	0.0	0.0
	MУ	1.3	2.1	0.7	0.0	3.0	4.2	0.0	0.0
	QX	-0.4	-0.5	-0.2	0.0	-1.5	2.4	0.0	0.0
8	N	0.0	0.0	0.0	0.0	7.2	-16.7	0.0	0.0
	MX	0.2	0.4	0.1	0.0	0.6	0.5	0.0	0.0
	QУ	0.0	-0.1	0.0	0.0	-0.3	-0.3	0.0	0.0
	MУ	-1.4	-2.3	-1.4	0.0	-3.9	-4.4	0.0	0.0
	QX	-0.4	-0.7	-0.1	0.0	-1.9	-2.5	0.0	0.0
9	N	0.0	0.0	0.0	0.0	-5.2	4.1	0.0	0.0
	MX	0.8	0.5	1.4	0.0	2.5	2.5	0.0	0.0
	QУ	-0.4	-0.1	-0.6	0.0	-1.4	-1.4	0.0	0.0
	MУ	0.0	0.0	0.0	0.0	0.0	0.0	0.0	0.0
	QX	0.0	0.0	0.0	0.0	0.0	0.0	0.0	0.0
14	N	84.6	122.7	113.0	0.0	124.7	101.5	0.0	0.0
	MX	-1.0	0.0	-1.8	0.0	0.0	-0.1	0.0	0.0
	QУ	0.8	0.0	1.6	0.0	0.0	0.1	0.0	0.0
	MУ	1.0	1.5	0.0	0.0	0.0	0.0	0.0	0.0
	QX	-0.8	-1.3	0.0	0.0	0.0	0.0	0.0	0.0
		ЯРУС 1 СЕЧЕНИЕ 2							
1	N	0.0	0.0	0.0	0.0	11.0	18.5	0.0	0.0
	MX	0.1	0.1	0.3	0.0	-5.0	4.9	0.0	0.0
	QУ	0.5	-0.2	-0.6	0.0	-2.8	2.8	0.0	0.0
	MУ	-0.1	-0.3	-0.1	0.0	2.3	4.3	0.0	0.0
	QX	0.4	0.5	0.2	0.0	1.5	-2.4	0.0	0.0
8	N	0.0	0.0	0.0	0.0	-7.2	16.7	0.0	0.0
	MX	-0.1	-0.1	0.0	0.0	0.6	0.6	0.0	0.0
	QУ	0.0	0.1	0.0	0.0	0.3	0.3	0.0	0.0
	MУ	-0.7	-0.9	0.4	0.0	-2.6	-4.3	0.0	0.0
	QX	0.5	0.7	0.3	0.0	1.9	2.5	0.0	0.0
9	N	0.0	0.0	0.0	0.0	5.2	-4.1	0.0	0.0
	MX	0.5	-0.1	0.8	0.0	2.5	2.5	0.0	0.0
	QУ	0.4	0.1	0.6	0.0	1.4	1.4	0.0	0.0
	MУ	0.0	0.0	0.0	0.0	0.0	0.0	0.0	0.0
	QX	0.0	0.0	0.0	0.0	0.0	0.0	0.0	0.0
14	N	-84.6	-122.7	-113.0	0.0	-124.7	-101.5	0.0	0.0
	MX	1.7	0.0	3.9	0.0	0.0	-0.1	0.0	0.0
	QУ	0.8	0.0	1.6	0.0	0.0	-0.1	0.0	0.0
	MУ	1.6	-3.0	0.0	0.0	0.0	0.0	0.0	0.0
	QX	-0.8	1.3	0.0	0.0	0.0	0.0	0.0	0.0

Номер загружения	Тип усилия	Номер группы элементов 1	2	3	4	5	6	7	8
		ЯРУС 2 СЕЧЕНИЕ 1							
1	N	0.0	0.0	0.0	0.2	1.2	4.0	0.0	0.0
	MX	-0.1	-0.1	-0.3	0.2	0.1	0.0	0.0	0.0
	QУ	-0.5	0.2	0.6	0.2	-0.1	0.0	0.0	0.0
	MУ	0.1	0.3	-0.1	0.2	-1.3	-0.1	0.0	0.0
	QX	-0.4	-0.5	-0.2	0.2	-0.4	0.0	0.0	0.0
8	N	0.0	0.0	0.0	-0.3	4.2	-6.1	0.0	0.0
	MX	0.1	0.1	0.0	-0.3	-0.3	0.3	0.0	0.0
	QУ	0.0	-0.1	0.0	-0.3	0.1	-0.1	0.0	0.0
	MУ	0.7	0.9	-0.4	-0.3	1.5	-0.3	0.0	0.0
	QX	0.0	0.0	-0.3	-0.3	0.5	-0.1	0.0	0.0
9	N	0.0	0.0	0.0	0.0	-1.2	0.6	0.0	0.0
	MX	-0.5	0.1	-0.8	0.0	0.0	0.0	0.0	0.0
	QУ	0.1	-0.1	0.2	0.0	0.0	0.0	0.0	0.0
	MУ	0.0	0.0	0.0	0.0	0.0	0.0	0.0	0.0
	QX	0.0	0.0	0.0	0.0	0.0	0.0	0.0	0.0
14	N	42.8	66.0	60.4	0.0	42.8	20.7	0.0	0.0
	MX	-2.5	0.0	-4.9	0.0	0.5	-0.7	0.0	0.0
	QУ	0.8	0.0	1.6	0.0	-0.4	0.4	0.0	0.0
	MУ	2.1	3.5	0.0	0.0	-0.1	0.4	0.0	0.0
	QX	0.8	-1.3	0.0	0.0	0.1	0.2	0.0	0.0
		ЯРУС 2 СЕЧЕНИЕ 2							
1	N	0.0	0.0	0.0	-0.2	-1.2	-4.0	0.0	0.0
	MX	-2.1	-0.8	-2.3	-0.2	0.1	-0.1	0.0	0.0
	QУ	-0.5	-0.2	-0.6	-0.2	0.1	0.0	0.0	0.0
	MУ	1.7	1.9	0.6	-0.2	0.4	0.0	0.0	0.0
	QX	0.4	0.5	0.2	-0.2	-0.4	0.0	0.0	0.0
8	N	0.0	0.0	0.0	0.3	-4.2	6.1	0.0	0.0
	MX	0.1	0.2	0.1	0.3	-0.2	0.1	0.0	0.0
	QУ	0.0	0.1	0.0	0.3	-0.1	0.1	0.0	0.0
	MУ	-0.5	-0.4	-1.0	0.3	0.5	-0.3	0.0	0.0
	QX	-0.1	-0.1	0.1	0.3	-0.5	0.1	0.0	0.0
9	N	0.0	0.0	0.0	0.0	1.2	-0.6	0.0	0.0
	MX	0.1	0.4	-0.1	0.0	0.0	0.0	0.0	0.0
	QУ	-0.1	0.1	-0.2	0.0	0.0	0.0	0.0	0.0
	MУ	0.0	0.0	0.0	0.0	0.0	0.0	0.0	0.0
	QX	0.0	0.0	0.0	0.0	0.0	0.0	0.0	0.0
14	N	-42.8	-66.0	-60.4	0.0	-42.8	-20.7	0.0	0.0
	MX	0.8	0.0	2.1	0.0	1.1	-0.9	0.0	0.0
	QУ	0.8	0.0	1.6	0.0	0.4	-0.4	0.0	0.0
	MУ	1.1	2.1	0.0	0.0	-0.2	0.6	0.0	0.0
	QX	-0.8	-1.3	0.0	0.0	-0.1	-0.2	0.0	0.0

САПР КиевЗНИИЭП

Безгудова

ОПЕРАТОР СИСТЕМЫ

ВЗАМ. ИНВ.№

ПОДПИСЬ И ДАТА

ИНВ.№ ПОДЛ

ГИП	Егунов		
Н.КОНТР.	Бойко		
РУК.ГР.	Рудавин		
ПРОВЕРИЛ	Футорная		
РАЗРАБ	Зуенко		

1.220.1-4М.0-1.2 06МУ1

ЗДАНИЕ
2С 3.3.40.32-3.5

СТАДИЯ	ЛИСТ	ЛИСТОВ
Р	1	2

ГОСГРАЖДАНСТРОЙ
КиевЗНИИЭП

ФОРМАТ А4

САПР КиевЗНИИЭП
Безгудова
ОПЕРАТОР СИСТЕМЫ
ВЗАМ. ИНВ.№
ПОДПИСЬ И ДАТА
ИНВ.№ ПОДЛ

1.220.1-4М.0-1.2 06МУ1

ЛИСТ 2

23189-02 32

ФОРМАТ А4

Номер загружения	Тип усилия	Номер группы элементов 1	2	3	4	5	6	7	8
		ЯРУС 1 СЕЧЕНИЕ 1							
1	N	0.0	0.0	0.0	0.0	-6.4	-11.3	0.0	0.0
	MX	-2.0	-1.1	-3.2	0.0	-9.1	8.9	0.0	0.0
	QУ	0.7	0.3	0.9	0.0	7.2	-7.1	0.0	0.0
	MУ	1.6	2.7	0.9	0.0	5.7	7.6	0.0	0.0
	QX	0.6	0.8	0.2	0.0	4.0	6.1	0.0	0.0
8	N	0.0	0.0	0.0	0.0	6.7	-16.3	0.0	0.0
	MX	-0.2	-0.3	-0.1	0.0	0.6	0.6	0.0	0.0
	QУ	0.0	0.1	0.0	0.0	-0.5	-0.5	0.0	0.0
	MУ	-1.1	-1.8	-1.0	0.0	-2.8	-3.5	0.0	0.0
	QX	-0.6	-0.9	-0.2	0.0	-1.8	-2.8	0.0	0.0
9	N	0.0	0.0	0.0	0.0	-4.9	4.0	0.0	0.0
	MX	0.6	0.3	1.1	0.0	2.0	2.0	0.0	0.0
	QУ	-0.4	-0.1	-0.7	0.0	-1.6	-1.6	0.0	0.0
	MУ	0.0	0.0	0.0	0.0	0.0	0.0	0.0	0.0
	QX	0.0	0.0	0.0	0.0	0.0	0.0	0.0	0.0
14	N	84.6	122.7	113.0	16.4	133.6	114.1	0.0	0.0
	MX	-0.7	0.0	-0.7	0.0	-0.1	0.0	0.0	0.0
	QУ	0.8	0.0	1.7	0.0	0.1	0.0	0.0	0.0
	MУ	0.7	0.8	0.0	0.0	0.0	0.1	0.0	0.0
	QX	0.9	1.4	0.0	0.0	0.0	0.1	0.0	0.0
		ЯРУС 1 СЕЧЕНИЕ 2							
1	N	0.0	0.0	0.0	0.0	6.4	11.3	0.0	0.0
	MX	0.3	0.3	1.0	0.0	-9.0	8.8	0.0	0.0
	QУ	-0.7	-0.3	-0.9	0.0	-7.2	7.1	0.0	0.0
	MУ	-0.2	-0.8	-0.3	0.0	4.2	7.5	0.0	0.0
	QX	-0.6	-0.8	-0.2	0.0	-4.0	-6.1	0.0	0.0
8	N	0.0	0.0	0.0	0.0	-6.7	16.3	0.0	0.0
	MX	-0.1	0.2	0.0	0.0	0.7	-0.7	0.0	0.0
	QУ	0.0	-0.1	0.0	0.0	0.5	-0.5	0.0	0.0
	MУ	-0.5	-0.6	0.4	0.0	-1.6	-3.5	0.0	0.0
	QX	0.5	0.9	0.2	0.0	1.8	2.8	0.0	0.0
9	N	0.0	0.0	0.0	0.0	4.9	-4.0	0.0	0.0
	MX	0.4	-0.1	0.6	0.0	2.0	2.0	0.0	0.0
	QУ	0.4	0.1	0.7	0.0	1.6	1.6	0.0	0.0
	MУ	0.0	0.0	0.0	0.0	0.0	0.0	0.0	0.0
	QX	0.0	0.0	0.0	0.0	0.0	0.0	0.0	0.0
14	N	-84.6	-122.7	-113.0	16.4	-133.6	-114.1	0.0	0.0
	MX	1.5	0.0	3.6	0.0	-0.2	0.0	0.0	0.0
	QУ	0.9	0.0	1.7	0.0	-0.1	0.0	0.0	0.0
	MУ	-1.4	-2.7	0.0	0.0	0.0	0.2	0.0	0.0
	QX	0.9	1.4	0.0	0.0	0.0	-0.1	0.0	0.0

Шевчук

САПР КиевЗНИИЭП ОПЕРАТОР СИСТЕМЫ

ВЗАМ. ИНВ.№ ПОДПИСЬ И ДАТА ИНВ.№ ПОДЛ

Проверил	Рудавин		
Разраб.	Безгудова		

1.220.1-4М.0-1.2 06МУ2

ЗДАНИЕ 2С 3.3.40.32-2.5

СТАДИЯ	ЛИСТ	ЛИСТОВ
Р	1	2

ГОСГРАЖДАНСТРОЙ КиевЗНИИЭП

ФОРМАТ А4

Номер загружения	Тип усилия	Номер группы элементов 1	2	3	4	5	6	7	8
		ЯРУС 2 СЕЧЕНИЕ 1							
1	N	0.0	0.0	0.0	0.0	-3.0	-3.0	0.0	0.0
	MX	-0.3	-0.3	-1.0	-1.0	0.3	-0.2	0.0	0.0
	QУ	0.7	0.3	0.9	0.9	-0.1	0.1	0.0	0.0
	MУ	0.2	0.8	0.3	0.3	-2.2	-0.2	0.0	0.0
	QX	0.6	0.8	0.2	0.2	-0.7	-0.1	0.0	0.0
8	N	0.0	0.0	0.0	0.0	3.8	-6.0	0.0	0.0
	MX	0.1	-0.2	0.0	0.0	-0.3	0.3	0.0	0.0
	QУ	0.0	0.1	0.0	0.0	0.1	-0.1	0.0	0.0
	MУ	0.5	0.6	-0.4	-0.4	0.9	-0.4	0.0	0.0
	QX	0.1	0.2	-0.2	-0.2	0.3	-0.2	0.0	0.0
9	N	0.0	0.0	0.0	0.0	-1.5	0.8	0.0	0.0
	MX	-0.4	0.1	-0.6	-0.6	0.1	0.1	0.0	0.0
	QУ	0.1	-0.1	0.2	0.2	0.0	0.0	0.0	0.0
	MУ	0.0	0.0	0.0	0.0	0.0	0.0	0.0	0.0
	QX	0.0	0.0	0.0	0.0	0.0	0.0	0.0	0.0
14	N	42.8	66.0	60.4	60.4	44.9	22.7	0.0	0.0
	MX	-2.7	0.0	-5.2	-5.2	0.3	-0.6	0.0	0.0
	QУ	0.8	0.0	1.7	1.7	-0.3	0.3	0.0	0.0
	MУ	2.3	3.7	0.0	0.0	-0.1	0.2	0.0	0.0
	QX	0.9	1.4	0.0	0.0	-0.1	0.2	0.0	0.0
		ЯРУС 2 СЕЧЕНИЕ 2							
1	N	0.0	0.0	0.0	0.0	3.0	3.0	0.0	0.0
	MX	-2.6	-1.0	-2.9	-2.9	0.2	-0.1	0.0	0.0
	QУ	-0.7	-0.3	-0.9	-0.9	0.1	-0.1	0.0	0.0
	MУ	2.1	2.4	0.8	0.8	-0.7	-0.1	0.0	0.0
	QX	-0.6	-0.8	-0.2	-0.2	0.7	0.1	0.0	0.0
8	N	0.0	0.0	0.0	0.0	-3.8	6.0	0.0	0.0
	MX	0.1	0.1	0.0	0.0	-0.2	0.1	0.0	0.0
	QУ	0.0	0.1	0.0	0.0	-0.1	0.1	0.0	0.0
	MУ	-0.2	-0.2	-0.6	-0.6	0.3	-0.3	0.0	0.0
	QX	0.0	0.0	0.2	0.2	-0.3	0.2	0.0	0.0
9	N	0.0	0.0	0.0	0.0	1.5	-0.8	0.0	0.0
	MX	-0.1	0.2	-0.1	-0.1	0.1	0.1	0.0	0.0
	QУ	-0.1	0.1	-0.2	-0.2	0.0	0.0	0.0	0.0
	MУ	0.0	0.0	0.0	0.0	0.0	0.0	0.0	0.0
	QX	0.0	0.0	0.0	0.0	0.0	0.0	0.0	0.0
14	N	-42.8	-66.0	-60.4	-60.4	-44.9	-22.7	0.0	0.0
	MX	1.1	0.0	2.3	-2.3	1.0	-0.8	0.0	0.0
	QУ	0.9	0.0	1.7	-1.7	0.3	-0.3	0.0	0.0
	MУ	1.4	2.3	0.0	0.0	-0.2	0.5	0.0	0.0
	QX	-0.9	-1.4	0.0	0.0	0.1	-0.2	0.0	0.0

Безгудова

САПР КиевЗНИИЭП ОПЕРАТОР СИСТЕМЫ

ВЗАМ. ИНВ.№ ПОДПИСЬ И ДАТА ИНВ.№ ПОДЛ

1.220.1-4М.0-1.2 06МУ2

ЛИСТ 2

23189-02 33

ФОРМАТ А4

МАРКА ПОЗ.	ОБОЗНАЧЕНИЕ	НАИМЕНОВАНИЕ	КОЛ.	МАССА ЕД. КГ	ПРИМЕЧАНИЕ
		ДОКУМЕНТАЦИЯ			
А3	I.220.I-4М.0-I.2 00ТО	ТЕХНИЧЕСКОЕ ОПИСАНИЕ			
		СБОРОЧНЫЕ ЕДИНИЦЫ			
		РИГЕЛЬ			
Р1	I.220.I-4М.3-I 03-02	РДП4.53-50	6	2518	
Р2	I.220.I-4М.3-I 0I-0I	РДП4.53-90 АТУ	7	2518	
Р9	I.020-I/83.3-I 05	РОП 4.56-30	6	2350	
Р10	I.020-I/83.3-I 0I-02	РДП 4.56-60АТУ	7	2550	
		СВЯЗЕВАЯ ПЛИТА			
РП3	I.04I.I-2.I.600-0I	ПК56.9-6АТIУС(АIУ)Т	8	I700	
РП4	I.04I.I-2.I.500-0I	ПК56.I5-6АТIУС(АIУ)Т-3	7	2600	
	ПЕРЕМЕННЫЕ ДАННЫЕ	ДЛЯ ИСПОЛНЕНИЙ			
		I.220.I-4М.0-I.2 07			
		2С 3.4.40.32-3.5			
		РОСТВЕРК			
Ф1	I.220.I-4М.I-I 0I	Ф1-32	4	I700	
Ф2	I.220.I-4М.I-I 02	Ф2-32	I0	2650	
Ф3	I.220.I-4М.I-I	2ФДI2-32	I		
Ф4	I.220.I-4М.I-I 02	Ф2-32	I	2650	
ФI2		2ФД7-32	I		
		КОЛОННА			
К1	I.220.I-4М.2-I 02	К02С 4.33-25.I	4	3334	
К2	I.220.I-4М.2-I 02	К02С 4.33-25.I	6	3334	
К3	I.220.I-4М.2-I 02-04	КД2С 4-33-25.I	4	3393	
К4	I.220.I-4М.2-I 02	К02С 4.33-25.I	3	3334	
К5	I.220.I-4М.2-I 02-04	КД2С 4.33-25.I	I	3393	
К6	I.220.I-4М.2-I 02-04	КД2С 4.33-25.I	I	3393	
К7	I.220.I-4М.2-I 02	К02С 4.33-25.I	I	3334	

		I.220.I-4М.0-I.2 07	
НАЧ.ОТД.	Шевченко		
Н.КОНТР.	Егунов	ЗАДАНИЕ 2С 3.4 3С 3.4	СТАДИЯ Р / ЛИСТ 1 / ЛИСТОВ 4
ГЛ.СПЕЦ.	Рудавин		ГОСГРАЖДАНСТРОЙ КиевЗНИИЭП
ПРОВЕРИЛ	Зуенко		
РАЗРАБ.	Безгудова		

ФОРМАТ А4

МАРКА ПОЗ	ОБОЗНАЧЕНИЕ	НАИМЕНОВАНИЕ	КОЛ.	МАССА ЕД. КГ	ПРИМЕЧАНИЕ
		РИГЕЛЬ			
Р3	I.020-I/83.3-I 05-0I	РОП 4.56-40	6	2350	
Р4	I.020-I/83.3-I 0I-03	РДП 4.56-70АТУ	7	2550	
		СВЯЗЕВАЯ ПЛИТА			
РП1	I.04I.I-2.I.600-02	ПК56.9-10АТIУС(АIУ)Т	8	I700	
РП2	I.04I.I-2.I.500-02	ПК56.I5-8АТIУС(АIУ)Т-3	7	2600	
		I.220.I-4М.0-I.2 07-0I			
		2С 3.4.40.32-2.5			
		РОСТВЕРК			
Ф1	I.220.I-4М.I-I 0I	Ф1-32	4	I700	
Ф2	I.220.I-4М.I-I 02	Ф2-32	I0	2650	
Ф3		2ФДI2-32	I		
Ф4	I.220.I-4М.I-I 02	Ф2-32	I	2650	
ФI2		2ФД7-32	I		
		КОЛОННА			
К1	I.220.I-4М.2-I 02	К02С 4.33-25.I	4	3334	
К2	I.220.I-4М.2-I 02	К02С 4.33-25.I	6	3334	
К3	I.220.I-4М.2-I 02-04	КД2С 4.33-25.I	4	3393	
К4	I.220.I-4М.2-I 02	К02С 4.33-25.I	3	3334	
К5	I.220.I-4М.2-I 02-04	КД2С 4.33-25.I	I	3393	
К6	I.220.I-4М.2-I 02-04	КД2С 4.33-25.I	I	3393	
К7	I.220.I-4М.2-I 02	К02С 4.33-25.I	I	3334	
		РИГЕЛЬ			
Р3	I.020-I/83.3-I 05-0I	РОП 4.56-40	6	2350	
Р4	I.020-I/83.3-I 0I-03	РДП 4.56-70АТУ	7	2550	
		СВЯЗЕВАЯ ПЛИТА			
РП1	I.04I.I-2.I.600-02	ПК56.9-10АТIУС(АIУ)Т	8	I700	
РП2	I.04I.I-2.I.500-02	ПК56.I5-8АТIУС(АIУ)Т-3	7	2600	
		I.220.I-4М.0-I.2 07-02			
		2С 3.4.40.40-4.0			
		РОСТВЕРК			
Ф1	I.220.I-4М.I-I 0I-0I	Ф1-40	4	I625	

	I.220.I-4М.0-I.2 07	ЛИСТ 2

23189-02 34

ФОРМАТ А4

МАРКА ПОЗ	ОБОЗНАЧЕНИЕ	НАИМЕНОВАНИЕ	КОЛ	МАССА ЕД КГ	ПРИМЕЧАНИЕ
Ф2	I.220.I-4M.I-I 02-0I	Ф2-40	I0	2575	
Ф3		2ФДI2-40	I		
Ф4	I.220.I-4M.I-I 02-0I	Ф2-40	I	2575	
ФI2		2ФД7-40	I		
		КОЛОННА			
КI	I.220.I-4M.2-I 02	КО2С 4.33-25.I	4	3334	
К2	I.220.I-4M.2-I 02	КО2С 4.33-25.I	6	3334	
К3	I.220.I-4M.2-I 02-04	КД2С 4.33-25.I	4	3393	
К4	I.220.I-4M.2-I 02	КО2С 4.33-25.I	3	3334	
К5	I.220.I-4M.2-I 02-04	КД2С 4.33-25.I	I	3393	
К6	I.220.I-4M.2-I 02-04	КД2С 4.44-25.I	I	3393	
К7	I.220.I-4M.2-I 02	КО2С 4.33-25.I	I	3334	
		РИГЕЛЬ			
Р3	I.020-I/83.3-I 05-0I	РОП 4.56-40	6	2350	
Р4	I.020-I/83.3-I 0I-03	РДП 4.56-70АТУ	7	2550	
		СВЯЗЕВАЯ ПЛИТА			
РП2	I.04I.I-2.I.500-02	ПК56.I5-8АТIУС(АIУ)Т-3	7	2600	
РПI	I.04I. I-2.I.600-02	ПК56.9-I0АТIУС(АIУ)Т	8	I700	
		I.220.I-4M.0-I.2 07-03			
		ЗС 3.4.40.32-3.5			
		РОСТВЕРК			
ФI	I.220.I-4M.I-I 04	2Ф3-32	4	4275	
Ф2	I.220.I-4M.I-I 03	IФ3-32	I0	4390	
Ф3		IФДI5-32	I		
Ф4	I.220.I-4M.I-I 03	IФ3-32	I	4390	
		IФД9-32	I		
		КОЛОННА			
КI	I.220.I-4M.2-I 04	КОЗС 4.33-25.2	4	4754	
К2	I.220.I-4M.2-I 04	КОЗС 4.33-25.2	6	4754	
К3	I.220.I-4M.2-I 06	КДЗС 4.33-25.2	4	4842	
К4	I.220.I-4M.2-I 04	КОЗС 4.33-25.2	3	4754	
К5	I.220.I-4M.2-I 06	КДЗС 4.33-25.2	I	4842	
К6	I.220.I-4M.2-I 06	КДЗС 4.33-25.2	I	4842	

Богдасарьян

ОПЕРАТОР СИСТЕМЫ

САПР КиевЗНИИЭП

ВЗАМ. ИНВ №

ПОДПИСЬ И ДАТА

ИНВ № ПОДЛ

I.220.I-4M.0-I.2 07

ЛИСТ 3

ФОРМАТ А4

МАРКА ПОЗ	ОБОЗНАЧЕНИЕ	НАИМЕНОВАНИЕ	КОЛ	МАССА ЕД КГ	ПРИМЕЧАНИЕ
К7	I.220.I-4M.2-I 04	КОЗС 4.33-25.2	I	4754	
		РИГЕЛЬ			
Р3	I.020-I/83.3-I 05-0I	РОП 4.56-40	I2	2350	
Р4	I.020-I/83.3-I 0I-03	РДП 4.56-70АТУ	I4	2550	
		СВЯЗЕВАЯ ПЛИТА			
РПI	I.04I.I-2.I.600-02	ПК56.9-I0АТIУС(АIУ)Т	I6	I700	
РП2	I.04I.I-2.I.500-02	ПК56.I2-8АТIУС(АIУ)Т-3	I4	2600	
		I.220.I-4M.0-I.2 07-04			
		ЗС 3.4.40.32-2.5			
		РОСТВЕРК			
ФI	I.220.I-4M.I-I 04	2Ф3-32	4	4275	
Ф2	I.220.I-4M.I-I 03	IФ3-32	I0	4390	
Ф3		IФДI5-32	I		
Ф4	I.220.I-4M.I-I 03	IФ3-32	I	4390	
ФI2		IФД9-32	I		
		КОЛОННА			
КI	I.220.I-4M.2-I 04	КОЗС 4.33-25.2	4	4754	
К2	I.220.I-4M.2-I 04	КОЗС 4.33-25.2	6	4754	
К3	I.220.I-4M.2-I 06	КДЗС 4.33-25.2	4	4842	
К4	I.220.I-4M.2-I 04	КОЗС 4.33-25.2	3	4754	
К5	I.220.I-4M.2-I 06	КДЗС 4.33-25.2	I	4842	
К6	I.220.I-4M.2-I 06	КДЗС 4.33-25.2	I	4842	
К7	I.220.I-4M.2-I 04	КОЗС 4.33-25.2	I	4754	
		РИГЕЛЬ			
Р3	I.020-I/83.3-I 05-0I	РОП 4.56-40	I2	2350	
Р4	I.020-I/83.3-I 0I-03	РДП 4.56-70АТУ	I4	2550	
		СВЯЗЕВАЯ ПЛИТА			
РПI	I.04I.I-2.I.600-02	ПК56.9-I0АТIУС(АIУ)Т	I6	I700	
РП2	I.04I.I-2.I.500-02	ПК56.I5-8АТIУС(АIУ)Т-3	I4	2600	

Богдасарьян

ОПЕРАТОР СИСТЕМЫ

САПР КиевЗНИИЭП

ВЗАМ. ИНВ №

ПОДПИСЬ И ДАТА

ИНВ № ПОДЛ

I.220.I-4M.0-I.2 07

ЛИСТ 4

23189-02 35

ФОРМАТ А4

САПР Киев ЗНИИЭП
Оператор системы
Безгудова
Взам. инв. №
Подпись и дата
Инв. № подл.

МОНТАЖНЫЙ ПЛАН РОСТВЕРКОВ

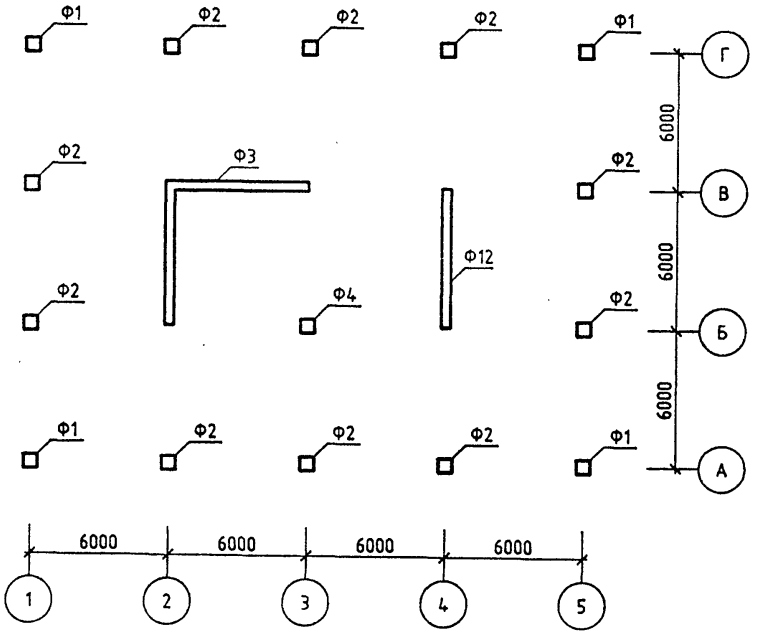

МОНТАЖНЫЙ ПЛАН КОЛОНН

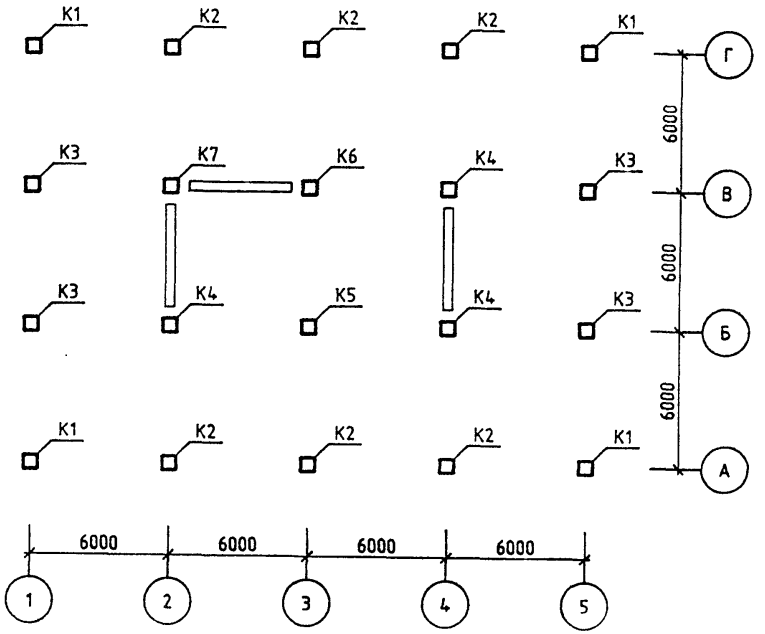

ОБОЗНАЧЕНИЕ	ШИФР ЗДАНИЯ
1.220.1-4М.0-1.2 07	2С 3.4.40.32-3.5
-01	2С 3.4.40.32-2.5
-02	2С 3.4.40.40-4.0
-03	3С 3.4.40.32-3.5
-04	3С 3.4.40.32-2.5

Нач. отд.	Шевченко	
ГИП	Егунов	
Н.контр.	Зуенко	
Проверил	Бойко	
Разраб	Рудавин	

1.220.1-4М.0-1.2 07СБ

Здание 2С 3.4, 3С 3.4

Стадия	Лист	Листов
Р	1	3

ГОСГРАЖДАНСТРОЙ
КиевЗНИИЭП

САПР КиевЗНИИЭП
ОПЕРАТОР СИСТЕМЫ
Рудавин

МОНТАЖНЫЙ ПЛАН РИГЕЛЕЙ

ОТМ. -0.82

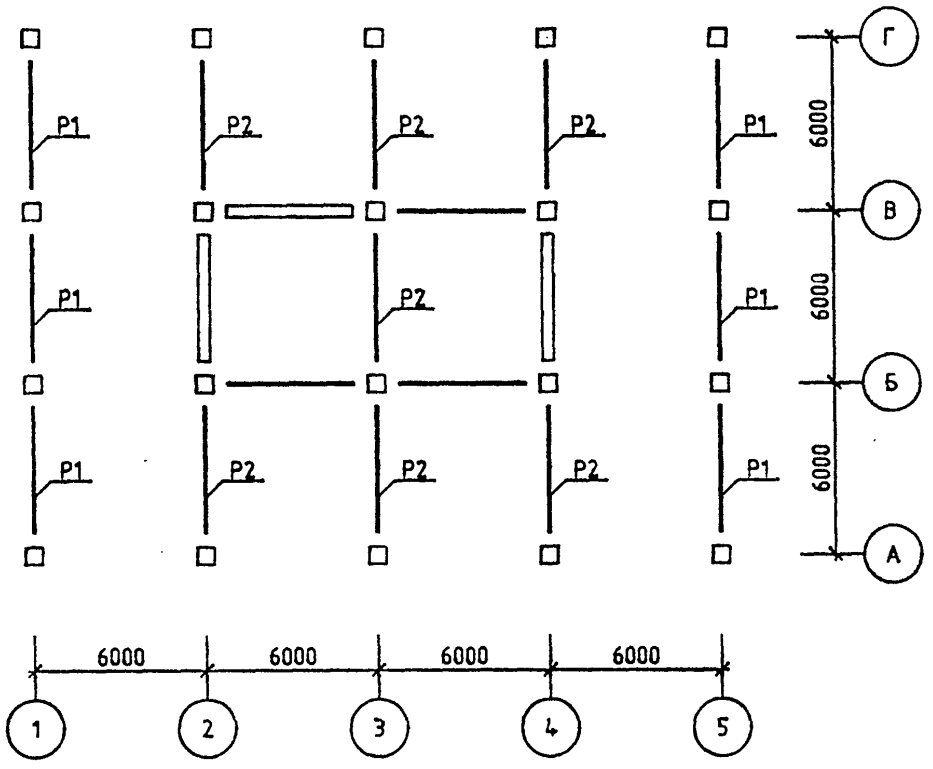

МОНТАЖНЫЙ ПЛАН РИГЕЛЕЙ И СВЯЗЕВЫХ ПЛИТ

ОТМ. +3.20 (+6.50)

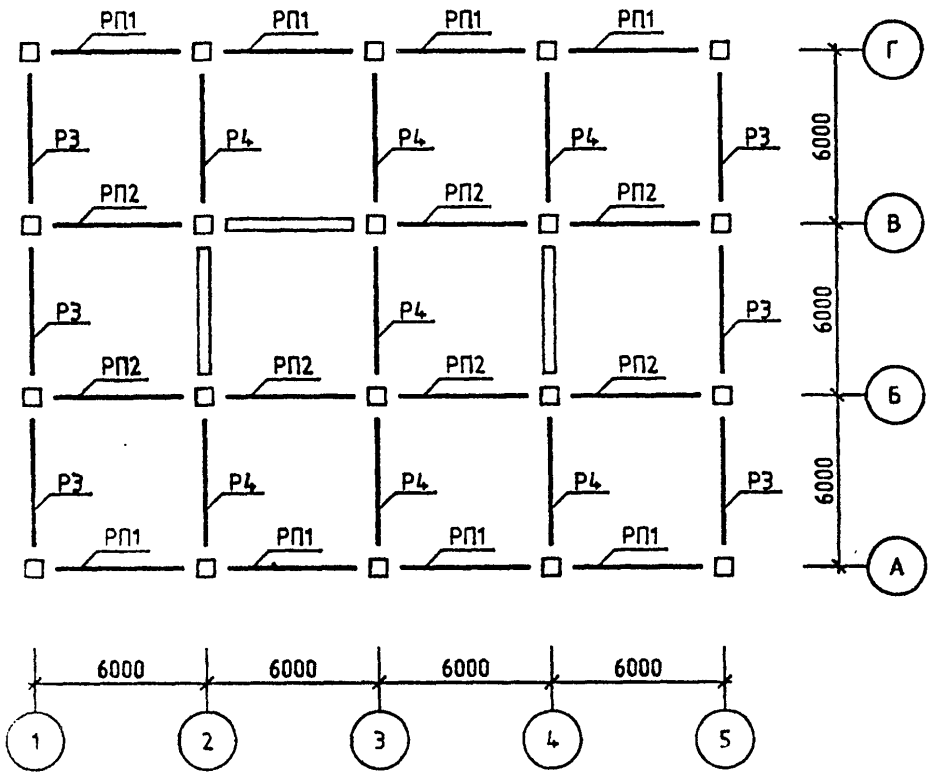

ВЗАМ. ИНВ.№
ПОДП. И ДАТА
ИНВ №ПОДЛ.

САПР КиевЗНИИЭП | ОПЕРАТОР СИСТЕМЫ | Рудавин

МОНТАЖНЫЙ ПЛАН РИГЕЛЕЙ И СВЯЗЕВЫХ ПЛИТ

ОТМ. +6.50 (+9.80)

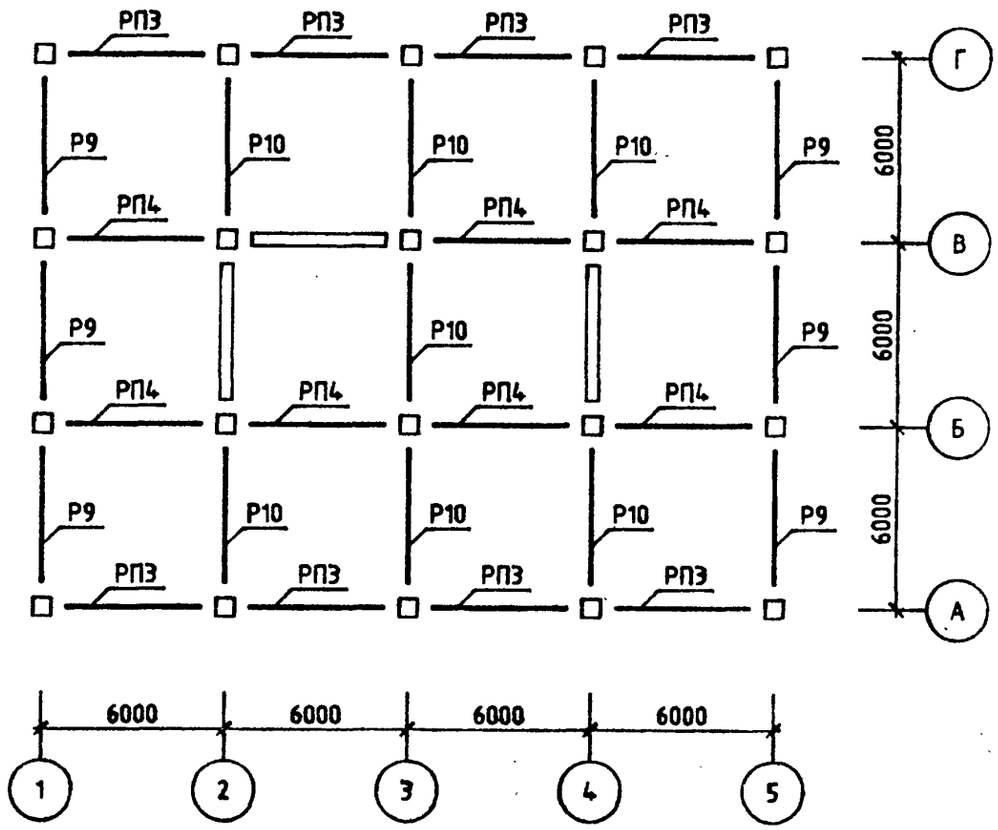

ВЗАМ. ИНВ.№ | ПОДП. И ДАТА | ИНВ.№ ПОДЛ

1.220.1-4М.0-1.2 07СБ | ЛИСТ 3

ФОРМАТ А4

САПР КиевЗНИИЭП | ОПЕРАТОР СИСТЕМЫ

ВЗАМ. ИНВ.№ | ПОДП. И ДАТА | ИНВ.№ ПОДЛ

ЛИСТ

23189-02 38

ФОРМАТ А4

Номер загружения	Тип усилия	Номер группы элементов 1	2	3	4	5	6	7	8
		ЯРУС 1 СЕЧЕНИЕ 1							
1	N	0.0	0.0	0.0	0.0	-18.4	-11.5	0.0	0.0
	MX	-1.3	-2.9	-2.1	-2.8	-4.5	3.2	0.0	0.0
	QY	0.4	1.3	0.5	1.3	2.6	-1.6	0.0	0.0
	MY	-3.0	-3.0	-0.3	-0.6	-7.3	-1.5	0.0	0.0
	QX	-1.2	-0.7	0.4	-0.3	-3.6	-0.9	0.0	0.0
8	N	0.0	0.0	0.0	0.0	-12.3	12.4	0.0	0.0
	MX	-0.1	-0.2	-0.1	-0.1	0.3	0.0	0.0	0.0
	QY	0.0	0.0	0.0	0.0	-0.2	0.0	0.0	0.0
	MY	-0.6	-1.6	-1.1	-2.2	-3.1	-3.1	0.0	0.0
	QX	-0.2	-0.7	-0.4	-1.0	-1.1	-1.8	0.0	0.0
9	N	0.0	0.0	0.0	0.0	-8.5	-0.8	0.0	0.0
	MX	0.9	0.6	1.6	2.2	3.2	2.4	0.0	0.0
	QY	-0.4	-0.1	-0.7	-1.0	-1.8	-1.2	0.0	0.0
	MY	0.0	0.0	0.0	0.0	0.1	0.0	0.0	0.0
	QX	0.0	0.0	0.0	0.0	0.0	0.0	0.0	0.0
14	N	75.1	103.7	100.1	137.6	109.1	106.9	0.0	0.0
	MX	-0.7	-0.1	-1.3	0.1	-0.1	0.1	0.0	0.0
	QY	0.5	0.0	1.2	0.0	0.0	-0.1	0.0	0.0
	MY	-0.7	-1.3	-0.3	0.0	0.0	-0.2	0.0	0.0
	QX	-0.5	-1.1	-0.1	0.0	0.0	-0.2	0.0	0.0
		ЯРУС 1 СЕЧЕНИЕ 2							
1	N	0.0	0.0	0.0	0.0	18.4	11.5	0.0	0.0
	MX	0.1	1.8	0.3	-1.8	-4.6	2.5	0.0	0.0
	QY	0.4	1.3	-0.5	-1.3	-2.6	1.6	0.0	0.0
	MY	1.4	0.4	1.5	-0.3	7.0	-1.6	0.0	0.0
	QX	-1.2	0.7	-0.4	0.3	3.6	0.9	0.0	0.0
8	N	0.0	0.0	0.0	0.0	12.3	-12.4	0.0	0.0
	MX	0.0	0.1	0.0	0.0	0.3	0.0	0.0	0.0
	QY	0.0	0.0	0.0	0.0	0.2	0.0	0.0	0.0
	MY	-0.2	-0.8	-0.2	-1.3	-3.1	-3.1	0.0	0.0
	QX	0.2	0.7	0.4	1.0	1.1	1.8	0.0	0.0
9	N	0.0	0.0	0.0	0.0	8.5	0.8	0.0	0.0
	MX	0.5	-0.1	0.8	1.4	3.1	1.8	0.0	0.0
	QY	0.4	0.1	0.7	1.0	1.8	1.2	0.0	0.0
	MY	0.0	0.0	0.0	0.0	-0.1	0.0	0.0	0.0
	QX	0.0	0.0	0.0	0.0	0.0	0.0	0.0	0.0
14	N	-75.1	-103.7	-100.1	-137.6	-109.1	-106.9	0.0	0.0
	MX	1.2	0.0	2.8	0.1	-0.2	0.1	0.0	0.0
	QY	0.5	0.0	1.2	0.0	-0.1	0.1	0.0	0.0
	MY	1.2	2.5	0.3	0.1	0.1	-0.3	0.0	0.0
	QX	0.5	1.1	0.1	0.0	0.0	0.2	0.0	0.0

Номер загружения	Тип усилия	Номер группы элементов 1	2	3	4	5	6	7	8
		ЯРУС 2 СЕЧЕНИЕ 1							
1	N	0.0	0.0	0.0	0.0	3.8	4.2	0.0	0.0
	MX	-0.1	-1.8	-0.3	1.8	0.1	-1.4	0.0	0.0
	QY	-0.4	0.6	0.5	-0.5	0.0	0.4	0.0	0.0
	MY	-1.4	-0.4	-1.5	0.3	2.8	-0.3	0.0	0.0
	QX	-0.1	-0.7	-0.8	0.1	-0.1	-0.1	0.0	0.0
8	N	0.0	0.0	0.0	0.0	-4.5	4.8	0.0	0.0
	MX	0.0	-0.1	0.0	0.0	-0.2	0.0	0.0	0.0
	QY	0.0	0.0	0.0	0.0	0.1	0.0	0.0	0.0
	MY	0.2	0.8	0.2	1.3	1.0	-0.4	0.0	0.0
	QX	0.0	0.2	0.0	0.4	0.3	-0.2	0.0	0.0
9	N	0.0	0.0	0.0	0.0	2.6	-0.6	0.0	0.0
	MX	-0.5	0.1	-0.8	-1.4	0.1	-1.0	0.0	0.0
	QY	0.1	-0.1	0.2	0.4	-0.1	0.3	0.0	0.0
	MY	0.0	0.0	0.0	0.0	0.0	0.0	0.0	0.0
	QX	0.0	0.0	0.0	0.0	0.0	0.0	0.0	0.0
14	N	37.5	55.2	52.8	78.0	37.4	39.7	0.0	0.0
	MX	-1.8	0.0	-3.6	-0.1	-0.7	0.1	0.0	0.0
	QY	0.5	0.0	1.2	0.0	0.4	-0.1	0.0	0.0
	MY	-2.1	-2.9	-0.3	-0.1	-0.5	0.0	0.0	0.0
	QX	-0.7	-1.1	0.1	0.0	-0.2	0.2	0.0	0.0
		ЯРУС 2 СЕЧЕНИЕ 2							
1	N	0.0	0.0	0.0	0.0	-3.8	-4.2	0.0	0.0
	MX	-1.8	-0.6	-2.0	0.5	0.1	-0.5	0.0	0.0
	QY	-0.4	-0.6	-0.5	0.5	0.0	-0.4	0.0	0.0
	MY	-1.5	-2.8	-2.2	0.1	1.0	-0.2	0.0	0.0
	QX	0.0	0.7	0.8	-0.1	-0.8	0.1	0.0	0.0
8	N	0.0	0.0	0.0	0.0	4.5	-4.8	0.0	0.0
	MX	0.1	0.1	0.0	0.0	-0.1	0.0	0.0	0.0
	QY	0.0	0.0	0.0	0.0	-0.1	0.0	0.0	0.0
	MY	-0.4	-0.2	-0.6	0.3	0.3	-0.3	0.0	0.0
	QX	0.0	-0.1	0.0	-0.4	-0.3	0.2	0.0	0.0
9	N	0.0	0.0	0.0	0.0	-2.6	0.6	0.0	0.0
	MX	0.2	0.5	0.1	-0.3	0.1	-0.3	0.0	0.0
	QY	-0.1	0.1	-0.1	-0.4	0.1	-0.3	0.0	0.0
	MY	0.0	0.0	0.0	0.0	0.0	0.0	0.0	0.0
	QX	0.0	0.0	0.0	0.0	0.0	0.0	0.0	0.0
14	N	-37.5	-55.2	-52.8	-78.0	-37.4	-39.7	0.0	0.0
	MX	0.6	0.1	1.5	0.0	1.0	0.2	0.0	0.0
	QY	0.5	0.0	1.2	0.0	0.3	0.1	0.0	0.0
	MY	1.2	1.8	0.2	0.0	-0.6	0.7	0.0	0.0
	QX	0.7	1.1	-0.1	0.0	-0.1	-0.2	0.0	0.0

САПР КиевЗНИИЭП

Безгудова

Оператор системы

Взам. инв №

Подпись и дата

Инв.№ подл

ГИП	Егунов		
Н.контр.	Бойко		
Рук.гр.	Рудавин		
Проверил	Футорная		
Разраб	Зуенко		

1.220.1-4М.0-1.2 07МУ1

ЗДАНИЕ
2С 3.4.40.32-3.5

Стадия	Лист	Листов
Р	1	2

ГОСГРАЖДАНСТРОЙ
КиевЗНИИЭП

Формат А4

1.220.1-4М.0-1.2 07МУ1 Лист 2

23189-02 39

Формат А4

Номер загружения	Тип усилия	Номер группы элементов 1	2	3	4	5	6	7	8
		ЯРУС 1 СЕЧЕНИЕ 1							
1	N	0.0	0.0	0.0	0.0	-10.5	-8.0	0.0	0.0
	MX	-1.7	-5.0	-2.8	-5.4	-8.2	5.9	0.0	0.0
	QУ	0.6	3.1	0.8	3.4	6.5	-4.1	0.0	0.0
	MУ	-4.7	-3.9	-1.3	-1.0	-13.0	-2.7	0.0	0.0
	QX	-2.6	-1.1	-1.5	-0.6	-9.1	-2.2	0.0	0.0
8	N	0.0	0.0	0.0	0.0	-11.9	11.7	0.0	0.0
	MX	-0.1	-0.1	-0.1	-0.1	0.3	-0.1	0.0	0.0
	QУ	0.0	0.0	0.0	0.0	-0.3	0.0	0.0	0.0
	MУ	-0.5	-1.3	-0.8	-1.6	-2.6	-2.5	0.0	0.0
	QX	-0.2	-0.7	-0.3	-0.9	-2.1	-2.0	0.0	0.0
9	N	0.0	0.0	0.0	0.0	-8.0	-0.7	0.0	0.0
	MX	0.7	0.3	1.2	1.5	2.5	1.6	0.0	0.0
	QУ	-0.4	-0.1	-0.7	-0.9	-2.0	-1.1	0.0	0.0
	MУ	0.0	0.0	0.0	0.0	0.1	0.0	0.0	0.0
	QX	0.0	0.0	0.0	0.0	0.1	0.0	0.0	0.0
14	N	75.1	103.7	100.1	137.6	115.9	113.3	0.0	0.0
	MX	-0.5	0.0	-0.5	0.1	-0.2	0.1	0.0	0.0
	QУ	0.6	0.0	1.2	-0.1	0.2	-0.1	0.0	0.0
	MУ	-0.6	-0.7	-0.1	0.0	0.2	-0.4	0.0	0.0
	QX	-0.7	-1.2	0.0	0.0	0.2	-0.4	0.0	0.0
		ЯРУС 1 СЕЧЕНИЕ 2							
1	N	0.0	0.0	0.0	0.0	10.5	8.0	0.0	0.0
	MX	0.2	2.8	0.8	-3.1	-8.1	4.3	0.0	0.0
	QУ	-0.6	3.1	-0.8	-3.4	-6.5	4.1	0.0	0.0
	MУ	1.9	1.2	2.7	-0.4	12.1	-2.7	0.0	0.0
	QX	-2.5	1.1	-1.3	0.6	-9.8	2.2	0.0	0.0
8	N	0.0	0.0	0.0	0.0	11.9	-11.7	0.0	0.0
	MX	0.0	0.1	0.0	0.0	0.4	0.0	0.0	0.0
	QУ	0.0	0.0	0.0	0.0	0.3	0.0	0.0	0.0
	MУ	-0.2	-0.5	0.2	-0.7	-2.6	-2.6	0.0	0.0
	QX	0.2	0.7	0.1	0.9	2.1	2.0	0.0	0.0
9	N	0.0	0.0	0.0	0.0	8.0	0.7	0.0	0.0
	MX	0.4	-0.1	0.6	0.8	2.5	1.1	0.0	0.0
	QУ	0.4	0.1	0.7	0.9	2.0	1.1	0.0	0.0
	MУ	0.0	0.0	0.0	0.0	-0.1	0.0	0.0	0.0
	QX	0.0	0.0	0.0	0.0	0.1	0.0	0.0	0.0
14	N	-75.1	-103.7	-100.1	-137.6	-115.9	-113.3	0.0	0.0
	MX	1.1	0.0	2.6	0.1	-0.3	0.2	0.0	0.0
	QУ	0.6	0.0	1.2	0.1	-0.2	0.1	0.0	0.0
	MУ	1.2	2.3	0.1	0.1	0.2	-0.7	0.0	0.0
	QX	-0.7	-1.2	0.0	0.0	-0.2	0.4	0.0	0.0

Шевчук

САПР КиевЗНИИЭП

ОПЕРАТОР СИСТЕМЫ

ВЗАМ. ИНВ.№

ПОДПИСЬ И ДАТА

ИНВ.№ ПОДЛ

Проверил	Рудавин		
Разраб.	Безгудова		

1.220.1-4М.0-1.2 07МУ2

ЗДАНИЕ 2С 3.4.40.32-2.5

СТАДИЯ	ЛИСТ	ЛИСТОВ
Р	1	2

ГОСГРАЖДАНСТРОЙ КиевЗНИИЭП

ФОРМАТ А4

Номер загружения	Тип усилия	Номер группы элементов 1	2	3	4	5	6	7	8
		ЯРУС 2 СЕЧЕНИЕ 1							
1	N	0.0	0.0	0.0	0.0	-4.6	0.2	0.0	0.0
	MX	-0.2	-2.8	-0.8	3.1	0.3	-2.3	0.0	0.0
	QУ	0.6	0.8	0.8	-0.9	-0.1	0.7	0.0	0.0
	MУ	-1.9	-1.2	-2.7	0.4	4.5	-0.2	0.0	0.0
	QX	-0.2	-1.1	-1.3	0.1	1.4	-0.1	0.0	0.0
8	N	0.0	0.0	0.0	0.0	-4.4	4.7	0.0	0.0
	MX	0.0	-0.1	0.0	0.0	-0.2	0.0	0.0	0.0
	QУ	0.0	0.0	0.0	0.0	0.1	0.0	0.0	0.0
	MУ	0.2	0.5	-0.2	0.7	0.6	-0.4	0.0	0.0
	QX	0.0	0.1	-0.1	0.2	0.2	-0.2	0.0	0.0
9	N	0.0	0.0	0.0	0.0	2.8	-0.6	0.0	0.0
	MX	-0.4	0.1	-0.6	-0.8	0.2	-0.6	0.0	0.0
	QУ	0.1	-0.1	0.1	0.2	-0.1	0.2	0.0	0.0
	MУ	0.0	0.0	0.0	0.0	0.0	0.0	0.0	0.0
	QX	0.0	0.0	0.0	0.0	0.0	0.0	0.0	0.0
14	N	37.5	55.2	52.8	78.0	38.8	41.0	0.0	0.0
	MX	-1.9	0.0	-3.8	-0.1	-0.6	0.1	0.0	0.0
	QУ	0.6	0.0	1.2	0.0	0.3	-0.1	0.0	0.0
	MУ	-2.1	-3.1	-0.1	-0.1	-0.4	-0.1	0.0	0.0
	QX	-0.7	-1.2	0.0	0.0	-0.2	0.1	0.0	0.0
		ЯРУС 2 СЕЧЕНИЕ 2							
1	N	0.0	0.0	0.0	0.0	4.6	-0.2	0.0	0.0
	MX	-2.3	-0.8	-2.5	0.9	0.2	-0.8	0.0	0.0
	QУ	-0.6	-0.8	-0.8	0.9	0.1	-0.7	0.0	0.0
	MУ	-1.8	-3.5	-2.9	0.0	1.4	-0.2	0.0	0.0
	QX	0.0	1.1	1.3	-0.1	-1.4	0.1	0.0	0.0
8	N	0.0	0.0	0.0	0.0	4.4	-4.7	0.0	0.0
	MX	0.0	0.1	0.0	0.0	-0.1	0.0	0.0	0.0
	QУ	0.0	0.0	0.0	0.0	-0.1	0.0	0.0	0.0
	MУ	-0.2	0.1	-0.3	0.1	-0.3	-0.3	0.0	0.0
	QX	0.0	-0.1	0.1	-0.2	0.2	0.2	0.0	0.0
9	N	0.0	0.0	0.0	0.0	-2.8	0.6	0.0	0.0
	MX	0.0	0.3	-0.1	-0.2	0.2	-0.2	0.0	0.0
	QУ	-0.1	0.1	-0.1	-0.2	0.1	-0.2	0.0	0.0
	MУ	0.0	0.0	0.0	0.0	0.0	0.0	0.0	0.0
	QX	0.0	0.0	0.0	0.0	0.0	0.0	0.0	0.0
14	N	-37.5	-55.2	-52.8	-78.0	-38.8	-41.0	0.0	0.0
	MX	0.7	0.0	1.6	0.0	0.9	0.2	0.0	0.0
	QУ	0.6	0.0	1.2	0.0	0.3	0.1	0.0	0.0
	MУ	1.2	2.0	0.1	0.0	-0.5	0.6	0.0	0.0
	QX	-0.7	-1.2	0.0	0.0	0.2	-0.1	0.0	0.0

Безгудова

САПР КиевЗНИИЭП

ОПЕРАТОР СИСТЕМЫ

ВЗАМ ИНВ.№

ПОДПИСЬ И ДАТА

ИНВ.№ ПОДЛ

1.220.1-4М.0-1.2 07МУ2

ЛИСТ 2

23189-02 40

ФОРМАТ А4

САПР КиевЗНИИЭП | ОПЕРАТОР СИСТЕМЫ | Шевчук

Номер загружения	Тип усилия	Номер группы элементов 1	2	3	4	5	6	7	8
		ЯРУС 1 СЕЧЕНИЕ 1							
1	N	0.0	0.0	0.0	0.0	-28.5	-19.5	0.0	0.0
	MX	-2.2	-4.7	-3.7	-8.3	-16.9	9.4	0.0	0.0
	QУ	0.5	1.7	0.7	2.7	8.5	-3.5	0.0	0.0
	MУ	-5.0	-5.3	-0.7	-1.9	24.1	-7.1	0.0	0.0
	QX	-1.6	-1.0	0.4	-0.6	11.9	-3.8	0.0	0.0
8	N	0.0	0.0	0.0	0.0	-15.0	13.8	0.0	0.0
	MX	-0.1	-0.2	-0.1	-0.1	0.7	-0.1	0.0	0.0
	QУ	0.0	0.0	0.0	0.0	-0.4	0.0	0.0	0.0
	MУ	-0.7	-1.8	-1.1	-3.0	-5.3	-5.2	0.0	0.0
	QX	-0.2	-0.6	-0.3	-0.9	-2.6	-2.6	0.0	0.0
9	N	0.0	0.0	0.0	0.0	-9.7	-0.5	0.0	0.0
	MX	0.9	0.5	1.7	2.7	5.0	2.9	0.0	0.0
	QУ	-0.4	-0.1	-0.6	-0.9	-2.4	-1.0	0.0	0.0
	MУ	0.0	0.0	0.0	0.0	0.1	0.0	0.0	0.0
	QX	0.0	0.0	0.0	0.0	0.0	0.0	0.0	0.0
14	N	75.1	103.7	100.1	137.6	128.5	126.0	0.0	0.0
	MX	0.6	0.0	0.9	0.2	1.1	0.2	0.0	0.0
	QУ	-0.5	0.0	-1.0	-0.1	-0.7	-0.1	0.0	0.0
	MУ	0.8	-1.1	0.1	0.1	0.9	-1.3	0.0	0.0
	QX	0.6	-1.0	0.0	0.1	0.6	-1.0	0.0	0.0
		ЯРУС 1 СЕЧЕНИЕ 2							
1	N	0.0	0.0	0.0	0.0	28.5	19.5	0.0	0.0
	MX	0.2	2.1	0.9	-2.5	-17.0	4.6	0.0	0.0
	QУ	-0.5	1.6	-0.7	-2.7	-8.5	3.5	0.0	0.0
	MУ	1.5	1.3	2.3	-0.4	23.5	-8.2	0.0	0.0
	QX	-1.5	1.0	-0.4	0.6	-11.9	3.8	0.0	0.0
8	N	0.0	0.0	0.0	0.0	15.0	-13.8	0.0	0.0
	MX	0.0	0.1	0.0	0.0	0.8	0.0	0.0	0.0
	QУ	0.0	0.0	0.0	0.0	0.4	0.0	0.0	0.0
	MУ	-0.2	-0.8	0.2	-0.7	-5.2	-5.1	0.0	0.0
	QX	0.2	0.6	0.1	0.9	2.6	2.6	0.0	0.0
9	N	0.0	0.0	0.0	0.0	9.7	0.5	0.0	0.0
	MX	0.5	-0.1	0.8	0.7	4.8	1.2	0.0	0.0
	QУ	0.4	0.1	0.6	0.9	2.4	1.0	0.0	0.0
	MУ	0.0	0.0	0.0	0.0	-0.1	0.0	0.0	0.0
	QX	0.0	0.0	0.0	0.0	0.0	0.0	0.0	0.0
14	N	-75.1	-103.7	-100.1	-137.6	-128.5	-126.0	0.0	0.0
	MX	1.4	0.0	3.3	0.1	1.9	0.2	0.0	0.0
	QУ	0.5	0.0	1.0	0.1	0.7	0.1	0.0	0.0
	MУ	1.6	2.9	0.1	0.1	1.4	-2.7	0.0	0.0
	QX	-0.6	-1.0	0.0	-0.1	-0.6	1.0	0.0	0.0

ВЗАМ. ИНВ.№ | ПОДПИСЬ И ДАТА | ИНВ.№ ПОДЛ

Проверил	Рудавин			1.220.1-4М.0-1.2 07МУЗ		
Разраб.	Безгудова					
				ЗДАНИЕ 2С 3.4.40.40-4.0	СТАДИЯ: Р; ЛИСТ: 1; ЛИСТОВ: 2	ГОСГРАЖДАНСТРОЙ КиевЗНИИЭП

ФОРМАТ А4

САПР КиевЗНИИЭП | ОПЕРАТОР СИСТЕМЫ | Безгудова

Номер загружения	Тип усилия	Номер группы элементов 1	2	3	4	5	6	7	8
		ЯРУС 2 СЕЧЕНИЕ 1							
1	N	0.0	0.0	0.0	0.0	2.1	4.9	0.0	0.0
	MX	-0.2	-2.1	-0.9	2.5	0.3	-2.3	0.0	0.0
	QУ	0.5	0.6	0.7	-0.7	-0.1	0.7	0.0	0.0
	MУ	-1.5	-1.3	-2.3	0.4	4.7	-0.6	0.0	0.0
	QX	-0.1	-1.0	-1.1	0.1	1.4	-0.2	0.0	0.0
8	N	0.0	0.0	0.0	0.0	-3.8	4.0	0.0	0.0
	MX	0.0	-0.1	0.0	0.0	-0.1	0.0	0.0	0.0
	QУ	0.0	0.0	0.0	0.0	0.0	0.0	0.0	0.0
	MУ	0.2	0.8	-0.2	0.7	0.6	-0.2	0.0	0.0
	QX	0.0	0.2	-0.1	0.2	0.2	-0.1	0.0	0.0
9	N	0.0	0.0	0.0	0.0	-2.0	-0.4	0.0	0.0
	MX	-0.5	0.1	-0.8	-0.7	0.0	-0.6	0.0	0.0
	QУ	0.2	-0.1	0.2	0.2	0.0	0.2	0.0	0.0
	MУ	0.0	0.0	0.0	0.0	0.1	0.0	0.0	0.0
	QX	0.0	0.0	0.0	0.0	0.0	0.0	0.0	0.0
14	N	37.5	55.2	52.8	78.0	42.0	43.6	0.0	0.0
	MX	-1.6	0.0	-3.1	-0.1	-0.4	0.0	0.0	0.0
	QУ	0.5	0.0	1.0	0.0	0.2	0.0	0.0	0.0
	MУ	-1.7	-2.5	-0.1	-0.1	-0.1	-0.3	0.0	0.0
	QX	-0.6	-1.0	0.0	0.0	-0.1	0.0	0.0	0.0
		ЯРУС 2 СЕЧЕНИЕ 2							
1	N	0.0	0.0	0.0	0.0	-2.1	-4.9	0.0	0.0
	MX	-1.9	-0.6	-2.2	0.7	0.2	-0.8	0.0	0.0
	QУ	-0.5	-0.6	-0.7	0.7	0.1	-0.7	0.0	0.0
	MУ	-1.6	-3.1	-2.5	0.0	1.4	-0.3	0.0	0.0
	QX	0.1	1.0	1.1	-0.1	-1.4	0.2	0.0	0.0
8	N	0.0	0.0	0.0	0.0	3.8	-4.0	0.0	0.0
	MX	0.0	0.1	0.0	0.0	-0.1	0.0	0.0	0.0
	QУ	0.0	0.0	0.0	0.0	0.0	0.0	0.0	0.0
	MУ	-0.2	0.2	-0.3	0.1	-0.2	-0.2	0.0	0.0
	QX	0.0	-0.2	0.1	-0.2	0.1	0.1	0.0	0.0
9	N	0.0	0.0	0.0	0.0	2.0	0.4	0.0	0.0
	MX	-0.1	0.3	-0.2	-0.2	0.1	-0.2	0.0	0.0
	QУ	-0.2	0.1	-0.2	-0.2	0.0	-0.2	0.0	0.0
	MУ	0.0	0.0	0.0	0.0	0.0	0.0	0.0	0.0
	QX	0.0	0.0	0.0	0.0	0.0	0.0	0.0	0.0
14	N	-37.5	-55.2	-52.8	-78.0	-42.0	-43.6	0.0	0.0
	MX	0.6	0.1	1.5	0.0	0.7	0.1	0.0	0.0
	QУ	0.5	0.0	1.0	0.0	0.2	0.0	0.0	0.0
	MУ	1.1	1.8	0.1	0.0	-0.4	0.5	0.0	0.0
	QX	-0.6	-1.0	0.0	0.0	0.1	0.0	0.0	0.0

ВЗАМ. ИНВ.№ | ПОДПИСЬ И ДАТА | ИНВ.№ ПОДЛ

1.220.1-4М.0-1.2 07МУЗ	ЛИСТ 2

ФОРМАТ А4

Номер загружения	Тип усилия	Номер группы элементов 1	2	3	4	5	6	7	8
		ЯРУС 1 СЕЧЕНИЕ 1							
1	N	0.0	0.0	0.0	0.0	-20.1	-12.7	0.0	0.0
	MX	-1.3	-2.9	-2.2	-5.1	-8.8	5.7	0.0	0.0
	QУ	0.4	1.3	0.5	2.2	5.1	-2.7	0.0	0.0
	MУ	-3.0	-3.0	-0.3	-0.9	13.4	-2.8	0.0	0.0
	QX	-1.3	-0.8	-0.5	-0.3	7.6	-1.7	0.0	0.0
8	N	0.0	0.0	0.0	0.0	-26.3	24.5	0.0	0.0
	MX	0.1	-0.2	0.1	-0.1	-0.8	-0.1	0.0	0.0
	QУ	0.0	0.0	0.0	0.1	0.5	0.0	0.0	0.0
	MУ	-0.6	-1.6	-1.1	-3.6	-5.9	-5.8	0.0	0.0
	QX	-0.2	-0.7	-0.4	-1.4	-3.4	-3.3	0.0	0.0
9	N	0.0	0.0	0.0	0.0	-16.7	-1.1	0.0	0.0
	MX	0.8	0.5	1.5	3.5	5.8	3.8	0.0	0.0
	QУ	-0.4	-0.1	-0.7	-1.4	-3.3	-1.7	0.0	0.0
	MУ	0.0	0.0	0.0	0.0	0.1	0.0	0.0	0.0
	QX	0.0	0.0	0.0	0.0	0.1	0.0	0.0	0.0
14	N	97.7	136.0	131.2	181.7	162.4	160.2	0.0	0.0
	MX	0.7	0.0	1.4	0.3	1.5	0.2	0.0	0.0
	QУ	-0.6	0.0	-1.2	-0.1	-1.1	-0.1	0.0	0.0
	MУ	0.7	1.3	0.3	0.1	1.1	-1.5	0.0	0.0
	QX	0.5	1.1	0.1	0.1	0.8	-1.3	0.0	0.0
		ЯРУС 1 СЕЧЕНИЕ 2							
1	N	0.0	0.0	0.0	0.0	20.1	12.7	0.0	0.0
	MX	0.1	1.8	0.3	-2.5	-8.9	3.8	0.0	0.0
	QУ	0.4	1.3	-0.5	-2.2	-5.1	2.7	0.0	0.0
	MУ	1.4	0.4	1.5	-0.3	13.3	-3.1	0.0	0.0
	QX	-1.2	0.8	-0.3	0.3	-7.6	1.7	0.0	0.0
8	N	0.0	0.0	0.0	0.0	26.3	-24.5	0.0	0.0
	MX	0.0	0.1	0.0	-0.1	-0.9	0.0	0.0	0.0
	QУ	0.0	0.0	0.0	-0.1	-0.5	0.0	0.0	0.0
	MУ	-0.2	-0.8	-0.2	-1.4	-6.0	-5.9	0.0	0.0
	QX	0.2	0.6	0.3	1.4	3.4	3.3	0.0	0.0
9	N	0.0	0.0	0.0	0.0	16.7	1.1	0.0	0.0
	MX	0.5	-0.1	0.8	1.6	5.8	2.2	0.0	0.0
	QУ	0.4	0.1	0.7	1.4	3.3	1.7	0.0	0.0
	MУ	0.0	0.0	0.0	0.0	-0.1	0.0	0.0	0.0
	QX	0.0	0.0	0.0	0.0	0.1	0.0	0.0	0.0
14	N	-97.7	-136.0	-131.2	-181.7	-162.4	-160.2	0.0	0.0
	MX	1.2	0.1	2.9	0.2	2.5	0.2	0.0	0.0
	QУ	0.6	0.0	1.2	0.1	1.1	0.1	0.0	0.0
	MУ	1.2	2.5	0.3	0.1	1.7	-2.9	0.0	0.0
	QX	-0.5	-1.1	-0.2	-0.1	-0.8	1.3	0.0	0.0

Шевчук

ОПЕРАТОР СИСТЕМЫ

САПР КиевЗНИИЭП

ВЗАМ. ИНВ.№

ПОДПИСЬ И ДАТА

ИНВ.№ ПОДЛ

Проверил	Рудавин		
Разраб.	Безгудова		

1.220.1-4М.0-1.2 07МУ4

ЗДАНИЕ
3С 3.4.40.32-3.5

СТАДИЯ	ЛИСТ	ЛИСТОВ
Р	1	3

ГОСГРАЖДАНСТРОЙ
КиевЗНИИЭП

ФОРМАТ А4

Номер загружения	Тип усилия	Номер группы элементов 1	2	3	4	5	6	7	8
		ЯРУС 2 СЕЧЕНИЕ 1							
1	N	0.0	0.0	0.0	0.0	1.3	3.2	0.0	0.0
	MX	-0.1	-1.8	-0.3	2.5	0.2	-2.0	0.0	0.0
	QУ	-0.4	0.6	0.5	-0.7	-0.1	0.6	0.0	0.0
	MУ	-1.4	-0.4	-1.5	0.3	3.9	-0.4	0.0	0.0
	QX	0.0	-0.8	-0.9	0.1	1.2	-0.1	0.0	0.0
8	N	0.0	0.0	0.0	0.0	-9.9	10.6	0.0	0.0
	MX	0.0	-0.1	0.0	0.1	-0.3	0.1	0.0	0.0
	QУ	0.0	0.0	0.0	0.0	0.1	0.0	0.0	0.0
	MУ	0.2	0.8	0.2	1.4	1.2	-0.6	0.0	0.0
	QX	0.0	0.2	0.0	0.4	0.4	-0.3	0.0	0.0
9	N	0.0	0.0	0.0	0.0	6.2	-1.1	0.0	0.0
	MX	-0.5	0.1	-0.8	-1.6	0.2	-1.3	0.0	0.0
	QУ	0.1	-0.1	0.2	0.5	-0.1	0.4	0.0	0.0
	MУ	0.0	0.0	0.0	0.0	0.1	0.0	0.0	0.0
	QX	0.0	0.0	0.0	0.0	0.0	0.0	0.0	0.0
14	N	60.1	87.5	83.8	122.1	64.4	66.9	0.0	0.0
	MX	-1.8	-0.1	-3.5	-0.2	-0.9	-0.1	0.0	0.0
	QУ	0.5	0.0	1.2	0.1	0.2	0.0	0.0	0.0
	MУ	-2.1	-2.9	-0.3	-0.1	0.2	-1.3	0.0	0.0
	QX	-0.7	-1.1	-0.1	0.0	0.0	-0.3	0.0	0.0
		ЯРУС 2 СЕЧЕНИЕ 2							
1	N	0.0	0.0	0.0	0.0	-1.3	-3.2	0.0	0.0
	MX	-1.9	-0.6	-2.1	0.7	0.2	-0.7	0.0	0.0
	QУ	-0.4	-0.6	-0.5	0.7	0.1	-0.6	0.0	0.0
	MУ	-1.5	-2.9	-2.3	0.0	1.2	-0.2	0.0	0.0
	QX	0.0	0.8	0.9	-0.1	-1.2	0.1	0.0	0.0
8	N	0.0	0.0	0.0	0.0	9.9	-10.6	0.0	0.0
	MX	0.0	0.1	0.0	0.1	-0.2	0.1	0.0	0.0
	QУ	0.0	0.0	0.0	0.0	-0.1	0.0	0.0	0.0
	MУ	-0.3	0.1	-0.5	0.4	-0.4	-0.5	0.0	0.0
	QX	0.0	-0.2	0.2	-0.4	0.2	0.3	0.0	0.0
9	N	0.0	0.0	0.0	0.0	-6.2	1.1	0.0	0.0
	MX	0.1	0.5	-0.1	-0.4	0.2	-0.4	0.0	0.0
	QУ	-0.1	0.1	-0.2	-0.5	0.1	-0.4	0.0	0.0
	MУ	0.0	0.0	0.0	0.0	-0.1	0.0	0.0	0.0
	QX	0.0	0.0	0.0	0.0	0.0	0.0	0.0	0.0
14	N	-60.1	-87.5	-83.8	-122.1	-64.4	-66.9	0.0	0.0
	MX	0.8	0.1	1.8	0.0	-0.4	0.1	0.0	0.0
	QУ	0.6	0.0	1.2	-0.1	-0.1	0.0	0.0	0.0
	MУ	1.3	1.9	0.3	0.1	0.2	-0.1	0.0	0.0
	QX	-0.8	-1.1	-0.1	0.0	0.0	0.3	0.0	0.0

Безгудова

ОПЕРАТОР СИСТЕМЫ

САПР КиевЗНИИЭП

ВЗАМ. ИНВ.№

ПОДПИСЬ И ДАТА

ИНВ.№ ПОДЛ

1.220.1-4М.0-1.2 07МУ4

ЛИСТ 2

23189-02 42

ФОРМАТ А4

Номер загружения	Тип усилия	Номер группы элементов 1	2	3	4	5	6	7	8
		ЯРУС 3 СЕЧЕНИЕ 1							
1	N	0.0	0.0	0.0	0.0	0.5	0.7	0.0	0.0
	MX	1.9	0.6	2.1	-0.7	0.1	0.5	0.0	0.0
	QУ	-0.7	-0.2	-0.8	0.3	0.0	-0.2	0.0	0.0
	MУ	1.5	2.9	2.3	0.0	-0.9	-0.2	0.0	0.0
	QX	0.5	1.1	0.8	0.0	-0.4	-0.1	0.0	0.0
8	N	0.0	0.0	0.0	0.0	-3.9	4.7	0.0	0.0
	MX	0.0	-0.1	0.0	-0.1	-0.3	-0.1	0.0	0.0
	QУ	0.0	0.0	0.0	0.0	0.1	0.0	0.0	0.0
	MУ	0.3	-0.1	0.5	-0.4	-0.7	-0.7	0.0	0.0
	QX	0.1	-0.1	0.1	-0.2	-0.4	-0.4	0.0	0.0
9	N	0.0	0.0	0.0	0.0	-3.1	-0.7	0.0	0.0
	MX	-0.1	-0.5	0.1	0.4	0.4	0.3	0.0	0.0
	QУ	0.0	0.2	0.0	-0.2	-0.3	-0.1	0.0	0.0
	MУ	0.0	0.0	0.0	0.0	0.1	0.1	0.0	0.0
	QX	0.0	0.0	0.0	0.0	0.0	0.0	0.0	0.0
14	N	37.5	55.2	52.8	78.0	33.7	34.3	0.0	0.0
	MX	-0.3	-0.1	-0.3	0.0	-1.5	0.2	0.0	0.0
	QУ	0.2	0.1	0.2	0.0	1.0	-0.1	0.0	0.0
	MУ	-0.9	-1.4	-0.3	-0.1	-1.0	1.1	0.0	0.0
	QX	-0.6	-0.9	-0.1	0.0	-0.6	0.8	0.0	0.0
		ЯРУС 3 СЕЧЕНИЕ 2							
1	N	0.0	0.0	0.0	0.0	-0.5	-0.7	0.0	0.0
	MX	0.4	-0.1	0.5	-0.2	0.1	0.2	0.0	0.0
	QУ	0.7	-0.2	0.8	-0.3	0.0	0.2	0.0	0.0
	MУ	0.3	0.6	0.5	0.0	-0.4	-0.1	0.0	0.0
	QX	-0.5	-1.1	-0.8	0.0	0.4	0.1	0.0	0.0
8	N	0.0	0.0	0.0	0.0	3.9	-4.7	0.0	0.0
	MX	0.0	0.0	0.0	0.0	-0.2	0.0	0.0	0.0
	QУ	0.0	0.0	0.0	0.0	-0.1	0.0	0.0	0.0
	MУ	0.0	-0.1	0.0	-0.2	-0.6	-0.6	0.0	0.0
	QX	-0.1	0.1	-0.1	0.2	0.4	0.4	0.0	0.0
9	N	0.0	0.0	0.0	0.0	3.1	0.7	0.0	0.0
	MX	0.1	-0.1	0.1	0.1	0.4	0.1	0.0	0.0
	QУ	0.0	-0.2	0.0	0.2	0.3	0.1	0.0	0.0
	MУ	0.0	0.0	0.0	0.0	0.1	0.0	0.0	0.0
	QX	0.0	0.0	0.0	0.0	0.0	0.0	0.0	0.0
14	N	-37.5	-55.2	-52.8	-78.0	-33.7	-34.3	0.0	0.0
	MX	-0.2	0.0	-0.5	0.0	-1.7	0.2	0.0	0.0
	QУ	-0.2	0.0	-0.2	0.0	-1.0	0.1	0.0	0.0
	MУ	-1.0	-1.5	-0.1	0.0	-1.0	1.4	0.0	0.0
	QX	0.5	0.9	0.1	0.0	0.6	-0.8	0.0	0.0

Номер загружения	Тип усилия	Номер группы элементов 1	2	3	4	5	6	7	8
		ЯРУС 1 СЕЧЕНИЕ 1							
1	N	0.0	0.0	0.0	0.0	-15.7	-13.9	0.0	0.0
	MX	-1.7	-5.0	-2.8	-9.6	-16.4	10.4	0.0	0.0
	QУ	0.6	3.1	0.8	5.4	12.9	-6.6	0.0	0.0
	MУ	-4.8	-4.2	-1.5	-2.7	-23.9	-8.1	0.0	0.0
	QX	-2.6	-1.2	-1.6	-1.4	-15.2	-6.5	0.0	0.0
8	N	0.0	0.0	0.0	0.0	-21.9	21.2	0.0	0.0
	MX	-0.1	-0.1	-0.1	-0.1	-0.8	-0.1	0.0	0.0
	QУ	0.0	0.0	0.0	0.1	0.7	0.0	0.0	0.0
	MУ	-0.4	-1.2	-0.7	-1.9	-3.7	-3.7	0.0	0.0
	QX	-0.2	-0.7	-0.3	-1.0	-3.0	-3.0	0.0	0.0
9	N	0.0	0.0	0.0	0.0	-14.6	-1.4	0.0	0.0
	MX	0.6	0.2	1.1	1.5	3.1	1.6	0.0	0.0
	QУ	-0.4	0.0	-0.7	-0.8	-2.5	-0.9	0.0	0.0
	MУ	0.0	0.0	0.0	0.0	0.1	0.0	0.0	0.0
	QX	0.0	0.0	0.0	0.0	0.1	0.0	0.0	0.0
14	N	97.7	136.0	131.2	181.7	144.8	140.9	0.0	0.0
	MX	0.5	0.0	0.7	0.3	1.3	0.2	0.0	0.0
	QУ	-0.6	0.0	-1.3	-0.2	-1.4	-0.1	0.0	0.0
	MУ	-0.6	-0.7	0.0	0.0	0.9	-1.5	0.0	0.0
	QX	-0.7	-1.2	0.0	0.1	0.9	-1.6	0.0	0.0
		ЯРУС 1 СЕЧЕНИЕ 2							
1	N	0.0	0.0	0.0	0.0	15.7	13.9	0.0	0.0
	MX	0.2	2.8	0.8	-4.0	-15.9	6.0	0.0	0.0
	QУ	-0.6	3.1	-0.8	-5.4	-12.9	6.6	0.0	0.0
	MУ	2.0	1.2	2.7	-0.8	20.7	-8.1	0.0	0.0
	QX	-2.5	1.2	-1.2	1.4	-16.9	6.5	0.0	0.0
8	N	0.0	0.0	0.0	0.0	21.9	-21.2	0.0	0.0
	MX	0.0	0.1	0.0	-0.1	-0.9	0.0	0.0	0.0
	QУ	0.0	0.0	0.0	-0.1	-0.7	0.0	0.0	0.0
	MУ	-0.2	-0.5	0.2	-0.5	-3.9	-3.9	0.0	0.0
	QX	0.2	0.7	0.1	1.0	3.0	3.0	0.0	0.0
9	N	0.0	0.0	0.0	0.0	14.6	1.4	0.0	0.0
	MX	0.4	-0.1	0.6	0.5	3.2	0.7	0.0	0.0
	QУ	0.4	0.0	0.7	0.8	2.5	0.9	0.0	0.0
	MУ	0.0	0.0	0.0	0.0	-0.1	0.0	0.0	0.0
	QX	0.0	0.0	0.0	0.0	0.1	0.0	0.0	0.0
14	N	-97.7	-136.0	-131.2	-181.7	-144.8	-140.9	0.0	0.0
	MX	1.1	0.1	2.7	0.2	2.1	0.2	0.0	0.0
	QУ	0.6	0.0	1.3	0.2	1.4	0.1	0.0	0.0
	MУ	1.3	2.3	0.1	0.1	1.2	-2.6	0.0	0.0
	QX	-0.7	-1.2	0.0	-0.1	-0.9	1.6	0.0	0.0

САПР КиевЗНИИЭП
ОПЕРАТОР СИСТЕМЫ
Безгудова
Шевчук
ВЗАМ. ИНВ.№
ПОДПИСЬ И ДАТА
ИНВ.№ ПОДЛ

1.220.1-4М.0-1.07МУ4 ЛИСТ 3

1.220.1-4М.0-1.2 07МУ5

Проверил	Рудавин	
Разраб.	Безгудова	

СТАДИЯ	ЛИСТ	ЛИСТОВ
Р	1	3

ЗДАНИЕ ЗС 3.4.40.32-2.5

ГОСГРАЖДАНСТРОЙ КиевЗНИИЭП

23189-02 43

ФОРМАТ А4

Номер загружения	Тип усилия	Номер группы элементов 1	2	3	4	5	6	7	8
		ЯРУС 2 СЕЧЕНИЕ 1							
1	N	0.0	0.0	0.0	0.0	-8.0	-0.8	0.0	0.0
	MX	-0.2	-2.8	-0.8	4.0	0.5	-3.1	0.0	0.0
	QУ	0.6	0.9	0.8	-1.2	-0.2	1.0	0.0	0.0
	MУ	-2.0	-1.2	-2.7	0.8	6.3	-0.2	0.0	0.0
	QX	-0.2	-1.2	-1.4	0.2	1.9	-0.1	0.0	0.0
8	N	0.0	0.0	0.0	0.0	-9.0	10.1	0.0	0.0
	MX	0.0	-0.1	0.0	0.1	-0.2	0.1	0.0	0.0
	QУ	0.0	0.0	0.0	0.0	0.1	0.0	0.0	0.0
	MУ	0.2	0.5	-0.2	0.5	-0.5	-0.6	0.0	0.0
	QX	0.0	0.2	-0.1	0.2	-0.2	-0.2	0.0	0.0
9	N	0.0	0.0	0.0	0.0	-6.7	-1.3	0.0	0.0
	MX	-0.4	0.1	-0.6	-0.5	0.4	-0.4	0.0	0.0
	QУ	0.1	0.0	0.2	0.1	-0.1	0.1	0.0	0.0
	MУ	0.0	0.0	0.0	0.0	0.1	0.0	0.0	0.0
	QX	0.0	0.0	0.0	0.0	0.0	0.0	0.0	0.0
14	N	60.1	87.5	83.8	122.1	58.4	59.9	0.0	0.0
	MX	-1.9	-0.1	-3.8	-0.2	-0.4	0.0	0.0	0.0
	QУ	0.6	0.0	1.3	0.0	0.0	0.0	0.0	0.0
	MУ	-2.1	-3.2	-0.1	-0.1	-0.2	-0.7	0.0	0.0
	QX	-0.7	-1.2	0.0	0.0	-0.1	-0.1	0.0	0.0
		ЯРУС 2 СЕЧЕНИЕ 2							
1	N	0.0	0.0	0.0	0.0	8.0	0.8	0.0	0.0
	MX	-2.4	0.8	-2.6	1.2	0.4	-1.0	0.0	0.0
	QУ	-0.6	0.9	-0.8	1.2	0.2	-1.0	0.0	0.0
	MУ	-2.0	-3.8	-3.1	0.1	1.8	-0.1	0.0	0.0
	QX	0.0	1.2	1.4	-0.2	-1.9	0.1	0.0	0.0
8	N	0.0	0.0	0.0	0.0	9.0	-10.1	0.0	0.0
	MX	0.0	0.0	0.0	0.0	0.1	0.0	0.0	0.0
	QУ	0.0	0.0	0.0	0.0	0.1	0.0	0.0	0.0
	MУ	0.0	0.2	-0.2	0.2	-0.4	-0.5	0.0	0.0
	QX	0.0	-0.2	0.1	-0.2	0.2	0.2	0.0	0.0
9	N	0.0	0.0	0.0	0.0	6.7	1.3	0.0	0.0
	MX	-0.2	0.1	-0.2	-0.2	0.3	-0.2	0.0	0.0
	QУ	-0.1	0.1	-0.2	-0.1	0.1	-0.1	0.0	0.0
	MУ	0.0	0.0	0.0	0.0	0.0	0.0	0.0	0.0
	QX	0.0	0.0	0.0	0.0	0.0	0.0	0.0	0.0
14	N	-60.1	-87.5	-83.8	-122.1	-58.4	-59.9	0.0	0.0
	MX	1.0	0.2	2.1	0.0	0.5	0.1	0.0	0.0
	QУ	0.6	0.0	1.3	0.0	0.0	0.0	0.0	0.0
	MУ	1.3	2.1	0.2	0.1	-0.3	0.3	0.0	0.0
	QX	-0.8	-1.2	0.0	0.0	0.1	0.1	0.0	0.0

САПР КиевЗНИИЭП | Оператор системы | Безтудова | Взам. инв.№ | Подпись и дата | Инв.№ подл

1.220.1-4М.0-1.2 07МУ5 | Лист 2

Формат А4

Номер загружения	Тип усилия	Номер группы элементов 1	2	3	4	5	6	7	8
		ЯРУС 3 СЕЧЕНИЕ 1							
1	N	0.0	0.0	0.0	0.0	-1.1	-0.3	0.0	0.0
	MX	2.4	-0.8	2.6	-1.2	0.1	0.8	0.0	0.0
	QУ	-0.9	0.3	-1.0	0.5	0.0	-0.3	0.0	0.0
	MУ	2.0	3.8	3.1	-0.1	-1.3	-0.1	0.0	0.0
	QX	0.7	1.4	1.1	0.0	-0.5	0.0	0.0	0.0
8	N	0.0	0.0	0.0	0.0	-3.7	4.6	0.0	0.0
	MX	0.0	0.0	0.0	0.0	-0.2	0.0	0.0	0.0
	QУ	0.0	0.0	0.0	0.0	0.1	0.0	0.0	0.0
	MУ	0.0	-0.2	0.2	-0.2	-0.7	-0.6	0.0	0.0
	QX	0.0	-0.1	0.0	-0.1	-0.4	-0.4	0.0	0.0
9	N	0.0	0.0	0.0	0.0	-3.1	-0.7	0.0	0.0
	MX	0.2	-0.1	0.2	0.2	0.4	0.1	0.0	0.0
	QУ	-0.1	0.0	-0.1	-0.1	-0.2	0.0	0.0	0.0
	MУ	0.0	0.0	0.0	0.0	0.1	0.0	0.0	0.0
	QX	0.0	0.0	0.0	0.0	0.0	0.0	0.0	0.0
14	N	37.5	55.2	52.8	78.0	32.4	32.6	0.0	0.0
	MX	-0.2	-0.2	-0.1	0.0	-1.7	0.2	0.0	0.0
	QУ	0.0	0.1	-0.1	0.0	1.1	-0.1	0.0	0.0
	MУ	-0.9	-1.2	-0.2	-0.1	-1.1	1.3	0.0	0.0
	QX	-0.5	-0.8	-0.1	0.0	-0.6	0.9	0.0	0.0
		ЯРУС 3 СЕЧЕНИЕ 2							
1	N	0.0	0.0	0.0	0.0	1.1	0.3	0.0	0.0
	MX	0.6	-0.2	0.6	-0.3	0.1	0.3	0.0	0.0
	QУ	0.9	-0.3	1.0	-0.5	0.0	0.3	0.0	0.0
	MУ	0.3	0.8	0.6	-0.1	-0.5	-0.1	0.0	0.0
	QX	-0.7	-1.4	-1.1	0.0	0.5	0.0	0.0	0.0
8	N	0.0	0.0	0.0	0.0	3.7	-4.6	0.0	0.0
	MX	0.0	0.0	0.0	0.0	-0.2	0.0	0.0	0.0
	QУ	0.0	0.0	0.0	0.0	-0.1	0.0	0.0	0.0
	MУ	0.0	-0.1	0.0	-0.1	-0.6	-0.6	0.0	0.0
	QX	0.0	0.1	0.0	0.1	0.4	0.4	0.0	0.0
9	N	0.0	0.0	0.0	0.0	3.1	0.7	0.0	0.0
	MX	0.1	0.0	0.1	0.1	0.4	0.0	0.0	0.0
	QУ	0.1	0.0	0.1	0.1	0.3	0.0	0.0	0.0
	MУ	0.0	0.0	0.0	0.0	-0.1	0.0	0.0	0.0
	QX	0.0	0.0	0.0	0.0	0.0	0.0	0.0	0.0
14	N	-37.5	-55.2	-52.8	-78.0	-32.4	-32.6	0.0	0.0
	MX	-0.2	0.0	-0.5	0.0	-1.8	0.2	0.0	0.0
	QУ	-0.1	-0.1	-0.2	0.0	-1.1	0.1	0.0	0.0
	MУ	-1.0	-1.5	-0.1	0.0	-1.0	1.6	0.0	0.0
	QX	0.5	0.8	0.0	0.0	0.6	-0.9	0.0	0.0

САПР КиевЗНИИЭП | Оператор системы | Безтудова | Взам. инв.№ | Подпись и дата | Инв.№ подл

1.220.1-4М.0-1.2 07МУ5 | Лист 3

23189-02 44

Формат А4

МАРКА ПОЗ	ОБОЗНАЧЕНИЕ	НАИМЕНОВАНИЕ	КОЛ	МАССА ЕД. КГ	ПРИМЕЧАНИЕ
		ДОКУМЕНТАЦИЯ			
А3	I.220.I-4М.0-I.2 00ТО	ТЕХНИЧЕСКОЕ ОПИСАНИЕ			
		СБОРОЧНЫЕ ЕДИНИЦЫ			
		РИГЕЛЬ			
РI	I.220.I-4М.3-I 03-02	РДП4.53-50	4	25I8	
Р2	I.220.I-4М.3-I 0I-0I	РДП4.53-90АТУ	6	25I8	
Р5	I.220.I-4М.3-I 05	РДП4.65-50	4	3090	
Р6	I.220.I-4М.3-I 0I	РДП4.65-90АТУ	8	3090	
Р9	I.020-I/83.3-I 05	РОП 4.56-30	4	2350	
РI0	I.020-I/83.3-I 0I-02	РДП 4.56-60АТУ	6	2550	
РII	I.020-I/83.3-I 09	РОП 4.68-30	4	2870	
РI2	I.020-I/83.3-I 03-02	РДП 4.68-60АТУ	8	3I20	
		СВЯЗЕВАЯ ПЛИТА			
РП3	I.04I.I-2.I.600-0I	ПК56.9-6АТIУС(АIУ)Т	I0	I700	
РП4	I.04I.I-2.I.500-0I	ПК56.I5-6АТIУС(АIУ)Т-3	I3	2600	
	ПЕРЕМЕННЫЕ ДАННЫЕ	ДЛЯ ИСПОЛНЕНИЙ			
		I.220.I-4М.0-I.2 08			
		2С 4.5.40.32-3.5			
		РОСТВЕРК			
ФI	I.220.I-4М.I-I 0I	ФI-32	4	I700	
Ф2	I.220.I-4М.I-I 02	Ф2-32	I4	2650	
Ф4	I.220.I-4М.I-I 02	Ф2-32	4	2650	
Ф6		2ФД7-32	2		
ФI2		2ФД7-32	2		
		КОЛОННА			
КI	I.220.I-4М.2-I 02	КО2С 4.33-25.I	4	3334	
К2	I.220.I-4М.2-I 02	КО2С 4.33-25.I	8	3334	
К3	I.220.I-4М.2-I 02-04	КД2С 4.33-25.I	6	3393	
К4	I.220.I-4М.2-I 02-04	КД2С 4.33-25.I	4	3393	

I.220.I-4М.0-I.2 08

НАЧ.ОТД.	Шевченко	
Н.КОНТР.	Егунов	
ГЛ.СПЕЦ.	Рудавин	РУДАВ
ПРОВЕРИЛ	Зуенко	
РАЗРАБ.	Безгудова	

ЗДАНИЕ
2С 4.5
3С 4.5

СТАДИЯ	ЛИСТ	ЛИСТОВ
Р	1	4

ГОСГРАЖДАНСТРОЙ
КиевЗНИИЭП

ФОРМАТ А4

МАРКА ПОЗ	ОБОЗНАЧЕНИЕ	НАИМЕНОВАНИЕ	КОЛ	МАССА ЕД КГ	ПРИМЕЧАНИЕ
К5	I.220.I-4М.2-I 02	КО2С 4.33-25.I	4	3334	
К6	I.220.I-4М.2-I 02-04	КД2С 4.33-25.I	4	3393	
		РИГЕЛЬ			
Р3	I.020-I/83.3-I 05-0I	РОП 4.56-40	4	2350	
Р4	I.020-I/83.3-I 0I-03	РДП 4.56-70 АТУ	6	2550	
Р7	I.020-I/83.3-I 09-0I	РОП 4.68-40	4	2870	
Р8	I.020-I/83.3-I 03-03	РДП 4.68-70АТУ	8	3I20	
		СВЯЗЕВАЯ ПЛИТА			
РПI	I.04I.I-2.I.600-02	ПК56.9-I0АТIУС(АIУ)Т	I0	I700	
РП2	I.04I.I-2.I.500-02	ПК56.I5-8АТIУС(АIУ)Т-3	I3	2600	
		I.220.I-4М.0-I.2 08-0I			
		2С 4.5.40.32-2.5			
		РОСТВЕРК			
ФI	I.220.I-4М.I-I 0I	ФI-32	4	I700	
Ф2	I.220.I-4М.I-I 02	Ф2-32	I4	2650	
Ф4	I.220.I-4М.I-I 02	Ф2-32	4	2650	
Ф6		2ФД7-32	2		
ФI2		2ФД7-32	2		
		КОЛОННА			
КI	I.220.I-4М.2-I 02	КО2С 4.33-25.I	4	3334	
К2	I.220.I-4М.2-I 02	КО2С 4.33-25.I	8	3334	
К3	I.220.I-4М.2-I 02-04	КД2С 4.33-25.I	6	3393	
К4	I.220.I-4М.2-I 02-04	КД2С 4.33-25.I	4	3393	
К5	I.220.I-4М.2-I 02	КО2С 4.33-25.I	4	3334	
К6	I.220.I-4М.2-I 02-04	КД2С 4.33-25.I	4	3393	
		РИГЕЛЬ			
Р3	I.020-I/83.3-I 05-0I	РОП 4.56-40	4	2350	
Р4	I.020-I/83.3-I 0I-03	РДП 4.56-70АТУ	6	2550	
Р7	I.020.I/83.3-I 09-0I	РОП 4.68-40	4	2870	
Р8	I.020-I/83.3-I 03-03	РДП 4.68-70АТУ	8	3I20	
		СВЯЗЕВАЯ ПЛИТА			
РПI	I.04I.I-2.I.600-02	ПК56.9-I0АТIУС(АIУ)Т	I0	I700	
РП2	I.04I.I-2.I.500-02	ПК56.I5-8АТIУС(АIУ)Т-3	I3	2600	

I.220.I-4М.0-I.2 08

ЛИСТ 2

23189-02 45

ФОРМАТ А4

МАРКА ПОЗ	ОБОЗНАЧЕНИЕ	НАИМЕНОВАНИЕ	КОЛ	МАССА ЕД КГ	ПРИМЕЧАНИЕ
		I.220.I-4M.0-I.2 08-02			
		2С 4.5.40.40-4.0			
		РОСТВЕРК			
ФI	I.220.I-4M.I-I 0I-0I	ФI-40	4	I625	
Ф2	I.220.I-4M.I-I 02-0I	Ф2-40	I4	2575	
Ф4	I.220.I-4M.I-I 02-0I	Ф2-40	4	2575	
Ф6		2ФД7-40	2		
		2ФД7-40	2		
		КОЛОННА			
КI	I.220.I-4M.2-I 02	КО2С 4.33-25.I	4	3334	
К2	I.220.I-4M.2-I 02	КО2С 4.33-25.I	8	3334	
К3	I.220.I-4M.2-I 02-04	КД2С 4.33-25.I	6	3393	
К4	I.220.I-4M.2-I 02-04	КД2С 4.33-25.I	4	3393	
К5	I.220.I-4M.2-I 02	КО2С 4.33-25.I	4	3334	
К6	I.220.I-4M.2-I 02-04	КД2С 4.33-25.I	4	3393	
		РИГЕЛЬ			
Р3	I.020-I/83.3-I 05-0I	РОП 4.56-40	4	2350	
Р4	I.020-I/83.3-I 0I-03	РДП 4.56-70АТУ	6	2550	
Р7	I.020-I/83.3-I 09-0I	РОП 4.68-40	4	2870	
Р8	I.020-I/83.3-I 03-03	РДП 4.68-70АТУ	8	3I20	
		СВЯЗЕВАЯ ПЛИТА			
РПI	I.04I.I-2.I.600-02	ПК56.9-IOАТIУС(АIУ)Т	I0	I700	
РП2	I.04I.I-2.I.500-02	ПК56.I5-8АТIУС(АIУ)Т-3	I3	2600	
		I.220.I-4M.0-I.2 08-03			
		3С 4.5.40.32-3.5			
		РОСТВЕРК			
ФI	I.220.I-4M.I-I 04	2Ф3-32	4	4275	
Ф2	I.220.I-4M.I-I 03	IФ3-32	I4	4390	
Ф4	I.220.I-4M.I-I 03	IФ3-32	4	4390	
Ф6		IФД9-32	2		
ФI2		IФД9-32	2		
		КОЛОННА			
КI	I.220.I-4M.2-I 04	КО3С 4.33-25.2	4	4754	
К2	I.220.I-4M.2-I 04	КО3С 4.33-25.2	8	4754	
К3	I.220.I-4M.2-I 06	КД3С 4.33-25.2	6	4842	

I.220.I-4M.0-I.2 08

ЛИСТ 3

ФОРМАТ А4

МАРКА ПОЗ.	ОБОЗНАЧЕНИЕ	НАИМЕНОВАНИЕ	КОЛ.	МАССА ЕД КГ	ПРИМЕЧАНИЕ
К4	I.220.I-4M.2-I 06	КД3С 4.33-25.2	4	4842	
К5	I.220.I-4M.2-I 04	КО3С 4.33-25.2	4	4754	
К6	I.220.I-4M.2-I 06	КД3С 4.33-25.2	4	4842	
		РИГЕЛЬ			
Р3	I.020-I/83.3-I 05-0I	РОП 4.56-40	8	2350	
Р4	I.020-I/83.3-I 0I-03	РДП 4.56-70АТУ	I2	2550	
Р7	I.020-I/83.3-I 09-0I	РОП 4.68-40	8	2870	
Р8	I.020-I/83.3-I 03-03	РДП 4.68270АТУ	I6	3I20	
		СВЯЗЕВАЯ ПЛИТА			
РПI	I.04I.I-2.I.600-02	ПК56.9-IOАТIУС(АIУ)Т	20	I700	
РП2	I.04I.I-2.I.500-02	ПК56.I5-8АТIУС(АIУ)Т-3	26	2600	
		I.220.I-4M.0-I.2 08-04			
		3С 4.5.40.32-2.5			
		РОСТВЕРК			
ФI	I.220.I-4M.I-I 04	2Ф3-32	4	4275	
Ф2	I.220.I-4M.I-I 03	IФ3-32	I4	4390	
Ф4	I.220.I-4M.I-I 03	IФ3-32	4	4390	
Ф6		IФД9-32	2		
ФI2		IФД9-32	2		
		КОЛОННА			
КI	I.220.I-4M.2-I 04	КО3С 4.33-25.2	4	4754	
К2	I.220.I-4M.2-I 04	КО3С 4.33-25.2	8	4754	
К3	I.220.I-4M.2-I 06	КД3С 4.33-25.2	6	4842	
К4	I.220.I-4M.2-I 06	КД3С 4.33-25.2	4	4842	
К5	I.220.I-4M.2-I 04	КО3С 4.33-25.2	4	4754	
К6	I.220.I-4M.2-I 06	КД3С 4.33-25.2	4	4842	
		РИГЕЛЬ			
Р3	I.020-I/83.3-I 05-0I	РОП 4.56-40	8	2350	
Р4	I.020-I/83.3-I 0I-03	РДП 4.56-70АТУ	I2	2550	
Р7	I.020-I/83.3-I 09-0I	РОП 4.68-40	8	2870	
Р8	I.020-I/83.3-I 03-03	РДП 4.68-70АТУ	I6	3I20	
		СВЯЗЕВАЯ ПЛИТА			
РПI	I.04I.I-2.I.600-02	ПК56.9-IOАТIУС(АIУ)Т	20	I700	
РП2	I.04I.I-2.I.500-02	ПК56.I5-8АТIУС(АIУ)Т-3	26	2600	

I.220.I-4M.0-I.2 08

ЛИСТ 4

ФОРМАТ А4

САПР Киев ЗНИИЭП
Оператор системы
Безгудова
Взам. инв. №
Подпись и дата
Инв. № подл.

МОНТАЖНЫЙ ПЛАН РОСТВЕРКОВ

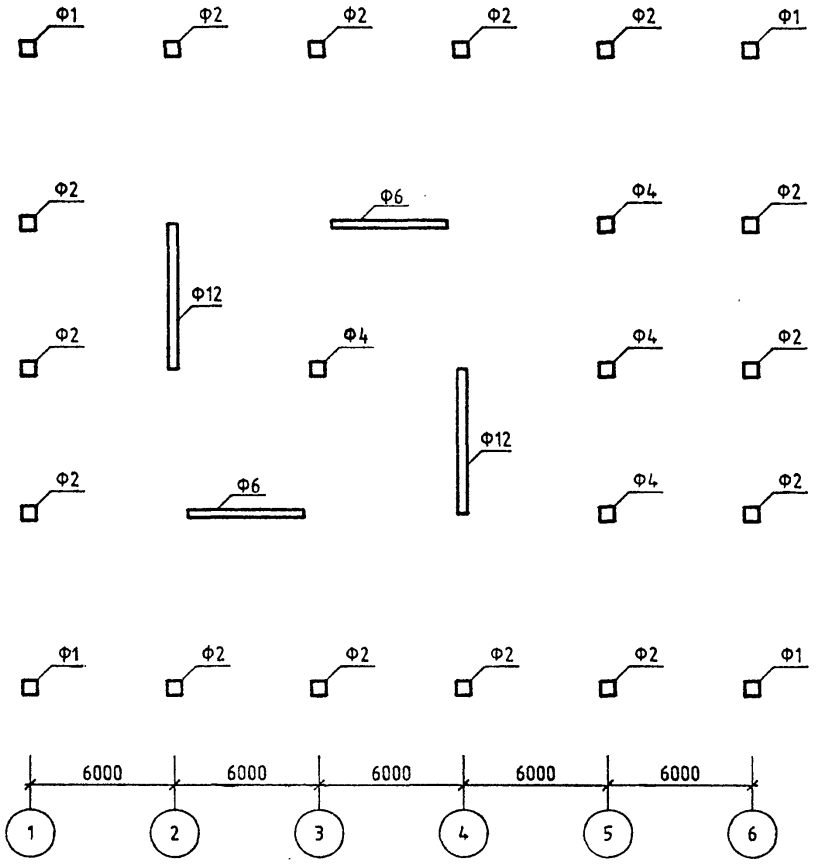

МОНТАЖНЫЙ ПЛАН КОЛОНН

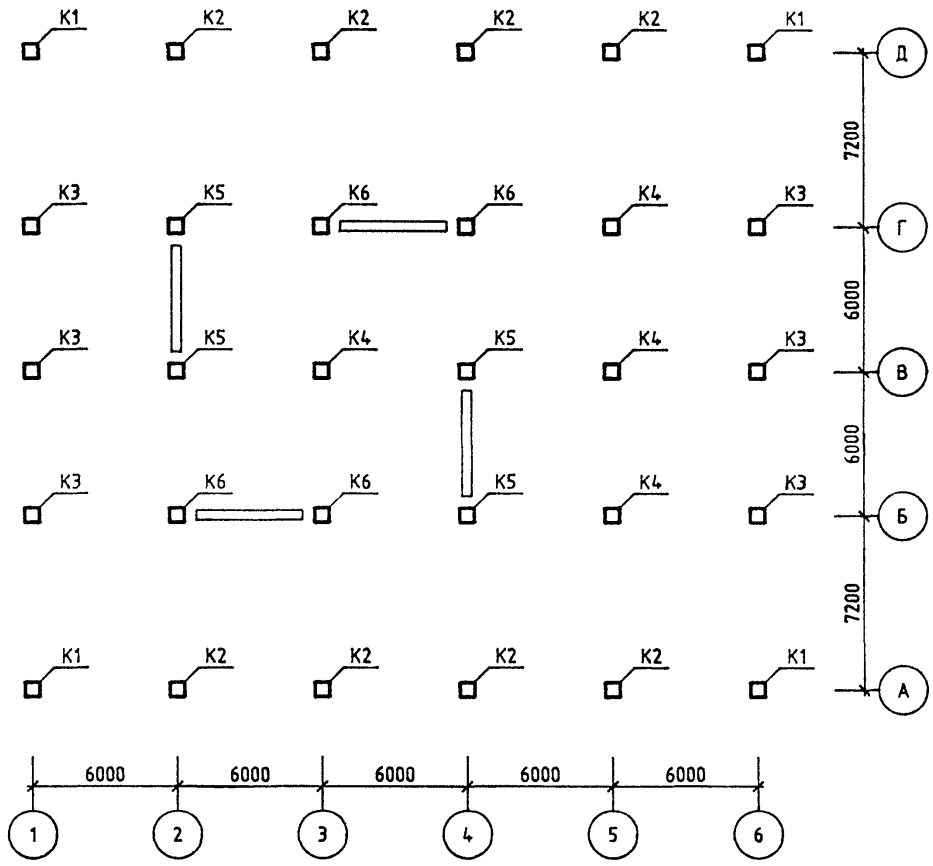

ОБОЗНАЧЕНИЕ	ШИФР ЗДАНИЯ
1.220.1-4М.0-1.2 08	2С 4.5.40.32-3.5
-01	2С 4.5.40.32-2.5
-02	2С 4.5.40.40-4.0
-03	3С 4.5.40.32-3.5
-04	3С 4.5.40.32-2.5

Нач.отд.	Шевченко	
ГИП	Егунов	
Н.контр.	Зуенко	
Проверил	Бойко	
Разраб	Рудавин	

1.220.1-4М.0-1.2 08СБ

ЗДАНИЕ 2С 4.5, 3С 4.5

СТАДИЯ	ЛИСТ	ЛИСТОВ
Р	1	3

ГОСГРАЖДАНСТРОЙ
КиевЗНИИЭП

САПР КиевЗНИИЭП
ОПЕРАТОР СИСТЕМЫ
Рудавин

МОНТАЖНЫЙ ПЛАН РИГЕЛЕЙ

ОТМ. -0.82

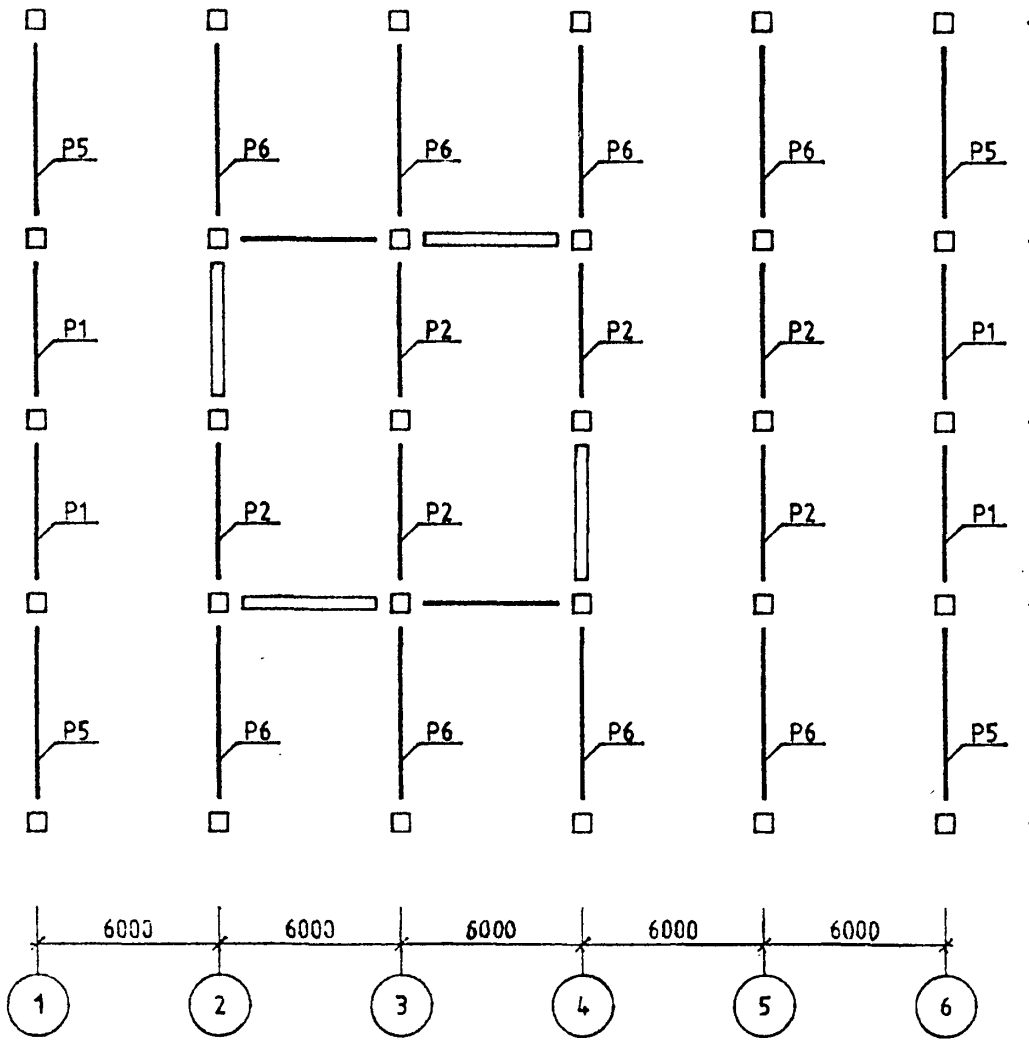

МОНТАЖНЫЙ ПЛАН РИГЕЛЕЙ И СВЯЗЕВЫХ ПЛИТ

ОТМ. +3.20 (+6.50)

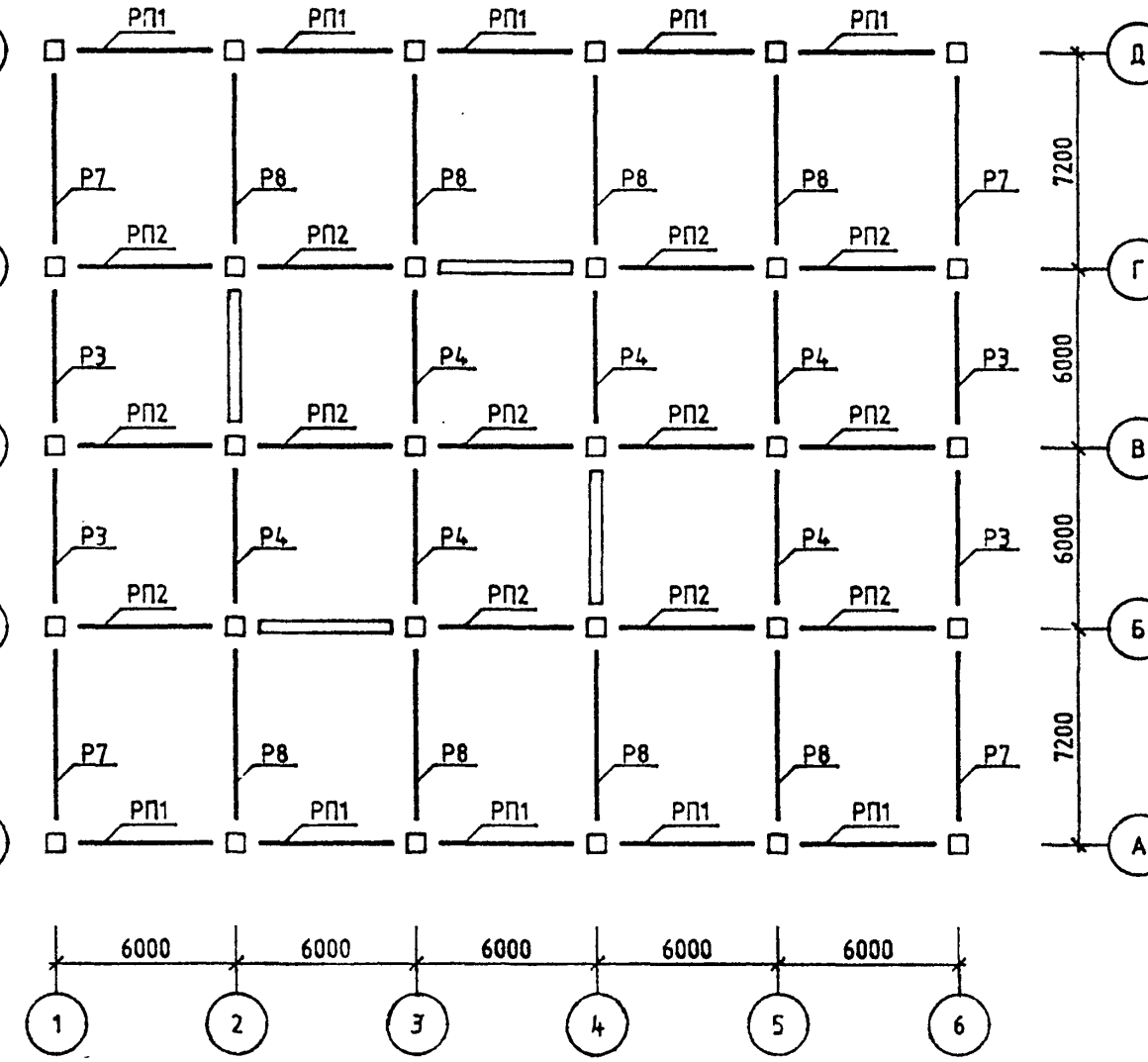

ВЗАМ. ИНВ.№
ПОДП. И ДАТА
ИНВ.№ПОДЛ

МОНТАЖНЫЙ ПЛАН РИГЕЛЕЙ И СВЯЗЕВЫХ ПЛИТ

ОТМ. +6.50 (+9.80)

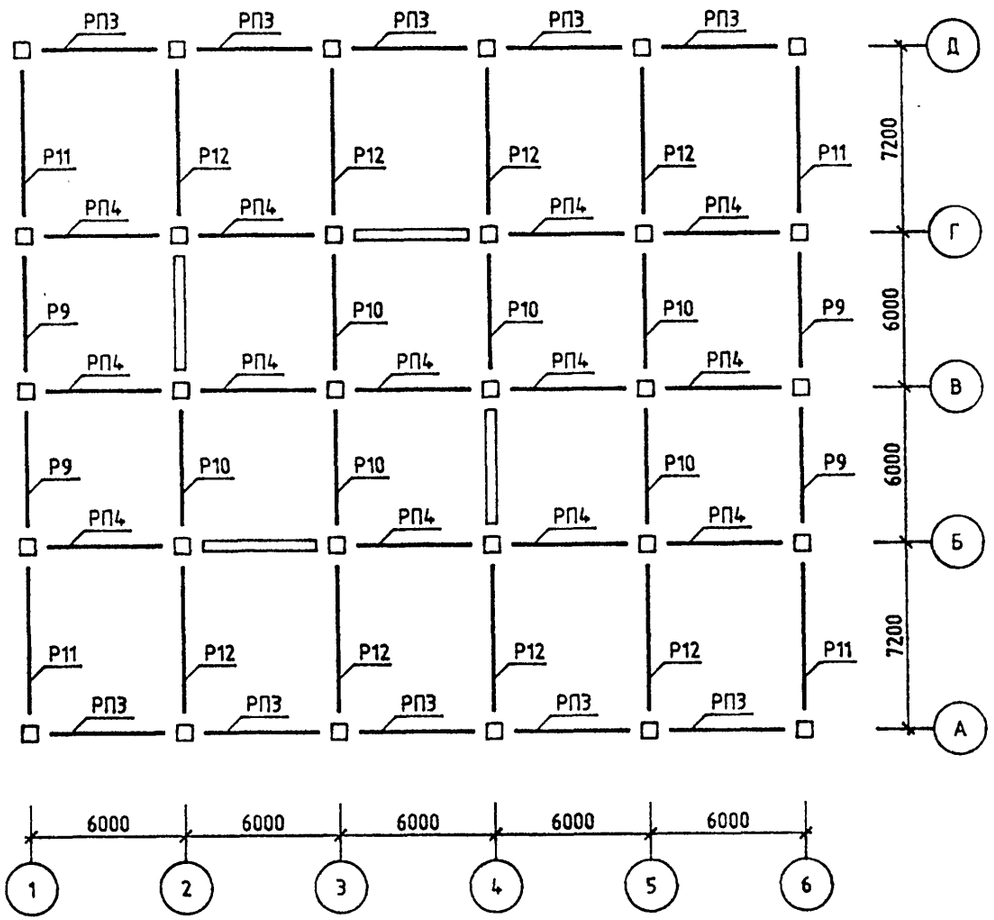

Рудавин
САПР КиевЗНИИЭП
ОПЕРАТОР СИСТЕМЫ
ВЗАМ. ИНВ.№
ПОДП. И ДАТА
ИНВ.№ПОДЛ.

Номер загружения	Тип усилия	Номер группы элементов 1	2	3	4	5	6	7	8
		ЯРУС 1 СЕЧЕНИЕ 1							
1	N	0.0	0.0	0.0	0.0	-12.3	-13.1	0.0	0.0
	MX	2.1	5.8	3.4	5.8	-7.0	-7.4	0.0	0.0
	QY	-0.6	-2.6	-0.8	-2.6	4.0	3.8	0.0	0.0
	MY	-3.7	-4.1	-3.6	-2.8	7.8	7.5	0.0	0.0
	QX	-1.4	-1.0	-1.5	-0.7	4.0	4.3	0.0	0.0
8	N	0.0	0.0	0.0	0.0	0.0	-9.0	0.0	0.0
	MX	0.0	0.0	0.0	0.0	0.0	0.0	0.0	0.0
	QY	0.0	0.0	0.0	0.0	0.0	0.0	0.0	0.0
	MY	-0.5	-1.5	-0.9	-1.8	-2.1	-2.7	0.0	0.0
	QX	-0.2	-0.7	-0.3	-0.8	-1.0	-1.5	0.0	0.0
9	N	0.0	0.0	0.0	0.0	12.5	2.2	0.0	0.0
	MX	1.0	0.9	1.7	2.1	3.6	2.8	0.0	0.0
	QY	-0.4	-0.2	-0.7	-1.0	-2.1	-1.4	0.0	0.0
	MY	0.1	0.1	0.2	0.1	-0.5	0.6	0.0	0.0
	QX	0.0	0.0	0.1	0.0	-0.2	0.3	0.0	0.0
14	N	84.6	113.2	113.0	150.5	115.1	113.2	0.0	0.0
	MX	-1.0	-0.3	-1.8	-0.5	-0.2	-0.3	0.0	0.0
	QY	0.8	0.2	1.6	0.5	0.1	0.3	0.0	0.0
	MY	0.8	-1.4	0.3	0.0	-0.1	-0.3	0.0	0.0
	QX	0.6	-1.2	0.2	0.0	0.0	-0.2	0.0	0.0
		ЯРУС 1 СЕЧЕНИЕ 2							
1	N	0.0	0.0	0.0	0.0	12.3	13.1	0.0	0.0
	MX	-0.1	-3.5	-0.5	-3.6	-6.9	-6.0	0.0	0.0
	QY	-0.5	-2.4	0.8	-2.5	-4.0	-3.8	0.0	0.0
	MY	1.4	0.6	1.9	0.4	6.3	7.5	0.0	0.0
	QX	-1.2	1.0	-1.0	0.7	-4.0	-4.3	0.0	0.0
8	N	0.0	0.0	0.0	0.0	0.0	9.0	0.0	0.0
	MX	0.0	0.0	0.0	0.0	0.0	0.0	0.0	0.0
	QY	0.0	0.0	0.0	0.0	0.0	0.0	0.0	0.0
	MY	-0.2	-0.8	-0.2	-1.1	-1.6	-2.7	0.0	0.0
	QX	0.2	0.7	0.3	0.8	1.0	1.5	0.0	0.0
9	N	0.0	0.0	0.0	0.0	-12.5	-2.2	0.0	0.0
	MX	0.5	-0.2	0.8	1.3	3.6	2.1	0.0	0.0
	QY	0.4	0.2	0.6	1.0	2.1	1.4	0.0	0.0
	MY	0.0	0.0	-0.1	0.0	-0.4	0.6	0.0	0.0
	QX	0.0	0.0	0.0	0.0	0.2	-0.3	0.0	0.0
14	N	-84.6	-113.2	-113.0	-150.5	-115.1	-113.2	0.0	0.0
	MX	1.7	0.6	3.9	1.1	-0.2	-0.6	0.0	0.0
	QY	0.8	0.2	1.6	0.5	-0.1	-0.3	0.0	0.0
	MY	1.4	-2.8	0.3	0.0	-0.1	-0.4	0.0	0.0
	QX	-0.6	1.2	-0.2	0.0	0.0	0.2	0.0	0.0

Шевчук

ОПЕРАТОР СИСТЕМЫ

САПР КиевЗНИИЭП

ВЗАМ. ИНВ.№

ПОДПИСЬ И ДАТА

ИНВ № ПОДЛ

1.220.1-4М.0-1.2 08МУ1

СТАДИЯ	ЛИСТ	ЛИСТОВ
Р	1	2

Проверил Рудавин

Разраб. Безгудова

ЗДАНИЕ
2С 4.5.40.32-3.5

ГОСГРАЖДАНСТРОЙ
КиевЗНИИЭП

ФОРМАТ А4

Номер загружения	Тип усилия	Номер группы элементов 1	2	3	4	5	6	7	8
		ЯРУС 2 СЕЧЕНИЕ 1							
1	N	0.0	0.0	0.0	0.0	4.4	4.6	0.0	0.0
	MX	0.1	3.5	0.5	3.6	0.3	2.9	0.0	0.0
	QY	0.5	-1.1	-0.8	-1.1	-0.1	-0.9	0.0	0.0
	MY	-1.4	-0.6	-1.9	-0.4	-3.0	-0.3	0.0	0.0
	QX	-0.1	-1.0	-0.7	-0.7	-0.9	-0.1	0.0	0.0
8	N	0.0	0.0	0.0	0.0	0.0	3.4	0.0	0.0
	MX	0.0	0.0	0.0	0.0	0.0	0.0	0.0	0.0
	QY	0.0	0.0	0.0	0.0	0.0	0.0	0.0	0.0
	MY	0.2	0.8	0.2	1.1	0.7	-0.2	0.0	0.0
	QX	0.0	0.2	0.0	0.3	0.2	-0.1	0.0	0.0
9	N	0.0	0.0	0.0	0.0	-4.9	-1.0	0.0	0.0
	MX	-0.5	0.2	-0.8	-1.3	0.3	-1.0	0.0	0.0
	QY	0.1	-0.2	0.2	0.4	-0.1	0.3	0.0	0.0
	MY	0.0	0.0	0.1	0.0	0.2	0.1	0.0	0.0
	QX	0.0	0.0	0.1	0.0	0.1	0.0	0.0	0.0
14	N	42.8	60.6	60.4	85.7	37.4	40.3	0.0	0.0
	MX	2.5	-0.7	4.9	-1.3	-0.7	0.8	0.0	0.0
	QY	-0.8	0.2	-1.6	0.4	0.4	-0.3	0.0	0.0
	MY	-2.4	-3.2	-0.3	0.0	0.1	0.2	0.0	0.0
	QX	-0.9	-1.2	-0.1	0.0	0.0	0.2	0.0	0.0
		ЯРУС 2 СЕЧЕНИЕ 2							
1	N	0.0	0.0	0.0	0.0	-4.4	-4.6	0.0	0.0
	MX	2.9	1.2	3.1	1.2	-0.2	1.0	0.0	0.0
	QY	0.6	1.1	0.8	1.1	-0.1	0.9	0.0	0.0
	MY	-2.6	-3.8	-3.4	-2.5	1.0	-0.2	0.0	0.0
	QX	0.3	1.0	1.2	0.7	-0.8	0.1	0.0	0.0
8	N	0.0	0.0	0.0	0.0	0.0	-3.4	0.0	0.0
	MX	0.0	0.0	0.0	0.0	0.0	0.0	0.0	0.0
	QY	0.0	0.0	0.0	0.0	0.0	0.0	0.0	0.0
	MY	-0.3	0.1	-0.4	-0.4	0.2	-0.2	0.0	0.0
	QX	0.0	-0.2	0.1	0.1	-0.2	0.1	0.0	0.0
9	N	0.0	0.0	0.0	0.0	4.9	1.0	0.0	0.0
	MX	0.3	0.7	0.2	0.6	0.3	-0.3	0.0	0.0
	QY	0.0	0.2	-0.1	0.2	0.1	-0.3	0.0	0.0
	MY	-0.2	-0.1	0.2	0.1	0.1	0.0	0.0	0.0
	QX	0.0	0.0	-0.1	0.0	-0.1	0.0	0.0	0.0
14	N	-42.8	-60.6	-60.4	-85.7	-37.4	-40.3	0.0	0.0
	MX	0.8	-0.3	-2.1	0.6	-1.2	-0.4	0.0	0.0
	QY	0.8	-0.2	-1.6	0.4	-0.4	-0.3	0.0	0.0
	MY	1.3	-2.0	0.1	0.0	0.1	0.8	0.0	0.0
	QX	-0.9	1.2	-0.1	0.0	0.0	-0.2	0.0	0.0

Безгудова

ОПЕРАТОР СИСТЕМЫ

САПР КиевЗНИИЭП

ВЗАМ. ИНВ.№

ПОДПИСЬ И ДАТА

ИНВ № ПОДЛ

1.220.1-4М.0-1.2 08МУ1

ЛИСТ 2

23189-02 50

ФОРМАТ А4

Номер загружения	Тип усилия	Номер группы элементов 1	2	3	4	5	6	7	8
		ЯРУС 1 СЕЧЕНИЕ 1							
1	N	0.0	0.0	0.0	0.0	-8.8	-10.1	0.0	0.0
	MX	2.9	9.9	4.5	10.0	-12.4	-13.5	0.0	0.0
	QY	-1.0	-5.9	-1.3	-6.1	9.8	9.4	0.0	0.0
	MY	-5.7	-5.5	-5.9	-3.7	13.8	13.1	0.0	0.0
	QX	-2.9	-1.5	-3.2	-1.0	9.6	10.3	0.0	0.0
8	N	0.0	0.0	0.0	0.0	0.0	-8.6	0.0	0.0
	MX	0.0	0.0	0.0	0.0	0.0	0.0	0.0	0.0
	QY	0.0	0.0	0.0	0.0	0.0	0.0	0.0	0.0
	MY	-0.4	-1.2	-0.6	-1.3	-1.5	-2.2	0.0	0.0
	QX	-0.2	-0.7	-0.3	-0.8	-1.0	-1.8	0.0	0.0
9	N	0.0	0.0	0.0	0.0	11.9	2.1	0.0	0.0
	MX	0.8	0.5	1.4	1.5	3.0	2.0	0.0	0.0
	QY	-0.4	-0.1	-0.7	-0.9	-2.4	-1.4	0.0	0.0
	MY	0.1	0.1	0.2	0.1	-0.4	0.5	0.0	0.0
	QX	0.0	0.0	0.0	0.0	-0.3	0.4	0.0	0.0
14	N	84.6	113.2	113.0	150.5	122.9	120.4	0.0	0.0
	MX	-0.7	-0.3	-0.7	-0.6	-0.3	-0.4	0.0	0.0
	QY	0.9	0.4	1.7	0.7	0.3	0.5	0.0	0.0
	MY	0.7	-0.8	0.0	0.0	-0.1	-0.5	0.0	0.0
	QX	0.8	-1.3	0.0	0.0	-0.1	-0.5	0.0	0.0
		ЯРУС 1 СЕЧЕНИЕ 2							
1	N	0.0	0.0	0.0	0.0	8.8	10.1	0.0	0.0
	MX	-0.5	-5.3	-1.4	-5.5	-12.0	-10.0	0.0	0.0
	QY	1.0	-5.4	1.3	-5.8	-9.8	-9.4	0.0	0.0
	MY	2.0	1.7	3.2	1.2	10.2	12.7	0.0	0.0
	QX	-2.5	1.5	-0.7	1.0	-9.6	-10.3	0.0	0.0
8	N	0.0	0.0	0.0	0.0	0.0	8.6	0.0	0.0
	MX	0.0	0.0	0.0	0.0	0.0	0.0	0.0	0.0
	QY	0.0	0.0	0.0	0.0	0.0	0.0	0.0	0.0
	MY	-0.2	-0.6	-0.1	-0.7	-1.0	-2.2	0.0	0.0
	QX	0.2	0.7	0.3	0.8	1.0	1.8	0.0	0.0
9	N	0.0	0.0	0.0	0.0	-11.9	-2.1	0.0	0.0
	MX	0.4	-0.2	0.6	0.7	3.0	1.4	0.0	0.0
	QY	0.4	0.1	0.7	0.9	2.4	1.4	0.0	0.0
	MY	0.0	0.0	-0.1	0.0	-0.3	0.5	0.0	0.0
	QX	0.0	0.0	0.0	0.0	0.3	-0.4	0.0	0.0
14	N	-84.6	-113.2	-113.0	-150.5	-122.9	-120.4	0.0	0.0
	MX	1.5	0.6	3.6	1.2	-0.5	-0.8	0.0	0.0
	QY	0.9	0.4	1.7	0.7	-0.3	-0.5	0.0	0.0
	MY	1.4	2.5	0.0	0.0	-0.1	-0.8	0.0	0.0
	QX	-0.8	-1.3	0.0	0.0	0.1	0.5	0.0	0.0

Шевчук

ОПЕРАТОР СИСТЕМЫ

САПР КиевЗНИИЭП

ВЗАМ. ИНВ.№

ПОДПИСЬ И ДАТА

ИНВ.№ ПОДЛ

1.220.1-4М.0-1.2 08МУ2

Стадия	Лист	Листов
Р	1	2

Проверил Рудавин

Разраб. Безгубова

ЗДАНИЕ
2С 4.5.40.32-2.5

ГОСГРАЖДАНСТРОЙ
КиевЗНИИЭП

ФОРМАТ А4

Номер загружения	Тип усилия	Номер группы элементов 1	2	3	4	5	6	7	8
		ЯРУС 2 СЕЧЕНИЕ 1							
1	N	0.0	0.0	0.0	0.0	-5.2	-5.2	0.0	0.0
	MX	0.5	5.3	1.4	5.5	-0.7	4.7	0.0	0.0
	QY	-1.0	-1.6	-1.3	-1.7	0.3	-1.4	0.0	0.0
	MY	-2.0	-1.7	-3.2	-1.2	-4.8	0.7	0.0	0.0
	QX	-0.2	-1.5	-1.8	-1.0	-1.4	0.3	0.0	0.0
8	N	0.0	0.0	0.0	0.0	0.0	3.5	0.0	0.0
	MX	0.0	0.0	0.0	0.0	0.0	0.0	0.0	0.0
	QY	0.0	0.0	0.0	0.0	0.0	0.0	0.0	0.0
	MY	0.2	0.6	0.1	0.7	0.4	-0.3	0.0	0.0
	QX	0.0	0.2	0.0	0.2	0.1	-0.1	0.0	0.0
9	N	0.0	0.0	0.0	0.0	-4.9	-1.0	0.0	0.0
	MX	-0.4	0.2	-0.6	-0.7	0.4	-0.7	0.0	0.0
	QY	0.1	-0.1	0.2	0.2	-0.2	0.2	0.0	0.0
	MY	0.0	0.0	0.1	0.0	0.2	0.1	0.0	0.0
	QX	0.0	0.0	0.0	0.0	0.1	0.0	0.0	0.0
14	N	42.8	60.6	60.4	85.7	39.2	41.9	0.0	0.0
	MX	2.7	0.6	-5.1	-1.1	-0.5	0.7	0.0	0.0
	QY	-0.8	-0.2	1.7	0.4	0.4	-0.3	0.0	0.0
	MY	-2.4	-3.4	0.0	0.0	0.1	0.1	0.0	0.0
	QX	-0.9	-1.3	0.0	0.0	0.0	0.2	0.0	0.0
		ЯРУС 2 СЕЧЕНИЕ 2							
1	N	0.0	0.0	0.0	0.0	5.2	5.2	0.0	0.0
	MX	3.7	1.7	4.0	1.7	-0.5	1.5	0.0	0.0
	QY	1.0	1.6	1.3	1.7	-0.3	1.4	0.0	0.0
	MY	-3.2	-4.8	-4.4	-3.2	1.6	0.5	0.0	0.0
	QX	0.4	1.5	1.8	1.0	-1.4	-0.3	0.0	0.0
8	N	0.0	0.0	0.0	0.0	0.0	-3.5	0.0	0.0
	MX	0.0	0.0	0.0	0.0	0.0	0.0	0.0	0.0
	QY	0.0	0.0	0.0	0.0	0.0	0.0	0.0	0.0
	MY	-0.1	0.1	-0.2	-0.2	0.1	-0.2	0.0	0.0
	QX	0.0	-0.2	0.1	0.1	-0.1	0.1	0.0	0.0
9	N	0.0	0.0	0.0	0.0	4.9	1.0	0.0	0.0
	MX	0.1	0.4	-0.1	0.3	0.3	-0.2	0.0	0.0
	QY	0.0	0.1	-0.2	0.1	0.2	-0.2	0.0	0.0
	MY	0.1	0.0	0.1	0.0	0.1	0.1	0.0	0.0
	QX	0.0	0.0	0.0	0.0	-0.1	0.0	0.0	0.0
14	N	-42.8	-60.6	-60.4	-85.7	-39.2	-41.9	0.0	0.0
	MX	1.1	-0.3	-2.4	0.6	-1.1	0.4	0.0	0.0
	QY	0.9	-0.2	-1.7	0.4	-0.4	0.3	0.0	0.0
	MY	1.4	-2.2	0.0	0.0	0.1	0.7	0.0	0.0
	QX	-0.9	1.3	0.0	0.0	0.0	-0.2	0.0	0.0

Безгубова

ОПЕРАТОР СИСТЕМЫ

САПР КиевЗНИИЭП

ВЗАМ. ИНВ.№

ПОДПИСЬ И ДАТА

ИНВ.№ ПОДЛ

1.220.1-4М.0-1.2 08МУ2

Лист 2

23189-02 51

ФОРМАТ А4

Номер загружения	Тип усилия	Номер группы элементов 1	2	3	4	5	6	7	8
		ЯРУС 1 СЕЧЕНИЕ 1							
1	N	0.0	0.0	0.0	0.0	-17.3	-19.2	0.0	0.0
	MX	3.9	10.0	6.2	17.0	-22.9	-22.5	0.0	0.0
	QУ	-0.9	-3.4	-1.2	-5.3	11.2	8.5	0.0	0.0
	MУ	-6.4	-7.4	-6.3	-8.3	23.1	24.2	0.0	0.0
	QX	-1.8	-1.4	-1.9	-1.4	8.7	11.8	0.0	0.0
8	N	0.0	0.0	0.0	0.0	0.0	-10.1	0.0	0.0
	MX	0.0	0.0	0.0	0.1	0.0	-0.1	0.0	0.0
	QУ	0.0	0.0	0.0	0.0	0.0	0.0	0.0	0.0
	MУ	-0.5	-1.7	-0.8	-2.2	-2.4	-4.1	0.0	0.0
	QX	-0.2	-0.6	-0.3	-0.7	-0.9	-2.0	0.0	0.0
9	N	0.0	0.0	0.0	0.0	14.0	2.5	0.0	0.0
	MX	1.0	0.7	1.9	2.5	5.7	3.4	0.0	0.0
	QУ	-0.4	-0.1	-0.6	-0.8	-2.8	-1.2	0.0	0.0
	MУ	0.1	0.1	-0.2	0.1	-0.7	1.0	0.0	0.0
	QX	0.0	0.0	0.0	0.0	-0.2	0.5	0.0	0.0
14	N	84.6	113.2	113.0	150.5	136.0	133.0	0.0	0.0
	MX	0.9	-0.4	-1.3	0.8	-0.9	-0.7	0.0	0.0
	QУ	-0.7	0.3	1.5	-0.6	0.6	0.5	0.0	0.0
	MУ	0.9	-1.2	0.1	0.0	-0.2	-1.3	0.0	0.0
	QX	0.7	-1.1	0.0	0.0	-0.1	-0.9	0.0	0.0
		ЯРУС 1 СЕЧЕНИЕ 2							
1	N	0.0	0.0	0.0	0.0	17.3	19.2	0.0	0.0
	MX	-0.5	-4.3	-1.5	-5.1	-21.8	-11.4	0.0	0.0
	QУ	0.9	-2.9	1.2	-4.8	-11.2	-8.5	0.0	0.0
	MУ	1.6	1.8	2.9	2.6	11.5	23.1	0.0	0.0
	QX	-1.5	1.4	0.2	1.4	-8.7	-11.8	0.0	0.0
8	N	0.0	0.0	0.0	0.0	0.0	10.1	0.0	0.0
	MX	0.0	0.0	0.0	0.0	0.0	0.0	0.0	0.0
	QУ	0.0	0.0	0.0	0.0	0.0	0.0	0.0	0.0
	MУ	-0.2	-0.8	-0.2	-0.6	-1.1	-4.0	0.0	0.0
	QX	0.2	0.6	0.3	0.7	0.9	2.0	0.0	0.0
9	N	0.0	0.0	0.0	0.0	-14.0	-2.5	0.0	0.0
	MX	0.6	-0.2	0.8	0.6	5.5	1.5	0.0	0.0
	QУ	0.3	0.1	0.6	0.8	2.8	1.2	0.0	0.0
	MУ	0.0	0.0	0.1	-0.1	-0.3	1.0	0.0	0.0
	QX	0.0	0.0	0.0	0.0	0.2	-0.5	0.0	0.0
14	N	-84.6	-113.2	-113.0	-150.5	-136.0	-133.0	0.0	0.0
	MX	2.0	0.8	4.6	1.7	-1.4	-1.3	0.0	0.0
	QУ	0.7	0.3	1.5	0.6	-0.6	-0.5	0.0	0.0
	MУ	1.8	-3.2	0.1	0.0	-0.1	-2.2	0.0	0.0
	QX	-0.7	1.1	0.0	0.0	0.1	0.9	0.0	0.0

САПР КиевЗНИИЭП | Оператор системы Шевчук | Взам. инв. № | Подпись и дата | Инв. № подл.

Проверил	Рупавин		
Разраб.	Безгудова		

1.220.1-4М.0-1.2 08МУ3

ЗДАНИЕ 2С 4.5.40.40-4.0

СТАДИЯ	ЛИСТ	ЛИСТОВ
Р	1	2

ГОСГРАЖДАНСТРОЙ КиевЗНИИЭП

ФОРМАТ А4

Номер загружения	Тип усилия	Номер группы элементов 1	2	3	4	5	6	7	8
		ЯРУС 2 СЕЧЕНИЕ 1							
1	N	0.0	0.0	0.0	0.0	-4.5	-4.6	0.0	0.0
	MX	0.5	4.3	1.5	5.1	0.8	5.0	0.0	0.0
	QУ	-0.9	-1.4	-1.2	-1.6	-0.3	-1.5	0.0	0.0
	MУ	-1.6	-1.8	-2.9	-2.6	-5.0	-0.9	0.0	0.0
	QX	-0.1	-1.4	-1.6	-1.4	-1.5	-0.3	0.0	0.0
8	N	0.0	0.0	0.0	0.0	0.0	2.8	0.0	0.0
	MX	0.0	0.0	0.0	0.0	0.0	0.0	0.0	0.0
	QУ	0.0	0.0	0.0	0.0	0.0	0.0	0.0	0.0
	MУ	0.2	0.8	0.2	0.6	0.5	-0.1	0.0	0.0
	QX	0.0	0.2	0.0	0.2	0.1	-0.1	0.0	0.0
9	N	0.0	0.0	0.0	0.0	-3.9	-0.8	0.0	0.0
	MX	-0.6	0.2	-0.8	-0.6	0.2	-0.7	0.0	0.0
	QУ	0.2	-0.1	0.2	0.2	-0.1	0.2	0.0	0.0
	MУ	0.0	0.0	-0.1	0.1	0.2	0.0	0.0	0.0
	QX	0.0	0.0	0.0	0.0	0.1	0.0	0.0	0.0
14	N	42.8	60.6	60.4	85.7	40.8	42.1	0.0	0.0
	MX	2.2	0.5	4.2	-0.6	-0.4	0.5	0.0	0.0
	QУ	-0.7	-0.2	-1.4	0.3	0.3	-0.2	0.0	0.0
	MУ	-2.0	-2.8	-0.1	0.0	0.1	0.0	0.0	0.0
	QX	-0.7	-1.1	0.0	0.0	0.0	0.1	0.0	0.0
		ЯРУС 2 СЕЧЕНИЕ 2							
1	N	0.0	0.0	0.0	0.0	4.5	4.6	0.0	0.0
	MX	3.2	1.6	3.6	1.7	-0.6	1.6	0.0	0.0
	QУ	0.9	1.4	1.2	1.6	-0.3	1.5	0.0	0.0
	MУ	-2.9	-4.2	-3.9	-3.5	1.6	-0.6	0.0	0.0
	QX	0.4	1.4	1.6	1.4	-1.5	0.3	0.0	0.0
8	N	0.0	0.0	0.0	0.0	0.0	-2.8	0.0	0.0
	MX	0.0	0.0	0.0	0.0	0.0	0.0	0.0	0.0
	QУ	0.0	0.0	0.0	0.0	0.0	0.0	0.0	0.0
	MУ	-0.1	0.3	-0.2	-0.3	0.1	-0.1	0.0	0.0
	QX	0.0	-0.2	0.1	0.1	-0.1	0.1	0.0	0.0
9	N	0.0	0.0	0.0	0.0	3.9	0.8	0.0	0.0
	MX	-0.2	0.3	-0.3	0.4	0.2	-0.2	0.0	0.0
	QУ	-0.2	0.1	-0.2	0.2	0.1	-0.2	0.0	0.0
	MУ	-0.1	0.0	0.1	0.1	0.1	0.0	0.0	0.0
	QX	0.0	0.0	0.0	0.0	-0.1	0.0	0.0	0.0
14	N	-42.8	-60.6	-60.4	-85.7	-40.8	-42.1	0.0	0.0
	MX	0.9	-0.3	-2.1	0.5	-1.0	0.3	0.0	0.0
	QУ	0.7	-0.2	-1.5	0.3	-0.3	0.2	0.0	0.0
	MУ	1.3	-2.0	0.0	0.0	0.1	0.7	0.0	0.0
	QX	-0.7	1.1	0.0	0.0	0.0	-0.2	0.0	0.0

САПР КиевЗНИИЭП | Оператор системы Безгудова | Взам. инв. № | Подпись и дата | Инв. № подл.

1.220.1-4М.0-1.2 08МУ3

ЛИСТ 2

ФОРМАТ А4

Номер загружения	Тип усилия	Номер группы элементов 1	2	3	4	5	6	7	8
		ЯРУС 1 СЕЧЕНИЕ 1							
1	N	0.0	0.0	0.0	0.0	-11.6	-12.1	0.0	0.0
	MX	2.2	5.8	3.4	5.8	-6.9	-7.4	0.0	0.0
	QY	-0.7	-2.6	-0.9	-2.7	3.9	3.8	0.0	0.0
	MY	-3.8	-4.2	-3.6	-2.8	7.8	7.5	0.0	0.0
	QX	-1.4	-1.0	-1.5	-0.7	4.0	4.3	0.0	0.0
8	N	0.0	0.0	0.0	0.0	0.0	-16.6	0.0	0.0
	MX	0.0	0.0	0.0	0.0	0.0	0.0	0.0	0.0
	QY	0.0	0.0	0.0	0.0	0.0	0.0	0.0	0.0
	MY	-0.6	-1.7	-1.1	-2.6	-2.9	-3.8	0.0	0.0
	QX	-0.2	-0.7	-0.4	-1.2	-1.4	-2.1	0.0	0.0
9	N	0.0	0.0	0.0	0.0	23.1	4.3	0.0	0.0
	MX	1.2	1.2	2.0	2.9	5.1	3.9	0.0	0.0
	QY	-0.5	-0.3	-0.8	-1.3	-2.9	-1.9	0.0	0.0
	MY	0.2	0.1	0.3	0.1	-0.7	0.8	0.0	0.0
	QX	0.0	0.0	0.1	0.0	-0.3	0.5	0.0	0.0
14	N	110.3	148.6	148.3	198.8	148.4	148.2	0.0	0.0
	MX	-0.9	-0.3	-1.9	-0.5	-0.6	-0.3	0.0	0.0
	QY	0.7	0.2	1.7	0.5	0.4	0.3	0.0	0.0
	MY	-0.7	-1.4	0.3	0.0	0.1	0.8	0.0	0.0
	QX	-0.5	-1.2	0.1	0.0	0.1	0.6	0.0	0.0
		ЯРУС 1 СЕЧЕНИЕ 2							
1	N	0.0	0.0	0.0	0.0	11.6	12.1	0.0	0.0
	MX	-0.1	-3.5	-0.4	-3.6	-6.9	-6.0	0.0	0.0
	QY	-0.5	-2.4	0.9	-2.5	-3.9	-3.8	0.0	0.0
	MY	1.4	0.6	1.9	0.4	6.3	7.5	0.0	0.0
	QX	-1.2	1.0	-1.0	0.7	-4.0	-4.3	0.0	0.0
8	N	0.0	0.0	0.0	0.0	0.0	16.6	0.0	0.0
	MX	0.0	0.0	0.0	0.0	0.0	0.0	0.0	0.0
	QY	0.0	0.0	0.0	0.0	0.0	0.0	0.0	0.0
	MY	-0.2	-0.7	-0.2	-1.6	-2.1	-3.8	0.0	0.0
	QX	0.2	0.7	0.4	1.2	1.4	2.1	0.0	0.0
9	N	0.0	0.0	0.0	0.0	-23.1	-4.3	0.0	0.0
	MX	0.5	-0.3	0.8	1.8	5.1	2.9	0.0	0.0
	QY	0.4	0.3	0.7	1.3	2.9	1.9	0.0	0.0
	MY	0.0	0.0	-0.1	0.0	-0.5	0.8	0.0	0.0
	QX	0.0	0.0	-0.1	0.0	0.3	-0.5	0.0	0.0
14	N	-110.3	-148.6	-148.3	-198.8	-148.4	-148.2	0.0	0.0
	MX	1.5	0.6	4.0	1.1	-1.0	-0.6	0.0	0.0
	QY	0.7	0.2	1.7	0.5	-0.4	-0.3	0.0	0.0
	MY	-1.2	-2.8	-0.3	0.0	0.1	1.3	0.0	0.0
	QX	0.5	1.2	0.1	0.0	-0.1	-0.6	0.0	0.0

Номер загружения	Тип усилия	Номер группы элементов 1	2	3	4	5	6	7	8
		ЯРУС 2 СЕЧЕНИЕ 1							
1	N	0.0	0.0	0.0	0.0	4.3	4.8	0.0	0.0
	MX	0.1	3.5	0.4	3.6	0.3	2.8	0.0	0.0
	QY	0.5	-1.1	-0.9	-1.1	-0.1	-0.9	0.0	0.0
	MY	-1.4	-0.6	-1.9	-0.4	-3.0	-0.3	0.0	0.0
	QX	-0.1	-1.0	-0.7	-0.7	-0.9	-0.1	0.0	0.0
8	N	0.0	0.0	0.0	0.0	0.0	8.0	0.0	0.0
	MX	0.0	0.0	0.0	0.0	0.0	0.0	0.0	0.0
	QY	0.0	0.0	0.0	0.0	0.0	0.0	0.0	0.0
	MY	0.2	0.7	0.2	1.6	1.0	-0.4	0.0	0.0
	QX	0.0	0.2	0.0	0.5	0.3	-0.2	0.0	0.0
9	N	0.0	0.0	0.0	0.0	-11.4	-2.4	0.0	0.0
	MX	-0.5	0.3	-0.8	-1.8	0.6	-1.4	0.0	0.0
	QY	0.1	-0.3	0.2	0.5	-0.2	0.4	0.0	0.0
	MY	0.0	0.0	0.1	0.0	0.3	0.1	0.0	0.0
	QX	0.0	0.0	0.1	0.0	0.1	0.0	0.0	0.0
14	N	68.6	96.0	95.8	134.0	58.3	62.4	0.0	0.0
	MX	-2.1	-0.7	-4.8	-1.3	0.4	-0.8	0.0	0.0
	QY	0.7	0.2	1.7	0.5	0.0	0.3	0.0	0.0
	MY	2.1	3.2	0.3	0.0	-0.1	-0.7	0.0	0.0
	QX	0.8	1.2	0.1	0.0	0.0	-0.1	0.0	0.0
		ЯРУС 2 СЕЧЕНИЕ 2							
1	N	0.0	0.0	0.0	0.0	-4.3	-4.8	0.0	0.0
	MX	3.0	1.3	3.2	1.2	-0.2	1.0	0.0	0.0
	QY	0.7	1.1	0.9	1.1	-0.1	0.9	0.0	0.0
	MY	-2.6	-3.9	-3.4	-2.6	1.0	-0.2	0.0	0.0
	QX	0.3	1.0	1.2	0.7	-0.8	0.1	0.0	0.0
8	N	0.0	0.0	0.0	0.0	0.0	-8.0	0.0	0.0
	MX	0.0	0.0	0.0	0.0	0.0	0.0	0.0	0.0
	QY	0.0	0.0	0.0	0.0	0.0	0.0	0.0	0.0
	MY	-0.4	-0.1	-0.5	-0.6	0.3	-0.3	0.0	0.0
	QX	0.1	-0.1	0.2	0.2	-0.3	0.2	0.0	0.0
9	N	0.0	0.0	0.0	0.0	11.4	2.4	0.0	0.0
	MX	0.4	0.8	0.4	0.8	0.4	-0.5	0.0	0.0
	QY	0.0	0.3	0.0	0.2	0.2	-0.4	0.0	0.0
	MY	-0.2	0.1	0.2	0.1	0.2	0.1	0.0	0.0
	QX	0.1	0.0	-0.1	0.0	-0.1	0.0	0.0	0.0
14	N	-68.6	-96.0	-95.8	-134.0	-58.3	-62.4	0.0	0.0
	MX	-0.9	0.4	2.4	0.8	0.7	-0.4	0.0	0.0
	QY	-0.7	0.3	1.7	0.5	0.1	-0.3	0.0	0.0
	MY	-1.2	-2.0	-0.2	0.0	0.0	-0.3	0.0	0.0
	QX	0.8	1.2	0.1	0.0	0.0	-0.1	0.0	0.0

САПР КиевЗНИИЭП | ОПЕРАТОР СИСТЕМЫ | Шовкун | Безгудова

ВЗАМ. ИНВ.№ | ПОДПИСЬ И ДАТА | ИНВ.№ ПОДЛ

Проверил	Рудавин		
Разраб.	Безгудова		

1.220.1-4М.0-1.2 08МУ4

ЗДАНИЕ
3С 4.5.40.32-3.5

СТАДИЯ	ЛИСТ	ЛИСТОВ
Р	1	3

ГОСГРАЖДАНСТРОЙ
КиевЗНИИЭП

ФОРМАТ А4

САПР КиевЗНИИЭП | ОПЕРАТОР СИСТЕМЫ | Безгудова

ВЗАМ. ИНВ.№ | ПОДПИСЬ И ДАТА | ИНВ.№ ПОДЛ

1.220.1-4М.0-1.2 08МУ4

ЛИСТ 2

23189-02 53

ФОРМАТ А4

Номер загружения	Тип усилия	Номер группы элементов 1	2	3	4	5	6	7	8
		ЯРУС 3 СЕЧЕНИЕ 1							
1	N	0.0	0.0	0.0	0.0	1.3	1.7	0.0	0.0
	MX	-3.0	-1.3	-3.2	-1.2	0.2	-0.7	0.0	0.0
	QY	1.0	0.4	1.2	0.4	-0.1	0.3	0.0	0.0
	MY	2.6	3.9	3.4	2.6	-0.8	-0.3	0.0	0.0
	QX	0.9	1.4	1.2	0.9	-0.4	-0.1	0.0	0.0
8	N	0.0	0.0	0.0	0.0	0.0	3.7	0.0	0.0
	MX	0.0	0.0	0.0	0.0	0.0	0.0	0.0	0.0
	QY	0.0	0.0	0.0	0.0	0.0	0.0	0.0	0.0
	MY	0.4	0.1	0.5	0.6	-0.4	-0.6	0.0	0.0
	QX	0.1	0.0	0.2	0.2	-0.2	-0.3	0.0	0.0
9	N	0.0	0.0	0.0	0.0	-5.5	-1.3	0.0	0.0
	MX	-0.4	-0.8	-0.4	-0.8	0.9	0.6	0.0	0.0
	QY	0.1	0.2	0.1	0.2	-0.5	-0.3	0.0	0.0
	MY	0.2	-0.1	-0.2	-0.1	-0.2	0.2	0.0	0.0
	QX	0.1	0.0	-0.1	0.0	-0.1	0.1	0.0	0.0
14	N	42.8	60.6	60.4	85.7	31.1	32.2	0.0	0.0
	MX	-0.5	0.2	-0.5	-0.3	-1.9	0.1	0.0	0.0
	QY	0.3	-0.1	0.4	0.2	1.2	-0.1	0.0	0.0
	MY	-1.0	1.5	0.2	0.0	0.0	-1.6	0.0	0.0
	QX	-0.6	1.0	0.1	0.0	0.0	-1.0	0.0	0.0
		ЯРУС 3 СЕЧЕНИЕ 2							
1	N	0.0	0.0	0.0	0.0	-1.3	-1.7	0.0	0.0
	MX	0.7	0.3	0.7	0.3	0.2	-0.3	0.0	0.0
	QY	0.9	0.2	1.0	0.3	0.1	-0.3	0.0	0.0
	MY	0.4	0.7	0.6	0.5	-0.4	-0.2	0.0	0.0
	QX	-0.8	-1.3	-1.1	-0.8	0.4	0.1	0.0	0.0
8	N	0.0	0.0	0.0	0.0	0.0	-3.7	0.0	0.0
	MX	0.0	0.0	0.0	0.0	0.0	0.0	0.0	0.0
	QY	0.0	0.0	0.0	0.0	0.0	0.0	0.0	0.0
	MY	0.0	-0.1	0.0	-0.2	-0.2	-0.5	0.0	0.0
	QX	-0.1	0.0	-0.2	0.2	0.2	0.3	0.0	0.0
9	N	0.0	0.0	0.0	0.0	5.5	1.3	0.0	0.0
	MX	0.2	-0.1	0.1	0.2	0.8	0.4	0.0	0.0
	QY	0.0	-0.2	0.0	0.2	0.5	0.3	0.0	0.0
	MY	-0.1	0.0	-0.1	0.0	-0.1	0.2	0.0	0.0
	QX	0.0	0.0	0.0	0.0	0.1	-0.1	0.0	0.0
14	N	-42.8	-60.6	-60.4	-85.7	-31.1	-32.2	0.0	0.0
	MX	-0.5	0.2	0.9	-0.3	-2.1	0.2	0.0	0.0
	QY	-0.3	0.1	0.4	-0.2	-1.2	0.1	0.0	0.0
	MY	1.1	1.7	0.1	0.1	-0.1	-1.8	0.0	0.0
	QX	-0.6	-1.0	-0.1	0.0	0.0	1.0	0.0	0.0

Номер загружения	Тип усилия	Номер группы элементов 1	2	3	4	5	6	7	8
		ЯРУС 1 СЕЧЕНИЕ 1							
1	N	0.0	0.0	0.0	0.0	-14.8	-15.9	0.0	0.0
	MX	3.2	10.4	4.9	17.5	-21.3	-25.4	0.0	0.0
	QY	-1.1	-6.0	-1.4	-9.2	16.7	16.2	0.0	0.0
	MY	-5.9	-5.7	-6.3	-6.5	25.3	21.9	0.0	0.0
	QX	-2.9	-1.6	-3.3	-1.5	16.1	17.2	0.0	0.0
8	N	0.0	0.0	0.0	0.0	0.0	-15.6	0.0	0.0
	MX	0.0	0.0	0.0	0.1	0.0	-0.1	0.0	0.0
	QY	0.0	0.0	0.0	0.0	0.0	0.0	0.0	0.0
	MY	-0.3	-1.1	-0.5	-1.4	-1.6	-3.0	0.0	0.0
	QX	-0.2	-0.7	-0.2	-0.7	-0.9	-2.4	0.0	0.0
9	N	0.0	0.0	0.0	0.0	21.9	4.2	0.0	0.0
	MX	0.7	0.4	1.2	1.6	4.2	2.3	0.0	0.0
	QY	-0.4	-0.1	-0.7	-0.8	-3.4	-1.3	0.0	0.0
	MY	-0.1	0.1	-0.1	0.1	-0.5	0.8	0.0	0.0
	QX	0.0	0.0	0.0	0.0	-0.3	0.7	0.0	0.0
14	N	110.3	148.6	148.3	198.8	151.2	148.1	0.0	0.0
	MX	-0.6	-0.3	0.9	-0.6	-1.4	-0.5	0.0	0.0
	QY	0.8	0.4	-1.8	0.8	1.5	0.6	0.0	0.0
	MY	-0.6	-0.8	0.0	0.0	0.2	1.8	0.0	0.0
	QX	-0.7	-1.3	0.0	0.0	0.2	1.9	0.0	0.0
		ЯРУС 1 СЕЧЕНИЕ 2							
1	N	0.0	0.0	0.0	0.0	14.8	15.9	0.0	0.0
	MX	-0.5	-5.5	-1.5	-6.8	-20.4	-15.1	0.0	0.0
	QY	1.1	-5.3	1.4	-8.5	-16.7	-16.2	0.0	0.0
	MY	2.1	1.8	3.4	2.6	14.9	21.0	0.0	0.0
	QX	-2.4	1.6	-0.6	1.5	-16.1	-17.2	0.0	0.0
8	N	0.0	0.0	0.0	0.0	0.0	15.6	0.0	0.0
	MX	0.0	0.0	0.0	0.0	0.0	0.0	0.0	0.0
	QY	0.0	0.0	0.0	0.0	0.0	0.0	0.0	0.0
	MY	-0.2	-0.6	-0.1	-0.4	-0.7	-3.1	0.0	0.0
	QX	0.2	0.7	0.2	0.7	0.9	2.4	0.0	0.0
9	N	0.0	0.0	0.0	0.0	-21.9	-4.2	0.0	0.0
	MX	0.4	-0.2	0.6	0.5	4.4	1.1	0.0	0.0
	QY	0.4	0.1	0.7	0.8	3.4	1.3	0.0	0.0
	MY	0.0	0.0	0.1	0.0	-0.3	0.8	0.0	0.0
	QX	0.0	0.0	0.0	0.0	0.3	-0.7	0.0	0.0
14	N	-110.3	-148.6	-148.3	-198.8	-151.2	-148.1	0.0	0.0
	MX	1.3	0.6	3.6	1.5	-2.3	-1.1	0.0	0.0
	QY	0.8	0.4	1.8	0.8	-1.5	-0.6	0.0	0.0
	MY	-1.2	-2.5	0.0	0.0	0.2	3.0	0.0	0.0
	QX	0.7	1.3	0.0	0.0	-0.2	-1.9	0.0	0.0

САПР КиевЗНИИЭП | Оператор системы | Безгудова | Шевчук

ВЗАМ. ИНВ.№ | ПОДПИСЬ И ДАТА | ИНВ.№ ПОДЛ

1.220.1-4М.0-1.2 08МУ4 — ЛИСТ 3

1.220.1-4М.0-1.2 08МУ5

				СТАДИЯ	ЛИСТ	ЛИСТОВ
				Р	1	3
Проверил	Рудавин		ЗДАНИЕ ЗС 4.5.40.32-2.5	ГОСГРАЖДАНСТРОЙ КиевЗНИИЭП		
Разраб.	Безгудова					

23189-02 54

ФОРМАТ А4

Номер загружения	Тип усилия	Номер группы элементов 1	2	3	4	5	6	7	8
		ЯРУС 2 СЕЧЕНИЕ 1							
1	N	0.0	0.0	0.0	0.0	-8.1	-8.4	0.0	0.0
	MX	0.5	5.5	1.5	6.8	-0.9	6.9	0.0	0.0
	QУ	-1.1	-1.8	-1.4	-2.1	0.4	-2.1	0.0	0.0
	MУ	-2.1	-1.8	-3.4	-2.6	-6.8	0.9	0.0	0.0
	QX	-0.3	-1.6	-1.9	-1.5	-2.0	0.3	0.0	0.0
8	N	0.0	0.0	0.0	0.0	0.0	7.5	0.0	0.0
	MX	0.0	0.0	0.0	0.0	0.0	0.0	0.0	0.0
	QУ	0.0	0.0	0.0	0.0	0.0	0.0	0.0	0.0
	MУ	0.2	0.6	0.1	0.4	0.3	-0.4	0.0	0.0
	QX	0.0	0.2	0.0	0.1	0.1	-0.2	0.0	0.0
9	N	0.0	0.0	0.0	0.0	-10.6	-2.1	0.0	0.0
	MX	-0.4	0.2	-0.6	-0.5	0.6	-0.5	0.0	0.0
	QУ	0.1	-0.1	0.2	0.2	-0.2	0.2	0.0	0.0
	MУ	0.0	0.0	-0.1	0.0	0.1	0.1	0.0	0.0
	QX	0.0	0.0	0.0	0.0	0.0	0.0	0.0	0.0
14	N	68.6	96.0	95.8	134.0	57.2	59.5	0.0	0.0
	MX	-2.3	-0.6	-5.1	-0.9	-0.2	-0.6	0.0	0.0
	QУ	0.8	0.2	1.8	0.4	0.0	0.2	0.0	0.0
	MУ	2.0	3.4	0.0	0.0	-0.1	-0.5	0.0	0.0
	QX	0.8	1.3	0.0	0.0	0.0	-0.1	0.0	0.0
		ЯРУС 2 СЕЧЕНИЕ 2							
1	N	0.0	0.0	0.0	0.0	8.1	8.4	0.0	0.0
	MX	4.1	2.2	4.4	2.3	-0.6	-2.2	0.0	0.0
	QУ	1.1	1.8	1.4	2.1	-0.4	-2.1	0.0	0.0
	MУ	-3.5	-5.1	-4.8	-4.1	2.2	0.6	0.0	0.0
	QX	0.5	1.6	1.9	1.5	-2.0	-0.3	0.0	0.0
8	N	0.0	0.0	0.0	0.0	0.0	-7.5	0.0	0.0
	MX	0.0	0.0	0.0	0.0	0.0	0.0	0.0	0.0
	QУ	0.0	0.0	0.0	0.0	0.0	0.0	0.0	0.0
	MУ	0.0	0.2	-0.1	0.1	0.1	-0.3	0.0	0.0
	QX	0.0	-0.2	0.0	-0.1	-0.1	0.2	0.0	0.0
9	N	0.0	0.0	0.0	0.0	10.6	2.1	0.0	0.0
	MX	-0.2	0.2	-0.2	0.2	0.5	-0.2	0.0	0.0
	QУ	-0.1	0.1	-0.2	0.1	0.2	-0.2	0.0	0.0
	MУ	0.0	0.0	0.0	0.0	0.1	0.1	0.0	0.0
	QX	0.0	0.0	0.0	0.0	0.0	0.0	0.0	0.0
14	N	-68.6	-96.0	-95.8	-134.0	-57.2	-59.5	0.0	0.0
	MX	-1.1	0.4	2.7	0.7	0.7	-0.4	0.0	0.0
	QУ	-0.8	0.2	1.8	0.4	0.1	-0.2	0.0	0.0
	MУ	-1.3	-2.2	-0.1	0.0	0.0	-0.4	0.0	0.0
	QX	0.8	1.3	0.0	0.0	0.0	0.0	0.0	0.0

Безгудова

ОПЕРАТОР СИСТЕМЫ

САПР КиевЗНИИЭП

ВЗАМ ИНВ №

ПОДПИСЬ И ДАТА

ИНВ № ПОДЛ

1.220.1-4М.0-1.2 08МУ5

ЛИСТ 2

ФОРМАТ А4

gost.e-ecolog.ru

Номер загружения	Тип усилия	Номер группы элементов 1	2	3	4	5	6	7	8
		ЯРУС 3 СЕЧЕНИЕ 1							
1	N	0.0	0.0	0.0	0.0	-2.3	-2.7	0.0	0.0
	MX	-4.1	-2.2	-4.4	-2.3	0.3	1.6	0.0	0.0
	QУ	1.4	0.7	1.6	0.8	-0.2	-0.7	0.0	0.0
	MУ	3.5	5.1	4.8	4.1	-1.7	-0.3	0.0	0.0
	QX	1.1	1.8	1.6	1.4	-0.8	-0.2	0.0	0.0
8	N	0.0	0.0	0.0	0.0	0.0	3.5	0.0	0.0
	MX	0.0	0.0	0.0	0.0	0.0	0.0	0.0	0.0
	QУ	0.0	0.0	0.0	0.0	0.0	0.0	0.0	0.0
	MУ	0.0	-0.2	0.1	-0.1	-0.2	-0.5	0.0	0.0
	QX	0.0	-0.1	0.0	-0.1	-0.1	-0.3	0.0	0.0
9	N	0.0	0.0	0.0	0.0	-5.0	-1.0	0.0	0.0
	MX	0.2	-0.2	0.2	-0.2	0.7	0.3	0.0	0.0
	QУ	-0.1	0.1	-0.1	0.1	-0.4	-0.1	0.0	0.0
	MУ	0.0	0.0	0.0	0.0	-0.1	-0.1	0.0	0.0
	QX	0.0	0.0	0.0	0.0	0.0	-0.1	0.0	0.0
14	N	42.8	60.6	60.4	85.7	30.9	31.3	0.0	0.0
	MX	-0.3	0.2	-0.2	-0.4	-1.9	0.1	0.0	0.0
	QУ	0.2	-0.1	0.3	0.2	1.2	-0.1	0.0	0.0
	MУ	0.9	1.3	0.1	0.0	0.0	-1.6	0.0	0.0
	QX	0.6	0.9	0.1	0.0	0.0	-1.0	0.0	0.0
		ЯРУС 3 СЕЧЕНИЕ 2							
1	N	0.0	0.0	0.0	0.0	2.3	2.7	0.0	0.0
	MX	0.9	0.5	1.0	0.4	0.3	-0.7	0.0	0.0
	QУ	1.0	0.2	1.2	0.3	0.2	-0.7	0.0	0.0
	MУ	0.5	0.9	0.8	0.7	-0.9	-0.3	0.0	0.0
	QX	-0.8	-1.6	-1.3	-1.2	0.8	0.2	0.0	0.0
8	N	0.0	0.0	0.0	0.0	0.0	-3.5	0.0	0.0
	MX	0.0	0.0	0.0	0.0	0.0	0.0	0.0	0.0
	QУ	0.0	0.0	0.0	0.0	0.0	0.0	0.0	0.0
	MУ	0.0	-0.1	0.0	-0.1	-0.1	-0.4	0.0	0.0
	QX	0.0	0.1	0.0	0.1	0.1	0.3	0.0	0.0
9	N	0.0	0.0	0.0	0.0	5.0	1.0	0.0	0.0
	MX	0.1	0.0	0.1	0.1	0.6	0.2	0.0	0.0
	QУ	0.1	0.0	0.1	0.1	0.4	0.1	0.0	0.0
	MУ	0.0	0.0	0.0	0.0	0.0	-0.1	0.0	0.0
	QX	0.0	0.0	0.0	0.0	0.0	0.1	0.0	0.0
14	N	-42.8	-60.6	-60.4	-85.7	-30.9	-31.3	0.0	0.0
	MX	0.4	0.2	0.9	0.4	-2.1	0.2	0.0	0.0
	QУ	0.2	0.1	0.3	0.2	-1.2	0.1	0.0	0.0
	MУ	1.1	1.7	0.1	0.1	-0.1	-1.8	0.0	0.0
	QX	-0.6	-0.9	-0.1	0.0	0.0	1.0	0.0	0.0

Безгудова

ОПЕРАТОР СИСТЕМЫ

САПР КиевЗНИИЭП

ВЗАМ ИНВ №

ПОДПИСЬ И ДАТА

ИНВ № ПОДЛ

1.220.1-4М.0-1.2 08МУ5

ЛИСТ 3

23189-02

ФОРМАТ А4