ТИПОВЫЕ КОНСТРУКЦИИ, ИЗДЕЛИЯ,
И УЗЛЫ ЗДАНИЙ И СООРУЖЕНИЙ

СЕРИЯ 1.220.1-3м

КОНСТРУКЦИИ КАРКАСА С КОЛОННАМИ СЕЧЕНИЕМ 300Х300 мм ДЛЯ СТРОИТЕЛЬСТВА ОБЩЕСТВЕННЫХ ЗДАНИЙ С ИСПОЛЬЗОВАНИЕМ ВЕЧНОМЕРЗЛЫХ ГРУНТОВ ОСНОВАНИЯ ПО ПРИНЦИПУ I

ВЫПУСК 7-1

ИЗДЕЛИЯ СОЕДИНИТЕЛЬНЫЕ, СТАЛЬНЫЕ

РАБОЧИЕ ЧЕРТЕЖИ

ЦЕНА 0-72

gost.e-ecolog.ru

ТИПОВЫЕ КОНСТРУКЦИИ, ИЗДЕЛИЯ,
И УЗЛЫ ЗДАНИЙ И СООРУЖЕНИЙ

СЕРИЯ 1.220.1-3м

КОНСТРУКЦИИ КАРКАСА С КОЛОННАМИ СЕЧЕНИЕМ 300Х300 мм ДЛЯ СТРОИТЕЛЬСТВА ОБЩЕСТВЕННЫХ ЗДАНИЙ С ИСПОЛЬЗОВАНИЕМ ВЕЧНОМЕРЗЛЫХ ГРУНТОВ ОСНОВАНИЯ ПО ПРИНЦИПУ I

ВЫПУСК 7-1

ИЗДЕЛИЯ СОЕДИНИТЕЛЬНЫЕ, СТАЛЬНЫЕ

РАБОЧИЕ ЧЕРТЕЖИ

РАЗРАБОТАНЫ

ЛЕНЗНИИЭП

ГЛ. ИНЖ. ИН-ТА А.В.РЯЗАНОВ
ГЛ. КОНСТР. ИН-ТА Р.А.ПОПОВ
ГЛ. ИНЖ. ПРОЕКТА П.Р.ВАКМАН
ЗАВ ЛАБОРАТОРИЕЙ Л.И.НЕЙМАРК
СТ. Н. СОТРУДНИК С.С.ШМЕЛЕВА

КИЕВЗНИИЭП

ЗАМ ДИРЕКТ. ИН-ТА Л.Г.ДМИТРИЕВ
НАЧ. ОТДЕЛА В.Н.ШЕВЧЕНКО
ГЛ. ИНЖ. ПРОЕКТА Д.В.ЕГУНОВ

© ЦИТП Госстроя СССР, 1988

УТВЕРЖДЕНЫ ГОСКОМАРХИТЕКТУРЫ
ПРИКАЗ №146 ОТ 23 МАЯ 1988 Г
ВВЕДЕНЫ В ДЕЙСТВИЕ С 1 ИЮЛЯ 1988Г

23187 2

Обозначение	Наименование	Стр.
1.220.1-3м.7-1 ОПТО	Техническое описание	3
1.220.1-3м.7-1 01	Изделие соединительное Мс1	6
1.220.1-3м.7-1 02	Изделие соединительное Мс4-1	7
1.220.1-3м.7-1 03	Изделие соединительное Мс4-2	8
1.220.1-3м.7-1 04	Изделия соединительные Мс5	9
1.220.1-3м.7-1 05	Изделие соединительное Мс6, Мс7	10
1.220.1-3м.7-1 06	Изделие соединительное Мс9	11
1.220.1-3м.7-1 07	Изделие соединительное Мс13	12
1.220.1-3м.7-1 08	Изделие соединительное Мс14	13
1.220.1-3м.7-1 09	Изделие соединительное Мс15	14
1.220.1-3м.7-1 10	Изделие соединительное Мс17	15
1.220.1-3м.7-1 11	Изделие соединительное Мс16	17

Взам. инв. №

Подп. и дата

Инв. № подл.

Н.контр.	Вакман	
ГИП	Вакман	
Разраб.	Добровольская	
Провер.	Вакман	
Исполн.	Добровольская	

1.220.1-3м.7-1 00

Содержание

Стадия	Лист	Листов
Р		1

ЛенЗНИИЭП

1. Общие указания.

Настоящий выпуск содержит рабочие чертежи стальных соединительных изделий, предназначенных для выполнения сопряжений элементов нулевого цикла каркаса 1.220.1-3 м.

Рабочие чертежи узлов каркаса приведены в выпусках 6-1 серии 1.020-1/83 и в выпуске 6-1 серии 1.220.1-3 м.

В конкретных проектах должна указываться марка стали соединительных изделий в зависимости от условий строительства и эксплуатации в соответствии с главой СНиП II-23-81 и СНиП 2.03.01-84.

Стальные соединительные изделия изготавливаются из полосовой стали по ГОСТ 103-76 марки ВСт3сп5 ГОСТ 380-71, горячекатаной гладкой арматурной стали класса А-I по ГОСТ 5781-82 марки ВСт3сп2 ГОСТ 380-71, горячекатаной стали периодического профиля класса А-III по ГОСТ 5781-82 марки 25Г2С

Сварку металлических пластин производить по ГОСТ 8713-79.

Мероприятия по защите соединительных изделий от коррозии должны выполняться в соответствии со СНиП 2.03.11-85.

Зав.лаб.	Неймарк		1.220.1-3 м. 7-1 ОВТО		
Ст.н.сот.	Шмелева				
Н.контр.	Вакман				
ГИП	Вакман		Техническое описание	Стадия	Лист	Листов
Разраб.	Вакман			Р	1	3
Разраб.	Вольфцун					
Исполн.	Добровольская			ЛенЗНИИЭП		
Провер.	Тихмянова					

2. Устройство антифрикционного покрытия металлических прокладок МС 14, МС 15, МС 17.

Поверхности металлических пластин, принятых в качестве скользящих прокладок под несущими конструкциями перекрытия над холодным подпольем, имеют полимерное покрытие.

В качестве полимерного покрытия могут служить следующие материалы:

полиэтилен низкого давления с целевыми антифрикционными добавками марок

20908-040, 21008-075 } ГОСТ 16338-85

277-73, 276-73,75 } ТУ6-05-1870-84

Сополимеры этилена с винилацетатом:

сэвилен марок

11304-075, 210-25 } ТУ6-05-1636-78

с пропиленом марок

40808-040, 40907-040, 41007-065 } ТУ 38 101260-77

Фторопласт марок Ф-4МБ; Ф-40 АП

Нанесение покрытий может быть организовано непосредственно на заводе ЖБИ или ДСК на специализированном участке. Может быть применено электростатическое или трибонапыление с использованием следующего оборудования:

Распылительная установка АЗП-1 с двумя электростатическими пистолетами-распылителями (выпускается Новгородским электротехническим объединением);

Универсальная установка для нанесения порошковых покрытий марки УНРП-1 (разработан в ЦНИИ „Румб" г. Ленинграда);

Трибостатическая установка „Триб-1" (разработчик

Инв.№ подл. | Подп. и дата | Взам.инв.№

-НИИ „Импульс" г. Москва);
Электростатические установки „Уран-75" и „Уран-100" (разработаны и выпускаются НПО „комплекс" г. Черкассы);
Электростатическая установка для нанесения порошковых полимерных покрытий разработана в отд. №4 ЛенЗНИИЭП
Коэфициент трения указанных покрытий лежит в диапазоне 0,08 - 0,2
В композициях на основе ЛЭНД возможно его регулирование.
Компоненты и состав для антифрикционных покрытий представляют предмет изобретения.

23187 6
Формат А4

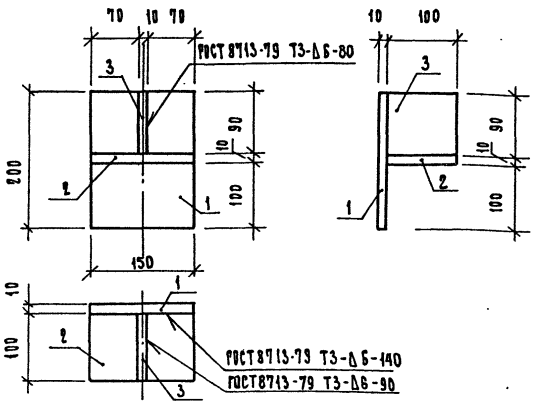

Формат	Зона	Поз.	Обозначение	Наименование	Кол.	Примечание
				Документация		
			1.220.1-3м.7-1 ПОЗ	Техническое описание		
				Детали		
БЧ		1		Полоса $\frac{10\times150\ ГОСТ\ 103-76^{*}}{Ст3сп5\ ГОСТ\ 380-71^{*}}$ $\frac{}{\ell=200}$	1	2,36 кг
БЧ		2		Полоса $\frac{10\times100\ ГОСТ\ 103-76^{*}}{Ст3сп5\ ГОСТ\ 380-71^{*}}$ $\frac{}{\ell=150}$	1	1,18 кг
БЧ		3		Полоса $\frac{10\times100\ ГОСТ\ 103-76^{*}}{Ст3сп5\ ГОСТ\ 380-71^{*}}$ $\frac{}{\ell=90}$	1	0,71 кг

Инв. № подл. | Подп. и дата | Взам. инв. №

		1.220.1-3м.7-1	01
Изделие соединительное МС1		Стадия: Р	Масса: 4,25	Масштаб: 1:5
		Лист	Листов 1
Н.контр.	Вакман	ЛенЗНИИЭП	
ГИП	Вакман		
Разраб.	Сняткова		
Прверр	Тихманова		
Исполн.	Сняткова		

23187 7

Формат А4

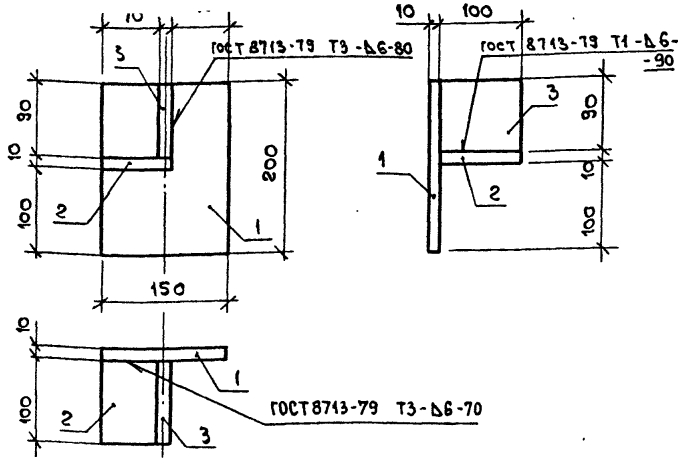

Формат	Зона	Поз.	Обозначение	Наименование	Кол.	Примечание
				Документация		
			1.220.1-3 м. 7-1 ОО ТО	Техническое описание		
				Детали		
БЧ		1		Полоса $\frac{10\times150\ \text{ГОСТ}\ 103-76^{*}}{\text{Ст3сп5 ГОСТ}\ 380-71^{*}}$ $\ell = 200$	1	2,36 кг
БЧ		2		Полоса $\frac{10\times100\ \text{ГОСТ}\ 103-76^{*}}{\text{Ст3сп5 ГОСТ}\ 380-71^{*}}$ $\ell = 80$	1	0,63 кг
БЧ		3		Полоса $\frac{10\times100\ \text{ГОСТ}\ 103-76^{*}}{\text{Ст3сп5 ГОСТ}\ 380-71^{*}}$ $\ell = 90$	1	0,71 кг

Взам. инв. N

Подп. и дата

Инв. N подл.

Н. контр.	Вакман	
ГИП	Вакман	
Разраб	Сняткова	
Провер.	Тихмянова	
Исполн.	Сняткова	

1.220.1-3 м. 7-1 02

Изделие соединительное МСЧ-1

Стадия	Масса	Масштаб
Р	3,70	1:5
Лист	Листов 1	

ЛенЗНИИЭП

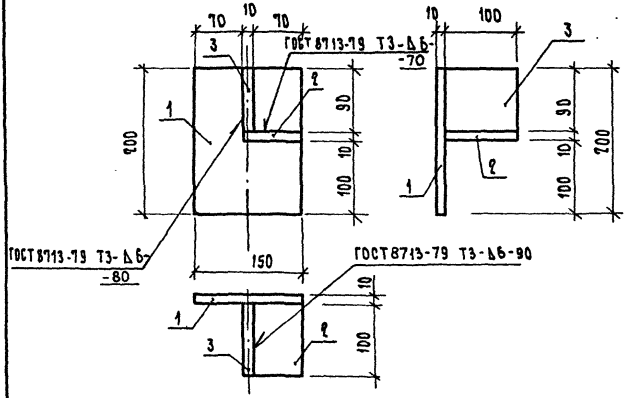

Формат	Зона	Поз.	Обозначение	Наименование	Кол.	Примечание
				Документация		
			1.290.1-3 м.7-1 ООТО	Техническое описание		
				Детали		
БЧ		1		Полоса $\frac{10\times150\ ГОСТ\ 103-76^{*}}{Вст3сп5\ ГОСТ\ 380-71^{*}}$ $\ell = 200$	1	2,36 кг
БЧ		2		Полоса $\frac{10\times100\ ГОСТ\ 103-76^{*}}{Вст3сп5\ ГОСТ\ 380-71^{*}}$ $\ell = 80$	1	0,63 кг
БЧ		3		Полоса $\frac{10\times100\ ГОСТ\ 103-76^{*}}{Вст3сп5\ ГОСТ\ 380-71^{*}}$ $\ell = 90$	1	0,71 кг

Инв. № подл. | Подп. и дата | Взам. инв. №

Н. контр.	Вакман	
ГИП	Вакман	
Разраб.	Сняткова	
Провер.	Тихмянова	
Исполн.	Сняткова	

1.290.1-3 м.7-1 03

Изделие соединительное МС4-2

Стадия	Масса	Масштаб
Р	3,70	1:5
Лист	Листов 1	

ЛенЗНИИЭП

23187 9

Формат А4

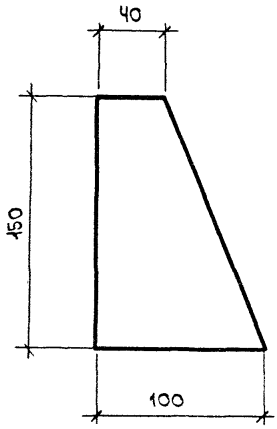

		1.220.1-3 м. 7-1	ОЧ
		Изделие соединительное мс 5	Стадия: Р; Масса: 2,36; Масштаб: 1:2,5; Лист; Листов 1
Н. контр.	Вакман	Полоса 8х100 ГОСТ 103-76* / ВСт3сп5 ГОСТ 380-71*	ЛенЗНИИЭП
ГИП	Вакман		
Разраб.	Снаткова		
Провер.	Тихманова		
Исполн.	Снаткова		

23187 10

Формат А4

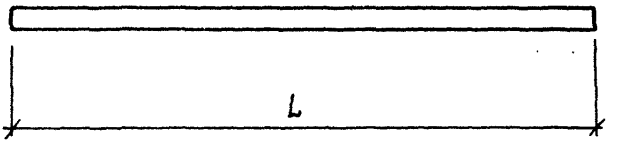

Обозначение	Марка	d, мм	L, мм	Масса, кг
1.220.1-3м. 7-1 05	МС6	25А III	500	1,93
-01	МС7	25А III	400	1,54

Взам. инв. №

Подп. и дата

Инв. № подл.

Н.контр.	Вакман	
Гип	Вакман	
Разраб.	Скаткова	
Провер	Тихманова	
Исполнил	Скаткова	

1.220.1-3м.7-1 05

Изделия соединительные МС6, МС7

Стадия	Масса	Масштаб
Р	см. табл.	—
Лист	Листов 1	

ГОСТ 5781-82
Сталь марки 25Г2С

ЛенЗНИИЭП

23187 11

Формат А4

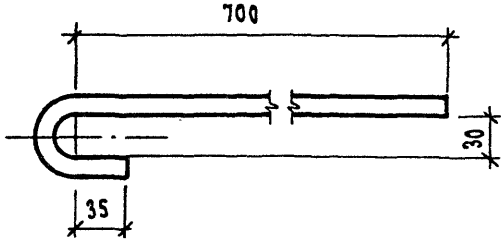

Длина - 800 мм

		1.220.1-3м.7-1	06
		Изделие соединительное МС9	Стадия: Р; Масса: 0,18; Масштаб: 1:3; Лист; Листов 1
Н.контр.	Вакман		
ГИП	Вакман		
Разраб.	Сняткова		
Провер.	Онуфриева		
Исполн.	Сняткова		
		ФБАI ГОСТ 5781-82 / ВСт3сп2 ГОСТ 380-71	ЛенЗНИИЭП

Инв.№ подл. | Подп. и дата | Взам.инв.№

23187 12

Формат А4

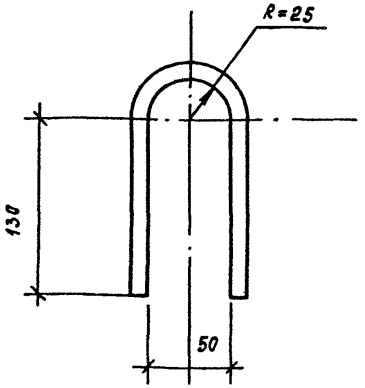

Н.контр.	Вакман		
ГИП	Вакман		
Разраб	Снаткова		
Провер.	Онуфриева		
Исполнил	Снаткова		

1.220.1-3м.7-1 07

Изделие соединительное МС 13

Стадия	Масса	Масштаб
Р	0,22	1:2,5
Лист	Листов 1	

ф10 А I ГОСТ 5781-82 / Вст 3сп2 ГОСТ 380-71 ℓ=360

ПенЗНИИЭП

Инв.№ подл. | Подпись и дата | Взам. инв.№

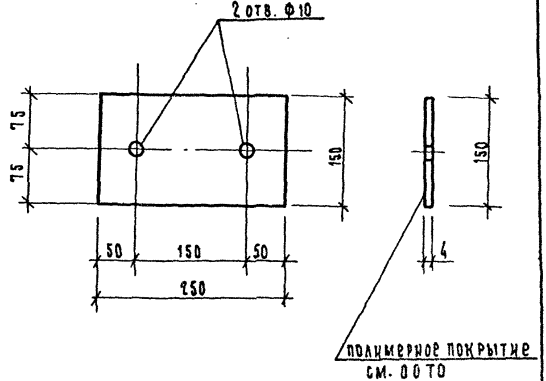

			1.220.1-3м. 7-1 08
Н. контр.	Вакман		Изделие соединительное МС 14
ГИП	Вакман		
Разраб.	Добровольская		
Провер.	Стрелкова		
Исполн.	Добровольская		

Стадия	Масса	Масштаб
Р	1,18	1:5
Лист	Листов 1	

Полоса $\frac{4\times150\ \text{ГОСТ}\ 103\text{-}76^{*}}{\text{Вст}\ 3\text{сп}\ 5\ \text{ГОСТ}\ 380\text{-}71^{**}}$ $\ell = 250$

ЛенЗНИИЭП

23187 14

Формат А4

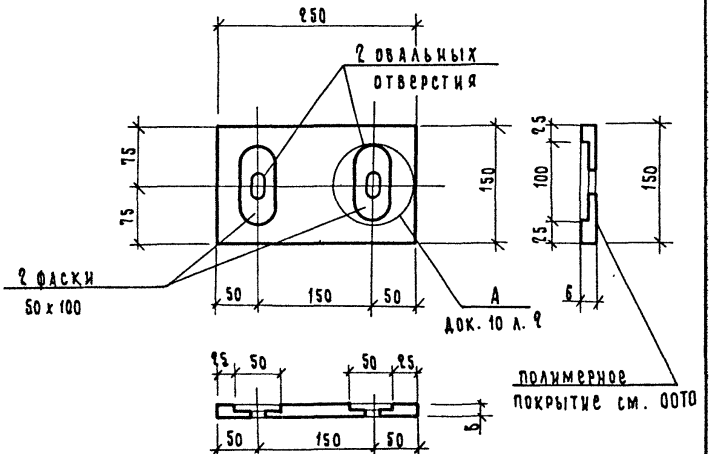

				1.220.1 - 3 м. 7-1 09			
Н. контр.	ВАКМАН			Изделие соединительное МС 15	Стадия	Масса	Масштаб
Гип	ВАКМАН				Р	1,77	1:5
Разраб.	Добровольская				Лист	Листов 1	
Провер.	ВАКМАН						
Исполн.	Добровольская			Полоса $\frac{6 \times 150 \text{ ГОСТ } 103-76^*}{\text{ВСт3сп5 ГОСТ } 380-71^*}$	ЛенЗНИИЭП		

Инв. № подл. | Подп. и дата | Взам. инв. №

23187 15

Формат А4

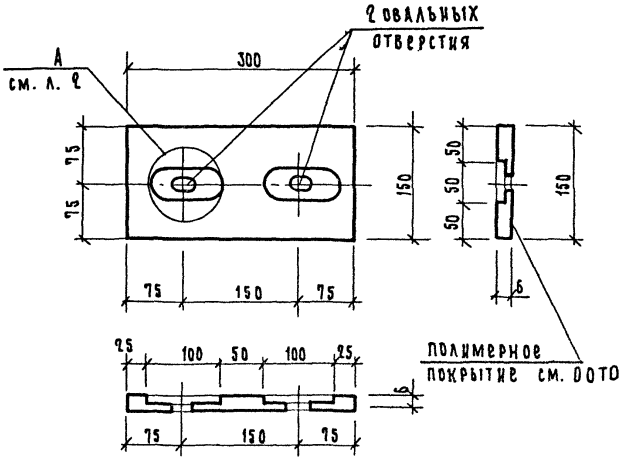

				1.220-3м. 7-1 10			
Н.контр.	Вакман			Изделие соединительное МС 17	Стадия	Масса	Масштаб
ГИП	Вакман				Р	2.36	1:5
Разраб	Стрелкова				Лист 1	Листов 2	
Провер	Стрелкова						
Исполн.	Добровольская			Полоса 6×150 ГОСТ 103-76* / ВСт 3сп 5 ГОСТ 380-71* / ℓ=300	ЛенЗНИИЭП		

23187 16

Формат А4

Деталь А

1 — 1

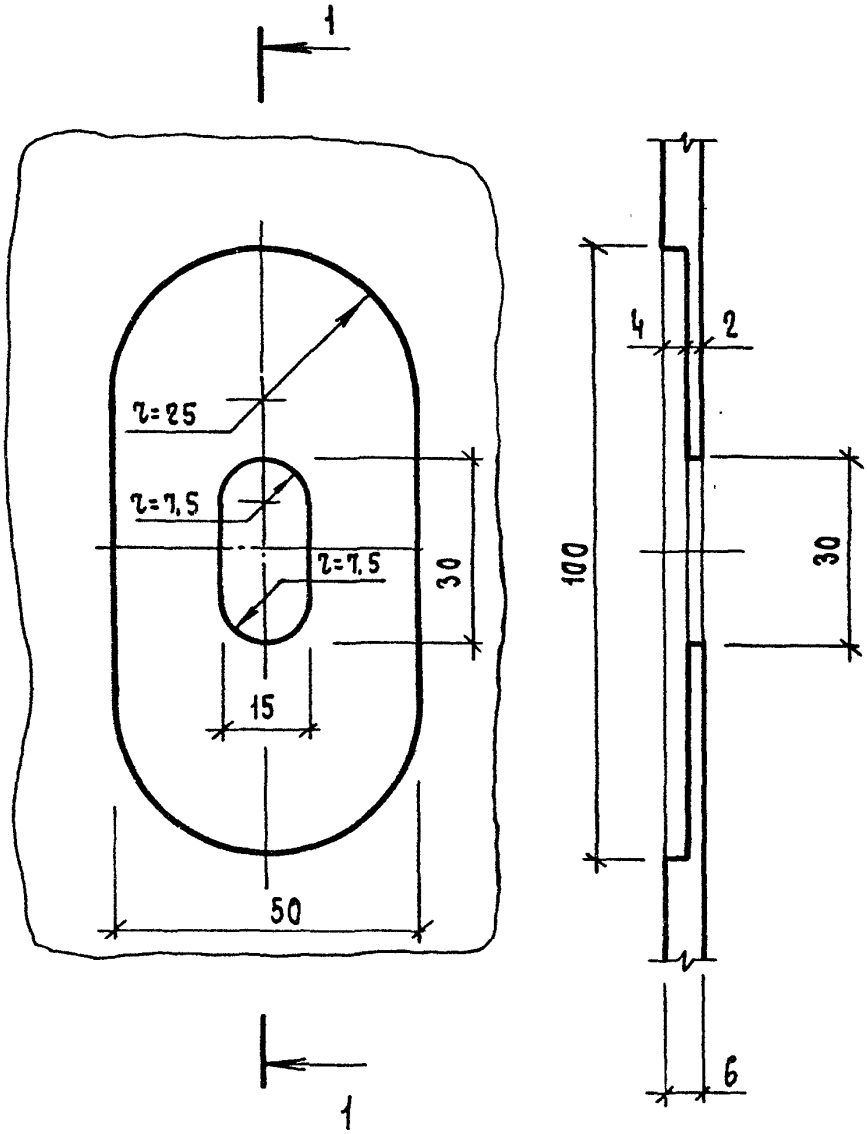

1.220.1-3 м.7-1	10	Лист 2

Инв. № подл. | Подп. и дата | Взам. инв. №

23187 17

Формат А4

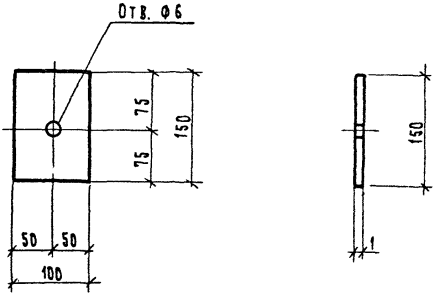

			1.220.1-3м. 9-1 11		
Н.контр.	Вакман		Изделие соединительное МС 16	Стадия	Масса	Масштаб
				Р	0,19	1:5
Провер.	Стрелкова			Лист	Листов 1	
Исполн.	Добровольская		Лист 1 × 100 ГОСТ 19903-74* ВСт. 3 сп 5 ГОСТ 380-71* δ = 150	ЛенЗНИИЭП		

gost.e-ecolog.ru