ТИПОВЫЕ КОНСТРУКЦИИ, ИЗДЕЛИЯ И УЗЛЫ ЗДАНИЙ И СООРУЖЕНИЙ

# СЕРИЯ 1.220.1-3 м

КОНСТРУКЦИИ КАРКАСА С КОЛОННАМИ СЕЧЕНИЕМ 300Х300 мм
ДЛЯ СТРОИТЕЛЬСТВА ОБЩЕСТВЕННЫХ ЗДАНИЙ
С ИСПОЛЬЗОВАНИЕМ ВЕЧНОМЕРЗЛЫХ ГРУНТОВ ОСНОВАНИЯ
ПО ПРИНЦИПУ I

ВЫПУСК 4-1

ДИАФРАГМЫ ЖЕСТКОСТИ

РАБОЧИЕ ЧЕРТЕЖИ

23184
gost.e-ecolog.ru

ТИПОВЫЕ КОНСТРУКЦИИ, ИЗДЕЛИЯ И УЗЛЫ ЗДАНИЙ И СООРУЖЕНИЙ

# СЕРИЯ 1.220.1-3м

## КОНСТРУКЦИИ КАРКАСА С КОЛОННАМИ СЕЧЕНИЕМ 300Х300мм ДЛЯ СТРОИТЕЛЬСТВА ОБЩЕСТВЕННЫХ ЗДАНИЙ С ИСПОЛЬЗОВАНИЕМ ВЕЧНОМЕРЗЛЫХ ГРУНТОВ ОСНОВАНИЯ ПО ПРИНЦИПУ I

ВЫПУСК 4-1

ДИАФРАГМЫ ЖЕСТКОСТИ

РАБОЧИЕ ЧЕРТЕЖИ


РАЗРАБОТАНЫ:

ЛЕНЗНИИЭП

ГЛ. ИНЖ. ИН-ТА А.В.РЯЗАНОВ
ГЛ. КОНСТР. ИН-ТА Р.А.ЛОПОВ
ГЛ. ИНЖ. ПРОЕКТА Л.Р.БАКМАН
ЗАВ. ЛАБОРАТОРИЕЙ Л.И.НЕЙМАРК
СТ. Н. СОТРУДНИК С.С.ШМЕЛЕВА

КИЕВЗНИИЭП

ЗАМ. ДИРЕКТ ИН-ТА Л.Г.ДМИТРИЕВ
НАЧ. ОТДЕЛА В.Н.ШЕВЧЕНКО
ГЛ. ИНЖ. ПРОЕКТА Д.В.ЕГУНОВ



УТВЕРЖДЕНЫ ГОСКОМАРХИТЕКТУРЫ
ПРИКАЗ № 146 ОТ 23 МАЯ 1988г
ВВЕДЕНЫ В ДЕЙСТВИЕ С 1 ИЮЛЯ 1988г



© ЦИТП Госстроя СССР, 1988

| Обозначение | Наименование | Стр. |
|---|---|---|
| 1.220.1-3т. 4-1 00ТО | Техническое описание | 3 |
| 1.220.1-3т. 4-1 01 | Диафрагма жесткости 1Д27.33, Д27.33 | 4 |
| 1.220.1-3т. 4-1 01СБ | Диафрагма жесткости 1Д27.33, Д27.33 | |
| | Сборочный чертеж | 5 |
| 1.220.1-3т. 4-1 02 | Диафрагма жесткости 1Д57.33, Д57.33 | 7 |
| 1.220.1-3т. 4-1 02СБ | Диафрагма жесткости 1Д57.33, Д57.33 | |
| | Сборочный чертеж | 8 |
| 1.220.1-3т. 4-1 03 | Диафрагма жесткости 1ДП27.33, ДП27.33 | 10 |
| 1.220.1-3т. 4-1 03СБ | Диафрагма жесткости 1ДП27.33, ДП27.33 | |
| | Сборочный чертеж | 11 |
| 1.220.1-3т. 4-1 04 | Диафрагма жесткости 1ДП57.33, ДП57.33 | 13 |
| 1.220.1-3т. 4-1 04СБ | Диафрагма жесткости 1ДП57.33, ДП57.33 | |
| | Сборочный чертеж | 14 |
| 1.220.1-3т. 4-1 05 | Диафрагма жесткости 1ДПК57.33Л, ДПК57.33Л | 16 |
| 1.220.1-3т. 4-1 05СБ | Диафрагма жесткости 1ДПК57.33Л, ДПК57.33Л | |
| | Сборочный чертеж | 17 |
| 1.220.1-3т. 4-1 06 | Диафрагма жесткости 1ДПК57.33П, ДПК57.33П | 19 |
| 1.220.1-3т. 4-1 06СБ | Диафрагма жесткости 1ДПК57.33Л, ДПК57.33П | |
| | Сборочный чертеж | 20 |
| 1.220.1-3т. 4-1 07 | Диафрагма жесткости 1Д27.22, Д27.22 | 22 |
| 1.220.1-3т. 4-1 07СБ | Диафрагма жесткости 1Д27.22, Д27.22 | |
| | Сборочный чертеж | 23 |
| 1.220.1-3т. 4-1 08 | Диафрагма жесткости 1Д57.22, Д57.22 | 24 |
| 1.220.1-3т. 4-1 08СБ | Диафрагма жесткости 1Д57.22, Д57.22 | |
| | Сборочный чертеж | 25 |
| 1.220.1-3т. 4-1 09 | Диафрагма жесткости 1ДП27.22, ДП27.22 | 26 |
| 1.220.1-3т. 4-1 09СБ | Диафрагма жесткости 1ДП27.22, ДП27.22 | |
| | Сборочный чертеж | 27 |
| 1.220.1-3т. 4-1 10 | Диафрагма жесткости 1ДП57.22, ДП57.22 | 28 |
| 1.220.1-3т. 4-1 10СБ | Диафрагма жесткости 1ДП57.22, ДП57.22 | |
| | Сборочный чертеж | 29 |
| 1.220.1-3т. 4-1 11 | Диафрагма жесткости 1ДПК57.22Л, ДПК57.22Л | 30 |
| 1.220.1-3т. 4-1 11СБ | Диафрагма жесткости 1ДПК57.22Л, ДПК57.22Л | |
| | Сборочный чертеж | 31 |
| 1.220.1-3т. 4-1.12 | Диафрагма жесткости 1ДПК57.22П, ДПК57.22Л | 32 |
| 1.220.1-3т. 4-1.12СБ | Диафрагма жесткости 1ДПК57.22П, ДПК57.22Л | |
| | Сборочный чертеж | 33 |
| 1.220.1-3т. 4-1 13 | Диафрагма жесткости 1Д12.22, Д12.22 | 34 |
| 1.220.1-3т. 4-1 13СБ | Диафрагма жесткости 1Д12.22, Д12.22 | |
| | Сборочный чертеж. | 35 |
| 1.220.1-3т. 4-1.14 | Диафрагма жесткости 1Д12.33, Д12.33 | 36 |
| 1.220.1-3т. 4-1 14СБ | Диафрагма жесткости 1Д12.33, Д12.33 | |
| | Сборочный чертеж | 37 |
| 1.220.1-3т. 4-1 15 | Диафрагма жесткости Д69.7, Д57.7, Д27.7 | 39 |
| 1.220.1-3т. 4-1 15СБ | Диафрагма жесткости Д69.7, Д57.7, Д27.7 | |
| | Сборочный чертеж | 40 |
| 1.220.1-3т. 4-1 00У | Узлы 27... 34 | 41 |
| 1.220.1-3т 4-1 00ВРС | Ведомость расхода стали | 44 |


1.220.1-3т. 4-1 00

| | | |
|---|---|---|
| Н.контр. | Вакман | |
| ГИП | Вакман | |
| Разраб. | Капылова | |
| Испарм. | Шапиро | |
| Пробер. | Тихманова | |

Содержание

| Стадия | Лист | Листов |
|---|---|---|
| Р | 1 | 2 |

ЛенЗНИИЭП

Инв.№ подл. | Подпись и дата | Взам.инв.№

1.220.1-3т. 4-1 00 Лист 2

23184 3

формат А4

формат А4

Настоящий выпуск содержит опалубочные чертежи железобетонных диафрагм жесткости для общественных зданий с совмещенным перекрытием над холодным подпольем и зданий с техническим подпольем.

Высота типового этажа 3,3 м.

Диафрагмы запроектированы однополочные и бесполочные. Две однополочные диафрагмы устанавливаются по средней оси здания в направлении ригелей. Бесполочная диафрагма совместно с однополочной устанавливается по крайней оси здания в направлении ригелей. В плитном направлении устанавливаются две бесполочные диафрагмы.

Диафрагмы жесткости приняты составными для возможности их изготовления в горизонтальных формах.

Количество и расположение строповочных петель на сборочных чертежах показано условно и должно быть уточнено в соответствии с принятой технологией изготовления изделий. Монтаж диафрагмы производить за петли, расположенные на верхних торцах, после чего эти петли использовать для соединения диафрагм друг с другом (см. выпуск 6-1 узел 42).

Нормируемая отпускная прочность бетона должна составлять в холодное время года 90% и в теплое время-70% от класса бетона по прочности на сжатие.

Указания по компоновке и расчету диафрагм приведены в выпусках 0-2, 0-3, 0-4.

| | | | | | | |
|---|---|---|---|---|---|---|
| | | | 1.220.1-3 м. 4-1 ОО ТО | | | |
| Н.контр. | Бакман | | | | | |
| ГИП | Бакман | | Техническое описание | Стадия | Лист | Листов |
| Разраб. | Бакман | | | Р | 1 | 2 |
| Проб. | Стрелкова | | | ЛенЗНИИЭП | | |
| Исполн. | Стрелкова | | | | | |

Формат А4

Предел огнестойкости диафрагм жесткости принят 2 часа.

Расшифровка марок диафрагм:

1Д 57.22, 1ДПК 57.33л, ДП 27.22

1Д - диафрагма с 1 полкой

Д - диафрагма без полки

1ДП - диафрагма с проемом, расположенным посредине

1ДПК - диафрагма с проемом, расположенным с краю

первое число:

57 и 22 - длина диафрагмы в дм

второе число:

22 и 33 - высота диафрагмы в дм

Дополнительные индексы „Л" и „П" обозначают левое или правое расположение проема в диафрагме.

Инв.№ подл. | Подпись и дата | Взам. инв.№

| | | |
|---|---|---|
| 1.220.1-3 м. 4-1 ОО ТО | | Лист 2 |



Формат А4

| Формат | Зона | Поз. | Обозначение | Наименование | Кол. | Примечание |
|---|---|---|---|---|---|---|
| | | | | Документация | | |
| А4 | | | 1.220.1-3м.4-1 ОЧСБ | Сборочный чертеж | | |
| А3 | | | 1.220.1-3м.4-1 ООВРС | Ведомость расхода стали | | |
| А3 | | | 1.020-1/83.4-1 ООУ | Узлы 3, 6, 7, 8 | | |
| А3 | | | 1.220.1-3м.4-1 ООУ | Узлы 27, 28, 35 | | |
| А3 | | | 1.220.1-3м.4-1 ООТО | Техническое описание | | |
| | | | Переменные данные для исполнений | | | |
| | | | | 1.220.1-3м.4-1 01 | | |
| | | | | 1.Д 27.33 | | |
| | | | | Сборочные единицы | | |
| А3 | | 1 | 1.020-1/83.4-2 01-03 | Изд. закл. сборное СМН.4 | 2 | |
| А | | 2 | 1.220.1-3м.4-2 01 | Каркас укр. сб. СКР-8 | 1 | |
| А3 | | 3 | 1.020-1/83.4-2 36-02 | Каркас плоский Кр-3 | 3 | |
| А3 | | 4 | 1.020-1/83.4-2 40-03 | Каркас плоский Кр-27 | 4 | |
| А4 | | 5 | 1.220.1-3м.4-2 03-01 | Каркас плоский Кр-52 | 1 | |
| А4 | | 6 | 1.220.1-3м.4-2 10 | Сетка С-114 | 1 | |
| А4 | | 7 | 1.220.1-3м.4-2 10 | Сетка С-115 | 1 | |
| А4 | | 8 | 1.220.1-3м.4-2 20 | Сетка С-166 | 2 | |
| | | | | Детали | | |
| А4 | | 9 | 1.400-9. Выпуск 1 | Петля унив. УП1-9 | 2 | |
| А4 | | 10 | 1.220.1-3м.4-2 22 | Петля строповая П-2 | 2 | |
| | | | | Ст. отд. ГОСТ 5781-82* | | |
| Б4 | | 11 | 6.01.3.130 | ф6 А-III $\ell$=130 | 16 | 0,03 кг |
| Б4 | | 12 | 20.013.250 | ф20 А-III $\ell$=250 | 4 | 0,62 кг |

| | | | |
|---|---|---|---|
| Н. контр. | Вакман | | |
| ГИП | Вакман | | |
| Разраб. | Тихтянова | | |
| Провер. | Шапиро | | |
| Исполн. | Стернин | | |

1.220.1-3м.4-1 01

Диафрагма жесткости 1.Д 27.33, Д 27.33

| Стадия | Лист | Листов |
|---|---|---|
| Р | 1 | 2 |

ЛенЗНИИЭП

формат А4

| Формат | Зона | Поз. | Обозначение | Наименование | Кол. | Примечание |
|---|---|---|---|---|---|---|
| | | | | Материалы | | |
| | | | | Бетон тяжелый В25 | | 1,30 м³ |
| | | | | 1.220.1-3м.4-1 01-01 | | |
| | | | | Д 27.33 | | |
| | | | | Сборочные единицы | | |
| А3 | | 1 | 1.020-1/83.4-2 01-03 | Издел. закл. сб. СМН-4 | 2 | |
| А3 | | 2 | 1.220.1-3м.4-2 01 | Каркас укр. сб. СКР-8 | 1 | |
| А3 | | 3 | 1.020-1/83.4-2 36-02 | Каркас плоский Кр-3 | 3 | |
| А3 | | 4 | 1.020-1/83.4-2 40-03 | Каркас плоский Кр-27 | 4 | |
| А4 | | 6 | 1.220.1-3м.4-2 10 | Сетка С-114 | 1 | |
| А4 | | 7 | 1.220.1-3м.4-2 10 | Сетка С-115 | 1 | |
| А4 | | 8 | 1.220.1-3м.4-2 20 | Сетка С-166 | 2 | |
| | | | | Детали | | |
| А4 | | 9 | 1.400-9. Выпуск 1 | Петля унив. УП1-9 | 2 | |
| А4 | | 10 | 1.220.1-3м.4-2 22 | Петля строповая П2 | 2 | |
| | | | | Ст. отд. ГОСТ 5781-82* | | |
| Б4 | | 11 | 6.013.130 | ф6 А-III $\ell$=130 | 16 | 0,03 кг |
| Б4 | | 12 | 20.013.250 | ф20 А-III $\ell$=250 | 4 | 0,62 кг |
| | | | | Материалы | | |
| | | | | Бетон тяжелый В25 | | 1,22 м³ |

Инв. № подл. | Подпись и дата | Взам. инв. №

1.220.1-3м.4-1 01

Лист 2



формат А4

Рис. 1

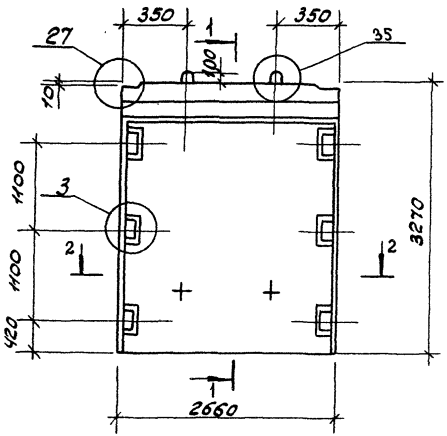


2 — 2

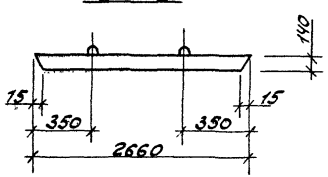


Рис. 2
остальное см. рис. 1

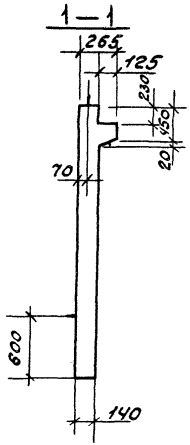


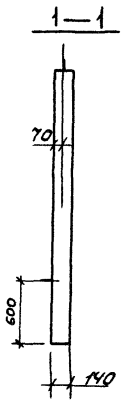


| Обозначение | Марка | Рис. N | Масса кг. |
|---|---|---|---|
| 1.220.1-3 м. 4-1 01 | 1Д27.33 | 1,3 | 3250 |
| 01-01 | Д27.33 | 2,4 | 3050 |

| | | |
|---|---|---|
| Н. контр. | Вакман | |
| ГИП | Вакман | |
| Разраб. | Тихманова | |
| Провер. | Шалыро | |
| Исполн. | Стернин | |

1.220.1-3 м. 4-1 01 СБ

Диафрагма жесткости 1Д27.33, Д27.33
Сборочный чертеж

| Стадия | Масса | Масштаб |
|---|---|---|
| Р | см. табл. | — |
| Лист 1 | Листов 2 | |

ЛенЗНИИЭП

23184 6

Формат А3

Армирование

Рис.3

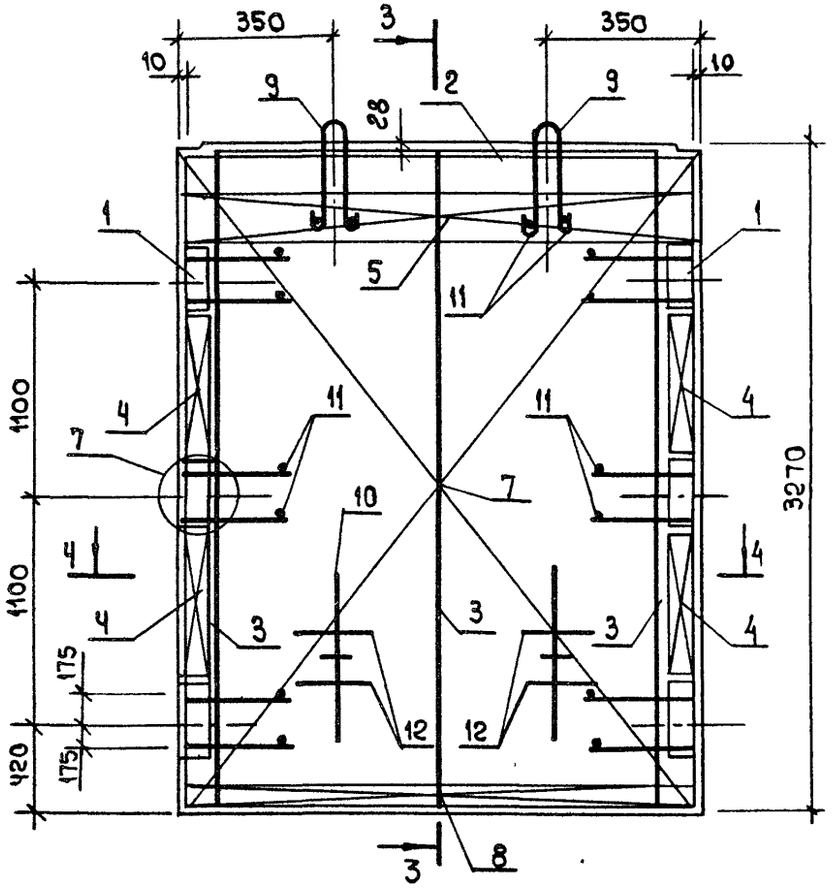


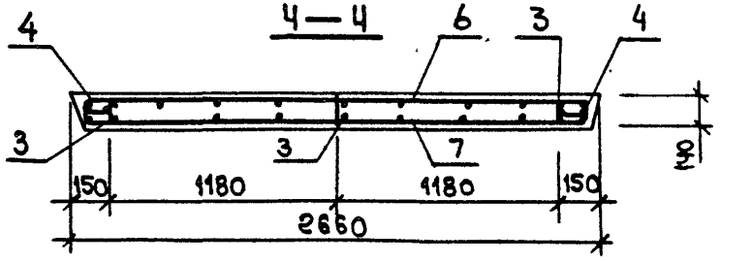


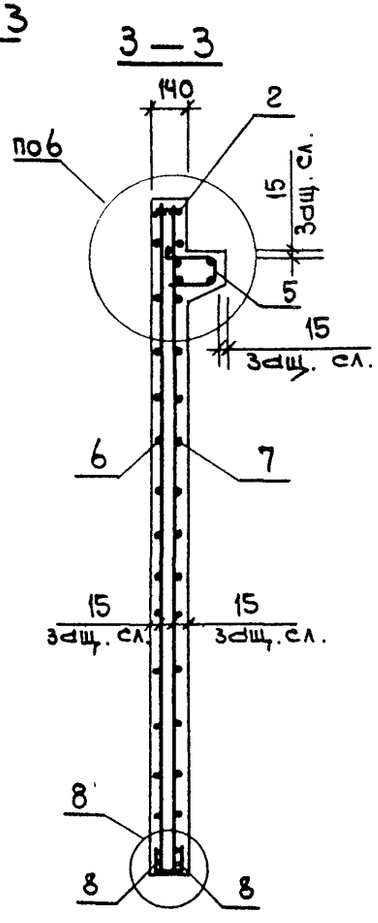


Рис.4

остальное см. рис.3

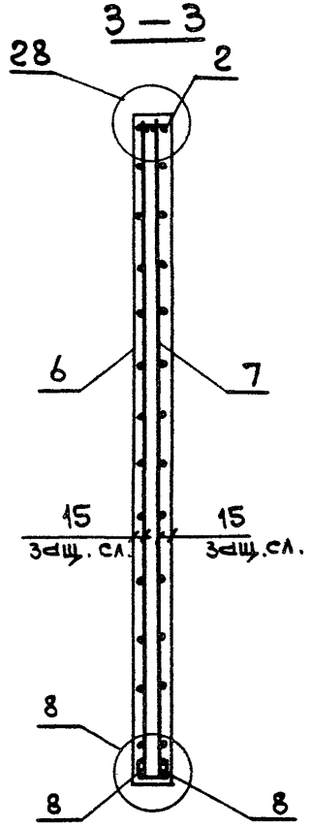


| | | |
|---|---|---|
| 1.220.1-3м.4-1 01СБ | | Лист 2 |

23184 7

Формат А3

| Формат | Зона | Поз. | Обозначение | Наименование | Кол. | Примечание |
|---|---|---|---|---|---|---|
| | | | | Документация | | |
| А3 | | | 1.220.1-3м. 4-1 02СБ | Сборочный чертеж | | |
| А3 | | | 1.220.1-3м. 4-1 00ВРС | Ведомость расхода стали | | |
| А3 | | | 1.020-1/83. 4-1 00У | Узлы 3,6,8 | | |
| А3 | | | 1.220.1-3м. 4-1 00У | Узлы 27, 28, 35 | | |
| А3 | | | 1.220.1-3м. 4-1 00ТО | Техническое описание | | |
| | | | | | | |
| | | | Переменные данные | Для исполнений: | | |
| | | | | | | |
| | | | | 1.220.1-3м 4-1 02 | | |
| | | | | 1Д57.33 | | |
| | | | | Сборочные единицы | | |
| А3 | | 1 | 1.020-1/83. 4-2 01-03 | Изд. закл. сборное СМИ-4 | 2 | |
| А4 | | 2 | 1.220.1-3м. 4-2 01-01 | Каркас укр. сб. СКР-9 | 1 | |
| А4 | | 3 | 1.020-1/83. 4-2 36-02 | Каркас плоский Кр-3 | 5 | |
| А4 | | 4 | 1.020-1/83. 4-2 40-03 | Каркас плоский Кр-27 | 4 | |
| А4 | | 5 | 1.220.1-3м. 4-2 03-01 | Каркас плоский Кр-53 | 1 | |
| А4 | | 6 | 1.220.1-3м. 4-2 11 | Сетка С-116 | 1 | |
| А4 | | 7 | 1.220.1-3м. 4-2 11 | Сетка С-117 | 1 | |
| А4 | | 8 | 1.220.1-3м. 4-2 20 | Сетка С-167 | 2 | |
| | | | | | | |
| | | | | Детали | | |
| А3 | | 9 | 1.020-1/83. 4-2 63 | Петля стран. СПВ-7 | 2 | |
| А4 | | 10 | 1.220.1-3м. 4-2 22 | Петля стран. П-2 | 2 | |
| | | | | Ст. отд. ГОСТ 5781-82* | | |
| Б.Ч. | | 11 | 6.013.130 | Ф6А-III С=130 | 16 | 0,03кг |
| Б.Ч. | | 12 | 20.013.250 | Ф20А-III С=250 | 4 | 0,62кг |

1.220.1-3м. 4-1 02

| | | |
|---|---|---|
| Н.контр. | Вакман | |
| ГИП | Вакман | |
| Разраб. | Тихманова | |
| Провер. | Шапиро | |
| Исполн. | Стрижин | |

Диафрагма жесткости 1Д57.33, Д57.33

| Стадия | Лист | Листов |
|---|---|---|
| Р | 1 | 2 |

ЛенЗНИИЭП

Формат А4

| Формат | Зона | Поз. | Обозначение | Наименование | Кол. | Примечание |
|---|---|---|---|---|---|---|
| | | | | | | |
| | | | | Материалы: | | |
| | | | | Бетон тяжелый В25 | | 2,76м³ |
| | | | | | | |
| | | | | 1.220.1-3м. 4-1 02-01 | | |
| | | | | Д57.33 | | |
| | | | | Сборочные единицы | | |
| А3 | | 1 | 1.020-1/83. 4-2 01-03 | Изд. закл. сборное СМИ-4 | 2 | |
| А4 | | 2 | 1.220.1-3м. 4-2 01-01 | Каркас укр. сб. СКР-9 | 1 | |
| А4 | | 3 | 1.020-1/83. 4-2 36-02 | Каркас плоский Кр-3 | 5 | |
| А4 | | 4 | 1.020-1/83. 4-2 40-03 | Каркас плоский Кр-27 | 4 | |
| А4 | | 6 | 1.220.1-3м. 4-2 11 | Сетка С-116 | 1 | |
| А4 | | 7 | 1.220.1-3м. 4-2 11 | Сетка С-117 | 1 | |
| А4 | | 8 | 1.220.1-3м. 4-2 20 | Сетка С-167 | 2 | |
| | | | | | | |
| | | | | Детали | | |
| А3 | | 9 | 1.020-1/83. 4-2 63 | Петля стран. СПВ-7 | 2 | |
| А4 | | 10 | 1.220.1-3м. 4-2 22 | Петля стран. П-2 | 2 | |
| | | | | Ст. отд. ГОСТ 5781-82* | | |
| Б.Ч. | | 11 | 6.013.130 | Ф6А-III С=130 | 16 | 0,03кг |
| Б.Ч. | | 12 | 20.013.250 | Ф20А-III С=250 | 4 | 0,62кг |
| | | | | | | |
| | | | | Материалы | | |
| | | | | Бетон тяжелый В25 | | 2,59м³ |

Инв.№ подл. | Подп. и дата | Взам.инв.№

1.220.1-3м. 4-1 02 Лист 2

23184 8

Формат А4

Рис. 1

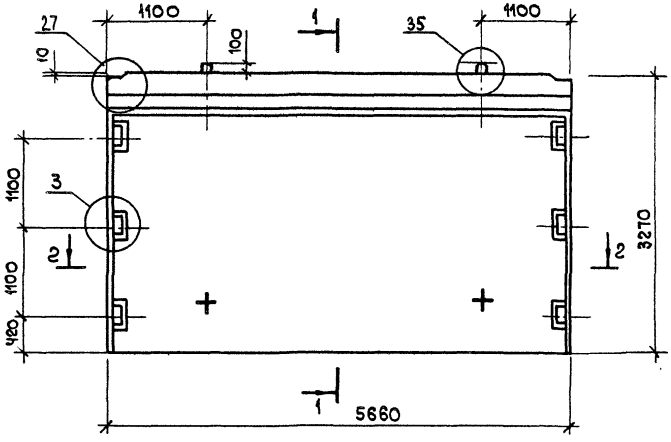


2 — 2

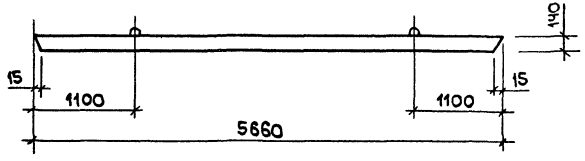


Рис. 2

остальное см. рис. 1

1 — 1

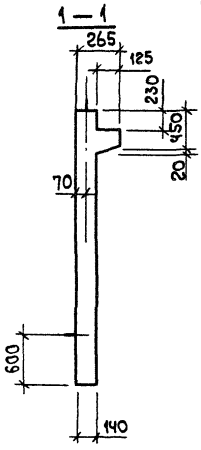


1 — 1

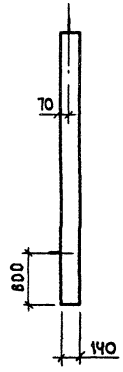


| Обозначение | Марка | Рис N | Масса кг |
|---|---|---|---|
| 1.220.1-3м.4-1 02 | 1Д57.33 | 1.3 | 6900 |
| -01 | Д57.33 | 2.4 | 6475 |

| | | | |
|---|---|---|---|
| Н. контр | Бакман | | |
| ГИП | Бакман | | |
| Разраб. | Тихмянова | | |
| Провер | Шапиро | | |
| Исполнил | Стернин | | |

1.220.1-3м.4-1 02СБ

Диафрагма жесткости 1Д57.33, Д57.33 Сборочный чертеж

| Стадия | Масса | Масштаб |
|---|---|---|
| Р | см. табл. | — |
| Лист 1 | Листов 2 | |

ЛенЗНИИЭП



Формат А3

Рис. 3

Армирование

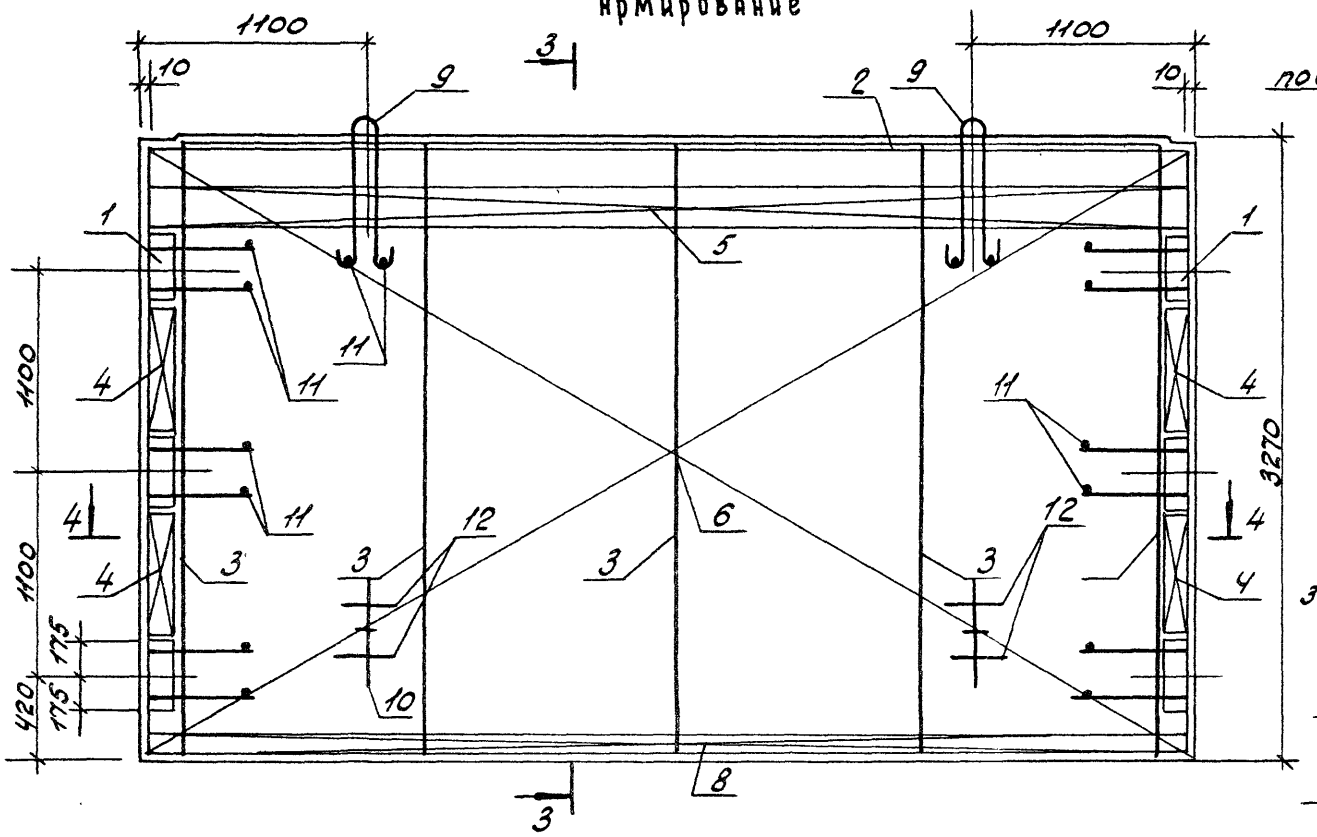


Рис. 4

остальное см. рис. 3

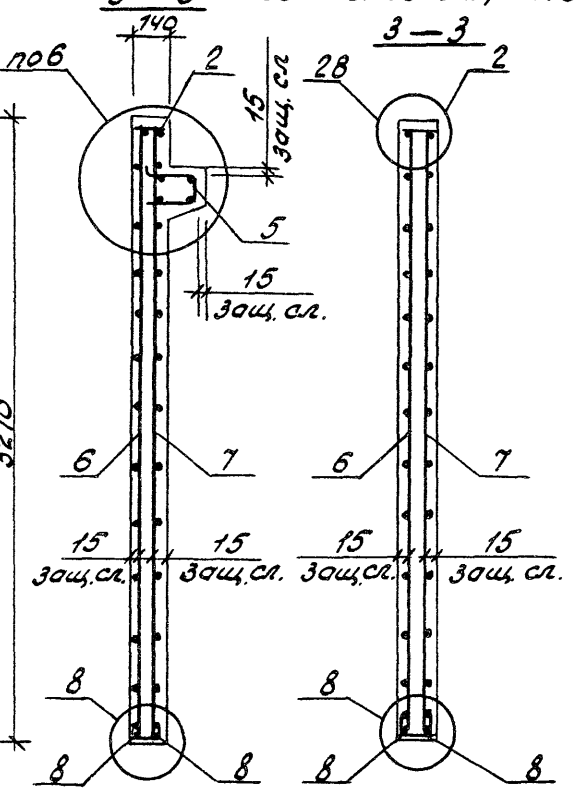


4—4

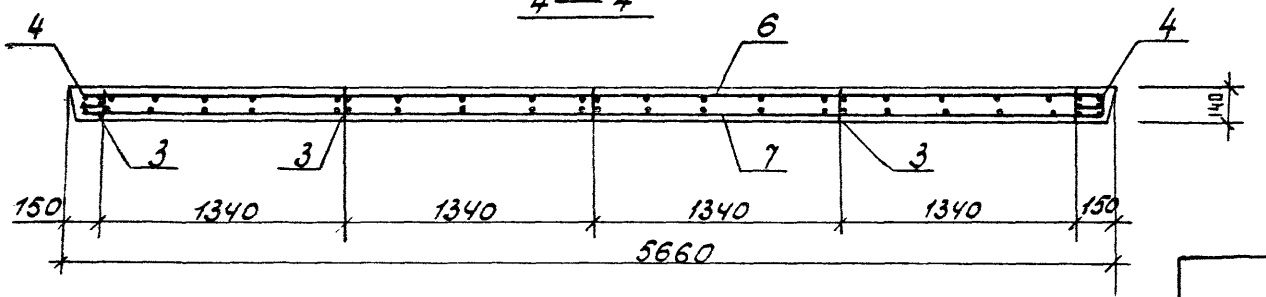

| Формат | Зона | Поз. | Обозначение | Наименование | Кол. | Примечание |
|---|---|---|---|---|---|---|
| | | | | Документация | | |
| А3 | | | 1.220.1-3м.4-1 03СБ | Сборочный чертеж | | |
| А3 | | | 1.220.1-3м.4-1 008ВС | Ведомость расхода стали | | |
| А3 | | | 1.020-1/83.4-1 004 | Узлы 3, 4, 8, 9, 14, 15 | | |
| А3 | | | 1.220.1-3м.4-1 004 | Узлы 27, 29, 35 | | |
| А3 | | | 1.220.1-3м.4-1 00ТО | Техническое описание | | |
| | | | Переменные данные | для исполнений | | |
| | | | | 1.220.1-3м.4-1 03 | | |
| | | | | 1.ДП 27.33 | | |
| | | | | Сборочные единицы | | |
| А3 | | 1 | 1.020-1/83. 4-2 01-03 | Изд. закл. сборное СМН-4 | 2 | |
| А4 | | 2 | 1.220.1-3м. 4-2 01 | Каркас укр. сб СКР-8 | 1 | |
| А4 | | 3 | 1.020-1/83. 4-2 36-02 | Каркас плоский Кр 3 | 2 | |
| А4 | | 4 | 1.020-1/83. 4-2 36-06 | Каркас плоский Кр 7 | 2 | |
| А4 | | 5 | 1.020-1/83. 4-2 38 | Каркас плоский Кр 16 | 5 | |
| А4 | | 6 | 1.020-1/83. 4-2 40-03 | Каркас плоский Кр-27 | 4 | |
| А4 | | 7 | 1.020-1/83. 4-2 41 | Каркас плоский Кр-29 | 1 | |
| А4 | | 8 | 1.220.1-3м. 4-2 03-01 | Каркас плоский Кр52 | 1 | |
| А4 | | 9 | 1.220 1/83. 4-2 12 | Сетка С-118 | 1 | |
| А4 | | 10 | 1.220 1-3м. 4-2 12 | Сетка С-119 | 1 | |
| А4 | | 11 | 1.220. 1-3м. 4-2 12 | Сетка С-120 | 1 | |
| А4 | | 12 | 1. 220. 1-3м. 4-2 12 | Сетка С-121 | 1 | |
| А4 | | 13 | 1. 220. 1-3м. 4-2 20 | Сетка С-166 | 2 | |
| А4 | | 14 | 1.020-1/83. 4-2 44 | Сетка С-108 | 2 | |
| | | | | Детали | | |
| А4 | | 15 | 1.400-9 Выпуск 1л.13 | Петля униф УП1-11 | 2 | |
| А3 | | 16 | 1. 220. 1-3м.4-2 21 | Петля строп. П-1 | 2 | |

1.220.1-3м.4-1 03

| | | | |
|---|---|---|---|
| Н. контр. | Бакман | | |
| ГИП | Бакман | | |
| Разраб. | Тимянова | | |
| Провер. | Шапиро | | |
| Исполн. | Стернин | | |

Диафрагма жесткости 1ДП 27.33, ДП 27.33

| Стадия | Лист | Листов |
|---|---|---|
| Р | 1 | 2 |

ЛенЗНИИЭП

формат А4

| Формат | Зона | Поз. | Обозначение | Наименование | Кол. | Примечание |
|---|---|---|---|---|---|---|
| | | | | Ст. отд. ГОСТ 5781-82* | | |
| Б4 | | 17 | 6.013.130 | ф 6 А-III ℓ=130 | 26 | 0,03 кг |
| Б4 | | 18 | 25.013.2720 | ф 25 А-III ℓ=2720 | 4 | 10,5 кг |
| Б4 | | 19 | 20.013.250 | ф 20 А-III ℓ=250 | 4 | 0,62 кг |
| | | | | Материалы: Бетон В25 | | 0,89 м³ |
| | | | | 1.220.1-3м.4-1 03-01 | | |
| | | | | Д П 27.33 | | |
| | | | | Сборочные единицы | | |
| А3 | | 1 | 1.020-1/83. 4-2 01-03 | Изд. закл. сборное СМН-4 | 2 | |
| А4 | | 2 | 1.220.1-3м. 4-2 01 | Каркас укр. сб СКР-8 | 1 | |
| А4 | | 3 | 1.020-1/83. 4-2 36-02 | Каркас плоский КР-3 | 2 | |
| А4 | | 4 | 1.020-1/83. 4-2 36-06 | Каркас плоский Кр-7 | 2 | |
| А4 | | 5 | 1.020-1/83. 4-2 38 | Каркас плоский Кр 16 | 5 | |
| А4 | | 6 | 1.020-1/83. 4-2 40-03 | Каркас плоский Кр-27 | 4 | |
| А4 | | 7 | 1.020-1/83. 4-2 41 | Каркас плоский Кр 29 | 1 | |
| А4 | | 9 | 1.220.1-3м. 4-2 12 | Сетка С-118 | 1 | |
| А4 | | 10 | 1.220 1-3м. 4-2 12 | Сетка С-119 | 1 | |
| А4 | | 11 | 1.220.1-3м. 4-2 12 | Сетка С-120 | 1 | |
| А4 | | 12 | 1.220.1-3м. 4-2 12 | Сетка С-121 | 1 | |
| А4 | | 13 | 1.220.1-3м. 4-2 20 | Сетка С-166 | 2 | |
| А4 | | 14 | 1.020-1/83. 4-2 44 | Сетка С-108 | 2 | |
| | | | | Детали | | |
| А3 | | 15 | 1.400-9 Выпуск 1.л13 | Петля униф УП1-11 | 2 | |
| А3 | | 16 | 1.220.1-3м. 4-2 21 | Петля строп. П-1 | 2 | |
| | | | | Ст. отд. ГОСТ 5781-82* | | |
| Б4 | | 17 | 6.013.130 | ф 6 А-III ℓ=130 | 26 | 0,03 кг |
| Б4 | | 18 | 25.013 2720 | ф 25 А-III ℓ=2720 | 4 | 10,5 кг |
| Б4 | | 19 | 20.013 250 | ф 20 А-III ℓ=250 | 4 | 0,62 кг |
| | | | | Материалы | | |
| | | | | Бетон тяжел. В 25 | | 0,82 м³ |

Инв. № подл. | Подпись и дата | Взам. инв. №

1.220.1-3м.4-1 03 Лист 2

23184 11

формат А4

Рис. 1

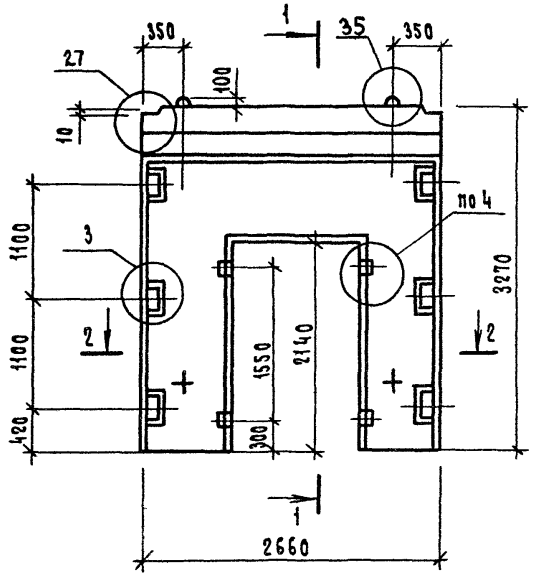


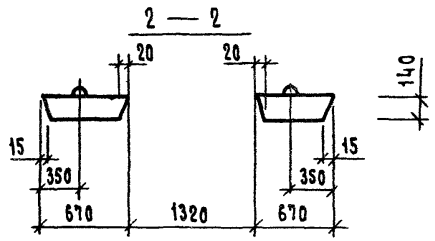


Рис. 2

остальное см. рис. 1

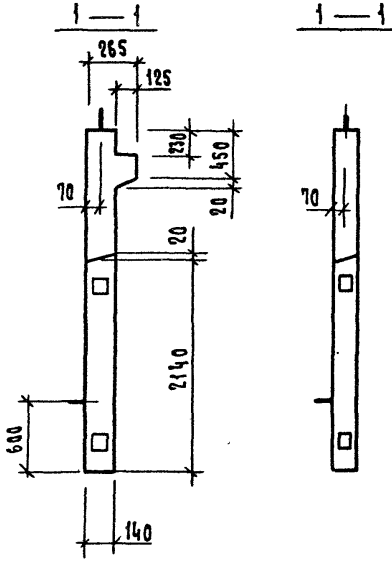


| Обозначение | Марка | Рис. N | Масса, кг |
|---|---|---|---|
| 1.220.1-3м. 4-1 03 | 1ДП27.33 | 1.3 | 2225 |
| 03-01 | ДП27.33 | 2.4 | 2050 |

| | | | |
|---|---|---|---|
| Н. контр. | Вакман | | |
| ГИП | Вакман | | |
| Разраб. | Тихманова | | |
| Провер. | Шапиро | | |
| Исполн. | Стернин | | |

1.220.1-3м. 4-1 03 СБ

Диафрагма жесткости. 1ДП27.33,. ДП27.33 Сборочный чертеж

| Стадия | Масса | Масштаб |
|---|---|---|
| Р | см. табл. | — |
| Лист 1 | Листов 2 | |

ЛенЗНИИЭП

23184 12

Формат А3

Армирование

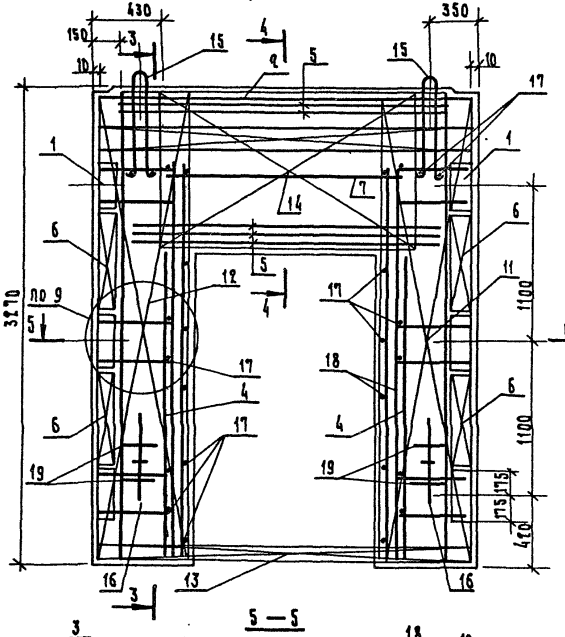


Рис. 3

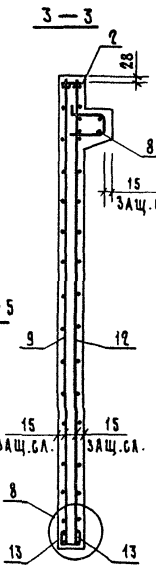


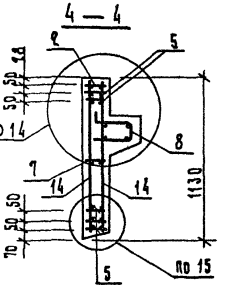


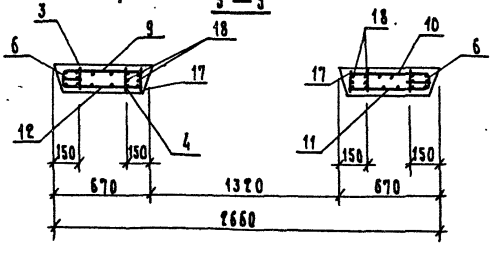


Рис. 4

остальное см. рис. 3

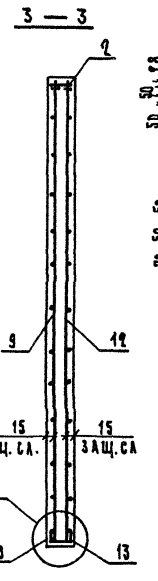


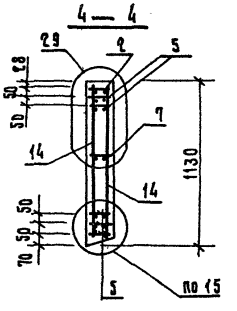


Сетку поз. 14 приварить к каркасу поз. 9 и нижнему каркасу поз. 5 электродуговой сваркой у каждого хомута (см. узлы 13, 14, 15)



23184 13

Формат А3

| Формат | Зона | Поз. | Обозначение | Наименование | Кол. | Примечание |
|---|---|---|---|---|---|---|
| | | | | Документация | | |
| А3 | | | 1.220.1-3м.4-1 04СБ | Сборочный чертеж | | |
| А3 | | | 1.220 1-3м.4-1 00ВРС | Ведомость расхода стали | | |
| А3 | | | 1.020-1/83.4-1 00У | Узлы 3,4,8,7,14,15 | | |
| А3 | | | 1.220.1-3м.4-1 00У | Узлы 27,29,35 | | |
| А3 | | | 1.220.1-3м.4-1 00ТО | Техническое описание | | |
| | | | Переменные данные | для исполнений | | |
| | | | | 1.220.1-3м.4-1 04 | | |
| | | | | 1ДП57.33 | | |
| | | | | Сборочные единицы | | |
| А3 | | 1 | 1.020-1/83.4-2 01-03 | Изд.закл.сборное СМН-4 | 2 | |
| А4 | | 2 | 1.220.1-3м.4-2 01-01 | Каркас укр.сб.СКР-9 | 1 | |
| А4 | | 3 | 1.020-1/83.4-2 36-02 | Каркас плоский КР-3 | 4 | |
| А4 | | 4 | 1.020-1/83.4-2 36-06 | Каркас плоский КР-7 | 2 | |
| А4 | | 5 | 1.020-1/83.4-2 38 | Каркас плоский КР-16 | 5 | |
| А4 | | 6 | 1.020-1/83.4-2 40-03 | Каркас плоский КР-27 | 4 | |
| А4 | | 7 | 1.020-1/83.4-2 41 | Каркас плоский КР-29 | 1 | |
| А4 | | 8 | 1.220.1-3м.4-2 03-02 | Каркас плоский КР53 | 1 | |
| А4 | | 9 | 1.220 1-3м.4-2 13 | Сетка С-122 | 1 | |
| А4 | | 10 | 1.220.1-3м.4-2 13 | Сетка С-123 | 1 | |
| А4 | | 11 | 1.220.1-3м.4-2 13 | Сетка С-124 | 1 | |
| А4 | | 12 | 1.220.1-3м.4-2 13 | Сетка С-125 | 1 | |
| А4 | | 13 | 1.220.1-3м.4-2 20 | Сетка С-167 | 2 | |
| А4 | | 14 | 1.020-1/83.4-2 44 | Сетка С-108 | 2 | |
| | | | | Детали | | |
| А4 | | 15 | 1.220 1-3м.4-2 22 | Петля стр. П-2 | 4 | |
| А3 | | 16 | 1.400-9 Выпуск 1л15 | Петля униф УП1-14 | 4 | |

1.220.1-3м.4-1 04

| | | | | | |
|---|---|---|---|---|---|
| Н.конт. | Вакман | [подпись] | Диафрагма жесткости 1ДП57.33, ДП57.33 | Стадия | Лист | Листов |
| ГИП | Вакман | [подпись] | | Р | 1 | 2 |
| Разраб. | Тихмянова | [подпись] | | ЛенЗНИИЭП | | |
| Провер. | Шапиро | [подпись] | | | | |
| Исполн. | Стернин | [подпись] | | | | |

формат А4

| Формат | Зона | Поз. | Обозначение | Наименование | Кол. | Примечание |
|---|---|---|---|---|---|---|
| | | | | Ст. отд. ГОСТ 5781-82* | | |
| Б4 | | 17 | 20.013.250 | ф20А III ℓ=250 | 8 | 0,62кг |
| Б4 | | 18 | 6.013.130 | ф6А III ℓ=130 | 30 | 0,03кг |
| Б4 | | 19 | 25.013.2720 | ф25А III ℓ=2720 | 4 | 10,5кг |
| | | | | Материалы: бетон В25 | | 2,35м³ |
| | | | | | | |
| | | | | 1.220.1-3м.4-1 04-01 | | |
| | | | | ДП57.33 | | |
| | | | | Сборочные единицы | | |
| А3 | | 1 | 1.020-1/83.4-2 01-03 | Изд.закл.сборное СМН-4 | 2 | |
| А4 | | 2 | 1.220.1-3м.4-2 01-01 | Каркас укр.сб.СКР-9 | 1 | |
| А4 | | 3 | 1.020-1/83.4-2 36-02 | Каркас плоский КР-3 | 4 | |
| А4 | | 4 | 1.020-1/83.4-2 36-06 | Каркас плоский Кр-7 | 2 | |
| А4 | | 5 | 1.020-1/83.4-2 38 | Каркас плоский Кр-16 | 5 | |
| А4 | | 6 | 1.020-1/83.4-2 40-03 | Каркас плоский Кр-27 | 4 | |
| А4 | | 7 | 1.020-1/83.4-2 41 | Каркас плоский Кр-29 | 1 | |
| А4 | | 9 | 1.220.1-3м.4-2 13 | Сетка С-122 | 1 | |
| А4 | | 10 | 1.220.1-3м.4-2 13 | Сетка С-123 | 1 | |
| А4 | | 11 | 1.220.1-3м.4-2 13 | Сетка С-124 | 1 | |
| А4 | | 12 | 1.220.1-3м.4-2 13 | Сетка С-125 | 1 | |
| А4 | | 13 | 1.220.1-3м.4-2 20 | Сетка С-167 | 2 | |
| А4 | | 14 | 1.020-1/83.4-2 44 | Сетка С-108 | 2 | |
| | | | | Детали | | |
| А4 | | 15 | 1.220.1-3м.4-2 22 | Петля стр. П-2 | 4 | |
| А3 | | 16 | 1.400-9 Выпуск 1.л15 | Петля униф. УП1-14 | 4 | |
| | | | | Ст. отд. ГОСТ 5781-82* | | |
| Б4 | | 17 | 20.013.250 | ф20А III ℓ=250 | 8 | 0,62кг |
| Б4 | | 18 | 6.013.130 | ф6А III ℓ=130 | 30 | 0,03кг |
| Б4 | | 19 | 25.013.2720 | ф25А III ℓ=2720 | 4 | 10,5кг |
| | | | | Материалы: бетон В25 | | 2,15м³ |

Инв.№ подл. | Подпись и дата | Взам. инв.№

1.220.1-3м.4-1 04

Лист 2

23184 14

формат А4

Рис. 1

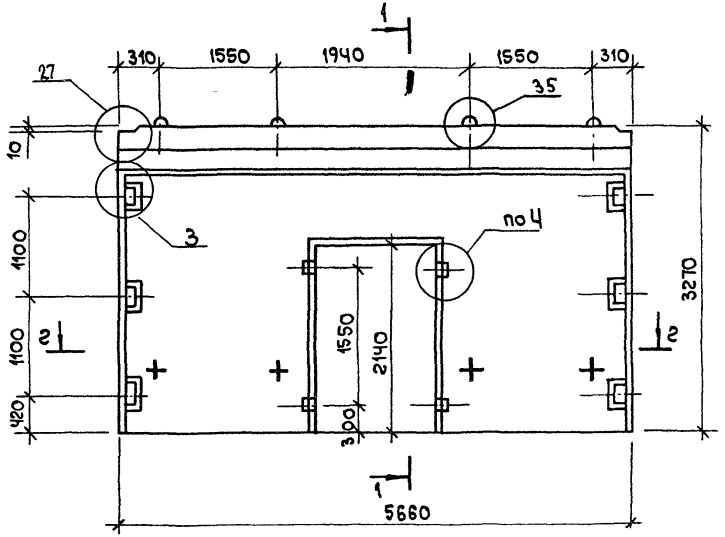


Рис. 2

остальное см. рис. 1

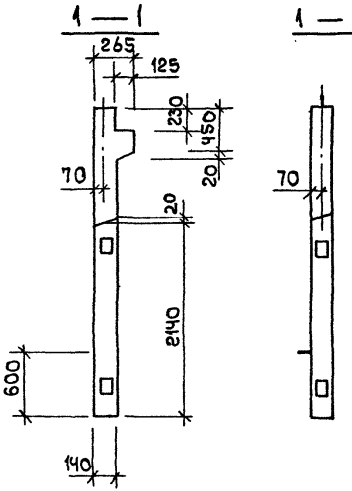


2 — 2

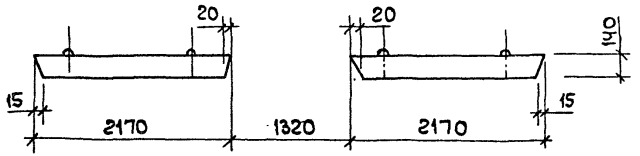


| Обозначение | Марка | Рис. N | Масса кг |
|---|---|---|---|
| 1.220.1-3м. Ч-1 04 | 1ДП57.33 | 1.3 | 5875 |
| -01 | ДП57.33 | 2.4 | 5038 |

| | | |
|---|---|---|
| Н. контр. | Вакман | |
| ГИП | Вакман | |
| Разраб. | Тихмянова | |
| Провер | Шапиро | |
| Исполн. | Стернин | |

1.220.1-3 м.Ч-1 04 СБ

Диафрагма жесткости 1ДП57.33, ДП57.33 Сборочный чертеж

| Стадия | Масса | Масштаб |
|---|---|---|
| Р | см. табл. | — |
| Лист 1 | Листов 2 | |

ЛенЗНИИЭП

23184 15

Формат А3

Армирование

Рис. 3

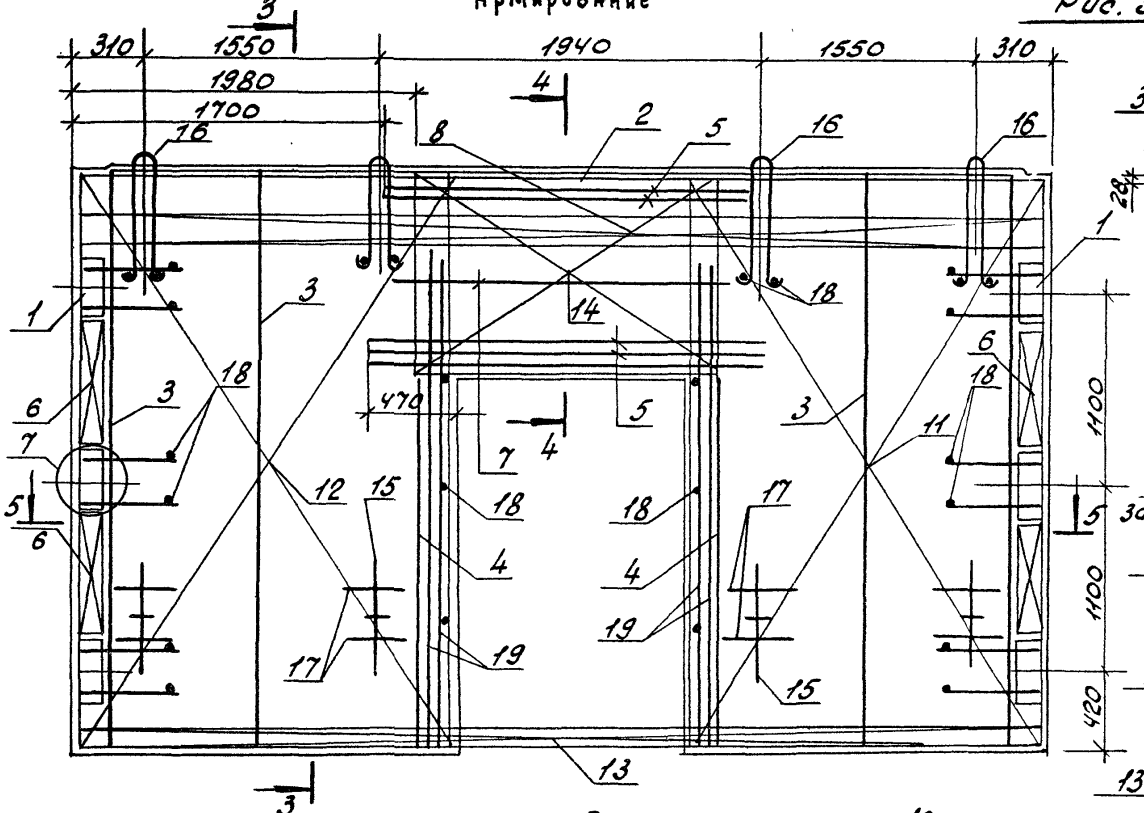


Рис. 4

остальное см. рис. 3

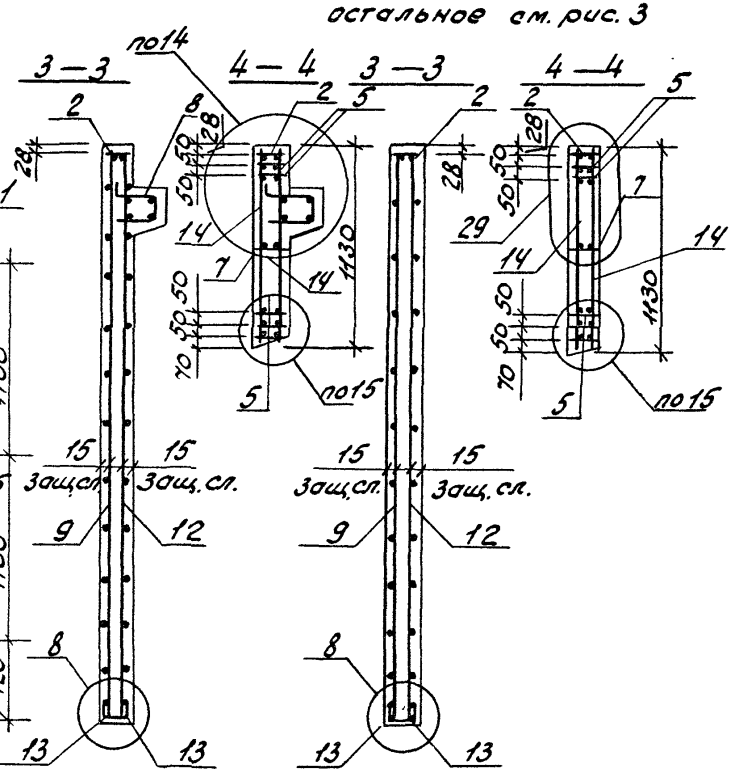


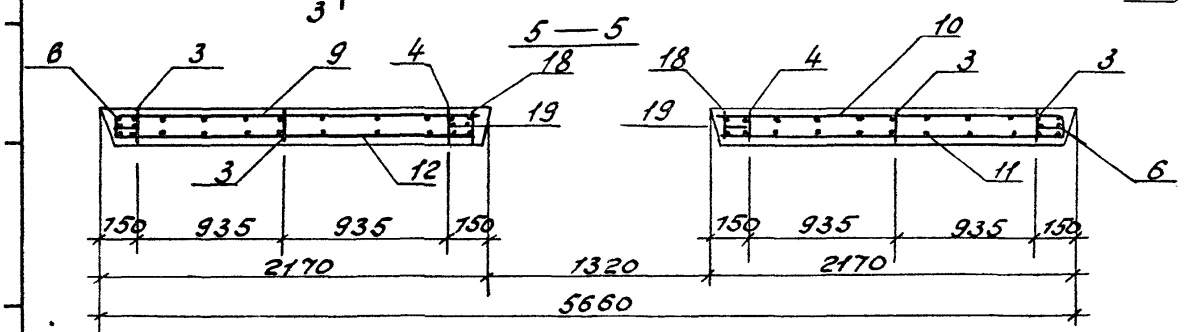


Сетку поз. 14 приварить к каркасу поз. 2 и нижнему каркасу поз. 5 электродуговой сваркой у каждого хомута (см. узлы 13,14,15)

| Формат | Зона | Поз. | Обозначение | Наименование | Кол. | Примечание |
|---|---|---|---|---|---|---|
| | | | | Документация | | |
| А3 | | | 1.220.1-3м.4-1 ОСБ | Сборочный чертеж | | |
| А3 | | | 1.220.1-3м.4-1 ОО ВРС | Ведомость расхода стали | | |
| А3 | | | 1.020-1/83.4-1 ООУ | Узлы 3,4,7,15,19,14 | | |
| А3 | | | 1.220.1-3м.4-1 ООУ | Узлы 27,29,35 | | |
| А3 | | | 1.220.1-3м.4-1 ООТО | Техническое описание | | |
| | | | Переменные данные | для исполнений: | | |
| | | | | 1.220.1-3м.4-1 05 | | |
| | | | | 1ДПК 57.33л | | |
| | | | | Сборочные единицы | | |
| А3 | | 1 | 1.020-1/83.4-2 01-03 | Изд.закл.сварное СМН-4 | 2 | |
| А4 | | 2 | 1.220.1-3м.4-2 01-01 | Каркас укр.сб.СКР-9 | 1 | |
| А4 | | 3 | 1.020-1/83.4-2 36-02 | Каркас плоский Кр-3 | 4 | |
| А4 | | 4 | 1.020-1/83.4-2 36-06 | Каркас плоский Кр-7 | 2 | |
| А4 | | 5 | 1.020-1/83.4-2 38 | Каркас плоский Кр-16 | 5 | |
| А4 | | 6 | 1.020-1/83.4-2 40-03 | Каркас плоский Кр-27 | 4 | |
| А4 | | 7 | 1.020-1/83.4-2 41 | Каркас плоский Кр-29 | 1 | |
| А4 | | 8 | 1.220.1-3м.4-2 03-02 | Каркас плоский Кр-53 | 1 | |
| А4 | | 9 | 1.220.1-3м.4-2 12 | Сетка С-118 | 1 | |
| А4 | | 10 | 1.220.1-3м.4-2 12 | Сетка С-121 | 1 | |
| А4 | | 11 | 1.220.1-3м.4-2 14 | Сетка С-127 | 1 | |
| А4 | | 12 | 1.220.1-3м.4-2 14 | Сетка С-128 | 1 | |
| А4 | | 13 | 1.220.1-3м.4-2 20 | Сетка С-167 | 2 | |
| А4 | | 14 | 1.020-1/83.4-2 44 | Сетка С-108 | 2 | |
| | | | | Детали | | |
| А4 | | 15 | 1.220.1-3м.4-2 22 | Петля строп. П-2 | 4 | |
| А4 | | 16 | 1.400-9 Выпуск 1, л.15 | Петля униф. УП1-14 | 4 | |

1.220.1-3м.4-1 05

| | | |
|---|---|---|
| Н.контр. | Вакман | |
| ГИП | Вакман | |
| Разработ. | Тихмянова | |
| Проверил | Шапиро | |
| Исполнил | Стерлин | |

Диафрагма жесткости 1ДПК 57.33л, ДПК 57.33л

| Стадия | Лист | Листов |
|---|---|---|
| Р | 1 | 2 |

ЛенЗНИИЭП

Формат А4

| Формат | Зона | Поз. | Обозначение | Наименование | Кол. | Примечание |
|---|---|---|---|---|---|---|
| | | | | Ст.отд. ГОСТ 5781-82* | | |
| Б.ч. | | 17 | 20.013.250 | Ф20А-III ℓ=250 | 8 | 0,62кг |
| Б.ч. | | 18 | 6.013.130 | Ф6А-III ℓ=130 | 30 | 0,03кг |
| Б.ч. | | 19 | 25.013.2720 | Ф25А-III ℓ=2720 | 4 | 10,5кг |
| | | | | Материалы: Бетон В25 | | 2,35м³ |
| | | | | 1.220.1-3м.4-1 05-01 | | |
| | | | | ДПК 57.33л | | |
| | | | | Сборочные единицы | | |
| А3 | | 1 | 1.020-1/83.4-2 01-03 | Изд.закл.сварное СМН-4 | 2 | |
| А4 | | 2 | 1.220.1-3м.4-2 01-01 | Каркас укр.сб.СКР-9 | 1 | |
| А4 | | 3 | 1.020-1/83.4-2 36-02 | Каркас плоский Кр-3 | 4 | |
| А4 | | 4 | 1.020-1/83.4-2 36-06 | Каркас плоский Кр-7 | 2 | |
| А4 | | 5 | 1.020-1/83.4-2 38 | Каркас плоский Кр-16 | 5 | |
| А4 | | 6 | 1.020-1/83.4-2 40-03 | Каркас плоский Кр-27 | 4 | |
| А4 | | 7 | 1.020-1/83.4-2 41 | Каркас плоский Кр-29 | 1 | |
| А4 | | 9 | 1.220.1-3м.4-2 12 | Сетка С-118 | 1 | |
| А4 | | 10 | 1.220.1-3м.4-2 12 | Сетка С-121 | 1 | |
| А4 | | 11 | 1.220.1-3м.4-2 14 | Сетка С-127 | 1 | |
| А4 | | 12 | 1.220.1-3м.4-2 14 | Сетка С-128 | 1 | |
| А4 | | 13 | 1.220.1-3м.4-2 20 | Сетка С-167 | 2 | |
| А4 | | 14 | 1.020-1/83.4-2 44 | Сетка С-108 | 2 | |
| | | | | Детали | | |
| А4 | | 15 | 1.220.1-3м.4-2 22 | Петля строп. П-2 | 4 | |
| А3 | | 16 | 1.400-9 Выпуск 1, л.15 | Петля униф. УП1-14 | 4 | |
| | | | | Ст.отд. ГОСТ 5781-82* | | |
| Б.ч. | | 17 | 20.013.250 | Ф20А-III ℓ=250 | 8 | 0,62кг |
| Б.ч. | | 18 | 6.013.130 | Ф6А-III ℓ=130 | 30 | 0,03кг |
| Б.ч. | | 19 | 25.013.2720 | Ф25А-III ℓ=2720 | 4 | 10,5кг |
| | | | | Материалы: Бетон В25 | | 2,15м³ |

Инв.№ подл. | Подп. и дата | Взам.инв.№

1.220.1-3м.4-1 05 Лист 2

23184 17

Формат А4

Рис. 1

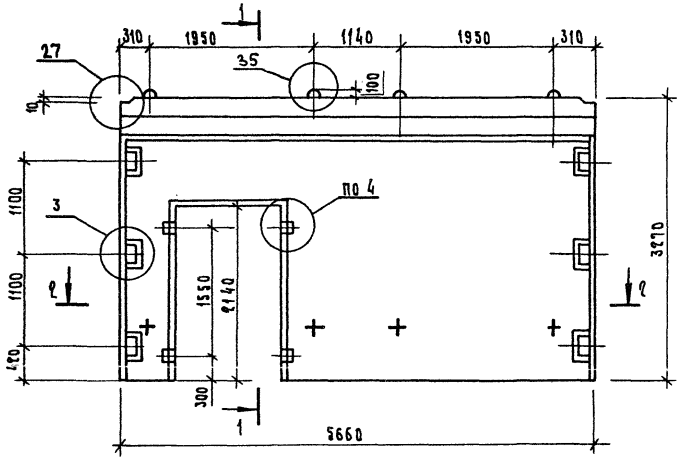


Рис. 2

остальное см. рис. 1

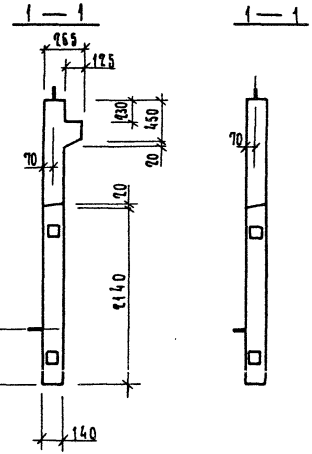


2 — 2

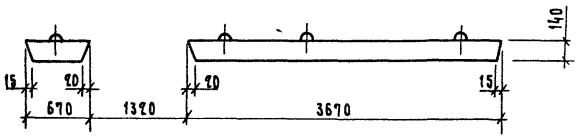


| Обозначение | Марка | Рис. N | Масса кг |
|---|---|---|---|
| 1.220.1-3м. 4-1 05 | 1ДПК 57.33А | 1,3 | 5875 |
| — 01 | ДПК 57.33А | 2,4 | 5038 |

| | | |
|---|---|---|
| Н. контр. | Вакман | |
| Гип | Вакман | |
| Разраб. | Тихмянова | |
| Провер. | Шапиро | |
| Исполн. | Стернин | |

1.220.1-3м. 4-1 05СБ

Диафрагма жесткости 1ДПК 57.33А, ДПК 57.33А сборочный чертеж

| Стадия | Масса | Масштаб |
|---|---|---|
| Р | см. табл. | — |
| Лист 1 | Листов 2 | |

ЛенЗНИИЭП

23184 18

Формат А3

## Армирование

Рис. 3

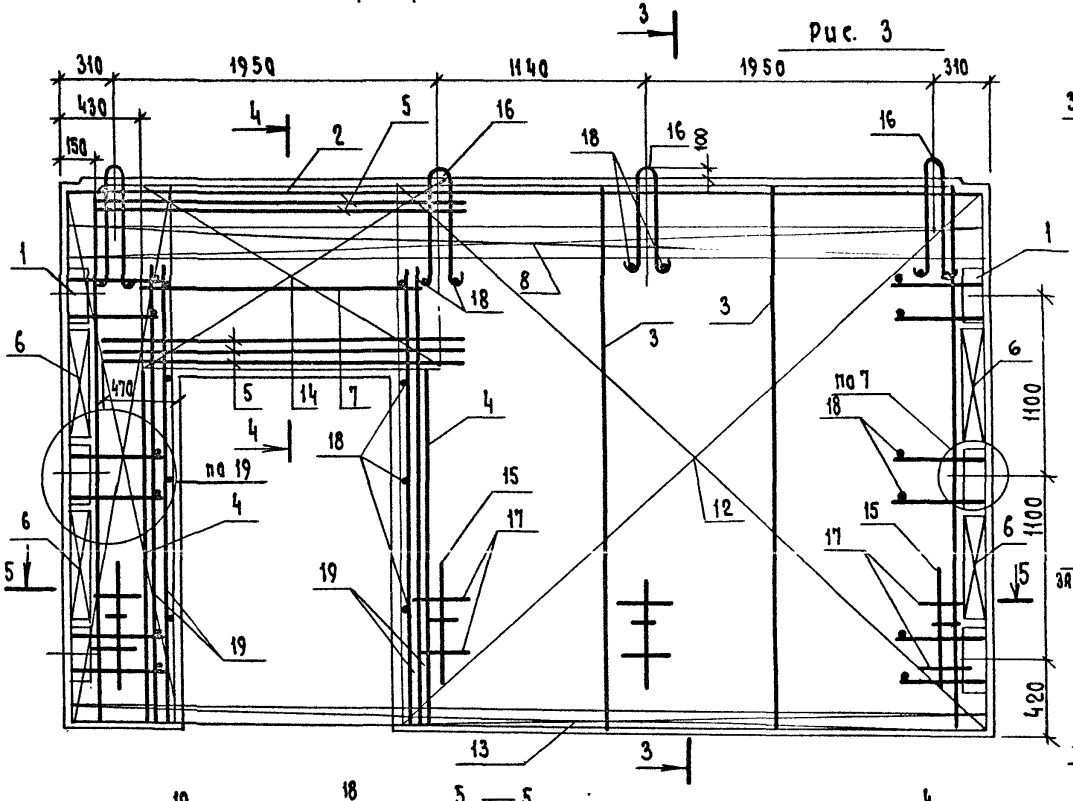


Рис. 4

остальное см. рис. 3

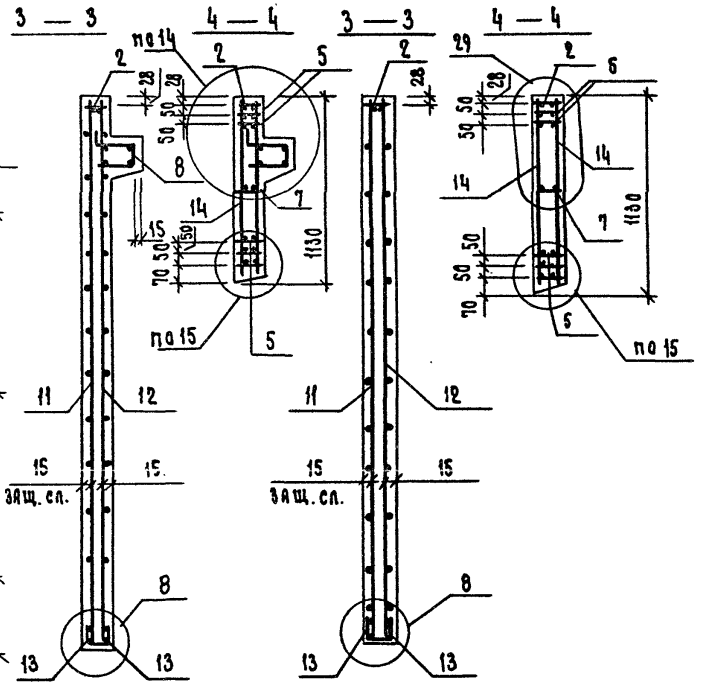


Сетку поз. 14 приварить к каркасу поз. 2 и нижнему каркасу поз. 5 электродуговой сваркой у каждого хомута (см. узлы 13, 14, 15)

| | |
|---|---|
| 1.220.1-3м. 4-1 05 СБ | Лист 2 |

23184 19

Формат А3

| Формат | Зона | Поз. | Обозначение | Наименование | Кол. | Примечание |
|---|---|---|---|---|---|---|
| | | | | Документация | | |
| А3 | | | 1.220.1-3м. 4-1 06СБ | Сборочный чертеж | | |
| А3 | | | 1.220.1-3м. 4-1 00ВРС | Ведомость расхода стали | | |
| А3 | | | 1.020-1/83. 4-1 00У | Узлы 3,7,8,9,15 | | |
| А3 | | | 1.220.1-3м. 4-1 00У | Узлы 27,29,35 | | |
| А3 | | | 1.220.1-3м. 4-1 00ТО | Техническое описание | | |
| | | | Переменные данные | для исполнений: | | |
| | | | | 1.220.1-3м. 4-1 06 | | |
| | | | | 1ДПК 57.33п | | |
| | | | | Сборочные единицы | | |
| А3 | | 1 | 1.020-1/83. 4-2 01-03 | Изд. закл. сборное СМН-4 | 2 | |
| А4 | | 2 | 1.220.1-3м. 4-2 01-01 | Каркас УКР. СБ. СКР-9 | 1 | |
| А4 | | 3 | 1.020-1/83. 4-2 36-02 | Каркас плоский Кр-3 | 4 | |
| А4 | | 4 | 1.020-1/83. 4-2 36-06 | Каркас плоский Кр-7 | 2 | |
| А4 | | 5 | 1.020-1/83. 4-2 38 | Каркас плоский Кр-16 | 5 | |
| А4 | | 6 | 1.020-1/83. 4-2 40-03 | Каркас плоский Кр-27 | 4 | |
| А4 | | 7 | 1.020-1/83. 4-2 41 | Каркас плоский Кр-29 | 1 | |
| А4 | | 8 | 1.220.1-3м. 4-2 03-02 | Каркас плоский Кр-53 | 1 | |
| А4 | | 9 | 1.220.1-3м. 4-2 12 | Сетка С-119 | 1 | |
| А4 | | 10 | 1.220.1-3м. 4-2 12 | Сетка С-120 | 1 | |
| А4 | | 11 | 1.220.1-3м. 4-2 14 | Сетка С-126 | 1 | |
| А4 | | 12 | 1.220.1-3м. 4-2 14 | Сетка С-129 | 1 | |
| А4 | | 13 | 1.220.1-3м. 4-2 20 | Сетка С-167 | 2 | |
| А4 | | 14 | 1.020-1/83. 4-2 44 | Сетка С-108 | 2 | |
| | | | | Детали | | |
| А4 | | 15 | 1.220.1-3м. 4-2 22 | Петля строп. П-2 | 4 | |
| А4 | | 16 | 1.400-9 Выпуск 1, л 15 | Петля униф. УП1-14 | 4 | |

1.220.1-3м. 4-1 06

| | | | |
|---|---|---|---|
| Н. контр. | Вакман | | |
| ГИП | Вакман | | |
| Разраб. | Тихманова | | |
| Провер. | Шапиро | | |
| Испол. | Стернин | | |

Диафрагма жесткости 1ДПК 57.33п, ДПК 57.33п

| Стадия | Лист | Листов |
|---|---|---|
| Р | 1 | 2 |

ЛенЗНИИЭП

Формат А4

| Формат | Зона | Поз. | Обозначение | Наименование | Кол. | Примечание |
|---|---|---|---|---|---|---|
| | | | | Ст. отд. ГОСТ 5781-82* | | |
| Б.Ч. | | 17 | 20.013.250 | Ф20 А-III ℓ=250 | 8 | 0,62 кг |
| Б.Ч. | | 18 | 6.013.130 | Ф6 А-III ℓ=130 | 30 | 0,03 кг |
| Б.Ч. | | 19 | 25.013.2720 | Ф25 А-III ℓ=2720 | 4 | 10,5 кг |
| | | | | Материалы: Бетон В25 | | 2,35 м³ |
| | | | | 1.220.1-3м. 4-1 06-01 | | |
| | | | | ДПК 57.33п | | |
| | | | | Сборочные единицы | | |
| А3 | | 1 | 1.020-1/83. 4-2 01-03 | Изд. закл. сборн. СМН-4 | 2 | |
| А4 | | 2 | 1.220.1-3м. 4-2 | Каркас УКР. СБ СКР-9 | 1 | |
| А4 | | 3 | 1.020-1/83. 4-2 36-02 | Каркас плоский Кр-3 | 4 | |
| А4 | | 4 | 1.020-1/83. 4-2 36-06 | Каркас плоский Кр-7 | 2 | |
| А4 | | 5 | 1.020-1/83. 4-2 38 | Каркас плоский Кр-16 | 5 | |
| А4 | | 6 | 1.020-1/83. 4-2 40-03 | Каркас плоский Кр-27 | 4 | |
| А4 | | 7 | 1.020-1/83. 4-2 41 | Каркас плоский Кр-29 | 1 | |
| А4 | | 9 | 1.220.1-3м. 4-2 12 | Сетка С-119 | 1 | |
| А4 | | 10 | 1.220.1-3м. 4-2 12 | Сетка С-120 | 1 | |
| А4 | | 11 | 1.220.1-3м. 4-2 14 | Сетка С-126 | 1 | |
| А4 | | 12 | 1.220.1-3м. 4-2 14 | Сетка С-129 | 1 | |
| А4 | | 13 | 1.220.1-3м. 4-2 20 | Сетка С-167 | 1 | |
| А4 | | 14 | 1.020-1/83. 4-2 44 | Сетка С-108 | 2 | |
| | | | | Детали | | |
| А4 | | 15 | 1.220.1-3м. 4-2 22 | Петля строп. П-2 | 4 | |
| А3 | | 16 | 1.400-9 Выпуск 1, л 15 | Петля униф. УП1-14 | 4 | |
| | | | | Ст. отд. ГОСТ 5781-83* | | |
| Б.Ч. | | 17 | 20.013.250 | Ф20 А-III ℓ=250 | 8 | 0,62 кг |
| Б.Ч. | | 18 | 6.013.130 | Ф6 А-III ℓ=130 | 30 | 0,03 кг |
| Б.Ч. | | 19 | 26.013.2720 | Ф25 А-III ℓ=2720 | 4 | 10,5 кг |
| | | | | Материалы: Бетон В25 | | 2,15 м³ |

Инв. № подл. | Подп. и дата | Взам. инв. №

1.220.1-3м. 4-1 06

Лист 2

23184 20

Формат А4

Рис. 1

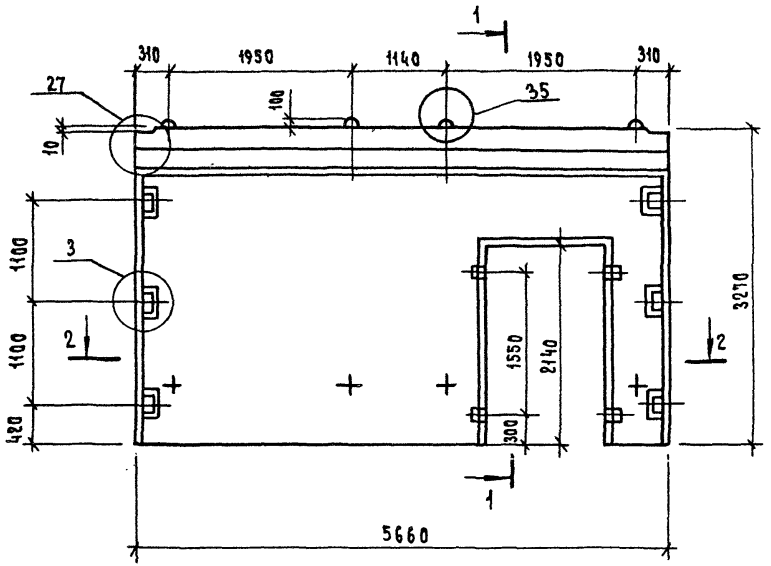


2 — 2

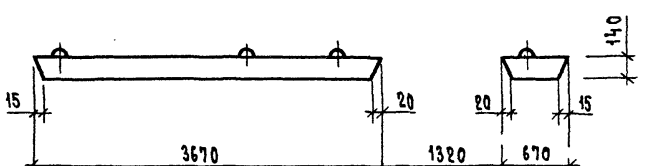


Рис. 2

Остальное см. рис. 1

1 — 1

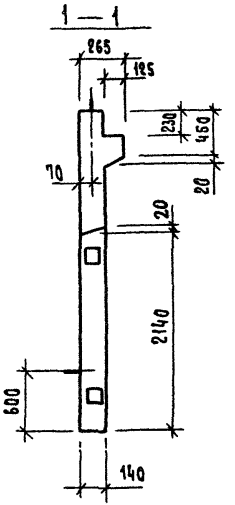


1 — 1

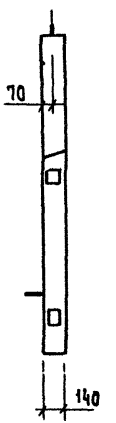


| Обозначение | Марка | Рис. N | Масса кг |
|---|---|---|---|
| 1.220.1-3м 4-1 06 | 1ДПК57.33п | 1.3 | 5875 |
| — 01 | ДПК57.33п | 2,4 | 5038 |

| | | | |
|---|---|---|---|
| Н.контр. | Вакман | | |
| ГИП | Вакман | | |
| Разраб. | Тихмянова | | |
| Провер. | Шапиро | | |
| Исполн. | Стерин | | |

1.220.1-3м. 4-1 06СБ

Диафрагма жесткости. 1ДПК57.33п, ДПК57.33п Сборочный чертеж

| Стадия | Масса | Масштаб |
|---|---|---|
| Р | см. табл. | — |
| Лист 1 | Листов 2 | |

ЛенЗНИИЭП

23184 21

Формат А3

Армирование

Рис. 3

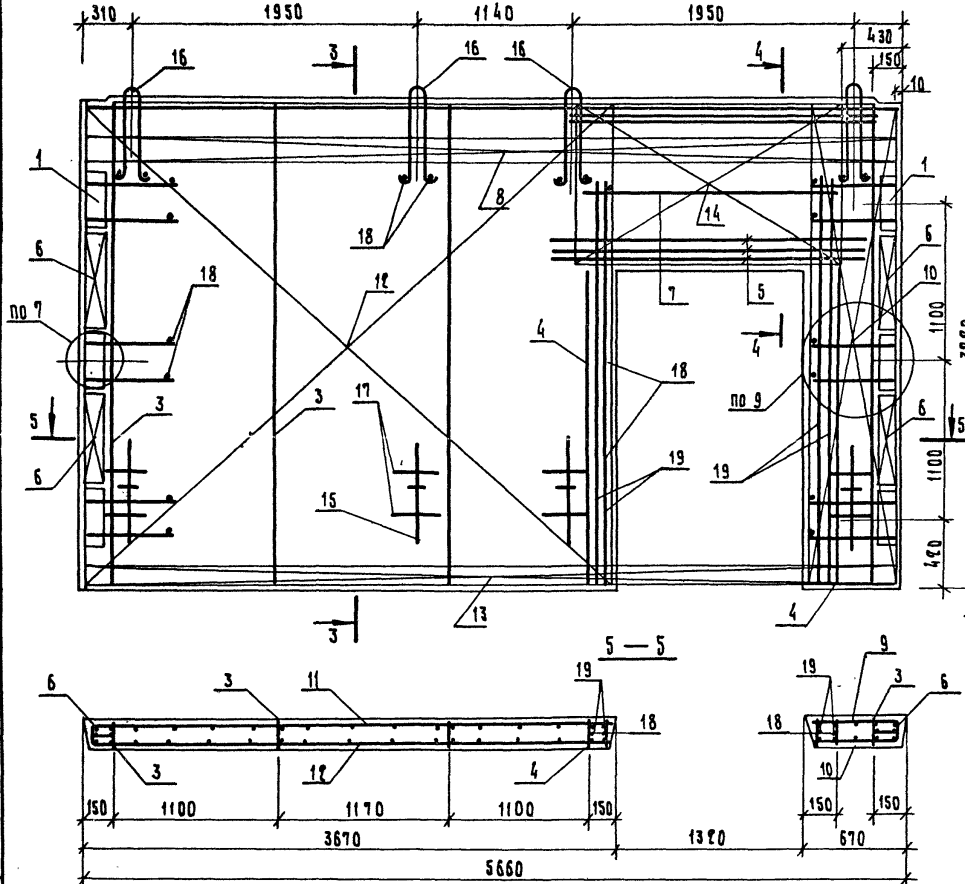


Рис. 4

остальное см. рис. 3

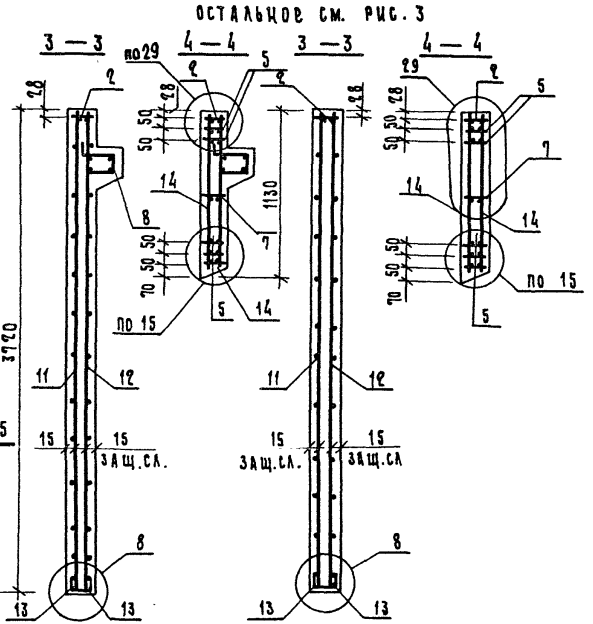


Сетку поз. 14 приварить к каркасу поз. 2 и нижнему каркасу поз. 5 электродуговой сваркой у каждого хомута (см. узлы 13, 14, 15)

| | |
|---|---|
| 1.220.1-3м. 4-1 06 СБ | Лист 2 |

23184 22

| Формат | Зона | Поз. | Обозначение | Наименование | Кол. | Примечание |
|---|---|---|---|---|---|---|
| | | | | **Документация** | | |
| А3 | | | 1.220.1-3м.Ч-1 ОТСБ | Сборочный чертеж | | |
| А3 | | | 1.220 1-3м.Ч-1 ОО ВРС | Ведомость расхода стали | | |
| А3 | | | 1.020-1/83. Ч-1 ООЧ | Узлы 3,6,7,8,23 | | |
| А3 | | | 1.220.1-3м.Ч-1 ООЧ | Узлы 27, 28, 35 | | |
| А3 | | | 1.220.1-3м.Ч-1 ООТО | Техническое описание | | |
| | | | | | | |
| | | | Переменные данные | для исполнений | | |
| | | | | 1.220.1-3м.Ч-1 07 | | |
| | | | | 1Д 27.22 | | |
| | | | | Сборочные единицы | | |
| А3 | | 1 | 1.020-1/83. Ч-2 01 | Изд. закл. сб. СМН-1 | 2 | |
| А4 | | 2 | 1.220.1-3м. Ч-2 01 | Каркас укр. сб СКр-В | 1 | |
| А4 | | 3 | 1.220.1-3м. Ч-2 04 | Каркас плоский Кр 5Ч | 3 | |
| А4 | | 4 | 1.020-1/83. Ч-2 40-03 | Каркас плоский Кр-27 | 2 | |
| А4 | | 5 | 1.220.1-3м. Ч-2 03-01 | Каркас плоский Кр-52 | 1 | |
| А4 | | 6 | 1.220.1-3м. Ч-2 16 | Сетка С-152 | 1 | |
| А4 | | 7 | 1.220.1-3м. Ч-2 16 | Сетка С-153 | 1 | |
| А4 | | 8 | 1.220.1-3м. Ч-2 20 | Сетка С-166 | 2 | |
| | | | | | | |
| | | | | **Детали** | | |
| А4 | | 9 | 1.400-9 Выпуск 1, л.12 | Петля униф. УП1-9 | 2 | |
| А4 | | 10 | 1.220.1-3м.Ч-2 21 | Петля строп. П-1 | 2 | |
| | | | | Ст. отд. ГОСТ 5781-82* | | |
| Б4 | | 11 | 6.013.130 | ф6 А-III ℓ=130 | 12 | 0,03кг |
| Б4 | | 12 | 20.013.250 | ф20 А-III ℓ=250 | 4 | 0,62кг |

| | | | |
|---|---|---|---|
| | | 1.220.1-3м.Ч-1 07 | |
| Н. контр. | Вакман | | |
| ГИП | Вакман | Стадия: Р; Лист: 1; Листов: 2 | |
| Разраб. | Тихманова | Диафрагма жесткости 1Д 27.22, Д 27.22 | ЛенЗНИИЭП |
| Провер. | Шапиро | | |
| Исполн. | Старнин | | |

Формат А4

| Формат | Зона | Поз. | Обозначение | Наименование | Кол. | Примечание |
|---|---|---|---|---|---|---|
| | | | | **Материалы** | | |
| | | | | Бетон тяжелый В25 | | 0,80м³ |
| | | | | | | |
| | | | | 1.220.1-3м.Ч-1 07-01 | | |
| | | | | Д 27.22 | | |
| | | | | Сборочные единицы | | |
| А3 | | 1 | 1.020-1/83. Ч-2 01 | Изд. закл. сб. СМН-1 | 2 | |
| А4 | | 2 | 1.220.1-3м. Ч-2 01 | Каркас укр. сб СКр-В | 1 | |
| А4 | | 3 | 1.220.1-3м. Ч-2 04 | Каркас плоский Кр-5Ч | 3 | |
| А4 | | 4 | 1.020-1/83. Ч-2 40-03 | Каркас плоский Кр-27 | 2 | |
| А4 | | 6 | 1.220.1-3м. Ч-2 16 | Сетка С-152 | 1 | |
| А4 | | 7 | 1.220.1-3м. Ч-2 16 | Сетка С-153 | 1 | |
| А4 | | 8 | 1.220.1-3м. Ч-2 20 | Сетка С-166 | 2 | |
| | | | | | | |
| | | | | **Детали** | | |
| А4 | | 9 | 1.400-9. Выпуск 1, л.12 | Петля униф УП1-9 | 2 | |
| А4 | | 10 | 1.220.1-3м. Ч-2 21 | Петля строп. П-1 | 2 | |
| | | | | Ст. отд. ГОСТ 5781-82* | | |
| Б4 | | 11 | 6.013.130 | ф6 А-III ℓ=130 | 12 | 0,03кг |
| Б4 | | 12 | 20.013.250 | ф20 А-III ℓ=250 | 4 | 0,62кг |
| | | | | | | |
| | | | | **Материалы** | | |
| | | | | Бетон тяжелый В25 | | 0,82м³ |

Инв. № подл. | Подп. и дата | Взам. инв. №

| | | | |
|---|---|---|---|
| | | 1.220.1-3м.Ч-1 07 | Лист 2 |

23184 23

Формат А4

Рис. 1

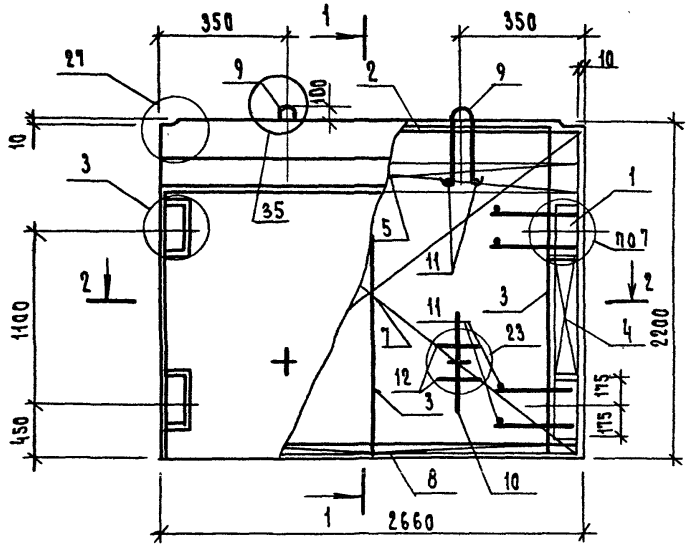


1 — 1

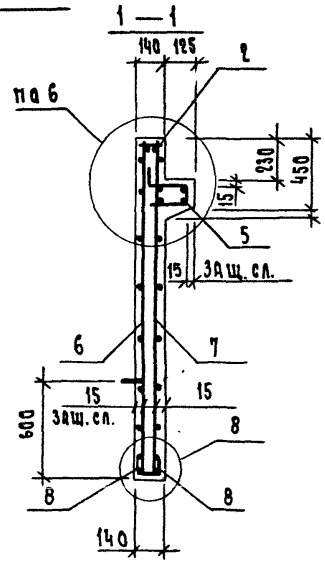


Рис. 2

Остальное см. рис. 1

1 — 1

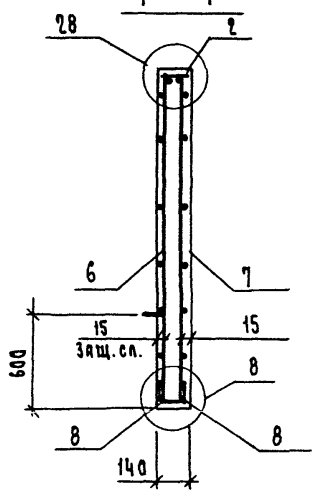


2 — 2

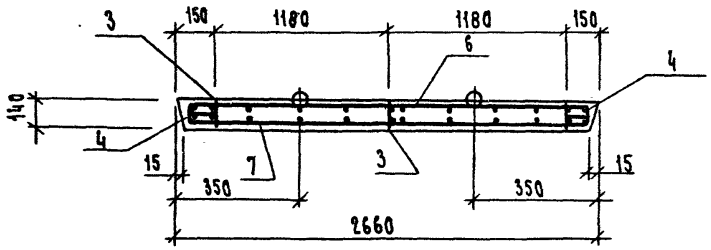


| Обозначение | Марка | Рис. N | Масса, кг |
|---|---|---|---|
| 1.220.1-3м. 4-1 07 | 1Д27.22 | 1 | 2250 |
| -01 | Д27.22 | 2 | 2050 |

| | | |
|---|---|---|
| Н.контр. | Вакман | |
| ГИП | Вакман | |
| Разраб. | Тихмянова | |
| Провер. | Шапиро | |
| Исполн. | Стернин | |

1.220.1-3м. 4-1 07СБ

Диафрагма жесткости. 1Д27.22, Д27.22 Сборочный чертеж

| Стадия | Масса | Масштаб |
|---|---|---|
| Р | см. табл. | — |
| Лист | Листов 1 | |

ЛенЗНИИЭП

23184 24

Формат А3

| Формат | Зона | Поз. | Обозначение | Наименование | Кол. | Примечание |
|---|---|---|---|---|---|---|
| | | | | Документация | | |
| А3 | | | 1.220.1-3м. Ч-1 08СБ | Сборочный чертеж | | |
| А3 | | | 1.220.1-3м. Ч-1 00 ВРС | Ведомость расхода стали | | |
| А3 | | | 1.020-1/83. Ч-1 00У | Узлы 3,6,7,8,23 | | |
| А3 | | | 1.220-1-3м. Ч-1 00У | Узлы 27,28,35 | | |
| А3 | | | 1.220.1-3м. Ч-1 00ТО | Техническое описание | | |
| | | | Переменные данные | для исполнений | | |
| | | | | 1.220.1-3м.Ч-1 08 | | |
| | | | | 1Д 57.22 | | |
| | | | | Сборочные единицы | | |
| А3 | | 1 | 1.020-1/83. Ч-2 01 | Изделие закл.сб.СМН-1 | 2 | |
| А4 | | 2 | 1.220.1-3м. Ч-2 01-01 | Каркас укр. сб СКР-9 | 1 | |
| А4 | | 3 | 1.220.1-3м. Ч-2 04 | Каркас плоский Кр-54 | 5 | |
| А4 | | 4 | 1.020-1/83. Ч-2 40-03 | Каркас плоский Кр-27 | 2 | |
| А4 | | 5 | 1.220.1-3м. Ч-2 03-02 | Каркас плоский Кр-53 | 1 | |
| А4 | | 6 | 1.220.1-3м. Ч-2 17 | Сетка С-154 | 1 | |
| А4 | | 7 | 1.220.1-3м. Ч-2 17 | Сетка С-155 | 1 | |
| А4 | | 8 | 1.220.1-3м. Ч-2 20 | Сетка С-167 | 2 | |
| | | | | Детали | | |
| А4 | | 9 | 1.020-1/83. Ч-2 63 | Петля строп. СПВ-7 | 2 | |
| А4 | | 10 | 1.220.1-3м. Ч-2 22 | Петля строп. П-2 | 2 | |
| | | | | Ст. отд. ГОСТ 5781-82* | | |
| Б4 | | 11 | 6.013.130 | ф6 А-III ℓ=130 | 12 | 0,03 кг |
| Б4 | | 12 | 20.013.250 | ф20 А-III ℓ=250 | 4 | 0,62 кг |

1.220.1-3м.Ч-1 08

| | | | |
|---|---|---|---|
| Н.контр. | Вакман | | |
| ГИП | Вакман | | |
| Разраб. | Тихмянова | | |
| Провер. | Шапиро | | |
| Исполн. | Старнин | | |

Диафрагма жесткости 1Д 57.22, Д 57.22

| Стадия | Лист | Листов |
|---|---|---|
| Р | 1 | 2 |

ЛенЗНИИЭП

Формат А4

| Формат | Зона | Поз. | Обозначение | Наименование | Кол. | Примечание |
|---|---|---|---|---|---|---|
| | | | | Материалы | | |
| | | | | Бетон тяжелый В25 | | 1,91 м³ |
| | | | | 1.220.1-3м.Ч-1 08-01 | | |
| | | | | Д 57.22 | | |
| | | | | Сборочные единицы | | |
| А3 | | 1 | 1.020-1/83. Ч-2 01 | Изделие закл.сб СМН-1 | 2 | |
| А4 | | 2 | 1.220.1-3м. Ч-2 01-01 | Изделие укр.сб СКР-9 | 1 | |
| А4 | | 3 | 1.220.1-3м. Ч-2 04 | Каркас плоский Кр-54 | 5 | |
| А4 | | 4 | 1.020-1/83. Ч-2 40-03 | Каркас плоский Кр-27 | 2 | |
| А4 | | 6 | 1.220.1-3м. Ч-2 17 | Сетка С-154 | 1 | |
| А4 | | 7 | 1.220.1-3м. Ч-2 17 | Сетка С-155 | 1 | |
| А4 | | 8 | 1.220.1-3м. Ч-2 20 | Сетка С-167 | 2 | |
| | | | | Детали | | |
| А4 | | 9 | 1.020-1/83. Ч-2 63 | Петля стр. СПВ-7 | 2 | |
| А4 | | 10 | 1.220.1-3м. Ч-2 22 | Петля стр. П-2 | 2 | |
| | | | | Ст. отд. ГОСТ 5781-82* | | |
| Б4 | | 11 | 6.013.130 | ф6 А-III ℓ=130 | 12 | 0,03 кг |
| Б4 | | 12 | 20.013.250 | ф20 А-III ℓ=250 | 4 | 0,62 кг |
| | | | | Материалы | | |
| | | | | Бетон тяжелый В25 | | 1,74 м³ |

Инв.№ подл. | Подп. и дата | Взам.инв.№

1.220.1-3м. Ч-1 08

Лист 2

23184 25

Формат А4

Рис. 1

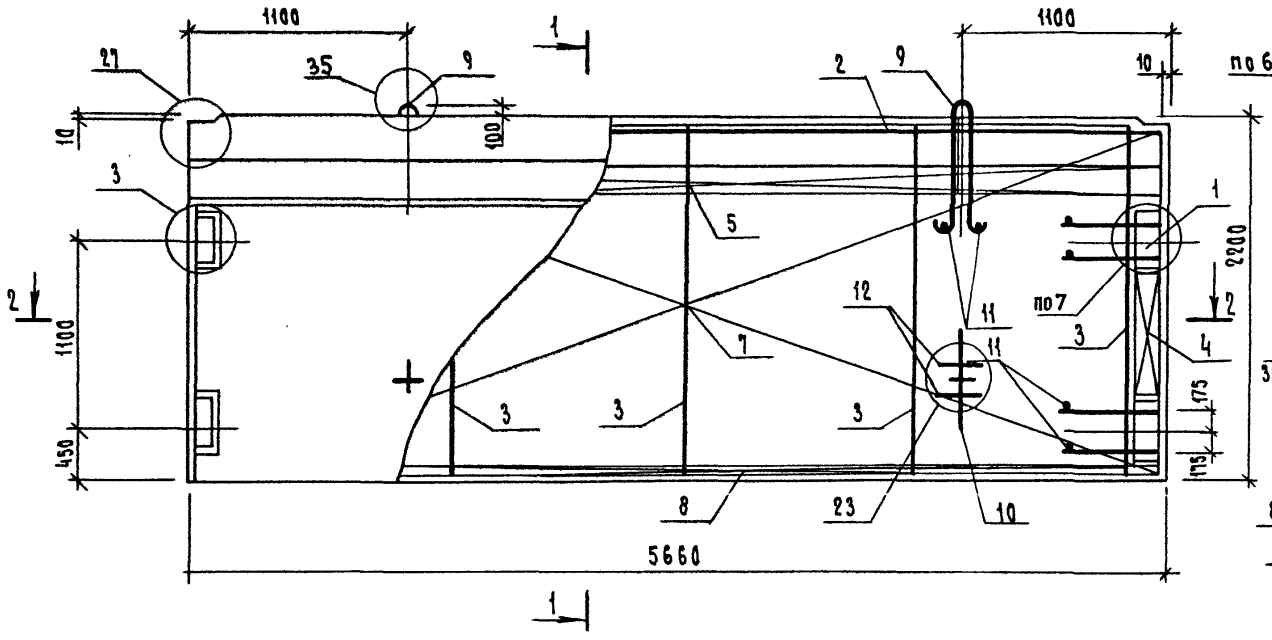


Рис. 2

остальное см. рис.1

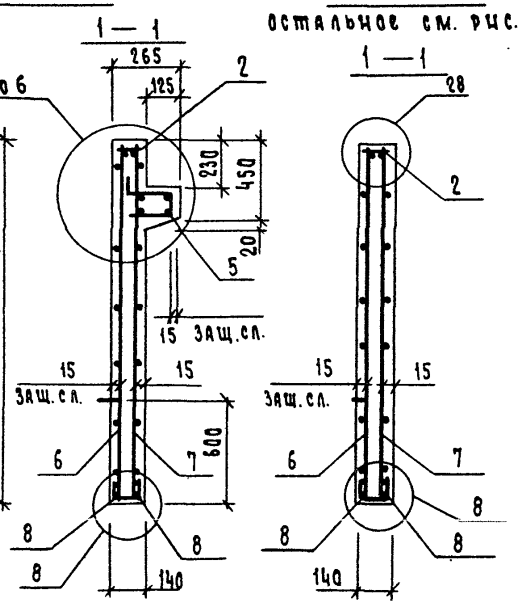


| Обозначение | Марка | Рис. N | Масса кг |
|---|---|---|---|
| 1.220.1-3м. 4-1 08 | 1Д57.22 | 1 | 4775 |
| - 01 | Д57.22 | 2 | 4350 |

2 — 2

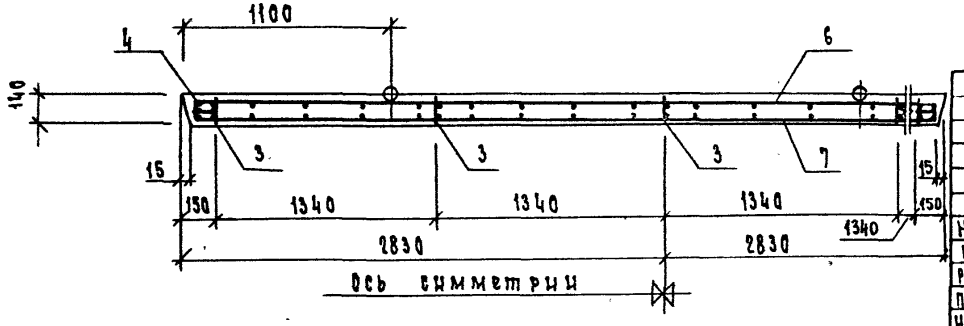


| | | | |
|---|---|---|---|
| Н.контр. | Вакман | | |
| ГИП | Вакман | | |
| Разраб. | Тихмянова | | |
| Провер. | Шапиро | | |
| Исполн. | Стернин | | |

1.220.1-3м. 4-1 08сб

Диафрагма жесткости. 1Д57.22, Д57.22 Сборочный чертеж

| Стадия | Масса | Масштаб |
|---|---|---|
| Р | см. табл. | — |
| Лист | Листов 1 | |

ЛенЗНИИЭП

23184 26

Формат А3

| Формат | Зона | Поз. | Обозначение | Наименование | Кол. | Примечание |
|---|---|---|---|---|---|---|
| | | | | **Документация** | | |
| А3 | | | 1.220.1-3м.Ч-1 09 СБ | Сборочный чертеж | | |
| А3 | | | 1.220.1-3м.Ч-1 00ВРС | Ведомость расхода стали | | |
| А3 | | | 1.020-1/83.Ч-1 00У | Узлы 3,6,7,11,23 | | |
| А3 | | | 1.220.1-3м. Ч-1 00У | Узлы 27,28,31,32,30,35 | | |
| А4 | | | 1.220.1-3м. Ч-1 00ТО | Техническое описание | | |
| | | | Переменные данные | для исполнений | | |
| | | | | 1.220.1-3м.Ч-1 09 | | |
| | | | | 1.ДП 27.22 | | |
| | | | | **Сборочные единицы** | | |
| А3 | | 1 | 1.020-1/83. Ч-2 01 | Изд. закл. сб. смн-1 | 2 | |
| А3 | | 2 | 1.220.1-3м.Ч-2 01 | Каркас укр. сб. СКр-8 | 1 | |
| А4 | | 3 | 1.220.1-3м. Ч-2 04 | Каркас плоский Кр-S4 | 2 | |
| А4 | | 4 | 1.220.1-3м. Ч-2 04-01 | Каркас плоский Кр-S5 | 2 | |
| А4 | | 5 | 1.220.1-3м. Ч-2 05 | Каркас плоский Кр-S6 | 1 | |
| А4 | | 6 | 1.020-1/83. Ч-2 40-03 | Каркас плоский Кр-27 | 2 | |
| А4 | | 7 | 1.220.1-3м. Ч-2 06 | Каркас плоский Кр-S9 | 1 | |
| А4 | | 8 | 1.220.1-3м. Ч-2 03-01 | Каркас плоский Кр-S2 | 1 | |
| А4 | | 9 | 1.220.1-3м. Ч-2 18 | Сетка С-156 | 1 | |
| А4 | | 10 | 1.220.1-3м. Ч-2 18 | Сетка С-157 | 1 | |
| А4 | | 11 | 1.220.1-3м. Ч-2 18 | Сетка С-158 | 1 | |
| А4 | | 12 | 1.220.1-3м. Ч-2 18 | Сетка С-159 | 1 | |
| А4 | | 13 | 1.020-1/83. Ч-2 43 | Сетка С-107 | 2 | |
| | | | | **Детали** | | |
| А4 | | 14 | 1.400-9 Выпуск 1.л 11 | Петля униф. ЧП1-7 | 2 | |
| А4 | | 15 | 1.220.1-3м. Ч-2 21 | Петля строп. П-1 | 2 | |
| А4 | | 19 | 1.020-1/83. Ч-2 57 | Стержень гнутый СГ | 6 | |

1.220.1-3м. Ч-1 09

| | | | |
|---|---|---|---|
| Н.контр. | Вакман | | |
| ГИП | Вакман | | |
| Разраб. | Тихманова | | |
| Провер. | Шапиро | | |
| Исполн. | Стернин | | |

Диафрагма жесткости 1ДП27.22, ДП 27.22

| Стадия | Лист | Листов |
|---|---|---|
| Р | 1 | 2 |

ЛенЗНИИЭП

Формат А4

| Формат | Зона | Поз. | Обозначение | Наименование | Кол. | Примечание |
|---|---|---|---|---|---|---|
| | | | | Ст.отд. ГОСТ 5781-82* | | |
| Б.Ч | | 16 | 25.013.2150 | ф25 А-III ℓ=2150 | 4 | 10.50 кг |
| Б.Ч | | 17 | 6.013.130 | ф6 А-III ℓ=130 | 24 | 0,03 кг |
| Б.Ч | | 18 | 20.013.250 | ф20 А-III ℓ=250 | 4 | 0,62 кг |
| | | | | Материалы: Бетон В25 | | 0,63 м³ |
| | | | | 1.220.1-3м.Ч-1 09-01 | | |
| | | | | ДП27.22 | | |
| | | | | **Сборочные единицы** | | |
| А3 | | 1 | 1.020-1/83. Ч-2 01 | Изд. закл. сб. смн-1 | 2 | |
| А3 | | 2 | 1.220.1-3м.Ч-2 01 | Каркас укр. сб. СКр-8 | 1 | |
| А4 | | 3 | 1.220.1-3м.Ч-2 04 | Каркас плоский Кр-S4 | 2 | |
| А4 | | 4 | 1.220.1-3м.Ч-2 04-01 | Каркас плоский Кр S5 | 2 | |
| А4 | | 5 | 1.220.1-3м.Ч-2 05 | Каркас плоский Кр-S6 | 1 | |
| А4 | | 6 | 1.020-1/83. Ч-2 40-03 | Каркас плоский Кр-27 | 2 | |
| А4 | | 7 | 1.220.1-3м.Ч-2 06 | Каркас плоский Кр-S9 | 1 | |
| А4 | | 9 | 1.220.1-3м.Ч-2 18 | Сетка С-156 | 1 | |
| А4 | | 10 | 1.220.1-3м. Ч-2 18 | Сетка С-157 | 1 | |
| А4 | | 11 | 1.220.1-3м.Ч-2 18 | Сетка С-158 | 1 | |
| А4 | | 12 | 1.220.1-3м.Ч-2 18 | Сетка С-159 | 1 | |
| А4 | | 13 | 1.020-1/83. Ч-2 43 | Сетка С-107 | 2 | |
| | | | | **Детали** | | |
| А4 | | 14 | 1.400-9. Выпуск 1.л 11 | Петля униф ЧП1-7 | 2 | |
| А4 | | 15 | 1.220.1-3м. Ч-2 21 | Петля строп. П-1 | 2 | |
| А4 | | 19 | 1.020-1/83. Ч-2 57 | Стержень гнутый СГ | 6 | |
| | | | | Ст. отд. ГОСТ 5781-82* | | |
| Б.Ч | | 16 | 25.013.2150 | ф25 А-III ℓ=2150 | 4 | 10.50 кг |
| Б.Ч | | 17 | 6.013.130 | ф6 А-III ℓ=130 | 24 | 0,03 кг |
| Б.Ч | | 18 | 20.013.250 | ф20 А-III ℓ=250 | 4 | 0,62 кг |
| | | | | **Материалы** | | |
| | | | | Бетон тяжелый В25 | | 0,55 м³ |

Инв.№ подл. | Подп. и дата | Взам. инв.№

1.220.1-3м. Ч-1 09

Лист 2

23184 27

Формат А4

Рис. 1

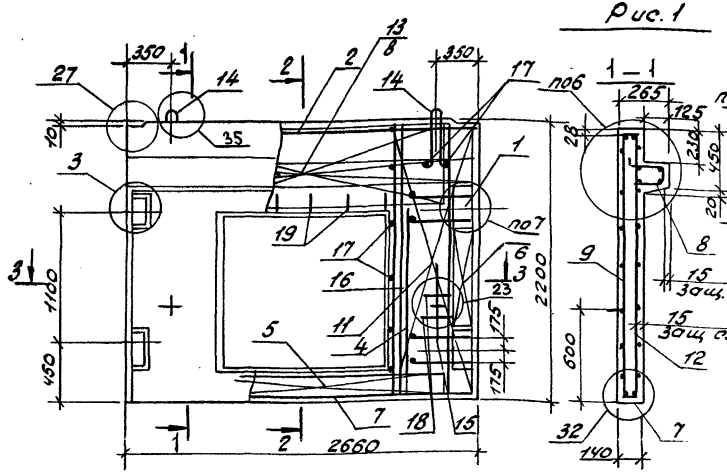


Рис. 2

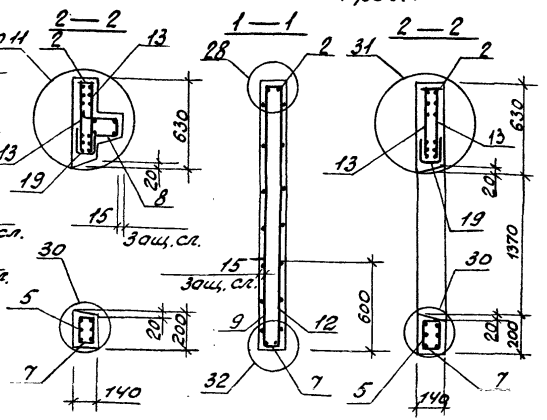


| Обозначение | Марка | Рис N | Масса кг |
|---|---|---|---|
| 1.220.1-3м.4-1 09 | 1ДП27.22 | 1 | 1575 |
| -01 | ДП27.22 | 2 | 1375 |

Сетку поз. 13 приварить к каркасу поз. 2 электродуговой сваркой (см узел 11)
Поз. 19 привариваются к хомутам сетки 13 через 200 мм. на длине проема (см. узел 11)

| | | | |
|---|---|---|---|
| Н. контр. | Вакман | | |
| ГИП | Вакман | | |
| Разраб. | Тихманова | | |
| Провер. | Шапиро | | |
| Исполн. | Стрекин | | |

1.220.1-3м. 4-1 09СБ

Диафрагма жесткости 1ДП27.22, ДП27.22 Сборочный чертеж

| Стадия | Масса | Масштаб |
|---|---|---|
| Р | см. табл. | — |
| Лист | Листов 1 | |

ЛенЗНИИЭП



формат А3

| Формат | Зона | Поз. | Обозначение | Наименование | Кол. | Примечание |
|---|---|---|---|---|---|---|
| | | | | Документация | | |
| А3 | | | 1.220.1-3м.Ч-1 10 СБ | Сборочный чертеж | | |
| А3 | | | 1.220.1-3м.Ч-1 00 ВРС | Ведомость расхода стали | | |
| А3 | | | 1.020-1\|83.Ч-1 00У | Узлы 3,6,7,11,12,23 | | |
| А3 | | | 1.220.1-3м. Ч-1 00Ч | Узлы 27,30,31,32,28 | | |
| А4 | | | 1.220.1-3м.Ч-1 00ТО | Техническое описание | | |
| | | | Переменные данные | Для исполнений | | |
| | | | | 1.220.1-3м.Ч-1 10 | | |
| | | | | 1ДП57.22 | | |
| | | | | Сборочные единицы | | |
| А3 | | 1 | 1.020-1\|83.Ч-2 01 | Изд.сборное смн-1 | 2 | |
| А3 | | 2 | 1.220.1-3м. Ч-2 01-01 | Каркас чкр.сб.СКР-9 | 1 | |
| А4 | | 3 | 1.220.1-3м. Ч-2 04 | Каркас плоский Кр-54 | 4 | |
| А4 | | 4 | 1.220.1-3м.Ч-2 04-01 | Каркас плоский Кр-55 | 2 | |
| А4 | | 5 | 1.220.1-3м. Ч-2 05 | Каркас плоский Кр-56 | 1 | |
| А4 | | 6 | 1.020-1\|83.Ч-2 40-03 | Каркас плоский Кр-27 | 2 | |
| А4 | | 7 | 1.220.1-3м.Ч-2 06-01 | Каркас плоский Кр-60 | 1 | |
| А4 | | 8 | 1.220.1-3м. Ч-2 03-02 | Каркас плоский Кр-53 | 1 | |
| А4 | | 9 | 1.220.1-3м. Ч-2 19 | Сетка С-160 | 1 | |
| А4 | | 10 | 1.220.1-3м. Ч-2 19 | Сетка С-161 | 1 | |
| А4 | | 11 | 1.220.1-3м. Ч-2 19 | Сетка С-162 | 1 | |
| А4 | | 12 | 1.220.1-3м. Ч-2 19 | Сетка С-163 | 1 | |
| А4 | | 13 | 1.020-1\|83. Ч-2 43 | Сетка С-107 | 2 | |
| | | | | Детали | | |
| А4 | | 14 | 1.400-9 Вып. 1, л. 15 | Петля униф УП1-14 | 4 | |
| А4 | | 15 | 1.220.1-3м.Ч-2 22 | Петля строп П-2 | 4 | |
| А4 | | 19 | 1.020-1\|83.Ч-2 57 | Стержень гнутый сг | 6 | |

1.220.1-3м. Ч-1 10

| | | |
|---|---|---|
| Н. контр. | Бакман | |
| ГИП | Бакман | |
| Разраб. | Тикмянова | |
| Провер. | Шапиро | |
| Исполн. | Стернин | |

Диафрагма жесткости 1ДП57.22, ДП57.22

| Стадия | Лист | Листов |
|---|---|---|
| Р | 1 | 2 |

ЛенЗНИИЭП

Формат А4

| Формат | Зона | Поз. | Обозначение | Наименование | Кол. | Примечание |
|---|---|---|---|---|---|---|
| | | | | Ст.отд. ГОСТ 5781-82* | | |
| Б4 | | 16 | 25.013.2150 | ф25 А-III ℓ = 2150 | 4 | 10.50 кг |
| Б4 | | 17 | 6.013.130 | ф6 А-III ℓ = 130 | 28 | 0.03 кг |
| Б4 | | 18 | 20.013.250 | ф20 А-III ℓ = 250 | 8 | 0.62 кг |
| | | | | Материалы: Бетон В25 | | 1.64 м³ |
| | | | | 1.220.1-3м.Ч-1 10-01 | | |
| | | | | 1ДП57.22 | | |
| | | | | Сборочные единицы | | |
| А3 | | 1 | 1.020-1\|83.Ч-2 01 | Изд.сборное смн-1 | 2 | |
| А4 | | 2 | 1.220.1-3м. Ч-2 01-01 | Каркас Чкр сб.СКР-9 | 1 | |
| А4 | | 3 | 1.220.1-3м. Ч-2 04 | Каркас плоский Кр-54 | 4 | |
| А4 | | 4 | 1.220.1-3м. Ч-2 04-01 | Каркас плоский Кр-55 | 2 | |
| А4 | | 5 | 1.220.1-3м. Ч-2 05 | Каркас плоский Кр-56 | 1 | |
| А4 | | 6 | 1.020-1\|83. Ч-2 40-03 | Каркас плоский Кр-27 | 2 | |
| А4 | | 7 | 1.220.1-3м. Ч-2 06-01 | Каркас плоский Кр-60 | 1 | |
| А4 | | 9 | 1.220.1-3м. Ч-2 19 | Сетка С-160 | 1 | |
| А4 | | 10 | 1.220.1-3м. Ч-2 19 | Сетка С-161 | 1 | |
| А4 | | 11 | 1.220.1-3м. Ч-2 19 | Сетка С-162 | 1 | |
| А4 | | 12 | 1.220.1-3м. Ч-2 19 | Сетка С-163 | 1 | |
| А4 | | 13 | 1.020-1\|83. Ч-2 43 | Сетка С-107 | 2 | |
| | | | | Детали | | |
| А3 | | 14 | 1.400-9 Вып. 1.1.15 | Петля униф УП1-14 | 4 | |
| А4 | | 15 | 1.220.1-3м. Ч-2 22 | Петля строп. П-2 | 4 | |
| А4 | | 19 | 1.020-1\|83 Ч-2 57 | Стержень гнутый сг | 6 | |
| | | | | Ст.отд ГОСТ 5781-82* | | |
| Б4 | | 16 | 25.013.2150 | ф 25 А-III ℓ = 2150 | 4 | 10.5 кг |
| Б4 | | 17 | 6.013.130 | ф6 А-III ℓ = 130 | 28 | 0,03 кг |
| Б4 | | 18 | 20.013.250 | ф20 А-III ℓ = 250 | 8 | 0,62 кг |
| | | | | Материалы | | |
| | | | | Бетон тяжелый В25 | | 1.47 м³ |

Взам. инв. №

Подп. и дата

Инв. № подл.

1.220.1-3м. Ч-1 10

Лист 2

23184 29

Формат А4

Рис. 1

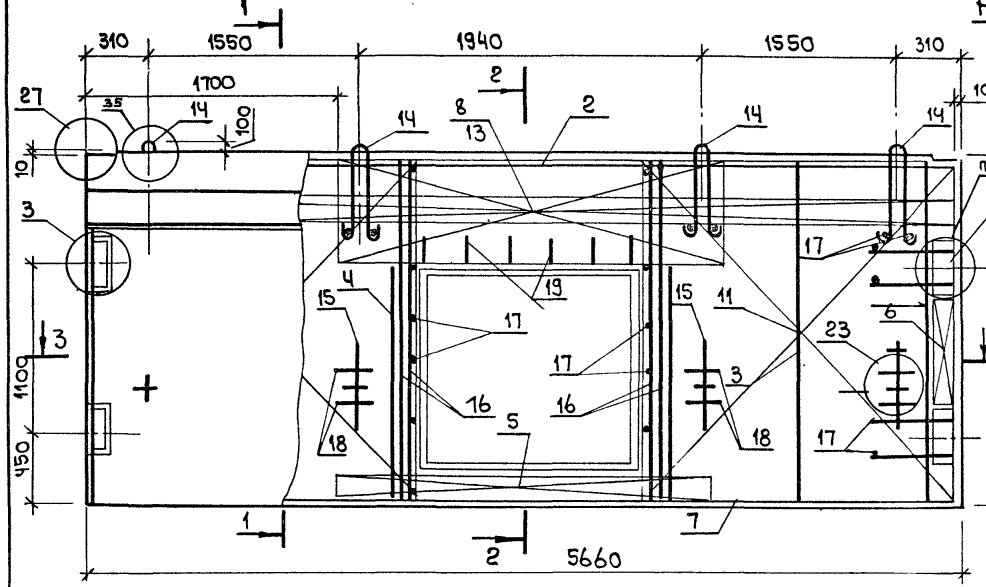


Рис. 2

остальное рис. 1

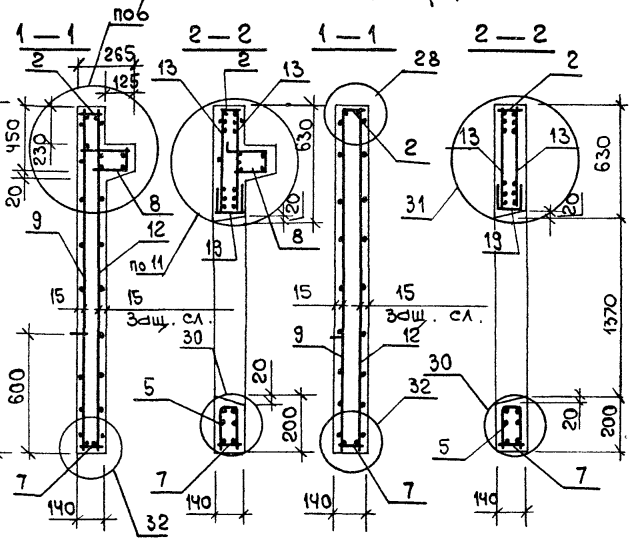


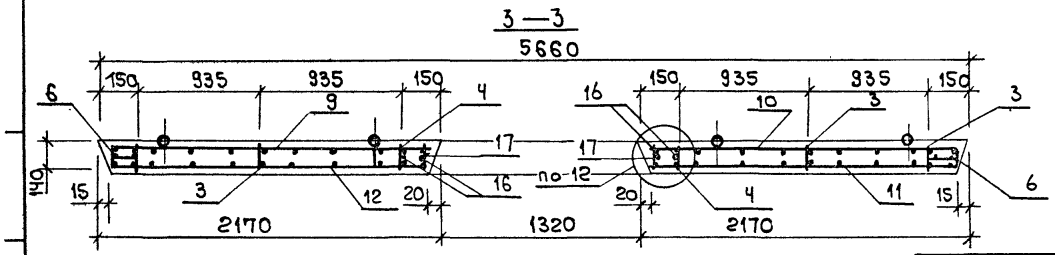


| Обозначение | Марка | Рис N | Масса кг |
|---|---|---|---|
| 1.220.1-3м. Ч-1 10 | 1ДП57.22 | 1 | 4100 |
| -01 | ДП57.22 | 2 | 3675 |

Сетку поз. 13 приварить к каркасу поз. 2 электродуговой сваркой (см узел 11)

Поз. 19 приваривается к хомутам сетки 13 через 200 мм на длине приема (см. узел 11)

| | | |
|---|---|---|
| Н. контр. | Вакман | |
| Гип | Вакман | |
| Разраб. | Тимянова | |
| Провер. | Шапиро | |
| Исполн. | Стернин | |

1.220.1-3м. Ч-1 10 сб

Диафрагма жесткости 1ДП57.22, ДП57.22
Сборочный чертеж

| Стадия | Масса | Масштаб |
|---|---|---|
| Р | см. табл. | — |
| Лист | Листов 1 | |

ЛенЗНИИЭП

23184 30

Формат А3

| Формат | Зона | Поз | Обозначение | Наименование | Кол. | Примечание |
|---|---|---|---|---|---|---|
| | | | | Документация | | |
| А3 | | | 1.220.1-3м.4-1 11СБ | Сборочный чертеж | | |
| А3 | | | 1.220 1-3м.4-1 ООВРС | Ведомость расхода стали | | |
| А3 | | | 1.020-1/83.4-1 ООУ | Узлы 1,3,6,7,9,11,12,23 | | |
| А3 | | | 1.220.1-3м.4-1 004 | Узлы 27,28,30,31,32,35 | | |
| А4 | | | 1.220.1-3м.4-1 ООТО | Техническое описание | | |
| | | | Переменные данные | для исполнений | | |
| | | | | 1.220.1-3м.4-1 11 | | |
| | | | | 1ДПК57.22л. | | |
| | | | | Сборочные единицы | | |
| А3 | | 1 | 1.020-1/83. 4-2 01 | Изд. сборное СМН-1 | 2 | |
| А3 | | 2 | 1.220.1-3м. 4-2 01-01 | Каркас укр. СБ СКР-9 | 1 | |
| А4 | | 3 | 1.220.1-3м. 4-2 04 | Каркас плоский Кр-54 | 4 | |
| А4 | | 4 | 1.220.1-3м. 4-2 04-01 | Каркас плоский Кр-55 | 2 | |
| А4 | | 5 | 1.220.1-3м. 4-2 05 | Каркас плоский Кр-56 | 1 | |
| А4 | | 6 | 1.020-1/83. 4-2 40-03 | Каркас плоский Кр-27 | 2 | |
| А4 | | 7 | 1.220.1-3м. 4-2 06-01 | Каркас плоский Кр-60 | 1 | |
| А4 | | 8 | 1.220.1-3м. 4-2 03-02 | Каркас плоский Кр-53 | 1 | |
| А4 | | 9 | 1.220.1-3м. 4-2 18 | Сетка С-156 | 1 | |
| А4 | | 10 | 1.220.1-3м. 4-2 09 | Сетка С-149 | 1 | |
| А4 | | 11 | 1.220.1-3м. 4-2 09 | Сетка С-150 | 1 | |
| А4 | | 12 | 1.220.1-3м. 4-2 18 | Сетка С-159 | 1 | |
| А4 | | 13 | 1.020-1/83. 4-2 43 | Сетка С-107 | 2 | |
| | | | | Детали | | |
| А4 | | 14 | 1.400-9 Выпуск 1,л19 | Петля униф. УП1-14 | 4 | |
| А4 | | 15 | 1.220.1-3м. 4-2 22 | Петля строп. П-2 | 4 | |
| А4 | | 19 | 1.020-1/83. 4-2 57 | Ст. гнутый сг | 6 | |

1.220.1-3м.4-1 11

| | | |
|---|---|---|
| Н.контр. | Вакман | |
| ГИП | Вакман | |
| Разр. | Тихтянова | |
| Пров. | Шапиро | |
| Испол. | Сергин | |

Диафрагма жесткости 1ДПК57.22л, ДПК57.22л

| Стадия | Лист | Листов |
|---|---|---|
| Р | 1 | 2 |

ЛенЗНИИЭП

формат А4

| Формат | Зона | Поз | Обозначение | Наименование | Кол. | Примечание |
|---|---|---|---|---|---|---|
| | | | | Ст. отд. ГОСТ 5781-82* | | |
| Б4 | | 16 | 25.013.2150 | ф25А-III ℓ=2150 | 4 | 10,50кг. |
| Б4 | | 17 | 6.013.130 | ф6А-III ℓ=130 | 28 | 0,03кг. |
| Б4 | | 18 | 20.013.250 | ф20А-II ℓ=250 | 8 | 0,62кг |
| | | | | Материалы: Бетон В25 | | 1,64м³ |
| | | | | 1.220.1-3м.4-1 11.01 | | |
| | | | | ДПК57.22л | | |
| | | | | Сборочные единицы | | |
| А3 | | 1 | 1.020-1/83. 4-2 01 | Изд. сборное СМН-1 | 2 | |
| А3 | | 2 | 1.220.1-3м. 4-2 01-01 | Изд. укр. СБ СКР-9 | 1 | |
| А4 | | 3 | 1.220.1-3м. 4-2 04 | Каркас плоский Кр-54 | 4 | |
| А4 | | 4 | 1.220.1-3м. 4-2 04-01 | Каркас плоский Кр-55 | 1 | |
| А4 | | 5 | 1.220.1-3м. 4-2 05 | Каркас плоский Кр-56 | 1 | |
| А4 | | 6 | 1.020-1/83. 4-2 40-03 | Каркас плоский Кр-27 | 2 | |
| А4 | | 7 | 1.220.1-3м. 4-2 06-01 | Каркас плоский Кр-60 | 1 | |
| А4 | | 9 | 1.220.1-3м. 4-2 18 | Сетка С-156 | 1 | |
| А4 | | 10 | 1.220.1-3м. 4-2 09 | Сетка С-149 | 1 | |
| А4 | | 11 | 1.220.1-3м. 4-2 09 | Сетка С-150 | 1 | |
| А4 | | 12 | 1.220.1-3м. 4-2 18 | Сетка С-159 | 1 | |
| А4 | | 13 | 1.020-1/83. 4-2 43 | Сетка С-107 | 2 | |
| | | | | Детали | | |
| А4 | | 14 | 1.400-9. Вып 1л.15 | Петля униф. УП1-14 | 4 | |
| А4 | | 15 | | Петля строп. П-2 | 4 | |
| А4 | | 19 | 1.020-1/83. 4-2 57 | Ст. гнутый сг | 6 | |
| | | | | Ст. отд. ГОСТ 5781-82* | | |
| Б4 | | 16 | 25.013.2150 | ф25А-III ℓ=2150 | 4 | 10,50кг |
| Б4 | | 17 | 6.013.130 | ф6А-III ℓ=130 | 28 | 0,03кг |
| Б4 | | 18 | 20.013.250 | ф20А-III ℓ=250 | 8 | 0,62кг |
| | | | | Материалы | | |
| | | | | Бетон тяжелый В25 | | 1,47м³ |

Инв.№ подл. | Подпись и дата | Взам.инв.№

1.220.1-3м.4-1 11 Лист 2

23184 31

формат А4

Рис. 1

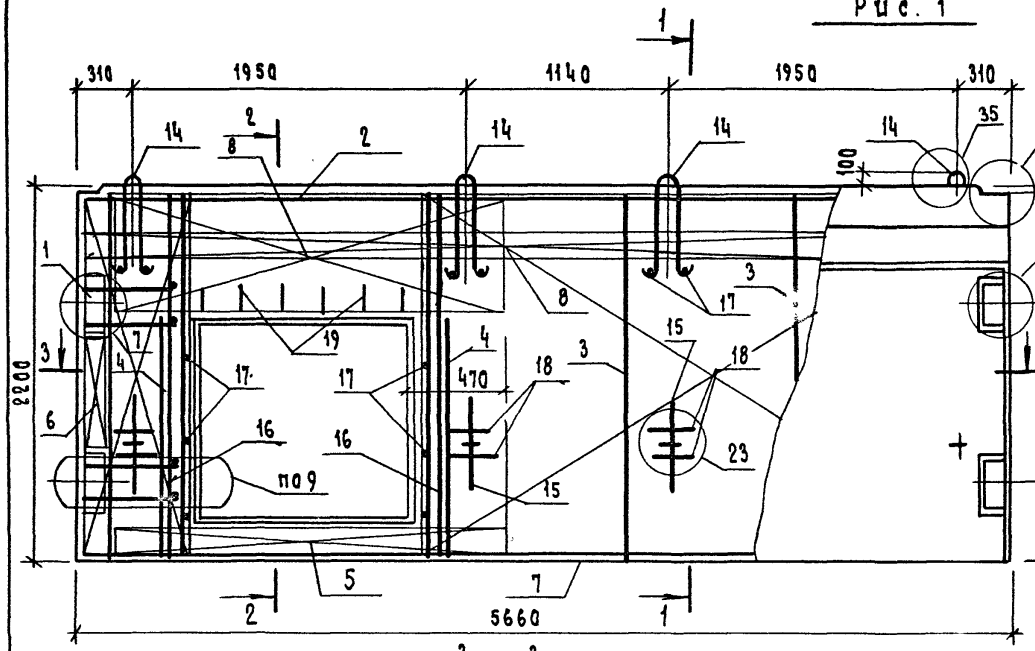


Рис. 2

Остальное см. рис. 1

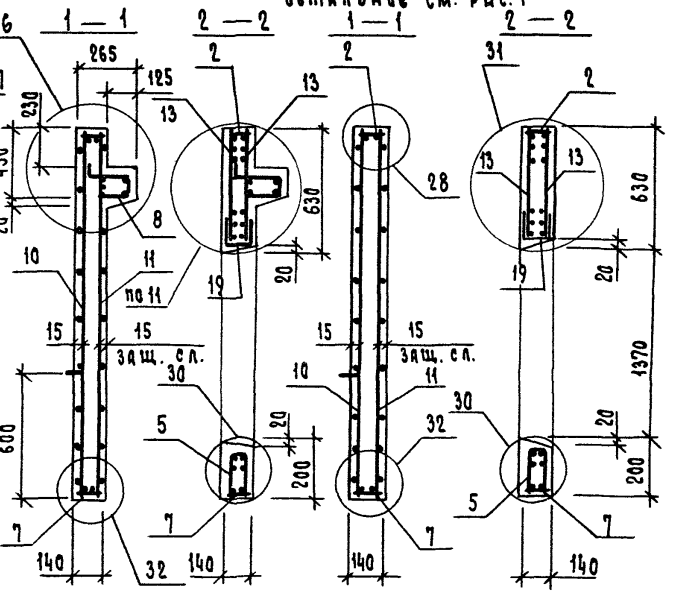


3 — 3

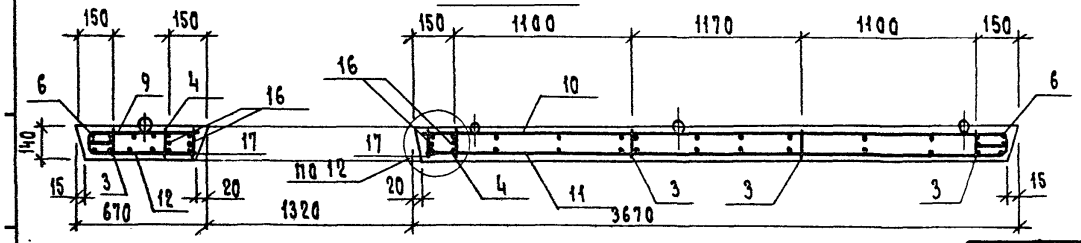


| Обозначение | Марка | Рис. N | Масса кг |
|---|---|---|---|
| 1.220.1-3м 4-1 11 | 1ДПК57.22л | 1 | 4100 |
| -01 | ДПК57.22л | 2 | 3675 |

Сетку поз. 13 приварить к каркасу поз. 2 электродуговой сваркой (см. узел 11).

Поз. 19 приваривается к хомутам сетки 13 через 200 мм на длине проема (см. узел 11)

| | | | |
|---|---|---|---|
| Н.контр. | Вакман | | |
| Гип | Вакман | | |
| Разраб. | Тихмянова | | |
| Провер. | Шапиро | | |
| Испол. | Стерлин | | |

1.220.1-3м. 4-1 11СБ

Дифрагма жесткости. 1ДПК57.22л, , ДПК57.22л Сборочный чертеж

| Стадия | Масса | Масштаб |
|---|---|---|
| Р | см. табл. | — |
| Лист | Листов 1 | |

ЛенЗНИИЭП

23184 32

Формат А3

| Формат | Зона | Поз. | Обозначение | Наименование | Кол. | Примечание |
|---|---|---|---|---|---|---|
| | | | | Документация | | |
| А3 | | | 1.220.1-3т.4-1 12СБ | Сборочный чертеж | | |
| А3 | | | 1.220.1-3т.4-1 ООВОС | Ведомость расхода стали | | |
| А3 | | | 1-020-1/83. 4-1 ООУ | Узлы 3,6,7,9,11,12,23 | | |
| А3 | | | 1.220.1-3т.4-1 ООЧ | Узлы 27,28,30,31,32,35 | | |
| А4 | | | 1.220.1-3т.4-1 ООТО | Техническое описание | | |
| | | | Перетенные данные | для исполнений | | |
| | | | | 1.220.1-3т.4-1 12 | | |
| | | | | 1ДПК57.22п | | |
| | | | | Сборочные единицы | | |
| А3 | | 1 | 1.020-1/83. 4-2 01 | Изд. сборное СМН-1 | 2 | |
| А3 | | 2 | 1.220.1-3т. 4-2 01.01 | Каркас укр. СБ СКР-9 | 1 | |
| А4 | | 3 | 1.220.1-3т. 4-2 04 | Каркас плоский Кр-54 | 4 | |
| А4 | | 4 | 1.220.1-3т. 4-2 04.01 | Каркас плоский Кр-55 | 1 | |
| А4 | | 5 | 1.220.1-3т. 4-2 05 | Каркас плоский Кр-56 | | |
| А4 | | 6 | 1.020-1/83. 4-2 40-03 | Каркас плоский Кр-27 | 2 | |
| А4 | | 7 | 1.220.1-3т. 4-2 06-01 | Каркас плоский Кр-60 | 1 | |
| А4 | | 8 | 1.220.1-3т. 4-2 03-02 | Каркас плоский Кр-53 | 1 | |
| А4 | | 9 | 1.220.1-3т.4-2 18 | Сетка С-157 | 1 | |
| А4 | | 10 | 1.220.1-3т. 4-2 18 | Сетка С-158 | 1 | |
| А4 | | 11 | 1.220.1-3т. 4-2 09 | Сетка С-148 | 1 | |
| А4 | | 12 | 1.220.1-3т. 4-2 09 | Сетка С-151 | 1 | |
| А4 | | 13 | 1.020-1/83. 4-2 43 | Сетка С-107 | 2 | |
| | | | | Детали | | |
| А3 | | 14 | 1.400-9 Выпуск 1, л15 | Петля униф. УП1-14 | 4 | |
| А4 | | 15 | 1.220.1-3т. 4-2 22 | Петля строп. П-2 | 4 | |
| А4 | | 19 | 1.020-1/83. 4-2 57 | Ст. гнутый СГ | 6 | |

| | | | |
|---|---|---|---|
| Н. контр. | Вакман | | |
| ГИП | Вакман | | |
| Разраб. | Тихтянов | | |
| Пров. | Шалыго | | |
| Испол. | Стернин | | |

1.220.1-3т. 4-1 12

Диафрагма жесткости 1ДПК57.22п, ДПК57.22п

| Стадия | Лист | Листов |
|---|---|---|
| Р | 1 | 2 |

ЛенЗНИИЭП

Формат А4

| Формат | Зона | Поз. | Обозначение | Наименование | Кол. | Примечание |
|---|---|---|---|---|---|---|
| | | | | Ст. отд. ГОСТ 5781-82* | | |
| Б4 | | 16 | 25.013.2150 | ф25 А-III ℓ=2150 | 4 | 10.50кг |
| Б4 | | 17 | 6.013.130 | ф6 А-III ℓ=130 | 28 | 0.03кг |
| Б4 | | 18 | 20.013.250 | ф20 А-III ℓ=250 | 8 | 0.62кг |
| | | | | Материалы: бетон В25 | | 1.64м³ |
| | | | | 1.220.1-3т.4-1 12-01 | | |
| | | | | ДПК57.22П | | |
| | | | | Сборочные единицы | | |
| А3 | | 1 | 1.020-1/83. 4-2 01 | Изд. сборное СМН-1 | 2 | |
| А3 | | 2 | 1.220.1-3т. 4-2 01.01 | Каркас укр. СБ СКР-9 | 1 | |
| А4 | | 3 | 1.220.1-3т. 4-2 04 | Каркас плоский Кр-54 | 4 | |
| А4 | | 4 | 1.220.1-3т. 4-2 04.01 | Каркас плоский Кр-55 | 1 | |
| А4 | | 5 | 1.220.1-3т. 4-2 05 | Каркас плоский Кр-56 | 1 | |
| А4 | | 6 | 1.020-1/83. 4-2 40-03 | Каркас плоский Кр-27 | 2 | |
| А4 | | 7 | 1.220.1-3т. 4-2 06-01 | Каркас плоский Кр-60 | 1 | |
| А4 | | 9 | 1.220.1-3т. 4-2 18 | Сетка С-157 | 1 | |
| А4 | | 10 | 1.220.1-3т. 4-2 18 | Сетка С-158 | 1 | |
| А4 | | 11 | 1.220.1-3т. 4-2 09 | Сетка С-148 | 1 | |
| А4 | | 12 | 1.220.1-3т. 4-2 09 | Сетка С-151 | 1 | |
| А4 | | 13 | 1.020-1/83. 4-2 43 | Сетка С-107 | 2 | |
| | | | | Детали | | |
| А3 | | 14 | 1.400-9 Выпуск 1, л15 | Петля униф. УП1-14 | 4 | |
| А4 | | 15 | | Петля строповоч. П-2 | 4 | |
| А4 | | 19 | 1.020-1/83. 4-2 57 | Ст. гнутый ст | 6 | |
| | | | | Ст. отд. ГОСТ 5781-82 | | |
| Б4 | | 16 | 25.013.2150 | ф25 А-III ℓ=2150 | 4 | 10.50кг |
| Б4 | | 17 | 6.013.130 | ф6 А-III ℓ=130 | 28 | 0.03кг |
| Б4 | | 18 | 20.013.250 | ф20 А-III ℓ=250 | 8 | 0.62кг |
| | | | | Материалы | | |
| | | | | Бетон тяжелый В25 | | 1.47м³ |

Инв.№ подл. | Подпись и дата | Взам. инв.№

1.220.1-3т. 4-1 12

Лист 2

23184 33

Формат А4

Рис. 1

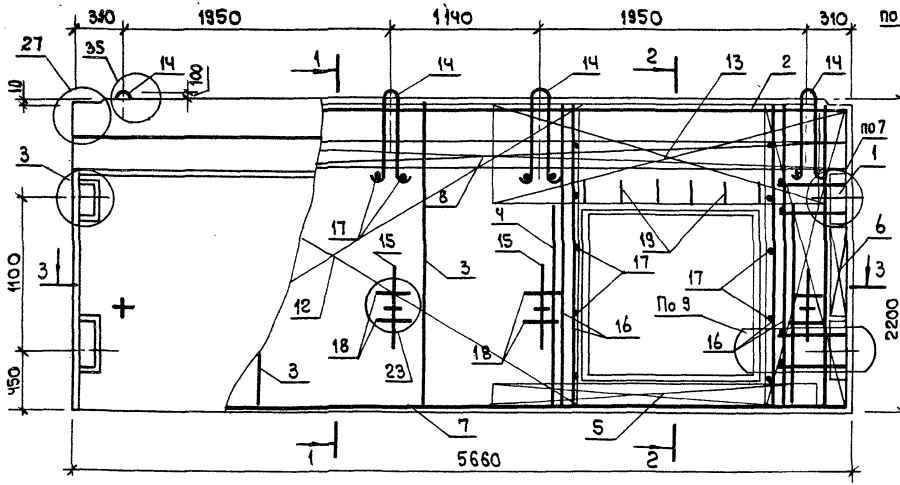


Рис. 2

остальное см. рис. 1

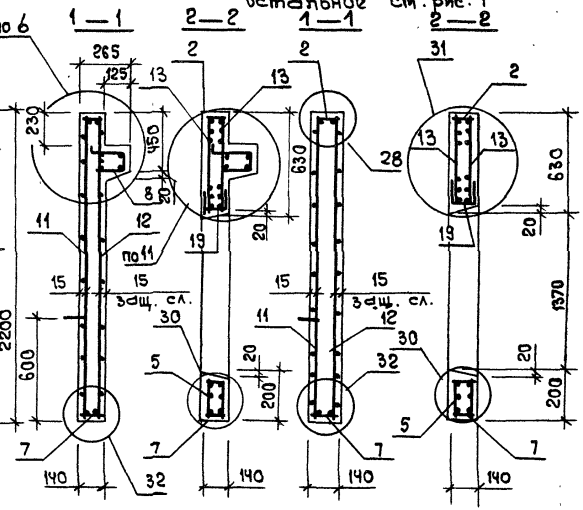


3—3

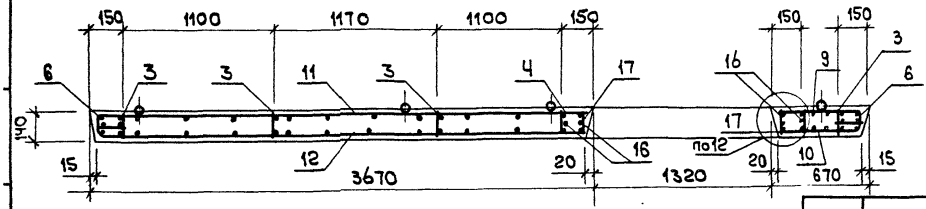


| Обозначение | Марка | Рис N | Масса кг |
|---|---|---|---|
| 1.220.1-3м. Ч-1 12 | 1ДПК57.22п | 1 | 4100 |
| -01 | 1ДПК57.22п | 2 | 3675 |

| | | |
|---|---|---|
| Н. контр. | Вакман | |
| Гип | Вакман | |
| Разраб. | Тихмянова | |
| Провер | Шапиро | |
| Исполн. | Стернин | |

1.220.1-3м. Ч-1 12СБ

Диафрагма жесткости 1ДПК57.22п, ДПК57.22п Сборочный чертеж

| Стадия | Масса | Масштаб |
|---|---|---|
| Р | см. табл. | — |
| Лист | Листов 1 | |

ЛенЗНИИЭП

23184 34

Формат А3

| Формат | Зона | Поз. | Обозначение | Наименование | Кол. | Примечание |
|---|---|---|---|---|---|---|
| | | | | Документация | | |
| А3 | | | 1.220.1-3м. 4-1 1366 | Сборочный чертеж | | |
| А3 | | | 1.220.1-3м. 4-1 ООВРС | Ведомость расхода стали | | |
| А3 | | | 1.020-1/83. 4-1 ООУ | Узлы 3,7,6,8,23 | | |
| А3 | | | 1.220.1-3м. 4-1 ООУ | Узлы 27,28,35 | | |
| Рч | | | 1.220.1-3м. 4-1 ООТО | Техническое описание | | |
| | | | Переменные данные | для исполнений | | |
| | | | | 1.220.1-3м. 4-1 13 | | |
| | | | | 1А12.22 | | |
| | | | | Сборочные единицы | | |
| А3 | | 1 | 1.020-1/83. 4-2 01 | Изд. закл. сборное СМН-1 | 2 | |
| Ач | | 2 | 1.020-1/83. 4-2 02 | Каркас укр. сб. СКР-1 | 1 | |
| Ач | | 3 | 1.220.1-3м. 4-2 04 | Каркас плоский КР-54 | 2 | |
| Ач | | 4 | 1.020-1/83. 4-2 40-03 | Каркас плоский КР-27 | 2 | |
| Ач | | 5 | 1.020.1-3м. 4-2 03 | Каркас плоский КР-49 | 1 | |
| Ач | | 6 | 1.220.1-3м. 4-2 15 | Сетка С-130 | 1 | |
| Ач | | 7 | 1.220.1-3м. 4-2 15 | Сетка С-131 | 1 | |
| Ач | | 8 | 1.020-1/83. 4-2 53 | Сетка С-96 | 2 | |
| | | | | Детали | | |
| Ач | | 9 | 1.400-9 вып.1, л. 10 | Петля униф. УП1-5 | 2 | |
| Ач | | 10 | 1.220.1-3м. 4-2 21 | Петля стропов. П-1 | 2 | |
| | | | | Ст. отд. ГОСТ 5781-82* | | |
| Бч | | 11 | 6.013.130 | ФБА-III l=130 | 16 | 0,03 кг |
| Бч | | 12 | 20.013.250 | Ф20 А-III l=250 | 4 | 0,62 кг |

| | | |
|---|---|---|
| Н. контр. | Вакман | |
| ГИП | Вакман | |
| Разраб. | Тихмянова | |
| Провер. | Шапиро | |
| Исполн. | Стернин | |

1.220.1-3м. 4-1 13

Диафрагма жесткости 1Д12.22, Д12.22

| Стадия | Лист | Листов |
|---|---|---|
| Р | 1 | 2 |

ЛенЗНИИЭП

| Формат | Зона | Поз. | Обозначение | Наименование | Кол. | Примечание |
|---|---|---|---|---|---|---|
| | | | | Материалы | | |
| | | | | Бетон тяжелый В25 | | 0,39 м³ |
| | | | | 1.220.1-3м. 4-1 13-01 | | |
| | | | | Д 12.22 | | |
| | | | | Сборочные единицы | | |
| А3 | | 1 | 1.020-1/83. 4-2 01 | Изд. закл. сборное СМН-1 | 2 | |
| Ач | | 2 | 1.020-1/83. 4-2 02 | Каркас укр. сб. СКР-1 | 1 | |
| Ач | | 3 | 1.220.1-3м. 4-2 04 | Каркас плоский КР-54 | 2 | |
| Ач | | 4 | 1.020-1/83. 4-2 40-03 | Каркас плоский КР-27 | 2 | |
| Ач | | 6 | 1.220.1-3м. 4-2 15 | Сетка С-130 | 1 | |
| Ач | | 7 | 1.220.1-3м. 4-2 15 | Сетка С-131 | 1 | |
| Ач | | 8 | 1.020-1/83. 4-2 53 | Сетка С-96 | 2 | |
| | | | | Детали | | |
| Ач | | 9 | 1.400-9 вып.1, л. 10 | Петля униф. УП1-5 | 2 | |
| Ач | | 10 | 1.220.1-3м. 4-2 21 | Петля стропов. П-1 | 2 | |
| | | | | Ст. отд. ГОСТ 5781-82* | | |
| Бч | | 11 | 6.013.130 | ФБА-III l=130 | 16 | 0,03 кг |
| Бч | | 12 | 20.013.250 | Ф20 А-III l=250 | 4 | 0,62 кг |
| | | | | Материалы | | |
| | | | | Бетон тяжелый В25 | | 0,36 м³ |

Взам. инв. №

Подп. и дата

Инв. № подл.

1.220.1-3м. 4-1 13

Лист 2

Рис. 1

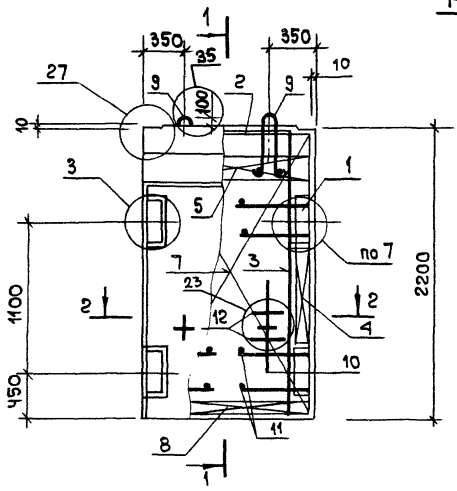


1 — 1

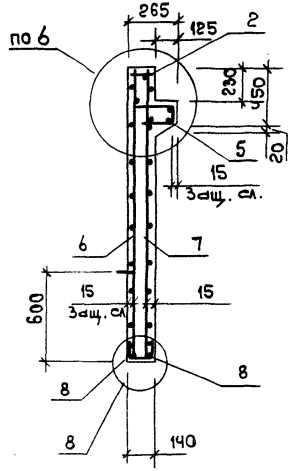


Рис. 2

остальное см. рис. 1

1 — 1

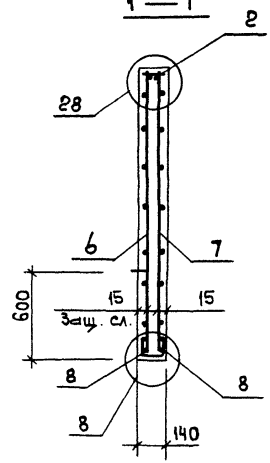


2 — 2

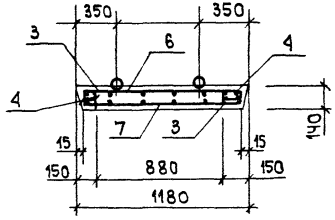


| Обозначение | Марка | Рис. N | Масса кг |
|---|---|---|---|
| 1.220.1-3м.4-1 13 | 1Д12.22 | 1 | 975 |
| -01 | Д12.22 | 2 | 900 |

| | | | |
|---|---|---|---|
| Н. контр. | Вакман | | |
| ГИП | Вакман | | |
| Разраб. | Тихмянова | | |
| Провер. | Шапиро | | |
| Исполн. | Стернин | | |

1.220.1-3м.4-1 13СБ

Диафрагма жесткости 1Д12.22, - Д12.22 Сборочный чертеж

| Стадия | Масса | Масштаб |
|---|---|---|
| Р | см табл. | — |
| Лист 1 | Листов 1 | |

ЛенЗНИИЭП

| Формат | Зона | Поз. | Обозначение | Наименование | Кол. | Примечание |
|---|---|---|---|---|---|---|
| | | | | Документация | | |
| А3 | | | 1.220.1-3м. 4-1 14 ОВ | Сборочный чертеж | | |
| А3 | | | 1.220.1-3м. 4-1 ООВРС | Ведомость расхода стали | | |
| А3 | | | 1.020-1/83. 4-1 ООУ | Узлы 3,6,7,8,23 | | |
| А3 | | | 1.220.1-3м. 4-1 ООУ | Узлы 27, 28, 35 | | |
| А4 | | | 1.220.1-3м. 4-1 ООТО | Техническое описание | | |
| | | | | Переменные данные | | |
| | | | | Для исполнений: | | |
| | | | | 1.220.1-3м. 4-1 14 1Д12.33 | | |
| | | | | Сборочные единицы | | |
| А3 | | 1 | 1.020-1/83. 4-2 01-03 | Изд. закл. сборное СМИ-4 | 2 | |
| А4 | | 2 | 1.020-1/83. 4-2 02 | Каркас укр. сб СКР-1 | 1 | |
| А4 | | 3 | 1.020-1/83. 4-2 36-02 | Каркас плоский КР-3 | 2 | |
| А4 | | 4 | 1.020-1/83. 4-2 40-03 | Каркас плоский КР-2Т | 4 | |
| А4 | | 5 | 1.220.1-3м. 4-2 03 | Каркас плоский Кр 4Я | 1 | |
| А4 | | 6 | 1.020-1/83. 4-2 10 | Сетка С-15 | 1 | |
| А4 | | 7 | 1.020-1/83. 4-2 10-01 | Сетка С-16 | 1 | |
| А4 | | 8 | 1.020-1/83. 4-2 53 | Сетка С-96 | 2 | |
| | | | | Детали | | |
| А4 | | 9 | 1.400-9 выпуск 1, л. 10 | Петля униф. УП1-5 | 2 | |
| А3 | | 10 | 1.220.1-3м. 4-2 21 | Петля строповочная П1 | 2 | |
| | | | | Ст. отд. ГОСТ 5781-82* | | |
| БЧ | | 11 | 5.013.130 | ф6 А-III ℓ=130 | 16 | 0,03 кг |
| БЧ | | 12 | 20.013.250 | ф20 А-III ℓ=250 | 4 | 0,62 кг |

| | | | |
|---|---|---|---|
| Н. контр. | Вакман | | 1.220.1-3м. 4-1 14 |
| ГИП | Вакман | | |
| Разраб. | Тихмянова | | Диафрагма жесткости 1Д12.33, Д12.33 |
| Провер. | Шапиро | | Стадия: Р; Лист: 1; Листов: 2 |
| Исполн. | Стернин | | ЛенЗНИИЭП |

Формат А4

| Формат | Зона | Поз. | Обозначение | Наименование | Кол. | Примечание |
|---|---|---|---|---|---|---|
| | | | | Материалы | | |
| | | | | Бетон тяжелый В25 | | 0,57 м3 |
| | | | | 1.220.1-3м. 4-1 14-01 1Д12.33 | | |
| | | | | Сборочные единицы | | |
| А3 | | 1 | 1.020-1/83. 4-2 01-03 | Изд. закл. сборное СМИ-4 | 2 | |
| А4 | | 2 | 1.020-1/83. 4-2 02 | Каркас укр-сб. СКР-1 | 1 | |
| А4 | | 3 | 1.020-1/83. 4-2 36-02 | Каркас плоский КР-3 | 2 | |
| А4 | | 4 | 1.020-1/83. 4-2 40-03 | Каркас плоский КР-2Т | 4 | |
| А4 | | 5 | 1.020-1/83. 4-2 10 | Сетка С-15 | 1 | |
| А4 | | 7 | 1.020-1/83. 4-2 10-01 | Сетка С-16 | 1 | |
| А4 | | 8 | 1.020-1/83. 4-2 53 | Сетка С-96 | 2 | |
| | | | | Детали | | |
| А3 | | 9 | 1.400-9 выпуск 1, л. 10 | Петля униф. УП1-5 | 2 | |
| А3 | | 10 | 1.220.1-3м. 4-2 21 | Петля строповочная П1 | 2 | |
| | | | | Ст. отд. ГОСТ 5781-82* | | |
| БЧ | | 11 | 5.013.130 | ф6 А-III ℓ=130 | 16 | 0,03 кг |
| БЧ | | 12 | 20.013.250 | ф20 А-III ℓ=250 | 4 | 0,62 кг |
| | | | | Материалы | | |
| | | | | Бетон тяжелый В25 | | 0,54 м3 |

Инв. № подл. | Подп. и дата | Взам. инв. №

| | | |
|---|---|---|
| | 1.220.1-3м. 4-1 14 | Лист 2 |

23184 37

Формат А4

Рис. 1

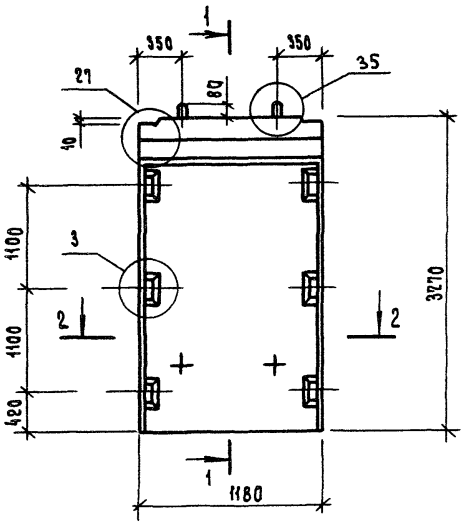


2 — 2

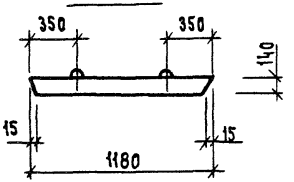


Рис. 2

Остальное см. рис. 1

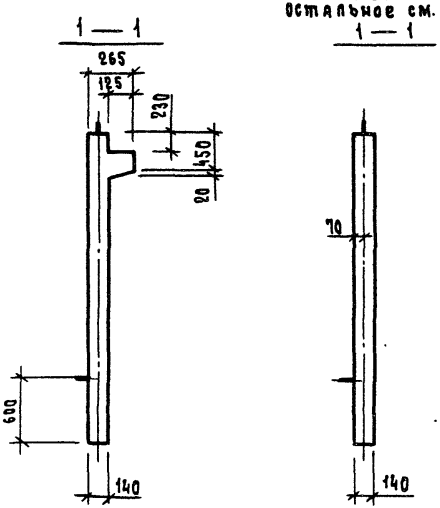


| Обозначение | Марка | Рис. N | Масса |
|---|---|---|---|
| 1.220.1-3м. 4-1 14 | 1Д12.33 | 1,3 | 1428 |
| -01 | Д12 33 | 2,4 | 1351 |

| | | | |
|---|---|---|---|
| Н.контр. | Вакман | | |
| Гип | Вакман | | |
| Разраб. | Тихманова | | |
| Провер. | Шапиро | | |
| Исполн. | Стернин | | |

1.220.1-3м. 4-1 14сб

Диафрагма жесткости 1Д12.33, Д12.33 Сборочный чертеж

| Стадия | Масса | Масштаб |
|---|---|---|
| Р | см. табл. | — |
| Лист 1 | Листов 2 | |

ЛенЗНИИЭП

23184 38

Формат А3

## Армирование

Рис. 3

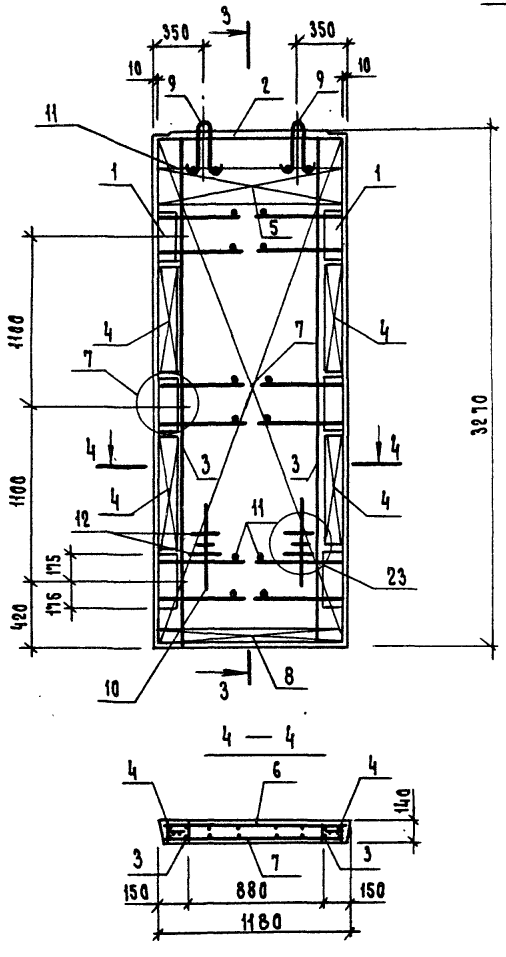





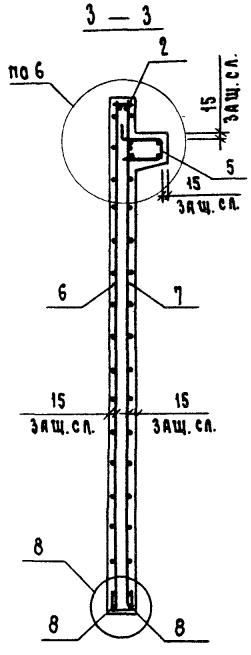


Рис. 4

остальное см. рис. 3

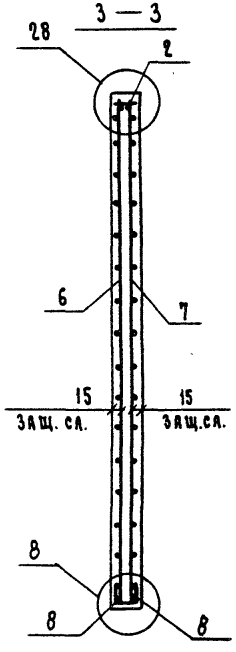

| Формат | Зона | Поз. | Обозначение | Наименование | Кол. | Примечание |
|---|---|---|---|---|---|---|
| | | | | Документация | | |
| А3 | | | 1.220.1-3м. 4-1 15 ББ | Сборочный чертеж | | |
| А3 | | | 1.220.1-3м. 4-1 ОВ ВРС | Ведомость расхода стали | | |
| А3 | | | 1.220.1-3м. 4-1 ВОУ | Узлы 33,34 | | |
| А4 | | | 1.220.1-3м. 4-1 ВОТО | Техническое описание | | |
| | | | | | | |
| | | | Переменные данные | для исполнений | | |
| | | | | 1.220.1-3м. 4-1 15 | | |
| | | | | Д 69.7 | | |
| | | | | Сборочные единицы | | |
| А4 | | 1 | 1.220.1-3м. 4-2 08 | Каркас плоский Кр-61 | 2 | |
| А4 | | 2 | 1.220.1-3м. 4-2 07 | Каркас плоский Кр-62 | 1 | |
| | | | | | | |
| | | | | Детали | | |
| А3 | | 3 | 1.020-1/83. 4-2 54 | Изд. закладн. МН-1 | 4 | |
| | | | | Ст. отд. ГОСТ 5781-82* | | |
| Б4 | | 4 | Б.013.220 | ФБА-III ℓ=280 | 84 | 0,06 кг |
| А4 | | 5 | 1.400-9 вып.1, л.12 | Петля униф. УП1-9 | 2 | |
| | | | | Материалы | | |
| | | | | Бетон тяжелый В25 | | 1,38 м3 |
| | | | | 1.220.1-3м 4-1 15-01 | | |
| | | | | Д 57.7 | | |
| | | | | Сборочные единицы | | |
| А4 | | 1 | 1.220.1-3м. 4-2 08-01 | Каркас плоский Кр-63 | 2 | |
| А4 | | 2 | 1.220.1-3м. 4-2 07-01 | Каркас плоский Кр-64 | 1 | |

| | | |
|---|---|---|
| Н.контр. | Вакман | |
| ГИП | Вакман | |
| Разраб. | Тихмянова | |
| Проверр. | Тихмянова | |
| Испол. | Стернин | |

1.220.1-3м. 4-1 15

Диафрагма жесткости Д69.7, Д57.7, Д77.7

| Стадия | Лист | Листов |
|---|---|---|
| Р | 1 | 2 |

ЛенЗНИИЭП

Формат А4

| Формат | Зона | Поз. | Обозначение | Наименование | Кол. | Примечание |
|---|---|---|---|---|---|---|
| | | | | Детали | | |
| А4 | | 3 | 1.020-1/83. 4-2 54 | Изд. закладн. МН-1 | 4 | |
| | | 5 | 1.400-9 вып.1. л.12 | Петля униф. УП1-9 | 2 | |
| | | | | Стержн. отд. ГОСТ 5781-82 | | |
| А4 | | 4 | Б.013.280 | ФБА-III ℓ=280 | 69 | 0,06 кг |
| | | | | Материалы | | |
| | | | | Бетон тяжелый В25 | | 1,14 м3 |
| | | | | 1.220.1-3м. 4-1 15-02 | | |
| | | | | Д 27.7 | | |
| | | | | Сборочные единицы | | |
| А4 | | 1 | 1.220.1-3м. 4-2 08-02 | Каркас плоский Кр-65 | 2 | |
| А4 | | 2 | 1.220.1-3м. 4-2 07-02 | Каркас плоский Кр-66 | 1 | |
| | | | | | | |
| | | | | Детали | | |
| А4 | | 3 | 1.020-1/83. 4-5 54 | Изд. закл. МН-1 | 4 | |
| А4 | | 5 | 1.400-9 вып. 1., л.12 | Петля униф. УП1-9 | 2 | |
| | | | | | | |
| | | | | Стерж. отд. ГОСТ 5781-82* | | |
| Б4 | | 4 | Б.013.280 | ФБА-III ℓ=280 | 33 | 0,06 кг |
| | | | | | | |
| | | | | Материалы | | |
| | | | | Бетон тяжелый В25 | | 0,53 м3 |

Инв.№ подл. | Подп. и дата | Взам. инв.№

1.220.1-3м. 4-1 15

Лист 2

23184 40

Формат А4

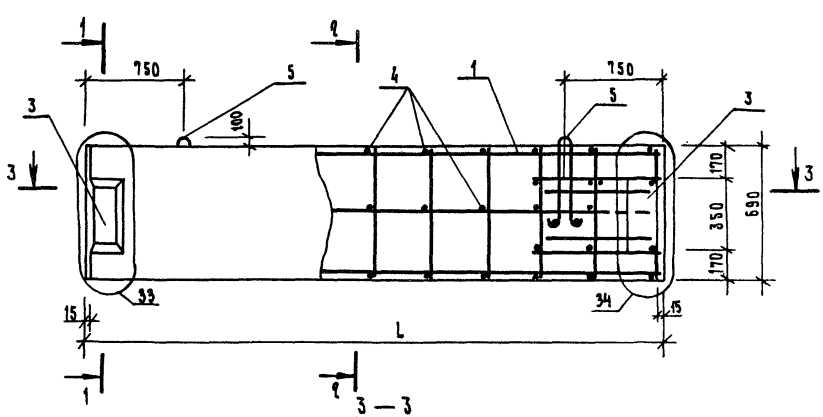


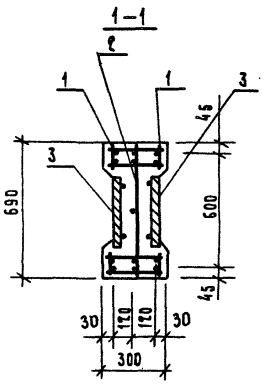


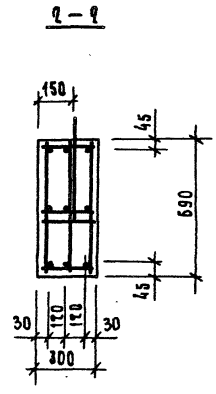


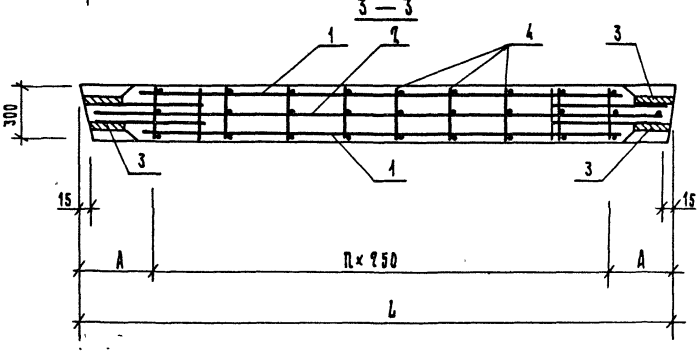


| Обозначение | Марка | L мм | A мм | n | Масса кг |
|---|---|---|---|---|---|
| 1.290.1-3м 4-1 15 | Д 69.7 | 6850 | 305 | 25 | 3450 |
| — 01 | Д 57.7 | 5650 | 330 | 20 | 2850 |
| — 02 | Д 27.7 | 2650 | 330 | 8 | 1325 |
| | | | | | |

| | | |
|---|---|---|
| Н. контр. | Вакман | |
| ГИП | Вакман | |
| Разраб. | Тихмянова | |
| Провер. | Тихмянова | |
| Исполн. | Стернин | |

1.290.1-3м. 4-1 15СБ

Диафрагма жесткости Д69.7, Д57.7, Д27.7
Сборочный чертеж

| Стадия | Масса | Масштаб |
|---|---|---|
| Р | см. таб. | — |
| Лист | Листов 1 | |

ЛенЗНИИЭП

23184 41

Формат А3

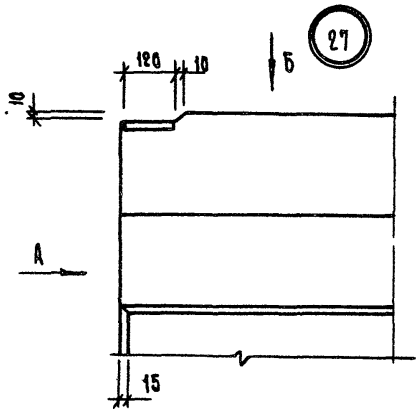


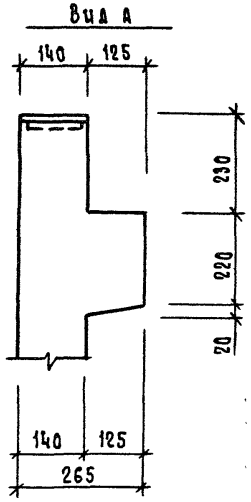


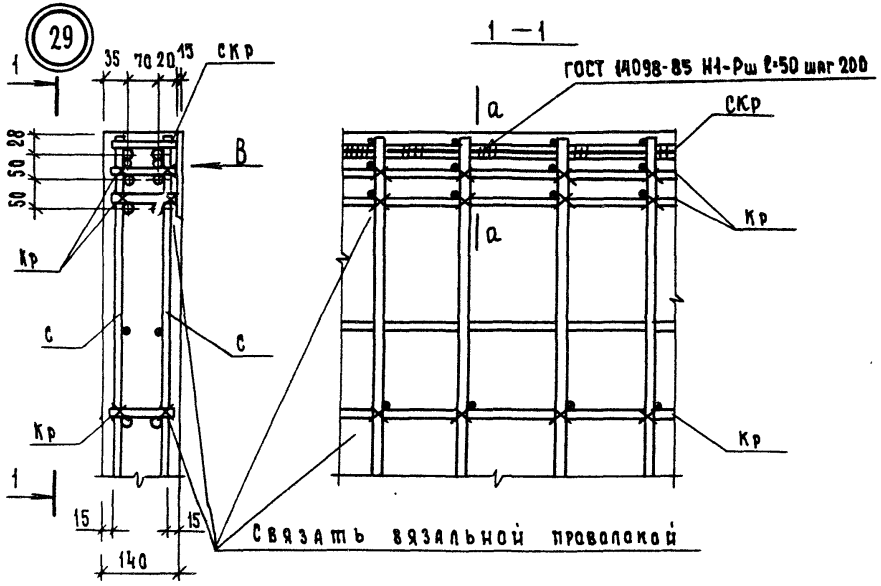


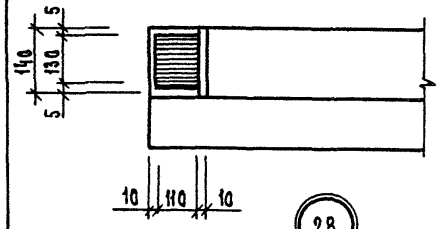


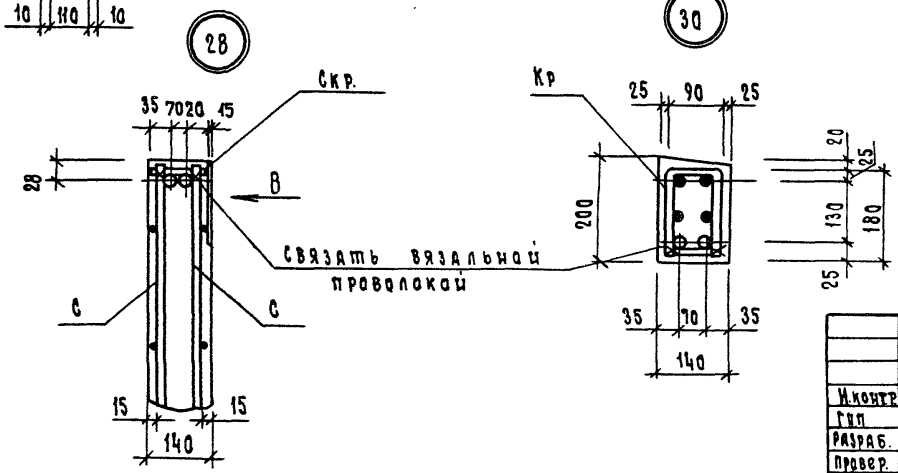


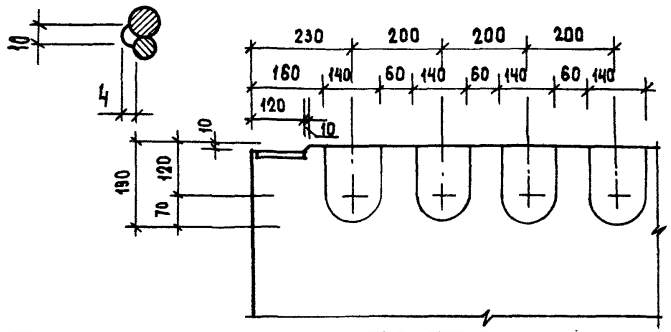


| | | | | | | |
|---|---|---|---|---|---|---|
| | | | | 1.220.1-3м. 4-1 ООУ | | |
| Н.контр. | Вакман | | | | | |
| ГИП | Вакман | | | Узлы 27...34 | Стадия | Лист | Листов |
| Разраб. | Тихмянова | | | | Р | 1 | 3 |
| Провер. | Тихмянова | | | | ЛенЗНИИЭП | |
| Исполн. | Стернин | | | | | |



Формат А3

(31)

2—2

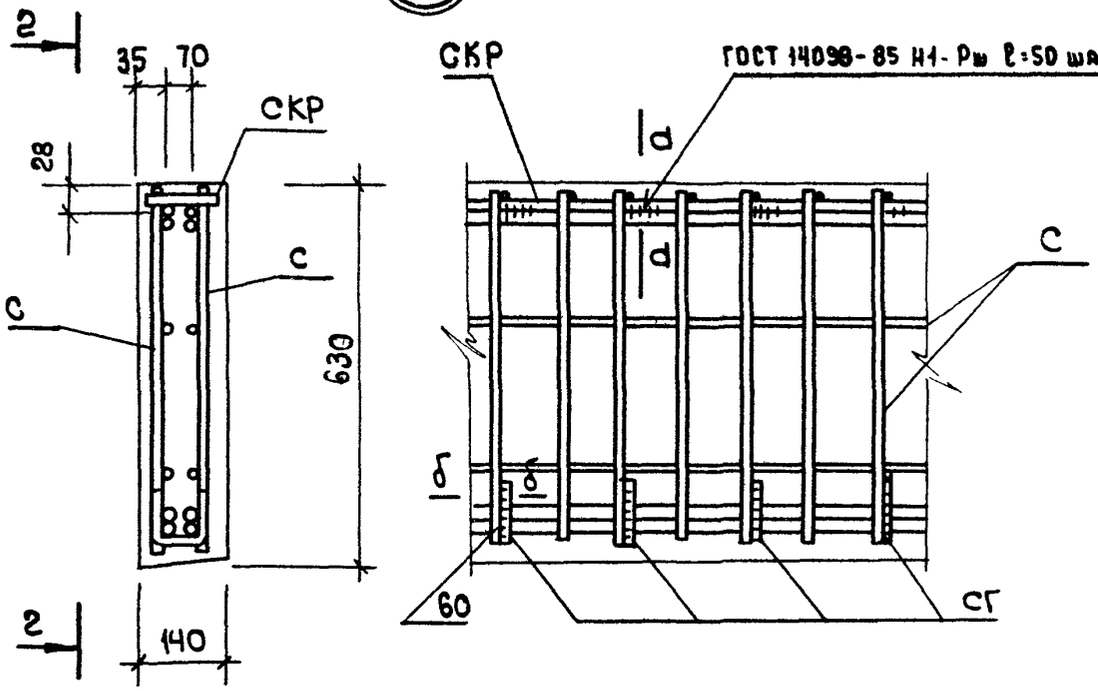


(33)

3—3

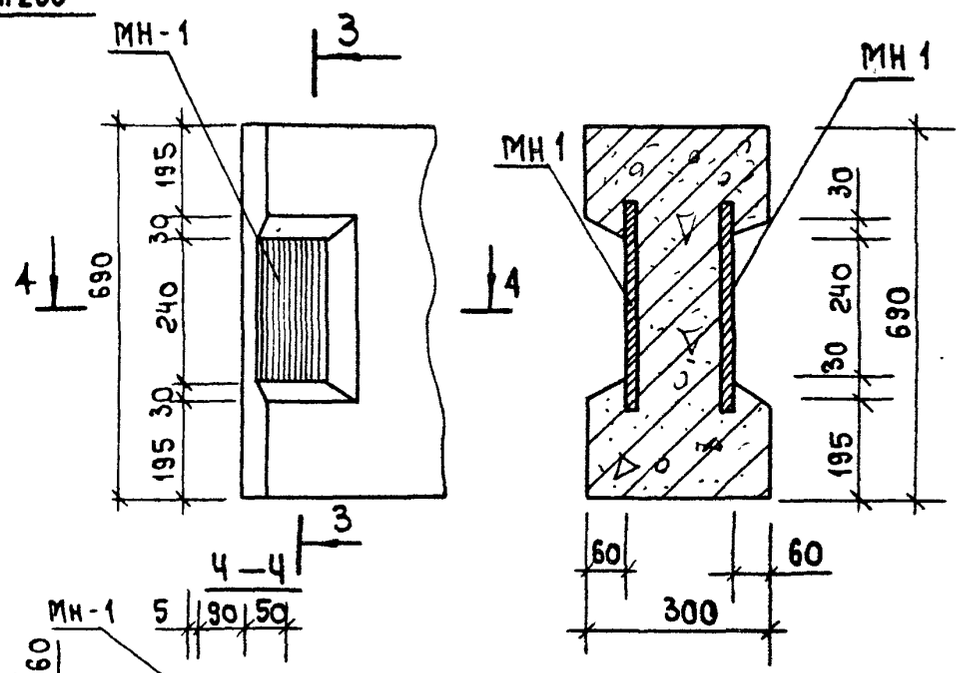


(32)

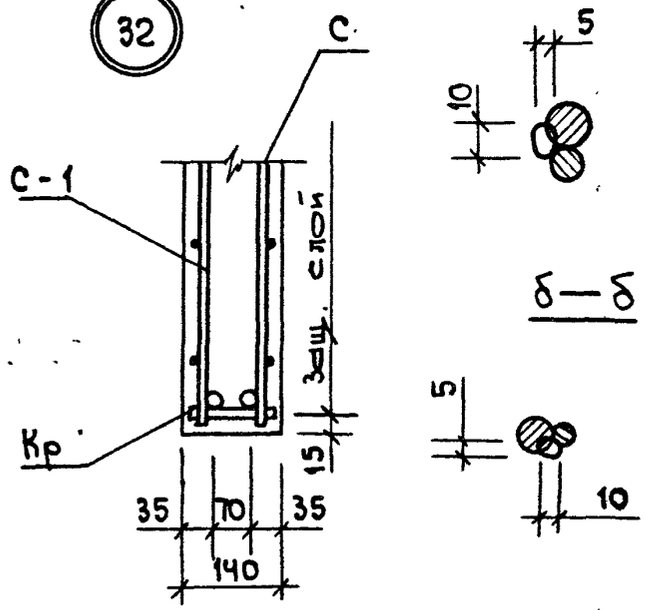


d—d




б—б

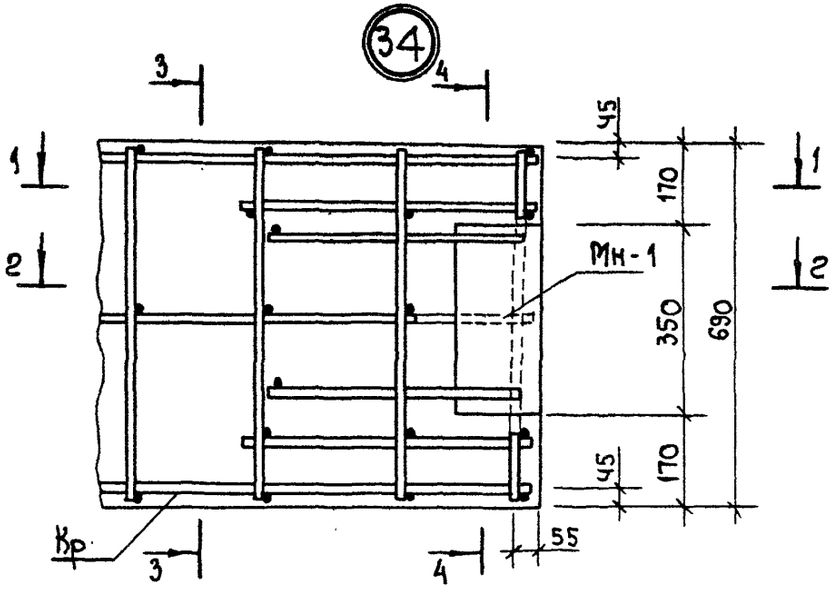


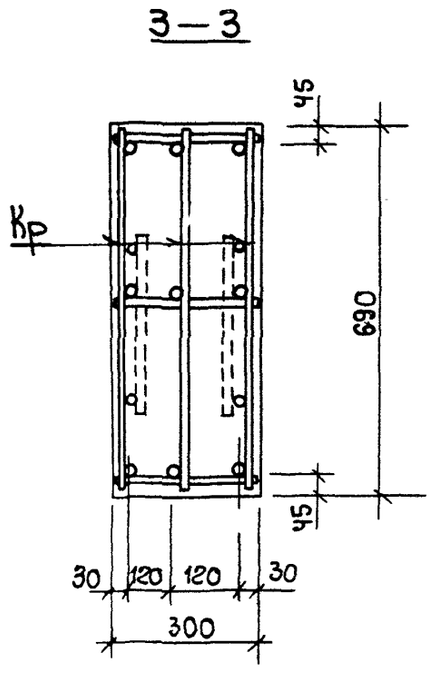


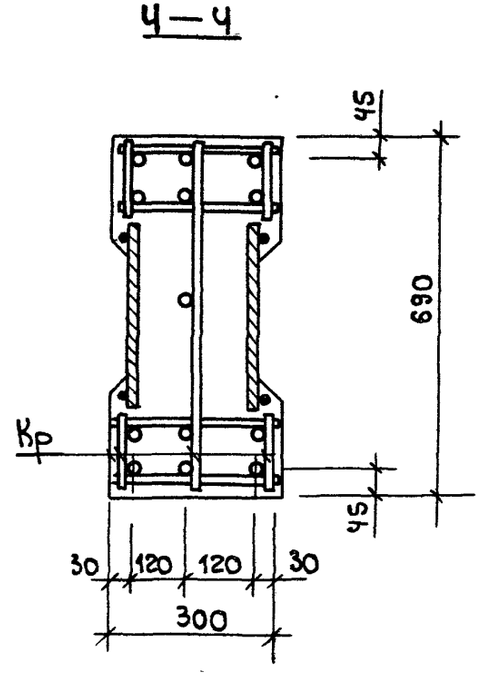


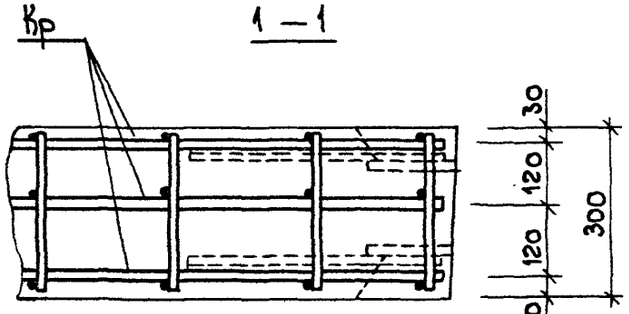


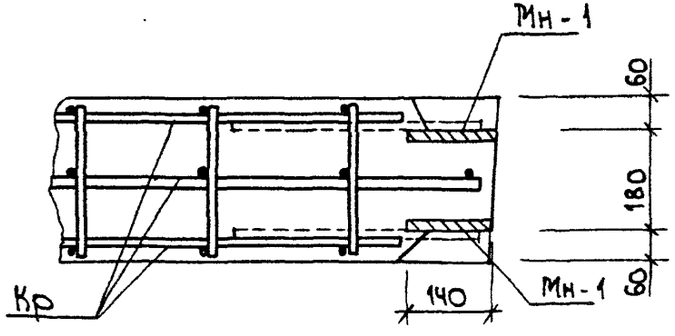


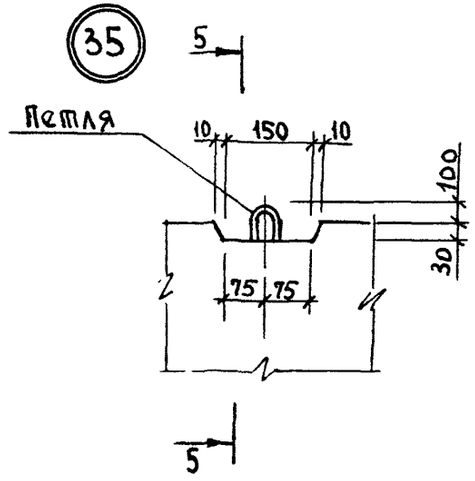


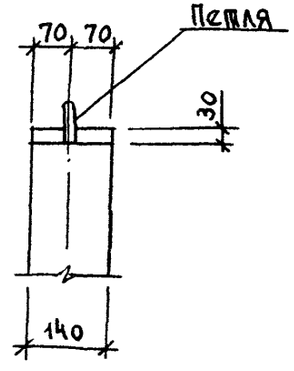


| | |
|---|---|
| 1.220.1-3м.4-1 004 | Лист 3 |

23184 44

Формат А3

| Марка элемента | Изделия арматурные | | | | | | | | Изделия закладные | | | | | | | | | | | | | | | | Прокат марки ВСт3сп5 ГОСТ 380-71 ГОСТ 103-76 | | | Всего | Общий расход |
|---|---|---|---|---|---|---|---|---|---|---|---|---|---|---|---|---|---|---|---|---|---|---|---|---|---|---|---|---|
| | Арматура класса | | | | | | | Всего | Арматура класса | | | | | | | | | | | | | Всего | | | | | | | |
| | А-III ГОСТ 5781-82 | | | | | | Вр-I ГОСТ 6727-80 | | А-III ГОСТ 5781-82 | | | | А-II ГОСТ 5781-82 | | А-I ГОСТ 5781-82 | | | | | | | | | | | | | | |
| | Ф6 | Ф10 | Ф16 | Ф20 | Ф25 | Итого | Ф5 | Итого | | Ф6 | Ф12 | Ф16 | Итого | Ф22 | Итого | Ф14 | Ф16 | Ф18 | Ф20 | Ф22 | Итого | | | 10×140 | 10×110 | Итого | | |
| 1Д 27.33 | 32,51 | — | 8,34 | 2,48 | — | 43,33 | 20,06 | 20,06 | 63,39 | 0,44 | 1,08 | 25,72 | 27,24 | — | — | — | 3,88 | — | 9,40 | 3,10 | 16,38 | 43,62 | 23,04 | 2,24 | 25,28 | 68,90 | 132,29 |
| Д 27.33 | 26,37 | — | 8,34 | 2,48 | — | 37,19 | 20,06 | 20,06 | 57,25 | 0,44 | 1,08 | 25,72 | 27,24 | — | — | — | 3,88 | — | 9,40 | 3,10 | 16,38 | 43,62 | 23,04 | 2,24 | 25,28 | 68,90 | 126,15 |
| 1Д 57.33 | 64,91 | — | 17,80 | 2,48 | — | 85,19 | 40,00 | 40,00 | 125,19 | 0,44 | 1,08 | 25,72 | 27,24 | 16,00 | 16,00 | — | — | — | 9,40 | 3,10 | 12,50 | 53,74 | 23,04 | 2,24 | 25,28 | 81,02 | 206,21 |
| Д 57.33 | 51,93 | — | 17,80 | 2,48 | — | 72,21 | 40,00 | 40,00 | 112,21 | 0,44 | 1,08 | 25,72 | 27,24 | 16,00 | 16,00 | — | — | — | 9,40 | 3,10 | 12,50 | 53,74 | 23,04 | 2,24 | 25,28 | 81,02 | 193,23 |
| 1ДП 27.33 | 31,26 | 17,02 | 35,70 | 2,48 | 42,00 | 128,46 | 8,72 | 8,72 | 137,18 | 0,44 | 1,08 | 25,72 | 27,24 | — | — | — | 4,18 | 7,08 | — | — | 11,26 | 38,50 | 23,04 | 2,24 | 25,28 | 63,78 | 200,96 |
| ДП 27.33 | 25,12 | 17,02 | 35,70 | 2,48 | 42,00 | 122,32 | 8,72 | 8,72 | 131,04 | 0,44 | 1,08 | 25,72 | 27,24 | — | — | — | 4,18 | 7,08 | — | — | 11,26 | 38,50 | 23,04 | 2,24 | 25,28 | 63,78 | 194,82 |
| 1ДП 57.33 | 57,79 | 17,02 | 53,50 | 4,96 | 42,00 | 175,27 | 32,86 | 32,86 | 208,13 | 0,44 | 1,08 | 25,72 | 27,24 | — | — | — | — | — | 18,80 | 25,64 | 44,44 | 71,68 | 23,04 | 2,24 | 25,28 | 96,96 | 305,09 |
| ДП 57.33 | 44,81 | 17,02 | 53,50 | 4,96 | 42,00 | 162,29 | 32,86 | 32,86 | 195,15 | 0,44 | 1,08 | 25,72 | 27,24 | — | — | — | — | — | 18,80 | 25,64 | 44,44 | 71,68 | 23,04 | 2,24 | 25,28 | 96,96 | 292,11 |
| 1ДПК 57.33 л | 59,61 | 17,02 | 53,50 | 4,96 | 42,00 | 177,09 | 23,34 | 23,34 | 200,43 | 0,44 | 1,08 | 25,72 | 27,24 | — | — | — | — | — | 18,80 | 25,64 | 44,44 | 71,68 | 23,04 | 2,24 | 25,28 | 96,96 | 297,39 |
| 1ДПК 57.33 п | 59,61 | 17,02 | 53,50 | 4,96 | 42,00 | 177,09 | 23,34 | 23,34 | 200,43 | 0,44 | 1,08 | 25,72 | 27,24 | — | — | — | — | — | 18,80 | 25,64 | 44,44 | 71,68 | 23,04 | 2,24 | 25,28 | 96,96 | 297,39 |
| ДПК 57.33 л | 46,63 | 17,02 | 53,50 | 4,96 | 42,00 | 164,11 | 23,34 | 23,34 | 187,45 | 0,44 | 1,08 | 25,72 | 27,24 | — | — | — | — | — | 18,80 | 25,64 | 44,44 | 71,68 | 23,04 | 2,24 | 25,28 | 96,96 | 284,41 |
| ДПК 57.33 п | 46,63 | 17,02 | 53,50 | 4,96 | 42,00 | 164,11 | 23,34 | 23,34 | 187,45 | 0,44 | 1,08 | 25,72 | 27,24 | — | — | — | — | — | 18,80 | 25,64 | 44,44 | 71,68 | 23,04 | 2,24 | 25,28 | 96,96 | 284,41 |
| 1Д 27.22 | 21,17 | — | 28,26 | 2,48 | — | 51,91 | 14,96 | 14,96 | 66,87 | 0,24 | 1,08 | 15,20 | 16,52 | — | — | — | 8,06 | 1,72 | — | — | 9,78 | 26,30 | 15,36 | 2,24 | 17,60 | 43,90 | 110,77 |
| Д 27.22 | 15,03 | — | 28,26 | 2,48 | — | 45,77 | 14,96 | 14,96 | 60,73 | 0,24 | 1,08 | 15,20 | 16,52 | — | — | — | 8,06 | 1,72 | — | — | 9,78 | 26,30 | 15,36 | 2,24 | 17,60 | 43,90 | 104,63 |
| 1Д 57.22 | 43,37 | — | 51,00 | 2,48 | — | 96,85 | 30,60 | 30,60 | 127,45 | 0,24 | 1,08 | 15,20 | 16,52 | 16,00 | 16,00 | — | — | — | 9,40 | 3,10 | 12,50 | 45,02 | 15,36 | 2,24 | 17,60 | 62,62 | 190,07 |
| Д 57.22 | 30,39 | — | 51,00 | 2,48 | — | 83,87 | 30,60 | 30,60 | 114,47 | 0,24 | 1,08 | 15,20 | 16,52 | 16,00 | 16,00 | — | — | — | 9,40 | 3,10 | 12,50 | 45,02 | 15,36 | 2,24 | 17,60 | 62,62 | 177,09 |
| 1ДП 27.22 | 20,08 | 14,90 | 67,12 | 2,48 | 42,00 | 146,58 | 7,21 | 7,21 | 153,79 | 0,24 | 1,08 | 15,20 | 16,52 | — | — | 2,78 | 4,18 | 1,72 | — | — | 8,68 | 25,20 | 15,36 | 2,24 | 17,60 | 42,80 | 196,59 |

| | | | |
|---|---|---|---|
| Н.контр. | Вакман | | |
| ГИП | Вакман | | |
| Разраб. | Копылова | | |
| Провер. | Онуфриева | | |
| Исполн. | Копылова | | |

1.220.1 - 3м. 4-1 ООВРС

Ведомость расхода стали

| Стадия | Лист | Листов |
|---|---|---|
| Р | 1 | 2 |

ЛенЗНИИЭП

23184 45

Формат А3

| Марка элемента | Изделия арматурные | | | | | | | | | Изделия закладные | | | | | | | | | | | | | | | | Общий расход |
|---|---|---|---|---|---|---|---|---|---|---|---|---|---|---|---|---|---|---|---|---|---|---|---|---|---|---|
| | Арматура класса | | | | | | | | Всего | Арматура класса | | | | | | | | | | | Всего | Прокат марки | | | | Всего | |
| | А-III ГОСТ 5781-82 | | | | | | Вр-I ГОСТ 6727-80 | | | А-III ГОСТ 5781-82 | | | | А-I ГОСТ 5781-82 | | | | | | | | Вст 3сп 5 ГОСТ 380-71 ГОСТ 103-76 | | | | | |
| | ф6 | ф10 | ф16 | ф20 | ф25 | Итого | ф5 | Итого | | ф6 | ф12 | ф16 | Итого | ф12 | ф14 | ф16 | ф18 | ф20 | ф22 | Итого | | -10×140 | -10×110 | | Итого | | |
| ДП 27.22 | 13,94 | 14,90 | 67,12 | 2,48 | 42,00 | 140,44 | 7,21 | 7,21 | 147,65 | 0,24 | 1,08 | 15,20 | 16,52 | — | 2,78 | 4,18 | 1,72 | — | — | 8,68 | 25,20 | 15,36 | 2,24 | | 17,60 | 42,80 | 190,45 |
| 1ДП 57.22 | 38,12 | 18,62 | 89,86 | 4,96 | 42,00 | 193,56 | 17,77 | 17,77 | 211,33 | 0,24 | 1,08 | 15,20 | 16,52 | — | — | — | — | 18,80 | 25,64 | 44,44 | 60,96 | 15,36 | 2,24 | | 17,60 | 78,56 | 289,89 |
| ДП 57.22 | 25,14 | 18,62 | 89,86 | 4,96 | 42,00 | 180,58 | 17,77 | 17,77 | 198,36 | 0,24 | 1,08 | 15,20 | 16,52 | — | — | — | — | 18,80 | 25,64 | 44,44 | 60,96 | 15,36 | 2,24 | | 17,60 | 78,56 | 276,92 |
| 1ДПК 57.22 Л | 41,00 | 18,62 | 89,86 | 4,96 | 42,00 | 196,44 | 17,53 | 17,53 | 213,97 | 0,24 | 1,08 | 15,20 | 16,52 | — | — | — | — | 18,80 | 25,64 | 44,44 | 60,96 | 15,36 | 2,24 | | 17,60 | 78,56 | 292,53 |
| 1ДПК 57.22 П | 41,00 | 18,62 | 89,86 | 4,96 | 42,00 | 196,44 | 17,53 | 17,53 | 213,97 | 0,24 | 1,08 | 15,20 | 16,52 | — | — | — | — | 18,80 | 25,64 | 44,44 | 60,96 | 15,36 | 2,24 | | 17,60 | 78,56 | 292,53 |
| ДПК 57.22 Л | 28,02 | 18,62 | 89,86 | 4,96 | 42,00 | 183,46 | 17,53 | 17,53 | 200,99 | 0,24 | 1,08 | 15,20 | 16,52 | — | — | — | — | 18,80 | 25,64 | 44,44 | 60,96 | 15,36 | 2,24 | | 17,60 | 78,56 | 279,55 |
| ДПК 57.22 П | 28,02 | 18,62 | 89,86 | 4,96 | 42,00 | 183,46 | 17,53 | 17,53 | 200,99 | 0,24 | 1,08 | 15,20 | 16,52 | — | — | — | — | 18,80 | 25,64 | 44,44 | 60,96 | 15,36 | 2,24 | | 17,60 | 78,56 | 279,55 |
| 1Д 12.22 | 9,68 | — | 16,94 | 2,48 | — | 29,10 | 6,54 | 6,54 | 35,64 | 0,24 | 1,08 | 15,20 | 16,52 | 1,68 | — | 4,18 | 1,72 | — | — | 7,58 | 24,10 | 15,36 | 2,24 | | 17,60 | 41,70 | 77,34 |
| Д 12.22 | 7,00 | — | 16,94 | 2,48 | — | 26,42 | 5,84 | 5,84 | 32,26 | 0,24 | 1,08 | 15,20 | 16,52 | 1,68 | — | 4,18 | 1,72 | — | — | 7,58 | 24,10 | 15,36 | 2,24 | | 17,60 | 41,70 | 73,96 |
| 1Д 12.33 | 15,56 | — | 3,66 | 2,48 | — | 21,70 | 9,44 | 9,44 | 31,14 | 0,44 | 1,08 | 25,72 | 27,24 | 1,68 | — | 4,18 | 1,72 | — | — | 7,58 | 34,82 | 23,04 | 2,24 | | 25,28 | 60,10 | 91,24 |
| Д 12.33 | 12,88 | — | 3,66 | 2,48 | — | 19,02 | 9,44 | 9,44 | 28,46 | 0,44 | 1,08 | 25,72 | 27,24 | 1,68 | — | 4,18 | 1,72 | — | — | 7,58 | 34,82 | 23,04 | 2,24 | | 25,28 | 60,10 | 88,56 |
| Д 69.7 | 20,79 | 27,92 | — | — | — | 48,71 | — | — | 48,71 | 7,12 | — | — | 7,12 | — | — | 3,88 | — | — | — | 3,88 | 11,00 | 15,36 | — | | 15,36 | 26,36 | 75,07 |
| Д 57.7 | 16,96 | 23,56 | — | — | — | 40,52 | — | — | 40,52 | 7,12 | — | — | 7,12 | — | — | 3,88 | — | — | — | 3,88 | 11,00 | 15,36 | — | | 15,36 | 26,36 | 66,88 |
| Д 27.7 | 7,78 | 12,40 | — | — | — | 20,18 | — | — | 20,18 | 7,12 | — | — | 7,12 | — | — | 3,88 | — | — | — | 3,88 | 11,00 | 15,36 | — | | 15,36 | 26,36 | 46,54 |

gost.e-ecolog.ru