ТИПОВЫЕ КОНСТРУКЦИИ, ИЗДЕЛИЯ И УЗЛЫ ЗДАНИЙ И СООРУЖЕНИЙ

СЕРИЯ 1.220.1-3 м

КОНСТРУКЦИИ КАРКАСА С КОЛОННАМИ СЕЧЕНИЕМ 300Х300 мм
ДЛЯ СТРОИТЕЛЬСТВА ОБЩЕСТВЕННЫХ ЗДАНИЙ
С ИСПОЛЬЗОВАНИЕМ ВЕЧНОМЕРЗЛЫХ ГРУНТОВ ОСНОВАНИЯ
ПО ПРИНЦИПУ I

ВЫПУСК 2-3

КОЛОННЫ
АРМАТУРНЫЕ И ЗАКЛАДНЫЕ ИЗДЕЛИЯ

РАБОЧИЕ ЧЕРТЕЖИ

23181
цена 1-44

gost.e-ecolog.ru

ТИПОВЫЕ КОНСТРУКЦИИ, ИЗДЕЛИЯ И УЗЛЫ ЗДАНИЙ И СООРУЖЕНИЙ

СЕРИЯ 1.220.1-3 м

КОНСТРУКЦИИ КАРКАСА С КОЛОННАМИ СЕЧЕНИЕМ 300Х300 мм ДЛЯ СТРОИТЕЛЬСТВА ОБЩЕСТВЕННЫХ ЗДАНИЙ С ИСПОЛЬЗОВАНИЕМ ВЕЧНОМЕРЗЛЫХ ГРУНТОВ ОСНОВАНИЯ ПО ПРИНЦИПУ I

ВЫПУСК 2-3

КОЛОННЫ
АРМАТУРНЫЕ И ЗАКЛАДНЫЕ ИЗДЕЛИЯ

РАБОЧИЕ ЧЕРТЕЖИ

РАЗРАБОТАНЫ:

ЛЕНЗНИИЭП

ГЛ. ИНЖ. ИН-ТА А.В.РЯЗАНОВ
ГЛ. КОНСТР. ИН-ТА Р.А.ПОПОВ
ГЛ. ИНЖ. ПРОЕКТА П.Р.ВАКМАН
ЗАВ. ЛАБОРАТОРИЕЙ Л.И.НЕЙМАРК
СТ. Н. СОТРУДНИК С.С.ШМЕЛЕВА

КИЕВЗНИИЭП

ЗАМ. ДИРЕКТ. ИН-ТА Л.Г.ДМИТРИЕВ
НАЧ. ОТДЕЛА В.Н.ШЕВЧЕНКО
ГЛ. ИНЖ. ПРОЕКТА Д.В.ЕГУНОВ

УТВЕРЖДЕНЫ ГОСКОМАРХИТЕКТУРОЙ
ПРИКАЗ N 146 ОТ 23 МАЯ 1988 Г
ВВЕДЕНЫ В ДЕЙСТВИЕ 01 ИЮЛЯ 1988 г

© ЦИТП Госстроя СССР, 1988

ОБОЗНАЧЕНИЕ	НАИМЕНОВАНИЕ.	СТР.
I.220.I-3М.2-3 ООТО	ТЕХНИЧЕСКОЕ ОПИСАНИЕ	3
I.220.I-3М.2-3 0I	СЕТКА С-I	3
I.220.I-3М.2-3 0ICБ	СЕТКА С-I	4
	СБОРОЧНЫЙ ЧЕРТЕЖ	
I.220.I-3М.2-3 02	ПЛАСТИНА П-6	4
I.220.I-3М.2-3 03	ИЗДЕЛИЕ ЗАКЛАДНОЕ МН-I, МН-25	5
I.220.I-3М.2-3 03СБ	ИЗДЕЛИЕ ЗАКЛАДНОЕ МН-I, МН-25	5
	СБОРОЧНЫЙ ЧЕРТЕЖ	
I.220.I-3М.2-3 04	ИЗДЕЛИЕ ЗАКЛАДНОЕ МН-2	6
I.220.I-3М.2-3 04СБ	ИЗДЕЛИЕ ЗАКЛАДНОЕ МН-2	6
	СБОРОЧНЫЙ ЧЕРТЕЖ	
I.220.I-3М.2-3 05	ИЗДЕЛИЕ ЗАКЛАДНОЕ МН-3	7
I.220.I-3М.2-3 05СБ	ИЗДЕЛИЕ ЗАКЛАДНОЕ МН-3	7
	СБОРОЧНЫЙ ЧЕРТЕЖ	
I.220.I-3М.2-3 06	ИЗДЕЛИЕ ЗАКЛАДНОЕ МН-4	8
I.220.I-3М.2-3 06СБ	ИЗДЕЛИЕ ЗАКЛАДНОЕ МН-4	8
	СБОРОЧНЫЙ ЧЕРТЕЖ	
I.220.I-3М.2-3 07	ПЛАСТИНА П-3	9
I.220.I-3М.2-3 08	ПЛАСТИНА П-5	9
I.220.I-3М.2-3 09	ИЗДЕЛИЕ ЗАКЛАДНОЕ МН-7, МН-8, МН-9	I0
I.220.I-3М.2-3 09СБ	ИЗДЕЛИЕ ЗАКЛАДНОЕ МН-7, МН-8, МН-9	I0
	СБОРОЧНЫЙ ЧЕРТЕЖ	
I.220.I-3М.2-3 I0	ИЗДЕЛИЕ ЗАКЛАДНОЕ МН-II...МН-I4	II
I.220.I-3М.2-3 I0СБ	ИЗДЕЛИЕ ЗАКЛАДНОЕ МН-II...МН-I4	I2
	СБОРОЧНЫЙ ЧЕРТЕЖ	
I.220.I-3М.2-3 II	ИЗДЕЛИЕ ЗАКЛАДНОЕ МН-I6, МН-I7	I3
I.220.I-3М.2-3 IICБ	ИЗДЕЛИЕ ЗАКЛАДНОЕ МН-I6, МН-I7	I3
	СБОРОЧНЫЙ ЧЕРТЕЖ	
I.220.I-3М.2-3 I2	ИЗДЕЛИЕ ЗАКЛАДНОЕ МН-I8...МН-23	I4
I.220.I-3М.2-3 I2СБ	ИЗДЕЛИЕ ЗАКЛАДНОЕ МН-I8...МН-23	I5
	СБОРОЧНЫЙ ЧЕРТЕЖ	
I.220.I-3М.2-3 I3	СТЕРЖЕНЬ ОТДЕЛЬНЫЙ ХМ-I, ХМ-2	I5
I.220.I-3М.2-3 I4	СТЕРЖЕНЬ ГНУТЫЙ СГ-I	I6
I.220.I-3М.2-3 I5	СТЕРЖЕНЬ ГНУТЫЙ СГ-5	I6
I.220.I-3М.2-3 I7	ПЛАСТИНА П-I	I7

		I.220.I-3М.2-3 00	
НАЧ.ОТД.			
Н.КОНТР.			
ГЛ.СПЕЦ.			
ПРОВЕРИЛ	Рудавин	СОДЕРЖАНИЕ	СТАДИЯ: Р; ЛИСТ: I; ЛИСТОВ: 2
РАЗРАБ	Бойко		ГОСГРАЖДАНСТРОЙ КиевЗНИИЭП

САПР КиевЗНИИЭП | ОПЕРАТОР СИСТЕМЫ | Шерстух

ИНВ.№ ПОДЛ. | ПОДПИСЬ И ДАТА | ВЗАИМ. ИНВ.№

ФОРМАТ А4

Настоящий альбом содержит рабочие чертежи арматурных сеток и закладных деталей для серии I.220.I-3М, расчитанных на серийное изготовление на типовом и нестандартном оборудовании заводов ЖБК и специализированных механических заводах.

Изготовление арматурных и закладных изделий должно производиться в соответствии с СН 393-78, ГОСТ I4098-85, ГОСТ I0922-75.

Режимы всех видов сварки должны выбираться в соответствии с указаниями СН 393-78.

Крестообразные соединения стержней выполнять контактной точечной сваркой в соответствии с ГОСТ I4098-85.

Нахлесточные соединения выполнять дуговой ручной сваркой с применением электродов Э46А, Э50А

Тавровые соединения стержней с пластинами выполнять дуговой механизированной сваркой под флюсом в соответствии с ГОСТ I4098-85.

Испытания сварных соединений арматурных и закладных изделий и и оценку их эксплуатационных характеристик проводить в соответствии с ГОСТ I0922-75 и СНиП 2.03.0I-84.

		I.220.I-3М.2-3 ООТО	
НАЧ.ОТД.			
Н.КОНТР.			
ГЛ.СПЕЦ.			
ПРОВЕРИЛ	Рудавин	ТЕХНИЧЕСКОЕ ОПИСАНИЕ	СТАДИЯ: Р; ЛИСТ: ; ЛИСТОВ: 1
РАЗРАБ.	Бойко		ГОСГРАЖДАНСТРОЙ КиевЗНИИЭП

ФОРМАТ А4

САПР КиевЗНИИЭП | ОПЕРАТОР СИСТЕМЫ | САВЧЕНКО

ФОРМАТ	ЗОНА	ПОЗ.	ОБОЗНАЧЕНИЕ	НАИМЕНОВАНИЕ	КОЛ.	ПРИМЕЧАНИЕ
				ДОКУМЕНТАЦИЯ		
А4			1.220.1-3М.2-3 01СВ	СВОРОЧНЫЙ ЧЕРТЕЖ		
А4			1.220.1-3М.2-3 ООТО	ТЕХНИЧЕСКОЕ ОПИСАНИЕ		
				ДЕТАЛИ		
				СТ.ОТД.ГОСТ-5781-82*		
ВЧ		1	10.013.370	Ф10 А-III L=370	2	0.23КГ
ВЧ		2	10.013.340	Ф10 А-III L=340	2	0.21КГ

ПОДПИСЬ И ДАТА | ВЗАМ.ИНВ.№ | ИНВ.№ ПОДЛ.

		1.220.1-3М.2-3 01	
НАЧ.ОТД.	Шевченко		
Н.КОНТР.	Егунов		
ГЛ.СПЕЦ.	Рудавин	СЕТКА С-1	СТАДИЯ: Р; ЛИСТ: ; ЛИСТОВ: 1
ПРОВЕРИЛ	Бойко		ГОСГРАЖДАНСТРОЙ КиевЗНИИЭП
РАЗРАБ.	Литвиненко		

ФОРМАТ А4

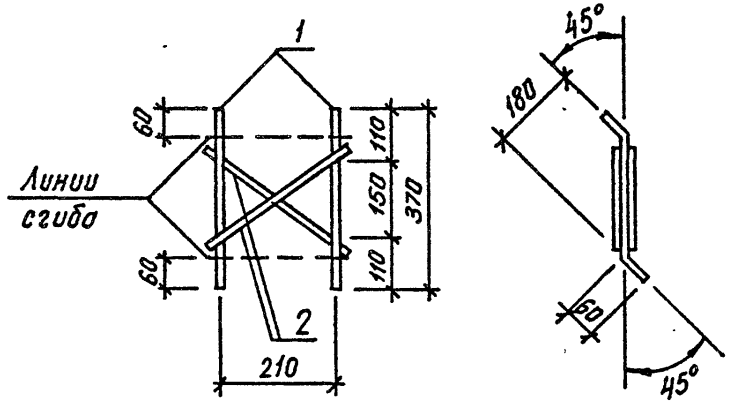

		1.220.1-3М.2-3 01СБ	
		Сетка С-1 Сборочный чертеж	Стадия: Р; Масса: 0.88; Масштаб: —
			Лист; Листов 1
Нач.отд.	Шевченко		ГОСГРАЖДАНСТРОЙ КиевЗНИИЭП
Н.контр.	Егунов		
Гл.спец.	Рудавин		
Проверил	Бойко		
Разраб.	Литвиненко		

Формат А4

САПР КиевЗНИИЭП Оператор системы

Подпись и дата | Взам. инв.№ | Инв.№ подл.

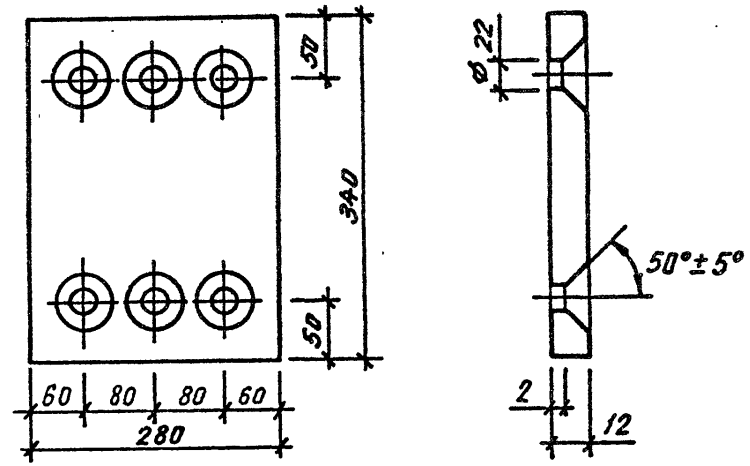

		1.220.1-3М.2-3 02	
		Пластина П-6	Стадия: Р; Масса: 8.97; Масштаб: —
			Лист; Листов 1
Нач.отд.	Шевченко	Полоса ГОСТ 103-76 09Г2 ТУ 14.1-3023-80	ГОСГРАЖДАНСТРОЙ КиевЗНИИЭП
Н.контр.	Егунов		
Гл.спец.	Рудавин		
Проверил	Бойко		
Разраб.	Литвиненко		

23181 5

Формат А4

ФОРМАТ	ЗОНА	ПОЗ.	ОБОЗНАЧЕНИЕ	НАИМЕНОВАНИЕ	КОЛ.	ПРИМЕЧАНИЕ
				ДОКУМЕНТАЦИЯ		
А4			1.220.1-3М.2-3 03СБ	СБОРОЧНЫЙ ЧЕРТЕЖ		
А4			1.220.1-3М.2-3 00ТО	ТЕХНИЧЕСКОЕ ОПИСАНИЕ		
			ПЕРЕМЕННЫЕ ДАННЫЕ	ДЛЯ ИСПОЛНЕНИЙ:		
				1.220.1-3М.2-3 03 МН-25		
				ДЕТАЛИ		
ВЧ	1		12.280.060.290	ПОЛОСА ГОСТ 103-76* -12Х280 L=290 СТ.ОТД.ГОСТ 5781-82*	1	7.65КГ
ВЧ	2		16.013.320	Ф16 А-III L=320	6	0.51КГ
ВЧ	3		12.013.280	Ф12 А-III L=280	2	0.25КГ
				1.220.1-3М.2-3 03-01 МН-1		
				ДЕТАЛИ		
ВЧ	1		12.150.060.280	ПОЛОСА ГОСТ 103-76* -12Х150 L=280 СТ.ОТД.ГОСТ 5781-82*	1	3.96КГ
ВЧ	2		16.013.320	Ф16 А-III L=320	4	0.51КГ

		1.220.1-3М.2-3 03	
Нач.отд.	Шевченко	ИЗДЕЛИЕ ЗАКЛАДНОЕ МН-1, МН-25	Стадия: Р; Лист: ; Листов: 1
Н.контр.	Егунов		ГОСГРАЖДАНСТРОЙ КиевЗНИИЭП
Гл.спец.	Рудавин		
Проверил	Бойко		
Разраб.	Литвиненко		

Формат А4

Рис. 1

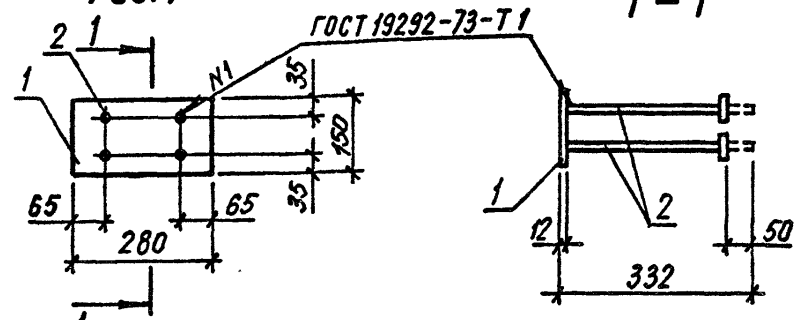

Рис. 2

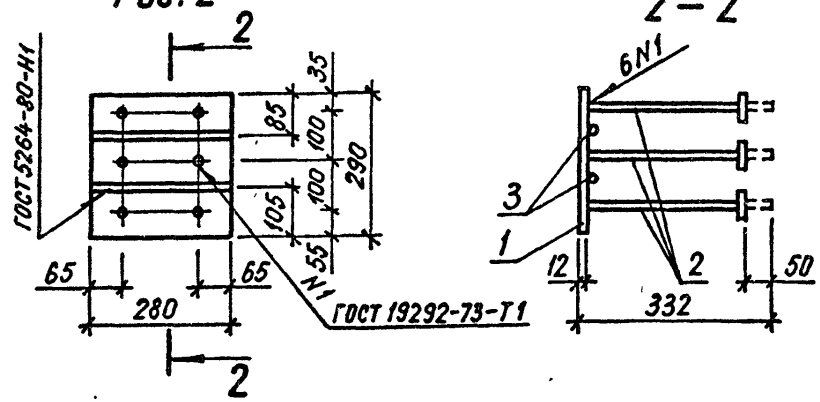

Обозначение	Марка	Рис.	Масса, кг
1.220.1-3М.2-3 03	МН-25	2	11,21
-01	МН-1	1	6,00

САПР КиевЗНИИЭП

Оператор системы

Взам. инв.№

Подпись и дата

Инв.№ подл.

		1.220.1-3М.2-3 03СБ	
Нач.отд.	Шевченко	Изделие закладное МН-1, МН-25 Сборочный чертеж	Стадия: Р; Масса: см табл; Масштаб: —
Н.контр.	Егунов		Лист: ; Листов: 1
Гл.спец.	Рудавин		ГОСГРАЖДАНСТРОЙ КиевЗНИИЭП
Проверил	Бойко		
Разраб.	Литвиненко		

Формат А4

ФОРМАТ	ЗОНА	ПОЗ.	ОБОЗНАЧЕНИЕ	НАИМЕНОВАНИЕ	КОЛ.	ПРИМЕЧАНИЕ
				ДОКУМЕНТАЦИЯ		
А4			1.220.1-3М.2-3 04СБ	СБОРОЧНЫЙ ЧЕРТЕЖ		
А4			1.220.1-3М.2-3 00ТО	ТЕХНИЧЕСКОЕ ОПИСАНИЕ		
				ДЕТАЛИ		
БЧ		1	16.013.200	СТ.ОТД.ГОСТ 5781-82* Ф16 А-III L=200	1	0.32КГ
БЧ		2	10.100.060.100	ПОЛОСА ГОСТ 103-76* -10Х100 L=100	1	0.78КГ

	1.220.1-3М.2-3 04		
НАЧ.ОТД.	Шевченко		
Н.КОНТР.	Егунов	ИЗДЕЛИЕ ЗАКЛАДНОЕ МН-2	СТАДИЯ: Р; ЛИСТ: ; ЛИСТОВ: 1
ГЛ.СПЕЦ.	Рудавин		ГОСГРАЖДАНСТРОЙ КиевЗНИИЭП
ПРОВЕРИЛ	Бойко		
РАЗРАБ.	Литвиненко		

ФОРМАТ А4

САПР КиевЗНИИЭП

ОПЕРАТОР СИСТЕМЫ

ПОДПИСЬ И ДАТА

ВЗАМ. ИНВ.№

ИНВ.№ ПОДЛ.

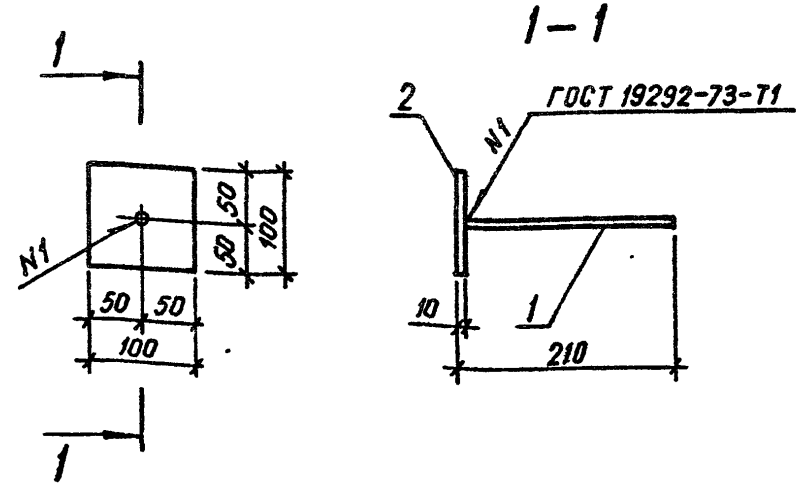

	1.220.1-3М.2-3 04СБ		
НАЧ.ОТД.	Шевченко	Изделие закладное МН-2 Сборочный чертеж	СТАДИЯ: Р; МАССА: 1.10; МАСШТАБ: —
Н.КОНТР.	Егунов		ЛИСТ: ; ЛИСТОВ: 1
ГЛ.СПЕЦ.	Рудавин		ГОСГРАЖДАНСТРОЙ КиевЗНИИЭП
ПРОВЕРИЛ	Бойко		
РАЗРАБ.	Литвиненко		

ФОРМАТ А4

ФОРМАТ	ЗОНА	ПОЗ.	ОБОЗНАЧЕНИЕ	НАИМЕНОВАНИЕ	КОЛ.	ПРИМЕЧАНИЕ
				ДОКУМЕНТАЦИЯ		
А4			1.220.1-3М.2-3 05СБ	СБОРОЧНЫЙ ЧЕРТЕЖ		
А4			1.220.1-3М.2-3 00ТО	ТЕХНИЧЕСКОЕ ОПИСАНИЕ		
				ДЕТАЛИ		
А4	1		1.220.1-3М.2-3 14	СТЕРЖЕНЬ ГНУТЫЙ СГ-1 СТ.ОТД.ГОСТ 5781-82*	2	0.20КГ
ВЧ	2		10.013.130	Ф10 А-III L=130	4	0.08КГ
ВЧ	3		12.013.190	Ф12 А-III L=190	2	0.17КГ
ВЧ	4		20.013.405	Ф20 А-III L=405	2	1.00КГ
ВЧ	5		25.013.410	Ф25 А-III L=410	2	1.57КГ
А4	6		1.220.1-3М.2-3 17	ПЛАСТИНА П-1 ПОЛОСА ГОСТ 103-76*	2	0.50КГ
ВЧ	7		10.120.060.290	-10Х120 L=290	1	2.73КГ

1.220.1-3М.2-3 05

НАЧ.ОТД.	Шевченко		
Н.КОНТР.	Егунов		
ГЛ.СПЕЦ.	Рудавин		
ПРОВЕРИЛ	Бойко		
РАЗРАБ.	Литвиненко		

ИЗДЕЛИЕ ЗАКЛАДНОЕ МН-3

СТАДИЯ	ЛИСТ	ЛИСТОВ
Р		1

ГОСГРАЖДАНСТРОЙ КиевЗНИИЭП

ФОРМАТ А4

СИСТЕМЫ КиевЗНИИЭП

САПР КиевЗНИИЭП

ОПЕРАТОР СИСТЕМЫ

ВЗАМ. ИНВ.№

ПОДПИСЬ И ДАТА

ИНВ.№ ПОДЛ.

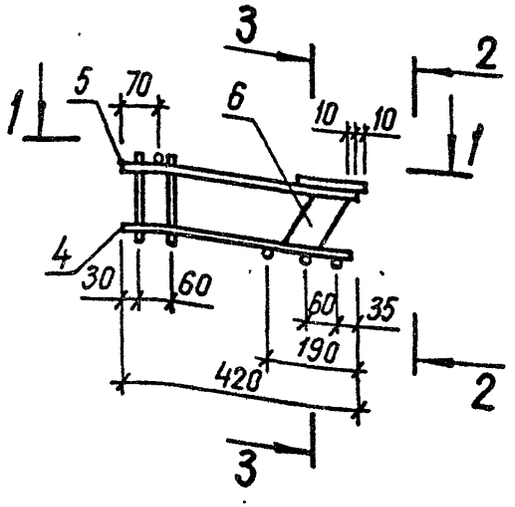

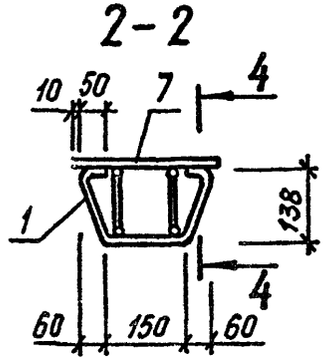

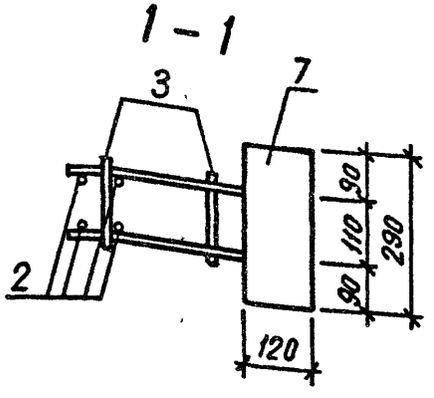

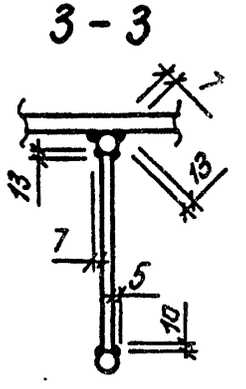

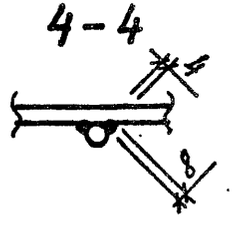

1.220.1-3М.2-3 05СБ

НАЧ.ОТД.	Шевченко		
Н.КОНТР.	Егунов		
ГЛ.СПЕЦ.	Рудавин		
ПРОВЕРИЛ	Бойко		
РАЗРАБ.	Литвиненко		

Изделие закладное МН-3 Сборочный чертеж

СТАДИЯ	МАССА	МАСШТАБ
Р	9.93	—
ЛИСТ	ЛИСТОВ 1	

ГОСГРАЖДАНСТРОЙ КиевЗНИИЭП

23181 8

ФОРМАТ А4

ФОРМАТ	ЗОНА	ПОЗ.	ОБОЗНАЧЕНИЕ	НАИМЕНОВАНИЕ	КОЛ.	ПРИМЕЧАНИЕ
				ДОКУМЕНТАЦИЯ		
А4			1.220.1-3М.2-3 06СБ	СБОРОЧНЫЙ ЧЕРТЕЖ		
А4			1.220.1-3М.2-3 00ТО	ТЕХНИЧЕСКОЕ ОПИСАНИЕ		
				ДЕТАЛИ		
А4		1	1.220.1-3М.2-3 14	СТЕРЖЕНЬ ГНУТЫЙ СГ-1 СТ.СТД.ГОСТ 5781-82*	4	0.20КГ
ВЧ		2	12.013.190	Ф12 А-III L=190	2	0.17КГ
ВЧ		3	20.013.560	Ф20 А-III L=560	2	1.38КГ
ВЧ		4	25.013.570	Ф25 А-III L=570	2	2.20КГ
А4		5	1.220.1-3М.2-3 17	ПЛАСТИНА П-1	4	0.48КГ
ВЧ		6	10.120.060.290	ПОЛОСА ГОСТ 103-76* -10Х120 L=290	2	2.73КГ

		1.220.1-3М.2-3 06	
НАЧ.ОТД.	Шевченко		
Н.КОНТР.	Егунов	ИЗДЕЛИЕ ЗАКЛАДНОЕ МН-4	СТАДИЯ: Р; ЛИСТ: ; ЛИСТОВ: 1
ГЛ.СПЕЦ	Рудавин		ГОСГРАЖДАНСТРОЙ КиевЗНИИЭП
ПРОВЕРИЛ	Бойко		
РАЗРАБ	Литвиненко		

ФОРМАТ А4

САПР КиевЗНИИЭП ОПЕРАТОР СИСТЕМЫ

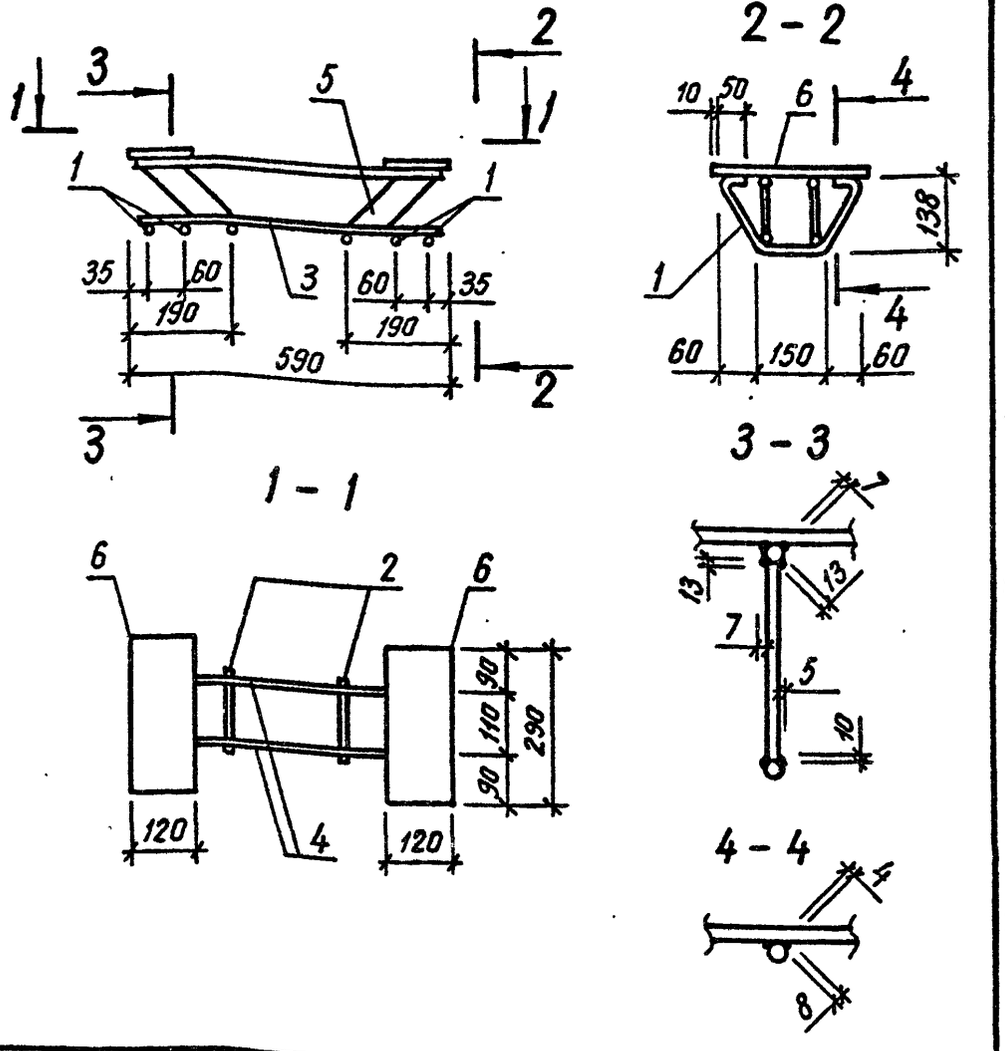

ВЗАМ. ИНВ.№

ПОДПИСЬ И ДАТА

ИНВ.№ПОДЛ.

		1.220.1-3М.2-3 06СБ	
НАЧ.ОТД.	Шевченко	Изделие закладное МН-4 Сборочный чертеж	СТАДИЯ: Р; МАССА: 15.68; МАСШТАБ: —; ЛИСТ: ; ЛИСТОВ: 1
Н.КОНТР.	Егунов		ГОСГРАЖДАНСТРОЙ КиевЗНИИЭП
ГЛ.СПЕЦ.	Рудавин		
ПРОВЕРИЛ	Бойко		
РАЗРАБ.	Литвиненко		

23181 9

ФОРМАТ А4

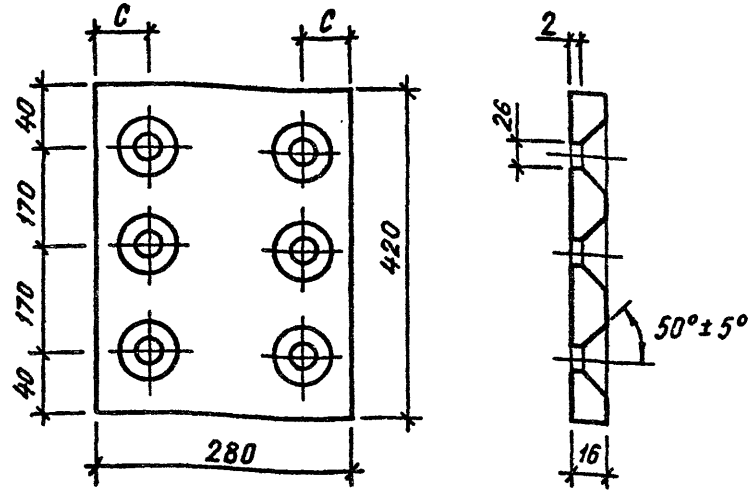

Обозначение	Марка	С мм	Масса кг
1.220.1-3М.2-3 07	П-3	65	14,77
-01	П-4	40	14,77

			1.220.1-3М.2-3 07		
Нач.отд.	Шевченко		Пластина П-3, П-4	Стадия: Р; Масса: см табл	Масштаб: —
Н.контр.	Егунов			Лист	Листов 1
Гл.спец.	Рудавин		Полоса ГОСТ 103-76 09Г2 ТУ 14.1-3023-80	ГОСГРАЖДАНСТРОЙ КиевЗНИИЭП	
Проверил	Бойко				
Разраб.	Литвиненко				

Формат А4

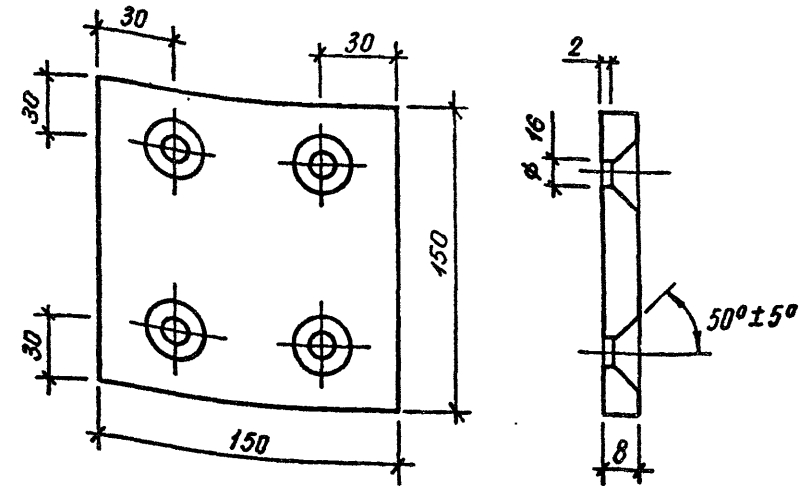

			1.220.1-3М.2-3 08		
Нач.отд.	Шевченко		Пластина П-5	Стадия: Р; Масса: 1,41	Масштаб: —
Н.контр.	Егунов			Лист	Листов 1
Гл.спец.	Рудавин		Полоса ГОСТ 103-76 09Г2 ТУ 14.1-3023-80	ГОСГРАЖДАНСТРОЙ КиевЗНИИЭП	
Проверил	Бойко				
Разраб.	Литвиненко				

Формат А4

САПР КиевЗНИИЭП Оператор системы

Инв.№ подл. | Подпись и дата | Взам. инв.№

ФОРМАТ	ЗОНА	ПОЗ.	ОБОЗНАЧЕНИЕ	НАИМЕНОВАНИЕ	КОЛ.	ПРИМЕЧАНИЕ
				ДОКУМЕНТАЦИЯ		
А4			1.220.1-3М.2-3 09СВ	СВОРОЧНЫЙ ЧЕРТЕЖ		
А4			1.220.1-3М.2-3 00ТО	ТЕХНИЧЕСКОЕ ОПИСАНИЕ		
			ПЕРЕМЕННЫЕ ДАННЫЕ	ДЛЯ ИСПОЛНЕНИЙ:		
				1.220.1-3М.2-3 09 МН-7		
				ДЕТАЛИ		
ВЧ	1		12.150.060.290	ПОЛОСА ГОСТ 103-76* -12Х150 L=290	1	4.10КГ
				СТ.ОТД.ГОСТ 5781-82*		
ВЧ	2		16.013.320	Ф16 А-III L=320	6	0.51КГ
ВЧ	3		12.013.150	Ф12 А-III L=150	2	0.13КГ
				1.220.1-3М.2-3 09-01 МН-8		
				ДЕТАЛИ		
ВЧ	1		12.250.060.290	ПОЛОСА ГОСТ 103-76* -12Х250 L=290	1	6.83КГ
				СТ.ОТД.ГОСТ 5781-82*		
ВЧ	2		16.013.320	Ф16 А-III L=320	6	0.51КГ
ВЧ	3		12.013.150	Ф12 А-III L=150	2	0.13КГ
				1.220.1-3М.2-3 09-02 МН-9		
				ДЕТАЛИ		
ВЧ	1		16.280.060.420	ПОЛОСА ГОСТ 103-76* -16Х280 L=420	1	14.8КГ
А4	2		1.220.1-3М.2-3 07	ПЛАСТИНА П-3	1	14.8КГ
				СТ.ОТД.ГОСТ 5781-82*		
ВЧ	3		22.013.284	Ф22 А-III L=284	6	0.85КГ
ВЧ	4		12.013.200	Ф12 А-III L=200	4	0.18КГ

НАЧ.ОТД.	Шевченко	
Н.КОНТР.	Егунов	
ГЛ.СПЕЦ.	Рудавин	
ПРОВЕРИЛ	Бойко	
РАЗРАБ.	Литвиненко	

1.220.1-3М.2-3 09

ИЗДЕЛИЕ ЗАКЛАДНОЕ МН-7 - МН-9

СТАДИЯ	ЛИСТ	ЛИСТОВ
Р	1	2

ГОСГРАЖДАНСТРОЙ КиевЗНИИЭП

ФОРМАТ А4

САПР КиевЗНИИЭП — ОПЕРАТОР СИСТЕМЫ

Рис. 1

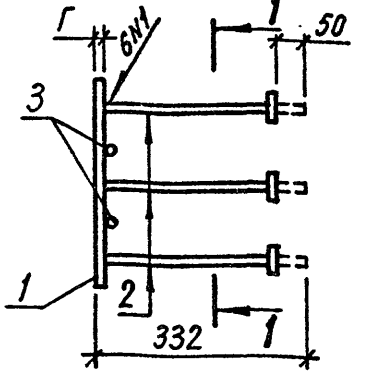

Рис. 2

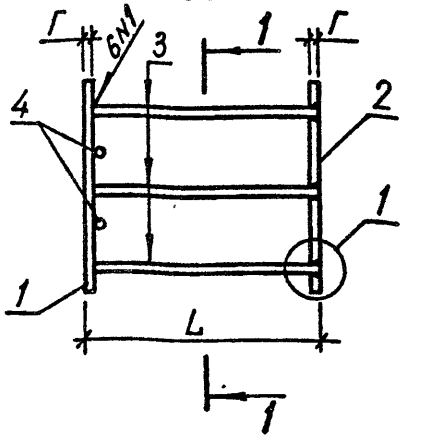

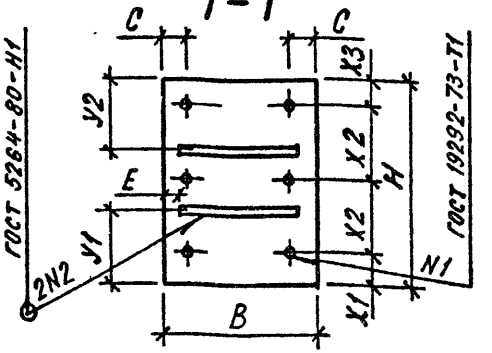

Узел 1

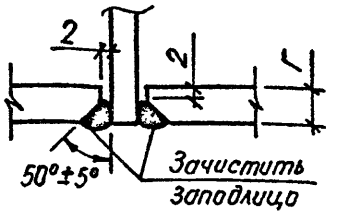

Обозначение	Марка	Рис.	B мм	C мм	Г мм	E мм	L мм	H мм	X1 мм	X2 мм	X3 мм	У1 мм	У2 мм	Масса кг
1.220.1-3М.2-3 09	МН-7	1	150	35	12	0	–	290	55	100	35	105	85	7,39
-01	МН-8	1	250	40	12	50	–	290	55	100	35	105	85	10,13
-02	МН-9	2	280	65	16	40	300	420	40	170	40	90	90	35,33

ВЗАМ. ИНВ № | ПОДПИСЬ И ДАТА | ИНВ №ПОДЛ

НАЧ.ОТД.	Шевченко	
Н.КОНТР.	Егунов	
ГЛ.СПЕЦ.	Рудавин	
ПРОВЕРИЛ	Бойко	
РАЗРАБ.	Литвиненко	

1.220.1-3М.2-3 09СБ

Изделие закладное МН-7, МН-8, МН-9 Сборочный чертеж

СТАДИЯ	МАССА	МАСШТАБ
Р	СМ ТАБЛ	—
ЛИСТ	ЛИСТОВ 1	

ГОСГРАЖДАНСТРОЙ КиевЗНИИЭП

23181 11

ФОРМАТ А4

ФОРМАТ	ЗОНА	ПОЗ.	ОБОЗНАЧЕНИЕ	НАИМЕНОВАНИЕ	КОЛ.	ПРИМЕЧАНИЕ
				ДОКУМЕНТАЦИЯ		
А4			1.220.1-3М.2-3 10СБ	СБОРОЧНЫЙ ЧЕРТЕЖ		
А4			1.220.1-3М.2-3 00ТО	ТЕХНИЧЕСКОЕ ОПИСАНИЕ		
			ПЕРЕМЕННЫЕ ДАННЫЕ	ДЛЯ ИСПОЛНЕНИЙ:		
				1.220.1-3М.2-3 10 МН-11		
				ДЕТАЛИ		
ВЧ	1		6.100.060.240	ПОЛОСА ГОСТ 103-76* -6Х100 L=240	1	1.13КГ
ВЧ	2		8.013.254	СТ.ОТД.ГОСТ 5781-82* Ф8 А-III L=254	4	0.10КГ
				1.220.1-3М.2-3 10-01 МН-12		
				ДЕТАЛИ		
ВЧ	1		6.100.060.240	ПОЛОСА ГОСТ 103-76* -6Х100 L=240	1	1.13КГ
ВЧ	2		8.013.254	СТ.ОТД.ГОСТ 5781-82* Ф8 А-III L=254	4	0.10КГ
				1.220.1-3М.2-3 10-02 МН-13		
				ДЕТАЛИ		
ВЧ	1		8.150.060.150	ПОЛОСА ГОСТ 103-76* -8Х150 L=150	1	1.41КГ
ВЧ	2		12.013.320	СТ.ОТД.ГОСТ 5781-82* Ф12 А-III L=320	4	0.28КГ
				1.220.1-3М.2-3 10-03 МН-14		
				ДЕТАЛИ		
ВЧ	1		8.150.060.150	ПОЛОСА ГОСТ 103-76* -8Х150 L=150	1	1.41КГ

1.220.1-3М.2-3 10

НАЧ.ОТД	Шевченко		
Н.КОНТР.	Егунов		
ГЛ.СПЕЦ.	Рудавин		
ПРОВЕРИЛ	Бойко		
РАЗРАБ.	Литвиненко		

ИЗДЕЛИЕ ЗАКЛАДНОЕ
МН-11 - МН-14

СТАДИЯ	ЛИСТ	ЛИСТОВ
Р	1	2

ГОСГРАЖДАНСТРОЙ
КиевЗНИИЭП

ФОРМАТ А4

САПР КиевЗНИИЭП
Савченко
ОПЕРАТОР СИСТЕМЫ

ФОРМАТ	ЗОНА	ПОЗ.	ОБОЗНАЧЕНИЕ	НАИМЕНОВАНИЕ	КОЛ.	ПРИМЕЧАНИЕ
А4		2	1.220.1-3М.2-3 08	ПЛАСТИНА П-5 СТ.ОТД.ГОСТ 5781-82* Ф12 А-III L=292	1	1.41КГ
ВЧ		3	12.013.292		4	0.26КГ

ВЗАМ.ИНВ.№
ПОДПИСЬ И ДАТА
ИНВ.№ПОДЛ.

1.220.1-3М.2-3 10

ЛИСТ 2

23181 12

ФОРМАТ А4

Рис. 1

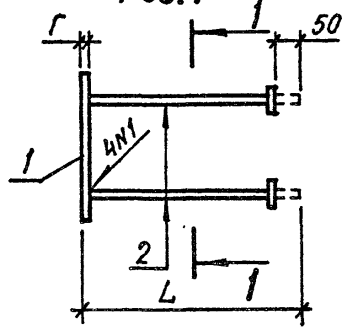

Рис. 2

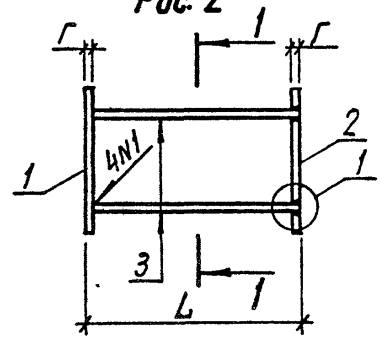

1 – 1

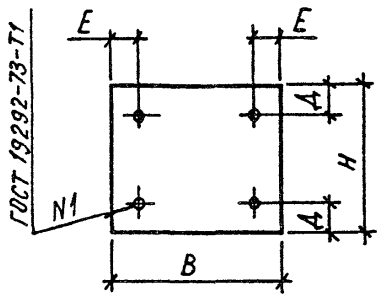

Узел 1

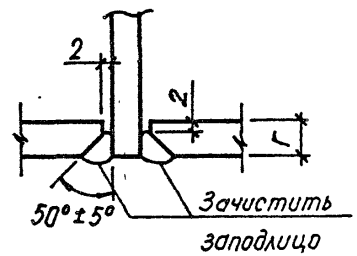

Обозначение	Марка	Рис.	B мм	H мм	E мм	Д мм	Г мм	L мм	Масса кг
1.220.1-3М.2-3 10	МН-11	1	240	100	55	20	6	260	1,53
-01	МН-12	1	240	100	35	20	6	260	1,53
-02	МН-13	1	150	150	30	30	8	328	2,55
-03	МН-14	2	150	150	30	30	8	300	3,86

НАЧ.ОТД.	Шевченко	
Н.КОНТР.	Егунов	
ГЛ.СПЕЦ.	Рудавин	
ПРОВЕРИЛ	Байко	
РАЗРАБ.	Литвиненко	

1.220.1-3М.2-3 10СБ

Изделие закладное
МН-11, МН-12, МН-13, МН-14
Сборочный чертеж

СТАДИЯ	МАССА	МАСШТАБ
Р	СМ ТАБЛ	—
ЛИСТ	ЛИСТОВ 1	

ГОСГРАЖДАНСТРОЙ
КиевЗНИИЭП

ФОРМАТ А4

САПР КиевЗНИИЭП
ОПЕРАТОР СИСТЕМЫ
ВЗАМ. ИНВ.№
ПОДП. И ДАТА
ИНВ.№ ПОДЛ.

ЛИСТ

23181 13

ФОРМАТ А4

ФОРМАТ	ЗОНА	ПОЗ.	ОБОЗНАЧЕНИЕ	НАИМЕНОВАНИЕ	КОЛ.	ПРИМЕЧАНИЕ
				ДОКУМЕНТАЦИЯ		
А4			1.220.1-3М.2-3 11СБ	СБОРОЧНЫЙ ЧЕРТЕЖ		
А4			1.220.1-3М.2-3 00ТО	ТЕХНИЧЕСКОЕ ОПИСАНИЕ		
				ДЕТАЛИ		
	ВЧ	3	12.013.200	СТ.ОТД.ГОСТ 5781-82* Ф12 А-III L=200	1	0.18КГ
			ПЕРЕМЕННЫЕ ДАННЫЕ	ДЛЯ ИСПОЛНЕНИЙ:		
				1.220.1-3М.2-3 11 МН-16		
				ДЕТАЛИ		
	ВЧ	1	12.270.060.400	ПОЛОСА ГОСТ 103-76* -12Х270 L=400	1	10.2КГ
	ВЧ	2	16.013.320	СТ.ОТД.ГОСТ 5781-82* Ф16 А-III L=320	8	0.51КГ
				1.220.1-3М.2-3 11-01 МН-17		
				ДЕТАЛИ		
	ВЧ	1	10.270.060.400	ПОЛОСА ГОСТ 103-76* -10Х270 L=400	1	8.48КГ
	ВЧ	2	14.013.320	СТ.ОТД.ГОСТ 5781-82* Ф14 А-III L=320	8	0.39КГ

1.220.1-3М.2-3 11

НАЧ.ОТД.	Шевченко	
Н.КОНТР.	Егунов	
ГЛ.СПЕЦ.	Рудавин	
ПРОВЕРИЛ	Бойко	
РАЗРАБ.	Литвиненко	

ИЗДЕЛИЕ ЗАКЛАДНОЕ МН-16, МН-17

СТАДИЯ	ЛИСТ	ЛИСТОВ
Р		1

ГОСГРАЖДАНСТРОЙ КиевЗНИИЭП

ФОРМАТ А4

САПР КиевЗНИИЭП ОПЕРАТОР СИСТЕМЫ

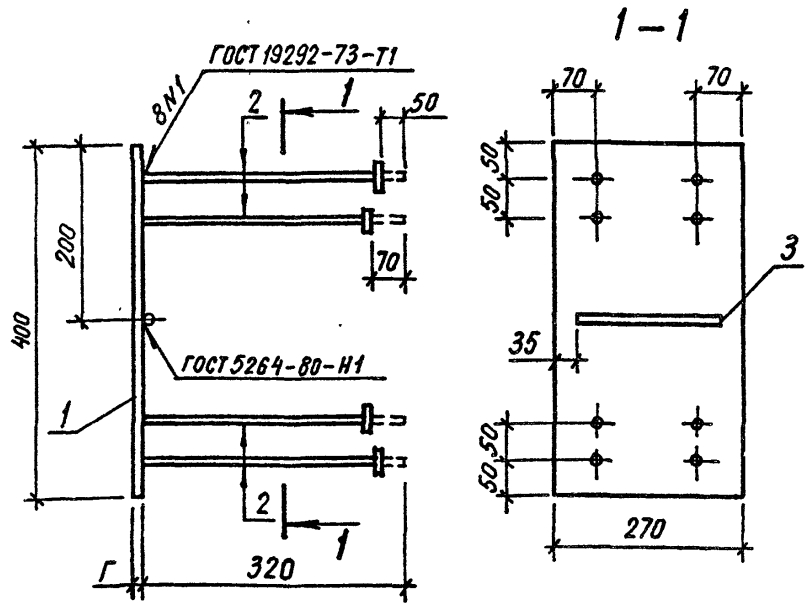

Обозначение	Марка	Г, мм	Масса, кг
1.220.1-3М.2-3 11	МН-16	12	14,39
-01	МН-17	10	11,75

ВЗАМ. ИНВ № | ПОДПИСЬ И ДАТА | ИНВ № ПОДЛ.

1.220.1-3М.2-3 11СБ

Изделие закладное МН-16, МН-17 Сборочный чертеж

НАЧ.ОТД.	Шевченко	
Н.КОНТР.	Егунов	
ГЛ.СПЕЦ.	Рудавин	
ПРОВЕРИЛ	Бойко	
РАЗРАБ.	Литвиненко	

СТАДИЯ	МАССА	МАСШТАБ
Р	СМ ТАБЛ	—
ЛИСТ	ЛИСТОВ 1	

ГОСГРАЖДАНСТРОЙ КиевЗНИИЭП

23181 14

ФОРМАТ А4

ФОРМАТ	ЗОНА	ПОЗ.	ОБОЗНАЧЕНИЕ	НАИМЕНОВАНИЕ	КОЛ.	ПРИМЕЧАНИЕ
				ДОКУМЕНТАЦИЯ		
А4			1.220.1-3М.2-3 12СВ	СБОРОЧНЫЙ ЧЕРТЕЖ		
А4			1.220.1-3М.2-3 00ТО	ТЕХНИЧЕСКОЕ ОПИСАНИЕ		
			ПЕРЕМЕННЫЕ ДАННЫЕ	ДЛЯ ИСПОЛНЕНИЙ:		
				1.220.1-3М.2-3 12 МН-18		
				ДЕТАЛИ		
ВЧ		1	12.280.060.340	ПОЛОСА ГОСТ 103-76* -12Х280 L=340	1	8.97КГ
				СТ.ОТД.ГОСТ 5781-82*		
ВЧ		2	18.013.320	Ф18 А-Ш L=320	6	0.64КГ
ВЧ		3	12.013.200	Ф12 А-Ш L=200	1	0.18КГ
				1.220.1-3М.2-3 12-01 МН-19		
				ДЕТАЛИ		
ВЧ		1	10.280.060.340	ПОЛОСА ГОСТ 103-76* -10Х280 L=340	1	7.47КГ
				СТ.ОТД.ГОСТ 5781-82*		
ВЧ		2	14.013.320	Ф14 А-Ш L=320	6	0.39КГ
ВЧ		3	12.013.200	Ф12 А-Ш L=200	1	0.18КГ
				1.220.1-3М.2-3 12-02 МН-20		
				ДЕТАЛИ		
ВЧ		1	12.280.060.340	ПОЛОСА ГОСТ 103-76* -12Х280 L=340	1	8.97КГ
				СТ.ОТД.ГОСТ 5781-82*		
ВЧ		2	18.013.320	Ф18 А-Ш L=320	6	0.64КГ
ВЧ		3	12.013.200	Ф12 А-Ш L=200	1	0.18КГ
				1.220.1-3М.2-3 12-03 МН-21		
				ДЕТАЛИ		

НАЧ.ОТД.	Шевченко	
Н.КОНТР.	Егунов	
ГЛ.СПЕЦ.	Рудавин	
ПРОВЕРИЛ	Бойко	
РАЗРАБ.	Литвиненко	

1.220.1-3М.2-3 12

ИЗДЕЛИЕ ЗАКЛАДНОЕ МН-18 - МН-23

СТАДИЯ	ЛИСТ	ЛИСТОВ
Р	1	2

ГОСГРАЖДАНСТРОЙ КиевЗНИИЭП

ФОРМАТ А4

САПР Киев ЗНИИЭП

ОПЕРАТОР СИСТЕМЫ САВЧЕНКО

ФОРМАТ	ЗОНА	ПОЗ.	ОБОЗНАЧЕНИЕ	НАИМЕНОВАНИЕ	КОЛ	ПРИМЕЧАНИЕ
ВЧ		1	10.280.060.340	ПОЛОСА ГОСТ 103-76* -10Х280 L=340	1	7.47КГ
				СТ.ОТД.ГОСТ 5781-82*		
ВЧ		2	14.013.320	Ф14 А-Ш L=320	6	0.39КГ
ВЧ		3	12.013.200	Ф12 А-Ш L=200	1	0.18КГ
				1.220.1-3М.2-3 12-04 МН-22		
				ДЕТАЛИ		
ВЧ		1	10.280.060.280	ПОЛОСА ГОСТ 103-76* -10Х280 L=280	1	6.15КГ
				СТ.ОТД.ГОСТ 5781-82*		
ВЧ		2	14.013.320	Ф14 А-Ш L=320	6	0.39КГ
ВЧ		3	12.013.200	Ф12 А-Ш L=200	1	0.18КГ
				1.220.1-3М.2-3 12-05 МН-23		
				ДЕТАЛИ		
ВЧ		1	12.280.060.340	ПОЛОСА ГОСТ 103-76* -12Х280 L=340	1	8.97КГ
А4		2	1.220.1-3М.2-3 20	ПЛАСТИНА П-6	1	8.97КГ
				СТ.ОТД.ГОСТ 5781-82*		
ВЧ		3	18.013.288	Ф18 А-Ш L=288	6	0.58КГ
ВЧ		4	12.013.200	Ф12 А-Ш L=200	2	0.18КГ

ВЗАМ.ИНВ №

ПОДПИСЬ И ДАТА

ИНВ №ПОДЛ

1.220.1-3М.2-3 12

ЛИСТ 2

23181 15

ФОРМАТ А4

Рис. 1

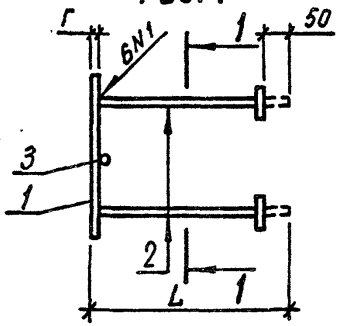

Рис. 2

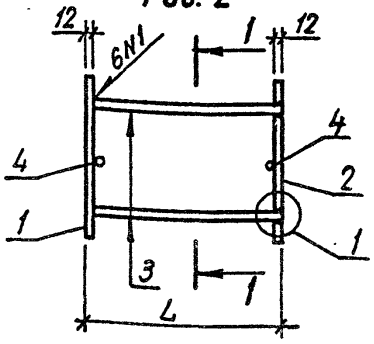

1 – 1

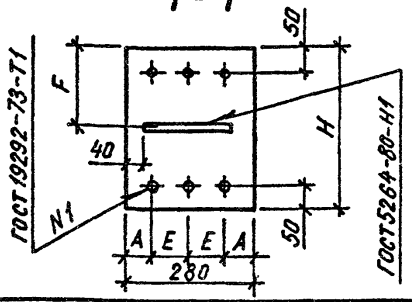

Узел 1

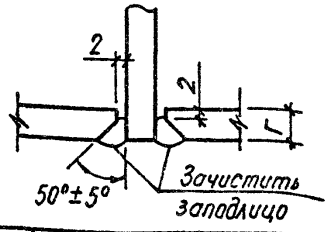

Обозначение	Марка	Рис.	H мм	A мм	E мм	Г мм	F мм	L мм	Масса кг
1.220.1-3М.2-3 12	МН-18	1	340	60	80	12	170	332	12,98
-01	МН-19	1	340	60	80	10	170	330	9,97
-02	МН-20	1	340	50	90	12	170	332	12,99
-03	МН-21	1	340	50	90	10	170	330	9,99
-04	МН-22	1	280	50	90	10	140	330	8,67
-05	МН-23	2	340	60	80	–	170	300	21,74

Нач.отд.	Шевченко	
Н.контр.	Егунов	
Гл.спец.	Рудавин	
Проверил	Бойко	
Разраб.	Литвиненко	

1.220.1-3М.2-3 12 СБ

Изделие закладное МН-18 – МН-23 Сборочный чертеж

Стадия	Масса	Масштаб
Р	см табл	—
Лист	Листов 1	

ГОСГРАЖДАНСТРОЙ КиевЗНИИЭП

Формат А4

САПР КиевЗНИИЭП Оператор системы

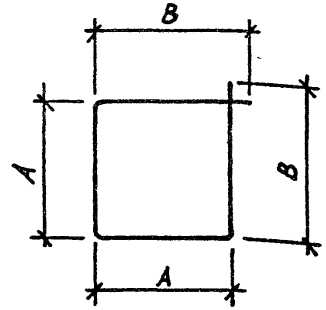

Обозначение	Марка	А мм	В мм	Длина мм	ф мм	Масса, кг
1.220.1-3М.2-3 13	ХМ-1	240	260	1000	6	0.22
-01	ХМ-2	250	270	1040	8	0.41

Взам. инв.№ | Подпись и дата | Инв.№ подл.

Нач.отд.	Шевченко	
Н.контр.	Егунов	
Гл.спец.	Рудавин	
Проверил	Бойко	
Разраб.	Литвиненко	

1.220.1-3М.2-3 13

Стержень отдельный ХМ-1, ХМ-2

Стадия	Масса	Масштаб
Р	см табл	—
Лист	Листов 1	

Сталь класса А-I ГОСТ 5781-82

ГОСГРАЖДАНСТРОЙ КиевЗНИИЭП

23181 16

Формат А4

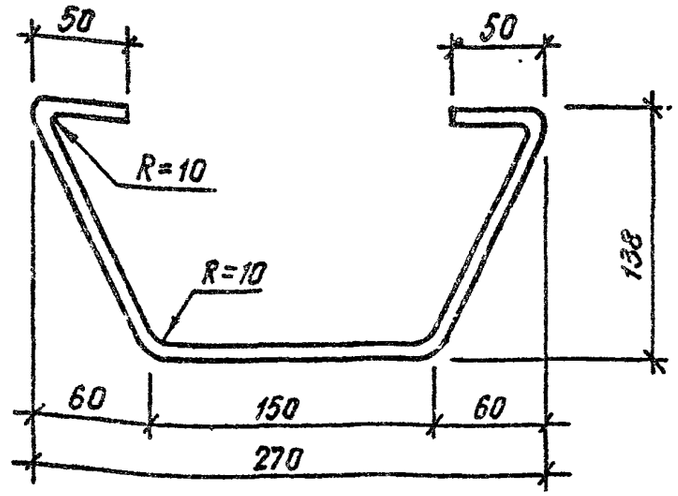

НАЧ.ОТД.	Шевченко		
Н.КОНТР.	Егунов		
ГЛ.СПЕЦ.	Рудавин		
ПРОВЕРИЛ	Бойко		
РАЗРАБ.	Литвиненко		

1.220.1-3М.2-3 14

Стержень гнутый СГ-1

СТАДИЯ	МАССА	МАСШТАБ
Р	0,20	—
ЛИСТ	ЛИСТОВ 1	

ф8А-I ГОСТ 5781-82*

ГОСГРАЖДАНСТРОЙ КиевЗНИИЭП

ФОРМАТ А4

САПР КиевЗНИИЭП

ОПЕРАТОР СИСТЕМЫ

ВЗАМ. ИНВ.№

ПОДПИСЬ И ДАТА

ИНВ.№ ПОДЛ.

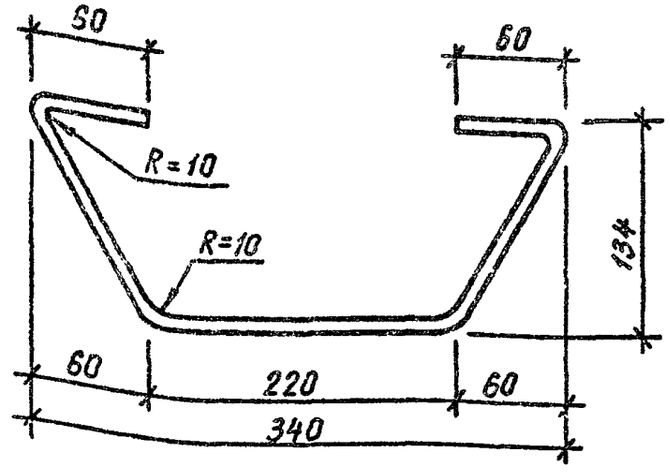

НАЧ.ОТД.	Шевченко		
Н.КОНТР.	Егунов		
ГЛ.СПЕЦ.	Рудавин		
ПРОВЕРИЛ	Бойко		
РАЗРАБ.	Литвиненко		

1.220.1-3М.2-3 15

Стержень гнутый СГ-2

СТАДИЯ	МАССА	МАСШТАБ
Р	0,24	—
ЛИСТ	ЛИСТОВ 1	

ф8А-I ГОСТ 5781-82*

ГОСГРАЖДАНСТРОЙ КиевЗНИИЭП

ФОРМАТ А4

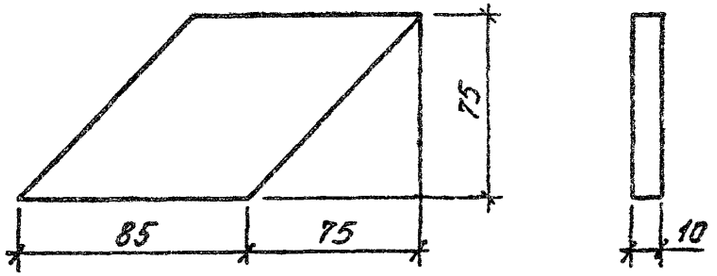

		1.220.1-3М.2-3 16	
		Пластина П-1	СТАДИЯ: Р; МАССА: 0.48; МАСШТАБ: —
			ЛИСТ; ЛИСТОВ 1
НАЧ.ОТД.	Шевченко	Полоса ГОСТ 103-76* 09Г2 ТУ 14.1-3023-80	ГОСГРАЖДАНСТРОЙ КиевЗНИИЭП
Н.КОНТР.	Егунов		
ГЛ.СПЕЦ.	Рудавин		
РАЗРАБ.	Литвиненко		

ФОРМАТ А4

САПР КиевЗНИИЭП — ОПЕРАТОР СИСТЕМЫ

ИНВ.№ ПОДЛ. | ПОДП. И ДАТА | ВЗАМ. ИНВ.№

ЛИСТ

ФОРМАТ А4

gost.e-ecolog.ru