ТИПОВЫЕ КОНСТРУКЦИИ, ИЗДЕЛИЯ И УЗЛЫ ЗДАНИЙ И СООРУЖЕНИЙ

СЕРИЯ 1.220.1-3м

КОНСТРУКЦИИ КАРКАСА С КОЛОННАМИ СЕЧЕНИЕМ 300Х300 мм
ДЛЯ СТРОИТЕЛЬСТВА ОБЩЕСТВЕННЫХ ЗДАНИЙ
С ИСПОЛЬЗОВАНИЕМ ВЕЧНОМЕРЗЛЫХ ГРУНТОВ ОСНОВАНИЯ
ПО ПРИНЦИПУ I

ВЫПУСК 1-2

РОСТВЕРКИ, ПОДКОЛОННИКИ, ЭЛЕМЕНТЫ ЦОКОЛЬНОЙ ЧАСТИ
АРМАТУРНЫЕ И ЗАКЛАДНЫЕ ИЗДЕЛИЯ

РАБОЧИЕ ЧЕРТЕЖИ

23177
цена 3-72

gost.e-ecolog.ru

ТИПОВЫЕ КОНСТРУКЦИИ, ИЗДЕЛИЯ И УЗЛЫ ЗДАНИЙ И СООРУЖЕНИЙ

СЕРИЯ 1.220.1-3м

КОНСТРУКЦИИ КАРКАСА С КОЛОННАМИ СЕЧЕНИЕМ 300Х300 мм ДЛЯ СТРОИТЕЛЬСТВА ОБЩЕСТВЕННЫХ ЗДАНИЙ С ИСПОЛЬЗОВАНИЕМ ВЕЧНОМЕРЗЛЫХ ГРУНТОВ ОСНОВАНИЯ ПО ПРИНЦИПУ I

ВЫПУСК 1-2

РОСТВЕРКИ, ПОДКОЛОННИКИ, ЭЛЕМЕНТЫ ЦОКОЛЬНОЙ ЧАСТИ АРМАТУРНЫЕ И ЗАКЛАДНЫЕ ИЗДЕЛИЯ

РАБОЧИЕ ЧЕРТЕЖИ

РАЗРАБОТАНЫ:

ЛЕНЗНИИЭП

ГЛ. ИНЖ ИН-ТА А.В.РЯЗАНОВ
ГЛ. КОНСТР ИН-ТА Р.А.ПОПОВ
ГЛ. ИНЖ ПРОЕКТА П.Р ВАКМАН
ЗАВ. ЛАБОРАТОРИЕЙ Л.И НЕЙМАРК
СТ. Н. СОТРУДНИК С.С.ШМЕЛЕВА

КИЕВЗНИИЭП

ЗАМ. ДИРЕКТ. ИН-ТА Л.Г.ДМИТРИЕВ
НАЧ. ОТДЕЛА В.Н.ШЕВЧЕНКО
ГЛ. ИНЖ. ПРОЕКТА Д.В.ЕГУНОВ

УТВЕРЖДЕНЫ ГОСКОМАРХИТЕКТУРЫ
ПРИКАЗ №146 ОТ 23 МАЯ 1988 Г
ВВЕДЕНЫ В ДЕЙСТВИЕ С 1 ИЮЛЯ 1988 Г

© ЦИТП Госстроя СССР, 1988

Обозначение	Наименование	Стр.
1.220.1-3м.1-2 ООТО	Техническое описание	4
1.220.1-3м.1-2 01	Ростверк. каркас плоский	5
1.220.1-3м.1-2 01СБ	Ростверк. Каркас плоский	7
	Сборочный чертеж	
1.220.1-3м.1-2 02	Ростверк. Каркас плоский	8
1.220.1-3м.1-2 02СБ	Ростверк. Каркас плоский	9
	Сборочный чертеж.	
1.220.1-3м.1-2 03	Ростверк. Каркас плоский КР13, КР14	10
1.220 1-3м.1-2 03СБ	Ростверк. Каркас плоский КР13, КР14.	
	Сборочный чертеж.	
1.220.1-3м.1-2 04	Ростверк. Каркас плоский Кр22, КР27,	11
	КР38, КР42	
1.220.1-3м.1-2 04СБ	Ростверк. Каркас плоский КР22,КР27,КР38,КР42	
	Сборочный чертеж.	
1.220.1-3м.1-2 05	Ростверк. Каркас плоский КР23, КР28,	12
	КР39, КР43.	
1.220 1-3м.1-2 05СБ	Ростверк. Каркас плоский КР23,КР28,КР39,КР43	
	Сборочный чертеж.	
1.220.1-3м 1-2 06	Ростверк. Каркас плоский. Сетка С1	13
1.220.1-3м.1-2 06СБ	Ростверк. Каркас плоский. Сетка С1	
	Сборочный чертеж.	
1.220.1-3м.1-2 07	Ростверк. Каркас плоский КР31	14
1.220.1-3м.1-2 07СБ	Ростверк. Каркас плоский КР31	
	Сборочный чертеж	
1.220.1-3м.1-2 08	Ростверк. подколонник. Петля П1, П3	15
1.220.1-3м.1-2 09	Ростверк. Петля П2	

1.220.1-3м.1-2 00

Н.контр.	Вакман	
ГИП	Вакман	
Разраб.	Добровольская	
Провер.	Стрелкова	
Исполн.	Добровольская	

Содержание

Стадия	Лист	Листов
Р	1	

ЛенЗНИИЭП

формат А4

Обозначение	Наименование	Стр.
1.220.1-3м.1-2 10	Подколонник. Сетка С1...С4	16
1.220.1-3м.1-2 10СБ	Подколонник. Сетка С1... С4	
	Сборочный чертеж	
1.220.1-3м.1-2 11	Балка под цокольный экран. Каркас	17
	пространственный КП1.... КП3	
1.220.1-3м.1-2 11СБ	Балка под цокольный экран. Каркас	
	пространственный КП1... КП3	
	Сборочный чертеж.	
1.220.1-3м.1-2 12	Балка под цокольный экран. Каркас	18
	пространственный КП4, КП5	
1.220.1-3м.1-2 12СБ	Балка под цокольный экран. Каркас	
	пространственный КП4, КП5	
	Сборочный чертеж.	
1.220.1-3м.1-2 13	Балка под цокольный экран. Каркас	19
	плоский Кр1... Кр3	
1.220.1-3м.1-2 13СБ	Балка под цокольный экран. Каркас	
	плоский Кр... Кр3.	
	Сборочный чертеж.	
1.220.1-3м.1-2 14	Балка под цокольный экран. Каркас	20
	плоский Кр4, Кр5	
1.220.1-3м.1-2 14СБ	Балка под цокольный экран. Каркас	
	плоский Кр4, Кр5.	
	Сборочный чертеж	
1.220.1-3м.1-2 15	Балка под цокольный экран	21
	Сетка С1.... С3.	
1.220.1-3м.1-2 15СБ	Балка под цокольный экран	
	Сетка С1...С3.Сборочный чертеж	
1.220.1-3м.1-2 16	Балка под цокольный экран	22
	Сетка С4, С5	

Инв.№подл. | Подпись и дата | Взам.инв.№

1.220.1-3м.1-2 00

Лист 2

23177-3

формат А4

Обозначение	Наименование	Стр.
1.220.1-3м.1-2 16СБ	Балка под цокольный экран	
	Сетка С4, С5. Сборочный чертеж.	
1.220.1-3м.1-2 17	Цокольный экран. Сетка С1, С2, С17, С18,	23
	С23, С24.	
1.220.1-3м.1-2 17СБ	Цокольный экран. Сетка С1, С2, С17, С18,	
	С23, С24. Сборочный чертеж.	
1.220.1-3м.1-2 18	Цокольный экран. Сетка С3, С19	24
1.220.1-3м.1-2 18СБ	Цокольный экран. Сетка С3, С19.	
	Сборочный чертеж.	
1.220.1-3м.1-2 19	Цокольный экран. Сетка С4	25
1.220.1-3м.1-2 20	Цокольный экран. Сетка С5.	
1.220.1-3м.1-2 21	Цокольный экран. Сетка С6, С7, С13,	26
	С14, С20	
1.220.1-3м.1-2 21СБ	Цокольный экран. Сетка С6, С7, С13	
	С14, С20. Сборочный чертеж.	
1.220.1-3м.1-2 22	Цокольный экран. Сетка С8, С9, С15, С21	27
1.220.1-3м.1-2 22СБ	Цокольный экран. Сетка С8, С9, С15, С21	
	Сборочный чертеж.	
1.220.1-3м.1-2 23	Цокольный экран. Сетка С10, С11, С12	28
	С16, С22	
1.220.1-3м.1-2 23СБ	Цокольный экран. Сетка С10, С11, С12,	
	С16, С22. Сборочный чертеж.	
1.220.1-3м.1-2 24	Цокольный экран. Сетка С25, С32, С33	29
1.220.1-3м.1-2 24СБ	Цокольный экран. Сетка С25, С32, С33	
	Сборочный чертеж.	
1.220.1-3м.1-2 25	Цокольный экран. Сетка С26, С27.	30
1.220.1-3м.1-2 25СБ	Цокольный экран. Сетка С26, С27	
	Сборочный чертеж	
1.220.1-3м.1-2 26	Цокольный экран. Сетка С28...С31	31

Обозначение	Наименование	Стр.
1.220.1-3м.1-2 26СБ	Цокольный экран. Сетка С28...С31.	
	Сборочный чертеж.	
1.220.1-3м.1-2 27	Цокольный экран. Изделие закладное	32
	МН1, МН2	
1.220.1-3м.1-2 27СБ	Цокольный Экран. Изделие закладное	
	МН1, МН2. Сборочный чертеж.	
1.220.1-3м.1-2 28	Цокольный экран. Изделие закладное	33
	МН4, МН5	
1.220.1-3м.1-2 28СБ	Цокольный экран. Изделие закладное МН4, МН5	
	Сборочный чертеж.	
1.220.1-3м.1-2 29	Цокольный экран. Петля П1.	34
1.220.1-3м.1-2 30	Цокольный экран. Петля П2	
1.220.1-3м.1-2 31	Цокольный экран. Изделие	35
	закладное МН3.	
1.220.1-3м.1-2 32	Элемент наружной лестницы	36
	Каркас плоский Кр1...Кр3. Сетка С1	
1.220.1-3м.1-2 32СБ	Элемент наружной лестницы.	37
	Каркас плоский Кр1...Кр3	
	Сетка С1. Сборочный чертеж.	
1.220.1-3м.1-2 33	Элемент наружной лестницы	38
	Сетка С2, С3	
1.220.1-3м.1-2 33СБ	Элемент наружной лестницы.	
	Сетка С2, С3. Сборочный чертеж.	
1.220.1-3м.1-2 34	Элемент наружной лестницы	39
	Изделие закладное МН1	
1.220.1-3м.1-2 35	Элемент наружной лестницы	
	Изделие закладное МН2	
1.220.1-3м.1-2 36	Элементы наружной лестницы	40
	Изделие закладное МН3.	

Инв.№подл. | Подпись и дата | Взам.инв.№

Обозначение	Наименование	Стр.
1.220.1-3м.1-2 37	Элементы наружной лестницы.	40
	Петля П1	
1.220.1-3м.1-2 38	Марш лестничный. Каркас	41
	пространственный КП1	
1.220.1-3м.1-2 38СБ	Марш лестничный. Каркас пространственный	
	КП1. Сборочный чертеж	
1.220.1-3м.1-2 39	Марш лестничный. Каркас плоский	42
	Кр33, Кр34	
1.220.1-3м.1-2 39СБ	Марш лестничный. Каркас плоский	
	Кр33, Кр34. Сборочный чертеж.	
1.220.1-3м.1-2 40	Марш лестничный. Сетка С25	43
1.220.1-3м.1-2 40СБ	Марш лестничный. Сетка С25.	
	Сборочный чертеж	
1.220.1-3м.1-2 41	Ростверк. Изделие закладное МД1, МД2	44
1.220.1-3м.1-2 41СБ	Ростверк. Изделие закладное МД1, МД2.	
	Сборочный чертеж	
1.220.1-3м.1-2 42	Ростверк Изделие закладное МД3	45
1.220.1-3м.1-2 43	Подколонник. Изделие закладное МД4	
1.220.1-3м.1-2 44	Подколонник. Изделие закладное	46
	МД5, МД6.	
1.220.1-3м.1-2 44СБ	Подколонник. Изделие закладное	
	МД5, МД6. Сборочный чертеж	
1.220.1-3м.1-2 45	Подколонник. Изделие закладное МД7	47
1.220.1-3м.1-2 46	Подколонник. Изделие закладное МД8	

Формат А4

Настоящий выпуск содержит рабочие чертежи арматурных изделий ростверков, подколонников цокольных экранов, балок под цокольные экраны, элементы лестниц, разработанные в выпуске 1-1 настоящей серии.

Для изготовления арматурных сеток и каркасов применяется арматура класса А-III ГОСТ 5781-82 марки 25Г2С, класса А-I ГОСТ 5781-82 марки Вст3 сп2 ГОСТ 380-71. Арматурная проволока Вр-I ГОСТ 6727-80.

Для монтажных петель применяются арматурные стержни класса А-I ГОСТ 5781-82 из стали марки Вст3 сп2 ГОСТ 380-71.

Для закладных изделий применяется полосовая сталь ГОСТ 103-76 марки Вст3сп5 ГОСТ 380-71 и анкера из арматурных стержней стали класса А-III ГОСТ 5781-82 марки 25Г2С.

Плоские сварные каркасы и сетки изготавливаются с помощью контактной точечной сварки ГОСТ 14098-85, тип сварного соединения К1-Кт.

Закладные изделия изготавливаются с помощью дуговой сварки по ГОСТ 14098-85, типы сварных соединений Н1-Рш и Т1-МФ.

Инв.№ подл. | Подп. и дата | Взам.инв.№

		1.220.1-3м.1-2 ООТО	
Н.контр.	Вакман		
ГИП	Вакман	Техническое описание	Стадия Р; Лист 1; Листов
Разраб.	Тихманова		
Провер.	Стрелкова		
Исполн.	Добровольская		ЛенЗНИИЭП

23177-5

Формат А4

Формат	Зона	Поз.	Обозначение	Наименование	Кол.	Примечание
				Документация		
А4			1.220.1-3м.1-2 00ТО	Техническое описание		
А4			1.220.1-3м.1-2 01СБ	Сборочный чертеж		
А4			1.220.1-3м 1-2 01	Каркас плоский КР1		
				Детали		
БЧ		1		ф20 AIII ГОСТ 5781-82* ℓ=1880	1	4,64 кг
БЧ		2		ф10 AIII ГОСТ 5781-82* ℓ=1880	1	1,16 кг
БЧ		3		ф8 AIII ГОСТ 5781-82* ℓ=480	13	0,19 кг
А4			1.220.1-3м.1-2 01-01	Каркас плоский КР2		
				Детали		
БЧ		1		ф22 AIII ГОСТ 5781-82* ℓ=2080	1	6,21 кг
БЧ		2		ф10 AIII ГОСТ 5781-82* ℓ=2080	1	1,28 кг
БЧ		3		ф8 AIII ГОСТ 5781-82* ℓ=480	14	0,19 кг
А4			1.220.1-3м.1-2 01-02	Каркас плоский КР5		
				Детали		
БЧ		1		ф20 AIII ГОСТ 5781-82* ℓ=1880	1	4,64 кг
БЧ		2		ф12 AIII ГОСТ 5781-82* ℓ=1880	1	1,67 кг
БЧ		3		ф10 AIII ГОСТ 5781-82* ℓ=480	13	0,30 кг

Н. контр	Вакман		1.220.1-3м.1-2 01
ГИП	Вакман		Ростверк каркас плоский
Разраб	Стрелкова		Стадия: Р; Лист: 1; Листов: 4
Провер	Стрелкова		ПензНИИЭП
Исполн.	Добровольская		

Формат А4

Формат	Зона	Поз.	Обозначение	Наименование	Кол.	Примечание
А4			1.220.1-3м. 1-2 01-03	Каркас плоский КР7		
				Детали		
БЧ		1		ф22 AIII ГОСТ 5781-82* ℓ=2080	1	6,21 кг
БЧ		2		ф12 AIII ГОСТ 5781-82* ℓ=2080	1	1,85 кг
БЧ		3		ф10 AIII ГОСТ 5781-82* ℓ=480	14	0,3 кг
А4			1.220.1-3м. 1-2 01-04	Каркас плоский КР9		
				Детали		
БЧ		1		ф20 AIII ГОСТ 5781-82* ℓ=1650	1	4,07 кг
БЧ		2		ф12 AIII ГОСТ 5781-82* ℓ=1650	1	1,46 кг
БЧ		3		ф10 AIII ГОСТ 5781-82* ℓ=480	12	0,3 кг
А4			1.220.1-3м. 1-2 01-05	Каркас плоский КР11		
				Детали		
БЧ		1		ф20 AIII ГОСТ 5781-82* ℓ=980	1	2,42 кг
БЧ		2		ф12 AIII ГОСТ 5781-82* ℓ=980	1	0,87 кг
БЧ		3		ф10 AIII ГОСТ 5781-82* ℓ=480	7	0,3 кг
А4			1.220.1-3м. 1-2 01-06	Каркас плоский КР15		
				Детали		
БЧ		1		ф22 AIII ГОСТ 5781-82* ℓ=1800	1	5,37 кг
БЧ		2		ф12 AIII ГОСТ 5781-82* ℓ=1800	1	1,60 кг
БЧ		3		ф10 AIII ГОСТ 5781-82* ℓ=480	13	0,3 кг
А4			1.220.1-3м. 1-2 01-07	Каркас плоский КР17		
				Детали		
БЧ		1		ф22 AIII ГОСТ 5781-82* ℓ=1080	1	3,22 кг
БЧ		2		ф12 AIII ГОСТ 5781-82* ℓ=1080	1	0,96 кг
БЧ		3		ф10 AIII ГОСТ 5781-82* ℓ=480	8	0,3 кг

Взам. инв. N | Подп. и дата | Инв. N подл.

1.220.1-3м. 1-2 01 — Лист 2

23177 6

Формат А4

Формат	Зона	Поз.	Обозначение	Наименование	Кол.	Примечание
А4			1.220.1-3м.1-2 01-08	Каркас плоский КР19		
				Детали		
Бч		1		Ф18 А III ГОСТ 5781-82* ℓ=1880	1	3,76 кг
Бч		2		Ф10 А III ГОСТ 5781-82* ℓ=1880	1	1,16 кг
Бч		3		Ф8 А III ГОСТ 5781-82* ℓ=480	13	0,19 кг
А4			1.220.1-3м.1-2 01-09	Каркас плоский КР21		
				Детали		
Бч		1		Ф18 А III ГОСТ 5781-82* ℓ=1180	1	2,36 кг
Бч		2		Ф10 А III ГОСТ 5781-82* ℓ=1180	1	0,73 кг
Бч		3		Ф8 А III ГОСТ 5781-82* ℓ=480	8	0,19 кг
А4			1.220.1-3м.1-2 01-10	Каркас плоский КР24		
				Детали		
Бч		1		Ф20 А III ГОСТ 5781-82* ℓ=2080	1	5,13 кг
Бч		2		Ф10 А III ГОСТ 5781-82* ℓ=2080	1	1,28 кг
Бч		3		Ф8 А III ГОСТ 5781-82* ℓ=480	14	0,19 кг
А4			1.220.1-3м.1-2 01-11	Каркас плоский КР26		
				Детали		
Бч		1		Ф20 А III ГОСТ 5781-82* ℓ=1350	1	3,33 кг
Бч		2		Ф10 А III ГОСТ 5781-82* ℓ=1350	1	0,83 кг
Бч		3		Ф8 А III ГОСТ 5781-82* ℓ=480	10	0,19 кг

1.220.1-3м.1-2 01 Лист 3

Формат А4

Формат	Зона	Поз.	Обозначение	Наименование	Кол.	Примечание
А4			1.220.1-3м.1-2 01-12	Каркас плоский КР34		
				Детали		
Бч		1		Ф18 А III ГОСТ 5781-82* ℓ=1350	1	2,70 кг
Бч		2		Ф10 А III ГОСТ 5781-82* ℓ=1350	1	0,83 кг
Бч		3		Ф8 А III ГОСТ 5781-82* ℓ=480	10	0,19 кг
А4			1.220.1-3м.1-2 01-13	Каркас плоский КР35		
				Детали		
Бч		1		Ф20 А III ГОСТ 5781-82* ℓ=2080	1	5,13 кг
Бч		2		Ф10 А III ГОСТ 5781-82* ℓ=2080	1	1,28 кг
Бч		3		Ф8 А III ГОСТ 5781-82* ℓ=480	14	0,19 кг
А4			1.220.1-3м.1-2 01-14	Каркас плоский КР36		
				Детали		
Бч		1		Ф16 А III ГОСТ 5781-82* ℓ=1880	1	2,97 кг
Бч		2		Ф10 А III ГОСТ 5781-82* ℓ=1880	1	1,16 кг
Бч		3		Ф8 А III ГОСТ 5781-82* ℓ=480	13	0,19 кг
А4			1.220.1-3м.1-2 01-15	Каркас плоский КР40		
				Детали		
Бч		1		Ф16 А III ГОСТ 5781-82* ℓ=1180	1	1,86 кг
Бч		2		Ф10 А III ГОСТ 5781-82* ℓ=1180	1	0,73 кг
Бч		3		Ф8 А III ГОСТ 5781-82* ℓ=480	8	0,19 кг
А4			1.220.1-3м.1-2 01-16	Каркас плоский КР41		
				Детали		
Бч		1		Ф18 А III ГОСТ 5781-82* ℓ=2080	1	4,15 кг
Бч		2		Ф10 А III ГОСТ 5781-82* ℓ=2080	1	1,28 кг
Бч		3		Ф8 А III ГОСТ 5781-82* ℓ=480	14	0,19 кг

Инв.№ подл. | Подп. и дата | Взам.инв.№

1.220.1-3м.1-2 01 Лист 4

23177 7

Формат А4

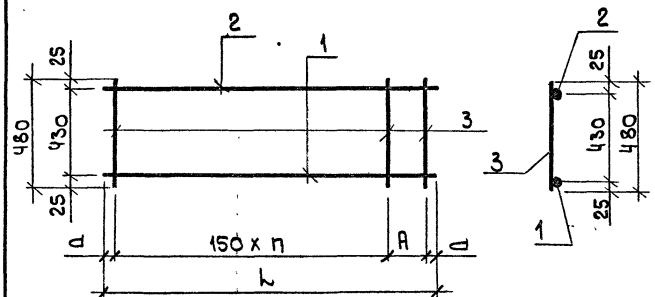

Обозначение	Марка	l мм	A мм	n	d мм	Масса, кг
1.220.1-3м.1-2 01	Кр1	1880	150	11	40	8,27
-01	Кр2	2080	150	12	65	10,15
-02	Кр5	1880	150	11	40	10,21
-03	Кр7	2080	150	12	65	12,26
-04	Кр9	1650	100	10	25	9,13
-05	Кр11	980	150	5	40	5,39
-06	Кр15	1800	100	11	25	10,87
-07	Кр17	1080	100	6	40	6,58
-08	Кр19	1880	150	11	40	7,39
-09	Кр21	1180	150	6	65	4,61
-10	Кр24	2080	150	12	65	9,07
-11	Кр26	1350	100	8	25	6,06
-12	Кр34	1350	100	8	25	5,43
-13	Кр35	2080	150	12	65	9,07
-14	Кр36	1880	150	11	40	6,60
-15	Кр40	1180	150	6	65	4,11
-16	Кр41	2080	150	12	65	8,09

Взам. инв. N | Подп. и дата | Инв. N подл.

1.220.1-3м.1-2 01сб

Ростверк
Каркас плоский
СБОРОЧНЫЙ ЧЕРТЕЖ

Стадия	Масса	Масштаб
Р	см. табл.	

Лист 1 | Листов 2

ЛенЗНИИЭП

Н.контр.	Вакман	
ГИП	Вакман	
Разраб.	Сняткова	
Провер.	Стрелкова	
Исполн.	Добровольская	

1.220.1-3м.1-2 01сб Лист 2

формат А4

23177 8

формат А4

Формат	Зона	Поз.	Обозначение	Наименование	Кол.	Примечание
				Документация		
А4			1.220.1-3м.1-2 ООТО	Техническое описание		
А4			1.220.1-3м.1-2 02.СБ	Сборочный чертеж		
А4			1.220.1-3м.1-2 02	Каркас плоский КР3		
				Детали		
Б4		1		ф20А III ГОСТ 5781-82*ℓ=1180	1	2,91 кг
Б4		2		ф10А III ГОСТ 5781-82*ℓ=1180	1	0,73 кг.
Б4		3		ф8А III ГОСТ 5781-82*ℓ=400	8	0,16 кг.
А4			1.220.1-3м.1-2 02-01	Каркас плоский КР4		
				Детали		
Б4		1		ф22А III ГОСТ 5781-82*ℓ=1180	1	3,52 кг
Б4		2		ф10А III ГОСТ 5781-82*ℓ=1180	1	0,73 кг
Б4		3		ф8А III ГОСТ 5781-82*ℓ=400	8	0,16 кг
А4			1.220.1-3м.1-2 02-02	Каркас плоский КР6		
				Детали		
Б4		1		ф20А III ГОСТ 5781-82*ℓ=1880	1	4,64 кг
Б4		2		ф12А III ГОСТ 5781-82*ℓ=1880	1	1,67 кг
Б4		3		ф10А III ГОСТ 5781-82*ℓ=400	13	0,25 кг

Н.контр.	Вакман		1.220.1-3м.1-2 02			
ГИП	Вакман		Ростверк Каркас плоский	Стадия	Лист	Листов
Разраб.	Сняткова			Р	1	3
Провер.	Стрелкова			ЛенЗНИИЭП		
Испол.	Добровольская					

формат А4

Формат	Зона	Поз.	Обозначение	Наименование	Кол.	Примечание
А4			1.220.1-3м.1-2 02-03	Каркас плоский КР8		
				Детали		
Б4		1		ф22А III ГОСТ 5781-82*ℓ=2080	1	6,21 кг
Б4		2		ф12А III ГОСТ 5781-82*ℓ=2080	1	1,85 кг
Б4		3		ф10А III ГОСТ 5781-82*ℓ=400	14	0,25 кг
А4			1.220.1-3м.1-2 02-04	Каркас плоский КР10		
				Детали		
Б4		1		ф20А III ГОСТ 6781-82*ℓ=1650	1	4,07 кг
Б4		2		ф12А III ГОСТ 5781-82*ℓ=1650	1	1,46 кг
Б4		3		ф10А III ГОСТ 5781-82*ℓ=400	12	0,25 кг
А4			1.220.1-3м.1-2 02-05	Каркас плоский КР12		
				Детали		
Б4		1		ф20А III ГОСТ 5781-82*ℓ=980	1	2,42 кг
Б4		2		ф12А III ГОСТ 5781-82*ℓ=980	1	0,87 кг
Б4		3		ф10А III ГОСТ 5781-82*ℓ=400	7	0,25 кг
А4			1.220.1-3м.1-2 02-06	Каркас плоский КР16		
				Детали		
Б4		1		ф22А III ГОСТ 5781-82*ℓ=1800	1	5,37 кг
Б4		2		ф12А III ГОСТ 5781-82*ℓ=1800	1	1,60 кг
Б4		3		ф10А III ГОСТ 5781-82*ℓ=400	13	0,25 кг.
А4			1.220.1-3м.1-2 02-07	Каркас плоский КР18		
				Детали		
Б4		1		ф22А III ГОСТ 5781-82*ℓ=1080	1	3,27 кг
Б4		2		ф12А III ГОСТ 5781-82*ℓ=1080	1	0,96 кг
Б4		3		ф10А III ГОСТ 5781-82*ℓ=400	8	0,25 кг

Инв. № подл. | Подпись и дата | Взам. инв. №

1.220.1-3м.1-2 02 | Лист 2

23177 9

формат А4

Формат	Зона	Поз.	Обозначение	Наименование	Кол.	Примечание
А4			1.220.1-3м. 1-2 02-08	Каркас плоский КР 20		
				Детали		
Б4		1		ф18А III ГОСТ 5781-82* ℓ=1080	1	2,16 кг
Б4		2		ф10А III ГОСТ 5781-82* ℓ=1080	1	0,67 кг
Б4		3		ф8А III ГОСТ 5781-82* ℓ=400	8	0,16 кг
А4			1.220.1-3м. 1-2 02-09	Каркас плоский КР 25		
				Детали		
Б4		1		ф18А III ГОСТ 5781-82* ℓ=1180	1	2,36 кг
Б4		2		ф10А III ГОСТ 5781-82* ℓ=1180	1	0,73 кг
Б4		3		ф8А III ГОСТ 5781-82* ℓ=400	8	0,16 кг
А4			1.220.1-3м. 1-2 02-10	Каркас плоский Кр 32		
				Детали		
Б4		1		ф18А III ГОСТ 5781-82* ℓ=1880	1	3,76 кг
Б4		2		ф10А III ГОСТ 5781-82* ℓ=1880	1	1,16 кг
Б4		3		ф8А III ГОСТ 5781-82* ℓ=400	13	0,16 кг
А4			1.220.1-3м. 1-2 02-11	Каркас плоский Кр 33		
				Детали		
Б4		1		ф20А III ГОСТ 5781-82* ℓ=2080	1	5,13 кг
Б4		2		ф10А III ГОСТ 5781-82* ℓ=2080	1	1,28 кг
Б4		3		ф8А III ГОСТ 5781-82* ℓ=400	14	0,16 кг
А4			1.220.1-3м. 1-2 02-12	Каркас плоский Кр 37		
				Детали		
Б4		1		ф16А III ГОСТ 5781-82* ℓ=1080	1	1,70 кг
Б4		2		ф10А III ГОСТ 5781-82* ℓ=1080	1	0,67 кг
Б4		3		ф8А III ГОСТ 5781-82* ℓ=400	8	0,16 кг

1.220.1-3м.1-2 02 — Лист 3

Формат А4

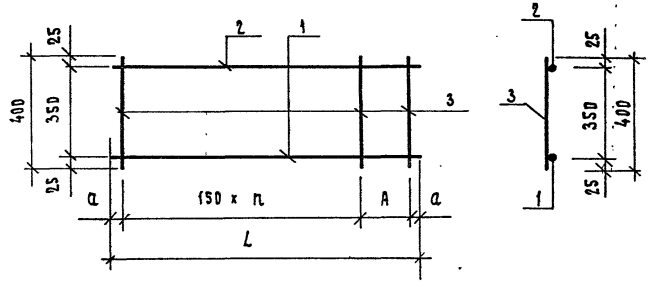

Обозначение	Марка	L мм	A мм	n	a мм		Масса, кг
1.220.1-3м.1-2 02	КР3	1180	150	6	65		4,92
-01	КР4	1180	150	6	65		5,53
-02	КР6	1880	150	11	40		9,56
-03	КР8	2080	150	12	65		11,56
-04	КР10	1650	100	10	25		8,53
-05	КР12	980	150	5	40		5,04
-06	КР16	1800	100	11	25		10,22
-07	КР18	1080	100	6	40		6,18
-08	КР20	1080	100	6	40		4,11
-09	КР25	1180	150	6	65		4,37
-10	КР32	1880	150	11	40		7,00
-11	КР33	2080	150	12	65		8,65
-12	КР37	1080	100	6	40		3,65

1.220.1-3м.1-2 02 СБ

Н.контр.	Вакман	
ГИП	Вакман	
Разраб.	Сняткова	
Провер.	Стрелкова	
Исполн.	Добровольская	

Ростверк
Каркас плоский КР
Сборочный чертеж

Стадия	Масса	Масштаб
Р	см. табл.	—
Лист	Листов 1	

ЛенЗНИИЭП

Взам. инв. № | Подп. и дата | Инв. № подл.

23177.10

Формат А4

Формат	Зона	Поз.	Обозначение	Наименование	Кол.	Примечание
				Документация		
А4			1.220.1-3м.1-2 ОО ТО	Техническое описание		
А4			1.220.1 3м.1-2 03 СБ	Сборочный чертеж		
А4			1.220.1-3м.1-2 03	Каркас плоский КР13		
				Детали		
БЧ		1		ф20 А III ГОСТ 5781-82* ℓ=2200	1	5,43 кг
БЧ		2		ф12 А III ГОСТ 5781-82* ℓ=2200	1	1,95 кг
БЧ		3		ф10 А III ГОСТ 5781-82* ℓ=480	15	0,3 кг
А4			1.220.1-3м.1-2 03 -01	Каркас плоский КР14		
				Детали		
БЧ		1		ф22 А III ГОСТ 5781-82* ℓ=2350	1	7,0 кг
БЧ		2		ф12 А III ГОСТ 5781-82* ℓ=2350	1	2,09 кг
БЧ		3		ф10 А III ГОСТ 5781-82* ℓ=480	16	0,3 кг

Н.контр.	Вакман		1.220.1-3м.1-2 03
ГИП	Вакман		Ростверк Каркас плоский КР13; КР14
Разраб.	Снаткова		Стадия: Р; Лист; Листов: 1
Провер.	Стрелкова		ЛенЗНИИЭП
Исполн.	Добровольская		

Формат А4

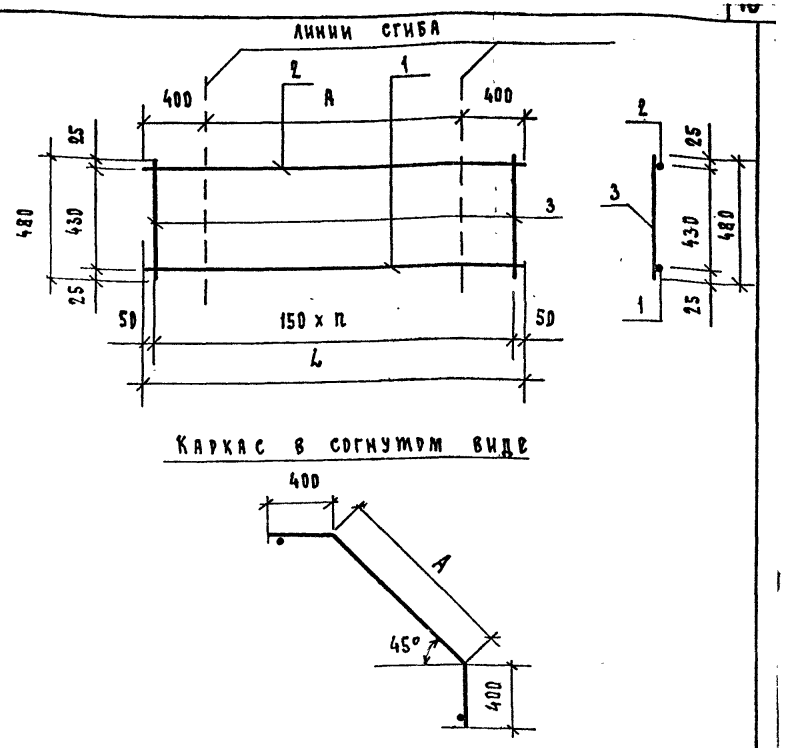

Каркас в согнутом виде

Обозначение	Марка	L мм	А мм	n	Масса, кг
1.220.1-3м.1-2 03	КР13	2200	1400	14	11,88
-01	КР14	2350	1550	15	13,89

Н.контр.	Вакман		1.220.1-3м.1-2 03 СБ
ГИП	Вакман		Ростверк Каркас плоский КР13; КР14 Сборочный чертеж
Разраб.	Снаткова		Стадия: Р; Масса: см. табл.; Масштаб: —
Провер.	Стрелкова		Лист; Листов 1
Исполн.	Добровольская		ЛенЗНИИЭП

Инв.№ подл. | Подп. и дата | Взам. инв.№

23177-11

Формат А4

Формат	Зона	Поз.	Обозначение	Наименование	Кол.	Примечание
				Документация		
А4			1.220.1-3м.1-2 00 ТО	Техническое описание		
А4			1.220.1-3м 1-2 04 СБ	Сборочный чертеж		
А4			1.220.1-3м.1-2 04	Каркас плоский Кр 22		
				Детали		
Б4		1.		ф18АIII ГОСТ 5781-82* ℓ=1080	1	2,2 кг
Б4		2.		ф10АIII ГОСТ 5781-82* ℓ=1080	1	0,67 кг
Б4		3.		ф12АIII ГОСТ 5781-82* ℓ=400	4	0,35 кг
Б4		4		ф8АIII ГОСТ 5781-82* ℓ=400	5	0,16 кг
А4			1.220.1-3м.1-2 04-01	Каркас плоский Кр27		
				Детали		
Б4		1.		ф20АIII ГОСТ 5781-82* ℓ=1180	1	2,91 кг
Б4		2		ф10АIII ГОСТ 5781-82* ℓ=1180	1	0,73 кг
Б4		3		ф12АIII ГОСТ 5781-82* ℓ=400	4	0,35 кг
Б4		4		ф8АIII ГОСТ 5781-82* ℓ=400	6	0,16 кг
А4			1.220.1-3м.1-2 04-02	Каркас плоский Кр38		
				Детали		
Б4				ф16АIII ГОСТ 5781-82* ℓ=1080	1	1,70 кг
Б4				ф10АIII ГОСТ 5781-82* ℓ=1080	1	0,67 кг
Б4				ф12АIII ГОСТ 5781-82* ℓ=400	4	0,35 кг
Б4				ф8АIII ГОСТ 5781-82* ℓ=400	5	0,16 кг
А4			1.220.1-3м.1-2 04-03	Каркас плоский Кр42		
				Детали		
Б4		1		ф18АIII ГОСТ 5781-82* ℓ=1180	1	2,36 кг
Б4		2		ф10АIII ГОСТ 5781-82* ℓ=1180	1	0,73 кг
Б4		3		ф12АIII ГОСТ 5781-82* ℓ=400	4	0,35 кг
Б4		4		ф8АIII ГОСТ 5781-82* ℓ=400	6	0,16 кг

1.220.1-3м.1-2 04

Н.контр	Вакман	
ГИП	Вакман	
Разраб	Снятковa	
Провер.	Стрелкова	
Исполн	Добровольская	

Ростверк
Каркас плоский
КР22; КР27; КР38; КР42

Стадия	Лист	Листов
Р		1

ЛенЗНИИЭП

Формат А4

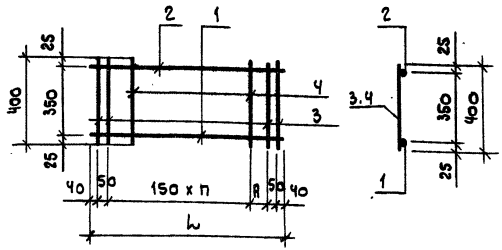

Обозначение	Марка	L мм	A мм	n	Масса, кг
1.220.1-3м.1-2 04	Кр 22	1080	150	5	5,07
-01	КР 27	1180	100	6	6,00
-02	КР 38	1080	150	5	4,57
-03	Кр 42	1180	100	6	5,45

Взам. инв. N

Подп. и дата

Инв. N подл.

Н.контр	Вакман	
ГИП	Вакман	
Разраб	Снятковa	
Провер.	Стрелкова	
Исполн.	Добровольская	

1.220.1-3м.1-2 04СБ

Ростверк
Каркас плоский
КР22; КР27; КР38; КР42
Сборочный чертеж

Стадия	Масса	Масштаб
Р	см. табл.	—

Лист | Листов 1

ЛенЗНИИЭП

23177 12

Формат А4

Формат	Зона	Поз.	Обозначение	Наименование	Кол	Примечание
				Документация		
А4			1.220.1-3м. 1-2 00 ТО	Техническое описание		
А4			1.220.1-3м. 1-2 05 СБ	Сборочный чертеж		
А4			1.220.1-3м. 1-2 05	Каркас плоский Кр23		
				Детали		
Б4		1		ф18АIII ГОСТ 5781-82* ℓ=3900	1	7,79 кг
Б4		2		ф10АIII ГОСТ 5781-82* ℓ=3100	1	1,91 кг
Б4		3		ф8АIII ГОСТ 5781-82* ℓ=480	21	0,19 кг
А4			1.220.1-3м. 1-2 05-01	Каркас плоский Кр 28		
				Детали		
Б4		1		ф20АIII ГОСТ 5781-82* ℓ=4240	1	10,46 кг
Б4		2		ф10АIII ГОСТ 5781-82* ℓ=3400	1	2,10 кг
Б4		3		ф8АIII ГОСТ 5781-82* ℓ=480	23	0,19 кг
А4			1.220.1-3м. 1-2 05-02	Каркас плоский Кр 39		
				Детали		
Б4		1		ф16АIII ГОСТ 5781-82* ℓ=3760	1	5,93 кг
Б4		2		ф10АIII ГОСТ 5781-82* ℓ=3100	1	1,91 кг
Б4		3		ф8АIII ГОСТ 5781-82* ℓ=480	21	0,19 кг
А4			1.220.1-3м. 1-2 05-03	Каркас плоский Кр43		
				Детали		
Б4		1		ф18АIII ГОСТ 5781-82* ℓ=4100	1	8,19 кг
Б4		2		ф10АIII ГОСТ 5781-82* ℓ=3400	1	2,10 кг
Б4		3		ф8АIII ГОСТ 5781-82* ℓ=480	23	0,19 кг

1.220.1-3м. 1-2 05

Н. контр	Вакман	
ГИП	Вакман	
Разраб.	Снятковa	
Провер	Стрелкова	
Исполн.	Добровольская	

Ростверк

Каркас плоский

КР23; КР28; КР39; КР43

Стадия	Лист	Листов
Р		1

ЛенЗНИИЭП

формат А4

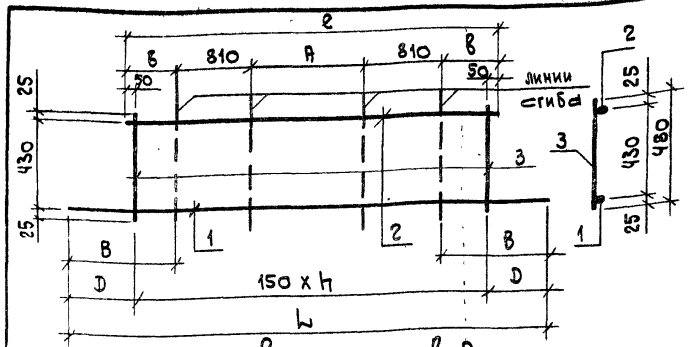

Каркас в согнутом виде

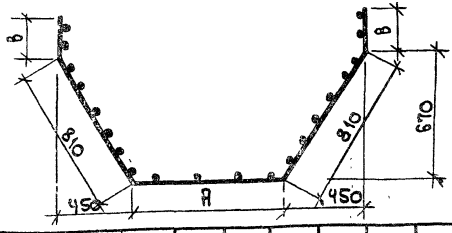

Обозначение	Марка	L мм	ℓ мм	А мм	В мм	в мм	D мм	h	Масса, кг
1.220 1-3м 1-2 05	Кр23	3900	3100	980	650	250	450	20	13,69
-01	Кр28	4240	3400	1180	720	300	470	22	16,93
-02	Кр39	3760	3100	980	580	250	380	20	11,83
-03	Кр43	4100	3400	1180	650	300	400	22	14,66

Взам. инв. N

Подп. и дата

Инв. N подл.

1.220.1-3м 1-2 05СБ

Н. контр	Вакман	
ГИП	Вакман	
Разраб	Снятковa	
Провер	Стрелкова	
Исполн.	Добровольская	

Ростверк

КАРКАС ПЛОСКИЙ

КР23; КР28; КР39; КР43

СБОРОЧНЫЙ ЧЕРТЕЖ

Стадия	Масса	Масштаб
Р	см табл.	—

Лист	Листов 1

ЛенЗНИИЭП

23177 13

формат А4

Формат	Зона	Поз	Обозначение	Наименование	Кол	Примечание
				Документация		
А4			1.220.1-3м.1-2 00 ТО	Техническое описание		
А4			1.220.1-3м 1-2 06 СБ	Сборочный чертеж		
А4			1.220.1-3м.1-2 06	Каркас плоский Кр29		
				Детали		
Б4		1		ф10АIII ГОСТ 5781-82* ℓ=1180	2	0,73 кг
Б4		2		ф8АIII ГОСТ 5781-82* ℓ=480	8	0,19 кг
А4			1.220.1-3м.1-2 06-01	Каркас плоский Кр30		
				Детали		
Б4		1		ф10АIII ГОСТ 5781-82* ℓ=1180	2	0,73 кг
Б4		2		ф8АIII ГОСТ 5781-82* ℓ=400	8	0,16 кг
А4			1.220.1-3м.1-2 06-02	Сетка С1		
				Детали		
Б4		1		ф5ВрI ГОСТ 6727-80* ℓ=500	8	0,072 кг

Н. контр.	Вакман		1.220.1-3м.1-2 06
ГИП	Вакман		
Разраб.	Сняткова		Ростверк Каркас плоский Сетка С1
Провер.	Стрелкова		Стадия: Р; Лист: ; Листов: 1
Исполн.	Воробельская		ЛенЗНИИЭП

Формат А4

Рис. 1

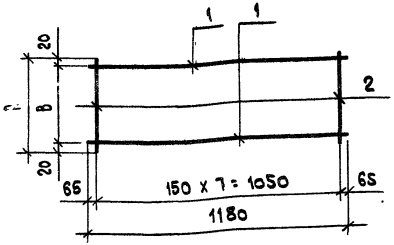

Рис. 2

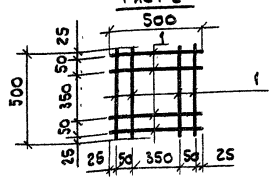

Обозначение	Марка	A мм	Рис.	B мм	Масса кг
1.220.1-3м.1-2.06	Кр29	480	1	440	2.98
-01	Кр30	400	1	360	2,74
-02	С1	—	2	—	0,58

Взам. инв. № | Подп. и дата | Инв. № подл.

Н. контр.	Вакман		1.220.1-3м.1-2 06 СБ
ГИП	Вакман		
Разраб.	Сняткова		Ростверк Каркас плоский. Сетка С1 Сборочный чертеж.
Провер.	Стрелкова		Стадия: Р; Масса: см. табл.; Масштаб: —
Исполн.	Воробельская		Лист: ; Листов: 1
			ЛенЗНИИЭП

23177-14

Формат А4

Формат	Зона	Поз.	Обозначение	Наименование	Кол.	Примечание
				Документация		
А4			1.220.1-3м. 1-2 ОО ТО	Техническое описание		
А4			1.220.1-3м. 1-2 07 СБ	Сборочный чертеж		
А4			1.220.1-3м.. 1-2 07	**Каркас плоский Кр31**		
				Детали		
Б4		1		ф12АIII ГОСТ5781-82* ℓ=4980	5	4,42 кг
Б4		2		ф8АIII ГОСТ5781-82* ℓ=480	36	0,19 кг

Н.контр	Вакман		1.220.1-3м. 1-2 07
ГИП	Вакман		
Разраб	Сняткова		Ростверк. Каркас плоский Кр31
Провер	Стрелкова		
Исполн	Подровальская		

Стадия	Лист	Листов
Р		1

ЛенЗНИИЭП

Формат А4

Линии сгиба

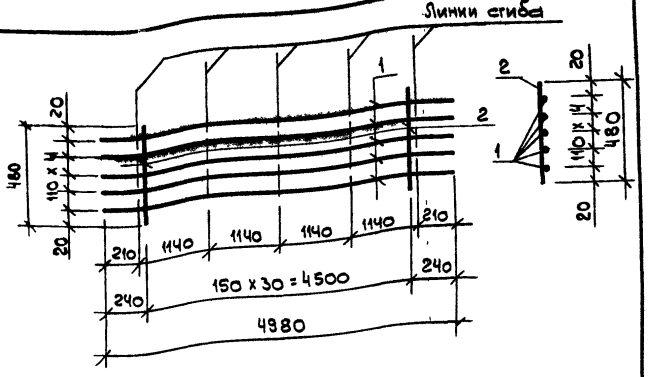

Каркас в согнутом виде

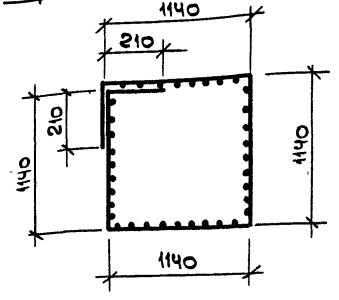

Инв. N подл. | Подп. и дата | Взам. инв. N

Н.контр	Вакман		1.220.1-3м. 1-2 07 СБ
ГИП	Вакман		
Разраб	Сняткова		Ростверк. Каркас плоский Кр31 Сборочный чертеж.
Провер	Стрелкова		
Исполн	Подровальская		

Стадия	Масса	Масштаб
Р	28,94	—
Лист	Листов 1	

ЛенЗНИИЭП

23177 15

Формат А4

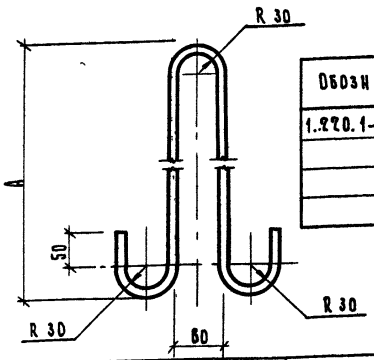

Обозначение	Марка	A мм	Масса кг
1.220.1-3м.1-2 08	П1	560	2,21
-01	П3	500	1,59

Формат	Зона	Поз.	Обозначение	Наименование	Кол.	Примечание
				Документация		
А3			1.220.1-3м.1-2 ПОТО	Техническое описание		
А4			1.220.1-3м.1-2 08	Петля П1		
				Детали		
Б4				Ф16 А-I ГОСТ 5781-82 ℓ=1400	1	2,21 кг
А4			1.220.1-3м 1-2 08-01	Петля П3		
				Детали		
Б4				Ф14 А-I ГОСТ 5781-82 ℓ=1300	1	1,59 кг

	1.220.1-3м. 1-2	08	
Ростверк, подколонник Петля П1, П3	Стадия	Масса	Масштаб
	Р	см. табл	1:5
	Лист	Листов 1	
	ЛенЗНИИЭП		

Н.контр.	Вакман	
ГИП	Вакман	
Разраб	Стрелкова	
Провер	Стрелкова	
Исполн	Добровольская	

Формат А4

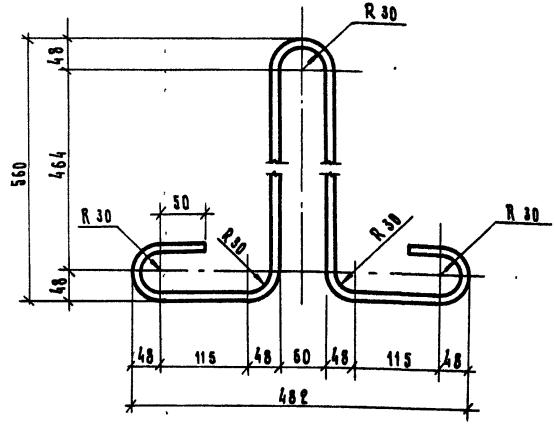

	1.220.1-3м. 1-2	09	
Ростверк. Петля П2	Стадия	Масса	Масштаб
	Р	3,6	1:5
	Лист	Листов 1	
Ф18 А-I ГОСТ 5781-82 ℓ=1800 Вст3 сп 2 ГОСТ 380-71	ЛенЗНИИЭП		

Н.контр.	Вакман	
ГИП	Вакман	
Разработ	Тихмянова	
Провер.	Тихмянова	
Исполн.	Фалина	

Инв.№ подл. | Подп. и дата | Взам. инв.№

23177 16

Формат А4

Формат	Зона	Поз.	Обозначение	Наименование	Кол.	Приме-чание
				Документация		
А3			1.220.1-3м.1-2 ПОТО	Техническое описание		
А4			1.220.1-3м.1-2 10СБ	Сборочный чертеж		
А4			1.220.1-3м.1-2 10	**Сетка С1**		
				Детали		
БЧ		1		ф8А-III ГОСТ 5781-82 ℓ=1180	16	0,47 кг
А4			1.220.1-3м.1-2 10-01	**Сетка С2**		
				Детали		
БЧ		1		ф8А-III ГОСТ 5781-82 ℓ=1180	9	0,47 кг
БЧ		2		ф8А-III ГОСТ 5781-82 ℓ=1330	8	0,52 кг
А4			1.220.1-3м.1-2 10-02	**Сетка С3**		
				Детали		
БЧ		1		ф8А-III ГОСТ 5781-82 ℓ=1180	10	0,47 кг
БЧ		2		ф8А-III ГОСТ 5781-82 ℓ=1480	8	0,58 кг
А4			1.220.1-3м.1-2 10-03	**Сетка С4**		
				Детали		
БЧ		1		ф12А-III ГОСТ 5781-82 ℓ=750	12	0,67 кг
БЧ		2		ф8А-III ГОСТ 5781-82 ℓ=2000	5	0,79 кг

Н.контр.	Вакман		1.220.1-3м. 1-2 10
ГИП	Вакман		Подколонник. Сетка С1... С4
Разраб.	Сняткова		Стадия: Р; Лист; Листов: 1
Провер.	Стрелкова		ЛенЗНИИЭП
Исполн.	Добровольская		

Формат А4

Рис. 1

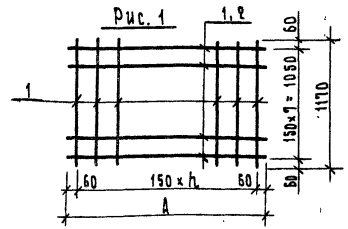

Рис. 2

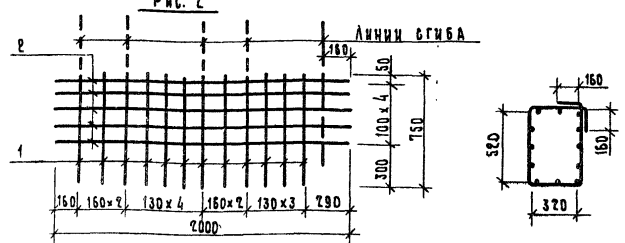

Обозначение	Марка	Рис.	"А" мм	n	Масса кг
1.220.1-3м.1-2 10	С1	1	1180	7	7,52
-01	С2	1	1320	8	8,39
-02	С3	1	1470	9	9,34
-03	С4	2	—	—	11,99

Н.контр.	Вакман		1.220.1-3м. 1-2 10СБ
ГИП	Вакман		Подколонник. Сетка С1... С4. Сборочный чертеж.
Разраб.	Сняткова		Стадия: Р; Масса: см. табл.; Масштаб: —
Провер.	Стрелкова		Лист; Листов 1
Исполн.	Добровольская		ЛенЗНИИЭП

Инв.№ подл. | Подп. и дата | Взам.инв.№

23177 17

Формат А4

Формат	Зона	Поз.	Обозначение	Наименование	Кол.	Примечание
				Документация		
А4			1.220.1-3м. 1-2 11сб	Сборочный чертеж		
А4			1.220.1-3м. 1-2 00то	Техническое описание		
				КП1		
				Сборочные единицы		
А4		1	1.220.1-3м. 1-2 13	Каркас плоский Кр1	3	11.20 кг
				Детали		
Б4		2		ф8AI ГОСТ 5781-82 L=260	48	0,06 кг
А4		3	1.220.1-3м. 1-2 30	Петля П 2	2	1,04 кг
				КП2		
				Сборочные единицы		
А4		1	1.220.1-3м. 1-2 13-01	Каркас плоский КР2	3	9,12 кг
				Детали		
Б4		2		ф6AI ГОСТ 5781-82 L=260	40	0,06 кг
А4		3	1.220.1-3м. 1-2 30	Петля П 2	2	1,04 кг
				КП3		
				Сборочные единицы		
А4		1	1.220.1-3м. 1-2 13-02	Каркас плоский КР3	3	4,02 кг
				Детали		
Б4		2		ф6AI ГОСТ 5781-82 L=260	20	0,06 кг
А4		3	1.220.1-3м. 1-2 30	Петля П 2	2	1,04 кг

Н. контр.	Вакман		
ГИП	Вакман		
Разраб.	Тихмянова		
Провер.	Тихмянова		
Исполн.	Фалина		

1.220.1-3м. 1-2 11

Балка под цокольный экран. Каркас пространственный КП1...КП3

Стадия	Лист	Листов
Р	1	2

ЛенЗНИИЭП

Формат А4

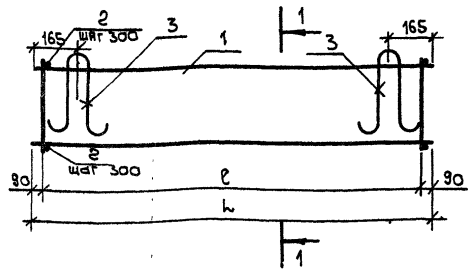

1 — 1

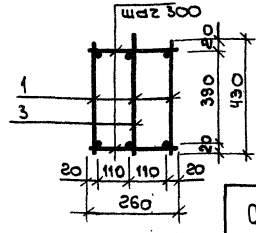

Обозначение	Марка	Размеры, мм L	Размеры, мм ℓ	Масса кг
1.220.1-3м 1-2 11	КП1	6480	6300	38,56
-01	КП2	6280	5100	31,84
-02	КП3	2280	2100	15,34

Взам. инв. N | Подп. и дата | Инв. N подл.

Н. контр.	Вакман		
ГИП	Вакман		
Разраб.	Тихмянова		
Провер.	Тихмянова		
Исполн.	Фалина		

1.220.1-3м. 1-2 11 СБ

Балка под цокольный экран. Каркас пространственный КП1...КП3 Сборочный чертеж.

Стадия	Масса	Масштаб
Р	см. табл.	—
Лист	Листов 1	

ЛенЗНИИЭП

23177 18

Формат А4

Формат	Зона	Поз.	Обозначение	Наименование	Кол.	Примечание
				Документация		
А4			1.220.1-3м.1-2 12СБ	Сборочный чертеж		
А4			1.220.1-3м.1-2 ПОТО	Техническое описание		
				КП4		
				Сборочные единицы		
А4		1	1.220.1-3м.1-2 14	Каркас плоский Кр4	3	10,32 кг
				Детали		
Б4		2		ФБАТ ГОСТ 5781-82 L=260	44	0,06 кг
А4		3	1.220.1-3м.1-2 30	Петля П 2	2	1,04 кг
				КП5		
				Сборочные единицы		
А4		1	1.220.1-3м.1-2 14-01	Каркас плоский КР5	3	5,42 кг
				Детали		
Б4		2		ФБАТ ГОСТ 5781-82 L=260	20	0,06 кг
А4		3	1.220.1-3м.1-2 30	Петля П 2	2	1,04 кг

Н.контр.	Вакман	
ГИП	Вакман	
Разраб.	Тихманова	
Провер.	Тихманова	
Испол.	Фалина	

1.220.1-3м.1-2 12

Балка под цокольный экран. Каркас пространственный КП4, КП5.

Стадия	Лист	Листов
Р	1	2

ЛенЗНИИЭП

Формат А4

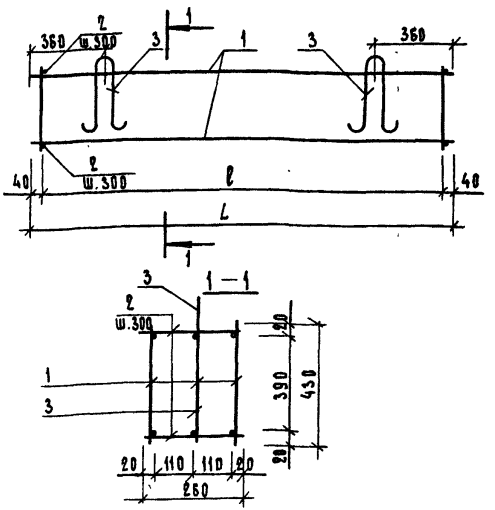

Обозначение	Марка	Размеры, мм		Масса кг
		L	l	
1.220.1-3м.1-2 12	КП4	5930	5850	35,68
-01	КП5	2930	2850	19,54

Н.контр.	Вакман	
ГИП	Вакман	
Разраб.	Тихманова	
Провер.	Тихманова	
Испол.	Фалина	

1.220.1-3м.1-2 12СБ

Балка под цокольный экран. Каркас пространственный КР4, КП5. Сборочный чертеж.

Стадия	Масса	Масштаб
Р	см. табл.	—
Лист	Листов 1	

ЛенЗНИИЭП

Инв.№ подл. | Подп. и дата | Взам. инв.№

23177-19

Формат А4

Формат	Зона	Поз.	Обозначение	Наименование	Кол.	Примечание
				Документация		
А4			1.220.1-3м.1-2 13СБ	Сборочный чертеж		
А4			1.220.1-3м.1-2 00ТО	Техническое описание		
А4			1.220.1-3м.1-2 13	Каркас плоский КР1		
				Детали		
Бч		1		ф10АIII ГОСТ 5781-82 L=6480	2	4,0 кг
Бч		2		ф6АI ГОСТ 5781-82 L=430	32	0,1 кг
А4			1.220.1-3м.1-2 13 -01	Каркас плоский КР2		
				Детали		
Бч		1		ф10АIII ГОСТ 5781-82 L=5280	2	3,26 кг
Бч		2		ф6АI ГОСТ 5781-82 L=430	26	0,1 кг
А4			1.220.1-3м.1-2 13 -02	Каркас плоский КР3		
				Детали		
Бч		1		ф10АIII ГОСТ 5781-82 L=2280	2	1,41 кг
Бч		2		ф6АI ГОСТ 5781-82 L=430	12	0,1 кг

Н.контр.	Вакман	
ГИП	Вакман	
Разраб.	Тихтянова	
Провер.	Тихтянова	
Исполн.	Фалина	

1.220.1-3м.1-2 13

Балка под цокольный экран. Каркас плоский КР1...КР3

Стадия	Лист	Листов
Р		1

ЛенЗНИИЭП

Формат А4

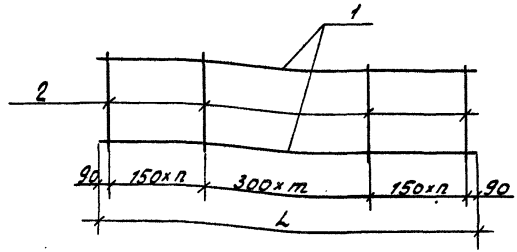

Обозначение	Марка	Размеры, мм			Масса кг
		n	m	L	
1.220.1-3м.1-2 13	КР1	10	11	6480	11.20
-01	КР2	8	9	5280	9.12
-02	КР3	4	3	2280	4.02

Инв.№подл. | Подпись и дата | Взам. инв.№

Н.контр.	Вакман	
ГИП	Вакман	
Разраб.	Тихтянова	
Провер.	Тихтянова	
Исполн.	Фалина	

1.220.1-3м.1-2 13СБ

Балка под цокольный экран. Каркас плоский КР1....КР3 Сборочный чертеж.

Стадия	Масса	Масштаб
Р	См. табл.	—
Лист	Листов 1	

ЛенЗНИИЭП

23177 20

Формат А4

Формат	Зона	Поз.	Обозначение	Наименование	Кол.	Примечание
				Документация		
А4			1.220.1-3м.1-2 14сб	Сборочный чертеж		
А4			1.220.1-3м.1-2 ООТО	Техническое описание		
А4			1.220.1-3м.1-2 14	Каркас плоский КРЧ		
				Детали		
Б4		1		ф 10 А III ГОСТ 5781-82 L=5930	2	3,66 кг
Б4		2		ф 6 А I ГОСТ 5781-82 L=430	30	0,1 кг
А4			1.220.1-3м.1-2 14-01	Каркас плоский КР5		
				Детали		
Б4		1		ф 10 А III ГОСТ 5781-82 L=2930	2	1,91 кг
Б4		2		ф 6 А I ГОСТ 5781-82 L=430	16	0,1 кг

Н. контр.	Вакман		
ГИП	Вакман		
Разраб.	Тихмянова		
Провер.	Тихмянова		
Исполн.	Фалина		

1.220.1-3м.1-2 14

Балка под цокольный экран. Каркас плоский КРЧ, КР5

Стадия	Лист	Листов
Р		1

ЛенЗНИИЭП

Формат А4

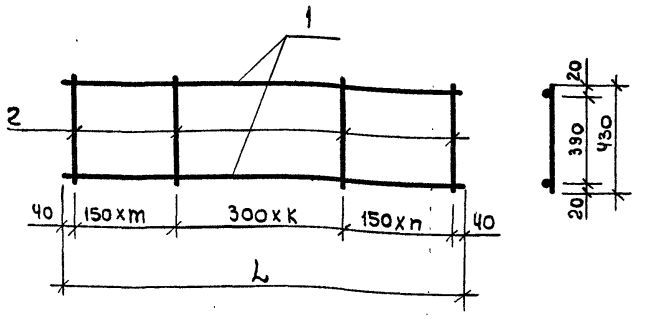

Обозначение	Марка	L мм	k	m	n	Масса кгс
1.220.1-3м.1-2 14	КРЧ	5930	10	10	9	10,32
-01	КР5	2930	4	6	5	5,42

Инв. N подл. | Подп. и дата | Взам. инв. N

Н. контр.	Вакман	
ГИП	Вакман	
Разраб.	Тихмянова	
Провер.	Тихмянова	
Исполн.	Фалина	

1.220.1-3м.1-2 14сб

Балка под цокольный экран. Каркас плоский КРЧ, КР5 Сборочный чертеж.

Стадия	Масса	Масштаб
Р	см. табл.	—
Лист	Листов 1	

ЛенЗНИИЭП

23177-21

Формат А4

Формат	Зона	Поз.	Обозначение	Наименование	Кол.	Примечание
				Документация		
А4			1.220.1-3м.1-2 15 СБ	Сборочный чертеж		
А4			1 220.1-3м 1-2 ОО ТО	Техническое описание		
А4			1.220.1-3м.1-2 15	Сетка С1		
				Детали		
				Стержни отд ГОСТ 6727-80		
БЧ		1		ф4 Вр I L=6480	9	0,59кг
БЧ		2		ф4 Вр I L=700	65	0,064кг
А4			1.220.1-3м.1-2 15-01	Сетка С2		
				Детали		
				Стержни отд ГОСТ 6727-80		
БЧ		1		ф4 Вр I L=5280	9	0,49кг
БЧ		2		ф4 Вр I L=700	53	0,064кг
А4			1 220.1-3м 1-2 15-02	Сетка С3		
				Детали		
				Стержни отд ГОСТ 6727-80		
БЧ		1		ф4 Вр I L=2280	9	0,21кг
БЧ		2		ф4 Вр I L=700	23	0,064кг

Н.контр.	Вакман		1.220.1-3м.1-2 15
ГИП	Вакман		Балка под цокольный экран. Сетка С1...С3
Разраб.	Тихманова		Стадия: Р; Лист; Листов: 1
Провер.	Тихманова		ЛенЗНИИЭП
Исполн.	Фалина		

Формат А4

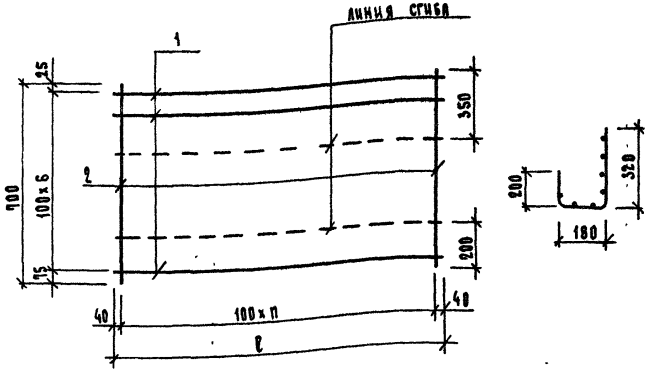

Обозначение	Марка	п	ℓ мм	Масса, кг
1.220.1-3м.1-2 15	С1	64	6480	8,28
-01	С2	52	5280	6,83
-02	С3	22	2280	2,95

Н.контр.	Вакман		1.220.1-3м.1-2 15 СБ
ГИП	Вакман		Балка под цокольный экран. Сетка С1...С3 Сборочный чертеж.
Разраб.	Тихманова		Стадия: Р; Масса: см. табл.; Масштаб: —
Провер.	Тихманова		Лист; Листов 1
Исполн.	Фалина		ЛенЗНИИЭП

Инв.№ подл. | Подп. и дата | Взам. инв.№

23177 22

Формат А4

Формат	Зона	Поз.	Обозначение	Наименование	Кол.	Примечание
				Документация		
А4			1.220.1-3м.1-2 16 СБ	Сборочный чертеж		
А4			1.220.1-3м.1-2 ОО.ТО	Техническое описание		
А4			1.220.1-3м.1-2 16	**Сетка С4**		
				Детали		
				Стержни ГОСТ 6727-80		
Б4		1		ф4 Вр I L=4680	7	0,43 кг
Б4		2		ф4 Вр I L=700	48	0,064 кг
А4			1.220.1-3м.1-2 16-01	**Сетка С5**		
				Детали		
				Стержни ГОСТ 6727-80		
Б4		1		ф4 Вр I L=1680	9	0,14 кг
Б4		2		ф4 Вр I L=700	19	0,064 кг

Н.контр.	Вакман	
ГИП	Вакман	
Разраб.	Тихмянова	
Проверил	Тихмянова	
Исполн.	Фалина	

1.220.1-3м.1-2 16

Балка под цокольный экран. Сетка С4, С5.

Стадия	Лист	Листов
Р		1

ЛенЗНИИЭП

Формат А4

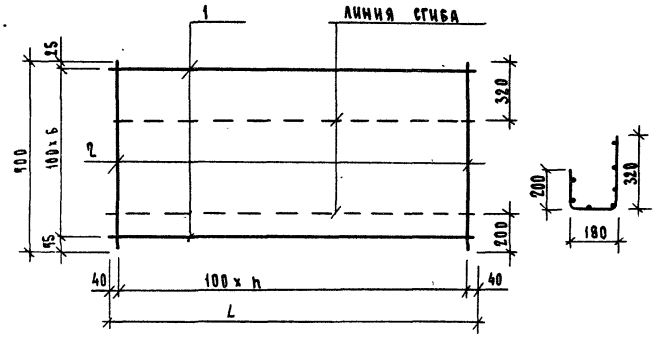

Обозначение	Марка	L мм	n	Масса кг
1.220.1-3м.1-2 16	С4	4680	46	6,15
-01	С5	1680	16	2,05

Взам. инв. № | Подп. и дата | Инв. № подл.

Н.контр.	Вакман	
ГИП	Вакман	
Разраб.	Тихмянова	
Проверил	Тихмянова	
Исполн.	Фалина	

1.220.1-3м.1-2 16 СБ

Балка под цокольный экран. Сетка С4, С5. Сборочный чертеж.

Стадия	Масса	Масштаб
Р	см. табл.	—
Лист	Листов 1	

ЛенЗНИИЭП

23177-23

Формат А4

Формат	Зона	Поз	Обозначение	Наименование	Кол	Примечание
				Документация		
А4			1.220.1-3м.1-2 17СБ	Сборочный чертеж		
А4			1220 1-3м 1-2 ОПТО	Техническое описание		
А4			1220 1-3м 1-2 17	Сетка С1		
				Детали		
БЧ		1		ф4 Вр I ГОСТ 6727-80 ℓ= 2960	10	0,273 кг
БЧ		2		ℓ=1820	30	0,17 кг
А4			1220.1-3м.1-2 17-01	Сетка С2		
				Детали		
БЧ		1		ф4 Вр I ГОСТ 6727-80 ℓ=1160	10	0,108 кг
БЧ		2		ℓ=1820	12	0,17 кг
А4			1220 1-3м 1-2 17-02	Сетка С17		
				Детали		
БЧ		1		ф4 Вр I ГОСТ 6727-80 ℓ-2960	7	0,273 кг
БЧ		2		ℓ=1160	30	0,108 кг
А4			1220 1-3м. 1-2 17-03	Сетка С18		
				Детали		
БЧ		1		ф4 Вр I ГОСТ 6727-80 ℓ=1160	7	0,108 кг
БЧ		2		ℓ=1160	12	0,108 кг
А4			1.220.1-3м.1-2 17-04	Сетка С23		
				Детали		
БЧ		1		ф4 Вр I ГОСТ 6727-80 ℓ=1060	10	0,1 кг
БЧ		2		ℓ=1820	11	0,17 кг
А4			1220 1-3м. 1-2 17-05	Сетка С24		
				Детали		
БЧ		1		ф4 Вр I ГОСТ 6727-80 ℓ-1060	7	0,1 кг
БЧ		2		ℓ=1160	11	0,108 кг

1 220.1-3м 1-2 17

Н.контр.	Вакман	
ГИП	Вакман	
Разраб.	Сняткова	
Провер.	Тихмянова	
Исполн.	Сняткова	

Цокольный экран
Сетка С1, С2, С17, С18
С23, С24

Стадия	Лист	Листов
Р		1

ЛенЗНИИЭП

Формат А4

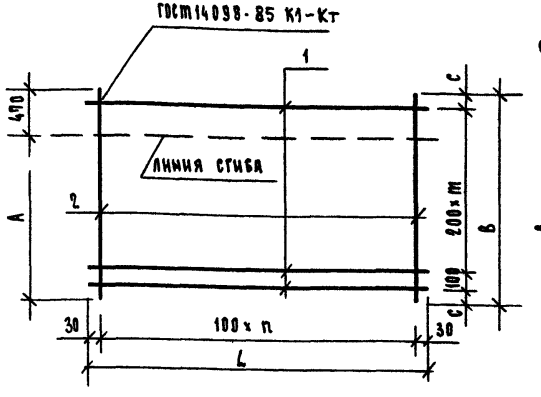

Обозначение	Марка	A мм	B мм	m	c мм	L мм	h	Масса, кг
1.220 1-3м.1-2 17	С1	1350	1820	8	60	2960	29	9,85
-01	С2	1350	1820	8	60	1160	11	3,12
-02	С17	690	1160	5	30	2960	29	5,15
-03	С18	690	1160	5	30	1160	11	2,06
-04	С23	1350	1820	8	60	1060	10	2,89
-05	С24	690	1160	5	30	1060	10	1,89

Инв.№ подл. | Подп. и дата | Взам.инв.№

1 220 1-3м 1-2 17 СБ

Н.контр.	Вакман	
ГИП	Вакман	
Разраб	Сняткова	
Провер	Тихмянова	
Исполн	Сняткова	

Цокольный экран
Сетка С1, С2 С17, С18
С23, С24
Сборочный чертеж

Стадия	Масса	Масштаб
Р	см таб	
Лист	Листов 1	

ЛенЗНИИЭП

Формат А4

Формат	Зона	Поз.	Обозначение	Наименование	Кол.	Примечание
				Документация		
А4			1.220.1-3м.1-2 18СБ	Сборочный чертеж		
А4			1.220.1-3м.1-2 ПОТО	Техническое описание		
А4			1.220.1-3м.1-2 18	Сетка С3		
				Детали		
БЧ		1		ф4 Вр-I ГОСТ 6727-80 ℓ=1820	12	0,17 кг
БЧ		2		ℓ=1260	7	0,12 кг
БЧ		3		ℓ=1200	1	0,11 кг
БЧ		4		ℓ=560	6	0,052 кг
А4			1.220.1-3м.1-2 18-01	Сетка С19		
				Детали		
БЧ		1		ф4 Вр-I ГОСТ 6727-80 ℓ=1150	12	0,108 кг
БЧ		2		ℓ=1260	4	0,12 кг
БЧ		3		ℓ=630	1	0,06 кг
БЧ		4		ℓ=560	6	0,052 кг

Н.контр.	Вакман		1.220.1-3м.1-2 18
ГИП	Вакман		Цокольный экран Сетка С3, С19
Разраб.	Сняткова		Стадия Р; Лист; Листов 1
Провер.	Тихмянова		ЛенЗНИИЭП
Исполн.	Сняткова		

Формат А4

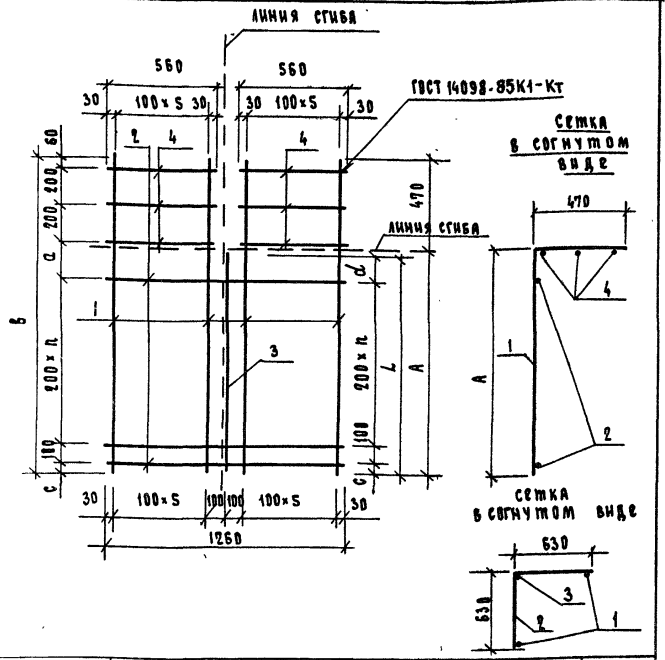

Обозначение	Марка	A мм	B мм	a мм	n	c мм	d мм	ℓ мм	Масса, кг
1.220.1-3м.1-2 18	С3	1350	1820	200	5	60	140	1200	3,30
-01	С19	680	1150	150	2	30	100	630	2,15

Н.контр.	Вакман		1.220.1-3м.1-2 18 СБ
ГИП	Вакман		Цокольный экран Сетка С3, С19 Сборочный чертеж.
Разраб.	Сняткова		Стадия Р; Масса см.табл.; Масштаб —; Лист; Листов 1
Провер.	Тихмянова		ЛенЗНИИЭП
Исполн.	Сняткова		

Инв.№ подл. | Подп. и дата | Взам. инв.№

23177 25

Формат А4

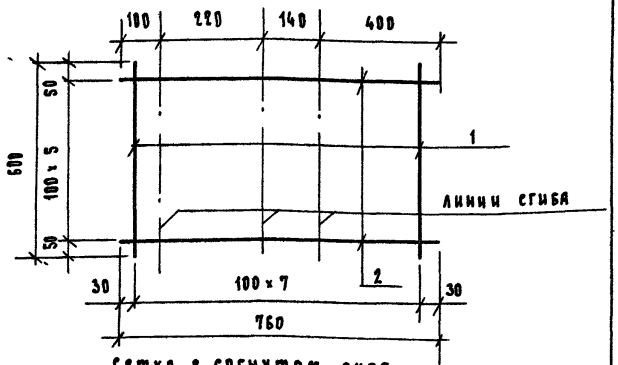

Сетка в согнутом виде

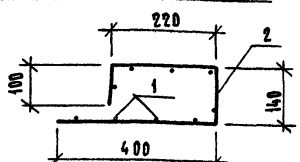

Формат	Зона	Поз.	Обозначение	Наименование	Кол.	Примечание
				Документация		
А4			1.220.1-3м 1-2 ПОТО	Техническое описание		
				Детали		
Б4		1		ф4 Вр I ГОСТ 6727-80 ℓ=600	8	0,055кг
Б4		2		ф4 Вр I ГОСТ 6727-80 ℓ=760	6	0,070кг

Н.контр.	Вакман		1.220.1-3м. 1-2 19
ГИП	Вакман		Цокольный экран. Сетка С4.
Разраб	Сняткова		Стадия: Р; Масса: 0,86; Масштаб:
Провер.	Тихмянова		Лист; Листов 1
Исполн.	Сняткова		ЛенЗНИИЭП

Формат А4

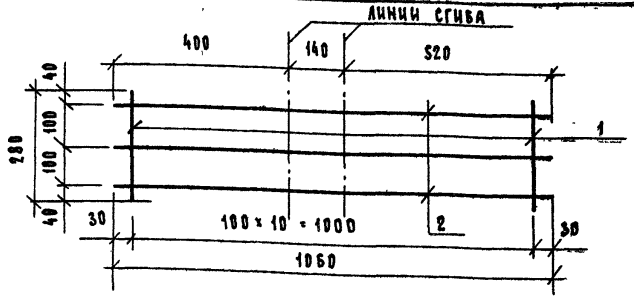

Сетка в согнутом виде

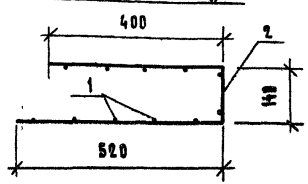

Формат	Зона	Поз.	Обозначение	Наименование	Кол.	Примечание
				Документация		
А4			1.220.1-3м. 1-2 ПОТО	Техническое описание		
				Детали		
Б4		1		ф4 Вр I ГОСТ 6727-80 ℓ=280	11	0,03кг
Б4		2		ф4 Вр I ГОСТ 6727-80 ℓ=1060	3	0,098кг

Н.контр.	Вакман		1.220.1-3м. 1-2 20
ГИП	Вакман		Цокольный экран. Сетка С5.
Разраб	Сняткова		Стадия: Р; Масса: 0,63; Масштаб: —
Провер	Тихмянова		Лист; Листов 1
Исполн.	Сняткова		ЛенЗНИИЭП

Взам. инв. № | Подп. и дата | Инв. № подл.

23177-26

Формат А4

Формат	Зона	Поз.	Обозначение	Наименование	Кол.	Примечание
				Документация		
А4			1.220.1-3м.1-2 21 СБ	Сборочный чертеж		
А4			1.220.1-3м.1-2 ПОТО	Техническое описание		
А4			1.220.1-3м.1-2 21	Сетка С6		
				Детали		
БЧ		1		ф5 Вр I ГОСТ 6727-80 ℓ=7160	8	1,03 кг
БЧ		2		ℓ=590	48	0,085 кг
А4			1.220.1-3м.1-2 21-01	Сетка С7		
				Детали		
БЧ		1		ф5 Вр I ГОСТ 6727-80 ℓ=5960	6	0,86 кг
БЧ		2		ℓ=590	40	0,085 кг
А4			1.220.1-3м.1-2 21-02	Сетка С13		
				Детали		
БЧ		1		ф5 Вр I ГОСТ 6727-80 ℓ=1700	4	0,25 кг
БЧ		2		ℓ=590	12	0,085 кг
А4			1.220.1-3м.1-2 21-03	Сетка С14		
				Детали		
БЧ		1		ф5 Вр I ГОСТ 6727-80 ℓ=1600	4	0,23 кг
БЧ		2		ℓ=590	11	0,085 кг
А4			1.220.1-3м.1-2 21-04	Сетка С20		
				Детали		
БЧ		1		ф5 Вр I ГОСТ 6727-80 ℓ=2960	6	0,43 кг
БЧ		2		ℓ=590	20	0,085 кг

Н.контр.	Вакман		1.220.1-3м.1-2 21
ГИП	Вакман		Цокольный экран. Сетка С6, С7, С13, С14, С20.
Разраб.	Снаткова		Стадия: Р; Лист: ; Листов: 1
Провер.	Тихманова		Лен3НИИЭП
Исполн.	Снаткова		

Формат А4

Рис. 1

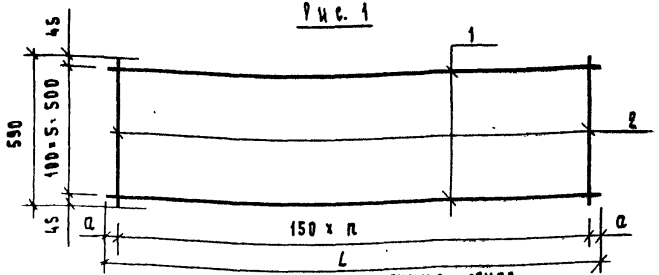

Рис. 2

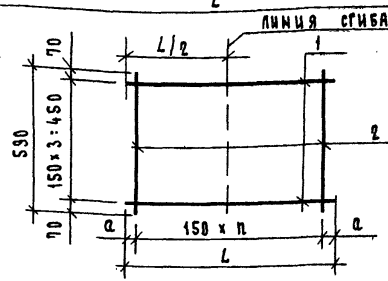

Обозначение	Марка	Рис.	L мм	a мм	n	Масса, кг
1.220.1-3м.1-2 21	С6	1	7160	55	47	10,26
-01	С7	1	5960	55	39	8,56
-02	С13	2	1700	25	11	2,02
-03	С14	2	1600	50	10	1,86
-04	С20	1	2960	55	19	4,28

Инв. № подл. | Подп. и дата | Взам. инв. №

Н.контр.	Вакман		1.220.1-3м.1-2 21 СБ
ГИП	Вакман		Цокольный экран. Сетка С6, С7, С13, С14, С20. Сборочный чертеж.
Разраб	Снаткова		Стадия: Р; Масса: см. табл.; Масштаб: —
Провер.	Тихманова		Лист: ; Листов: 1
Исполнил	Снаткова		Лен3НИИЭП

23177-27

Формат А4

Формат	Зона	Поз.	Обозначение	Наименование	Кол.	Примечание
				Документация		
А4			1.220.1-3м.1-2 22СБ	Сборочный чертеж		
А4			1.220.1-3м.1-2 ОПТО	Техническое описание		
А4			1.220.1-3м.1-2 21	Сетка С8		
				Детали		
БЧ		1		ф5ВрI ГОСТ 6727-80 ℓ=7160	3	1,03 кг
БЧ		2		ℓ=280	48	0,04 кг
А4			1.220.1-3м.1-2 21-01	Сетка С9		
				Детали		
БЧ		1		ф5ВрI ГОСТ 6727-80 ℓ=5960	3	0,86 кг
БЧ		2		ℓ=280	40	0,04 кг
А4			1.220.1-3м.1-2 21-02	Сетка С15		
				Детали		
БЧ		1		ф5ВрI ГОСТ 6727-80 ℓ=890	3	0,13 кг
БЧ		2		ℓ=280	6	0,04 кг
А4			1.220.1-3м.1-2 21-03	Сетка С21		
				Детали		
БЧ		1		ф5ВрI ГОСТ 6727-80 ℓ=2960	3	0,43 кг
БЧ		2		ℓ=280	20	0,04 кг

		1.220.1-3м.1-2 22	
Н. контр.	Вакман	Цокольный экран сетка С8, С9 С15, С21	Стадия: Р; Лист: ; Листов: 1
ГИП	Вакман		
Разраб	Сняткова		
Провер	Тихмянова		ЛенЗНИИЭП
Исполнил	Сняткова		

Формат А4

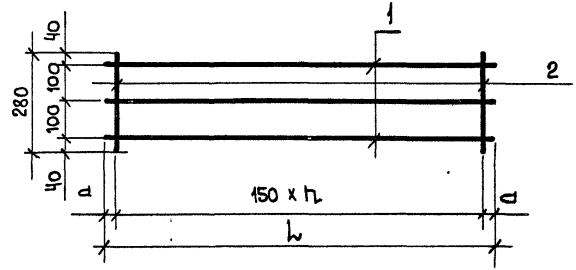

Обозначение	Марка	ℓ мм	n	a мм	Масса, кг
1.220.1-3м.1-2 21	С8	7160	47	55	5,01
-01	С9	5960	39	55	4,18
-02	С15	890	5	70	0,73
-03	С21	2960	19	55	2,09

Взам. инв. №

Подп. и дата

Инв. № подл.

		1.220.1-3м.1-2 22СБ	
Н. контр.	Вакман	Цокольный экран сетка С8, С9, С15, С21 Сборочный чертеж.	Стадия: Р; Масса: см табл.; Масштаб: —; Лист: ; Листов: 1
ГИП	Вакман		
Разраб	Сняткова		
Провер	Тихмянова		ЛенЗНИИЭП
Исполнил	Сняткова		

Формат А4

Формат	Зона	Поз.	Обозначение	Наименование	Кол.	Примечание
				Документация		
А4			1.220.1-3м.1-2 23СБ	Сборочный чертеж		
А4			1.220.1-3м.1-2 ООТО	Техническое описание		
А4			1.220.1-3м.1-2 23	Сетка С10		
				Детали		
БЧ		1		ф5 BpI ГОСТ 6727-80 ℓ=7160	3	1,03 кг
БЧ		2		ℓ=230	48	0,033 кг
А4			1.220.1-3м.1-2 23-01	Сетка С11		
				Детали		
БЧ		1		ф5 BpI ГОСТ 6727-80 ℓ=5960	3	0,86 кг
БЧ		2		ℓ=230	40	0,033 кг
А4			1.220.1-3м.1-2 23-02	Сетка С12		
				Детали		
БЧ		1		ф5 BpI ГОСТ 6727-80 ℓ=280	6	0,04 кг
БЧ		2		ℓ=590	3	0,085 кг
А4			1.220.1-3м.1-2 23-03	Сетка С16		
				Детали		
БЧ		1		ф5 BpI ГОСТ 6727-80 ℓ=340	3	0,12 кг
БЧ		2		ℓ=230	6	0,033 кг
А4			1.220.1-3м.1-2 23-04	Сетка С22		
				Детали		
БЧ		1		ф5 BpI ГОСТ 6727-80 ℓ=2960	3	0,43 кг
БЧ		2		ℓ=230	20	0,033 кг

Н.контр.	Вакман	
ГИП	Вакман	
Разраб.	Снаткова	
Провер.	Тихманова	
Исполн.	Снаткова	

1.220.1-3м.1-2 23

Цокольный экран
Сетка С10, С11, С12
С16, С22

Стадия	Лист	Листов
Р		1

ЛенЗНИИЭП

Формат А4

Рис. 1

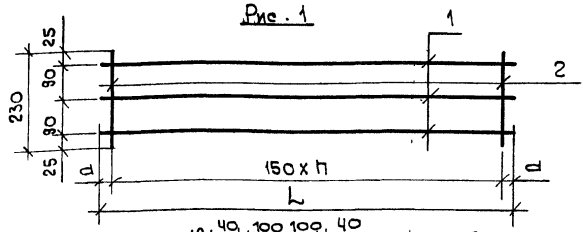

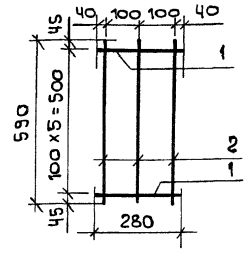

Рис. 2

При установке сетки С12 обрезать по месту.

Обозначение	Марка	Рис.	L мм	h	d мм	Масса, кг
1.220.1-3м.1-2 23	С10	1	7160	47	55	4,68
-01	С11	1	5960	39	55	3,90
-02	С12	2	—	—	—	0,5
-03	С16	1	340	5	45	0,56
-04	С22	1	2960	19	55	1,95

Взам. инв. N

Подп. и дата

Инв. N подл.

Н.контр.	Вакман	
ГИП	Вакман	
Разраб.	Снаткова	
Провер.	Тихманова	
Исполн.	Снаткова	

1.220.1-3м.1-2 23СБ

Цокольный экран. Сетка С10, С11, С12, С16, С22. Сборочный чертеж

Стадия	Масса	Масштаб
Р	см. табл.	—
Лист	Листов 1	

ЛенЗНИИЭП

Формат А4

Формат	Зона	Поз.	Обозначение	Наименование	Кол.	Примечание
				Документация		
А4			1.220.1-3м.1-2 24СБ	Сборочный чертеж		
А4			1.220.1-3м.1-2 ОПТО	Техническое описание		
А4			1.220.1-3м.1-2 24	Сетка С25		
				Детали		
БЧ		1		Ф5 Вр I ГОСТ 6727-80* ℓ=1180	5	0,17 кг
БЧ		2		ℓ=660	8	0,1 кг
А4			1.220.1-3м.1-2 24-01	Сетка С32		
				Детали		
БЧ		1		Ф5 Вр I ГОСТ 6727-80* ℓ=1480	5	0,228 кг
БЧ		2		ℓ=660	10	0,1 кг
А4			1.220.1-3м.1-2 24-02	Сетка С33		
				Детали		
БЧ		1		Ф4 Вр I ГОСТ 6727-80* ℓ=1460	7	0,144 кг
БЧ		2		ℓ=1160	15	0,115 кг

Н.контр.	Вакман	
Гип	Вакман	
Разраб.	Сняткова	
Провер.	Тихмянова	
Исполнил	Стрелкова	

1.220.1-3м.1-2 24

Цокольный экран. Сетка С25, С32, С33

Стадия	Лист	Листов
Р		1

ЛенЗНИИЭП

Формат А4

Рис. 1

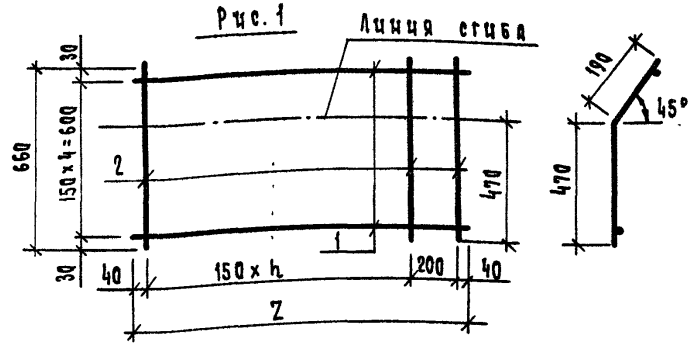

Рис. 2

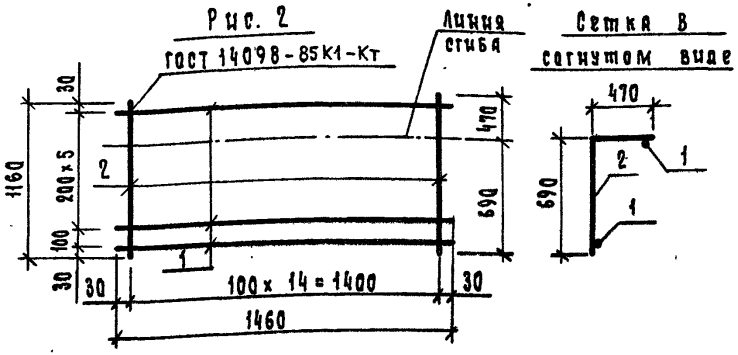

Обозначение	Марка	Рис.	Z мм	h	Масса, кг
1.220.1-3м.1-2 24	С-25	1	1180	6	1,65
-01	С-32	1	1480	6	2,14
-02	С-33	2	—	—	2,73

Инв.№ подл. | Подп. и дата | Взам.инв.№

Н.контр.	Вакман	
Гип	Вакман	
Разраб.	Сняткова	
Провер.	Тихмянова	
Исполнил	Стрелкова	

1.220.1-3м.1-2 24СБ

Цокольный экран. Сетка С25, С32, С33 Сборочный чертеж.

Стадия	Масса	Масштаб
Р	см. табл.	
Лист	Листов 1	

ЛенЗНИИЭП

23177 30

Формат А4

Формат	Зона	Поз.	Обозначение	Наименование	Кол.	Примечание
				Документация		
А4			1.220.1-3м.1-2 25СБ	Сборочный чертеж		
А4			1.220.1-3м.1-2 ООТО	Техническое описание		
А4			1.220.1-3м.1-2 25	Сетка С26		
				Детали		
Б4		1		ф5 Вр I ГОСТ 6727-80 ℓ=5030	6	0,72кг
Б4		2		ℓ=590	34	0,085кг
А4			1.220.1-3м.1-2 25-01	Сетка С27		
				Детали		
Б4		1		ф5 Вр I ГОСТ 6727-80 ℓ=2030	6	0,3кг
Б4		2		ℓ=590	14	0,085кг

		1.220.1-3м.1-2 25	
Н.контр.	Вакман	Цокольный экран сетка С26, С27	Стадия: Р; Лист: —; Листов: 1
ГИП	Вакман		
Разраб.	Сняткова		ЛенЗНИИЭП
Провер.	Тихмянова		
Исполн.	Сняткова		

Формат А4

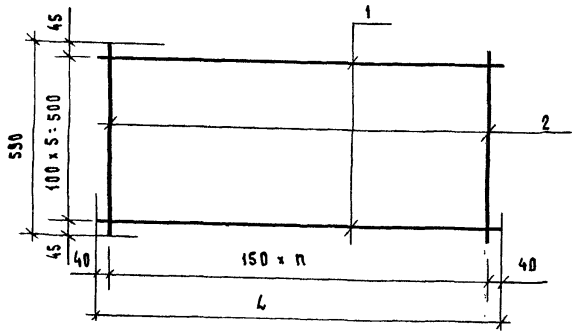

Обозначение	Марка	L мм	n	Масса, кг
1.220.1-3м.1-2 25	С26	5030	33	7,21
-01	С27	2030	13	2,99

		1.220.1-3м.1-2 25СБ	
Н.контр.	Вакман	Цокольный экран. сетка С26, С27 Сборочный чертеж.	Стадия: Р; Масса: см. табл.; Масштаб: —
ГИП	Вакман		Лист; Листов 1
Разраб	Сняткова		ЛенЗНИИЭП
Провер	Тихмянова		
Исполн	Сняткова		

Инв. № подл. | Подп. и дата | Взам. инв. №

Формат А4

Формат	Зона	Поз.	Обозначение	Наименование	Кол.	Примечание
				Документация		
А4			1.220.1-3м.1-2 26 сб	Сборочный чертеж		
А4			1.220.1-3м.1-2 ОО ТО	Техническое описание		
А4			1.220.1-3м.1-2 26	Сетка С28		
				Детали		
Б4		1		ф5 Вр I ГОСТ 6727-80 ℓ=5030	3	0,72 кг
Б4		2		ℓ=280	34	0,04 кг
А4			1.220.1-3м.1-2 26-01	Сетка С29		
				Детали		
Б4		1		ф5 Вр I ГОСТ 6727-80 ℓ=5030	3	0,72 кг
Б4		2		ℓ=230	34	0,033 кг
А4			1.220.1-3м.1-2 26-02	Сетка С30		
				Детали		
Б4		1		ф5 Вр I ГОСТ 6727-80 ℓ=2030	3	0,3 кг
Б4		2		ℓ=280	14	0,04 кг
А4			1.220.1-3м.1-2 26-03	Сетка С31		
				Детали		
Б4		1		ф5 Вр I ГОСТ 6727-80 ℓ=2030	3	0,3 кг
Б4		2		ℓ=230	14	0,033 кг

Н. контр.	Вакман		
ГИП	Вакман		
Разраб	Сняткова		
Провер	Тихмянова		
Исполн	Сняткова		

1.220.1-3м.1-2 26

Цокольный экран
Сетка С28...С31

Стадия	Лист	Листов
Р		1

ЛенЗНИИЭП

Формат А4

Рис.1

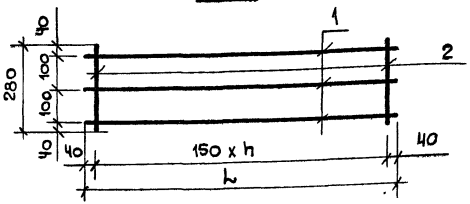

Рис.2

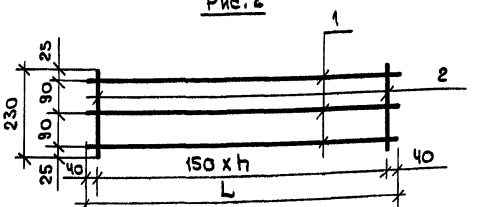

Обозначение	Марка	Рис.	L мм	h	Масса кг
1.220.1-3м.1-2 26	С 28	1	5030	33	3,52
-01	С 29	2	5030	33	3,28
-02	С 30	1	2030	13	1,46
-03	С 31	2	2030	13	1,36

Инв. № подл. | Подп. и дата | Взам. инв. №

Н. контр.	Вакман		
ГИП	Вакман		
Разраб	Сняткова		
Провер	Тихмянова		
Исполн	Сняткова		

1.220.1-3м 1-2 26 сб

Цокольный экран.
Сетка С28...С31
Сборочный чертеж

Стадия	Масса	Масштаб
Р	см. табл.	—
Лист	Листов 1	

ЛенЗНИИЭП

Формат А4

Зона	Форм.	Поз.	Обозначение	Наименование	Кол.	Примечание
				Документация		
А4			1.220.1-3м.1-2 27 СБ	Сборочный чертеж		
А4			1.220.1-3м.1-2 ООТО	Техническое описание		
А4			1.220.1-3 м.1-2 27	**Изделие закладное Мн1**		
				Детали		
БЧ		1		полоса $\frac{8\times90\ \text{ГОСТ}\ 103-76}{\text{Ст3сп5 ГОСТ 380-71}}$ ℓ=150	1	0,85 кг
БЧ		2		ф8 А III ГОСТ 5781-82 ℓ=700	1	0,28 кг
БЧ		3		ф8 А III ГОСТ 5781-82 ℓ=80	1	0,03 кг
А4			1.220.1-3м.1-2 27-01	**Изделие закладное Мн2**		
				Детали		
БЧ		1		полоса $\frac{8\times90\ \text{ГОСТ}\ 103-76}{\text{Ст3сп5 ГОСТ 380-71}}$ ℓ=200	1	1,13 кг
БЧ		2		ф8 А III ГОСТ 5781-82 ℓ=750	1	0,30 кг
БЧ		3		ф8 А III ГОСТ 5781-82 ℓ=80	1	0,03 кг

1.220.1-3м.1-2 27

Н.контр.	Вакман	
ГИП	Вакман	
Разраб	Сняткова	
Провер.	Тихмянова	
Исполн.	Сняткова	

Цокольный экран. Изделие закладное Мн1, Мн2.

Стадия	Лист	Листов
Р		1

ЛенЗНИИЭП

Формат А4

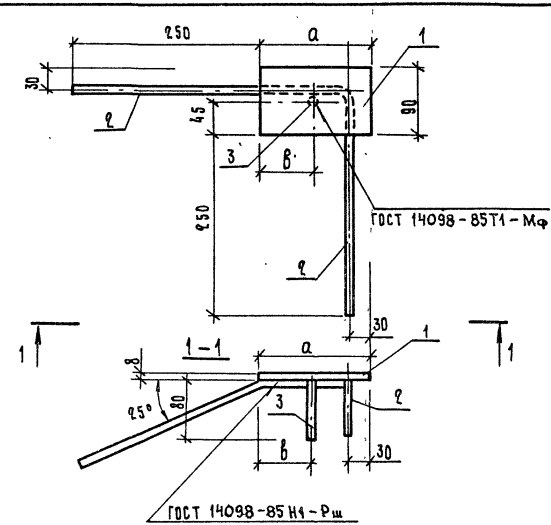

Обозначение	Марка	a мм	B мм	Масса кг
1.220.1-3м.1-2 27	Мн1	150	75	1,16
-01	Мн2	200	100	1,46

Инв.№ подл. | Подп. и дата | Взам. инв.№

1.220.1-3м.1-2 27 СБ

Н.контр.	Вакман	
ГИП	Вакман	
Разраб	Сняткова	
Провер.	Тихмянова	
Исполн.	Сняткова	

Цокольный экран. Изделие закладное Мн1, Мн2. Сборочный чертеж.

Стадия	Масса	Масштаб
Р	см. табл.	—
Лист	Листов 2	

ЛенЗНИИЭП

23177 33

Формат А4

Формат	Зона	Поз.	Обозначение	Наименование	Кол.	Примечание
				Документация		
А4			1.220.1-3м.1-2 28 СБ	Сборочный чертеж		
А4			1.220.1-3м.1-2 ООТО	Техническое описание		
А4			1.220.1-3м.1-2 28	**Изделие закладное МН4**		
				Детали		
Бч		1		Ф8 А III ГОСТ 5781-82 ℓ=100	2	0,04 кг
Бч		2		ℓ=500	2	0,20 кг
Бч		3		ℓ=1270	1	0,50 кг
Бч		4		полоса 8×90 ГОСТ 103-76 / ВСт3сп5 ГОСТ 380-71 ℓ=420	1	2,37 кг
А4			1.220.1-3м.1-2 28-01	**Изделие закладное МН5**		
				Детали		
Бч		1		Ф8 А III ГОСТ 5781-82 ℓ=100	2	0,04 кг
Бч		2		ℓ=500	2	0,20 кг
Бч		3		ℓ=1270	1	0,50 кг
Бч		4		полоса 8×90 ГОСТ 103-76 / ВСт3сп5 ГОСТ 380-71 ℓ=370	1	2,09 кг

1.220.1-3м 1-2 28

Н.контр	Вакман		
ГИП	Вакман		
Разраб	Сняткова		
Провер.	Тихмянова		
Исполн.	Сняткова		

Цокольный экран
Изделие закладное
МН4, МН5

Стадия	Лист	Листов
Р		1

ЛенЗНИИЭП

Формат А4

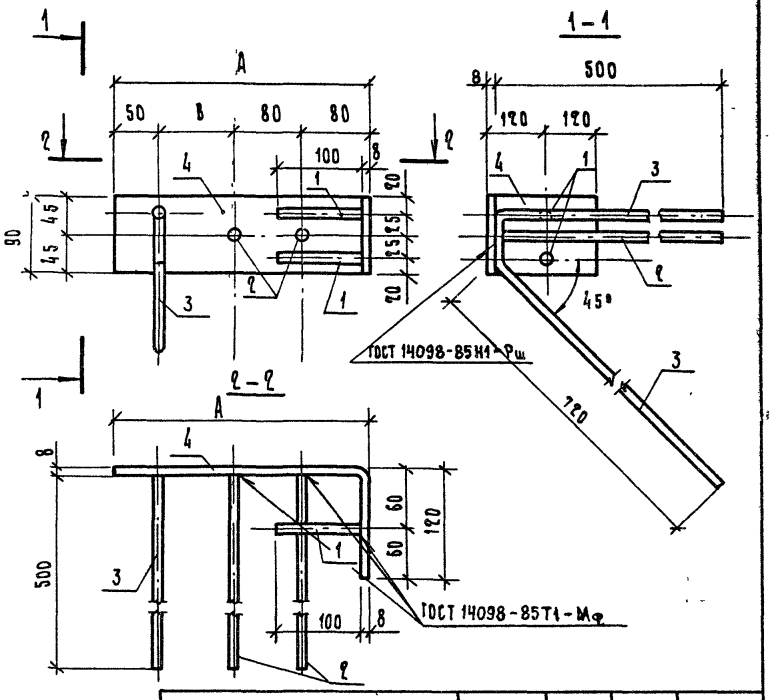

Обозначение	Марка	А мм	В мм	Масса, кг
1.220.1-3м.1-2 28	МН4	300	90	3,35 кг
-01	МН5	250	40	3,07 кг

1.220.1-3м.1-2 28 СБ

Цокольный экран.
Изделие закладное
МН4, МН5 Сборочный чертеж

Стадия	Масса	Масштаб
Р	см. табл.	—
Лист	Листов 2	

Н.контр	Вакман	
ГИП	Вакман	
Разраб	Сняткова	
Провер	Тихмянова	
Исполн	Сняткова	

ЛенЗНИИЭП

Взам. инв. № | Подп. и дата | Инв. № подл.

23177 34

Формат А4

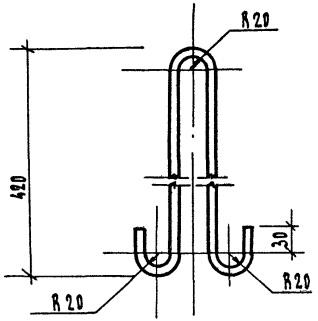

1.220.1-3м.1-2 29			
Цокольный экран Петля П1	стадия	масса	масштаб
	Р	0,66	1:5
	лист	листов 1	
ФВАТ ГОСТ 5781-82 ℓ=1070 В Ст3сп2 ГОСТ 380-71	ЛенЗНИИЭП		
Н.контр. Вакман; ГИП Вакман; Разраб Сняткова; Провер. Тихманова; Исполн. Сняткова			

Формат А4

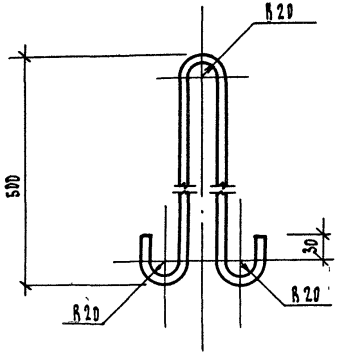

1.220.1-3м 1-2 30			
Цокольный экран. Петля П2	стадия	масса	масштаб
	Р	1,04	1:5
	лист	листов 1	
ФВАТ ГОСТ 5781-82 ℓ=1170 В Ст 3 сп 2 ГОСТ 380-71	ЛенЗНИИЭП		
Н.контр. Вакман; ГИП Вакман; Разраб Сняткова; Провер Тихманова; Исполн Сняткова			

Взам. инв. № | Подп. и дата | Инв. № подл.

Формат А4

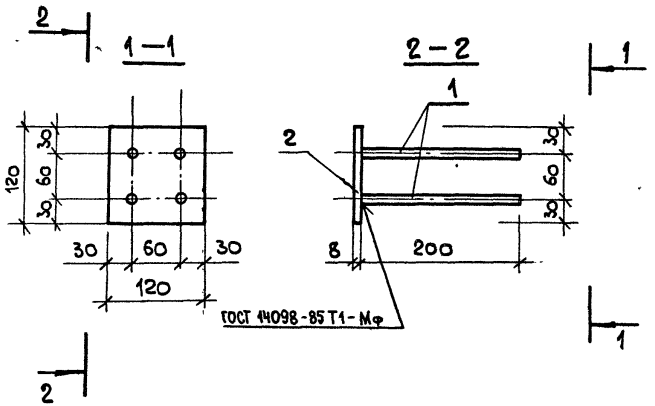

Формат	Зона	Поз	Обозначение	Наименование	Кол.	Примечание
				Документация		
А4			1.220.1-3м.1-2 ОО ТО	Техническое описание		
				Детали		
Б4		1		ф8 А III ГОСТ 5781-82 ℓ=200	4	0,079 кг
Б4		2		Полоса 8×120 ГОСТ 103-76 / Ст3сп5 ГОСТ 380-71 ℓ=120	1	0,9 кг

1.220.1-3м.1-2 31

Цокольный экран. Изделие закладное МН3

Стадия	Масса	Масштаб
Р	1,22	1:20
Лист	Листов 1	

ЛенЗНИИЭП

Н. контр.	Бакман	
ГИП	Бакман	
Разраб.	Сняткова	
Провер.	Тихтянова	
Исполнил	Сняткова	

Формат А4

Взам. инв. №

Подп. и дата

Инв. № подл.

Стадия	Масса	Масштаб
Лист	Листов	

ЛенЗНИИЭП

2317.7 36

Формат

Формат	Зона	поз.	Обозначение	Наименование	Кол.	Примечание
				Документация		
А4			1.220.1-3м.1-2 ООТО	Техническое описание		
А4			1.220.1-3м.1-2 32 СБ	Сборочный чертеж		
А3			1.220.1-3м.1-1 048РС	Ведомость расхода стали		
А4			1.220.1-3м.1-2 32 СБ	Каркас плоский КР1		
				Детали		
БЧ		1		Ф20 А I ГОСТ 5781-82 ℓ=4360	1	10,75кг
БЧ		2		Ф10 А I ГОСТ 5781-82 ℓ=4270	1	2,65кг
БЧ		3		Ф6 А I ГОСТ 5781-82 ℓ=290	29	0,064кг
БЧ		4		Ф6 А I ГОСТ 5781-82 $\ell_{ср.}$=220	3	0,048кг
А4			1.220.1-3м.1-2 32-01	Каркас плоский КР2		
				Детали		
БЧ		1		Ф20 А I ГОСТ 5781-82 ℓ=1600	1	3,95кг
БЧ		2		Ф10 А I ГОСТ 5781-82 ℓ=1550	1	0,96кг
БЧ		3		Ф20 А I ГОСТ 5781-82 ℓ=850	1	2,10кг
БЧ		4		Ф6 А I ГОСТ 5781-82 ℓ=330	11	0,073кг
БЧ		5		Ф6 А I ГОСТ 5781-82 ℓ=180	2	0,04кг

Н.контр.	Вакман		1.220.1-3м.1-2 32
ГИП	Вакман		Элемент наружной лестницы. Каркас плоский КР1...КР3. Сетка С1.
Разраб.	Онуфриева		Стадия: Р; Лист: 1; Листов: 2
Провер.	Онуфриева		ЛенЗНИИЭП
Исполн.	Добровольская		

Формат А4

Формат	Зона	поз.	Обозначение	Наименование	Кол.	Примечание
				Документация		
А4			1.220.1-3м 1-2 ООТО	Техническое описание		
А4			1.220.1-3м.1-2 СБ	Сборочный чертеж		
А3			1.220.1-3м.1-1 048РС	Ведомость расхода стали		
А4			1.220.1-3м.1-2 32-02	Каркас плоский КР3		
				Детали		
БЧ		1		Ф20 А I ГОСТ 5781-82 ℓ=2510	1	6,19кг
БЧ		2		Ф10 А I ГОСТ 5781-82 ℓ=2790	1	1,73кг
БЧ		3		Ф6 А I ГОСТ 5781-82 ℓ=290	14	0,064кг
БЧ		4		Ф20 А I ГОСТ 5781-82 ℓ=300	1	0,74кг
БЧ		5		Ф6 А I ГОСТ 5781-82 ℓ=370	1	0,08кг
БЧ		6		Ф6 А I ГОСТ 5781-82 ℓ=180	2	0,04кг
БЧ		7		Ф6 А I ГОСТ 5781-82 $\ell_{ср.}$=220	3	0,049кг
А4			1.220.1-3м.1-2 32-03	Сетка С1		
				Детали		
БЧ		1		Ф6 А I ГОСТ 5781-82 ℓ=700	3	0,16кг
БЧ		2		Ф6 А I ГОСТ 5781-82 ℓ=250	4	0,056кг

Инв.№ подл. | Подп. и дата | Взам. инв.№

1.220.1-3м.1-2 32 Лист 2

23177 37

Формат А4

Рис. 1

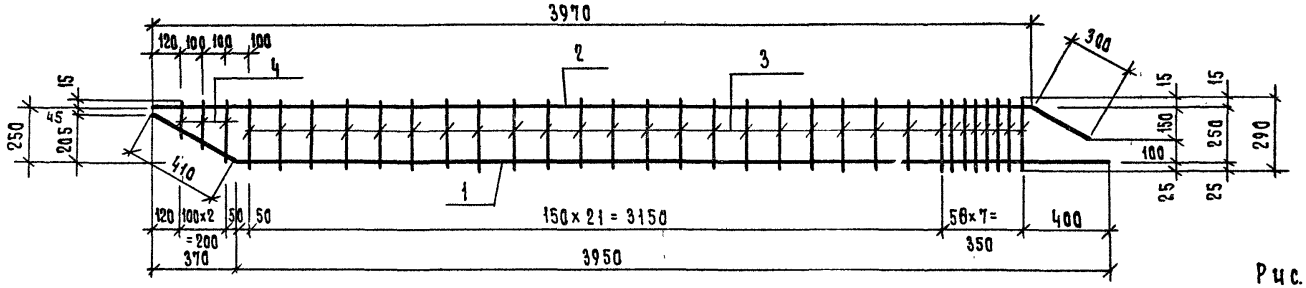

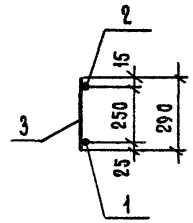

Рис. 2

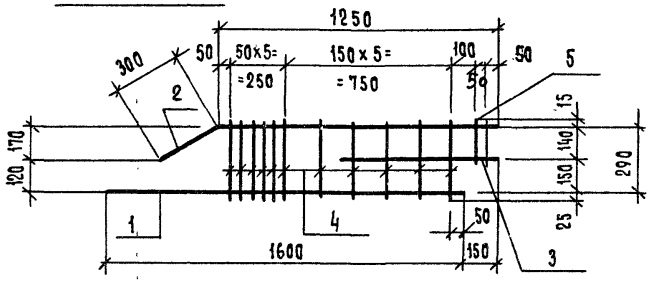

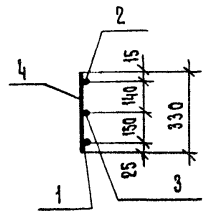

Рис. 4

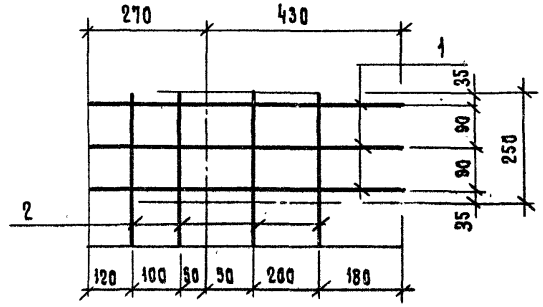

Рис. 3

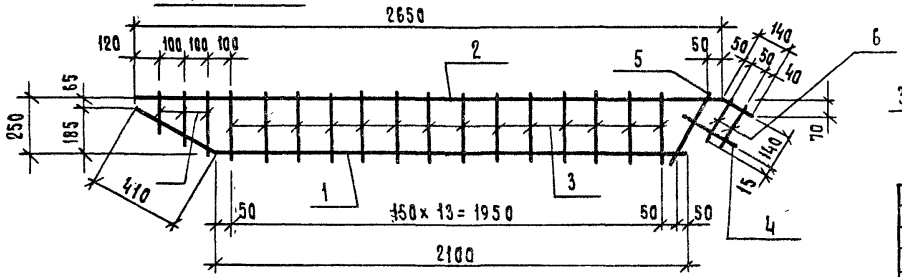

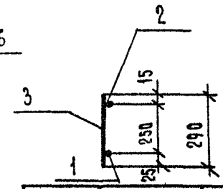

Обозначение	Рис.	Марка изделия	Масса, кг
1.220.1-3м.1-2 32	1	КР1	15,42
-01	2	КР2	7,86
-02	3	КР3	9,83
-03	4	С1	0,69

Н.контр.	Вакман	
ГИП	Вакман	
Разраб.	Онуфриева	
Проверил	Онуфриева	
Исполнил	Добровольская	

1.220.1-3м. 1-2 32 СБ

Элемент наружной лестницы. Каркас плоский КР1... КР3. Сетка С1. Сборочный чертеж

Стадия	Масса	Масштаб
Р	см. табл.	
Лист	Листов 1	

ЛенЗНИИЭП

Формат А3

Формат	Зона	Поз.	Обозначение	Наименование	Кол.	Примечание
				Документация		
А4			1.220.1-3м. 1-2 ООТО	Техническое описание		
А4			1.220.1-3м. 1-2 33СБ	Сборочный чертеж		
А3			1.220.1-3м. 1-1 04ВРС	Ведомость расхода стали		
А4			1.220.1-3м. 1-2 33	Сетка С2		
				Детали		
БЧ		1		Ф5ВрI ГОСТ 6727-80 в=1550	32	0,22 кг
А4			1.220.1-3м. 1-2 33-01	Сетка С3		
				Детали		
БЧ		1		Ф5ВрI ГОСТ 6727-80 в=1550	4	0,22 кг
БЧ		2		Ф5ВрI ГОСТ 6727-80 в=300	11	0,04 кг

Н.контр.	Вакман	
ГИП	Вакман	
Разработ.	Онуфриева	
Проверил	Онуфриева	
Исполнил	Добровольская	

1.220.1-3м. 1-2 33

Элемент наружной лестницы. Сетка С2,С3

Стадия	Лист	Листов
Р		1

ЛенЗНИИЭП

Формат А4

Рис. 1

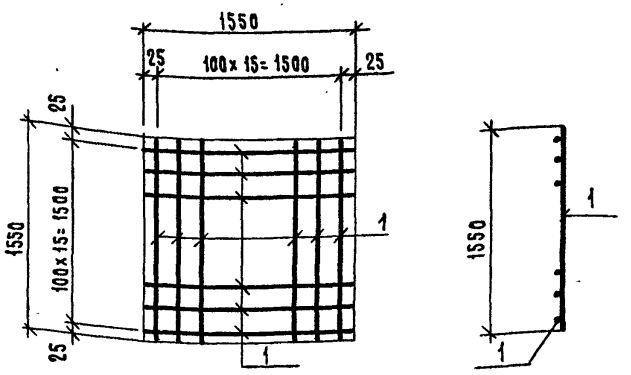

Рис. 2

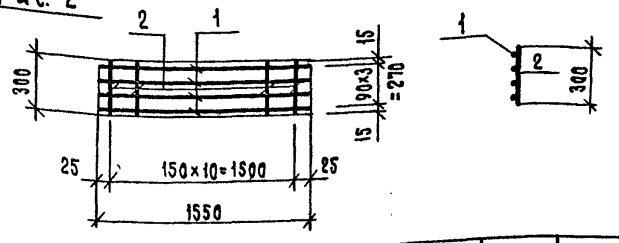

Обозначение	Марка	Рис.	Масса, кг
1.220.1-3м.1-2 33	С2	1	7,14
-01	С3	2	0,69

Взам.инв.№ | Подп. и дата | Инв.№ подл.

Н.контр.	Вакман	
ГИП	Вакман	
Разработ.	Онуфриева	
Проверил	Онуфриева	
Исполнил	Добровольская	

1.220.1-3м. 1-2 33 СБ

Элемент наружной лестницы. Сетка С2,С3. Сборочный чертеж.

Стадия	Масса	Масштаб
Р	см. табл.	—
Лист	Листов 1	

ЛенЗНИИЭП

23177 39

Формат А4

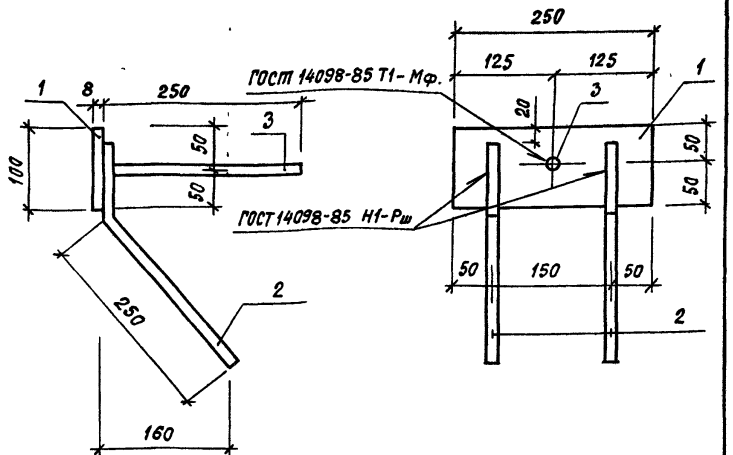

Формат	Зона	Поз.	Обозначение	Наименование	Кол.	Примечание
				Документация		
А4			1.220.1-3м 1-2 ОО ТО	Техническое описание		
				Детали		
Б4		1		Полоса 8х100 ГОСТ 103-76 ВСт3сп5 ГОСТ 380-71		
				ℓ=250	1	1,57 кг
Б4		2		ф10 AII ГОСТ 5781-82 ℓ=330	2	0,20 кг
Б4		3		ф10 AII ГОСТ 5781-82 ℓ=250	1	0,16 кг

Н.контр	Вакман	
ГИП	Вакман	
Разраб	Онуфриева	
Проверил	Онуфриева	
Исполн.	Добровольская	

1.220.1-3м.1-2 34

Элемент наружной лестницы. Изделие закладное МН1.

Стадия	Масса	Масштаб
Р	2,13	1:5
Лист	Листов 1	

ЛенЗНИИЭП

Формат А4

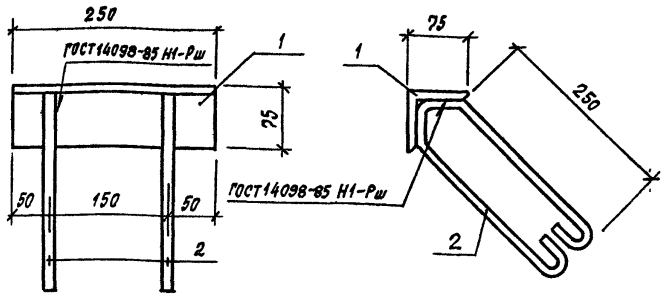

Формат	Зона	Поз.	Обозначение	Наименование	Кол.	Примечание
				Документация		
А4			1.220.1-3м.1-2 ОО ТО	Техническое описание		
				Детали		
Б4		1		уголок 75х75х8 ГОСТ 8509-72 ВСт3сп5 ГОСТ 380-71		
				ℓ=250	1	2,26 кг
Б4		2		ф8 AI ГОСТ 5781-82 ℓ=720	2	0,30 кг

Н.контр	Вакман	
ГИП	Вакман	
Разраб	Онуфриева	
Проверил	Онуфриева	
Исполнил	Добровольская	

1.220.1-3м.1-2 35

Элемент наружной лестницы. Изделие закладное МН2.

Стадия	Масса	Масштаб
Р	2,86	1:5
Лист	Листов 1	

ЛенЗНИИЭП

Инв.№ подл. | Подпись и дата | Взам. инв.№

23177 40

Формат А4

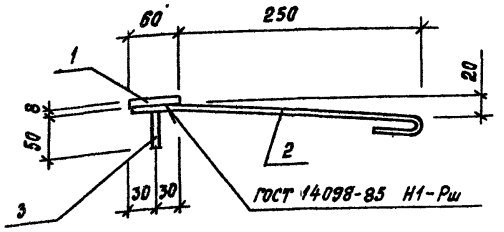

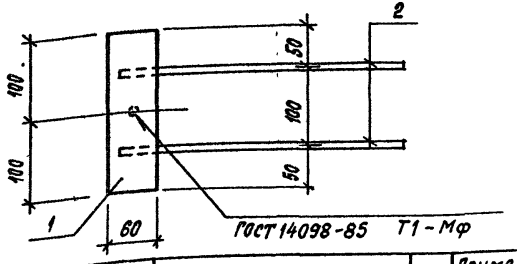

Формат	Зона	Поз.	Обозначение	Наименование	Кол	Примечание
				Документация		
			1.220.1-3м.1-2 ОО ТО	Техническое описание		
				Детали		
А4				полоса 8х60 ГОСТ 103-76 / ВСт3сп5 ГОСТ 380-71		
Б4		1		ℓ=200	1	0,75 кг
				ФВАI ГОСТ 5781-82 ℓ=360	2	0,14 кг
Б4		2		ф10 АIII ГОСТ 5781-82 ℓ=50	1	0,03 кг
Б4		3				

Н.контр.	Вакман	
ГИП	Вакман	
Разраб.	Онуфриева	
Проверил	Онуфриева	
Исполнил	Добровольская	

1.220.1-3м.1-2 36

Элемент наружной лестницы. Изделие закладное МН3.

Стадия	Масса	Масштаб
Р	1,06	1:5
Лист	Листов 1	

ПензНИИЭП

Формат А4

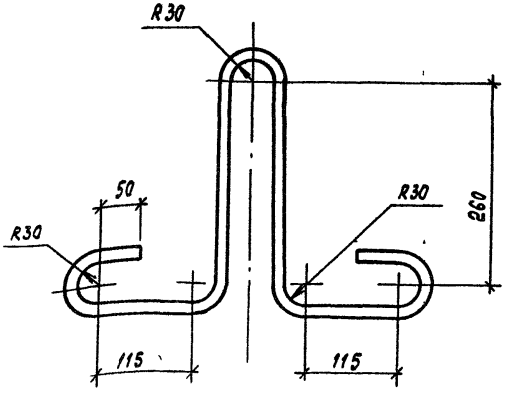

Инв.№ подл.	Подпись и дата	Взам. инв.№

Н.контр.	Вакман	
ГИП	Вакман	
Разраб.	Онуфриева	
Проверил	Онуфриева	
Исполнил	Добровольская	

1.220.1-3м.1-2 37

Элемент наружной лестницы. Петля П1

Стадия	Масса	Масштаб
Р	1,51	1:5
Лист	Листов 1	

ф14АI ГОСТ 5781-82 ℓ=1230
ВСт3сп2 ГОСТ 380-71

ПензНИИЭП

23177 41

Формат А4

Формат	Зона	Поз.	Обозначение	Наименование	Кол	Примечание
				Документация		
А4			1.220 1-3м. 1-2 00ТО	Техническое описание		
А4			1 220. 1-3м 1-2 38СБ	Сборочный чертеж		
				Сборочные единицы		
				Каркасы плоские		
А4		1	1 220 1-3м 1-2 39	КР 33	2	9,98 кг
А4		2	1 050 1-2 1 00101 0-06	КР 22	2	3,9 кг
А4		3	00 0 04.0	КР 26	2	1,0 кг
А4		4	1. 220 1-3м 1-2 39	КР 34	2	1,02 кг
				Сетки		
А4		5	1 050. 1-2.1	С 7	1	1,5 кг
А4		6	1 220 1-3м 1-2 40	С 25	1	2,28 кг
				Детали		
Б4		7	12 011. 1100	Ф12АI ГОСТ 5781-82		
				ℓ=1100	4	1,0 кг

1 220. 1-3м. 1-2 38

Н контр	Вакман	Вак
Гип	Вакман	Вак
Разработ.	Онуфриева	Онуф
Проверил	Онуфриева	Онуф
Исполнил	Добровольская	Дов

Марш лестничный
Каркас пространственный
КП1

Стадия	Лист	Листов
Р		1

ЛенЗНИИЭП

Формат А4

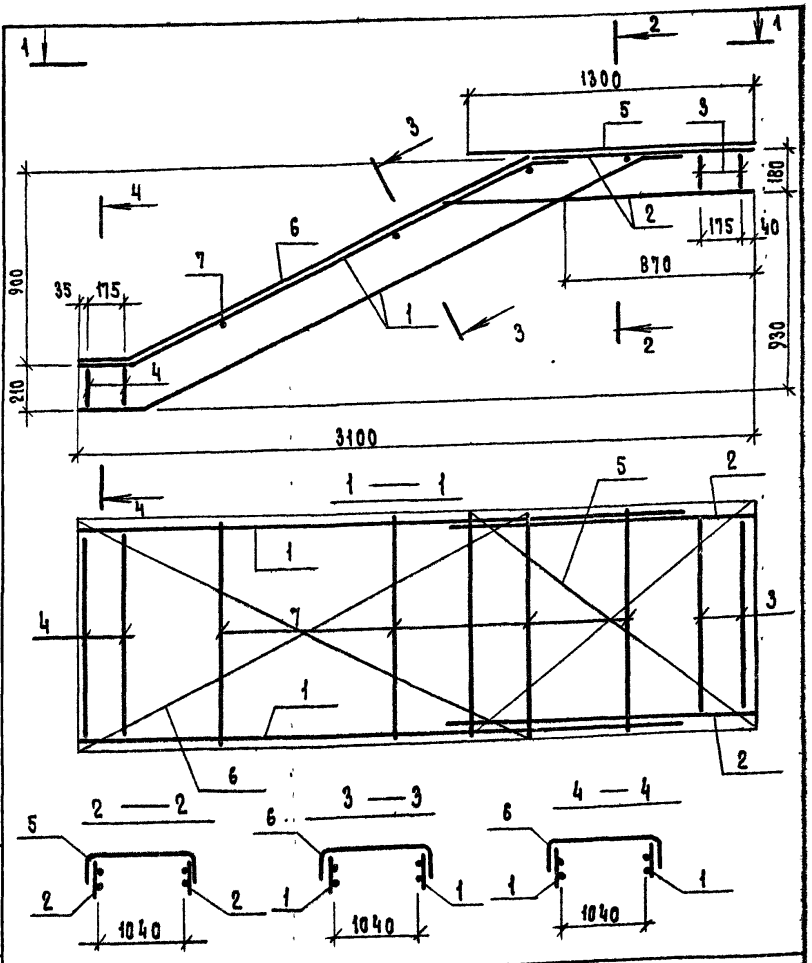

Н контр	Вакман	Вак
Гип	Вакман	Вак
Разраб	Онуфриева	Онуф
Проверил	Онуфриева	Онуф
Исполнил	Добровольская	Дов

1.220. 1-3м. 1-2 38СБ

Марш лестничный.
Каркас пространственный
КП1. Сборочный чертеж.

Стадия	Масса	Масштаб
Р	38,58	1:20

Лист | Листов 1

ЛенЗНИИЭП

23177 42

Формат А4

Формат	Зона	Поз.	Обозначение	Наименование	Кол	Примечание
				Документация		
А4			1.220.1-3м 1-2 ООТО	Техническое описание		
А4			1.220.1-3м.1-2 39СБ	Сборочный чертеж		
				Каркасы плоские		
А4			1.220.1-3м 1-2 39	КР 33		
				Детали:		
Бч		1		Ф20 А III ГОСТ 5781-82 ℓ=2980	1	7,4 кг
Бч		2		Ф10 А I ГОСТ 5781-82 ℓ=2330	1	1,44 кг
Бч		3		Ф6 А I ГОСТ 5781-82 ℓ=270	15	0,06 кг
Бч		4		Ф6 А I ГОСТ 5781-82 ℓ=260	4	0,06 кг
А4			1.220.1-3м.1-2 39-01	КР 34		
				Детали		
Бч		1		Ф8 А III ГОСТ 5781-82 ℓ=1130	2	0,45 кг
Бч		2		Ф4 Вр I ГОСТ 6727-80 ℓ=220	6	0,02 кг

Н.контр.	Вакман		1.220.1-3м. 1-2 39
ГИП	Вакман		Марш лестничный. Каркас плоский КР 33, КР 34
Разработ	Онуфриева		Стадия: Р; Лист; Листов: 1
Проверил	Онуфриева		ЛенЗНИИЭП
Исполнил	Добровольская		

Формат А4

Рис. 1

ГОСТ 14098-85 К1-Кт

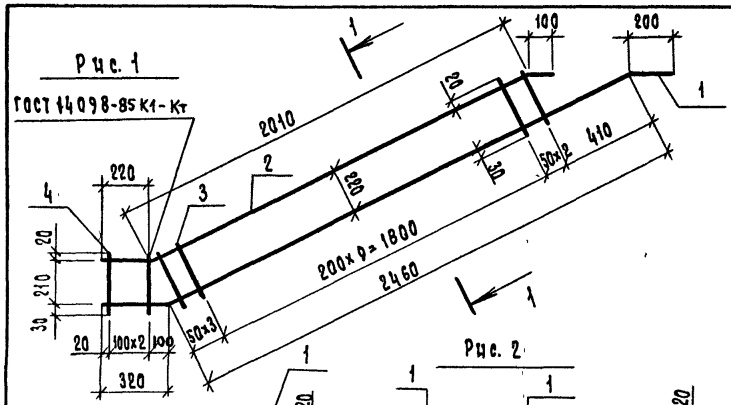

Рис. 2

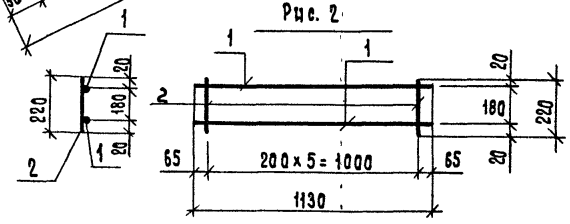

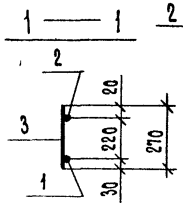

Обозначение	Марка	Рис.	Масса, кг
1.220.1-3м.1-2 39	КР 33	1	9,98
-01	КР 34	2	1,02

Н.контр.	Вакман		1.220.1-3м. 1-2 39СБ
ГИП	Вакман		Марш лестничный. Каркас плоский КР 33, КР 34. Сборочный чертеж.
Разработ	Онуфриева		Стадия: Р; Масса: см. табл.; Масштаб: 1:50; Лист; Листов: 1
Проверил	Онуфриева		ЛенЗНИИЭП
Исполнил	Добровольская		

Взам. инв. № | Подп. и дата | Инв. № подл.

23177 43

Формат А4

Формат	Зона	Поз.	Обозначение	Наименование	Кол.	Примечание
				Документация		
А4			1.220.1-3м.1-2 ООТО	Техническое описание		
А4			1.220.1-3м.1-2 40СБ	Сборочный чертеж		
				Сетка С 25		
				Детали		
БЧ				ф3 ВрI ГОСТ 6727-80 ℓ=2250	7	0,12 кг
БЧ				ф4 ВрI ГОСТ 6727-80 ℓ=1300	12	0,12 кг

Формат	Зона	Поз.	Обозначение	Наименование	Кол.	Примечание
				Документация		
А4			1.220.1-3м.1-2 41СБ	Сборочный чертеж		
А4			1.220.1-3м.1-2 ООТО	Техническое описание		
				Изделие закладное		
А4			1.220 1-3м.1-2 41	МД1		
				Детали		
Бч		1		Полоса 8х80 ГОСТ 103-76 / Ст3сп 5 ГОСТ 380-71		
				ℓ=160	1	0,80 кг
Бч		2		Ф8АIII ГОСТ 5781-82 ℓ=150	2	0,06 кг
Бч		3		Ф8АIII ГОСТ 5781-82 ℓ=310	1	0,12 кг
				Изделие закладное		
А4			1.220.1-3м.1-2 41-01	МД2		
				Детали		
Бч		1		Полоса 8х120 ГОСТ 103-76 / Ст.3сп 5 ГОСТ 380-71		
				ℓ=160	1	1,21 кг
Бч		2		Ф8АIII ГОСТ 5781-82 ℓ=150	2	0,06 кг
Бч		3		Ф8АIII ГОСТ 5781-82 ℓ=310	1	0,12 кг

Н.контр.	Вакман	
ГИП	Вакман	
Разраб.	Добровольская	
Провер	Тихманова	
Исполн	Добровольская	

1.220.1-3м.1-2 41

Ростверк
Изделие закладное
МД1, МД2

Стадия	Лист	Листов
Р		1

ЛенЗНИИЭП

Формат А4

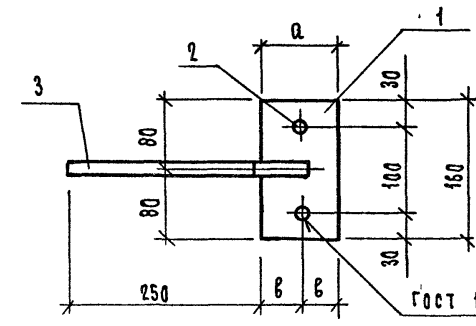

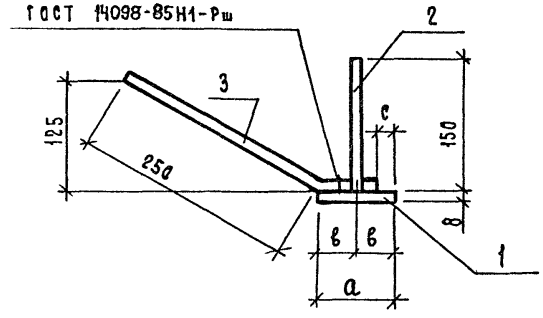

Обозначение	Марка	а мм	в мм	с мм	Масса, кг
1.220.1-3м.1-2 41	МД1	80	40	20	1,04
— 01	МД2	120	60	60	1,45

Взам. инв. N

Инв. N подл. | Подп. и дата

Н.контр.	Вакман	
ГИП	Вакман	
Разраб	Добровольская	
Провер	Тихманова	
Исполн	Добровольская	

1.220.1-3м.1-2 41СБ

Ростверк
Изделие закладное
МД1, МД2 Сборочный чертеж

Стадия	Масса	Масштаб
Р	см табл.	1:20
Лист	Листов 1	

ЛенЗНИИЭП

23177 45

Формат А4

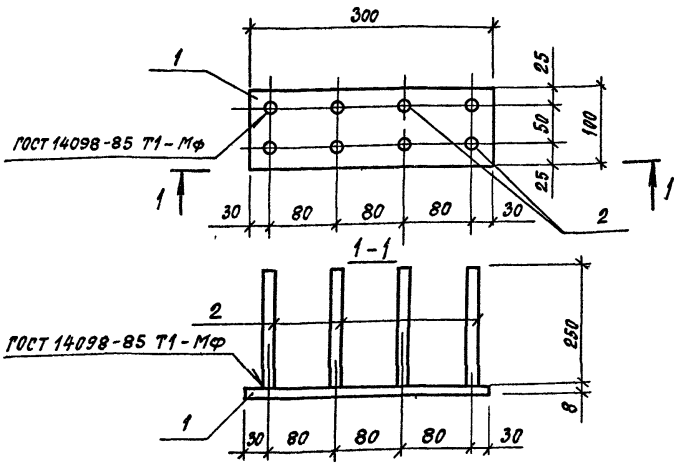

Формат	Зона	Поз	Обозначение	Наименование	Кол.	Примечание
				Документация		
А4			1.220.1.3м.1-2 ОО ТО	Техническое описание		
				Изделие закладное МД3		
				Детали		
Б4		1		Полоса $\frac{8\times100\ ГОСТ\ 103-76}{ВСт3сп5\ ГОСТ\ 380-71\ \ell=300}$	1	1,88 кг
Б4		2		ф8 А-III ГОСТ 5781-82 ℓ=250	6	0,10 кг

Н.контр.	Вакман		1 220.1-3 м.1-2 42
ГИП	Вакман		Ростверк изделие закладное МД3
Разраб	Добровольская		Стадия: Р; Масса: 2,48; Масштаб: —
Пров	Тихманова		Лист; Листов 1
Исполн	Добровольская		ЛенЗНИИЭП

Формат А4

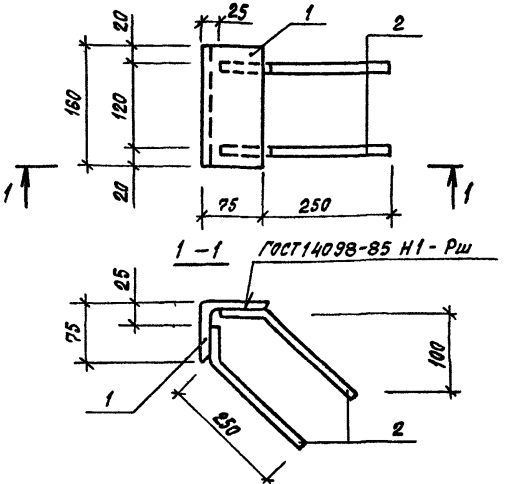

Формат	Зона	Поз.	Обозначение	Наименование	Кол.	Примечание
				Документация		
А4			1.220.1.3м.1.2 ОО ТО	Техническое описание		
				Изделие закладное МД4		
				Детали		
Б4		1		Уголок $\frac{75\times75\times8\ ГОСТ\ 8509-72}{ВСт3сп5\ ГОСТ\ 380-71\ \ell=160}$	1	1,44 кг
Б4		2		ф8 А-III ГОСТ 5781-82 ℓ=300	4	0,12 кг

Н.контр.	Вакман		1.220.1-3 м.1-2 43
ГИП	Вакман		Подколонник изделие закладное МД4
Разраб	Добровольская		Стадия: Р; Масса: 1,92; Масштаб: —
Пров	Тихманова		Лист; Листов 1
Исполн	Добровольская		ЛенЗНИИЭП

Инв.№ подл. | Подпись и дата | Взам. инв.№

Формат А4

Формат	Зона	Поз.	Обозначение	Наименование	Кол.	Примечание
				Документация		
А4			1.220.1-3м. 1-2 44СБ	Сборочный чертеж		
А4			1.220.1-3м. 1-2 ДОТО	Техническое описание		
				Изделие закладное		
А4			1.220.1-3м 1-2 44	**МД5**		
				Детали		
Бч		1		Уголок 160×160×10 ГОСТ 8509-72* Ст3сп 5 ГОСТ 380-71 ℓ = 80	1	1,98кг
Бч		2		ФВАIII ГОСТ 5781-82 ℓ=300	4	0,12кг
				Изделие закладное		
А4			1.220.1-3м. 1-2 44-01	**МД6**		
Бч		1		Уголок 160×160×10 ГОСТ 8509-72* Ст3сп 5 ГОСТ 380-71 ℓ = 250	1	6,17кг
Бч		2		ФВАIII ГОСТ 5781-82 ℓ=300	4	0,12кг

Н.контр.	Вакман		1.220.1-3м. 1-2 44
ГИП	Вакман		Подколонник Изделие закладное МД5, МД6
Разраб.	Добровольская		Стадия: Р; Лист; Листов: 1
Провер.	Тихмянова		ЛенЗНИИЭП
Исполн.	Добровольская		

Формат А4

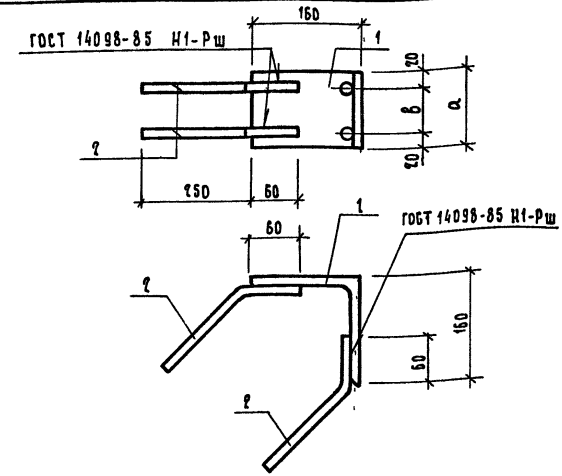

Обозначение	Марка	a мм	b мм	Масса, кг
1.220.1-3м. 1-2 44	МД5	80	40	2,46
— 01	МД6	ℓ50	ℓ10	8,65

Н.контр.	Вакман		1.220.1-3м. 1-2 44СБ
ГИП	Вакман		Подколонник Изделие закладное МД5, МД6 Сборочный чертеж
Разраб.	Добровольская		Стадия: Р; Масса: см. табл.; Масштаб: —
Провер.	Тихмянова		Лист; Листов 1
Исполн.	Добровольская		ЛенЗНИИЭП

Инв.№ подл. | Подп. и дата | Взам. инв.№

23177 47

Формат А4

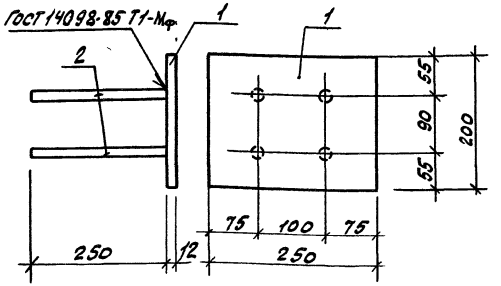

Формат	Зона	Поз.	Обозначение	Наименование	Кол.	Примечание
				Документация		
А4			1.220.1-3м.1-2 ООТО	Техническое описание		
				Детали		
Б4		1		Полоса 12х200 ГОСТ 103-76 Ст3сп5 ГОСТ 380-71 ℓ=250	1	4,71 кг
Б4		2		ф10А III ГОСТ 5781-82 ℓ=250	4	0,16 кг

1.220.1-3м.1-2 45

Подколонник
Изделие закладное
МД7

Стадия	Масса	Масштаб
Р	5,35	
Лист	Листов 1	

Разраб. Добровольская
Пров. Тихтянова
Испол. Добровольская

ЛенЗНИИЭП

gost.e-ecolog.ru

Формат А4

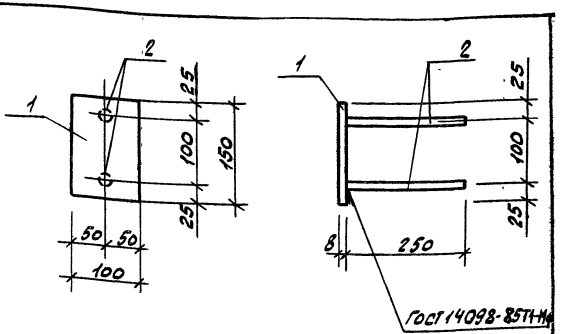

Формат	Зона	Поз.	Обозначение	Наименование	Кол.	Примечание
				Документация		
А4			1.220.1-3м.1-2 ООТО	Техническое описание		
				Детали		
Б4		1		Полоса 8х100 ГОСТ 103-76 Ст3сп5 ГОСТ 380-71		
				ℓ=150	1	0,94 кг
Б4		2		ф8А III ГОСТ 5781-82 ℓ=250	2	0,16 кг

Инв.№ подл. | Подпись и дата | Взам. инв.№

1.220.1-3м.1-2 46

Подколонник
Изделие закладное
МД9

Стадия	Масса	Масштаб
Р	1,26	—
Лист	Листов 1	

Н. контр. Вакман
ГИП Вакман
Разраб. Добровольская
Пров. Тихтянова
Испол. Добровольская

ЛенЗНИИЭП

23177 (48)

Формат А4