ТИПОВЫЕ КОНСТРУКЦИИ, ИЗДЕЛИЯ И УЗЛЫ ЗДАНИЙ И СООРУЖЕНИЙ

СЕРИЯ 1.220.1-3 м

КОНСТРУКЦИИ КАРКАСА С КОЛОННАМИ СЕЧЕНИЕМ 300Х300 мм
ДЛЯ СТРОИТЕЛЬСТВА ОБЩЕСТВЕННЫХ ЗДАНИЙ
С ИСПОЛЬЗОВАНИЕМ ВЕЧНОМЕРЗЛЫХ ГРУНТОВ ОСНОВАНИЯ
ПО ПРИНЦИПУ I

ВЫПУСК 1-1

РОСТВЕРКИ, ПОДКОЛОННИКИ, ЭЛЕМЕНТЫ ЦОКОЛЬНОЙ ЧАСТИ

РАБОЧИЕ ЧЕРТЕЖИ

23176
ЦЕНА 4-26

gost.e-ecolog.ru

ТИПОВЫЕ КОНСТРУКЦИИ, ИЗДЕЛИЯ И УЗЛЫ ЗДАНИЙ И СООРУЖЕНИЙ

СЕРИЯ 1.220.1-3 м

КОНСТРУКЦИИ КАРКАСА С КОЛОННАМИ СЕЧЕНИЕМ 300Х300 мм ДЛЯ СТРОИТЕЛЬСТВА ОБЩЕСТВЕННЫХ ЗДАНИЙ С ИСПОЛЬЗОВАНИЕМ ВЕЧНОМЕРЗЛЫХ ГРУНТОВ ОСНОВАНИЯ ПО ПРИНЦИПУ I

ВЫПУСК 1-1

РОСТВЕРКИ, ПОДКОЛОННИКИ, ЭЛЕМЕНТЫ ЦОКОЛЬНОЙ ЧАСТИ

РАБОЧИЕ ЧЕРТЕЖИ

РАЗРАБОТАНЫ:

ЛЕНЗНИИЭП

ГЛ. ИНЖ. ИН-ТА А.В.РЯЗАНОВ
ГЛ. КОНСТР. ИН-ТА Р.А.ПОПОВ
ГЛ. ИНЖ. ПРОЕКТА П.Р.ВАКМАН
ЗАВ. ЛАБОРАТОРИЕЙ Л.Н.НЕЙМАРК
СТ. Н. СОТРУДНИК С.С.ШМЕЛЕВА

КИЕВЗНИИЭП

ЗАМ. ДИРЕКТ. ИН-ТА Г.Г.ДМИТРИЕВ
НАЧ. ОТДЕЛА В.Н.ШЕВЧЕНКО
ГЛ. ИНЖ. ПРОЕКТА Д.В.ЕГУНОВ

УТВЕРЖДЕНЫ
ГОСКОМАРХИТЕКТУРЫ ПРИКАЗ №146от 23 мая 1988 Г
ВВЕДЕНЫ В ДЕЙСТВИЕ С 1 июля 1988 г

© ЦИТП Госстроя СССР, 1988

Обозначение	Наименование	Стр.
1.220.1-3м.1-1 ООТО	Техническое описание	3
1.220.1-3м.1-1 01	Ростверк ф1-32; ф1-40	5
1.220.1-3м.1-1 01СБ	Ростверк ф1-32; ф1-40 Сборочный чертеж	6
1.220.1-3м.1-1 02	Ростверк ф2-32; ф2-40; ф2-32-1; ф2-40-1	9
1.220.1-3м.1-1 02СБ	Ростверк ф2-32; ф2-40; ф2-32-1; ф2-40-1	
	Сборочный чертеж	11
1.220.1-3м.1-1 03	Ростверк 1ф3-32; 1ф3-40; 1ф3-32-1; 1ф3-40-1	13
1.220.1-3м.1-1 03СБ	Ростверк 1ф3-32; 1ф3-40; 1ф3-32-1; 1ф3-40-1	
	Сборочный чертеж	15
1.220.1-3м.1-1 04	Ростверк 2ф3-32; 2ф3-40	17
1.220.1-3м.1-1 04СБ	Ростверк 2ф3-32; 2ф3-40 Сборочный чертеж	18
1.220.1-3м.1-1 05	Ростверк ф4-32; ф4-40	20
1.220.1-3м.1-1 05СБ	Ростверк ф4-32; ф4-40 Сборочный чертеж	21
1.220.1-3м.1-1 06	Подколонник ФК12.12.8-3	23
1.220.1-3м.1-1 06СБ	Подколонник ФК12.12.8-3. Сборочный чертеж	24
1.220.1-3м.1-1 07	Подколонник ФК14.12.8-3	23
1.220.1-3м.1-1 07СБ	Подколонник ФК14.12.8-3 Сборочный чертеж	25
1.220.1-3м.1-1 08	Подколонник ФК15.12.8-3	26
1.220.1-3м.1-1 08СБ	Подколонник ФК15.12.8-3. Сборочный чертеж	27
1.220.1-3м.1-1 09	Балка под цокольный экран Ц6 6.5.3.4п	
	Ц6 5.3.4п; Ц6 2.3.4п	28
1.220.1-3м.1-1 09СБ	Балка под цокольный экран Ц6 6 5 3 4п; Ц6 5 3 4п;	
	Ц6 2 3 4п. Сборочный чертеж	
1.220.1-3м.1-1 10	Балка под цокольный экран Ц6 6 0.3 4п; Ц6 3 0.3 4п	29
1.220.1-3м.1-1 10СБ	Балка под цокольный экран Ц6 6 0.3 4п; Ц6 3 0.3 4п	
	Сборочный чертеж	
1.220.1-3м.1-1 11	Балка под цокольный экран 1Ц6 5 3 3 4п;	
	1Ц6 2 3 3 4п; 2Ц6 5 3 3 4п; 2Ц6 2 3 3 4п	30

Н.контр.	Вакман	
ГИП	Вакман	
Разраб.	Стрелкова	
Провер.	Стрелкова	
Исполн.	Крит	

1.220.1-3м.1-1 ОО

Содержание

Стадия	Лист	Листов
Р	1	3

ЛенЗНИИЭП

Формат А4

Обозначение	Наименование	Стр.
1.220.1-3м.1-1 11СБ	Балка под цокольный экран 1Ц6 5 3 3 4п;	
	1Ц6 2 3 3 4п; 2Ц6 5 3 3 4п; 2Ц6 2 3 3 4п	
	Сборочный чертеж	
1.220.1-3м.1-1 12	Цокольный экран Ц3 3 0.14.6; Ц3 1 2.14.6	31
1.220.1-3м.1-1 12СБ	Цокольный экран Ц3 3 0.14.6; Ц3 1 2.14.6	
	Сборочный чертеж	
1.220.1-3м.1-1 13	Цокольный экран Ц3 1 1.14.6; Ц3 1 1.8.6	32
1.220.1-3м.1-1 13СБ	Цокольный экран Ц3 1 1.14.6; Ц3 1 1.8.6	
	Сборочный чертеж	
1.220.1-3м.1-1 14	Цокольный экран Ц3 6.14.6	33
1.220.1-3м.1-1 14СБ	Цокольный экран Ц3 6.14.6 Сборочный чертеж	
1.220.1-3м.1-1 15	Цокольный экран Ц3 3 0.8.6	34
1.220.1-3м.1-1 15СБ	Цокольный экран Ц3 3 0.8.6 Сборочный чертеж	
1.220.1-3м.1-1 16	Цокольный экран Ц3 1 2.8.6; Ц3 1 5.8.6	35
1.220.1-3м.1-1 16СБ	Цокольный экран Ц3 1 2.8.6; Ц3 1 5.8.6 Сборочный чертеж	
1.220.1-3м.1-1 17	Цокольный экран Ц3 6.8.6	36
1.220.1-3м.1-1 17СБ	Цокольный экран Ц3 6.8.6 Сборочный чертеж	
1.220.1-3м.1-1 18	Цокольный экран Ц3 7 2.6.10; 1Ц3 7 2.6.10;	
	Ц3 6 0.6.10; 1Ц3 6 0.6.10	37
1.220.1-3м.1-1 18СБ	Цокольный экран Ц3 7 2.6.10; 1Ц3 7 2.6.10;	
	Ц3 6 0.6.10; 1Ц3 6 0.6.10. Сборочный чертеж	38
1.220.1-3м.1-1 19	Цокольный экран Ц3 1 5.6.10; Ц3 1 2.6.10;	
	1Ц3 1 2.6.10	
1.220.1-3м.1-1 19СБ	Цокольный экран Ц3 1 5.6.10; Ц3 1 2.6.10;	
	1Ц3 1 2.6.10 Сборочный чертеж	39
1.220.1-3м.1-1 20	Цокольный экран Ц3 3 9.6.10; Ц3 8.6.10	40
1.220.1-3м.1-1 20СБ	Цокольный экран Ц3 3 9.6.10; Ц3 8.6.10 Сборочный чертеж	
1.220.1-3м.1-1 21	Цокольный экран Ц3 3 0.6.10; 1Ц3 3 0.6.10	41
1.220.1-3м.1-1 21СБ	Цокольный экран Ц3 3 0.6.10; 1Ц3 3 0.6.10 Сборочный чертеж	
1.220.1-3м.1-1 22	Цокольный экран Ц3 5 0.6.10; 1Ц3 5 0.6.10	42
1.220.1-3м.1-1 22СБ	Цокольный экран Ц3 5 0.6.10; 1Ц3 5 0.6.10 Сборочный чертеж	

Инв.№подл. | Подпись и дата | Взам.инв.№

1.220.1-3м.1-1 ОО

Лист 2

23176-3

Формат А4

Обозначение	Наименование	Стр.
1.220.1-3м.1-1 23	Цокольный экран ЦЭ20.6.10; 1ЦЭ20.6.10	43
1.220.1-3м.1-1 23СБ	Цокольный экран ЦЭ20.6.10; 1ЦЭ20.6.10. Сборочный чертеж.	
1.220.1-3м.1-1 24	Косоур ЛБ49.19-5	44
1.220.1-3м.1-1 24СБ	Косоур ЛБ49.19-5. Сборочный чертеж.	
1.220.1-3м.1-1 25	Косоур ЛБ25.13-5	46
1.220.1-3м.1-1 25СБ	Косоур ЛБ25.13-5. Сборочный чертеж	
1.220.1-3м.1-1 26	Плита П16-5. Ступень ЛС16-5	47
1.220.1-3м.1-1 26СБ	Плита П16-5. Ступень ЛС16-5. Сборочный чертеж	
1.220.1-3м.1-1 27	Марш лестничный ЛМП 31.11.12-5	48
1.220.1-3м.1-1 27СБ	Марш лестничный ЛМП 31.11.12-5. Сборочный чертеж	
1.220.1-3м.1-1 00ВРС	Ростверк. Ведомость расхода стали	50
1.220.1-3м.1-1 01ВРС	Подколонник. Ведомость расхода стали	26
1.220.1-3м.1-1 02ВРС	Балка под цокольный экран:	
	Ведомость расхода стали	51
1.220.1-3м.1-1 03ВРС	Цокольный экран. Ведомость расхода	
	стали.	52
1.220.1-3м.1-1 04ВРС	Элемент наружной лестницы.	
	Ведомость расхода стали	54

		Лист
1.220.1 -3м. 1-1	00	3

Формат А4

Настоящий выпуск содержит рабочие чертежи сборных железобетонных изделий: ростверков, подколонников, цокольных балок, экранов, а также элементов лестниц и крылец.

Ростверки разработаны для опирания на 1, 2, 3 и 4 сваи, при этом сечение сваи принято 320×320 мм и 400×400 мм по серии 1.011.1-8 м.

Разработан вариант ростверков с бороздами для анкерующих стержней. Анкеровка с установкой горизонтальных стержней необходима при применении свай с продольной арматурой $d \geq 25$ мм. Подколонники разработаны нескольких типов, отличающихся полочками для опирания ригелей перекрытия над холодным подпольем.

При применении чертежей ростверков и подколонников в конкретном проекте следует выполнить опалубочные чертежи этих изделий с расположением необходимых закладных изделий. Примеры расстановки закладных изделий в ростверках и подколонниках см. в выпуске 0-2 документ 10.

Ростверки и подколонники приняты из тяжелого бетона класс по прочности на сжатие В25, марка по морозостойкости F150. Цокольные балки разработаны из керамзитобетона марка по плотности D1500, класс по прочности на сжатие В15, В25, марка по морозостойкости F150.

Цокольные экраны предназначены для ограждения холодного подполья и разработаны для ростверков с однорядным расположением свай по периметру здания и для трехсвайных кустовых ростверков.

Цокольные экраны приняты из тяжелого бетона класса В15, по морозостойкости F200.

Элементы наружной лестницы: косоуры, плита, ступень из тяжелого бетона класса В15, марка по морозостойкости F200. Лестничный марш принят из тяжелого бетона класса В15.

Нормируемая отпускная прочность бетона должна составлять в холодное время года 90% и в теплое время-70% от класса бетона по прочности на сжатие.

Предел огнестойкости ростверков и подколонников принят 2 часа, цокольных балок, экранов и элементов лестниц не менее 0,75 часа.

Инв. № подл.	Подп. и дата	Взам. инв. №		1.220.1 -3м 1-1		00 ТО
			Н.контр.	Вакман	Техническое описание	Стадия: Р; Лист; Листов: 1
			ГИП	Вакман		
			Разраб.	Стрелкова		ЛенЗНИИЭП
			Провер.	Стрелкова		
			Исполн.	Крит		

23176 4

Формат А4

Пример расшифровки марки изделия

Расшифровка марки ростверка: 1Ф3-40

1 – первый тип ростверка
Ф – ростверк
3 – на 3 сваи
40 – сечение сваи в см

Расшифровка марки подколонника: ФК 12.12.8-3

ФК – подколонник
12 – длина в дм
12 – ширина в дм
8 – высота в дм
3 – для колонн 300×300 мм

Расшифровка марки цокольной балки: ЦБ 53.3.4 п

ЦБ – цокольная балка
53 – длина в дм
3 – ширина в дм
4 – высота в дм
п – бетон на пористых заполнителях

Расшифровка марки цокольного экрана: ЦЭ 30.14.6

ЦЭ – цокольный экран
30 – длина в дм
14 – высота в дм
6 – ширина в дм

Расшифровка марки косоура: ЛБ 49.19-5

ЛБ – косоур
49 – длина косоура в дм
19 – высота в дм
5 – расчетная временная нагрузка 4,8 кПа (без учета собственного веса)

Расшифровка марки плиты: П16-5

П – плита
16 – длина в дм
5 – расчетная временная нагрузка 4,8 кПа (без учета собственного веса)

Расшифровка марки ступени: ЛС 16-5

ЛС – лестничная ступень
16 – длина в дм
5 – расчетная временная нагрузка 4,8 кПа (без учета собственного веса)

Расшифровка марки лестничного марша: ЛМП 31.11.12-5

ЛМП – марш лестничный
31 – длина в дм
31 – ширина в дм
12 – высота в дм
5 – расчетная временная нагрузка 4,8 кПа (без учета собственного веса)

Формат	Зона	Поз.	Обозначение	Наименование	Кол.	Примечание
				Документация		
А4			1.220.1-3м.1-1 ООТО	Техническое описание		
А3			1.220.1-3м.1-1 01СБ	Сборочный чертеж		
А3			1.220.1-3м.1-1 ООВРс	Ведомость расхода стали		
А3			1.220.1-3м.1-1 01	Ростверк ф1-32		
				Сборочные единицы		
А4		1	1.220.1-3м.1-2 07	Каркас плоский КР31	1	
А4		2	1.220.1-3м.1-2 06	КР29	2	
А4		3	1.220.1-3м 1-2 06-01	КР30	2	
А4		4	1.220.1-3м 1-2 06-02	Сетка С1	2	
				Детали		
А4		5	1.220.1-3м.1-2 08	Петля П1	4	2,21кг
				Материалы		
				Бетон В25 F150	0,68	м³

	1.220.1-3м.1-1 01	
Н.контр. Бакман	Ростверк ф1-32; ф1-40	Стадия Р; Лист 1; Листов 2
ГИП Бакман		
Разраб. Снятков		ЛенЗНИИЭП
Провер. Стрелкова		
Исполн. Гровольская		

Формат А4

Формат	Зона	Поз.	Обозначение	Наименование	Кол.	Примечание
А3			1.220.1-3м.1-1 01-01	Ростверк ф1-40		
				Сборочные единицы		
А4		1	1.220.1-3м.1-2 07	Каркас плоский КР31	1	
А4		2	1.220.1-3м.1-2 06	КР29	2	
А4		3	1.220.1-3м.1-2 06-01	КР30	2	
А4		4	1.220.1-3м.1-2 06-02	Сетка С1	2	
				Детали		
А4		5	1.220.1-3м.1-2 08	Петля П1	4	2,21кг
				Материалы		
				Бетон В25 F150	0,68	м³

Инв.№ подл. | Подп. и дата | Взам. инв.№

	1.220.1-3м.1-1 01	Лист 2

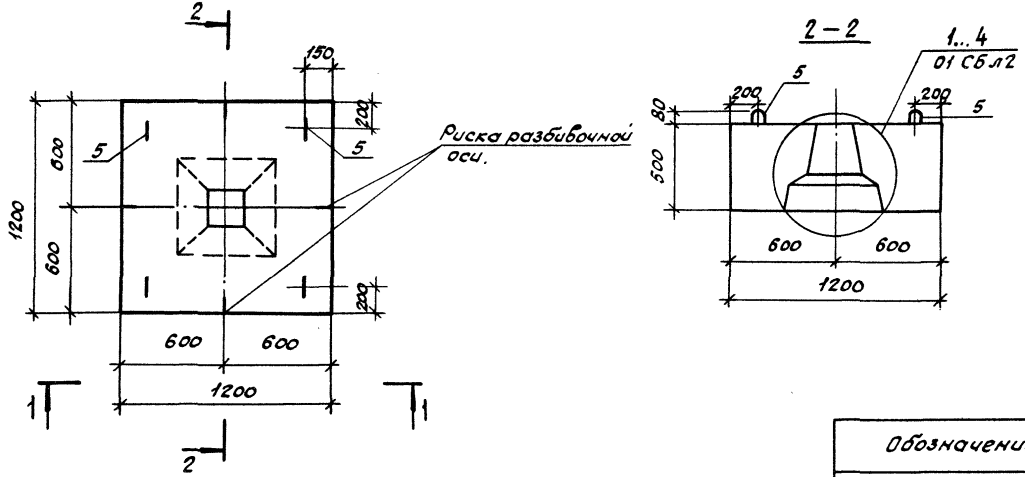

Обозначение	Марка	Узел	Масса, кг
1.220.1-3м.1-1 01	Ф1-32	3,4	1700
-01	Ф1-40	1,2	1625

Н.контр.	Вакман		
ГИП	Вакман		
Разраб.	Стрелкова		
Провер.	Стрелкова		
Исполн.	Чобановская		

1.220.1-3м.1-1 01СБ

Ростверк Ф1-32; Ф1-40
Сборочный чертеж

Стадия	Масса	Масштаб
Р	см. табл.	1:20
Лист 1	Листов 3	

ЛенЗНИИЭП

23176 7
формат А3

Вариант 1

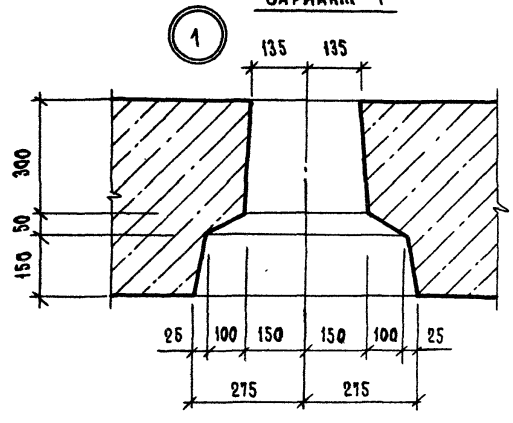

Вариант 2

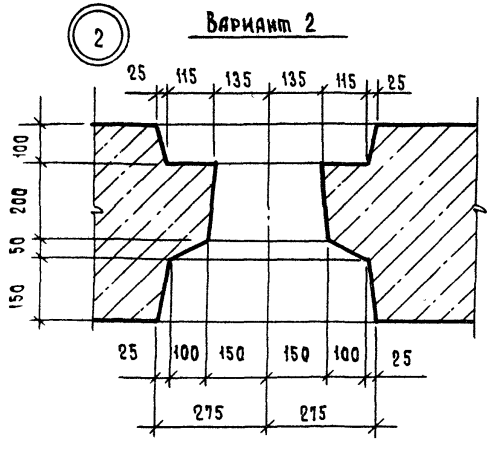

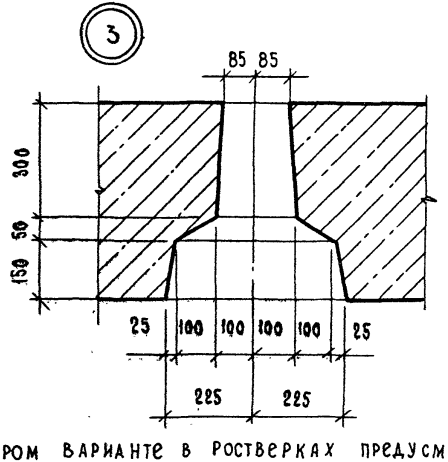

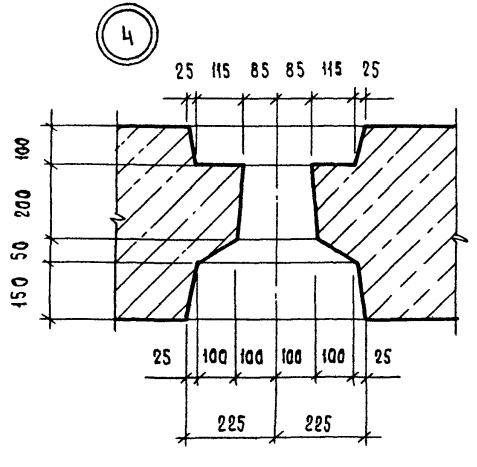

Во втором варианте в ростверках предусмотрены специальные борозды для анкерующих стержней.

Анкеровка с установкой горизонтальных стержней необходима при применении свай с продольной арматурой $d \geq 25$ мм.

1.220.1-3 м.1-1	01 СБ	Лист 2

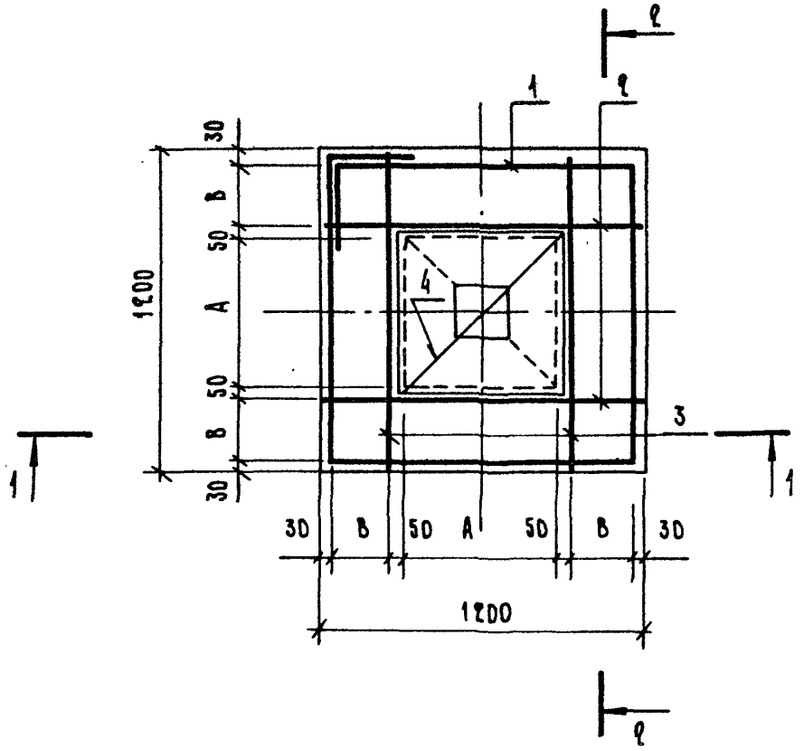

2 – 2

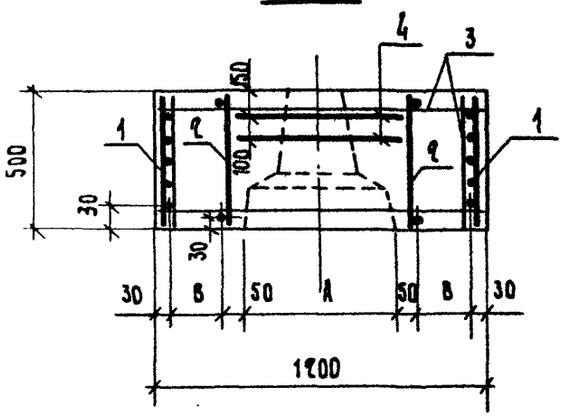

1 – 1

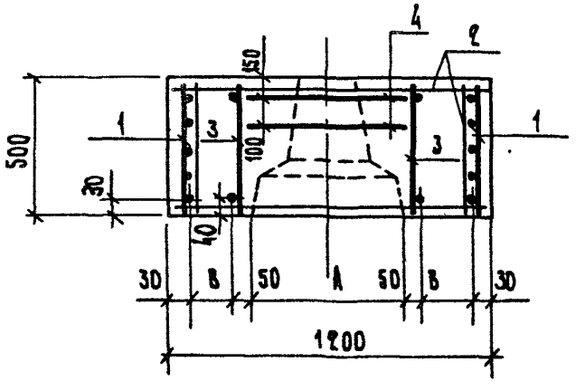

Обозначение	Марка	А мм	В мм	Масса, кг
1.290.1 - 3 м. 1-1 01	Ф1-32	450	295	1100
-01	Ф1-40	550	245	1625

Формат	Зона	Поз.	Обозначение	Наименование	Кол.	Примечание
				Документация		
А4			1.220.1-3м.1-1 00 ТО	Техническое описание		
А4			1.220.1-3м.1-1 02 СБ	Сборочный чертеж		
А3			1.220.1-3м.1-1 00 ВРс	Ведомость расхода стали		
			1.220.1-3м 1-1 02	Ростверк ф2-32		
				Сборочные единицы		
А4		1	1.220.1-3м.1-2 01	Каркас плоский КР1	4	
А4		2	1.220.1-3м.1-2 02	Каркас плоский КР3	8	
А4		3	1.220.1-3м.1-2 06-02	Сетка С1	4	
				Детали		
Б4		4		ф10А III ℓ=550 ГОСТ 5781-82*	6	0,34 кг
А4		5	1.220.1-3м.1-2 08	Петля П1	4	2,21 кг
А3		6	1.220.1-3м.1-1 02СБ	ф10А III ГОСТ 5781-82* ℓ=600	12	0,37 кг
				Материалы		
				Бетон В 25 F 150	1,06	м³

		1.220.1-3м.1-1 02	
Н.контр.	Вакман		
ГИП	Вакман	Ростверк ф2-32; ф2-40 ф2-32-1; ф2-40-1.	Стадия Р; Лист 1; Листов 4
Разраб.	Сняткова		
Провер.	Тихманова		ЛенЗНИИЭП
Исполн.	Сняткова		

Формат А4

Инв.№ подл. | Подп. и дата | Взам. инв.№

Формат	Зона	Поз.	Обозначение	Наименование	Кол.	Примечание
А3			1.220.1-3м.1-1 02-01	Ростверк ф2-40		
				Сборочные единицы		
А4		1	1.220.1-3м.1-2 01-01	Каркас плоский КР2	4	
А4		2	1.220.1-3м.1-2 02-01	Каркас плоский КР4	8	
А4		3	1.220.1-3м.1-2 06-02	Сетка С1	4	
				Детали		
Б4		4		ф10А III ℓ=650 ГОСТ 5781-82*	6	0,40 кг
А4		5	1.220.1-3м.1-2 08	Петля П1	4	2,21 кг
А3		6	1.220.1-3м.1-1 02СБ	ф10А III ГОСТ 5781-82* ℓ=600	12	0,37 кг
				Материалы		
				Бетон В 25 F 150	1,11	м³

	1.220.1-3м.1-1 02	Лист 2

23176 10

Формат А4

Формат	Зона	Поз.	Обозначение	Наименование	Кол.	Примечание
А3			1.220.1-3м.1-1 02-02	Ростверк Ф2-32-1		
				Сборочные единицы		
А4		1	1.220.1-3м.1-2 01-08	Каркас плоский КР19	4	
А4		2	1.220.1-3м.1-2 02-09	Каркас плоский КР25	8	
А4		3	1.220.1-3м.1-2 06-02	Сетка С1	4	
				Детали		
Б4		4		Ф10 А III ℓ=550		
				ГОСТ 5781-82*	6	0,34 кг
А4		5	1.220.1-3м.1-2 08	Петля П1	4	2,21 кг
А3		6	1.220.1-3м.1-1 02С6	Ф10 А III ГОСТ 5781-82*		
				ℓ=600	12	0,37 кг
				Материалы:		
				Бетон В25 F150		
					1,06	м³

Инв. № подл. | Подп. и дата | Взам. инв. №

1.220.1-3м.1-1 02

Лист 3

Формат А4

Формат	Зона	Поз.	Обозначение	Наименование	Кол.	Примечание
А3			1.220.1-3м.1-1 02-03	Ростверк Ф2-40-1		
				Сборочные единицы		
А4		1	1.220.1-3м.1-2 01-13	Каркас плоский КР35	4	
А4		2	1.220.1-3м.1-2 02-00	Каркас плоский КР3	8	
А4		3	1.220.1-3м.1-2 06-02	Сетка С1	4	
				Детали		
Б4		4		Ф10 А III ℓ=650		
				ГОСТ 5781-82*	6	0,40 кг
А4		5	1.220.1-3м.1-2 08	Петля П1	4	2,21 кг
А3		6	1.220.1-3м.1-1 02С6	Ф10 А III ГОСТ 5781-82*		
				ℓ=600	12	0,37 кг
				Материалы:		
				Бетон В25 F150		
					1,11	м³

Инв. № подл. | Подп. и дата | Взам. инв. №

1.220.1-3м.1-1 02

Лист 4

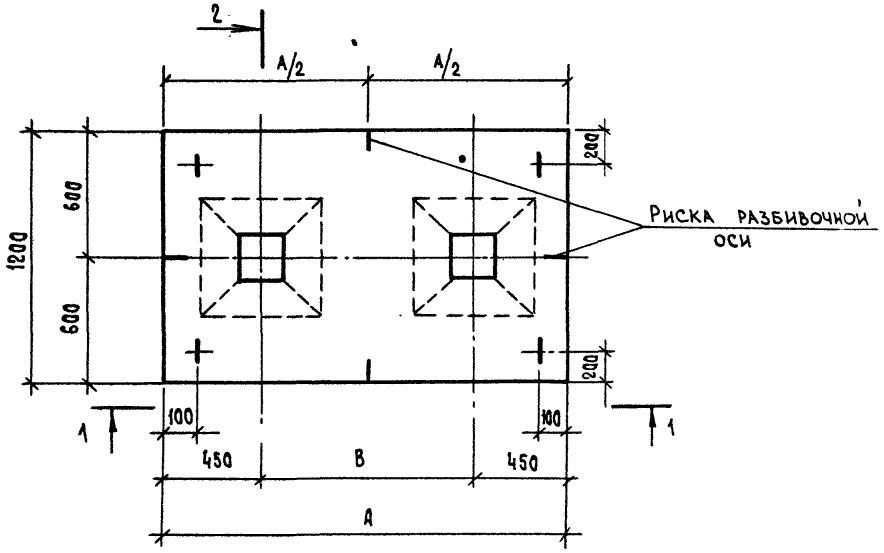

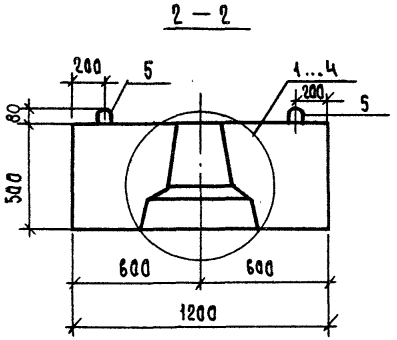

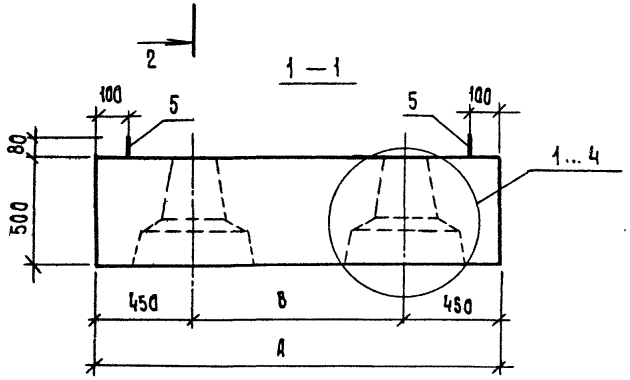

Обозначение	Марка	А мм	В мм	Узел	Масса, кг
1.220.1-3м.1-1 02	Ф2-32	1900	1000	3,4	2650
-01	Ф2-40	2100	1200	1,2	2775
-02	Ф2-32-1	1900	1000	3,4	2650
-03	Ф2-40-1	2100	1200	1,2	2775

Узлы 1...4 см. док. 1.220.1-3м.1-1 01СБ л.2.

Н.контр.	Вакман	
ГИП	Вакман	
Разраб.	Стрелкова	
Провер.	Тихманова	
Испол.	Сняткова	

1.220.1-3м.1-1 02 СБ

Ростверк Ф2-32; Ф2-40 Ф2-32-1; Ф2-40-1 Сборочный чертеж

Стадия	Масса	Масштаб
Р	см. табл.	1:20
Лист 1	Листов 2	

ЛенЗНИИЭП

23176 12
Формат А3

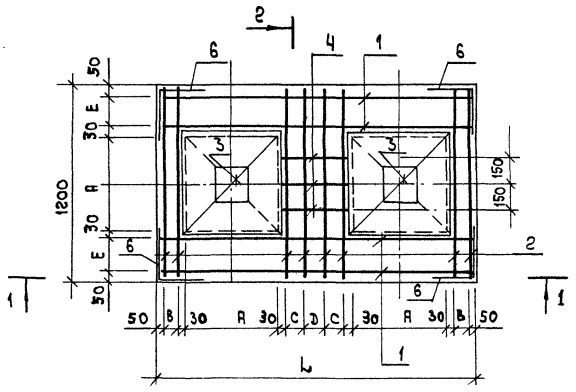

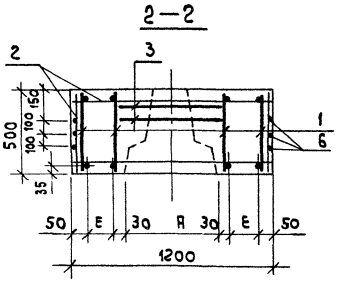

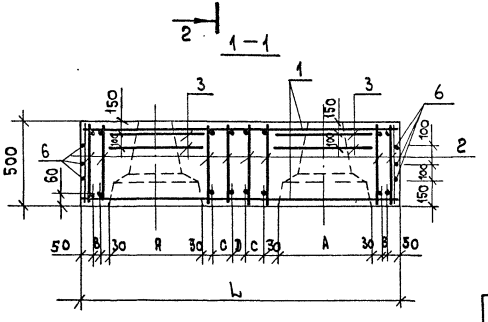

Обозначение	Марка	L мм	A мм	B мм	C мм	D мм	E мм	Масса, кг
1.220.1-3 м.1-1 02	ф2-32	1900	450	145	160	170	295	2650
-01	ф2-40	2100	550	95	200	190	245	2775
-02	ф2-32-1	1900	450	145	160	170	295	2650
-03	ф2-40-1	2100	550	95	200	190	245	2775

Ведомость деталей

поз	эскиз
6	300 / 300

1.220.1-3 м.1-1 02 СБ

Лист 2

Формат	Зона	Поз.	Обозначение	Наименование	Кол.	Примечание
				Документация		
А4			1.220.1-3м.1-1 ОВТО	Техническое описание		
А4			1.220.1-3м.1-1 ОЗСБ	Сборочный чертеж		
А3			1.220.1-3м.1-1 ОВВРС	Ведомость расхода стали		
А3			1.220.1-3м.1-1 ОЗ	Ростверк 1Ф3-39		
				Сборочные единицы		
А3		1	1.220.1-3м.1-2 01-08	Каркас плоский КР19	5	
А4		2	1.220.1-3м.1-2 02-08	КР20	7	
А4		3	1.220.1-3м.1-2 04	КР22	4	
А4		4	1.220.1-3м.1-2 05	КР23	1	
А4		6	1.220.1-3м.1-2 01-09	КР21	1	
А4		5	1.220.1-3м.1-2 06-02	Сетка С1	6	
				Детали		
БЧ		7		Ф10 А III ГОСТ 5781-82* ℓ=550	6	0,34кг
А4		8	1.220.1-3м.1-2 09	Петля П2	3	3,60 кг
А3		9	1.220.1-3м.1-1 ОЗСБ	Ф10 А III ГОСТ 5781-82* ℓ=600	6	0,37кг
БЧ		10		Ф10 А III ГОСТ 5781-82* ℓ=490	4	0,30кг
БЧ		11		Ф10 А III ГОСТ 5781-82* ℓ=370	4	0,23кг
				Материалы		
				Бетон В25 F150	1,51	м³

1.220.1-3м.1-1 ОЗ

Н.контр.	Вакман		Стадия	Лист	Листов
Гип	Вакман		Р	1	4
Разраб.	Сняткова				
Провер.	Стрелкова				
Исполн.	Добровольская				

Ростверк 1Ф3-39, 1Ф3-40 1Ф3-39-1; 1Ф3-40-1

ЛенЗНИИЭП

Формат А4

Формат	Зона	Поз.	Обозначение	Наименование	Кол.	Примечание
А3			1.220.1-3м.1-1 ОЗ-01	Ростверк 1Ф3-40		
				Сборочные единицы		
А4		1	1.220.1-3м.1-2 01-10	Каркас плоский КР24	5	
А4		2	1.220.1-3м.1-2 02	КР3	7	
А4		3	1.220.1-3м.1-2 04-01	КР27	4	
А4		4	1.220.1-3м.1-2 05-01	КР28	1	
А4		6	1.220.1-3м.1-2 01-11	КР26	1	
А4		5	1.220.1-3м.1-2 06-02	Сетка С1	6	
				Детали		
БЧ		7		Ф10 А III ГОСТ 5781-82* ℓ=650	6	0,40кг
А4		8	1.220.1-3м.1-2 09	Петля П2	3	3,6 кг
А3		9	1.220.1-3м.1-1 ОЗСБ	Ф10 А III ГОСТ 5781-82* ℓ=600	6	0,37кг
БЧ		10		Ф10 А III ГОСТ 5781-82* ℓ=550	4	0,34кг
БЧ		11		Ф10 А III ГОСТ 5781-82* ℓ=430	4	0,26кг
				Материалы		
				Бетон В25 F150	1,76	м³

Взам. инв.№ | Подп. и дата | Инв.№ подл.

1.220.1-3м.1-1 ОЗ

Лист 2

23176 14

Формат А4

Формат	Зона	Поз.	Обозначение	Наименование	Кол.	Примечание
А3		-	1.220.1-3м. 1-1 03-02	Ростверк 1Ф3-32-1		
				Сборочные единицы		
А4		1	1.220.1-3м. 1-2 01-14	Каркас плоский Кр36	5	
А4		2	1.220.1-3м. 1-2 02-12	Кр37	7	
А4		3	1.220.1-3м. 1-2 04-02	Кр38	4	
А4		4	1.220.1-3м. 1-2 05-02	Кр39	1	
А4		6	1.220.1-3м. 1-2 01-15	Кр40	1	
А4		5	1.220.1-3м. 1-2 06-02	Сетка С1	6	
				Детали		
Б4		7		ф10 А III ГОСТ 5781-82*		
				ℓ=550	6	0,34 кг
А4		8	1.220.1-3м. 1-2 09	Петля П2	3	3,60 кг
А3		9	1.220.1-3м 1-1 03 СБ	ф10 А III ГОСТ 5781-82*		
				ℓ=600	6	0,37 кг
Б4		10		ф10 А III ГОСТ 5781-82* ℓ=490	4	0,30 кг
Б4		11		ф10 А III ГОСТ 5781-82* ℓ=370	4	0,23 кг
				Материалы		
				Бетон В25 F150	1,51	м³

Формат А4

Формат	Зона	Поз.	Обозначение	Наименование	Кол.	Примечание
А3			1.220.1-3м. 1-1 03-03	Ростверк 1Ф3-40-1		
				Сборочные единицы		
А4		1	1.220.1-3м. 1-2 01-16	Каркас плоский Кр41	5	
А4		2	1.220.1-3м. 1-2 02-09	Кр25	7	
А4		3	1.220.1-3м. 1-2 04-03	Кр42	4	
А4		4	1.220.1-3м. 1-2 05-03	Кр43	1	
А4		6	1.220.1-3м. 1-2 01-12	Кр34	1	
А4		5	1.220.1-3м. 1-2 06-02	Сетка С1	6	
				Детали		
Б4		7		ф10 А III ГОСТ 5781-82*		
				ℓ=650	6	0,40 кг
А4		8	1.220.1-3м. 1-2 09	Петля П2	3	3,6 кг
А3		9	1.220.1-3м. 1-1 03 СБ	ф10 А III ГОСТ 5781-82*		
Б4				ℓ=600	6	0,37 кг
Б4		10		ф10 А III ГОСТ 5781-82* ℓ=550	4	0,34 кг
Б4		11		ф10 А III ГОСТ 5781-82* ℓ=430	4	0,26 кг
				Материалы		
				Бетон В25 F150	1,76	м³

Взам. инв.№ | Подпись и дата | Инв.№ подл.

23176 15

Формат А4

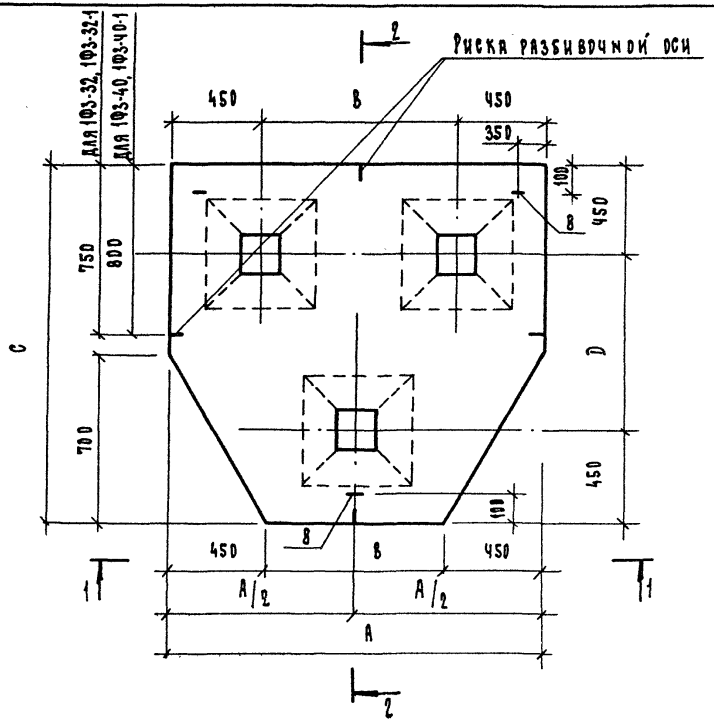

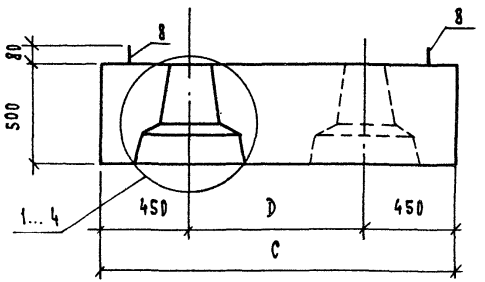

Обозначение	Марка	Узел	А мм	В мм	С мм	D мм	Масса кг
1.220.1-3м.1-1 03	1ФЗ-32	3,4	1900	1000	1800	900	3775
-01	1ФЗ-40	1,2	2100	1200	1850	1050	4390
-02	1ФЗ-32-1	3,4	1900	1000	1850	900	3775
-03	1ФЗ-40-1	1,2	2100	1200	1950	1050	4390

Узлы 1...4 см. докум. 1.220.1-3м.1-1 01СБ л.2

Н.контр.	Вакман		
ГИП	Вакман		
Разраб.	Стрелкова		
Провер.	Стрелкова		
Исполн.	Добровольская		

1.220.1-3м.1-1 03 СБ

Ростверк 1ФЗ-32, 1ФЗ-40, 1ФЗ-32-1, 1ФЗ-40-1 Сборочный чертеж

Стадия	Масса	Масштаб
Р	см. табл.	1:20
Лист 1	Листов 2	

ЛенЗНИИЭП

Формат А3

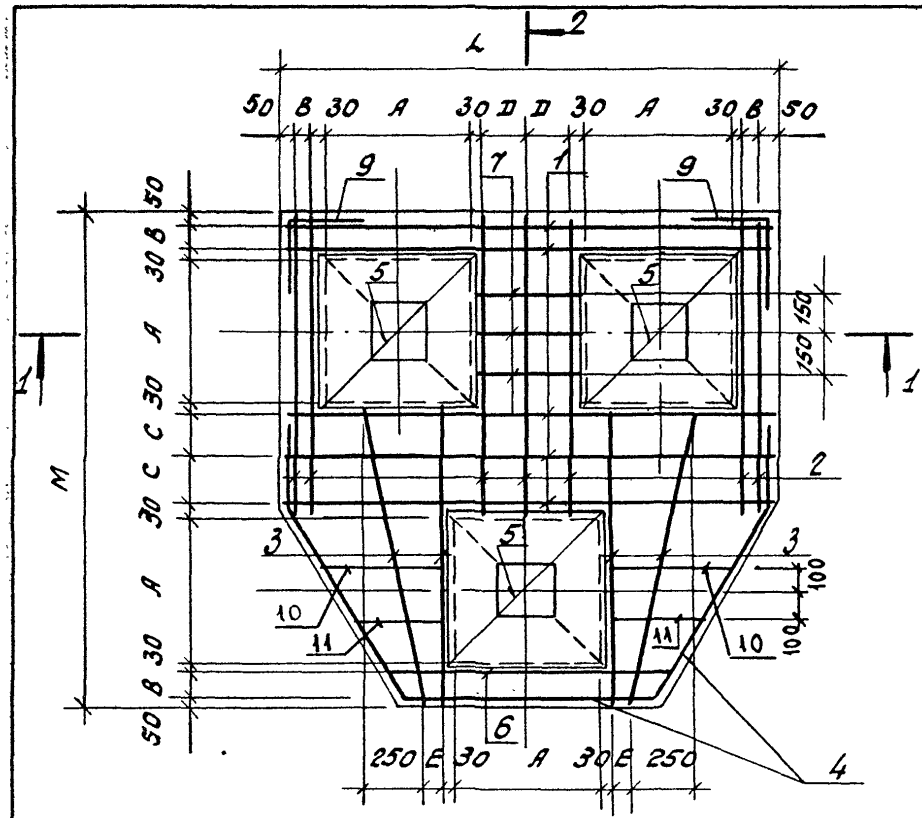

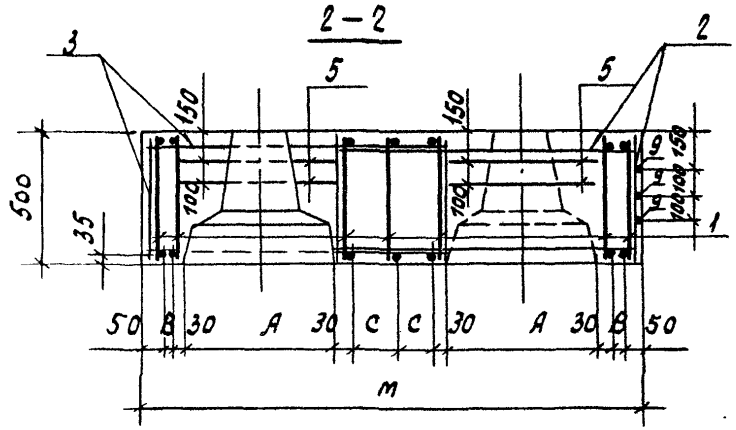

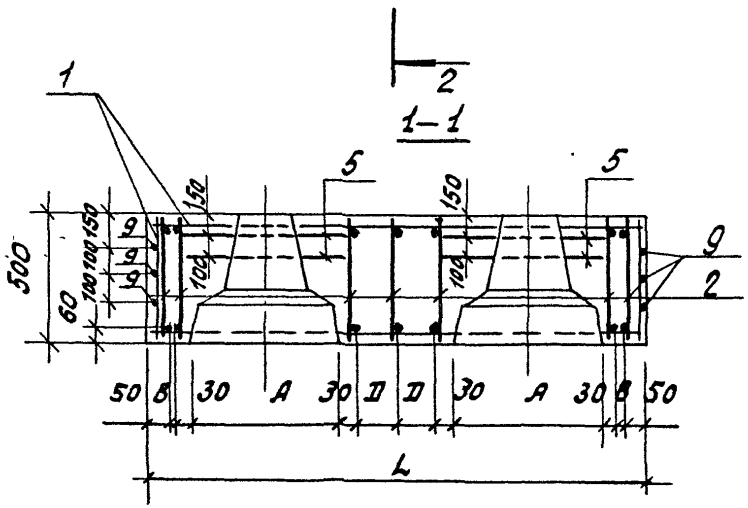

Обозначение	Марка	L мм	M мм	A мм	B мм	C мм	D мм	E мм	Масса, кг
1.220.1-3м.1-1 03	1ФЗ-32	1900	1800	450	145	195	245	120	3775
-01	1ФЗ-40	2100	1950	550	95	220	295	170	4390
-02	1ФЗ-32-1	1900	1800	450	145	195	245	120	3775
-03	1ФЗ-40-1	2100	1950	550	95	220	295	170	4390

Ведомость деталей

Поз.	Эскиз
9	300 / 300

1.220.1-3м.1-1 03СБ

Лист 2

Формат А3

Формат	Зона	Поз.	Обозначение	Наименование	Кол.	Примечание
				Документация		
А4			1.220.1-3м.1-1 ОВТО	Техническое описание		
А4			1.220.1-3м.1-1 04СБ	Сборочный чертеж		
А3			1.220.1-3м.1-1 ОВРС	Ведомость расхода стали		
А3			1.220.1-3м.1-1 04	Ростверк 2Ф3-32		
				Сборочные единицы		
А4	1		1.220.1-3м.1-2 01-02	Каркас плоский КР5	4	
А4	2		1.220.1-3м.1-2 02-02	КР6	4	
А4	3		1.220.1-3м.1-2 01-04	КР9	1	
А4	4		1.220.1-3м.1-2 02-04	КР10	1	
А4	5		1.220.1-3м.1-2 01-05	КР11	2	
А4	6		1.220.1-3м.1-2 02-05	КР12	2	
А4	7		1.220.1-3м.1-2 03	КР13	1	
А4	8		1.220.1-3м.1-2 06-02	Сетка С1	6	
				Детали		
Б4	9			Ф10 А III ГОСТ 5781-82* ℓ=550	16	0,34 кг
Б4	10			ℓ=700	4	0,43 кг
Б4	11			ℓ=850	4	0,53 кг
А4	12		1.220.1-3м.1-2 09	Петля П2	4	3,6 кг
А3	13		1.220.1-3м.1-1 04СБ	Ф10 А III ГОСТ 5781-82* ℓ=600	9	0,37 кг
				Материалы		
				Бетон В25 F150	1,45	м³

1.220.1-3м.1-1 04

			Стадия	Лист	Листов
Гл.контр.	Вакман		Р	1	2
ГИП	Вакман				
Разраб.	Сяткова		Ростверки 2Ф3-32; 2Ф3-40		
Провер.	Стрелкова				
Исполнил	Добровольская		ЛенЗНИИЭП		

Формат А4

Формат	Зона	Поз.	Обозначение	Наименование	Кол.	Примечание
А3			1.220.1-3м.1-1 04-01	Ростверк 2Ф3-40		
				Сборочные единицы		
А4	1		1.220.1-3м.1-2 01-03	Каркас плоский КР7	4	
А4	2		1.220.1-3м.1-2 02-03	КР8	4	
А4	3		1.220.1-3м.1-2 01-06	КР15	1	
А4	4		1.220.1-3м.1-2 02-06	КР16	1	
А4	5		1.220.1-3м.1-2 01-07	КР17	2	
А4	6		1.220.1-3м.1-2 02-07	КР18	2	
А4	7		1.220.1-3м.1-2 03-01	КР14	1	
А4	8		1.220.1-3м.1-2 06	Сетка С1	6	
				Детали		
Б4	9			Ф10 А III ГОСТ 5781-82* ℓ=650	16	0,40 кг
Б4	10			ℓ=800	4	0,50 кг
Б4	11			ℓ=950	4	0,59 кг
А4	12		1.220.1-3м.1-2 09	Петля П2	4	3,6 кг
А3	13		1.220.1-3м.1-1 04СБ	Ф10 А III ГОСТ 5781-82* ℓ=600	9	0,37 кг
				Материалы		
				Бетон В25 F150	1,71	м³

Взам.инв.№ | Подп. и дата | Инв.№ подл.

1.220.1-3м.1-1 04 Лист 2

23176 18

Формат А4

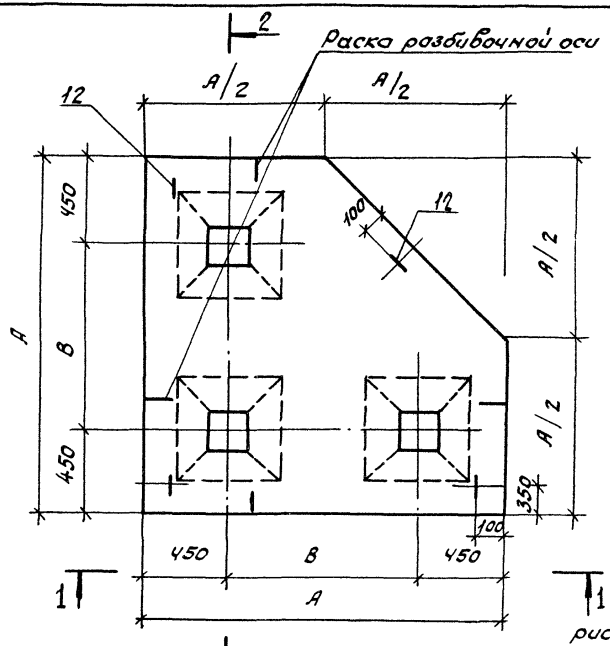

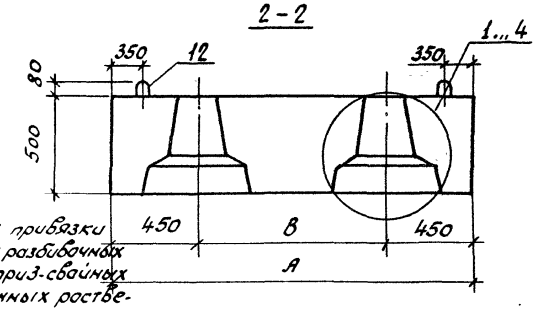

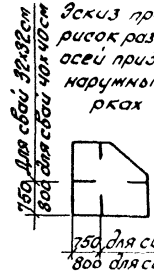

Обозначение	Марка	А мм	В мм	Узел	Масса, кг
1.220.1-3м.1-1 04	2Ф3-32	1900	1000	3,4	3625
-01	2Ф3-40	2100	1200	1,2	4275

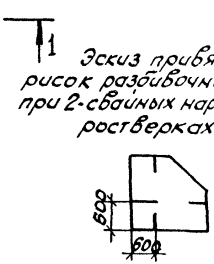

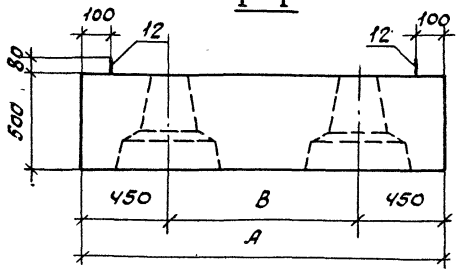

Узлы 1,...4 см 1.220.1-3м.1-1 01СБ л2

Н.контр.	Вакман		
ГИП	Вакман		
Разраб.	Стрелкова		
Пров.	Стрелкова		
Исполн.	Добровольская		

1.220.1-3м.1-1 04СБ

Ростверк 2Ф3-32; 2Ф3-40
Сборочный чертеж

Стадия	Масса	Масштаб
Р	см табл.	-
Лист 1	Листов 2	

ЛенЗНИИЭП

23176 19
формат А3

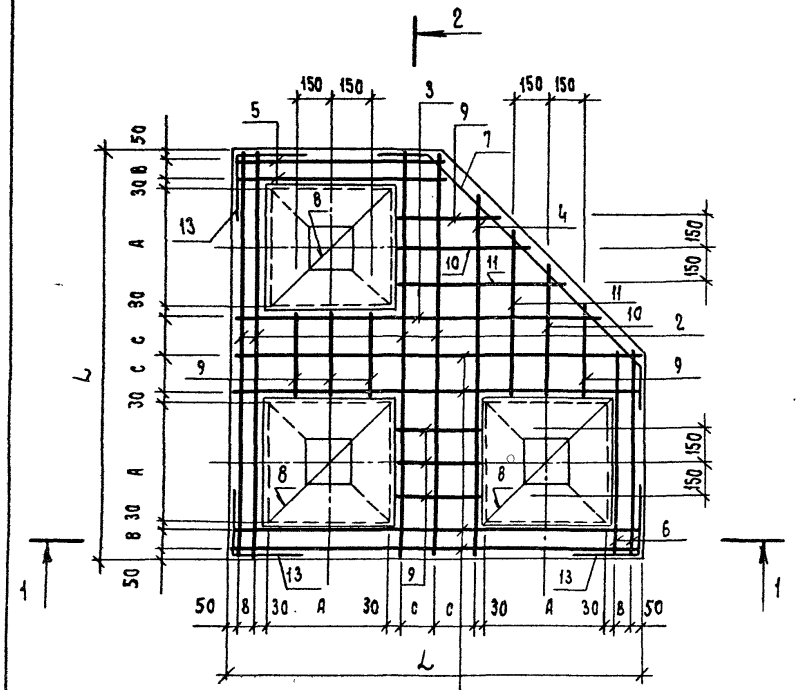

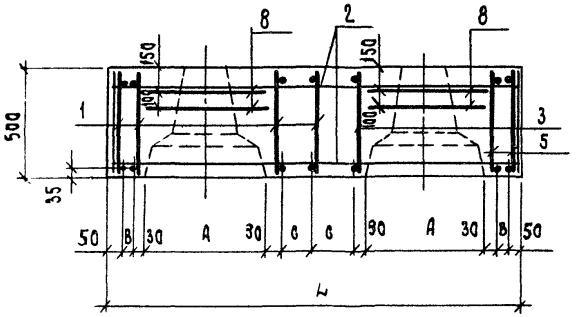

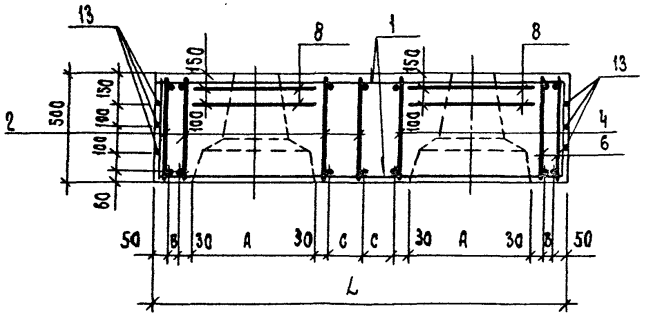

Обозначение	Марка	L мм	A мм	B мм	C мм	Масса, кг.
1.220.1-3м.1-1 04	2Ф3-32	1900	450	145	245	3625
-01	2Ф3-40	2100	550	95	295	4275

Ведомость деталей

Поз.	Эскиз
13	300 / 300

1.220.1-3м.1-1 04 СБ	Лист 2

Формат	Зона	Поз.	Обозначение	Наименование	Кол.	Примечание
				Документация		
А4			1.220.1-3м 1-1 ООТО	Техническое описание		
А4			1.220.1-3м. 1-1 05СБ	Сборочный чертеж		
А3			1.220.1-3м. 1-1 ООВРС	Ведомость расхода стали		
А3			1.220.1-3м.1-1 05	Ростверк ф4-32		
				Сборочные единицы		
А4		1	1.220.1-3м 1-2 01-08	Каркас плоский КР19	7	
А4		4	1.220.1-3м 1-2 02-10	Каркас плоский КР32	7	
А4		2	1.220.1-3м 1-2 06-02	Сетка С1	8	
				Детали		
Б4		3		ф10 А III ℓ=550 ГОСТ 5781-82*	24	0,34кг
А4		5	1.220.1-3м. 1-2 09	Петля П2	4	3,6кг
А3		6	1.220.1-3м 1-1 05СБ	ф10 А III ГОСТ 5781-82* ℓ=600	12	0,37кг
				Материалы		
				Бетон В25 F150	1,64	м³

			1.220.1-3м.1-1 05		
Н.контр.	Вакман				
ГИП	Вакман		Ростверк ф4-32; ф4-40	Стадия Р	Лист 1 / Листов 2
Разраб.	Снаткова			ЛенЗНИИЭП	
Провер.	Стрелкова				
Исполн.	Маборобольская				

Формат А4

Формат	Зона	Поз.	Обозначение	Наименование	Кол.	Примечание
А3			1.220.1-3м.1-1 05-01	Ростверк ф4-40		
				Сборочные единицы		
А4		1	1.220.1-3м.1-2 01-10	Каркас плоский КР24	7	
А4		4	1.220.1-3м 1-2 02-11	Каркас плоский КР33	7	
А4		2	1.220.1-3м.1-2 06-02	Сетка С1	8	
				Детали		
Б4		3		ф10 А III ℓ=650 ГОСТ 5781-82*	24	0,40кг
А4		5	1.220.1-3м.1-2 09	Петля П2	4	3,6кг
А3		6	1.220.1-3м.1-1 05СБ	ф10 А III ГОСТ 5781-82* ℓ=600	12	0,37кг
				Материалы		
				Бетон В25 F150	1,91	м³

Инв.№ подл. | Подпись и дата | Взам.инв.№

	1.220.1-3м 1-1 05		Лист 2

23176-21

Формат А4

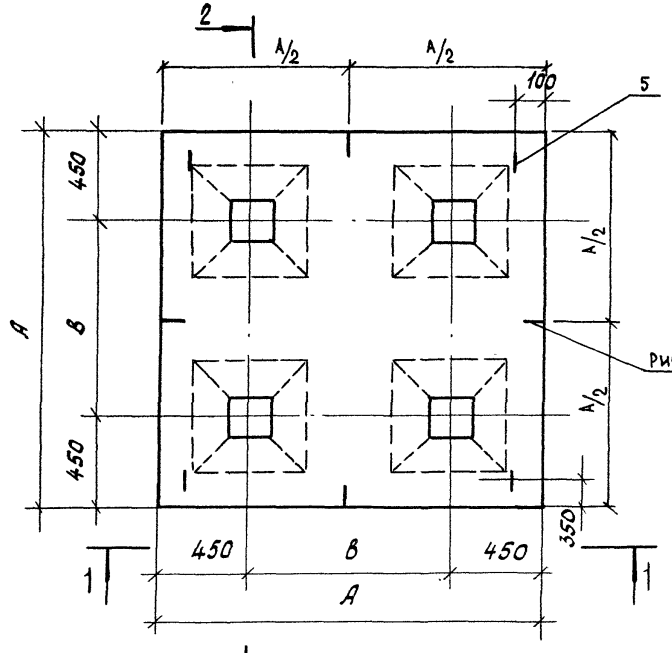

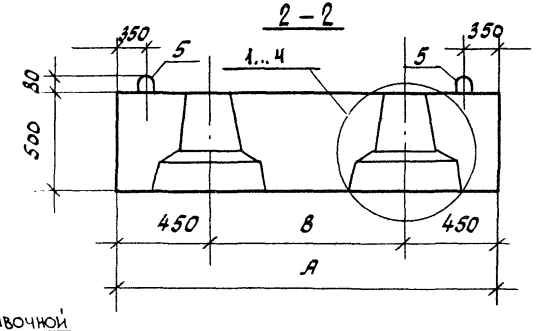

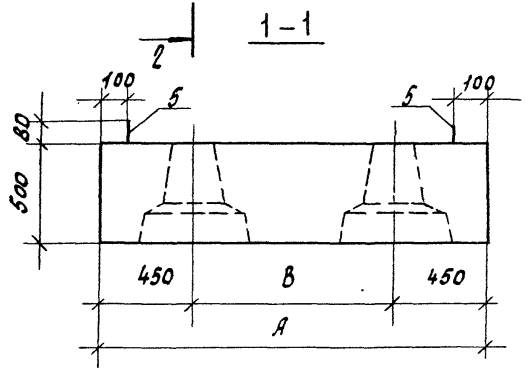

Обозначение	Марка	A мм	B мм	Узел	Масса, кг.
1.220.1-3м.1-1 05	Ф4.32	1900	1000	3,4	4100
-01	Ф4.40	2100	1200	1,2	4775

Узлы 1...4 см. док. 1.220.1-3м.1-1 01СБ л. 2

Н.контр.	Вакман	
ГИП	Вакман	
Разраб.	Стрелкова	
Провер.	Тихмянова	
Исполн.	Снятков а	

1.220.1-3м.1-1 05СБ

Ростверк Ф4-32; Ф4-40

Сборочный чертеж

Стадия	Масса	Масштаб
Р	см. табл.	1:20
Лист 1	Листов 2	

ПенЗНИИЭП

23176 22

Формат А3

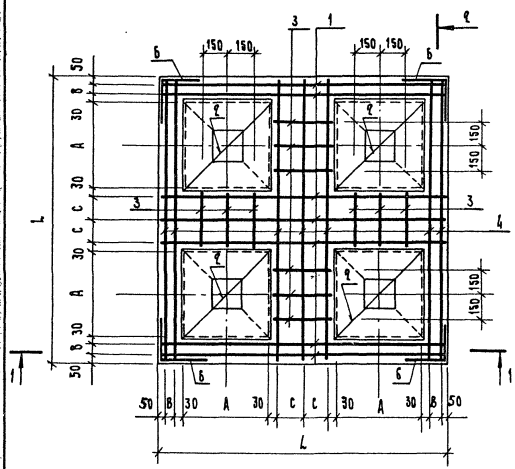

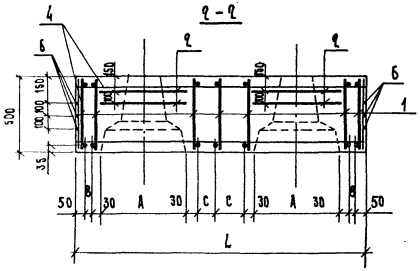

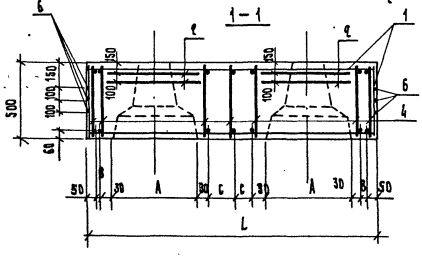

Обозначение	Марка	L мм	A мм	B мм	C мм	Масса, кг
1.220.1-3м.1-1 05	ф4-32	1900	450	145	245	4100
-01	ф4-40	2100	550	95	295	4775

Ведомость деталей

Поз	Эскиз
Б	300 / 300

1.220.1-3м.1-1 05 СБ	Лист 2

Формат	Зона	Поз.	Обозначение	Наименование	Кол.	Примечание
				Документация		
А4			1.220.1-3м.1-1 ОВСБ	Сборочный чертеж		
А4			1.220.1-3м.1-1 ОВТО	Техническое описание		
А3			1.220.1-3м.1-1 ОВВРС	Ведомость расхода стали		
А4				ФК 12.12.8-3		
				Сборочные единицы		
А4		1	1.220.1-3м.1-2 10	Сетка С-1	2	
А4		2	1.220.1-3м.1-2 10-03	Сетка С-4	2	
				Детали		
Б4		3		Стержень ФВАIII ℓ=380	10	0,15кг
А4		4	1.220.1-3м.1-2 08-01	Петля П-3	2	1,57кг
				Материалы		
				Бетон ГОСТ 25192-82		
				класса В25		
				Морозостойкость F150	0,67	м³

Н.контр.	Вакман		1.220.1-3м.1-1 ОВ
ГИП	Вакман		Подколонник ФК 12.12.8-3
Разраб.	Снаткова		Стадия: Р; Лист: ; Листов: 1
Провер.	Стрекалова		ЛенЗНИИЭП
Исполн.	Добровольская		

Формат А4

Формат	Зона	Поз.	Обозначение	Наименование	Кол.	Примечание
				Документация		
А4			1.220.1-3м.1-1 ОГСБ	Сборочный чертеж		
А4			1.220.1-3м.1-1 ОГТО	Техническое описание		
А3			1.220.1-3м.1-1 ОГВРС	Ведомость расхода стали		
А4				ФК 14.12.8-3		
				Сборочные единицы		
А4		1	1.220.1-3м.1-2 10-01	Сетка С-2	2	
А4		2	1.220.1-3м.1-2 10-03	Сетка С-4	2	
				Детали		
Б4		3		Стержень ФВАIII ℓ=380	10	0,15кг
А4		4	1.220.1-3м.1-2 08-01	Петля П-3	2	1,57кг
				Материалы		
				Бетон ГОСТ 25192-82		
				класса В25		
				Морозостойкость F150	0,72	м³

Инв.№ подл. | Подп. и дата | Взам.инв.№

Н.контр.	Вакман		1.220.1-3м.1-1 ОГ
ГИП	Вакман		Подколонник ФК 14.12.8-3
Разраб.	Снаткова		Стадия: Р; Лист: ; Листов: 1
Провер.	Стрекалова		ЛенЗНИИЭП
Исполн.	Добровольская		

Формат А4

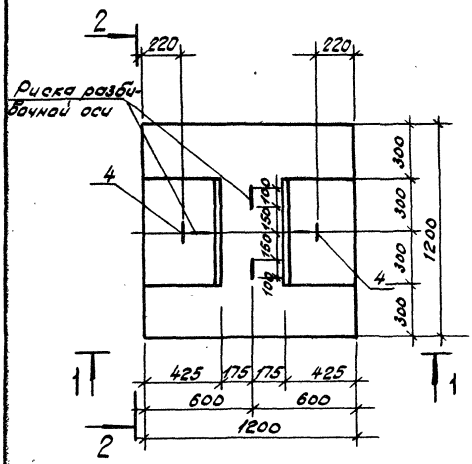

1—1

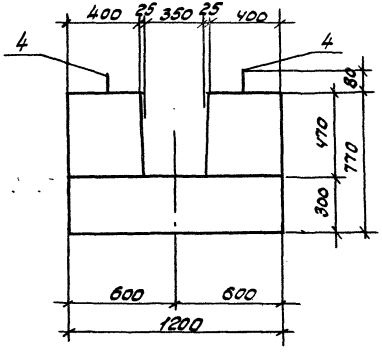

2—2

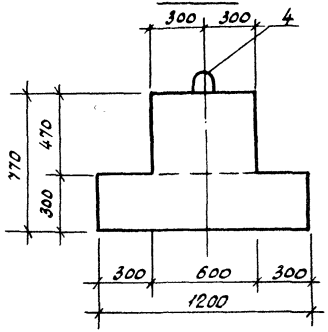

3-3

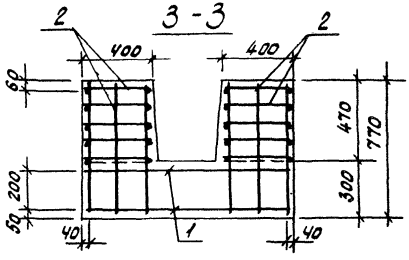

Армирование

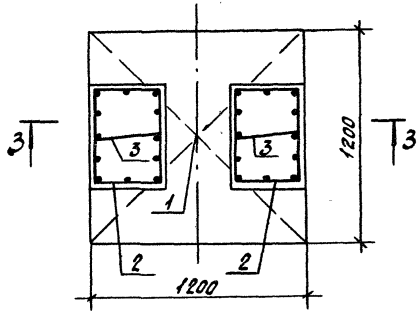

				1.220.1-3 м. 1-1. 06СБ			
				Подколонник ФК 12.12.8-3 Сборочный чертеж	Стадия	Масса	Масштаб
					Р	1660	1:20
Н.контр.	Вакман				Лист	Листов 1	
ГИП	Вакман				ЛенЗНИИЭП		
Разраб.	Стрелкова						
Провер.	Стрелкова						
Исполн.	Добровольская						

23176 25

формат А3

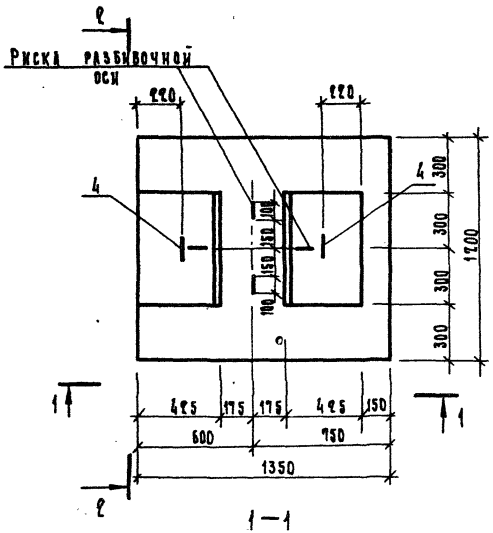

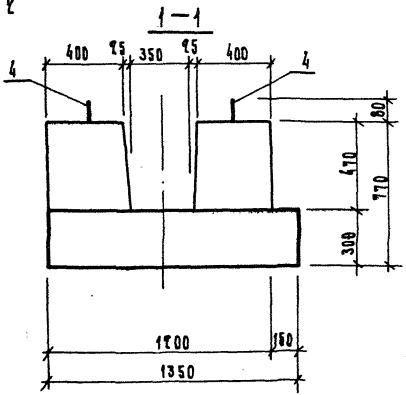

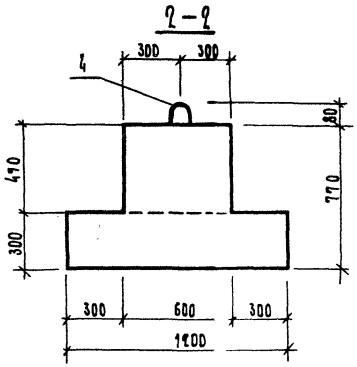

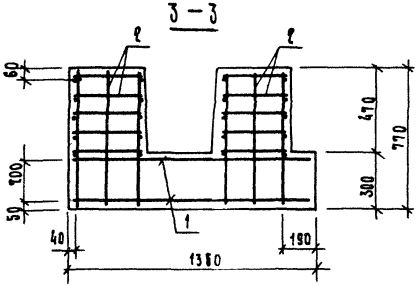

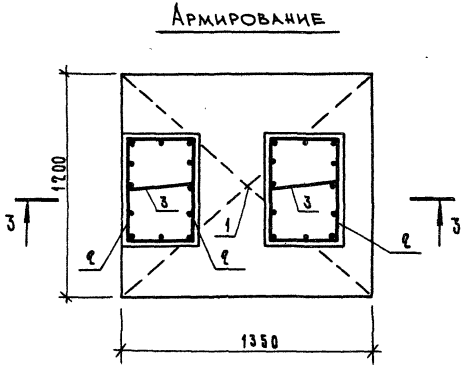

			1.220.1-3 м. 1-1 07 СБ
			Подколонник ФК 14.12.8-3 Сборочный чертеж
Стадия	Масса	Масштаб	
Р	1800	1:20	
Лист	Листов 1		
Н.контр.	Вакман		ЛенЗНИИЭП
ГИП	Вакман		
Разраб.	Стрелкова		
Провер.	Стрелкова		
Исполн.	Добровольская		

Формат	Зона	Поз.	Обозначение	Наименование	Кол	Примечание
				Документация		
А3			1.220.1-3м. 1-1 ОВСБ	Сборочный чертеж		
А4			1.220.1-3м. 1-1 ОВТО	Техническое описание		
А4			1.220.1-3м. 1-1 ОВ ВРС	Ведомость расхода стали		
				ФК 15.12.8-3		
				Сборочные единицы		
А4		1	1.220.1-3м. 1-2 10-02	Сетка С-3	2	
А4		2	1.220.1-3м. 1-2 10-03	Сетка С-4	2	
				Детали		
Б4		3		ф8 AIII ГОСТ 5781-82, ℓ=380	10	0,15кг
А4		4	1.220.1-3м. 1-2 08-01	Петля П-3	2	1,57кг
				Материалы		
				Бетон ГОСТ 25192-82		
				Класса В 25		
				Морозостойкость F150	0,77	м³

1.220.1-3м. 1-1 ОВ

Н.контр.	Бакман		
ГИП	Бакман		
Разраб.	Сняткова		
Провер.	Стрелкова		
Исполн.	Добровольская		

Подколонник ФК 15.12.8-3

Стадия	Лист	Листов
Р		1

ЛенЗНИИЭП

Формат А4

Марка элемента	Изделия арматурные							Общий расход кг
	Арматура класса							
	A-I ГОСТ 5781-82			A-III ГОСТ 5781-82			Всего	
	ф14			ф12	ф8			
ФК 12.12.8-3	3,14			16.08	24.12		40,20	93,30
ФК 14.12.8-3	3,14			16.08	26.00		42,10	45,20
ФК 15.12.8-3	3,14			16.08	27.88		44,00	47,10

Инв.№ подл. | Подп. и дата | Взам. инв.№

1.220.1-3м 1-1 ОВ ВРС

Н.контр.	Бакман		
ГИП	Бакман		
Разраб.	Сняткова		
Провер.	Стрелкова		
Исполн.	Добровольская		

Подколонник

Ведомость расхода стали

Стадия	Лист	Листов
Р		1

ЛенЗНИИЭП

Формат А4

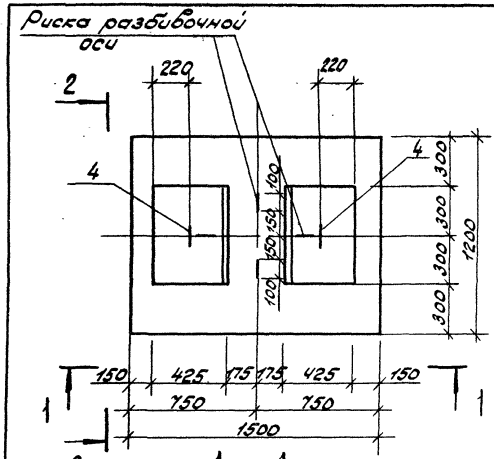

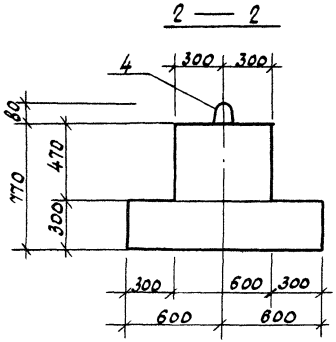

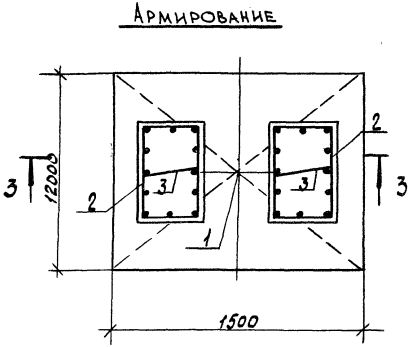

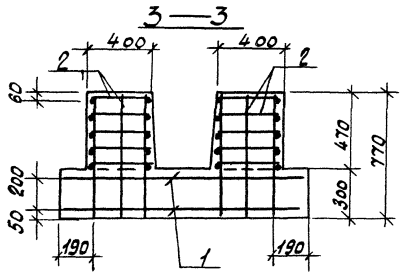

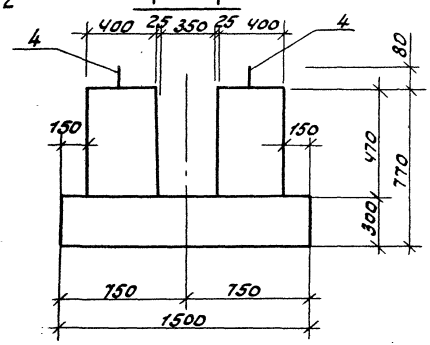

				1.220.1-3 м.1-1 08СБ	
				Подколонник ФК15.12.8-3 Сборочный чертеж	Стадия: Р; Масса: 1930; Масштаб: 1:20
					Лист; Листов 1
Н.контр.	Вакман				ЛенЗНИИЭП
ГИП	Вакман				
Разраб.	Стрелкова				
Пробер	Стрелкова				
Исполн.	Мобровольская				

Формат	Зона	Поз.	Обозначение	Наименование	Кол.	Примечание
				Документация		
А4			1.220.1-3м.1-1 09СБ	Сборочный чертеж.		
А3			1.220.1-3м.1-1 02ВРС	Ведомость расхода стали		
А4			1.220.1-3м.1-1 00ТО	Техническое описание		
А4			1.220.1-3м.1-1 09	ЦБ 65.3.4П		
				Сборочные единицы		
				Каркас пространственный		
А4		1	1.220.1-3м.1-2 11	КП1	1	
А4		2	1.220.1-3м.1-2 15	Сетка 1	1	
				Материалы		
				Керамзитобетон В15 F150 D1500	1,015	м3
А4			1.220.1-3м.1-1 09-01	ЦБ 53.3.4П		
				Сборочные единицы		
				Каркас пространственный		
А4		1	1.220.1-3м.1-2 11-01	КП2	1	
А4		2	1.220.1-3м.1-2 15-01	Сетка 2	1	
				Материалы		
				Керамзитобетон В15 F150 D1500	0,827	м3
А4			1.220.1-3м.1-1 09-02	ЦБ 23.3.4П		
				Сборочные единицы		
				Каркас пространственный		
А4		1	1.220.1-3м.1-2 11-02	КП3	1	
А4		2	1.220.1-3м.1-2 15-02	Сетка 3	1	
				Материалы		
				Керамзитобетон В15 F150 D1500	0,359	м3

1.220.1-3м.1-1 09

Н.контр.	Вакман	
ГИП	Вакман	
Разраб.	Тихманова	
Провер.	Тихманова	
Исполн.	Снаткова	

Балка под цокольный экран ЦБ 65.3.4П; ЦБ 53.3.4П, ЦБ 23.3.4П

Стадия	Лист	Листов
Р		1

ЛенЗНИИЭП

Формат А4

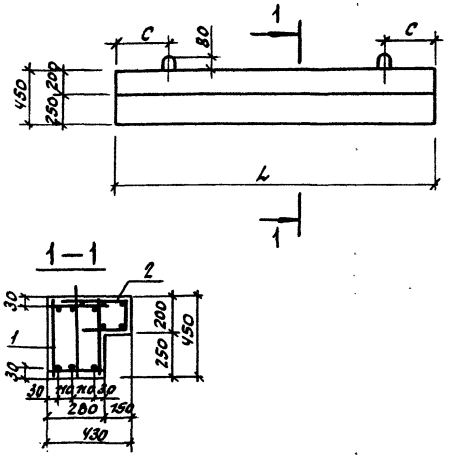

Обозначение	Марка	L мм	С мм	Масса кг
1.220.1-3м.1-1 09	ЦБ65.3.4П	6500	175	1665
-01	ЦБ53.3.4П	5300	175	1360
-02	ЦБ23.3.4П	2300	175	590

Инв.№ подл. | Подпись и дата | Взам.инв.№

1.220.1-3м.1-1 09СБ

Балка под цокольный экран. ЦБ 65.3.4П; ЦБ 53.3.4П; ЦБ 23.3.4П Сборочный чертеж.

Стадия	Лист	Листов
Р	см. табл.	—
	Лист	Листов 1

Н.конт.	Вакман	
ГИП	Вакман	
Разраб.	Тихманова	
Провер.	Тихманова	
Исполн.	Снаткова	

ЛенЗНИИЭП

23176 29

Формат А4

Формат	Зона	Поз.	Обозначение	Наименование	Кол.	Примечание
				Документация		
А4			1.220.1-3м.1-1 10СБ	Сборочный чертеж		
А4			1.220.1-3м.1-1 02ВРС	Ведомость расхода стали		
А3			1.220.1-3м.1-1 00ТО	Техническое описание		
А4			1.220.1-3м.1-1 10	ЦБ60.3.4П		
				Сборочные единицы		
				Каркас пространственный		
А4		1	1.220.1-3м.1-2 12	КП4	1	
А4		2	1.220.1-3м.1-2 16	Сетка С-4	1	
				Материалы		
				Керамзитобетон В15 F150 D1500	0,893	м³
А4			1.220.1-3м.1-1 10-01	ЦБ30.3.4П		
				Сборочные единицы		
				Каркас пространственный		
А4		1	1.220.1-3м.1-2 12-01	КП5	1	
А4		2	1.220.1-3м.1-2 16-01	Сетка С-5	1	
				Материалы		
				Керамзитобетон В15 F150 D1500	0,425	м³

Н. контр.	Вакман		
ГИП	Вакман		
Разраб.	Тихтянова		
Провер.	Тихтянова		
Исполн.	Фалина		

1.220.1-3м.1-1 10

Балка под цокольный экран ЦБ60.3.4П, ЦБ30.3.4П

Стадия	Лист	Листов
Р		1

ЛенЗНИИЭП

формат А4

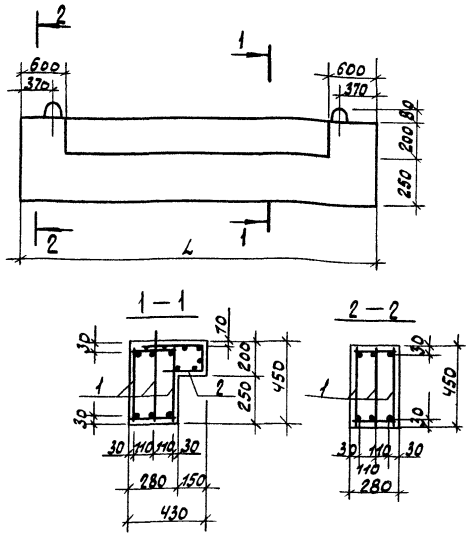

Обозначение	Марка	L мм	Масса кг
1.220.1-3м.1-1 10	ЦБ60.3.4П	5950	1338
-01	ЦБ30.3.4П	2950	636

Инв.№ подл. | Подпись и дата | Взам. инв.№

Н. контр.	Вакман		
ГИП	Вакман		
Разраб.	Тихтянова		
Провер.	Тихтянова		
Исполн.	Фалина		

1.220.1-3м.1-1 10СБ

Балка под цокольный экран ЦБ60.3.4П; ЦБ30.3.4П Сборочный чертеж

Стадия	Масса	Масштаб
Р	см. табл.	—
Лист	Листов 1	

ЛенЗНИИЭП

23176 30

формат А4

Формат	Зона	Поз.	Обозначение	Наименование	Кол.	Примечание
				Документация		
А4			1.220.1-3м.1-1 11СБ	Сборочный чертеж		
А4			1.220.1-3м.1-1 02ВРС	Ведомость расхода стали		
А5			1.220.1-3м.1-1 00ТО	Техническое описание		
А4			1.220.1-3м.1-1 11, 11-02	1ЦБ53.3.4п, 2ЦБ53.3.4п		
				Сборочные единицы		
А4			1.220.1-3м.1-2 11-01	Каркас пространств. КП2	1	
А4			1.220.1-3м.1-2 16	Сетка С4	1	
				Материалы		
				Керамзитобетон В15 F150 D1500	0,817	м³
А4			1.220.1-3м.1-1 11-01, 11-03	1ЦБ23.3.4п, 2ЦБ23.3.4п		
				Сборочные единицы		
А4			1.220.1-3м.1-2 11-02	Каркас пространств. КП3	1	
А4			1.220.1-3м.1-2 16-01	Сетка С5	1	
				Материалы		
				Керамзитобетон В15 F150 D1500	0,349	м³

Н.контр.	Вакман		1.220.1-3м. 1-1 11			
ГИП	Вакман		Балка под цокольный экран 1ЦБ53.3.4п, 1ЦБ23.3.4п 2ЦБ53.3.4п, 2ЦБ23.3.4п	Стадия	Лист	Листов
Разраб.	Тихмянова			Р		1
Провер.	Тихмянова			ЛенЗНИИЭП		
Исполн.	Фалина					

Формат А4

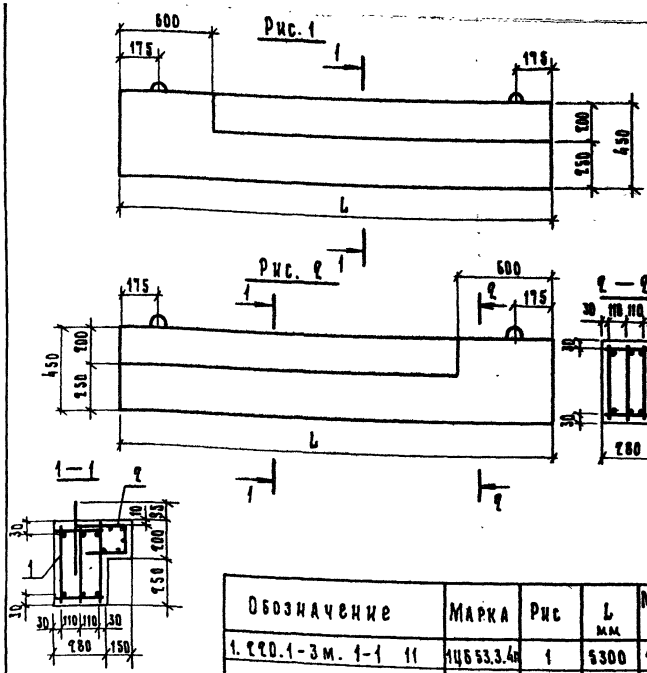

Обозначение	Марка	Рис	L мм	Масса кг
1.220.1-3м. 1-1 11	1ЦБ53.3.4п	1	5300	1225
-01	1ЦБ23.3.4п	1	2300	523
-02	2ЦБ53.3.4п	2	5300	1225
-03	2ЦБ23.3.4п	2	2300	525

Инв.№ подл. | Подп. и дата | Взам.инв.№

Н.контр.	Вакман		1.220.1-3м. 1-1 11 СБ			
ГИП	Вакман		Балка под цокольный экран 1ЦБ53.3.4п; 1ЦБ23.3.4п 2ЦБ53.3.4п; 2ЦБ23.3.4п Сборочный чертеж	Стадия	Масса	Масштаб
Разраб.	Тихмянова			Р	см. табл.	—
Провер.	Тихмянова			Лист	Листов 1	
Исполн.	Фалина			ЛенЗНИИЭП		

23176 31

Формат А4

Формат	Зона	Поз.	Обозначение	Наименование	Кол.	Примечание
				Документация		
А4			1.220.1-3м.1-1 12СБ	Сборочный чертеж		
А4			1.220.1-3м.1-1 ОЗВРС	Ведомость расхода стали		
А4			1.220.1-3м.1-1 ООТО	Техническое описание		
А4			1.220.1-3м.1-1 12	**Экран ЦЭ30.14.6**		
				Сборочные единицы		
А4		1	1.220.1-3м.1-2 17	Сетка С1	1	
А4		2	1.220.1-3м.1-2 19	Сетка С4	2	
А4		3	1.220.1-3м.1-2 27	Изделие закладное МН2	2	
				Детали		
А4		4	1.220.1-3м.1-2 29	Петля П1	2	0,66 кг
А4		5	1.220.1-3м.1-1 17СБ	ф4 Вр I ГОСТ 6727-80 Р=200	15	0,09 кг
				Материалы		
				Бетон В15 F200	0,471	м³
А4			1.220.1-3м.1-1 12-01	**Экран ЦЭ19.14.6**		
				Сборочные единицы		
А4		1	1.220.1-3м.1-2 17	Сетка С2	1	
А4		2	1.220.1-3м.1-2 19	Сетка С4	2	
А4		3	1.220.1-3м.1-2 27	Изделие закладное МН2	2	
				Детали		
А4		4	1.220.1-3м.1-2 29	Петля П1	2	0,66 кг
А4		5	1.220.1-3м.1-1 17СБ	ф4 Вр I ГОСТ 6727-80 Р=200	6	0,09 кг
				Материалы		
				Бетон В15 F200	0,188	м³

1.220.1-3м.1-1 12

Н.контр.	Вакман	
ГИП	Вакман	
Разраб.	Сняткова	
Провер.	Тихмянова	
Исполн.	Сняткова	

Цокольный экран ЦЭ 30.14.6 ; ЦЭ 19.14.6

Стадия	Лист	Листов
Р		1

ЛенЗНИИЭП

Формат А4

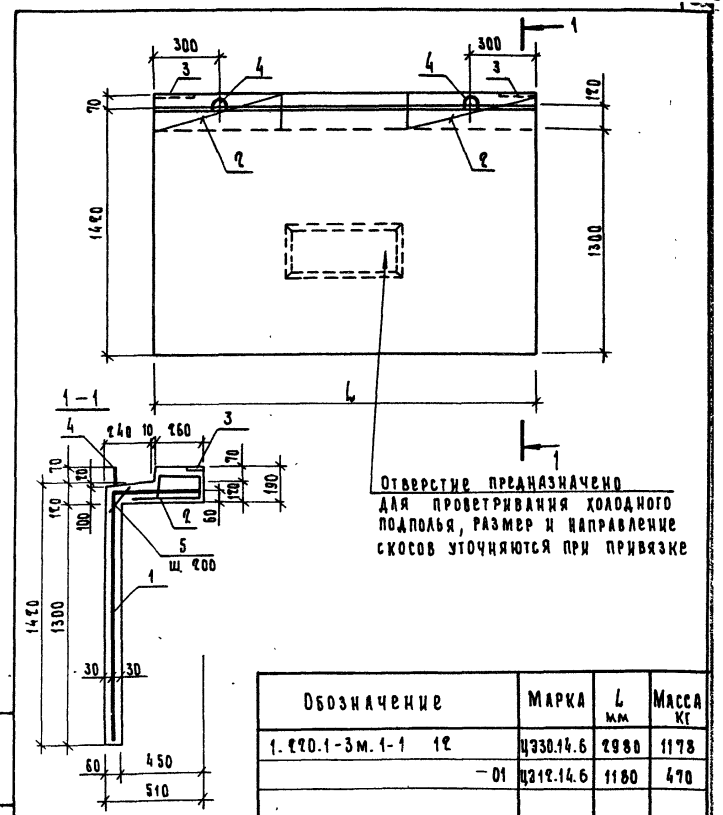

Отверстие предназначено для проветривания холодного подполья, размер и направление скосов уточняются при привязке

Обозначение	Марка	L мм	Масса кг
1.220.1-3м.1-1 12	ЦЭ30.14.6	2980	1178
-01	ЦЭ19.14.6	1180	470

1.220.1-3м. 1-1 12СБ

Н.контр.	Вакман	
ГИП	Вакман	
Разраб.	Сняткова	
Провер.	Тихмянова	
Исполн.	Сняткова	

Цокольный экран ЦЭ 30.14.6 ; ЦЭ 19.14.6 Сборочный чертеж

Стадия	Масса	Масштаб
Р	см. табл.	-
Лист	Листов 1	

ЛенЗНИИЭП

Инв.№ подл. | Подп. и дата | Взам. инв.№

23176 32

Формат А4

Формат	Зона	Поз.	Обозначение	Наименование	Кол.	Примечание
				Документация		
А4			1.220.1-3м. 1-1 13сб	Сборочный чертеж		
А3			1.220.1-3м. 1-1 03ВРС	Ведомость расхода стали		
А4			1.220.1-3м. 1-1 00ТО	Техническое описание		
А4			1.220.1-3м. 1-1 13	Экран Ц311.14.6		
				Сборочные единицы		
А4		1	1.220.1-3м. 1-2 17-04	Сетка С23	1	
А4		3	1.220.1-3м. 1-2 27	Изделие закладное МН2	2	
				Детали		
А4		2	1.220.1-3м. 1-2 29	Петля П1	2	0,66 кг
А4		5	1.220.1-3м. 1-1 17сб	ф4Вр I гост 6727-80 ℓ=200	6	0,09 кг
				Материалы		
				Бетон В15 F200	0,173	м³
А4			1.220.1-3м. 1-1 13-01	Экран Ц311.8.6		
				Сборочные единицы		
А4		1	1.220.1-3м. 1-2 17-05	Сетка С24	1	
А4		3	1.220.1-3м. 1-2 27	Изделие закладное МН2	2	
				Детали		
А4		2	1.220.1-3м. 1-2 29	Петля П1	2	0,66 кг
А4		5	1.220.1-3м. 1-1 17сб	ф4Вр I гост 6727-80 ℓ=200	6	0,09 кг
				Материалы		
				Бетон В15 F200	0,13	м³

1.220.1-3м. 1-1 13

Н.контр.	Вакман	
ГИП	Вакман	
Разраб.	Сняткова	
Провер.	Тихмянова	
Исполн.	Сняткова	

Цокольный экран Ц 11.14.6; Ц 311.8.6

Стадия	Лист	Листов
Р		1

ЛенЗНИИЭП

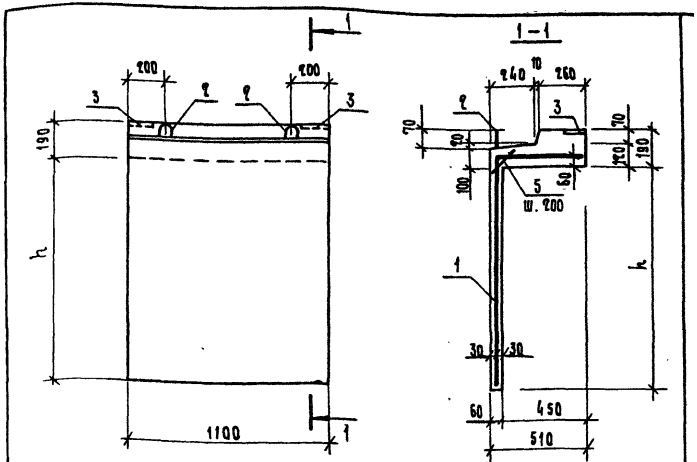

Обозначение	Марка	h мм	Масса, кг
1.220.1-3м. 1-1 13	Ц311.14.6	1300	433
-01	Ц311.8.6	640	325

Инв.№ подл. | Подп. и дата | Взам.инв.№

1.220.1-3м. 1-1 13 сб

Н.контр.	Вакман	
ГИП	Вакман	
Разраб.	Сняткова	
Провер.	Тихмянова	
Исполн.	Сняткова	

Цокольный экран Ц 11.14.6; Ц 311.8.6 Сборочный чертеж

Стадия	Масса	Масштаб
Р	см. табл.	—
Лист	Листов 1	

ЛенЗНИИЭП

Формат	Зона	Поз.	Обозначение	Наименование	Кол.	Примечание
				Документация		
А4			1.220.1-3м.1-1 14СБ	Сборочный чертеж		
А3			1.220.1-3м.1-1 ОЗВРС	Ведомость расхода стали		
А4			1.220.1-3м.1-1 ООТО	Техническое описание		
				Сборочные единицы		
А4		1	1.220.1-3м.1-2 18	Сетка С3	1	
А4		2	1.220.1-3м.1-2 20	Сетка С5	2	
А4		3	1.220.1-3м.1-2 27	Изделие закладное МН1	2	
				Детали		
А4		4	1.220.1-3м.1-2 29	Петля П1	2	0,66 кг
А4		5	1.220.1-3м.1-1 17СБ	ф4 Вр I ГОСТ 6727-80 ℓ=200	6	0,02 кг
				Материалы		
				Бетон В15 F200	0,162	м³

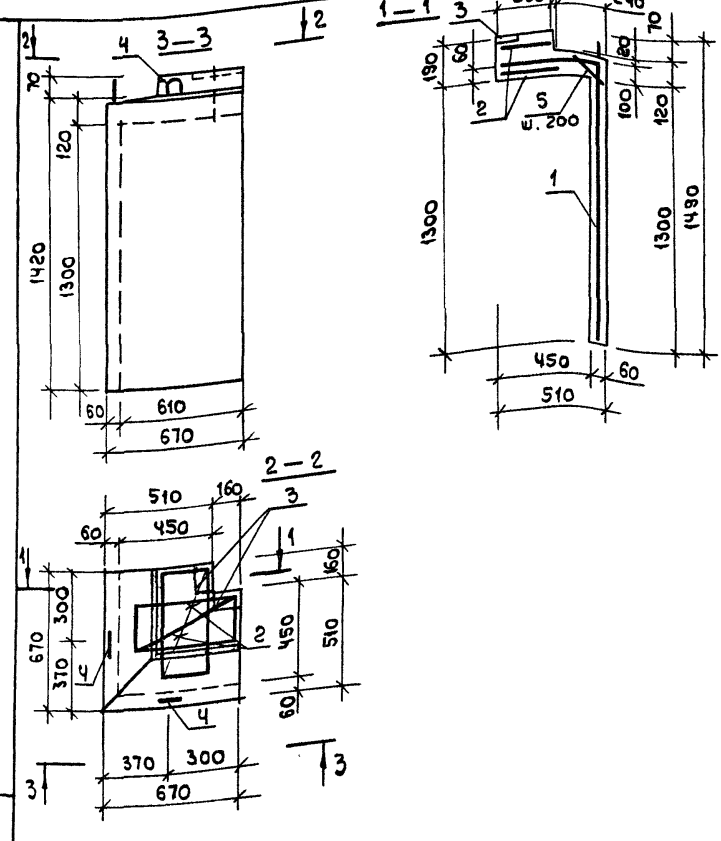

Н. контр.	Вакман		1.220.1-3м.1-1 14
ГИП	Вакман		Цокольный экран ЦЭ 6.14.6
Разраб.	Сняткова		Стадия: Р; Лист; Листов: 1
Провер.	Тихманова		ЛенЗНИИЭП
Исполни	Сняткова		

Формат А4

Инв. N подл. | Подп. и дата | Взам. инв. N

Н. контр	Вакман		1.220.1-3м.1-1 14СБ
ГИП	Вакман		Цокольный экран ЦЭ 6.14.6 Сборочный чертеж
Разраб.	Сняткова		Стадия: Р; Масса: 390; Масштаб: 1:20; Лист; Листов 1
Провер.	Тихманова		ЛенЗНИИЭП
Исполни	Сняткова		

23176 34

Формат А4

Формат	Зона	Поз.	Обозначение	Наименование	Кол.	Примечание
				Документация		
А4			1.220.1-3м.1-1 15СБ	Сборочный чертеж		
А3			1.220.1-3м.1-1 03ВРС	Ведомость расхода стали		
А4			1.220.1-3м.1-1 00ТО	Техническое описание		
				Сборочные единицы		
А4		2	1.220.1-3м.1-2 19	Сетка С4	2	
А4		3	1.220.1-3м.1-2 27	Изделие закладное МН2	2	
А4		1	1.220.1-3м.1-2 17-02	Сетка С17	1	
				Детали		
А4		4	1.220.1-3м1-2 29	Петля П1	2	0,66кг
А4		5	1.220.1-3м1-1 17СБ	ф4 Вр-I ГОСТ 6727-80 ℓ=200	15	0,02кг
				Материалы		
				Бетон В15 F200	0,39	м³

Н.контр.	Вакман		1.220.1-3м.1-1 15		
ГИП	Вакман		Цокольный экран ЦЭ 30.8.6	Стадия: Р	Лист:	Листов: 1
Разраб.	Сняткова					
Провер.	Тихтянова			ЛенЗНИИЭП		
Исполн.	Сняткова					

формат А4

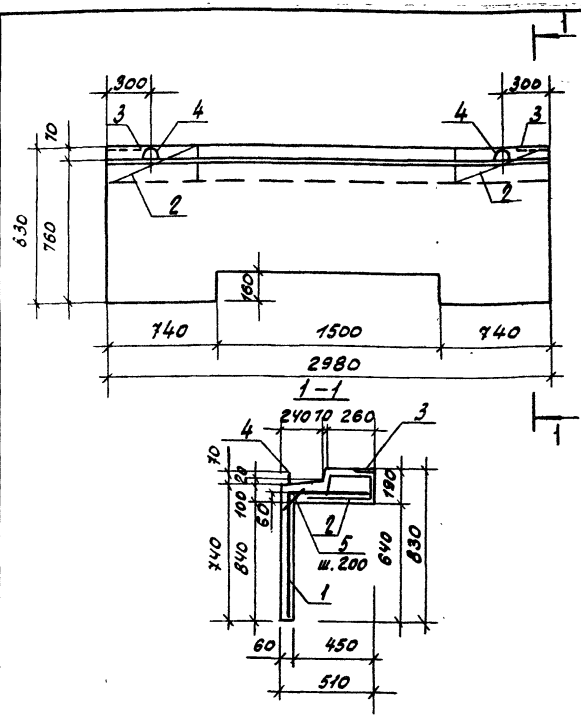

При установки в опалубку поз.1 обрезать по месту.

Инв.№подл. | Подпись и дата | Взам.инв.№

			1.220.1-3м.1-1 15СБ		
Н.контр.	Вакман		Цокольный экран ЦЭ 30.8.6 Сборочный чертеж	Стадия: Р	Масса: 975	Масштаб: 1:20
ГИП	Вакман			Лист	Листов: 1
Разраб.	Сняткова				
Провер.	Тихтянова			ЛенЗНИИЭП	
Исполн.	Сняткова				

23176 35

формат А4

Формат	Зона	Поз.	Обозначение	Наименование	Кол.	Примечание
				Документация		
А4			1.220.1-3м.1-1 16сб	Сборочный чертеж		
А3			1.220.1-3м.1-1 03ВРС	Ведомость расхода стали		
А4			1.220.1-3м.1-1 00ТО	Техническое описание		
			1.220.1-3м.1-1 16	Экран ЦЭ 12.8.6		
				Сборочные единицы		
А4		1	1.220.1-3м.1-2 17	Сетка С18	1	
А4		2	1.220.1-3м.1-2 19	Сетка С4	2	
А4		3	1.220.1-3м.1-2 27	Изделие закладное МН2	2	
				Детали		
А4		4	1.220.1-3м.1-2 29	Петля П1	2	0,66 кг
А4		5	1.220.1-3м.1-1 17СБ	Ф4Вр I ГОСТ 6727-80 ℓ=200	6	0,02 кг
				Материалы		
				Бетон В15 F200	0,14	м³
			1.220.1-3м.1-1. 16-01	Экран ЦЭ 15.8.6		
				Сборочные единицы		
А4		1	1.220.1-3м.1-2 24-02	Сетка С33	1	
А4		2	1.220.1-3м.1-2 19	Сетка С4	2	
А4		3	1.220.1-3м.1-2 27	Изделие закладное МН2	2	
				Детали		
А4		4	1.220.1-3м.1-2 29	Петля П1	2	0,66 кг
А4		5	1.220.1-3м.1-1 17СБ	Ф4Вр I ГОСТ 6727-80 ℓ=200	6	0,02 кг
				Материалы		
				Бетон В15 F200	0,167	м³

			1.220.1-3м.1-1	16
Н.контр.	Вакман		Цокольный экран ЦЭ 12.8.6 ЦЭ 15.8.6	Стадия: Р; Лист; Листов: 1
ГИП	Вакман			
Разраб.	Сняткова			
Провер.	Тихмянова			
Исполн.	Сняткова			ЛенЗНИИЭП

Формат А4

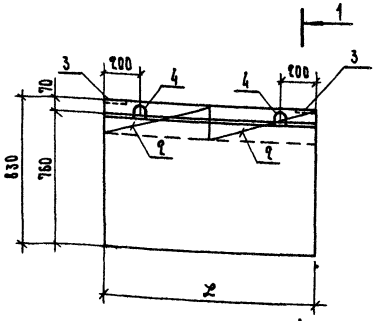

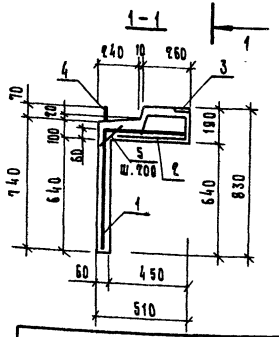

Обозначение	Марка	L мм	Масса кг
1.220.1-3м.1-1 16	ЦЭ12.8.6	1180	335
-01	ЦЭ15.8.6	1480	420

			1.220.1-3м.1-1	16 СБ
Н.контр.	Вакман		Цокольный экран ЦЭ 12.8.6, ЦЭ 15.8.6 Сборочный чертеж	Стадия: Р; Масса: см. табл.; Масштаб: —
ГИП	Вакман			
Разраб.	Сняткова			Лист; Листов 1
Провер.	Тихмянова			
Исполн.	Сняткова			ЛенЗНИИЭП

Взам. инв. N | Подп. и дата | Инв. N подл.

23176 36

Формат А4

Формат	Зона	Поз.	Обозначение	Наименование	Кол.	Примечание
				Документация		
А4			1.220.1-3м.1-1 17 СБ	Сборочный чертеж		
А3			1.220.1-3м.1-1 ОЗВРС	Ведомость расхода стали		
А4			1.220.1-3м.1-1 ООТО	Техническое описание		
				Сборочные единицы		
А4		1	1.220.1-3м.1-2 18-01	Сетка С19	1	
А4		2	1.220.1-3м.1-2 20	Сетка С5	2	
А4		3	1.220.1-3м.1-2 27	Изделие закладное МН1	2	
				Детали		
А4		4	1.220.1-3м.1-2 29	Петля П1	2	0,66кг
Б4		5		Ф48 РI ГОСТ 6727-80 ℓ=200	6	0,02кг
				Материалы		
				Бетон В15 F200	0,103	м³

			1.220.1-3м.1-1 17				
Н.контр.	Вакман		Цокольный экран Ц Э 6.8.6	Стадия	Лист	Листов	
ГИП	Вакман			Р		1	
Разраб.	Сняткова			ЛенЗНИИЭП			
Провер.	Тихмянова						
Исполн.	Сняткова						

Формат А4

1 – 1

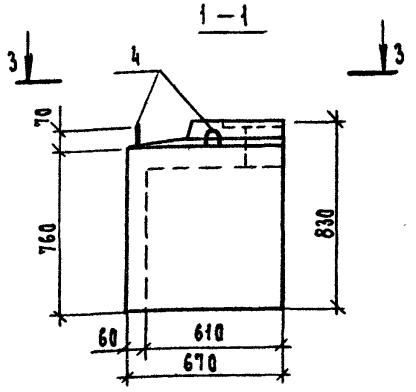

2 – 2

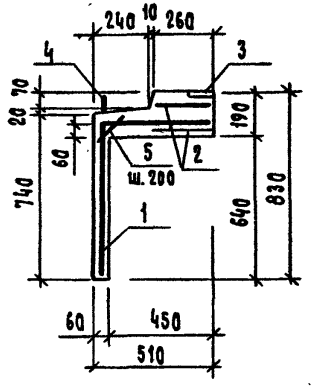

3 – 3

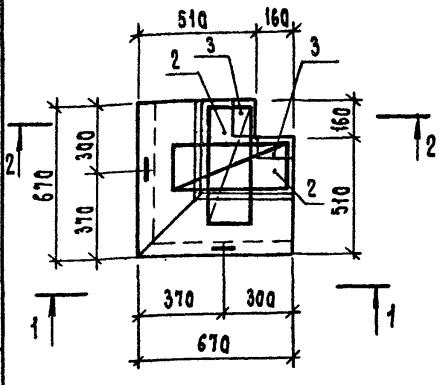

Ведомость деталей

Поз.	Эскиз
5	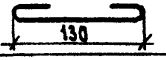

			1.220.1-3м.1-1 17 СБ				
Н.контр.	Вакман		Цокольный экран Ц Э 6.8.6 Сборочный чертеж	Стадия	Масса	Масштаб	
ГИП	Вакман			Р	258	1:20	
Разраб.	Сняткова			Лист	Листов 1		
Провер.	Тихмянова			ЛенЗНИИЭП			
Исполн.	Сняткова						

Инв.№ подл. | Подп. и дата | Взам.инв.№

23176 37

Формат А4

Формат	Зона	Поз.	Обозначение	Наименование	Кол	Примечание
				Документация		
А4			1.220.1-3м.1-1 18 СБ	Сборочный чертеж		
А3			1.220.1-3м.1-1 03 ВРС	Ведомость расхода стали		
А4			1.220.1-3м.1-1 00 ТО	Техническое описание		
А4			1.220.1-3м.1-1 18	Экран ЦЭ 72.6.10		
				Сборочные единицы		
А4	1		1.220.1-3м.1-2 21	Сетка С6	1	
А4	2		1.220.1-3м.1-2 23	Сетка С12	2	
А4	3		1.220.1-3м.1-2 31	Изделие закладное МН3	2	
А4	5		1.220.1-3м.1-2 22	Сетка С8	1	
				Детали		
А4	4		1.220.1-3м.1-2 30	Петля П2	2	1,04 кг
А4	6		1.220.1-3м.1-1 21 СБ	ф5 ВрI ГОСТ 6727-80 ℓ=450	22	0,072 кг
				Материалы		
				Бетон В15 F200	0,62	м³
А4			1.220.1-3м.1-1 18-01	Экран 1ЦЭ 72.6.10		
				Сборочные единицы		
А4	1		1.220.1-3м.1-2 21	Сетка С6	1	
А4	2		1.220.1-3м.1-2 23	Сетка С12	2	
А4	3		1.220.1-3м.1-2 31	Изделие закладное МН3	2	
А4	5		1.220.1-3м.1-2 23	Сетка С10	1	
				Детали		
А4	4		1.220.1-3м.1-2 30	Петля П2	2	1,04 кг

1.220.1-3м.1-1 18

Н. контр.	Вакман	
ГИП	Вакман	
Разраб.	Снятков	
Провер.	Тихманова	
Исполнил	Снятков	

Цокольный экран ЦЭ 72.6.10; 1ЦЭ 72.6.10; ЦЭ 60.6.10; 1ЦЭ 60.6.10

Стадия	Лист	Листов
Р	1	2

ЛенЗНИИЭП

формат А4

Формат	Зона	Поз.	Обозначение	Наименование	Кол.	Примечание
Б4		6	1.220.1-3м.1-1 21 СБ	ф5 ВрI ГОСТ 6727-80 ℓ=450	22	0,072 кг
				Материалы		
				Бетон В15 F200	0,58	м³
А4			1.220.1-3м.1-1 18-02	Экран ЦЭ 60.6.10		
				Сборочные единицы		
А4	1		1.220.1-3м.1-2 21	Сетка С7	1	
А4	2		1.220.1-3м.1-2 23	Сетка С12	2	
А4	3		1.220.1-3м.1-2 31	Изделие закладное МН3	2	
А4	5		1.220.1-3м.1-2 22	Сетка С9	1	
				Детали		
А4	4		1.220.1-3м.1-2 30	Петля П2	2	1,04 кг
А4	6		1.220.1-3м.1-1 21 СБ	ф5 ВрI ГОСТ 6727-80 ℓ=450	22	0,072 кг
				Материалы		
				Бетон В15 F200	0,52	м³
А4			1.220.1-3м.1-1 18-03	Экран 1ЦЭ 60.6.10		
				Сборочные единицы		
А4	1		1.220.1-3м.1-2 21	Сетка С7	1	
А4	2		1.220.1-3м.1-2 23	Сетка С12	2	
А4	3		1.220.1-3м.1-2 31	Изделие закладное МН3	2	
А4	5		1.220.1-3м.1-2 23	Сетка С11		
				Детали		
А4	4		1.220.1-3м.1-2 30	Петля П2	2	1,04 кг
А4	6		1.220.1-3м.1-1 21 СБ	ф5 ВрI ГОСТ 6727-80 ℓ=450	22	0,072 кг
				Материалы		
				Бетон В15 F200	0,48	м³

1.220.1-3м.1-1 18

Лист 2

формат А4

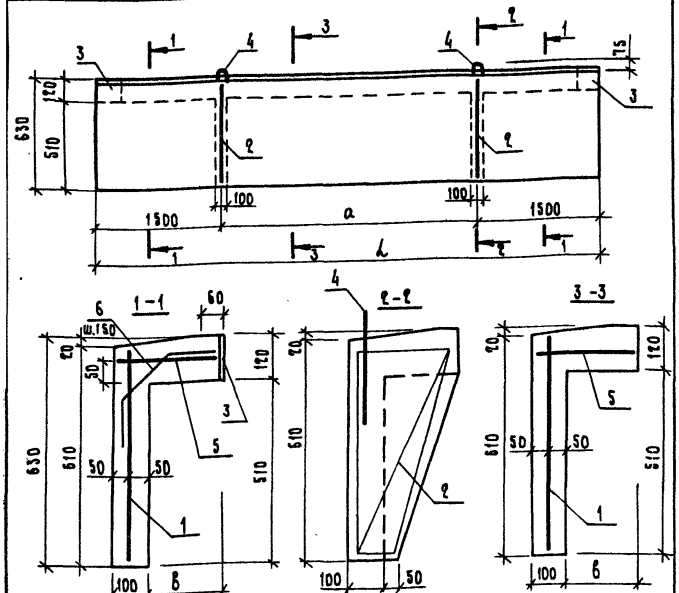

Обозначение	Марка	L мм	a мм	в мм	Масса, кг
1.220.1-3м.1-1 18	ЦЭ12.6.10	7180	4980	200	1550
— 01	ЦЭ12.6.10	7180	4980	150	1450
— 02	ЦЭ.60.6.10	5980	3780	200	1300
— 03	ЦЭ.60.6.10	5980	3780	150	1200

1.220.1-3м.1-1 18СБ

Цокольный экран ЦЭ12.6.10; 1ЦЭ12.6.10 ЦЭ60.6.10; 1ЦЭ60.6.10 Сборочный чертеж

Стадия	Масса	Масштаб
Р	см. табл.	—
Лист	Листов 1	

ЛенЗНИИЭП

Н.контр.	Вакман	
ГИП	Вакман	
Разраб.	Сняткова	
Провер.	Тихмянова	
Испол.	Сняткова	

Формат А4

Формат	Зона	Поз.	Обозначение	Наименование	Кол.	Примечание
				Документация		
А4			1.220.1-3м.1-1 19СБ	Сборочный чертеж		
А3			1.220.1-3м.1-1 ОЗ ВРС	Ведомость расхода стали		
А4			1.220.1-3м.1-1 ООТО	Техническое описание		
			1.220.1-3м.1-1 19	Экран ЦЭ 15.6.10		
				Сборочные единицы		
А4		1	1.220.1-3м.1-2 24-01	Сетка С 32	1	
А4		2	1.220.1-3м.1-2 31	Изделие закладное МИЗ	2	
				Детали		
А4		3	1.220.1-3м.1-2 29	Петля П1	2	0,66 кг
				Материалы		
				Бетон В15 F200	0,12	м³

Инв.№ подл. | Подп. и дата | Взам.инв.№

1.220.1-3м.1-1 19

Цокольный экран ЦЭ15.6.10; ЦЭ12.6.10 1ЦЭ12.6.10

Стадия	Лист	Листов
Р	1	2

ЛенЗНИИЭП

Н.контр.	Вакман	
ГИП	Вакман	
Разраб.	Сняткова	
Провер.	Тихмянова	
Испол.	Сняткова	

23176 39

Формат А4

Формат	Зона	Поз.	Обозначение	Наименование	Кол.	Примечание
			1.220.1-3м.1-1 19-01	Экран ЦЭ12.6.10		
				Сборочные единицы		
А4		1	1.220.1-3м.1-2 24	Сетка С25	1	
А4		2	1.220.1-3м.1-2 31	Изделие закладное МН3	2	
				Детали		
А4		3	1.220.1-3м.1-2 29	Петля П1	2	0,66 кг
				Материалы		
				Бетон В15 F200	0,10	м³
			1.220.1-3м.1-1 19-02	Экран 1ЦЭ12.6.10		
				Сборочные единицы		
А4		1	1.220.1-3м.1-2 24	Сетка С25	1	
А4		2	1.220.1-3м.1-2 31	Изделие закладное МН3	2	
				Детали		
А4		3	1.220.1-3м.1-2 29	Петля П1	2	0,66 кг.
				Материалы		
				Бетон В15 F200	0,095	м³

1.220.1-3м.1-1 19 — Лист 2

формат А4

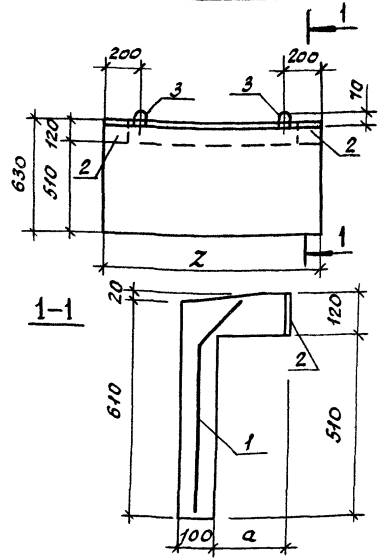

Обозначение	Марка	Z мм	a мм	Масса, кг
1.220.1-3м.1-1 19	ЦЭ15.6.10	1500	200	312
-01	ЦЭ12.6.10	1200	200	250
-02	1ЦЭ12.6.10	1200	150	238

Инв.№ подл. | Подпись и дата | Взам.инв.№

Н.контр.	Вакман	
ГИП	Вакман	
Разраб.	Снаткова	
Провер.	Тихманова	
Исполн.	Снаткова	

1.220.1-3м.1-1 19СБ

Цокольный экран ЦЭ15.6.10; ЦЭ12.6.10 1ЦЭ12.6.10 Сборочный чертеж

Стадия	Масса	Масштаб
Р	см. табл.	—
Лист	Листов 1	

ЛенЗНИИЭП

23176 40

формат А4

Формат	Зона	Поз.	Обозначение	Наименование	Кол.	Примечание
				Документация		
А4			1.220.1-3м.1-1 20СБ	Сборочный чертеж		
А3			1.220.1-3м.1-1 03ВРС	Ведомость расхода стали		
А4			1.220.1-3м.1-1 00ТО	Техническое описание		
А4			1.220.1-3м.1-1 20	**Экран ЦЭ 9.6.10**		
				Сборочные единицы		
А4	2		1.220.1-3м.1-2 22	Сетка С15	2	
А4	3		1.220.1-3м.1-2 31	Изделие закладное МН3	2	
А4	1		1.220.1-3м.1-2 21	Сетка С13	1	
				Детали		
А4	4		1.220.1-3м.1-2 29	Петля П1	2	0,66 кг
				Материалы		
				Бетон В15 F200	0,14	м³
А4			1.220.1-3м.1-1 20-01	**Экран ЦЭ 8.6.10**		
				Сборочные единицы		
А4	1		1.220.1-3м.1-2 21	Сетка С14	1	
А4	2		1.220.1-3м.1-2 23	Сетка С16	2	
А4	3		1.220.1-3м.1-2 31	Изделие закладное МН3	2	
				Детали		
А4	4		1.220.1-3м.1-2 29	Петля П1	2	0,66 кг
				Материалы		
				Бетон В15 F200	0,129	м³

Н.контр.	Вакман		
ГИП	Вакман		
Разраб.	Снятковa		
Провер.	Тихмянова		
Исполн.	Снятковa		

1.220.1-3м.1-1 20

Цокольный экран ЦЭ 9.6.10; ЦЭ 8.6.10

Стадия	Лист	Листов
Р		1

ЛенЗНИИЭП

Формат А4

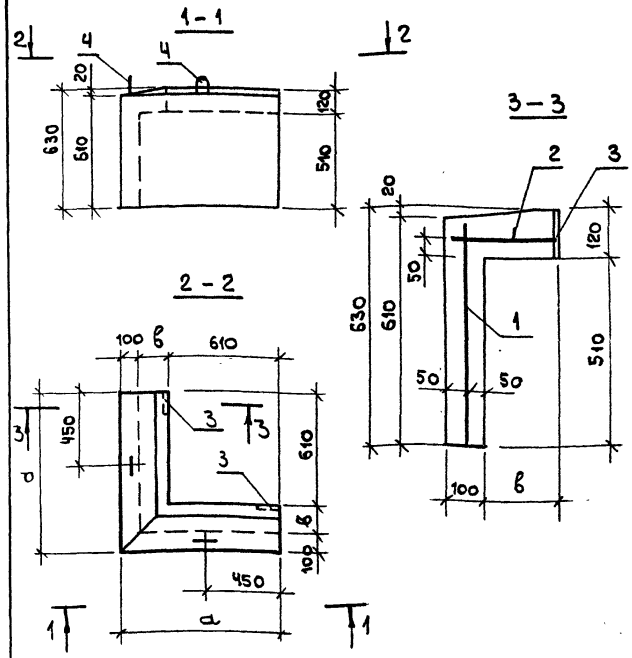

Обозначение	Марка	а мм	в мм	Масса, кг
1.220.1-3м.1-1 20	ЦЭ 9.6.10	910	200	350
-01	ЦЭ 8.6.10	860	150	313

Взам. инв. №

Подп. и дата

Инв. № подл.

Н.контр.	Вакман		
ГИП	Вакман		
Разраб.	Снятковa		
Провер.	Тихмянова		
Исполн.	Снятковa		

1.220.1-3м.1-1 20 СБ

Цокольный экран ЦЭ 9.6.10; ЦЭ 8.6.10 Сборочный чертеж

Стадия	Масса	Масштаб
Р	см табл.	-
Лист	Листов 1	

ЛенЗНИИЭП

Формат А4

Формат	Зона	Поз.	Обозначение	Наименование	Кол.	Примечание
				Документация		
А4			1.220.1-3м.1-1 21сб	Сборочный чертеж		
А3			1.220.1-3м.1-1 038РС	Ведомость расхода стали		
А4			1.220.1-3м.1-1 00ТО	Техническое описание		
А4			1.220.1-3м.1-1 21	Экран ЦЭ 30.6.10		
				Сборочные единицы		
А4		1	1.220.1-3м.1-2 21	Сетка С20	1	
А4		2	1.220.1-3м.1-2 22	Сетка С21	1	
А4		3	1.220.1-3м.1-2 31	Изделие закладное МН3	2	
				Детали		
А4		4	1.220.1-3м.1-2 29	Петля П1	2	0.66кг
Б4		5		ф5Вр-I ГОСТ6727-80 ℓ=450	20	0.072кг
				Материалы		
				Бетон В15 F200	0.25	м³
А4			1.220.1-3м.1-1 21-01	**Экран 1ЦЭ 30.6.10**		
				Сборочные единицы		
А4		1	1.220.1-3м.1-2 21	Сетка С20	1	
А4		2	1.220.1-3м.1-2 23	Сетка С22	1	
А4		3	1.220.1-3м.1-2 31	Изделие закладное МН3	2	
				Детали		
А4		4	1.220.1-3м.1-2 29	Петля П1	2	0.66кг
Б4		5		ф5Вр-I ГОСТ 6727-80 ℓ=450	20	0.072кг
				Материалы		
				Бетон В15 F200	0.24	м³

Н.контр.	Вакман		1.220.1-3м.1-1 21
ГИП	Вакман		Цокольный экран ЦЭ 30.6.10; 1ЦЭ 30.6.10
Разраб.	Сняткова		Стадия Р; Лист; Листов
Провер.	Тихманова		ЛенЗНИИЭП
Исполн.	Сняткова		

Формат А4

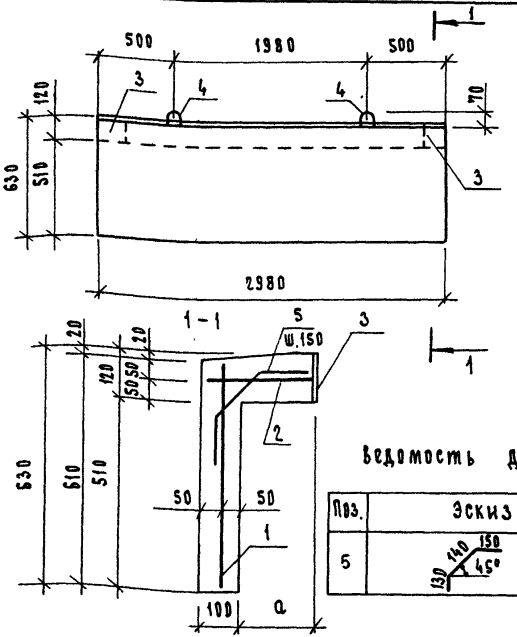

Ведомость деталей

Поз.	Эскиз
5	130 140 150 45°

Обозначение	Марка	a, мм	Масса, кг
1.220.1-3м.1-1 21	ЦЭ30.6.10	200	625
-01	1ЦЭ30.6.10	150	600

Н.контр.	Вакман		1.220.1-3м.1-1 21сб
ГИП	Вакман		Цокольный экран ЦЭ 30.6.10; 1ЦЭ 30.6.10 Сборочный чертеж
Разраб.	Сняткова		Стадия Р; Масса; Масштаб см. табл. —
Провер.	Тихманова		Лист; Листов 1
Исполн.	Сняткова		ЛенЗНИИЭП

Инв. № подл. | Подп. и дата | Взам. инв. №

Формат А4

Формат	Зона	Поз.	Обозначение	Наименование	Кол.	Примечание
				Документация		
А4			1.220.1-3м.1-1 22СБ	Сборочный чертеж		
А3			1.220.1-3м.1-1 ОЗВРС	Ведомость расхода стали		
А4			1.220.1-3м.1-1 ООТО	Техническое описание		
А4			1.220.1-3м.1-1 22	**Экран ЦЭ50.6.10**		
				Сборочные единицы		
А4		1	1.220.1-3м.1-2 25	Сетка С25	1	
А4		2	1.220.1-3м.1-2 26	Сетка С28	1	
А4		3	1.220.1-3м.1-2 23	Сетка С12	2	
А4		6	1.220.1-3м.1-2 28	Изделие закладное МН4	2	
				Детали		
А4		4	1.220.1-3м.1-2 30	Петля П2	2	1.04 кг
А4		5	1.220.1-3м.1-1 21СБ	ф5ВрI ГОСТ 6727-80 ℓ=450	22	0.072 кг
				Материалы		
				Бетон В15 F200	0.44	м³
А4			1.220.1-3м.1-1 22-01	**Экран 1ЦЭ50.6.10**		
				Сборочные единицы		
А4		1	1.220.1-3м.1-2 25	Сетка С25	1	
А4		2	1.220.1-3м.1-2 26	Сетка С29	1	
А4		3	1.220.1-3м.1-2 23	Сетка С12	2	
А4		6	1.220.1-3м.1-2 28	Изделие закладное МН5	2	
				Детали		
А4		4	1.220.1-3м.1-2 30	Петля П2	2	1.04 кг
А4		5	1.220.1-3м.1-1 21СБ	ф5ВрI ГОСТ 6727-80 ℓ=450	22	0.072 кг
				Материалы		
				Бетон В15 F200	0.41	м³

1.220.1-3м.1-1 22

Н.контр.	Вакман	
ГИП	Вакман	
Разраб.	Сняткова	
Провер.	Тихмянова	
Исполн.	Сняткова	

Цокольный экран ЦЭ50.6.10; 1ЦЭ50.6.10

Стадия	Лист	Листов
Р		1

ЛенЗНИИЭП

Формат А4

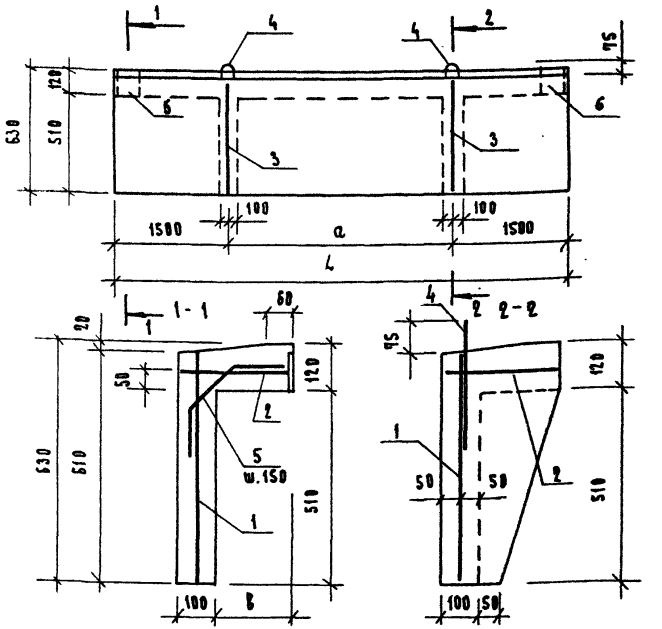

Обозначение	Марка	L	a мм	B мм	Масса, кг
1.220.1-3м.1-1 22	ЦЭ50.6.10	5050	2050	200	1100
— 01	1ЦЭ50.6.10	5100	2100	150	1025

Инв. № подл. | Подп. и дата | Взам. инв. №

1.220.1-3м.1-1 22СБ

Н.контр.	Вакман	
ГИП	Вакман	
Разраб.	Сняткова	
Провер.	Тихмянова	
Исполн.	Сняткова	

Цокольный экран ЦЭ50.6.10; 1ЦЭ50.6.10 Сборочный чертеж

Стадия	Масса	Масштаб
Р	см. табл.	—
Лист	Листов 1	

ЛенЗНИИЭП

23176 43

Формат А4

Формат	Зона	поз.	Обозначение	Наименование	Кол.	Примечание
				Документация		
А4			1.220.1-3м.1-1 23 СБ	Сборочный чертеж		
А3			1.220.1-3м.1-1 03ВРС	Ведомость расхода стали		
А4			1.220.1-3м.1-1 00ТО	Техническое описание		
А4			1.220.1-3м.1-1 23	Экран ЦЭ20.6.10		
				Сборочные единицы		
А4		1	1.220.1-3м.1-2 25	Сетка С27	1	
А4		2	1.220.1-3м.1-2 26	Сетка С30	1	
А4		3	1.220.1-3м.1-2 28	Изделие закладное МН4	2	
				Детали		
А4		4	1.220.1-3м.1-2 29	Петля П1	2	0,66 кг
А4		5	1.220.1-3м.1-1 21СБ	Ф5ВрI ГОСТ 6727-80 ℓ=450	14	0,072 кг
				Материалы		
				Бетон В15 F200	0,173	м³
А4			1.220.1-3м.1-1 23-01	Экран ЦЭ20.6.10		
				Сборочные единицы		
А4		1	1.220.1-3м.1-2 25	Сетка С27	1	
А4		2	1.220.1-3м.1-2 26	Сетка С31	1	
А4		3	1.220.1-3м.1-2 28	Изделие закладное МН5	2	
				Детали		
А4		4	1.220.1-3м.1-2 29	Петля П1	2	0,66 кг
А4		5	1.220.1-3м.1-1 21СБ	Ф5ВрI ГОСТ 6727-80 ℓ=450	14	0,072 кг
				Материалы		
				Бетон В15 F200	0,166	м³

		1.220.1-3м.1-1 23	
Н.контр.	Вакман	Цокольный экран ЦЭ20.6.10; 1ЦЭ20.6.10	Стадия: Р; Лист; Листов: 1
ГИП	Вакман		
Разраб.	Снаткова		ЛенЗНИИЭП
Провер.	Тихмянова		
Исполн.	Снаткова		

Формат А4

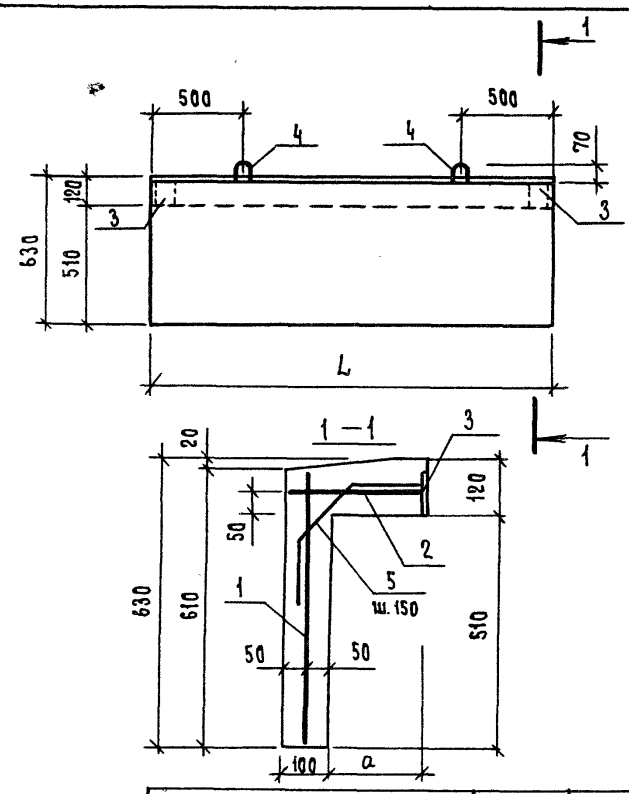

Обозначение	Марка	L мм	a мм	Масса, кг
1.220.1-3м.1-1 23	ЦЭ20.6.10	2050	200	433
— 01	ЦЭ20.6.10	2100	150	415

Взам. инв.№ | Инв.№ подл. | Подп. и дата

		1.220.1-3м.1-1 23 СБ	
Н.контр.	Вакман	Цокольный экран ЦЭ20.6.10; ЦЭ20.6.10 Сборочный чертеж	Стадия: Р; Масса: см. табл.; Масштаб: —
ГИП	Вакман		Лист; Листов 1
Разраб.	Снаткова		ЛенЗНИИЭП
Провер.	Тихмянова		
Исполн.	Снаткова		

23176 44

Формат А4

Формат	Зона	Поз.	Обозначение		Наименование	Кол.	Примечание
					Документация		
А4			1.220.1-3м.1-1	00ТО	Техническое описание		
А4			1.220.1-3м.1-1	24 СБ	Сборочный чертеж		
А3			1.220.1-3м.1-1	04 ВРС	Ведомость расхода стали		
					Косоур ЛБ 49.19-5		
					Сборочные единицы		
А4		1	1.220.1-3м.1-2	32 СБ	Каркас Кр 1	2	
А4		7	1.220.1-3м.1-2	32 СБ	Каркас Кр 2	2	
А4		4	1.220.1-3м.1-2	32 СБ	Сетка С 1	11	
А4		2	1.220.1-3м.1-2	34	Изделие закладное МН 2	1	
А4		3	1.220.1-3м.1-2	35	Изделие закладное МН 1	12	
					Детали		
А4		5	1.220.1-3м.1-2	37	Петля П1	2	1,51 кг
Б4		6			ф6АI ГОСТ 5781-82		
					ℓ = 280	34	0,06 кг
					Материалы:		
					Бетон В15 F200	0,53	$м^3$

1.220.1-3м.1-1 24

Н.контр	Вакман	
ГИП	Вакман	
Разраб.	Онуфриева	
Провер.	Онуфриева	
Исполн.	Добровольская	

Косоур ЛБ 49.19-5

Стадия	Лист	Листов
Р		1

ЛенЗНИИЭП

формат А4

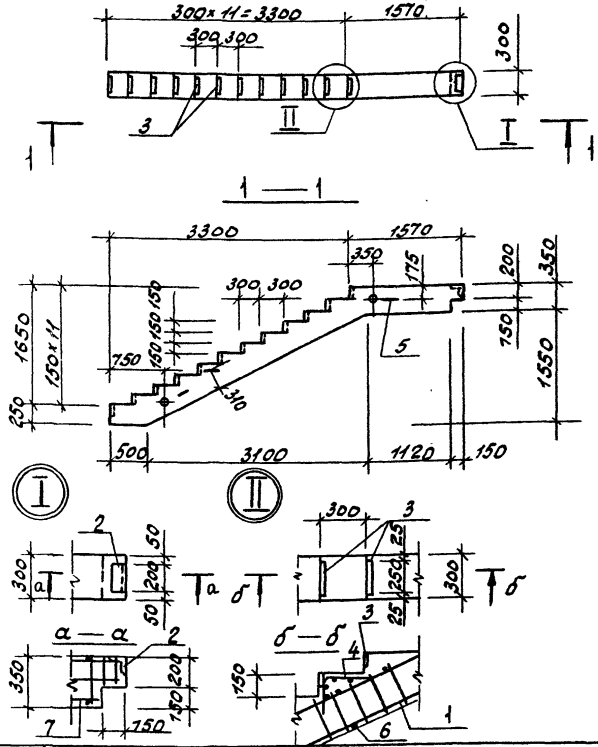

Инв. № подл.	Подпись и дата	Взам. инв. №

1.220.1-3м.1-1 24СБ

Н.контр	Вакман	
ГИП	Вакман	
Разраб.	Онуфриева	
Провер.	Онуфриева	
Исполн.	Добровольская	

Косоур ЛБ 49.19-5
Сборочный чертеж

Стадия	Масса	Масштаб
Р	1350	–

Лист 1 Листов 2

ЛенЗНИИЭП

23176 45

формат А4

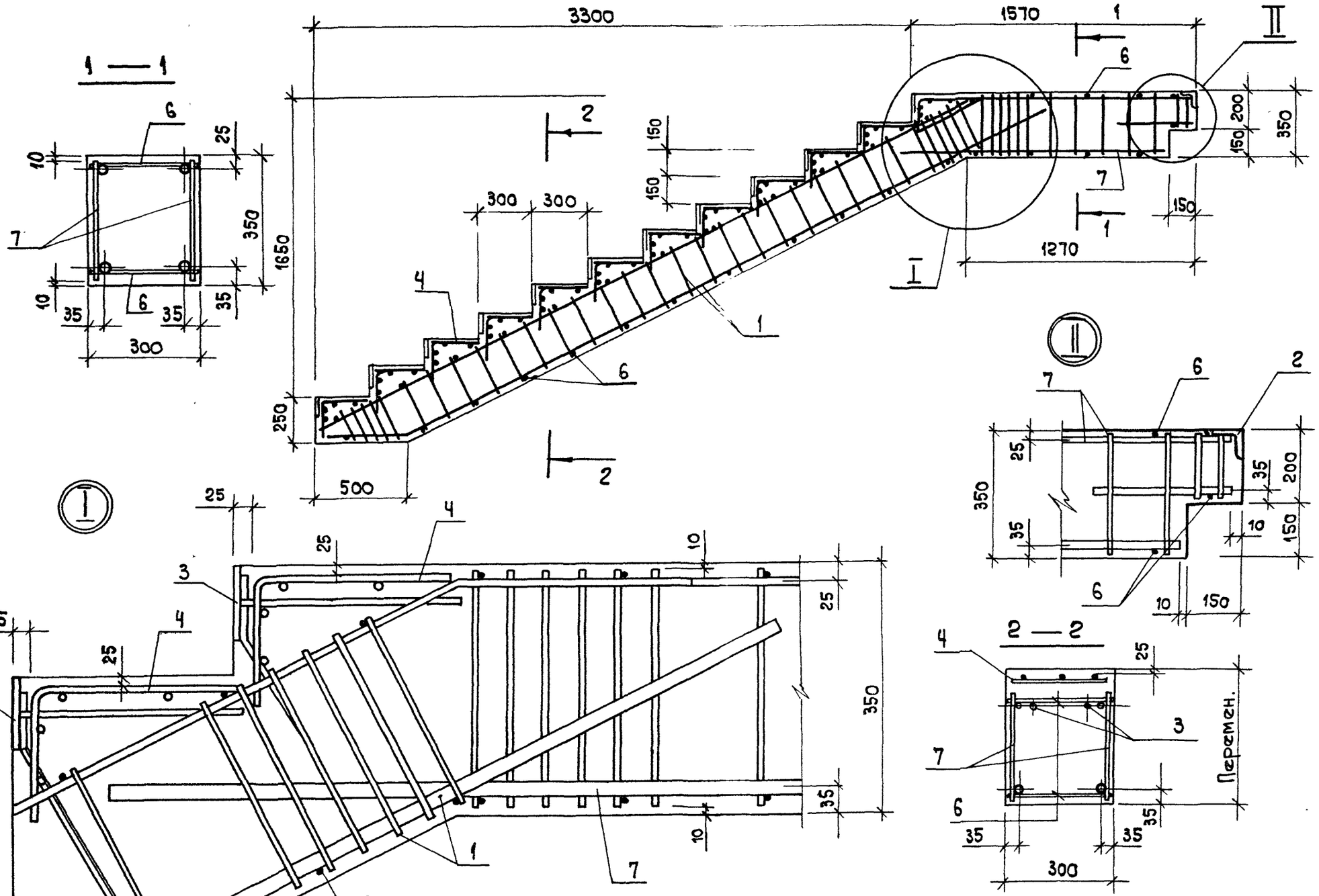

1.220.1-3м.1-1 24сб	Лист 2

23176 46

Формат А3

Формат	Зона	Поз.	Обозначение		Наименование	Кол.	Примечание
					Документация		
А4			1.220.1-3м. 1-1	00ТО	Техническое описание		
А4			1.220.1-3м.1-1	25СБ	Сборочный чертеж		
А3			1.220.1-3м.1-1	04ВРС	Ведомость расхода стали		
А4					Косоур ЛБ25.13-5		
					Сборочные единицы		
А4		1	1.220.1-3м. 1-2	32-02	Каркас КР3	2	
А4		4		-03	Сетка С1	8	
А4		3	1.220.1-3м. 1-2	34	Изделие закладное МН1	8	
А4		2		35	Изделие закладное МН2	1	
					Детали		
А4		5	1.220.1-3м. 1-2	37	Петля П1	2	1,51кг
Б4		6			Ф6АI ГОСТ 5781-82		
					ℓ = 280	26	0,06кг
					Материалы:		
					Бетон В15 F200	0,26	м3

				1.220.1-3м.1-1		25
Н.контр.	Вакман			Косоур ЛБ25.13-5	Стадия	Лист	Листов
ГИП	Вакман				Р		1
Разраб.	Онуфриева				ЛенЗНИИЭП		
Проверил	Онуфриева						
Исполнил	Добровольская						

Формат А4

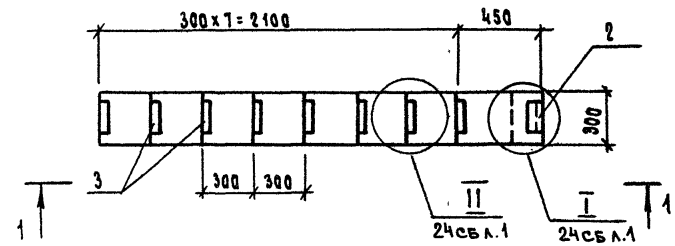

1 — 1

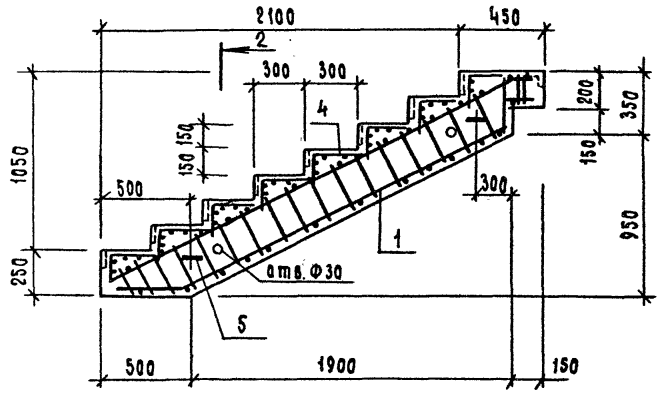

Сечение 2-2 см.
ДОК. 24СБ л.2

2

				1.220.1-3м. 1-1		25СБ
Н.контр.	Вакман			Косоур ЛБ25.13-5	Стадия	Масса	Масштаб
ГИП	Вакман			Сборочный чертеж	Р	650	1:25
Разраб.	Онуфриева				Лист	Листов 1
Провер.	Онуфриева				ЛенЗНИИЭП	
Исполн.	Добровольская					

Взам.инв.N | Подп. и дата | Инв.N подл.

23176 47

Формат А4

Формат	Зона	Поз.	Обозначение		Наименование	Кол.	Примечание
					Документация		
А4			1.220.1-3м.1-1	ОПТО	Техническое описание		
А4			1.220.1-3м.1-1	26СБ	Сборочный чертеж		
А3			1.220.1-3м.1-1	ОВРС	Ведомость расхода стали		
А4			1.220.1-3м.1-1	26	Плита П16-5		
					Сборочные единицы		
А4		1	1.220.1-3м.1-2	33	Сетка С2	1	
					Материалы		
					Бетон В15 F150	0,18	м3
А4			1.220.1-3м.1-2	26-01	Ступень ЛС16-5		
					Сборочные единицы		
А4		1	1.220.1-3м.1-2	33	Сетка С3	1	
А4		2	1.220.1-3м.1-2	36	Изделие закладное МН3	2	
					Материалы:		
					Бетон В15 F200	0,04	м3

Н.контр.	Вакман	
ГИП	Вакман	
Разраб.	Онуфриева	
Провер.	Онуфриева	
Испол.	Добровольская	

1.220.1-3м.1-1 26

Плита П16-5
Ступень ЛС16-5

Стадия	Лист	Листов
Р		1

ЛенЗНИИЭП

Формат А4

Рис. 1

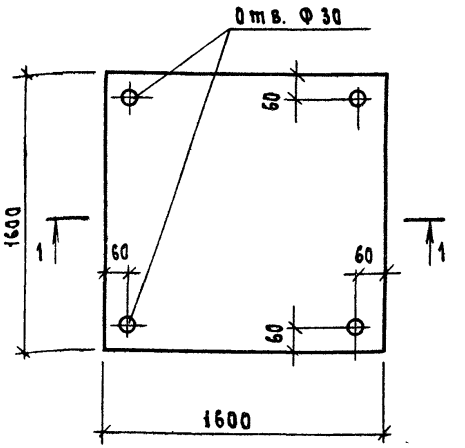

Рис. 2

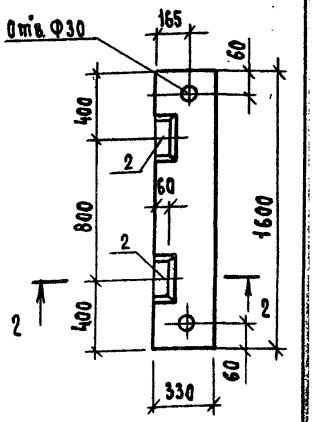

1 — 1

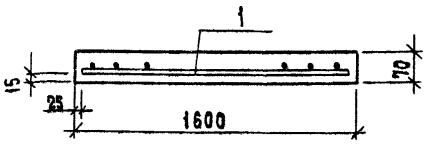

2 — 2

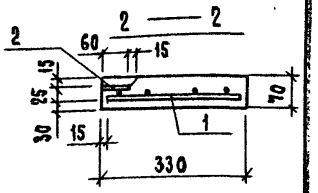

Обозначение	Марка	Рис.	Масса, кг
1.220.1-3м.1-1 26	П16-5	1	450
-01	ЛС16-5	2	100

Взам. инв. №

Подп. и дата

Инв. № подл.

Н.контр.	Вакман	
ГИП	Вакман	
Разработ.	Онуфриева	
Провер.	Онуфриева	
Испол.	Добровольская	

1.220.1-3м.1-1 26СБ

Плита П16-5
Ступень ЛС16-5
Сборочный чертеж

Стадия	Масса	Масштаб
Р	см. табл.	—
Лист	Листов 1	

ЛенЗНИИЭП

23176 48

Формат А4

Формат	Зона	Поз.	Обозначение	Наименование	Кол	Примечание
				Документация		
А4			1.050.1-2.1 20.0.00.0 л.2	Узел 2		
А4			1.050.1-2.1 21.0.00.0 -02	Узел 4		
А4			00.0.00.0 ТО	Техническое описание		
А3			1.220.1-3м.1-1 04 ВРС	Ведомость расхода стали		
				Сборочные единицы		
А4		1	1.220.1-3м.1-2 38	Каркас пространственный КП 1	1	
А4		2	1.050.1-2.1 00.0.07.0-04	Сетка арматурная С 14	6	
				Изделия закладные		
[illegible]		[illegible]	00.0.09.0	МН 1	6	
[illegible]		[illegible]	00.0.10.0	МН 2	4	
				Детали		
А4		5	00.0.00.1-01	Петля П2	3	1,0кг
				Материалы:		
				Бетон В15 F150		0,65 м3

Н.контр.	Вакман	Вак	
ГИП	Вакман	Вак	
Разраб.	Онуфриева	[illegible]	
Провер.	Онуфриева	[illegible]	
Исполн.	Добровольская	[illegible]	

1.220.1-3м.1-1 27

Марш лестничный ЛМП 31.11.12-5

Стадия	Лист	Листов
Р		

ЛенЗНИИЭП

Формат А4

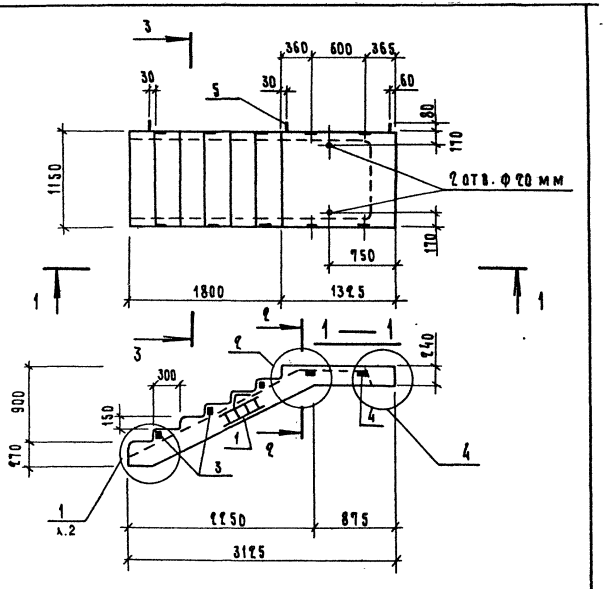

1. Сечения 2-2, 3-3 см. 1.050.1-2.1 01.0.00.0 СБ
2. Узел „2" см. 1.050.1-2.1 20.0.00.0 л. 2
3. Узел „4" см. 1.050.1-2.1 21.0.00.0

Н.контр.	Вакман	Вак	
ГИП	Вакман	Вак	
Разраб.	Онуфриева	[illegible]	
Провер.	Онуфриева	[illegible]	
Исполн.	Добровольская	[illegible]	

Взам. инв. N | Подп. и дата | Инв. N подл.

1.220.1-3м.1-1 27СБ

Марш лестничный ЛМП 31.11.12-5 Сборочный чертеж

Стадия	Масса	Масштаб
Р	163,0	—

Лист 1 | Листов 2

ЛенЗНИИЭП

23176 49

Формат А4

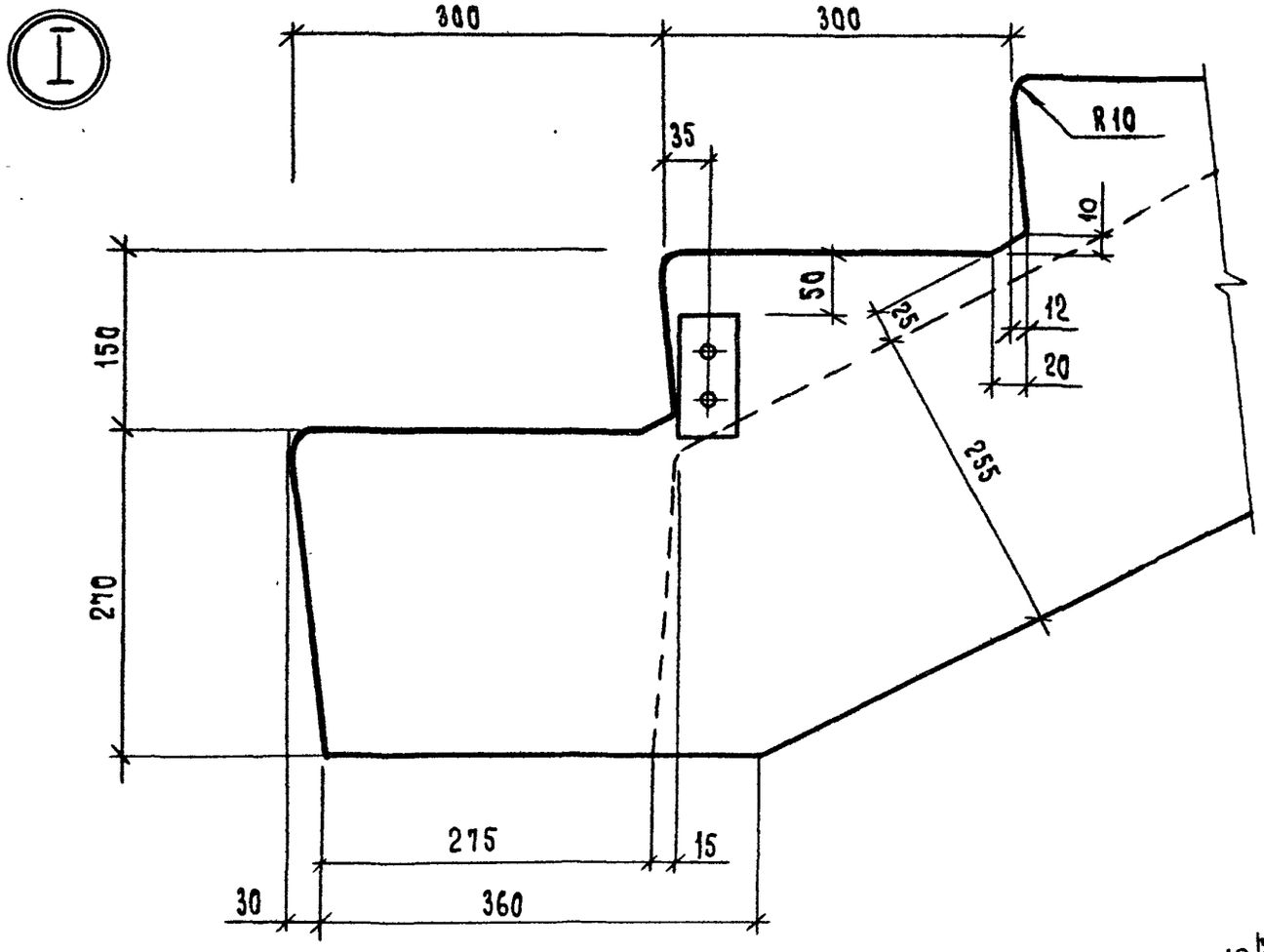

1. Сечение 1-1 см. 1.050.1-2.1 20.0.00.0

Армирование

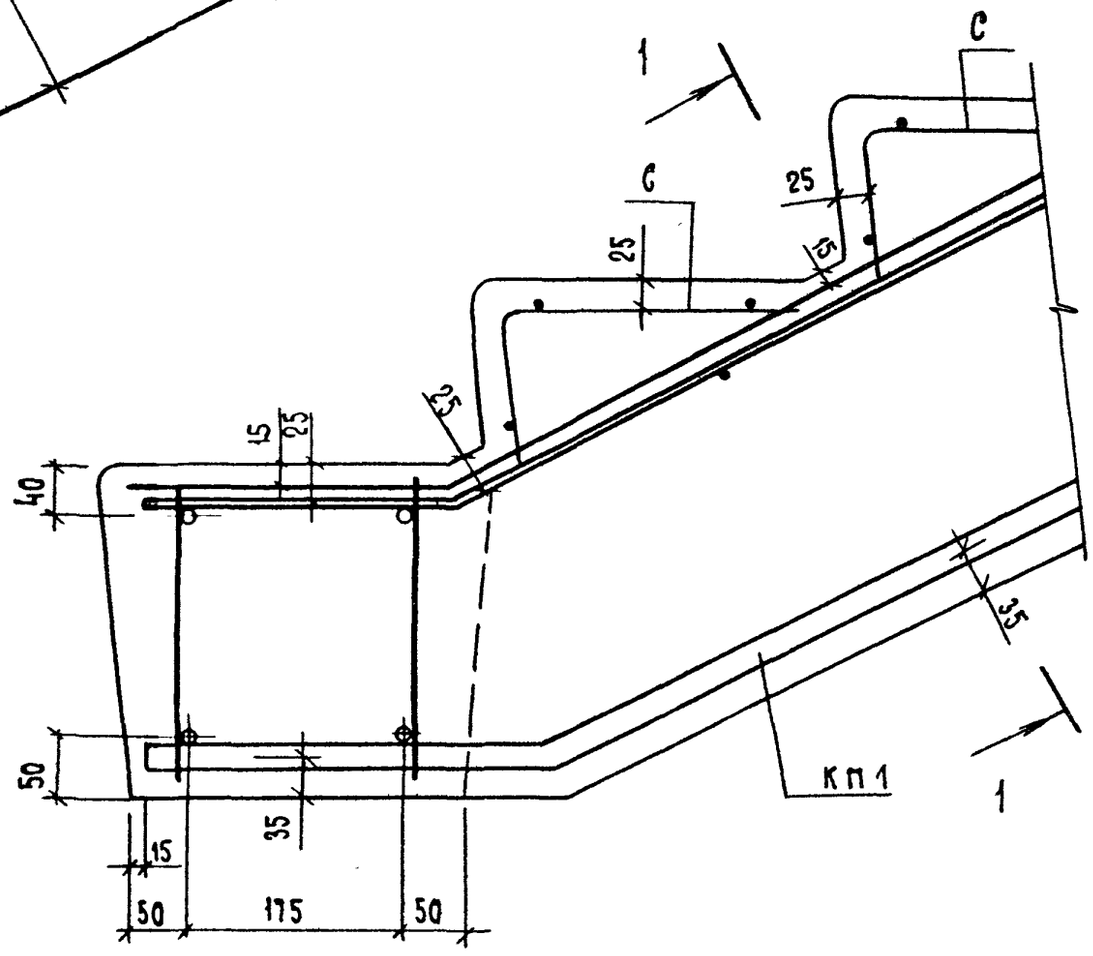

1.220.1-3 м. 1-1	27	СБ	Лист 2

23176 50
Формат А3

Марка элемента	Изделия арматурные										Изделия закладные			Общий расход кг
	Арматура класса									Всего	Арматура класса		Всего	
	А-III ГОСТ 5781-82								Вр-I ГОСТ 6727-80		А-I ГОСТ 5781-82			
	ф22	ф20	ф18	ф16	ф12	ф10	ф8	итого	ф5		ф18	ф16		
Ф1-32	—	—	—	—	22,10	5,84	12,44	40,40	1,16	41,60	—	8,84	8,84	50,40
Ф1-40	—	—	—	—	22,10	5,84	12,44	40,40	1,16	41,60	—	8,84	8,84	50,40
Ф2-32	—	41,84	—	—	—	16,96	20,12	78,90	2,32	81,20	—	8,84	8,84	90,00
Ф2-40	53,00	—	—	—	—	17,80	20,88	91,70	2,32	94,00	—	8,84	8,84	102,80
Ф2-32-1	—	—	33,92	—	—	16,96	20,12	71,00	2,32	73,30	—	8,84	8,84	82,10
Ф2-40-1	—	43,80	—	—	—	17,80	20,88	82,50	2,32	84,80	—	8,84	8,84	93,60
1Ф3-32	—	—	52,87	—	5,60	22,19	30,02	110,70	3,48	114,20	10,80	—	10,80	125,00
1Ф3-40	—	71,45	—	—	5,60	24,38	32,37	133,80	3,48	137,30	10,80	—	10,80	148,10
1Ф3-32-1	—	—	—	41,34	5,60	22,19	30,02	100,00	3,48	103,50	10,80	—	10,80	114,30
1Ф3-40-1	—	—	57,60	—	5,60	24,38	32,37	120,00	3,48	123,50	10,80	—	10,80	134,30
2Ф3-32	—	60,37	—	—	21,71	60,01		142,10	3,48	145,60	14,40	—	14,40	160,00
2Ф3-40	80,30	—	—	—	23,93	65,64		169,90	3,48	173,40	14,40	—	14,40	187,80
Ф4-32	—	—	52,64	—	—	28,84	31,85	113,30	4,64	117,90	14,40	—	14,40	132,30
Ф4-40	—	71,82	—	—	—	31,96	34,30	138,10	4,64	142,70	14,40	—	14,40	157,10

Н.контр.	Вакман	
ГИП	Вакман	
Разраб.	Добровольская	
Провер.	Стрелкова	
Исполн.	Добровольская	

1.220.1-3м. 1-1 ОВ ВРС

Ростверк. Ведомость расхода стали

Стадия	Лист	Листов
Р		1

ЛенЗНИИЭП

Формат А3

Марка элемента	Изделия арматурные						Всего	Изделия закладные		Общий расход кг
	Арматура класса							Арматура класса		
	А-I		А-III		Вр-I			А-I		
	ГОСТ 5781-82		ГОСТ 5781-82		ГОСТ 6727-80			ГОСТ 5781-82		
	ф 6		ф 10		ф 4			ф 12		
ЦБ 65.3.4 п	12,48		24,00		8,28		44,80	2,08		46,90
ЦБ 53.3.4 п	10,20		19,56		6,83		36,60	2,08		38,70
ЦБ 23.3.4 п	4,80		8,46		2,95		16,20	2,08		18,30
ЦБ 60.3.4 п	11,64		21,96		6,15		39,70	2,08		41,80
ЦБ 30.3.4 п	6,00		11,46		2,05		19,50	2,08		21,60
1ЦБ 53.3.4 п	10,20		19,56		6,15		35,90	2,08		38,00
1ЦБ 23.3.4 п	4,80		8,46		2,05		15,30	2,08		17,40
2ЦБ 53.3.4 п	10,20		19,56		6,15		35,90	2,08		38,00
2ЦБ 23.3.4 п	4,80		8,46		2,05		15,30	2,08		17,40

Н.контр.	Вакман		
ГИП	Вакман		
Разработ.	Чухманова		
Проверил	Снаткова		
Исправил	Чухманова		

1.220.1-3 т. 1-1 02 ВРС

Балка под цокольный экран. Ведомость расхода стали

Стадия	Лист	Листов
Р		1

ЛенЗНИИЭП

23176-52

Формат А3

Марка элемента	Изделия арматурные			Изделия закладные							Всего	Общий расход
	Арматура класса Вр-I ГОСТ 6727-80			Арматура класса А-I ГОСТ 5781-82			А-III ГОСТ 5781-82	Прокат марки Ст3сп5 ГОСТ 380-71 ГОСТ 103-76				
	ф5	ф4	итого	ф12	ф8	итого	ф8	-8х90	-8х120	итого		кг
ЦЭ 30.14.6	—	9,85	9,85	—	1,32	1,32	0,66	2,26	—	2,26	4,20	14,10
ЦЭ 12.14.6	—	4,96	4,96	—	1,32	1,32	0,66	2,26	—	2,26	4,20	7,90
ЦЭ 11.14.6	—	2,99	2,99	—	1,32	1,32	0,66	2,26	—	2,26	4,20	7,20
ЦЭ 11.8.6	—	2,01	2,01	—	1,32	1,32	0,66	2,26	—	2,26	4,20	6,30
ЦЭ 6.14.6	—	4,68	4,68	—	1,32	1,32	0,62	1,70	—	1,70	3,60	8,30
ЦЭ 30.8.6	—	7,17	7,17	—	1,32	1,32	0,66	2,26	—	2,26	4,20	11,40
ЦЭ 12.8.6	—	3,90	3,90	—	1,32	1,32	0,66	2,26	—	2,26	4,20	8,10
ЦЭ 6.8.6	—	3,53	3,53	—	1,32	1,32	0,62	1,70	—	1,70	3,60	7,20
ЦЭ 72.6.10	17,85	—	17,85	2,08	—	2,08	0,64	—	1,80	1,80	4,50	22,40
1ЦЭ 72.6.10	17,52	—	17,52	2,08	—	2,08	0,64	—	1,80	1,80	4,50	22,00
ЦЭ 60.6.10	15,32	—	15,32	2,08	—	2,08	0,64	—	1,80	1,80	4,50	19,80
1ЦЭ 60.6.10	15,04	—	15,04	2,08	—	2,08	0,64	—	1,80	1,80	4,50	19,60

Н.контр.	Вакман		
ГИП	Вакман		
Разработ.	Сняткова		
Проверил	Тихмянова		
Исполнил	Сняткова		

1.120.1-3м.1-1 ОВРС

Цокольный экран. Ведомость расхода стали.

Стадия	Лист	Листов
Р	1	2

ЛенЗНИИЭП

Марка элемента	Изделия арматурные			Изделия закладные							Всего	Общий расход кг
	Арматура класса			Арматура класса				Прокат марки				
	Вр-I ГОСТ 6727-80			А-I ГОСТ 5781-82			А-III ГОСТ 5781-82	ВСт3сп5 ГОСТ 380-71 ГОСТ 103-76				
	ф5	ф4	итого	ф12	ф8	итого	ф8	-8х90	-8х120	итого		
ЦЭ 50.6.10	13,31	—	13,31	2,08	—	2,08	1,96	4,74	—	4,74	8,80	22,10
1ЦЭ 50.6.10	13,09	—	13,09	2,08	—	2,08	1,96	4,18	—	4,18	8,20	21,30
ЦЭ 30.6.10	7,81	—	7,81	—	1,32	1,32	0,64	—	1,80	1,80	3,80	11,60
1ЦЭ 30.6.10	7,67	—	7,67	—	1,32	1,32	0,64	—	1,80	1,80	3,80	11,40
ЦЭ 20.6.10	5,46	—	5,46	—	1,32	1,32	1,96	4,74	—	4,74	8,00	13,50
1ЦЭ 20.6.10	5,36	—	5,36	—	1,32	1,32	1,96	4,18	—	4,18	7,50	12,80
ЦЭ 12.6.10	1,65	—	1,65	—	1,32	1,32	0,64	—	1,80	1,80	3,80	5,40
1ЦЭ 12.6.10	1,65	—	1,65	—	1,32	1,32	0,64	—	1,80	1,80	3,80	5,40
ЦЭ 9.6.10	3,48	—	3,48	—	1,32	1,32	0,64	—	1,80	1,80	3,80	7,20
ЦЭ 8.6.10	2,98	—	2,98	—	1,32	1,32	0,64	—	1,80	1,80	3,80	6,70
ЦЭ 15.8.6	—	4,57	4,57	—	1,32	1,32	0,66	2,26	—	2,26	4,20	8,80
ЦЭ 15.6.10	2,14	—	2,14	—	1,32	1,32	0,64	—	1,80	1,80	3,80	5,90

Марка элемента	Изделия арматурные. Арматура класса А-I ГОСТ 5781-82 ф20	ф12	ф10	ф6	Итого	А-III ГОСТ 5781-82 ф20	ф18	ф8	Итого	Вр-I ГОСТ 6727-80 ф5	ф4	ф3	Итого	Всего кг.
ЛБ 49.19-5	33,60	—	7,22	15,47	56,30	—	—	—	—	—	—	—	—	56,30
ЛБ 25.13-5	13,86	—	3,46	9,59	26,90	—	—	—	—	—	—	—	—	26,90
П 16-5	—	—	—	—	—	—	—	—	—	7,14	—	—	7,14	7,14
ЛС 16-5	—	—	—	—	—	—	—	—	—	0,69	—	—	0,69	0,69
ЛМП 31.11.12-5	—	4,00	4,12	3,28	11,40	14,80	5,54	3,60	23,94	—	2,88	3,13	6,01	41,40

Продолжение Ведомости

Марка элемента	Изделия закладные. Арматура класса А-I ГОСТ 5781-82 ф14	ф12	ф8	Итого	А-II ГОСТ 5781-82 ф10	А-III ГОСТ 5781-82 ф8	Итого	Прокат марки Вст3сп5 ГОСТ 380-71 ГОСТ 103-76 -8	-8х50	Итого	ГОСТ 8509-72 L75х8		Всего	Общий расход кг
ЛБ 49.19-5	3,02	—	0,6	3,62	6,72	—	10,34	18,84	—	18,84	2,26		31,44	87,70
ЛБ 25.13-5	3,02	—	0,6	3,62	4,48	—	8,10	12,56	—	12,56	2,26		22,92	49,80
П 16-5	—	—	—	—	—	—	—	—	—	—	—		—	7,14
ЛС 16-5	—	—	0,56	0,56	0,06	—	0,62	1,50	—	1,50	—		2,12	2,80
ЛМП 31.11.12-5	—	3,00	—	3,00	—	2,40	5,40	—	3,10	3,10	—		8,50	49,90

Н.контр.	Вакман		1.220.1-3 м.1-1 04 ВРС
ГИП	Вакман		Элемент наружной лестницы. Ведомость расхода стали.
Разраб.	Онуфриева		Стадия Р; Лист; Листов 1
Провер.	Онуфриева		ЛенЗНИИЭП
Исполн.	Добровольская		

gost.e-ecolog.ru

Формат А3