ТИПОВЫЕ КОНСТРУКЦИИ, ИЗДЕЛИЯ И УЗЛЫ ЗДАНИЙ И СООРУЖЕНИЙ

СЕРИЯ 1.220.1-3 м

КОНСТРУКЦИИ КАРКАСА С КОЛОННАМИ СЕЧЕНИЕМ 300Х300 мм
ДЛЯ СТРОИТЕЛЬСТВА ОБЩЕСТВЕННЫХ ЗДАНИЙ
С ИСПОЛЬЗОВАНИЕМ ВЕЧНОМЕРЗЛЫХ ГРУНТОВ ОСНОВАНИЯ
ПО ПРИНЦИПУ I

ВЫПУСК 0-1
УКАЗАНИЯ ПО ПРИМЕНЕНИЮ ИЗДЕЛИЙ СЕРИИ

ЧАСТЬ 2

ЗДАНИЯ С СОВМЕЩЕННЫМ ПЕРЕКРЫТИЕМ НАД ХОЛОДНЫМ ПОДПОЛЬЕМ.
СХЕМЫ ЭЛЕМЕНТОВ КАРКАСА И ТАБЛИЦЫ МАКСИМАЛЬНЫХ УСИЛИЙ

23171-02
ЦЕНА 4-33

gost.e-ecolog.ru

ТИПОВЫЕ КОНСТРУКЦИИ, ИЗДЕЛИЯ И УЗЛЫ ЗДАНИЙ И СООРУЖЕНИЙ

СЕРИЯ 1.220.1-3 м

КОНСТРУКЦИИ КАРКАСА С КОЛОННАМИ СЕЧЕНИЕМ 300Х300 мм ДЛЯ СТРОИТЕЛЬСТВА ОБЩЕСТВЕННЫХ ЗДАНИЙ С ИСПОЛЬЗОВАНИЕМ ВЕЧНОМЕРЗЛЫХ ГРУНТОВ ОСНОВАНИЯ ПО ПРИНЦИПУ I

ВЫПУСК 0-1

УКАЗАНИЯ ПО ПРИМЕНЕНИЮ ИЗДЕЛИЙ СЕРИИ

ЧАСТЬ 2

ЗДАНИЯ С СОВМЕЩЕННЫМ ПЕРЕКРЫТИЕМ НАД ХОЛОДНЫМ ПОДПОЛЬЕМ. СХЕМЫ ЭЛЕМЕНТОВ КАРКАСА И ТАБЛИЦЫ МАКСИМАЛЬНЫХ УСИЛИЙ

РАЗРАБОТАНЫ:

ЛЕНЗНИИЭП

ГЛ. ИНЖ. ИН-ТА А.В.РЯЗАНОВ
ГЛ. КОНСТР. ИН-ТА Р.А.ПОПОВ
ГЛ. ИНЖ ПРОЕКТА П.Р.ВАКМАН
ЗАВ. ЛАБОРАТОРИЕЙ Л.И.НЕЙМАРК
СТ Н СОТРУДНИК С.С.ШМЕЛЕВА

КИЕВЗНИИЭП

ЗАМ. ДИРЕКТ. ИН-ТА Л.Г.ДМИТРИЕВ
НАЧ ОТДЕЛА В.Н.ШЕВЧЕНКО
ГЛ ИНЖ. ПРОЕКТА Д.В.ЕГУНОВ

УТВЕРЖДЕНЫ
ГОСКОМАРХИТЕКТУРЫ
ПРИКАЗ №146 ОТ 23 МАЯ 1988Г
ВВЕДЕНЫ В ДЕЙСТВИЕ 01 ИЮЛЯ 1988Г

© ЦИТП Госстроя СССР. 1988

ОБОЗНАЧЕНИЕ	НАИМЕНОВАНИЕ	СТР.
I.220.I-3M.0-I.2 00ТО	ТЕХНИЧЕСКОЕ ОПИСАНИЕ	3
I.220.I-3M.0-I.2 0I	ЗДАНИЕ IC 2.3	4
I.220.I-3M.0-I.2 02	ЗДАНИЕ IC 3.3	4
I.220.I-3M.0-I.2 0ICБ	ЗДАНИЕ IC 2.3	5
I.220.I-3M.0-I.2 02CБ	ЗДАНИЕ IC 3.3	7
I.220.I-3M.0-I.2 0IMУI	ЗДАНИЕ IC 2.3.30.32-3.5	9
I.220.I-3M.0-I.2 0IMУ2	ЗДАНИЕ IC 2.3.30.32-2.5	I0
I.220.I-3M.0-I.2 02MУI	ЗДАНИЕ IC 3.3.30.32-3.5	II
I.220.I-3M.0-I.2 02MУ2	ЗДАНИЕ IC 3.3.30.32-2.5	I2
I.220.I-3M.0-I.2 03	ЗДАНИЕ IC 3.4	I3
I.220.I-3M.0-I.2 04	ЗДАНИЕ IC 5.4	I3
I.220.I-3M.0-I.2 03CБ	ЗДАНИЕ IC 3.4	I4
I.220.I-3M.0-I.2 04CБ	ЗДАНИЕ IC 5.4	I6
I.220.I-3M.0-I.2 03MУI	ЗДАНИЕ IC 3.4.30.32-3.5	I8
I.220.I-3M.0-I.2 03MУ2	ЗДАНИЕ IC 3.4.30.32-2.5	I9
I.220.I-3M.0-I.2 04MУI	ЗДАНИЕ IC 5.4.30.32-3.5	20
I.220.I-3M.0-I.2 04MУ2	ЗДАНИЕ IC 5.4.30.32-2.5	2I
I.220.I-3M.0-I.2 05	ЗДАНИЕ 2C 2.3	22
I.220.I-3M.0-I.2 06	ЗДАНИЕ 2C 3.3	22
I.220.I-3M.0-I.2 05CБ	ЗДАНИЕ 2C 2.3	23
I.220.I-3M.0-I.2 06CБ	ЗДАНИЕ 2C 3.3	24
I.220.I-3M.0-I.2 05MУI	ЗДАНИЕ 2C 2.3.30.32-3.5	28
I.220.I-3M.0-I.2 05MУ2	ЗДАНИЕ 2C 2.3.30.32-2.5	29
I.220.I-3M.0-I.2 06MУI	ЗДАНИЕ 2C 3.3.30.32-3.5	30

		I.220.I-3M.0-I.2 00	
НАЧ.ОТД.			
Н.КОНТР.			
ГЛ.СПЕЦ.			
ПРОВЕРИЛ	Рудавин	СОДЕРЖАНИЕ	СТАДИЯ Р; ЛИСТ 1; ЛИСТОВ 2
РАЗРАБ.	Бойко		ГОСГРАЖДАНСТРОЙ КиевЗНИИЭП

ФОРМАТ А4

ОБОЗНАЧЕНИЕ	НАИМЕНОВАНИЕ	СТР.
I.220.I-3M.0-I.2 06MУ2	ЗДАНИЕ 2C 3.3.30.32-2.5	3I
I.220.I-3M.0-I.2 07	ЗДАНИЕ 2C 3.4; 3C 3.4	33
I.220.I-3M.0-I.2 07CБ	ЗДАНИЕ 2C 3.4; 3C 3.4	35
I.220.I-3M.0-I.2 07MУI	ЗДАНИЕ 2C 3.4.30.32-3.5	37
I.220.I-3M.0-I.2 07MУ2	ЗДАНИЕ 2C 3.4.30.32-2.5	38
I.220.I-3M.0-I.2 07MУ3	ЗДАНИЕ 3C 3.4.30.32-3.5	39
I.220.I-3M.0-I.2 07MУ4	ЗДАНИЕ 3C 3.4.30.32-2.5	4I
I.220.I-3M.0-I.2 07MУ5	ЗДАНИЕ 3C 3.4.30.40-4.0	42
I.220.I-3M.0-I.2 08	ЗДАНИЕ 2C 4.5; 3C 4.5	44
I.220.I-3M.0-I.2 08CБ	ЗДАНИЕ 2C 4.5; 3C 4.5	46
I.220.I-3M.0-I.2 08MУI	ЗДАНИЕ 2C 4.5.30.32-3.5	49
I.220.I-3M.0-I.2 08MУ2	ЗДАНИЕ 2C 4.5.30.32-2.5	50
I.220.I-3M.0-I.2 08MУ3	ЗДАНИЕ 3C 4.5.30.32-3.5	5I
I.220.I-3M.0-I.2 08MУ4	ЗДАНИЕ 3C 4.5.30.32-2.5	52
I.220.I-3M.0-I.2 08MУ5	ЗДАНИЕ 3C 4.5.30.40-4.0	54

САПР КиевЗНИИЭП — ОПЕРАТОР СИСТЕМЫ

ВЗАМ. ИНВ.№ | ПОДП. И ДАТА | ИНВ.№ ПОДЛ.

I.220.I-3M.0-I.2 00	ЛИСТ 2

ФОРМАТ А4

I. ОБЩАЯ ЧАСТЬ

Выпуск 0-I части I серии I.220.I-3М содержит для одно-, двух- и трехэтажных зданий с совмещенным перекрытием над холодным подпольем:

рабочие чертежи монтажных планов ростверков, колонн, ригелей и связевых плит;
спецификации к монтажным планам;
таблицы максимальных усилий по группам элементов.

2. МОНТАЖНЫЕ ПЛАНЫ ЭЛЕМЕНТОВ

На монтажных планах показаны условные марки элементов. На первом листе дана таблица исполнений. Расшифровку схем зданий и разрезы к ним см. выпуск 0-I часть I документ 03 листы 3,4,5.

Монтажные планы ригелей и связевых плит даны на отметках -0.82, +3.20, +6.50, +9.80. На отметке -0.82 связевые плиты условно не замаркированы с целью ограничения размеров и ядра жесткости. Конструктивное описание перекрытия над холодным подпольем см. выпуск 0-I часть I.

На монтажных планах колонн, ригелей и связевых плит прямоугольником показаны незамаркированные диафрагмы жесткости. Рабочие чертежи диафрагм жесткости см. выпуск 4-I; расположение по высоте здания см. выпуск 0-1ч1 документ 09.

Отметка в скобках на монтажных планах ригелей и связевых плит дана для трехэтажных зданий.

Условные обозначения марок:

Ф - ростверк
К - колонна
Р - ригель
РП- связевая плита.

				I.220.I-3М.0-I.2 ООТО		
НАЧ ОТД				ТЕХНИЧЕСКОЕ ОПИСАНИЕ	СТАДИЯ	ЛИСТ	ЛИСТОВ
Н КОНТР					Р	1	2
ГЛ СПЕЦ					ГОСГРАЖДАНСТРОЙ КиевЗНИИЭП		
ПРОВЕРИЛ	Рудавин						
РАЗРАБ	Бойко						

ФОРМАТ А4

САПР КиевЗНИИЭП ОПЕРАТОР СИСТЕМЫ

ВЗАМ. ИНВ.№ | ПОДП. И ДАТА | ИНВ.№ ПОДЛ

3. ТАБЛИЦА МАКСИМАЛЬНЫХ УСИЛИЙ

В таблицах максимальных усилий приведены усилия по группам элементов от отдельных загружений. Номера загружений, групп элементов и правило знаков для усилий N, Mx, My, Qx, Qy и их размерность см. выпуск 0-I часть I документ 03 лист 6.

Каждому сборочному чертежу соответствует несколько таблиц максимальных усилий. Таблицы даны для всех зданий, указанных в таблице исполнений. На первом листе таблицы максимальных усилий дано полное наименование шифра здания. В обозначении документа добавлены символы МУ (максимальные усилия).

I.220.I-3М.0-I.2 ООТО | ЛИСТ 2

ФОРМАТ А4

МАРКА ПОЗ.	ОБОЗНАЧЕНИЕ	НАИМЕНОВАНИЕ	КОЛ.	МАССА ЕД. КГ	ПРИМЕЧАНИЕ
		ДОКУМЕНТАЦИЯ			
А3	I.220.I-3М.0-I.2 00ТО	ТЕХНИЧЕСКОЕ ОПИСАНИЕ СБОРОЧНЫЕ ЕДИНИЦЫ РОСТВЕРК			
Ф1	I.220.I-3М.I-I 0I	Ф1-32	4	I700	
Ф2	I.220.I-3М.I-I 02	Ф2-32	8	2650	
		КОЛОННА			
К1	I.220.I-3М.2-I 0I	КОIС 3.33-25.I	4	II7I	
К3	I.220.I-3М.2-I 0I-02	КДIС 3.33-25.I	2	II94	
К4	I.220.I-3М.2-I 0I-02	КДIС 3.33-25.I	2	II94	
		РИГЕЛЬ			
Р1	I.220.I-3М.3-I 03-02	РДП4.53-50	4	25I8	
Р2	I.220.I-3М.3-I 0I-0I	РДП4.53-90АТУ	4	25I8	
Р3	I.020-I/83.3-I 07-0I	РОП 4.57-30	4	2070	
Р4	I.020-I/83.3-I 02-02	РДП 4.57-60АТУ	4	2600	
		СВЯЗЕВАЯ ПЛИТА			
РП1	I.04I.I-2.I.200-0I	ПК56.I2-8АТIУС(АIУ)Т-I	6	2000	
РП2	I.04I.I-2.I.400-0I	ПК56.I5-6АТIУС(АIУ)Т-2	3	2600	
	ПЕРЕМЕННЫЕ ДАННЫЕ	ДЛЯ ИСПОЛНЕНИЙ I.220.I-3М.0-I.2 0I IС 2.3.32-3.5			
		КОЛОННА			
К2	I.220.I-3М.2-I 0I	КОIС 3.33-25.2 I.220.I-3М.0-I.2 0I-0I IС 2.3.30.32-2.5	4	II7I	
		КОЛОННА			
К2	I.220.I-3М.2-I 0I-0I	КОIС 3.33-25.2	4	II87	

НАЧОТД	Шевченко		
НКОНТР.	Егунов		
ГЛСПЕЦ	Рудавин		
ПРОВЕРИЛ	Зуенко		
РАЗРАБ.	Безгудова		

I.220.I-3М.0-I.2 0I

ЗДАНИЕ
IС 2.3

СТАДИЯ	ЛИСТ	ЛИСТОВ
Р		1

ГОСГРАЖДАНСТРОЙ
КиевЗНИИЭП

ФОРМАТ А4

Багдасарян
Оператор САПР КиевЗНИИЭП
Взам. инв.№
Подпись и дата
Инв.№ подл.

МАРКА ПОЗ	ОБОЗНАЧЕНИЕ	НАИМЕНОВАНИЕ	КОЛ.	МАССА ЕД. КГ	ПРИМЕЧАНИЕ
		ДОКУМЕНТАЦИЯ			
А3	I.220.I-3М.0-I.2 00ТО	ТЕХНИЧЕСКОЕ ОПИСАНИЕ СБОРОЧНЫЕ ЕДИНИЦЫ РОСТВЕРК			
Ф1	I.220.I-3М.I-I 0I	Ф1-32	4	I700	
Ф2	I.220.I-3М.I-I 02	Ф2-32	8	2650	
Ф3	I.220.I-3М.I-I 02	Ф2-32	4	2650	
		КОЛОННА			
К1	I.220.I-3М.2-I 0I	КОIС 3.33-25.I	4	II7I	
К3	I.220.I-3М.2-I 0I-02	КДIС 3.33-25.2	4	II94	
К4	I.220.I-3М.2-I 0I-02	КДIС 3.33-25.I	4	II94	
		РИГЕЛЬ			
Р5	I.220.I-3М.3-I 05	РДП4.65-50	6	3090	
Р6	I.220.I-3М.3-I 0I	РДП4.65-90АТУ	6	3090	
Р7	I.020-I/83.3-I I0	РОП 4.69-30	6	2520	
Р8	I.020-I/83.3-I 04-02	РДП 4.69-60АТУ	6	3I70	
		СВЯЗЕВАЯ ПЛИТА			
РП3	I.04I.I-2.I.200-0I	ПК56.I2-8АТIУС(АIУ)Т-I	6	2000	
РП4	I.04I.I-2.I.400-0I	ПК56.I5-6АТIУС(АIУ)Т-2	6	2600	
	ПЕРЕМЕННЫЕ ДАННЫЕ	ДЛЯ ИСПОЛНЕНИЙ : I.220.I-3М.0-I.2 02 IС 3.3.30.32-3.5			
		КОЛОННА			
К2	I.220.I-3М.2-I 0I	КОIС 3.33-25.2 I.220.I-3М.0-I.2 02-0I IС 3.3.30.32-2.5	4	II7I	
		КОЛОННА			
К2	I.220.I-3М.2-I 0I-0I	КОIС 3.33-25.2	4	II87	

НАЧОТД	Шевченко		
НКОНТР	Егунов		
ГЛСПЕЦ	Рудавин		
ПРОВЕРИЛ	Зуенко		
РАЗРАБ	Безгудова		

I.220.I-3М.0-I.2 02

ЗДАНИЕ
IС 3.3

СТАДИЯ	ЛИСТ	ЛИСТОВ
Р		1

ГОСГРАЖДАНСТРОЙ
КиевЗНИИЭП

ФОРМАТ А4

МОНТАЖНЫЙ ПЛАН РОСТВЕРКОВ

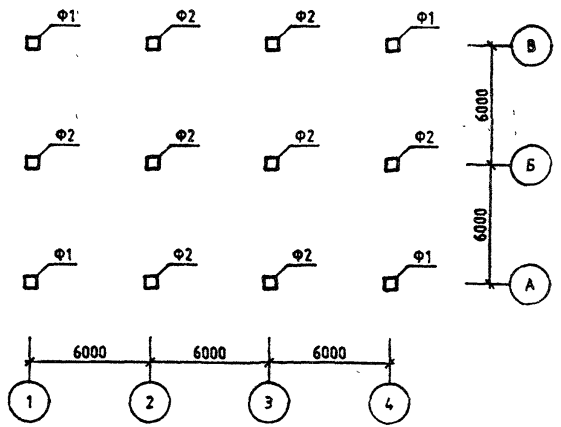

МОНТАЖНЫЙ ПЛАН КОЛОНН

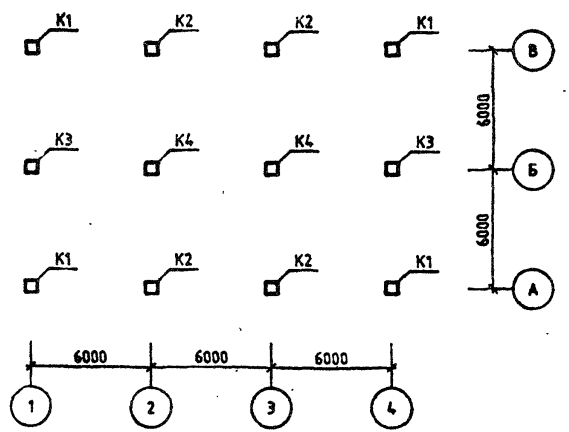

ОБОЗНАЧЕНИЕ	ШИФР ЗДАНИЯ
1.220.1-3М.0-1.2 01	1С 2.3.30.32-3.5
-01	1С 2.3.30.32-2.5

				1.220.1-3М.0-1.2 01СБ	
Нач.отд.	Шевченко			ЗДАНИЕ 1С 2.3	СТАДИЯ: Р; ЛИСТ: 1; ЛИСТОВ: 2
ГИП	Егунов				
Н.КОНТР.	Зуенко				ГОСГРАЖДАНСТРОЙ КиевЗНИИЭП
ПРОВЕРИЛ	Бойко				
РАЗРАБ.	Рудаки				

Формат А3

МОНТАЖНЫЙ ПЛАН РИГЕЛЕЙ

ОТМ. -0.82

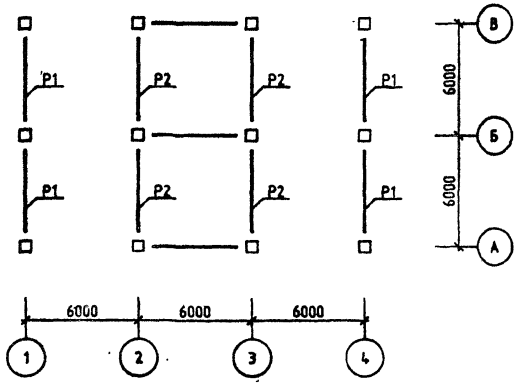

МОНТАЖНЫЙ ПЛАН РИГЕЛЕЙ И СВЯЗЕВЫХ ПЛИТ

ОТМ. +3.20

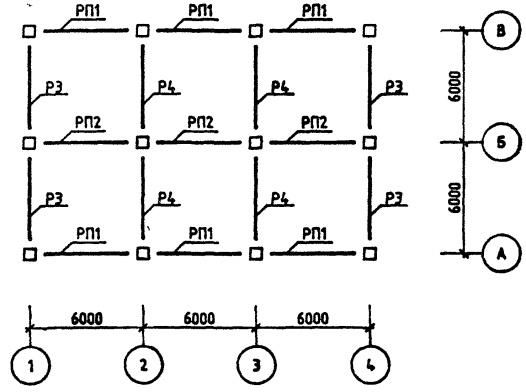

МОНТАЖНЫЙ ПЛАН РОСТВЕРКОВ

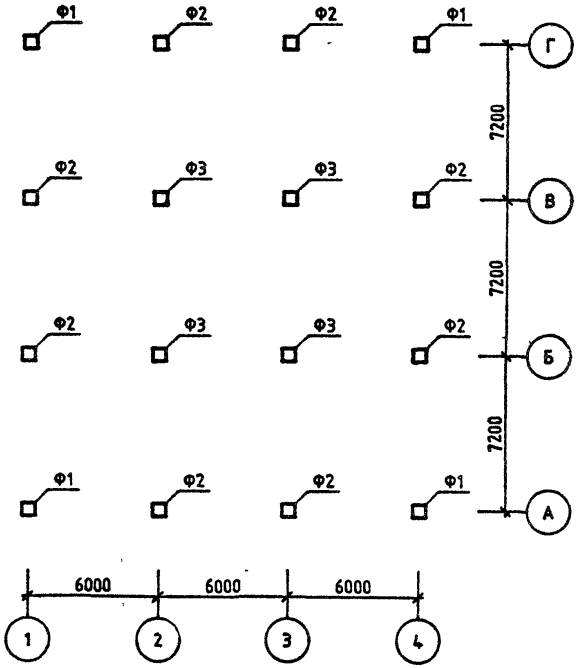

МОНТАЖНЫЙ ПЛАН КОЛОНН

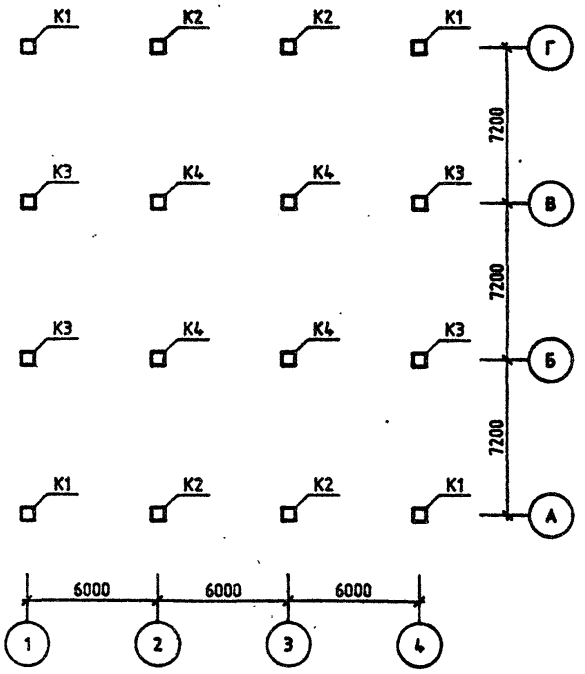

ОБОЗНАЧЕНИЕ	ШИФР ЗДАНИЯ
1.220.1-3М.0-1.2 02	1С 3.3.30.32-3.5
-01	1С 3.3.30.32-2.5

				1.220.1-3М.0-1.2 02СБ		
Нач.отд.	Шевченко			ЗДАНИЕ 1С 3.3	СТАДИЯ	ЛИСТ	ЛИСТОВ
ГИП	Егупов				Р	1	2
Н.КОНТР.	Зуенко				ГОСГРАЖДАНСТРОЙ		
ПРОВЕРИЛ	Бойко				КиевЗНИИЭП		
РАЗРАБ	Рудавин						

Формат А3

МОНТАЖНЫЙ ПЛАН РИГЕЛЕЙ

ОТМ. -0.82

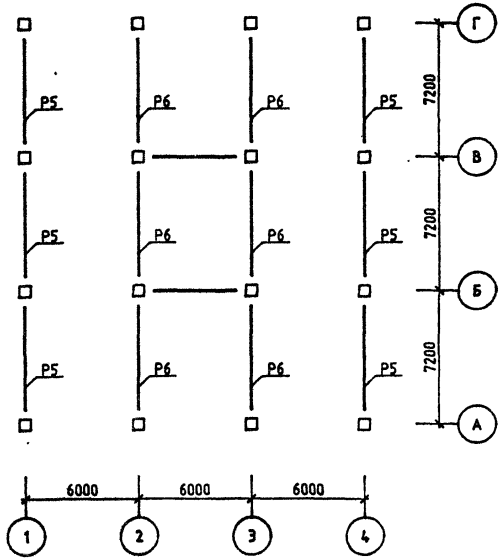

МОНТАЖНЫЙ ПЛАН РИГЕЛЕЙ И СВЯЗЕВЫХ ПЛИТ

ОТМ. +3.20

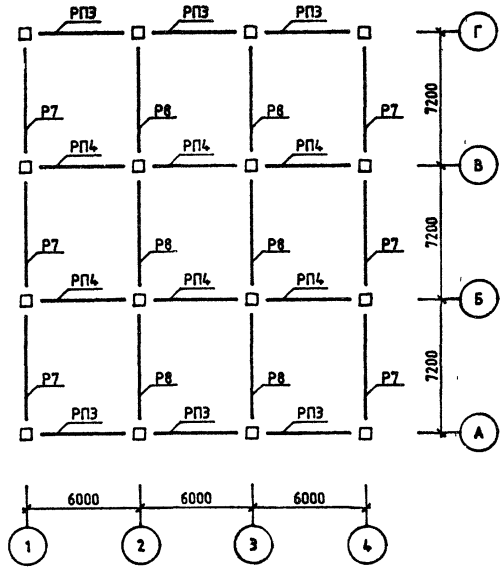

Номер загружения	Тип усилия	Номер группы элементов 1	2	3	4	5	6	7	8
		ЯРУС 1 СЕЧЕНИЕ 1							
1	N	0.0	0.0	0.0	0.0	0.0	0.0	0.0	0.0
	MX	-0.4	0.0	-4.7	0.0	0.0	0.0	0.0	0.0
	QУ	0.0	0.0	1.8	0.0	0.0	0.0	0.0	0.0
	MУ	0.6	1.0	2.3	2.4	0.0	0.0	0.0	0.0
	QX	-0.1	-0.1	-0.9	-0.9	0.0	0.0	0.0	0.0
8	N	0.0	0.0	0.0	0.0	0.0	0.0	0.0	0.0
	MX	0.0	0.0	0.0	0.0	0.0	0.0	0.0	0.0
	QУ	0.0	0.0	0.0	0.0	0.0	0.0	0.0	0.0
	MУ	-3.0	-5.3	-3.8	-3.8	0.0	0.0	0.0	0.0
	QX	-0.7	-1.2	-0.5	-0.5	0.0	0.0	0.0	0.0
9	N	0.0	0.0	0.0	0.0	0.0	0.0	0.0	0.0
	MX	4.0	5.4	6.4	6.4	0.0	0.0	0.0	0.0
	QУ	-0.8	-0.7	-1.1	-1.1	0.0	0.0	0.0	0.0
	MУ	0.0	0.0	0.0	0.0	0.0	0.0	0.0	0.0
	QX	0.0	0.0	0.0	0.0	0.0	0.0	0.0	0.0
14	N	52.4	71.5	69.0	93.6	0.0	0.0	0.0	0.0
	MX	-0.6	0.0	-2.1	0.0	0.0	0.0	0.0	0.0
	QУ	0.6	0.0	1.8	0.0	0.0	0.0	0.0	0.0
	MУ	0.6	0.5	0.0	0.0	0.0	0.0	0.0	0.0
	QX	-0.6	-1.0	0.0	0.0	0.0	0.0	0.0	0.0
		ЯРУС 1 СЕЧЕНИЕ 2							
1	N	0.0	0.0	0.0	0.0	0.0	0.0	0.0	0.0
	MX	0.2	0.0	1.6	0.0	0.0	0.0	0.0	0.0
	QУ	0.0	0.0	1.8	0.0	0.0	0.0	0.0	0.0
	MУ	-0.3	-0.5	-0.8	-0.8	0.0	0.0	0.0	0.0
	QX	0.1	0.1	0.9	0.9	0.0	0.0	0.0	0.0
8	N	0.0	0.0	0.0	0.0	0.0	0.0	0.0	0.0
	MX	0.0	0.0	0.0	0.0	0.0	0.0	0.0	0.0
	QУ	0.0	0.0	0.0	0.0	0.0	0.0	0.0	0.0
	MУ	0.8	1.5	2.1	2.1	0.0	0.0	0.0	0.0
	QX	0.7	1.2	0.5	0.5	0.0	0.0	0.0	0.0
9	N	0.0	0.0	0.0	0.0	0.0	0.0	0.0	0.0
	MX	-1.4	-3.0	-2.6	-2.6	0.0	0.0	0.0	0.0
	QУ	0.7	0.7	1.1	1.1	0.0	0.0	0.0	0.0
	MУ	0.0	0.0	0.0	0.0	0.0	0.0	0.0	0.0
	QX	0.0	0.0	0.0	0.0	0.0	0.0	0.0	0.0
14	N	-52.4	-71.5	-69.0	-93.6	0.0	0.0	0.0	0.0
	MX	1.4	0.0	4.1	0.0	0.0	0.0	0.0	0.0
	QУ	0.6	0.0	1.8	0.0	0.0	0.0	0.0	0.0
	MУ	-1.6	-2.9	0.0	0.0	0.0	0.0	0.0	0.0
	QX	0.6	1.0	0.0	0.0	0.0	0.0	0.0	0.0

		1.220.1-3М.0-1.2 01МУ1	
ГИП	Егунов		
Н.КОНТР	Бойко		
РУК ГР	Рудавин		
ПРОВЕРИЛ	Футорная		
РАЗРАБ	Зуенко		

ЗДАНИЕ
1С 2.3.30.32-3.5

СТАДИЯ	ЛИСТ	ЛИСТОВ
Р	1	2

ГОСГРАЖДАНСТРОЙ
КиевЗНИИЭП

ФОРМАТ А4

САПР КиевЗНИИЭП | ОПЕРАТОР СИСТЕМЫ | Безгулова

ВЗАМ ИНВ № | ПОДПИСЬ И ДАТА | ИНВ № ПОДЛ

Номер загружения	Тип усилия	Номер группы элементов 1	2	3	4	5	6	7	8
		ЯРУС 2 СЕЧЕНИЕ 1							
1	N	0.0	0.0	0.0	0.0	0.0	0.0	0.0	0.0
	MX	-0.2	0.0	-1.6	0.0	0.0	0.0	0.0	0.0
	QУ	0.0	0.0	0.4	0.0	0.0	0.0	0.0	0.0
	MУ	0.3	0.5	0.8	0.8	0.0	0.0	0.0	0.0
	QX	-0.1	-0.1	0.2	0.2	0.0	0.0	0.0	0.0
8	N	0.0	0.0	0.0	0.0	0.0	0.0	0.0	0.0
	MX	0.0	0.0	0.0	0.0	0.0	0.0	0.0	0.0
	QУ	0.0	0.0	0.0	0.0	0.0	0.0	0.0	0.0
	MУ	-0.8	-1.5	-2.1	-2.1	0.0	0.0	0.0	0.0
	QX	-0.2	-0.3	-0.5	-0.5	0.0	0.0	0.0	0.0
9	N	0.0	0.0	0.0	0.0	0.0	0.0	0.0	0.0
	MX	1.4	3.0	2.6	2.6	0.0	0.0	0.0	0.0
	QУ	-0.3	-0.7	-0.6	-0.6	0.0	0.0	0.0	0.0
	MУ	0.0	0.0	0.0	0.0	0.0	0.0	0.0	0.0
	QX	0.0	0.0	0.0	0.0	0.0	0.0	0.0	0.0
14	N	14.8	23.0	21.7	33.9	0.0	0.0	0.0	0.0
	MX	-1.5	0.0	-2.2	0.0	0.0	0.0	0.0	0.0
	QУ	0.6	0.0	1.0	0.0	0.0	0.0	0.0	0.0
	MУ	1.6	2.4	0.0	0.0	0.0	0.0	0.0	0.0
	QX	-0.6	-1.0	0.0	0.0	0.0	0.0	0.0	0.0
		ЯРУС 2 СЕЧЕНИЕ 2							
1	N	0.0	0.0	0.0	0.0	0.0	0.0	0.0	0.0
	MX	0.0	0.0	0.0	0.0	0.0	0.0	0.0	0.0
	QУ	0.0	0.0	0.4	0.0	0.0	0.0	0.0	0.0
	MУ	0.0	0.0	0.0	0.0	0.0	0.0	0.0	0.0
	QX	-0.1	0.1	0.2	-0.2	0.0	0.0	0.0	0.0
8	O	0.0	0.0	0.0	0.0	0.0	0.0	0.0	0.0
	MX	0.0	0.0	0.0	0.0	0.0	0.0	0.0	0.0
	QУ	0.0	0.0	0.0	0.0	0.0	0.0	0.0	0.0
	MУ	0.0	0.0	0.0	0.0	0.0	0.0	0.0	0.0
	QX	0.2	0.3	0.5	0.5	0.0	0.0	0.0	0.0
9	N	0.0	0.0	0.0	0.0	0.0	0.0	0.0	0.0
	MX	0.0	0.0	0.0	0.0	0.0	0.0	0.0	0.0
	QУ	0.3	0.7	0.6	0.6	0.0	0.0	0.0	0.0
	MУ	0.0	0.0	0.0	0.0	0.0	0.0	0.0	0.0
	QX	0.0	0.0	0.0	0.0	0.0	0.0	0.0	0.0
14	N	-14.8	-23.0	-21.7	-33.9	0.0	0.0	0.0	0.0
	MX	-1.1	0.0	-2.2	0.0	0.0	0.0	0.0	0.0
	QУ	-0.6	0.0	-1.0	0.0	0.0	0.0	0.0	0.0
	MУ	-1.1	-1.8	0.0	0.0	0.0	0.0	0.0	0.0
	QX	-0.6	-1.0	0.0	0.0	0.0	0.0	0.0	0.0

1.220.1-3М.0-1.2 01МУ1		ЛИСТ 2

23171-02 10

ФОРМАТ А4

Номер загружения	Тип усилия	Номер группы элементов 1	2	3	4	5	6	7	8
		ЯРУС 1 СЕЧЕНИЕ 1							
1	N	0.0	0.0	0.0	0.0	0.0	0.0	0.0	0.0
	MX	-0.5	0.0	-8.6	0.0	0.0	0.0	0.0	0.0
	QY	0.1	0.0	4.4	0.0	0.0	0.0	0.0	0.0
	MY	0.7	1.2	4.3	4.4	0.0	0.0	0.0	0.0
	QX	0.1	0.2	-2.2	-2.3	0.0	0.0	0.0	0.0
8	N	0.0	0.0	0.0	0.0	0.0	0.0	0.0	0.0
	MX	0.0	0.0	0.0	0.0	0.0	0.0	0.0	0.0
	QY	0.0	0.0	0.0	0.0	0.0	0.0	0.0	0.0
	MY	-2.6	-4.4	-3.1	-3.1	0.0	0.0	0.0	0.0
	QX	-0.7	-1.2	-0.4	-0.4	0.0	0.0	0.0	0.0
9	N	0.0	0.0	0.0	0.0	0.0	0.0	0.0	0.0
	MX	3.5	4.4	5.2	5.2	0.0	0.0	0.0	0.0
	QY	-0.8	-0.6	-1.1	-1.1	0.0	0.0	0.0	0.0
	MY	0.0	0.0	0.0	0.0	0.0	0.0	0.0	0.0
	QX	0.0	0.0	0.0	0.0	0.0	0.0	0.0	0.0
14	N	52.4	71.5	69.0	93.6	0.0	0.0	0.0	0.0
	MX	-0.2	0.0	-2.1	0.0	0.0	0.0	0.0	0.0
	QY	0.6	0.0	2.6	0.0	0.0	0.0	0.0	0.0
	MY	-0.1	-0.5	0.0	0.0	0.0	0.0	0.0	0.0
	QX	0.6	1.0	0.0	0.0	0.0	0.0	0.0	0.0
		ЯРУС 1 СЕЧЕНИЕ 2							
1	N	0.0	0.0	0.0	0.0	0.0	0.0	0.0	0.0
	MX	0.3	0.0	2.4	0.0	0.0	0.0	0.0	0.0
	QY	-0.1	0.0	4.4	0.0	0.0	0.0	0.0	0.0
	MY	-0.5	-0.7	-1.2	-1.2	0.0	0.0	0.0	0.0
	QX	-0.1	-0.2	-2.2	-2.3	0.0	0.0	0.0	0.0
8	N	0.0	0.0	0.0	0.0	0.0	0.0	0.0	0.0
	MX	0.0	0.0	0.0	0.0	0.0	0.0	0.0	0.0
	QY	0.0	0.0	0.0	0.0	0.0	0.0	0.0	0.0
	MY	0.9	1.6	1.9	1.9	0.0	0.0	0.0	0.0
	QX	0.7	1.2	0.4	0.4	0.0	0.0	0.0	0.0
9	N	0.0	0.0	0.0	0.0	0.0	0.0	0.0	0.0
	MX	-1.5	-2.8	-2.5	-2.5	0.0	0.0	0.0	0.0
	QY	0.7	0.6	1.1	1.1	0.0	0.0	0.0	0.0
	MY	0.0	0.0	0.0	0.0	0.0	0.0	0.0	0.0
	QX	0.0	0.0	0.0	0.0	0.0	0.0	0.0	0.0
14	N	-52.4	-71.5	-69.0	-93.6	0.0	0.0	0.0	0.0
	MX	1.3	0.0	4.4	0.0	0.0	0.0	0.0	0.0
	QY	0.6	0.0	2.6	0.0	0.0	0.0	0.0	0.0
	MY	1.5	2.9	0.0	0.0	0.0	0.0	0.0	0.0
	QX	-0.6	-1.0	0.0	0.0	0.0	0.0	0.0	0.0

ГИП	Егумов		
Н.КОНТР.	Бойко		
РУК ГР.	Рудавин		
ПРОВЕРИЛ	Футорная		
РАЗРАБ	Зуенко		

1.220.1-3М.0-1.2 01МУ 2

ЗДАНИЕ
1С 2.3.30.32-2.5

СТАДИЯ	ЛИСТ	ЛИСТОВ
Р	1	2

ГОСГРАЖДАНСТРОЙ
КиевЗНИИЭП

ФОРМАТ А4

Номер загружения	Тип усилия	Номер группы элементов 1	2	3	4	5	6	7	8
		ЯРУС 2 СЕЧЕНИЕ 1							
1	N	0.0	0.0	0.0	0.0	0.0	0.0	0.0	0.0
	MX	-0.3	0.0	-2.4	0.0	0.0	0.0	0.0	0.0
	QY	0.1	0.0	0.6	0.0	0.0	0.0	0.0	0.0
	MY	0.5	0.7	1.2	1.2	0.0	0.0	0.0	0.0
	QX	0.1	0.2	-0.3	-0.3	0.0	0.0	0.0	0.0
8	N	0.0	0.0	0.0	0.0	0.0	0.0	0.0	0.0
	MX	0.0	0.0	0.0	0.0	0.0	0.0	0.0	0.0
	QY	0.0	0.0	0.0	0.0	0.0	0.0	0.0	0.0
	MY	-0.9	-1.6	-1.9	-1.9	0.0	0.0	0.0	0.0
	QX	-0.2	-0.3	-0.4	-0.4	0.0	0.0	0.0	0.0
9	N	0.0	0.0	0.0	0.0	0.0	0.0	0.0	0.0
	MX	1.5	2.8	2.5	2.5	0.0	0.0	0.0	0.0
	QY	-0.3	-0.6	-0.6	-0.6	0.0	0.0	0.0	0.0
	MY	0.0	0.0	0.0	0.0	0.0	0.0	0.0	0.0
	QX	0.0	0.0	0.0	0.0	0.0	0.0	0.0	0.0
14	N	14.8	23.0	21.7	33.9	0.0	0.0	0.0	0.0
	MX	-1.6	0.0	-2.0	0.0	0.0	0.0	0.0	0.0
	QY	0.6	0.0	1.0	0.0	0.0	0.0	0.0	0.0
	MY	-1.7	-2.5	0.0	0.0	0.0	0.0	0.0	0.0
	QX	0.6	1.0	0.0	0.0	0.0	0.0	0.0	0.0
		ЯРУС 2 СЕЧЕНИЕ 2							
1	N	0.0	0.0	0.0	0.0	0.0	0.0	0.0	0.0
	MX	0.0	0.0	0.0	0.0	0.0	0.0	0.0	0.0
	QY	0.1	0.0	0.6	0.0	0.0	0.0	0.0	0.0
	MY	0.0	0.0	0.0	0.0	0.0	0.0	0.0	0.0
	QX	-0.1	0.2	0.3	0.3	0.0	0.0	0.0	0.0
8	N	0.0	0.0	0.0	0.0	0.0	0.0	0.0	0.0
	MX	0.0	0.0	0.0	0.0	0.0	0.0	0.0	0.0
	QY	0.0	0.0	0.0	0.0	0.0	0.0	0.0	0.0
	MY	0.0	0.0	0.0	0.0	0.0	0.0	0.0	0.0
	QX	0.2	0.3	0.4	0.4	0.0	0.0	0.0	0.0
9	N	0.0	0.0	0.0	0.0	0.0	0.0	0.0	0.0
	MX	0.0	0.0	0.0	0.0	0.0	0.0	0.0	0.0
	QY	0.3	0.6	0.6	0.6	0.0	0.0	0.0	0.0
	MY	0.0	0.0	0.0	0.0	0.0	0.0	0.0	0.0
	QX	0.0	0.0	0.0	0.0	0.0	0.0	0.0	0.0
14	N	-14.8	-23.0	-21.7	-33.9	0.0	0.0	0.0	0.0
	MX	-1.1	0.0	-2.2	0.0	0.0	0.0	0.0	0.0
	QY	-0.6	0.0	-1.0	0.0	0.0	0.0	0.0	0.0
	MY	-1.1	-1.8	0.0	0.0	0.0	0.0	0.0	0.0
	QX	-0.6	1.0	0.0	0.0	0.0	0.0	0.0	0.0

Безгузова

ОПЕРАТОР СИСТЕМЫ

САПР КиевЗНИИЭП

ВЗАМ ИНВ №

ПОДПИСЬ И ДАТА

ИНВ № ПОДЛ

1.220.1-3М.0-1.2 01МУ 2

ЛИСТ 2

23171-02 11

ФОРМАТ А4

КиевЗНИИЭП

Номер загружения	Тип усилия	Номер группы элементов 1	2	3	4	5	6	7	8
		ЯРУС 1 СЕЧЕНИЕ 1							
1	N	0.0	0.0	0.0	0.0	0.0	0.0	0.0	0.0
	MX	-0.7	-0.4	-1.2	-2.8	0.0	0.0	0.0	0.0
	QY	0.1	0.0	0.1	1.1	0.0	0.0	0.0	0.0
	MY	0.6	1.0	0.3	2.3	0.0	0.0	0.0	0.0
	QX	-0.1	-0.1	0.0	-0.9	0.0	0.0	0.0	0.0
8	N	0.0	0.0	0.0	0.0	0.0	0.0	0.0	0.0
	MX	0.0	0.0	0.0	0.0	0.0	0.0	0.0	0.0
	QY	0.0	0.0	0.0	0.0	0.0	0.0	0.0	0.0
	MY	-3.7	-6.5	-4.6	-4.6	0.0	0.0	0.0	0.0
	QX	-0.7	-1.2	-0.6	-0.6	0.0	0.0	0.0	0.0
9	N	0.0	0.0	0.0	0.0	0.0	0.0	0.0	0.0
	MX	3.1	3.9	5.5	3.9	0.0	0.0	0.0	0.0
	QY	-0.7	-0.5	-1.2	-0.5	0.0	0.0	0.0	0.0
	MY	0.0	0.0	0.0	0.0	0.0	0.0	0.0	0.0
	QX	0.0	0.0	0.0	0.0	0.0	0.0	0.0	0.0
14	N	58.9	84.3	77.6	110.8	0.0	0.0	0.0	0.0
	MX	0.9	0.0	0.9	0.0	0.0	0..	0.0	0.0
	QY	-0.8	0.0	-1.6	0.0	0.0	0.0	0.0	0.0
	MY	0.7	0.6	0.0	0.0	0.0	0.0	0.0	0.0
	QX	0.7	1.2	0.0	0.0	0.0	0.0	0.0	0.0
		ЯРУС 1 СЕЧЕНИЕ 2							
1	N	0.0	0.0	0.0	0.0	0.0	0.0	0.0	0.0
	MX	0.4	0.2	0.6	1..	0.0	0.0	0.0	0.0
	QY	-0.1	0.0	-0.1	1.1	0.0	0.0	0.0	0.0
	MY	-0.3	-0.5	-0.2	-0.8	0.0	0.0	0.0	0.0
	QX	0.1	0.1	0.0	-0.9	0.0	0.0	0.0	0.0
8	N	0.0	0.0	0.0	0.0	0.0	0.0	0.0	0.0
	MX	0.0	0.0	0.0	0.0	0.0	0.0	0.0	0.0
	QY	0.0	0.0	0.0	0.0	0.0	0.0	0.0	0.0
	MY	1.0	1.9	2.6	2.6	0.0	0.0	0.0	0.0
	QX	0.7	1.2	0.6	0.6	0.0	0.0	0.0	0.0
9	N	0.0	0.0	0.0	0.0	0.0	0.0	0.0	0.0
	MX	-0.9	-2.2	-1.6	-2.2	0.0	0.0	0.0	0.0
	QY	0.6	0.5	1.0	0.5	0.0	0.0	0.0	0.0
	MY	0.0	0.0	0.0	0.0	0.0	0.0	0.0	0.0
	QX	0.0	0.0	0.0	0.0	0.0	0.0	0.0	0.0
14	N	-58.9	-84.3	-77.6	-110.8	0.0	0.0	0.0	0.0
	MX	-1.8	0.0	-4.7	0.0	0.0	0.0	0.0	0.0
	QY	-0.8	0.0	-1.6	0.0	0.0	0.0	0.0	0.0
	MY	-1.6	-3.5	0.0	0.0	0.0	0.0	0.0	0.0
	QX	-0.7	-1.2	0.0	0.0	0.0	0.0	0.0	0.0

ГИП	Егунов		
Н.КОНТР.	Бойко		
РУК.ГР.	Рудавин		
ПРОВЕРИЛ	Футорная		
РАЗРАБ	Зуенко		

1.220.1-3М.0-1.2 02МУ 1

ЗДАНИЕ
1С 3.3.30.32-3.5

СТАДИЯ	ЛИСТ	ЛИСТОВ
Р	1	2

ГОСГРАЖДАНСТРОЙ
КиевЗНИИЭП

ФОРМАТ А4

Безгудова

ОПЕРАТОР СИСТЕМЫ

САПР КиевЗНИИЭП

ВЗАМ ИНВ №

ПОДПИСЬ И ДАТА

ИНВ № ПОДЛ

Номер загружения	Тип усилия	Номер группы элементов 1	2	3	4	5	6	7	8
		ЯРУС 2 СЕЧЕНИЕ 1							
1	N	0.0	0.0	0.0	0.0	0.0	0.0	0.0	0.0
	MX	-0.4	-0.2	-0.6	-1.0	0.0	0.0	0.0	0.0
	QY	0.1	0.0	0.1	0.2	0.0	0.0	0.0	0.0
	MY	0.3	0.5	0.2	0.8	0.0	0.0	0.0	0.0
	QX	-0.1	-0.1	0.0	-0.2	0.0	0.0	0.0	0.0
8	N	0.0	0.0	0.0	0.0	0.0	0.0	0.0	0.0
	MX	0.0	0.0	0.0	0.0	0.0	0.0	0.0	0.0
	QY	0.0	0.0	0.0	0.0	0.0	0.0	0.0	0.0
	MY	-1.0	-1.9	-2.6	-2.6	0.0	0.0	0.0	0.0
	QX	-0.2	-0.4	-0.6	-0.6	0.0	0.0	0.0	0.0
9	N	0.0	0.0	0.0	0.0	0.0	0.0	0.0	0.0
	MX	0.9	2.2	1.6	2.2	0.0	0.0	0.0	0.0
	QY	-0.2	-0.5	-0.4	-0.5	0.0	0.0	0.0	0.0
	MY	0.0	0.0	0.0	0.0	0.0	0.0	0.0	0.0
	QX	0.0	0.0	0.0	0.0	0.0	0.0	0.0	0.0
14	N	17.1	27.6	25.1	40.7	0.0	0.0	0.0	0.0
	MX	1.8	0.0	4.0	0.0	0.0	0.0	0.0	0.0
	QY	-0.8	0.0	-1.6	0.0	0.0	0.0	0.0	0.0
	MY	1.6	2.9	0.0	0.0	0.0	0.0	0.0	0.0
	QX	0.7	1.2	0.0	0.0	0.0	0.0	0.0	0.0
		ЯРУС 2 СЕЧЕНИЕ 2							
1	N	0.0	0.0	0.0	0.0	0.0	0.0	0.0	0.0
	MX	0.0	0.0	0.0	0.0	0.0	0.0	0.0	0.0
	QY	0.1	0.0	-0.1	0.2	0.0	0.0	0.0	0.0
	MY	0.0	0.0	0.0	0.0	0.0	0.0	0.0	0.0
	QX	-0.1	-0.1	0.0	0.2	0.0	0.0	0.0	0.0
8	N	0.0	0.0	0.0	0.0	0.0	0.0	0.0	0.0
	MX	0.0	0.0	0.0	0.0	0.0	0.0	0.0	0.0
	QY	0.0	0.0	0.0	0.0	0.0	0.0	0.0	0.0
	MY	0.0	0.0	0.0	0.0	0.0	0.0	0.0	0.0
	QX	0.2	0.4	0.6	0.6	0.0	0.0	0.0	0.0
9	N	0.0	0.0	0.0	0.0	0.0	0.0	0.0	0.0
	MX	0.0	0.0	0.0	0.0	0.0	0.0	0.0	0.0
	QY	0.2	0.5	0.4	0.5	0.0	0.0	0.0	0.0
	MY	0.0	0.0	0.0	0.0	0.0	0.0	0.0	0.0
	QX	0.0	0.0	0.0	0.0	0.0	0.0	0.0	0.0
14	N	-17.1	-27.6	-25.1	-40.7	0.0	0.0	0.0	0.0
	MX	-1.5	0.0	-3.0	0.0	0.0	0.0	0.0	0.0
	QY	-0.8	0.0	-1.6	0.0	0.0	0.0	0.0	0.0
	MY	-1.2	-2.1	0.0	0.0	0.0	0.0	0.0	0.0
	QX	0.7	-1.2	0.0	0.0	0.0	0.0	0.0	0.0

1.220.1-3М.0-1.2 02МУ 1

ЛИСТ 2

23171-02 12

ФОРМАТ А4

Номер загружения	Тип усилия	Номер группы элементов 1	2	3	4	5	6	7	8
		ЯРУС 1 СЕЧЕНИЕ 1							
1	N	0.0	0.0	0.0	0.0	0.0	0.0	0.0	0.0
	MX	-0.9	-0.5	-1.4	-5.2	0.0	0.0	0.0	0.0
	QY	0.1	0.1	0.2	2.7	0.0	0.0	0.0	0.0
	MY	0.7	1.2	0.4	4.4	0.0	0.0	0.0	0.0
	QX	-0.1	-0.2	-0.1	-2.2	0.0	0.0	0.0	0.0
8	N	0.0	0.0	0.0	0.0	0.0	0.0	0.0	0.0
	MX	0.0	0.0	0.0	0.0	0.0	0.0	0.0	0.0
	QY	0.0	0.0	0.0	0.0	0.0	0.0	0.0	0.0
	MY	-3.2	-5.4	-3.8	-3.8	0.0	0.0	0.0	0.0
	QX	-0.7	-1.2	-0.6	-0.6	0.0	0.0	0.0	0.0
9	N	0.0	0.0	0.0	0.0	0.0	0.0	0.0	0.0
	MX	2.7	3.2	4.6	3.2	0.0	0.0	0.0	0.0
	QY	-0.7	-0.5	-1.2	-0.5	0.0	0.0	0.0	0.0
	MY	0.0	0.0	0.0	0.0	0.0	0.0	0.0	0.0
	QX	0.0	0.0	0.0	0.0	0.0	0.0	0.0	0.0
14	N	58.9	84.3	77.6	110.8	0.0	0.0	0.0	0.0
	MX	-0.3	0.0	-0.6	0.0	0.0	0.0	0.0	0.0
	QY	0.8	0.0	-1.6	0.0	0.0	0.0	0.0	0.0
	MY	-0.2	-0.6	0.0	0.0	0.0	0.0	0.0	0.0
	QX	0.7	1.2	0.0	0.0	0.0	0.0	0.0	0.0
		ЯРУС 1 СЕЧЕНИЕ 2							
1	N	0.0	0.0	0.0	0.0	0.0	0.0	0.0	0.0
	MX	0.6	0.3	0.9	1.4	0.0	0.0	0.0	0.0
	QY	-0.1	-0.1	-0.2	2.7	0.0	0.0	0.0	0.0
	MY	-0.5	-0.7	-0.2	-1.2	0.0	0.0	0.0	0.0
	QX	0.1	0.2	0.1	2.2	0.0	0.0	0.0	0.0
8	N	0.0	0.0	0.0	0.0	0.0	0.0	0.0	0.0
	MX	0.0	0.0	0.0	0.0	0.0	0.0	0.0	0.0
	QY	0.0	0.0	0.0	0.0	0.0	0.0	0.0	0.0
	MY	1.2	2.0	2.4	2.4	0.0	0.0	0.0	0.0
	QX	0.7	1.2	0.6	0.6	0.0	0.0	0.0	0.0
9	N	0.0	0.0	0.0	0.0	0.0	0.0	0.0	0.0
	MX	-1.0	-2.0	-1.7	-2.0	0.0	0.0	0.0	0.0
	QY	0.6	0.5	1.0	0.5	0.0	0.0	0.0	0.0
	MY	0.0	0.0	0.0	0.0	0.0	0.0	0.0	0.0
	QX	0.0	0.0	0.0	0.0	0.0	0.0	0.0	0.0
14	N	-58.9	-84.3	-77.6	-110.8	0.0	0.0	0.0	0.0
	MX	1.7	0.0	4.7	0.0	0.0	0.0	0.0	0.0
	QY	0.8	0.0	1.5	0.0	0.0	0.0	0.0	0.0
	MY	1.5	3.5	0.0	0.0	0.0	0.0	0.0	0.0
	QX	-0.7	-1.2	0.0	0.0	0.0	0.0	0.0	0.0

		1.220.1-3М.0-1.2 02МУ2	
ГИП	Егупов		
Н.КОНТР.	Бойко		
РУК.ГР.	Рудавин		
ПРОВЕРИЛ	Футорная		
РАЗРАБ	Зуенко		
ЗДАНИЕ 1С 3.3.30.32-2.5		СТАДИЯ: Р; ЛИСТ: 1; ЛИСТОВ: 2	
		ГОСГРАЖДАНСТРОЙ КиевЗНИИЭП	

ФОРМАТ А4

Без загузова

САПР КиевЗНИИЭП

ОПЕРАТОР СИСТЕМЫ

ИНВ.№ ПОДЛ. | ПОДПИСЬ И ДАТА | ВЗАИМ. ИНВ.№

Номер загружения	Тип усилия	Номер группы элементов 1	2	3	4	5	6	7	8
		ЯРУС 2 СЕЧЕНИЕ 1							
1	N	0.0	0.0	0.0	0.0	0.0	0.0	0.0	0.0
	MX	-0.6	-0.3	-0.9	-1.4	0.0	0.0	0.0	0.0
	QY	0.1	0.1	0.2	0.3	0.0	0.0	0.0	0.0
	MY	0.5	0.7	0.2	1.2	0.0	0.0	0.0	0.0
	QX	-0.1	-0.2	-0.1	0.3	0.0	0.0	0.0	0.0
8	N	0.0	0.0	0.0	0.0	0.0	0.0	0.0	0.0
	MX	0.0	0.0	0.0	0.0	0.0	0.0	0.0	0.0
	QY	0.0	0.0	0.0	0.0	0.0	0.0	0.0	0.0
	MY	-1.2	-2.0	-2.4	-2.4	0.0	0.0	0.0	0.0
	QX	-0.3	-0.5	-0.6	-0.6	0.0	0.0	0.0	0.0
9	N	0.0	0.0	0.0	0.0	0.0	0.0	0.0	0.0
	MX	1.0	2.0	1.7	2.0	0.0	0.0	0.0	0.0
	QY	-0.2	-0.5	-0.4	-0.5	0.0	0.0	0.0	0.0
	MY	0.0	0.0	0.0	0.0	0.0	0.0	0.0	0.0
	QX	0.0	0.0	0.0	0.0	0.0	0.0	0.0	0.0
14	N	17.1	27.6	25.1	40.7	0.0	0.0	0.0	0.0
	MX	-1.9	0.0	-4.0	0.0	0.0	0.0	0.0	0.0
	QY	0.8	0.0	1.6	0.0	0.0	0.0	0.0	0.0
	MY	-1.7	-2.9	0.0	0.0	0.0	0.0	0.0	0.0
	QX	0.7	1.2	0.0	0.0	0.0	0.0	0.0	0.0
		ЯРУС 2 СЕЧЕНИЕ 2							
1	N	0.0	0.0	0.0	0.0	0.0	0.0	0.0	0.0
	MX	0.0	0.0	0.0	0.0	0.0	0.0	0.0	0.0
	QY	0.1	0.1	-0.2	0.3	0.0	0.0	0.0	0.0
	MY	0.0	0.0	0.0	0.0	0.0	0.0	0.0	0.0
	QX	-0.1	-0.2	0.1	-0.3	0.0	0.0	0.0	0.0
8	N	0.0	0.0	0.0	0.0	0.0	0.0	0.0	0.0
	MX	0.0	0.0	0.0	0.0	0.0	0.0	0.0	0.0
	QY	0.0	0.0	0.0	0.0	0.0	0.0	0.0	0.0
	MY	0.0	0.0	0.0	0.0	0.0	0.0	0.0	0.0
	QX	0.3	0.4	0.6	0.6	0.0	0.0	0.0	0.0
9	N	0.0	0.0	0.0	0.0	0.0	0.0	0.0	0.0
	MX	0.0	0.0	0.0	0.0	0.0	0.0	0.0	0.0
	QY	0.2	0.5	0.4	0.5	0.0	0.0	0.0	0.0
	MY	0.0	0.0	0.0	0.0	0.0	0.0	0.0	0.0
	QX	0.0	0.0	0.0	0.0	0.0	0.0	0.0	0.0
14	N	-17.1	-27.6	-25.1	-40.7	0.0	0.0	0.0	0.0
	MX	-1.5	0.0	-3.0	0.0	0.0	0.0	0.0	0.0
	QY	-0.8	0.0	-1.6	0.0	0.0	0.0	0.0	0.0
	MY	-1.2	2.1	0.0	0.0	0.0	0.0	0.0	0.0
	QX	-0.7	-1.2	0.0	0.0	0.0	0.0	0.0	0.0

МАРКА ПОЗ	ОБОЗНАЧЕНИЕ	НАИМЕНОВАНИЕ	КОЛ.	МАССА ЕД КГ	ПРИМЕЧАНИЕ
		ДОКУМЕНТАЦИЯ			
А3	I.220.I-3М.0-I.2 00ТО	ТЕХНИЧЕСКОЕ ОПИСАНИЕ			
		СБОРОЧНЫЕ ЕДИНИЦЫ			
		РОСТВЕРК			
ФI	I.220.I-3М.I-I 0I	ФI-32	4	I700	
Ф2	I.220.I-3М.I-I 02	Ф2-32	I0	2650	
Ф4	I.220.I-3М.I-I 02	Ф2-32	6	2650	
		КОЛОННА			
КI	I.220.I-3М.2-I 0I	КОIС 3.33-25.I	4	II7I	
К3	I.220.I-3М.2-I 0I-02	КДIС 3.33-25.2	4	II94	
К4	I.220.I-3М.2-I 0I-02	КДIС 3.33-25.I	6	II94	
		РИГЕЛЬ			
РI	I.220.I-3М.3-I 03-02	РДП4.53-50	2	25I8	
Р2	I.220.I-3М.3-I 0I-0I	РДП4.53-90АТУ	3	25I8	
Р5	I.220.I-3М.3-I 05	РДП4.65-50	4	3090	
Р6	I.220.I-3М.3-I 0I	РДП4.65-90АТУ	6	3090	
Р3	I.020-I/83.3-I 07-0I	РОП 4.57-30	2	2070	
Р4	I.020-I/83.3-I 02-02	РДП 4.57-60АТУ	3	2600	
Р7	I.020-I/83.3-I I0	РОП 4.69-30	4	2520	
Р8	I.020-I/83.3-I 04-02	РДП 4.69-60АТУ	6	3I70	
		СВЯЗЕВАЯ ПЛИТА			
РП3	I.04I.I-2.I.200-0I	ПК56.I2-8АТIУС(АIУ)Т-I	8	2000	
РП4	I.04I.I-2.I.400-0I	ПК56.I5-6АТIУС(АIУ)Т-2	8	2600	
	ПЕРЕМЕННЫЕ ДАННЫЕ	ДЛЯ ИСПОЛНЕНИЙ			
		I.220.I-3М.0-I.2 03			
		IС 3.4.30.32-3.5			
		КОЛОННА			
К2	I.220.I-3М.2-I 0I	КОIС 3.33-25.2	6	II7I	
		I.220.I-3М.0-I.2 03-0I			
		IС 3.4.30.32-2.5			
		КОЛОННА			
К2	I.220.I-3М.2-I 0I	КОIС 3.33-25.2	6	II7I	

I.220.I-3М.0-I.2 03

НАЧ ОТД	Шевченко	ЗДАНИЕ IС 3.4	СТАДИЯ	ЛИСТ	ЛИСТОВ
Н КОНТР	Егунов		Р		1
ГЛ СПЕЦ	Рудавин		ГОСГРАЖДАНСТРОЙ КиевЗНИИЭП		
ПРОВЕРИЛ	Зуенко				
РАЗРАБ	Безгудова				

ФОРМАТ А4

Багдасарьян

ОПЕРАТОР СИСТЕМЫ

САПР КиевЗНИИЭП

ВЗАМ. ИНВ №

ПОДПИСЬ И ДАТА

ИНВ № ПОДЛ

МАРКА ПОЗ	ОБОЗНАЧЕНИЕ	НАИМЕНОВАНИЕ	КОЛ.	МАССА ЕД КГ	ПРИМЕЧАНИЕ
		ДОКУМЕНТАЦИЯ			
А3	I.220.I-3М.0-I.2 00ТО	ТЕХНИЧЕСКОЕ ОПИСАНИЕ			
		СБОРОЧНЫЕ ЕДИНИЦЫ			
		РОСТВЕРК			
ФI	I.220.I-3М.I-I 0I	ФI-32	4	I700	
Ф2	I.220.I-3М.I-I 02	Ф2-32	I4	2650	
Ф3	I.220.I-3М.I-I 02	Ф2-32	I2	2650	
		КОЛОННА			
КI	I.220.I-3М.2-I 0I	КОIС 3.33-25.I	4	II7I	
К2	I.220.I-3М.2-I 0I-02	КДIС 3.33-25.2	8	II94	
К3	I.220.I-3М.2-I 0I-02	КДIС 3.33-25.2	I2	II94	
		РИГЕЛЬ			
РI	I.220.I-3М.3-I 03-02	РДП4.53-50	I0	25I8	
Р2	I.220.I-3М.3-I 0I-0I	РДП4.53-90АТУ	I5	25I8	
Р3	I.020-I/83.3-I 07-0I	РОП 4.57-30	I0	2070	
Р4	I.020-I/83.3-I 02-02	РДП 4.57-60АТУ	I5	2600	
		СВЯЗЕВАЯ ПЛИТА			
РПI	I.04I.I-2.I.200-0I	ПК56.I2-8АТIУС(АIУ)Т-I	8	2000	
РП2	I.04I.I-2.I.400-0I	ПК56.I5-6АТIУС(АIУ)Т-2	I6	2600	
	ПЕРЕМЕННЫЕ ДАННЫЕ	ДЛЯ ИСПОЛНЕНИЙ			
		I.220.I-3М.0-I.2 04			
		IС 5.4.30.32-3.5			
		КОЛОННА			
К4	I.220.I-3М.2-I 0I	КОIС 3.33-25.I	6	II7I	
		I.220.I-3М.0-I.2 04-0I			
		IС 5.4.30.32-2.5			
		КОЛОННА			
К4	I.220.I-3М.2-I 0I	КОIС 3.33-25.2	6	II7I	

I.220.I-3М.0-I.2 04

НАЧ ОТД	Шевченко	ЗДАНИЕ IС 5.4	СТАДИЯ	ЛИСТ	ЛИСТОВ
Н КОНТР	Егунов		Р		1
ГЛ СПЕЦ	Рудавин		ГОСГРАЖДАНСТРОЙ КиевЗНИИЭП		
ПРОВЕРИЛ	Зуенко				
РАЗРАБ	Безгудова				

23171-02 14

ФОРМАТ А4

МОНТАЖНЫЙ ПЛАН РОСТВЕРКОВ

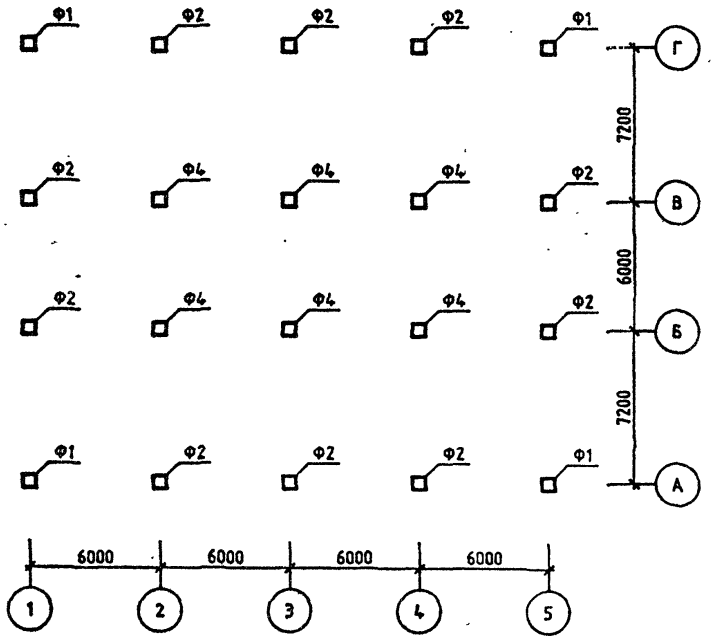

МОНТАЖНЫЙ ПЛАН КОЛОНН

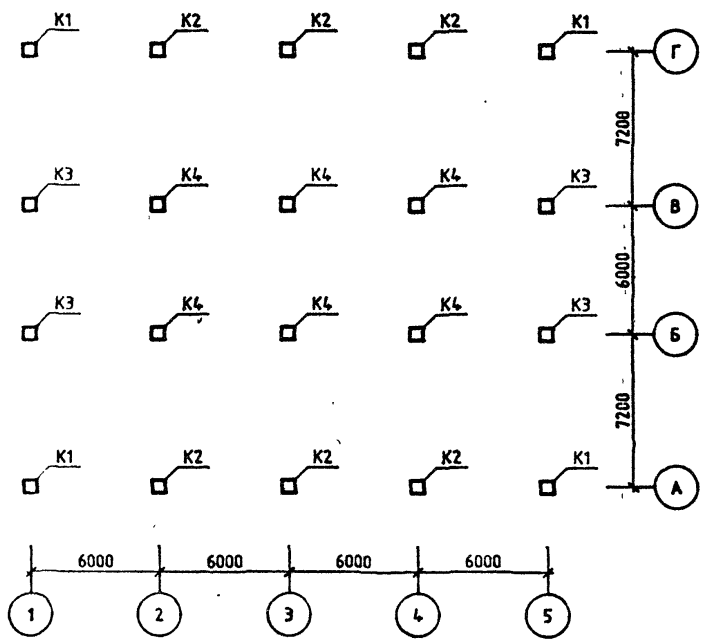

ОБОЗНАЧЕНИЕ	ШИФР ЗДАНИЯ
1.220.1-3М.0-1.2 03	1С 3.4.30.32-3.5
-01	1С 3.4.30.32-2.5

Нач. отд.	Шевченко	
ГИП	Етунов	
Н.КОНТР.	Зуенко	
ПРОВЕРИЛ	Бойко	
РАЗРАБ	Рудаки	

1.220.1-3М.0-1.2 03СБ

ЗДАНИЕ
1С 3.4

СТАДИЯ	ЛИСТ	ЛИСТОВ
Р	1	2

ГОСГРАЖДАНСТРОЙ
КиевЗНИИЭП

Формат А3

МОНТАЖНЫЙ ПЛАН РИГЕЛЕЙ

ОТМ. -0.82

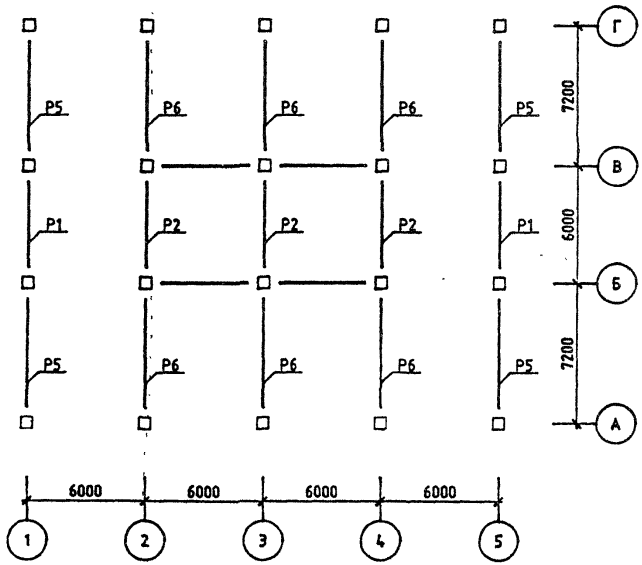

МОНТАЖНЫЙ ПЛАН РИГЕЛЕЙ И СВЯЗЕВЫХ ПЛИТ

ОТМ. +3.20

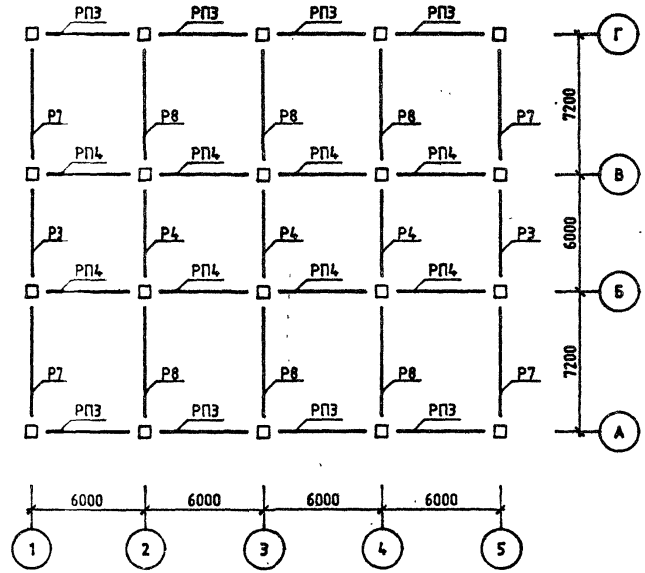

МОНТАЖНЫЙ ПЛАН РОСТВЕРКОВ

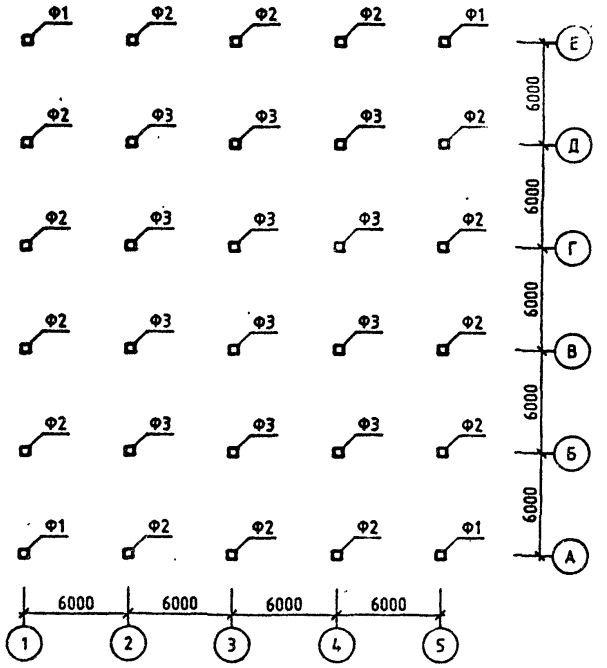

МОНТАЖНЫЙ ПЛАН КОЛОНН

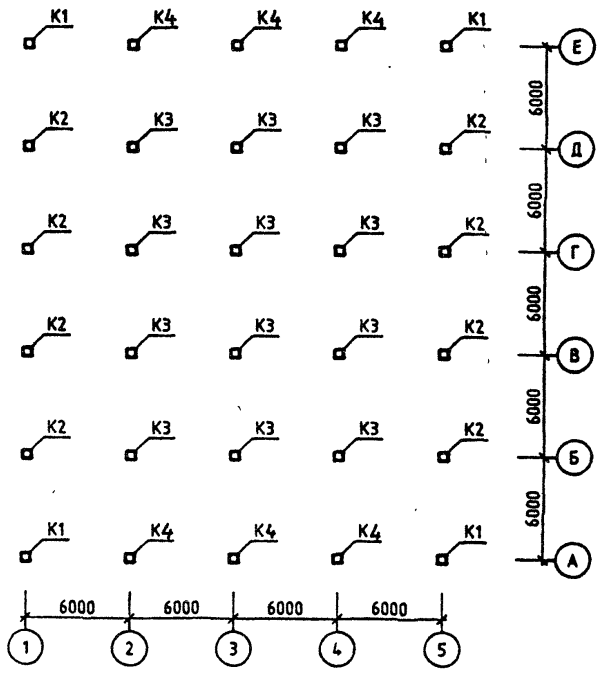

ОБОЗНАЧЕНИЕ	ШИФР ЗДАНИЯ
1.220.1-3М.0-1.2 04	1С 5.4.30.32-3.5
-01	1С 5.4.30.32-2.5

Нач. отд.	Шевченко		
ГИП	Егунов		
Н. контр.	Зуенко		
Проверил	Бойко		
Разраб.	Рудавин		

1.220.1-3М.0-1.2 04СБ

ЗДАНИЕ 1С 5.4

СТАДИЯ	ЛИСТ	ЛИСТОВ
Р	1	2

ГОСГРАЖДАНСТРОЙ КиевЗНИИЭП

ФОРМАТ А3

МОНТАЖНЫЙ ПЛАН РИГЕЛЕЙ

ОТМ. -0.82

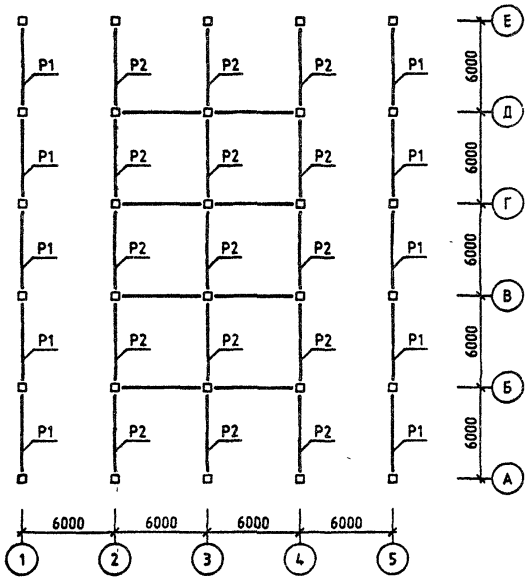

МОНТАЖНЫЙ ПЛАН РИГЕЛЕЙ И СВЯЗЕВЫХ ПЛИТ

ОТМ. +3.20

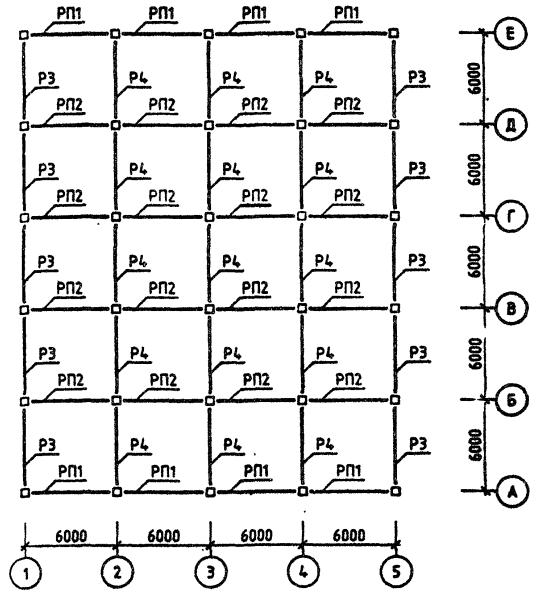

Номер загружения	Тип усилия	Номер группы элементов 1	2	3	4	5	6	7	8
		ЯРУС 1 СЕЧЕНИЕ 1							
1	N	0.0	0.0	0.0	0.0	0.0	0.0	0.0	0.0
	MX	-0.6	-0.3	-1.1	-2.4	0.0	0.0	0.0	0.0
	QY	0.1	0.0	0.1	0.9	0.0	0.0	0.0	0.0
	MY	0.8	1.3	0.6	4.6	0.0	0.0	0.0	0.0
	QX	-0.1	-0.2	-0.1	0.0	0.0	0.0	0.0	0.0
8	N	0.0	0.0	0.0	0.0	0.0	0.0	0.0	0.0
	MX	0.0	0.0	0.0	0.0	0.0	0.0	0.0	0.0
	QY	0.0	0.0	0.0	0.0	0.0	0.0	0.0	0.0
	MY	-3.0	-5.2	-3.4	-3.4	0.0	0.0	0.0	0.0
	QX	-0.7	-1.2	-0.4	-0.4	0.0	0.0	0.0	0.0
9	N	0.0	0.0	0.0	0.0	0.0	0.0	0.0	0.0
	MX	3.2	4.0	5.6	4.0	0.0	0.0	0.0	0.0
	QY	-0.7	-0.5	-1.2	-0.5	0.0	0.0	0.0	0.0
	MY	0.0	0.0	0.0	0.0	0.0	0.0	0.0	0.0
	QX	0.0	0.0	0.0	0.0	0.0	0.0	0.0	0.0
14	N	58.9	77.9	77.6	102.2	0.0	0.0	0.0	0.0
	MX	-0.9	-0.1	-0.9	-0.8	0.0	0.0	0.0	0.0
	QY	0.8	0.2	1.6	0.7	0.0	0.0	0.0	0.0
	MY	-0.7	-0.5	0.0	0.0	0.0	0.0	0.0	0.0
	QX	0.7	1.1	0.0	0.0	0.0	0.0	0.0	0.0
		ЯРУС 1 СЕЧЕНИЕ 2							
1	N	0.0	0.0	0.0	0.0	0.0	0.0	0.0	0.0
	MX	0.4	0.2	0.6	0.8	0.0	0.0	0.0	0.0
	QY	-0.1	0.0	-0.1	0.9	0.0	0.0	0.0	0.0
	MY	-0.4	-0.7	-0.4	-1.6	0.0	0.0	0.0	0.0
	QX	0.1	0.2	0.1	0.0	0.0	0.0	0.0	0.0
8	N	0.0	0.0	0.0	0.0	0.0	0.0	0.0	0.0
	MX	0.0	0.0	0.0	0.0	0.0	0.0	0.0	0.0
	QY	0.0	0.0	0.0	0.0	0.0	0.0	0.0	0.0
	MY	0.6	1.3	1.9	1.9	0.0	0.0	0.0	0.0
	QX	0.7	1.2	0.4	0.4	0.0	0.0	0.0	0.0
9	N	0.0	0.0	0.0	0.0	0.0	0.0	0.0	0.0
	MX	-0.9	-2.2	-1.6	-2.2	0.0	0.0	0.0	0.0
	QY	0.6	0.5	1.0	0.5	0.0	0.0	0.0	0.0
	MY	0.0	0.0	0.0	0.0	0.0	0.0	0.0	0.0
	QX	0.0	0.0	0.0	0.0	0.0	0.0	0.0	0.0
14	N	-58.9	-77.9	-77.6	-102.2	0.0	0.0	0.0	0.0
	MX	1.8	0.7	4.7	1.5	0.0	0.0	0.0	0.0
	QY	0.8	0.2	1.6	0.7	0.0	0.0	0.0	0.0
	MY	1.6	3.2	0.0	0.0	0.0	0.0	0.0	0.0
	QX	-0.7	-1.1	0.0	0.0	0.0	0.0	0.0	0.0

ГИП	Егунов		
Н.КОНТР.	Бойко		
РУК.ГР	Рудавин		
ПРОВЕРИЛ	Футорная		
РАЗРАБ	Зуенко		

1.220.1-3М.0-1.2 03МУ1

ЗДАНИЕ
1С 3.4.30.32-3.5

СТАДИЯ	ЛИСТ	ЛИСТОВ
Р	1	2

ГОСГРАЖДАНСТРОЙ
КиевЗНИИЭП

ФОРМАТ А4

Безгудова

ОПЕРАТОР СИСТЕМЫ

САПР КиевЗНИИЭП

Номер загружения	Тип усилия	Номер группы элементов 1	2	3	4	5	6	7	8
		ЯРУС 2 СЕЧЕНИЕ 1							
1	N	0.0	0.0	0.0	0.0	0.0	0.0	0.0	0.0
	MX	-0.4	-0.2	-0.6	-0.8	0.0	0.0	0.0	0.0
	QY	0.1	0.0	0.1	0.2	0.0	0.0	0.0	0.0
	MY	0.4	0.7	0.4	1.6	0.0	0.0	0.0	0.0
	QX	-0.1	-0.2	-0.1	0.0	0.0	0.0	0.0	0.0
8	N	0.0	0.0	0.0	0.0	0.0	0.0	0.0	0.0
	MX	0.0	0.0	0.0	0.0	0.0	0.0	0.0	0.0
	QY	0.0	0.0	0.0	0.0	0.0	0.0	0.0	0.0
	MY	-0.6	-1.3	-1.9	-1.9	0.0	0.0	0.0	0.0
	QX	-0.1	-0.2	-0.4	-0.4	0.0	0.0	0.0	0.0
9	N	0.0	0.0	0.0	0.0	0.0	0.0	0.0	0.0
	MX	0.9	2.2	1.6	2.2	0.0	0.0	0.0	0.0
	QY	-0.2	-0.5	-0.4	-0.5	0.0	0.0	0.0	0.0
	MY	0.0	0.0	0.0	0.0	0.0	0.0	0.0	0.0
	QX	0.0	0.0	0.0	0.0	0.0	0.0	0.0	0.0
14	N	17.1	25.3	25.1	37.3	0.0	0.0	0.0	0.0
	MX	-1.8	-0.6	-4.0	-0.8	0.0	0.0	0.0	0.0
	QY	0.8	0.2	1.6	0.4	0.0	0.0	0.0	0.0
	MY	-1.6	-2.7	0.0	0.0	0.0	0.0	0.0	0.0
	QX	0.7	1.1	0.0	0.0	0.0	0.0	0.0	0.0
		ЯРУС 2 СЕЧЕНИЕ 2							
1	N	0.0	0.0	0.0	0.0	0.0	0.0	0.0	0.0
	MX	0.0	0.0	0.0	0.0	0.0	0.0	0.0	0.0
	QY	0.1	0.0	0.1	-0.2	0.0	0.0	0.0	0.0
	MY	0.0	0.0	0.0	0.0	0.0	0.0	0.0	0.0
	QX	-0.1	0.2	0.0	0.0	0.0	0.0	0.0	0.0
8	N	0.0	0.0	0.0	0.0	0.0	0.0	0.0	0.0
	MX	0.0	0.0	0.0	0.0	0.0	0.0	0.0	0.0
	QY	0.0	0.0	0.0	0.0	0.0	0.0	0.0	0.0
	MY	0.0	0.0	0.0	0.0	0.0	0.0	0.0	0.0
	QX	0.1	0.3	0.4	0.4	0.0	0.0	0.0	0.0
9	N	0.0	0.0	0.0	0.0	0.0	0.0	0.0	0.0
	MX	0.0	0.0	0.0	0.0	0.0	0.0	0.0	0.0
	QY	0.2	0.5	0.4	0.5	0.0	0.0	0.0	0.0
	MY	0.0	0.0	0.0	0.0	0.0	0.0	0.0	0.0
	QX	0.0	0.0	0.0	0.0	0.0	0.0	0.0	0.0
14	N	-17.1	-25.3	-25.1	-37.3	0.0	0.0	0.0	0.0
	MX	-1.5	-0.4	-3.0	-0.8	0.0	0.0	0.0	0.0
	QY	-0.8	-0.2	-1.6	-0.4	0.0	0.0	0.0	0.0
	MY	-1.2	1.9	0.0	0.0	0.0	0.0	0.0	0.0
	QX	0.7	1.1	0.0	0.0	0.0	0.0	0.0	0.0

ВЗАМ ИНВ №

ПОДПИСЬ И ДАТА

ИНВ № ПОДЛ

1.220.1-3М.0-1.2 03МУ1

ЛИСТ 2

23171-02 19

ФОРМАТ А4

Номер загружения	Тип усилия	Номер группы элементов 1	2	3	4	5	6	7	8
		ЯРУС 1 СЕЧЕНИЕ 1							
1	N	0.0	0.0	0.0	0.0	0.0	0.0	0.0	0.0
	MX	-0.8	-0.4	-1.3	-4.4	0.0	0.0	0.0	0.0
	QY	0.1	0.1	0.2	2.3	0.0	0.0	0.0	0.0
	MY	1.0	1.6	0.8	8.6	0.0	0.0	0.0	0.0
	QX	0.1	0.2	0.1	0.0	0.0	0.0	0.0	0.0
8	N	0.0	0.0	0.0	0.0	0.0	0.0	0.0	0.0
	MX	0.0	0.0	0.0	0.0	0.0	0.0	0.0	0.0
	QY	0.0	0.0	0.0	0.0	0.0	0.0	0.0	0.0
	MY	-2.6	-4.3	-2.8	-2.8	0.0	0.0	0.0	0.0
	QX	-0.8	-1.2	-0.4	-0.4	0.0	0.0	0.0	0.0
9	N	0.0	0.0	0.0	0.0	0.0	0.0	0.0	0.0
	MX	2.8	3.3	4.6	3.3	0.0	0.0	0.0	0.0
	QY	-0.7	-0.5	-1.2	-0.5	0.0	0.0	0.0	0.0
	MY	0.0	0.0	0.0	0.0	0.0	0.0	0.0	0.0
	QX	0.0	0.0	0.0	0.0	0.0	0.0	0.0	0.0
14	N	58.9	77.9	77.6	102.2	0.0	0.0	0.0	0.0
	MX	-0.3	-0.1	-0.6	-0.8	0.0	0.0	0.0	0.0
	QY	0.8	-0.2	-1.6	1.0	0.0	0.0	0.0	0.0
	MY	-0.2	-0.5	0.0	0.0	0.0	0.0	0.0	0.0
	QX	0.7	1.1	0.0	0.0	0.0	0.0	0.0	0.0
		ЯРУС 1 СЕЧЕНИЕ 2							
1	N	0.0	0.0	0.0	0.0	0.0	0.0	0.0	0.0
	MX	0.5	0.2	0.8	1.2	0.0	0.0	0.0	0.0
	QY	-0.1	-0.1	-0.2	2.3	0.0	0.0	0.0	0.0
	MY	-0.6	-1.0	-0.5	-2.4	0.0	0.0	0.0	0.0
	QX	-0.1	-0.2	-0.1	0.0	0.0	0.0	0.0	0.0
8	N	0.0	0.0	0.0	0.0	0.0	0.0	0.0	0.0
	MX	0.0	0.0	0.0	0.0	0.0	0.0	0.0	0.0
	QY	0.0	0.0	0.0	0.0	0.0	0.0	0.0	0.0
	MY	0.8	1.4	1.8	1.8	0.0	0.0	0.0	0.0
	QX	0.8	1.2	0.4	0.4	0.0	0.0	0.0	0.0
9	N	0.0	0.0	0.0	0.0	0.0	0.0	0.0	0.0
	MX	-1.0	-2.1	-1.7	-2.1	0.0	0.0	0.0	0.0
	QY	0.6	0.5	1.0	0.5	0.0	0.0	0.0	0.0
	MY	0.0	0.0	0.0	0.0	0.0	0.0	0.0	0.0
	QX	0.0	0.0	0.0	0.0	0.0	0.0	0.0	0.0
14	N	-58.9	-77.9	-77.6	-102.2	0.0	0.0	0.0	0.0
	MX	1.7	0.7	4.7	1.6	0.0	0.0	0.0	0.0
	QY	0.8	0.2	1.6	1.0	0.0	0.0	0.0	0.0
	MY	1.5	3.2	0.0	0.0	0.0	0.0	0.0	0.0
	QX	-0.7	-1.1	0.0	0.0	0.0	0.0	0.0	0.0

		1.220.1-3М.0-1.2 03МУ2	
ГИП	Егунов		
Н.КОНТР.	Бойко		
РУК.ГР.	Рудавин		
ПРОВЕРИЛ	Футорная		
РАЗРАБ	Зуенко		
ЗДАНИЕ 1С 3.4.30.32-2.5		СТАДИЯ: Р; ЛИСТ: 1; ЛИСТОВ: 2	
		ГОСГРАЖДАНСТРОЙ КиевЗНИИЭП	

ФОРМАТ А4

САПР Конструкции

Безгудова

ОПЕРАТОР СИСТЕМЫ

ВЗАМ ИНВ №

ПОДПИСЬ И ДАТА

ИНВ № ПОДЛ

Номер загружения	Тип усилия	Номер группы элементов 1	2	3	4	5	6	7	8
		ЯРУС 2 СЕЧЕНИЕ 1							
1	N	0.0	0.0	0.0	0.0	0.0	0.0	0.0	0.0
	MX	-0.5	-0.2	-0.8	-1.2	0.0	0.0	0.0	0.0
	QY	0.1	0.1	0.2	0.3	0.0	0.0	0.0	0.0
	MY	0.6	1.0	0.5	2.4	0.0	0.0	0.0	0.0
	QX	0.1	0.2	0.1	0.0	0.0	0.0	0.0	0.0
8	N	0.0	0.0	0.0	0.0	0.0	0.0	0.0	0.0
	MX	0.0	0.0	0.0	0.0	0.0	0.0	0.0	0.0
	QY	0.0	0.0	0.0	0.0	0.0	0.0	0.0	0.0
	MY	-0.8	-1.4	-1.8	-1.8	0.0	0.0	0.0	0.0
	QX	-0.2	-0.3	-0.4	-0.4	0.0	0.0	0.0	0.0
9	N	0.0	0.0	0.0	0.0	0.0	0.0	0.0	0.0
	MX	1.0	2.1	1.7	2.1	0.0	0.0	0.0	0.0
	QY	-0.2	-0.5	-0.4	-0.5	0.0	0.0	0.0	0.0
	MY	0.0	0.0	0.0	0.0	0.0	0.0	0.0	0.0
	QX	0.0	0.0	0.0	0.0	0.0	0.0	0.0	0.0
14	N	17.1	25.3	25.1	37.3	0.0	0.0	0.0	0.0
	MX	-1.9	-0.6	-4.0	-0.7	0.0	0.0	0.0	0.0
	QY	0.8	0.2	1.6	0.4	0.0	0.0	0.0	0.0
	MY	-1.7	-2.7	0.0	0.0	0.0	0.0	0.0	0.0
	QX	0.7	1.1	0.0	0.0	0.0	0.0	0.0	0.0
		ЯРУС 2 СЕЧЕНИЕ 2							
1	N	0.0	0.0	0.0	0.0	0.0	0.0	0.0	0.0
	MX	0.0	0.0	0.0	0.0	0.0	0.0	0.0	0.0
	QY	0.1	-0.1	0.2	-0.3	0.0	0.0	0.0	0.0
	MY	0.0	0.0	0.0	0.0	0.0	0.0	0.0	0.0
	QX	0.1	0.2	0.0	0.0	0.0	0.0	0.0	0.0
8	N	0.0	0.0	0.0	0.0	0.0	0.0	0.0	0.0
	MX	0.0	0.0	0.0	0.0	0.0	0.0	0.0	0.0
	QY	0.0	0.0	0.0	0.0	0.0	0.0	0.0	0.0
	MY	0.0	0.0	0.0	0.0	0.0	0.0	0.0	0.0
	QX	0.2	0.3	0.4	0.4	0.0	0.0	0.0	0.0
9	N	0.0	0.0	0.0	0.0	0.0	0.0	0.0	0.0
	MX	0.0	0.0	0.0	0.0	0.0	0.0	0.0	0.0
	QY	0.2	0.5	0.4	0.5	0.0	0.0	0.0	0.0
	MY	0.0	0.0	0.0	0.0	0.0	0.0	0.0	0.0
	QX	0.0	0.0	0.0	0.0	0.0	0.0	0.0	0.0
14	N	-17.1	-25.3	-25.1	-37.3	0.0	0.0	0.0	0.0
	MX	-1.5	-0.4	-3.0	-0.8	0.0	0.0	0.0	0.0
	QY	-0.8	-0.2	-1.6	-0.4	0.0	0.0	0.0	0.0
	MY	1.2	1.9	0.0	0.0	0.0	0.0	0.0	0.0
	QX	0.7	-1.1	0.0	0.0	0.0	0.0	0.0	0.0

	1.220.1-3М.0-1.2 03МУ2	ЛИСТ 2

23171-02 20

ФОРМАТ А4

Номер загружения	Тип усилия	Номер группы элементов 1	2	3	4	5	6	7	8
		ЯРУС 1 СЕЧЕНИЕ 1							
1	N	0.0	0.0	0.0	0.0	0.0	0.0	0.0	0.0
	MX	-1.0	-1.0	-1.6	-7.0	0.0	0.0	0.0	0.0
	QY	0.1	0.1	0.2	2.7	0.0	0.0	0.0	0.0
	MY	0.8	1.3	0.6	4.7	0.0	0.0	0.0	0.0
	QX	-0.1	-0.2	0.0	0.0	0.0	0.0	0.0	0.0
8	N	0.0	0.0	0.0	0.0	0.0	0.0	0.0	0.0
	MX	0.0	0.0	0.0	0.0	0.0	0.0	0.0	0.0
	QY	0.0	0.0	0.0	0.0	0.0	0.0	0.0	0.0
	MY	-3.3	-4.8	-3.3	-3.3	0.0	0.0	0.0	0.0
	QX	-0.9	-1.1	-0.4	-0.4	0.0	0.0	0.0	0.0
9	N	0.0	0.0	0.0	0.0	0.0	0.0	0.0	0.0
	MX	2.3	2.6	4.2	2.6	0.0	0.0	0.0	0.0
	QY	-0.6	-0.3	-1.0	-0.3	0.0	0.0	0.0	0.0
	MY	0.0	0.0	0.0	0.0	0.0	0.0	0.0	0.0
	QX	0.0	0.0	0.0	0.0	0.0	0.0	0.0	0.0
14	N	52.4	71.5	69.0	93.6	0.0	0.0	0.0	0.0
	MX	-0.6	0.0	-0.7	0.0	0.0	0.0	0.0	0.0
	QY	0.6	0.0	1.2	0.0	0.0	0.0	0.0	0.0
	MY	0.6	0.5	0.0	0.0	0.0	0.0	0.0	0.0
	QX	0.6	1.0	0.0	0.0	0.0	0.0	0.0	0.0
		ЯРУС 1 СЕЧЕНИЕ 2							
1	N	0.0	0.0	0.0	0.0	0.0	0.0	0.0	0.0
	MX	0.5	0.5	0.9	2.4	0.0	0.0	0.0	0.0
	QY	-0.1	-0.1	-0.2	2.7	0.0	0.0	0.0	0.0
	MY	-0.4	-0.7	-0.4	-1.6	0.0	0.0	0.0	0.0
	QX	0.1	0.2	0.0	0.0	0.0	0.0	0.0	0.0
8	N	0.0	0.0	0.0	0.0	0.0	0.0	0.0	0.0
	MX	0.0	0.0	0.0	0.0	0.0	0.0	0.0	0.0
	QY	0.0	0.0	0.0	0.0	0.0	0.0	0.0	0.0
	MY	0.7	1.2	1.8	1.8	0.0	0.0	0.0	0.0
	QX	0.9	1.1	0.4	0.4	0.0	0.0	0.0	0.0
9	N	0.0	0.0	0.0	0.0	0.0	0.0	0.0	0.0
	MX	-0.4	-1.4	-0.9	-1.4	0.0	0.0	0.0	0.0
	QY	0.5	0.3	0.8	0.3	0.0	0.0	0.0	0.0
	MY	0.0	0.0	0.0	0.0	0.0	0.0	0.0	0.0
	QX	0.0	0.0	0.0	0.0	0.0	0.0	0.0	0.0
14	N	-52.4	-71.5	-69.0	-93.6	0.0	0.0	0.0	0.0
	MX	1.4	0.0	3.5	0.0	0.0	0.0	0.0	0.0
	QY	0.6	0.0	1.2	0.0	0.0	0.0	0.0	0.0
	MY	-1.6	-2.9	0.0	0.0	0.0	0.0	0.0	0.0
	QX	-0.6	-1.0	0.0	0.0	0.0	0.0	0.0	0.0

1.220.1-3М.0-1.2 04МУ1

ГИП	Егунов	
Н.КОНТР.	Бойко	
РУК.ГР.	Рудавин	
ПРОВЕРИЛ	Футорная	
РАЗРАБ	Зуенко	

ЗДАНИЕ
1С 5.4.30.32-3.5

СТАДИЯ	ЛИСТ	ЛИСТОВ
Р	1	2

ГОСГРАЖДАНСТРОЙ
КиевЗНИИЭП

ФОРМАТ А4

Номер загружения	Тип усилия	Номер группы элементов 1	2	3	4	5	6	7	8
		ЯРУС 2 СЕЧЕНИЕ 1							
1	N	0.0	0.0	0.0	0.0	0.0	0.0	0.0	0.0
	MX	-0.5	-0.5	-0.9	-2.4	0.0	0.0	0.0	0.0
	QY	0.1	0.1	0.2	0.6	0.0	0.0	0.0	0.0
	MY	0.4	0.7	0.4	1.6	0.0	0.0	0.0	0.0
	QX	-0.1	-0.2	0.0	0.0	0.0	0.0	0.0	0.0
8	N	0.0	0.0	0.0	0.0	0.0	0.0	0.0	0.0
	MX	0.0	0.0	0.0	0.0	0.0	0.0	0.0	0.0
	QY	0.0	0.0	0.0	0.0	0.0	0.0	0.0	0.0
	MY	-0.7	-1.2	-1.8	-1.8	0.0	0.0	0.0	0.0
	QX	0.0	-0.2	-0.4	-0.4	0.0	0.0	0.0	0.0
9	N	0.0	0.0	0.0	0.0	0.0	0.0	0.0	0.0
	MX	0.4	1.4	0.9	1.4	0.0	0.0	0.0	0.0
	QY	-0.1	-0.3	-0.2	-0.3	0.0	0.0	0.0	0.0
	MY	0.0	0.0	0.0	0.0	0.0	0.0	0.0	0.0
	QX	0.0	0.0	0.0	0.0	0.0	0.0	0.0	0.0
14	N	14.8	23.0	21.7	33.9	0.0	0.0	0.0	0.0
	MX	-1.5	0.0	-2.9	0.0	0.0	0.0	0.0	0.0
	QY	0.6	0.0	1.2	0.0	0.0	0.0	0.0	0.0
	MY	1.6	2.4	0.0	0.0	0.0	0.0	0.0	0.0
	QX	0.6	1.0	0.0	0.0	0.0	0.0	0.0	0.0
		ЯРУС 2 СЕЧЕНИЕ 2							
1	N	0.0	0.0	0.0	0.0	0.0	0.0	0.0	0.0
	MX	0.0	0.0	0.0	0.0	0.0	0.0	0.0	0.0
	QY	0.1	-0.1	-0.2	0.6	0.0	0.0	0.0	0.0
	MY	0.0	0.0	0.0	0.0	0.0	0.0	0.0	0.0
	QX	-0.1	0.2	0.0	0.4	0.0	0.0	0.0	0.0
8	N	0.0	0.0	0.0	0.0	0.0	0.0	0.0	0.0
	MX	0.0	0.0	0.0	0.0	0.0	0.0	0.0	0.0
	QY	0.0	0.0	0.0	0.0	0.0	0.0	0.0	0.0
	MY	0.0	0.0	0.0	0.0	0.0	0.0	0.0	0.0
	QX	0.0	0.2	0.4	0.4	0.0	0.0	0.0	0.0
9	N	0.0	0.0	0.0	0.0	0.0	0.0	0.0	0.0
	MX	0.0	0.0	0.0	0.0	0.0	0.0	0.0	0.0
	QY	0.1	0.3	0.2	0.3	0.0	0.0	0.0	0.0
	MY	0.0	0.0	0.0	0.0	0.0	0.0	0.0	0.0
	QX	0.0	0.0	0.0	0.0	0.0	0.0	0.0	0.0
14	N	-14.8	-23.0	-21.7	-33.9	0.0	0.0	0.0	0.0
	MX	-1.1	0.0	-2.2	0.0	0.0	0.0	0.0	0.0
	QY	-0.6	0.0	-1.2	0.0	0.0	0.0	0.0	0.0
	MY	1.1	-1.8	0.0	0.0	0.0	0.0	0.0	0.0
	QX	-0.6	-1.0	0.0	0.0	0.0	0.0	0.0	0.0

Безгудова
Оператор системы
САПР КиевЗНИИЭП
Взам. инв №
Подпись и дата
Инв № подл

1.220.1-3М.0-1.2 04МУ1

ЛИСТ 2

23171-02 21

ФОРМАТ А4

Номер загружения	Тип усилия	Номер группы элементов 1	2	3	4	5	6	7	8
		ЯРУС 1 СЕЧЕНИЕ 1							
1	N	0.0	0.0	0.0	0.0	0.0	0.0	0.0	0.0
	MX	-1.2	-1.2	-1.9	-12.9	0.0	0.0	0.0	0.0
	QY	0.2	0.2	0.3	6.6	0.0	0.0	0.0	0.0
	MY	1.0	1.6	0.8	8.7	0.0	0.0	0.0	0.0
	QX	-0.1	-0.2	0.0	0.0	0.0	0.0	0.0	0.0
8	N	0.0	0.0	0.0	0.0	0.0	0.0	0.0	0.0
	MX	0.0	0.0	0.0	0.0	0.0	0.0	0.0	0.0
	QY	0.0	0.0	0.0	0.0	0.0	0.0	0.0	0.0
	MY	-2.4	-4.0	-2.6	-2.6	0.0	0.0	0.0	0.0
	QX	-0.7	-0.9	-0.4	-0.4	0.0	0.0	0.0	0.0
9	N	0.0	0.0	0.0	0.0	0.0	0.0	0.0	0.0
	MX	2.1	2.1	3.5	2.1	0.0	0.0	0.0	0.0
	QY	-0.6	-0.3	-1.1	-0.3	0.0	0.0	0.0	0.0
	MY	0.0	0.0	0.0	0.0	0.0	0.0	0.0	0.0
	QX	0.0	0.0	0.0	0.0	0.0	0.0	0.0	0.0
14	N	52.4	71.5	69.0	93.6	0.0	0.0	0.0	0.0
	MX	-0.2	0.0	-0.4	0.0	0.0	0.0	0.0	0.0
	QY	0.6	0.0	-1.2	0.0	0.0	0.0	0.0	0.0
	MY	-0.1	-0.5	0.0	0.0	0.0	0.0	0.0	0.0
	QX	-0.6	-1.0	0.0	0.0	0.0	0.0	0.0	0.0
		ЯРУС 1 СЕЧЕНИЕ 2							
1	N	0.0	0.0	0.0	0.0	0.0	0.0	0.0	0.0
	MX	0.8	0.7	1.2	3.6	0.0	0.0	0.0	0.0
	QY	-0.2	-0.2	-0.3	6.6	0.0	0.0	0.0	0.0
	MY	-0.6	-1.0	-0.5	-2.4	0.0	0.0	0.0	0.0
	QX	0.1	0.2	0.0	0.0	0.0	0.0	0.0	0.0
8	N	0.0	0.0	0.0	0.0	0.0	0.0	0.0	0.0
	MX	0.0	0.0	0.0	0.0	0.0	0.0	0.0	0.0
	QY	0.0	0.0	0.0	0.0	0.0	0.0	0.0	0.0
	MY	0.8	1.3	1.7	1.7	0.0	0.0	0.0	0.0
	QX	0.7	0.9	0.4	0.4	0.0	0.0	0.0	0.0
9	N	0.0	0.0	0.0	0.0	0.0	0.0	0.0	0.0
	MX	-0.6	-1.4	-1.0	-1.4	0.0	0.0	0.0	0.0
	QY	0.5	0.3	0.9	0.3	0.0	0.0	0.0	0.0
	MY	0.0	0.0	0.0	0.0	0.0	0.0	0.0	0.0
	QX	0.0	0.0	0.0	0.0	0.0	0.0	0.0	0.0
14	N	-52.4	-71.5	-69.0	-93.6	0.0	0.0	0.0	0.0
	MX	1.3	0.0	3.4	0.0	0.0	0.0	0.0	0.0
	QY	0.6	0.0	1.2	0.0	0.0	0.0	0.0	0.0
	MY	1.5	2.9	0.0	0.0	0.0	0.0	0.0	0.0
	QX	0.6	1.0	0.0	0.0	0.0	0.0	0.0	0.0

		1.220.1-3М.0-1.2 04МУ2	
ГИП	Егупов		
Н.КОНТР.	Бойко		
РУК.ГР.	Рудавин		
ПРОВЕРИЛ	Футорная		
РАЗРАБ	Зуенко		

СТАДИЯ	ЛИСТ	ЛИСТОВ
Р	1	2

ЗДАНИЕ
1С 5.4.30.32-2.5

ГОСГРАЖДАНСТРОЙ
КиевЗНИИЭП

ФОРМАТ А4

КиевЗНИИЭП | САПР | ОПЕРАТОР СИСТЕМЫ | Безгудова | ВЗАМ. ИНВ. № | ПОДПИСЬ И ДАТА | ИНВ. № ПОДЛ.

Номер загружения	Тип усилия	Номер группы элементов 1	2	3	4	5	6	7	8
		ЯРУС 2 СЕЧЕНИЕ 1							
1	N	0.0	0.0	0.0	0.0	0.0	0.0	0.0	0.0
	MX	-0.8	-0.7	-1.2	-3.6	0.0	0.0	0.0	0.0
	QY	0.2	0.2	0.3	0.8	0.0	0.0	0.0	0.0
	MY	0.6	1.0	0.5	2.4	0.0	0.0	0.0	0.0
	QX	-0.1	-0.2	0.0	0.0	0.0	0.0	0.0	0.0
8	N	0.0	0.0	0.0	0.0	0.0	0.0	0.0	0.0
	MX	0.0	0.0	0.0	0.0	0.0	0.0	0.0	0.0
	QY	0.0	0.0	0.0	0.0	0.0	0.0	0.0	0.0
	MY	-0.8	-1.3	-1.7	-1.7	0.0	0.0	0.0	0.0
	QX	-0.2	-0.3	-0.4	-0.4	0.0	0.0	0.0	0.0
9	N	0.0	0.0	0.0	0.0	0.0	0.0	0.0	0.0
	MX	0.6	1.4	1.0	1.4	0.0	0.0	0.0	0.0
	QY	-0.1	-0.3	-0.2	-0.3	0.0	0.0	0.0	0.0
	MY	0.0	0.0	0.0	0.0	0.0	0.0	0.0	0.0
	QX	0.0	0.0	0.0	0.0	0.0	0.0	0.0	0.0
14	N	14.8	23.0	21.7	33.9	0.0	0.0	0.0	0.0
	MX	-1.6	0.0	-2.9	0.0	0.0	0.0	0.0	0.0
	QY	0.6	0.0	1.2	0.0	0.0	0.0	0.0	0.0
	MY	-1.7	-2.5	0.0	0.0	0.0	0.0	0.0	0.0
	QX	-0.6	-1.0	0.0	0.0	0.0	0.0	0.0	0.0
		ЯРУС 2 СЕЧЕНИЕ 2							
1	N	0.0	0.0	0.0	0.0	0.0	0.0	0.0	0.0
	MX	0.0	0.0	0.0	0.0	0.0	0.0	0.0	0.0
	QY	0.2	-0.2	-0.3	0.8	0.0	0.0	0.0	0.0
	MY	0.0	0.0	0.0	0.0	0.0	0.0	0.0	0.0
	QX	-0.1	0.2	0.0	0.0	0.0	0.0	0.0	0.0
8	N	0.0	0.0	0.0	0.0	0.0	0.0	0.0	0.0
	MX	0.0	0.0	0.0	0.0	0.0	0.0	0.0	0.0
	QY	0.0	0.0	0.0	0.0	0.0	0.0	0.0	0.0
	MY	0.0	0.0	0.0	0.0	0.0	0.0	0.0	0.0
	QX	0.2	-0.3	0.4	0.4	0.0	0.0	0.0	0.0
9	N	0.0	0.0	0.0	0.0	0.0	0.0	0.0	0.0
	MX	0.0	0.0	0.0	0.0	0.0	0.0	0.0	0.0
	QY	0.1	0.3	0.2	0.3	0.0	0.0	0.0	0.0
	MY	0.0	0.0	0.0	0.0	0.0	0.0	0.0	0.0
	QX	0.0	0.0	0.0	0.0	0.0	0.0	0.0	0.0
14	N	-14.8	-23.0	-21.7	-33.9	0.0	0.0	0.0	0.0
	MX	-1.1	0.0	-2.2	0.0	0.0	0.0	0.0	0.0
	QY	-0.6	0.0	-1.2	0.0	0.0	0.0	0.0	0.0
	MY	1.1	-1.8	0.0	0.0	0.0	0.0	0.0	0.0
	QX	0.6	1.0	0.0	0.0	0.0	0.0	0.0	0.0

1.220.1-3М.0-1.2 04МУ2

ЛИСТ 2

ФОРМАТ А4

МАРКА ПОЗ	ОБОЗНАЧЕНИЕ	НАИМЕНОВАНИЕ	КОЛ.	МАССА ЕД КГ	ПРИМЕЧАНИЕ
		ДОКУМЕНТАЦИЯ			
А3	I.220.I-3М.0-I.2 ООТО	ТЕХНИЧЕСКОЕ ОПИСАНИЕ			
		СБОРОЧНЫЕ ЕДИНИЦЫ			
		РОСТВЕРК			
Ф1	I.220.I-3М.I-I 0I	Ф1-32	4	I700	
Ф2	I.220.I-3М.I-I 02	Ф2-32	4	2650	
Ф4		IФДI7-32	I		
		КОЛОННА			
К1	I.220.I-3М.2-I 02	К02С 3.33-25.I	4	I965	
К2	I.220.I-3М.2-I 02-0I	К02С 3.33-25.2	2	I992	
К4	I.220.I-3М.2-I 02	К02С 3.33-25.I	2	I965	
К5	I.220.I-3М.2-I 03	К2С 3.33-25.I	2	I9II	
		РИГЕЛЬ			
Р1	I.220.I-3М.3-I 03-02	РДП4.53-50	4	25I8	
Р2	I.220.I-3М.3-I 0I-0I	РДП4.53-90АТУ	2	25I8	
Р3	I.020-I/83.3-I 07-02	РОП4.57-40	4	2070	
Р4	I.020-I/83.3-I 02-03	РДП4.57-70АТУ	2	2600	
Р9	I.020-I/83.3-I 07-0I	РОП4.57-30	4	2070	
Р10	I.020-I/83.3-I 02-02	РДП4.57-60АТУ	2	2600	
		СВЯЗЕВАЯ ПЛИТА			
РП2	I.04I.I-2.I.400-02	ПК56.I5-8АТУС(АIУ)Т-2	2	2600	
РП3	I.04I.I-2.I.200-0I	ПК56.I2-8АТУС(АIУ)Т-I	I2	2000	
РП4	I.04I.I-2.I.400-0I	ПК56.I5-6АТУС(АIУ)Т-2	2	2600	
	ПЕРЕМЕННЫЕ ДАННЫЕ	ДЛЯ ИСПОЛНЕНИЙ			
		I.220.I-3М.0-I.2 05			
		2С 2.3.30.32-3.5			
		КОЛОННА			
К3	I.220.I-3М.2-I 02-04	КД2С 3.33-25.I	2	20I0	
		I.220.I-3М.0-I.2 05-0I			
		2С 2.3.30.32-2.5			
		КОЛОННА			
К3	I.220.I-3М.2-I 02-05	КД2С 3.33-25.2	2	2037	

		I.220.I-3М.0-I.2 05	
НАЧОТД	Шевченко		
Н.КОНТР.	Егунов	ЗДАНИЕ 2С 2.3	СТАДИЯ: Р; ЛИСТ: ; ЛИСТОВ: 1
ГЛ.СПЕЦ	Рудавин		ГОСГРАЖДАНСТРОЙ КиевЗНИИЭП
ПРОВЕРИЛ	Зуенко		
РАЗРАБ.	Безгудова		

ФОРМАТ А4

Инв.№ подл. | Подпись и дата | Взам. инв.№ | САПР КиевЗНИИЭП | Оператор системы | Бигдасарян

МАРКА ПОЗ	ОБОЗНАЧЕНИЕ	НАИМЕНОВАНИЕ	КОЛ.	МАССА ЕД КГ	ПРИМЕЧАНИЕ
		ДОКУМЕНТАЦИЯ			
А3	I.220.I-3М.0-I.2 ООТО	ТЕХНИЧЕСКОЕ ОПИСАНИЕ			
		СБОРОЧНЫЕ ЕДИНИЦЫ			
		РОСТВЕРК			
Ф1	I.220.I-3М.I-I 0I	Ф1-32	4	I700	
Ф2	I.220.I-3М.I-I 02	Ф2-32	8	2650	
Ф4		IФДI9-32	I		
		КОЛОННА			
К1	I.220.I-3М.2-I 02	К02С 3.33-25.I	4	I965	
К2	I.220.I-3М.2-I 02-0I	К02С 3.33-25.2	4	I992	
К3	I.220.I-3М.2-I 02-04	КД2С 3.33-25.I	4	20I0	
К4	I.220.I-3М.2-I 02	К02С 3.33-25.I	2	I965	
К5	I.220.I-3М.2-I 02	К02С 3.33-25.I	2	I965	
		РИГЕЛЬ			
Р5	I.220.I-3М.3-I 05	РДП4.65-50	6	3090	
Р6	I.220.I-3М.3-I 0I	РДП4.65-90АТУ	4	3090	
Р7	I.020-I/83.3-I I0-0I	РОП 4.69-40	6	2520	
Р8	I.020-I/83.3-I 04-03	РДП 4.69-70АТУ	4	3I70	
Р11	I.020-I/83.3-I I0	РОП 4.69-30	6	2520	
Р12	I.020-I/83.3-I 04-02	РДП 4.69-60АТУ	4	3I70	
		СВЯЗЕВАЯ ПЛИТА			
РП2	I.04I.I-2.I.400-02	ПК56.I5-8АТУС(АIУ)Т-2	5	2600	
РП3	I.04I.I-2.I.200-0I	ПК56.I2-8АТУС(АIУ)Т-I	I2	2000	
РП4	I.04I.I-2.I.400-0I	ПК56.I5-6АТУС(АIУ)Т-2	5	2600	

		I.220.I-3М.0-I.2 06	
НАЧОТД	Шевченко		
Н.КОНТР	Егунов	ЗДАНИЕ 2С 3.3	СТАДИЯ: Р; ЛИСТ: ; ЛИСТОВ: 1
ГЛ.СПЕЦ	Рудавин		ГОСГРАЖДАНСТРОЙ КиевЗНИИЭП
ПРОВЕРИЛ	Зуенко		
РАЗРАБ.	Безгудова		

ФОРМАТ А4

МОНТАЖНЫЙ ПЛАН РОСТВЕРКОВ

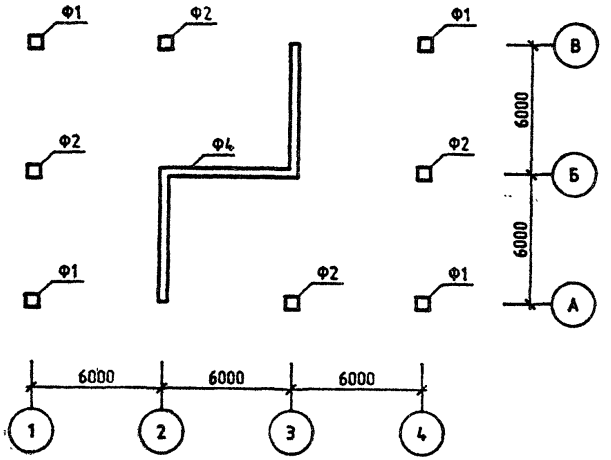

МОНТАЖНЫЙ ПЛАН КОЛОНН

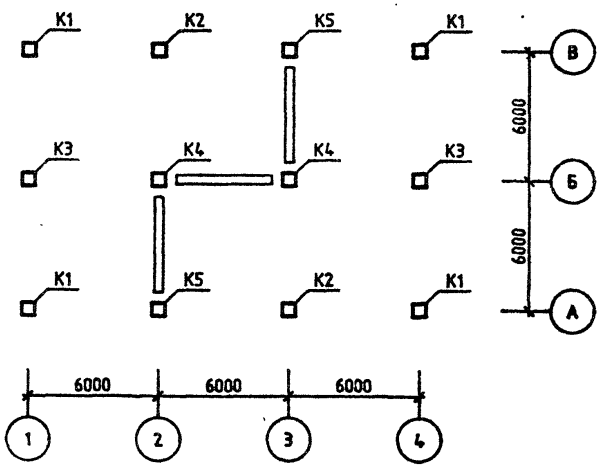

ОБОЗНАЧЕНИЕ	ШИФР ЗДАНИЯ
1.220.1-3м.0-1.2 05	2С 2.3.30.32-3.5
-01	2С 2.3.30.32-2.5

Нач.отд.	Шевченко	
ГИП	Егушов	
Н.контр.	Зуенко	
Проверил	Бойко	
Разраб	Рудавин	

1.220.1-3М.0-1.2 05СБ

ЗДАНИЕ 2С 2.3

СТАДИЯ	ЛИСТ	ЛИСТОВ
Р	1	3

ГОСГРАЖДАНСТРОЙ КиевЗНИИЭП

Формат А3

МОНТАЖНЫЙ ПЛАН РИГЕЛЕЙ

ОТМ. -0.82

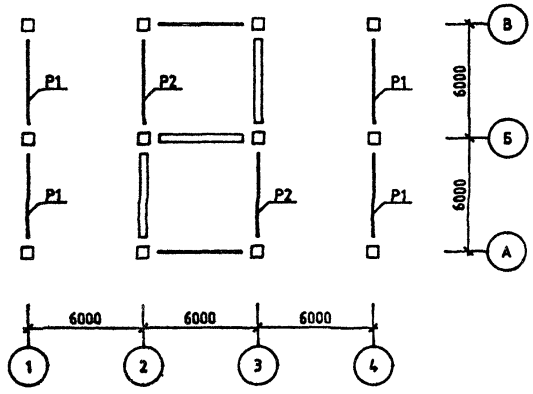

МОНТАЖНЫЙ ПЛАН РИГЕЛЕЙ И СВЯЗЕВЫХ ПЛИТ

ОТМ. +3.20

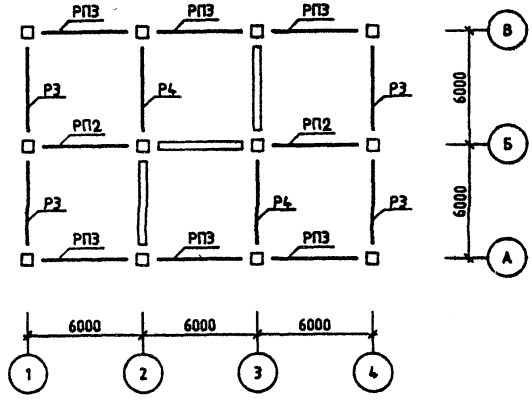

МОНТАЖНЫЙ ПЛАН РИГЕЛЕЙ И СВЯЗЕВЫХ ПЛИТ

ОТМ. +6.50

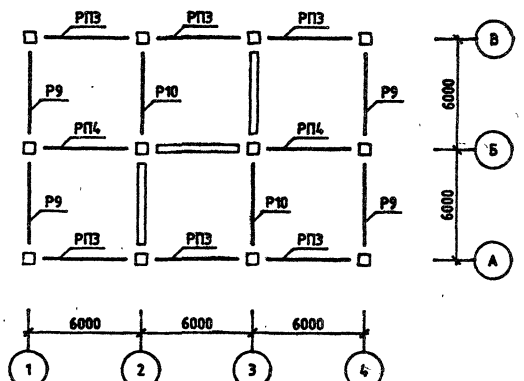

1.220.1-3М.0-1.2 05СБ	ЛИСТ 3

ФОРМАТ А4

САПР КиевЗНИИЭП

ОПЕРАТОР СИСТЕМЫ

ИНВ.№ ПОДЛ | ПОДП. И ДАТА | ВЗАМ. ИНВ.№

ЛИСТ

23171-02 26

ФОРМАТ А4

МОНТАЖНЫЙ ПЛАН РОСТВЕРКОВ

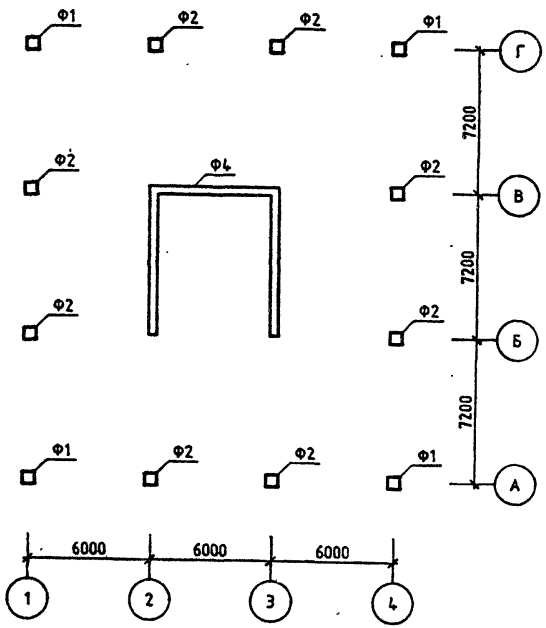

МОНТАЖНЫЙ ПЛАН КОЛОНН

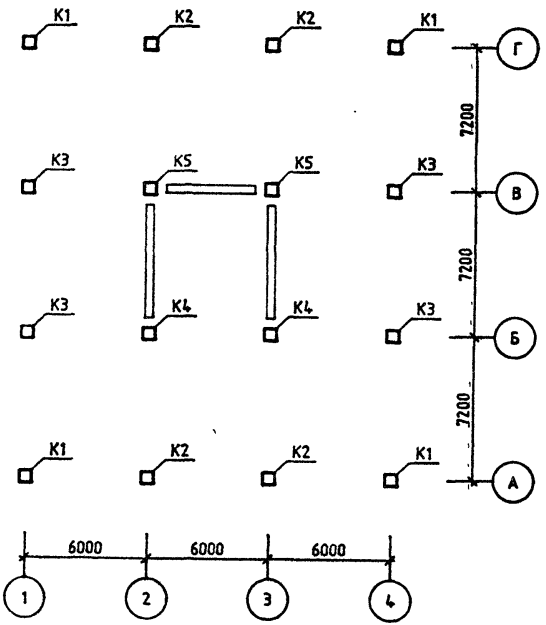

ОБОЗНАЧЕНИЕ	ШИФР ЗДАНИЯ
1.220.1-3М.0-1.2 06	2С 3.3.30.32-3.5
-01	2С 3.3.30.32-2.5

			1.220.1-3М.0-1.2 06СБ
			ЗДАНИЕ 2С 3.3
Нач.отд.	Шевченко		СТАДИЯ: Р; ЛИСТ: 1; ЛИСТОВ: 3
ГИП	Егунов		
Н.КОНТР	Зуенко		ГОСГРАЖДАНСТРОЙ КиевЗНИИЭП
ПРОВЕРИЛ	Бойко		
РАЗРАБ	Рудаван		

Формат А3

МОНТАЖНЫЙ ПЛАН РИГЕЛЕЙ

ОТМ. -0.82

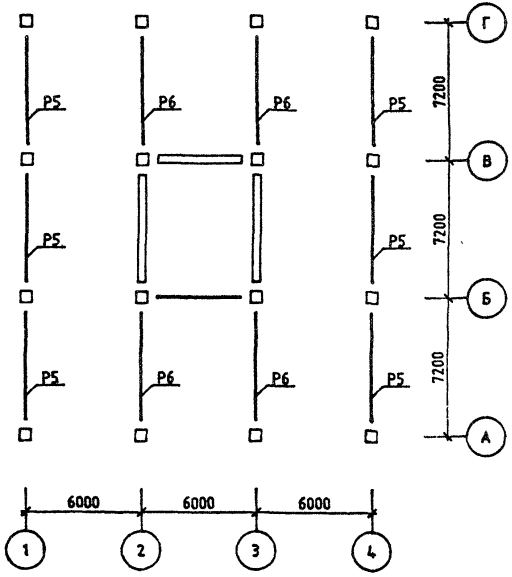

МОНТАЖНЫЙ ПЛАН РИГЕЛЕЙ И СВЯЗЕВЫХ ПЛИТ

ОТМ. +3.20

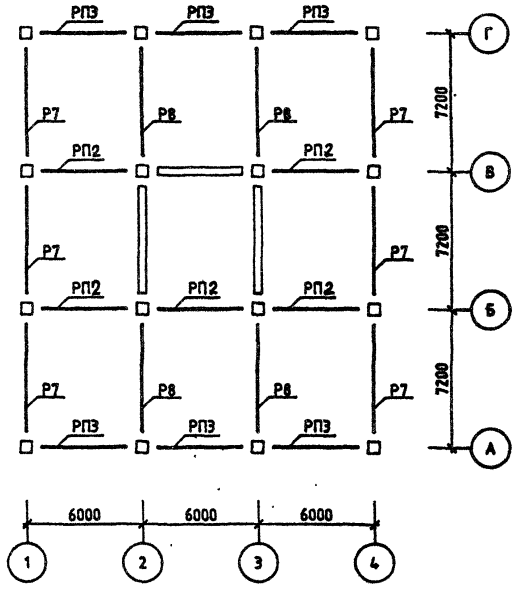

МОНТАЖНЫЙ ПЛАН РИГЕЛЕЙ И СВЯЗЕВЫХ ПЛИТ

ОТМ. +6.50

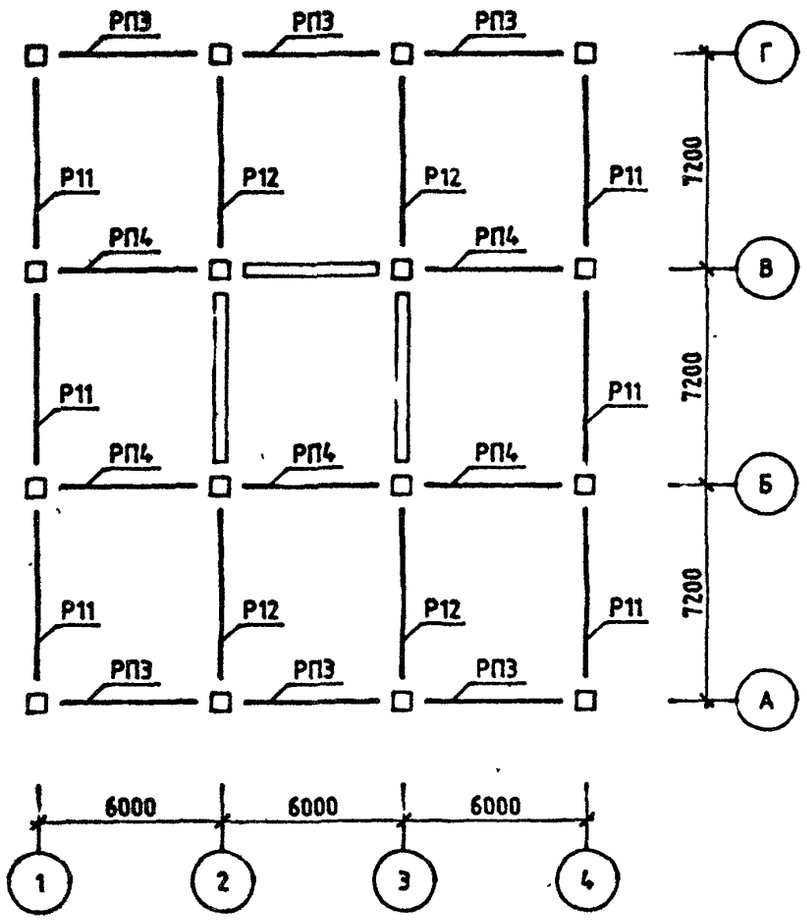

1.220.1-3М.0-1.2 06ОБ

ЛИСТ 3

ФОРМАТ А4

САПР КиевЗНИИЭП

Бегунова

Оператор системы

Номер загружения	Тип усилия	Номер группы элементов 1	2	3	4	5	6	7	8
		ЯРУС 1 СЕЧЕНИЕ 1							
1	N	0.0	0.0	0.0	0.0	-9.7	-19.9	0.0	0.0
	MX	-0.8	-0.3	-5.3	0.0	-7.1	-1.3	0.0	0.0
	QY	0.2	0.1	2.1	0.0	4.0	0.8	0.0	0.0
	MY	1.1	1.5	1.4	0.0	4.0	4.2	0.0	0.0
	QX	-0.2	-0.3	-0.5	0.0	1.9	-2.5	0.0	0.0
8	N	0.0	0.0	0.0	0.0	0.8	-6.8	0.0	0.0
	MX	0.0	0.0	0.0	0.0	0.0	0.0	0.0	0.0
	QY	0.0	0.0	0.0	0.0	0.0	0.0	0.0	0.0
	MY	-0.9	-1.7	-1.5	0.0	-1.8	-2.7	0.0	0.0
	QX	-0.4	-0.5	-0.6	0.0	-0.8	-1.5	0.0	0.0
9	N	0.0	0.0	0.0	0.0	6.6	6.0	0.0	0.0
	MX	0.9	0.4	2.0	0.0	3.2	3.1	0.0	0.0
	QY	-0.4	-0.1	-0.8	0.0	-1.8	-1.8	0.0	0.0
	MY	0.0	0.0	0.0	0.0	0.0	0.0	0.0	0.0
	QX	0.0	0.0	0.0	0.0	0.0	0.0	0.0	0.0
14	N	75.1	103.7	100.1	0.0	78.6	91.5	0.0	0.0
	MX	-0.5	-0.1	-2.1	0.0	-0.6	-0.4	0.0	0.0
	QY	0.5	0.0	1.9	0.0	0.4	0.3	0.0	0.0
	MY	0.7	0.5	0.3	0.0	0.4	0.1	0.0	0.0
	QX	-0.6	-1.0	-0.1	0.0	-0.2	0.1	0.0	0.0
		ЯРУС 1 СЕЧЕНИЕ 2							
1	N	0.0	0.0	0.0	0.0	9.7	19.9	0.0	0.0
	MX	0.2	0.1	-2.0	0.0	-7.0	-1.6	0.0	0.0
	QY	-0.2	-0.1	-2.1	0.0	-4.0	-0.8	0.0	0.0
	MY	-0.2	-0.5	0.5	0.0	2.7	4.4	0.0	0.0
	QX	0.2	0.3	0.5	0.0	-1.9	2.5	0.0	0.0
8	N	0.0	0.0	0.0	0.0	-0.8	6.8	0.0	0.0
	MX	0.0	0.0	0.0	0.0	0.0	0.0	0.0	0.0
	QY	0.0	0.0	0.0	0.0	0.0	0.0	0.0	0.0
	MY	-0.5	-0.6	-0.5	0.0	-1.1	-2.6	0.0	0.0
	QX	0.4	0.5	0.6	0.0	0.8	1.5	0.0	0.0
9	N	0.0	0.0	0.0	0.0	-6.6	-6.0	0.0	0.0
	MX	0.4	-0.1	0.7	0.0	3.1	3.1	0.0	0.0
	QY	0.4	0.1	0.8	0.0	1.8	1.8	0.0	0.0
	MY	0.0	0.0	0.0	0.0	0.0	0.0	0.0	0.0
	QX	0.0	0.0	0.0	0.0	0.0	0.0	0.0	0.0
14	N	-75.1	-103.7	-100.1	0.0	-78.6	-91.5	0.0	0.0
	MX	1.4	0.0	-4.6	0.0	-0.8	-0.6	0.0	0.0
	QY	0.5	0.0	-1.9	0.0	-0.4	-0.3	0.0	0.0
	MY	-1.6	-2.9	0.1	0.0	0.3	0.1	0.0	0.0
	QX	0.6	1.0	0.1	0.0	0.2	-0.1	0.0	0.0

Взам. инв. №

Подпись и дата

Инв. № подл.

1.220.1-3М.0-1.2 05МУ1

ГИП	Егунов		
Н.КОНТР	Бойко		
РУК ГР	Рудавин		
ПРОВЕРИЛ	Футорная		
РАЗРАБ	Зуенко		

ЗДАНИЕ 2С 2.3.30.32-3.5

СТАДИЯ	ЛИСТ	ЛИСТОВ
Р	1	2

ГОСГРАЖДАНСТРОЙ КиевЗНИИЭП

23171-02 29

ФОРМАТ А4

Номер загружения	Тип усилия	Номер группы элементов 1	2	3	4	5	6	7	8
		ЯРУС 2 СЕЧЕНИЕ 1							
1	N	0.0	0.0	0.0	0.0	0.6	4.3	0.0	0.0
	MX	-0.2	-0.1	2.0	0.0	0.1	0.2	0.0	0.0
	QY	0.2	0.1	-0.6	0.0	0.0	-0.1	0.0	0.0
	MY	0.2	0.5	-0.5	0.0	-0.8	-0.1	0.0	0.0
	QX	-0.2	-0.3	0.2	0.0	-0.2	0.0	0.0	0.0
8	N	0.0	0.0	0.0	0.0	0.5	-1.5	0.0	0.0
	MX	0.0	0.0	0.0	0.0	0.0	0.0	0.0	0.0
	QY	0.0	0.0	0.0	0.0	0.0	0.0	0.0	0.0
	MY	0.5	0.6	0.5	0.0	0.3	-0.1	0.0	0.0
	QX	0.1	0.1	0.1	0.0	0.1	0.0	0.0	0.0
9	N	0.0	0.0	0.0	0.0	-1.2	-0.8	0.0	0.0
	MX	-0.4	0.1	-0.7	0.0	0.0	0.0	0.0	0.0
	QY	0.1	-0.1	0.2	0.0	0.0	0.0	0.0	0.0
	MY	0.0	0.0	0.0	0.0	0.0	0.0	0.0	0.0
	QX	0.0	0.0	0.0	0.0	0.0	0.0	0.0	0.0
14	N	37.5	55.2	52.8	0.0	18.9	13.6	0.0	0.0
	MX	-1.6	0.0	1.8	0.0	0.0	-0.3	0.0	0.0
	QY	0.5	0.0	-0.6	0.0	0.0	0.1	0.0	0.0
	MY	1.7	2.4	-0.1	0.0	-0.1	0.1	0.0	0.0
	QX	-0.6	-1.0	0.0	0.0	0.0	-0.1	0.0	0.0
		ЯРУС 2 СЕЧЕНИЕ 2							
1	N	0.0	0.0	0.0	0.0	-0.6	-4.3	0.0	0.0
	MX	-0.6	-0.2	0.6	0.0	0.1	0.1	0.0	0.0
	QY	-0.2	-0.1	0.6	0.0	0.0	0.1	0.0	0.0
	MY	0.8	0.8	-0.2	0.0	-0.3	0.0	0.0	0.0
	QX	0.2	0.3	-0.2	0.0	0.2	0.0	0.0	0.0
8	N	0.0	0.0	0.0	0.0	-0.5	1.5	0.0	0.0
	MX	0.0	0.0	0.0	0.0	0.0	0.0	0.0	0.0
	QY	0.0	0.0	0.0	0.0	0.0	0.0	0.0	0.0
	MY	0.1	0.2	0.1	0.0	0.1	-0.1	0.0	0.0
	QX	-0.1	-0.2	-0.1	0.0	-0.1	0.0	0.0	0.0
9	N	0.0	0.0	0.0	0.0	1.2	0.8	0.0	0.0
	MX	-0.1	0.2	-0.2	0.0	0.0	0.0	0.0	0.0
	QY	-0.1	0.1	-0.2	0.0	0.0	0.0	0.0	0.0
	MY	0.0	0.0	0.0	0.0	0.0	0.0	0.0	0.0
	QX	0.0	0.0	0.0	0.0	0.0	0.0	0.0	0.0
14	N	-37.5	-55.2	-52.8	0.0	-18.9	-13.6	0.0	0.0
	MX	-0.7	-0.1	0.9	0.0	-0.2	-0.3	0.0	0.0
	QY	-0.5	0.0	0.6	0.0	0.0	-0.1	0.0	0.0
	MY	1.1	1.8	0.0	0.0	-0.1	0.2	0.0	0.0
	QX	0.6	1.0	0.0	0.0	0.0	0.1	0.0	0.0

Инв.№ подл. | Подпись и дата | Взам. инв.№

1.220.1-3М.0-1.2 05МУ1		ЛИСТ 2

ФОРМАТ А4

САПР КиевЗНИИЭП | ОПЕРАТОР СИСТЕМЫ | Безгудова

Номер загружения	Тип усилия	Номер группы элементов 1	2	3	4	5	6	7	8
		ЯРУС 1 СЕЧЕНИЕ 1							
1	N	0.0	0.0	0.0	0.0	-3.8	-13.4	0.0	0.0
	MX	-1.1	-0.6	-9.8	0.0	-12.7	-2.3	0.0	0.0
	QY	0.3	0.1	5.1	0.0	10.0	1.9	0.0	0.0
	MY	1.4	1.9	2.6	0.0	7.5	7.7	0.0	0.0
	QX	-0.2	-0.4	-1.4	0.0	4.8	-6.1	0.0	0.0
8	N	0.0	0.0	0.0	0.0	0.7	-6.5	0.0	0.0
	MX	0.0	0.0	-0.1	0.0	0.0	0.0	0.0	0.0
	QY	0.0	0.0	0.0	0.0	0.0	0.0	0.0	0.0
	MY	-0.7	-1.4	-1.0	0.0	-1.2	-2.1	0.0	0.0
	QX	-0.4	-0.6	-0.5	0.0	-0.7	-1.7	0.0	0.0
9	N	0.0	0.0	0.0	0.0	6.1	5.7	0.0	0.0
	MX	0.7	0.2	1.4	0.0	2.4	2.4	0.0	0.0
	QY	-0.4	-0.1	-0.7	0.0	-2.0	-1.9	0.0	0.0
	MY	0.0	0.0	0.0	0.0	0.0	0.0	0.0	0.0
	QX	0.0	0.0	0.0	0.0	0.0	0.0	0.0	0.0
14	N	75.1	103.7	100.1	0.0	83.8	101.3	0.0	0.0
	MX	-0.1	-0.1	-2.2	0.0	-0.8	-0.4	0.0	0.0
	QY	-0.5	0.0	2.9	0.0	0.8	0.4	0.0	0.0
	MY	0.2	0.4	0.4	0.0	0.5	0.2	0.0	0.0
	QX	-0.7	-1.0	-0.2	0.0	-0.3	0.2	0.0	0.0
		ЯРУС 1 СЕЧЕНИЕ 2							
1	N	0.0	0.0	0.0	0.0	3.8	13.4	0.0	0.0
	MX	0.4	0.2	-3.0	0.0	-12.3	-2.4	0.0	0.0
	QY	-0.3	-0.1	-5.1	0.0	-10.0	-1.9	0.0	0.0
	MY	-0.5	-0.8	0.9	0.0	4.5	7.6	0.0	0.0
	QX	0.2	0.4	1.4	0.0	-4.8	6.1	0.0	0.0
8	N	0.0	0.0	0.0	0.0	-0.7	6.5	0.0	0.0
	MX	0.0	0.0	0.0	0.0	0.0	0.0	0.0	0.0
	QY	0.0	0.0	0.0	0.0	0.0	0.0	0.0	0.0
	MY	-0.3	-0.4	-0.3	0.0	-0.6	-2.1	0.0	0.0
	QX	0.4	0.6	0.5	0.0	0.7	1.7	0.0	0.0
9	N	0.0	0.0	0.0	0.0	-6.1	-5.7	0.0	0.0
	MX	0.3	-0.1	0.4	0.0	2.4	2.4	0.0	0.0
	QY	0.4	0.1	0.7	0.0	2.0	1.9	0.0	0.0
	MY	0.0	0.0	0.0	0.0	0.0	0.0	0.0	0.0
	QX	0.0	0.0	0.0	0.0	0.0	0.0	0.0	0.0
14	N	-75.1	-103.7	-100.1	0.0	-83.8	-101.3	0.0	0.0
	MX	1.4	0.0	-4.9	0.0	-1.1	-0.6	0.0	0.0
	QY	0.5	0.0	-2.9	0.0	-0.8	-0.4	0.0	0.0
	MY	-1.5	-2.9	0.1	0.0	0.3	0.3	0.0	0.0
	QX	0.7	1.0	0.2	0.0	0.3	-0.2	0.0	0.0

Подпись и дата | Взам. инв.№

		1.220.1-3М.0-1.2 05МУ2
ГИП	Егунов	
Н.КОНТР	Бойко	
РУК.ГР	Рудавин	
ПРОВЕРИЛ	Футорная	
РАЗРАБ	Зуенко	

СТАДИЯ	ЛИСТ	ЛИСТОВ
Р	1	2

ЗДАНИЕ 2С 2.3.30.32-2.5

ГОСГРАЖДАНСТРОЙ КиевЗНИИЭП

23171-02 30

ФОРМАТ А4

Номер загружения	Тип усилия	Номер группы элементов 1	2	3	4	5	6	7	8
		ЯРУС 2 СЕЧЕНИЕ 1							
1	N	0.0	0.0	0.0	0.0	-4.0	-0.2	0.0	0.0
	MX	-0.4	-0.2	-3.0	0.0	0.3	0.1	0.0	0.0
	QY	0.3	0.1	0.9	0.0	-0.1	-0.1	0.0	0.0
	MY	0.5	0.8	-0.9	0.0	-1.2	0.0	0.0	0.0
	QX	-0.2	-0.4	-0.3	0.0	-0.4	0.0	0.0	0.0
8	N	0.0	0.0	0.0	0.0	0.4	-1.6	0.0	0.0
	MX	0.0	0.0	0.0	0.0	0.0	0.0	0.0	0.0
	QY	0.0	0.0	0.0	0.0	0.0	0.0	0.0	0.0
	MY	0.3	0.4	0.3	0.0	0.2	-0.1	0.0	0.0
	QX	0.1	0.1	0.1	0.0	0.1	0.0	0.0	0.0
9	N	0.0	0.0	0.0	0.0	-1.5	-1.1	0.0	0.0
	MX	-0.3	0.1	-0.4	0.0	0.0	0.0	0.0	0.0
	QY	0.1	-0.1	0.1	0.0	0.0	0.0	0.0	0.0
	MY	0.0	0.0	0.0	0.0	0.0	0.0	0.0	0.0
	QX	0.0	0.0	0.0	0.0	0.0	0.0	0.0	0.0
14	N	37.5	55.2	55.2	0.0	19.7	14.7	0.0	0.0
	MX	-1.6	0.0	1.4	0.0	0.0	-0.2	0.0	0.0
	QY	0.5	0.0	-0.5	0.0	0.0	0.1	0.0	0.0
	MY	1.7	2.5	2.5	0.0	-0.1	0.1	0.0	0.0
	QX	-0.7	-1.0	0.0	0.0	0.0	-0.1	0.0	0.0
		ЯРУС 2 СЕЧЕНИЕ 2							
1	N	0.0	0.0	0.0	0.0	4.0	0.2	0.0	0.0
	MX	-0.8	-0.3	-0.8	0.0	0.2	0.1	0.0	0.0
	QY	-0.3	-0.1	-0.9	0.0	0.1	0.1	0.0	0.0
	MY	1.0	1.0	-1.0	0.0	-0.4	0.0	0.0	0.0
	QX	0.2	0.4	0.3	0.0	0.4	0.0	0.0	0.0
8	N	0.0	0.0	0.0	0.0	-0.4	1.6	0.0	0.0
	MX	0.0	0.0	0.0	0.0	0.0	0.0	0.0	0.0
	QY	0.0	0.0	0.0	0.0	0.0	0.0	0.0	0.0
	MY	0.1	0.1	0.1	0.0	0.1	-0.1	0.0	0.0
	QX	-0.1	-0.1	-0.1	0.0	-0.1	0.0	0.0	0.0
9	N	0.0	0.0	0.0	0.0	1.5	1.1	0.0	0.0
	MX	-0.1	0.1	-0.1	0.0	0.0	0.0	0.0	0.0
	QY	-0.1	0.1	-0.1	0.0	0.0	0.0	0.0	0.0
	MY	0.0	0.0	0.0	0.0	0.0	0.0	0.0	0.0
	QX	0.0	0.0	0.0	0.0	0.0	0.0	0.0	0.0
14	N	-37.5	-55.2	-55.2	0.0	-19.7	-14.7	0.0	0.0
	MX	-0.7	0.0	0.8	0.0	-0.2	-0.3	0.0	0.0
	QY	-0.5	0.0	0.5	0.0	0.0	-0.1	0.0	0.0
	MY	1.2	1.8	1.8	0.0	-0.1	0.2	0.0	0.0
	QX	0.7	1.0	0.0	0.0	0.0	0.1	0.0	0.0

1.220.1-3М.0-1.2 05МУ2 | ЛИСТ 2

ФОРМАТ А4

Безгудова | Оператор системы | САПР КиевЗНИИЭП

Номер загружения	Тип усилия	Номер группы элементов 1	2	3	4	5	6	7	8
		ЯРУС 1 СЕЧЕНИЕ 1							
1	N	0.0	0.0	0.0	0.0	-11.1	-18.8	0.0	0.0
	MX	-1.1	-0.6	-1.9	0.0	-5.0	4.9	0.0	0.0
	QY	0.2	0.1	0.4	0.0	2.8	-2.8	0.0	0.0
	MY	0.9	1.5	0.5	0.0	2.8	4.2	0.0	0.0
	QX	-0.2	-0.3	-0.1	0.0	-1.4	2.5	0.0	0.0
8	N	0.0	0.0	0.0	0.0	6.9	-16.2	0.0	0.0
	MX	-0.2	-0.4	-0.1	0.0	0.7	-0.7	0.0	0.0
	QY	0.0	0.1	0.0	0.0	-0.4	0.4	0.0	0.0
	MY	-1.5	-2.5	-1.2	0.0	-4.1	-4.6	0.0	0.0
	QX	-0.5	-0.9	-0.2	0.0	-1.9	-2.6	0.0	0.0
9	N	0.0	0.0	0.0	0.0	-5.1	4.0	0.0	0.0
	MX	0.9	0.4	1.7	0.0	2.6	2.6	0.0	0.0
	QY	-0.4	-0.1	-0.7	0.0	-1.5	-1.5	0.0	0.0
	MY	0.0	0.0	0.0	0.0	0.0	0.0	0.0	0.0
	QX	0.0	0.0	0.0	0.0	0.0	0.0	0.0	0.0
14	N	84.6	122.7	113.0	0.0	122.1	99.7	0.0	0.0
	MX	-0.6	0.0	-0.3	0.0	-0.1	0.1	0.0	0.0
	QY	0.7	0.0	1.4	0.0	0.1	0.0	0.0	0.0
	MY	0.8	0.6	0.0	0.0	0.0	0.1	0.0	0.0
	QX	-0.7	-1.2	0.0	0.0	0.0	-0.1	0.0	0.0
		ЯРУС 1 СЕЧЕНИЕ 2							
1	N	0.0	0.0	0.0	0.0	11.1	18.8	0.0	0.0
	MX	0.3	0.2	0.6	0.0	-5.0	5.0	0.0	0.0
	QY	-0.2	-0.1	-0.4	0.0	-2.8	2.8	0.0	0.0
	MY	-0.2	-0.5	-0.2	0.0	1.9	4.4	0.0	0.0
	QX	0.2	0.3	0.1	0.0	1.4	-2.5	0.0	0.0
8	N	0.0	0.0	0.0	0.0	-6.9	16.2	0.0	0.0
	MX	0.1	0.1	0.0	0.0	0.8	-0.8	0.0	0.0
	QY	0.0	-0.1	0.0	0.0	0.4	-0.4	0.0	0.0
	MY	-0.6	-0.7	0.5	0.0	-2.4	-4.6	0.0	0.0
	QX	0.5	0.9	0.2	0.0	1.9	2.6	0.0	0.0
9	N	1.0	0.0	0.0	0.0	5.1	-4.0	0.0	0.0
	MX	0.5	-0.1	0.6	0.0	2.6	2.5	0.0	0.0
	QY	0.4	0.1	0.7	0.0	1.5	1.5	0.0	0.0
	MY	0.0	0.0	0.0	0.0	0.0	0.0	0.0	0.0
	QX	0.0	0.0	0.0	0.0	0.0	0.0	0.0	0.0
14	N	-84.6	-122.7	-113.0	0.0	-122.1	-99.7	0.0	0.0
	MX	2.0	0.0	4.7	0.0	-0.3	0.0	0.0	0.0
	QY	0.7	0.0	1.4	0.0	-0.1	0.0	0.0	0.0
	MY	-1.8	-3.5	0.0	0.0	0.0	0.1	0.0	0.0
	QX	0.7	1.2	0.0	0.0	0.0	-0.1	0.0	0.0

ВЗАМ ИНВ № | ПОДПИСЬ И ДАТА | ИНВ № ПОДЛ

1.220.1-3М.0-1.2 06МУ1

ГИП	Егунов	
Н КОНТР	Бойко	
РУК ГР	Рудавин	
ПРОВЕРИЛ	Футорная	
РАЗРАБ	Зуенко	

ЗДАНИЕ 2С 3.3.30.32-3.5

СТАДИЯ	ЛИСТ	ЛИСТОВ
Р	1	2

ГОСГРАЖДАНСТРОЙ КиевЗНИИЭП

23171-02 31

ФОРМАТ А4

Номер загружения	Тип усилия	Номер группы элементов 1	2	3	4	5	6	7	8
		ЯРУС 2 СЕЧЕНИЕ 1							
1	N	1.0	0.0	0.0	0.1	0.8	2.8	0.0	0.0
	MX	-0.3	-0.2	-0.6	0.1	0.0	0.0	0.0	0.0
	QY	0.2	0.1	0.4	0.1	0.0	0.0	0.0	0.0
	MY	0.2	0.5	0.2	0.1	-0.6	0.0	0.0	0.0
	QX	-0.2	-0.3	-0.1	0.1	-0.2	0.0	0.0	0.0
8	N	9.0	0.0	0.0	-0.2	3.4	-4.4	0.0	0.0
	MX	-0.1	-0.1	0.0	-0.2	-0.1	0.1	0.0	0.0
	QY	0.0	0.1	0.0	-0.2	0.0	0.0	0.0	0.0
	MY	0.6	0.7	-0.5	-0.2	0.7	-0.1	0.0	0.0
	QX	0.1	0.1	-0.2	-0.2	0.2	-0.1	0.0	0.0
9	N	0.0	0.0	0.0	0.0	-0.9	0.4	0.0	0.0
	MX	-0.5	0.1	-0.6	0.0	0.0	0.0	0.0	0.0
	QY	0.1	-0.1	0.2	0.0	0.0	0.0	0.0	0.0
	MY	0.0	0.0	0.0	0.0	0.0	0.0	0.0	0.0
	QX	0.0	0.0	0.0	0.0	0.0	0.0	0.0	0.0
14	N	42.8	66.0	60.4	0.0	33.8	13.5	0.0	0.0
	MX	-2.2	0.0	-4.0	0.0	0.1	-0.2	0.0	0.0
	QY	0.7	0.0	1.4	0.0	-0.1	0.1	0.0	0.0
	MY	1.9	2.9	0.0	0.0	-0.1	0.1	0.0	0.0
	QX	-0.7	-1.2	0.0	0.0	0.0	0.1	0.0	0.0
		ЯРУС 2 СЕЧЕНИЕ 2							
1	N	0.0	0.0	0.0	-0.1	-0.8	-2.8	0.0	0.0
	MX	-0.8	-0.3	-1.0	-0.1	0.0	0.0	0.0	0.0
	QY	-0.2	-0.1	-0.4	-0.1	0.0	0.0	0.0	0.0
	MY	0.7	0.8	0.3	-0.1	0.2	0.0	0.0	0.0
	QX	0.2	0.3	0.1	-0.1	-0.2	0.0	0.0	0.0
8	N	0.0	0.0	0.0	0.2	-3.4	4.4	0.0	0.0
	MX	0.1	0.1	0.0	0.2	-0.1	0.0	0.0	0.0
	QY	0.0	0.1	0.0	0.2	0.0	0.0	0.0	0.0
	MY	-0.2	0.1	-0.5	0.2	0.3	-0.1	0.0	0.0
	QX	-0.1	-0.1	0.2	0.2	-0.2	0.1	0.0	0.0
9	N	0.0	0.0	0.0	0.0	0.9	-0.4	0.0	0.0
	MX	-0.1	0.2	-0.2	0.0	0.0	0.0	0.0	0.0
	QY	-0.1	0.1	-0.2	0.0	0.0	0.0	0.0	0.0
	MY	0.0	0.0	0.0	0.0	0.0	0.0	0.0	0.0
	QX	0.0	0.0	0.0	0.0	0.0	0.0	0.0	0.0
14	N	-42.8	-66.0	-60.4	0.0	-33.8	-13.5	0.0	0.0
	MX	1.0	0.0	2.1	0.0	0.4	-0.3	0.0	0.0
	QY	0.7	0.0	1.4	0.0	0.1	-0.1	0.0	0.0
	MY	1.3	2.2	0.0	0.0	-0.1	0.2	0.0	0.0
	QX	-0.7	-1.2	0.0	0.0	0.0	-0.1	0.0	0.0

ФОРМАТ А4

Номер загружения	Тип усилия	Номер группы элементов 1	2	3	4	5	6	7	8
		ЯРУС 1 СЕЧЕНИЕ 1							
1	N	0.0	0.0	0.0	0.0	-6.1	-11.0	0.0	0.0
	MX	-1.4	-0.8	-2.3	0.0	-9.1	8.9	0.0	0.0
	QY	0.4	0.2	0.5	0.0	7.2	-7.1	0.0	0.0
	MY	1.2	1.9	0.6	0.0	5.4	7.6	0.0	0.0
	QX	-0.3	-0.4	-0.1	0.0	3.5	6.0	0.0	0.0
8	N	0.0	0.0	0.0	0.0	6.5	-15.9	0.0	0.0
	MX	-0.2	-0.3	-0.1	0.0	0.8	-0.8	0.0	0.0
	QY	0.0	0.1	0.0	0.0	-0.7	0.7	0.0	0.0
	MY	-1.2	-2.0	-0.8	0.0	-2.9	-3.6	0.0	0.0
	QX	-0.6	-0.9	-0.2	0.0	-1.7	-2.9	0.0	0.0
9	N	0.0	0.0	0.0	0.0	-4.8	3.9	0.0	0.0
	MX	0.7	0.2	1.4	0.0	2.0	2.0	0.0	0.0
	QY	-0.4	0.0	-0.7	0.0	-1.6	-1.6	0.0	0.0
	MY	0.0	0.0	0.0	0.0	0.0	0.0	0.0	0.0
	QX	0.0	0.0	0.0	0.0	0.0	0.0	0.0	0.0
14	N	84.6	122.7	113.0	0.0	130.4	111.7	0.0	0.0
	MX	0.0	0.0	-1.3	0.0	-0.3	0.2	0.0	0.0
	QY	0.8	0.0	-1.4	0.0	0.4	-0.2	0.0	0.0
	MY	0.2	0.5	0.0	0.0	0.0	0.2	0.0	0.0
	QX	-0.8	-1.2	0.0	0.0	0.0	-0.2	0.0	0.0
		ЯРУС 1 СЕЧЕНИЕ 2							
1	N	0.0	0.0	0.0	0.0	6.1	11.0	0.0	0.0
	MX	0.5	0.3	1.0	0.0	-9.0	8.8	0.0	0.0
	QY	-0.4	-0.2	-0.5	0.0	-7.2	7.1	0.0	0.0
	MY	-0.4	-0.8	-0.3	0.0	3.4	7.5	0.0	0.0
	QX	0.3	0.4	0.1	0.0	3.5	-6.0	0.0	0.0
8	N	0.0	0.0	0.0	0.0	-6.5	15.9	0.0	0.0
	MX	0.1	0.1	0.0	0.0	0.8	-0.9	0.0	0.0
	QY	0.0	-0.1	0.0	0.0	0.7	-0.7	0.0	0.0
	MY	-0.4	-0.5	0.4	0.0	-1.4	-3.7	0.0	0.0
	QX	0.6	0.9	0.2	0.0	1.7	2.9	0.0	0.0
9	N	0.0	0.0	0.0	0.0	4.8	-3.9	0.0	0.0
	MX	0.3	-0.1	0.4	0.0	2.0	2.0	0.0	0.0
	QY	0.4	0.0	0.7	0.0	1.6	1.6	0.0	0.0
	MY	0.0	0.0	0.0	0.0	0.0	0.0	0.0	0.0
	QX	0.0	0.0	0.0	0.0	0.0	0.0	0.0	0.0
14	N	-84.6	-122.7	-113.0	0.0	-130.4	-111.7	0.0	0.0
	MX	1.9	0.0	4.8	0.0	-0.6	0.2	0.0	0.0
	QY	0.8	0.0	1.4	0.0	-0.4	0.2	0.0	0.0
	MY	-1.7	-3.5	0.0	0.0	0.0	0.3	0.0	0.0
	QX	0.8	1.2	0.0	0.0	0.0	0.2	0.0	0.0

САПР КиевЗНИИЭП | ОПЕРАТОР СИСТЕМЫ | Безгудова

ВЗАМ. ИНВ № | ПОДПИСЬ И ДАТА | ИНВ № ПОДЛ

ГИП	Егунов	
Н.КОНТР.	Бойко	
РУК.ГР.	Рудавин	
ПРОВЕРИЛ	Футорная	
РАЗРАБ	Зуенко	

1.220.1-3М.0-1.2 06МУ2

ЗДАНИЕ 2С 3.3.30.32-2.5

СТАДИЯ	ЛИСТ	ЛИСТОВ
Р	1	2

ГОСГРАЖДАНСТРОЙ КиевЗНИИЭП

ФОРМАТ А4

Номер загружения	Тип усилия	Номер группы элементов 1	2	3	4	5	6	7	8
		ЯРУС 2 СЕЧЕНИЕ 1							
1	N	0.0	0.0	0.0	0.1	-2.4	-2.1	0.0	0.0
	MX	-0.5	-0.3	-1.0	0.1	0.1	-0.1	0.0	0.0
	QY	0.4	0.2	0.5	0.1	0.0	0.0	0.0	0.0
	MY	0.4	0.8	0.3	0.1	-0.9	-0.1	0.0	0.0
	QX	-0.3	-0.4	-0.1	0.1	-0.3	0.0	0.0	0.0
8	N	0.0	0.0	0.0	-0.2	3.2	-4.5	0.0	0.0
	MX	-0.1	-0.1	0.0	-0.2	-0.1	-0.1	0.0	0.0
	QY	0.0	0.1	0.0	-0.2	0.0	0.0	0.0	0.0
	MY	0.4	0.5	-0.4	-0.2	0.4	-0.2	0.0	0.0
	QX	0.0	0.1	-0.2	-0.2	0.1	-0.1	0.0	0.0
9	N	0.0	0.0	0.0	0.0	-1.2	0.6	0.0	0.0
	MX	-0.3	0.1	-0.4	0.0	0.0	0.0	0.0	0.0
	QY	0.1	0.0	0.1	0.0	0.0	0.0	0.0	0.0
	MY	0.0	0.0	0.0	0.0	0.0	0.0	0.0	0.0
	QX	0.0	0.0	0.0	0.0	0.0	0.0	0.0	0.0
14	N	42.8	66.0	60.4	0.0	35.4	14.9	0.0	0.0
	MX	-2.3	0.0	-3.9	0.0	0.0	-0.2	0.0	0.0
	QY	0.8	0.0	1.4	0.0	-0.1	0.1	0.0	0.0
	MY	-2.0	3.0	0.0	0.0	-0.1	0.1	0.0	0.0
	QX	-0.8	-1.2	0.0	0.0	0.0	0.1	0.0	0.0
		ЯРУС 2 СЕЧЕНИЕ 2							
1	N	0.0	0.0	0.0	-0.1	2.4	2.1	0.0	0.0
	MX	-1.0	-0.4	-1.2	-0.1	0.1	0.0	0.0	0.0
	QY	-0.4	-0.2	-0.5	-0.1	0.0	0.0	0.0	0.0
	MY	0.8	1.0	0.3	-0.1	0.4	0.0	0.0	0.0
	QX	-0.3	-0.4	-0.1	-0.1	-0.3	0.0	0.0	0.0
8	N	0.0	0.0	0.0	0.2	-3.2	4.5	0.0	0.0
	MX	-0.1	-0.1	0.0	0.2	-0.1	0.0	0.0	0.0
	QY	0.0	-0.1	0.0	0.2	0.0	0.0	0.0	0.0
	MY	0.1	0.1	-0.3	0.2	0.2	-0.1	0.0	0.0
	QX	0.0	-0.1	0.2	0.2	-0.1	0.1	0.0	0.0
9	N	0.0	0.0	0.0	0.0	1.2	-0.6	0.0	0.0
	MX	-0.1	0.1	-0.1	0.0	0.0	0.0	0.0	0.0
	QY	-0.1	0.0	-0.1	0.0	0.0	0.0	0.0	0.0
	MY	0.0	0.0	0.0	0.0	0.0	0.0	0.0	0.0
	QX	0.0	0.0	0.0	0.0	0.0	0.0	0.0	0.0
14	N	-42.8	-66.0	-60.4	0.0	-35.4	-14.9	0.0	0.0
	MX	1.0	0.0	2.0	0.0	0.3	-0.3	0.0	0.0
	QY	0.8	0.0	1.4	0.0	0.1	-0.1	0.0	0.0
	MY	1.4	2.2	0.0	0.0	-0.1	0.2	0.0	0.0
	QX	-0.8	-1.2	0.0	0.0	0.0	-0.1	0.0	0.0

Безгудова
САПР Оператор системы КиевЗНИИЭП
Взам инв № | Подпись и дата | Инв № подл

МАРКА ПОЗ	ОБОЗНАЧЕНИЕ	НАИМЕНОВАНИЕ	КОЛ.	МАССА ЕД. КГ	ПРИМЕЧАНИЕ
		ДОКУМЕНТАЦИЯ			
АЗ	I.220.I-3М.0-I.2 ООТО	ТЕХНИЧЕСКОЕ ОПИСАНИЕ			
		СБОРОЧНЫЕ ЕДИНИЦЫ			
		РОСТВЕРК			
Ф2	I.220.I-3М.I-I 02	Ф2-32	I0	2650	
		РИГЕЛЬ			
РI	I.220.I-3М.3-I 03-02	РДП4.53-50	6	25I8	
Р2	I.220.I-3М.3-I 0I-0I	РДП4.53-90АТУ	7	25I8	
Р9	I.020-I/83.3-I 07-0I	РОП 4.57-30	6	2070	
РI0	I.020-I/83.3-I 02-02	РДП 4.57-60АТУ	7	2600	
		СВЯЗЕВАЯ ПЛИТА			
РП4	I.04I.I-2.I.400-0I	ПК56.I5-6АТУС(АIУ)Т-2	7	2600	
	ПЕРЕМЕННЫЕ ДАННЫЕ	ДЛЯ ИСПОЛНЕНИЙ			
		I.220.I-3М.0-I.2 07			
		2С 3.4.30.32-3.5			
		РОСТВЕРК			
ФI	I.220.I-3М.I-I 0I	ФI-32	4	I700	
Ф4	I.220.I-3М.I-I 02	Ф2-32	I	2650	
ФI2		2ФД7-32	I		
Ф3		2ФДI2-32	I		
		РИГЕЛЬ			
Р3	I.020-I/83.3-I 07-02	РОП 4.57-40	6	2070	
Р4	I.020-I/83.3-I 02-03	РДП 4.57-70АТУ	7	2600	
		СВЯЗЕВАЯ ПЛИТА			
РП2	I.04I.I-2.I.400-02	ПК56.I5-8АТУС(АIУ)Т-2	7	2600	
РП3	I.04I.I-2.I.200-0I	ПК56.I2-8АТУС(АIУ)Т-I	I6	2000	

		I.220.I-3М.0-I.2 07		
НАЧ.ОТД	Шевченко			
Н.КОНТР	Егунов			
ГЛ.СПЕЦ	Рудавин	ЗДАНИЕ 2С 3.4	СТАДИЯ	ЛИСТ	ЛИСТОВ
ПРОВЕРИЛ	Зуенко	3С 3.4	Р	1	4
РАЗРАБ.	Безгудова	ГОСГРАЖДАНСТРОЙ КиевЗНИИЭП			

ФОРМАТ А4

САПР КиевЗНИИЭП | ОПЕРАТОР СИСТЕМЫ | ИНВ.№ ПОДЛ. | ПОДПИСЬ И ДАТА | ВЗАМ.ИНВ.№

МАРКА ПОЗ	ОБОЗНАЧЕНИЕ	НАИМЕНОВАНИЕ	КОЛ.	МАССА ЕД. КГ	ПРИМЕЧАНИЕ
		КОЛОННА			
КI	I.220.I-3М.2-I 02	К02С 3.33-25.I	4	I965	
К2	I.220.I-3М.2-I 02	К02С 3.33-25.I	6	I965	
К3	I.220.I-3М.2-I 02-04	КД2С 3.33-25.I	4	20I0	
К4	I.220.I-3М.2-I 02	К02С 3.33-25.I	3	I965	
К5	I.220.I-3М.2-I 02-04	КД2С 3.33-25.I	I	20I0	
К6	I.220.I-3М.2-I 02-04	КД2С 3.33-25.I	I	20I0	
К7	I.220.I-3М.2-I 02	К02С 3.33-25.I	I	I965	
		I.220.I-3М.0-I.2 07-0I			
		2С 3.4.30.32-2.5			
		РОСТВЕРК			
ФI	I.220.I-3М.I-I 0I	ФI-32	4	I700	
Ф4	I.220.I-3М.I-I 02	Ф2-32	I	2650	
ФI2		2ФД7-32	I		
Ф3		2ФДI2-32	I		
		РИГЕЛЬ			
Р3	I.020-I/83.3-I 07-02	РОП 4.57-40	6	2070	
Р4	I.020-I/83.3-I 02-03	РДП 4.57-70АТУ	7	2600	
		СВЯЗЕВАЯ ПЛИТА			
РП2	I.04I.I-2.I.400-02	ПК56.I5-8АТУС(АIУ)Т-2	7	2600	
РП3	I.04I.I-2.I.200-0I	ПК56.I2-8АТУС(АIУ)Т-I	I6	2000	
		КОЛОННА			
КI	I.220.I-3М.2-I 02	К02С 3.33-25.I	4	I965	
К2	I.220.I-3М.2-I 02	К02С 3.33-25.I	6	I965	
К3	I.220.I-3М.2-I 02-04	КД2С 3.33-25.I	4	20I0	
К4	I.220.I-3М.2-I 02	К02С 3.33-25.I	3	I965	
К5	I.220.I-3М.2-I 02-04	КД2С 3.33-25.I	I	20I0	
К6	I.220.I-3М.2-I 02	К02С 3.33-25.I	I	I965	
К7	I.220.I-3М.2-I 02	К02С 3.33-25.I	I	I965	
		I.220.I-3М.0-I.2 07-02			
		3С 3.4.30.32-3.5			
		РОСТВЕРК			
ФI	I.220.I-3М.I-I 05	2Ф3-32	4	4275	
Ф4	I.220.I-3М.I-I 03	IФ3-32	I	4390	

23171-02 34

ФОРМАТ А4

МАРКА ПОЗ.	ОБОЗНАЧЕНИЕ	НАИМЕНОВАНИЕ	КОЛ.	МАССА ЕД. КГ	ПРИМЕЧАНИЕ
ФI2	I.220.I-3М.I-I	IФД9-32	I		
Ф3	I.220.I-3М.I-I	IФДI4-32	I		
		РИГЕЛЬ			
Р3	I.020-I/83.3-I 07-02	РОП 4.57-40	I2	2070	
Р4	I.020-I/83.3-I 02-03	РДП 4.57-70АТУ	I4	2600	
		СВЯЗЕВАЯ ПЛИТА			
РП2	I.04I.I-2.I.400-02	ПК56.I5-8АТУС(АIУ)Т-2	I4	2600	
РП3	I.04I.I-2.I.200-0I	ПК56.I2-8АТУС(АIУ)Т-I	24	2000	
		КОЛОННА			
КI	I.220.I-3М.2-I 04	КОЗС 3.33-25.2	4	2797	
К2	I.220.I-3М.2-I 04-02	КОЗС 3.33-30.I	6	2758	
К3	I.220.I-3М.2-I 04-02	КОЗС 3.33-30.I	4	2758	
К4	I.220.I-3М.2-I 04	КОЗС 3.33-25.2	3	2797	
К5	I.220.I-3М.2-I 05-02	КДЗС 3.33-30.I	I	2826	
К6	I.220.I-3М.2-I 05	КДЗС 3.33-25.2	I	2865	
К7	I.220.I-3М.2-I 04	КОЗС 3.33-25.2	I	2797	
		I.220.I-3М.0-I.2 07-03			
		ЗС 3.4.30.32-2.5			
		РОСТВЕРК			
ФI	I.220.I-3М.I-I 05	2Ф3-32	4	4275	
Ф4	I.220.I-3М.I-I 03	IФ3-32	I	4390	
ФI2		IФД9-32	I		
Ф3		IФДI4-32	I		
		РИГЕЛЬ			
Р3	I.020-I/83.3-I 07-02	РОП 4.57-40	I2		
Р4	I.020-I/83.3-I 02-03	РДП 4.57-70АТУ	I4		
		СВЯЗЕВАЯ ПЛИТА			
РП2	I.04I.I-2.I.400-02	ПК56.I2-8АТУС(АIУ)Т-2	I4	2600	
РП3	I.04I.I-2.I.200-0I	ПК56.I2-8АТУС(АIУ)Т-I	24	2000	
		КОЛОННА			
КI	I.220.I-3М.2-I 04	КОЗС 3.33-25.2	4	2797	
К2	I.220.I-3М.2-I 04-02	КОЗС 3.33-30.I	6	2758	

I.220.I-3М.0-I.2 07 — ЛИСТ 3

ФОРМАТ А4

МАРКА ПОЗ	ОБОЗНАЧЕНИЕ	НАИМЕНОВАНИЕ	КОЛ.	МАССА ЕД. КГ	ПРИМЕЧАНИЕ
К3	I.220.I-3М.2-I 04-02	КОЗС 3.33-30.I	4	2758	
К4	I.220.I-3М.2-I 04	КОЗС 3.33-25.2	3	2797	
К5	I.220.I-3М.2-I 05-02	КДЗС 3.33-30.I	I	2826	
К6	I.220.I-3М.2-I 04	КОЗС 3.33-25.2	I	2797	
К7	I.220.I-3М.2-I 04	КОЗС 3.33-25.2	I	2797	
		I.220.I-3М.0-I.2 07-04			
		ЗС 3.4.30.40-4.0			
		РОСТВЕРК			
ФI	I.220.I-3М.I-I 05	2Ф3-32	4	4275	
Ф4	I.220.I-3М.I-I 03	IФ3-32	I	4390	
ФI2		IФД9-32	I		
Ф3		IФДI4-32	I		
		РИГЕЛЬ			
Р3	I.020-I/83.3-I 07-02	РОП 4.57-40	I2	2070	
Р4	I.020-I/83.3-I 02-03	РДП 4.57-70АТУ	I4	2600	
		СВЯЗЕВАЯ ПЛИТА			
РП2	I.04I.I-2.I.400-02	ПК56.I5-8АТУС(АIУ)Т-2	I4	2600	
РП3	I.04I7I-2.I.200-0I	ПК56.I2-8АТУС(АIУ)Т-I	24	2000	
		КОЛОННА			
КI	I.220.I-3М.2-I 04	КОЗС 3.33-25.2	4	2797	
К2	I.220.I-3М.2-I 04-02	КОЗС 3.33-30.I	6	2758	
К3	I.220.I-3М.2-I 04-02	КОЗС 3.33-30.I	4	2758	
К4	I.220.I-3М.2-I 04	КОЗС 3.33-25.2	3	2797	
К5	I.220.I-3М.2-I 05-02	КДЗС 3.33-30.I	I	2826	
К6	I.220.I-3М.2-I 04	КОЗС 3.33-25.2	I	2797	
К7	I.220.I-3М.2-I 04	КОЗС 3.33-25.2	I	2797	

I.220.I-3М.0-I.2 07 — ЛИСТ 4

ОПЕРАТОР СИСТЕМЫ

САПР КнезНИИЭП

ВЗАМ. ИНВ №

ПОДПИСЬ И ДАТА

ИНВ № ПОДЛ

23171-02 35

ФОРМАТ А4

МОНТАЖНЫЙ ПЛАН РОСТВЕРКОВ

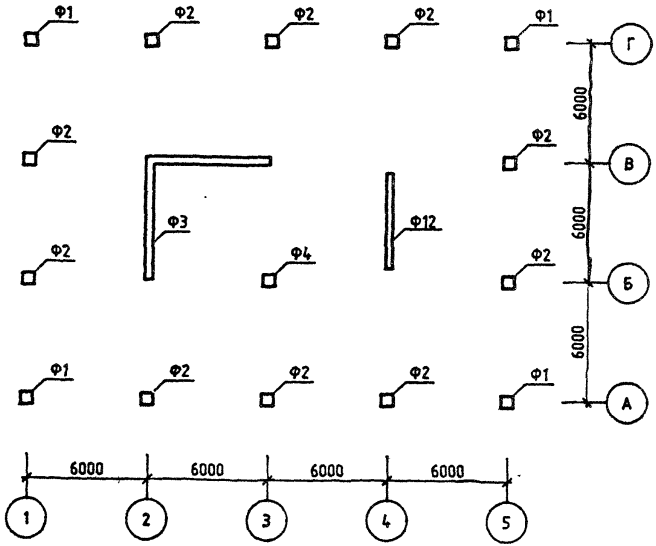

МОНТАЖНЫЙ ПЛАН КОЛОНН

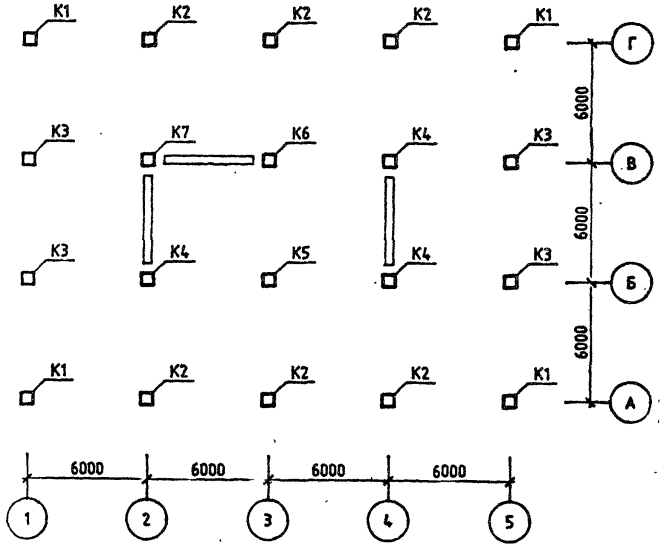

ОБОЗНАЧЕНИЕ	ШИФР ЗДАНИЯ
1.220.1-3М.0-1.2 07	2С 3.4.30.32-3.5
-01	2С 3.4.30.32-2.5
-02	3С 3.4.30.32-3.5
-03	3С 3.4.30.32-2.5
-04	3С 3.4.30.40-4.0

Нач. отд	Шевченко	
ГИП	Егупов	
Н.контр.	Зуенко	
Проверил	Бойко	
Разраб	Рудавин	

1.220.1-3М.0-1.2 07СБ

ЗДАНИЕ
2С 3.4
3С 3.4

СТАДИЯ	ЛИСТ	ЛИСТОВ
Р	1	3

ГОСГРАЖДАНСТРОЙ
КиевЗНИИЭП

МОНТАЖНЫЙ ПЛАН РИГЕЛЕЙ

ОТМ. -0.82

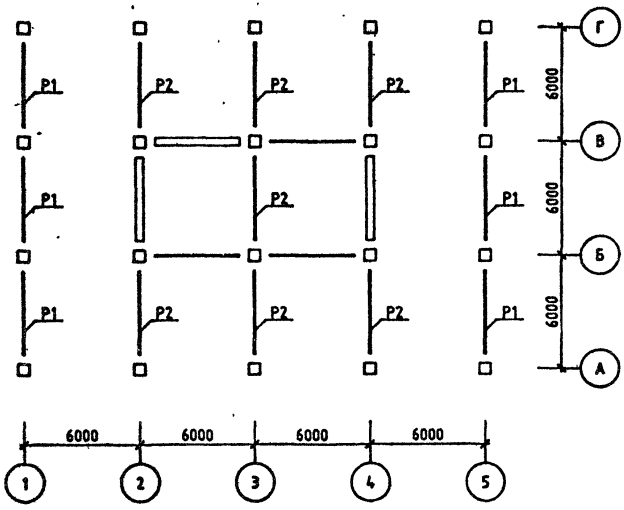

МОНТАЖНЫЙ ПЛАН РИГЕЛЕЙ И СВЯЗЕВЫХ ПЛИТ

ОТМ. +3.20 (+6.50)

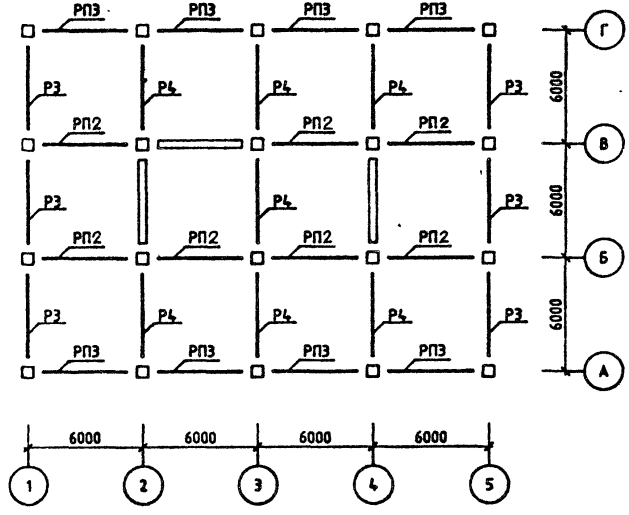

МОНТАЖНЫЙ ПЛАН РИГЕЛЕЙ И СВЯЗЕВЫХ ПЛИТ

ОТМ. +6.50 (+9.80)

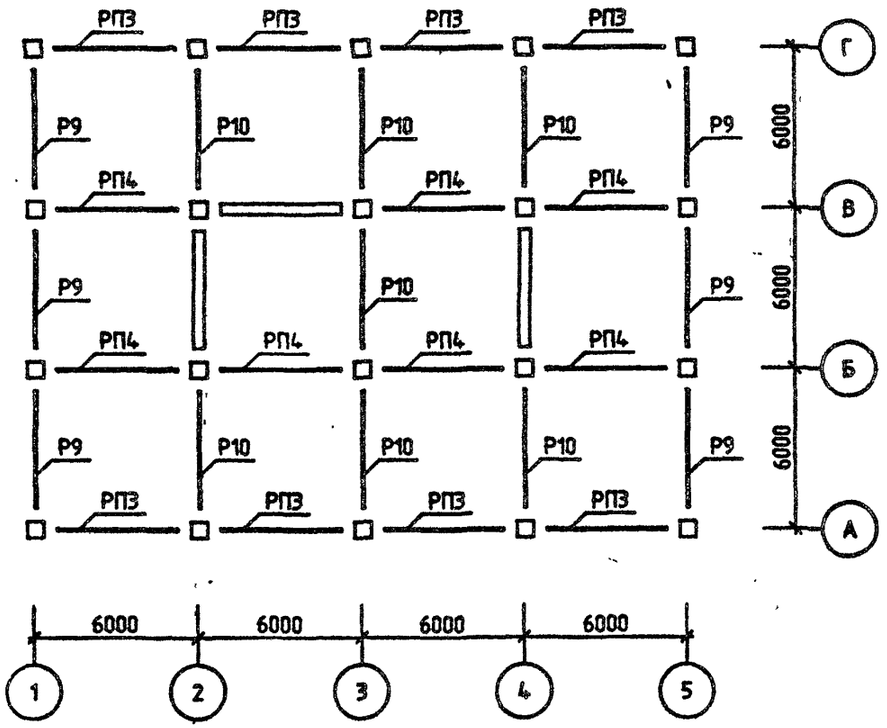

Номер загружения	Тип усилия	Номер группы элементов 1	2	3	4	5	6	7	8
		ЯРУС 1 СЕЧЕНИЕ 1							
1	N	0.0	0.0	0.0	0.0	-18.8	-11.7	0.0	0.0
	MX	-1.0	-2.4	-1.6	-2.4	-4.6	2.9	0.0	0.0
	QY	0.2	0.9	0.3	0.9	2.7	-1.4	0.0	0.0
	MY	-2.4	-2.2	-0.5	-0.6	-7.1	-1.7	0.0	0.0
	QX	-0.8	-0.4	0.3	-0.2	-3.3	-1.0	0.0	0.0
8	N	0.0	0.0	0.0	0.0	-11.9	12.0	0.0	0.0
	MX	-0.1	-0.1	-0.1	0.0	0.4	0.0	0.0	0.0
	QY	0.0	0.0	0.0	0.0	-0.3	0.0	0.0	0.0
	MY	-0.6	-1.9	-1.1	-2.1	-3.4	-3.3	0.0	0.0
	QX	-0.2	-0.7	-0.3	-0.8	-1.1	-1.9	0.0	0.0
9	N	0.0	0.0	0.0	0.0	-8.4	-0.8	0.0	0.0
	MX	0.9	0.5	1.8	2.0	3.3	2.4	0.0	0.0
	QY	-0.4	-0.1	-0.7	-0.8	-1.9	-1.1	0.0	0.0
	MY	0.0	0.0	0.0	0.0	0.0	0.0	0.0	0.0
	QX	0.0	0.0	0.0	0.0	0.0	0.0	0.0	0.0
14	N	75.1	103.7	100.1	137.6	107.3	105.0	0.0	0.0
	MX	-0.4	0.0	-0.2	0.1	0.2	0.1	0.0	0.0
	QY	0.5	0.0	1.0	0.0	-0.2	-0.1	0.0	0.0
	MY	-0.8	-0.6	-0.2	0.0	0.1	-0.4	0.0	0.0
	QX	-0.7	-1.0	0.1	0.0	0.0	-0.3	0.0	0.0
		ЯРУС 1 СЕЧЕНИЕ 2							
1	N	0.0	0.0	0.0	0.0	18.8	11.7	0.0	0.0
	MX	0.2	0.9	0.5	-0.9	-4.7	2.0	0.0	0.0
	QY	-0.2	0.9	-0.3	-0.9	-2.7	1.4	0.0	0.0
	MY	0.6	0.7	1.1	-0.2	6.8	-1.8	0.0	0.0
	QX	0.8	0.4	-0.3	0.2	3.3	1.0	0.0	0.0
8	N	0.0	0.0	0.0	0.0	11.9	-12.0	0.0	0.0
	MX	0.0	0.1	0.0	0.0	0.5	0.0	0.0	0.0
	QY	0.0	0.0	0.0	0.0	0.3	0.0	0.0	0.0
	MY	-0.1	-0.6	0.2	-0.7	-3.4	-3.3	0.0	0.0
	QX	0.2	0.7	0.3	0.8	1.1	1.9	0.0	0.0
9	N	0.0	0.0	0.0	0.0	8.4	0.8	0.0	0.0
	MX	0.4	-0.2	0.6	0.7	3.3	1.6	0.0	0.0
	QY	0.4	0.1	0.7	0.8	1.9	1.1	0.0	0.0
	MY	0.0	0.0	0.0	0.0	-0.1	0.0	0.0	0.0
	QX	0.0	0.0	0.0	0.0	0.0	0.0	0.0	0.0
14	O	-75.1	-103.7	-100.1	-137.6	-107.3	-105.0	0.0	0.0
	MX	1.4	0.0	3.4	0.1	0.4	0.2	0.0	0.0
	QY	0.5	0.0	1.0	0.0	0.2	0.1	0.0	0.0
	MY	1.7	2.9	0.1	0.1	0.2	-0.7	0.0	0.0
	QX	0.7	1.0	-0.1	0.0	0.0	0.3	0.0	0.0

САПР КиевЗНИИЭП | Оператор системы | Безгубова

Взам. инв. № | Подпись и дата | Инв. № подл.

ГИП	Егупов		
Н.контр.	Бойко		
Рук.гр.	Рудавин		
Проверил	Футорная		
Разраб.	Зуенко		

1.220.1-3М.0-1.2 07МУ1

Здание 2С 3.4.30.32-3.5

Стадия	Лист	Листов
Р	1	2

Госгражданстрой КиевЗНИИЭП

1.220.1-3М.0-1.2 07ОБ

Лист 3

Формат А4

23171-02 38

Формат А4

Номер загружения	Тип усилия	Номер группы элементов 1	2	3	4	5	6	7	8
		ЯРУС 2 СЕЧЕНИЕ 1							
1	N	0.0	0.0	0.0	0.0	2.7	3.1	0.0	0.0
	MX	-0.2	-0.9	-0.5	0.9	0.0	-0.6	0.0	0.0
	QY	0.2	0.3	0.3	-0.3	0.0	0.2	0.0	0.0
	MY	-0.6	-0.7	-1.1	0.2	1.2	-0.1	0.0	0.0
	QX	0.0	-0.4	-0.5	0.1	0.0	0.0	0.0	0.0
8	N	0.0	0.0	0.0	0.0	-3.3	3.7	0.0	0.0
	MX	0.0	-0.1	0.0	0.0	-0.1	0.0	0.0	0.0
	QY	0.0	0.0	0.0	0.0	0.0	0.0	0.0	0.0
	MY	0.1	0.6	-0.2	0.7	0.5	-0.1	0.0	0.0
	QX	0.0	0.2	0.0	0.2	0.1	-0.1	0.0	0.0
9	N	0.0	0.0	0.0	0.0	2.0	-0.5	0.0	0.0
	MX	-0.4	0.2	-0.6	-0.7	0.0	-0.5	0.0	0.0
	QY	0.1	-0.1	0.2	0.2	0.0	0.1	0.0	0.0
	MY	0.0	0.0	0.0	0.0	0.0	0.0	0.0	0.0
	QX	0.0	0.0	0.0	0.0	0.0	0.0	0.0	0.0
14	N	37.5	55.2	52.8	78.0	30.0	31.9	0.0	0.0
	MX	-1.6	0.0	-3.0	-0.1	-0.3	0.0	0.0	0.0
	QY	0.5	0.0	1.0	0.0	0.1	0.0	0.0	0.0
	MY	-1.6	-2.5	-0.1	-0.1	-0.2	-0.1	0.0	0.0
	QX	-0.6	-1.0	0.0	0.0	-0.1	0.0	0.0	0.0
		ЯРУС 2 СЕЧЕНИЕ 2							
1	N	0.0	0.0	0.0	0.0	-2.7	-3.1	0.0	0.0
	MX	-0.7	-0.3	-0.8	0.2	0.0	-0.2	0.0	0.0
	QY	-0.2	-0.3	-0.3	0.3	0.0	-0.2	0.0	0.0
	MY	-0.6	-1.2	-1.0	0.0	0.4	0.0	0.0	0.0
	QX	0.0	0.4	0.5	-0.1	-0.3	0.0	0.0	0.0
8	N	0.0	0.0	0.0	0.0	3.3	-3.7	0.0	0.0
	MX	0.0	0.1	0.0	0.0	0.0	0.0	0.0	0.0
	QY	0.0	0.0	0.0	0.0	0.0	0.0	0.0	0.0
	MY	-0.2	0.1	-0.3	0.2	0.2	-0.1	0.0	0.0
	QX	0.0	-0.1	0.0	-0.2	-0.1	0.1	0.0	0.0
9	N	0.0	0.0	0.0	0.0	-2.0	0.5	0.0	0.0
	MX	-0.1	0.2	-0.1	-0.2	0.0	-0.2	0.0	0.0
	QY	-0.1	0.1	-0.2	-0.2	0.0	-0.1	0.0	0.0
	MY	0.0	0.0	0.0	0.0	0.0	0.0	0.0	0.0
	QX	0.0	0.0	0.0	0.0	0.0	0.0	0.0	0.0
14	N	-37.5	-55.2	-52.8	-78.0	-30.0	-31.9	0.0	0.0
	MX	0.7	0.0	1.5	0.0	0.3	0.1	0.0	0.0
	QY	0.5	0.0	1.0	0.0	0.1	0.0	0.0	0.0
	MY	1.1	1.8	0.1	0.0	-0.2	0.2	0.0	0.0
	QX	0.6	1.0	0.0	0.0	0.0	0.0	0.0	0.0

ФОРМАТ А4

Безгубова
САПР КиевЗНИИЭП
ОПЕРАТОР СИСТЕМЫ
ВЗАМ. ИНВ. №
ПОДПИСЬ И ДАТА
ИНВ. № ПОДЛ.

Номер загружения	Тип усилия	Номер группы элементов 1	2	3	4	5	6	7	8
		ЯРУС 1 СЕЧЕНИЕ 1							
1	N	0.0	0.0	0.0	0.0	-10.2	-7.9	0.0	0.0
	MX	-1.3	-4.4	-1.9	-4.6	-8.3	5.3	0.0	0.0
	QY	0.3	2.2	0.4	2.4	6.6	-3.5	0.0	0.0
	MY	-3.8	-2.8	-1.6	-1.0	-12.6	-3.0	0.0	0.0
	QX	-1.8	-0.6	1.1	-0.5	-8.1	-2.4	0.0	0.0
8	N	0.0	0.0	0.0	0.0	-11.6	11.3	0.0	0.0
	MX	-0.1	-0.1	-0.1	-0.1	0.4	0.0	0.0	0.0
	QY	0.0	0.0	0.0	0.0	-0.3	0.0	0.0	0.0
	MY	-0.5	-1.5	-0.8	-1.5	-2.7	-2.7	0.0	0.0
	QX	-0.2	-0.7	-0.3	-0.8	-1.0	-2.2	0.0	0.0
9	N	0.0	0.0	0.0	0.0	-7.8	-0.7	0.0	0.0
	MX	0.8	0.2	1.4	1.4	2.6	1.6	0.0	0.0
	QY	-0.4	-0.1	-0.7	-0.7	-2.1	-1.0	0.0	0.0
	MY	0.0	0.0	0.0	0.0	0.1	0.0	0.0	0.0
	QX	0.0	0.0	0.0	0.0	0.0	0.0	0.0	0.0
14	N	75.1	103.7	100.1	137.6	113.6	110.8	0.0	0.0
	MX	0.0	0.0	-1.1	0.1	0.5	0.2	0.0	0.0
	QY	-0.5	0.0	-1.0	-0.1	-0.5	-0.2	0.0	0.0
	MY	-0.6	-0.5	-0.6	0.1	0.3	-0.6	0.0	0.0
	QX	-0.9	-1.0	0.3	0.1	0.0	-0.7	0.0	0.0
		ЯРУС 1 СЕЧЕНИЕ 2							
1	N	0.0	0.0	0.0	0.0	10.2	7.9	0.0	0.0
	MX	0.5	1.3	0.8	-1.4	-8.2	3.4	0.0	0.0
	QY	-0.3	2.2	-0.4	-2.4	-6.6	3.5	0.0	0.0
	MY	0.8	1.2	1.7	-0.2	11.7	-3.1	0.0	0.0
	QX	1.8	0.6	-1.1	0.5	8.1	2.4	0.0	0.0
8	N	0.0	0.0	0.0	0.0	11.6	-11.3	0.0	0.0
	MX	0.0	0.1	0.0	0.0	-0.5	0.0	0.0	0.0
	QY	0.0	0.0	0.0	0.0	-0.4	0.0	0.0	0.0
	MY	-0.1	-0.4	0.2	-0.4	-2.8	-2.8	0.0	0.0
	QX	0.2	0.8	0.3	0.8	2.2	2.2	0.0	0.0
9	N	0.0	0.0	0.0	0.0	7.8	0.7	0.0	0.0
	MX	0.3	-0.1	0.4	0.4	2.6	0.9	0.0	0.0
	QY	0.4	0.1	0.7	0.7	2.1	1.0	0.0	0.0
	MY	0.0	0.0	0.0	0.0	-0.1	0.0	0.0	0.0
	QX	0.0	0.0	0.0	0.0	0.0	0.0	0.0	0.0
14	N	-75.1	-103.7	-100.1	-137.6	-113.6	-110.8	0.0	0.0
	MX	1.4	0.0	3.5	0.1	0.8	0.2	0.0	0.0
	QY	0.5	0.0	1.0	0.1	0.5	0.2	0.0	0.0
	MY	1.8	2.9	0.3	0.1	0.4	-1.2	0.0	0.0
	QX	0.9	1.0	-0.3	-0.1	0.0	0.7	0.0	0.0

ГИП	Егунов		
Н.КОНТР	Бойко		
РУК.ГР	Рудавин		
ПРОВЕРИЛ	Футорная		
РАЗРАБ	Зуенко		

1.220.1-3М.0-1.2 07МУ2

ЗДАНИЕ 2С 3.4.30.32-2.5

СТАДИЯ	ЛИСТ	ЛИСТОВ
Р	1	2

ГОСГРАЖДАНСТРОЙ КиевЗНИИЭП

ФОРМАТ А4

Номер загружения	Тип усилия	Номер группы элементов 1	2	3	4	5	6	7	8
		ЯРУС 2 СЕЧЕНИЕ 1							
1	N	0.0	0.0	0.0	0.0	-3.1	0.1	0.0	0.0
	MX	-0.5	-1.3	-0.8	1.4	0.1	-0.9	0.0	0.0
	QY	0.3	0.4	0.4	-0.4	0.0	0.3	0.0	0.0
	MY	-0.8	-1.2	-1.7	0.2	1.8	-0.1	0.0	0.0
	QX	0.0	-0.6	-0.7	0.1	0.5	0.0	0.0	0.0
8	N	0.0	0.0	0.0	0.0	-3.3	3.8	0.0	0.0
	MX	0.0	-0.1	0.0	0.0	-0.1	0.0	0.0	0.0
	QY	0.0	0.0	0.0	0.0	0.0	0.0	0.0	0.0
	MY	0.1	0.4	-0.2	0.4	0.3	-0.2	0.0	0.0
	QX	0.0	0.1	0.0	0.1	0.1	-0.1	0.0	0.0
9	N	0.0	0.0	0.0	0.0	2.3	-0.5	0.0	0.0
	MX	-0.3	0.1	-0.4	-0.4	0.1	-0.3	0.0	0.0
	QY	0.1	-0.1	0.1	0.1	0.0	0.1	0.0	0.0
	MY	0.0	0.0	0.0	0.0	0.0	0.0	0.0	0.0
	QX	0.0	0.0	0.0	0.0	0.0	0.0	0.0	0.0
14	N	37.5	55.2	52.8	78.0	31.0	32.8	0.0	0.0
	MX	-1.6	0.0	-2.9	-0.1	-0.2	0.0	0.0	0.0
	QY	0.5	0.0	1.0	0.0	0.1	0.0	0.0	0.0
	MY	-1.5	-2.5	-0.3	-0.1	-0.1	-0.1	0.0	0.0
	QX	-0.6	-1.0	-0.1	0.0	-0.1	0.0	0.0	0.0
		ЯРУС 2 СЕЧЕНИЕ 2							
1	N	0.0	0.0	0.0	0.0	3.1	-0.1	0.0	0.0
	MX	-0.9	-0.4	-1.0	0.4	0.1	-0.3	0.0	0.0
	QY	-0.3	-0.4	-0.4	0.4	0.0	-0.3	0.0	0.0
	MY	-0.7	-1.5	-1.3	0.0	0.6	0.0	0.0	0.0
	QX	0.0	0.6	0.7	-0.1	-0.5	0.0	0.0	0.0
8	N	0.0	0.0	0.0	0.0	3.3	-3.8	0.0	0.0
	MX	0.0	0.0	0.0	0.0	0.0	0.0	0.0	0.0
	QY	0.0	0.0	0.0	0.0	0.0	0.0	0.0	0.0
	MY	-0.1	0.1	-0.2	0.1	-0.1	-0.1	0.0	0.0
	QX	0.0	-0.1	0.0	-0.1	-0.1	0.1	0.0	0.0
9	N	0.0	0.0	0.0	0.0	-2.3	0.5	0.0	0.0
	MX	-0.1	0.1	-0.1	-0.1	0.1	-0.1	0.0	0.0
	QY	-0.1	0.1	-0.1	-0.1	0.0	-0.1	0.0	0.0
	MY	0.0	0.0	0.0	0.0	0.0	0.0	0.0	0.0
	QX	0.0	0.0	0.0	0.0	0.0	0.0	0.0	0.0
14	N	-37.5	-55.2	-52.8	-78.0	-31.0	-32.8	0.0	0.0
	MX	0.7	0.0	1.4	0.0	0.3	0.1	0.0	0.0
	QY	0.5	0.0	1.0	0.0	0.1	0.0	0.0	0.0
	MY	1.1	1.8	0.1	0.0	-0.2	0.2	0.0	0.0
	QX	0.6	1.0	0.1	0.0	0.0	0.0	0.0	0.0

Номер загружения	Тип усилия	Номер группы элементов 1	2	3	4	5	6	7	8
		ЯРУС 1 СЕЧЕНИЕ 1							
1	N	0.0	0.0	0.0	0.0	-20.2	-13.0	0.0	0.0
	MX	-1.0	-2.4	-1.6	-4.4	-9.0	5.2	0.0	0.0
	QY	0.2	0.9	0.3	1.6	5.1	-2.3	0.0	0.0
	MY	-2.4	-2.3	-0.5	-0.9	13.1	-3.2	0.0	0.0
	QX	-0.8	-0.4	0.3	-0.3	-5.4	-1.9	0.0	0.0
8	N	0.0	0.0	0.0	0.0	-25.7	23.8	0.0	0.0
	MX	-0.1	-0.1	-0.1	-0.1	-1.0	0.0	0.0	0.0
	QY	0.0	0.0	0.0	0.0	0.6	0.0	0.0	0.0
	MY	-0.6	-1.8	-1.1	-3.5	-6.3	-6.2	0.0	0.0
	QX	-0.2	-0.7	-0.3	-1.2	-3.6	-3.6	0.0	0.0
9	N	0.0	0.0	0.0	0.0	-16.5	-1.1	0.0	0.0
	MX	0.9	0.4	1.7	3.2	6.1	3.7	0.0	0.0
	QY	-0.4	-0.1	-0.7	-1.1	-3.5	-1.6	0.0	0.0
	MY	0.0	0.0	0.0	0.0	-0.1	0.0	0.0	0.0
	QX	0.0	0.0	0.0	0.0	0.0	0.0	0.0	0.0
14	N	97.7	136.0	131.2	181.7	158.6	156.2	0.0	0.0
	MX	0.5	0.0	0.4	0.4	2.1	0.3	0.0	0.0
	QY	-0.6	0.0	-1.1	-0.1	-1.6	-0.2	0.0	0.0
	MY	0.8	0.6	0.2	0.2	1.4	-2.1	0.0	0.0
	QX	-0.7	1.0	0.1	0.1	0.1	-1.8	0.0	0.0
		ЯРУС 1 СЕЧЕНИЕ 2							
1	N	0.0	0.0	0.0	0.0	20.2	13.0	0.0	0.0
	MX	0.2	0.9	0.5	-1.0	-9.0	2.9	0.0	0.0
	QY	-0.2	0.9	-0.3	-1.6	-5.1	2.3	0.0	0.0
	MY	0.6	0.7	1.1	-0.2	12.9	-3.5	0.0	0.0
	QX	0.8	0.4	-0.3	0.3	5.4	1.9	0.0	0.0
8	N	0.0	0.0	0.0	0.0	25.7	-23.8	0.0	0.0
	MX	0.0	0.1	0.0	0.0	-1.2	0.1	0.0	0.0
	QY	0.0	0.0	0.0	0.0	-0.6	0.0	0.0	0.0
	MY	-0.1	-0.6	0.2	-0.7	-6.5	-6.5	0.0	0.0
	QX	0.2	0.7	0.3	1.2	3.6	3.6	0.0	0.0
9	N	0.0	0.0	0.0	0.0	16.5	1.1	0.0	0.0
	MX	0.4	-0.2	0.6	0.7	6.1	1.8	0.0	0.0
	QY	0.4	0.1	0.7	1.1	3.5	1.6	0.0	0.0
	MY	0.0	0.0	0.0	0.0	0.1	0.0	0.0	0.0
	QX	0.0	0.0	0.0	0.0	0.0	0.0	0.0	0.0
14	N	-97.7	-136.0	-131.2	-181.7	-158.6	-156.2	0.0	0.0
	MX	1.4	0.0	3.5	0.1	3.6	0.3	0.0	0.0
	QY	0.6	0.0	1.1	0.1	1.6	0.2	0.0	0.0
	MY	1.7	2.9	0.1	0.1	2.0	-4.1	0.0	0.0
	QX	0.7	1.0	-0.1	-0.1	-0.1	1.8	0.0	0.0

САПР КиевЗНИИЭП

ОПЕРАТОР СИСТЕМЫ

Безгудова

ВЗАМ ИНВ №

ПОДПИСЬ И ДАТА

ИНВ № ПОДЛ

ГИП	Егунов	
Н.КОНТР.	Бойко	
РУК.ГР.	Рудавин	
ПРОВЕРИЛ	Футорная	
РАЗРАБ	Зуенко	

1.220.1-3М.0-1.2 07МУ3

ЗДАНИЕ
3С 3.4.30.32-3.5

СТАДИЯ	ЛИСТ	ЛИСТОВ
Р	1	3

ГОСГРАЖДАНСТРОЙ
КиевЗНИИЭП

Номер загружения	Тип усилия	Номер группы элементов 1	2	3	4	5	6	7	8
		ЯРУС 2 СЕЧЕНИЕ 1							
1	N	0.0	0.0	0.0	0.0	1.0	2.4	0.0	0.0
	MX	-0.2	-0.9	-0.5	1.0	0.1	-0.8	0.0	0.0
	QY	0.2	0.3	0.3	-0.3	0.0	0.2	0.0	0.0
	MY	-0.6	-0.7	-1.1	0.2	1.6	-0.1	0.0	0.0
	QX	0.0	-0.4	-0.5	0.0	0.4	0.0	0.0	0.0
8	N	0.0	0.0	0.0	0.0	-7.3	8.4	0.0	0.0
	MX	0.0	-0.1	0.0	0.0	-0.1	0.0	0.0	0.0
	QY	0.0	0.0	0.0	0.0	0.0	0.0	0.0	0.0
	MY	0.1	0.6	-0.2	0.7	0.5	-0.3	0.0	0.0
	QX	0.0	0.2	0.0	0.2	-0.1	-0.1	0.0	0.0
9	N	0.0	0.0	0.0	0.0	5.0	-1.1	0.0	0.0
	MX	-0.4	0.2	-0.6	-0.7	0.1	-0.5	0.0	0.0
	QY	0.1	-0.1	0.2	0.2	0.0	0.2	0.0	0.0
	MY	0.0	0.0	0.0	0.0	0.0	0.0	0.0	0.0
	QX	0.0	0.0	0.0	0.0	0.0	0.0	0.0	0.0
14	N	60.1	87.5	83.8	122.1	50.5	52.4	0.0	0.0
	MX	-1.5	0.0	-3.0	-0.1	-0.5	0.0	0.0	0.0
	QY	0.5	0.0	1.1	0.0	0.1	0.0	0.0	0.0
	MY	-1.6	-2.5	-0.1	-0.1	-0.1	-0.6	0.0	0.0
	QX	-0.6	-1.0	0.0	0.0	0.0	-0.2	0.0	0.0
		ЯРУС 2 СЕЧЕНИЕ 2							
1	N	0.0	0.0	0.0	0.0	-1.0	-2.4	0.0	0.0
	MX	-0.8	-0.3	-0.9	0.3	0.1	-0.3	0.0	0.0
	QY	-0.2	-0.3	-0.3	0.3	0.0	-0.2	0.0	0.0
	MY	-0.6	-1.2	-1.0	0.0	0.5	-0.1	0.0	0.0
	QX	0.0	0.4	0.5	0.0	-0.4	0.0	0.0	0.0
8	N	0.0	0.0	0.0	0.0	7.3	-8.4	0.0	0.0
	MX	0.0	0.0	0.0	0.0	-0.1	0.0	0.0	0.0
	QY	0.0	0.0	0.0	0.0	0.0	0.0	0.0	0.0
	MY	-0.1	0.2	-0.2	0.2	0.2	-0.2	0.0	0.0
	QX	0.0	-0.1	0.0	-0.2	-0.2	0.1	0.0	0.0
9	N	0.0	0.0	0.0	0.0	-5.0	1.1	0.0	0.0
	MX	-0.1	0.2	-0.2	-0.2	0.1	-0.2	0.0	0.0
	QY	-0.1	0.1	-0.2	-0.2	0.0	-0.2	0.0	0.0
	MY	0.0	0.0	0.0	0.0	0.0	0.0	0.0	0.0
	QX	0.0	0.0	0.0	0.0	0.0	0.0	0.0	0.0
14	N	-60.1	-87.5	-83.8	-122.1	-50.5	-52.4	0.0	0.0
	MX	0.9	0.1	1.8	0.0	-0.1	0.0	0.0	0.0
	QY	0.6	0.0	1.1	0.0	0.0	0.0	0.0	0.0
	MY	1.2	1.9	0.2	0.1	0.1	-0.1	0.0	0.0
	QX	0.6	1.0	0.0	0.0	0.0	0.2	0.0	0.0

ФОРМАТ А4

САПР КиевЗНИИЭП
Безгудова
ОПЕРАТОР СИСТЕМЫ
ВЗАМ. ИНВ №
ПОДПИСЬ И ДАТА
ИНВ № ПОДЛ

Номер загружения	Тип усилия	Номер группы элементов 1	2	3	4	5	6	7	8
		ЯРУС 3 СЕЧЕНИЕ 1							
1	N	0.0	0.0	0.0	0.0	0.3	0.4	0.0	0.0
	MX	0.8	0.3	0.9	-0.3	0.0	0.2	0.0	0.0
	QY	-0.3	-0.1	-0.3	0.1	0.0	-0.1	0.0	0.0
	MY	0.6	1.2	1.0	0.0	-0.3	-0.1	0.0	0.0
	QX	0.2	0.5	0.4	0.0	0.0	0.0	0.0	0.0
8	N	0.0	0.0	0.0	0.0	-2.7	3.5	0.0	0.0
	MX	0.0	0.0	0.0	0.0	-0.1	0.0	0.0	0.0
	QY	0.0	0.0	0.0	0.0	0.0	0.0	0.0	0.0
	MY	0.1	-0.2	0.2	-0.2	-0.2	-0.2	0.0	0.0
	QX	0.0	0.0	0.0	-0.1	-0.1	-0.1	0.0	0.0
9	N	0.0	0.0	0.0	0.0	-2.4	-0.6	0.0	0.0
	MX	0.1	-0.2	0.2	0.2	0.2	0.1	0.0	0.0
	QY	-0.1	0.1	-0.1	-0.1	-0.1	0.0	0.0	0.0
	MY	0.0	0.0	0.0	0.0	0.0	0.0	0.0	0.0
	QX	0.0	0.0	0.0	0.0	0.0	0.0	0.0	0.0
14	N	37.5	55.2	52.8	78.0	24.2	24.5	0.0	0.0
	MX	-0.1	-0.1	-0.2	0.0	-0.6	0.1	0.0	0.0
	QY	0.0	0.0	0.2	0.0	0.4	-0.1	0.0	0.0
	MY	-0.9	-1.3	-0.2	-0.1	-0.4	0.5	0.0	0.0
	QX	-0.5	-0.8	0.0	0.0	-0.1	0.3	0.0	0.0
		ЯРУС 3 СЕЧЕНИЕ 2							
1	N	0.0	0.0	0.0	0.0	-0.3	-0.4	0.0	0.0
	MX	0.2	0.1	0.2	-0.1	0.0	0.1	0.0	0.0
	QY	0.3	0.1	0.3	-0.1	0.0	0.1	0.0	0.0
	MY	0.1	0.3	0.2	0.0	-0.2	0.0	0.0	0.0
	QX	-0.2	-0.5	-0.4	0.0	0.0	0.0	0.0	0.0
8	N	0.0	0.0	0.0	0.0	2.7	-3.5	0.0	0.0
	MX	0.0	0.0	0.0	0.0	-0.1	0.0	0.0	0.0
	QY	0.0	0.0	0.0	0.0	0.0	0.0	0.0	0.0
	MY	0.0	-0.1	0.0	-0.1	-0.2	-0.2	0.0	0.0
	QX	0.0	0.1	0.0	0.1	0.1	0.1	0.0	0.0
9	N	0.0	0.0	0.0	0.0	2.4	0.6	0.0	0.0
	MX	0.0	0.0	0.1	0.1	0.1	0.1	0.0	0.0
	QY	0.1	-0.1	0.1	0.1	0.1	0.0	0.0	0.0
	MY	0.0	0.0	0.0	0.0	0.0	0.0	0.0	0.0
	QX	0.0	0.0	0.0	0.0	0.0	0.0	0.0	0.0
14	N	437.5	-55.2	-52.8	-78.0	-24.2	-24.5	0.0	0.0
	MX	-0.2	0.0	-0.5	0.0	0.7	0.1	0.0	0.0
	QY	-0.1	0.0	-0.2	0.0	0.4	0.1	0.0	0.0
	MY	-0.9	-1.4	0.0	0.0	-0.3	0.6	0.0	0.0
	QX	0.5	0.8	0.0	0.0	0.0	-0.3	0.0	0.0

ФОРМАТ А4

Номер загружения	Тип усилия	Номер группы элементов 1	2	3	4	5	6	7	8
		ЯРУС 1 СЕЧЕНИЕ 1							
1	N	0.0	0.0	0.0	0.0	-7.4	-8.3	0.0	0.0
	MX	-1.3	-4.4	-2.0	-8.7	-16.0	9.5	0.0	0.0
	QY	0.3	2.2	0.4	4.1	12.5	-5.6	0.0	0.0
	MY	-3.8	-2.8	-1.6	-1.7	22.8	-5.8	0.0	0.0
	QX	-1.8	-0.6	1.1	-0.8	-12.6	-4.7	0.0	0.0
8	N	0.0	0.0	0.0	0.0	-24.8	22.5	0.0	0.0
	MX	-0.1	-0.1	0.0	-0.1	-1.0	0.0	0.0	0.0
	QY	0.0	0.0	0.0	0.1	0.9	0.0	0.0	0.0
	MY	-0.5	-1.5	-0.8	-2.4	-5.1	-5.1	0.0	0.0
	QX	-0.2	-0.7	-0.3	-1.1	-4.2	-4.2	0.0	0.0
9	N	0.0	0.0	0.0	0.0	-15.5	-1.1	0.0	0.0
	MX	0.7	0.2	1.4	2.1	4.6	2.3	0.0	0.0
	QY	-0.4	0.0	-0.7	-1.0	-3.8	-1.3	0.0	0.0
	MY	0.0	0.0	0.0	0.0	-0.1	0.0	0.0	0.0
	QX	0.0	0.0	0.0	0.0	0.0	0.0	0.0	0.0
14	N	97.7	136.0	131.2	181.7	160.9	158.1	0.0	0.0
	MX	0.1	0.0	0.8	0.6	3.2	0.4	0.0	0.0
	QY	-0.6	0.0	1.1	-0.3	-3.4	-0.3	0.0	0.0
	MY	0.6	0.4	0.5	0.3	2.4	-3.0	0.0	0.0
	QX	-0.9	1.0	0.0	0.2	0.1	-3.5	0.0	0.0
		ЯРУС 1 СЕЧЕНИЕ 2							
1	N	0.0	0.0	0.0	0.0	7.4	8.3	0.0	0.0
	MX	0.5	1.3	0.8	-1.6	-15.4	4.6	0.0	0.0
	QY	-0.3	2.2	-0.4	-4.1	-12.5	5.6	0.0	0.0
	MY	0.8	1.2	1.8	-0.2	21.6	-6.0	0.0	0.0
	QX	1.8	0.6	-1.1	0.8	12.6	4.7	0.0	0.0
8	N	0.0	0.0	0.0	0.0	24.8	-22.5	0.0	0.0
	MX	0.0	0.1	0.0	0.0	-1.3	0.1	0.0	0.0
	QY	0.0	0.0	0.0	-0.1	-0.9	0.0	0.0	0.0
	MY	-0.1	-0.4	0.2	-0.3	-5.5	-5.5	0.0	0.0
	QX	0.2	0.7	0.3	1.1	4.2	4.2	0.0	0.0
9	N	0.0	0.0	0.0	0.0	15.5	1.1	0.0	0.0
	MX	0.3	-0.1	0.4	0.3	4.8	0.8	0.0	0.0
	QY	0.4	0.0	0.7	1.0	3.8	1.3	0.0	0.0
	MY	0.0	0.0	0.0	0.0	0.2	0.0	0.0	0.0
	QX	0.0	0.0	0.0	0.0	0.0	0.0	0.0	0.0
14	N	-97.7	-136.0	-131.2	-181.7	-160.9	-158.1	0.0	0.0
	MX	1.4	0.0	3.5	0.2	5.3	0.3	0.0	0.0
	QY	0.6	0.0	1.1	0.3	3.4	0.3	0.0	0.0
	MY	1.8	2.9	0.3	0.1	3.3	-5.8	0.0	0.0
	QX	0.9	1.0	-0.3	-0.2	-0.1	3.5	0.0	0.0

ГИП	Егунов		
Н.КОНТР.	Бойко		
РУК.ГР.	Рудавин		
ПРОВЕРИЛ	Футорная		
РАЗРАБ	Зуенко		

1.220.1-3М.0-1.2 07МУ4

ЗДАНИЕ
3С 3.4.30.32-2.5

СТАДИЯ	ЛИСТ	ЛИСТОВ
Р	1	3

ГОСГРАЖДАНСТРОЙ
КиевЗНИИЭП

ФОРМАТ А4

Номер загружения	Тип усилия	Номер группы элементов 1	2	3	4	5	6	7	8
		ЯРУС 2 СЕЧЕНИЕ 1							
1	N	0.0	0.0	0.0	0.0	-6.7	-0.8	0.0	0.0
	MX	-0.5	-1.3	-0.8	1.6	0.2	-1.1	0.0	0.0
	QY	0.3	0.4	0.4	-0.5	-0.1	0.4	0.0	0.0
	MY	-0.8	-1.2	-1.8	0.2	2.2	-0.1	0.0	0.0
	QX	0.0	-0.6	-0.7	0.0	0.7	0.0	0.0	0.0
8	N	0.0	0.0	0.0	0.0	-7.3	8.4	0.0	0.0
	MX	0.0	-0.1	0.0	0.0	-0.1	0.0	0.0	0.0
	QY	0.0	0.0	0.0	0.0	0.0	0.0	0.0	0.0
	MY	0.1	0.4	-0.2	0.3	0.2	-0.3	0.0	0.0
	QX	0.0	0.1	0.0	0.1	-0.1	-0.1	0.0	0.0
9	N	0.0	0.0	0.0	0.0	5.4	-1.1	0.0	0.0
	MX	-0.3	0.1	-0.4	-0.3	0.2	-0.3	0.0	0.0
	QY	0.1	0.0	0.1	0.1	-0.1	0.1	0.0	0.0
	MY	0.0	0.0	0.0	0.0	0.0	0.0	0.0	0.0
	QX	0.0	0.0	0.0	0.0	0.0	0.0	0.0	0.0
14	N	60.1	87.5	83.8	122.1	50.7	52.4	0.0	0.0
	MX	-1.6	0.0	-2.9	-0.2	-0.5	0.0	0.0	0.0
	QY	0.6	0.0	1.1	0.0	0.1	0.0	0.0	0.0
	MY	-1.5	-2.5	-0.3	-0.1	-0.1	-0.6	0.0	0.0
	QX	-0.6	-1.0	-0.1	0.0	0.0	-0.2	0.0	0.0
		ЯРУС 2 СЕЧЕНИЕ 2							
1	N	0.0	0.0	0.0	0.0	6.7	0.8	0.0	0.0
	MX	-0.9	-0.4	-1.1	0.5	0.1	-0.4	0.0	0.0
	QY	-0.3	-0.4	-0.4	0.5	0.1	-0.4	0.0	0.0
	MY	-0.7	-1.5	-1.3	0.0	0.7	-0.1	0.0	0.0
	QX	0.0	0.6	0.7	0.0	-0.7	0.0	0.0	0.0
8	N	0.0	0.0	0.0	0.0	7.3	-8.4	0.0	0.0
	MX	0.0	0.0	0.0	0.0	-0.1	0.0	0.0	0.0
	QY	0.0	0.0	0.0	0.0	0.0	0.0	0.0	0.0
	MY	0.0	0.2	-0.1	0.1	-0.2	-0.2	0.0	0.0
	QX	0.0	-0.1	0.0	-0.1	-0.1	0.1	0.0	0.0
9	N	0.0	0.0	0.0	0.0	-5.4	1.1	0.0	0.0
	MX	-0.1	0.1	-0.2	-0.1	0.1	-0.1	0.0	0.0
	QY	-0.1	0.0	-0.1	-0.1	0.1	-0.1	0.0	0.0
	MY	0.0	0.0	0.0	0.0	0.0	0.0	0.0	0.0
	QX	0.0	0.0	0.0	0.0	0.0	0.0	0.0	0.0
14	N	-60.1	-87.5	-83.8	-122.1	-50.7	-52.4	0.0	0.0
	MX	0.9	0.1	1.8	0.0	-0.1	0.0	0.0	0.0
	QY	0.6	0.0	1.1	0.0	0.0	0.0	0.0	0.0
	MY	1.2	2.0	0.2	0.0	0.1	-0.1	0.0	0.0
	QX	0.6	1.0	0.1	0.0	0.0	0.2	0.0	0.0

САПР КиевЗНИИЭП
ОПЕРАТОР СИСТЕМЫ
Безгудова
ВЗАМ. ИНВ.№
ПОДПИСЬ И ДАТА
ИНВ № ПОДЛ

1.220.1-3М.0-1.2 07МУ4

ЛИСТ 2

23171-02 42

ФОРМАТ А4

Номер загружения	Тип усилия	Номер группы элементов 1	2	3	4	5	6	7	8
		ЯРУС 3 СЕЧЕНИЕ 1							
1	N	0.0	0.0	0.0	0.0	-0.7	-0.3	0.0	0.0
	MX	0.9	0.4	1.1	-0.5	0.0	0.3	0.0	0.0
	QY	-0.4	-0.2	-0.4	0.2	0.0	-0.1	0.0	0.0
	MY	0.7	1.5	1.3	0.0	0.5	0.0	0.0	0.0
	QX	0.2	0.6	0.5	0.0	-0.2	0.0	0.0	0.0
8	N	0.0	0.0	0.0	0.0	-2.7	3.5	0.0	0.0
	MX	0.0	0.0	0.0	0.0	-0.1	0.0	0.0	0.0
	QY	0.0	0.0	0.0	0.0	0.0	0.0	0.0	0.0
	MY	0.0	-0.2	0.1	-0.1	-0.2	-0.2	0.0	0.0
	QX	0.0	0.0	0.0	0.0	0.0	-0.1	0.0	0.0
9	N	0.0	0.0	0.0	0.0	-2.5	-0.6	0.0	0.0
	MX	0.1	-0.1	0.2	0.1	0.2	0.0	0.0	0.0
	QY	0.0	0.0	-0.1	0.0	-0.1	0.0	0.0	0.0
	MY	0.0	0.0	0.0	0.0	0.0	0.0	0.0	0.0
	QX	0.0	0.0	0.0	0.0	0.0	0.0	0.0	0.0
14	N	37.5	55.2	52.8	78.0	24.3	24.6	0.0	0.0
	MX	-0.1	-0.1	-0.2	0.0	-0.6	0.1	0.0	0.0
	QY	0.0	0.0	0.2	0.0	0.4	-0.1	0.0	0.0
	MY	-0.9	-1.3	-0.2	0.0	-0.4	0.5	0.0	0.0
	QX	-0.5	-0.8	0.0	0.0	-0.1	0.3	0.0	0.0
		ЯРУС 3 СЕЧЕНИЕ 2							
1	N	0.0	0.0	0.0	0.0	0.7	0.3	0.0	0.0
	MX	0.2	0.1	0.3	-0.1	0.0	0.1	0.0	0.0
	QY	0.4	0.2	0.4	-0.2	0.0	0.1	0.0	0.0
	MY	0.1	0.4	0.3	0.0	-0.2	0.0	0.0	0.0
	QX	-0.2	-0.6	-0.5	0.0	0.2	0.0	0.0	0.0
8	N	0.0	0.0	0.0	0.0	2.7	-3.5	0.0	0.0
	MX	0.0	0.0	0.0	0.0	-0.1	0.0	0.0	0.0
	QY	0.0	0.0	0.0	0.0	0.0	0.0	0.0	0.0
	MY	0.0	-0.1	0.0	0.0	-0.2	-0.2	0.0	0.0
	QX	0.0	0.1	0.0	0.0	0.0	0.1	0.0	0.0
9	N	0.0	0.0	0.0	0.0	2.5	0.6	0.0	0.0
	MX	0.0	0.0	0.0	0.0	0.1	0.0	0.0	0.0
	QY	0.0	0.0	0.1	0.0	0.1	0.0	0.0	0.0
	MY	0.0	0.0	0.0	0.0	0.0	0.0	0.0	0.0
	QX	0.0	0.0	0.0	0.0	0.0	0.0	0.0	0.0
14	N	-37.5	-55.2	-52.8	-78.0	-24.3	-24.6	0.0	0.0
	MX	-0.1	0.0	-0.5	0.0	0.7	0.1	0.0	0.0
	QY	-0.1	0.0	-0.2	0.0	0.4	0.1	0.0	0.0
	MY	-0.9	-1.4	0.0	0.0	-0.3	0.6	0.0	0.0
	QX	0.5	0.8	0.0	0.0	0.0	-0.3	0.0	0.0

1.220.1-3М.0-1.2 07МУ4

ЛИСТ 3

ФОРМАТ А4

Номер загружения	Тип усилия	Номер группы элементов 1	2	3	4	5	6	7	8
		ЯРУС 1 СЕЧЕНИЕ 1							
1	N	0.0	0.0	0.0	0.0	-26.4	-18.4	0.0	0.0
	MX	-1.7	-4.1	-2.7	-7.6	-16.9	8.7	0.0	0.0
	QY	0.3	1.2	0.4	2.1	8.5	-3.0	0.0	0.0
	MY	-4.0	-3.8	-0.8	-1.9	23.7	-7.3	0.0	0.0
	QX	-1.1	-0.6	0.4	-0.5	-7.0	-3.9	0.0	0.0
8	N	0.0	0.0	0.0	0.0	-26.9	24.5	0.0	0.0
	MX	-0.1	-0.2	-0.1	-0.1	-1.4	0.0	0.0	0.0
	QY	0.0	0.0	0.0	0.0	0.8	0.0	0.0	0.0
	MY	-0.8	-2.4	-1.4	-4.2	-8.1	-8.0	0.0	0.0
	QX	-0.2	-0.7	-0.3	-1.1	-4.1	-4.1	0.0	0.0
9	N	0.0	0.0	0.0	0.0	-17.1	-1.0	0.0	0.0
	MX	1.2	0.5	2.3	3.7	7.5	4.1	0.0	0.0
	QY	-0.4	-0.1	-0.7	-1.0	-3.7	-1.3	0.0	0.0
	MY	0.0	0.0	0.0	0.0	-0.1	0.0	0.0	0.0
	QX	0.0	0.0	0.0	0.0	0.0	0.0	0.0	0.0
14	N	97.7	136.0	131.2	181.7	163.0	160.7	0.0	0.0
	MX	0.3	0.0	0.5	0.6	3.9	0.5	0.0	0.0
	QY	-0.5	0.0	0.9	-0.2	-2.7	-0.2	0.0	0.0
	MY	0.8	0.1	0.5	0.5	2.7	-3.8	0.0	0.0
	QX	-0.7	-0.8	0.2	0.2	0.2	-2.9	0.0	0.0
		ЯРУС 1 СЕЧЕНИЕ 2							
1	N	0.0	0.0	0.0	0.0	26.4	18.4	0.0	0.0
	MX	0.5	0.9	0.9	-1.0	-16.9	3.3	0.0	0.0
	QY	-0.3	1.2	-0.4	-2.1	-8.5	3.0	0.0	0.0
	MY	0.4	1.3	1.5	-0.2	23.1	-8.4	0.0	0.0
	QX	1.1	0.6	-0.4	0.5	7.0	3.9	0.0	0.0
8	N	0.0	0.0	0.0	0.0	26.9	-24.5	0.0	0.0
	MX	0.1	0.1	0.0	0.0	-1.7	0.1	0.0	0.0
	QY	0.0	0.0	0.0	0.0	-0.8	0.0	0.0	0.0
	MY	-0.1	-0.5	0.3	-0.4	-8.2	-8.3	0.0	0.0
	QX	0.2	0.7	0.3	1.1	4.1	4.1	0.0	0.0
9	N	0.0	0.0	0.0	0.0	17.1	1.0	0.0	0.0
	MX	0.4	-0.2	0.5	0.4	7.4	1.2	0.0	0.0
	QY	0.4	0.1	0.7	1.0	3.7	1.3	0.0	0.0
	MY	0.0	0.0	0.0	0.0	0.2	0.0	0.0	0.0
	QX	0.0	0.0	0.0	0.0	0.0	0.0	0.0	0.0
14	N	-97.7	-136.0	-131.2	-181.7	-163.0	-160.7	0.0	0.0
	MX	1.7	0.0	4.1	0.1	6.9	0.3	0.0	0.0
	QY	0.5	0.0	0.9	0.2	2.7	0.2	0.0	0.0
	MY	2.1	3.4	0.2	0.1	4.0	-7.8	0.0	0.0
	QX	0.7	0.8	-0.2	-0.2	-0.2	2.9	0.0	0.0

Безгудова

Оператор системы

САПР КиевЗНИИЭП

ВЗАМ. ИНВ №

ПОДПИСЬ И ДАТА

ИНВ № ПОДЛ

1.220.1-3М.0-1.2 07МУ5

ГИП	Егунов	
Н.КОНТР.	Бойко	
РУК ГР.	Рудавин	
ПРОВЕРИЛ	Футорная	
РАЗРАБ	Зуенко	

ЗДАНИЕ
3С 3.4.30.40-4.0

СТАДИЯ	ЛИСТ	ЛИСТОВ
Р	1	3

ГОСГРАЖДАНСТРОЙ
КиевЗНИИЭП

23171-02 43

ФОРМАТ А4

Номер загружения	Тип усилия	Номер группы элементов 1	2	3	4	5	6	7	8
		ЯРУС 2 СЕЧЕНИЕ 1							
1	N	0.0	0.0	0.0	0.0	1.5	3.5	0.0	0.0
	MX	-0.5	-0.9	-0.9	1.0	0.1	-0.8	0.0	0.0
	QУ	0.3	0.3	0.4	-0.3	0.0	0.3	0.0	0.0
	MУ	-0.4	-1.3	-1.5	0.2	1.7	-0.2	0.0	0.0
	QX	-0.1	-0.6	-0.6	0.0	0.5	-0.1	0.0	0.0
8	N	0.0	0.0	0.0	0.0	-6.6	7.6	0.0	0.0
	MX	-0.1	-0.1	0.0	0.0	-0.1	0.0	0.0	0.0
	QУ	0.0	0.0	0.0	0.0	0.0	0.0	0.0	0.0
	MУ	0.1	0.5	-0.3	0.4	0.3	-0.2	0.0	0.0
	QX	0.0	0.1	0.0	0.1	-0.1	-0.1	0.0	0.0
9	N	0.0	0.0	0.0	0.0	4.5	-1.0	0.0	0.0
	MX	-0.4	0.2	-0.5	-0.4	0.1	-0.3	0.0	0.0
	QУ	0.1	-0.1	0.2	0.1	0.0	0.1	0.0	0.0
	MУ	0.0	0.0	0.0	0.0	0.0	0.0	0.0	0.0
	QX	0.0	0.0	0.0	0.0	0.0	0.0	0.0	0.0
14	N	60.1	87.5	83.8	122.1	49.7	51.2	0.0	0.0
	MX	-1.3	0.0	-2.3	-0.1	-0.5	-0.1	0.0	0.0
	QУ	0.5	0.0	0.9	0.0	0.1	0.0	0.0	0.0
	MУ	-1.2	-2.0	-0.2	-0.1	-0.1	-0.6	0.0	0.0
	QX	-0.5	-0.8	0.0	0.0	0.0	-0.1	0.0	0.0
		ЯРУС 2 СЕЧЕНИЕ 2							
1	N	0.0	0.0	0.0	0.0	-1.5	-3.5	0.0	0.0
	MX	-0.8	-0.3	-1.0	0.3	0.1	-0.3	0.0	0.0
	QУ	-0.3	-0.3	-0.4	0.3	0.0	-0.3	0.0	0.0
	MУ	-0.7	-1.4	-1.2	0.0	0.6	-0.1	0.0	0.0
	QX	0.1	0.6	0.6	0.0	-0.5	0.1	0.0	0.0
8	N	0.0	0.0	0.0	0.0	6.6	-7.6	0.0	0.0
	MX	0.0	0.0	0.0	0.0	0.0	0.0	0.0	0.0
	QУ	0.0	0.0	0.0	0.0	0.0	0.0	0.0	0.0
	MУ	-0.1	0.2	-0.2	0.1	0.1	-0.1	0.0	0.0
	QX	0.0	-0.1	0.0	-0.1	-0.1	0.1	0.0	0.0
9	N	0.0	0.0	0.0	0.0	-4.5	1.0	0.0	0.0
	MX	-0.1	0.2	-0.2	-0.1	0.0	-0.1	0.0	0.0
	QУ	-0.1	0.1	-0.2	-0.1	0.0	-0.1	0.0	0.0
	MУ	0.0	0.0	0.0	0.0	0.0	0.0	0.0	0.0
	QX	0.0	0.0	0.0	0.0	0.0	0.0	0.0	0.0
14	N	-60.1	-87.5	-83.8	-122.1	-49.7	-51.2	0.0	0.0
	MX	0.9	0.1	1.7	0.0	-0.1	0.0	0.0	0.0
	QУ	0.5	0.0	0.9	0.0	0.0	0.0	0.0	0.0
	MУ	1.1	1.8	0.2	0.0	0.1	-0.1	0.0	0.0
	QX	0.5	0.8	0.1	0.0	0.0	0.1	0.0	0.0

ФОРМАТ А4

САПР КиевЗНИИЭП
ОПЕРАТОР СИСТЕМЫ
Безуглова
ВЗАМ ИНВ №
ПОДПИСЬ И ДАТА
ИНВ № ПОДЛ

Номер загружения	Тип усилия	Номер группы элементов 1	2	3	4	5	6	7	8
		ЯРУС 3 СЕЧЕНИЕ 1							
1	N	0.0	0.0	0.0	0.0	0.5	0.6	0.0	0.0
	MX	0.8	0.3	1.0	-0.3	0.0	0.2	0.0	0.0
	QУ	-0.3	-0.1	-0.4	0.1	0.0	-0.1	0.0	0.0
	MУ	0.7	1.4	1.2	0.0	-0.4	-0.1	0.0	0.0
	QX	0.2	0.5	0.4	0.0	0.0	0.0	0.0	0.0
8	N	0.0	0.0	0.0	0.0	-2.7	3.3	0.0	0.0
	MX	0.0	0.0	0.0	0.0	-0.1	0.0	0.0	0.0
	QУ	0.0	0.0	0.0	0.0	0.0	0.0	0.0	0.0
	MУ	0.1	-0.2	0.2	-0.1	-0.2	-0.2	0.0	0.0
	QX	0.0	0.0	0.0	-0.1	0.0	-0.1	0.0	0.0
9	N	1.0	0.0	0.0	0.0	-2.3	-0.6	0.0	0.0
	MX	0.1	-0.2	0.2	0.1	0.1	0.1	0.0	0.0
	QУ	-0.1	0.1	-0.1	0.0	-0.1	0.0	0.0	0.0
	MУ	0.0	0.0	0.0	0.0	0.0	0.0	0.0	0.0
	QX	0.0	0.0	0.0	0.0	0.0	0.0	0.0	0.0
14	O	37.5	55.2	52.8	78.0	24.1	24.3	0.0	0.0
	MX	-0.1	-0.1	-0.4	0.0	-0.6	0.1	0.0	0.0
	QУ	0.1	0.0	0.3	0.0	0.4	-0.1	0.0	0.0
	MУ	-1.0	-1.4	-0.2	0.0	-0.4	0.5	0.0	0.0
	QX	-0.6	-0.9	0.0	0.0	-0.1	0.3	0.0	0.0
		ЯРУС 3 СЕЧЕНИЕ 2							
1	N	0.0	0.0	0.0	0.0	-0.5	-0.6	0.0	0.0
	MX	0.2	0.1	0.2	-0.1	0.0	0.1	0.0	0.0
	QУ	0.3	0.1	0.4	-0.1	0.0	0.1	0.0	0.0
	MУ	0.1	0.3	0.3	0.0	-0.2	-0.1	0.0	0.0
	QИ	-0.2	-0.5	-0.4	0.0	0.0	0.0	0.0	0.0
8	N	0.0	0.0	0.0	0.0	2.7	-3.3	0.0	0.0
	MX	0.0	0.0	0.0	0.0	-0.1	0.0	0.0	0.0
	QУ	0.0	0.0	0.0	0.0	0.0	0.0	0.0	0.0
	MУ	0.0	-0.1	0.0	-0.1	-0.2	-0.2	0.0	0.0
	QX	0.0	0.1	0.0	0.1	0.0	0.1	0.0	0.0
9	N	0.0	0.0	0.0	0.0	2.3	0.6	0.0	0.0
	MX	0.0	0.0	0.1	0.0	0.1	0.0	0.0	0.0
	QУ	0.1	-0.1	0.1	0.0	0.1	0.0	0.0	0.0
	MУ	0.0	0.0	0.0	0.0	0.0	0.0	0.0	0.0
	QX	0.0	0.0	0.0	0.0	0.0	0.0	0.0	0.0
14	N	-37.5	-55.2	-52.8	-78.0	-24.1	-24.3	0.0	0.0
	MX	-0.2	0.0	-0.5	0.0	0.7	0.1	0.0	0.0
	QУ	-0.1	0.0	-0.3	0.0	0.4	0.1	0.0	0.0
	MУ	-0.9	-1.5	0.0	0.0	-0.3	0.6	0.0	0.0
	QX	0.6	0.9	0.0	0.0	0.0	-0.3	0.0	0.0

Формат А4

МАРКА ПОЗ.	ОБОЗНАЧЕНИЕ	НАИМЕНОВАНИЕ	КОЛ.	МАССА ЕД. КГ	ПРИМЕЧАНИЕ
		ДОКУМЕНТАЦИЯ			
АЗ	I.220.I-3М.0-I.2 00ТО	ТЕХНИЧЕСКОЕ ОПИСАНИЕ			
		СБОРОЧНЫЕ ЕДИНИЦЫ			
		РОСТВЕРК			
Ф2	I.220.I-3М.I-I 02	Ф2-32	I4	2650	
		РИГЕЛЬ			
РI	I.220.I-3М.3-I 03-02	РДП 4.53-50	4	25I8	
Р2	I.220.I-3М.3-I 0I-0I	РДП 4.53-90АТУ	6	25I8	
Р5	I.220.I-3М.3-I 05	РДП 4.65-50	4	3090	
Р6	I.220.I-3М.3-I 0I	РДП 4.65-90АТУ	8	3090	
Р9	I.020-I/83.3-I 07-0I	РОП 4.57-30	4	2070	
РI0	I.020-I/83.3-I 02-02	РДП 4.57-60АТУ	6	2600	
РII	I.020-I/83.3-I 04-02	РОП 4.69-30	4	2520	
РI2	I.020-I/83.3-I 04-02	РДП 4.69-60АТУ	8	3I70	
		СВЯЗЕВАЯ ПЛИТА			
РП4	I.04I.I-2.I.400-0I	ПК56.I5-6АТУС(АIУ)Т-2	I3	2600	
	ПЕРЕМЕННЫЕ ДАННЫЕ	ДЛЯ ИСПОЛНЕНИЙ			
		I.220.I-3М.0-I.2 08			
		2С 4.5.30.32-3.5			
		РОСТВЕРК			
ФI	I.220.I-3М.I-I 0I	ФI-32	4	I700	
Ф4	I.220.I-3М.I-I 02	Ф2-32	4	2650	
Ф6		2ФД7-32	2		
ФI2		2ФД7-32	2		
		РИГЕЛЬ			
Р3	I.020-I/83.3-I 07-02	РОП 4.57-40	4	2070	
Р7	I.020-I/83.3-I I0-0I	РОП 4.69-40	4	2520	

		I.220.I-3М.0-I.2 08	
НАЧОТД	Шевченко		
Н.КОНТР.	Егунов	ЗДАНИЕ 2С 4.5 3С 4.5	СТАДИЯ: Р; ЛИСТ: I; ЛИСТОВ: 4
ГЛ.СПЕЦ	Рудавин		
ПРОВЕРИЛ	Зуенко		ГОСГРАЖДАНСТРОЙ КиевЗНИИЭП
РАЗРАБ.	Безгудова		

ФОРМАТ А4

САПР КиевЗНИИЭП — ОПЕРАТОР СИСТЕМЫ

МАРКА ПОЗ	ОБОЗНАЧЕНИЕ	НАИМЕНОВАНИЕ	КОЛ.	МАССА ЕД. КГ	ПРИМЕЧАНИЕ
Р4	I.020-I/83.3-I 02-03	РДП 4.57-70АТУ	6	2600	
Р8	I.020-I/83.3-I 04-03	РДП 4.69-70АТУ	8	3I70	
		СВЯЗЕВАЯ ПЛИТА			
РП2	I.04I.I-2.I.400-02	ПК56.I5-8АТУС(АIУ)Т-2	I3	2600	
РП3	I.04I.I-2.I.200-0I	ПК56.I2-8АТУС(АIУ)Т-I	20	2000	
		КОЛОННА			
КI	I.220.I-3М.2-I 02	К02С 3.33-25.I	4	I965	
К2	I.220.I-3М.2-I 02-03	К02С 3.33-30.2	8	I992	
К3	I.220.I-3М.2-I 02-06	КД2С 3.33-30.I	6	20I0	
К4	I.220.I-3М.2-I 02-07	КД2С 3.33-30.2	4	2037	
К5	I.220.I-3М.2-I 02	К02С 3.33-25.I	4	I965	
К6	I.220.I-3М.2-I 02-04	КД2С 3.33-25.I	4	20I0	
		I.220.I-3М.0-I.2 08-0I			
		2С 4.5.30.32-2.5			
		РОСТВЕРК			
ФI	I.220.I-3М.I-I 0I	ФI-32	4	I700	
Ф4	I.220.I-3М.I-I 02	Ф2-32	4	2650	
Ф6		2ФД7-32	2		
ФI2		2ФД7-32	2		
		РИГЕЛЬ			
Р3	I.020-I/83.3-I 07-02	РОП 4.57-40	4	2070	
Р7	I.020-I/83.3-I I0-0I	РОП 4.69-40	4	2520	
Р4	I.020-I/83.3-I 02-03	РДП 4.57-70АТУ	6	2600	
Р8	I.020-I/83.3-I 04-03	РДП 4.69-70АТУ	8	3I70	
		СВЯЗЕВАЯ ПЛИТА			
РП2	I.04I.I-2.I.400-02	ПК56.I5-8АТУС(АIУ)Т-2	I3	2600	
РП3	I.04I.I-2.I.200-0I	ПК56.I2-8АТУС(АIУ)Т-I	20	2000	
		КОЛОННА			
КI	I.220.I-3М.2-I 02	К02С 3.33-25.I	4	I965	
К2	I.220.I-3М.2-I 02-03	К02С 3.33-30.2	8	I992	
К3	I.220.I-3М.2-I 02-06	КД2С 3.33-30.I	6	20I0	
К4	I.220.I-3М.2-I 02-07	КД2С 3.33-30.2	4	2037	
К5	I.220.I-3М.2-I 02	К02С 3.33-25.I	4	I965	
К6	I.220.I-3М.2-I 02-04	КД2С 3.33-25.I	4	20I0	

ВЗАМ. ИНВ.№ | ПОДПИСЬ И ДАТА | ИНВ.№ ПОДЛ.

	ЛИСТ
I.220.I-3М.0-I.2 08	2

23171-02 45

ФОРМАТ А4

МАРКА ПОЗ	ОБОЗНАЧЕНИЕ	НАИМЕНОВАНИЕ	КОЛ	МАССА ЕД КГ	ПРИМЕЧАНИЕ
		I.220.I-3М.0-I.2 08-02			
		ЗС 4.5.30.32-3.5			
		РОСТВЕРК			
ФI	I.220.I-3М.I-I 05	2Ф3-32	4	4275	
Ф4	I.220.I-3М.I-I 03	IФ3-32	4	4390	
Ф6		IФД9-32	2		
ФI2		IФД9-32	2		
		РИГЕЛЬ			
Р3	I.020-I/83.3-I 07-02	РОП 4.57-40	8	2070	
Р7	I.020-I/83.3-I I0-0I	РОП 4.69-40	8	2520	
Р4	I.020-I/83.3-I 02-03	РДП 4.57-70АТУ	I2	2600	
Р8	I.020-I/83.3-I 04-03	РДП 4.69-70АТУ	I6	3I70	
		СВЯЗЕВАЯ ПЛИТА			
РП2	I.04I.I-2.I.400-02	ПК56.I5-8АТУС(АIУ)Т-2	26	2600	
РП3	I.04I.I-2.I.200-0I	ПК56.I2-8АТУС(АIУ)Т-I	30	2000	
		КОЛОННА			
КI	I.220.I-3М.2-I 04	КОЗС 3.33-25.2	4	2797	
К2	I.220.I-3М.2-I 04-0I	КОЗС 3.33-25.3	8	2862	
К3	I.220.I-3М.2-I 05-0I	КДЗС 3.33-25.3	6	2930	
К4	I.220.I-3М.2-I 05-0I	КДЗС 3.33-25.3	4	2930	
К5	I.220.I-3М.2-I 04	КОЗС 3.33-25.2	4	2797	
К6	I.220.I-3М.2-I 05	КДЗС 3.33-25.2	4	2865	
		I.220.I-3М.0-I.2 08-03			
		ЗС 4.5.30.32-2.5			
		РОСТВЕРК			
ФI	I.220.I-3М.I-I 05	2Ф3-32	4	4275	
Ф4	I.220.I-3М.I-I 03	IФ3-32	4	4390	
Ф6		IФД9-32	2		
ФI2		IФД9-32	2		
		РИГЕЛЬ			
Р3	I.020-I/83.3-I 07-02	РОП 4.57-40	8	2070	
Р7	I.020-I/83.3-I I0-0I	РОП 4.69-40	8	2520	
Р4	I.020-I/83.3-I 02-03	РДП 4.57-70АТУ	I2	2600	
Р8	I.020-I/83.3-I 04-03	РДП 4.69-70АТУ	I6	3I70	

ФОРМАТ А4

САПР КиевЗНИИЭП ОПЕРАТОР СИСТЕМЫ
ВЗАМ. ИНВ № ПОДПИСЬ И ДАТА ИНВ № ПОДЛ

МАРКА ПОЗ	ОБОЗНАЧЕНИЕ	НАИМЕНОВАНИЕ	КОЛ	МАССА ЕД КГ	ПРИМЕЧАНИЕ
		СВЯЗЕВАЯ ПЛИТА			
РП2	I.04I.I-2.I.400-02	ПК56.I5-8АТУС(АIУ)Т-2	26	2600	
РП3	I.04I.I-2.I.200-0I	ПК56.I2-8АТУС(АIУ)Т-I	30	2000	
		КОЛОННА			
КI	I.220.I-3М.2-I 04	КОЗС 3.33-25.2	4	2797	
К2	I.220.I-3М.2-I 04-0I	КОЗС 3.33-25.3	8	2862	
К3	I.220.I-3М.2-I 05-0I	КДЗС 3.33-25.3	6	2930	
К4	I.220.I-3М.2-I 05-0I	КДЗС 3.33-25.3	4	2930	
К5	I.220.I-3М.2-I 04	КОЗС 3.33-25.2	4	2797	
К6	I.220.I-3М.2-I 05	КДЗС 3.33-25.2	4	2865	
		I.220.I-3М.0-I.2 08-04			
		ЗС 4.5.30.40-4.0			
		РОСТВЕРК			
ФI	I.220.I-3М.I-I 05	2Ф3-40	4	3625	
Ф4	I.220.I-3М.I-I 03-0I	IФ3-40	4	3755	
Ф6		IФД9-40	2		
ФI2		IФД9-40	2		
		РИГЕЛЬ			
Р3	I.020-I/83.3-I 07-02	РОП 4.57-40	8	2070	
Р7	I.020-I/83.3-I I0-0I	РОП 4.69-40	8	2520	
Р4	I.020-I/83.3-I 02-03	РДП 4.57-70АТУ	I2	2600	
Р8	I.020-I/83.3-I 04-03	РДП 4.69-70АТУ	I6	3I70	
		СВЯЗЕВАЯ ПЛИТА			
РП2	I.04I.I-2.I.400-02	ПК56.I5-8АТУС(АIУ)Т-2	26	2600	
РП3	I.04I.I-2.I.200-0I	ПК56.I2-8АТУС(АIУ)Т-I	30	2000	
		КОЛОННА			
КI	I.220.I-3М.2-I 04	КОЗС 3.33-25.2	4	2797	
К2	I.220.I-3М.2-I 04-0I	КОЗС 3.33-25.3	8	2862	
К3	I.220.I-3М.2-I 05-0I	КДЗС 3.33-25.3	6	2930	
К4	I.220.I-3М.2-I 05-0I	КДЗС 3.33-25.3	4	2930	
К5	I.220.I-3М.2-I 04	КОЗС 3.33-25.2	4	2797	
К6	I.220.I-3М.2-I 05	КДЗС 3.33-25.2	4	2865	

ФОРМАТ А4

МОНТАЖНЫЙ ПЛАН РОСТВЕРКОВ

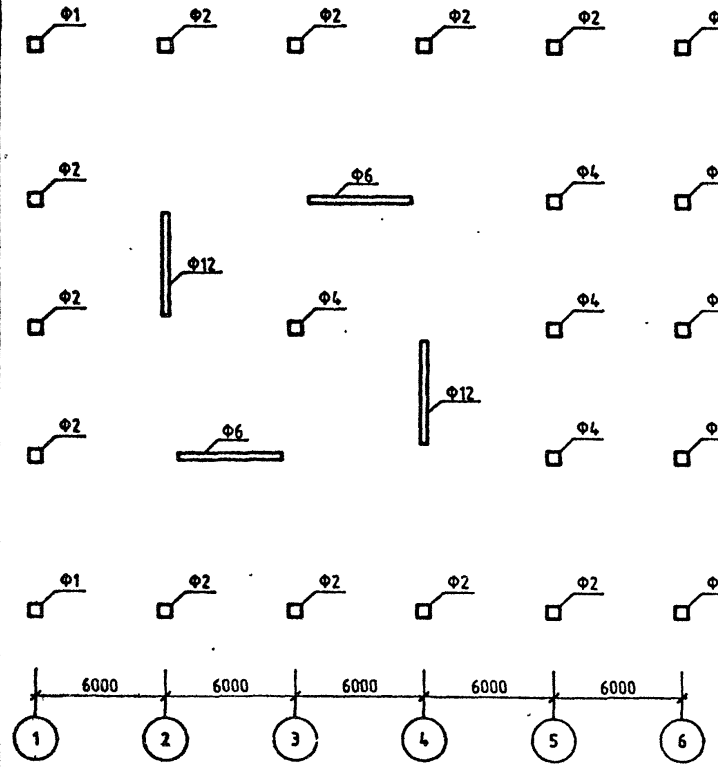

МОНТАЖНЫЙ ПЛАН КОЛОНН

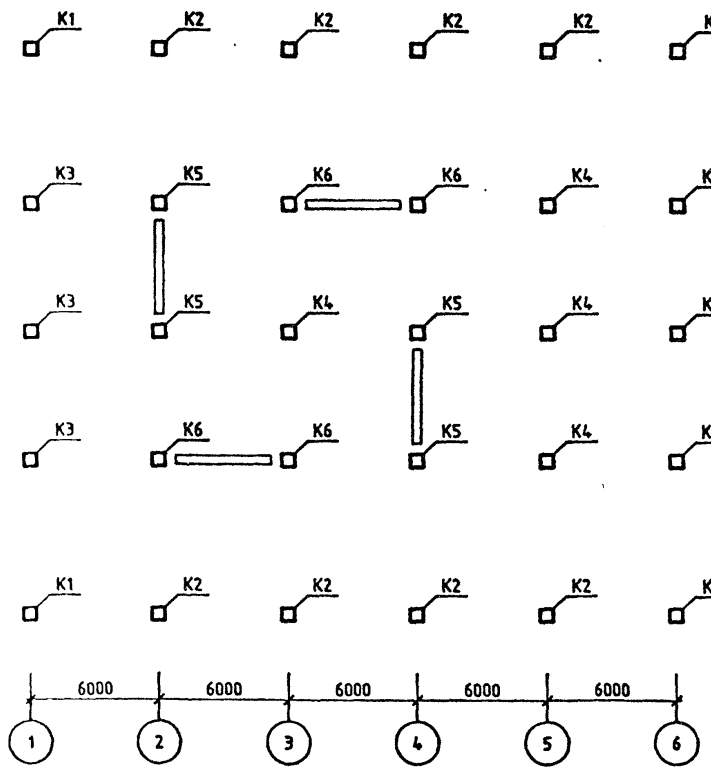

ОБОЗНАЧЕНИЕ	ШИФР ЗДАНИЯ
1.220.1-3М.0-1.2 08	2С 4.5.30.32-3.5
-01	2С 4.5.30.32-2.5
-02	3С 4.5.30.32-3.5
-03	3С 4.5.30.32-2.5
-04	3С 4.5.30.40-4.0

Нач отд	Шевченко	
ГИП	Етушов	
Н.контр	Зуенко	
Проверил	Бобко	
Разраб	Рудаева	

1.220.1-3М.0-1.2 08СБ

ЗДАНИЕ 2С 4.5
3С 4.5

СТАДИЯ	ЛИСТ	ЛИСТОВ
Р	1	3

ГОСГРАЖДАНСТРОЙ
КиевЗНИИЭП

Формат А3

МОНТАЖНЫЙ ПЛАН РИГЕЛЕЙ

ОТМ. -0.82

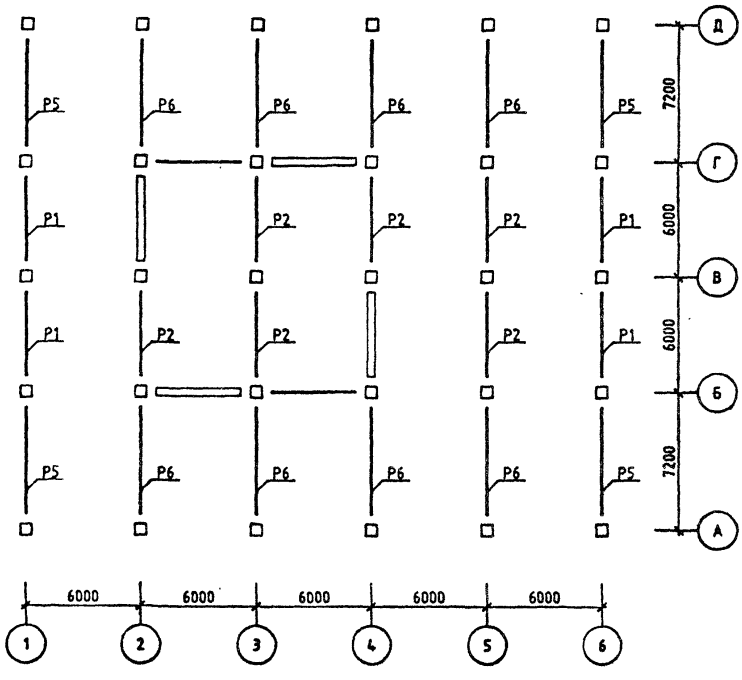

МОНТАЖНЫЙ ПЛАН РИГЕЛЕЙ И СВЯЗЕВЫХ ПЛИТ

ОТМ. +3.20 (+6.50)

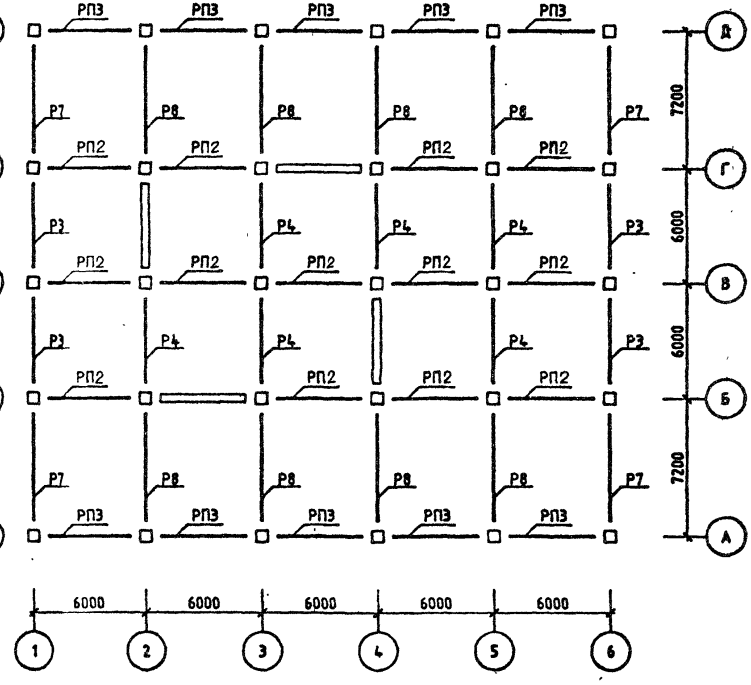

МОНТАЖНЫЙ ПЛАН РИГЕЛЕЙ И СВЯЗЕВЫХ ПЛИТ

ОТМ. +6.50 (+9.80)

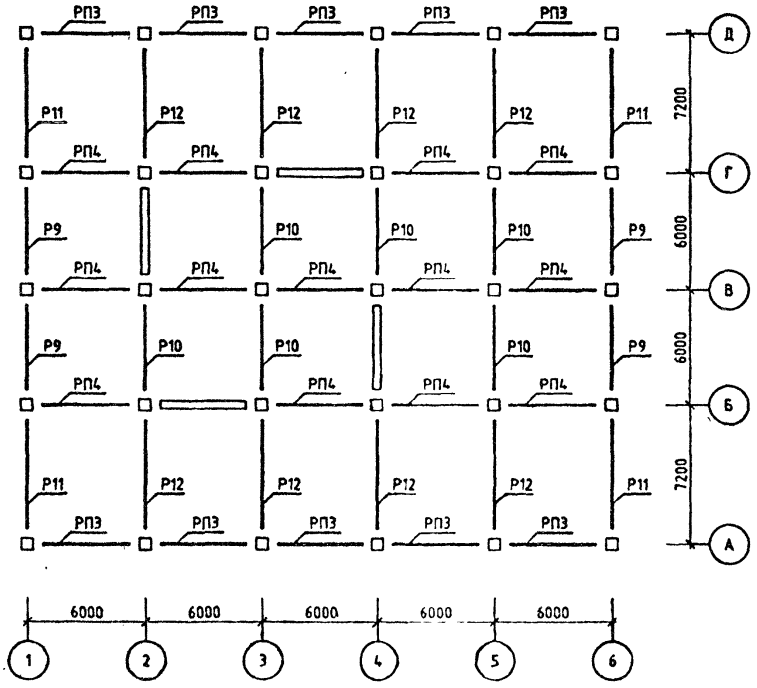

Номер загружения	Тип усилия	Номер группы элементов 1	2	3	4	5	6	7	8
		ЯРУС 1 СЕЧЕНИЕ 1							
1	N	0.0	0.0	0.0	0.0	-12.7	-13.3	0.0	0.0
	MX	1.7	5.1	2.6	5.0	-6.7	-7.2	0.0	0.0
	QY	-0.4	-1.9	-0.5	-1.9	3.8	3.6	0.0	0.0
	MY	-3.0	-3.2	-3.1	-2.1	7.4	7.1	0.0	0.0
	QX	-0.9	-0.5	0.2	-0.4	-3.3	4.0	0.0	0.0
8	N	0.0	0.0	0.0	0.0	0.0	-8.8	0.0	0.0
	MX	0.0	0.0	0.0	0.0	0.0	0.0	0.0	0.0
	QY	0.0	0.0	0.0	0.0	0.0	0.0	0.0	0.0
	MY	-0.5	-1.7	-0.9	-1.7	-2.1	-2.9	0.0	0.0
	QX	-0.2	-0.7	-0.3	-0.6	-1.0	-1.6	0.0	0.0
9	N	0.0	0.0	0.0	0.0	12.2	2.2	0.0	0.0
	MX	1.1	0.7	2.0	1.9	3.9	2.9	0.0	0.0
	QY	-0.4	-0.1	-0.7	-0.7	-2.2	-1.4	0.0	0.0
	MY	0.1	0.1	0.2	0.1	-0.5	0.7	0.0	0.0
	QX	0.0	0.0	0.0	0.0	-0.3	0.4	0.0	0.0
14	N	84.6	113.2	113.0	150.5	112.8	110.6	0.0	0.0
	MX	-0.6	-0.4	-0.3	0.8	-0.3	-0.4	0.0	0.0
	QY	0.7	0.4	1.4	-0.7	0.3	0.3	0.0	0.0
	MY	0.9	-0.6	0.2	0.0	-0.1	-0.5	0.0	0.0
	QX	0.8	1.1	0.1	0.0	0.0	0.3	0.0	0.0
		ЯРУС 1 СЕЧЕНИЕ 2							
1	N	0.0	0.0	0.0	0.0	12.7	13.3	0.0	0.0
	MX	-0.4	-1.9	-0.8	-1.9	-6.7	-5.3	0.0	0.0
	QY	0.4	-1.7	0.5	-1.8	-3.8	-3.6	0.0	0.0
	MY	0.6	1.0	1.4	0.7	5.4	7.0	0.0	0.0
	QX	0.9	0.6	-0.2	0.4	3.3	-4.0	0.0	0.0
8	N	0.0	0.0	0.0	0.0	0.0	8.8	0.0	0.0
	MX	0.0	0.0	0.0	0.0	0.0	0.0	0.0	0.0
	QY	0.0	0.0	0.0	0.0	0.0	0.0	0.0	0.0
	MY	-0.1	-0.6	0.1	-0.6	-1.5	-2.9	0.0	0.0
	QX	0.2	0.7	0.3	0.6	1.0	1.6	0.0	0.0
9	N	0.0	0.0	0.0	0.0	-12.2	-2.2	0.0	0.0
	MX	0.5	-0.3	0.6	0.7	3.9	2.0	0.0	0.0
	QY	0.4	0.1	0.7	0.7	2.2	1.4	0.0	0.0
	MY	0.0	0.0	-0.1	0.0	-0.4	0.7	0.0	0.0
	QX	0.0	0.0	0.0	0.0	0.3	-0.4	0.0	0.0
14	O	-84.6	-113.2	-113.0	-150.5	-112.8	-110.6	0.0	0.0
	MX	2.0	0.9	4.7	1.7	-0.5	-0.8	0.0	0.0
	QY	0.7	0.4	1.4	0.7	-0.3	-0.3	0.0	0.0
	MY	2.0	3.2	-0.1	0.0	-0.1	-0.8	0.0	0.0
	QX	-0.8	-1.1	0.1	0.0	0.0	-0.3	0.0	0.0

ГИП	Егунов		
Н.КОНТР.	Бойко		
РУК.ГР.	Рудавин		
ПРОВЕРИЛ	Футорная		
РАЗРАБ	Зуенко		

1.220.1-3М.0-1.2 08МУ1

ЗДАНИЕ
2С 4.5.30.32-3.5

СТАДИЯ	ЛИСТ	ЛИСТОВ
Р	1	2

ГОСГРАЖДАНСТРОЙ
КиевЗНИИЭП

ФОРМАТ А4

Безгудова

ОПЕРАТОР СИСТЕМЫ

САПР КиевЗНИИЭП

ВЗАМ ИНВ №

ПОДПИСЬ И ДАТА

ИНВ № ПОДЛ

Номер загружения	Тип усилия	Номер группы элементов 1	2	3	4	5	6	7	8
		ЯРУС 2 СЕЧЕНИЕ 1							
1	N	0.0	0.0	0.0	0.0	3.2	3.2	0.0	0.0
	MX	0.4	1.9	0.8	1.9	0.1	1.2	0.0	0.0
	QY	-0.4	-0.6	-0.5	-0.6	0.0	-0.4	0.0	0.0
	MY	-0.6	-1.0	-1.4	-0.7	-1.3	-0.1	0.0	0.0
	QX	-0.1	-0.6	-0.6	-0.4	0.3	0.0	0.0	0.0
8	N	0.0	0.0	0.0	0.0	0.0	2.7	0.0	0.0
	MX	0.0	0.0	0.0	0.0	0.0	0.0	0.0	0.0
	QY	0.0	0.0	0.0	0.0	0.0	0.0	0.0	0.0
	MY	0.1	0.6	-0.1	0.6	0.3	-0.1	0.0	0.0
	QX	0.0	0.2	0.0	0.2	0.1	0.0	0.0	0.0
9	N	0.0	0.0	0.0	0.0	-3.8	-0.7	0.0	0.0
	MX	-0.5	0.3	-0.6	-0.7	0.1	-0.5	0.0	0.0
	QY	0.1	-0.1	0.2	0.2	0.0	0.1	0.0	0.0
	MY	0.0	0.0	0.1	0.0	0.1	0.0	0.0	0.0
	QX	0.0	0.0	0.0	0.0	0.0	0.0	0.0	0.0
14	N	42.8	60.6	60.4	85.7	28.7	30.7	0.0	0.0
	MX	-2.2	0.4	-4.0	-0.7	-0.2	0.3	0.0	0.0
	QY	0.7	-0.1	1.4	0.3	0.1	-0.1	0.0	0.0
	MY	-1.8	-2.7	0.1	0.0	0.0	0.0	0.0	0.0
	QX	0.7	-1.1	0.0	0.0	0.0	0.0	0.0	0.0
		ЯРУС 2 СЕЧЕНИЕ 2							
1	N	0.0	0.0	0.0	0.0	-3.2	-3.2	0.0	0.0
	MX	1.2	0.7	1.3	0.6	-0.1	0.5	0.0	0.0
	QY	0.4	0.6	0.5	0.6	0.0	0.4	0.0	0.0
	MY	-1.1	-1.6	-1.5	-1.1	-0.5	-0.1	0.0	0.0
	QX	0.1	0.6	0.6	0.4	0.4	0.0	0.0	0.0
8	N	0.0	0.0	0.0	0.0	0.0	-2.7	0.0	0.0
	MX	0.0	0.0	0.0	0.0	0.0	0.0	0.0	0.0
	QY	0.0	0.0	0.0	0.0	0.0	0.0	0.0	0.0
	MY	-0.1	0.2	-0.2	-0.2	0.1	-0.1	0.0	0.0
	QX	0.0	-0.2	0.0	-0.2	-0.1	0.0	0.0	0.0
9	N	0.0	0.0	0.0	0.0	3.8	0.7	0.0	0.0
	MX	-0.2	0.3	-0.2	0.3	0.1	-0.2	0.0	0.0
	QY	-0.1	0.1	-0.2	0.1	0.0	-0.1	0.0	0.0
	MY	0.1	0.0	0.1	0.0	0.0	0.0	0.0	0.0
	QX	0.0	0.0	0.0	0.0	0.0	0.0	0.0	0.0
14	N	-42.8	-60.6	-60.4	-85.7	-28.7	-30.7	0.0	0.0
	MX	1.0	0.3	2.1	0.5	-0.4	0.2	0.0	0.0
	QY	0.7	0.1	1.4	0.3	-0.1	0.1	0.0	0.0
	MY	1.2	-2.0	0.1	0.0	0.0	0.3	0.0	0.0
	QX	-0.7	-1.1	0.0	0.0	0.0	0.0	0.0	0.0

1.220.1-3М.0-1.2 08МУ1

ЛИСТ 2

23171-02 SO

ФОРМАТ А4

Номер загружения	Тип усилия	Номер группы элементов 1	2	3	4	5	6	7	8
		ЯРУС 1 СЕЧЕНИЕ 1							
1	N	0.0	0.0	0.0	0.0	-8.8	-9.7	0.0	0.0
	MX	2.2	8.9	3.3	8.8	-11.8	-13.1	0.0	0.0
	QY	-0.6	-4.4	-0.7	-4.4	9.3	8.8	0.0	0.0
	MY	-4.6	-3.9	-5.1	-2.7	13.3	12.2	0.0	0.0
	QX	-1.8	-0.8	1.0	-0.5	-8.4	9.6	0.0	0.0
8	N	0.0	0.0	0.0	0.0	0.0	-8.3	0.0	0.0
	MX	0.0	0.0	0.0	0.0	0.0	0.0	0.0	0.0
	QY	0.0	0.0	0.0	0.0	0.0	0.0	0.0	0.0
	MY	-0.4	-1.4	-0.6	-1.2	-1.4	-2.3	0.0	0.0
	QX	-0.2	-0.7	-0.3	-0.6	-0.9	-1.9	0.0	0.0
9	N	0.0	0.0	0.0	0.0	11.6	2.1	0.0	0.0
	MX	0.9	0.4	1.6	1.3	3.2	2.1	0.0	0.0
	QY	-0.4	-0.1	-0.8	-0.7	-2.6	-1.3	0.0	0.0
	MY	-0.1	0.1	-0.1	0.1	-0.4	0.6	0.0	0.0
	QX	0.0	0.0	0.0	0.0	-0.3	0.5	0.0	0.0
14	N	84.6	113.2	113.0	150.5	119.9	117.0	0.0	0.0
	MX	0.0	-0.4	-1.3	-0.8	-0.6	-0.5	0.0	0.0
	QY	0.8	0.5	-1.4	1.0	0.6	0.6	0.0	0.0
	MY	0.7	0.4	0.6	0.0	-0.2	-0.8	0.0	0.0
	QX	1.1	1.1	0.3	0.0	0.0	0.8	0.0	0.0
		ЯРУС 1 СЕЧЕНИЕ 2							
1	N	0.0	0.0	0.0	0.0	8.8	9.7	0.0	0.0
	MX	-0.8	-2.7	-1.4	-2.7	-11.5	-8.7	0.0	0.0
	QY	0.6	-4.0	0.7	-4.2	-9.3	-8.8	0.0	0.0
	MY	0.9	1.7	2.3	1.2	8.8	11.8	0.0	0.0
	QX	1.8	0.9	-1.0	0.6	8.4	-9.6	0.0	0.0
8	N	0.0	0.0	0.0	0.0	0.0	8.3	0.0	0.0
	MX	0.0	0.0	0.0	0.0	0.0	0.0	0.0	0.0
	QY	0.0	0.0	0.0	0.0	0.0	0.0	0.0	0.0
	MY	-0.1	-0.4	0.1	-0.3	-0.9	-2.3	0.0	0.0
	QX	0.2	0.7	0.3	0.6	0.9	1.9	0.0	0.0
9	N	0.0	0.0	0.0	0.0	-11.6	-2.1	0.0	0.0
	MX	0.3	-0.2	0.4	0.3	3.3	1.2	0.0	0.0
	QY	0.4	0.1	0.7	0.7	2.6	1.3	0.0	0.0
	MY	0.0	0.0	0.1	0.0	-0.3	0.6	0.0	0.0
	QX	0.0	0.0	0.0	0.0	0.3	-0.5	0.0	0.0
14	N	-84.6	-113.2	-113.0	-150.5	-119.9	-117.0	0.0	0.0
	MX	1.9	0.9	4.8	1.7	-1.0	-1.0	0.0	0.0
	QY	0.8	0.5	1.4	1.0	-0.6	-0.6	0.0	0.0
	MY	2.0	3.2	-0.3	0.0	-0.1	-1.3	0.0	0.0
	QX	-1.1	-1.1	0.3	0.0	0.0	-0.8	0.0	0.0

ГИП	Егунов		
Н.КОНТР.	Бойко		
РУК ГР.	Рудавин		
ПРОВЕРИЛ	Футорная		
РАЗРАБ	Зуенко		

1.220.1-3М.0-1.2 08МУ2

ЗДАНИЕ
2С 4.5.30.32-2.5

СТАДИЯ	ЛИСТ	ЛИСТОВ
Р	1	2

ГОСГРАЖДАНСТРОЙ
КиевЗНИИЭП

ФОРМАТ А4

Безгудова

ОПЕРАТОР СИСТЕМЫ

САПР КиевЗНИИЭП

ВЗАМ ИНВ №

ПОДПИСЬ И ДАТА

ИНВ № ПОДЛ

Номер загружения	Тип усилия	Номер группы элементов 1	2	3	4	5	6	7	8
		ЯРУС 2 СЕЧЕНИЕ 1							
1	N	0.0	0.0	0.0	0.0	-3.8	-3.7	0.0	0.0
	MX	0.8	2.7	1.4	2.7	-0.2	2.0	0.0	0.0
	QY	-0.6	-0.9	-0.7	-0.8	0.1	-0.6	0.0	0.0
	MY	-0.9	-1.7	-2.3	-1.2	-2.0	0.2	0.0	0.0
	QX	-0.1	-0.9	-0.8	-0.6	-0.6	-0.1	0.0	0.0
8	N	0.0	0.0	0.0	0.0	0.0	2.8	0.0	0.0
	MX	0.0	0.0	0.0	0.0	0.0	0.0	0.0	0.0
	QY	0.0	0.0	0.0	0.0	0.0	0.0	0.0	0.0
	MY	0.1	0.4	-0.1	0.3	0.2	-0.1	0.0	0.0
	QX	0.0	0.1	0.0	0.1	0.1	0.0	0.0	0.0
9	N	0.0	0.0	0.0	0.0	-4.0	-0.8	0.0	0.0
	MX	-0.3	0.2	-0.4	-0.3	0.1	-0.3	0.0	0.0
	QY	0.1	-0.1	0.1	0.1	-0.1	0.1	0.0	0.0
	MY	0.0	0.0	-0.1	0.0	0.1	0.0	0.0	0.0
	QX	0.0	0.0	0.0	0.0	0.0	0.0	0.0	0.0
14	N	42.8	60.6	60.4	85.7	30.1	31.9	0.0	0.0
	MX	-2.2	0.3	-3.9	-0.6	-0.1	0.3	0.0	0.0
	QY	0.8	-0.1	1.4	0.2	0.1	-0.1	0.0	0.0
	MY	-1.7	-2.7	0.3	0.0	0.0	-0.1	0.0	0.0
	QX	0.7	-1.1	0.1	0.0	0.0	0.0	0.0	0.0
		ЯРУС 2 СЕЧЕНИЕ 2							
1	N	0.0	0.0	0.0	0.0	3.8	3.7	0.0	0.0
	MX	1.6	1.0	1.7	0.9	-0.1	0.7	0.0	0.0
	QY	0.6	0.9	0.7	0.8	-0.1	0.6	0.0	0.0
	MY	-1.3	-2.1	-2.0	-1.4	-0.7	0.1	0.0	0.0
	QX	0.1	0.9	0.8	0.6	0.6	0.1	0.0	0.0
8	N	0.0	0.0	0.0	0.0	0.0	-2.8	0.0	0.0
	MX	0.0	0.0	0.0	0.0	0.0	0.0	0.0	0.0
	QY	0.0	0.0	0.0	0.0	0.0	0.0	0.0	0.0
	MY	0.0	0.1	-0.1	-0.1	0.1	-0.1	0.0	0.0
	QX	0.0	-0.1	0.0	-0.1	-0.1	0.0	0.0	0.0
9	N	0.0	0.0	0.0	0.0	4.0	0.8	0.0	0.0
	MX	-0.1	0.2	-0.1	0.2	0.1	-0.1	0.0	0.0
	QY	-0.1	0.1	-0.1	0.1	0.1	-0.1	0.0	0.0
	MY	0.0	0.0	0.1	0.0	0.0	0.0	0.0	0.0
	QX	0.0	0.0	0.0	0.0	0.0	0.0	0.0	0.0
14	N	-42.8	-60.6	-60.4	-85.7	-30.1	-31.9	0.0	0.0
	MX	1.0	-0.2	2.1	0.4	-0.4	0.2	0.0	0.0
	QY	0.8	-0.1	1.4	0.2	-0.1	0.1	0.0	0.0
	MY	1.2	-2.1	0.1	0.0	0.0	0.2	0.0	0.0
	QX	-0.7	1.1	0.0	0.0	0.0	0.0	0.0	0.0

1.220.1-3М.0-1.2 08МУ2

ЛИСТ 2

23171-02 51

ФОРМАТ А4

Номер загружения	Тип усилия	Номер группы элементов 1	2	3	4	5	6	7	8
		ЯРУС 1 СЕЧЕНИЕ 1							
1	N	0.0	0.0	0.0	0.0	-13.5	-14.3	0.0	0.0
	MX	1.7	5.1	2.7	8.9	-12.9	-12.7	0.0	0.0
	QY	-0.4	-1.9	-0.5	-3.0	7.3	5.8	0.0	0.0
	MY	-3.0	-3.2	-3.1	-3.4	13.0	13.4	0.0	0.0
	QX	-0.9	-0.6	0.2	-0.5	-5.5	7.6	0.0	0.0
8	N	0.0	0.0	0.0	0.0	0.0	-17.5	0.0	0.0
	MX	0.0	0.0	0.0	0.0	0.0	-0.1	0.0	0.0
	QY	0.0	0.0	0.0	0.0	0.0	0.0	0.0	0.0
	MY	-0.5	-1.7	-0.8	-2.7	-3.3	-5.3	0.0	0.0
	QX	-0.2	-0.7	-0.3	-0.9	-1.4	-3.1	0.0	0.0
9	N	0.0	0.0	0.0	0.0	24.5	4.6	0.0	0.0
	MX	1.1	0.7	1.9	3.0	7.3	4.6	0.0	0.0
	QY	-0.4	-0.1	-0.7	-1.0	-4.2	-2.0	0.0	0.0
	MY	0.1	0.1	-0.2	0.2	-0.9	1.4	0.0	0.0
	QX	0.0	0.0	0.0	0.0	-0.4	0.8	0.0	0.0
14	N	110.3	148.6	148.3	198.8	167.1	166.5	0.0	0.0
	MX	-0.7	-0.4	-0.6	-0.9	-2.2	-0.6	0.0	0.0
	QY	0.7	0.4	1.5	0.8	1.7	0.5	0.0	0.0
	MY	-0.8	-0.7	-0.1	0.0	0.3	2.5	0.0	0.0
	QX	-0.7	-1.1	0.0	0.0	0.0	1.9	0.0	0.0
		ЯРУС 1 СЕЧЕНИЕ 2							
1	N	0.0	0.0	0.0	0.0	13.5	14.3	0.0	0.0
	MX	-0.4	-1.9	-0.8	-2.2	-12.5	-7.6	0.0	0.0
	QY	0.4	-1.7	0.5	-2.8	-7.3	-5.8	0.0	0.0
	MY	0.6	1.0	1.4	1.3	7.7	13.1	0.0	0.0
	QX	0.9	0.6	-0.2	0.6	5.5	-7.6	0.0	0.0
8	N	0.0	0.0	0.0	0.0	0.0	17.5	0.0	0.0
	MX	0.0	0.0	0.0	0.0	0.0	0.0	0.0	0.0
	QY	0.0	0.0	0.0	0.0	0.0	0.0	0.0	0.0
	MY	-0.1	-0.6	-0.1	-0.6	-1.8	-5.4	0.0	0.0
	QX	0.2	0.7	0.3	0.9	1.4	3.1	0.0	0.0
9	N	0.0	0.0	0.0	0.0	-24.5	-4.6	0.0	0.0
	MX	0.5	-0.3	0.6	0.6	7.5	2.4	0.0	0.0
	QY	0.4	0.1	0.6	1.0	4.2	2.0	0.0	0.0
	MY	0.1	0.0	-0.1	-0.1	-0.5	1.4	0.0	0.0
	QX	0.0	0.0	0.0	0.0	0.4	-0.8	0.0	0.0
14	N	-110.3	-148.6	-148.3	-198.8	-167.1	-166.5	0.0	0.0
	MX	1.8	0.8	4.7	1.8	-3.8	-1.1	0.0	0.0
	QY	0.7	0.4	1.5	0.8	-1.7	-0.5	0.0	0.0
	MY	-1.7	-3.2	0.1	0.0	0.2	4.5	0.0	0.0
	QX	-0.7	-1.1	0.0	0.0	0.0	-1.9	0.0	0.0

ГИП	Егунов		
Н.КОНТР	Бойко		
РУК.ГР.	Рудавин		
ПРОВЕРИЛ	Футорная		
РАЗРАБ	Зуенко		

1.220.1-3М.0-1.2 08МУ3

ЗДАНИЕ
3С 4.5.30.32-3.5

СТАДИЯ	ЛИСТ	ЛИСТОВ
Р	1	3

ГОСГРАЖДАНСТРОЙ
КиевЗНИИЭП

ФОРМАТ А4

Номер загружения	Тип усилия	Номер группы элементов 1	2	3	4	5	6	7	8
		ЯРУС 2 СЕЧЕНИЕ 1							
1	N	0.0	0.0	0.0	0.0	2.6	2.7	0.0	0.0
	MX	0.4	1.9	0.8	2.2	0.2	1.6	0.0	0.0
	QY	-0.4	-0.6	-0.5	-0.7	-0.1	-0.5	0.0	0.0
	MY	-0.6	-1.0	-1.4	-1.3	-1.7	-0.2	0.0	0.0
	QX	-0.1	-0.6	-0.6	-0.6	0.5	-0.1	0.0	0.0
8	N	0.0	0.0	0.0	0.0	0.0	6.1	0.0	0.0
	MX	0.0	0.0	0.0	0.0	0.0	0.0	0.0	0.0
	QY	0.0	0.0	0.0	0.0	0.0	0.0	0.0	0.0
	MY	0.1	0.6	0.1	0.6	0.4	-0.2	0.0	0.0
	QX	0.0	0.2	0.0	0.2	0.1	-0.1	0.0	0.0
9	N	0.0	0.0	0.0	0.0	-8.7	-1.7	0.0	0.0
	MX	-0.5	0.3	-0.6	-0.6	0.2	-0.5	0.0	0.0
	QY	0.2	-0.1	0.2	0.2	-0.1	0.2	0.0	0.0
	MY	-0.1	0.0	0.1	0.1	0.1	0.0	0.0	0.0
	QX	0.0	0.0	0.0	0.0	0.0	0.0	0.0	0.0
14	N	68.6	96.0	95.8	134.0	48.5	51.2	0.0	0.0
	MX	-1.9	-0.4	-4.0	-0.5	0.4	-0.3	0.0	0.0
	QY	0.7	0.2	1.5	0.2	-0.1	0.1	0.0	0.0
	MY	1.6	-2.7	-0.1	0.0	-0.1	-0.5	0.0	0.0
	QX	0.6	1.1	0.0	0.0	0.0	-0.1	0.0	0.0
		ЯРУС 2 СЕЧЕНИЕ 2							
1	N	0.0	0.0	0.0	0.0	-2.6	-2.7	0.0	0.0
	MX	1.2	0.7	1.4	0.8	0.1	0.6	0.0	0.0
	QY	0.4	0.6	0.5	0.7	0.1	0.5	0.0	0.0
	MY	-1.1	-1.7	-1.6	-1.4	-0.6	-0.1	0.0	0.0
	QX	0.1	0.6	0.6	0.6	-0.5	0.1	0.0	0.0
8	N	0.0	0.0	0.0	0.0	0.0	-6.1	0.0	0.0
	MX	0.0	0.0	0.0	0.0	0.0	0.0	0.0	0.0
	QY	0.0	0.0	0.0	0.0	0.0	0.0	0.0	0.0
	MY	0.0	0.2	-0.2	-0.2	0.1	-0.1	0.0	0.0
	QX	0.0	-0.2	0.0	-0.2	-0.1	0.1	0.0	0.0
9	N	0.0	0.0	0.0	0.0	8.7	1.7	0.0	0.0
	MX	-0.2	0.3	-0.2	0.3	0.2	-0.2	0.0	0.0
	QY	-0.2	0.1	-0.2	0.2	0.1	-0.2	0.0	0.0
	MY	0.1	0.0	0.1	0.0	0.1	0.0	0.0	0.0
	QX	0.0	0.0	0.0	0.0	0.0	0.0	0.0	0.0
14	N	-68.6	-96.0	-95.8	-134.0	-48.5	-51.2	0.0	0.0
	MX	1.1	0.3	2.5	0.5	0.1	-0.2	0.0	0.0
	QY	0.7	0.2	1.5	0.2	-0.1	-0.1	0.0	0.0
	MY	-1.2	-2.1	0.0	0.0	0.0	-0.1	0.0	0.0
	QX	-0.6	-1.1	0.0	0.0	0.0	0.1	0.0	0.0

1.220.1-3М.0-1.2 08МУ3

ЛИСТ 2

23171-02 52

ФОРМАТ А4

Безгудова
ОПЕРАТОР СИСТЕМЫ
САПР КиевЗНИИЭП
ВЗАМ. ИНВ. №
ПОДПИСЬ И ДАТА
ИНВ. № ПОДЛ.

Номер загружения	Тип усилия	Номер группы элементов 1	2	3	4	5	6	7	8
		ЯРУС 3 СЕЧЕНИЕ 1							
1	N	0.0	0.0	0.0	0.0	0.6	0.8	0.0	0.0
	MX	-1.2	-0.7	-1.4	-0.8	0.1	-0.4	0.0	0.0
	QY	0.5	0.3	0.5	0.3	0.0	0.2	0.0	0.0
	MY	1.1	1.7	1.6	1.4	-0.4	-0.1	0.0	0.0
	QX	0.3	0.6	0.5	0.5	-0.1	0.0	0.0	0.0
8	N	0.0	0.0	0.0	0.0	0.0	2.7	0.0	0.0
	MX	0.0	0.0	0.0	0.0	0.0	0.0	0.0	0.0
	QY	0.0	0.0	0.0	0.0	0.0	0.0	0.0	0.0
	MY	0.0	-0.2	0.2	0.2	-0.1	-0.2	0.0	0.0
	QX	0.0	-0.1	0.0	-0.1	-0.1	-0.1	0.0	0.0
9	N	0.0	0.0	0.0	0.0	-3.9	-0.8	0.0	0.0
	MX	0.2	-0.3	0.2	-0.3	0.3	0.2	0.0	0.0
	QY	-0.7	0.1	-0.1	0.1	-0.1	-0.1	0.0	0.0
	MY	-0.1	0.0	-0.1	0.0	-0.1	0.1	0.0	0.0
	QX	0.0	0.0	0.0	0.0	0.0	0.0	0.0	0.0
14	N	42.8	60.6	60.4	85.7	21.7	22.1	0.0	0.0
	MX	-0.3	-0.2	-0.4	-0.5	-0.7	0.1	0.0	0.0
	QY	0.2	0.1	0.4	0.3	0.4	0.0	0.0	0.0
	MY	1.0	1.4	0.0	0.0	0.0	-0.6	0.0	0.0
	QX	0.6	0.9	0.0	0.0	0.0	0.4	0.0	0.0
		ЯРУС 3 СЕЧЕНИЕ 2							
1	N	0.0	0.0	0.0	0.0	-0.6	-0.8	0.0	0.0
	MX	0.3	0.1	-0.3	-0.2	0.0	-0.2	0.0	0.0
	QY	0.4	0.2	-0.5	-0.3	0.0	-0.2	0.0	0.0
	MY	0.2	0.4	0.3	0.3	-0.2	-0.1	0.0	0.0
	QX	0.1	0.5	-0.5	-0.5	0.1	0.0	0.0	0.0
8	N	0.0	0.0	0.0	0.0	0.0	-2.7	0.0	0.0
	MX	0.0	0.0	0.0	0.0	0.0	0.0	0.0	0.0
	QY	0.0	0.0	0.0	0.0	0.0	0.0	0.0	0.0
	MY	0.0	-0.1	0.0	-0.1	-0.1	-0.2	0.0	0.0
	QX	0.0	0.1	0.0	0.1	0.1	0.1	0.0	0.0
9	N	0.0	0.0	0.0	0.0	3.9	0.8	0.0	0.0
	MX	0.1	0.0	0.1	0.1	0.2	0.1	0.0	0.0
	QY	0.0	-0.1	0.1	0.1	0.1	0.1	0.0	0.0
	MY	0.0	0.0	0.0	0.0	0.0	0.0	0.0	0.0
	QX	0.0	0.0	0.0	0.0	0.0	0.0	0.0	0.0
14	N	-42.8	-60.6	-60.4	-85.7	-21.7	-22.1	0.0	0.0
	MX	-0.4	0.2	0.9	-0.4	-0.8	0.1	0.0	0.0
	QY	-0.2	0.1	0.4	-0.3	-0.4	0.0	0.0	0.0
	MY	1.1	1.6	0.0	0.0	0.0	0.7	0.0	0.0
	QX	-0.6	0.9	0.0	0.0	0.0	0.3	0.0	0.0

1.220.1-3М.0-1.2 08МУ3		ЛИСТ 3

ФОРМАТ А4

Номер загружения	Тип усилия	Номер группы элементов 1	2	3	4	5	6	7	8
		ЯРУС 1 СЕЧЕНИЕ 1							
1	N	0.0	0.0	0.0	0.0	-8.8	-9.7	0.0	0.0
	MX	2.3	8.9	3.4	15.6	-22.4	-22.9	0.0	0.0
	QY	-0.6	-4.4	-0.8	-7.1	17.4	13.8	0.0	0.0
	MY	-4.6	-4.0	-5.2	-4.0	22.9	22.9	0.0	0.0
	QX	-1.8	-0.8	1.0	-0.7	-13.3	17.8	0.0	0.0
8	N	0.0	0.0	0.0	0.0	0.0	-16.6	0.0	0.0
	MX	0.0	0.0	0.0	0.1	0.0	-0.1	0.0	0.0
	QY	0.0	0.0	0.0	0.0	0.0	0.0	0.0	0.0
	MY	-0.4	-1.4	-0.6	-1.8	-2.1	-4.2	0.0	0.0
	QX	-0.2	-0.5	-0.3	-0.8	-1.2	-3.5	0.0	0.0
9	N	0.0	0.0	0.0	0.0	23.3	4.5	0.0	0.0
	MX	0.8	0.4	1.5	2.0	5.9	3.1	0.0	0.0
	QY	-0.4	-0.1	-0.7	-0.9	-4.9	-1.7	0.0	0.0
	MY	-0.1	0.1	-0.1	0.1	-0.7	1.2	0.0	0.0
	QX	0.0	0.0	0.0	0.0	-0.4	1.0	0.0	0.0
14	N	110.3	148.6	148.3	198.8	169.3	167.9	0.0	0.0
	MX	-0.1	-0.4	-1.0	-0.8	-3.3	-0.6	0.0	0.0
	QY	0.7	0.5	-1.5	1.0	3.6	0.7	0.0	0.0
	MY	-0.6	-0.4	-0.5	0.0	0.4	3.9	0.0	0.0
	QX	-0.9	1.1	-0.3	0.0	0.0	4.0	0.0	0.0
		ЯРУС 1 СЕЧЕНИЕ 2							
1	N	0.0	0.0	0.0	0.0	8.8	9.7	0.0	0.0
	MX	-0.9	-2.8	-1.5	-3.0	-21.1	-11.6	0.0	0.0
	QY	0.6	-4.0	0.8	-6.8	-17.4	-13.8	0.0	0.0
	MY	0.9	1.7	2.3	1.9	11.6	21.6	0.0	0.0
	QX	1.8	0.9	-1.0	0.8	13.3	-17.8	0.0	0.0
8	N	0.0	0.0	0.0	0.0	0.0	16.6	0.0	0.0
	MX	0.0	0.0	0.0	0.0	0.0	0.0	0.0	0.0
	QY	0.0	0.0	0.0	0.0	0.0	0.0	0.0	0.0
	MY	-0.1	-0.4	0.1	-0.3	-0.9	-4.5	0.0	0.0
	QX	0.2	0.7	0.3	0.8	1.2	3.5	0.0	0.0
9	N	0.0	0.0	0.0	0.0	-23.3	-4.5	0.0	0.0
	MX	0.3	-0.2	0.4	0.3	6.3	1.3	0.0	0.0
	QY	0.4	0.1	0.7	0.9	4.9	1.7	0.0	0.0
	MY	0.0	0.0	0.1	0.0	-0.3	1.3	0.0	0.0
	QX	0.0	0.0	0.0	0.0	0.4	-1.0	0.0	0.0
14	N	-110.3	-148.6	-148.3	-198.8	-169.3	-167.9	0.0	0.0
	MX	1.7	0.9	4.8	1.9	-5.6	-1.2	0.0	0.0
	QY	0.7	0.5	1.5	1.0	-3.6	-0.7	0.0	0.0
	MY	1.7	3.2	0.2	0.0	0.3	6.7	0.0	0.0
	QX	-0.9	-1.1	0.3	0.0	0.0	-4.0	0.0	0.0

САПР КиевЗНИИЭП | Оператор системы | Безгудова

Инв. № подл. | Подпись и дата | Взам. инв. №

ГИП	Егунов			1.220.1-3М.0-1.2 08МУ4	
Н.КОНТР	Бойко				
РУК.ГР	Рудавин				
ПРОВЕРИЛ	Футорная			ЗДАНИЕ 3С 4.5.30.32-2.5	СТАДИЯ Р; ЛИСТ 1; ЛИСТОВ 3
РАЗРАБ	Зуенко				ГОСГРАЖДАНСТРОЙ КиевЗНИИЭП

23171-02 53

ФОРМАТ А4

Номер загружения	Тип усилия	Номер группы элементов 1	2	3	4	5	6	7	8
		ЯРУС 2 СЕЧЕНИЕ 1							
1	N	0.0	0.0	0.0	0.0	-7.2	-7.2	0.0	0.0
	MX	0.9	2.8	1.5	3.0	-0.4	2.4	0.0	0.0
	QY	-0.6	-0.9	-0.8	-0.9	0.1	-0.8	0.0	0.0
	MY	-0.9	-1.7	-2.3	-1.9	-2.4	-0.4	0.0	0.0
	QX	-0.1	-0.9	-0.8	-0.8	-0.7	-0.1	0.0	0.0
8	N	0.0	0.0	0.0	0.0	0.0	6.3	0.0	0.0
	MX	0.0	0.0	0.0	0.0	0.0	0.0	0.0	0.0
	QY	0.0	0.0	0.0	0.0	0.0	0.0	0.0	0.0
	MY	0.1	0.4	-0.1	0.3	0.2	-0.2	0.0	0.0
	QX	0.0	0.1	0.0	0.1	0.1	-0.1	0.0	0.0
9	N	0.0	0.0	0.0	0.0	-8.9	-1.7	0.0	0.0
	MX	-0.3	0.2	-0.4	-0.3	0.3	-0.3	0.0	0.0
	QY	0.1	-0.1	0.1	0.1	-0.1	0.1	0.0	0.0
	MY	0.0	0.0	-0.1	0.0	0.1	0.0	0.0	0.0
	QX	0.0	0.0	0.0	0.0	0.0	0.0	0.0	0.0
14	N	68.6	96.0	95.8	134.0	48.8	51.3	0.0	0.0
	MX	-2.0	-0.4	-4.0	-0.5	0.4	-0.3	0.0	0.0
	QY	0.7	0.1	1.5	0.2	-0.1	0.1	0.0	0.0
	MY	1.5	-2.7	-0.2	0.0	-0.1	-0.5	0.0	0.0
	QИ	0.6	1.1	0.1	0.0	0.0	-0.1	0.0	0.0
		ЯРУС 2 СЕЧЕНИЕ 2							
1	N	0.0	0.0	0.0	0.0	7.2	7.2	0.0	0.0
	MX	1.6	1.0	1.8	1.0	-0.2	0.8	0.0	0.0
	QY	0.6	0.9	0.8	0.9	-0.1	0.8	0.0	0.0
	MY	-1.4	-2.2	-2.1	-1.8	0.8	0.2	0.0	0.0
	QX	0.1	0.9	0.8	0.8	0.7	0.1	0.0	0.0
8	N	0.0	0.0	0.0	0.0	0.0	-6.3	0.0	0.0
	MX	0.0	0.0	0.0	0.0	0.0	0.0	0.0	0.0
	QY	0.0	0.0	0.0	0.0	0.0	0.0	0.0	0.0
	MY	0.0	0.2	-0.1	-0.1	0.1	-0.1	0.0	0.0
	QX	0.0	-0.1	0.0	-0.1	-0.1	0.1	0.0	0.0
9	N	0.0	0.0	0.0	0.0	8.9	1.7	0.0	0.0
	MX	-0.1	0.1	-0.2	0.1	0.2	-0.1	0.0	0.0
	QY	-0.1	0.1	-0.1	0.1	0.1	-0.1	0.0	0.0
	MY	0.0	0.0	0.0	0.0	0.0	0.0	0.0	0.0
	QX	0.0	0.0	0.0	0.0	0.0	0.0	0.0	0.0
14	N	-68.6	-96.0	-95.8	-134.0	-48.8	-51.3	0.0	0.0
	MX	-1.2	0.3	2.5	0.5	0.1	-0.2	0.0	0.0
	QY	-0.7	0.2	1.5	0.2	-0.1	-0.1	0.0	0.0
	MY	-1.2	-2.1	-0.1	0.0	0.0	-0.1	0.0	0.0
	QX	0.6	-1.1	-0.1	0.0	0.0	0.1	0.0	0.0

ФОРМАТ А4

Номер загружения	Тип усилия	Номер группы элементов 1	2	3	4	5	6	7	8
		ЯРУС 3 СЕЧЕНИЕ 1							
1	N	0.0	0.0	0.0	0.0	-1.5	-1.6	0.0	0.0
	MX	-1.6	-1.0	-1.8	-1.0	0.1	0.5	0.0	0.0
	QY	0.6	0.4	0.7	0.4	-0.1	-0.2	0.0	0.0
	MY	1.4	2.2	2.1	1.8	-0.5	-0.1	0.0	0.0
	QX	0.3	0.8	0.6	0.6	-0.3	0.0	0.0	0.0
8	N	0.0	0.0	0.0	0.0	0.0	2.8	0.0	0.0
	MX	0.0	0.0	0.0	0.0	0.0	0.0	0.0	0.0
	QY	0.0	0.0	0.0	0.0	0.0	0.0	0.0	0.0
	MY	0.0	-0.2	0.1	0.1	-0.1	-0.2	0.0	0.0
	QX	0.0	-0.1	0.0	0.0	0.0	-0.1	0.0	0.0
9	N	0.0	0.0	0.0	0.0	-3.9	-0.8	0.0	0.0
	MX	0.1	-0.1	0.2	-0.1	0.3	0.1	0.0	0.0
	QY	-0.1	0.0	-0.1	0.0	-0.1	-0.1	0.0	0.0
	MY	0.0	0.0	0.0	0.0	0.0	0.0	0.0	0.0
	QX	0.0	0.0	0.0	0.0	0.0	0.0	0.0	0.0
14	N	42.8	60.6	60.4	85.7	21.8	22.1	0.0	0.0
	MX	-0.2	-0.2	-0.5	-0.5	-0.7	0.1	0.0	0.0
	QY	0.2	0.1	0.4	0.3	0.4	0.0	0.0	0.0
	MY	1.0	1.4	0.1	0.0	0.0	-0.6	0.0	0.0
	QX	0.6	0.9	0.0	0.0	0.0	0.4	0.0	0.0
		ЯРУС 3 СЕЧЕНИЕ 2							
1	N	0.0	0.0	0.0	0.0	1.5	1.6	0.0	0.0
	MX	0.3	0.2	0.4	-0.2	0.1	0.3	0.0	0.0
	QY	0.6	0.3	0.6	-0.4	0.1	0.2	0.0	0.0
	MY	0.2	0.5	0.4	0.4	-0.3	-0.1	0.0	0.0
	QX	0.1	0.6	0.4	-0.6	0.3	0.0	0.0	0.0
8	N	0.0	0.0	0.0	0.0	0.0	-2.8	0.0	0.0
	MX	0.0	0.0	0.0	0.0	0.0	0.0	0.0	0.0
	QY	0.0	0.0	0.0	0.0	0.0	0.0	0.0	0.0
	MY	0.0	-0.1	0.0	0.0	-0.1	-0.2	0.0	0.0
	QX	0.0	0.1	0.0	0.0	0.0	0.1	0.0	0.0
9	N	0.0	0.0	0.0	0.0	3.9	0.8	0.0	0.0
	MX	0.0	0.0	0.1	0.0	0.2	0.1	0.0	0.0
	QY	0.0	0.0	0.1	0.0	0.1	0.1	0.0	0.0
	MY	0.0	0.0	0.0	0.0	0.0	0.0	0.0	0.0
	QX	0.0	0.0	0.0	0.0	0.0	0.0	0.0	0.0
14	N	-42.8	-60.6	-60.4	-85.7	-21.8	-22.1	0.0	0.0
	MX	-0.4	0.2	0.9	-0.4	-0.8	0.1	0.0	0.0
	QY	-0.2	0.1	0.4	-0.3	-0.4	0.0	0.0	0.0
	MY	1.1	1.6	0.0	0.0	0.0	-0.7	0.0	0.0
	QИ	-0.6	0.9	0.0	0.0	0.0	0.3	0.0	0.0

Безгудова

САПР КиевЗНИИЭП

ОПЕРАТОР СИСТЕМЫ

ВЗАМ ИНВ № | ПОДПИСЬ И ДАТА | ИНВ № ПОДЛ

23171-02 54

ФОРМАТ А4

Номер загружения	Тип усилия	Номер группы элементов 1	2	3	4	5	6	7	8
		ЯРУС 1 СЕЧЕНИЕ 1							
1	N	0.0	0.0	0.0	0.0	-19.2	-20.3	0.0	0.0
	MX	3.0	8.7	4.4	15.4	-23.3	-21.4	0.0	0.0
	QY	-0.5	-2.5	-0.7	-4.2	11.4	7.6	0.0	0.0
	MY	-5.0	-5.3	-5.3	-5.2	21.8	24.2	0.0	0.0
	QX	-1.1	-0.8	0.2	-0.7	-7.2	11.9	0.0	0.0
8	N	0.0	0.0	0.0	0.0	0.0	-18.1	0.0	0.0
	MX	0.0	0.0	0.0	0.1	0.0	-0.1	0.0	0.0
	QY	0.0	0.0	0.0	0.0	0.0	0.0	0.0	0.0
	MY	-0.6	-2.2	-1.1	-3.2	-3.6	-6.7	0.0	0.0
	QX	-0.2	-0.7	-0.3	-0.9	-1.2	-3.4	0.0	0.0
9	N	0.0	0.0	0.0	0.0	-25.2	-4.7	0.0	0.0
	MX	1.4	0.8	2.5	3.6	9.2	5.1	0.0	0.0
	QY	-0.4	-0.1	-0.7	-1.0	-4.7	-1.7	0.0	0.0
	MY	-0.1	0.1	-0.3	0.2	-1.1	1.7	0.0	0.0
	QX	0.0	0.0	0.0	0.0	-0.4	0.9	0.0	0.0
14	N	110.3	148.6	148.3	198.8	171.9	171.4	0.0	0.0
	MX	-0.4	-0.5	0.5	0.9	-4.0	-0.7	0.0	0.0
	QY	0.6	0.4	1.3	-0.7	2.8	0.5	0.0	0.0
	MY	-0.8	-0.1	-0.4	0.0	0.3	4.6	0.0	0.0
	QX	-0.7	-1.0	-0.1	0.0	0.0	3.2	0.0	0.0
		ЯРУС 1 СЕЧЕНИЕ 2							
1	N	0.0	0.0	0.0	0.0	19.2	20.3	0.0	0.0
	MX	-0.9	-2.1	-1.5	-2.1	-22.3	-8.9	0.0	0.0
	QY	0.5	-2.2	0.7	-3.9	-11.4	-7.6	0.0	0.0
	MY	0.5	1.8	2.0	1.9	9.0	23.2	0.0	0.0
	QX	1.1	0.9	-0.2	0.8	7.2	-11.9	0.0	0.0
8	N	0.0	0.0	0.0	0.0	0.0	18.1	0.0	0.0
	MX	0.0	0.0	0.0	0.0	0.0	0.0	0.0	0.0
	QY	0.0	0.0	0.0	0.0	0.0	0.0	0.0	0.0
	MY	-0.1	-0.5	0.2	-0.3	-1.3	-6.8	0.0	0.0
	QX	0.2	0.7	0.3	0.9	1.2	3.4	0.0	0.0
9	N	0.0	0.0	0.0	0.0	25.2	4.7	0.0	0.0
	MX	0.4	-0.3	0.5	-0.4	9.4	1.8	0.0	0.0
	QY	0.4	0.1	0.7	0.2	4.7	1.7	0.0	0.0
	MY	0.1	0.0	-0.1	-0.1	-0.4	1.8	0.0	0.0
	QX	0.0	0.0	0.0	0.0	0.4	-0.9	0.0	0.0
14	N	-110.3	-148.6	-148.3	-198.8	-171.9	-171.4	0.0	0.0
	MX	2.0	1.0	5.6	2.0	-7.2	-1.5	0.0	0.0
	QY	0.6	0.4	1.3	0.7	-2.8	-0.5	0.0	0.0
	MY	2.0	-3.8	0.2	0.0	0.2	8.6	0.0	0.0
	QX	-0.7	-1.0	0.1	0.0	0.0	-3.2	0.0	0.0

			1.220.1-3М.0-1.2 08МУ5
ГИП	Егунов		
Н КОНТР.	Бойко		
РУК ГР.	Рудавин		ЗДАНИЕ ЗС 4.5.40.40-4.0
ПРОВЕРИЛ	Футорная		СТАДИЯ: Р; ЛИСТ: 1; ЛИСТОВ: 3
РАЗРАБ	Зуенко		ГОСГРАЖДАНСТРОЙ КиевЗНИИЭП

ФОРМАТ А4

Безгудова | Оператор системы | САПР КиевЗНИИЭП

Номер загружения	Тип усилия	Номер группы элементов 1	2	3	4	5	6	7	8
		ЯРУС 2 СЕЧЕНИЕ 1							
1	N	0.0	0.0	0.0	0.0	3.7	3.9	0.0	0.0
	MX	0.9	2.1	1.5	2.1	0.3	1.8	0.0	0.0
	QY	-0.5	-0.7	-0.7	-0.7	-0.1	-0.6	0.0	0.0
	MY	-0.5	-1.8	-2.0	-1.9	-1.8	-0.3	0.0	0.0
	QX	-0.2	-0.9	-0.7	-0.8	0.5	-0.1	0.0	0.0
8	N	0.0	0.0	0.0	0.0	0.0	5.5	0.0	0.0
	MX	0.0	0.0	0.0	0.0	0.0	0.0	0.0	0.0
	QY	0.0	0.0	0.0	0.0	0.0	0.0	0.0	0.0
	MY	0.1	0.5	-0.2	0.3	0.3	-0.1	0.0	0.0
	QX	0.0	0.2	0.0	0.1	0.1	0.0	0.0	0.0
9	N	0.0	0.0	0.0	0.0	-7.8	-1.5	0.0	0.0
	MX	-0.4	0.3	-0.5	0.4	0.2	-0.4	0.0	0.0
	QY	0.1	-0.1	0.2	-0.2	-0.1	0.1	0.0	0.0
	MY	-0.1	0.0	0.1	0.1	0.1	0.0	0.0	0.0
	QX	0.0	0.0	0.0	0.0	0.0	0.0	0.0	0.0
14	N	68.6	96.0	95.8	134.0	47.7	49.9	0.0	0.0
	MX	-1.6	-0.3	-3.2	-0.4	0.4	0.2	0.0	0.0
	QY	0.6	0.1	1.3	0.2	-0.1	-0.1	0.0	0.0
	MY	1.2	-2.2	-0.2	0.0	0.0	-0.5	0.0	0.0
	QX	0.5	1.0	0.0	0.0	0.0	0.1	0.0	0.0
		ЯРУС 2 СЕЧЕНИЕ 2							
1	N	0.0	0.0	0.0	0.0	-3.7	-3.9	0.0	0.0
	MX	1.4	0.8	1.7	0.8	0.2	0.6	0.0	0.0
	QY	0.5	0.7	0.7	0.7	0.1	0.6	0.0	0.0
	MY	-1.3	-2.0	-1.8	-1.7	0.6	-0.2	0.0	0.0
	QX	0.2	0.9	0.7	0.8	-0.5	0.1	0.0	0.0
8	N	0.0	0.0	0.0	0.0	0.0	-5.5	0.0	0.0
	MX	0.0	0.0	0.0	0.0	0.0	0.0	0.0	0.0
	QY	0.0	0.0	0.0	0.0	0.0	0.0	0.0	0.0
	MY	0.0	0.2	-0.1	-0.2	0.1	-0.1	0.0	0.0
	QX	0.0	-0.2	0.0	-0.1	-0.1	0.0	0.0	0.0
9	N	0.0	0.0	0.0	0.0	7.8	1.5	0.0	0.0
	MX	-0.2	0.2	-0.2	0.3	0.1	-0.1	0.0	0.0
	QY	-0.1	0.1	-0.2	0.2	0.1	-0.1	0.0	0.0
	MY	-0.1	0.0	0.1	0.0	0.0	0.0	0.0	0.0
	QX	0.0	0.0	0.0	0.0	0.0	0.0	0.0	0.0
14	N	-68.6	-96.0	-95.8	-134.0	-47.7	-49.9	0.0	0.0
	MX	1.1	0.3	2.3	0.5	0.1	-0.1	0.0	0.0
	QY	0.6	0.1	1.3	0.2	-0.1	-0.1	0.0	0.0
	MY	-1.1	1.9	-0.1	0.0	0.0	-0.1	0.0	0.0
	QX	-0.5	-1.0	-0.1	0.0	0.0	0.1	0.0	0.0

Взам. инв. № | Подпись и дата | Инв. № подл.

1.220.1-3М.0-1.2 08МУ5		ЛИСТ 2

23171-02 55

ФОРМАТ А4

Номер загружения	Тип усилия	Номер группы элементов 1	2	3	4	5	6	7	8
		ЯРУС 3 СЕЧЕНИЕ 1							
1	N	0.0	0.0	0.0	0.0	0.9	1.1	0.0	0.0
	MX	-1.4	-0.8	-1.7	-0.8	0.1	0.5	0.0	0.0
	QY	0.5	0.3	0.6	0.3	0.0	-0.2	0.0	0.0
	MY	1.3	2.0	1.8	1.7	-0.5	-0.1	0.0	0.0
	QX	0.3	0.7	0.5	0.6	-0.2	0.0	0.0	0.0
8	N	0.0	0.0	0.0	0.0	0.0	2.6	0.0	0.0
	MX	0.0	0.0	0.0	0.0	0.0	0.0	0.0	0.0
	QY	0.0	0.0	0.0	0.0	0.0	0.0	0.0	0.0
	MY	0.0	-0.2	0.1	0.2	-0.1	-0.2	0.0	0.0
	QX	0.0	-0.1	0.0	0.0	-0.1	-0.1	0.0	0.0
9	N	0.0	0.0	0.0	0.0	-3.8	-0.8	0.0	0.0
	MX	0.2	-0.2	0.2	-0.3	0.2	0.2	0.0	0.0
	QY	-0.1	0.1	-0.1	0.1	-0.1	-0.1	0.0	0.0
	MY	0.1	0.0	-0.1	0.0	0.0	0.0	0.0	0.0
	QX	0.0	0.0	0.0	0.0	0.0	0.0	0.0	0.0
14	N	42.8	60.6	60.4	85.7	21.5	21.8	0.0	0.0
	MX	-0.3	-0.3	-0.7	-0.6	-0.7	-0.1	0.0	0.0
	QY	0.2	0.1	0.5	0.3	0.4	0.1	0.0	0.0
	MY	-1.1	1.6	0.1	0.0	0.0	-0.6	0.0	0.0
	QX	0.7	1.0	0.0	0.0	0.0	-0.4	0.0	0.0
		ЯРУС 3 СЕЧЕНИЕ 2							
1	N	0.0	0.0	0.0	0.0	-0.9	-1.1	0.0	0.0
	MX	0.3	0.2	0.4	-0.2	0.1	0.2	0.0	0.0
	QY	0.5	0.3	0.6	-0.3	0.0	0.2	0.0	0.0
	MY	0.2	0.4	0.4	0.4	-0.3	-0.1	0.0	0.0
	QX	0.2	0.6	0.3	-0.6	0.2	0.0	0.0	0.0
8	N	0.0	0.0	0.0	0.0	0.0	-2.6	0.0	0.0
	MX	0.0	0.0	0.0	0.0	0.0	0.0	0.0	0.0
	QY	0.0	0.0	0.0	0.0	0.0	0.0	0.0	0.0
	MY	0.0	-0.1	0.0	0.0	-0.1	-0.1	0.0	0.0
	QX	0.0	0.1	0.0	0.0	0.1	0.1	0.0	0.0
9	N	0.0	0.0	0.0	0.0	3.8	0.8	0.0	0.0
	MX	0.1	0.0	0.1	0.0	0.2	0.1	0.0	0.0
	QY	0.0	0.0	0.1	0.1	0.1	0.1	0.0	0.0
	MY	0.0	0.0	0.0	0.0	0.0	0.0	0.0	0.0
	QX	0.0	0.0	0.0	0.0	0.0	0.0	0.0	0.0
14	N	-42.8	-60.6	-60.4	-85.7	-21.5	-21.8	0.0	0.0
	MX	-0.4	0.2	0.9	-0.4	-0.8	0.1	0.0	0.0
	QY	-0.2	0.2	0.5	-0.3	-0.4	0.1	0.0	0.0
	MY	1.1	-1.7	0.0	0.0	0.0	0.7	0.0	0.0
	QX	-0.7	1.0	0.0	0.0	0.0	0.3	0.0	0.0

gost.e-ecolog.ru

Безгудова
САПР КиевЗНИИЭП
ОПЕРАТОР СИСТЕМЫ
ВЗАМ ИНВ №
ПОДПИСЬ И ДАТА
ИНВ № ПОДЛ

Номер загружения	Тип усилия	Номер группы элементов 1	2	3	4	5	6	7	8