ТИПОВАЯ ДОКУМЕНТАЦИЯ НА СТРОИТЕЛЬНЫЕ СИСТЕМЫ И ИЗДЕЛИЯ ЗДАНИЙ И СООРУЖЕНИЙ

СЕРИЯ 1.034.1-1

СБОРНЫЕ ЖЕЛЕЗОБЕТОННЫЕ ВЕНТИЛЯЦИОННЫЕ БЛОКИ ДЛЯ МНОГОЭТАЖНЫХ ОБЩЕСТВЕННЫХ ЗДАНИЙ, ПРОИЗВОДСТВЕННЫХ И ВСПОМОГАТЕЛЬНЫХ ЗДАНИЙ, ПРОМЫШЛЕННЫХ ПРЕДПРИЯТИЙ

ВЫПУСК 1

ВЕНТИЛЯЦИОННЫЕ БЛОКИ
С ОТВЕРСТИЯМИ ДИАМЕТРОМ 159 мм.

РАБОЧИЕ ЧЕРТЕЖИ

19664
ЦЕНА 1-52

gost.e-ecolog.ru

ЦЕНТРАЛЬНЫЙ ИНСТИТУТ ТИПОВОГО ПРОЕКТИРОВАНИЯ
ГОССТРОЯ СССР

Москва А-445 Смольная ул 22

Сдано в печать VIII 1988 года

Заказ № 9181 Тираж 200 экз

ТИПОВАЯ ДОКУМЕНТАЦИЯ НА СТРОИТЕЛЬНЫЕ СИСТЕМЫ И ИЗДЕЛИЯ ЗДАНИЙ И СООРУЖЕНИЙ

СЕРИЯ 1.034.1-1

СБОРНЫЕ ЖЕЛЕЗОБЕТОННЫЕ ВЕНТИЛЯЦИОННЫЕ БЛОКИ ДЛЯ МНОГОЭТАЖНЫХ ОБЩЕСТВЕННЫХ ЗДАНИЙ ПРОИЗВОДСТВЕННЫХ И ВСПОМОГАТЕЛЬНЫХ ЗДАНИЙ ПРОМЫШЛЕННЫХ ПРЕДПРИЯТИЙ

ВЫПУСК 1

ВЕНТИЛЯЦИОННЫЕ БЛОКИ С ОТВЕРСТИЯМИ ДИАМЕТРОМ 159 мм.

РАБОЧИЕ ЧЕРТЕЖИ

РАЗРАБОТАНЫ:

ЦНИИЭП УЧЕБНЫХ ЗДАНИЙ:

Гл. инж. ин-та А. Ляхович
Начальник АМ-2 В. Орлов
Гл. инж. АМ-2 В. Маргулец
Гл. инж. пр-та М. Ротерштейн

ЦНИИЭП ТОРГОВО-БЫТОВЫХ ЗДАНИЙ И ТУРИСТСКИХ КОМПЛЕКСОВ

Гл. инж. ин-та В. Лепский
Начальник отд. Б. Волынский
Гл. инж. пр-та И. Пригорев
Гл. технолог Г. Кац

НИИЖБ ГОССТРОЯ СССР:

Зам. директора ин-та Н. Коровин
Рук. лаборатории А. Васильев

УТВЕРЖДЕНЫ:

Госстроем СССР
протокол от 10.04.84 № ВА-22
введены в действие
с 15.04.84

©ЦИТП Госстроя СССР, 1988

13664 2

пров. [illegible] 07.07.86г. кол [illegible]

Обозначение	Наименование	Стр.
1.034.1-1.1-ОПЗ	Пояснительная записка	2
1.034.1-1.1-1	Вентблок	6
1.034.1-1.1-1СБ	Вентблок. Сборочный чертеж	9
1.034.1-1.1-2	Вентблок несущий	11
1.034.1-1.1-2СБ	Вентблок несущий Сборочный чертеж	12
1.034.1-1.1-ОУ	Узел 1.... 10	13
1.034.1-1.1-ОВМС	Ведомость расхода стали	15
1.034.1-1.1-ОРМ	Ведомость расхода материалов	17

Нач.маст.	Орлов		
Гл.инж.м.	Маргулец		
ГИП	Ротерштейн		
Ст.инж.	Попова		
Исполнит.	Чернова		

1.034.1-1.1-О

Содержание

Стадия	Лист	Листов
Р		1

ЦНИИЭП учебных зданий

1. Общая часть

1.1. Выпуск 1 содержит рабочие чертежи сборных железобетонных вентиляционных блоков одноэтажной разрезки с круглыми пустотами ⌀ 159 мм.

1.2. Вентиляционные блоки предназначены для применения в проектировании и строительстве многоэтажных (до 12 этажей) общественных, производственных и вспомогательных зданий промышленных предприятий в конструкциях серии 1.020-1/83 и серии 1.090.1-1, с высотами этажей равными 2,8; 3,0; 3,3; 3,6 м и техническим подпольем высотой 2,0м.

1.3. Вентиляционные блоки изготовлять в соответствии с требованиями ГОСТ 17079-91.

1.4. Проектирование вентиляционных блоков произведено в соответствии с требованиями гл6 СНиП II-21-75 с учетом изменений и дополнений, введенных в действие постановлением Госстроя СССР от 10 июля 1980г. №99 и от 11 мая 1981г. №67. Предельная несущая способность блоков марки ВН равна 70т. Вентиляционные блоки запроектированы по 3й категории требований, предъявляемых к трещиностойкости конструкций.

1.5. Для армирования вентиляционных блоков принята стержневая арматурная сталь класса А-III по ГОСТ 5781-82 и класса Вр-I по ГОСТ 6727-80.

Подъемные петли выполняются из стали А-I и АС-П (ГОСТ 5781-82) марки ВСт3сп2 (ГОСТ 380-71*) и марки ЮГТ. В случае монтажа панелей при температуре -40°С запрещается применять сталь ма

Изменения внесены 26.12.85г. вед. инж. /Попова/

Инв.№подл. | Подпись и дата | Взам.инв.№

				1.034.1-1.1-ОПЗ		
Нач.маст.	Орлов			Пояснительная записка	стадия	Лист	Листов
Гл.инж.м	Маргулец				Р	1И	7
ГИП	Ротерштейн				ЦНИИЭП учебных зданий		
Ст.инж.	Попова						
Исполнит	Чернова						

рок Вст3пс2. Арматурные изделия даны в выпуске 3 данной серии

1.6. Предел огнестойкости не ниже 2,5 часа.

1.7. Вентиляционные блоки предназначены для обычных условий эксплуатации.

При применении вентиляционных блоков в условиях воздействия агрессивной среды в проекте конкретного обьекта должны быть указаны специальные мероприятия, соответствующие требованиям СНиП II-28-73* и других нормативных документов

1.8 Маркировка вентиляционных блоков принята по ГОСТ 23009-78. Марки блоков состоят из 2-х частей, где:

первая часть марки- буквенная.

"В" - вентиляционный блок;

"ВН" - вентиляционный блок, несущий перекрытия или покрытия;

Вторая часть марки- цифровая:

первая группа цифр "8", "12", "15", "20", "30", - округленная ширина блока в дециметрах;

вторая группа цифр "20", "21", "28", "33", "36" - номинальная высота блоков в дециметрах.

Пример маркировки вентиляционных блоков:

"В 15. 33" - вентиляционный блок длиной 1480 мм, высотой 3300 мм.

1.9. В вентиляционных блоках предусмотрены "ниши" размером 150×200 для открывания канала приточной или вытяжной вентиляции

Открывание каналов в вентиляционных блоках происходит в пределах "ниш" двумя способами:

при формовании изделия; путем заложения деревянных бабышек, по дополнительным опалубочным чертежам, в которых указаны количество и сторона открывания канала

непосредственно на стройке, где по чертежам разверток

стен отверстие пробивается по месту.

Выше обозначенное отверстие закрывается решеткой типа РВПЗ ГОСТ 13448-82.

1.10. При отпуске изделий с завода-изготовителя бетон должен иметь следующую прозрачность:

в зимний период - 100%;

в летний период не менее 70% от проектной прочности;

при условии гарантии заводом-изготовителем достижение 100% проектной прочности бетона в соответствии с требованиями ГОСТ 13015.1-81

1.11 Указания по раскладке вентиляционных блоков и сопряжение их с другими конструкциями в зданиях приведены вып. 0-1 серии 1.090.1-1.

2. Указания по изготовлению вентиляционных блоков.

2.1. До начала производства вентиляционных блоков завод-изготовитель должен разработать технические условия и технологические правила основных способов производства и контроля качества изготовления изделий.

2.2. Вентиляционные блоки рекомендуется формовать на установках и по технологии, аналогичной изготовлению многопустотных настилов перекрытий. Возможно применить бетоноукладчик на базе модели 7151С/3А и виброплощадку марки СМЖ-200А.

2.3. Пустообразователи диаметром ф 159 мм.

2.4. Поперечные ниши для отклонения каналов образуются на свежеуложенном бетоне путем установки и фиксации, на оговоренных в рабочих чертежах изделий, местах на продольных бортах формы "гребенки" I с коробочками 2,4. Коробочки с другой стороны устанавливаются на форму 3 - пустотообразователь, см. рис. 1.

Инв. № подл. | Подпись и дата | Взам. инв. №

Рис.1

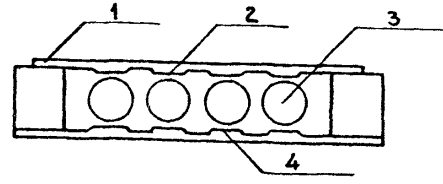

2.5. Вентиляционные блоки марки "ВН" формуются, как показано на рис.2.

Рис.2

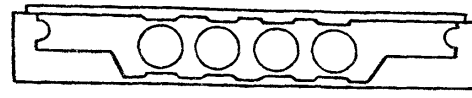

2.6. При принятии стальных форм для изготовления вентиляционных блоков следует руководствоваться ГОСТ 18886-73.

2.7. Жесткость бетонной смеси принять 30-40 сек.

3. ПРАВИЛА ПРИЕМКИ

3.1. Приемку и паспортизацию вентиляционных блоков производить в соответствии с требованиями ГОСТ 13015.3-81 и ГОСТ 17073-71.

3.2. Отклонения размеров толщины защитного слоя бетона, отклонения от проектных размеров, а также внешний вид и качество поверхностей изделий должны соответствовать требованиям ГОСТ 13015.3-81 и ГОСТ 17073-71.

4. МАРКИРОВКА, ХРАНЕНИЕ И ТРАНСПОРТИРОВАНИЕ

4.1. Марки вентиляционных блоков проставляются в спецификациях проектов, в заказах заводам-изготовителям и на готовых изделиях. Внесение изменений в обозначение марок не допускается

4.2. Маркировку, хранение и транспортирование вентблоков производить в соответствии с требованиями ГОСТ 13015. 2-81 и ГОСТ 13015. 2-81 и ГОСТ 17073-71.

5. ИСПЫТАНИЯ

5.1. Испытания вентиляционных блоков производить по ГОСТ 17079-71 с учетом требований ГОСТ 8829-77.

Инв N подл. | Подпись и дата | Взам инв. N

НОМЕНКЛАТУРА ВЕНТБЛОКОВ

МАРКА ЭЛЕМЕНТА	Эскиз	Размеры, мм L	Размеры, мм H	Объем бетона $м^3$	Расход стали, кг натур.	Расход стали, кг привед. к классу А-I	Масса ед., кг
В 12.20	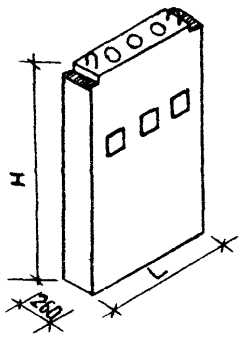	1180	1970	0,446	27,15	35,70	1115
В 15 20		1480		0.521	32,15	42,92	1303
В 26.20		2560		0.877	48,52	65,63	2193
В 30.20		2980		1.014	54,18	73,77	2534
В 8.21		840	2100	0,291	18,45	24,19	727
В 12. 28		1180	2770	0,629	34.37	45,17	1572
В 15.28		1480		0,735	40,57	54,72	1837
В 26.28		2560		1.237	61.70	84,21	3093
В 30.28		2980		1,429	69,12	95,13	3573
В. 8.30		840	2970	0,442	22,93	30,64	1030
В 12.30		1180		0,674	35,49	47,42	1685
В 15.30		1480		0,788	42.53	57. 55	1969
В 26.30		2560		1.326	64.80	88,69	3315
В 30.30		2980		1.518	72,66	100,27	3794
В 8.33		840	3270	0,454	24.49	32,89	1135
В 12.33		1180		0,743	37,67	50,56	1857
В 15.33		1480		0,868	45,67	61.91	2169
В 26.33		2560		1.461	69,22	95,32	3652
В 30 33		2980		1.688	79, 58	109,32	4220
В 12.36		1180	3570	0,811	39,89	53,76	2028
В 15.36		1480		0,948	49,29	66,77	2369
В 26.36		2560		1,596	73,48	101,74	3989
В 30.36		2980		1,844	85,12	117,28	4609

1034 1-1 1-ОПЗ

Лист 6

Марка элемента	Эскиз	Размеры, мм L	Размеры, мм H	Объем бетона м³	Расход стали, кг натур	Расход стали, кг привед. к классу A-I	Масса ед., кг
ВН 15.21	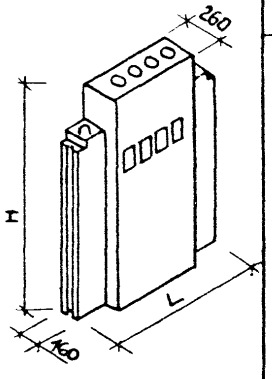	1480	2100	0,395	30,31	40,49	988
ВН 15.30			2970	0,673	39,78	53,81	1683
ВН 15.33			3270	0,744	42,75	68.08	1859

Инв. № подл. | Подпись и дата | Взам. инв. №

1.034. 1-1. 1-ОПЗ

Лист 7

19664 6

Формат	Зона	Поз.	Обозначение	Наименование	Кол на исполн 1.034.1-1 1-1~															Примечание
					-	01	02	03	04	05	06	07	08	09	10	11	12	13	14	15	16	
				Документация																		
А3			1.034.1-1. 1-1 СБ	Сборочный чертеж																		
А3			1.034 1-1. 1-ОВМС	Ведомость расхода стали																		
А3			1.034.1-1. 1-ОРМ	Ведомость расхода материалов																		
А4			1.034.1-1. 1-ОПЗ	Пояснительная записка																		
А3			1.034 1-1. 1-ОУ	Узел 1...10																		
				Сборочные единицы																		
				Каркас объемный																		
А3		1	1.034.1-1 3-100	ОК 1	1																	
			-01	ОК 2		1																
			-02	ОК 3			1															
			-03	ОК 4				1														
			-20	ОК 21					1													
			-04	ОК 5						1												
			-05	ОК 6							1											
			-06	ОК 7								1										
			-07	ОК 8									1									
			-21	ОК 22										1								
			-08	ОК 9											1							
			-09	ОК 10												1						
			-10	ОК 11													1					
			-11	ОК 12														1				
			-22	ОК 23															1			
			-12	ОК 13																1		
			-13	ОК 14																	1	

Нач маст.	Орлов		
Гл инж.к.	Маргулец		
ГИП	Ротерштейн		
Ст инж.	Попова		
Исполн	Саитова		

1.034.1-1 1-1

Вентблок

Стадия	Лист	Листов
Р	1	3

ЦНИИЭП учебных зданий

19664 7

Формат	Зона	Поз	Обозначение	Наименование	Кол. на исполн. 1.034.1-1. 1-1-																						Примечание.
					-	01	02	03	04	05	06	07	08	09	10	11	12	13	14	16	16	17	18	19	20	21	
А3		1	1.034. 1-1. 3-100-14	ОК 15																		1					
			-15	ОК 16																			1				
			-16	ОК 17																				1			
			-17	ОК 18																					1		
			-18	ОК 19																						1	
А3		2	1.034. 1-1. 3-200	ОКН 1	1					1					1					1				1			
			-01	ОКН 2		1					1					1					1	–			1		
			-02	ОКН 3			1					1					1					1				1	
			-03	ОКН 4				1					1					1					1				
			-09	ОКН 9					1					1					1								
				КАРКАС ПЛОСКИЙ																							
А3		3	1.034. 1-1. 3-10-09	К 10	2	2	2	2																			
			-10	К 11						2	2	2	2														
			-11	К 12											2	2	2	2									
			-12	К 13																2	2	2	2				
			-13	К 14																				2	2	2	
				ПЕТЛЯ СТРОПОВОЧНАЯ																							
А3		4	1.034. 1-1. 3-40	П 1	2	2			2					2					2								
			-01	П 2						2	2				2	2				2	2			2			
			-02	П 3			2	2																	2		
			-03	П 4								2	2				2	2				2				2	
			-04	П 5																			2				
		5	-06	ПП1	2	2			2	2	2			2	2	2			2	2				2			
			-07	ПП2			2	2				2					2				2				2		
			-08	ПП3									2					2				2	2			2	
				МАТЕРИАЛ																							
				Бетон марки М300	0,446	0,521	0,877	1.014	0,291	0,629	0,735	1.237	1,429	0,412	0,674	0,788	1.326	1.518	0,454	0,743	0,868	1.461	1,688	0,611	0,948	1.596	м³

1.034. 1-1. 1-1

Лист 2

19664 8

Формат	Зона	Поз.	Обозначение	Наименование	Кол. на исполн. 1.034.1-1 1-1- 22	Примечание
				Документация		
А3			1.034.1-1. 1-1СБ	Сборочный чертеж		
А3			1.034. 1-1. 1-0ВМС	Ведомость расхода стали		
А3			1.034. 1-1. 1-0 РМ	Ведомость расхода материалов		
А4			1.034. 1-1. 1-0ПЗ	Пояснительная записка		
А3			1.034. 1-1 1-0У	Узел 1...10		
				Сборочные единицы		
				каркас объемный		
А3		1	1.034. 1-1. 3-100- 19	ОК 20	1	
А3		2	1.034. 1-1. 3-200-03	ОКН 4	1	
				каркас плоский		
А3		3	1.034. 1-1. 3- 10-13	К 14	2	
				петля строповочная		
А3		4	1.034. 1-1. 3. 40-04	П5	2	
		5	-09	ПП 4	2	
				Материал		
				Бетон марки М 300	1,84	$м^3$

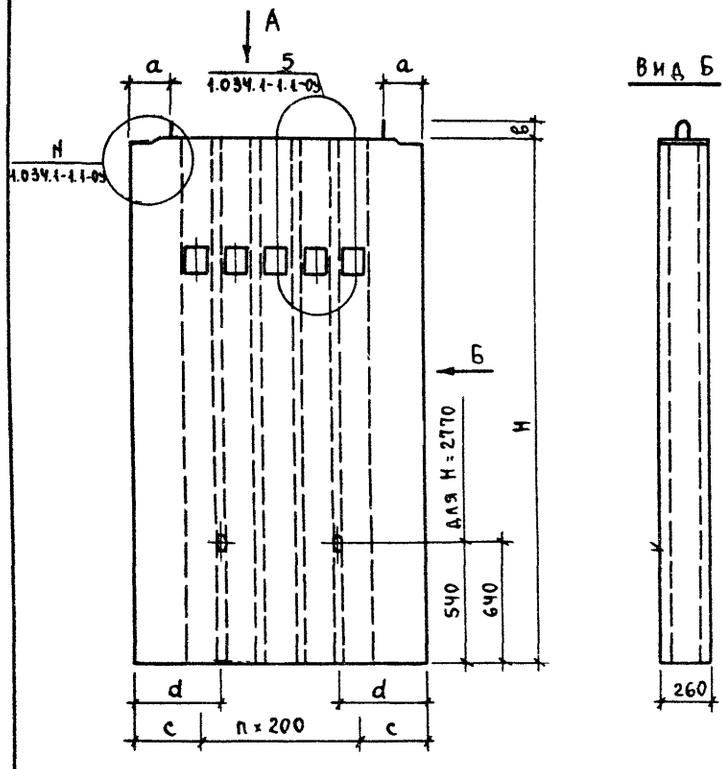

Вид Б

Вид А

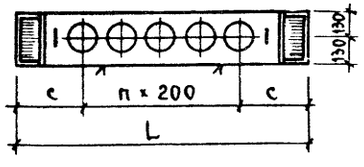

Обозначение	Марка	Размеры, мм						Кол.	Узел №	Масса ед., кг
		L	c	H	Q	в	d	n		
1034.1-1 1-1	В 12.20	1180	290	1970	180	70	490	3	1	1115
- 01	В 15.20	1480	240		130	70	440	5	1	1303
- 02	В 26.20	2560	280		170	80	480	10	1	2193
- 03	В 30.20	2980	290		180	80	490	12	1	2534
- 04	В 8.21	840	120	2100	220	70	320	3	2	727
- 05	В 12.28	1180	290	2770	180	80	490	3	1	1572
- 06	В 15.28	1480	240		130	80	440	5	1	1837
- 07	В 26.28	2560	280		170	80	480	10	1	3093
- 08	В 30.28	2980	290		180	80	490	12	1	3573
- 09	В 8.30	840	120	2970	220	70	320	3	2	1030
- 10	В 12.30	1180	290		180	80	490	3	1	1685
- 11	В 15.30	1480	240		130	80	440	5	1	1969
- 12	В 26.30	2560	280		170	80	480	10	1	3315
- 13	В 30.30	2980	290		180	80	490	12	1	3794
- 14	В 8.33	840	120	3270	220	80	320	3	2	1135
- 15	В 12.33	1180	290		180	80	490	3	1	1857
- 16	В 15.33	1480	240		130	80	440	5	1	2169
- 17	В 26.33	2560	280		170	80	480	10	1	3652
- 18	В 30.33	2980	290		180	80	490	12	1	4220
- 19	В 12.36	1180	290	3570	180	80	490	3	1	2028
- 20	В 15.36	1480	240		130	80	440	5	1	2369
- 21	В 26.36	2560	280		170	80	480	10	1	3989
- 22	В 30.36	2980	290		180	80	490	12	1	4609

Нач маст.	Орлов		
Гл инж. м.	Маргулец		
ГИП	Ротерштейн		
Ст инж.	Попова		
Исполн.	Вершинина		

1034 1-1 1-1СБ

Вентблок
Сборочный чертеж

Стадия	Масса	Масштаб
Р	См табл	—
Лист 1	Листов 2	

ЦНИИЭП учебных зданий

19664 10

Схема армирования

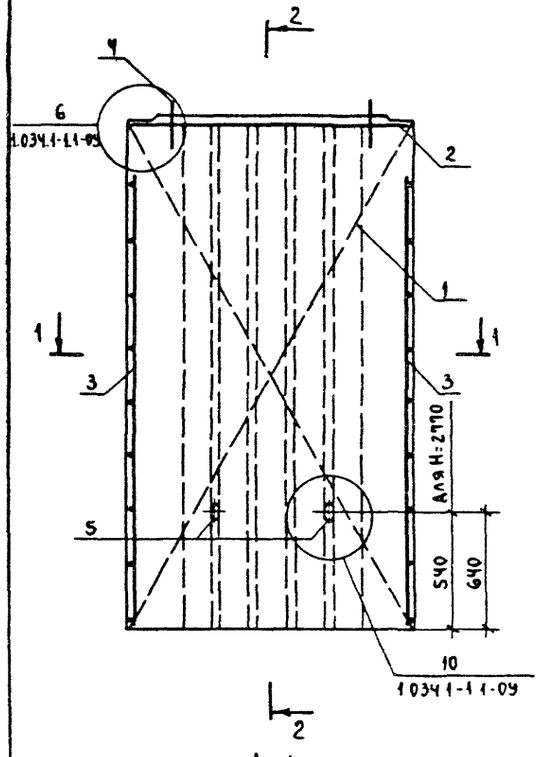

2-2

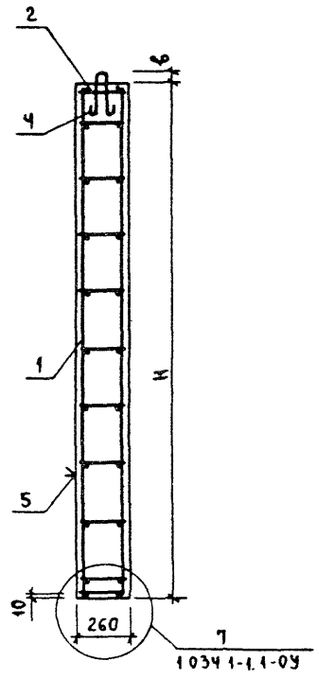

1-1

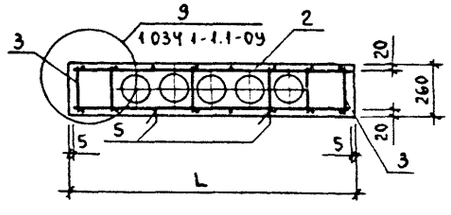

После заглаживания поверхности изделия, кольцо петли строповочной (поз. 5) необходимо поднять в вертикальное положение, а выемку заделать.

Формат	Зона	Поз.	Обозначение	Наименование	Кол на испол. 1 034 1-1 1-2- —	01	02	Примечание
				Документация				
А3			1 034 1-1. 1-2СБ	Сборочный чертеж				
А3			1.034.1-1 1-ОВМС	Ведомость расхода стали				
А3			1 034 1-1. 1-ОРМ	Ведомость расхода материалов				
А4			1.034.1-1. 1-ОПЗ	Пояснительная записка				
А3			1 034.1-1. 1-ОУ	Узел 1. 10				
				Сборочные единицы				
				Каркас объемный				
А3		1	1 034 1-1 3-100-23	ОК 24	1			
			-24	ОК 25		1		
			-25	ОК 26			1	
А3		2	1 034.1-1 3-200-09	ОКН 9	1	1	1	
				Петля строповочная				
А3		3	1.034.1-1. 3-40	П1	2			
			-01	П2		2	2	
		4	-07	ПП1	2	2	2	
				Материал				
				Бетон марки М300	0,395	0,673	0,744	$м^3$

Нач маст	Орлов	
Гл инж.пр.	Маргулец	
ГИП	Ротерштейн	
Ст инж	Попова	
Исполн	Вершинина	

1 034 1-1 1-2

Вентблок несущий

Стадия	Лист	Листов
Р		1

ЦНИИЭП учебных зданий

Вид Б

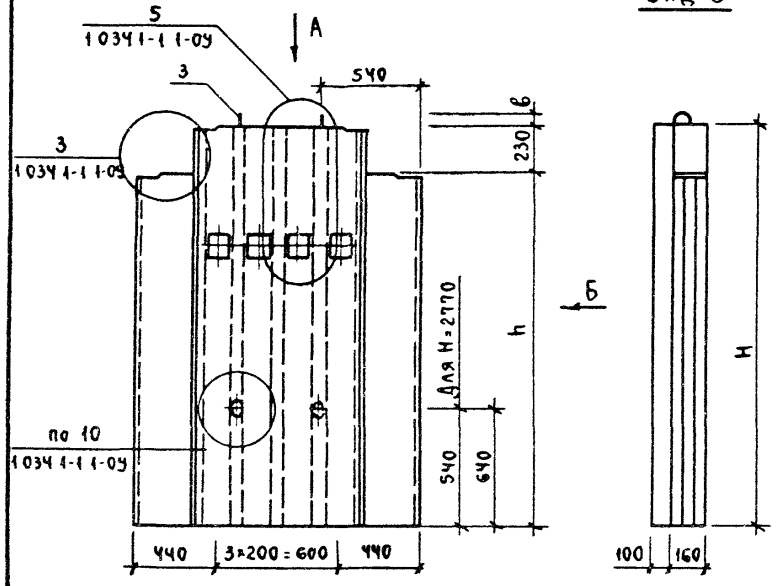

Схема армирования

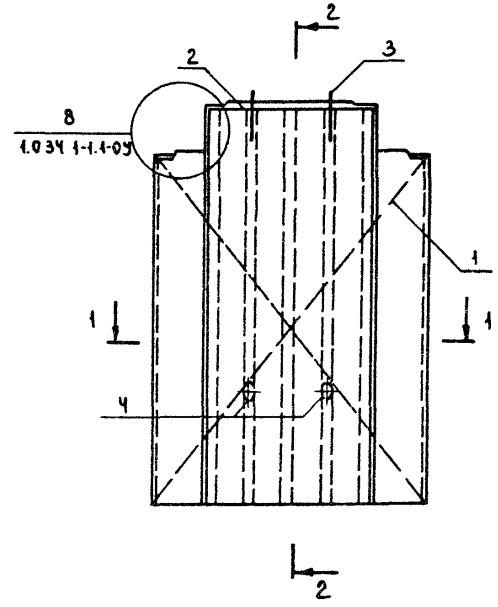

2-2

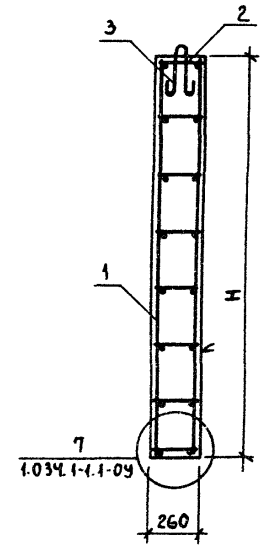

Вид А

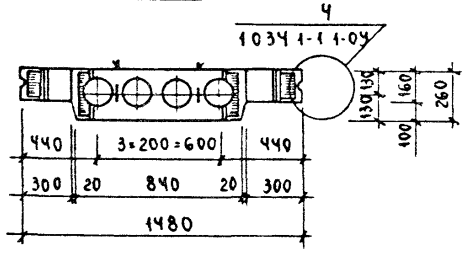

1-1

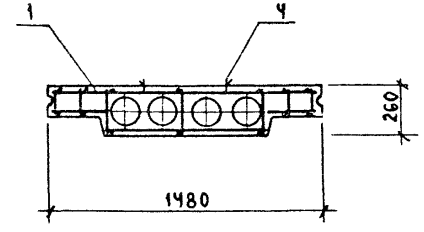

После заглаживания поверхности изделия, кольцо петли строповочной (поз Ч) необходимо поднять в вертикальное положение, а выемку заделать

Обозначение	Марка	Размеры, мм			Масса
		h	H	в	ед.,кг
1.034.1-1.1-2	ВН 15.21	1970	2100	70	988
- 01	ВН 15.30	2940	2970	80	1683
- 02	ВН 15.33	3040	3270	80	1859

Нач.маст	Орлов	
Гл.инж.м	Маргулец	
ГИП	Ротерштейн	
Ст.инж.	Попова	
Исполн	Вершинина	

1.034.1-1 1-2СБ

Вентблок несущий
Сборочный чертеж.

Стадия	Масса	Масшт.
Р	См.табл	—
Лист	Листов 1	

ЦНИИЭП учебных зданий

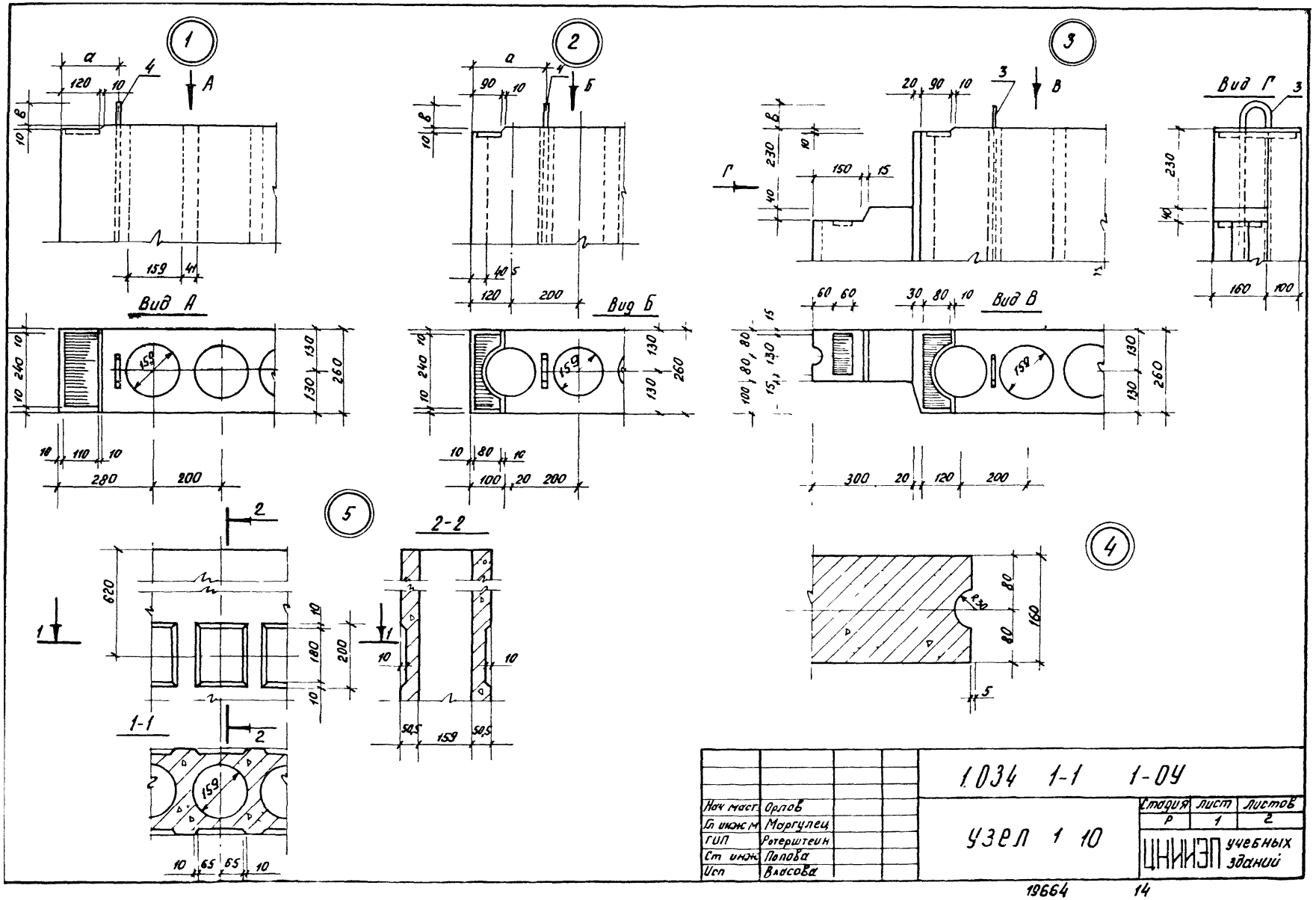
1
2
3
4
5
Вид А
Вид Б
Вид В
Вид Г
2-2
1-1
Нач маст. Орлов
Гл инж м. Маргулец
ГИП Ротерштейн
Ст инж. Попова
Исп Власова
1034 1-1 1-ОУ
УЗЕЛ 1 10
Стадия Р
Лист 1
Листов 2
ЦНИИЭП учебных зданий
19664
14

6

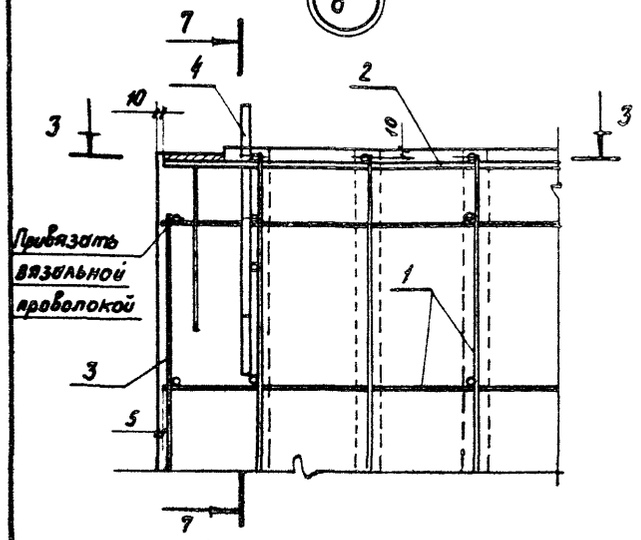

3-3

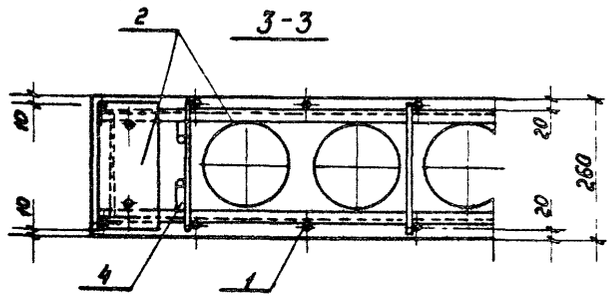

7

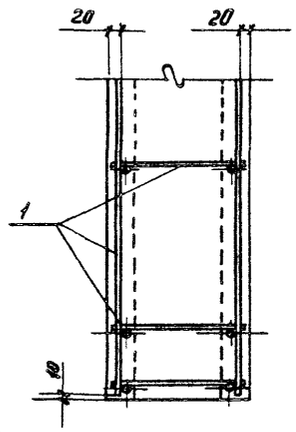

8

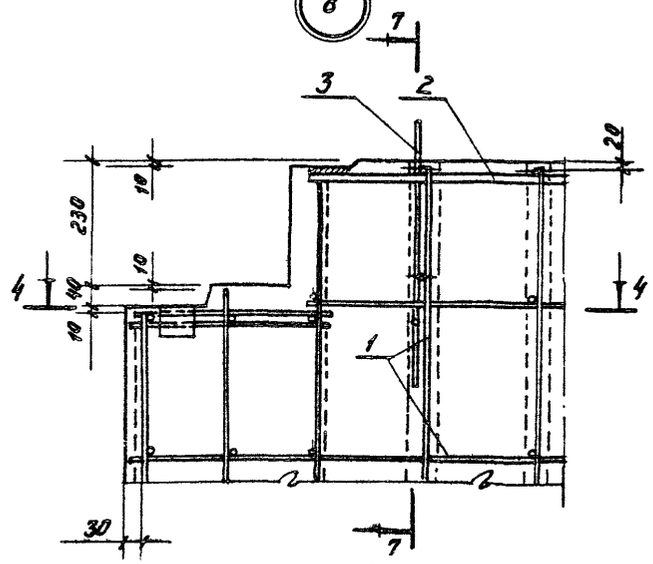

4-4

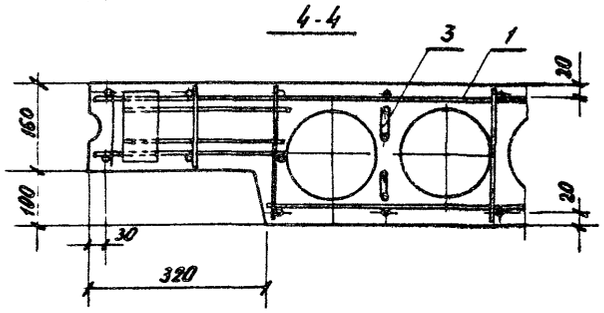

9

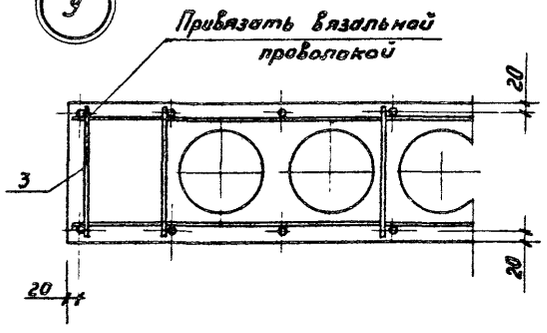

10

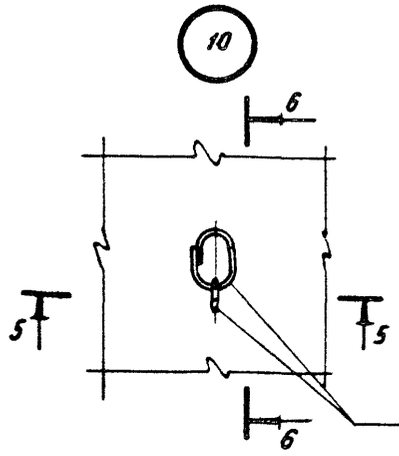

5-5

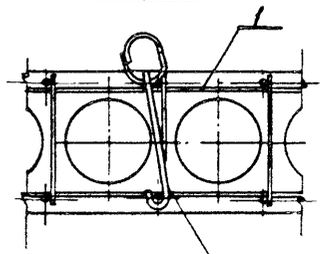

6-6

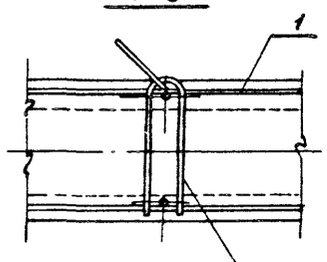

7-7

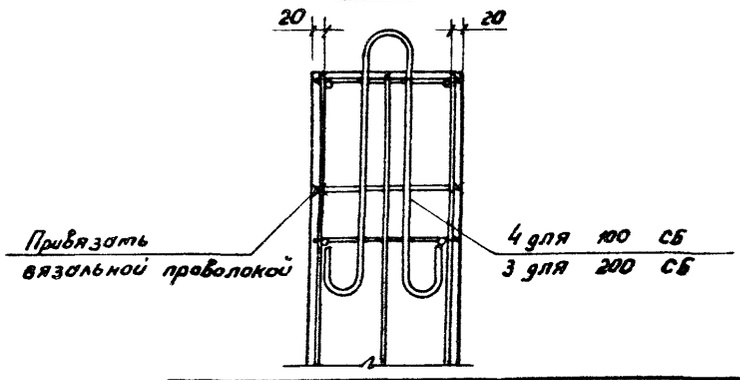

Марка элемента	Изделия арматурные								Изделия закладные						Изделия монтажные														Общий расход
	Арматура класса								Арматура класса						Арматура класса														
	A-III					Bp-I		Всего	A-III		Прокат			Всего	A-I						Ac-II			Bp-I			Всего	
	ГОСТ 5781-82					ГОСТ 6727-80			ГОСТ 5781-82		ГОСТ 103-76				ГОСТ 5781-82						ГОСТ 5781-82			ГОСТ 6727-80				
	ф16	ф10	ф8	ф6	Итого	ф5	Итого		ф12	Итого	-110х10	-80х10	Итого		ф10	ф12	ф14	ф16	ф18	Итого	ф12	ф14	Итого	ф5	Итого			
В 12.20	3.66	—	10.62	0.25	14 53	3 86	3.86	18.39	1.08	1.08	4.14	—	4 14	5.22	2.40	—	—	1.08	—	3.48	—	—	—	0.06	0 06	3 54	27.15
В 15.20	4.60	—	13.70	0.35	18.65	4.74	4.74	23.39	1.08	1.08	4.14	—	4.14	5.22	2 40	—	—	1.08	—	3.48	—	—	—	0.06	0.06	3.54	32.15
В 26.20	8.02	—	21.40	0.60	30.02	7.90	7.90	37.92	1 08	1.08	4.14	—	4 14	5.22	—	1.22	3.02	1.08	—	5.32	—	—	—	0.06	0.06	5.38	48.52
В 30.20	9.34	—	24,48	0. 70	34.52	9.06	9.06	43 58	1.08	1.08	4 14	—	4.14	5.22	—	1.22	3.02	1.08	—	5.32	—	—	—	0.06	0.06	5.38	54.18
В 8. 21	—	1.02	8.20	0.15	9.37	2.60	2.60	11.97	1.08	1.08	—	1.86	1.86	2.94	2.40	—	—	1.08	—	3.48	—	—	—	0.06	0.06	3.54	18.45
В 12. 28	3.66	—	15.10	0.25	19 01	5.48	5.48	24.49	1.08	1.08	4.14	—	4.14	5.22	0.86	2 22	—	1.08	—	4.16	—	—	—	0.06	0.06	4.22	34.37
В 15. 28	4.60	—	19 46	0.35	24.41	6.72	6.72	31 13	1.08	1.08	4.14	—	4 14	5.22	0.86	2 22	—	1.08	—	4.16	—	—	—	0.06	0.06	4.22	40.57
В 26. 28	8.02	—	30.36	0.60	38.98	11.20	11.20	50.18	1.08	1.08	4.14	—	4.14	5.22	—	1 22	—	5.02	—	6,24	—	—	—	0 06	0.06	6.30	61.70
В 30. 28	9.34	—	34.72	0 70	44.76	12 84	12 84	57 60	1.08	1.08	4 14	—	4.14	5.22	—	—	—	5 02	—	5.02	1.22	—	1.22	0 06	0.06	6.30	69. 12
В 8. 30	—	1.02	11.60	0 15	12.77	3.68	3.68	16 45	1.08	1.08	—	1 86	1.86	2 94	2 40	—	—	1.08	—	3.48	—	—	—	0.06	0.06	3.54	22.93
В 12. 30	3.66	—	16.12	0. 25	20 03	6.02	6 02	26. 05	1.08	1.08	4 14	—	4 14	5.22	0.86	2 22	—	1.08	—	4.16	—	—	—	0.06	0.06	4.22	35.49
В 15. 30	4. 60	—	20 76	0.35	25.71	7.38	7.38	33.09	1.08	1.08	4.14	—	4.14	5.22	0.86	2 22	—	1.08	—	4.16	—	—	—	0 06	0.06	4.22	42 53
В 26. 30	8.02	—	32.36	0.60	40 98	12.30	12 30	53.28	1.08	1.08	4.14	—	4.14	5.22	—	1.22	—	5.07	—	6.24	—	—	—	0.06	0.06	6.30	64.80
В 30. 30	9.34	—	37.00	0.70	47.04	14.10	14 10	61 14	1.08	1.08	4.14	—	4.14	5.22	—	—	—	5 02	—	5 02	1.22	—	1.22	0.06	0.06	6.30	72.66
В 8. 33	—	1.02	12 80	0.15	13.97	4 04	4 04	18.01	1.08	1.08	—	1.86	1.86	2,94	2.40	—	—	1.08	—	3.48	—	—	—	0.06	0.06	3.54	24.49
В 12.33	3.66	—	19.76	0.25	21.67	6 56	6 56	28 23	1.08	1.08	4.14	—	4.14	5.22	0 86	2.22	—	1.08	—	4.16	—	—	—	0.06	0.06	4.22	37.67
В 15.33	4.60	—	22.88	0.35	27 83	8.04	8.04	35 87	1.08	1.08	4.14	—	4.14	5.22	—	3.44	—	1.08	—	4 52	—	—	—	0.06	0.06	4.58	45.67
В 26.33	8.02	—	35.68	0.60	44 30	13 40	13.40	57.70	1.08	1.08	4.14	—	4.14	5.22	—	—	—	5.02	—	5.02	1.22	—	1.22	0.06	0.06	6.30	69.22
В 30.33	9.34	—	40.80	0.70	50 84	15.36	15 36	66 20	1.08	1.08	4 14	—	4 14	5.22	—	—	—	1.08	5 80	6.88	1.22	—	1.22	0.06	0.06	8.16	79.58
В 12. 36	3.66	—	19.44	0 25	23.35	7.10	7.10	30.45	1.08	1.08	4.14	—	4 14	5.22	0.86	2 22	—	1.08	—	4.16	—	—	—	0.06	0.06	4.22	39.89
В 15. 36	4.60	—	25.04	0.35	29.99	8.70	8.70	38.69	1.08	1.08	4.14	—	4.14	5.22	—	1.22	3 02	1.08	—	5.32	—	—	—	0.06	0.06	5.38	49.29
В 26. 36	8.02	—	39 04	0.60	47.66	14 50	14.50	62.16	1.08	1.08	4.14	—	4.14	5.22	—	—	—	5.02	—	5.02	1.22	—	1.22	0.06	0.06	6.30	73.48
В 30 36	9 34	—	44.64	0.70	54.68	16.62	16.62	71.30	1.08	1.08	4.14	—	4.14	5.22	—	—	—	1.08	5.80	6.88	—	1 66	1.66	0.06	0.06	8.60	85.12

Нач маст	Орлов	
Гл. инж. м	Маргулец	
ГИП	Ротерштейн	
Ст. инж.	Попова	
Исполнит	Саитова	

1034.1-1. 1-ОВМС

Ведомость расхода стали

Стадия	Листа	Листов
Р	1	2

ЦНИИЭП учебных зданий

КП

Марка элемента	Изделия арматурные							Изделия закладные						Изделия монтажные							Общий расход
	Арматура класса							Прокат						Арматура класса							
	A-III				Bp-I			A-III						A-I				Bp-I			
	ГОСТ 5781-82				ГОСТ 6727-80		Всего	ГОСТ 5781-82		ГОСТ 103-76			Всего	ГОСТ 5781-82				ГОСТ 6727-80		Всего	
	ф 10	ф 8	ф 6	Итого	ф 5	Итого		ф 12	Итого	-80×10	-60×8	Итого		ф 10	ф 12	ф 16	Итого	ф 5	Итого		
ВН 15 21	1 02	15 36	0 15	16 53	4 48	4 48	21 01	2 16	2 16	1.86	1 74	3.60	5.76	2.40	—	1.08	3. 48	0.06	0.06	3.54	30.31
ВН 15 30	1.02	22 26	0 15	23 43	6 37	6 37	29 80	2 16	2 16	1.86	1 74	3.60	5 76	0 86	2.22	1.08	4 16	0.06	0.06	4.22	39.78
ВН 15 33	1 02	24 60	0 15	25 77	7 00	7 00	32 77	2 16	2 16	1.86	1.74	3.60	5.76	0.86	2.22	1.08	4 16	0.06	0.06	4.22	42 75

Марка элемента	Код элемента	Расход арматурной стали, кг: По классам: А-I ГОСТ 5781-82 (Код 093000): По серии	С учетом К=1.00 отх.	Приведенной к А-I (К=1.21) А-I	$А_с$-II ГОСТ 5781-82 (Код 093000): По серии	С учетом К=1.01 отх.	Приведенной к А-I (К=1.21) А-I	А-III ГОСТ 5781-82 (Код 093004): По серии	С учетом К=1.01 отх.	Приведенной к А-I (К=1.43) А-I	$В_р$-I ГОСТ 6727-80 (Код 121400): По серии	С учетом К=1.02 отх.	Приведенной к А-I (К=1.47) А-I	По укрупненному сортаменту: катанка (Код 093400): ф от 6 до 9	мелкосортная (Код 095300): ф от 10 до 18	Итого приведенной к классу А-I	Расход стали, кг на закладные детали: Наименование: крупносортная (Код 093100): Полоса В= от 60 до 200	Всего конструкционной	мелкосортная (Код 095300): ф от 10 до 18	Итого	С учетом К=1.01 отх.	БЕТОН М 300: Цемент, т (Код 573 000): С учетом К=1.006 отх.	Итого с учетом К=0.365 прив. к цем М400	Инертные заполнители, м³: Гравий (Код 571120): С учетом К=0.8	Песок естест (Код 571140): С учетом К=0.6
В 12.20	58 9621 1341	3.48	3.48	4.21	—	—	—	14.53	14 67	20.98	3.92	400	5.88	10.98	7 18	31 07	4.14	4 14	1.08	5.22	5.27	0.45	0.16	0.36	0.27
В 15.20	58 9621 1342	3.48	3.48	4 21	—	—	—	18.65	18 84	26 94	4 80	4 90	7.20	14.19	8 13	38.35	4.14	4.14	1.08	5.22	5.27	0.52	0.19	0.42	0.31
В 26.20	58 9621 1343	5,32	5.32	6.44	—	—	—	30 02	30.32	42 93	7.96	8.12	11 94	22.44	13 42	61 33	4 14	4 14	1 08	5.22	5.27	0.88	0.32	0.70	0.53
В 30.20	58 9621 1344	5.32	5.32	6 44	—	—	—	34.52	34 86	49 85	9.12	9.30	13.67	25.43	14.75	69 96	4 14	4 14	1.08	5.22	5.27	1.02	0.37	0.81	0.61
В 8.21	58 9621 1345	3 48	3.48	4 21	—	—	—	9.37	9 46	13.53	2.66	2.71	3 98	8.43	4.51	21.72	1 86	1 86	1.08	2.94	2.97	0 29	0.11	0 23	0.17
В 12.28	58 9621 1346	4.16	4.16	5.03	—	—	—	19.01	19 20	27 46	5 54	5.65	8.30	15.50	7.90	40.79	4.14	4.14	1.08	5.22	5 27	0.63	0.23	0.50	0.38
В 15.28	58 9621 1347	4.16	4.16	5.03	—	—	—	24 41	24.65	35.25	6.78	6 92	10.17	20.01	8.84	50 45	4.14	4.14	1.08	5.22	5.27	0.74	0.27	0.59	0.44
В 26 28	58 9621 1348	6. 24	6 24	7 55	—	—	—	39.98	40 38	57.74	11.26	11.48	16.88	31 27	14 40	82.17	4.14	4.14	1.08	5 22	5.22	1 24	0.45	0.99	0.74
В 30.28	58 9621 1349	5.02	5.02	6.07	1.22	1.23	1.49	44 76	45 21	64.65	12 90	13 16	19 34	35.77	15.74	91 55	4 14	4 14	1.08	5.22	5.27	1.44	0.53	1.14	0 86
В 8.30	58 9621 1350	3.48	3.48	4.21	—	—	—	12. 77	12.90	18 45	3.74	3 81	5.60	11.87	4 55	28.26	1.86	1.86	1.08	2.94	2.97	0 41	0.15	0.33	0.25
В 12 30	58 9621 1351	4 16	4.16	5 03	—	—	—	20.03	20.23	28.93	6 08	6 20	9.11	16 53	7.90	43.07	4 14	4 14	1.08	5.22	5.27	0.68	0.25	0.54	0.40
В 15.30	58 9621 1352	4 16	4.16	5.03	—	—	—	25.71	25 97	37 14	7.44	7.59	11 16	21 32	8.85	53.33	4.14	4.14	1.08	5.22	5.27	0.79	0.29	0.63	0.47
В.26.30	58 9621 1353	6 24	6 24	7 55	—	—	—	40.98	41.39	59 19	12 36	12 61	18 54	33 29	14 40	85 28	4.14	4.14	1.08	5.22	5.27	1.33	0.49	1.06	0.80
В 30.30	58 9621 1354	5.02	5 02	6.07	1 22	1.23	1.49	47.04	47.51	67 94	14 16	14 44	21 23	38.08	15 74	96 73	4.14	4.14	1.08	5.22	5.27	1.53	0.56	1.21	0.91
В 8.33	58 9621 1426	3 48	3 48	4 21	—	—	—	13 97	14 11	20 18	4 10	4.18	6.14	13 08	3 54	30 53	1.86	1.86	1 08	2.94	2.97	0.46	0.17	0.36	0.27
В 12.33	58 9621 1355	4 16	4 16	5 03	—	—	—	21 67	21 89	31.30	6.62	6.75	9.92	18.19	7.90	46 25	4 14	4.14	1.08	5,22	5.27	0.75	0.29	0.59	0.45
В 15 33	58 9621 1356	4 52	4 52	5 47	—	—	—	27 83	28 11	40 20	8 10	8 26	12,14	23.46	9 21	57.81	4.14	4.14	1.08	5.22	5 27	0.87	0.32	0.69	0.52
В 26.33	58 9621 1357	5.02	5.02	6.07	1.22	1.23	1 49	44.30	44.74	63 59	13.46	13.73	20.18	36 64	14.40	91 33	4.14	4.14	1.08	5.22	5.27	1.47	0.54	1.17	0.88
В 30.33	58 9621 1358	6 88	6.88	8 32	1 22	1 23	1 49	50.84	51 35	73 43	15.42	15.72	23.11	41.92	17 61	106.35	4.14	4.14	1.08	5.22	5.27	1.70	0.62	1.35	1.01
В 12.36	58 9621 1359	4 16	4 16	5.03	—	—	—	23.35	23 58	33 72	7 16	2 30	10.43	19.89	7.90	49.48	4.14	4.14	1.08	5.22	5.27	0.82	0.30	0.65	0.49
В 15.36	58 9621 1360	5 32	5.32	6 44	—	—	—	29.99	30 29	43 31	8.76	8.93	13.13	25 64	10 02	69 32	4.14	4.14	1.08	5.22	5.27	0.95	0.35	0.76	0.57

Нач.маст	Орлов	
Гл инж м	Маргулец	
ГИП	Ротерштейн	
Ст инж	Попова	
исполн	Чернова	

1.034.1-1. 1-ОРМ

Ведомость расхода материалов

Стадия	Лист	Листов
Р	1	2

ЦНИИЭП учебных зданий

19664 18

Расход арматурной стали, кг.

Марка элемента	Код элемента	По классам												По укрупненному сортаменту		Итого приведенной к классу A-I	Расход стали, кг на закладные детали					Бетон М 300			
		A-I ГОСТ 5781-82			A-II ГОСТ 5781-82			A-III ГОСТ 5781-82			Вр-I ГОСТ 6727-80			Катанка	Мелкосортная		Наименование					Цемент, т		Инертные заполнители м³	
		Код															крупносортная		мелкосортная			код		гравий	песок естест.
		093000			093000			093004			121400			093400	095300		093100		095300			573000		код	
		по серии	с учетом k=1.00 отк	приведенной к A-I (k=1.21 A-I)	по серии	с учетом k=1.01 отк	приведенной к A-I (k=1.21) A-I	по серии	с учетом k=1.01 отк	приведенной к A-I (k=1.43) A-I	по серии	с учетом k=1.02 отк	приведенной к A-I (k=1.47) A-I	ф от 6 до 9	ф от 10 до 18		Полоса в=от 60 до 200	Всего конструкционной	ф от 10 до 18	Итого	с учетом k=1.01 отк	с учетом k=1.006 отк.	итого с учетом k=0.365 прив. к 4в.м. м 400	571120 с учетом k=0.8	571140 с учетом k=0.6
В 26.36	58 9621 1361	5.02	5.02	6.07	1.22	1.23	1.49	47.66	48.14	68.84	14.56	14.85	21.83	40.04	14.40	98.03	4.14	4.14	1.08	5.22	5.27	1.61	0.59	1.28	0.96
В 30.36	58 9621 1362	6.88	6.38	6.32	1.66	1.68	2.03	54.68	55.23	78.98	16.68	17.01	25.00	45.79	18.06	114.33	4.14	4.14	1.08	5.22	5.27	1.86	0.68	1.48	1.11
ВН 15.21	58 9621 1363	3.48	3.48	4.21	—	—	—	16.53	16.69	23.87	4.54	4.63	6.81	15.66	4.54	34.89	3.60	3.60	2.16	5.76	5.82	0.40	0.15	0.32	0.24
ВН 15.30	58 9621 1364	4.16	4.16	5.03	—	—	—	23.43	23.66	33.83	6.43	6.56	9.64	22.63	5.23	48.50	3.60	3.60	2.16	5.76	5.82	0.68	0.25	0.54	0.40
ВН 15.33	58 9621 1427	4.16	4.16	5.03	—	—	—	25.77	26.03	37.22	7.06	7.20	10.58	25.00	5.23	52.83	3.60	3.60	2.16	5.76	5.82	0.75	0.27	0.60	0.45

gost.e-ecolog.ru