ТИПОВАЯ ДОКУМЕНТАЦИЯ НА КОНСТРУКЦИИ, ИЗДЕЛИЯ И УЗЛЫ ЗДАНИЙ И СООРУЖЕНИЙ

СЕРИЯ 7.402-5

УЗЛЫ И ДЕТАЛИ УСТАНОВОК ЭЛЕКТРОХИМИЧЕСКОЙ ЗАЩИТЫ ПОДЗЕМНЫХ ТРУБОПРОВОДОВ ОТ КОРРОЗИИ

ВЫПУСК 2

ИЗДЕЛИЯ. РАБОЧИЕ ЧЕРТЕЖИ

gost.e-ecolog.ru

КФ ЦИТП инв. № 9683/2

ТИПОВАЯ ДОКУМЕНТАЦИЯ НА КОНСТРУКЦИИ, ИЗДЕЛИЯ И УЗЛЫ ЗДАНИЙ И СООРУЖЕНИЙ

СЕРИЯ 7.402-5

УЗЛЫ И ДЕТАЛИ УСТАНОВОК ЭЛЕКТРОХИМИЧЕСКОЙ ЗАЩИТЫ ПОДЗЕМНЫХ ТРУБОПРОВОДОВ ОТ КОРРОЗИИ

ВЫПУСК 2

ИЗДЕЛИЯ. РАБОЧИЕ ЧЕРТЕЖИ

РАЗРАБОТАНА
ВНИПИТРАНСГАЗ

УТВЕРЖДЕНА
И ВВЕДЕНА В ДЕЙСТВИЕ
МИНГАЗПРОМОМ
РЕШЕНИЕ ОТ 26.03.87
№ 27-2

ДИРЕКТОР ИНСТИТУТА — Н.А.ИШУТИН

ГЛАВНЫЙ ИНЖЕНЕР ПРОЕКТА — Е.Е ЕГОРОВ

КФ ЦИТП инв. № 9683/2

Обозначение	Наименование	Стр.
7.402-5.2-00 С	Содержание	2
2-01	Стойка СК-1	3
2-02	Стойка СК-2	4
2-03	Стойка СК-3	5
2-04	Стойка СК-4	6
2-05	Стойка СК-5	7
2-06	Стойка СК-6	8
2-07	Стойка СК-7	9
2-07 СБ	Стойка СК-7. Сборочный чертеж	9
2-08	Фундамент Ф-1	10
2-09	Швеллер Р-1	11
2-10	Труба	11
2-11	Клеммник КЛ-1	12
2-12	Крышка К-1	12
2-13	Крышка К-2	13
2-14	Уголок	13
2-15	Панель автоматики	14
2-15 СБ	Панель автоматики. Сборочный чертеж	14
2-16	Принципиальная схема панели автоматики	15
2-17	Панель трансформатора ОСМ-0,63. Общий вид	16
2-18	Клеммник КЛ-2	17
2-19	Полоса П-1	17
2-20	Плата ПЛ-1	18
2-21	Шина	18
2-22	Плата ПЛ-2	19
2-23	Полоса П-2	19
2-24	Скоба С-1	20
2-25	Пластина	20
2-26	Накладка Н-1	21
2-27	Полоса П-3	21
2-28	Контактный стержень	22
7.402-5.2-29	Контактная пластина	22
2-30	Свая ф 377	23
2-30 СБ	Свая ф 377. Сборочный чертеж	23
2-31	Наконечник сваи НС-1	24
2-32	Свая ф 273	25
2-32 СБ	Свая ф 273. Сборочный чертеж	25
2-33	Наконечник сваи НС-2	26
2-34	Оголовок сваи ф 273	27
2-35	Крышка К-3	27
2-36	Свая СВ-6-1	28
2-37	Хомут Т-1	28
2-38	Оттяжка ОТ-1	29
2-39	Оттяжка ОТ-2	30
2-40	Муфта натяжная	31
2-41	Гайка	31
2-42	Соединительное изделие МС-1	32
2-43	Соединительное изделие МС-2	32
2-44	Швеллер Р-2	33
2-45	Кронштейн	33
2-46	Накладка Н-2	34
2-47	Полоса П-4	34
2-48	Полоса П-5	35
2-49	Скоба С-2	35
2-50	Скоба С-3	36
2-51	Хомут Т-2	36
2-52	Полоса П-6	37

Инв.№ подл. | Подпись и дата | Взам.инв.№

Нач.отд	Егоров		
Гл.спец.	Кузьменко		
Рук.гр.	Кропельницкий		
Н.контр.	Кожевникова		
Вед.инж.	Лобанов		

9683/2

7.402-5.2-00 С

Содержание

Стадия	Лист	Листов
РП		1

МИНГАЗПРОМ ВНИПИТРАНСГАЗ г. Киев

Копировал

Формат А3

СК-1

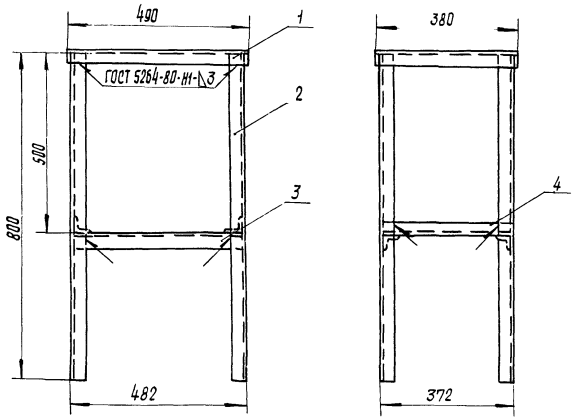

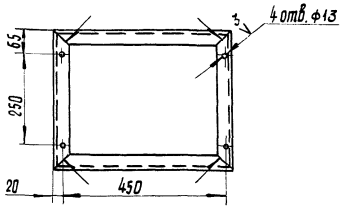

Развертка, поз. 1

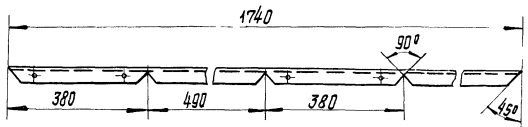

Марка, поз.	Обозначение	Наименование	Кол	Масса ед. кг	Примечание
1		Уголок $\frac{\text{Б-40×40×4 ГОСТ 8509-72}}{\text{Б Ст 3 кп 2 ГОСТ 535-79}}$, шт	1	4,21	L = 1,74м
2		То же, шт	4	1,935	L = 0,80м
3		—"—, шт	2	1,147	L = 0,474м
4		—"—, шт	2	0,881	L = 0,364м
	ГОСТ 8292-85	Краска масляная серая, кг	0,25		

Стойку покрыть серой масляной краской за два раза

3

9683/2

Гл. инж. пр.	Егоров		7.402-5.2-01
Нач. отд.	Егоров		
Гл. спец.	Кузьменко		Стойка СК-1
Рук. гр.	Кропельницкий		
Н. контр.	Котевицкая		
Вед. инж.	Лобанов		

Стадия	Масса	Масштаб
РП	16,26	1:10
Лист	Листов 1	

МИНГАЗПРОМ ВНИПИТРАНСГАЗ г. КИЕВ

Копировал: Шалашник

Формат А3

СК-2

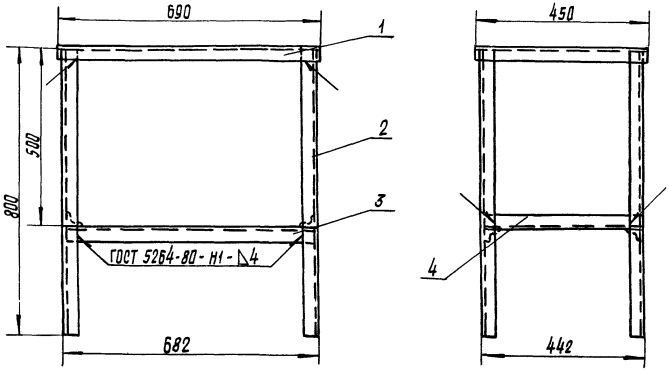

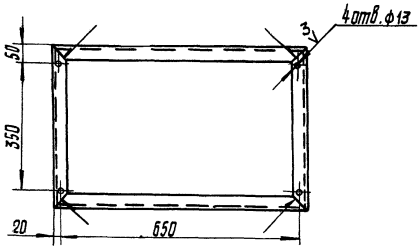

Развертка, поз. 1

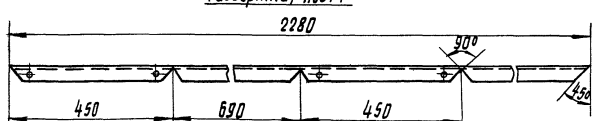

Марка, поз.	Обозначение	Наименование	Кол.	Масса ед. кг	Примечание
1		Уголок Б-40×40×4 ГОСТ 8509-72 / Б Ст3 кп2 ГОСТ 535-79, шт	1	5,52	L=2,28м
2		То же, шт	4	1,93	L=0,8м
3		—"—, шт	2	1,63	L=0,674м
4		—"—, шт	2	1,05	L=0,434м
	ГОСТ 8292-85	Краска масляная серая, кг	0,25		

Стойку покрыть серой масляной краской за два раза

4

9683/2

		7.402-5.2-02	
Гл. инж. пр.	Егоров		
Нач. отд.	Егоров		
Гл. спец.	Кузьменко	Стойка СК-2	Стадия: РП; Масса: 18,52; Масштаб: 1:10
Рук. гр.	Хмельницкий		Лист; Листов 1
Н. контр.	Кожедникова		
Вед. инж.	Лованов		МИНГАЗПРОМ ВНИПИТРАНСГАЗ г. Киев

Копировал: Шолохина

Формат А3

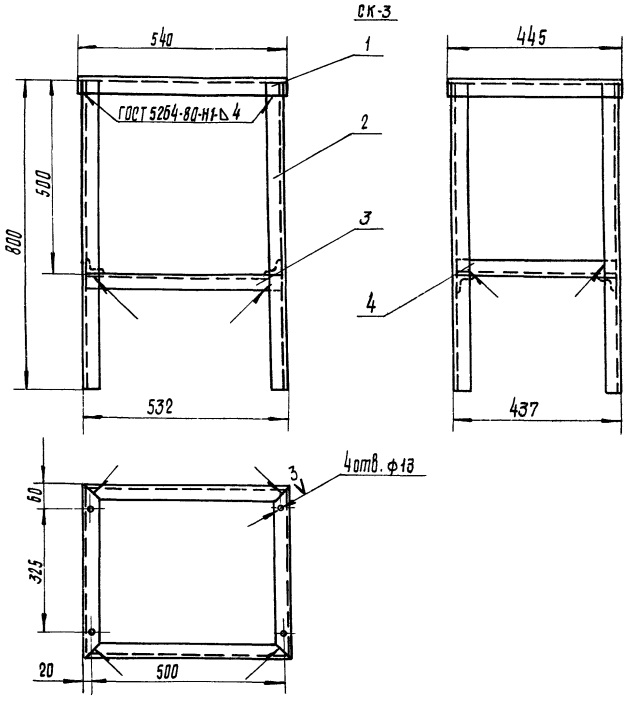

Развертка, поз.1

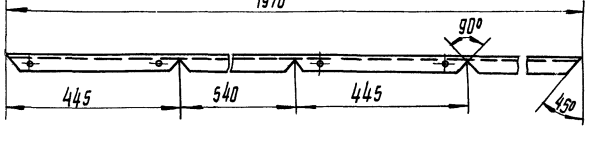

Марка, поз.	Обозначение	Наименование	Кол.	Масса ед. кг	Примечание
1		Уголок Б-40×40×4 ГОСТ 8509-72			
		Б Ст3 кп 2 ГОСТ 535-79 шт	1	4,77	L=1,97м
2		То же, шт	4	1,935	L=0,8м
3		—"—, шт	2	1,27	L=0,524м
4		—"—, шт	2	1,04	L=0,429м
	ГОСТ 8292-85	Краска масляная серая, кг	0,25		

Стойку покрыть масляной серой краской за два раза.

9683/2 5

Гл. инж. пр.	Егоров		
Нач. отд.	Егоров		
Гл. спец.	Кузьменко		
Рук. гр.	Кропельницкая		
Н. контр.	Кожевникова		
Вед. инж.	Лобанов		

7.402-5.2-03

Стойка СК-3

Стадия	Масса	Масштаб
РП	17,13	1:10
Лист	Листов 1	

МИНГАЗПРОМ
ВНИПИТРАНСГАЗ
г. КИЕВ

Копировал [signature]

Формат А3

СК-4

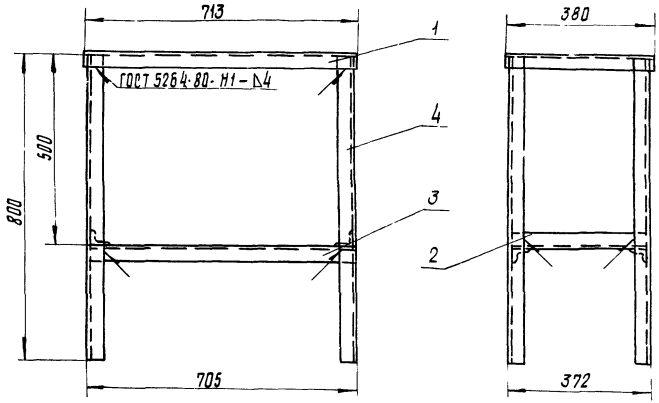

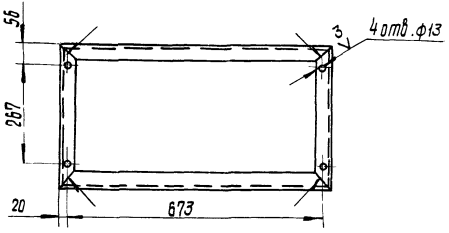

Развертка, поз.1

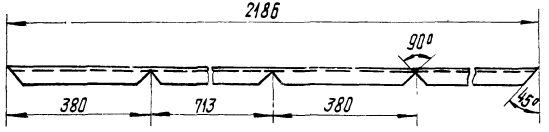

Марка, поз.	Обозначение	Наименование	Кол.	Масса ед. кг	Примечание
1		Уголок Б-40×40×4 ГОСТ 8509-72 / Б Ст3 кп2 ГОСТ 535-79 шт	1	5,29	L=2,186м
2		То же, шт	2	0,88	L=0,364м
3		—»—, шт	2	1,69	L=0,697м
4		—»—, шт	4	1,935	L=0,8м
	ГОСТ 8292-85	Краска масляная серая, кг	0,25		

Стойку покрыть серой масляной краской за два раза.

9683/2 6

		7.402-5.2-04	
Гл. инж. пр.	Егоров		
Нач. отд.	Егоров		
Гл. спец.	Кузьменко	Стойка СК-4	Стадия: РП; Масса: 18,17; Масштаб: 1:10
Рук. гр.	Кропелницкий		Лист; Листов 1
Н. контр.	Кожевникова		МИНГАЗПРОМ ВНИПИТРАНСГАЗ г. КИЕВ
Вед. инж.	Лобанов		

Копировал

Формат А3

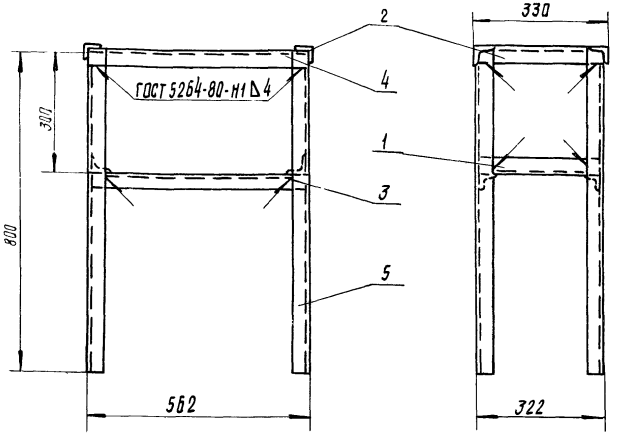

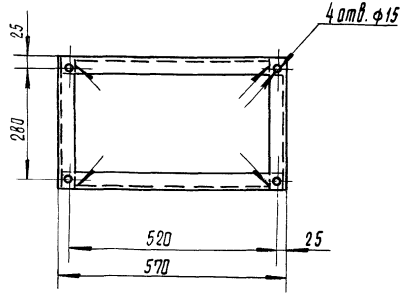

Марка, поз	Обозначение	Наименование	Кол.	Масса ед. кг	Примечание
1		Уголок Б-40×40×4 ГОСТ 8509-72 / БСТ3КП2 ГОСТ 535-79, шт	2	0,76	L = 0,314 м
2		То же шт	2	0,8	L = 0,33 м
3		" шт	2	1,34	L = 0,554 м
4		" шт	2	1,36	L = 0,562 м
	ГОСТ 8292-85	Краска масляная серая, кг	0,25	1,93	L = 0,8 м

Стойку покрыть серой масляной краской за два раза.

9683/2 7

				7.402-5.2-05		
Гл. инж. пр.	Егоров			Стойка СК-5	Стадия	Масса	Масштаб
Нач. отд.	Егоров				РП	16,26	1:10
Гл. спец.	Кузьменко				Лист	Листов 1	
Рук. гр.	Кропельницкий						
Н. контр.	Кожевникова				МИНГАЗПРОМ ВНИПИТРАНСГАЗ г. КИЕВ		
Вед. инж.	Лобанов						

Копировал: Формат А3

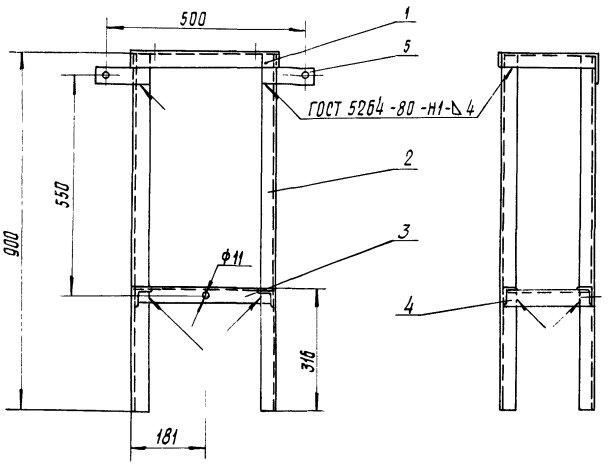

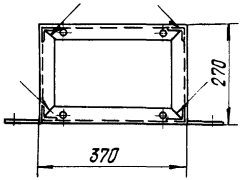

Марка, поз.	Обозначение	Наименование	Кол.	Масса, ед. кг	Приме-чание
1		Уголок $\frac{Б-40\times40\times4\ ГОСТ\ 8509-72}{Б\ Ст.3кп2\ ГОСТ\ 535-79}$	1	3,1	L = 1,28 м
2		То же	4	2,18	L = 0,9 м
3		—"—	2	0,85	L = 0,35 м
4		—"—	2	0,59	L = 0,242м
5		Полоса $\frac{4\times40\ ГОСТ\ 103-76}{Ст3\ ГОСТ\ 535-79}$	2	0,17	L = 0,134
	ГОСТ 8292-85	Краска масляная серая	0,25		кг

Поз. 5
М1:2

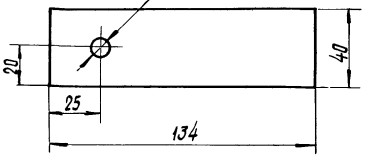

Развертка, поз.1

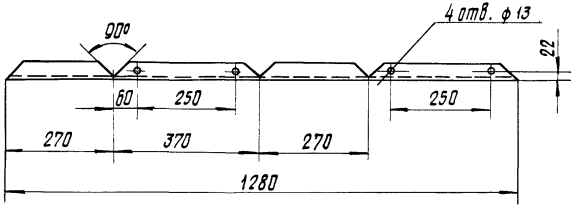

9683/2 8

Гл. инж. пр.	Егоров		
Нач. отд.	Егоров		
Гл. спец.	Кузоменко		
Рук. гр.	Крапельницкий		
Н. контр.	Кожевникова		
Вед. инж.	Лобанов		

7.402-5.2-06

Стойка СК-6

Стадия	Масса	Масштаб
РП	15,0	1:10
Лист	Листов 1	

МИНГАЗПРОМ ВНИПИТРАНСГАЗ г. Киев

Копировал:

Формат А3

Марка, поз.	Обозначение	Наименование	Кол.	Масса, ед. кг	Примечание
		Документация			
	7.402-5.2-07 СБ	Сборочный чертеж			
		Материалы			
1		Уголок $\frac{Б-40\times40\times4\ ГОСТ\ 8509-72}{Б\ Ст3\ ГОСТ\ 535-79}$	2	2,66	L = 1,1 м
2		Уголок $\frac{Б-40\times40\times4\ ГОСТ\ 8509-72}{Б\ Ст3\ ГОСТ\ 535-79}$	2	0,194	L = 0,08 м
3		Полоса $\frac{4\times40\ ГОСТ\ 103-76}{В\ Ст3\ ГОСТ\ 533-79}$	3	0,68	L = 0,54 м
	ГОСТ 8292-85	Краска масляная серая	0,12		кг

Нач. отд.	Егоров		
Гл. спец.	Кузьменко		
Рук. гр.	Кропельницкий		
Н. контр.	Кожевникова		
Вед. инж.	Лобанов		

7.402-5.2-07

Стойка СК-7

Стадия	Лист	Листов
РП		1

МИНГАЗПРОМ
ВНИПИТРАРСГАЗ
г. Киев

Копировал: [illegible]

Формат А4

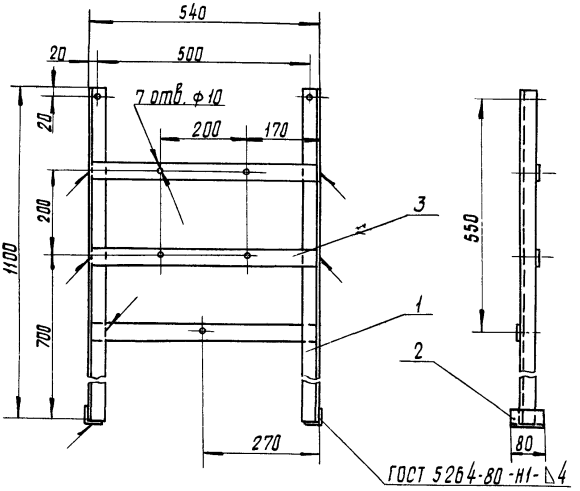

Стойку покрыть серой масляной краской за два раза

9683/2 9

				7.402-5.2-07 СБ		
Нач. отд.	Егоров		Стойка СК-7. Сборочный чертеж	Стадия	Масса	Масштаб
Гл. спец.	Кузьменко			РП	7,07	1:10
Рук. гр.	Крапельницкий			Лист	Листов 1	
Н. контр.	Кожевникова			МИНГАЗПРОМ ВНИИПИТРАНСГАЗ г. Киев		
Вед. инж.	Лобанов					

Инв. № подл. | Подпись и дата | Взам. инв. №

Копировал: Формат А4

Ф -1

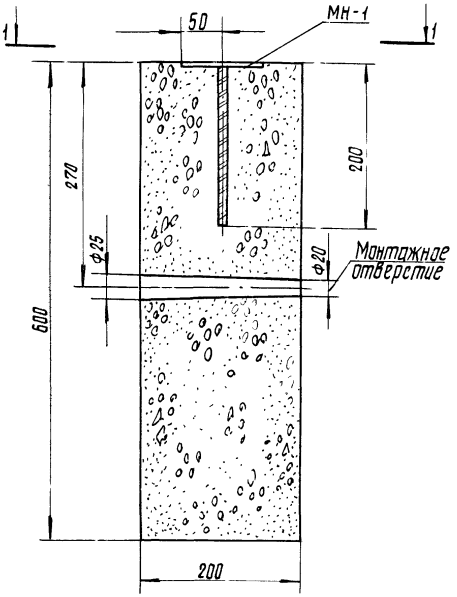

МН-1

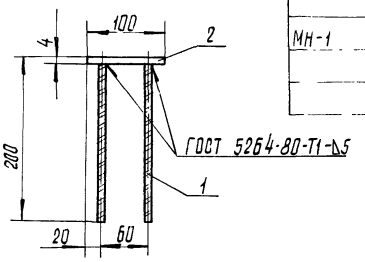

Марка, поз.	Обозначение	Наименование	Кол.	Масса ед. кг	Примечание
		Ф -1			
МН-1		Закладное изделие	1	0,88	
		Материалы			
		Бетон М150	0,024	57,6	

Ведомость стальных элементов

		Эскиз или сечение	ф мм	Длина мм	Кол
	1	———	20	194	2
	2	Полоса 4×100 ГОСТ 103-76* / Ст3 ГОСТ 535-79*		100	1

Выборка стали на один элемент, кг

Марка эл-та	Закладные изделия						Итого	Всего
	Профильная сталь			Арм. сталь ГОСТ 5781-82* Класс ф мм				
	4×100			20				
МН-1	0,31			0,57			0,57	1,88

1-1

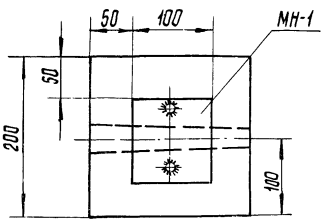

10

9683/2

Гл. инж. пр.	Егоров		
Нач. отд.	Егоров		
Гл. спец.	Кузьменко		
Рук. гр.	Коропельницкий		
Н. контр.	Пожедникова		
Вед. инж.	Лаванов		

7.402-5.2-08

Фундамент Ф-1

Стадия	Масса	Масштаб
РП		1:50
Лист	Листов 1	

МИНГАЗПРОМ ВНИПИГРАНСГАЗ г. Киев

Копировал:

Формат А3

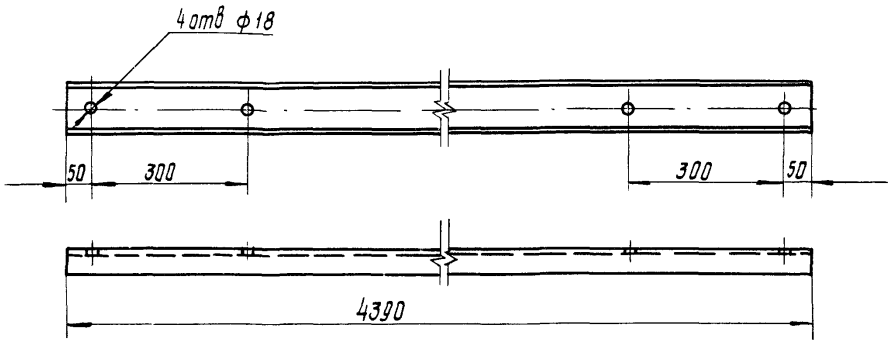

			7.402-5.2-09
Гл. инж. пр.	Егоров		
Нач. отд.	Егоров		Швеллер
Гл. спец.	Кузьменко		
Рук. гр.	Кропельницкий		
Н. контр.	Кожевникова		
Вед. инж.	Лавданов		
			Швеллер 10 ГОСТ 8240-72 / Ст3 ГОСТ 535-70

Стадия	Масса	Масштаб
РП	37,8	1:10
Лист	Листов 1	

МИНГАЗПРОМ ВНИПИТРАНСГАЗ г. Киев

Копировал: Шаповалова

Формат А4

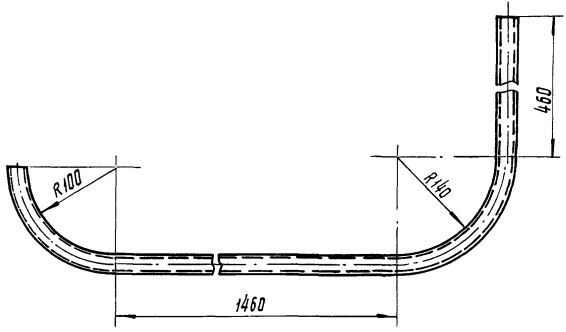

9683/2

11

7.402-5.2-10

Гл. инж. пр.	Егоров	
Нач. отд.	Егоров	
Гл. спец.	Кузьменко	
Рук. гр.	Пропельницкий	
Н. контр.	Кожевникова	
Вед. инж.	Лобанов	

Труба

Стадия	Масса	Масштаб
РП	3,45	1:5

Лист | Листов 1

Труба 20×2,5-2300 ГОСТ 3262-75

МИНГАЗПРОМ
ВНИПИТРАНСГАЗ
г. Киев

Копировал:

Формат А4

Инв. № подл. | Подпись и дата | Взам. инв. №

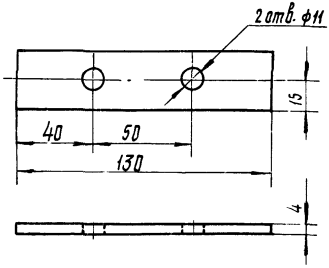

Гл. инж. пр.	Егоров	
Нач. отд.	Егоров	
Гл. спец.	Кузьменко	
Рук. гр.	Крапельницкая	
Н. контр.	Кожевникова	
Вед. инж.	Лабанов	

7.402-5.2-11

Клеммник КЛ-1

Стадия	Масса	Масштаб
РП	0,16	1:2
Лист	Листов 1	

Полоса 4×30 ГОСТ 103-76
Вст3 кп2 ГОСТ 380-71

МИНГАЗПРОМ
ВНИПИТРАНСГАЗ
г. КИЕВ

Копировал:

Формат А4

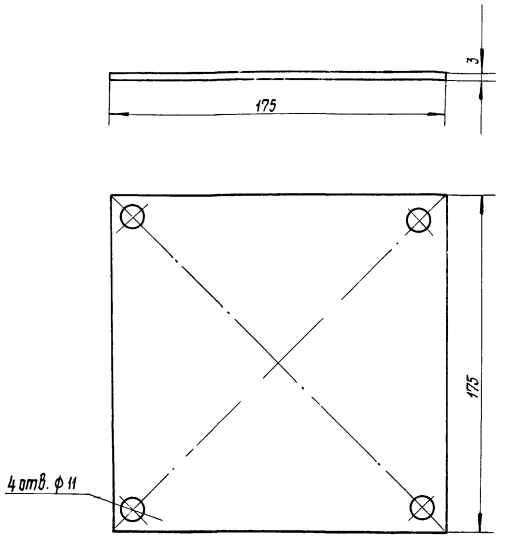

7.402-5.2-12

Гл. инж. пр.	Егоров	
Нач. отд.	Егоров	
Гл. спец.	Кузьменко	
Рук. гр.	Коптельницкий	
Н. контр.	Кожевникова	
Вед. инж.	Лобанов	

Крышка К-1

Стадия	Масса	Масса
РП	0,72	1:2
Лист	Листов 1	

МИНГАЗПРОМ
ВНИПИТРАНСГАЗ
г. КИЕВ

Копировал: Шахматова

Формат А4

Инв. № подл. | Подпись и дата | Взам. инв. №

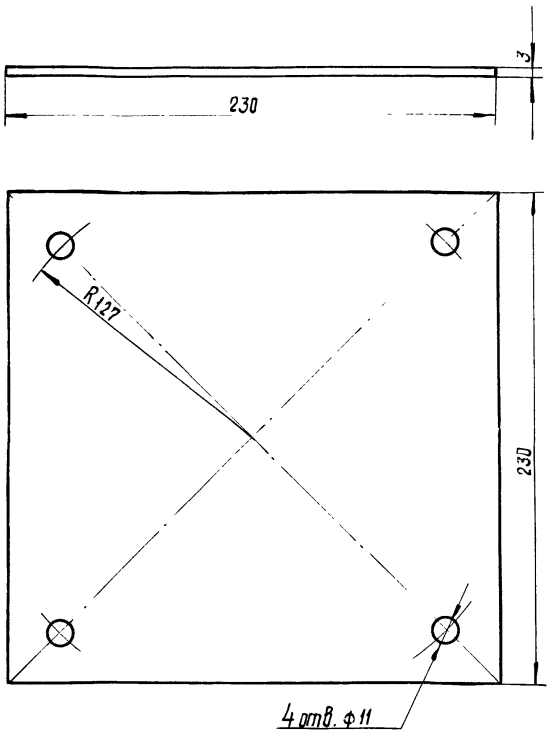

7.402-5.2-13

Гл. инж. пр	Егоров	
Нач. отд.	Егоров	
Гл. спец.	Кузьменко	
Рук. гр.	Крапельницкая	
Н. контр.	Кожевникова	
Вед. инж.	Лобанов	

Крышка К-2

Стадия	Масса	Масштаб
РП	1, 26	1:2
Лист	Листов 1	

Лист 3 ГОСТ 19903-74
Вст3 ГОСТ 535-79

МИНГАЗПРОМ
ВНИПИТРАНСГАЗ
г КИЕВ

Копировал

Формат А4

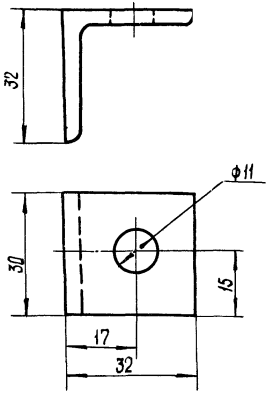

9683/2

7.402-5.2-14

Гл. инж. пр.	Егоров	
Нач. отд.	Егоров	
Гл. спец.	Кузьменко	
Рук. гр	Крапельницкий	
Н. контр.	Пожевникова	
Вед. инж.	Лобанов	

Уголок

Стадия	Масса	Масштаб
РП	0,057	1:1

Лист | Листов 1

Уголок Б-32×32×4 ГОСТ 8509-72 / В Ст.3 кп 2 ГОСТ 535-79

МИНГАЗПРОМ ВНИПИТРАНСГАЗ г. КИЕВ

Инв. № подл. | Подпись и дата | Взам. инв. №

Копировал: Шаповалова

Формат А4

Марка, поз.	Обозначение	Наименование	Кол.	Масса, ед. кг	Приме-чание
		Документация			
	7.402-5.2-15 СБ	Сборочный чертеж			
		Стандартные изделия			
1	ТУ16-523.622-82	Реле ПЭ-37-2293	1	0,3	
2	ТУ16-526.391-79	Пускатель ПМА3130 УХЛ4А			
		220 В; 40А	1	3,25	
3		Датчик температуры			
		камерный биметалли-			
		ческий ДТКБ-49	1	0,3	
4	ГОСТ 7796-70	Болт М8×20.58	6	0,013	
5	ГОСТ 7796-70	Болт М6×16.58	4	0,006	
6		Винт М4×16	6		
7	ГОСТ 5915-70	Гайка М8,5	6	0,005	
8	ГОСТ 5915-70	Гайка М6,5	4	0,002	
9	ГОСТ 5916-70	Гайка М4,5	6	0,002	
10	ГОСТ 11371-78	Шайба 8	6	0,002	
		Материалы			
11	ГОСТ 6323-79Е	Провод АПВ 1×2,5 660	4	0,022	м
12	ГОСТ 2718-74	Гетинакс Т-80	5,7		кг

			7.402-5.2-15		
Нач. отд.	Егоров		Панель автоматики	Стадия	Лист	Листов
Гл. спец.	Кузьменко			РП		1
Рук. гр.	Крапельницкий			МИНГАЗПРОМ ВНИПИТРАНСГАЗ г. КИЕВ		
Н. контр.	Конельникова					
Вед. инж.	Лабанов					

Копировал: Шапошник

Формат А4

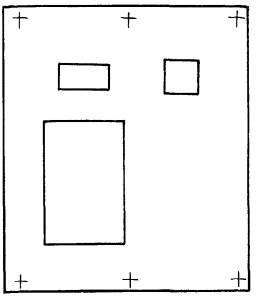

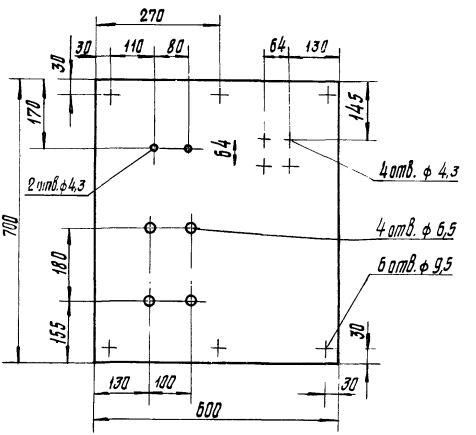

9683/2 14

			7.402-5.2-15 СБ
			Панель автоматики. Сборочный чертеж
Нач. отд.	Егоров		Стадия: РП; Масса: ; Масштаб:
Гл. спец.	Кузьменко		Лист; Листов 1
Рук. гр.	Крапельницкий		МИНГАЗПРОМ ВНИПИТРАНСГАЗ г. Киев
Н. контр.	Кожевникова		
Зед. инж.	Лобанов		

Инв. № подл. | Подпись и дата | Взам. инв. №

Копировал: Филошина

Формат А4

Марка, поз.	Обозначение	Наименование	Кол.	Масса ед. кг	Примечание
КК	ТУ16-523.622-82	Реле ПЭ-37-22 УЗ	1	0,3	
КМ	ТУ16-526.391-79	Пускатель магнитный			
		ПМА 3130 УХЛ4А 220;40А	1	3,25	
ВК		Датчик температуры			
		камерный биметалли-			
		ческий ДТКБ-49	1	0,3	

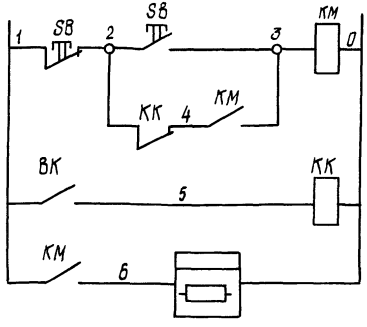

Управление электротоплением

Диаграмма работы датчика температуры

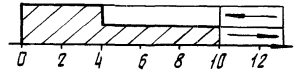

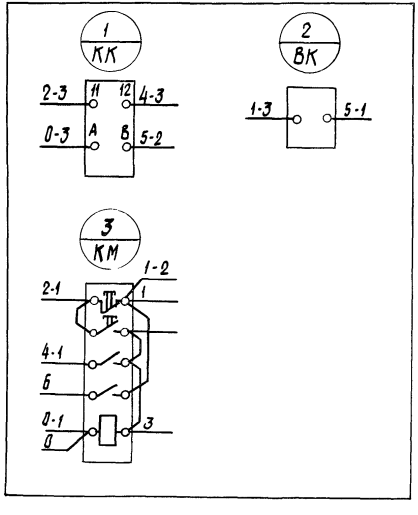

9683/2 15

Гл. инж. пр.	Егоров		
Нач. отд	Егоров		
Гл. спец.	Кузоменко		
Рук. гр.	Крапельницкий		
Н. контр.	Гужевникова		
Ст. инж.	Тракоз		

7.402-5.2-16

Принципиальная схема панели автоматики

Стадия	Масса	Масштаб
РП		
Лист	Листов	

МИНГАЗПРОМ ВНИПИТРАНСГАЗ Г. КИЕВ

Копировал:

Формат А3

Инв. № подл. | Подпись и дата | Взам. инв. №

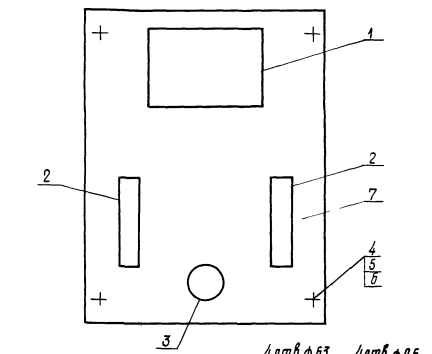

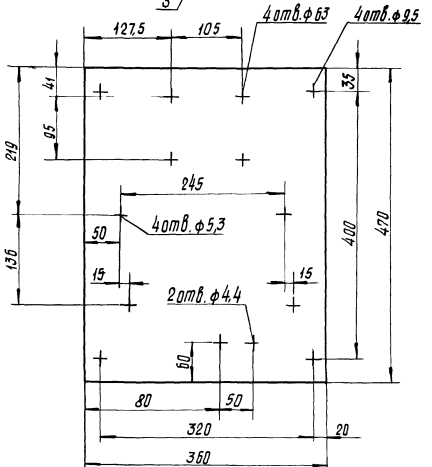

Марка, поз.	Обозначение	Наименование	Кол.	Масса, ед. кг	Примечание
		Стандартные изделия			
1	ТУ16-717.137-83	Трансформатор ОРМ 1-0,63У3, 220/5-22-220/12	1	9,10	
2	ТУ16-522.064-75	Выключатель стационарный АЕ2034 220В, 25А, 50гц Iн=10А Iу=30А	1	0,38	
3	ГОСТ 7396-76	Розетка РШ-Ц-2-07-6/220	1	0,055	
4	ГОСТ 7798-70	Болт М8×20.58	4	0,013	
5	ГОСТ 5915-70	Гайка М8,5	4	0,005	
6	ГОСТ 11371-78	Шайба 8	4	0,002	
		Материалы			
7	ГОСТ 2718-74	Гетинакс I-80	2		кг
8	ГОСТ 6323-79Е	Провод АПВ 1×2,5 ббО	2	0,022	м

9683/2 16

Гл. инж. пр.	Егоров		
Нач. отд.	Егоров		
Гл. спец.	Кузьменко		
Рук. гр.	Пропельницкий		
Н. контр.	Матевникова		
Вед. инж.	Лобанов		

7.402-5.2-17

Панель трансформатора ОРМ-0,63
Общий вид

Стадия	Масса	Масштаб
РП	11,66	1:5
Лист	Листов 1	

МИНГАЗПРОМ ВНИПИГАЗДОБЫЧА г. Киев

Копировал:

Формат А3

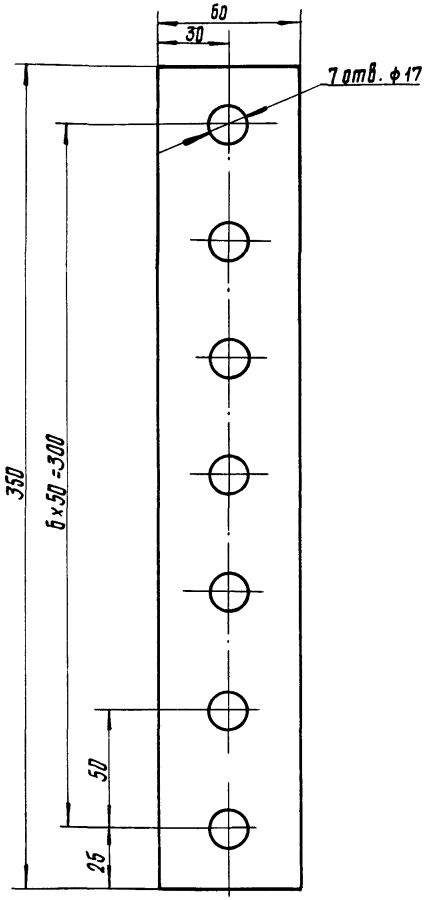

			7.402-5.2-18
Гл. инж. пр.	Егоров		
Нач. отд.	Егоров		
Гл. спец.	Кузьменко		
Рук. гр.	Кропельницкий		
Т. контр.	Кожевникова		
Вед. инж.	Лобанов		

Клеммник КЛ-2	Стадия	Масса	Масштаб
	РП	0,58	1:2
	Лист	Листов 1	
Шина АД 31.Т1 10х60 ГОСТ 15176-84	МИНГАЗПРОМ ВНИПИТРАНСГАЗ г. Киев		

Копировал:

Формат А4

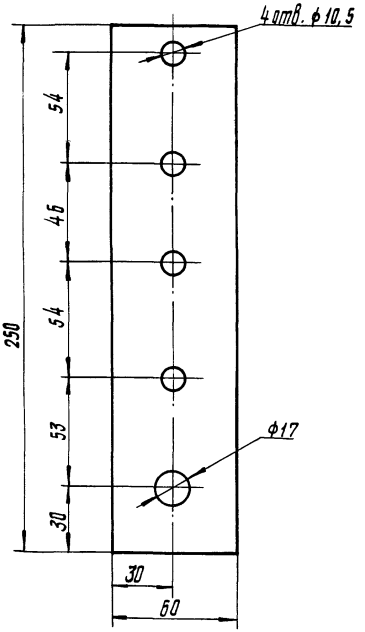

9683/2 17

Гл. инж. пр.	Егоров			7.402-5.2-19			
Нач. отд.	Егоров			Полоса П-1	Стадия	Масса	Масштаб
Гл. спец.	Кузьменко				РП	0,41	1:2
Рук. гр.	Кропельницкая				Лист	Листов 1	
Н. контр.	Кожевникова			Шина АД 31.Т1 10×60 ГОСТ 15176-84	МИНГАЗПРОМ ВНИПИТРАНСГАЗ г. Киев		
Вед. инж.	Лоданов						

Инв. № подл. | Подпись и дата | Взам. инв. №

Копировал: [illegible]

Формат А4

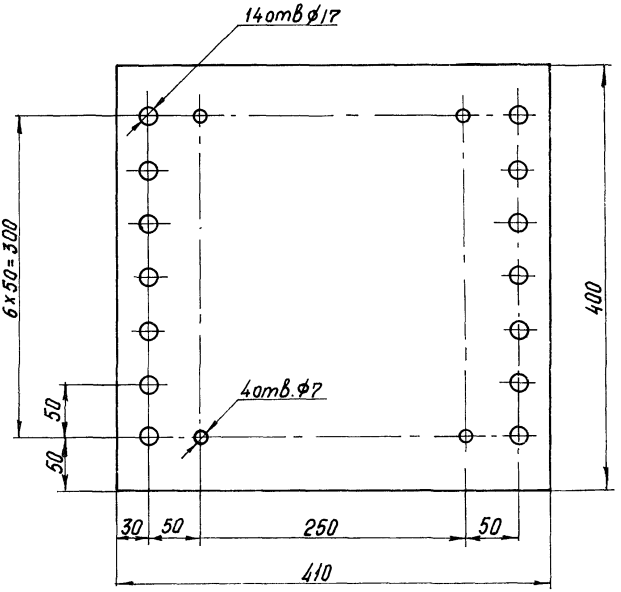

			7.402-5.2-20		
				Стадия	Масса	Масштаб
Нач. отд.	Егоров		Плата ПЛ-1	РП	1,38	1:4
Гл. спец.	Кузьменко					
Рук. гр.	Крапельницкий			Лист	Листов 1
Н. контр.	Кожевникова				
Вед. инж.	Лобанов		Текстолит Б-6,0 ГОСТ 2910-74	МИНГАЗПРОМ ВНИПИТРАНСГАЗ г. Киев	

Копировал: Формат А4

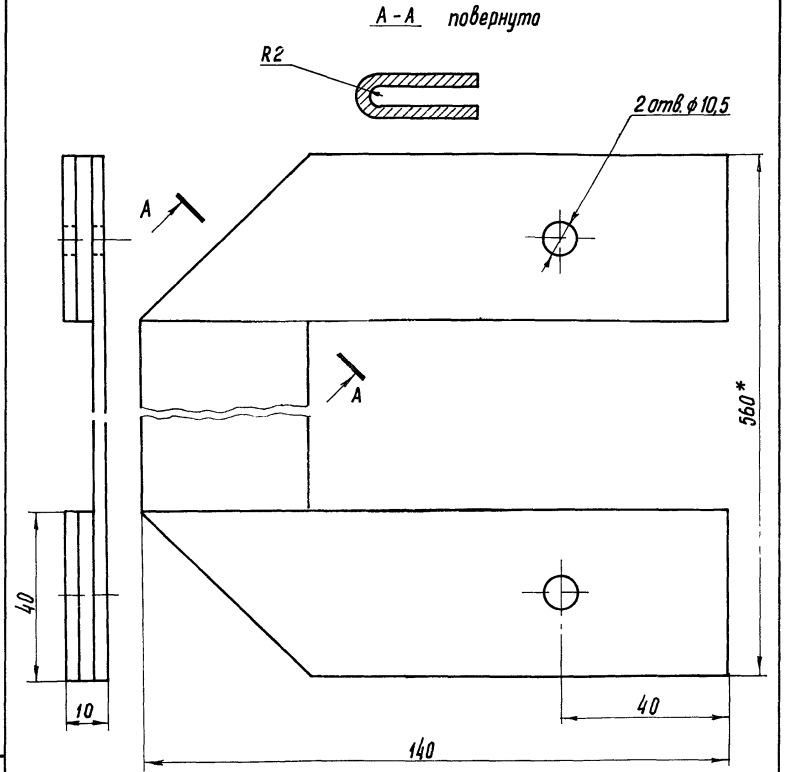

* Размер уточнить при монтаже

9683/2

18

			7.402-5.2-21
Нач.отд.	Егоров		Шина
Гл.спец.	Кузьменка		
Рук.гр.	Кропельницкий		
Н.контр.	Кажевникова		
Вед.инж.	Лобанов		

Стадия	Масса	Масштаб
РП	0,7	1:1
Лист	Листов 1	

Лист Б-ПН-3 ГОСТ 19903-74
1-IV-Ст3 ГОСТ 16523-70

МИНГАЗПРОМ
ВНИПИТРАНСГАЗ
г. Киев

Копировал: Формат А4

Взам. инв. № | Подпись и дата | Инв. № подл.

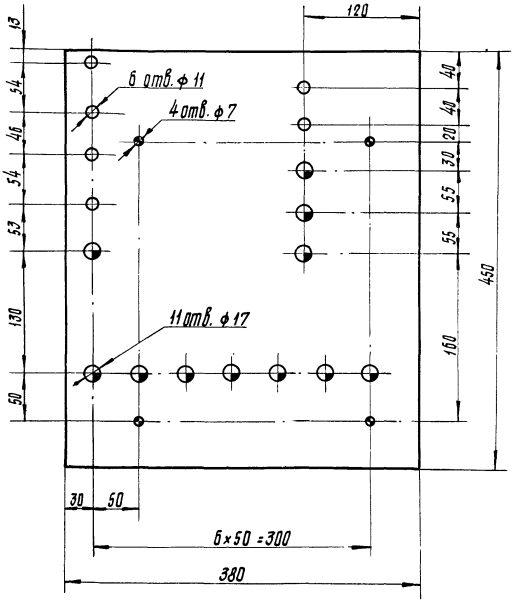

Гл. инж. пр	Егоров		
Нач. отд.	Егоров		
Гл. спец.	Кузьменко		
Рук. гр.	Крапельницкий		
Н. контр.	Кожевникова		
Вед. инж.	Лаванов		

7.402-5.2-22

Плата ПЛ-2

Стадия	Масса	Масштаб
РП	1,44	1:4
Лист	Листов 1	

Текстолит Б-8,0
ГОСТ 2910-74

МИНГАЗПРОМ
ВНИПИТРАНСГАЗ
г. Киев

Копировал:

Формат А4

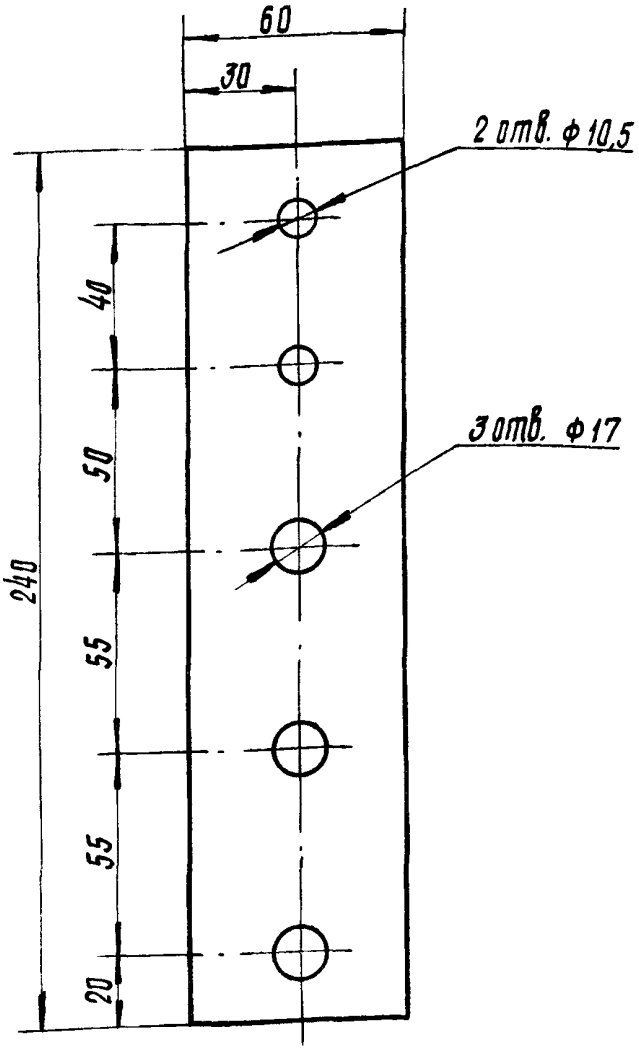

9683/2

19

7.402-5.2-23

Гл. инж. пр.	Егоров	
Нач. отд.	Егоров	
Гл. спец.	Кузьменко	
Рук. гр.	Кропельницкий	
Н. контр.	Кожевникова	
Вед. инж.	Лобанов	

Полоса П-2

Стадия	Масса	Масштаб
РП	0,40	1:2
Лист	Листов 1	

Шина АД 31.Т1 10×60
ГОСТ 15176-84

МИНГАЗПРОМ
ВНИПИТРАНСГАЗ
г. КИЕВ

Инв. № подл. | Подпись и дата | Взам. инв. №

Копировал: Шкляницкая

Формат А4

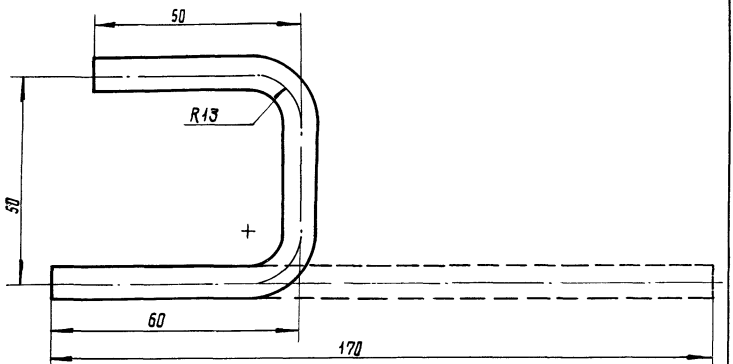

		7.402-5.2-24	
Гл.инж.пр	Егоров		
Нач. отд.	Егоров	Скоба С-1	Стадия: РП; Масса: 0,17; Масштаб: 1:1
Гл. спец.	Кузьменко		
Рук. гр.	Кропельницкий		Лист; Листов 1
Н.контр.	Кожевникова		
Вед. инж.	Лобанов	Круг 8 ГОСТ 2590-71 / В ст3 ГОСТ 535-79	МИНГАЗПРОМ ВНИПИТРАНСГАЗ г. Киев

Копировал

Формат А4

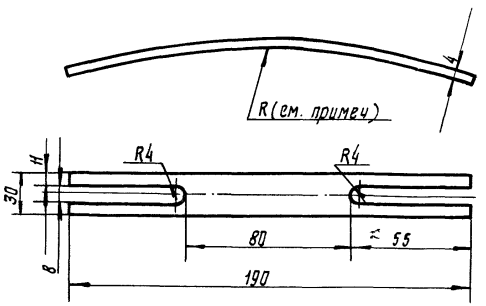

Пластину изогнуть по радиусу трубы.

20

9683/2

				7.402-5.2-25			
Гл. инж. пр.	Егоров			Пластина	Стадия	Масса	Масштаб
Нач. отд.	Егоров				РП	0,395	1:2
Гл. спец.	Кузьменко						
Рук. гр.	Кропельницкий				Лист	Листов 1	
Н. контр.	Кожевникова						
Вед. инж.	Лобанов			Полоса 4×30 ГОСТ 103-76 / Ст3 ГОСТ 535-79	МИНГАЗПРОМ ВНИПИТРАНСГАЗ г. Киев		

Взам. инв. №

Подпись и дата

Инв. № подл.

Копировал

Формат А4

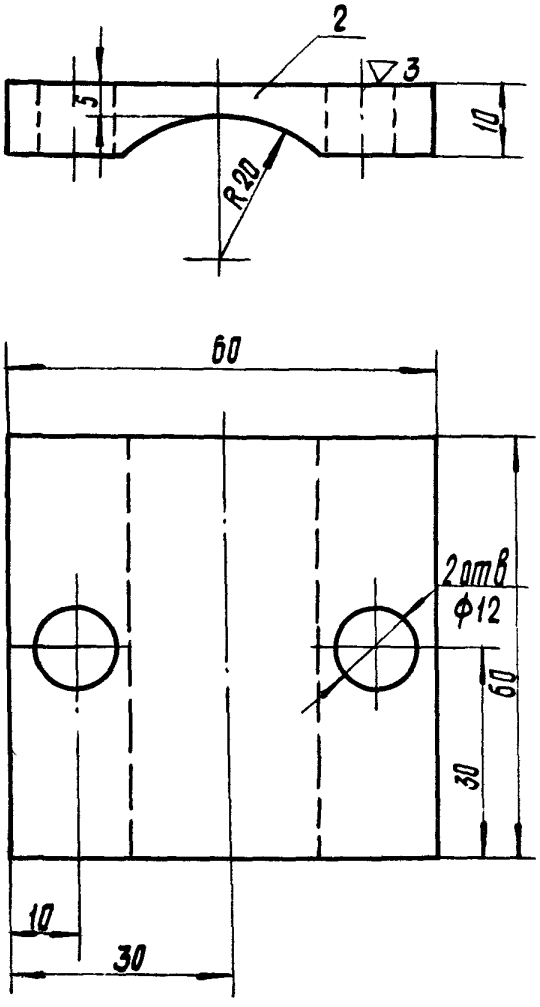

7.402-5.2-26

Нач. отд.	Егоров	
Гл. спец.	Кузьменко	
Рук. гр.	Кропельницкий	
Н. контр.	Кожевникова	
Вед. инж.	Лобанов	

Накладка Н-1

Стадия	Масса	Масштаб
РП	0,29	1:1
Лист	Листов 1	

Полоса 10×60 ГОСТ 103-76 / В Ст3 кп2 ГОСТ 380-71

МИНГАЗПРОМ ВНИПИТРАНСГАЗ г. КИЕВ

Копировал:

Формат А4

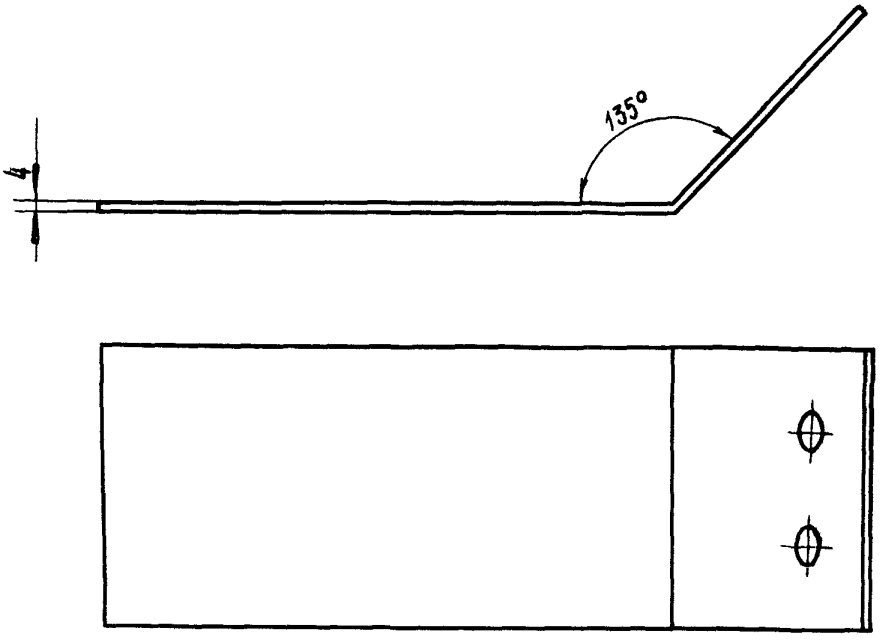

Развертка

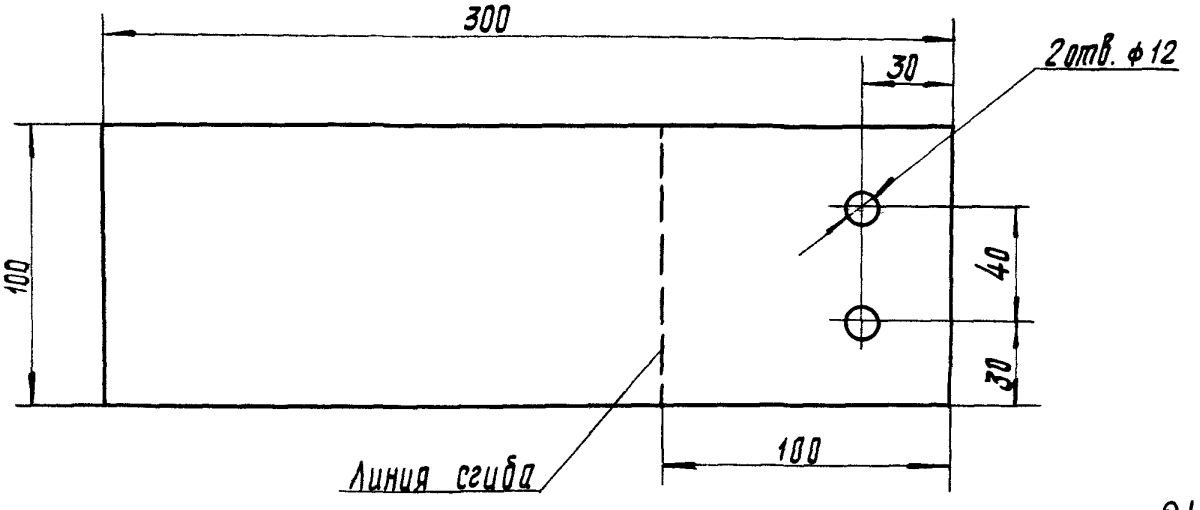

21

9683/2

				7.402-5,2-27			
Нач. отд.	Егоров			Полоса П-3	Стадия	Масса	Масштаб
Гл. спец.	Кузьменко				РП	0,95	1:2,5
Рук. гр.	Кропельницкий				Лист	Листов 1	
Н. контр.	Кожевникова						
Вед. инж.	Лобанов			Полоса 4 х 100 ГОСТ 103-76 / Ст3 ГОСТ 535-79	МИНГАЗПРОМ ВНИПИТРАНСГАЗ г. Киев		

Копировал: [signature]

Формат А4

Взам. инв. №

Подпись и дата

Инв. № подл.

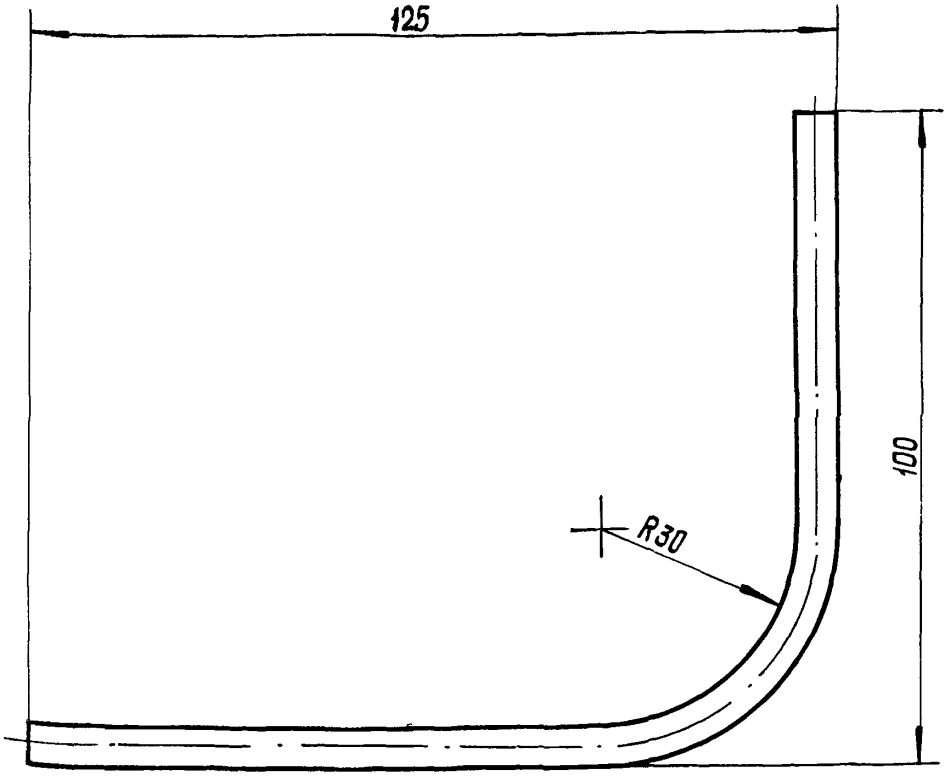

7.402-5.2-28

Гл. инж. пр.	Егоров	
Нач. отд.	Егоров	
Гл. спец.	Кузьменко	
Рук. гр.	Крапельницкая	
Н. контр.	Кожевникова	
Вед. инж.	Лобанов	

Контактный стержень

Стадия	Масса	Масштаб
РП	0,05	1:1
Лист	Листов 1	

Круг 6 ГОСТ 2590-71 / Ст 3 Сп ГОСТ 535-79

МИНГАЗПРОМ ВНИПИТРАНСГАЗ г. КИЕВ

Копировал: Шевченко

Формат А4

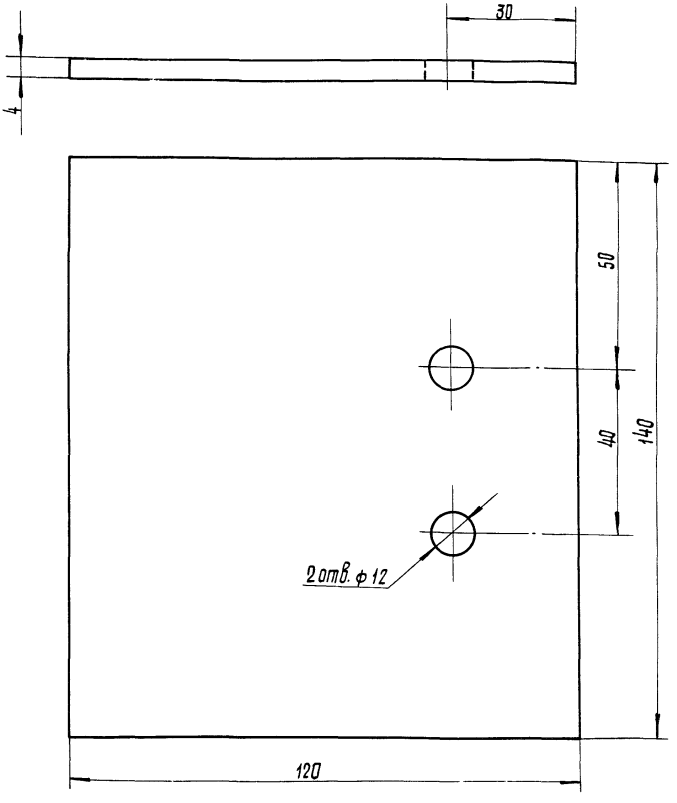

22

9683/2

7.402-5.2-29

Гл. инж. пр.	Егоров	
Нач. отд.	Егоров	
Гл. спец.	Кузьменко	
Рук. гр.	Кропельницкий	
Н. контр.	Кожевникова	
Вед. инж.	Лобанов	

Контактная пластина

Стадия	Масса	Масштаб
РП	0,66	1:1
Лист	Листов 1	

Полоса 4×120 ГОСТ 103-76 / Ст3 ГОСТ 535-79

МИНГАЗПРОМ ВНИПИТРАНСГАЗ г. КИЕВ

Копировал:

Формат А4

Взам. инв. №

Подпись и дата

Инв. № подл.

Марка, поз.	Обозначение	Наименование	Кол.	Масса ед. кг	Примечание
		Документация			
	7.402-5.2-30 СБ	Сборочный чертеж			
		Сборочные единицы			
НС-1	7.402.-5.2-31	Наконечник сваи НС-1	1	131,6	
	Переменные данные для исполнений				
		7.402-5.2-30			
1		Труба 377×8 ГОСТ 10704-76 / В20 ГОСТ 8731-74	5	81,62	м
		7.402-5.2-30-01			
1		Труба 377×8 ГОСТ 10704-76 / В20 ГОСТ 8731-74	7	81,68	м
		7.402-5.2-30-02			
1		Труба 377×8 ГОСТ 10704-76 / В20 ГОСТ 8731-74	3	81,68	м

Нач. отд.	Егоров	7.402-5.2-30	
Гл. спец.	Кузьменко		
Рук. гр.	Коппельницкий	Свая ф377	Стадия: РП; Лист: 1; Листов: 1
Н. контр.	Кожевникова		МИНГАЗПРОМ ВНИПИТРАНСГАЗ г. Киев
Вед. инж.	Лобанов		

Копировал:

Формат А4

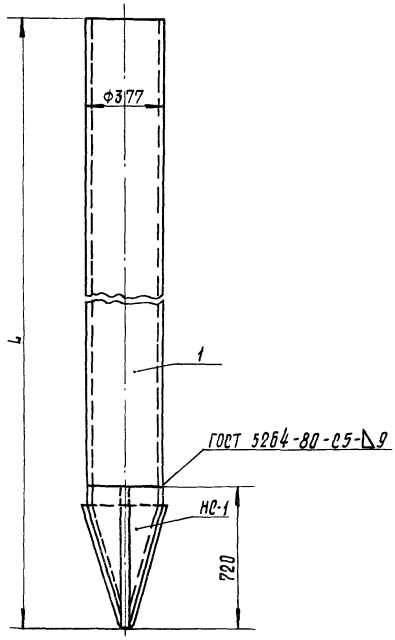

Обозначение	L, м	Масса, кг
7.402-5.2-30	5,72	540
-01	7,72	703,4
-02	9,72	866,7

23

9683/2

7.402-5.2-30 СБ

Гл. инж. пр.	Егоров	
Нач. отд.	Егоров	
Гл. спец.	Кузьменко	
Рук. гр.	Пропельницкий	
Н. контр.	Кожевникова	
Вед. инж.	Лобанов	

Свая ф 377
Сборочный чертеж

Стадия	Масса	Масштаб
РП	См. табл.	1:20
Лист	Листов 1	

МИНГАЗПРОМ
ВНИПИТРАНСГАЗ
г. Киев

Инв. № подл. | Подпись и дата | Взам. инв. №

Копировал: Шопашник

Формат А4

Марка, поз.	Обозначение	Наименование	Кол	Масса ед. кг	Примечание
1		Труба 377×9 ГОСТ 10704-76			
		В20 ГОСТ 8731-74	0,7	81,68	м
2		Полоса 16×420 ГОСТ 82-70			
		Ст3 ГОСТ 14637-79	0,72	52,9	м
3		Полоса 16×200 ГОСТ 82-70			
		Ст3 ГОСТ 14637-79	1,44	25,2	м

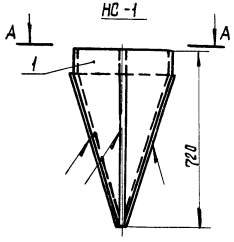

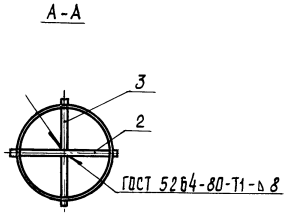

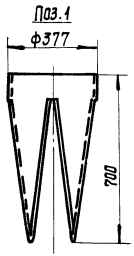

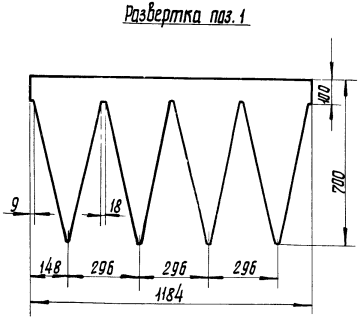

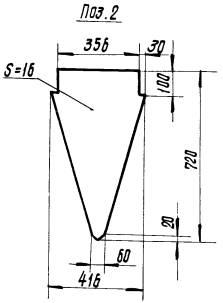

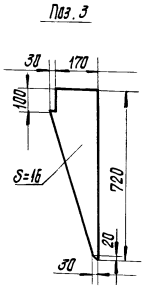

9683/2

				7.402-5.2-31			
Гл. инж. пр.	Егоров			Наконечник сваи НС-1	Стадия	Масса	Масштаб
Нач. отд.	Егоров				РП	131,6	1:20
Гл. спец	Кузьменко				Лист	Листов 1	
Рук. гр.	Кропельницкий				МИНГАЗПРОМ ВНИПИТРАНСГАЗ г. КИЕВ		
Н. контр.	Кожевникова						
Вед. инж.	Лобанов						

Копировал: Шалошник

Формат А3

Марка, поз.	Обозначение	Наименование	Кол.	Масса, ед. кг	Приме-чание
		Документация			
	7.402-5.2-32 СБ	Сборочный чертеж			
		Сборочные единицы			
НС-2	7.402-5.2-33	Наконечник сваи НС-2	1	73,6	
	7.402-5.2-34	Оголовок сваи ф 273	1	11,27	
	Переменные	данные для исполнений			
		7.402-5.2-32			
1		Труба 273×8 ГОСТ 10704-76 / В20 ГОСТ 8731-74	5	52,28	м
		7.402-5.2-32-01			
1		Труба 273×8 ГОСТ 10704-76 / В20 ГОСТ 8731-74	7	52,28	м
		7.402-5.2-32-02			
1		Труба 273×8 ГОСТ 10704-76 / В20 ГОСТ 8731-74	9	52,28	м

Нач. отд.	Егоров	7.402-5.2-32			
Гл. спец.	Кузьменка		Стадия	Лист	Листов
Рук. гр.	Корпельницкий	Свая ф 273	РП		1
Н. контр.	Кожевникова		МИНГАЗПРОМ ВНИИПРОМГАЗ г. КИЕВ		
Вед. инж.	Лобанов				

Копировал: Формат А4

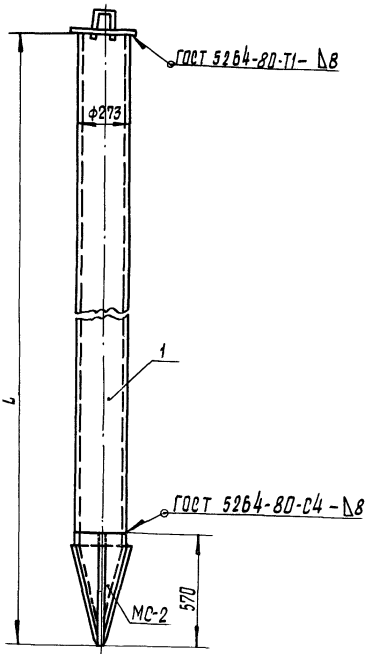

Обозначение	L, м	Масса, кг
7.402-5.2-32	5,57	346,2
-01	7,57	451,0
-02	9,57	555,5

9683/2 25

Инв. № подл. | Подпись и дата | Взам. инв. №

Гл. инж. пр.	Егоров	
Нач. отд.	Егоров	
Гл. спец.	Кузьменко	
Рук. гр.	Кравельницкий	
Н. контр.	Кожевникова	
Вед. инж.	Лабанов	

7.402-5.2-32 СБ

Свая ф 273
Сборочный чертеж

Стадия	Масса	Масштаб
РП	См. табл.	1:20
Лист	Листов 1	

МИНРАЗПРОМ
ВНИПИТРАНСГАЗ
г. Киев

Копировал: Шаламицкая

Формат А4

Марка, поз.	Обозначение	Наименование	Кол.	Масса ед.кг.	Приме-чание
1		Труба 273×8 ГОСТ 10704-76 / В 20 ГОСТ 8731-74	0,55	52,28	м
2		Полоса 16×150 ГОСТ 82-70 / Ст 3 ГОСТ 14637-79	1,14	18,77	м
3		Полоса 16×320 ГОСТ 82-70 / Ст 3 ГОСТ 14637-79	0,57	41,23	м

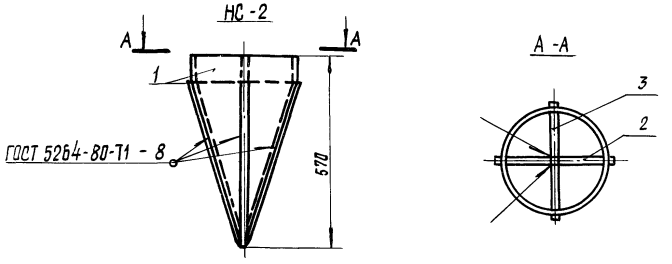

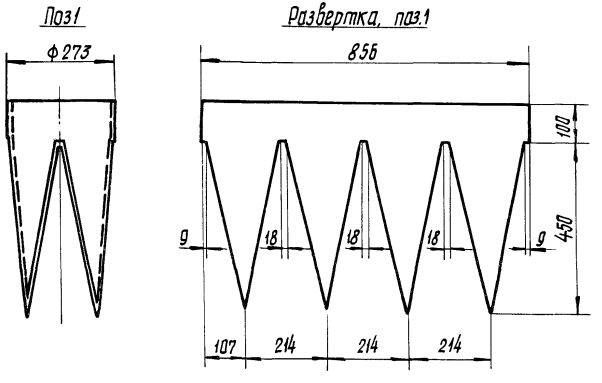

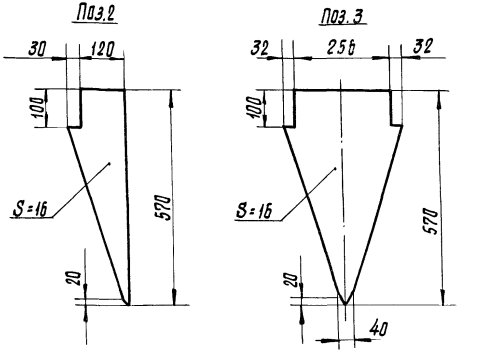

9683/2 26

Гл. инж. пр	Егоров		
Нач. отд.	Егоров		
Гл. спец.	Кузьменко		
Рук. гр.	Крапельницкий		
Н. контр.	Кажевницкая		
Вед. инж.	Лабанов		

7.402-5.2-33

Наконечник сваи НС-2

Стадия	Масса	Масштаб
РП	73,6	1:20
Лист	Листов 1	

МИНГАЗПРОМ ВНИПИГАЗТРАНСГАЗ г. КИЕВ

Копировал: Шапошник

Формат А3

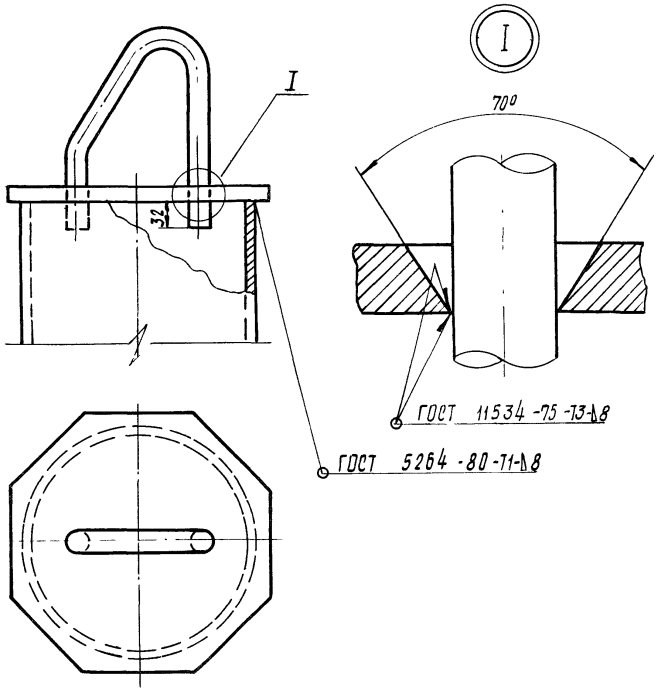

Марка, поз.	Обозначение	Наименование	Кол.	Масса ед. кг	Примечание
1	7.402-5.2-35	Крышка К-3	1	9,5	
2	7.402-5.2-50	Скоба С-3	1	1,77	

Гл. инж. пр	Егоров		
Нач. отд.	Егоров		
Гл. спец	Кузьменко		
Рук. гр	Крапельницкий		
Н. контр	Кожевникова		
Вед. инж.	Лобанов		

7.402-5.2-34

Оголовок сваи
ф 27.3

Стадия	Масса	Масштаб
РП	11,27	1:5

Лист | Листов 1

МИНГАЗПРОМ
ВНИПИТРАНСГАЗ
г. Киев

Копировал: [illegible]

Формат А4

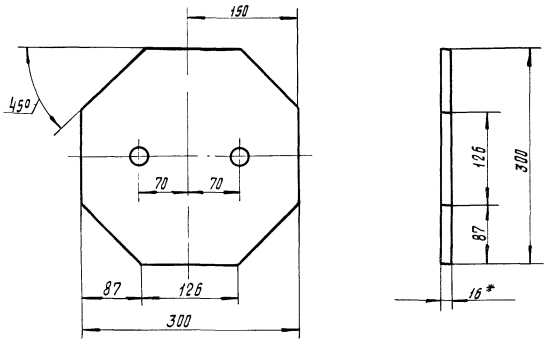

*Размер для справки

9683/2 27

7.402-5.2-35

Гл. инж. пр.	Егоров	
Нач. отд.	Егоров	
Гл. спец.	Кузьменко	
Рук. гр.	Пропельницкий	
Н. контр.	Кожевникова	
Вед. инж.	Лобанов	

Крышка К3

Стадия	Масса	Масштаб
РП	9,5	1:6
Лист	Листов 1	

Полоса А16х300 ГОСТ 82-70
Ст3 ГОСТ 14637-79

МИНГАЗПРОМ ВНИПИТРАНСГАЗ г. КИЕВ

Копировал: Шапошник

Формат А4

Инв. № подл. | Подпись и дата | Взам. инв. №

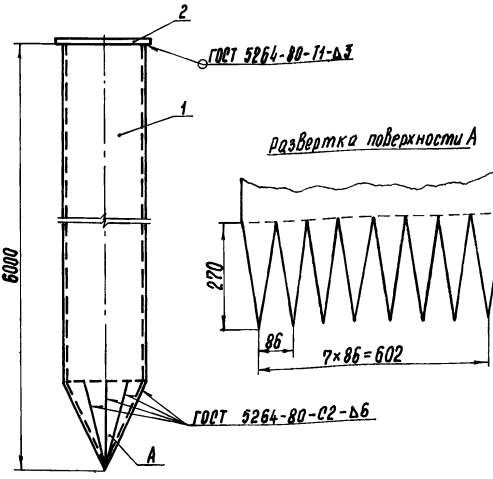

Марка, поз.	Обозначение	Наименование	Кол.	Масса, ед. кг	Примечание
		Материалы			
1		Труба 219×8 ГОСТ 10704-76 / Ст3 ГОСТ 10705-80	6	41,63	м
2		Полоса А6×280 ГОСТ 82-70 / Ст3 ГОСТ 380-71	0,28	12,14	м

7.402-5.2-36

Нач. отд.	Егоров	
Гл. спец.	Кузьменка	
Рук. гр.	Коропельницкий	
Н. контр.	Кожевникова	
Вед. инж.	Лобанов	

Свая СВ-6-1

Стадия	Масса	Масштаб
РП	253,0	1:10
Лист	Листов 1	

МИНГАЗПРОМ ВНИПИТРАНСГАЗ г. Киев

Копировал:

Формат А4

Поз. 2

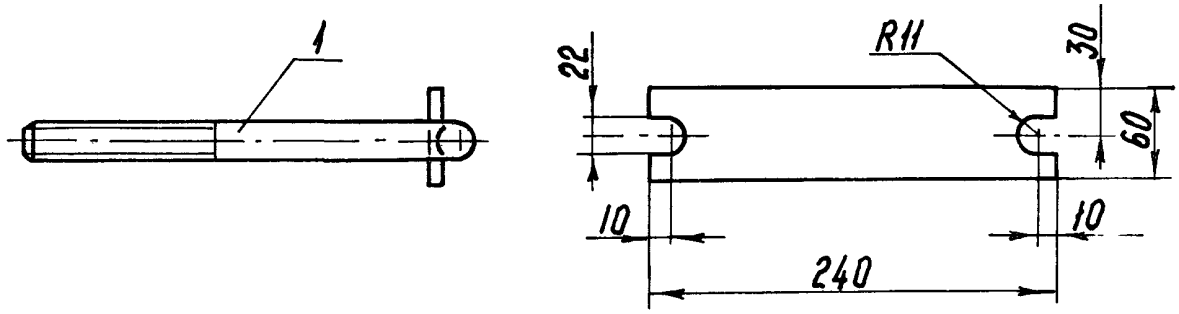

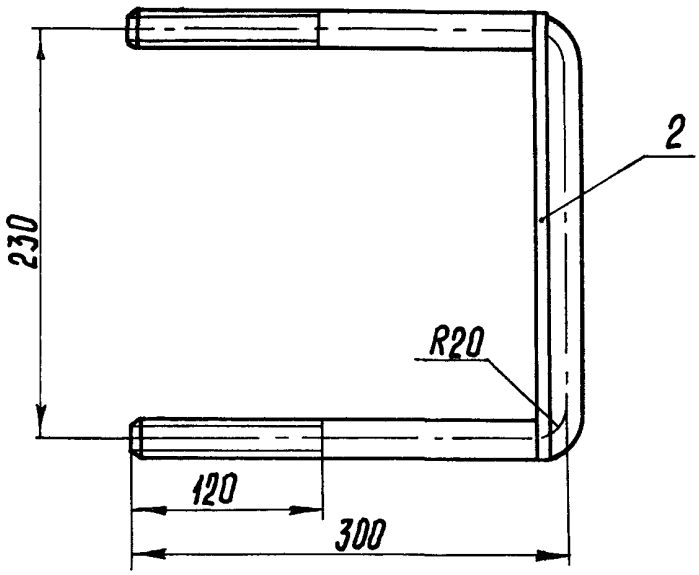

28

Марка, поз.	Обозначение	Наименование	Кол.	Масса, ед. кг	Примечание
		Материалы			
1		Круг 20 ГОСТ 2590-71 Ст3 ГОСТ 535-79	0,79	2,44	м
2		Полоса 9×60 ГОСТ 103-76 Ст3 ГОСТ 535-79	0,24	4,24	м

Взам. инв. №

Подпись и дата

Инв. № подл.

7.402-5.2-37

Гл. инж. пр.	Егоров	
Нач. отд.	Егоров	
Гл. спец.	Кузьменко	
Рук. гр.	Кропельницкий	
Н. контр.	Кожевникова	
Вед. инж.	Лобанов	

Хомут Т-1

Стадия	Масса	Масштаб
РП	2,95	1:5
Лист	Листов 1	

МИНГАЗПРОМ ВНИПИТРАНСГАЗ г. Киев

Копировал:

Формат А4

9683/2

ОТ-1

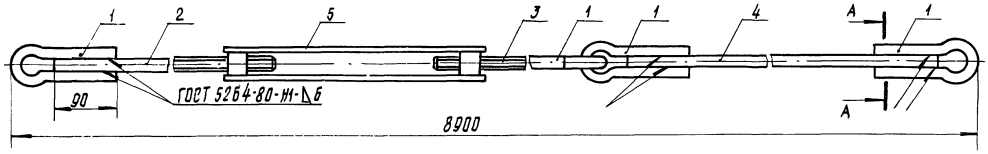

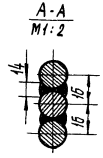

Поз.1

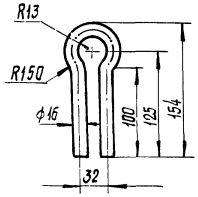

Поз.2

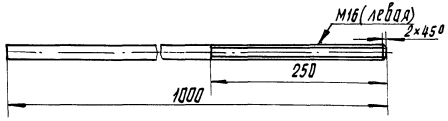

Поз.3

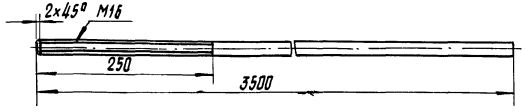

Марка поз.	Обозначение	Наименование	Кол	Масса ед. кг	Примечание
		Сборочные единицы			
1	7.402-5.2-40	Муфта натяжная	1	2,21	шт
		Материалы			
2		Круг 16 ГОСТ 2590-71 / В Ст3 ГОСТ 535-79	4	0,5	L=0,316м
3		Круг 16 ГОСТ 2590-71 / В Ст3 ГОСТ 535-79	1	1,58	L=1,0м
4		Круг 16 ГОСТ 2590-71 / В Ст3 ГОСТ 535-79	1	5,53	L=5,5м
5		Круг 16 ГОСТ 2590-71 / В Ст3 ГОСТ 535-79	1	6,32	L=4,0м

Гл.инж. пр.	Егоров	
Нач. отд.	Егоров	
Гл. спец.	Кузьменко	
Рук. гр.	Крапельницкий	
Н. контр.	Кожевникова	
Вед. инж.	Лаванов	

7.402-5.2-38

Оттяжка ОТ-1

Стадия	Масса	Масштаб
РП	17,6	1:5
Лист	Листов 1	

МИНГАЗПРОМ ВНИПИТРАНСГАЗ г. Киев

9683/2

Копировал: Шевченко

Формат А3

ОТ-2

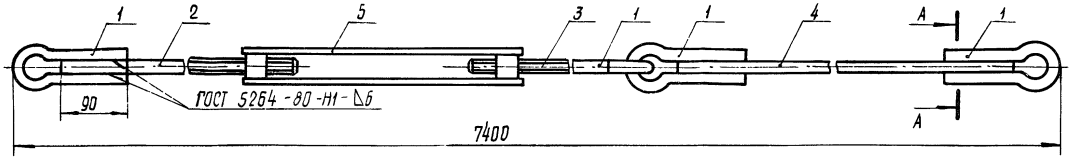

А-А

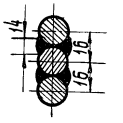

Поз. 1

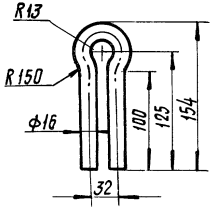

Поз. 2

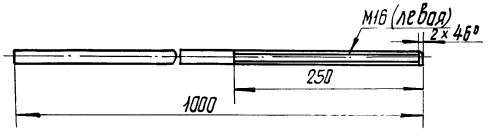

Поз. 3

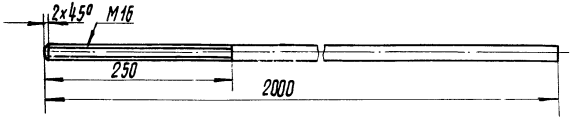

30

Марка, поз.	Обозначение	Наименование	Кол	Масса ед. кг	Примечание
		Сборочные единицы			
1	7.402-5.2-40	Муфта натяжная	1	2,21	шт
		Материалы			
2		Круг 16 ГОСТ 2590-71 / В Ст3 ГОСТ 535-79	4	0,5	L=0,318
3		Круг 16 ГОСТ 2590-71 / В Ст3 ГОСТ 535-79	1	1,58	L=1,0 м
4		Круг 16 ГОСТ 2590-71 / В Ст3 ГОСТ 535-79	1	3,16	L=2,0м
		Круг 16 ГОСТ 2590-71 / В Ст3 ГОСТ 535-79	1	6,32	L=4,0

Гл. инж. пр.	Егоров	
Нач. отд.	Егоров	
Гл. спец.	Кузьменко	
Рук. гр.	Коропельницкий	
Н. контр.	Кожевникова	
Вед. инж.	Лобанов	

7.402-5.2-39

Оттяжка ОТ-2

Стадия	Масса	Масштаб
РП	15,3	1:5
Лист	Листов 1	

МИНГАЗПРОМ ВНИПИТРАНСГАЗ г. Киев

9683/2

Копировал:

Формат А3

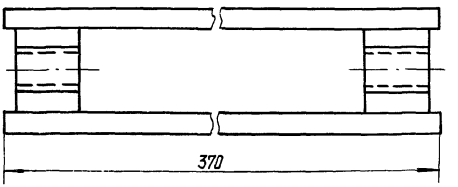

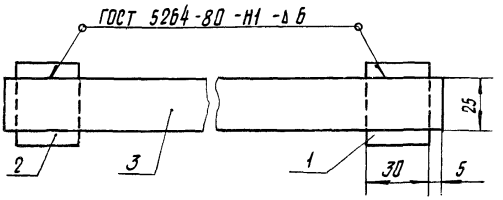

Марка, поз.	Обозначение	Наименование	Кол	Масса ед. кг	Примечание
		Сборочные единицы			
1	7.402-5.2-41	Гайка	1	0,38	
2	-01	Гайка	1	0,38	
		Материалы			
3		Полоса 10×25 ГОСТ 103-76 Ст3 ГОСТ 535-79	2	0,725	L = 0,37м

Гл. инж. пр.	Егоров		
Нач. отд.	Егоров		
Гл. спец.	Кузьменко		
Рук. гр.	Кротельницкий		
Н. контр.	Кожевникова		
Вед. инж.	Лабанов		

7.402-5.2-40

Муфта натяжная

Стадия	Масса	Масштаб
РП	2,21	1:2
Лист	Листов 1	

МИНГАЗПРОМ ВНИПИТРАНСГАЗ г. Киев

Копировал: Шевченко

Формат А4

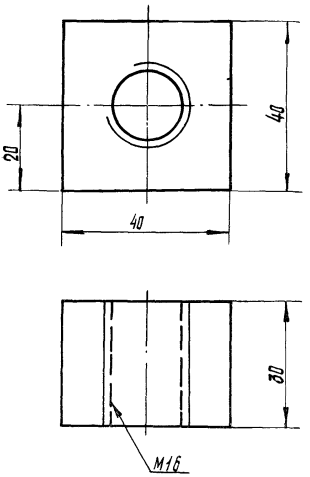

Обозначение	резьба
7.402.-5.2-41	левая
-01	правая

9683/2 31

Гл. инж. пр.	Егоров		
Нач. отд.	Егоров		
Гл. спец.	Кузьменко		
Рук. гр.	Кропельницкий		
Н. контр.	Кожевникова		
Вед. инж.	Лобанов		

7.402-5.2-41

Гайка

Стадия	Масса	Масштаб
РП	0,38	1:1
Лист	Листов 1	

Квадрат В 40 ГОСТ 2591-71 / Вст3кп 2 ГОСТ 535-79

МИНГАЗПРОМ ВНИПИТРАНСГАЗ г. Киев

Копировал: Шапошник

Формат А4

Взам. инв. №

Подпись и дата

Инв. № подл.

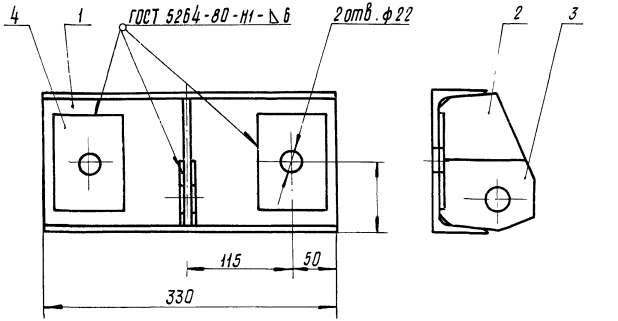

Марка, поз.	Обозначение	Наименование	Кол.	Масса ед. кг.	Приме-чание
		Сборочные единицы			
1	7.402-5.2-44	Швеллер Р-2	1	4,68	шт
2	7.402-5.2-45	Кронштейн	1	1,0	шт
3	7.402-5.2-46	Накладка Н-2	2	0,69	шт
4	7.402-5.2-47	Полоса П-4	2	0,69	шт

7.402-5.2-42

Гл. инж. пр.	Егоров	
Нач. отд.	Егоров	
Гл. спец.	Кузьменко	
Рук. гр.	Кобельницкий	
Н. контр.	Кожевникова	
Вед. инж.	Лобанов	

Соединительное изделие МС-1

Стадия	Масса	Масштаб
РП	7,06	1:4
Лист	Листов 1	

МИНГАЗПРОМ ВНИПИТРАНСГАЗ г. Киев

Копировал:

Формат А4

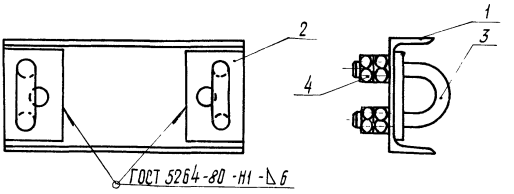

Марка, поз.	Обозначение	Наименование	Кол.	Масса, ед. кг.	Приме-чание
		Сборочные единицы			
1	7.402-5.2-44-01	Швеллер Р-2	1	4,68	шт
2	7.402-5.2-48	Полоса П-5	2	0,65	шт
3	7.402-5.2-49	Скоба С-2	2	0,62	шт
		Стандартные изделия			
4	ГОСТ 5915-70	Гайка М20,5	8	0,063	шт

Инв. № подл. | Подпись и дата | Взам. инв. №

Гл. инж. пр.	Егоров	
Нач. отд.	Егоров	
Гл. спец.	Кузьменко	
Рук. гр.	Коппельницкий	
К. констр.	Каневнукова	
Вед. инж.	Лобанов	

7.402-5.2-43

Соединительное изделие МС-2

Стадия	Масса	Масштаб
РП	7,92	1:5
Лист	Листов 1	

МИНГАЗПРОМ ВНИПИТРАНСГАЗ г. Киев

Копировал:

Формат А4

Рис. 1

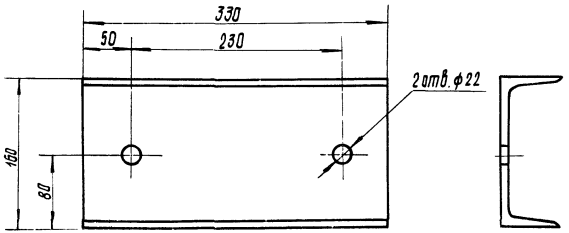

Рис. 2

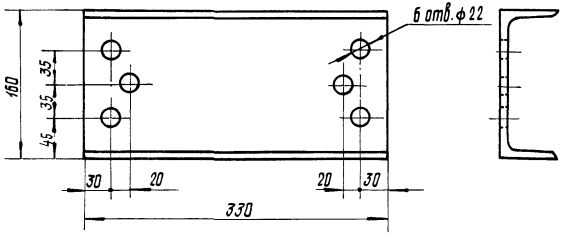

Обозначение	Номер рис
7.402-5.2-44	1
-01	2

Гл. инж. пр.	Егоров		
Нач. отв.	Егоров		
Гл. спец.	Кузьменко		
Рук. гр.	Кропельницкий		
Н. контр.	Кожевникова		
Вед. инж.	Лобанов		

7.402-5.2-44

Швеллер Р-2

Стадия	Масса	Масштаб
РП	4,68	1:4

Лист | Листов 1

Швеллер $\frac{1б\ ГОСТ\ 8240-72}{Б\ Ст3\ кп2\ ГОСТ\ 535-79}$

МИНГАЗПРОМ
ВНИПИТРАНСГАЗ
г. Киев

Копировал: [illegible]

Формат А4

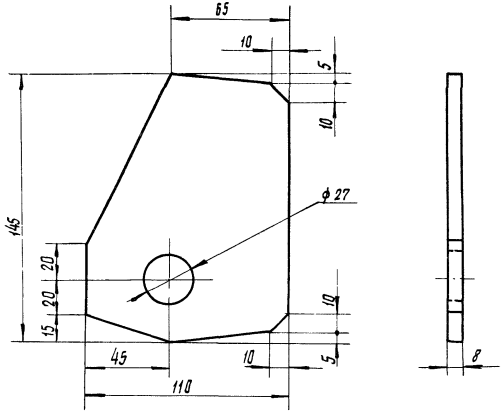

7.402-5.2-45

Гл. инж. пр.	Егоров	
Нач. отд.	Егоров	
Гл. спец.	Кузьменко	
Рук. гр.	Крапельницкой	
Н. контр.	Кажевникова	
Вед. инж.	Лобанов	

Кронштейн

Стадия	Масса	Масштаб
РП	10	1:2
Лист	Листов 1	

Полоса 8×110 ГОСТ 103-76
Ст3 ГОСТ 535-79

МИНГАЗПРОМ
ВНИПИТРАНСГАЗ
г. Киев

Инв. № подл. | Подпись и дата | Взам. инв. №

Копировал: Формат А4

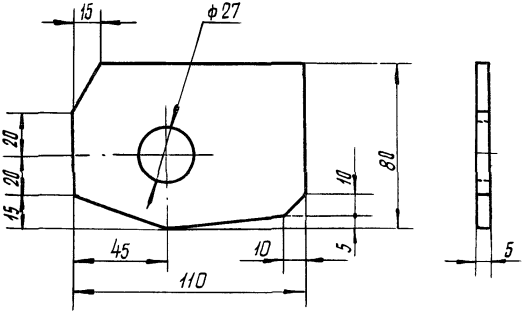

Гл. инж. пр.	Егоров		
Нач. отд.	Егоров		
Гл. спец.	Кузьменко		
Рук. гр.	Кропельницкий		
Н. контр.	Кожевникова		
Вед. инж.	Лобанов		

7.402-5.2-46

Накладка Н-2

Стадия	Масса	Масштаб
РП	0,345	1:2
Лист	Листов 1	

Полоса 5×110 ГОСТ 103-76 / Ст3 ГОСТ 535-76

МИНГАЗПРОМ
ВНИПИТРАНСГАЗ
г. Киев

Копировал: [signature]

Формат А4

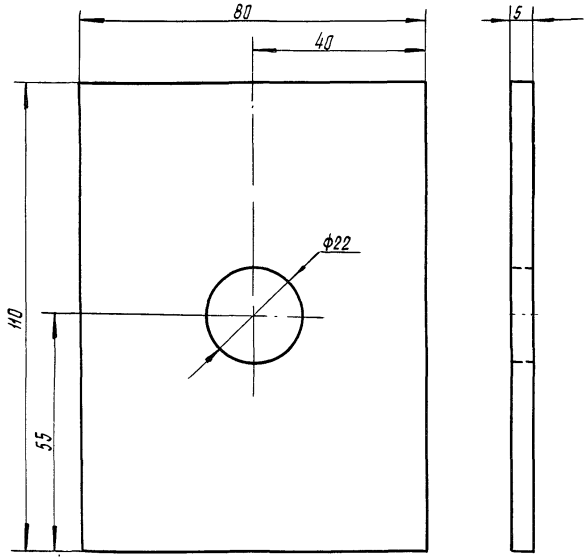

34

9683/2

Гл. инж. пр.	Егоров		
Нач. отд.	Егоров		
Гл. спец.	Кузьменко		
Рук. гр.	Капелюшницкий		
Н. контр.	Кожевникова		
Вед. инж.	Лобанов		

7.402-5.2-47

Полоса П-4

Стадия	Масса	Масштаб
РП	0,345	1:1
Лист 1	Листов 1	

Полоса 5×110 ГОСТ 103-76
Ст3 ГОСТ 535-79

МИНГАЗПРОМ
ВНИПИТРАНСГАЗ
г. Киев

Копировал: Шахматова

Формат А4

Инв. № подл. | Подпись и дата | Взам. инв. №

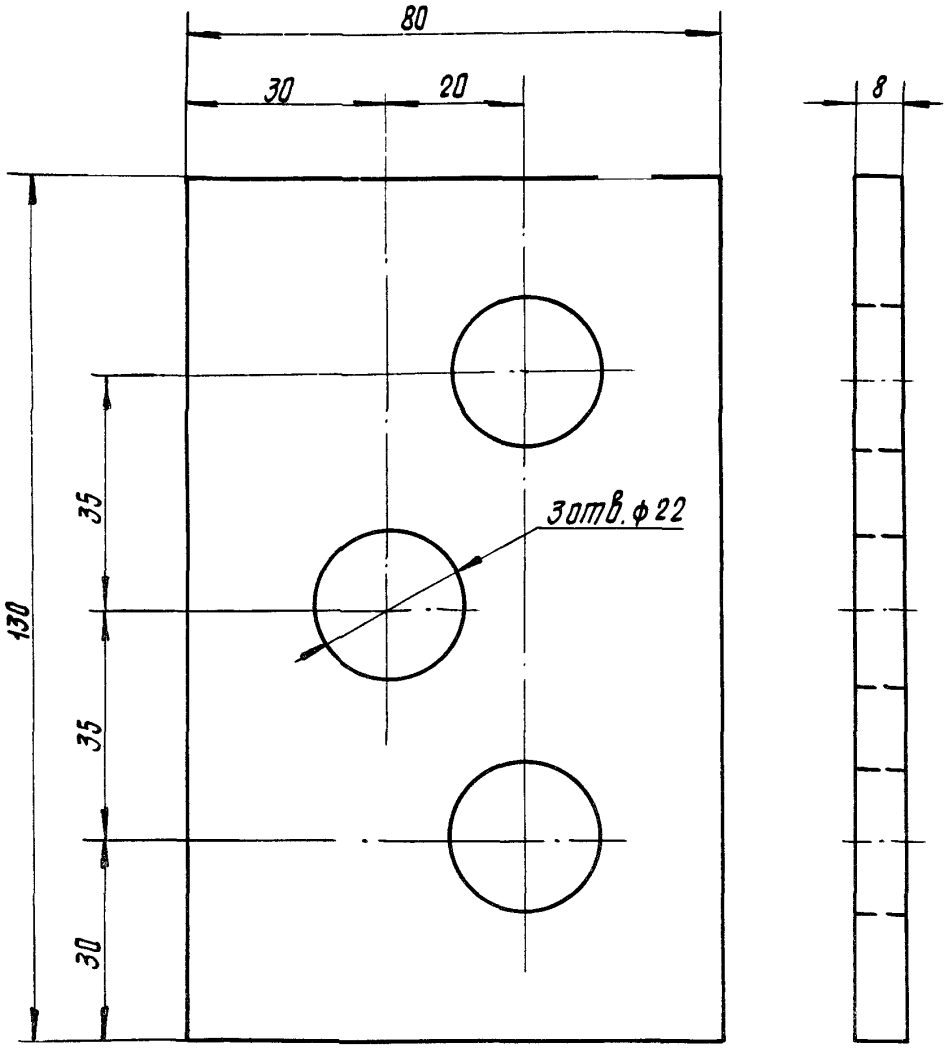

			7.402-5.2-48
Гл. инж. пр.	Егоров		
Нач. отд.	Егоров		
Гл. спец.	Кузьменко		
Рук. гр.	Крапельницкий		
Н. контр.	Кожевникова		
Вед. инж.	Лобанов		

Полоса П-5	Стадия	Масса	Масштаб
	РП	0,65	1:1
	Лист	Листов 1	
Полоса 8×80 ГОСТ 103-76 / Ст3 ГОСТ 535-79	МИНГАЗПРОМ ВНИПИТРАНСГАЗ г. Киев		

Копировал: Шалошник

Формат А4

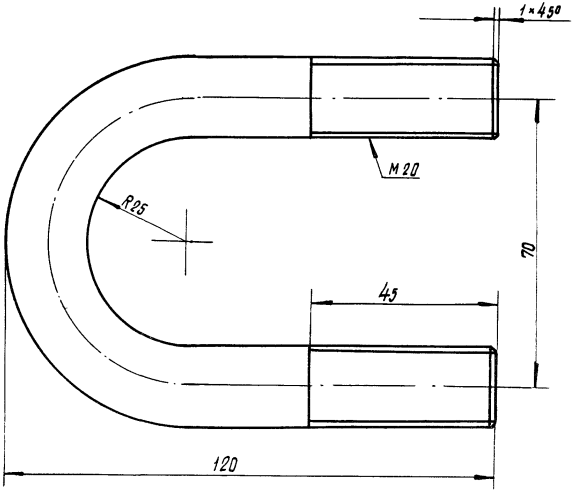

35
9683/2

7.402-5.2-49

Гл. инж. пр	Егоров	
Нач. отд.	Егоров	
Гл. спец.	Кузьменко	
Рук. гр.	Кропельницкий	
Н. контр.	Кожевникова	
Вед. инж.	Лобанов	

Скоба С-2

Стадия	Масса	Масштаб
РП	0,62	1:1
Лист 1	Листов 1	

Круг 20 ГОСТ 2590-71
Вст3кп2 ГОСТ 535-79

МИНГАЗПРОМ
ВНИПИТРАНСГАЗ
г. КИЕВ

Копировал: Шаповальник

Формат А4

Инв. № подл. | Подпись и дата | Взам. инв. №

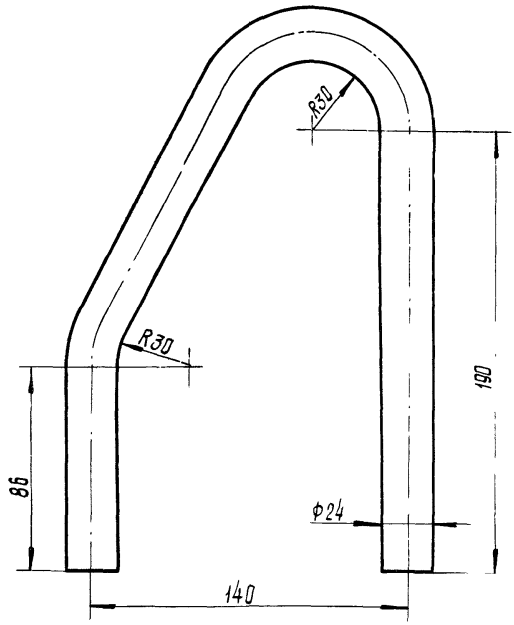

			7.402-5.2-50
Гл. инж. пр	Егоров		
Нач. отд.	Егоров		Скоба С-3
Гл. спец.	Кузьменко		
Рук. гр.	Кропельницкий		
Н. контр.	Кожевникова		
Вед. инж.	Лобанов		

Стадия	Масса	Масштаб
РП	1.77	1:2
Лист	Листов 1	

Круг — 24 ГОСТ 2590-71 / Ст3 сп ГОСТ 535-79

МИНГАЗПРОМ ВНИПИТРАНСГАЗ г. Киев

Копировал:

Формат А4

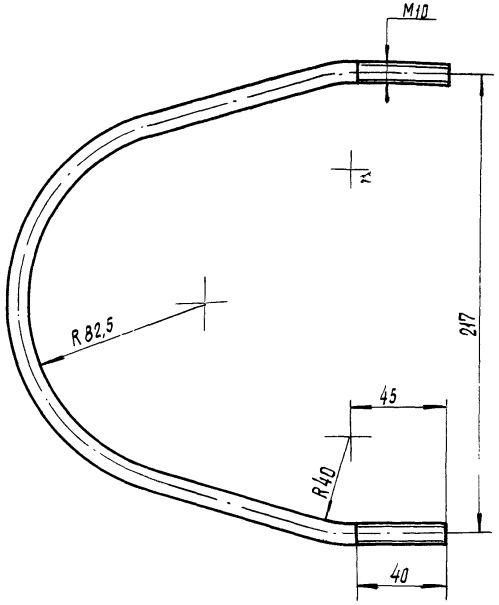

36
9683/2

7.402-5.2-51

Гл. инж. пр.	Егоров	
Нач. отд.	Егоров	
Гл. спец.	Кузьменко	
Рук. гр.	Крапельницкий	
Н. контр.	Кожевникова	
Вед. инж.	Лобанов	

Хомут Т-2

Стадия	Масса	Масштаб
РП	0,3	1:2
Лист	Листов 1	

Круг 10 ГОСТ 2590-71 / В Ст3 Сп ГОСТ 535-79

МИНГАЗПРОМ ВНИПИТРАНСГАЗ г. КИЕВ

Копировал: Малошицкая

Формат А4

Взам. инв. №

Подпись и дата

Инв. № подл.

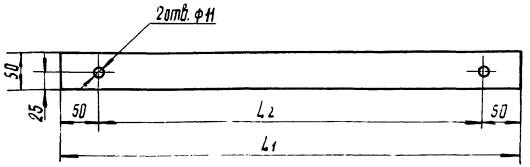

Марка преобразователя, мощность	L_1, мм	L_2, мм	Масса, кг
ПАСК-М(ПСК-М), 0,6 ÷3,0 кВт	350	250	0,59
ПАСК-М(ПСК-М), 5кВт	450	350	0,88
АРТЗ (АРПЗ), 0,6 ÷3,0 кВт	393	293	0,77
АРТЗ (АРПЗ), 5кВт	515	415	1,01
ТДЕ9-УЗ, 0,6 ÷5,0 кВт	367	267	0,72
ТДЕ9-ХЛ1, 0,6 ÷5,0 кВт	380	280	0,74

Гл. инж. пр	Егоров	
Нач. отд	Егоров	
Гл. спец.	Кузьменко	
Рук. гр.	Кравельницкий	
И. контр.	Комовникова	
Вед. инж.	Лобанов	

7.402-5.2-52

Полоса П-6

Стадия	Масса	Масштаб
РП		1:5
Лист 1	Листов 1	

Полоса 5×50 ГОСТ 103-76 / Ст3 ГОСТ 535-79

МИНГАЗПРОМ ВНИПИТРАНСГАЗ г. Киев

Копировал: Шелощина

Формат А4

ЦЕНТРАЛЬНЫЙ ИНСТИТУТ ТИПОВОГО ПРОЕКТИРОВАНИЯ
ГОССТРОЯ СССР
КИЕВСКИЙ ФИЛИАЛ
г Киев 57 ул. Эжена Потье № 12

66/2
Заказ № 7612 Инв. № 9683/2 Тираж 300
Сдано в печать 11/8 1989 Цена 2-96

gost.e-ecolog.ru