16833
цена 3-64

ТИПОВЫЕ КОНСТРУКЦИИ, ИЗДЕЛИЯ И УЗЛЫ ЗДАНИЙ И СООРУЖЕНИЙ

СЕРИЯ 2.140-1

ДЕТАЛИ ПЕРЕКРЫТИЙ ЖИЛЫХ ЗДАНИЙ

ВЫПУСК 7

ПЕРЕКРЫТИЯ ЗДАНИЙ ИЗ ЯЧЕИСТОГО БЕТОНА

РАБОЧИЕ ЧЕРТЕЖИ

16833
цена 3-64

gost.e-ecolog.ru

ЦЕНТРАЛЬНЫЙ ИНСТИТУТ ТИПОВОГО ПРОЕКТИРОВАНИЯ
ГОССТРОЯ СССР

Москва. А-445. Смольная ул., 22

Сдано в печать VII 1989 года

Заказ № 7750 Тираж 160 экз.

ТИПОВЫЕ КОНСТРУКЦИИ, ИЗДЕЛИЯ И УЗЛЫ ЗДАНИЙ И СООРУЖЕНИЙ

СЕРИЯ 2.140-1

ДЕТАЛИ ПЕРЕКРЫТИЙ ЖИЛЫХ ЗДАНИЙ

ВЫПУСК 7

ПЕРЕКРЫТИЯ ЗДАНИЙ ИЗ ЯЧЕИСТОГО БЕТОНА

РАБОЧИЕ ЧЕРТЕЖИ

Разработаны ЛенЗНИИЭП
жилых и общественных зданий

Утверждены
Госгражданстроем
приказ №155 от 19 июня 1980
и введены в действие с 1.07.80

Главный инженер института /А.Т. Котловой/
Главный конструктор института /Р.А. Попов/
Главный инженер проекта /В.А. Пинскер/

© ЦИТП Госстроя СССР, 1988

16833 2

Опись выпуска

	Наименование	Стр.
	Опись выпуска	2-4
	Пояснительная записка	5-7
	Примеры монтажных схем перекрытий зданий. Маркировка узлов для I [беспетлевого] способа креплений.	8
	Крепление панелей перекрытия при опирании на внутреннюю стену. Деталь 1. Сечение 1-1	9
	Крепление панелей перекрытия при опирании на внутреннюю стену. Деталь 2. Сечение 2-2.	10
	Крепление панелей перекрытия при опирании на торцевую стену. Деталь 3. Сечение 3-3.	11
	Крепление панелей перекрытия при опирании на торцевую стену. Деталь 4 Сечение 4-4.	12
	Крепление панелей перекрытия при опирании на внутреннюю стену лестничной клетки. Деталь 5. Сечение 5-5.	13
	Крепление панелей перекрытия при опирании на внутреннюю стену. Деталь 6. Сечение 6-6.	14
	Крепление панелей перекрытия при опирании на внутреннюю стену. Деталь 7. Сечение 7-7.	15
	Опирание панели перекрытия лоджии у торца здания. Деталь 8. Сечение 8-8.	16
	Крепление панелей перекрытия в местах устройства лоджии. Деталь 9. Сечение 9-9	17
	Опирание панелей перекрытия в местах устройства лоджии. Деталь 10. Сечение 10-10	18
	Крепление панелей перекрытия лоджии. Деталь 11. Сечение 11-11.	19
	Опирание панелей перекрытия лоджии на железобетонную стеновую панель. Деталь 12. Сечение 12-12; 13-13.	20
	Крепление панелей перекрытия и железобетонной лестничной площадки между собой Деталь 13. Сечение 14-14	21
	Опирание панелей перекрытия на внутренние стены с осевой привязкой у деформационного шва. Деталь 14. Сечение 15-15	22

	Наименование	Стр.
	Крепление панелей перекрытия между собой при осевой привязке внутренних стен у деформационного шва. Деталь 15. Сечение 16-16.	93
	Опирание панелей перекрытия лоджии на стеновые панели с осевой привязкой у деформационного шва. Деталь 16. Сечение 17-17.	94
	Опирание панелей перекрытия на внутренние стены с нулевой привязкой у деформационного шва. Деталь 17. Сечение 18-18.	95
	Крепление панелей перекрытия между собой при нулевой привязке внутренних стен у деформационного шва. Деталь 18. Сечение 19-19.	96
	Опирание панелей перекрытия лоджии на стеновые панели с нулевой привязкой у деформационного шва. Деталь 19. Сечение 20-20.	97
	Примеры монтажных схем перекрытий зданий. Маркировка узлов для II способа креплений (за монтажные петли).	98
	Крепление панелей перекрытия между собой при осевой привязке внутренних стен у деформационного шва. Деталь 20. Сечение 21-21.	99
	Крепление панелей перекрытия между собой при осевой привязке внутренних стен у деформационного шва. Деталь 21. Сечение 22-22.	70
	Крепление панелей перекрытия между собой при нулевой привязке внутренних стен у деформационного шва. Деталь 22. Крепление панелей перекрытия при опирании на внутренние стены. Деталь 23.	71
	Крепление панелей перекрытия при опирании на внутреннюю стену. Деталь 24. Сечение 23-23.	72
	Крепление панелей перекрытия при опирании на внутреннюю стену Детали: 25; 26.	73
	Крепление панелей перекрытия при опирании на внутреннюю стену. Деталь 27. Сечение 24-24.	74
	Крепление панелей перекрытия при опирании на торцевую стену. Деталь 28. Сечение 25-25.	75
	Крепление панелей перекрытия при опирании на торцевую стену. Деталь 29. Сечение 26-26.	76

	Наименование	Стр.
	Крепление панелей перекрытия к железобетонной лестничной площадке между собой. Деталь 30. Сечение 27-27.	37
	Крепление панелей перекрытия в местах устройства лоджии. Деталь 31. Сечение 28-28.	38
	Примеры монтажных схем перекрытий крупноблочных и мелкоблочных зданий (нагельные крепления). Маркировка узлов.	39
	Крепление панели перекрытия к торцевой стене. Деталь 32. Сечение 29-29.	40
	Крепление панелей перекрытия к наружной стене. Деталь 33. Сечение 30-30.	41
	Крепление панелей перекрытия к наружной стене. Деталь 34. Сечение 31-31.	42
	Крепление панелей перекрытия при опирании на внутреннюю стену. Деталь 35. Сечение 32-32.	43
	Крепление панелей перекрытия к наружной стене с нулевой привязкой внутренних стен у деформационного шва. Деталь 36. Сечение 33-33.	44
	Крепление панелей перекрытия к наружной стене с осевой привязкой внутренних стен у деформационного шва. Деталь 37. Сечение 34-34.	45
	Детали установки закладного элемента для подвески осветительных приборов. Детали стыков перекрытий.	46

Введение

Альбом типовых деталей перекрытий жилых зданий предназначается для применения при проектировании и строительстве жилых зданий с ограждающими и несущими конструкциями из ячеистого бетона.

Альбом типовых деталей содержит основные узлы конструкций. При проектировании в необходимых случаях возможно применение деталей специфических для данного проекта.

В данном выпуске типовые детали имеют последовательную нумерацию и обозначены на листах цифрой.

При использовании альбомов типовых деталей непосредственно на строительстве на монтажных чертежах проекта ставится марка детали в виде дроби, где в числителе указан номер узла, а в знаменателе- обозначение листа.

$$\frac{8}{2.140-1.8.7.108}$$

При использовании альбомов типовых деталей проектными организациями путем перекопирования деталей с внесением в необходимых случаях уточнений и дополнений детали маркируются по системе, принятой в разрабатываемом проекте.

Перекрытия крупнопанельных, крупноблочных и мелкоблочных зданий.

В настоящий выпуск включены конструктивные решения узлов опирания и соединения панелей перекрытий из ячеистого бетона жилых домов, предназначенных для строительства в обычных условиях.

Узлы и детали разработаны в соответствии с действующими нормативными документами, архитектурными и конструктивными решениями типовых проектов жилых домов из ячеистого бетона.

Выпуск включает узлы и детали перекрытий для конструктивных схем домов с поперечными несущими стенами.

Панели перекрытий предусмотрено соединять стальными связями для обеспечения совместной работы на горизонтальную нагрузку и при аварийных воздействиях в соответствии с „Инструкцией по проектированию конструкций панельных жилых зданий" ВСН 72-77 следует назначать площадь поперечного сечения связей панелей перекрытия по расчету, но принимать не менее:

					2.140 – 1.8.7.000 ПЗ			
Изм	Лист	№ докум.	Подп	Дата				
Нач.отд		Коровкевич			Пояснительная записка	Лит.	Лист	Листов
ГИП		Пинскер				Р	1	3
Рук группы		Терновова				Госгражданстрой ЛенЗНИИЭП		
Исполнил		Смирнова						
Проверил		Терновова						

Копировал Жат- 16833 Б Формат 12 В.

по стыкам, расположенным вдоль здания, - 1см² на 1м стыка;
по стыкам, расположенным поперек здания, - 0.3 см² на 1м стыка.
Число связей по каждой грани сборного элемента перекрытия должно быть не менее двух.

В альбоме разработаны два способа креплений панелей перекрытий без петель в изделиях (в случае изготовления плит по резательной технологии) или с петлями (в случае изготовления плит в горизонтальных индивидуальных формах).

Основным способом крепления является решение для панелей перекрытий без монтажных петель, рассчитанных на подъем механизмами, оборудованными специальными захватами. Узлы решены на основе применения нагельных соединений, строительных скоб; арматурных каркасов, замоноличенных в монтажных швах.

Нагельные соединения осуществляются в соответствии с „Рекомендациями по проектированию и устройству анкерных и нагельных креплений в стыковых соединениях конструкций из ячеистого бетона" (М. НИИЖБ, 1970г).

Нагельные крепления могут использоваться в конструкциях из ячеистого бетон с проектной маркой 35 и 50 кгс/см². Нагели забиваются в предварительно высверленные цилиндрические полости диаметром, принятым на 3-4 мм меньше диаметра нагеля. Длина нагеля, находящаяся в теле бетона, должна быть не менее десяти диаметров нагеля. Длина выступающей части нагеля назначается по конструктивным соображениям. Нагель должен иметь заостренный конец, длина которого принимается равной трем диаметрам нагеля. Для повышения несущей способности нагельных креплений рекомендуется дополнительно армировать зону крепления, согласно Рекомендации по проектированию и устройству анкерных и нагельных креплений в стыковых соединениях конструкций из ячеистого бетона" М. НИИЖБ 1970г.

Во избежание выкалывания ячеистого бетона расстояние от оси нагеля до ребра или грани панели следует принимать не менее 100 мм.

Расстояние между осями нагелей следует принимать не менее шести диаметров нагеля, но не менее 70 мм.

Расчетная несущая способность Nпр (кгс) для нагельных креплений в панелях из ячеистого бетона приведена в таблице 6 „Рекомендаций по проектированию и устройству анкерных и нагельных креплений в стыковых соединениях конструкций из ячеистого бетона." М. НИИЖБ 1970г.

Нагели забиваются в ячеистый бетон вручную с помощью молотка весом 1-2 кг.

Штрабы в ячеистом бетоне выполняются вручную скребком или электродрелью.

При наличии монтажных петель соединение плит перекрытий осуществляется с помощью стержней арматуры зацепляемых за монтажные петли.

Панели перекрытий укладываются на слои цементного раствора толщиной не более 20мм.

Для замоноличивания швов при монтаже перекрытий применяется раствор проектной марки по прочности не ниже 100 и по морозостойкости не ниже принятых для стыкуемых элементов. Расчет требуемой прочности раствора должен выполняться в учетом характеристики климатического района строительства и возможных потерь прочности при твердении на морозе

Перед заполнением швов раствором должна производиться тщательная очистка полостей стыков от грязи и мусора. Стыкуемые поверхности перед заполнением раствором смачиваются.

Уплотнение бетонной смеси в стыках следует производить с помощью вибратора.

В местах примыкания перекрытий к лестничным клеткам, торцовым стенам, к деформационным швам используются мелкоблочные вкладыши из ячеистого бетона по госту 21520-76 марки не ниже марки плиты перекрытия.

При свободном примыкании перекрытий к стенам предусматривается применение герметизирующих материалов.

Для скрытой электропроводки в панелях перекрытий предусматриваются борозды глубиной не более 20мм.

Зазор между перекрытиями и стенками шахты лифта должен быть не менее 20мм и заполняется упругими прокладками.

Трубы должны пропускаться через междуэтажные перекрытия в эластичных гильзах (из асбестового шнура, асбестового картона и т.п)

На чертежах бетон и раствор условно не показаны.

Штрабы залить цементным раствором после сварки анкеров.

Сварка металлических соединительных элементов производится электродами типа э-42.

Все металлические элементы должны быть очищены от окалины и шлака, а элементы, примыкающие к наружным стенам, защищены антикоррозийным составом в соответствии с требованиями СНиП II-28-73, СНиП III-23-76* и СН 277-70.

Ведомость ссылочных документов

N п/п	обозначения	наименование
		Документы предприятий
1		Руководство по проектированию бетонных и железобетонных конструкций из ячеистых бетонов. М., Стройиздат, 1977г (НИИЖБ, ЦНИИСК)
2		Рекомендации по проектированию и устройству анкерных и нагельных креплений в стыковых соединениях конструкций из ячеистого бетона М, НИИЖБ 1970г

16833 8 Формат 128

Монтажная схема перекрытия односекционного здания

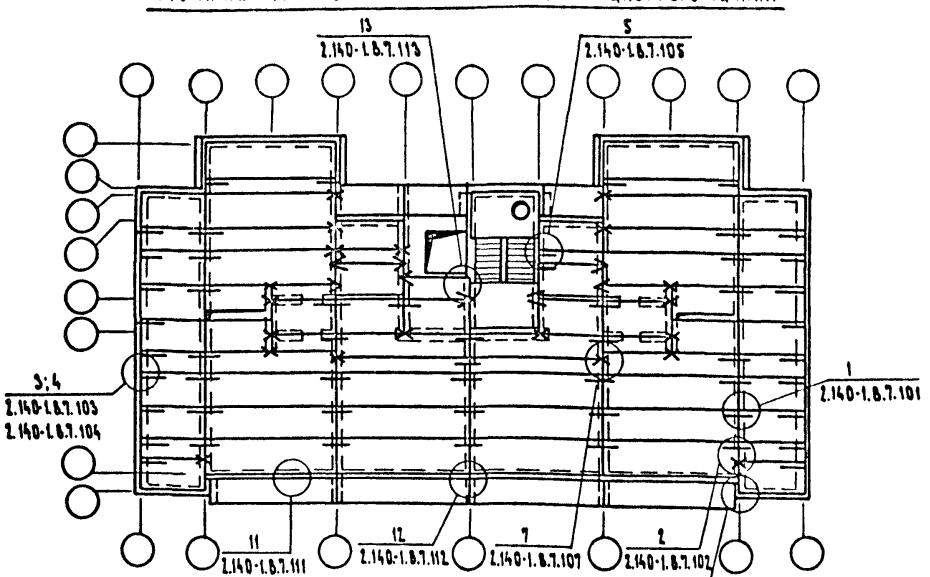

Монтажная схема перекрытия торцевой блок-секции

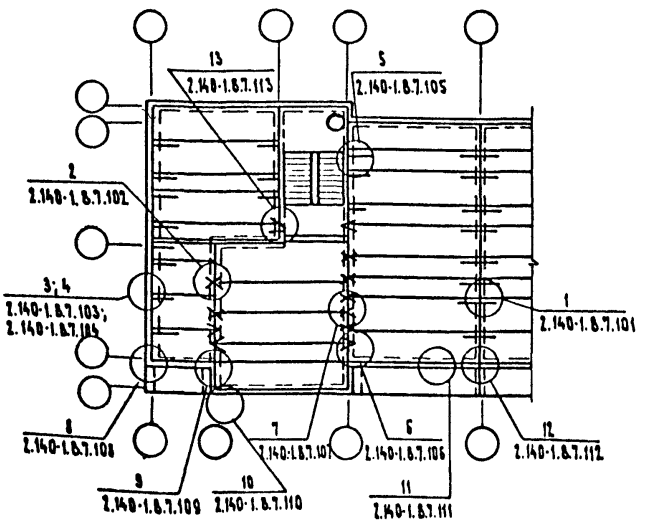

Монтажная схема деформационных швов

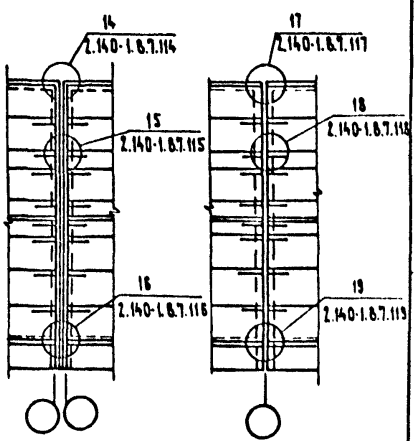

					2.140-1.8.7.100
Изм.	Лист	№ докум.	Подп.	Дата	
Нач. отд.		Коровкевич			Примеры монтажных схем перекрытий зданий. Маркировка узлов для I (беспетлевого) способа креплений
ГИП		Пинскер			
Рук. группы		Терновова			
Исполнила		Смирнова			
Проверила		Терновова			

Лит.	Лист.	Листов
Р		1

Госгражданстрой
ЛенЗНИИЭП

16833 9

Формат 12 А

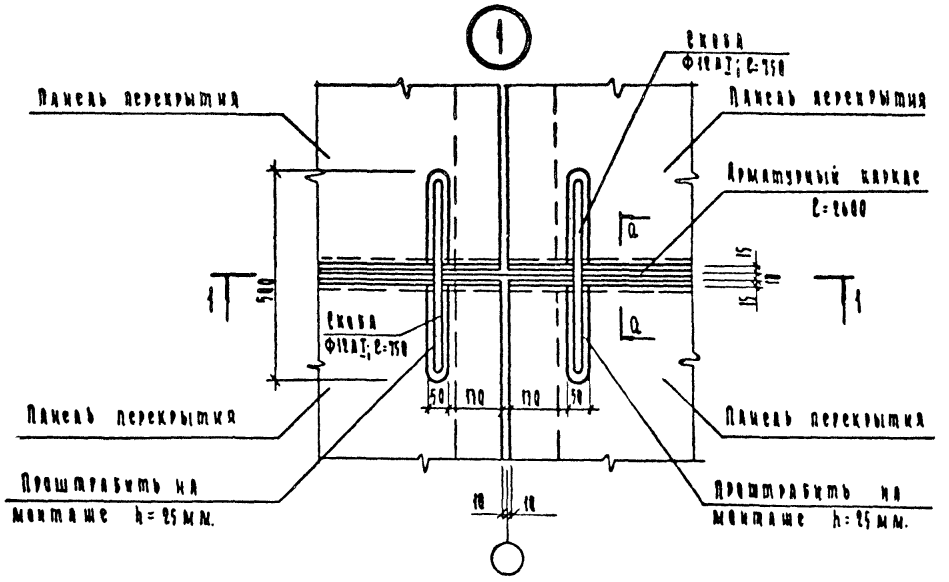

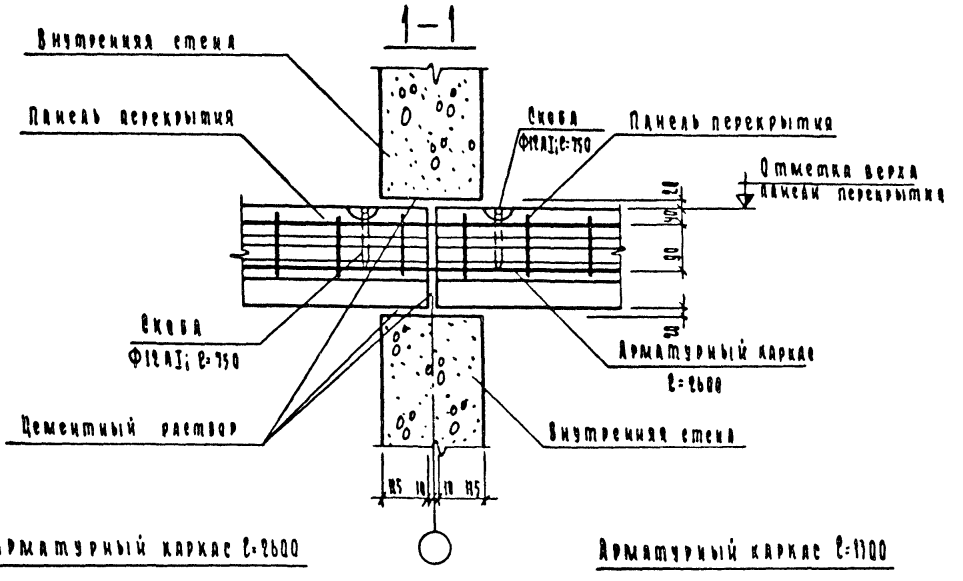

Арматурный каркас ℓ=2600

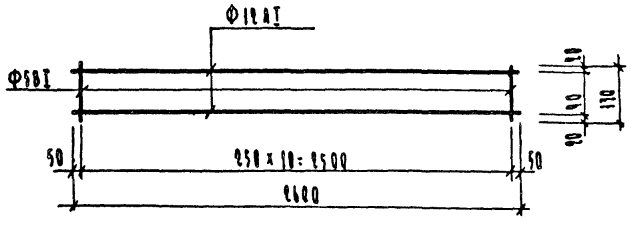

Арматурный каркас ℓ=1100

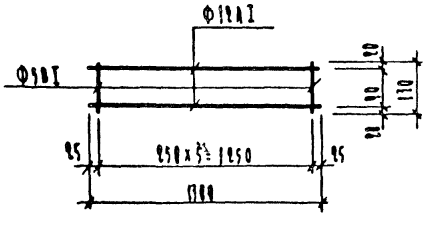

1. Скобу Ф12АI; ℓ=750 забить в предварительно выверленный канал Ф 8 мм.
2. Сечение А-А см. лист 2.140-1.В.7.105

					2.140-1.В.7.101
Изм.	Лист	№ докум.	Подп.	Дата	
Начальник		Корнеевич			Крепление панелей перекрытия при опирании на внутренние стены. Деталь 1. Сечение 1-1.
ГИП		Пинскер			
Руководитель		Термозова			
Исполнитель		Смирнова			
Проверил		Термозова			

Лит	Масса	Масштаб
Р		1

Госгражданпроект ЛенЗНИИЭП

16833 10

Формат 12В.

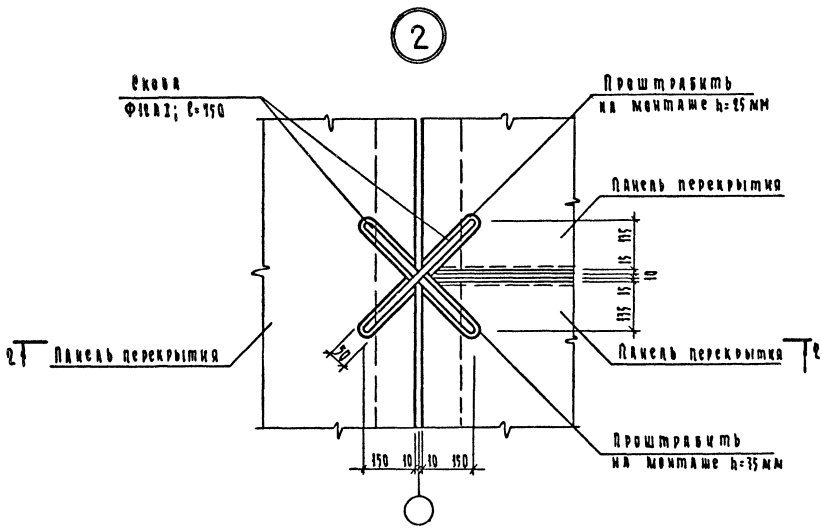

2–2

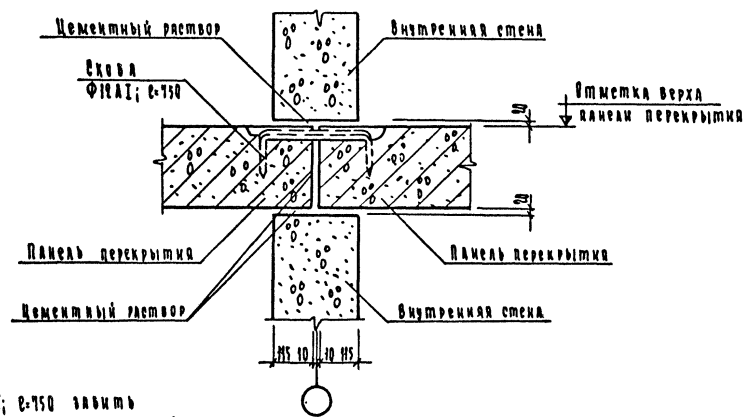

Скобу Ф12А1; ℓ=150 забить в предварительно высверленный канал Ø8мм.

					2.140-1.В.7.102
Изм.	Кол.	№ докум.	Подп.	Дата	
Нач. отд.		Коровкевич			Крепление панелей перекрытия при опирании на внутреннюю стену. Деталь ℓ. Сечение ℓ-ℓ.
ГИП		Пинкер			
Рук. группы		Терновая			
Исполн.		Смурнова			
Проверил		Терновая			

Акт.	Лист	Листов
	9	1

Госстрой СССР Ленинградский ЛенЗНИИЭП

16833 11 Формат 12В.

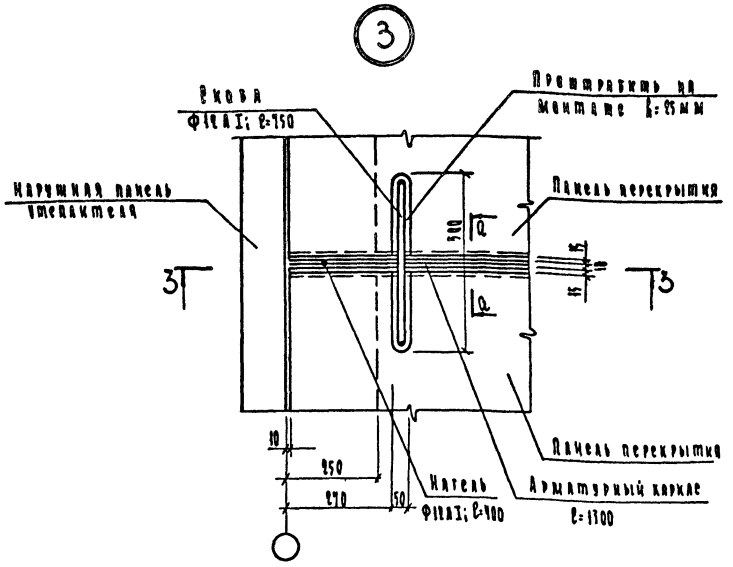

3-3

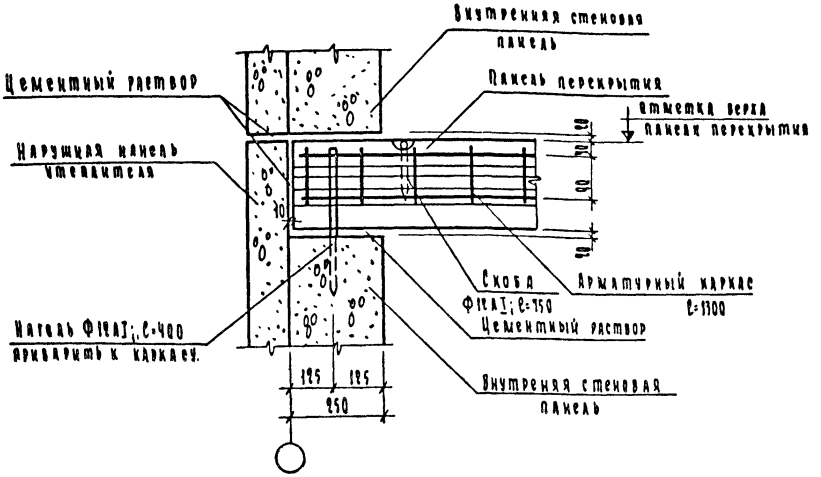

1. Скобу Ф12АI; ℓ=750 и нагель Ф12АI; ℓ=400 забить в предварительно высверленные каналы Ф 8 мм.
2. Сечение Q-Q см. лист 2.140-1.В.7.105
3. Арматурный каркас см.л.2.140-1.В.7.101
4. Данную деталь применять только для крупнопанельных зданий.

					2.140-1.В.7.103			
изм	лист	№ докум	подп	дата				
нач. отд.		Коровкевич			Крепление панелей перекрытия при опирании на торцевую стену. Деталь 3, Сечение 3-3.	лит.	лист	листов
гип		Пинскер				р		1
рук группы		Терновова				Гоограждапстрой ЛенЗНИИЭП		
исполнил		Смирнова						
проверил		Терновова						

16833 12 Формат 12В.

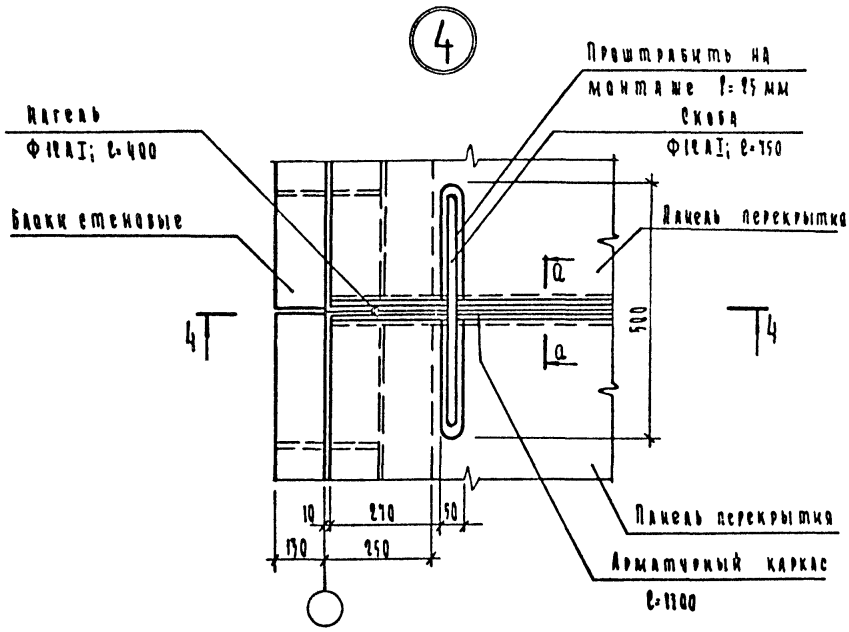

4–4

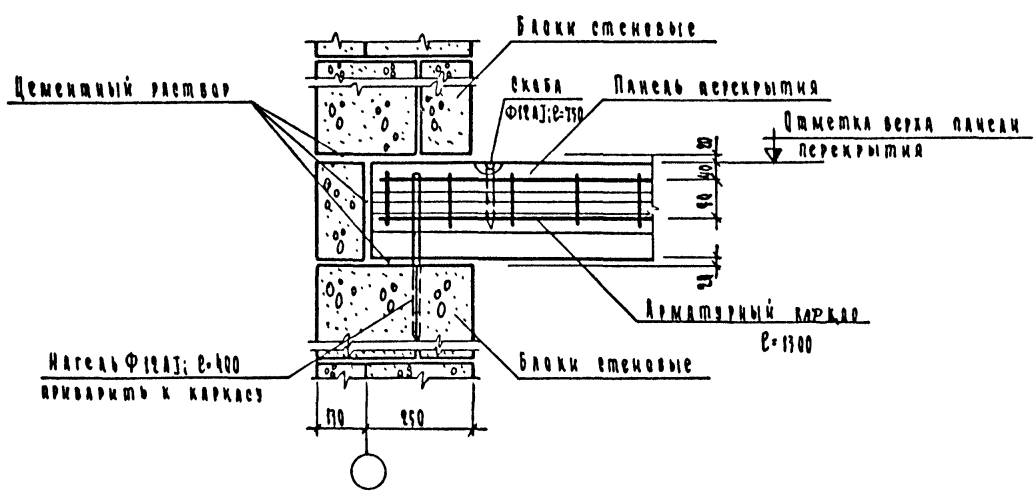

1. Скобу Ф12АI; с=750 и анкель Ф12АI; с=400 забить в предварительно высверленные каналы Ф8мм.
2. Сечение 0-0 см. лист 2.140-1.В.7.105
3. Арматурный каркас см. л. 2.140-1.В.7.101
4. Данную деталь применять только для крупнопанельных и мелкопанельных зданий.

Изм.	Лист	№ докум.	Подп.	Дата
Нач. отд.		Коровкевич		
ГИП		Пинкер		
Рук. группы		Терновая		
Исполнил		Смирнова		
Проверил		Терновая		

2.140-1.В.7.104

Крепление панелей перекрытия при опирании на торцевую стену. Деталь 4. Сечение 4-4

Лит.	Лист	Листов
Р		1

Госстрой Минстрой ЛенЗНИИЭП

16833 13 Формат 12 в.

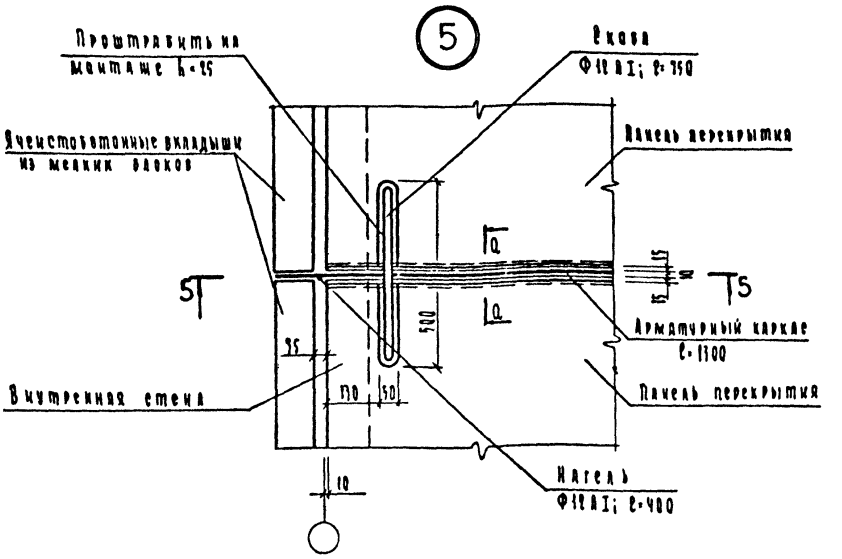

5-5

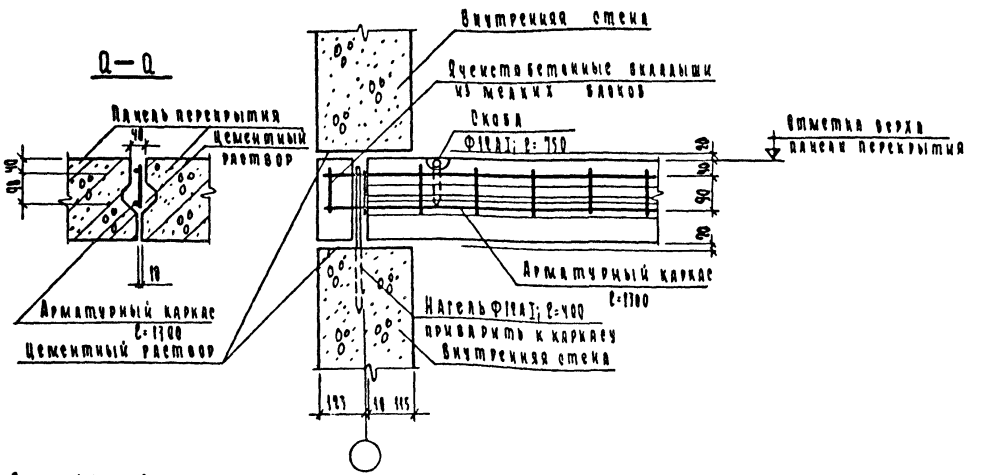

1. Скобу Ф12АI; l=750 и нагель Ф12АI; l=400 забить в предварительно высверленные каналы Ф8 мм.

2. Арматурный каркас см. лист 2.140-1.В.7.101

Изм	Лист	№ докум	Подп	Дата
Нач отд		Коровкович		
ГКП		Пинскер		
Рук группы		Терновова		
Исполнил		Омкрнова		
Проверил		Терновова		

2.140-1.В.7.105

Крепление панелей перекрытия при опирании на внутреннюю стену лестничной клетки. Деталь 5. Сечение 5-5

Лит.	Лист	Листов
9		1

Госгражданстрой ЛенЗНИИЭП

16833 14 Формат 12в

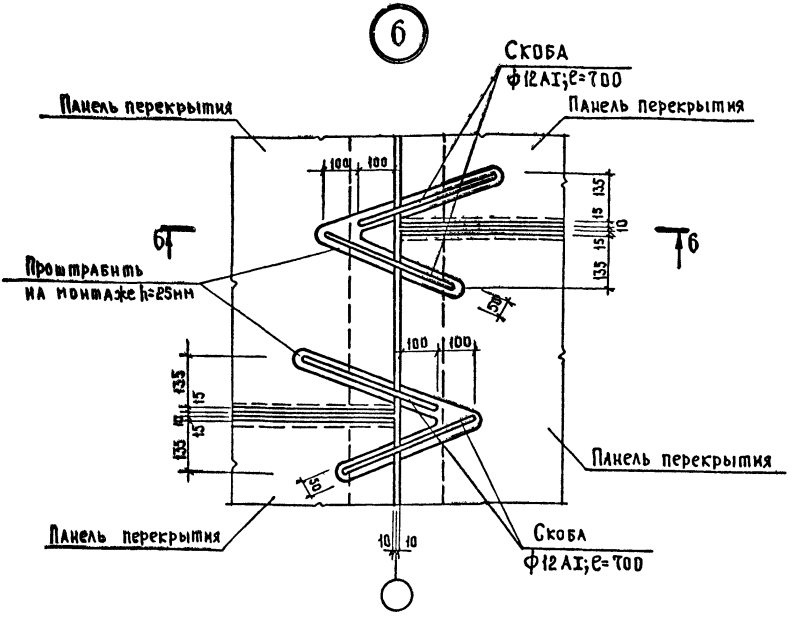

6-6

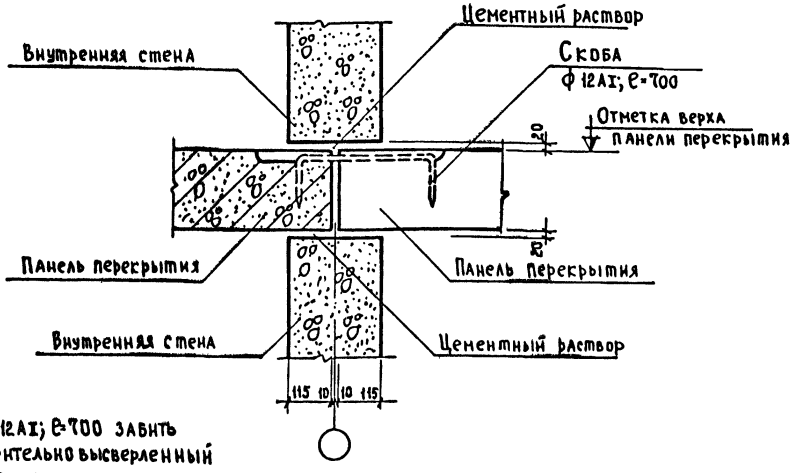

Скобу ф12AI; e=700 забить в предварительно высверленный канал ф8 мм.

					2.140-1.В.7.106
Изм.	Лист	№ докум.	Подп.	Дата	
Нач.отд.		Коровкевич			Крепление панелей перекрытия при опирании на внутреннюю стену. Деталь 6. Сечение 6-6.
ГИП		Пинскер			
Рук.группы		Терновова			
Исполнил		Смирнова			
Проверил		Терновова			

Лит	Лист	Листов
Р		1

Госгражданстрой
ЛенЗНИИЭП

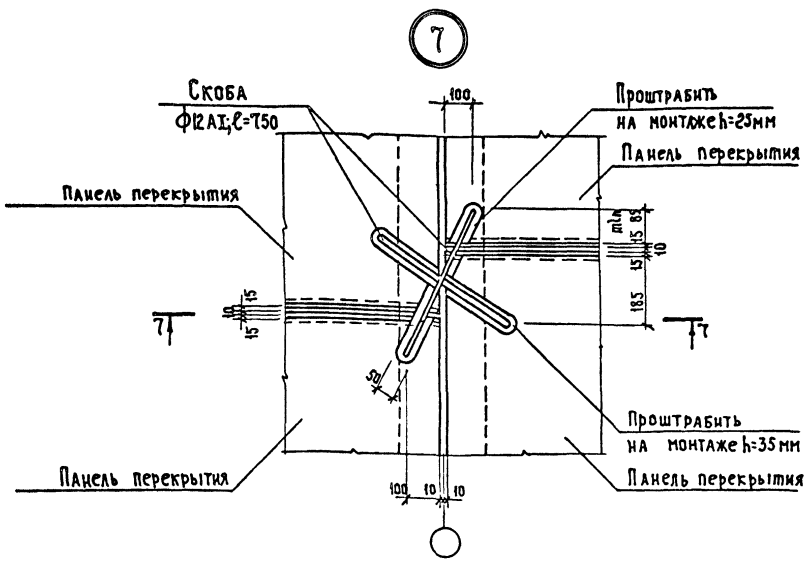

7-7

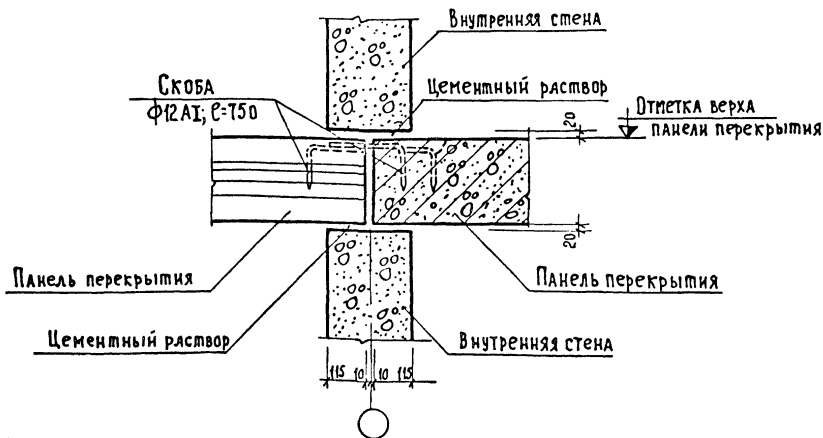

Скобу ф12 AI; ℓ=750 забить в предварительно высверленный канал ф 8 мм.

Изм.	Лист	№ докум.	Подп.	Дата	2.140-1.8.7.107			
Нач. отд.		Коровкевич			Крепление панелей перекрытия при опирании на внутреннюю стену. Деталь 7, Сечение 7-7.	Лит.	Лист	Листов
ГИП		Пинскер				Р		1
Рук. группы		Терновова				ГОСГРАЖДАНСТРОЙ ЛенЗНИИЭП		
Исполнил		Смирнова						
Проверил		Терновова						

8

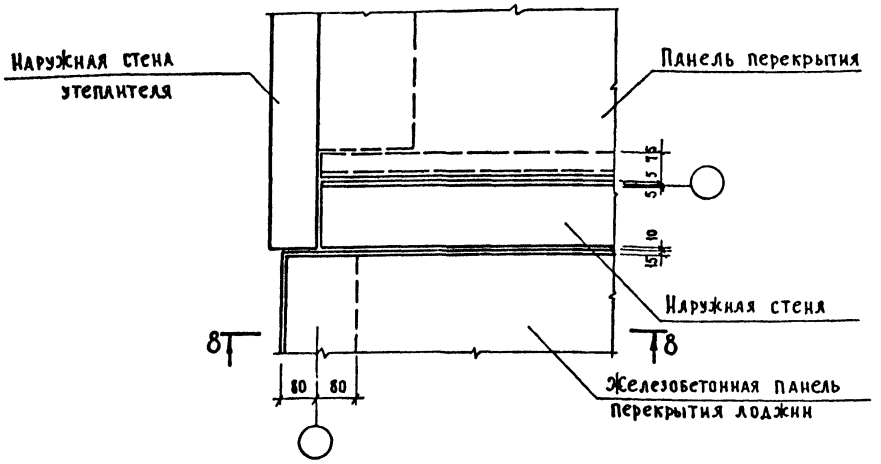

8-8

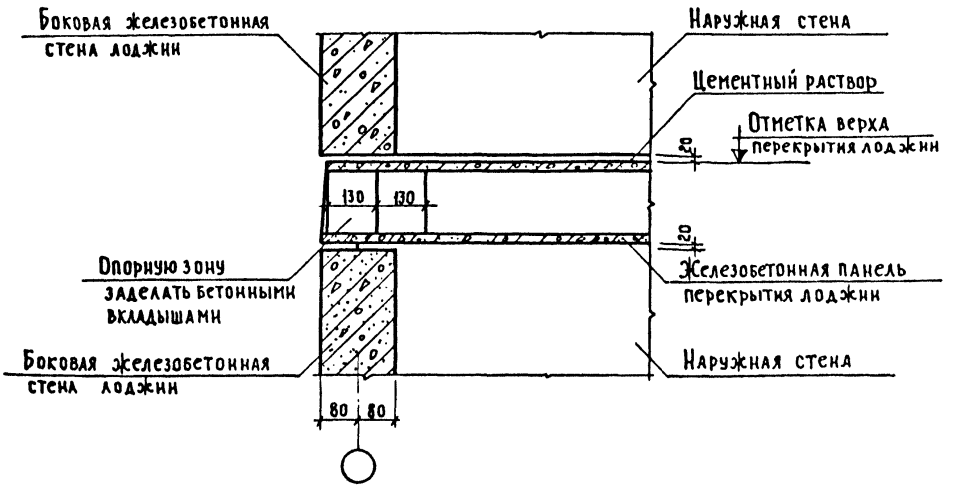

					2.140-1.В.7.108	
Изм.	Лист	№ докум.	Подп.	Дата		
Нач. отд.		Коровкевич			Опирание панели перекрытия лоджии у торцаздания. Деталь 8. Сечение 8-8	Лит. Р; Лист; Листов 1
ГИП		Пинскер				Госгражданстрой ЛенЗНИИЭП
Рук. группы		Терновова				
Исполнил		Смирнова				
Проверил		Терновова				

16833 17 Формат 12В.

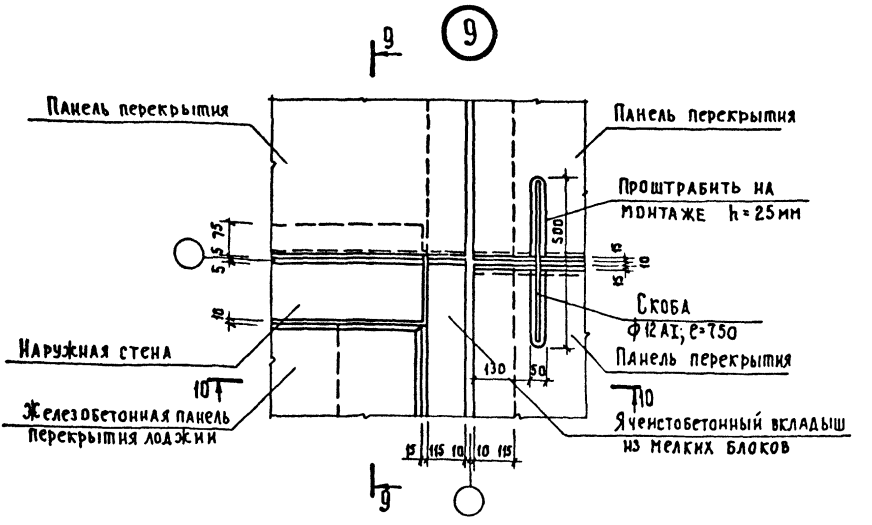

9-9

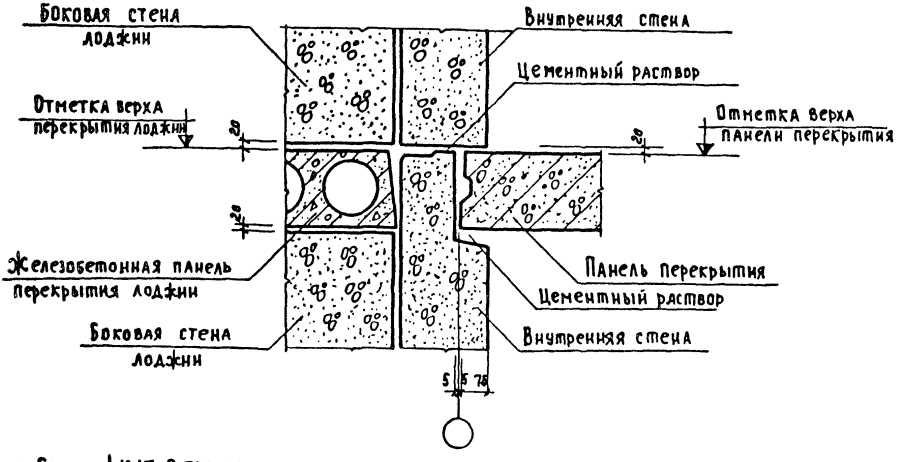

1. Скобу ф12АI; ℓ=750 забить в предварительно высверленный канал ф8 мм.
2. Сечение 10-10 см. лист 2.140-1.В.7.110

					2.140-1.В.7.109
Изм.	Лист	№ докум.	Подп.	Дата	
Начальник		Коровкевич			Крепление панелей перекрытия в местах устройства лоджии. Деталь 9. Сечение 9-9.
ГИП		Пинскер			
Рук. группы		Терновова			
Исполнил		Смирнова			
Проверил		Терновова			

Лит.	Лист	Листов
Р		1

Госгражданстрой ЛенЗНИИЭП

16833 18 Формат 12в.

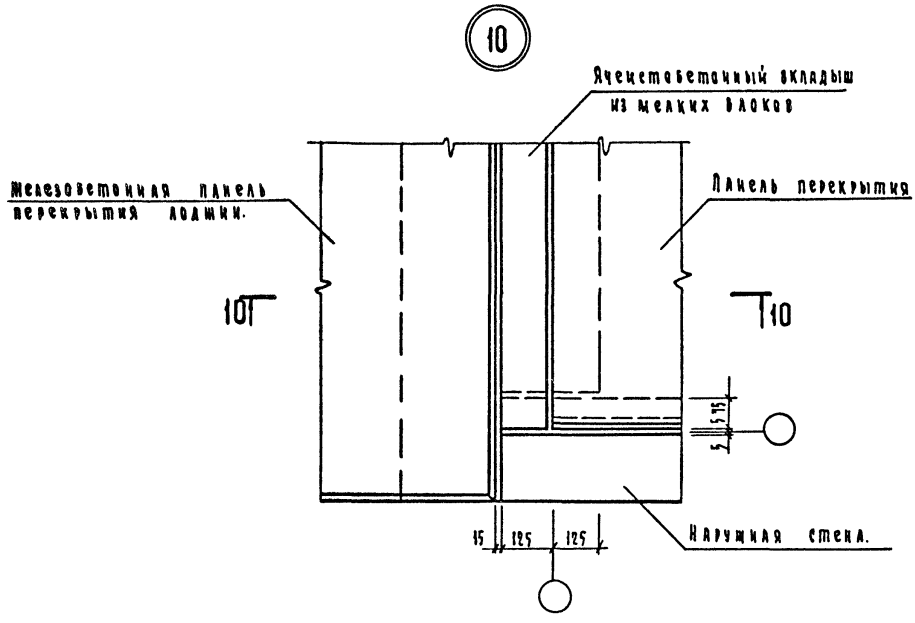

10 – 10

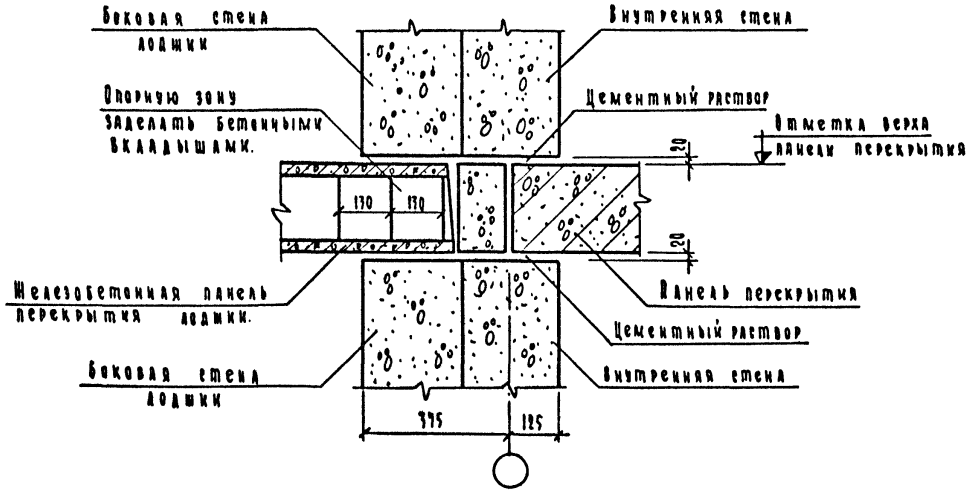

Изм.	Лист.	№ докум.	Подп.	Дата	2.140-1.8.7.110
Нач.отд.		Корнеевич			Опирание панелей перекрытия в местах устройства лоджии. Деталь 10. Сечение 10-10
Гип		Лучкер			
Рук.группы		Терновой			
Исполнил		Смирнова			
Проверил		Терновой			

Лит.	Лист	Листов
Р		1

Госгражданстрой ЛенЗНИИЭП

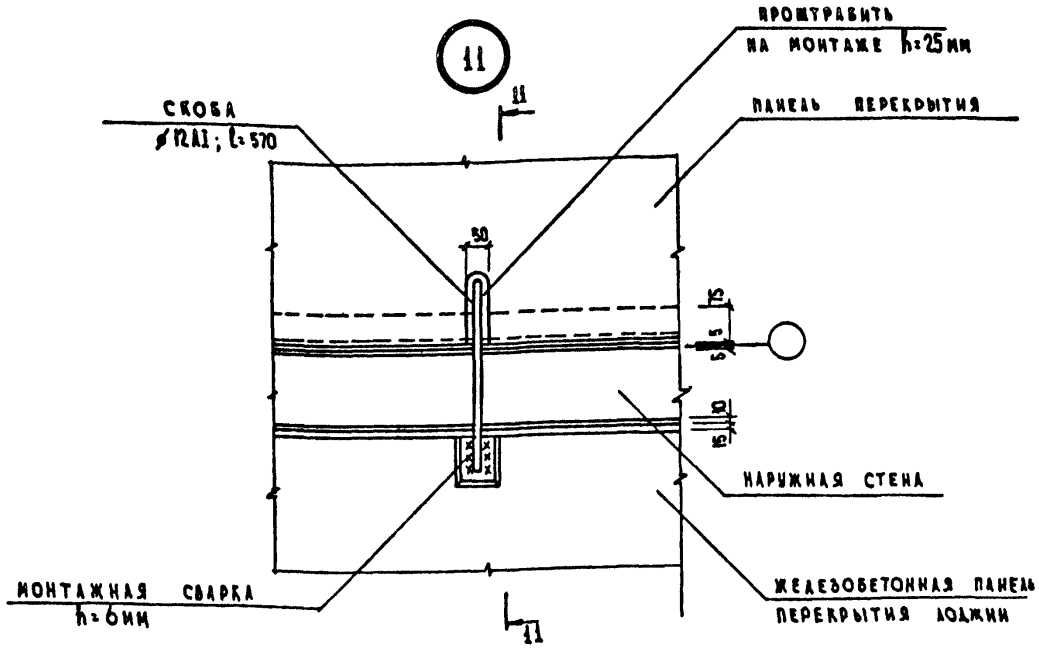

11 - 11

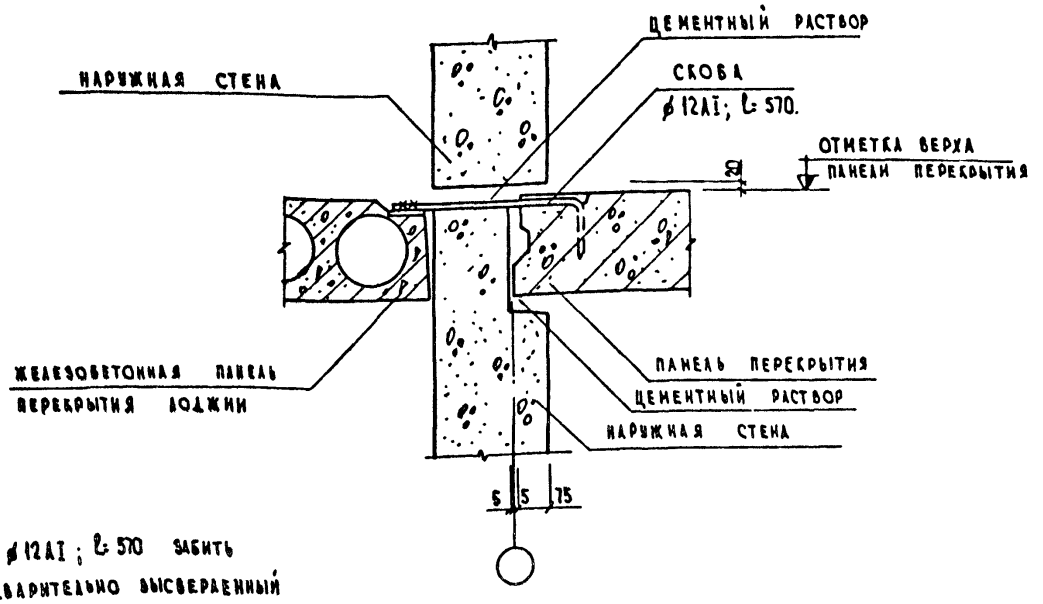

Скобу ф12АI; ℓ=570 забить в предварительно высверленный канал ф8мм.

					2.140-1.В.7111	
Изм.	Лист	№ докум.	Подп.	Дата		
Нач. отд.		Коровкевич			Крепление панелей перекрытия лоджии. Деталь 11. Сечение 11-11.	Лит. Р; Лист; Листов 1
ГИП		Пинскер				Госгражданстрой ЛенЗНИИЭП
Рук. группы		Терновова				
Исполнил		Смирнова				
Проверил		Терновова				

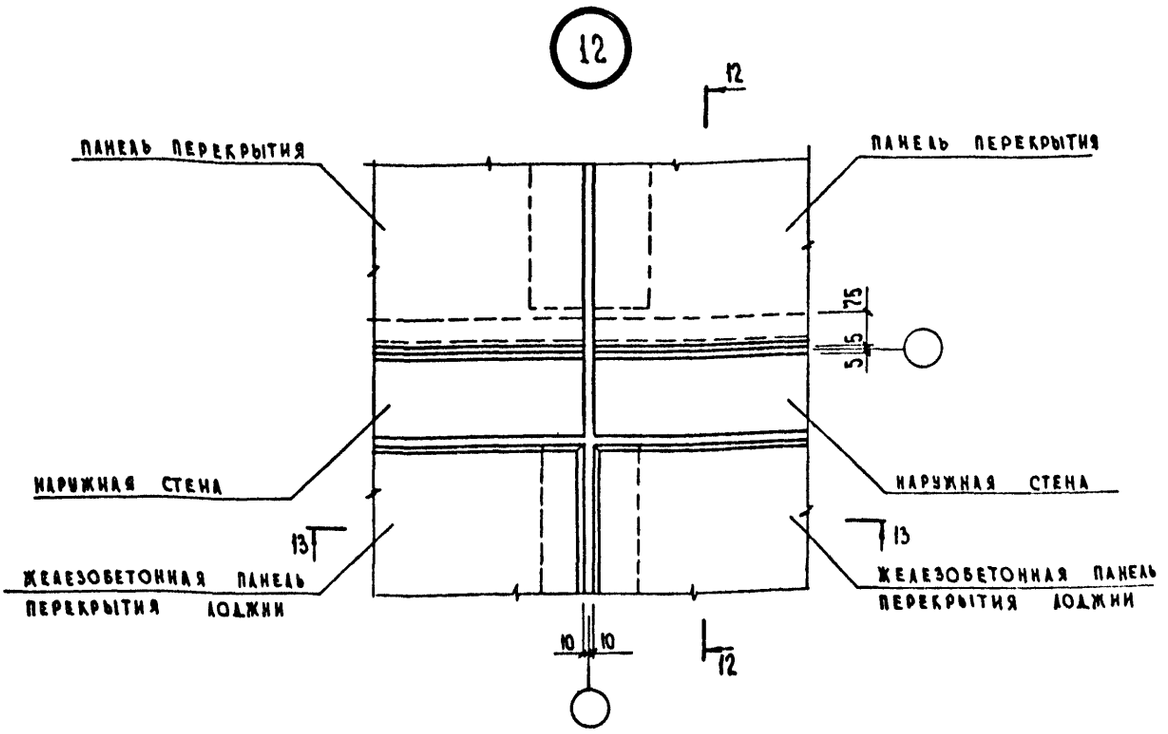

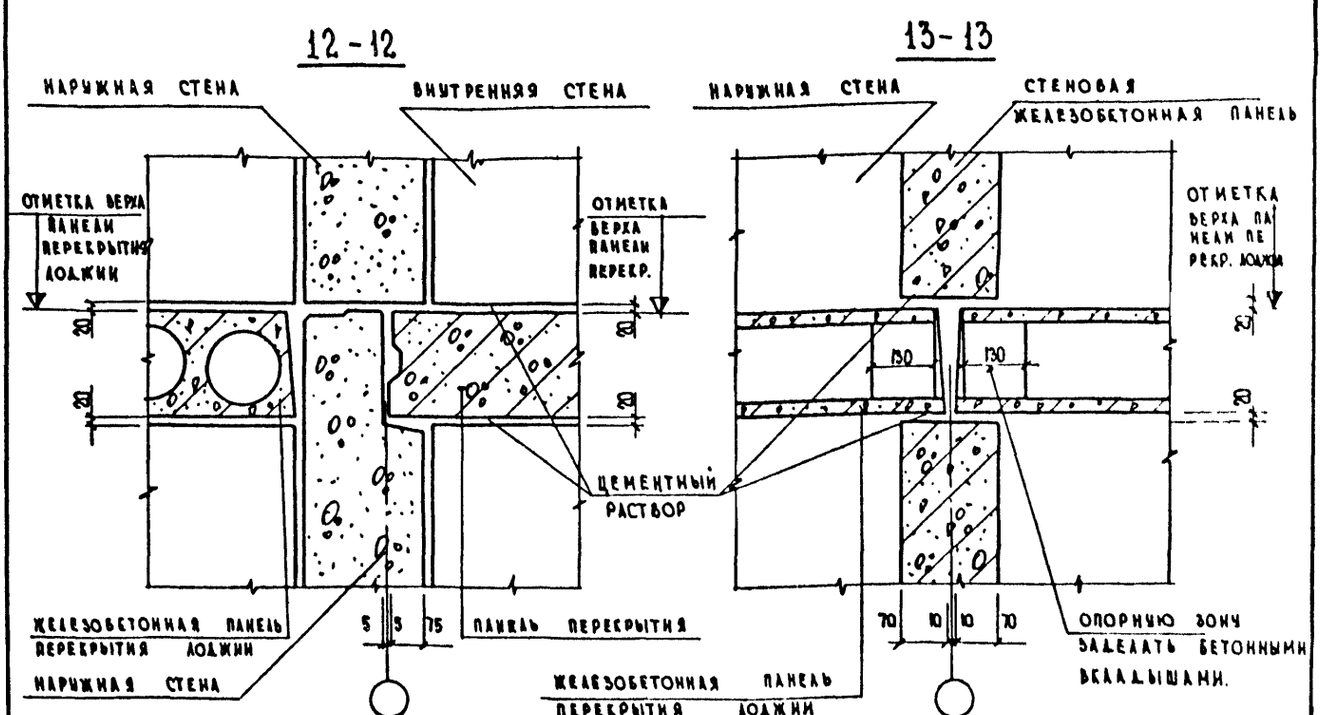

					2.140-1.В.7.112
Изм.	Лист	№ докум.	Подп.	Дата	
Нач. отд.		Коробкевич			Опирание панелей перекрытия лоджии на железобетонную стеновую панель. Деталь 12. Сечение 12-12; 13-13.
ГИП		Пинскер			
Рук. групп.		Терновова			
Исполнил		Смирнова			
Проверил		Терновова			

Лит.	Лист	Листов
Р		1

Госгражданстрой ЛенЗНИИЭП

16833 21

Формат 12В

13

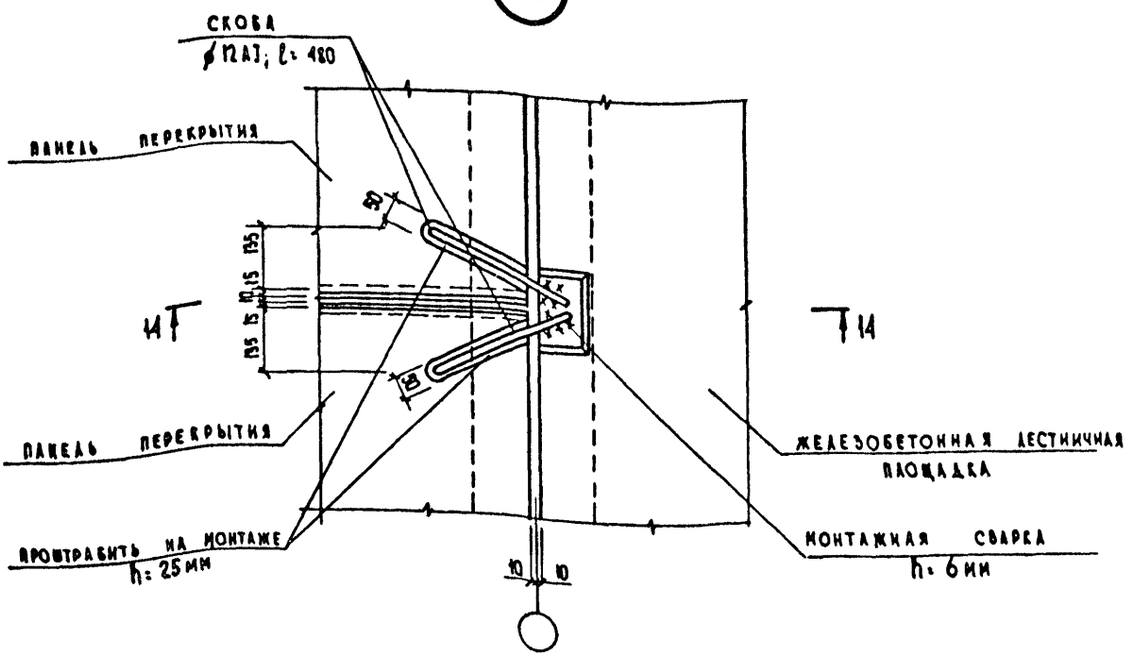

14 - 14

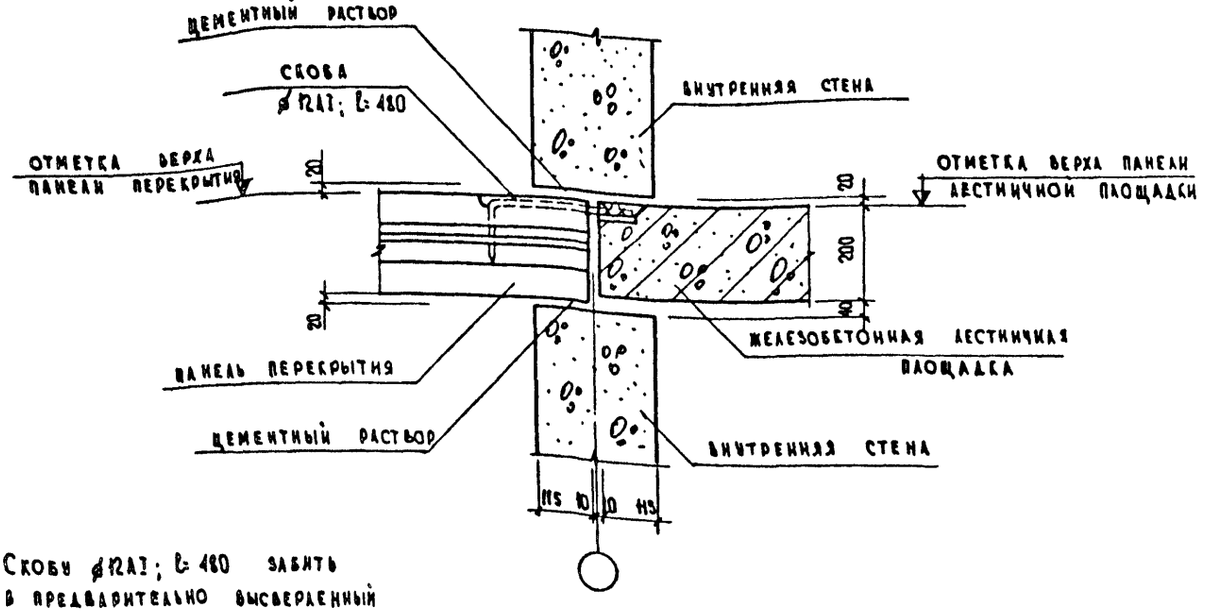

Скобы ф12АI; ℓ=480 забить в предварительно высверленный канал ф8мм.

					2.140-1.В.7.113	
Изм.	Лист	№ докум.	Подп.	Дата		
Нач. отд.		Коробкевич			Крепление панелей перекрытия и железобетонной лестничной площадки между собой. Деталь 13. Сечение 14-14	Лит. Р; Лист; Листов 1
ГИП		Пинскер				
Рук. групп.		Терновова				
Исполнил		Смирнова				
Проверил		Терновова				Госграждастрой ЛенЗНИИЭП

16833 22

Формат 12Б

14

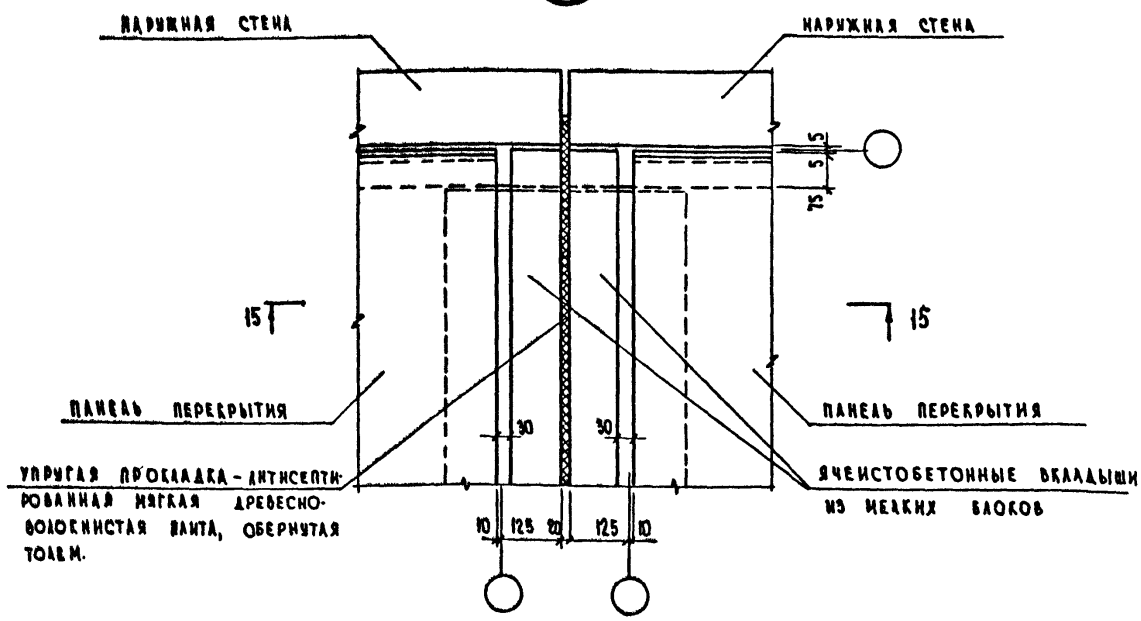

15 - 15

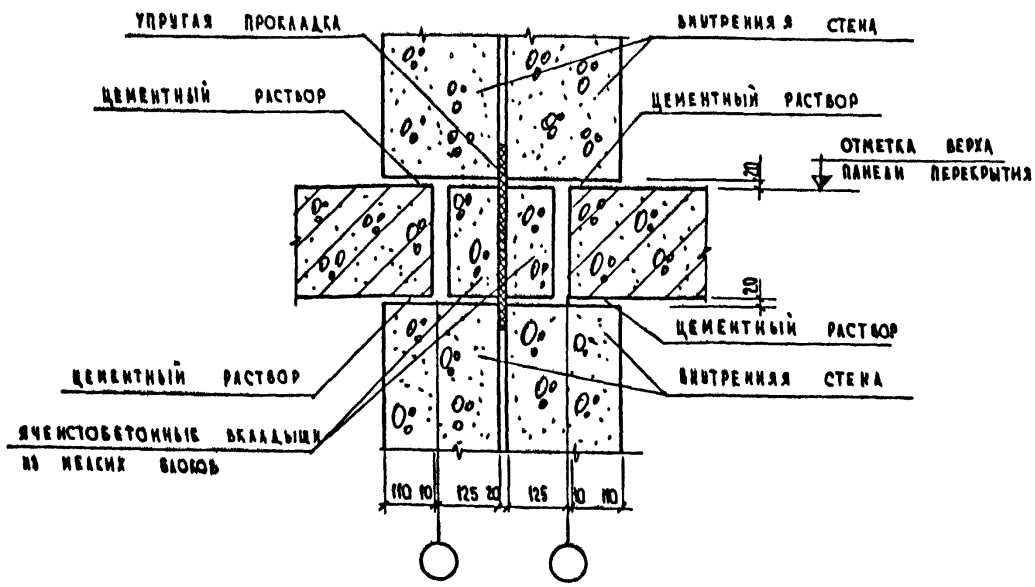

					2.140-1.В.7.114			
Изм.	Лист	№ докум.	Подп.	Дата				
Нач. отд.		Коровкевич			Опирание панелей перекрытия на внутренние стены с осевой привязкой и деформационного шва. Деталь 14. Сечение 15-15	Лит.	Лист	Листов
ГИП		Пинскер				Р		1
Рук. гр.		Терновова				ГОСГРАЖДАНСТРОЙ ЛенЗНИИЭП		
Исполнил		Смирнова						
Проверил		Терновова						

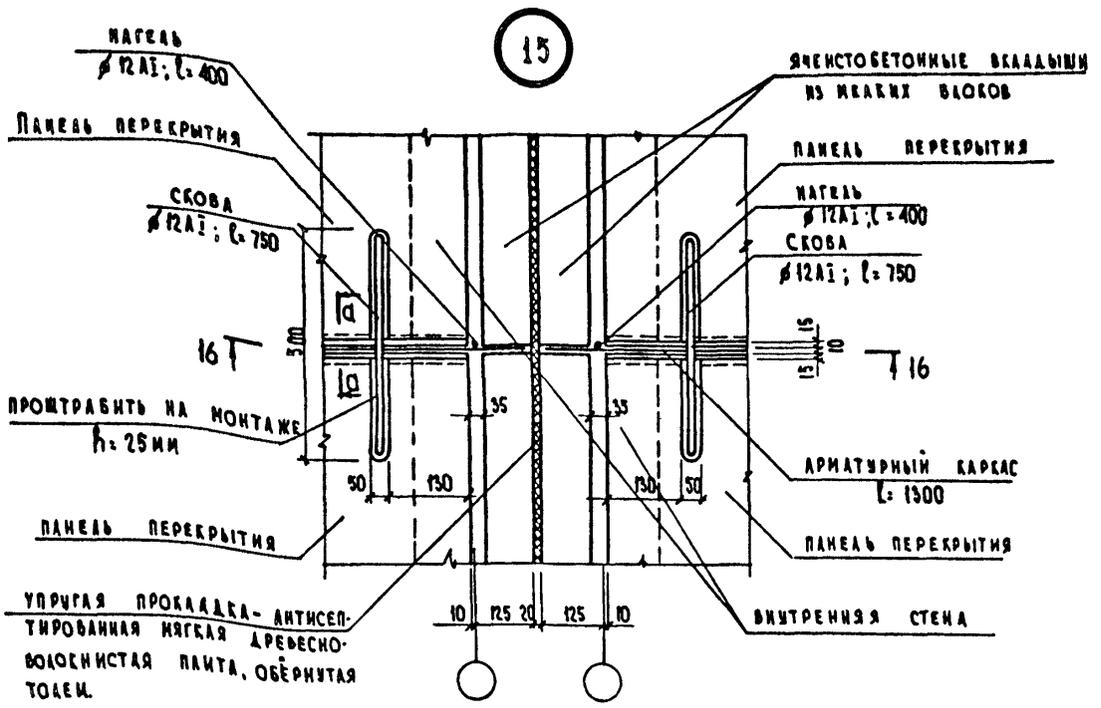

16 - 16

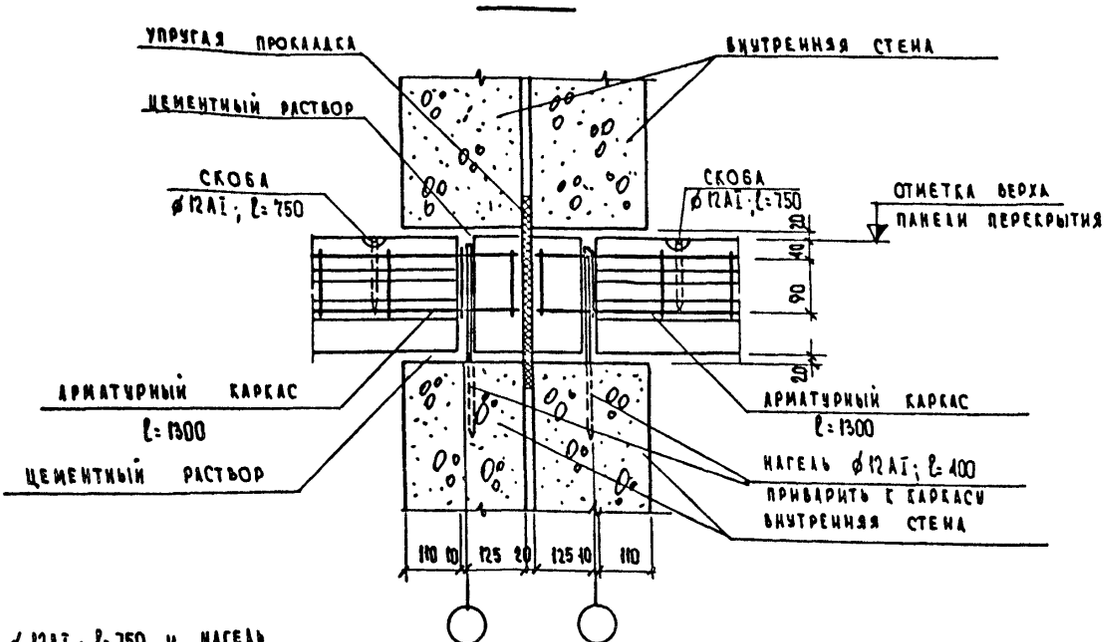

1. Скобы ∅ 12 AI; ℓ = 750 и нагель ∅ 12 AI; ℓ = 400 забить в предварительно высверленные каналы ∅ 8 мм.
2. Сечение а-а см. лист 2.140-1.В.7.101
3. Арматурный каркас см. лист 2.140-1.В.7.101

Изм.	Лист	№ докум.	Подп.	Дата
Нач. отд.		Коровкевич		
ГИП		Линссер		
Рук. группы		Терновова		
Исполнил		Смирнова		
Проверил		Терновова		

2.140-1.В.7.115

Крепление панелей перекрытия между собой при осевой привязке внутренних стен у деформационного шва. Деталь 15. Сечение 16-16.

Лит	Лист	Листов
Р		1

Госгражданстрой ЛенЗНИИЭП

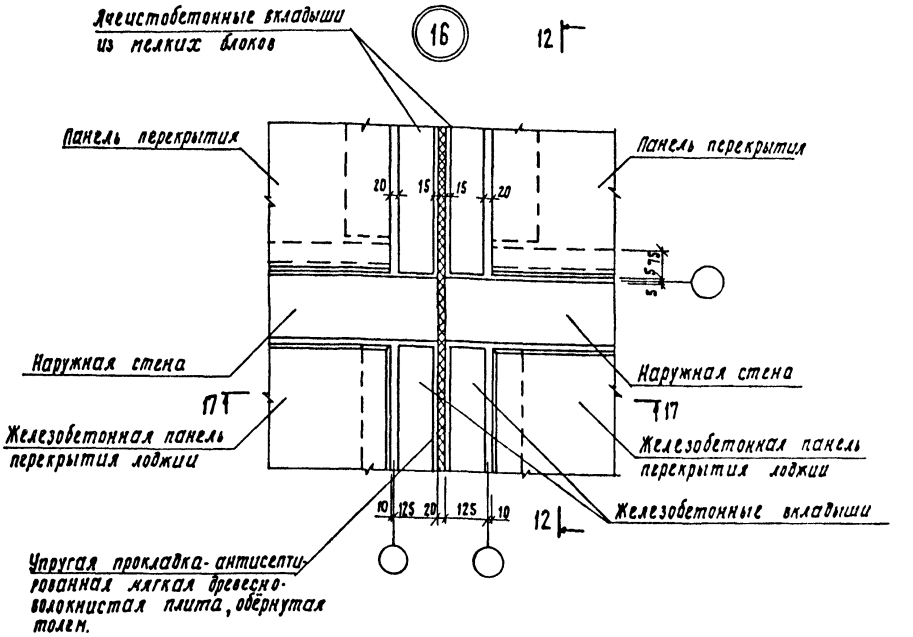

17 - 17

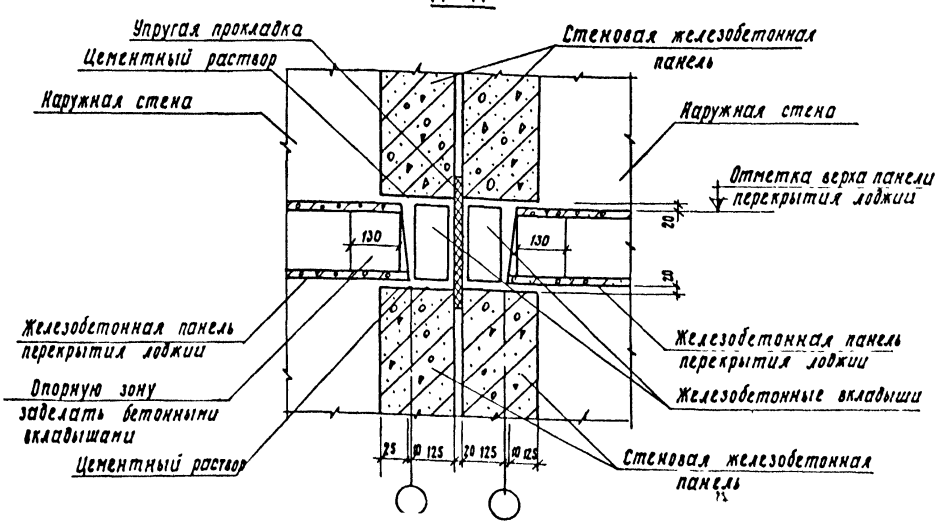

Сечение 12-12 см. лист 2.140-1.В.7.112

					2.140-1.В.7.116
Изм.	Лист	№ докум.	Подп.	Дата	
Нач. отд.		Коровкевич			Опирание панелей перекрытия лоджии на стеновые панели с осевой привязкой у деформационного шва. Деталь 16. Сечение 11.
ГИП		Пинскер			
Рук.группы		Терновова			
Исполнил		Смирнова			
Проверил		Терновова			

Лит	Лист	Листов
Р		1

Госгражданстрой ЛенЗНИИЭП

16833 25 Формат 12В.

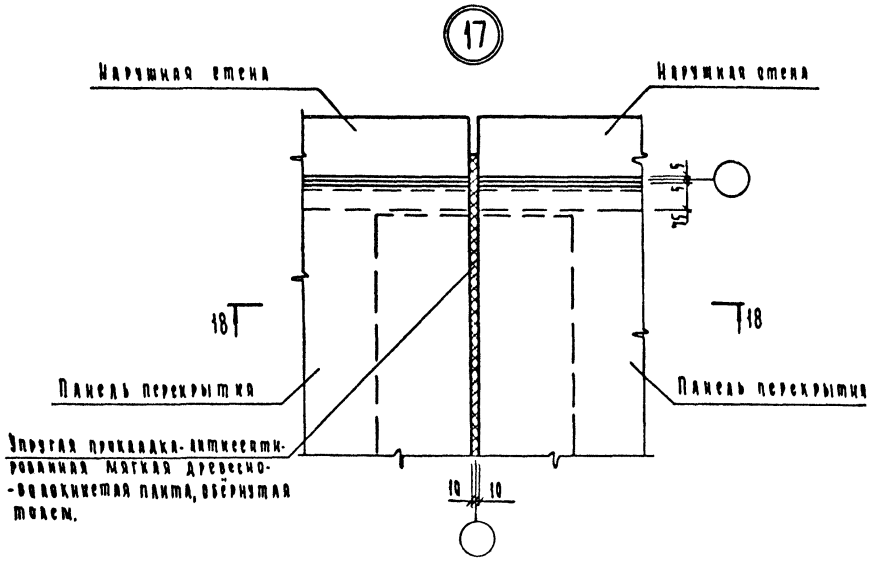

18 – 18

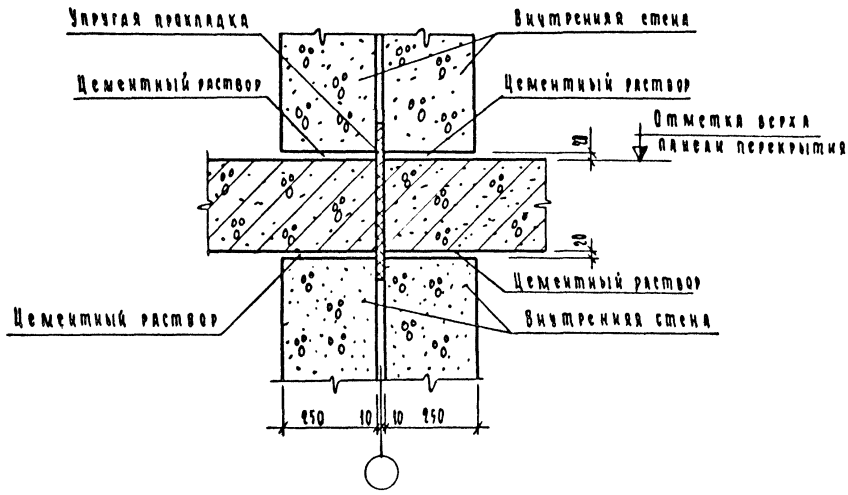

					2.140-1.В.7.117			
Изм	Лист	№ докум.	Подп	Дата				
Нач. отд.		Коровкевич			Опирание панелей перекрытия на внутренние стены с нулевой привязкой с деформационного шва. Деталь 17. Сечение 18-18	Лит.	Лист.	Листов
ГИП		Пинскер				Р		1
Рук. группы		Терновова				Гострадалистрой ЛенЗНИИЭП		
Исполнил		Смирнова						
Проверил		Терновова						

16833 26 Формат 12 В.

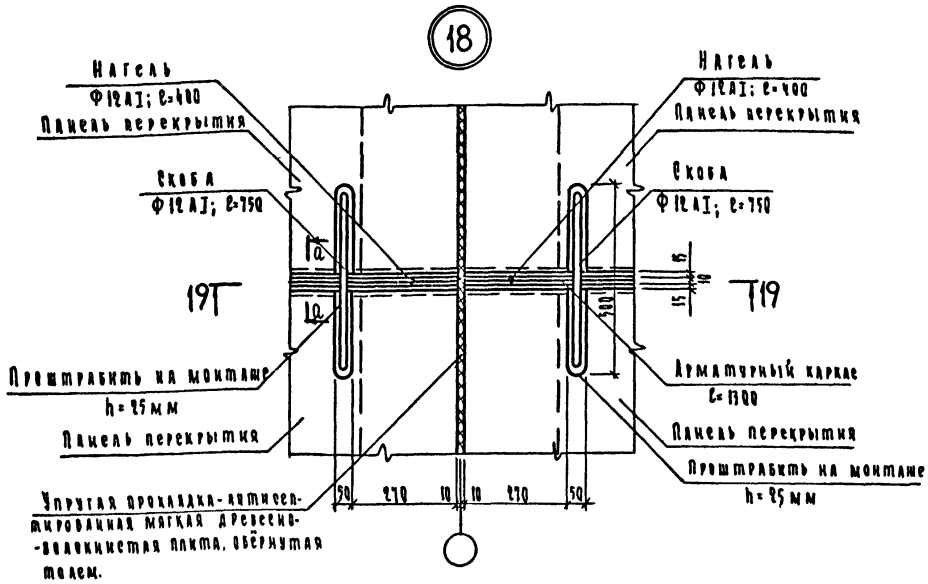

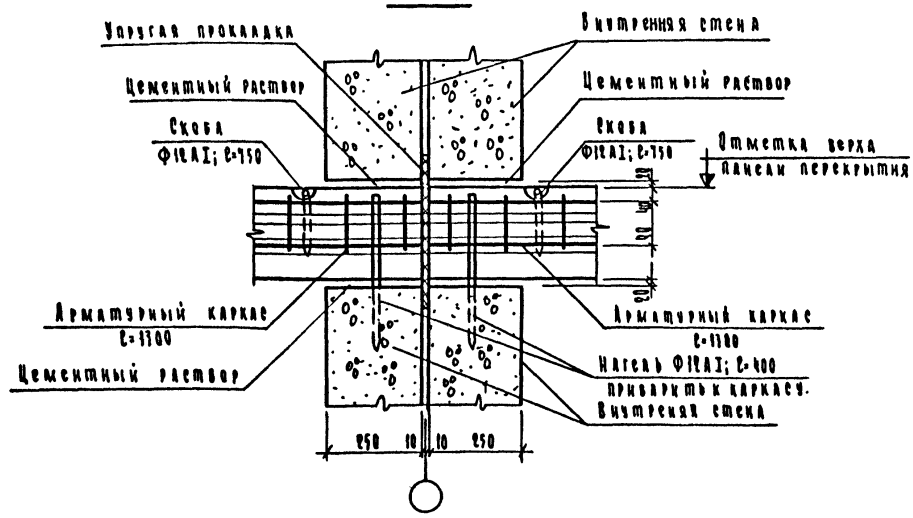

1. Скобу Ф12АI; ℓ=750 и нагель Ф12АI; ℓ=400 забить в предварительно высверленные каналы Ф8мм
2. Сечение 0-0 см. лист 2.140-1.В.7.105
3. Арматурный каркас см. лист 2.140-1.В.7.101

Изм	Лист	№ докум.	Подп.	Дата
Нач. отд.		Коровкевич		
Гип		Пинкер		
Рук группы		Терновова		
Исполнил		Смирнова		
Проверил		Терновова		

2.140-1.В.7.118

Крепление панелей перекрытия между собой при нулевой привязке внутренних стен у деформационного шва. Деталь 18. Сечение 19-19.

Лит	Лист.	Листов
1		1

Госгражданстрой ЛенЗНИИЭП

16833 27 Формат 12 В.

(19)

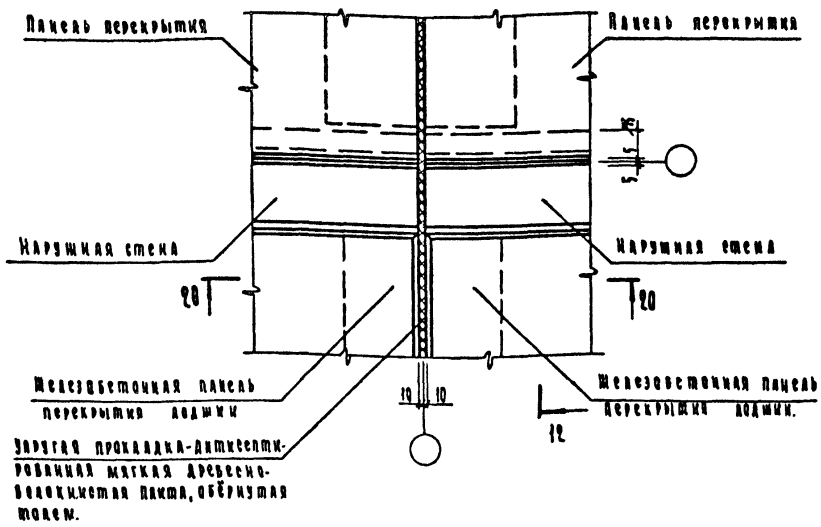

20-20

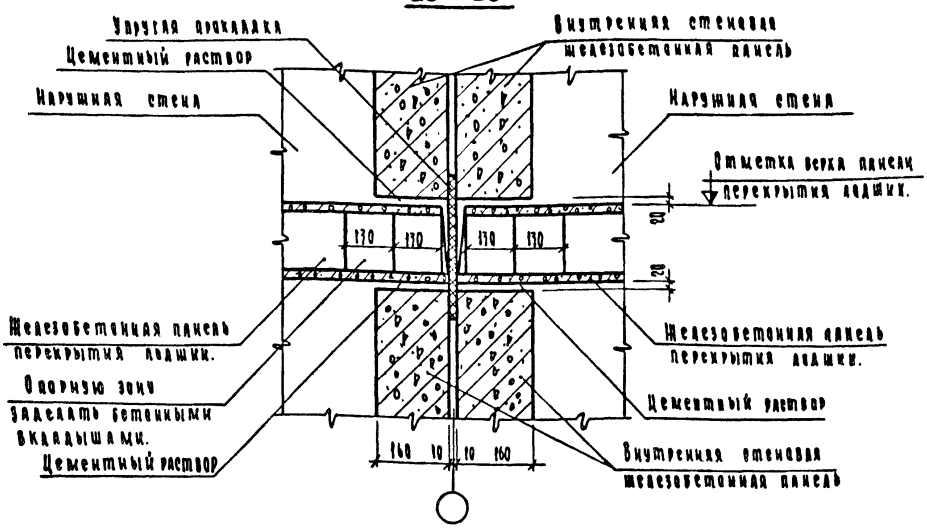

Сечение 12-12 см. лист 2.140-1.В.7.112

					2.140-1. В. 7.119
Изм.	Лист.	№докум.	Подп.	Дата	
Нач. отд.		Хорошевич			Опирание панелей перекрытия лоджии на стеновые панели с нулевой привязкой в деформационного шва. Деталь 19. Сечение 12-12.
ГИП		Никифор			
Разработал		Терновая			
Проверил		Смирнова			
Н.контр.		Терновая			

Акт.	Лист.	Листов
Р		1

Госгражданстрой. ЛенЗНИИЭП

16833 28 Формат 12в.

Монтажная схема перекрытия односекционного здания

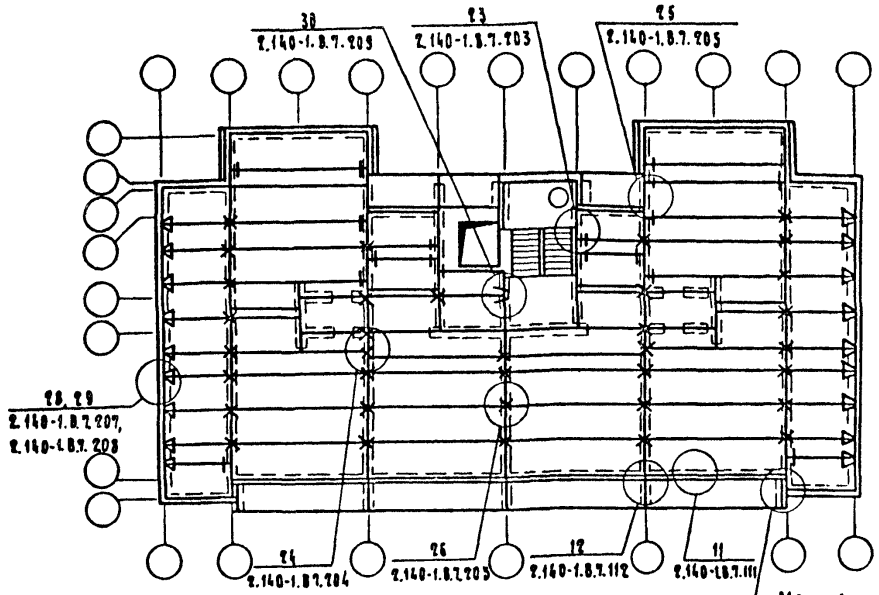

Монтажная схема перекрытия торцевой блок-секции

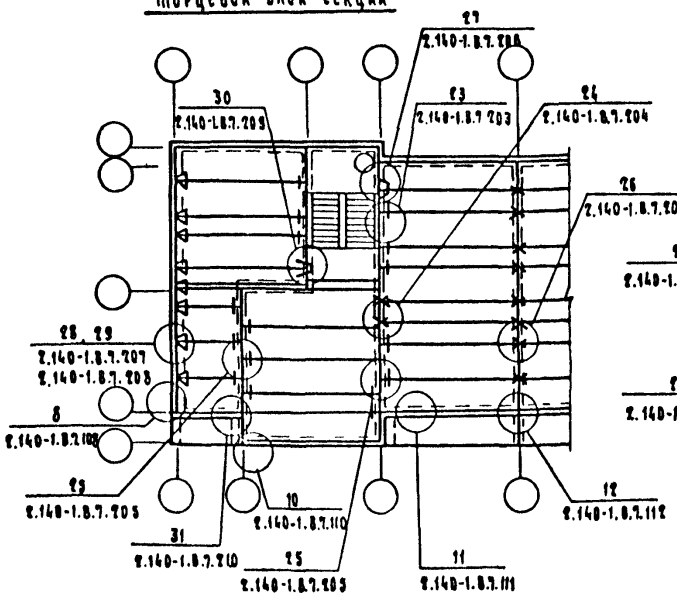

Монтажная схема деформационных швов

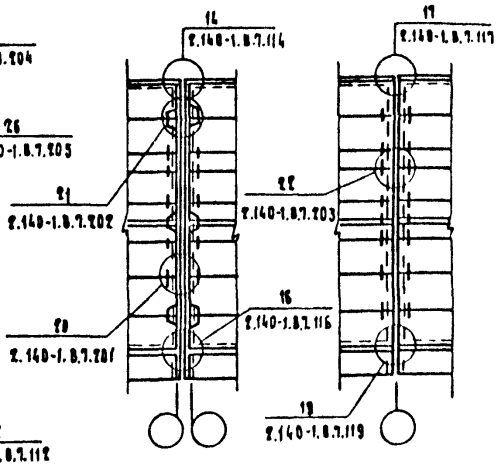

					2.140-1.В.7.200
Изм.	Лист	№ докум.	Подп.	Дата	
Нач. отд.		Коровкевич			Примеры монтажных схем перекрытий зданий. Маркировка узлов для II способа креплений (за монтажные петли)
ГИП		Пинскер			
Рук. группы		Терновова			
Исполнил		Смирнова			
Проверил		Терновова			

Лит.	Лист	Листов
Р		1

Госгражданстрой ЛенЗНИИЭП

16833 29 Формат 128

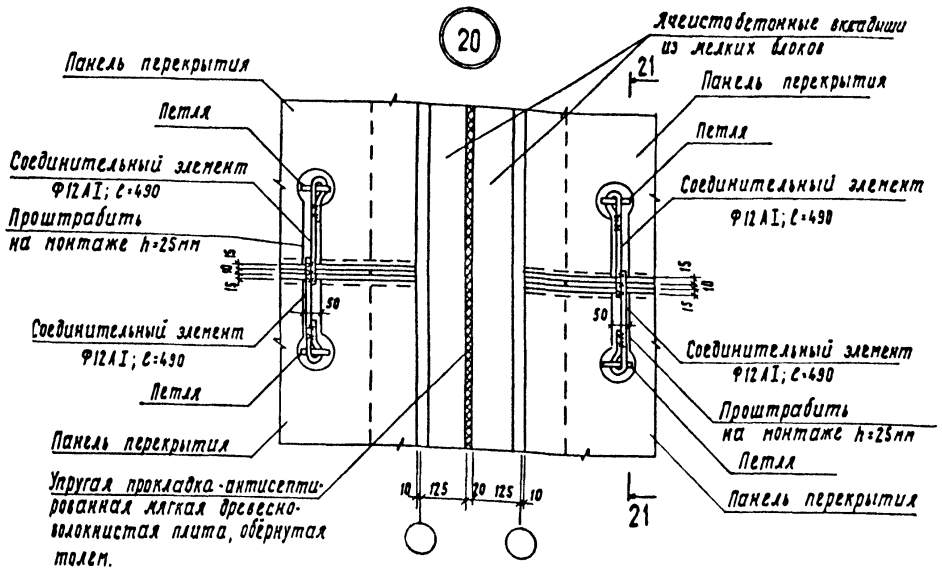

21-21

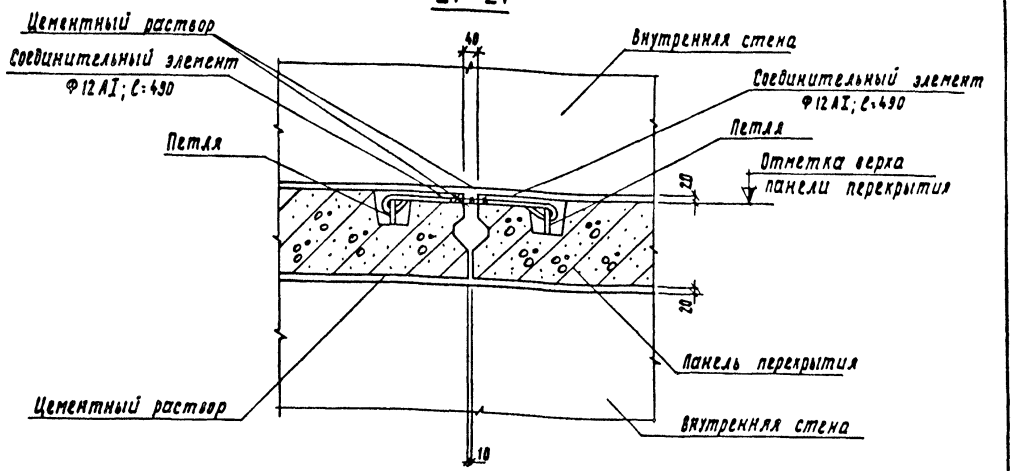

Монтажные швы h=6мм.

					2.140-1.В.7.201
Изм.	Лист	№ докум.	Подп.	Дата	
Нач. отд.		Коровкевич			Крепление панелей перекрытий между собой при осевой привязке внутренних стен у деформационного шва. Деталь 20. Сечение 21-21.
ГИП		Линскер			
Рук. группы		Терновова			
Исполнил		Смирнова			
Проверил		Терновова			

Лит	Лист	Листов
Р		1

Госгражданстрой ЛенЗНИИЭП

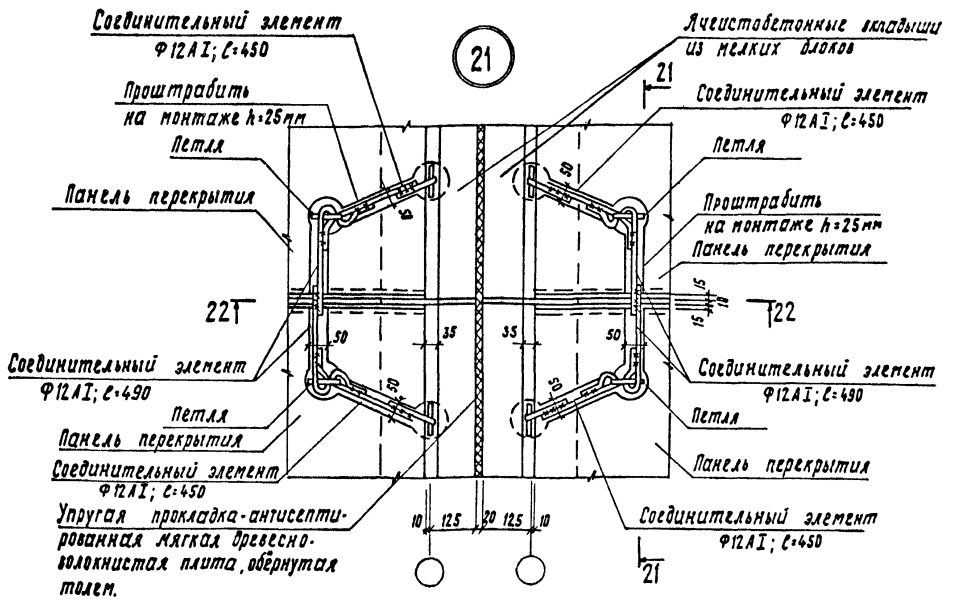

22-22

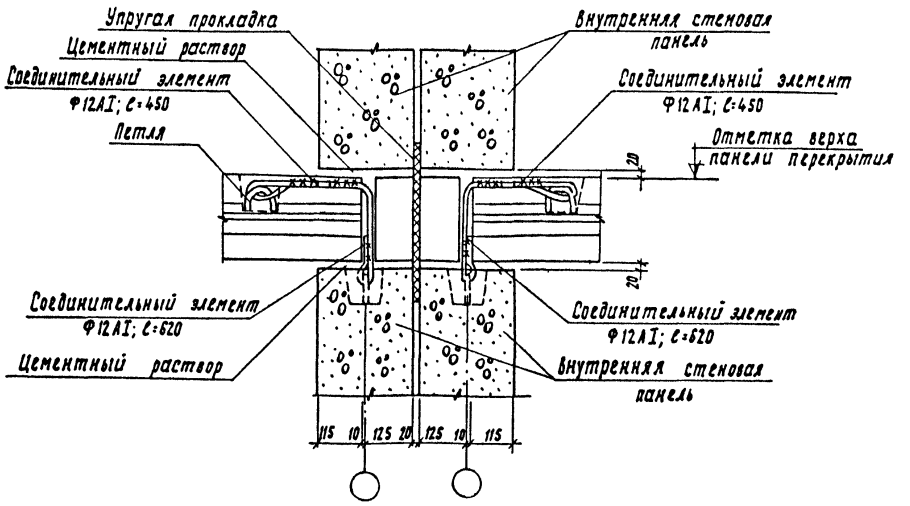

1. Монтажные швы h=6мм.
2. Сечение 21-21 см. лист 2.140-1.8.7.201
3. Данную деталь применять только для крупнопанельных зданий.

					2.140-1.8.7.202
Изм.	Лист	N докум.	Подп.	Дата	
Нач. отд.		Коровкевич			Крепление панелей перекрытий между собой при осевой привязке внутренних стен у деформационного шва. Деталь 21. Сечение 22-22.
ГИП		Пинскер			
Рук. группы		Терновова			
Исполнил		Смирнова			
Проверил		Терновова			

Лит.	Лист	Листов
Р		1

Госгражданстрой ЛенЗНИИЭП

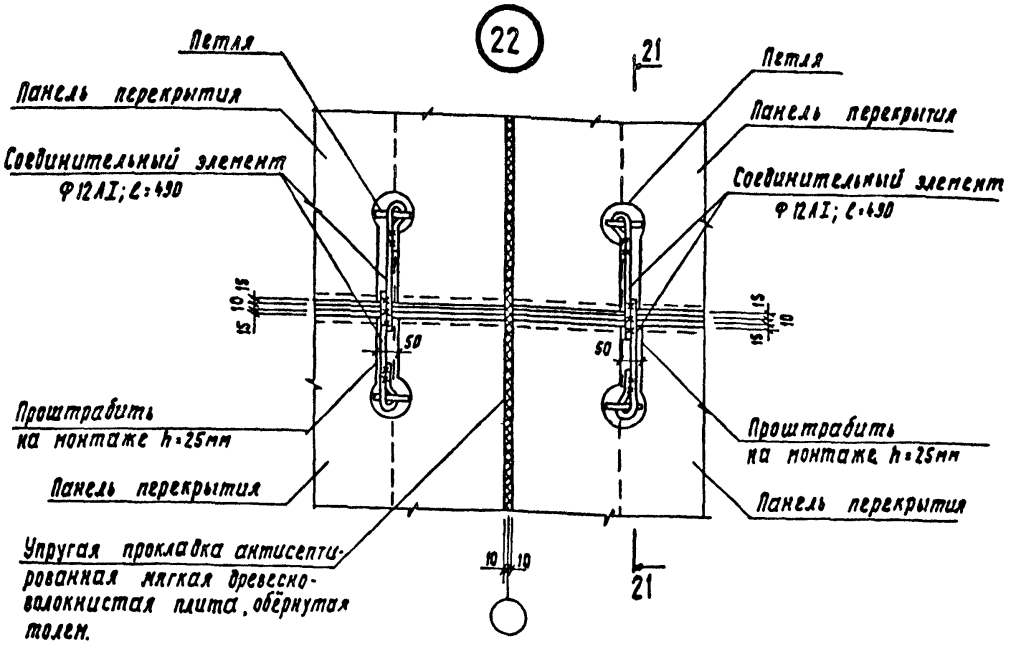

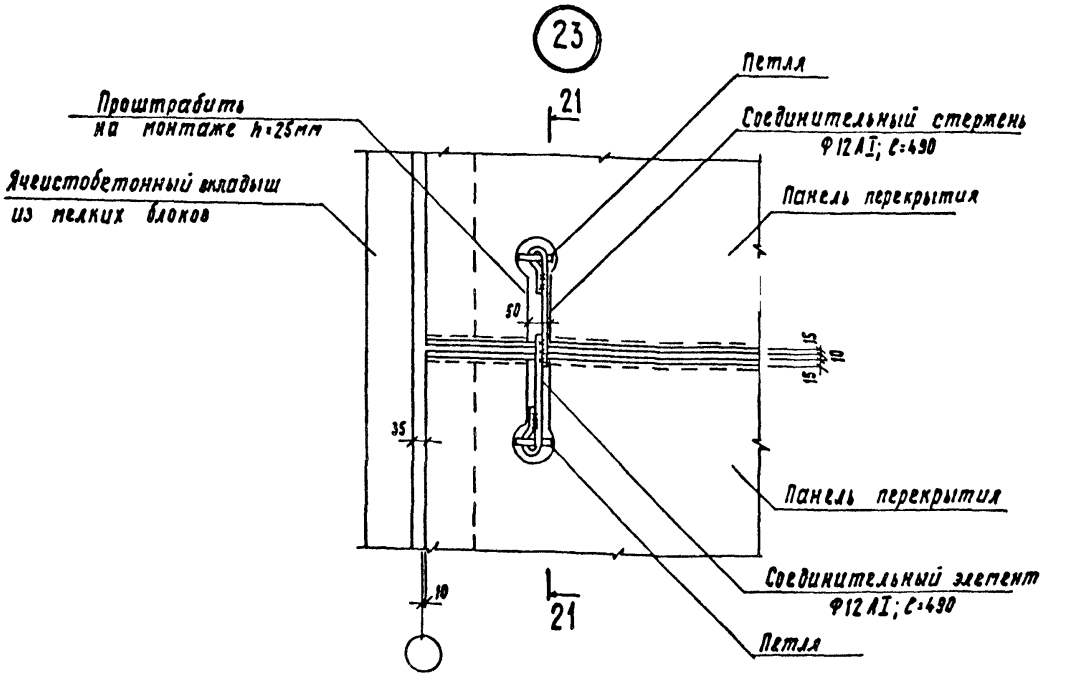

1. Монтажные швы h=6мм.
2. Сечение 21-21 см. лист 2.140-1.В.7.201

					2.140-1.В.7.203
Изм.	Лист	N докум.	Подп.	Дата	
Нач. отд.		Коровкевич			Крепление панелей перекрытия между собой при нулевой привязке внутренних стен у деформационного шва. Деталь 22. Крепление панелей перекрытия при опирании на внутреннюю стену. Деталь 23
ГИП		Линскер			
Рук. группы		Терновова			
Исполнил		Смирнова			
Проверил		Терновова			

Лит.	Лист	Листов
Р		1

Госгражданстрой ЛенЗНИИЭП

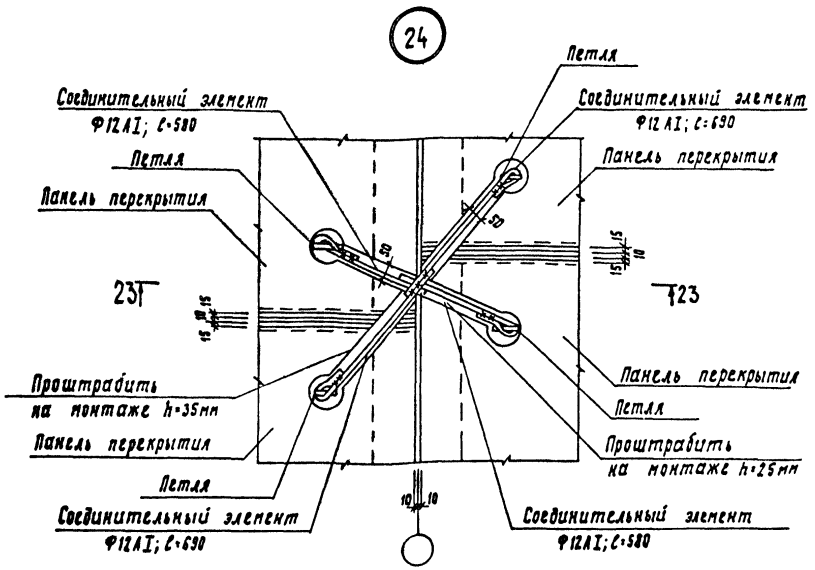

23-23

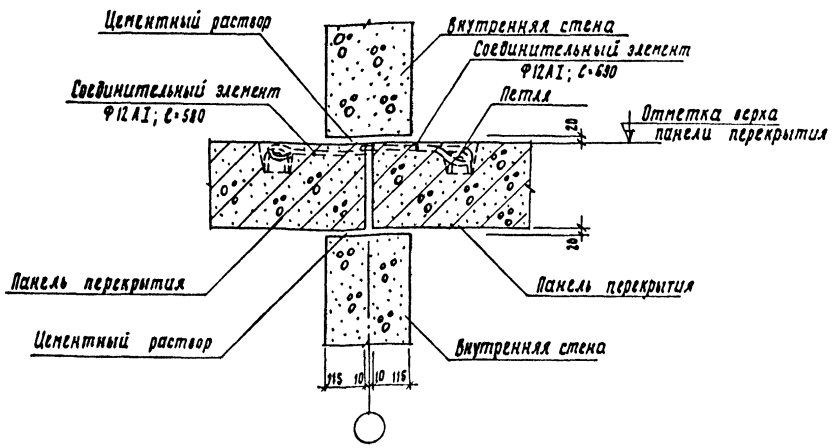

1. Монтажные швы h=6мм.

					2.140-1.В.7.204
Изм.	Лист	№ докум.	Подп.	Дата	
Нач.отд.		Коровкевич			Крепление панелей перекрытия при опирании на внутреннюю стену. Деталь 24. Сечение 23-23.
ГИП		Линскер			
Рук.группы		Терновова			
Исполнил		Смирнова			
Проверил		Терновова			

Инт.	Лист	Листов
Р		1

Госгражданстрой ЛенЗНИИЭП

16833 33 Формат А2

25

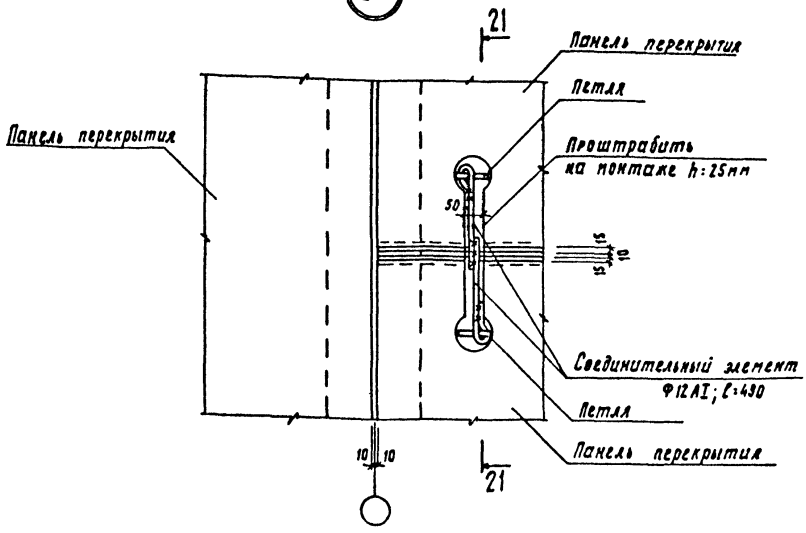

26

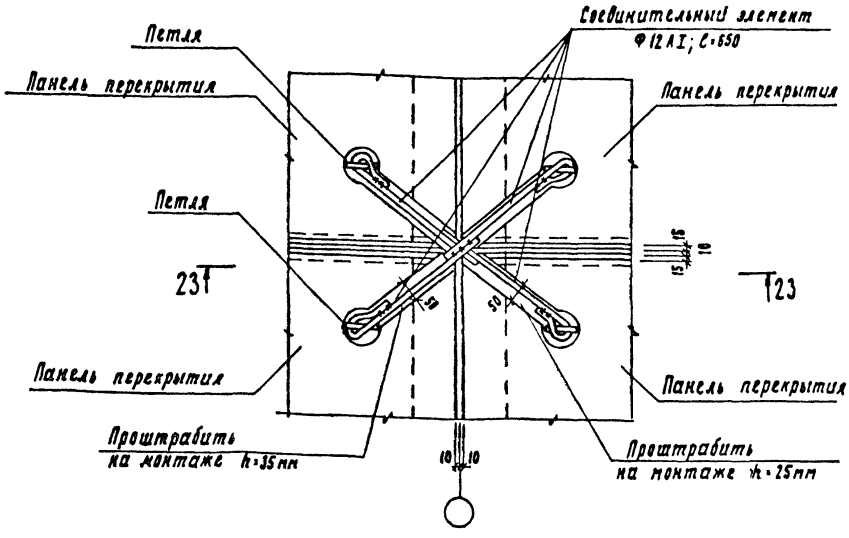

1. Монтажные швы h=6мм.
2. Сечение 21-21 см. лист 2.140-1.8.7.201
3. Сечение 23-23 см. лист 2.140-1.8.7.204

					2.140-1.8.7.205	
Изм.	Лист	N докум.	Подп.	Дата		
Нач. отд.		Коровкевич			Крепление панелей перекрытия при опирании на внутреннюю стену. Детали 25, 26.	Лит. Р; Лист; Листов 1
ГИП		Линскер				Госгражданстрой ЛенЗНИИЭП
Рук. группы		Терновова				
Исполнил		Смирнова				
Проверил		Терновова				

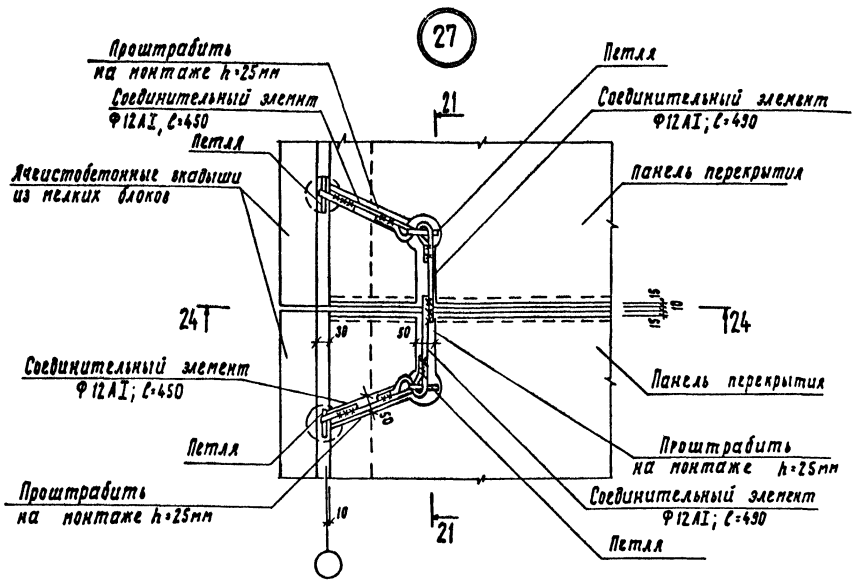

24-24

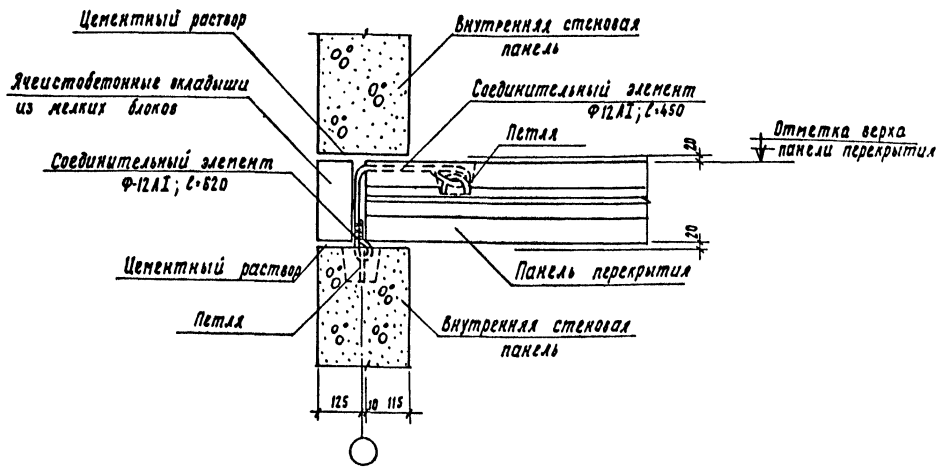

1. Монтажные швы h=6мм.
2. Сечение 21-21 см. лист 2.140-1.В.7.201
3. Данную деталь применять только для крупнопанельных зданий.

					2.140-1.В.7.206
Изм.	Лист	N докум.	Подп.	Дата	
Нач.отд.		Коровкевич			Крепление панелей перекрытия при опирании на внутреннюю стену. Деталь 27. Сечение 24-24.
ГИП		Пинскер			
Рук.группы		Терновова			
Исполнил		Смирнова			
Проверил		Терновова			

Лит.	Лист	Листов
Р		1

Госгражданстрой ЛенЗНИИЭП

16833 35 Формат 12 В.

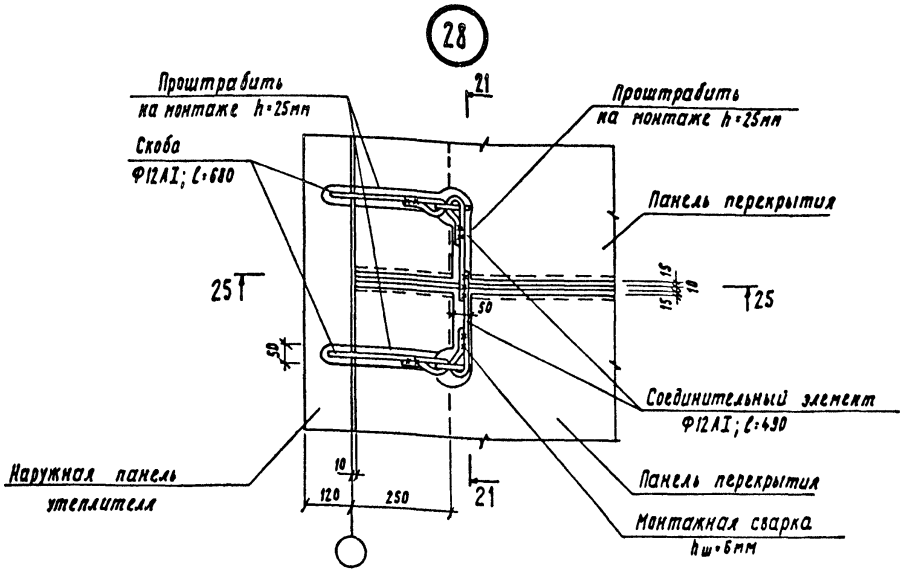

25 – 25

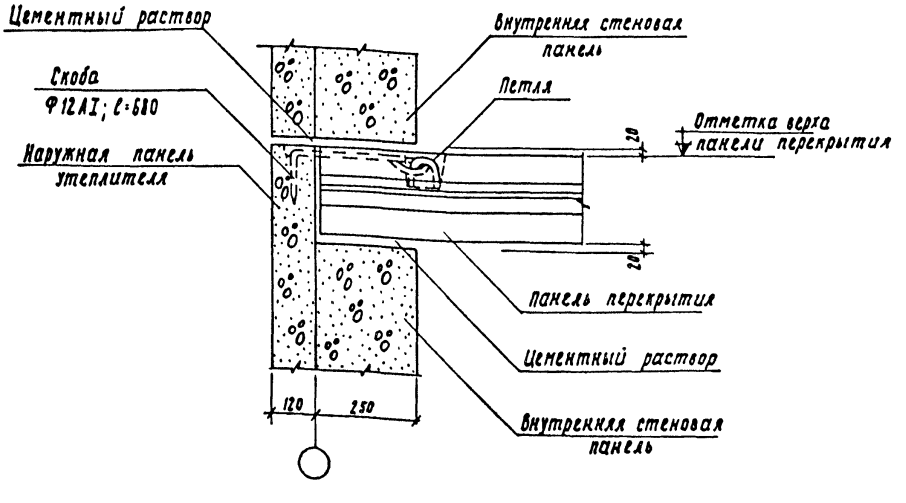

1. Скобу Ф12АI; ℓ=680 забить в предварительно высверленный канал Ф8мм.
2. Сечение 21-21 смлиа 2.140-1.8.7.201
3. Данную деталь применять только для крупнопанельных зданий.

Изм.	Лист	N докум.	Подп.	Дата	2.140-1.8.7.207
Нач. отд.		Коровкевич			Крепление панелей перекрытия при опирании на торцевую стену. Деталь 28. Сечение 25-25.
ГИП		Пинскер			
Рук. группы		Терновова			
Исполнил		Смирнова			
Проверил		Терновова			

Лит.	Лист	Листов
Р		1

Госгражданстрой ЛенЗНИИЭП

16833 36 Формат 12В.

29

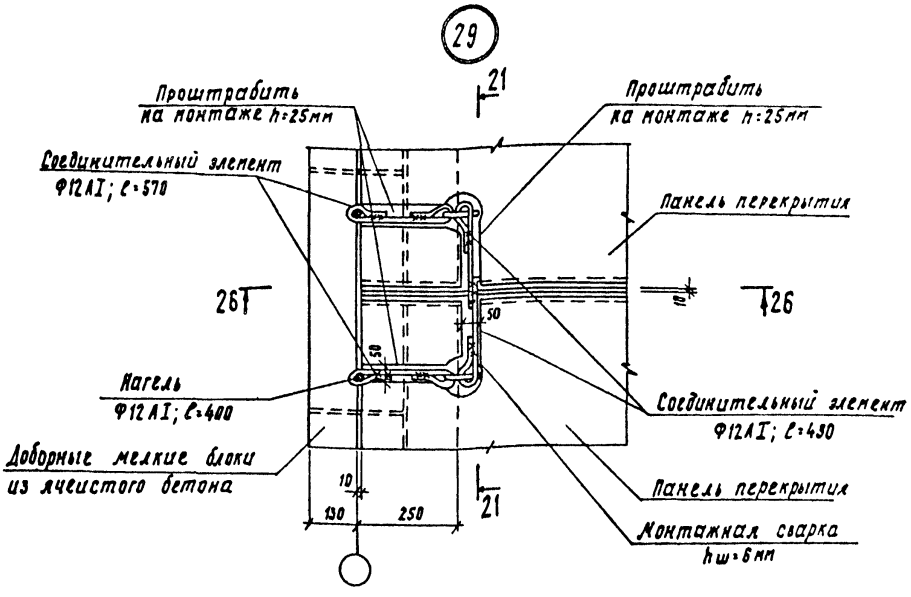

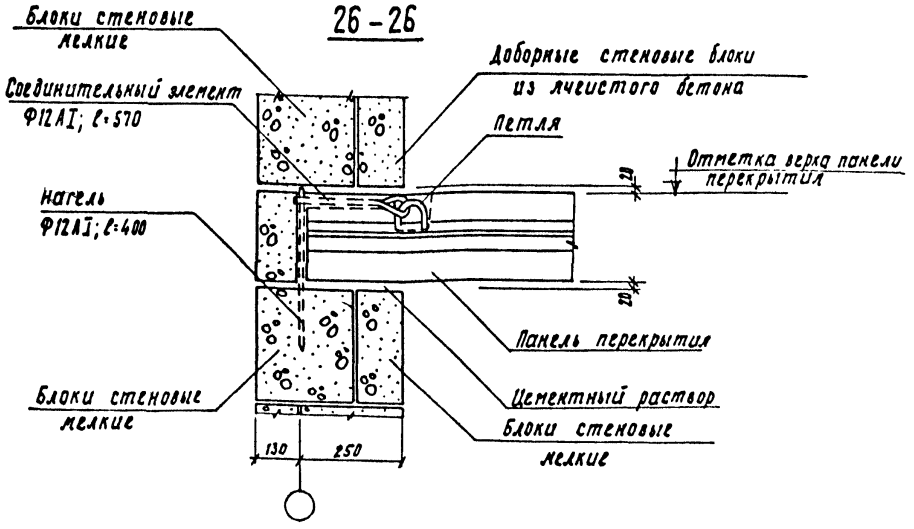

1. Нагель Ф12АI; ℓ=400 забить в предварительно высверленный канал Ф 8мм.
2. Сечение 21-21 см. лист 2.140-1.8.7.201
3. Данную деталь применять только для крупноблочных и мелкоблочных зданий.

				2.140-1.8.7.208
Изм.	Лист	N докум.	Подп.	Дата
Нач.отд.		Коровкевич		Крепление панелей перекрытия при опирании на торцевую стену. Деталь 29. Сечение 2б-2б.
ГИП		Пинскер		
Рук.группы		Терновова		
Исполнил		Смирнова		
Проверил		Терновова		

Лит	Лист	Листов
Р		1

Госгражданстрой ЛенЗНИИЭП

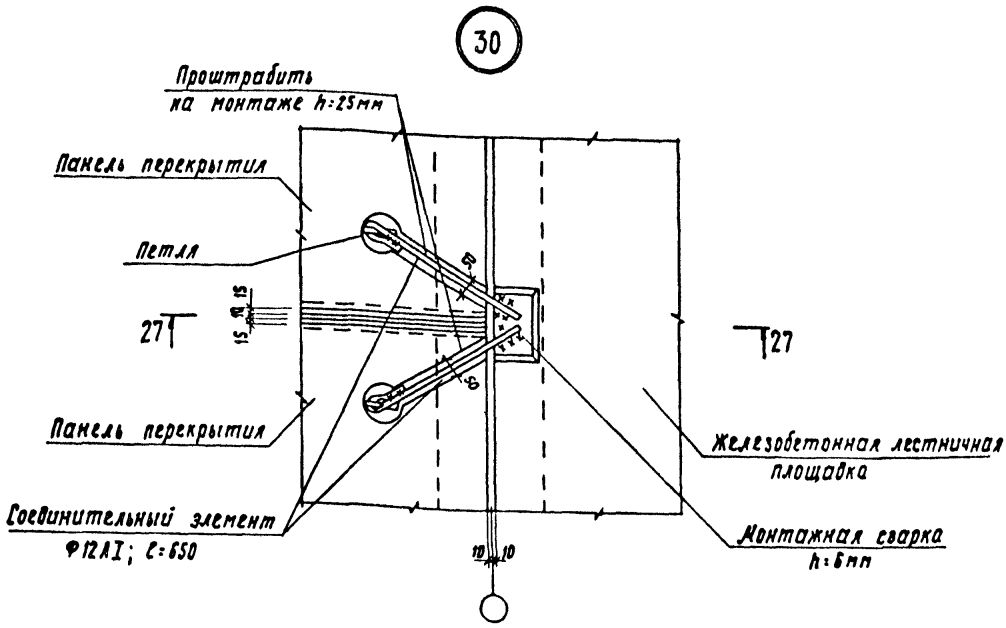

27-27

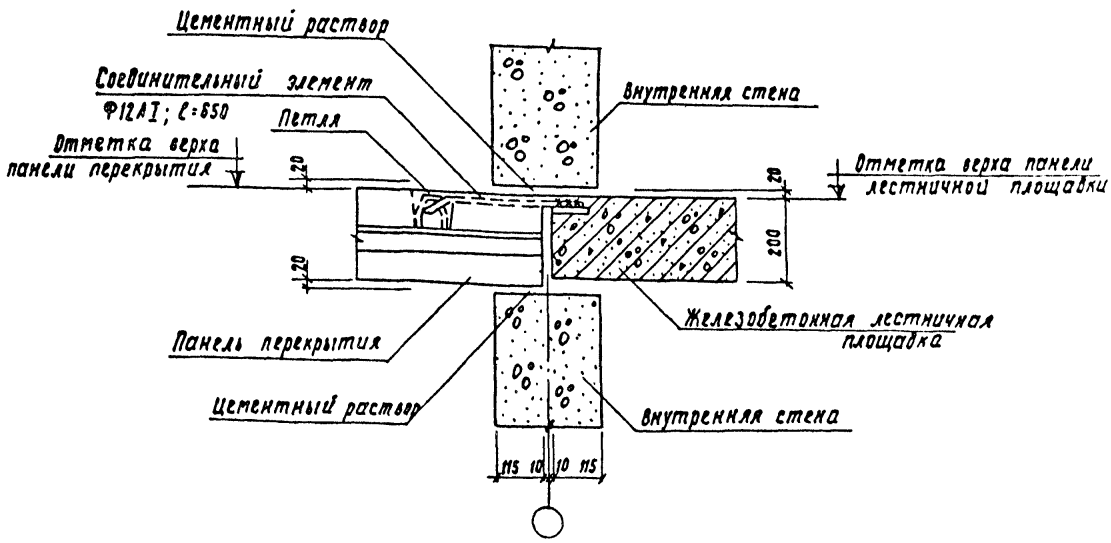

Изм.	Лист	№ докум.	Подп.	Дата	2.140-1.В.7.209
Нач. отд.		Коровкевич			Крепление панелей перекрытия и железобетонной лестничной площадки между собой. Деталь 30. Сечение 27-27.
ГИП		Пинскер			
Рук. группы		Терновова			
Исполнил		Смирнова			
Проверил		Терновова			

Лит	Лист	Листов
Р		1

Госгражданстрой
ЛенЗНИИЭП

16833 38 Формат 12в.

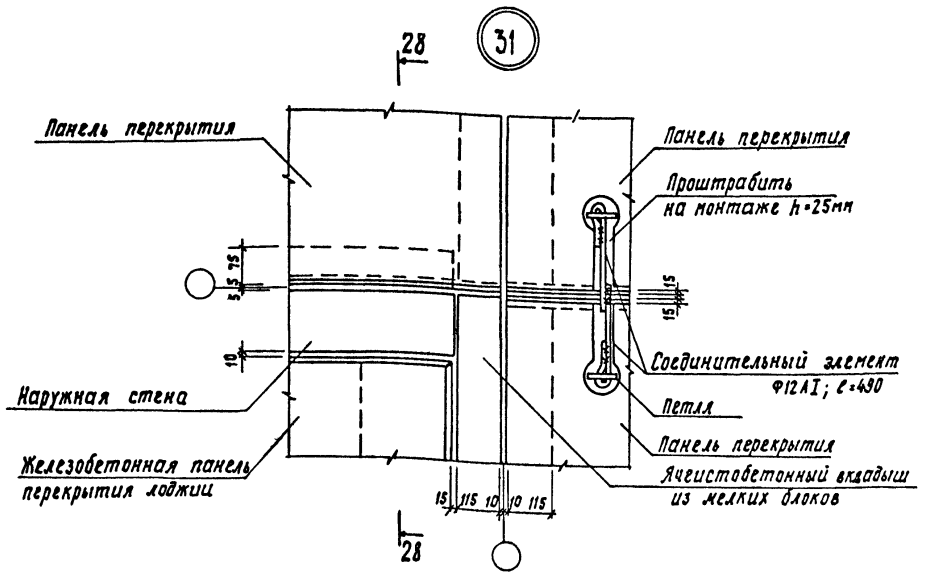

28 – 28

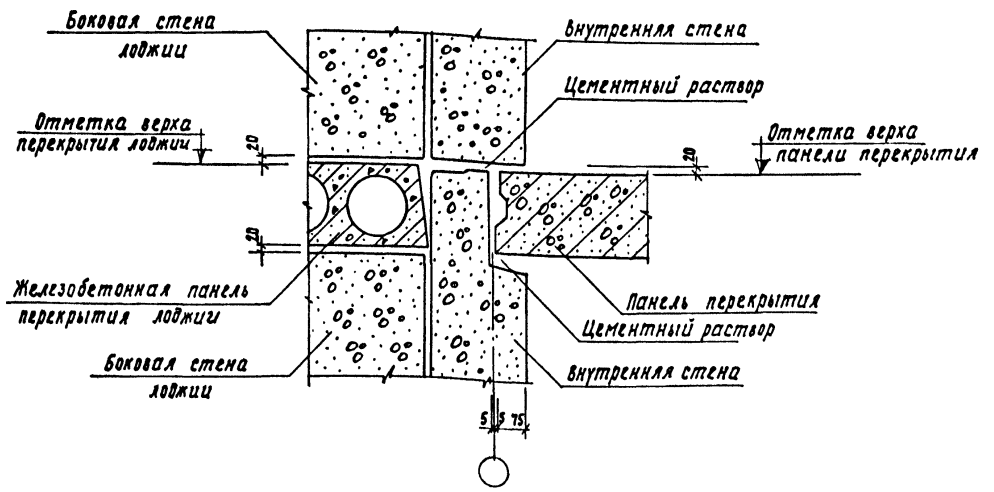

					2.140-1.В.7.210
Изм.	Лист	N докум.	Подп.	Дата	
Нач.отд.		Коровкевич			Крепление панелей перекрытия в местах устройства лоджии. Деталь 31. Сечение 28-28
ГИП		Пинскер			
Рук.группы		Терновова			
Исполнил		Смирнова			
Проверил		Терновова			

Лит.	Лист	Листов
Р		1

Госгражданстрой
ЛенЗНИИЭП

Монтажная схема перекрытия торцевой блок-секции

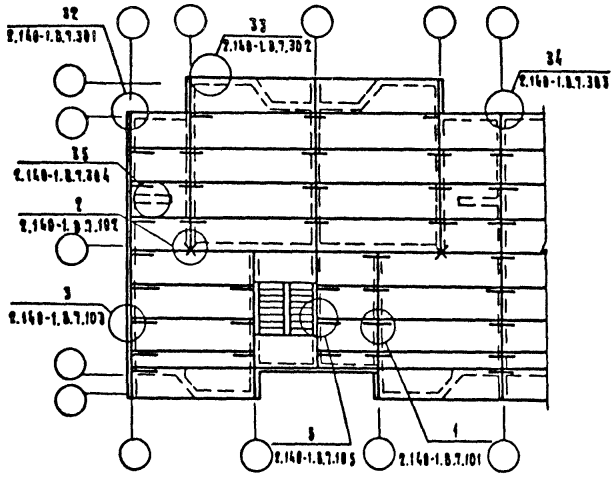

Монтажная схема деформационных швов

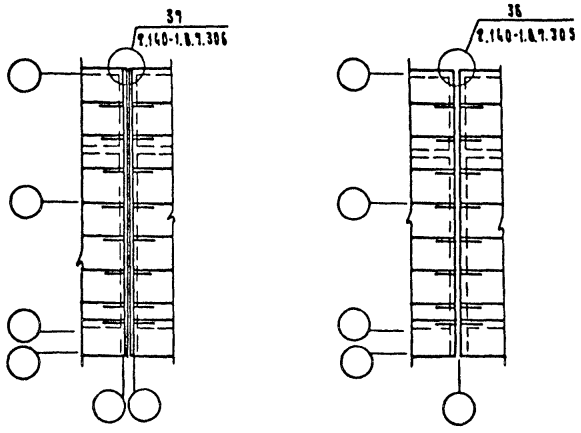

					2.140-1.8.7.300
изм.	лист	№ докум.	подп.	дата	
Нач. отд.		Коробкевич			Примеры монтажных схем перекрытий крупноблочных и мелкоблочных зданий (карельные крепления). Маркировка узлов.
ГИП		Пинскер			
Рук. группы		Терновова			
Исполнил		Смирнова			
Проверил		Терновова			

Лит.	Лист	Листов
Р		1

Госгражданстрой ЛенЗНИИЭП

16833 40

Формат 12 в

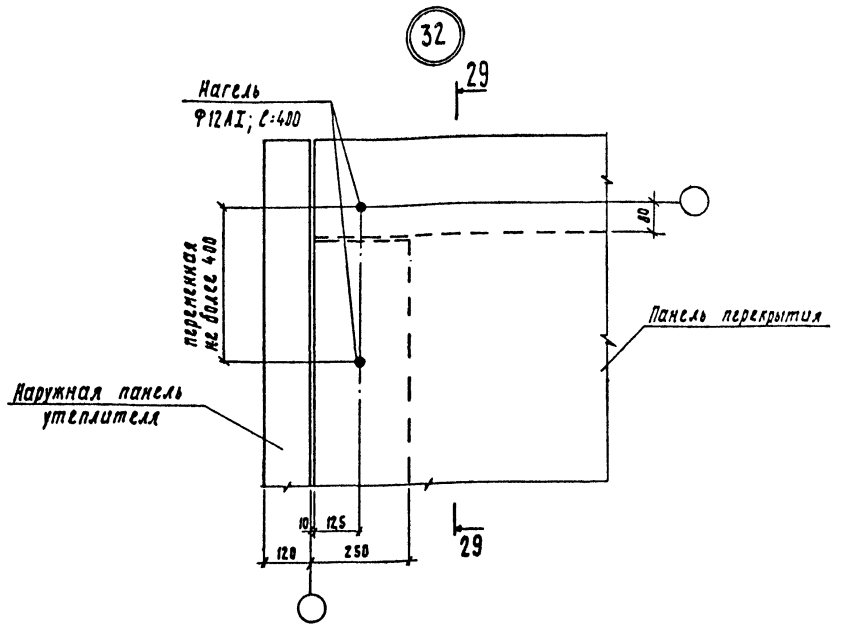

29–29

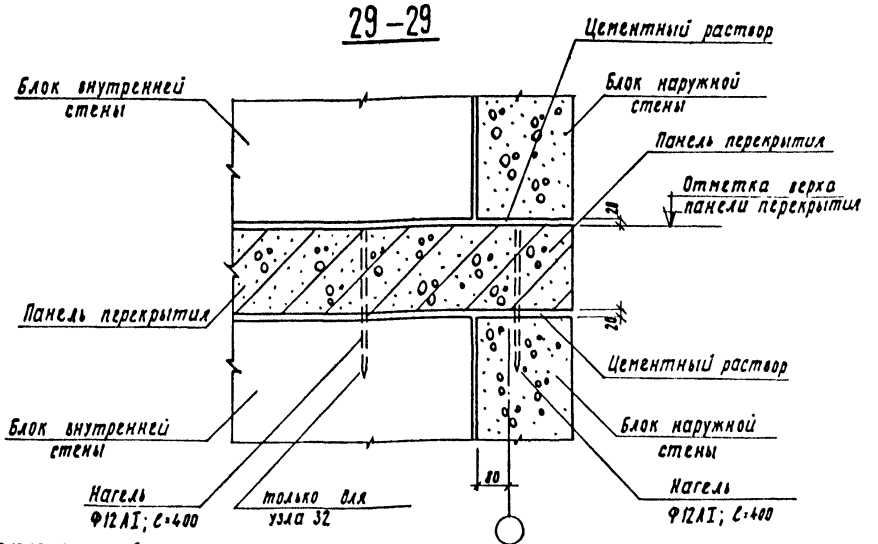

Нагель Ф12АI; ℓ=400 забить в предварительно высверленный канал Ф18 мм.

					2.140-1.8.7.301	
Изм.	Лист	N докум.	Подп.	Дата		
Нач. отд.		Коровкевич			Крепление панели перекрытия к торцевой стене. Деталь 32. Сечение 29-29	Лит. Р; Лист; Листов 1
ГИП		Пинскер				
Рук. группы		Терновова				Госгражданстрой ЛенЗНИИЭП
Исполнил		Смирнова				
Проверил		Терновова				

33

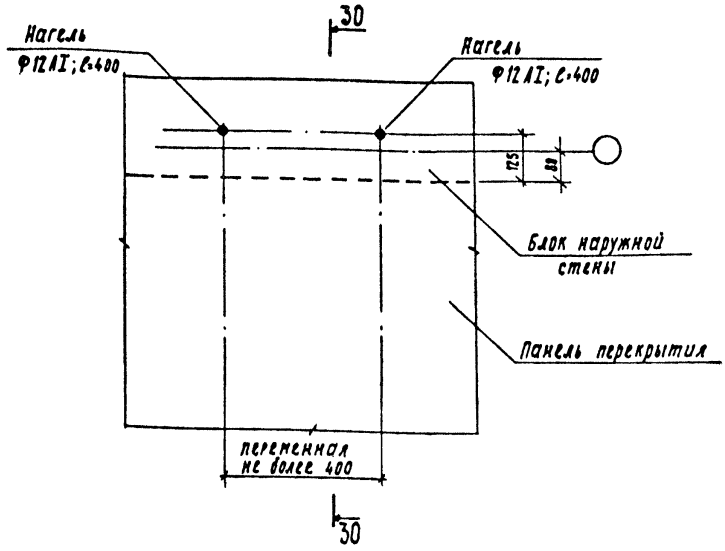

30 – 30

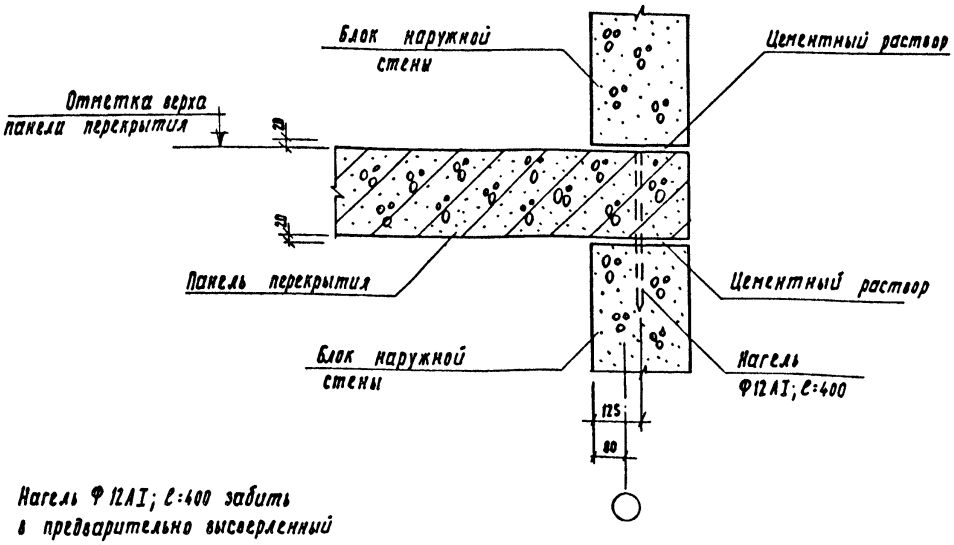

Нагель Ф12АI; ℓ=400 забить в предварительно высверленный канал Ф 8мм.

					2.140-1.8.7.302
Изм.	Лист	№ докум.	Подп.	Дата	
Нач.отд.		Коровкевич			Крепление панелей перекрытия к наружной стене. Деталь 33. Сечение 30-30.
ГИП		Пинскер			
Рук.группы		Терновова			
Исполнил		Смирнова			
Проверил		Терновова			

Лит.	Лист	Листов
Р		1

Госгражданстрой ЛенЗНИИЭП

16833 42

Формат 12в.

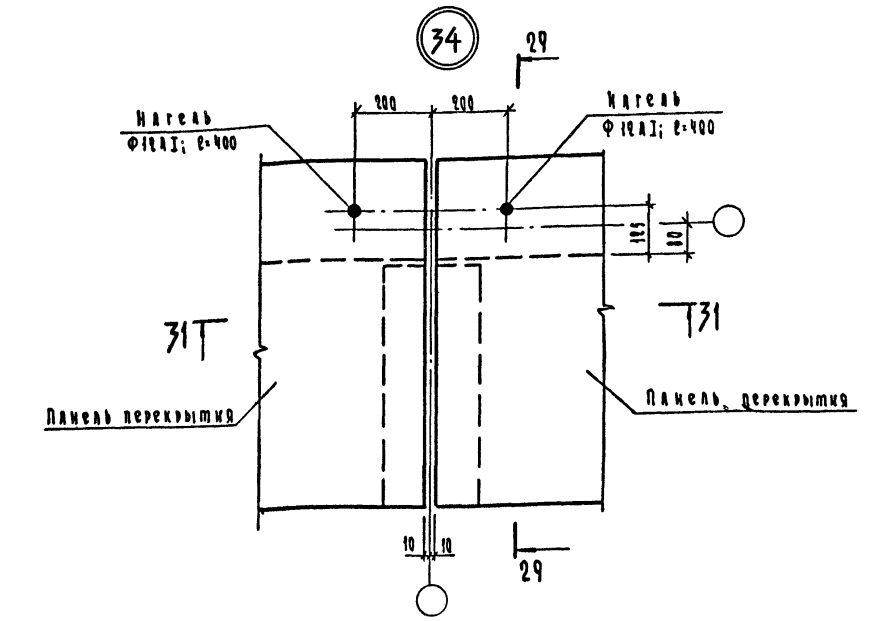

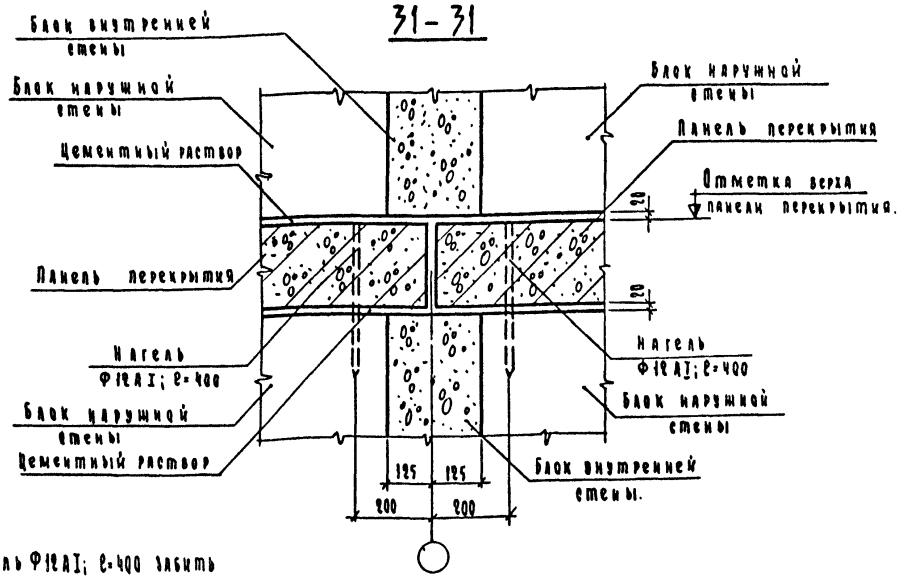

1. Нагель Ф12АI; ℓ=400 забить в предварительно высверленный канал Ø8 мм.
2. Сечение 29-29 см. лист 2.140-1.8.7.301

Изм.	Лист	№ докум.	Подп.	Дата	
Нач. отд.		Коровкевич			
ГИП		Линкевер			
Рук. группы		Терновова			
Исполнил		Смирнова			
Проверил		Терновова			

2.140-1.8.7.303

Крепление панелей перекрытия к наружной стене. Деталь 34. Сечение 31-31

Лит.	Лист	Листов
Р		1

Госстрой СССР ЛенЗНИИЭП

16833 43 Формат А2

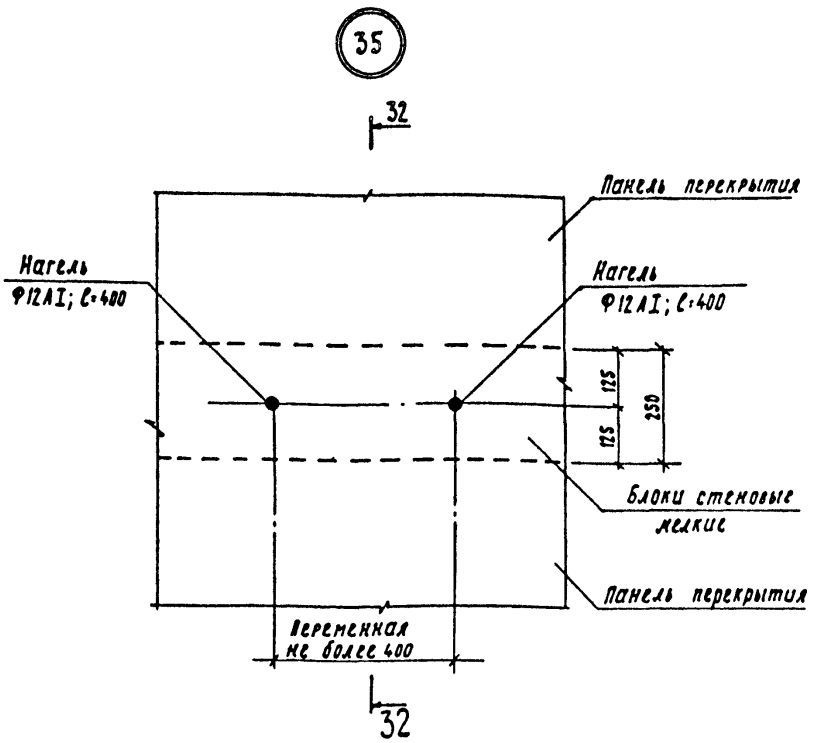

32-32

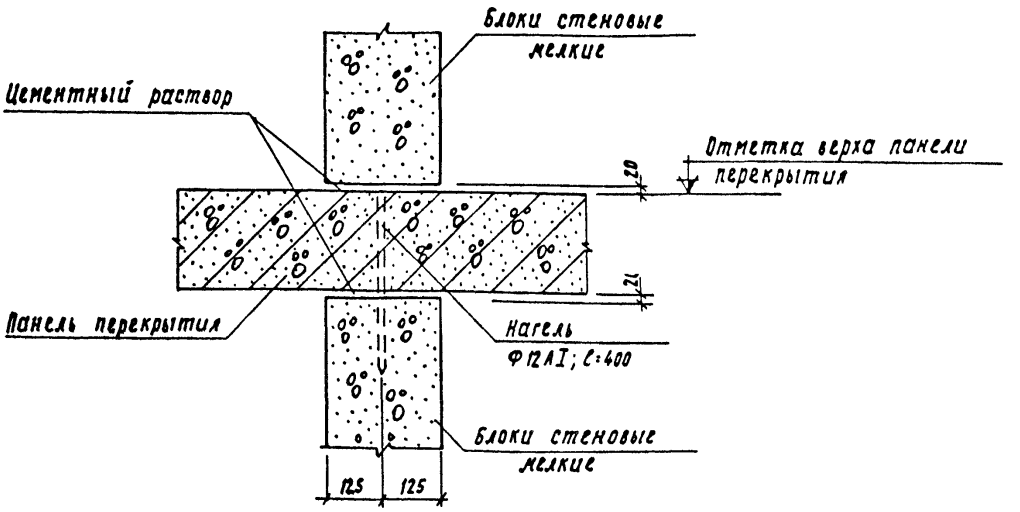

Нагель Ф12АI; С=400 забить в предварительно высверленный канал Ф8мм.

Изм	Лист	N докум.	Подп.	Дата	2.140-1.8.7.304
Нач.отд		Коровкевич			Крепление панелей перекрытия при опирании на внутреннюю стену. Деталь 35. Сечение 32-32
ГИП		Линскер			
Рук.группы		Терновова			
Исполнил		Смирнова			
Проверил		Терновова			

Лит	Лист	Листов
Р		1

Госгражданстрой ЛенЗНИИЭП

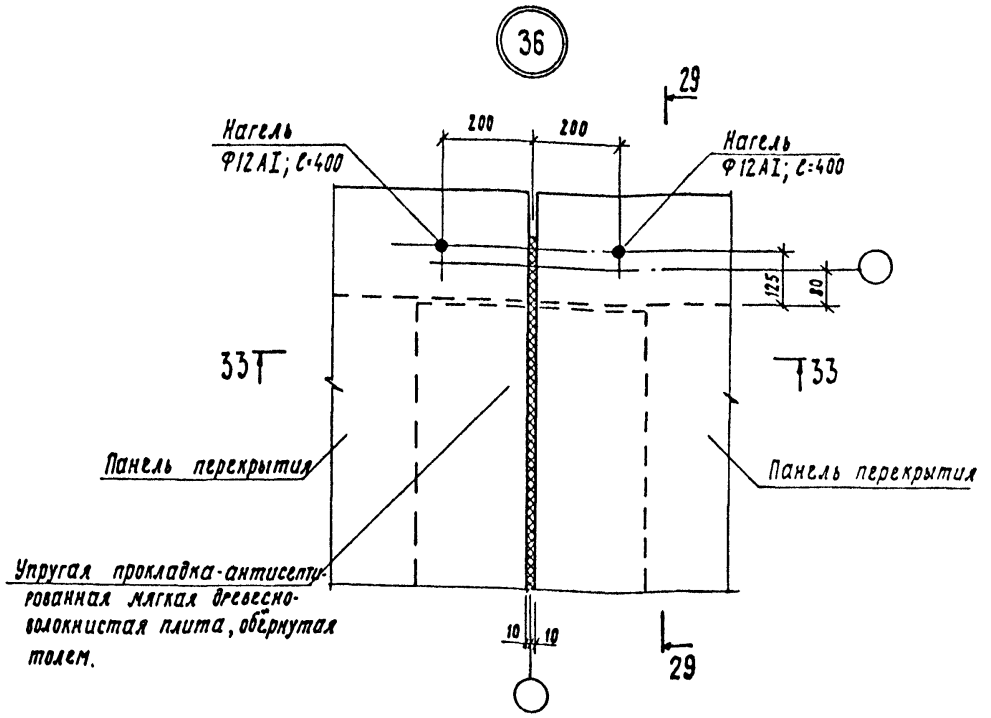

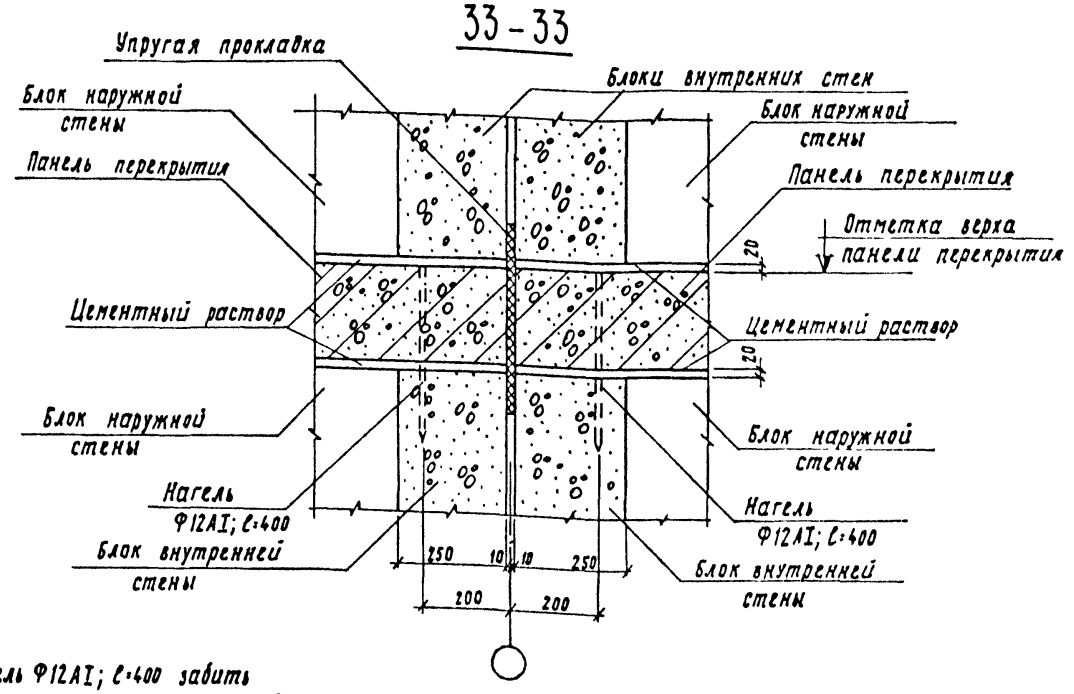

1. Нагель Ф12АI; с·400 забить в предварительно высверленный канал Ø8мм.
2. Сечение 29-29 см. лист 2.140-1.8.7.301

					2.140-1.8.7.305
Изм.	Лист.	N докум.	Подп.	Дата	
Нач. отд.		Коровкевич			Крепление панелей перекрытия к наружной стене с нулевой привязкой внутренних стен у деформационного шва. Деталь 36. Сечение 33-33.
ГИП		Пинскер			
Рук. группы		Терновова			
Исполнил		Смирнова			
Проверил		Терновова			

Лит	Лист	Листов
Р		1

Госгражданстрой ЛенЗНИИЭП

16833 45 Формат 12 В.

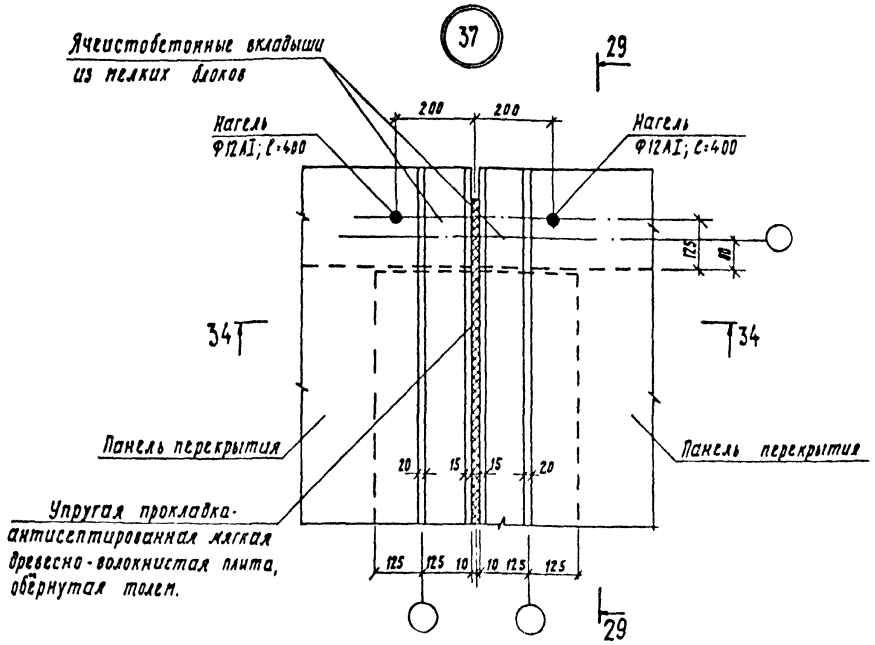

34–34

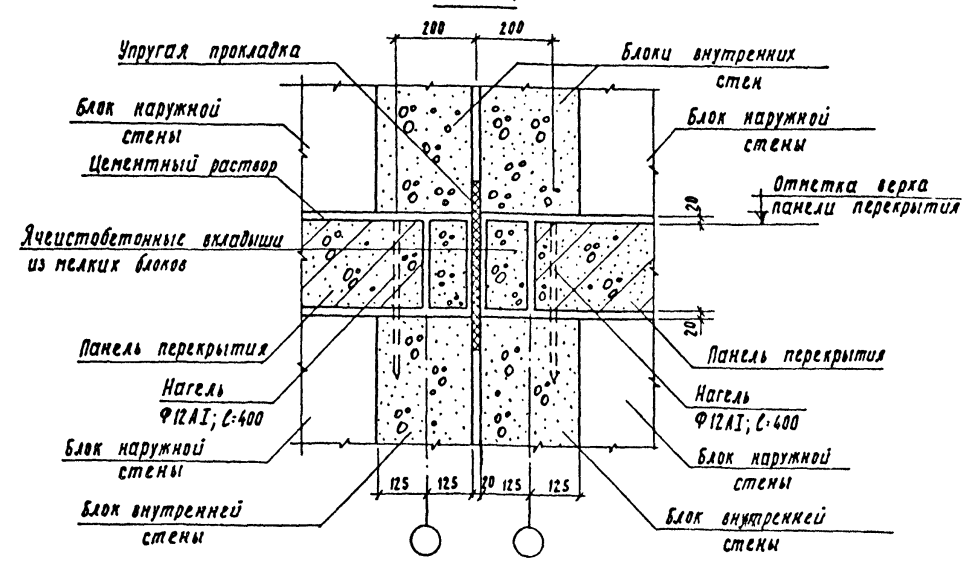

1. Нагель Ф12АI; ℓ=400 забить в предварительно высверленный канал Ф 8 мм.
2. Сечение 29-29 см. лист 2.140-1.В.7.301

					2.140-1.В.7.306			
Изм.	Лист	N докум	Подп	Дата				
Нач. отд.		Коровкевич			Крепление панелей перекрытия к наружной стене с осевой привязкой внутренних стен у деформационного шва. Деталь 37. Сечение 34-34.	Лит.	Лист	Листов
ГИП		Пинскер				Р		1
Рук. группы		Терновова				Госгражданстрой ЛенЗНИИЭП		
Исполнил		Смирнова						
Проверил		Терновова						

Формат 12 В

Ячеистобетонное перекрытие

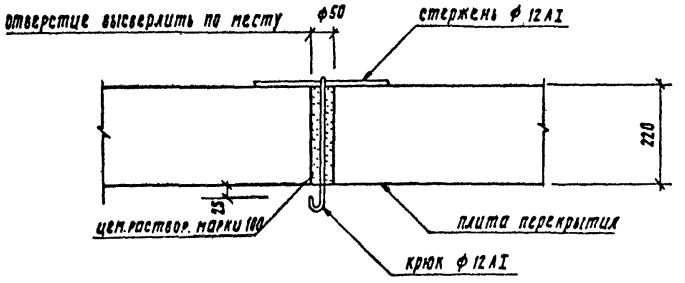

Железобетонное перекрытие

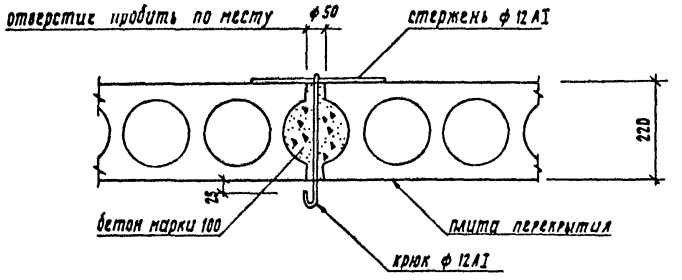

Ячеистобетонное перекрытие

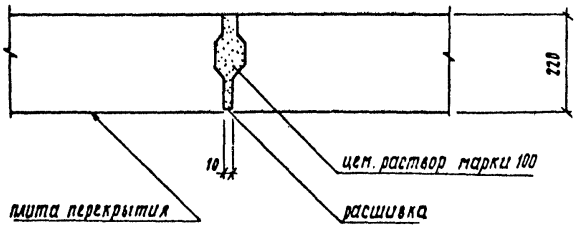

Железобетонное перекрытие

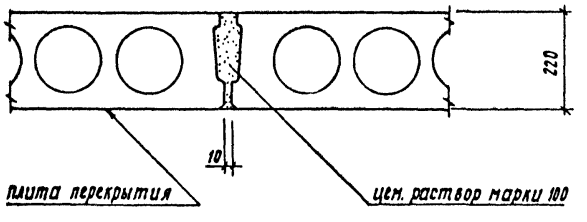

					2.140-1.В.7.307		
Изм.	Лист	№ докум.	Подп.	Дата			
Нач. отд.		Коровкевич			Детали установки закладного элемента для подвески осветительных приборов. Детали стыков перекрытий	Лит.	Лист	Листов
ГИП		Пинскер				Р		1
Рук. группы		Терновова				Госгражданстрой ЛенЗНИИЭП		
Исполнил		Афанасьев						
Проверил		Терновова						

16833 (47) Формат 12В.

gost.e-ecolog.ru