ТИПОВЫЕ КОНСТРУКЦИИ, ИЗДЕЛИЯ
И УЗЛЫ ЗДАНИЙ И СООРУЖЕНИЙ

СЕРИЯ 1.020.1-3 ПВ

КОНСТРУКЦИИ КАРКАСА МЕЖВИДОВОГО ПРИМЕНЕНИЯ МНОГОЭТАЖНЫХ ОБЩЕСТВЕННЫХ ЗДАНИЙ, ПРОИЗВОДСТВЕННЫХ И ВСПОМОГАТЕЛЬНЫХ ЗДАНИЙ ПРОМЫШЛЕННЫХ ПРЕДПРИЯТИЙ ДЛЯ СТРОИТЕЛЬСТВА НА ПРОСАДОЧНЫХ ГРУНТАХ И НА ПОДРАБАТЫВАЕМЫХ ТЕРРИТОРИЯХ

ВЫПУСК 7-1

ИЗДЕЛИЯ СОЕДИНИТЕЛЬНЫЕ СТАЛЬНЫЕ

РАБОЧИЕ ЧЕРТЕЖИ

9159-01

gost.e-ecolog.ru

ТИПОВЫЕ КОНСТРУКЦИИ·ИЗДЕЛИЯ
И УЗЛЫ ЗДАНИЙ И СООРУЖЕНИЙ

СЕРИЯ 1.020.1-3 ПВ

КОНСТРУКЦИИ КАРКАСА МЕЖВИДОВОГО ПРИМЕНЕНИЯ МНОГОЭТАЖНЫХ ОБЩЕСТВЕННЫХ ЗДАНИЙ, ПРОИЗВОДСТВЕННЫХ И ВСПОМОГАТЕЛЬНЫХ ЗДАНИЙ ПРОМЫШЛЕННЫХ ПРЕДПРИЯТИЙ ДЛЯ СТРОИТЕЛЬСТВА НА ПРОСАДОЧНЫХ ГРУНТАХ И НА ПОДРАБАТЫВАЕМЫХ ТЕРРИТОРИЯХ

ВЫПУСК 7-1

ИЗДЕЛИЯ СОЕДИНИТЕЛЬНЫЕ СТАЛЬНЫЕ

РАБОЧИЕ ЧЕРТЕЖИ

РАЗРАБОТАНЫ
КИЕВЗНИИЭП

ЗАМ. ДИРЕКТОРА — П. ДМИТРИЕВ

НАЧ. ОТДЕЛА — В. ШЕВЧЕНКО

ГЛ. ИНЖ. ПРОЕКТА — В. НИЧИПОРЕНКО

УТВЕРЖДЕНЫ И ВВЕДЕНЫ В ДЕЙСТВИЕ
С 1 НОЯБРЯ 1985 Г. ГОССТРОЕМ СССР
ПРОТОКОЛ ОТ 30 ИЮЛЯ 1985 Г. № ЯЧ-30

ОБОЗНАЧЕНИЕ	НАИМЕНОВАНИЕ	СТР.
I.020.I-3ПВ.7-I ООТО	ТЕХНИЧЕСКОЕ ОПИСАНИЕ	3
I.020.I-3ПВ.7-I 0I	ИЗДЕЛИЕ СОЕДИНИТЕЛЬНОЕ МС-57 – МС-6I	4
I.020.I-3ПВ.7-I 02	ИЗДЕЛИЕ СОЕДИНИТЕЛЬНОЕ МС-62 – МС-66	5
I.020.I-3ПВ.7-I 03	ИЗДЕЛИЕ СОЕДИНИТЕЛЬНОЕ МС-8I – МС-85	6
I.020.I-3ПВ.7-I 04	ИЗДЕЛИЕ СОЕДИНИТЕЛЬНОЕ МС-72 – МС-76	7
I.020.I-3ПВ.7-I 05	ИЗДЕЛИЕ СОЕДИНИТЕЛЬНОЕ МС-92	8
I.020.I-3ПВ.7-I 06	ИЗДЕЛИЕ СОЕДИНИТЕЛЬНОЕ МС-93	9
I.020.I-3ПВ.7-I 07	ИЗДЕЛИЕ СОЕДИНИТЕЛЬНОЕ МС-94	I0

ФЕДЬКО
ОПЕРАТОР ТЛП КОРТ
ЭПВЦ КиевЗНИИЭП

Инв. № подл. | Подпись и дата | Взам. инв. №

9159/1

1.020.1-3ПВ.7-1 0000

НАЧОТД	ШЕВЧЕНКО	
Н.КОНТР	РЕБРОВ	
ГЛ.СПЕЦ.	ЧИЧИПОРЕНКО	
ПРОВЕРИЛ	СКОРОБОГАТ	
РАЗРАБ	ФЕДЬКО	

СОДЕРЖАНИЕ

СТАДИЯ	ЛИСТ	ЛИСТОВ
Р		1

ГОСГРАЖДАНСТРОЙ КиевЗНИИЭП

ФОРМАТ А4

Настоящий выпуск содержит рабочие чертежи стальных соединительных изделий, предназначенных для выполнения сопряжений элементов нулевого цикла каркасных зданий.

Рабочие чертежи монтажных узлов приведены в выпуске 6-I.

В конкретных проектах должна указываться марка стали соединительных изделий в зависимости от условий строительства и эксплуатации зданий в соответствии с главой СНиП П-2I-75 "Бетонные и железобетонные конструкции. Нормы проектирования".

Изготовление соединительных изделий выполняется при помощи сварки с соблюдением требований СН 393-78 "Инструкция по сварке соединений арматуры и закладных деталей железобетонных конструкций".

Мероприятия по защите соединительных изделий от коррозии в зависимости от условий эксплуатации конструкций должны приводиться в конкретных проектах согласно СНиП П-28-73" "Защита строительных конструкций от коррозии".

9159/1

				1.020.1-3ПВ.7-1 ООТО
НАЧ ОТД	ШЕВЧЕНКО			ТЕХНИЧЕСКОЕ ОПИСАНИЕ
Н КОНТР	РЕБРОВ			
ГЛ.СПЕЦ	НИЧИПОРЕНКО			
ПРОВЕРИЛ	СКОРОБОГАТ			
РАЗРАБ	ФЕДЬКО			

СТАДИЯ	ЛИСТ	ЛИСТОВ
Р		1

ГОСГРАЖДАНСТРОЙ КиевЗНИИЭП

ЗПВЦ КиевЗНИИЭП | ОПЕРАТОР ТЛП КОРТ | ФЕДЬКО

ИНВ.№ ПОДЛ | ПОДПИСЬ И ДАТА | ВЗАМ. ИНВ.№

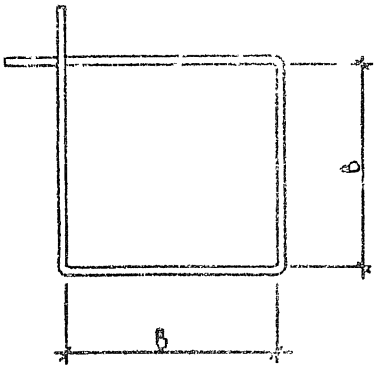

ОБОЗНАЧЕНИЕ	МАРКА	В, мм	Ф, КЛАСС	РАЗВЕРНУТАЯ ДЛИНА, мм	МАССА, КГ
I.020.I-3ПВ.7-I 0I	МС-57	220	I0А-I	I090	0,67
-0I	МС-58	2I5	I0А-I	I070	0,66
-02	МС-59	2I0	8А-I	I030	0,4I
-03	МС-60	205	8А-I	I0I0	0,40
-04	МС-6I	205	8А-I	970	0,38

9159/1

1.020.1-3ПВ.7-1 01

ИЗДЕЛИЕ СОЕДИНИТЕЛЬНОЕ МС-57 – МС-6I

НАЧ ОТД.	ШЕВЧЕНКО	
Н КОНТР	РЕБРОВ	
ГЛ СПЕЦ	НИЧИПОРЕНКО	
ПРОВЕРИЛ	СКОРОБОГАТ	

СТАДИЯ	МАССА	МАСШТАБ
Р	СМ ТАБЛ	

ЛИСТ | ЛИСТОВ 1

ГОСТ 5781-82*

ГОСГРАЖДАНСТРОЙ КиевЗНИИЭП

ЭПВЦ КиевЗНИИЭП | СПЕРАТОР ТПП КОРТ | ФЕДЬКО

ВЗАМ. ИНВ №

ПОДПИСЬ И ДАТА

ИНВ № ПОДЛ

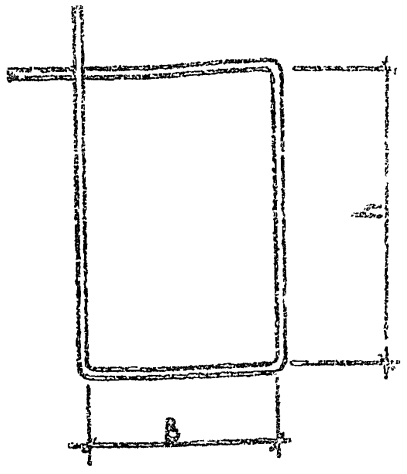

ОБОЗНАЧЕНИЕ	МАРКА	B, мм	h, мм	Ф, КЛАСС	РАЗВЕРНУТАЯ ДЛИНА, ММ	МАССА, КГ
I.020.I-3ПВ.7-I 02	МС-62	I40	220	I0А-I	930	0,57
-0I	МС-63	I35	2I5	I0А-I	9I0	0,56
-02	МС-64	I30	2I0	8А-I	870	0,34
-03	МС-65	I25	205	8А-I	850	0,34
-04	МС-66	I25	205	8А-I	8I0	0,32

9159/1

НАЧ.ОТД.	ШЕВЧЕНКО		
Н.КОНТР.	ДЕБРОВ		
ГЛ.СПЕЦ.	НАЧИПОРЕНКО		
ПРОВЕРИЛ	СКОРОБОГАТ		
РАЗРАБ.	ФЕДЬКО		

1.020.1-3ПВ.7-1 02

ИЗДЕЛИЕ СОЕДИНИТЕЛЬНОЕ МС-62 - МС-66

ГОСТ 5781-82*

СТАДИЯ	МАССА	МАСШТАБ
Р	СМ ТАБЛ	

ЛИСТ | ЛИСТОВ 1

ГОСГРАЖДАНСТРОЙ КиевЗНИИЭП

ФОРМАТ А3

ЭПВЦ КиевЗНИИЭП | ОПЕРАТОР ТЛП КОРТ | ФЕДЬКО

ИНВ.№ ПОДЛ. | ПОДПИСЬ И ДАТА | ВЗАМ. ИНВ.№

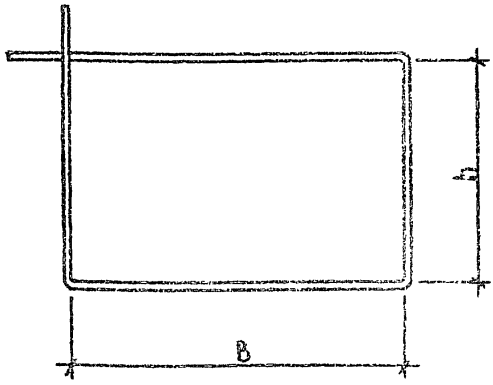

ОБОЗНАЧЕНИЕ	МАРКА	B, мм	h, мм	Ф, КЛАСС	РАЗВЕРНУТАЯ ДЛИНА, мм	МАССА, КГ
1.020.1-3ПВ.7-1 03	МС-81	340	220	10А-I	1330	0,82
-01	МС-82	335	215	10А-I	1310	0,91
-02	МС-83	330	210	8А-I	1270	0,50
-03	МС-84	325	205	8А-I	1250	0,49
-04	МС-85	325	205	8А-I	1210	0,48

9159/1

1.020.1-3ПВ.7-1 03

ИЗДЕЛИЕ СОЕДИНИТЕЛЬНОЕ МС-81 - МС-85

ГОСТ 5781-82*

СТАДИЯ	МАССА	МАСШТАБ
Р	см табл	
ЛИСТ	ЛИСТОВ 1	

ГОСГРАЖДАНСТРОЙ КиевЗНИИЭП

НАЧ.ОТД.	ШЕВЧЕНКО	
Н.КОНТР	ФЕБЛОВ	
ГЛ.СПЕЦ	НИЧИПОРЕРКО	
ПРОВЕРИЛ	СКОРОБОГАТ	
РАЗРАБ	ФЕДЬКО	

ЭПВЦ КиевЗНИИЭП — ОПЕРАТОР ТПП КОРТ — ФЕДЬКО

ИНВ.№ ПОДЛ | ПОДПИСЬ И ДАТА | ВЗАМ. ИНВ.№

ФОРМАТ А4

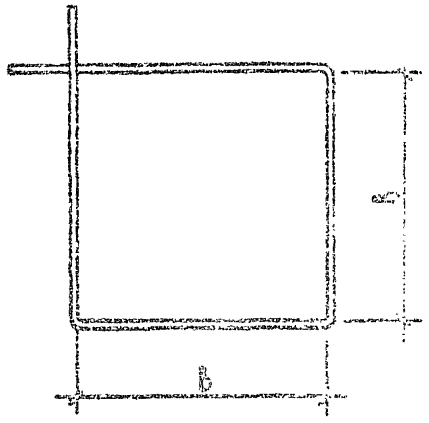

ОБОЗНАЧЕНИЕ	МАРКА	В, мм	Ф, КЛАСС	РАЗВЕРНУТАЯ ДЛИНА, ММ	МАССА, КГ
I.020.I-3ПВ.7-I 04	МС-72	340	IOA-I	I570	0,97
-0I	МС-73	335	IOA-I	I550	0,96
-02	МС-74	330	8A-I	I5I0	0,60
-03	МС-75	325	8A-I	I490	0,59
-04	МС-76	325	8A-I	I450	0,57

9159/1

1.020.1-3ПВ.7-1 04

ИЗДЕЛИЕ СОЕДИНИТЕЛЬНОЕ МС-72 - МС-76

ГОСТ 578I-82*

СТАДИЯ	МАССА	МАСШТАБ
Р	СМ ТАБЛ	

ЛИСТ | ЛИСТОВ 1

ГОСГРАЖДАНСТРОЙ

КиевЗНИИЭП

НАЧ ОТД	ШЕВЧЕНКО	
Н КОНТР	РЕБРОВ	
ГЛ СПЕЦ	НИЧИПОРЕНКО	
ПРОВЕРИЛ	ОКОРОВОГАТ	
РАЗРАБ	ФЕДЬКО	

ЗПВЦ КиевЗНИИЭП | ОПЕРАТОР ТЛП КОРТ | ФЕДЬКО

ИНВ № ПОДЛ | ПОДПИСЬ И ДАТА | ВЗАМ. ИНВ №

ЭПВЦ КиевЗНИИЭП
ОПЕРАТОР ТЛП КОРТ
ФЕДЬКО

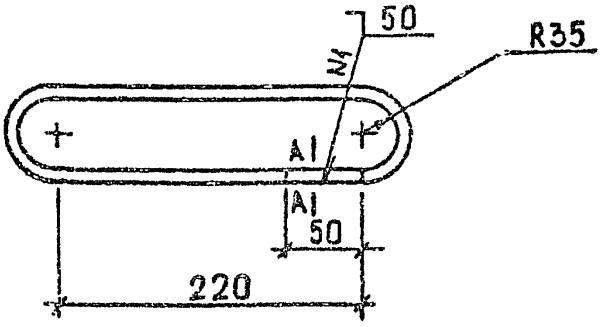

А-А

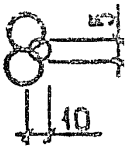

9159/1

НАЧ.ОТД.	ШЕВЧЕНКО		
Н.КОНТР.	ДЕБРОВ		
ГЛ.СПЕЦ.	НИЧИПОРЕНКО		
ПРОВЕРИЛ	СКОРЗБОГАТ		
РАЗРАБ.	ФЕДЬКО		

1.020.1-3ПВ.7-1 05

ИЗДЕЛИЕ СОЕДИНИТЕЛЬНОЕ МС-92

СТАДИЯ	МАССА	МАСШТАБ
Р	0,67	
ЛИСТ	ЛИСТОВ 1	

ГОСТ 5781-82*
Ф12 А-I l=750

ГОСГРАЖДАНСТРОЙ КиевЗНИИЭП

ИНВ.№ ПОДЛ | ПОДПИСЬ И ДАТА | ВЗАМ. ИНВ.№

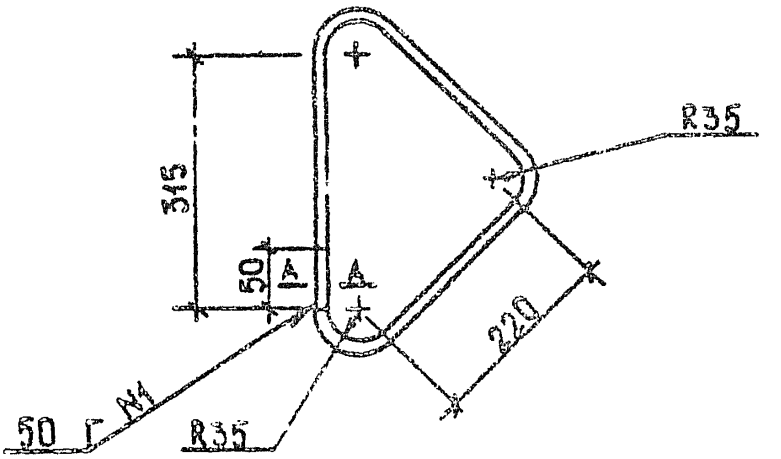

СЕЧЕНИЕ А-А СМ. ДОКУМ. 05

9159/1

				1.020.1-3ПВ.7-1 06			
				ИЗДЕЛИЕ СОЕДИНИТЕЛЬНОЕ МС-93	СТАДИЯ	МАССА	МАСШТАБ
					Р	0,95	
НАЧ.ОТД.	ШЕВЧЕНКО				ЛИСТ	ЛИСТОВ 1	
Н.КОНТР.	РЕБРОВ						
ГЛ.СПЕЦ.	ЧИЧИПОРЕНКО			ГОСТ 5781-82* Ф12 А-I L=1065	ГОСГРАЖДАНСТРОЙ КиевЗНИИЭП		
ПРОВЕРИЛ	СКОРОБОГАТ						
РАЗРАБ.	ФЕДЬКО						

ЭПВЦ КиевЗНИИЭП | ОПЕРАТОР ТЛП КОРТ | ФЕДЬКО

ИНВ.№ ПОДЛ. | ПОДПИСЬ И ДАТА | ВЗАМ. ИНВ.№

ФОРМАТ А-1

ЭПВЦ КиевЗНИИЭП | ОПЕРАТОР ТЛП КОРТ | ФЕДЬКО

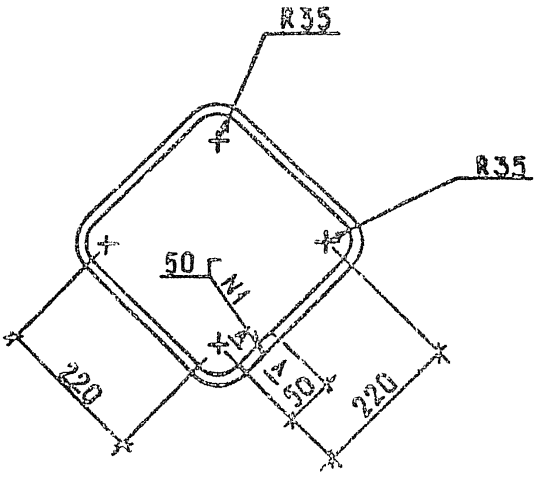

Сечение А-А см. докум. 05

9159/1

			1.020.1-3ПВ.7-1 07
			ИЗДЕЛИЕ СОЕДИНИТЕЛЬНОЕ МС-94
			ГОСТ 5781-82* Ф12 А-I L=1190

СТАДИЯ	МАССА	МАСШТАБ	
Р	1,06		
ЛИСТ	ЛИСТОВ		
ГОСГРАЖДАНСТРОЙ КиевЗНИИЭП			

Н.КОНТР	ДЕБРОВ	
ПРОВЕРИЛ	СКОРОБОГАТ	
РАЗРАБ	ФЕДЬКО	

ИНВ № ПОДЛ | ПОДПИСЬ И ДАТА | ВЗАИМ. ИНВ №

ФОРМАТ А4

gost.e-ecolog.ru