ТИПОВЫЕ КОНСТРУКЦИИ·ИЗДЕЛИЯ
И УЗЛЫ ЗДАНИЙ И СООРУЖЕНИЙ

СЕРИЯ 1.020.1-3 ПВ

КОНСТРУКЦИИ КАРКАСА МЕЖВИДОВОГО ПРИМЕНЕНИЯ МНОГОЭТАЖНЫХ ОБЩЕСТВЕННЫХ ЗДАНИЙ, ПРОИЗВОДСТВЕННЫХ И ВСПОМОГАТЕЛЬНЫХ ЗДАНИЙ ПРОМЫШЛЕННЫХ ПРЕДПРИЯТИЙ ДЛЯ СТРОИТЕЛЬСТВА НА ПРОСАДОЧНЫХ ГРУНТАХ И НА ПОДРАБАТЫВАЕМЫХ ТЕРРИТОРИЯХ

ВЫПУСК 6-1

МОНТАЖНЫЕ УЗЛЫ

РАБОЧИЕ ЧЕРТЕЖИ

gost.e-ecolog.ru

инв.№9158/1

ТИПОВЫЕ КОНСТРУКЦИИ ИЗДЕЛИЯ
И УЗЛЫ ЗДАНИЙ И СООРУЖЕНИЙ

СЕРИЯ 1.020.1-3 лв

КОНСТРУКЦИИ КАРКАСА МЕЖВИДОВОГО ПРИМЕНЕНИЯ МНОГОЭТАЖНЫХ ОБЩЕСТВЕННЫХ ЗДАНИЙ, ПРОИЗВОДСТВЕННЫХ И ВСПОМОГАТЕЛЬНЫХ ЗДАНИЙ ПРОМЫШЛЕННЫХ ПРЕДПРИЯТИЙ ДЛЯ СТРОИТЕЛЬСТВА НА ПРОСАДОЧНЫХ ГРУНТАХ И НА ПОДРАБАТЫВАЕМЫХ ТЕРРИТОРИЯХ

ВЫПУСК 8-1

МОНТАЖНЫЕ УЗЛЫ

РАБОЧИЕ ЧЕРТЕЖИ

РАЗРАБОТАНЫ

КИЕВЗНИИЭП

ЗАМ. ДИРЕКТОРА Л. ДМИТРИЕВ

НАЧ. ОТДЕЛА В. ШЕВЧЕНКО

ГЛ. ИНЖ. ПРОЕКТА В. НИЧИПОРЕНКО

ЦНИИЭП ТБЗ

ДИРЕКТОР ИН-ТА В. ПЕЛЮХ

НАЧ. ОТДЕЛА Б. ВОЛЬНИКИЙ

ГЛ. ИНЖ. ПРОЕКТА Ю. ШАЙ

инв. № 9158/4

УТВЕРЖДЕНЫ И ВВЕДЕНЫ В ДЕЙСТВИЕ
С 1 НОЯБРЯ 1985 Г. ГОССТРОЕМ СССР
ПРОТОКОЛ ОТ 30 ИЮЛЯ 1985 Г. №НЧ-30

ОБОЗНАЧЕНИЕ	НАИМЕНОВАНИЕ	СТР.
1.020.1-3ПВ.6-1 ОСЛО	ТЕХНИЧЕСКОЕ ОПИСАНИЕ	4
1.020.1-3ПВ.6-1 01	УЗЕЛ 1	6
1.020.1-3ПВ.6-1 02	УЗЕЛ 2	8
1.020.1-3ПВ.6-1 03	УЗЕЛ 3	10
1.020.1-3ПВ.6-1 04	УЗЕЛ 4	12
1.020.1-3ПВ.6-1 05	УЗЕЛ 5, 6	14
1.020.1-3ПВ.6-1 06	УЗЕЛ 7	16
1.020.1-3ПВ.6-1 07	УЗЕЛ 8	17
1.020.1-3ПВ.6-1 08	УЗЕЛ 9	18
1.020.1-3ПВ.6-1 09	УЗЕЛ 10	19
1.020.1-3ПВ.6-1 10	УЗЕЛ 11	20
1.020.1-3ПВ.6-1 11	УЗЕЛ 12	21
1.020.1-3ПВ.6-1 12	УЗЕЛ 13	22
1.020.1-3ПВ.6-1 13	УЗЕЛ 14	23
1.020.1-3ПВ.6-1 14	УЗЕЛ 15	24
1.020.1-3ПВ.6-1 15	УЗЕЛ 16	25
1.020.1-3ПВ.6-1 16	УЗЕЛ 17	26
1.020.1-3ПВ.6-1 17	УЗЕЛ 18	27
1.020.1-3ПВ.6-1 18	УЗЕЛ 19	28
1.020.1-3ПВ.6-1 19	УЗЕЛ 20	29
1.020.1-3ПВ.6-1 20	УЗЕЛ 21	30
1.020.1-3ПВ.6-1 21	УЗЕЛ 22	31
1.020.1-3ПВ.6-1 22	УЗЕЛ 23	32
1.020.1-3ПВ.6-1 23	УЗЕЛ 24	33
1.020.1-3ПВ.6-1 24	УЗЕЛ 25	34

9158/1

1.020.1-3ПВ.6-1 0000

Нач.сект. Кобченко

Нач.отд. Гайдай

Гл.спец. Литвинская

Разраб. Ильинская

Контр. Кобченко

СОДЕРЖАНИЕ

СТАДИЯ	ЛИСТ	ЛИСТОВ
Р	1	2

ГОСГРАЖДАНСТРОЯ
КиевЗНИИЭП

Инв.№ подл. | Подпись и дата | Взам.инв.№ | Инв.№ дубл. | Подпись и дата

ОБОЗНАЧЕНИЕ	НАИМЕНОВАНИЕ	СТР.
I.020.I-3ПВ.6-I 25	УЗЕЛ 26	35
I.020.I-3ПВ.6-I 26	УЗЛЫ 27, 28	36
I.020.I-3ПВ.6-I 27	УЗЛЫ 29, 30	37
I.020.I-3ПВ.6-I 28	УЗЕЛ 3I	38
I.020.I-3ПВ.6-I 29	УЗЕЛ 32	39
I.020.I-3ПВ.6-I 30	УЗЕЛ 33	40
I.020.I-3ПВ.6-I 3I	УЗЕЛ 34	4I
I.020.I-3ПВ.6-I 32	УЗЛЫ 35, 36	42
I.020.I-3ПВ.6-I 33	УЗЕЛ 37	44
I.020.I-3ПВ.6-I 34	УЗЕЛ 38	45
I.020.I-3ПВ.6-I 35	УЗЕЛ 39	46
I.020.I-3ПВ.6-I 36	УЗЕЛ 40	47
I.020.I-3ПВ.6-I 37	УЗЕЛ 4I	48
I.020.I-3ПВ.6-I 38	УЗЕЛ 42	49
I.020.I-3ПВ.6-I 39	УЗЕЛ 43	50
I.020.I-3ПВ.6-I 40	УЗЕЛ 44	5I
I.020.I-3ПВ.6-I 4I	УЗЕЛ 45	52
I.020.I-3ПВ.6-I 42	УЗЕЛ 46	53
I.020.I-3ПВ.6-I 43	УЗЕЛ 47	54
I.020.I-3ПВ.6-I 44	УЗЕЛ 48	55
I.020.I-3ПВ.6-I 45	УЗЛЫ 49, 50	56
I.020.I-3ПВ.6-I 46	УЗЕЛ 5I	57
I.020.I-3ПВ.6-I 47	УЗЕЛ 52	58
I.020.I-3ПВ.6-I 48	УЗЕЛ 53	59
I.020.I-3ПВ.6-I 49	СПЕЦИФИКАЦИИ НА УЗЛЫ 9158/1	60

Федько

ОПЕРАТОР ТПП КОРТ

ЭПВЦ КиевЗНИИЭП

ВЗАМ. ИНВ. №

ПОДП. И ДАТА

ИНВ. № ПОДЛ.

Выпуск содержит рабочие чертежи узлов сопряжения сборных и сборно-монолитных конструкций серии I.020.I-3пв.

Общие указания по применению изделий, основные требования по выполнению конструктивных решений узлов, обеспечивающих надежные эксплуатационные свойства, устойчивость и пространственную жесткость каркаса, а также схемы расположения несущих элементов нулевого цикла с маркировкой узлов приведены в выпуске 0-I "Указания по применению изделий".

Монтажные узлы следует выполнять в строгом соответствии с принятыми решениями и с соблюдением требований СНиП III-16-80 "Бетонные и железобетонные конструкции сборные", СНиП III-15-76 "Бетонные и железобетонные конструкции монолитные" и СН 420-71 "Указания по герметизации стыков при монтаже строительных конструкций".

Сварные работы выполнять в соответствии с требованиями СН 393-78 "Инструкция по сварке соединений арматуры и закладных деталей железобетонных конструкций" и ГОСТ 5264-80 "Ручная дуговая сварка. Соединения сварные".

Требования по выполнению монолитных участков указываются в конкретном проекте.

При производстве работ в зимнее время должны быть предусмотрены мероприятия, обеспечивающие прочность бетона и раствора, как в процессе возведения здания, так и последующей его эксплуатации.

При проектировании многоэтажных каркасно-панельных зданий настоящий выпуск следует рассматривать совместно с выпуском 6-I серии I.020-1/83 и выпуском 3-I серии I.030.I-I.

9158/1

				1.020.1-3ПВ.8-1 ООТО			
НАЧ.ОТД.	Шк Куенко			ТЕХНИЧЕСКОЕ ОПИСАНИЕ	СТАДИЯ	ЛИСТ	ЛИСТОВ
Н.КОНТР.	[illegible]				Р	1	2
ГЛ.СПЕЦ.	[illegible]				ГОСГРАЖДАНСТРОЙ КиевЗНИИЭП		
ОБОЗР.ИП	[illegible]						
РАЗРАБ.							

ФОРМАТ А4

Изделия соединительные МС применяются по выпуску 7-I серии I.020-I/83 и выпуску 7-I серии I.020.I-3пв.

В ссылках на документы выпуска и их обозначениях условно опущен номер выпуска и серии.

Перечень выпусков серии I.020.I-3пв приведен в выпуске 0-0 "Состав серии. Общие указания. Номенклатура изделий".

ЭПВЦ Киевэнергомонтаж
ОПЕРАТОР УПП КОРТ
Ремько
Инв. № подл. | Подп. и дата | Взам. инв. №

ФОРМАТ А4

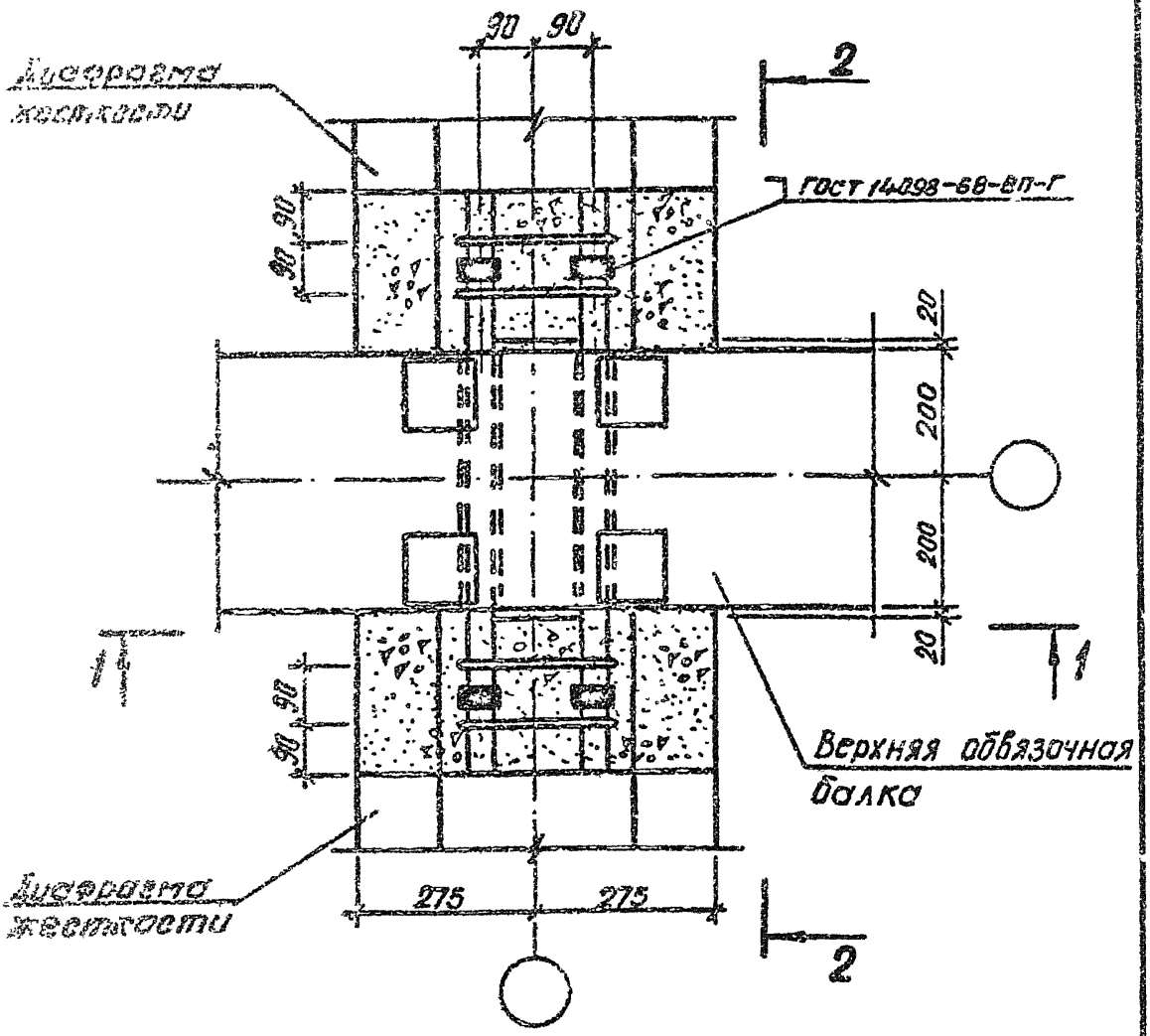

Разрезы 1-1, 2-2 см. на листе 2.

9158/1

				1.020.1-3ПВ.6-1 01		
НАЧ.ОТД.	Шевченко			УЗЕЛ I	СТАДИЯ	ЛИСТ	ЛИСТОВ
Н.КОНТР.	Ребров				Р	1	2
ГЛ.СПЕЦ.	Никиторенко				ГОСГРАЖДАНСТРОЙ КиевЗНИИЭП		
ПРОВЕРИЛ.	Никиторенко						
РАЗР.Б.	Литвиненко						

ЭПВЦ КиевЗНИИЭП | ОПЕРАТОР ТПП КОРТ

ИНВ.№ ПОДЛ. | ПОДПИСЬ И ДАТА | ВЗАМ. ИНВ.№

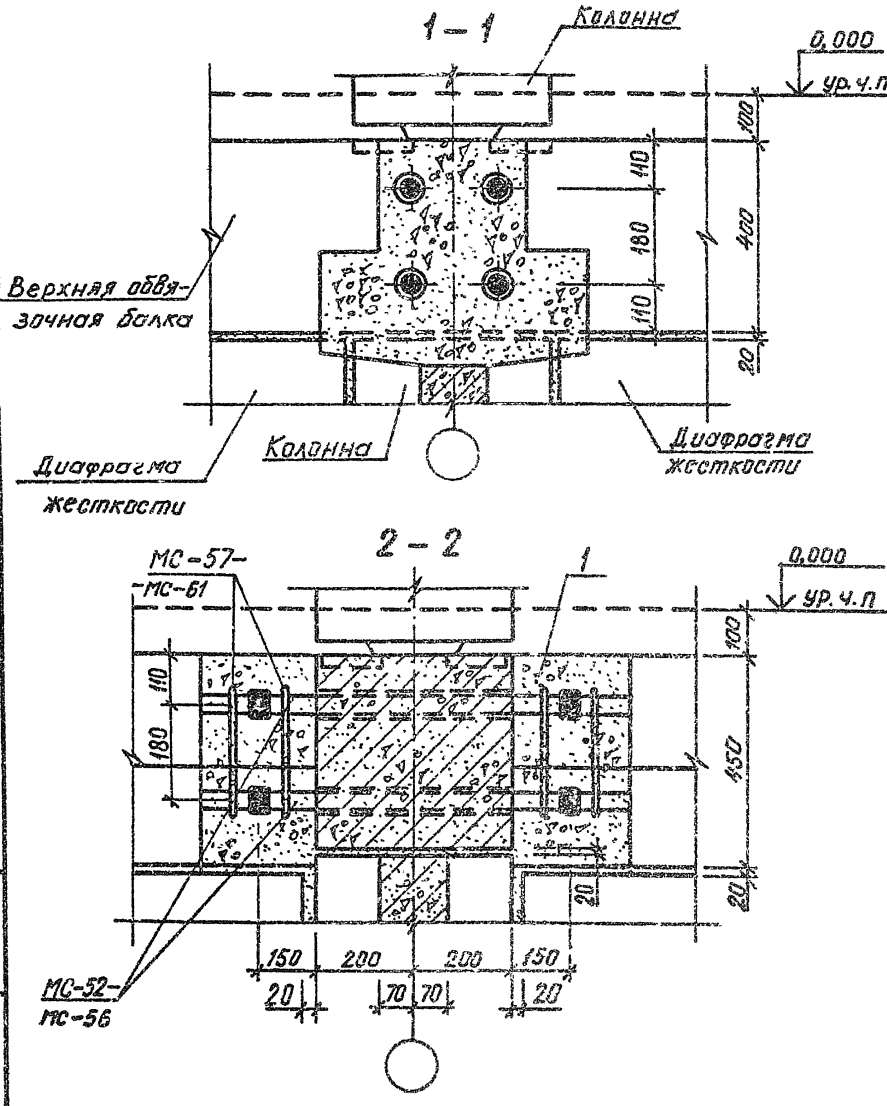

Федько

ОПЕРАТОР ТПП КОРТ

ЭПВЦ КиевЗНИИЭП

ИНВ. № ПОДЛ | ПОДП. И ДАТА | ВЗ.-М. ИНВ №

9158/1

1.020.1-3ПВ. 6-1 01

ЛИСТ 2

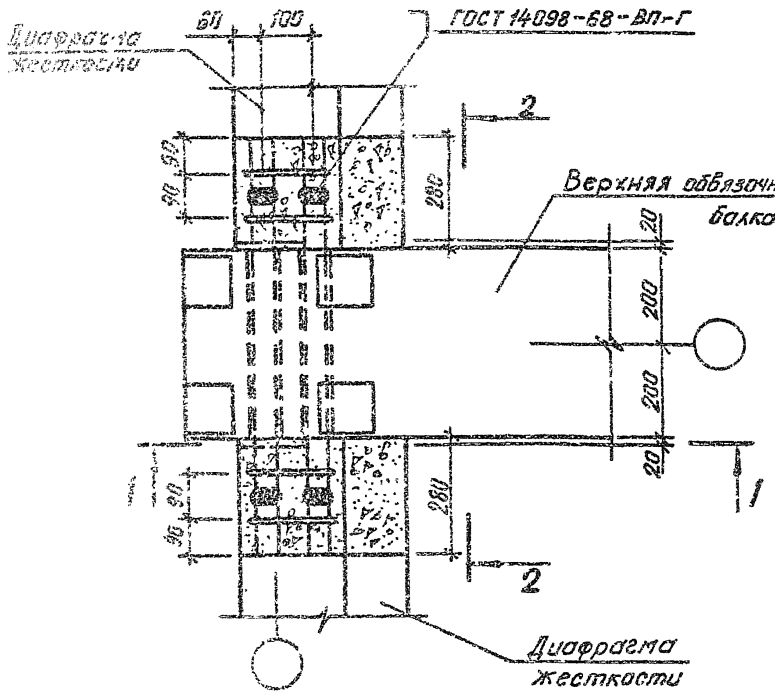

Примечания:

1. На данном чертеже колонна надземной части условно не показана.
2. Привязки 1-1, 2-2 см. на листе 2.

9153/1

1.020.1-3ПВ.6-1 ВО2

УЗЕЛ 2

СТАДИЯ	ЛИСТ	ЛИСТОВ
Р	1	2

ГОСГРАЖДАНСТРОЙ
КиевЗНИИЭП

ЗПВЦ КиевЗНИИЭП
ОПЕРАТОР ТПП КОРТ
Федько
ИНВ. № ПОДЛ. | ПОДП. И ДАТА | ВЗАМ. ИНВ. №

1 – 1

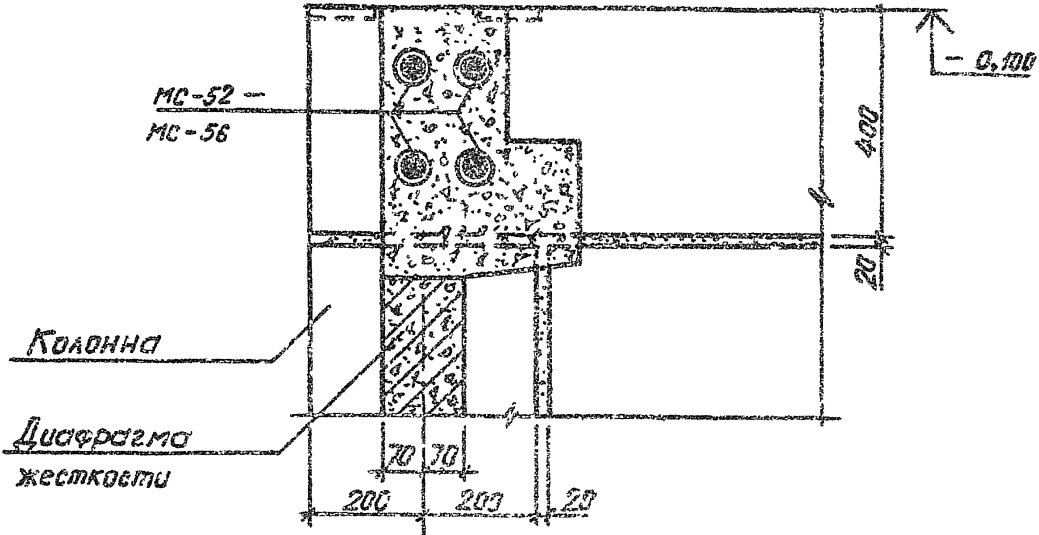

2 – 2

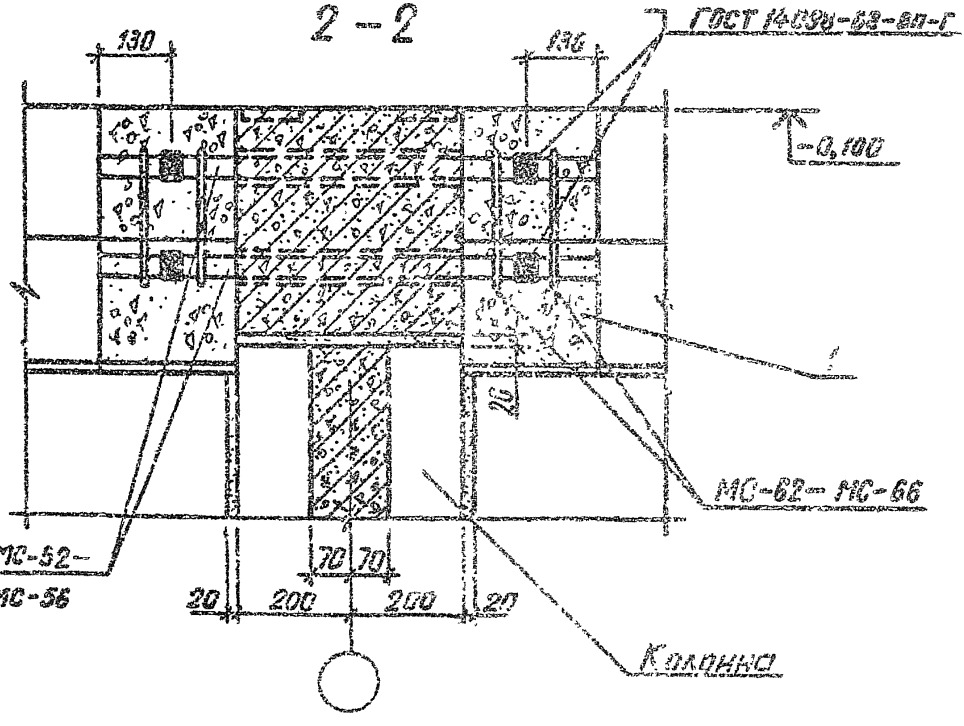

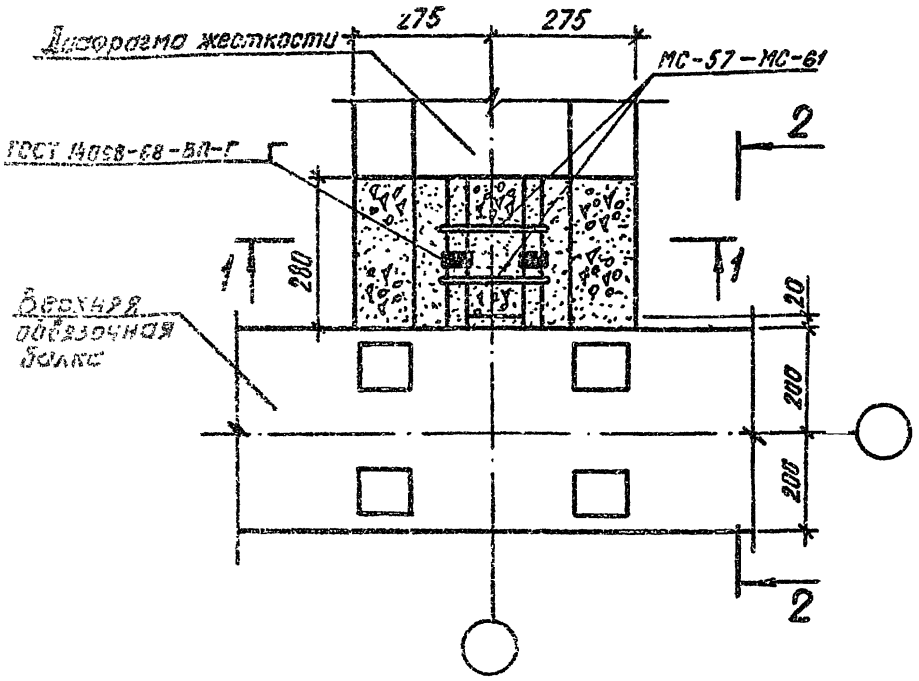

Примечания:

1. На данном чертеже колонна надземной части условно не показана.
2. Разрезы 1-1, 2-2 см. на листе 2.

9158/1

				1.020.1-3ПВ.6-1 03
НАЧ.ОТД.	Шевченко			
Н.КОНТР.	Добров			УЗЕЛ 3
ГЛ.СПЕЦ.	Ничипоренко			
ПРОВЕРИЛ	Ничипоренко			
ИЗДАЛ	Гатвинченко			

СТАДИЯ	ЛИСТ	ЛИСТОВ
Р	1	2

ГОСГРАЖДАНСТРОЙ
КиевЗНИИЭП

ЭПВЦ КиевЗНИИЭП
ОПЕРАТОР ТПП КОРТ
Фабрика
ИНВ.№
ПОДПИСЬ И ДАТА
ВЗАМ. ИНВ.№

1 - 1

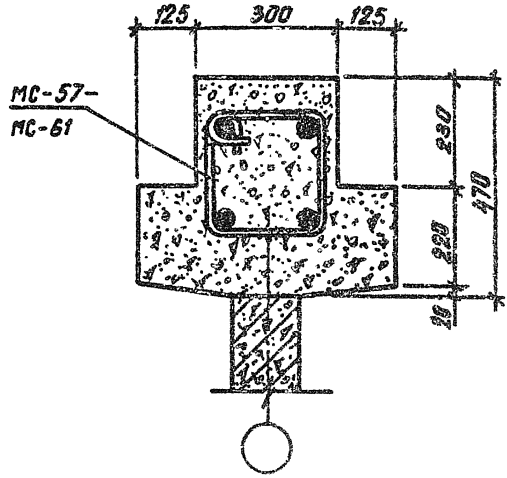

2 - 2

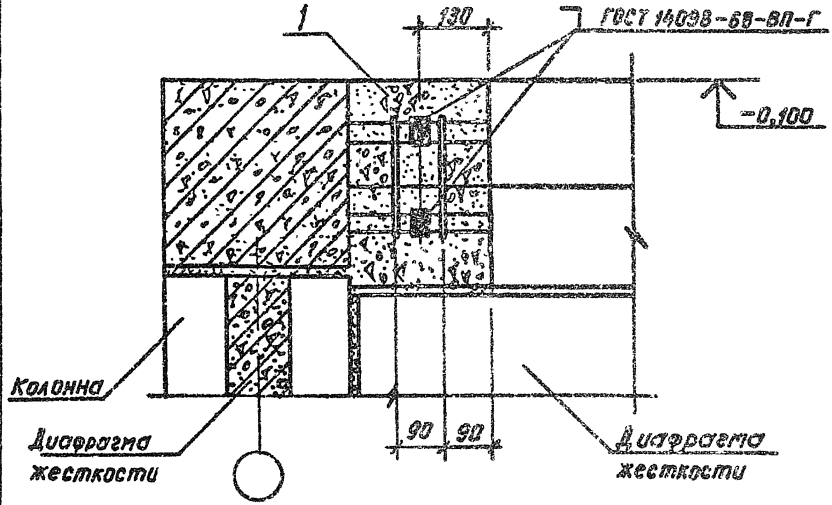

ЭПВЦ КиевЗНИИЭП
ОПЕРАТОР ТПП КОРТ
Федьк
ИНВ. № ПОДЛ. | ПОДП. И ДАТА | ВЗАМ. ИНВ. №

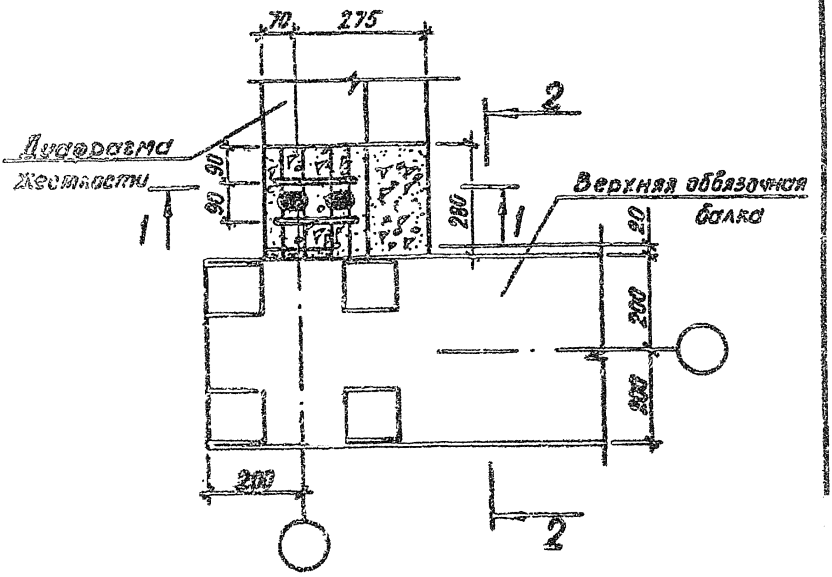

Примечания:

1. На данном чертеже колонна надземной части условно не показана.
2. Разрезы 1-1, 2-2 см. на листе 2.

9158/1

				1.020.1-3ПВ. 6-1 04		
НАЧОТД.	Шевченко			УЗЕЛ 4	СТАДИЯ	ЛИСТ	ЛИСТОВ
НАЧОТР.	Ребров				Р	1	2
ГЛ.СПЕЦ.	Ничипоренко				ГОСГРАЖДАНСТРОЙ		
ПРОВЕРИЛ	Ничипоренко				КиевЗНИИЭП		
РЕДАКТ.	Антипенко						

ЭПВЦ КиевЗНИИЭП

ОПЕРАТОР ТПП КСРТ

ПРОВЕРИЛ И ДАТА

ЗАМ. ИНВ.

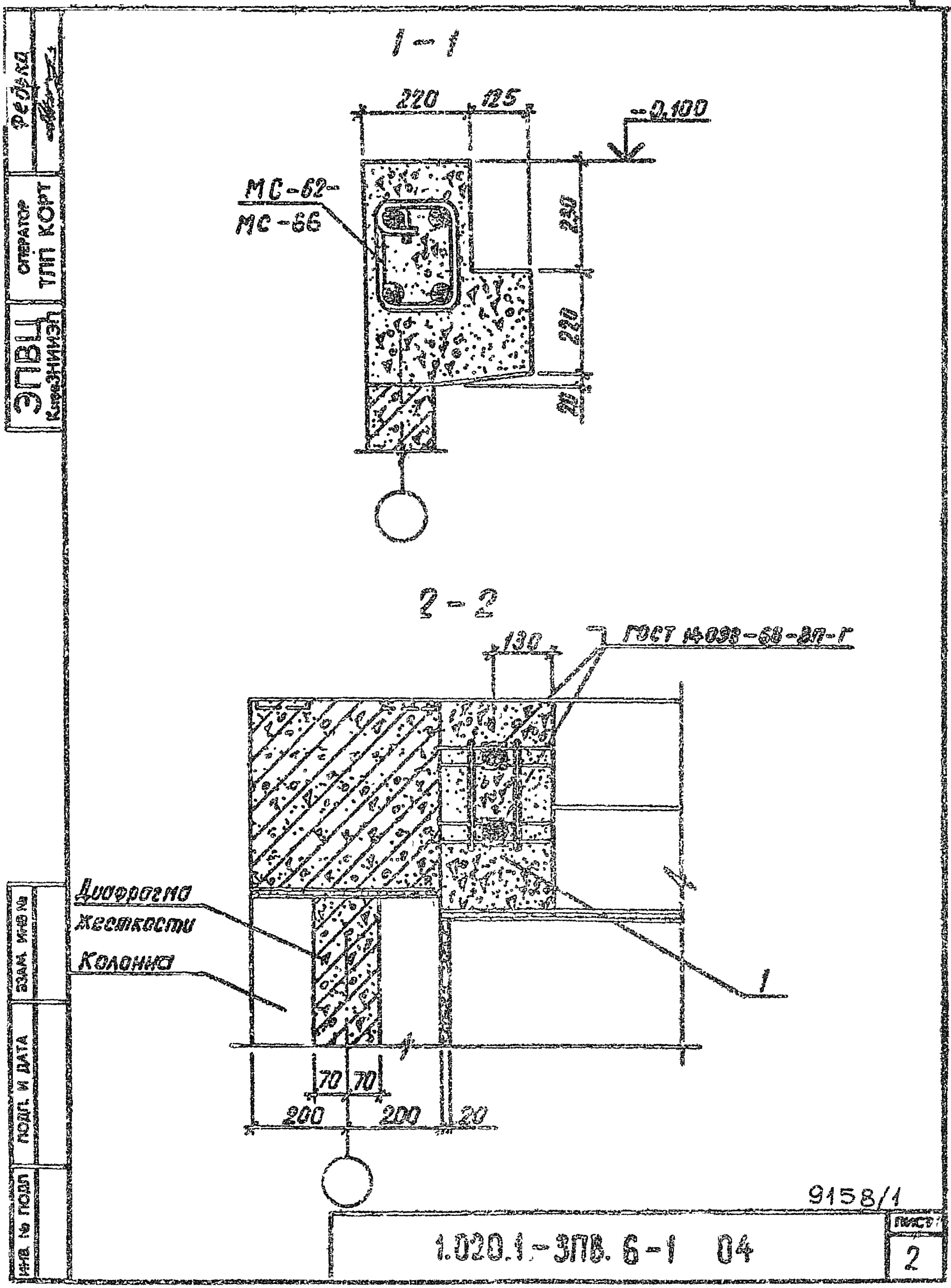
1 – 1
220
125
-0,100
МС-62-
МС-66
230
220
20
2 – 2
130
ГОСТ 14098-68-ВП-Г
Диафрагма
жесткости
Колонна
1
70
70
200
200
20
ЭПВЦ
КиреЗНИИЭП
ОПЕРАТОР
ТПП КОРТ
Федько
ИНВ. № ПОДЛ
ПОДП. И ДАТА
ВЗАМ. ИНВ №
9158/1
1.020.1-ЗПВ. 6-1 04
ЛИСТ
2

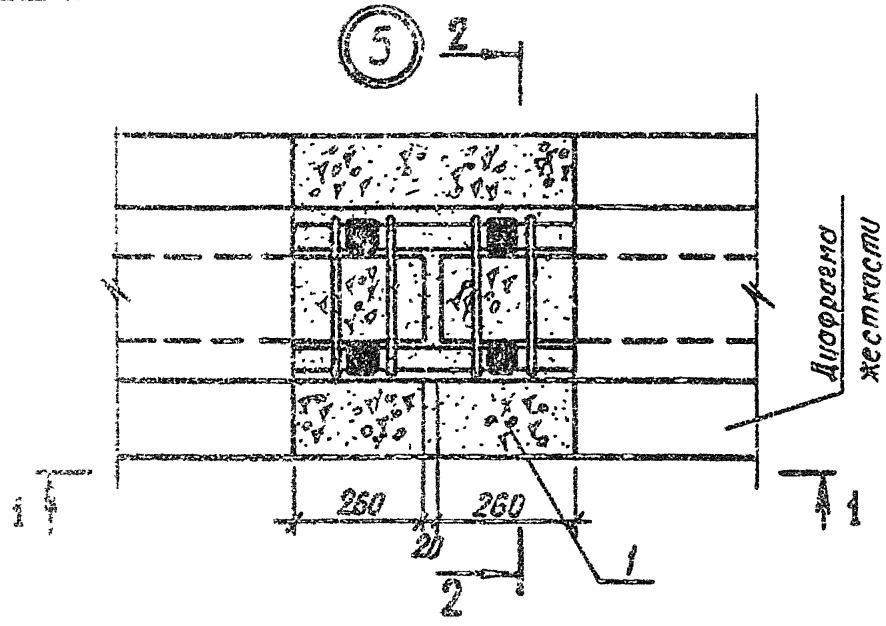

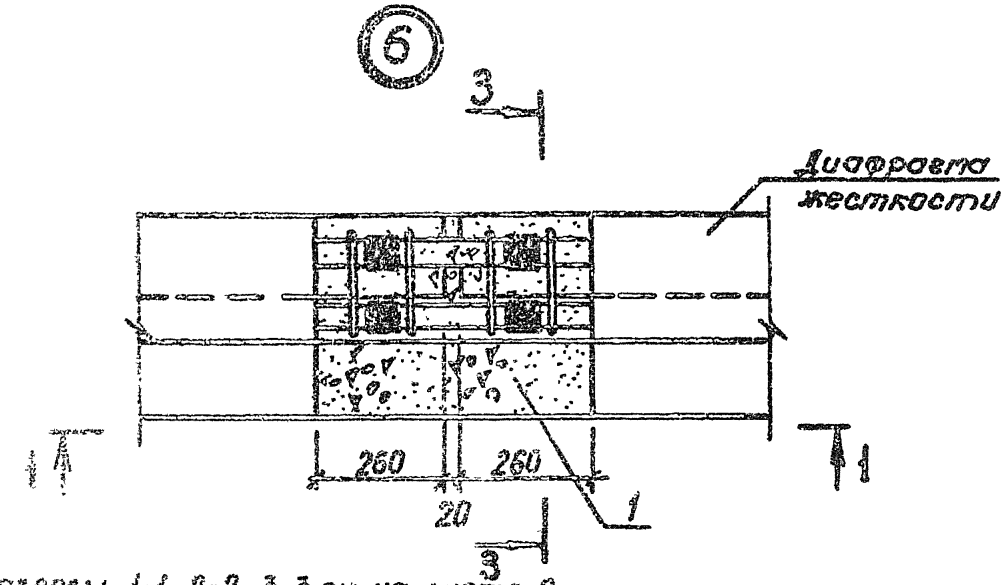

Разрезы 1-1, 2-2, 3-3 см. на листе 2.

9158/1

			1.020.1-3ПВ. 6-1 05	
НАЧ.СЛ.	Шевченко		УЗЛЫ 5, 6	СТАДИЯ: Р; ЛИСТ: 1; ЛИСТОВ: 2
Н.КОНТР.	Ребров			ГОСГРАЖДАНСТРОЙ КиевЗНИИЭП
ГЛ.СПЕЦ.	Нищенко			
ПРОЛЕТ.	Шаповенко			
РЕЗРАБ.	Шаповенко			

ЭПВЦ КиевЗНИИЭП

ОПЕРАТОР ТПП КОРТ

ПОДПИСЬ И ДАТА

ИНВ.№ ПОДЛ.

ЭПВЦ КиевЗНИИЭП
ОПЕРАТОР ТЛП КОРТ
Федько

1-1

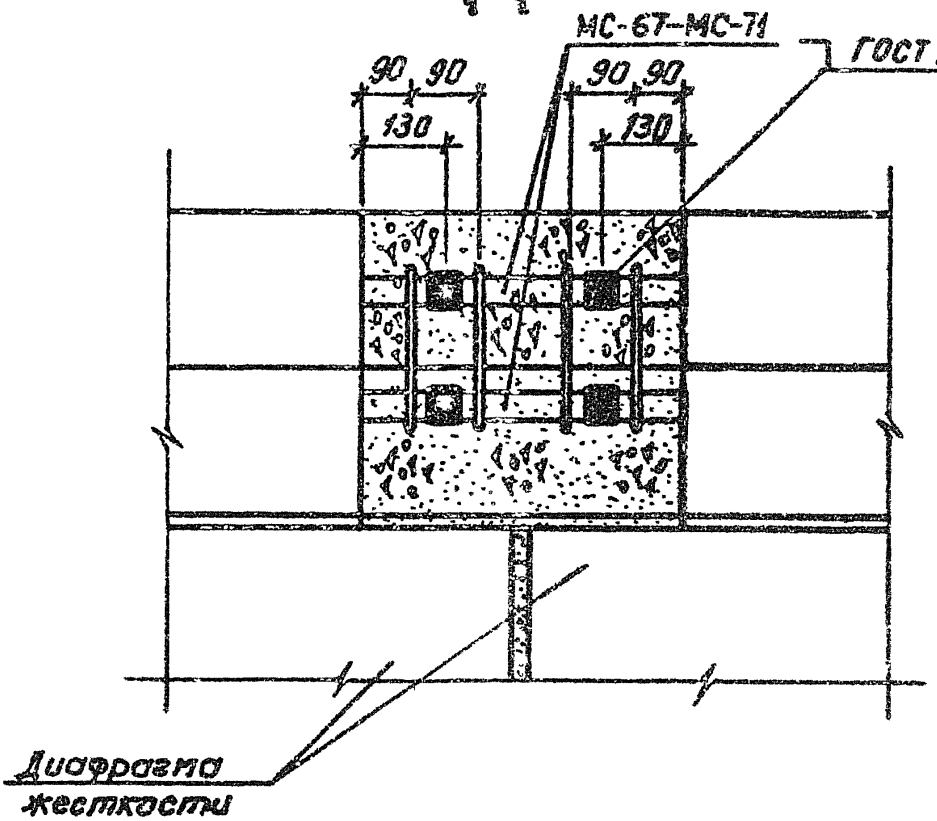

2-2

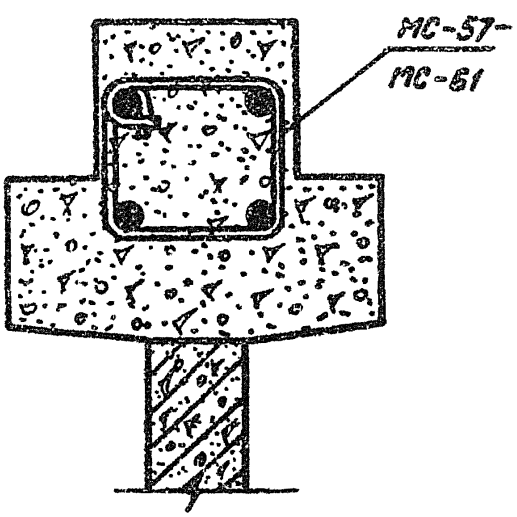

3-3

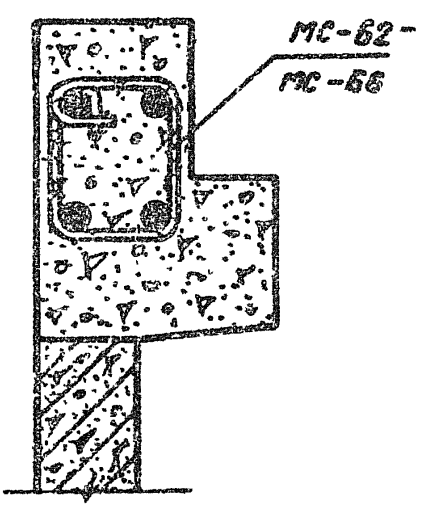

ИНВ. № ПОДЛ | ПОДП. И ДАТА | ВЗАМ. ИНВ №

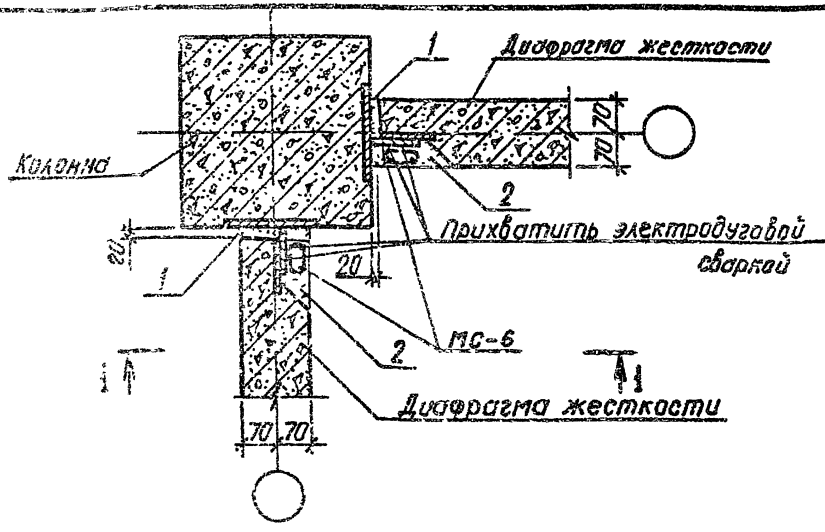

1-1

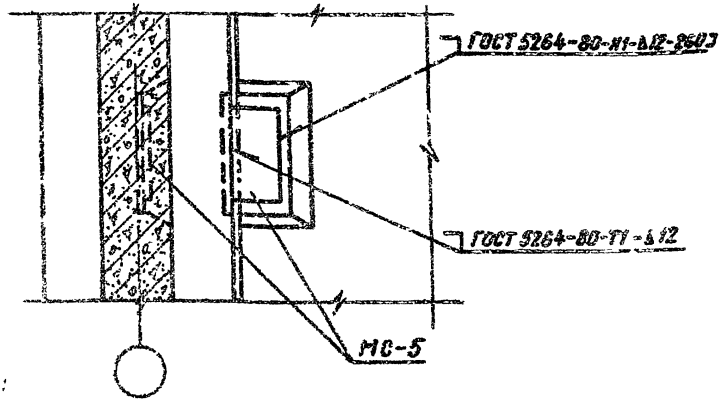

Примечания:

1. Шпонки диафрагмы замонолитить бетоном М300.
2. Зазор между торцом диафрагмы и колонной замонолитить цементным раствором М200.
3. Несущая способность узла по сдвигу 15тс.

9158/1

				1.020.1-3ПВ.6-1 06			
НАЧ.ОТД.	Шевченко			УЗЕЛ 7	СТАДИЯ	ЛИСТ	ЛИСТОВ
Н.КОНТР.	Гибров				Р		1
ГЛ.СПЕЦ.	Кучапоренко				ГОСГРАЖДАНСТРОЙ		
ПРОВЕРИЛ	Кучапоренко				КиевЗНИИЭП		
РАЗРАБ.	Кустаренко						

ЭПВЦ КиевЗНИИЭП

ОПЕРАТОР ТПП КСУП

Редько

ВЗАМ. ИНВ.№

ПОДПИСЬ И ДАТА

ИНВ.№ ПОДЛ.

ФОРМАТ А4

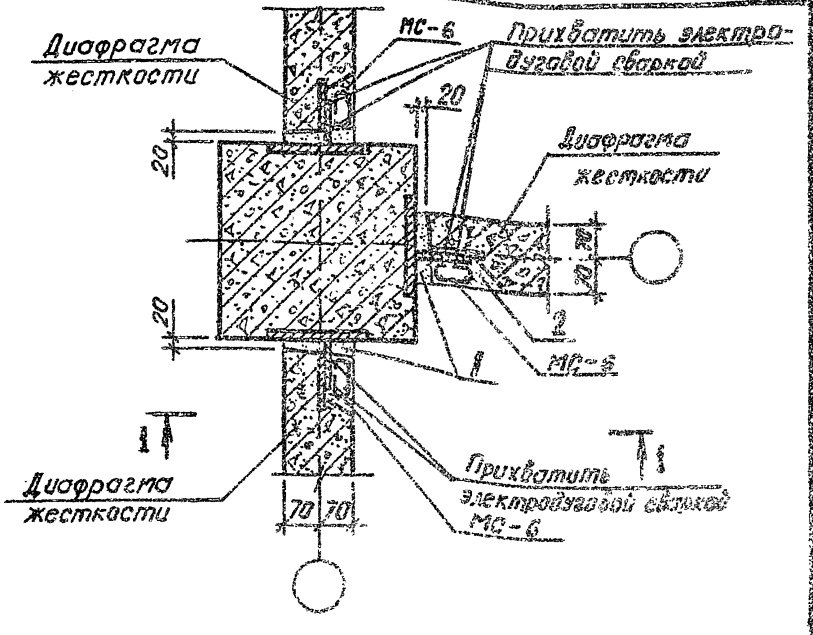

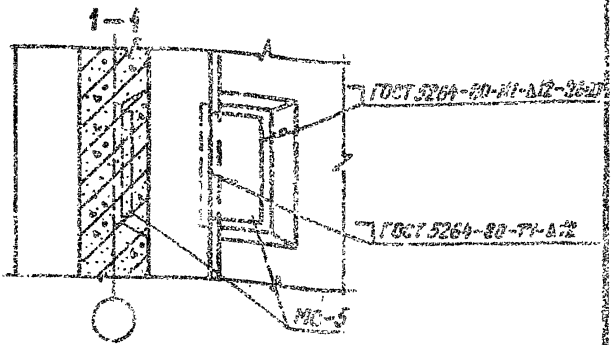

Примечания:

1. Шпонки диафрагмы замонолитить бетоном М 200.
2. Зазор между торцом диафрагмы и колонной замонолитить цементным раствором М 200
3. Несущая способность узла по сдвигу 15тс

9156/1

				1.020.1-3ПВ.6-1 07
НАЧ.ОТД	Шевченко			УЗЕЛ 8
Н.КОНТР.	Ребров			
ГЛ.СПЕЦ.	Ничипоренко			
ПРОВЕРИЛ	Ничипоренко			
РАЗРАБ	Литвиненко			

СТАДИЯ	ЛИСТ	ЛИСТОВ
Р		1

ГОСГРАЖДАНСТРОЙ КиевЗНИИЭП

ЭПВЦ КиевЗНИИЭП

ОПЕРАТОР ТПП КОРТ

Федько

ИНВ.№ ПОДЛ. | ПОДПИСЬ И ДАТА | ВЗАМ. ИНВ.№

ФОРМАТ А1

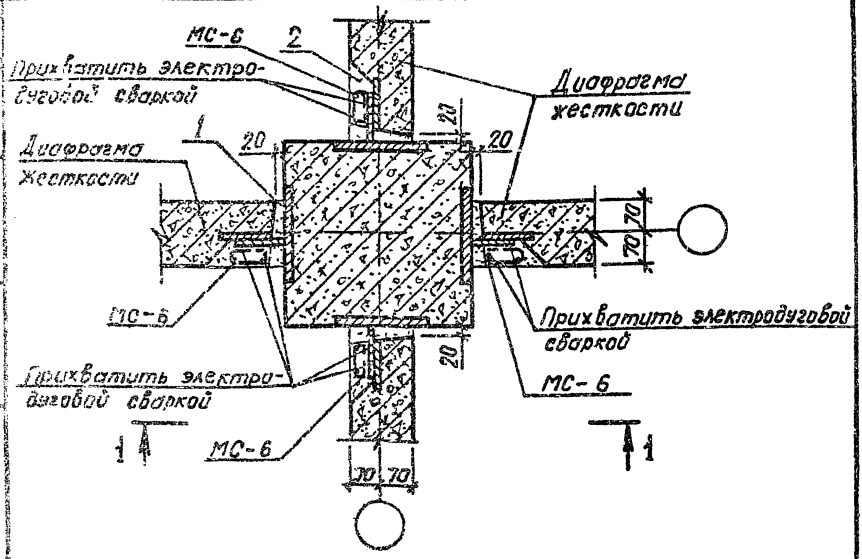

1 - 1

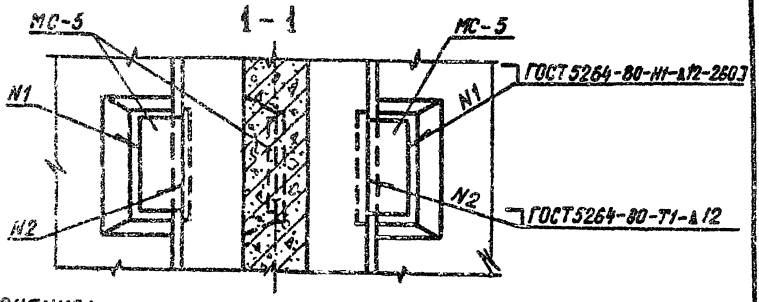

Примечания:

1. Шпонки диафрагмы замонолитить бетоном М300.
2. Зазор между торцом диафрагмы и колонной замонолитить цементным раствором М200.
3. Несущая способность узла по сдвигу 15 тс.

9158/1

				1.020.1-3ПВ.6-1 08		
НАЧ.ОТД.	Шевченко			УЗЕЛ 9	СТАДИЯ	ЛИСТ	ЛИСТОВ
Н.КОНТР.	Ребров				Р		1
ГЛ.СПЕЦ.	Ничипоренко				ГОСГРАЖДАНСТРОЙ КиевЗНИИЭП		
ПРОВЕРИЛ	Ничипоренко						
РАЗРАБ.	Литвиненко						

ЭПВЦ КиевЗНИИЭП
СПЕЦИАЛЬН. ТПП КОРТ
ВЗАМ. ИНВ. №
ПОДПИСЬ И ДАТА
ИНВ. № ПОДЛ.

ЗПВЦ КиевЗНИИЭП
ОПЕРАТОР ТЛП КОРТ
Ведьки

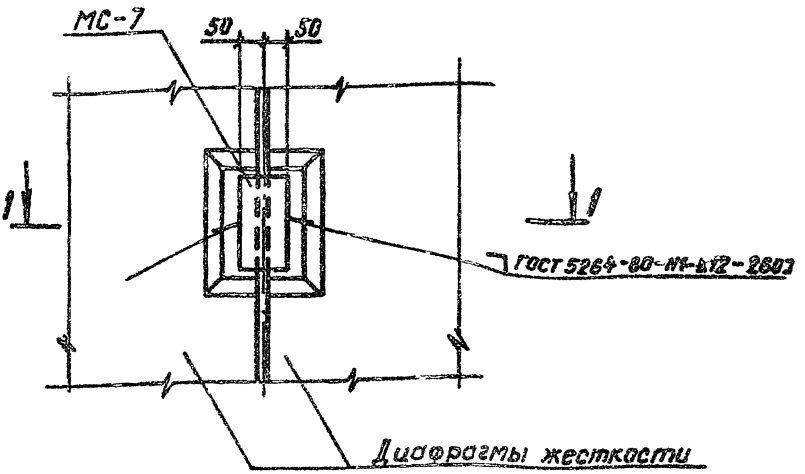

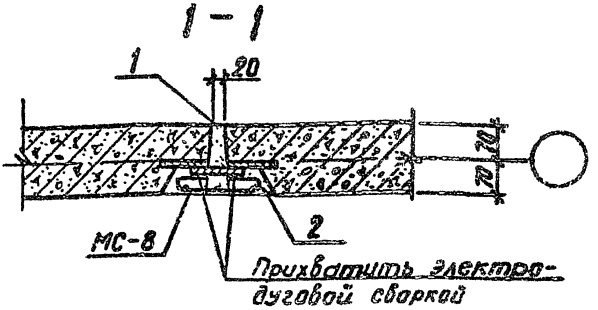

Примечания:

1. Шпонки диафрагмы замоноличить бетоном М300.
2. Зазор между торцами диафрагм замоноличить цементным раствором М200.
3. Несущая способность узла по сдвигу 15тс.

9158/1

				1.020.1-3ПВ.6-1 09	
НАЧ.ОТД.	Шевченко				
Н.КОНТР.	Ребров				
ГЛ.СПЕЦ.	Нечипоренко				
ПРОВЕРИЛ	Нечипоренко				
РАЗРАБ	Литвиненко				

УЗЕЛ 10

СТАДИЯ	ЛИСТ	ЛИСТОВ
Р		

ГОСГРАЖДАНСТРОЯ КиевЗНИИЭП

ИНВ № ПОДЛ | ПОДПИСЬ И ДАТА | ВЗАМ. ИНВ №

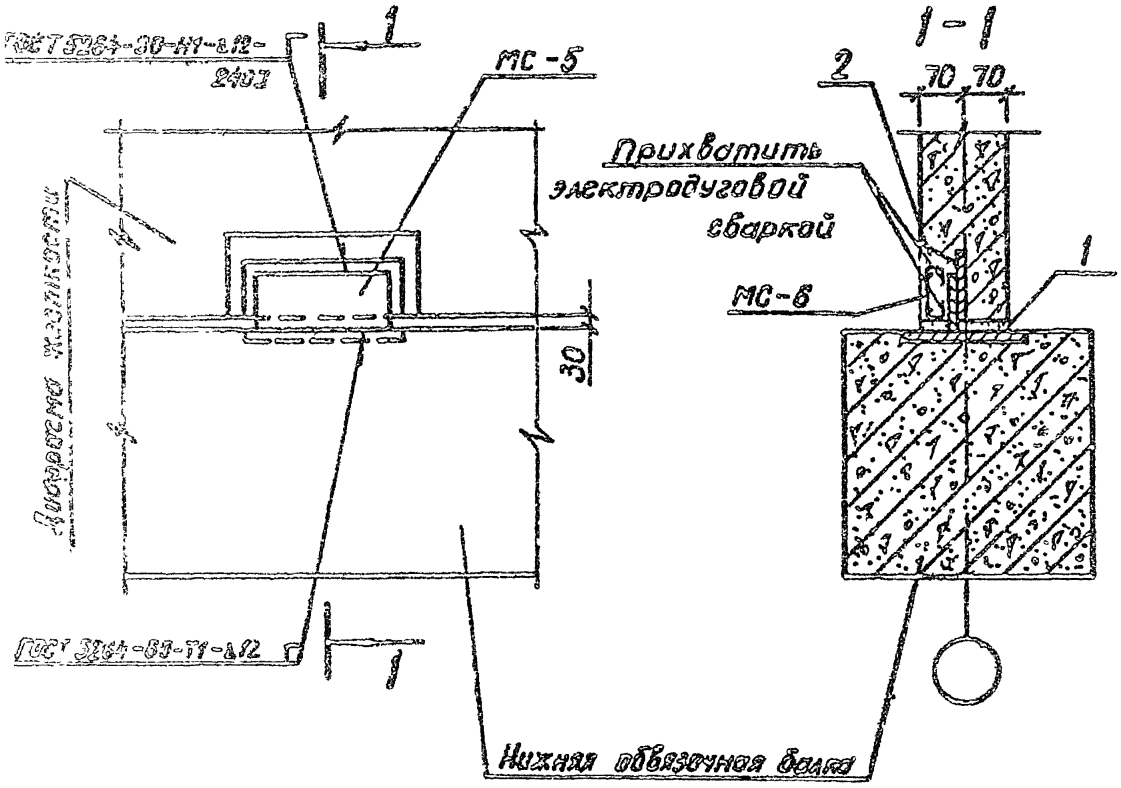

Примечания:

1. Шпонки диафрагмы замоноличить бетоном М300.
2. Зазор между торцом диафрагмы и обвязочной балкой замоноличить цементным раствором М200.
3. Несущая способность узла по сдвигу 15 тс.

9158/1

				1.020.1-3ПВ.6-1 10			
НАЧ.ОТД.	Шевченко			УЗЕЛ II	СТАДИЯ	ЛИСТ	ЛИСТОВ
Н.КОНТР.	Ребров				Р		1
ГЛ.СПЕЦ.	Ничипоренко				ГОСГРАЖДАНСТРОЙ КиевЗНИИЭП		
ПРОВЕРИЛ	Ничипоренко						
РАЗРАБ.	Литвиненко						

ФОРМАТ А4

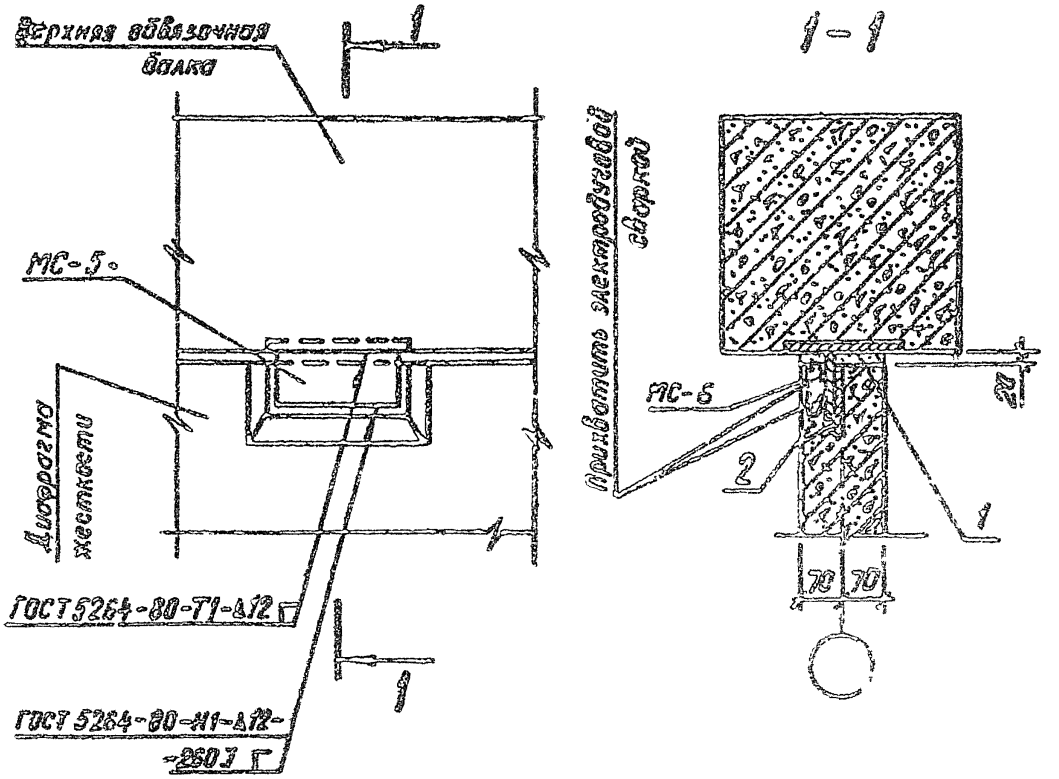

Примечания:

1. Шпонки диафрагмы замонолитить бетоном М300.
2. Зазор между торцом диафрагмы и обвязочной балкой замонолитить цементным раствором М200.
3. Несущая способность узла по сдвигу 15 тс.

9158/1

				1.020.1-3ПВ.6-1 11
НАЧ ОТД	Шевченко			УЗЕЛ 12
Н КОНТР	Ребров			
ГЛ СПЕЦ	Ничипоренко			
ПРОВЕРИЛ	Ничипоренко			
РАЗРАБ	Литвиненко			

СТАДИЯ	ЛИСТ	ЛИСТОВ
Р		1

ГОСГРАЖДАНСТРОЙ КиевЗНИИЭП

ЭПВЦ КиевЗНИИЭП | ОПЕРАТОР ТЛП КОРТ | Федько

ИНВ № ПОДЛ | ПОДПИСЬ И ДАТА | ВЗАМ ИНВ.№

ФОРМАТ А.1

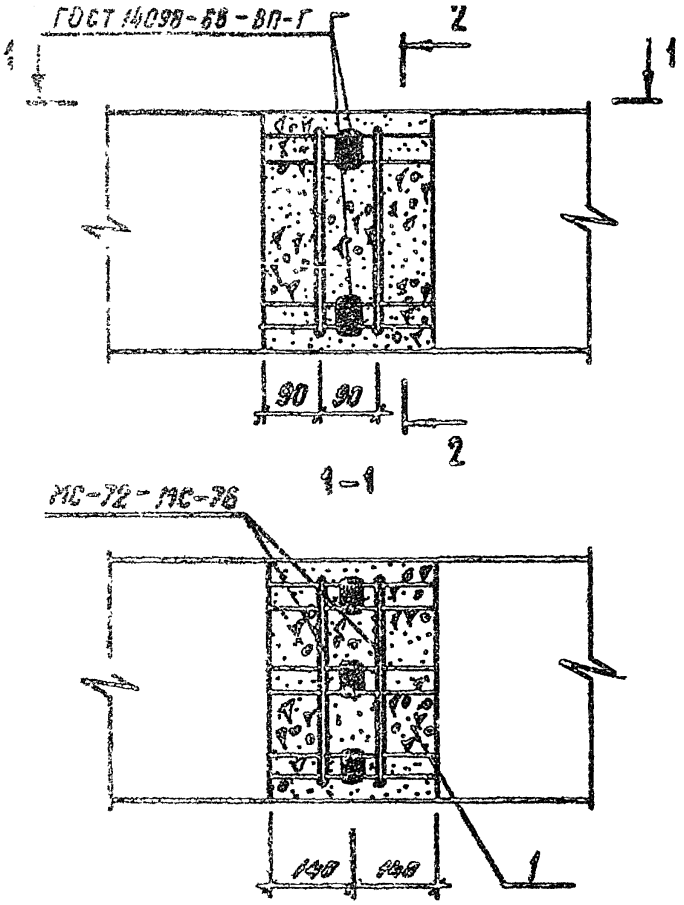

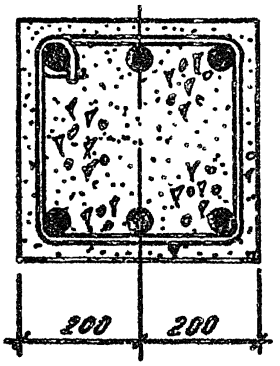

9158/1

1.020.1-3ПВ.6-1 12

НАЧОТД	Шевченко		УЗЕЛ 13	СТАДИЯ	ЛИСТ	ЛИСТОВ
НКОНТР	Ребров			Р		1
ГЛСПЕЦ	Ничипоренко			ГОСГРАЖДАНСТРОЙ		
ПРОВЕРИЛ	Ничипоренко			КиевЗНИИЭП		
ГАЗРАБ	Литвинская					

Инв.№ подл. | Подпись и дата | Взам. инв.№

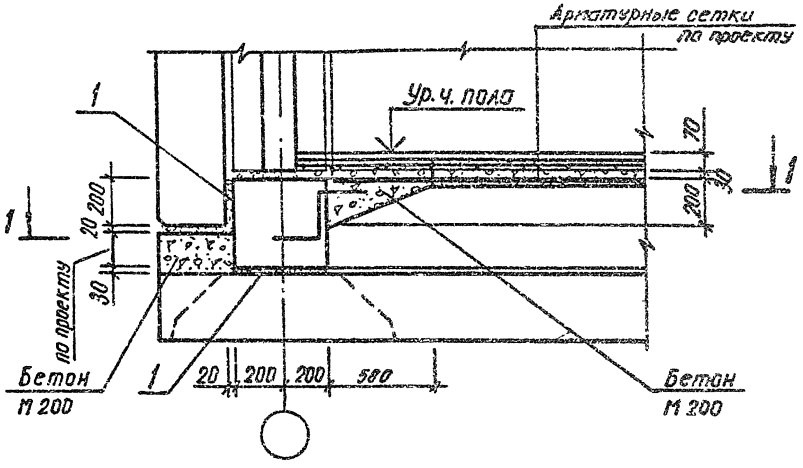

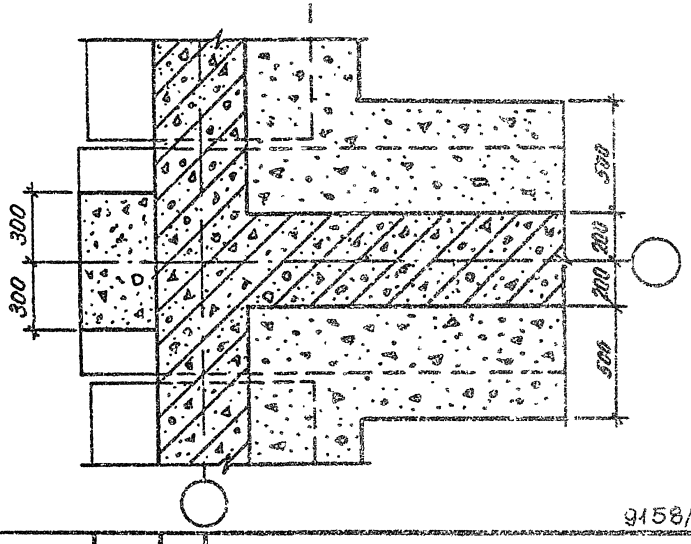

9158/1

ЭПВЦ КиевЗНИИЭП

ОПЕРАТОР ТПП КОРТ

Федько

1.020.1-3П8.6-1 13

Нач.отд.	Шевченко	
Н.контр.	Ребров	
Гл.спец.	Ничипоренко	
Проверил	Ничипоренко	
Разраб.	Литвиненко	

УЗЕЛ 14

Стадия	Лист	Листов
Р		

Госгражданстрой КиевЗНИИЭП

Инв.№ подл. | Подпись и дата | Взам. инв.№

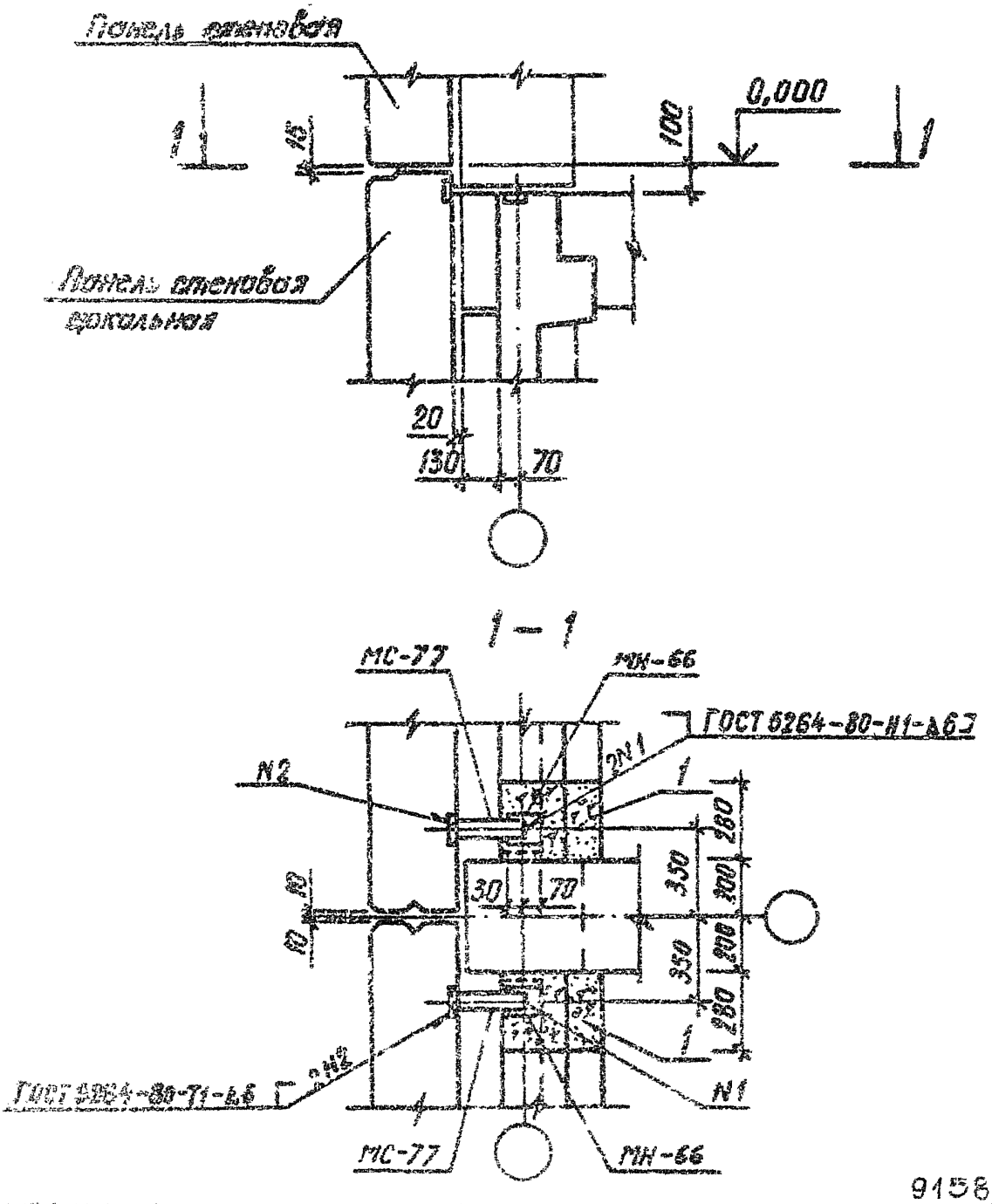

9158/1

			1.020.1-3ПВ.6-1 14	
Инженер	Шевченко		УЗЕЛ 15	СТАДИЯ: Р; ЛИСТ; ЛИСТОВ: 1
Инженер	Ребров			ГОСГРАЖДАНСТРОЙ КиевЗНИИЭП
Инженер	Ничипоренко			
Инженер	Ничипоренко			
Инженер	Ничипоренко			

ЗПВЦ КиевЗНИИЭП | Отвечает ТПП КОРТ | Редько

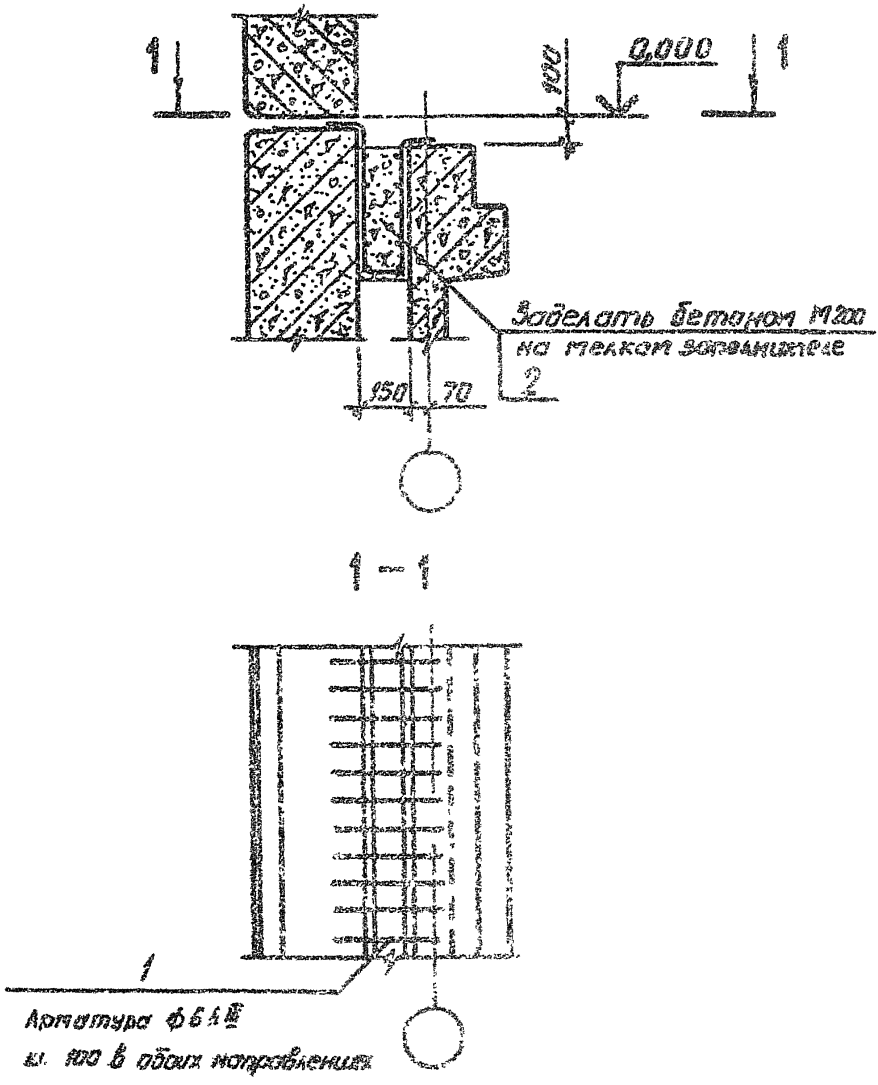

9158/1

				1.020.1-3ПВ.6-1 15		
НАЧ ОТД.	Шевченко			УЗЕЛ 16	СТАДИЯ	ЛИСТ	ЛИСТОВ
Н КОНТР	Ребров				Р		1
ГЛ СПЕЦ	Ничипоренко				ГОСГРАЖДАНСТРОЙ		
ПРОВЕРИЛ	Ничипоренко				КиевЗНИИЭП		
РАЗРАБ	Литвиненко						

ЭПВЦ КиевЗНИИЭП | ОПЕРАТОР ТПП КОРТ | Федько

ИНВ № ПОДЛ | ПОДПИСЬ И ДАТА | ВЗАМ ИНВ №

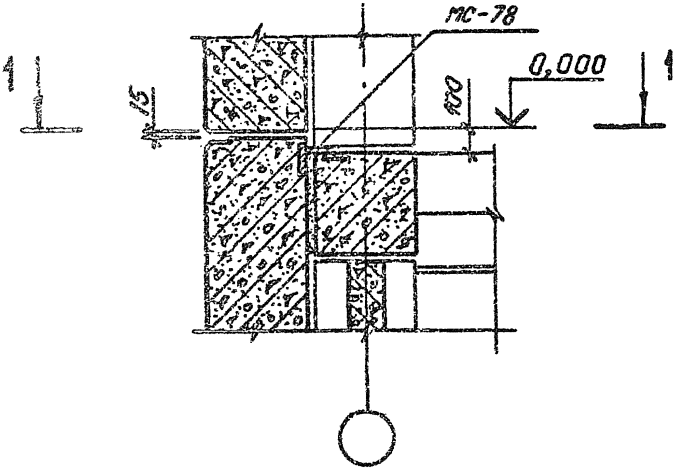

1 – 1

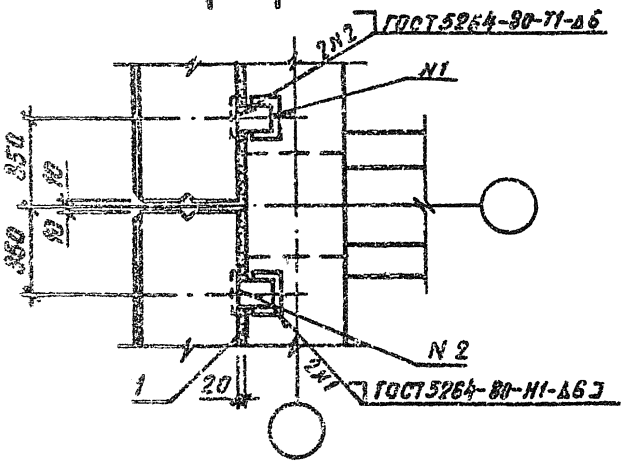

9158/1

				1.020.1-3ПВ. 6-1 16			
НАЧ.ОТД.	Шевченко			УЗЕЛ I7	СТАДИЯ	ЛИСТ	ЛИСТОВ
Н.КОНТР.	Ребров				Р		1
ГЛ.СПЕЦ.	Ничипоренко				ГОСГРАЖДАНСТРОЙ		
ПРОФЕРИЛ	Ничипоренко				КиевЗНИИЭП		
РАЗРАБ.	Литвиненко						

ЗПВЦ КиевЗНИИЭП
ОПЕРАТОР ТЛП КОРТ
ИНВ.№ ПОДЛ. | ПОДПИСЬ И ДАТА | ВЗАМ. ИНВ.№

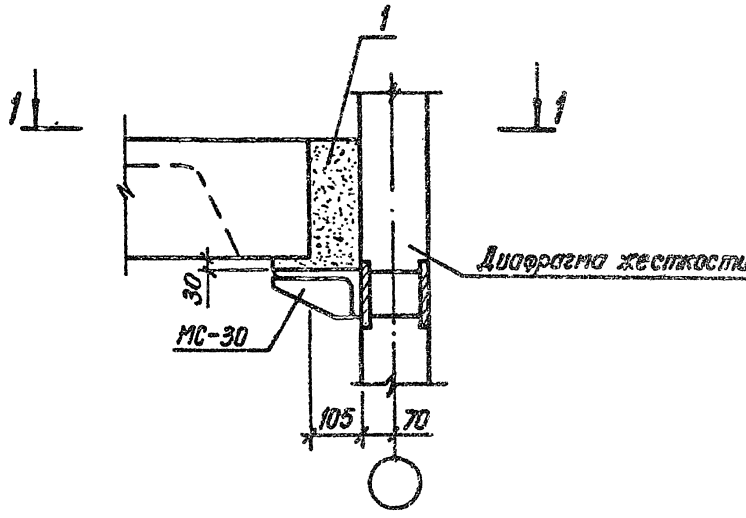

1 – 1

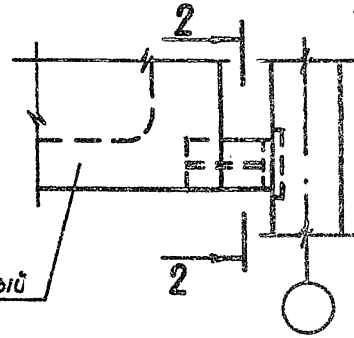

2 – 2

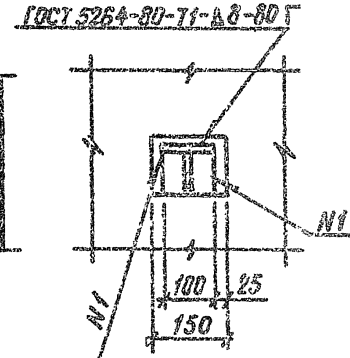

ГОСТ 5264-80-Н1-Δ6 Г

9158/1

1.020.1 – 3ПВ.6 – 1 17

НАЧ.ОТД.	Шевченко		
Н.КОНТР.	Ребров		
ГЛ.СПЕЦ.	Ничипоренко		
ПРОВЕРИЛ	Ничипоренко		
РАЗРАБ.	Литвиненко		

УЗЕЛ I8

СТАДИЯ	ЛИСТ	ЛИСТОВ
Р		1

Госгражданстрой КиевЗНИИЭП

ЭТВЦ КиевЗНИИЭП
ОПЕРАТОР ТЛП КОРУ
Федяка
ИНВ.№ ПОДЛ. | ПОДПИСЬ И ДАТА | ВЗАМ. ИНВ.№

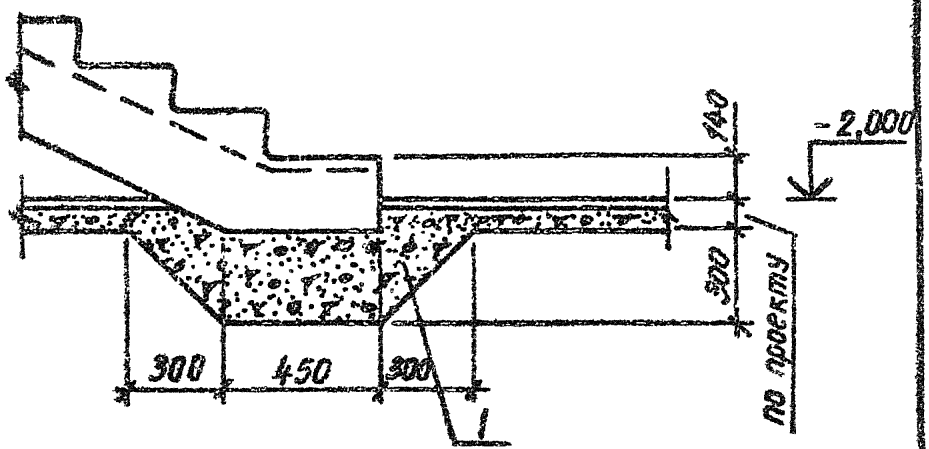

9158/1

				1.020.1-3ПВ. 6-1 18		
Инженер	Шевченко				СТАДИЯ	ЛИСТ	ЛИСТОВ
Инженер	Ребров				Р		1
Инженер	Начуларенко			УЗЕЛ 19	ГОСГРАЖДАНСТРОЙ		
Инженер	Начуларенко				КиевЗНИИЭП		
Инженер	Антипенко						

ФОРМАТ А4

ЭПВЦ КиевЗНИИЭП | СПЕРАТОР ТЛП КОРТ | Ребько

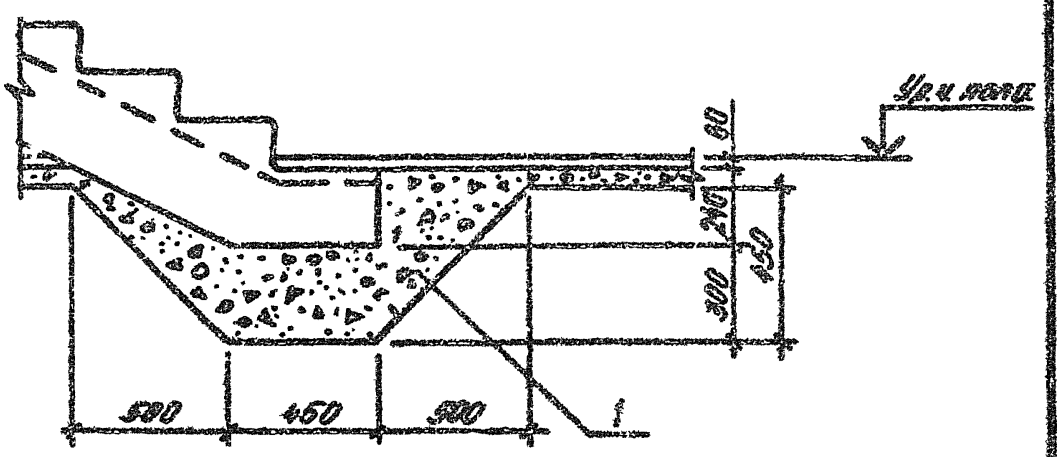

9158/1

				1.020.1-3ПВ.6-1 19
НАЧ.ОТД	Шевченко			
Н.КОНТР	Ребров			УЗЕЛ 20
ГЛ.СПЕЦ	Ничипоренко			
ПРОВЕРИЛ	Ничипоренко			
РАЗРАБ	Ребько			

СТАДИЯ	ЛИСТ	ЛИСТОВ
Р		1

ГОСГРАЖДАНСТРОЙ КиевЗНИИЭП

ИНВ № ПОДЛ | ПОДПИСЬ И ДАТА | ВЗАМ. ИНВ №

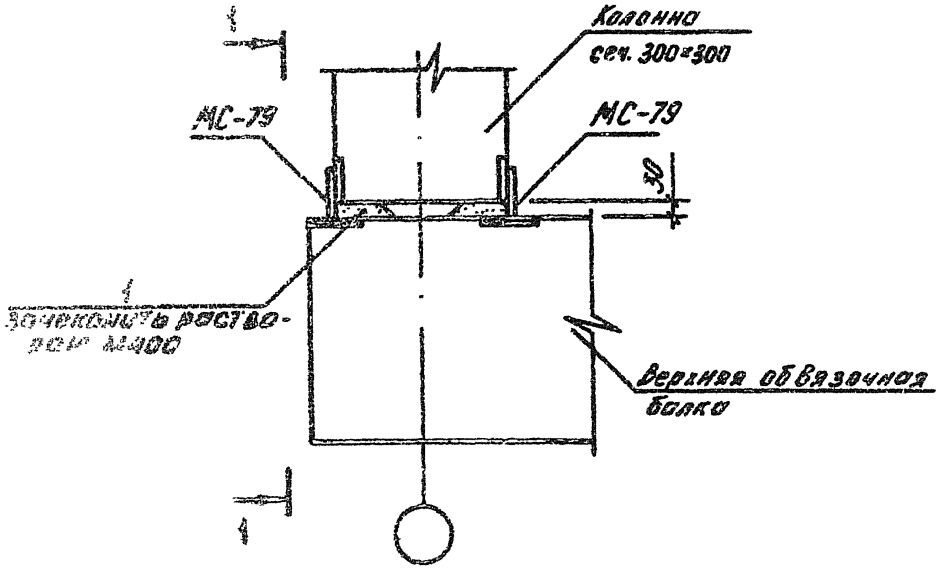

1-1

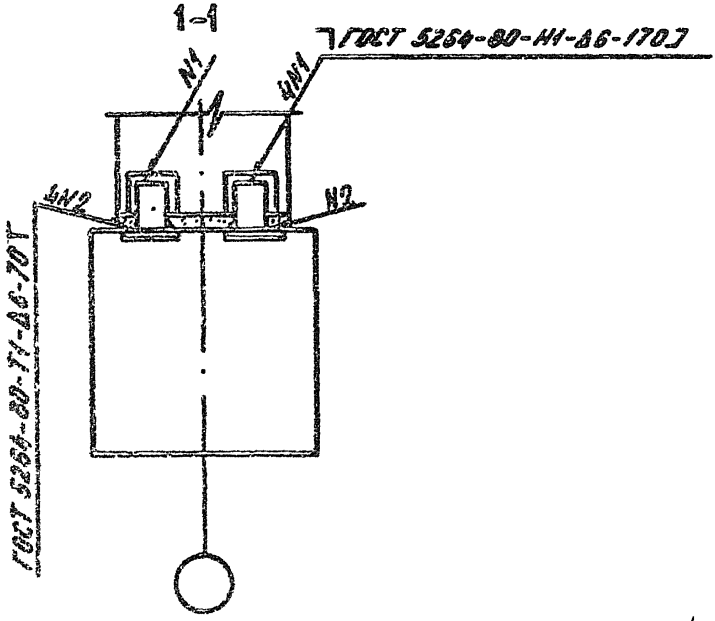

9158/1

				1.020.1-3ПВ.6-1 20			
Н.ОТДЕЛ	Шевченко			УЗЕЛ 21	СТАДИЯ	ЛИСТ	ЛИСТОВ
Н.ПОДР.	Ребров				Р		1
ГИП СЕКЦ.	Чистяренко				ГОСГРАЖДАНСТРОЙ		
ПРОВЕРИЛ	Чистяренко				КиевЗНИИЭП		
РАЗРАБ.	Ребров						

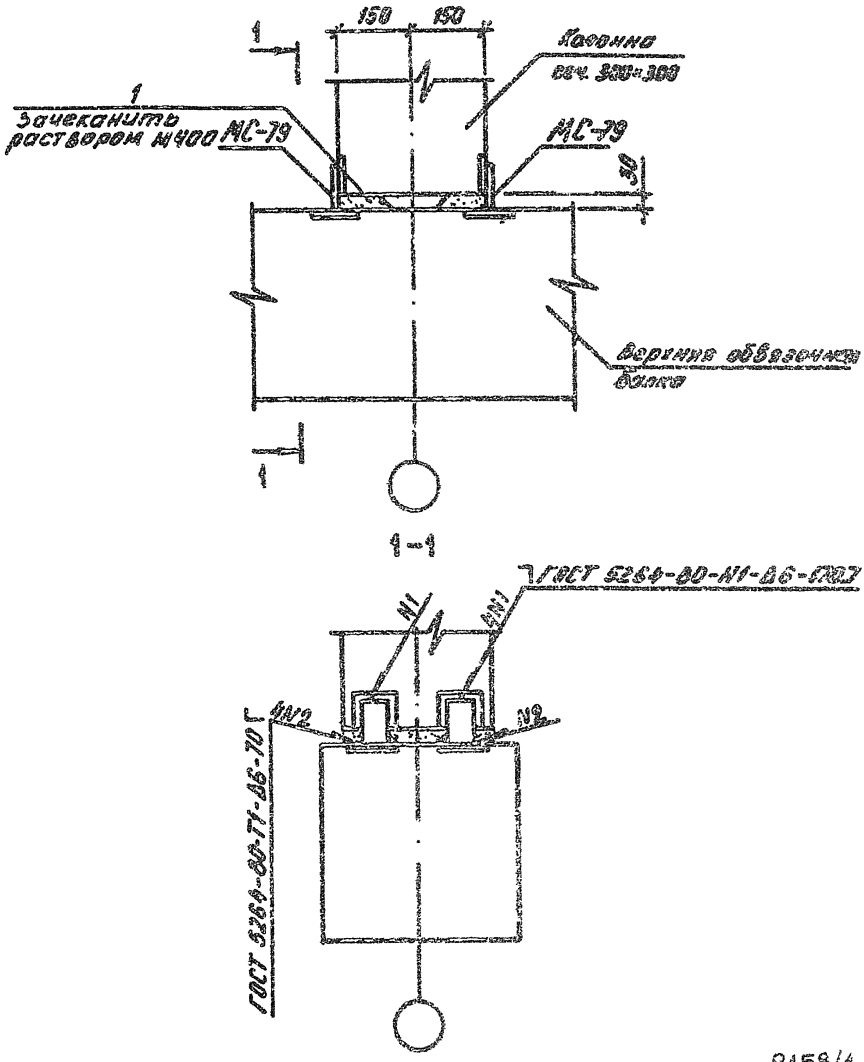

9158/1

1.020.1-3ПВ.6-1 21

НАЧОТД.	Шевченко	
Н.КОНТР.	Ребров	
ГЛ.СПЕЦ.	Ничипоренко	
ПРОВЕРИЛ	Ничипоренко	
РАЗРАБ.	Федько	

УЗЕЛ 22

СТАДИЯ	ЛИСТ	ЛИСТОВ
Р		1

ГОСГРАЖДАНСТРОЙ КиевЗНИИЭП

ЭПВЦ КиевЗНИИЭП ОПЕРАТОР ТПП КОРТ

Федько

ПОДПИСЬ И ДАТА

ВЗАМ. ИНВ.№

ИНВ.№ ПОДЛ.

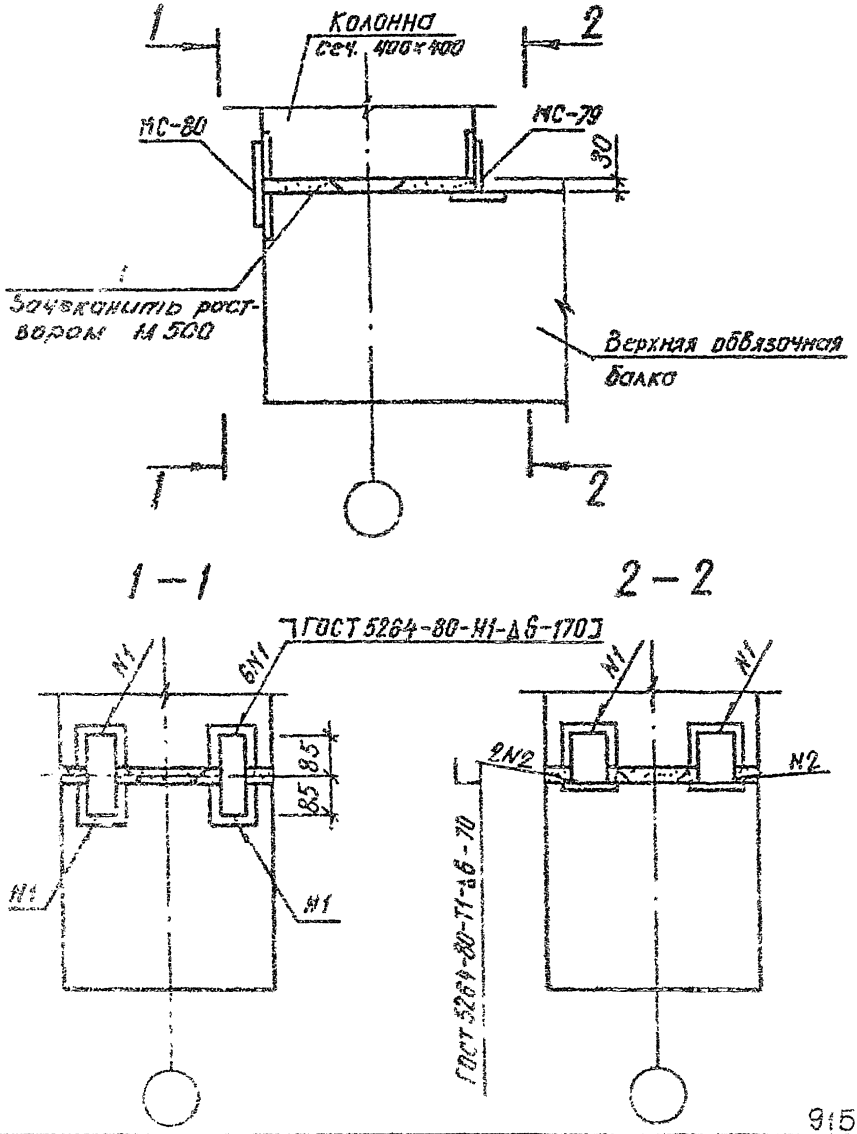

9158/1

			1.020.1 – 3ПВ.6 – 1 22	
НАЧ.ОТД.	Шевченко		УЗЕЛ 23	СТАДИЯ: Р; ЛИСТ; ЛИСТОВ: 1
НАЧ.ОТД.	Ребров			ГОСГРАЖДАНСТРОЙ КиевЗНИИЭП
ГЛ.СПЕЦ.	Ничипоренко			
ПРОВЕРИЛ	Ничипоренко			
ВЫПОЛНИЛ	Авдиенко			

ФОРМАТ А.С.

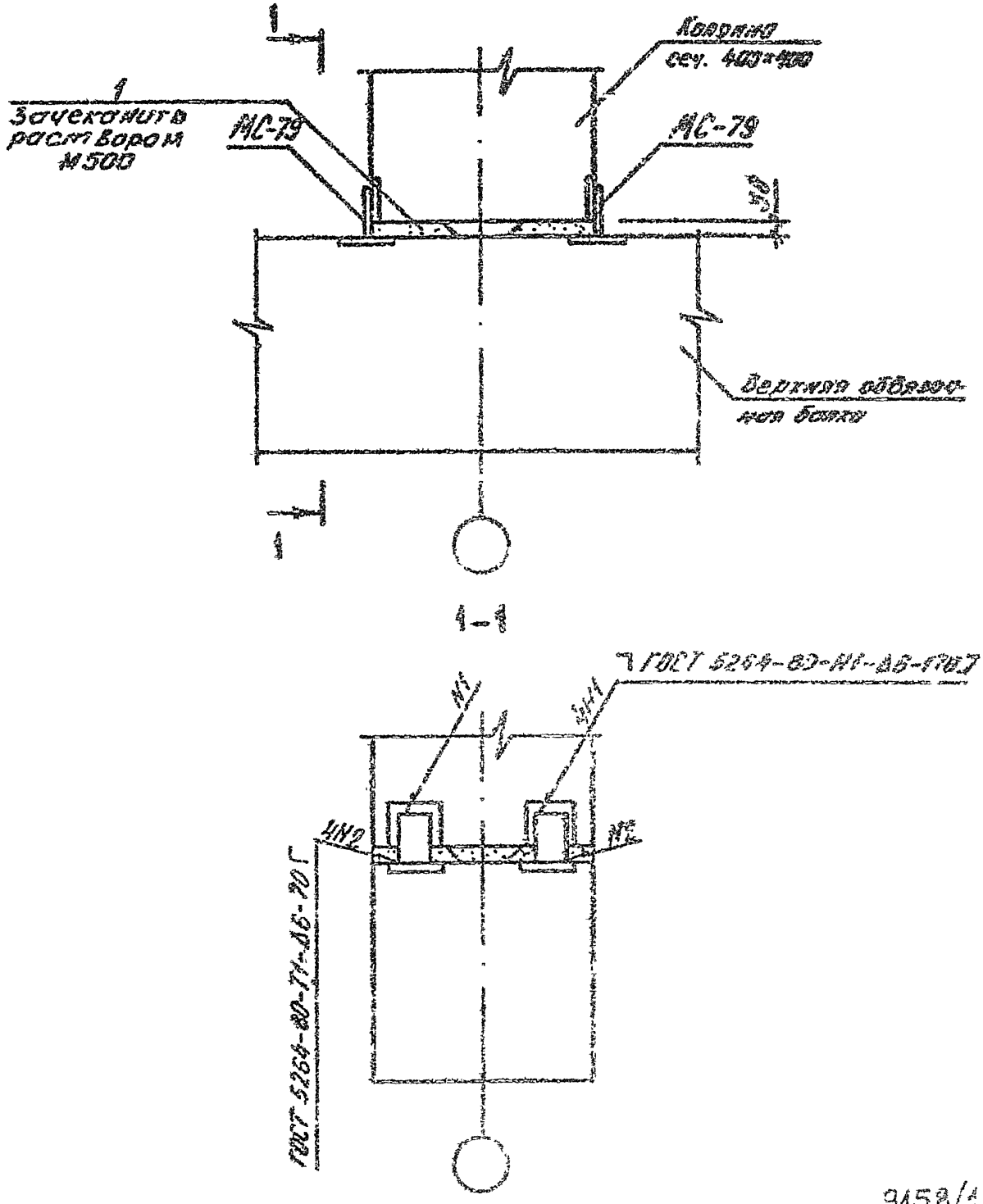

ЭПВЦ КиевЗНИИЭП | ОПЕРАТОР ТЛП КОРТ | Федько

ПОДПИСЬ И ДАТА | ВЗАМ. ИНВ. № | ИНВ. № ПОДЛ.

9158/1

1020.1-ЭПВ.6-1 2

НАЧОТД	Шевченко	
Н.КОНТР	Ребров	
ГЛ.СПЕЦ	Ничипоренко	
ПРОВЕРИЛ	Ничипоренко	
РАЗРАБ	Федько	

УЗЕЛ 24

СТАДИЯ	ЛИСТ	ЛИСТОВ
Р		1

ГОСГРАЖДАНСТРОЙ КиевЗНИИЭП

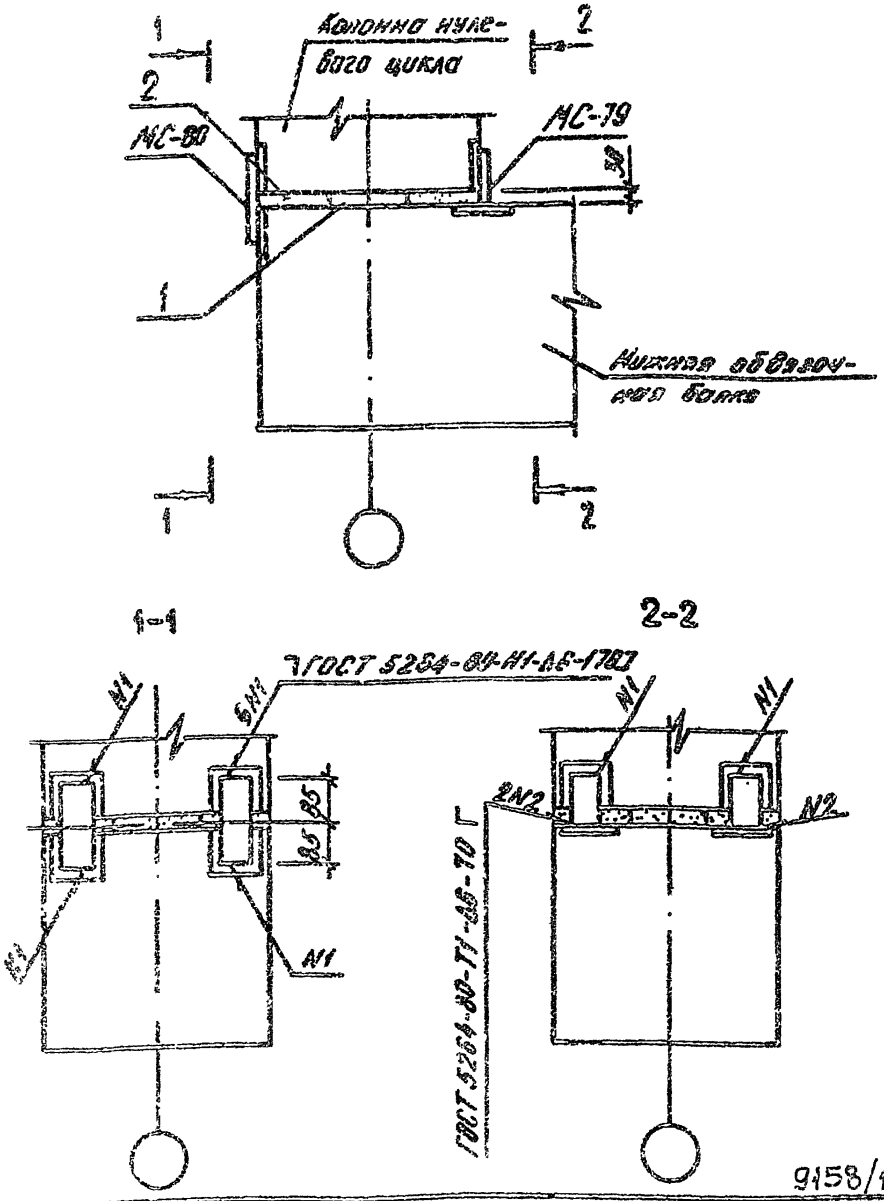

1.020.1-3ПВ. 6-1 24

НАЧ.ОТД.	Шевченко		
Н.КОНТР.	Рябров		
ГЛ.СПЕЦ.	Ничипоренко		
ПРОВЕРИЛ	Ничипоренко		
РАЗРАБ.	Федько		

УЗЕЛ 25

СТАДИЯ	ЛИСТ	ЛИСТОВ
Р		1

ГОСГРАЖДАНСТРОЙ
КиевЗНИИЭП

ЭПВЦ КиевЗНИИЭП
ОПЕРАТОР ТПП КОРТ
Федько

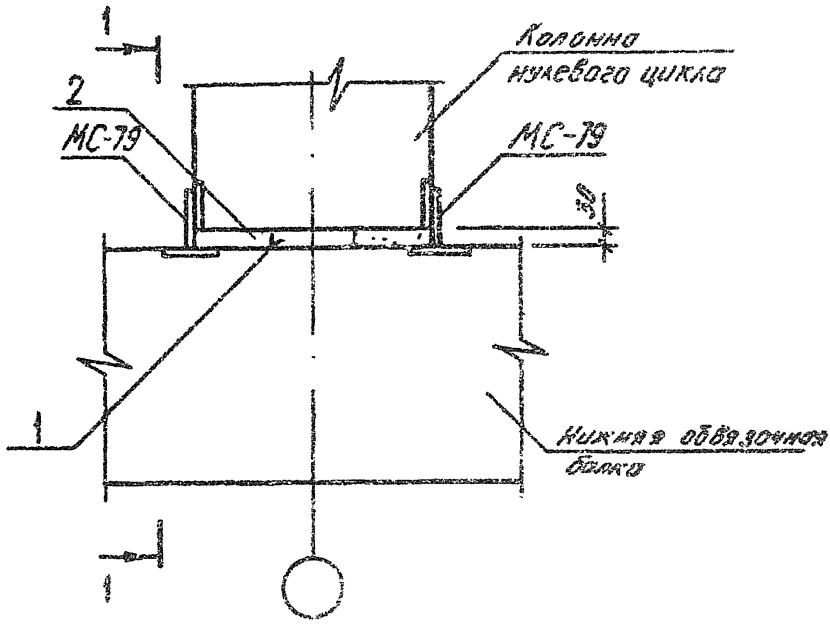

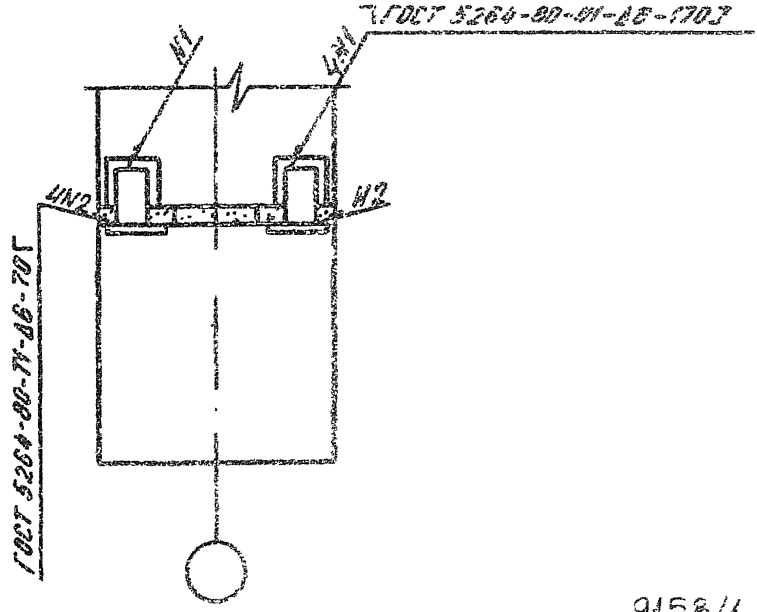

9158/1

1.020.1-3ПВ.6-1 25

НАЧ ОТД	Шевченко	
Н КОНТР	Ребров	
ГЛ СПЕЦ	Ничипоренко	
ПРОВЕРИЛ	Ничипоренко	
РАЗРАБ	Федько	

УЗЕД 26

СТАДИЯ	ЛИСТ	ЛИСТОВ
Р		1

ГОСГРАЖДАНСТРОЙ КиевЗНИИЭП

ЭПВЦ КиевЗНИИЭП | ОПЕРАТОР ТЛП КОРТ | Федько

ИНВ № ПОДЛ | ПОДПИСЬ И ДАТА | ВЗАМ. ИНВ №

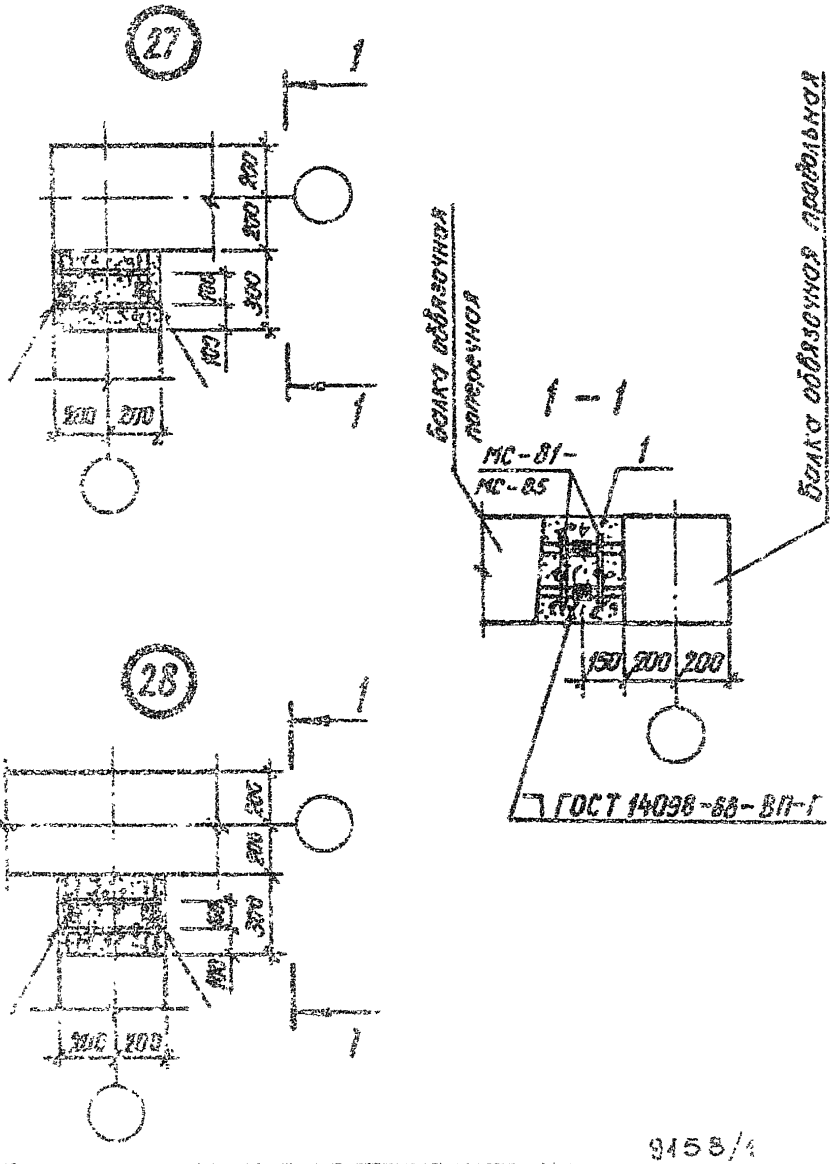

9158/1

1.020.1-3ПВ.6-1 26

УЗМ 27, 28

СТАДИЯ	ЛИСТ	ЛИСТОВ

ГОСГРАЖДАНСТРОЙ
КиевЗНИИЭП

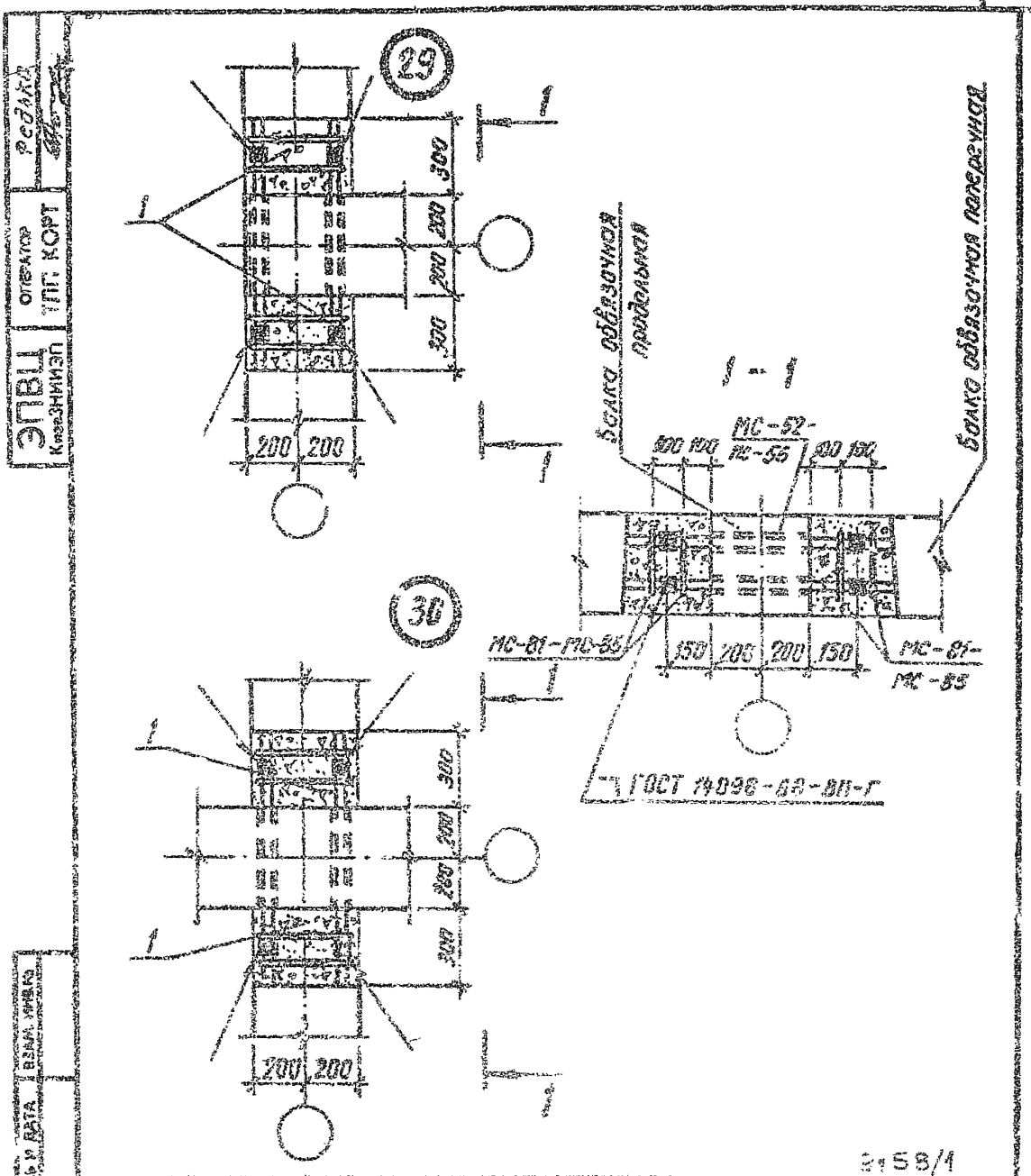

ЭПВЦ КиевЗНИИЭП

ОТДЕЛ ТПП КОРТ

Редакц.

ИНВ. № ПОДЛ. | ПОДПИСЬ И ДАТА | ВЗАМ. ИНВ. №

1.020.1 - ЭПВ. 6-1 27

НАЧ.ОТД.	Шебченко		УЗЛЫ 29, 30	СТАДИЯ	ЛИСТ	ЛИСТОВ
Н.КОНТР.	Ребров			1		1
ГЛ.СПЕЦ.	Нечипоренко			ГОСГРАЖДАНСТРОЙ КиевЗНИИЭП		
ПРОВЕРИЛ	Нечипоренко					
РАЗРАБ.	Литвиненко					

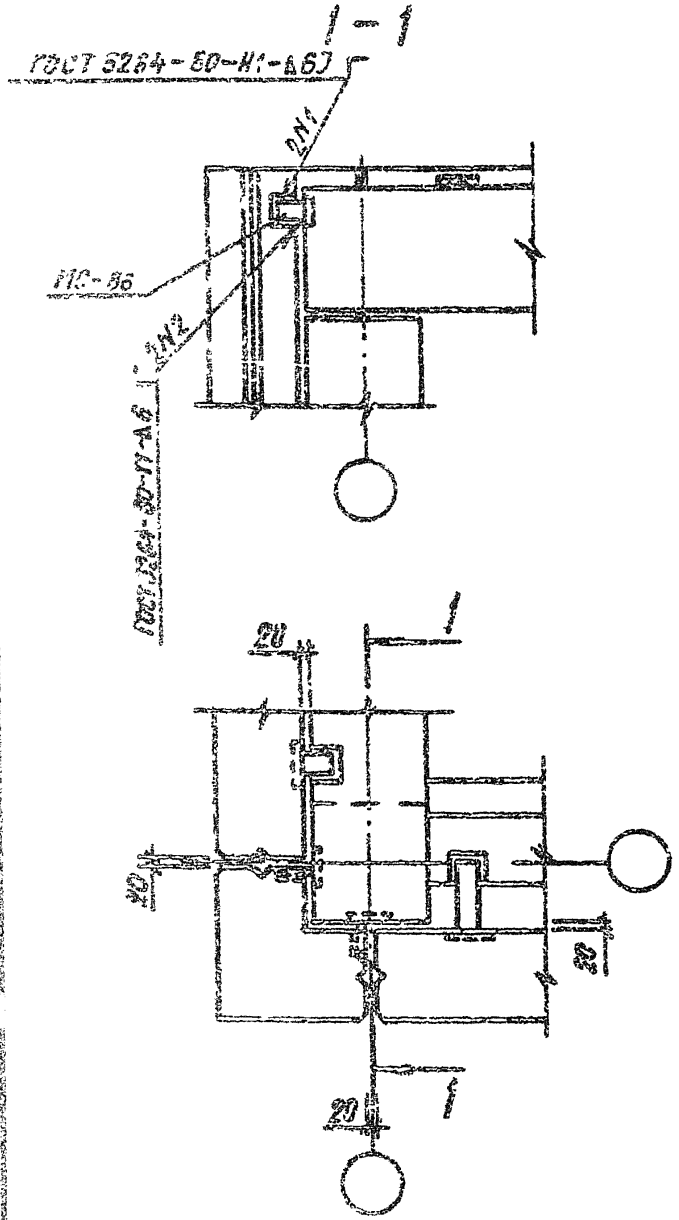

9158/1

				1.020.1-3ПВ.6-1 28			
НАЧ.ОТД.	Шевченко			УЗЕЛ 31	СТАДИЯ	ЛИСТ	ЛИСТОВ
Н.КОНТР.	Ребров				Р		1
ГЛ.СПЕЦ.	Ничипоренко				ГОСГРАЖДАНСТРОЙ		
ПРОВЕРИЛ	Ничипоренко				КиевЗНИИЭП		
НАЗРАБ.	Антвинемто						

ЭПВЦ КиевЗНИИЭП | ОПЕРАТОР ТПП КОРТ | Редакс

ИНВ.№ ПОДЛ. | ПОДПИСЬ И ДАТА | ИЗАМ. ИНВ.№

Пример решения деформационного шва

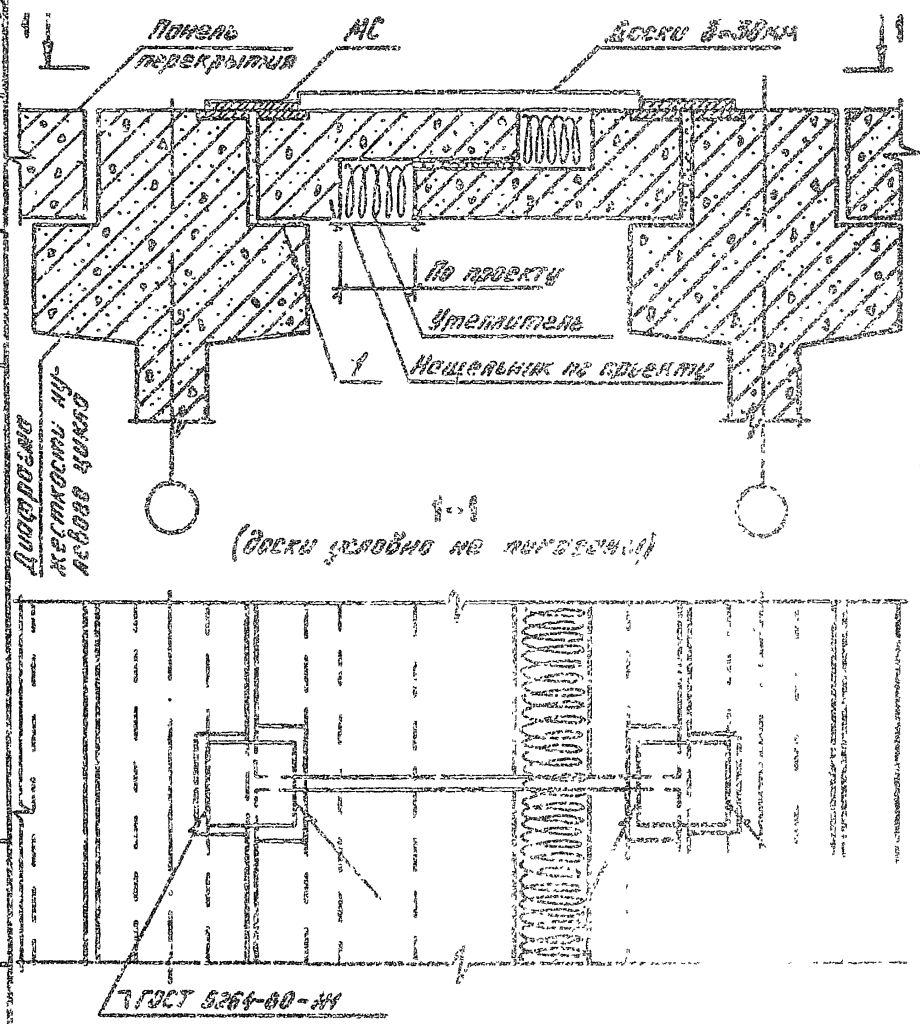

9158/1

НАЧ.ОТД.	Шевченко		1.028.1-3ПВ 6-1 23	
Н.КОНТР.	Ребров		УЗЕЛ 32	СТАДИЯ / ЛИСТ / ЛИСТОВ
ГЛ.СПЕЦ.	Ничипоренко			ГОСГРАЖДАНСТРОЙ
ПРОВЕРИЛ	Ничипоренко			КиевЗНИИЭП
РАЗРАБ.	Федько			

ЭПВЦ КиевЗНИИЭП

ОПЕРАТОР ТПП КОРТ

Федько

ИНВ.№ ПОДЛ. | ПОДПИСЬ И ДАТА | ВЗАМ. ИНВ.№

Пример решения деформационного шва

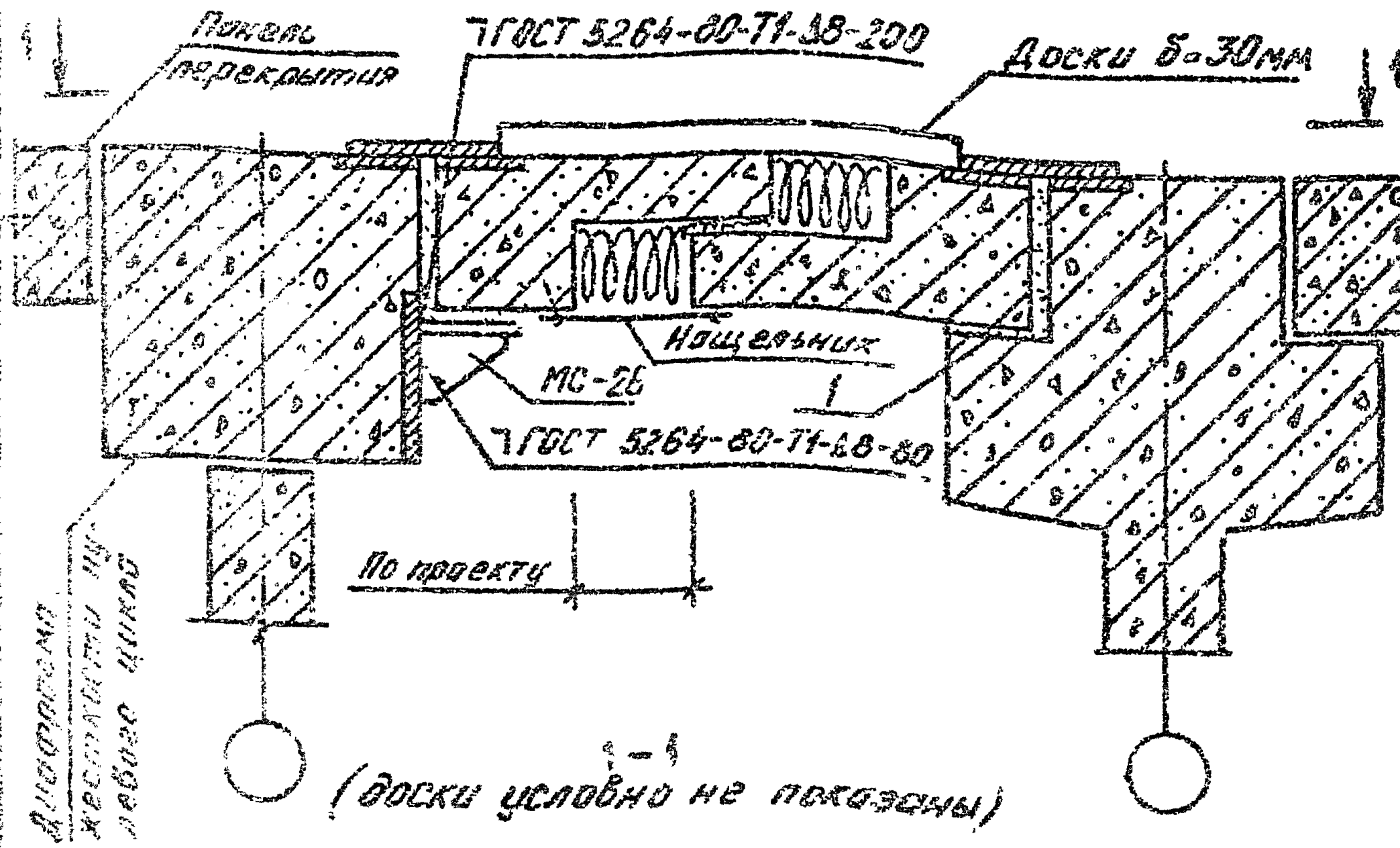

Альбом конструкций наружных стен

Инв. № подл. | Подпись и дата | Взам. инв. №

				9158/1	
				1.020.1-3ПВ.6-1 ЗО	
Нач. сект.	Шевченко				
Конт.	Рябов				
Испол.	Кочуловский			УЗЕЛ 30	Стадия: Р; Лист: 1; Листов: 1
Гл. спец.	Кочуловский				Госгражданстрой КиевЗНИИЭП
Рисовал	Орлов				

Формат А4

Пример решения деформационного шва

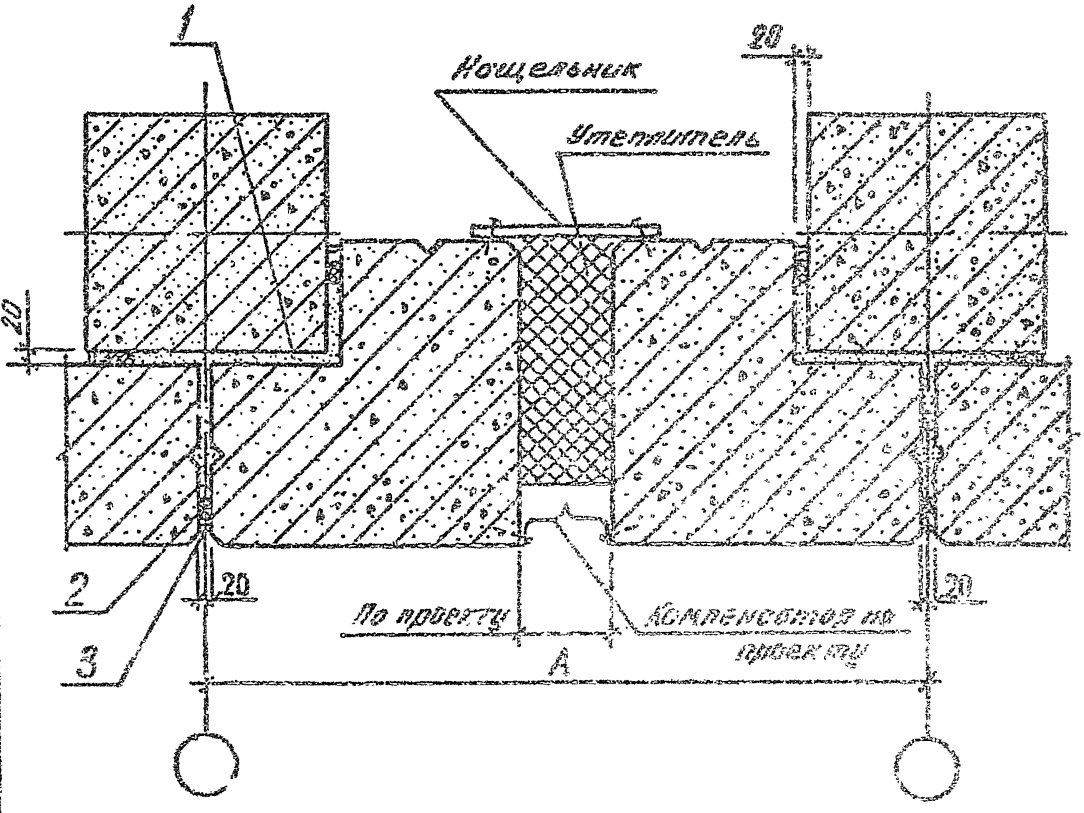

ЗПВЦ КиевЗНИИЭП
ОПЕРАТОР ТПП КОРТ
Федько

Инв.№ подл. | Подпись и дата | Взам. инв.№

9158/1

1.020.1-3ПВ.6-1 ЭТ

НАЧОТД.	Шевченко	
Н.КОНТР.	Федько	
ГЛ.СПЕЦ.	Кочипоренко	
ПРОВЕРИЛ	Кочипоренко	
РАЗРАБ.	Федько	

УЗВЦ 3А

СТАДИЯ	ЛИСТ	ЛИСТОВ
Р		

ГОССТРАЖДАНСТРОЯ
КиевЗНИИЭП

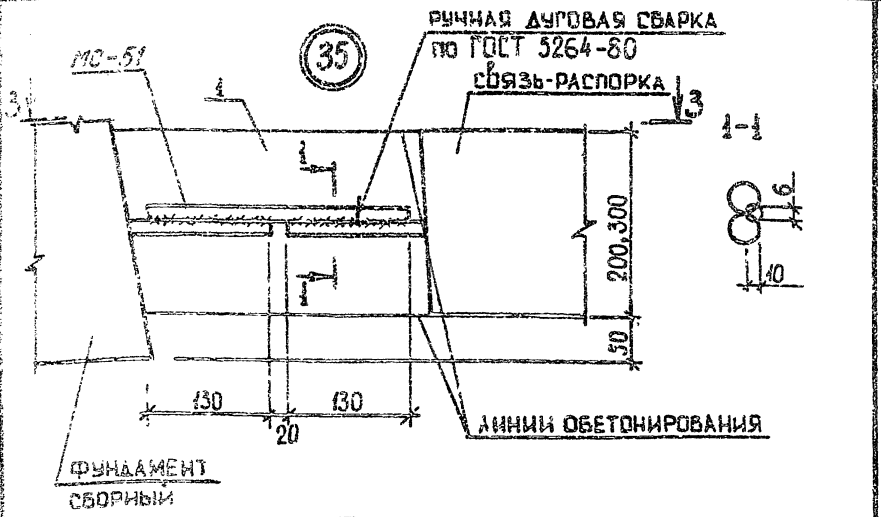

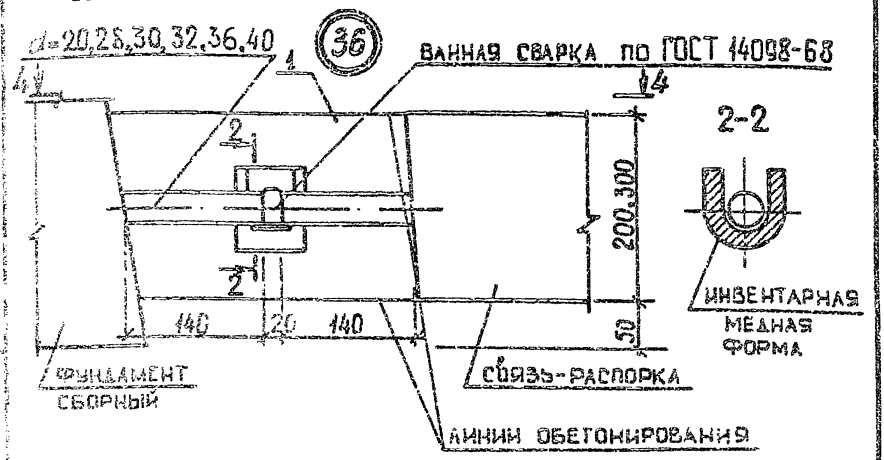

9158/1

1.020.1-3ПВ.6-1 32

ГИП	ШЕЛЬЧЕНКО	
Н.КОНТР.	ГЕЕРОВ	
ГЛ.СПЕЦ.	ЛИЧКОПЕНКО	
ПРОВЕРИЛ	СКЛЯРОВАТ	
РАЗРАБ.	ГРЕСЬКИВ	

УЗШ 35, 36

СТАДИЯ	ЛИСТ	ЛИСТОВ
Р	1	2

ГОСГРАЖДАНСТРОЯ КиевЗНИИЭП

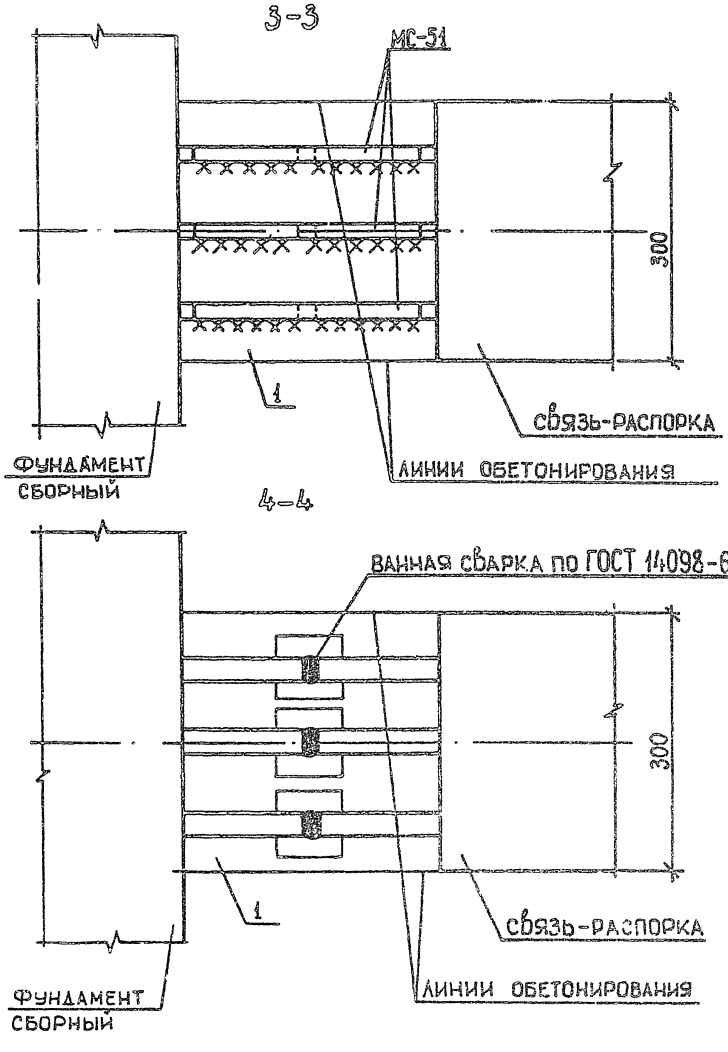

9158/1

1.020.1-3ПВ 6-1 32

ЛИСТ 2

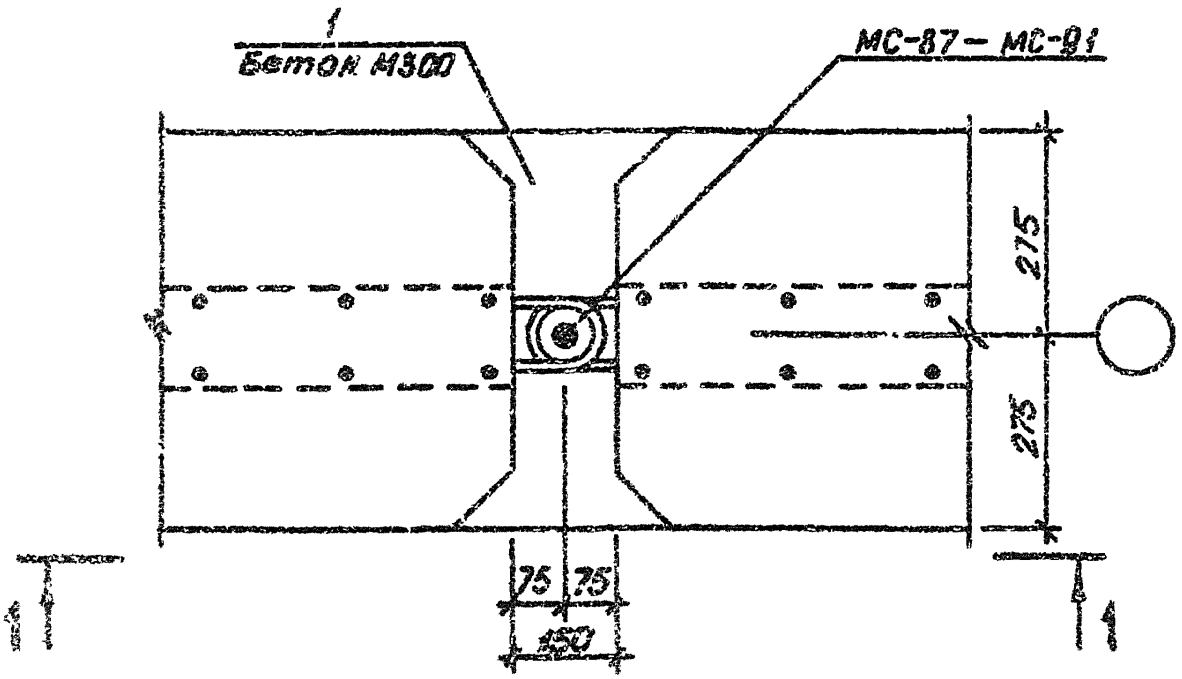

1 – 1

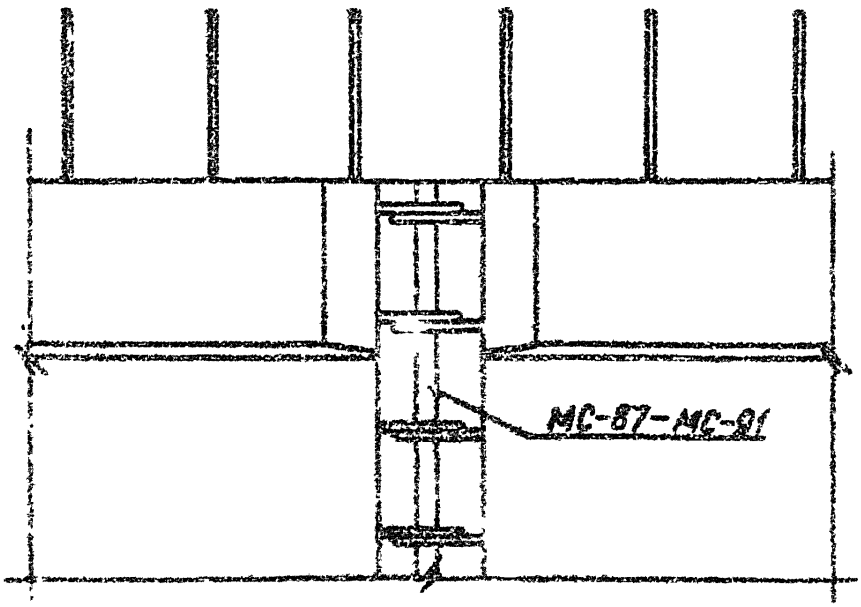

9158/1

1.020.1-3ПВ.6-1 33

УЗЕА 37

СТАДИЯ	ЛИСТ	ЛИСТОВ
Р		1

ГОСГРАЖДАНСТРОЙ КиевЗНИИЭП

Инв. № подл. | Подпись и дата | Взам. инв. №

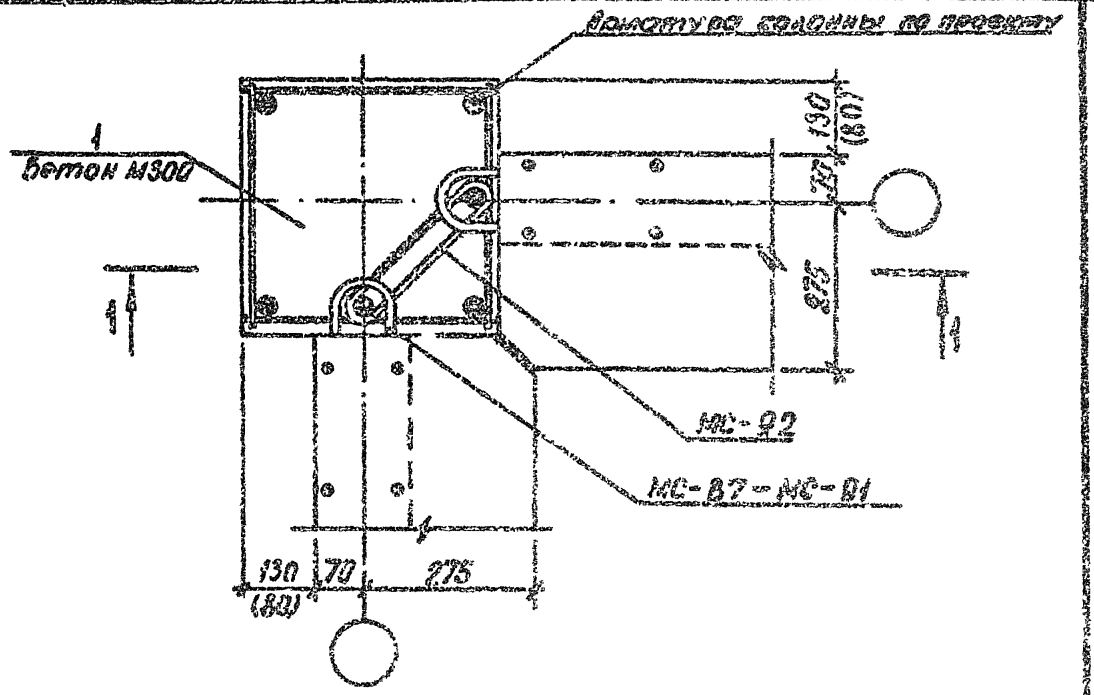

1-1

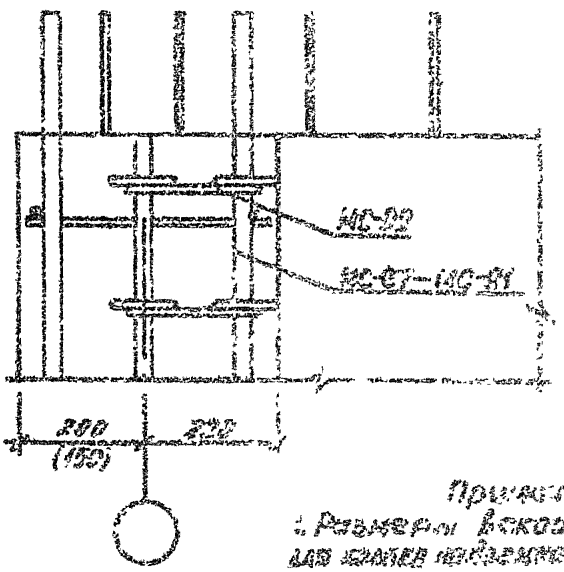

Примечания.
1. Размеры вскобок приведены для колонн надземной части рег. 3 по 1500.

9158/1

				1.020.1-3ПВ.6-1 34
НАЧ.ОТД	ШЕВЧЕНКО			
Н.КОНТР	РЕБРОВ			
ГЛ.СПЕЦ	НИЧИПОРЕНКО			
ПРОВЕРИЛ	НИЧИПОРЕНКО			
РАЗРАБ	АНТВИЦЕНКО			

МЗЕА 38

СТАДИЯ	ЛИСТ	ЛИСТОВ
		1

ГОСГРАЖДАНСТРОЙ
КиевЗНИИЭП

ЭПВЦ КиевЗНИИЭП
ОПЕРАТОР ТПП КОРТ
Федько

ПОДПИСЬ И ДАТА
ИНВ.№ ПОДЛ.
ВЗАМ. ИНВ.№

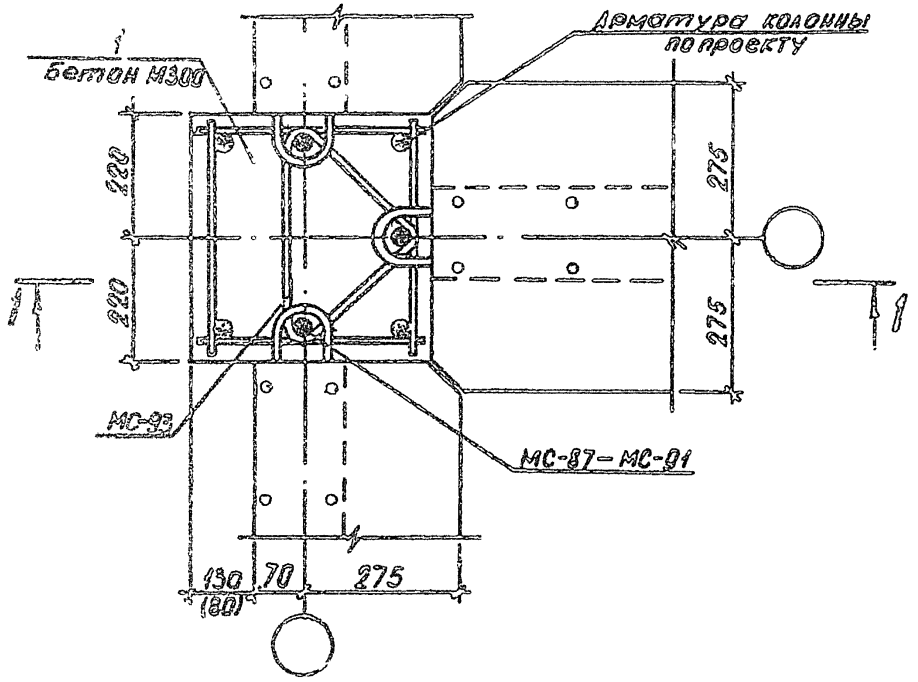

1 – 1

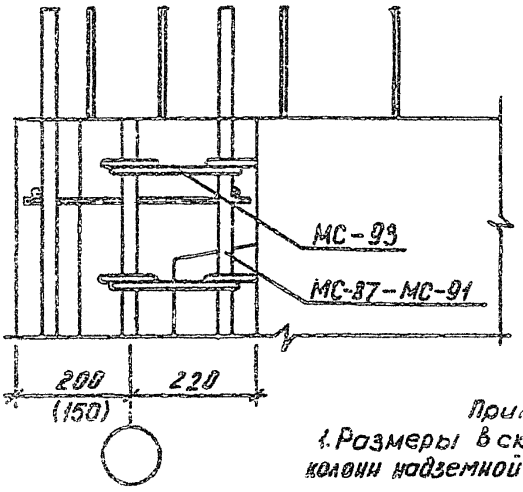

Примечания:
1. Размеры в скобках приведены для колонн надземной части сеч. 300×300 л.

9158/1

				1.020.1-3ПВ.6-1 35			
НАЧ ОТД	ШЕВЧЕНКО			УЗЕЛ 39	СТАДИЯ	ЛИСТ	ЛИСТОВ
Н КОНТР	РЕБРОВ				Р		1
ГЛ СПЕЦ	НИЧИПОРЕНКО				ГОСГРАЖДАНСТРОЙ КиевЗНИИЭП		
ПРОВЕРИЛ	НИЧИПОРЕНКО						
РАЗРАБ.	АНТЫНЕНКО						

ЗПВЦ КиевЗНИИЭП
ОПЕРАТОР ТПП КОРТ
Редько
ИНВ.№ ПОДЛ. | ПОДПИСЬ И ДАТА | ВЗАМ.ИНВ.№

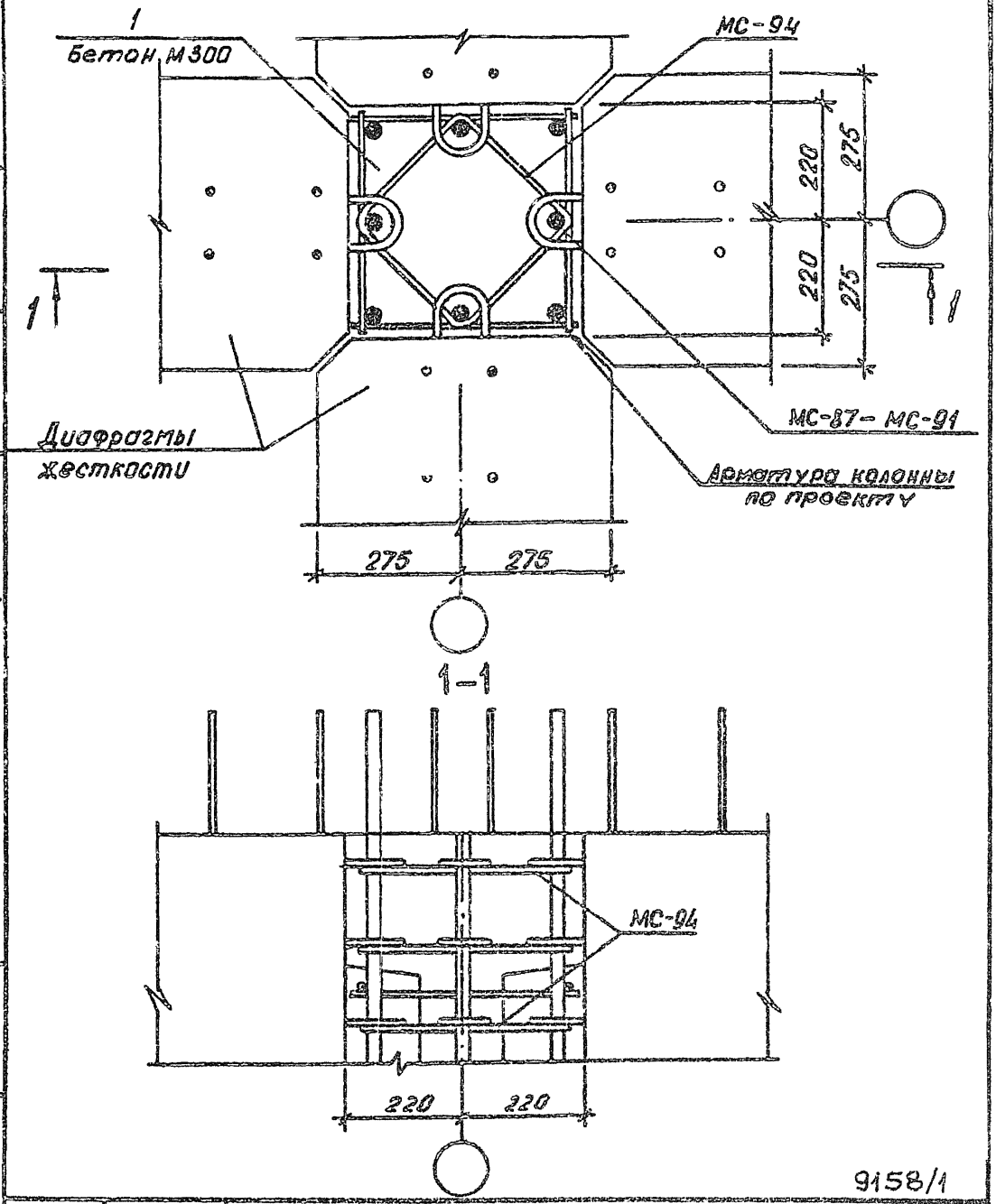

9158/1

1.020.1-3ПВ.6-1 36

НАЧ ОТД	ШЕВЧЕНКО				
Н.КОНТР.	РЕБРОВ				
ГЛ СПЕЦ	НИЧИПОРЕНКО				
ПРОВЕРИЛ	НИЧИПОРЕНКО				
РАЗРАБ.	ЛИТВИНЕНКО				

УЗЕЛ 40

СТАДИЯ	ЛИСТ	ЛИСТОВ
Р		1

ГОСГРАЖДАНСТРОЙ
КиевЗНИИЭП

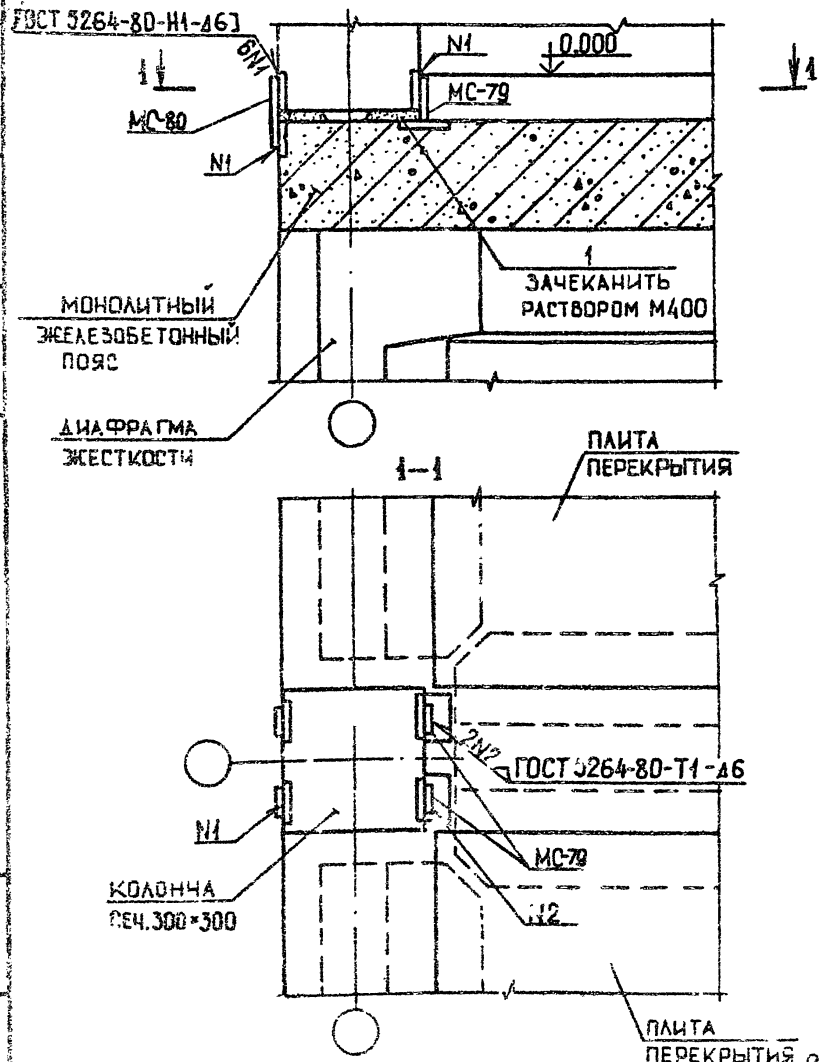

			1.020.1-3ПВ.6-1 37	
НАЧОТД.	ШЕВЧЕНКО			СТАДИЯ / ЛИСТ / ЛИСТОВ
Н.КОНТР.	ЗЕЛЕНЬ			Р / 1
ГЛ.СПЕЦ.	ЧИЖИКОВЕЦКИЙ		УЗЕЛ 41	ГОСГРАЖДАНСТРОЙ КиевЗНИИЭП
ГИП ПРОЕКТА	СКОРОБОГАТ			
РАЗРАБ.	ГОРОБЧИК			

Инв. № подл. | Подпись и дата | Взам. инв. №

ФОРМАТ А4

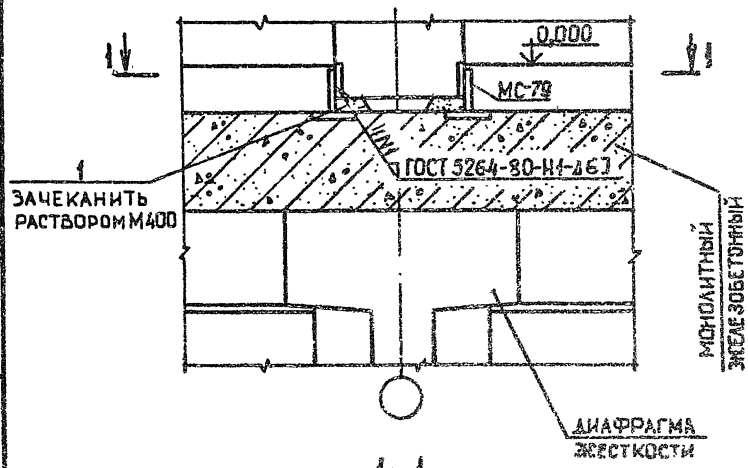

1 – 1

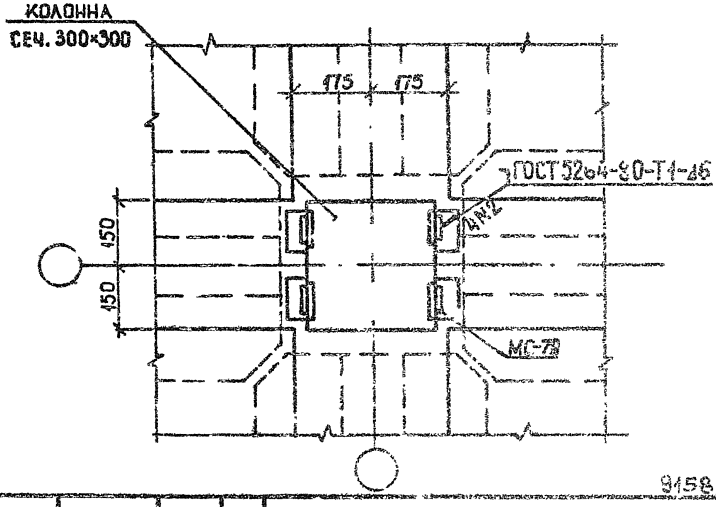

9158/1

НАЧ.ОТД.	ШЕВЧЕНКО			
Н.КОНТР.	РЕ[illegible]ОВ			
ГЛ.СПЕЦ.	КИЧИПОРЕНКО			
ПРОВЕРИЛ	СКОРОБОГАТ			
РАЗРАБ	ГРЕСЬКИВ			

1. С20 1-3ПВ.6-1 [illegible]

УЗЕЛ 42

СТАДИЯ	ЛИСТ	ЛИСТОВ
Р		1

ГОСГРАЖДАНСТРОЙ КиевЗНИИЭП

ЭПВЦ КиевЗНИИЭП

ОПЕРАТОР ТЛП КОРТ

Федько

ВЗАМ. ИНВ. №

ПОДПИСЬ И ДАТА

ИНВ. № ПОДЛ.

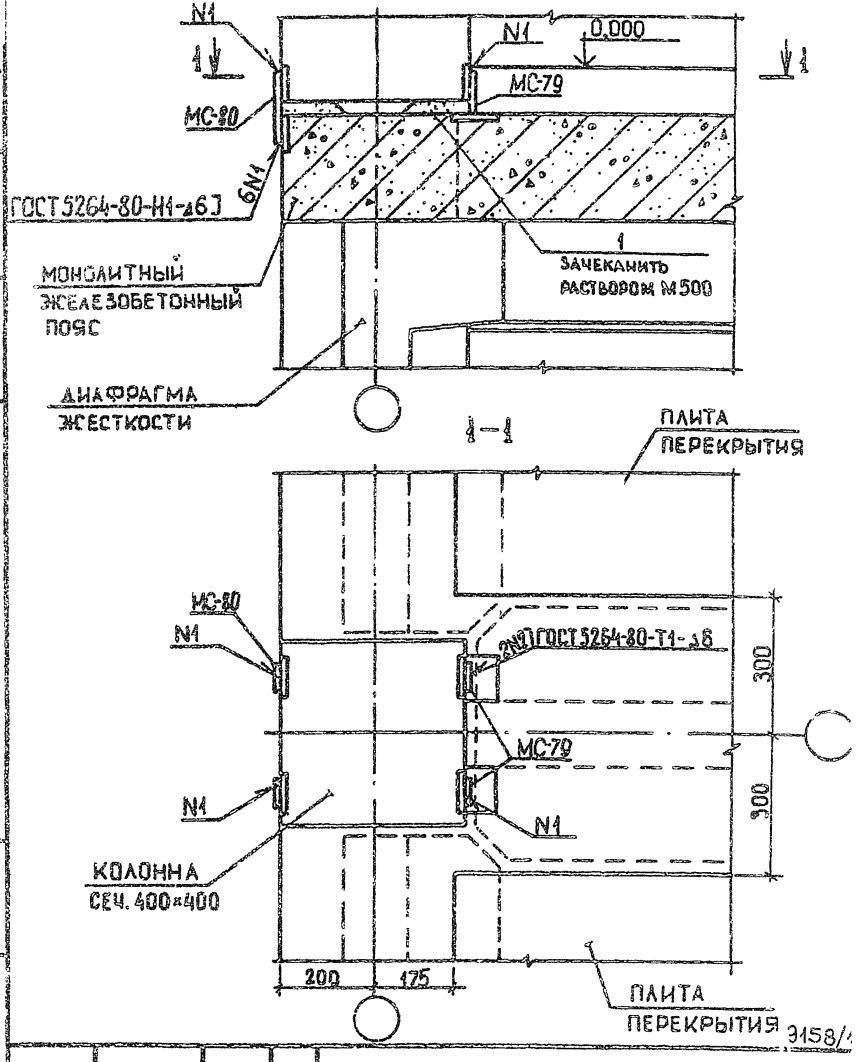

3158/1

				1.020.1-3П8.6-1 39
НАЧ ОТД	ШЕВЧЕНКО			УЗЕЛ 43
Н.КОНТР	РЕБРОВ			
ГЛ СПЕЦ	ЧИЧИПОРЕНКО			
ПРОВЕРИЛ	СКОРОБОГАТ			
РАЗРАБ	ГРЕСЬКИВ			

СТАДИЯ	ЛИСТ	ЛИСТОВ
Р		1

ГОСГРАЖДАНСТРОЙ
Киев.ЗНИИЭП

ЭПВЦ Киев.ЗНИИЭП
СУПЕРАТОР ТПП КОРТ
Федько
ВЗАМ. ИНВ №
ПОДПИСЬ И ДАТА
ИНВ № ПОДЛ

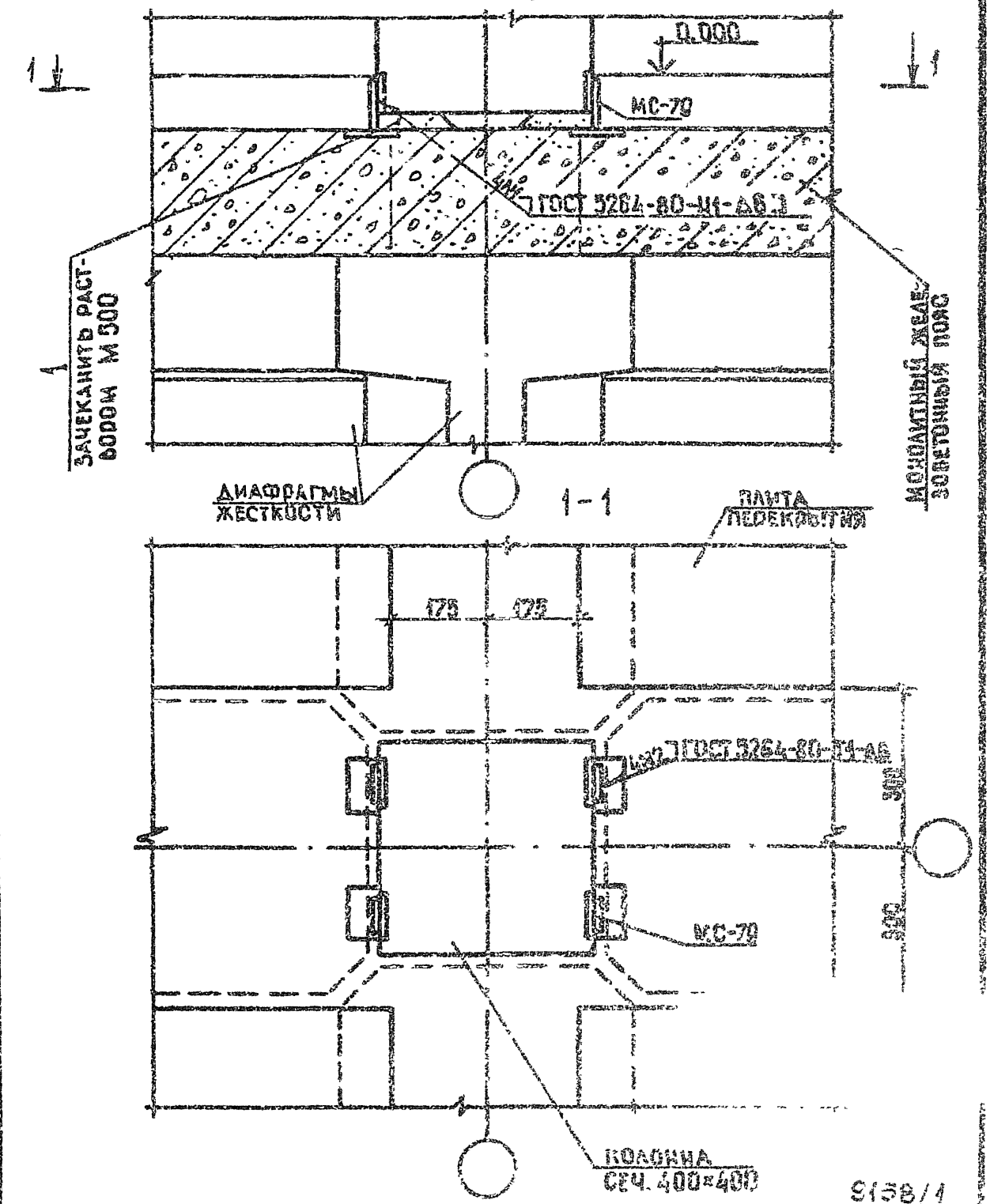

9158/1

				1.020.1-3ПВ.6-1 40
НАЧ ОТД	ШЕВЧЕНКО			УЗЕЛ 44
Н.КОНТР	РЕБРОВ			
ГЛ СПЕЦ	НИЧИПОРЕНКО			
ПРОВЕРИЛ	СКОРОБОГАТ			
РАЗРАБ	ГРЕСЬКИВ			

СТАДИЯ	ЛИСТ	ЛИСТОВ
Р		1

ГОСГРАЖДАНСТРОЙ
КиевЗНИИЭП

ЭПВЦ КиевЗНИИЭП
ОПЕРАТОР ТПП КОРТ
Федькс

ИНВ № ПОДЛ | ПОДПИСЬ И ДАТА | ВЗАМ. ИНВ. №

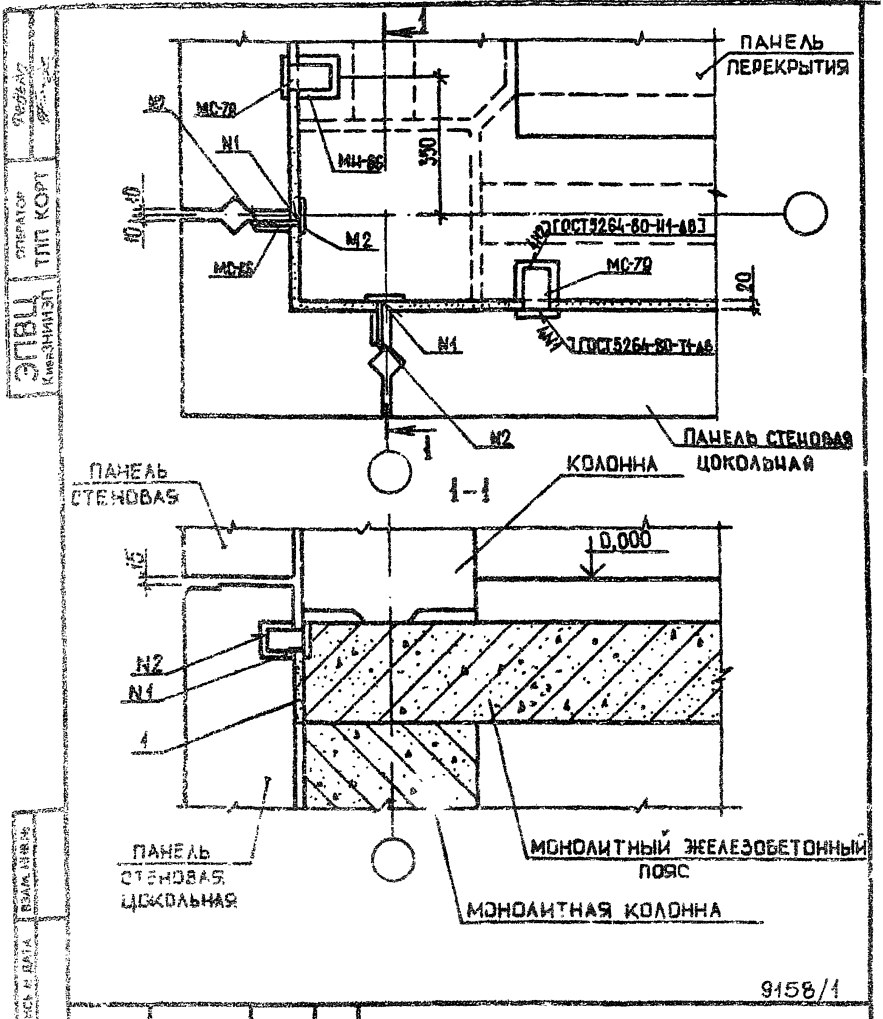

9158/1

			1.020.1-3ПВ.6-1 41	
НАЧ.ОТД.	ШЕВЧЕНКО		УЗЕЛ 45	СТАДИЯ: Р; ЛИСТ; ЛИСТОВ: 1
НАКОНТ.	ЯЕВСОВ			ГОСГРАЖДАНСТРОЙ КиевЗНИИЭП
ГЛ.СПЕЦ.	ИМЫКОВЕНКО			
ПРОВЕРИЛ	СКОЗОВОГАТ			
ВЫПОЛН.	ГРЕСЬКИЙ			

ЭПВЦ КиевЗНИИЭП
ОПЕРАТОР ТПП КОРТ
ВЗАМ. ИНВ.№
ПОДПИСЬ И ДАТА
ИНВ.№ ПОДЛ.

ФОРМАТ А4

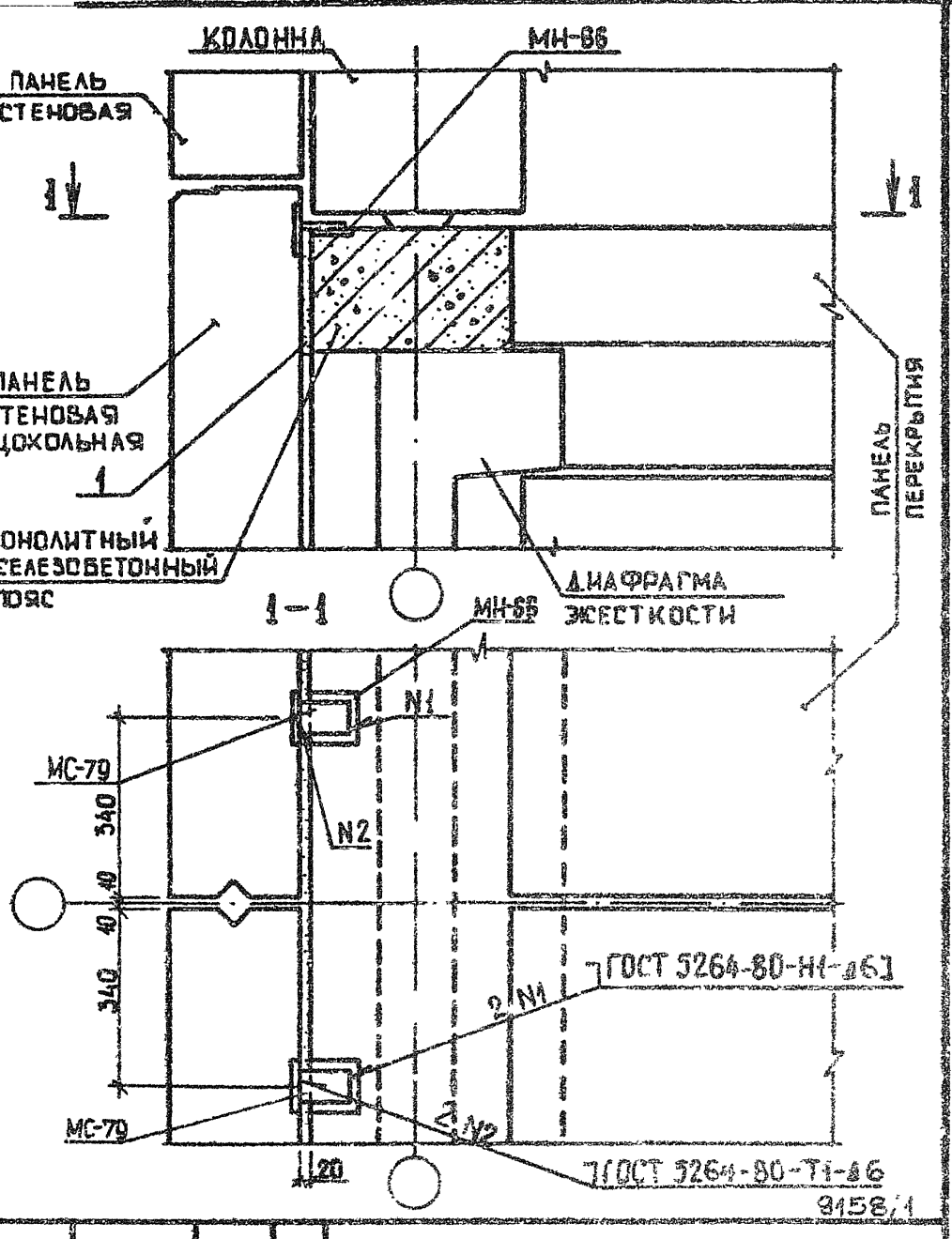

				1.020.1-3ПВ.6-1 42
НАЧ ОТД	ШЕВЧЕНКО			УЗЕЛ 46
Н.КОНТР	РЕБРОВ			
ГЛ СПЕЦ	НИЧИПОРЕНКО			
ПРОВЕРИЛ	СКОРОБОГАТ			
РАЗРАБ	ГРЕСЬКИВ			

СТАДИЯ	ЛИСТ	ЛИСТОВ
Р		1

ГОСГРАЖДАНСТРОЙ КиевЗНИИЭП

ЭПВЦ КиевЗНИИЭП

ОТВЕТСТВ ТЛП КОРТ

Федько

ИНВ № ПОДЛ | ПОДПИСЬ И ДАТА | ВЗАМ. ИНВ №

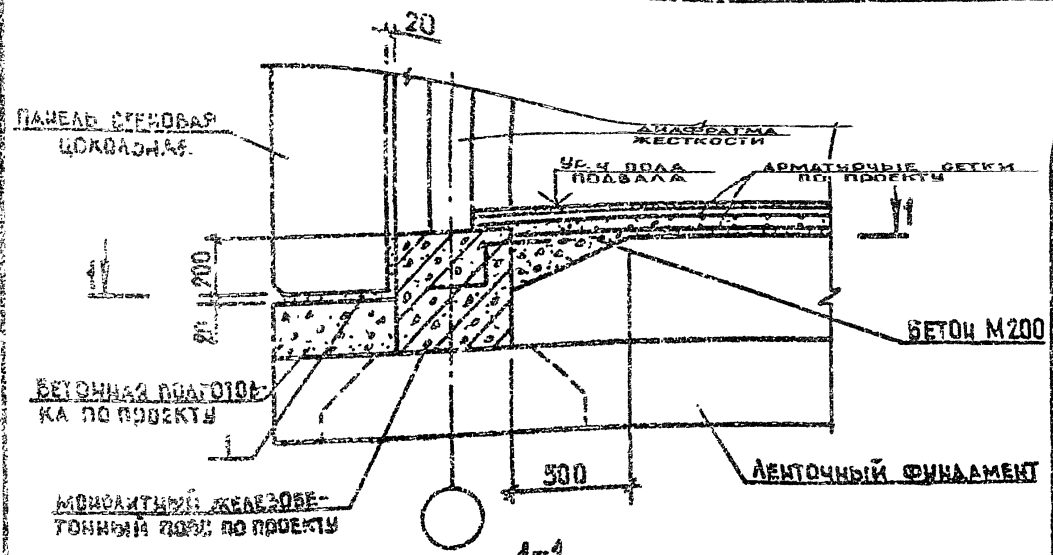

1-1

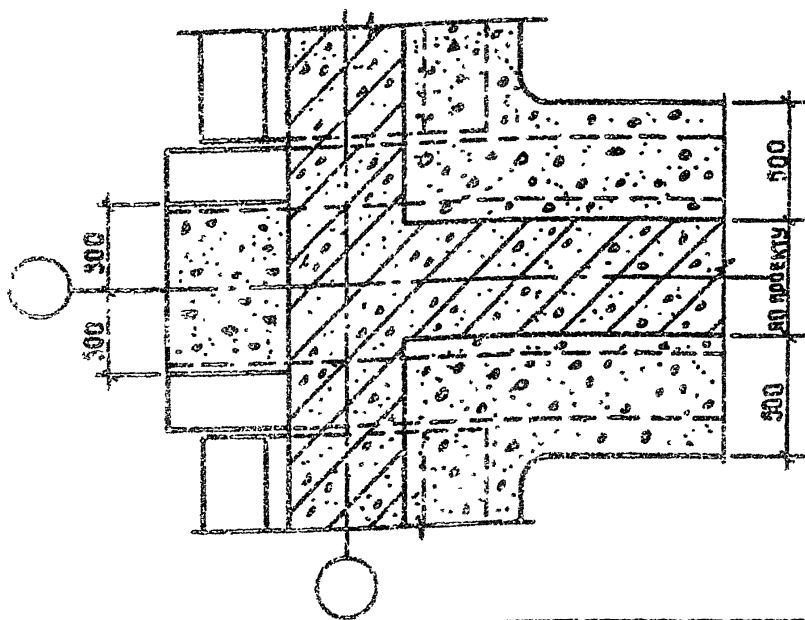

9158/1

				1.020.1-3ПВ.6-1 43
НАЧ.ОТД.	ЛИЕВЧЕНКО			УЗЕЛ 47
Н.КОНТР.	РЕБРОВ			
ГЛ.СПЕЦ.	ЧИЧКОВЕНКО			
ПРОВЕРИЛ	СКОРОБОГАТ			
РАЗРАБ.	ГРЕСЫНЕ			

СТАДИЯ	ЛИСТ	ЛИСТОВ
Р		1

ГОСГРАЖДАНСТРОЙ
КиевЗНИИЭП

ЗПВЦ КиевЗНИИЭП
СПЕЦ. ТПП КОРТ
ПОДПИСЬ И ДАТА
ИНВ. № ПОДЛ.
ВЗАМ. ИНВ. №

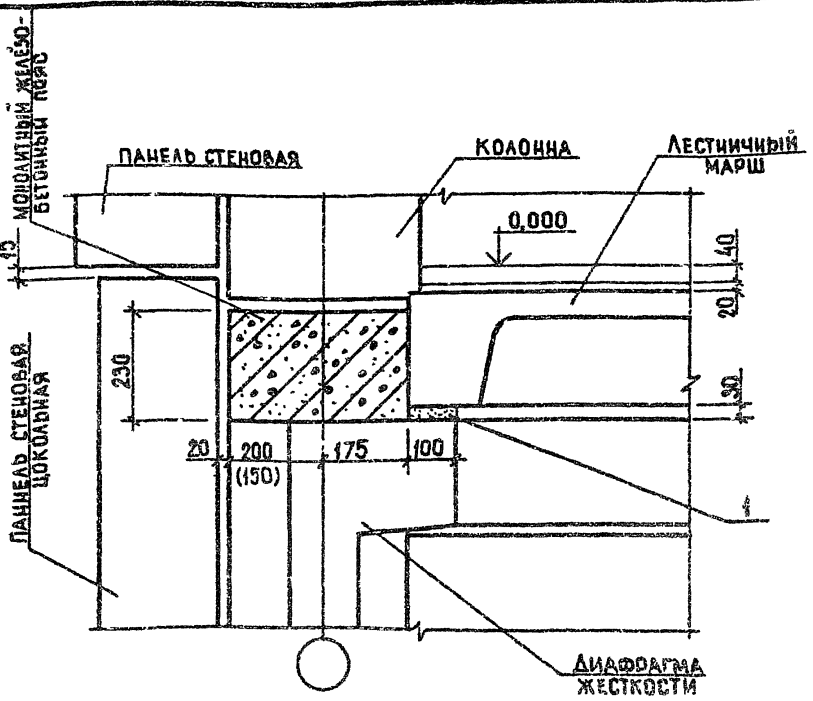

Размеры в скобках приведены для колонн сечением 300×300 мм

			9158/1
			1.020.1-3П8.6-1 44
НАЧ ОТД	ШЕВЧЕНКО		УЗЕЛ 48
Н.КОНТР	РЕБРОВ		
ГЛ СПЕЦ	НИЧИПОРЕНКО		
ПРОВЕРИЛ	СКОРОБОГАТ		
РАЗРАБ	ГРЕСЬКИВ		

СТАДИЯ	ЛИСТ	ЛИСТОВ
Р		1

ГОСГРАЖДАНСТРОЙ КиевЗНИИЭП

ИНВ № ПОДЛ | ПОДПИСЬ И ДАТА | ВЗАМ. ИНВ №

ЭПВЦ КиевЗНИИЭП | ОТВРАТОР ТЛП КОРТ | Федько

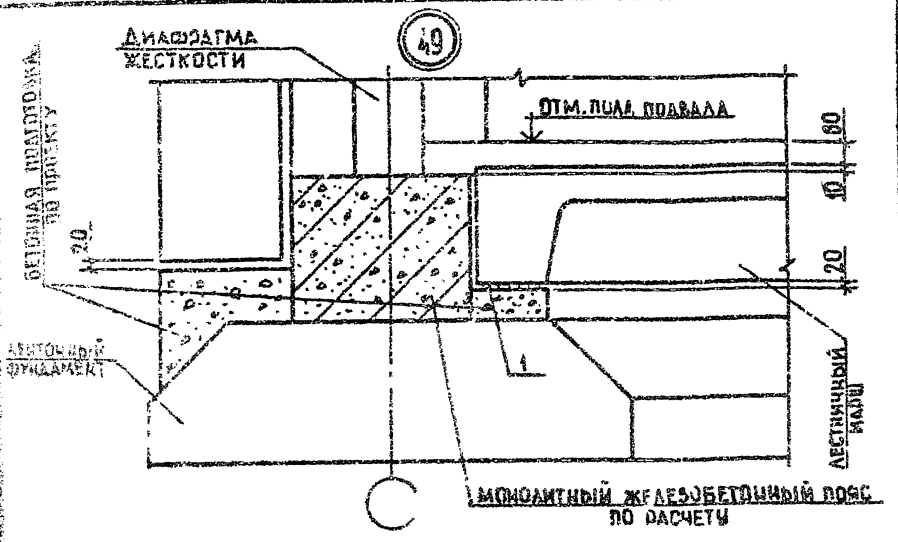

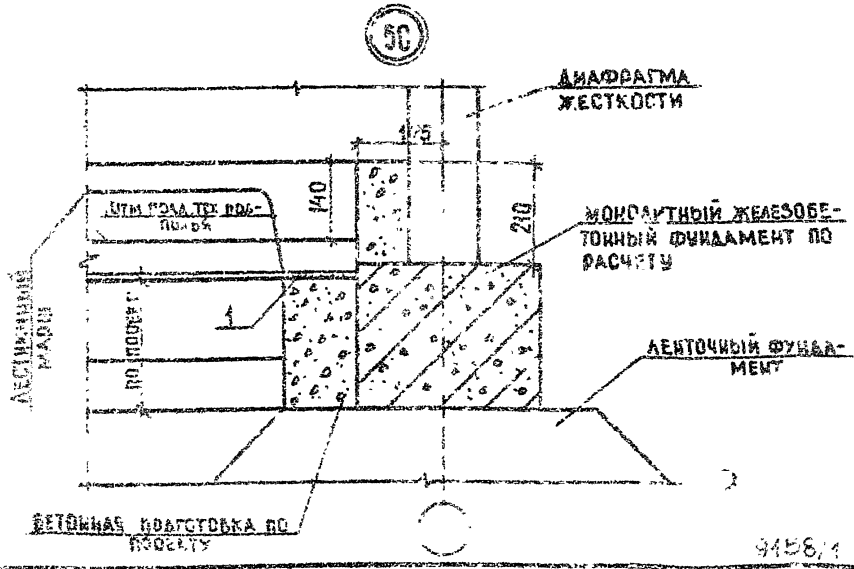

9158/1

1.020.1-1ПВ.6-1.45

Узлы 49, 50

ГОССТРОЙ УССР
КиевЗНИИЭП

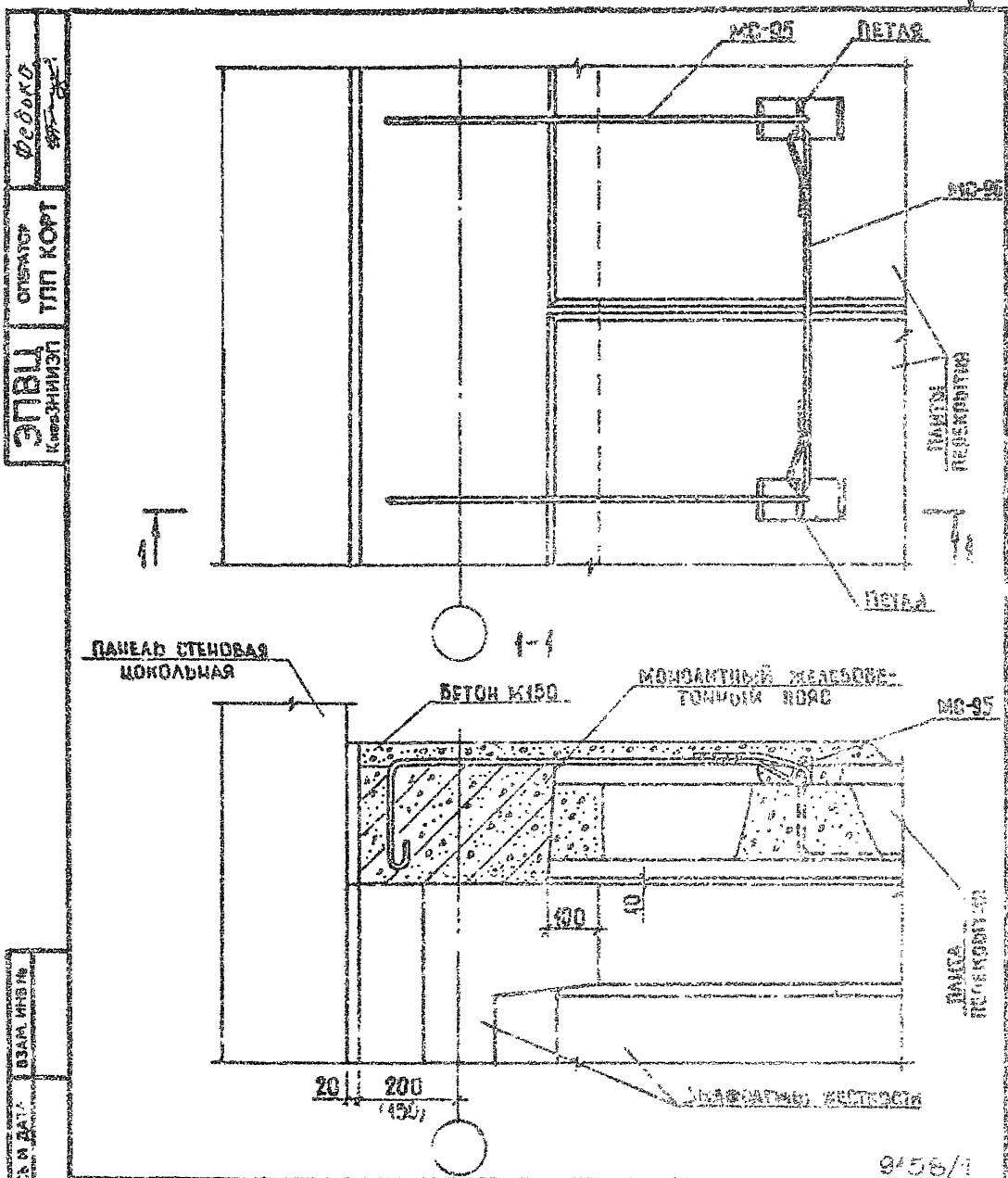

9156/1

				1.020.1-3 ПВ.6-1 42
НАЧ.ОТД.	ШЕВЧЕНКО		УЗЕЛ 51	СТАДИЯ: 9 / ЛИСТ: / ЛИСТ: 1
Н.КОНТР.	ДЕБРОВ			ГОСГРАЖДАНСТРОЙ КиевЗНИИЭП
ГЛ.СПЕЦ.	НИЧИПОРЕНКО			
ПРОВЕРИЛ	НИЧИПОРЕНКО			
РАЗРАБ.	СКОРОБОГАТ			

ЭПВЦ КиевЗНИИЭП | ОПЕРАТОР ТЛП КОРТ | Федько

ИНВ.№ ПОДЛ. | ПОДПИСЬ И ДАТА | ВЗАМ. ИНВ.№

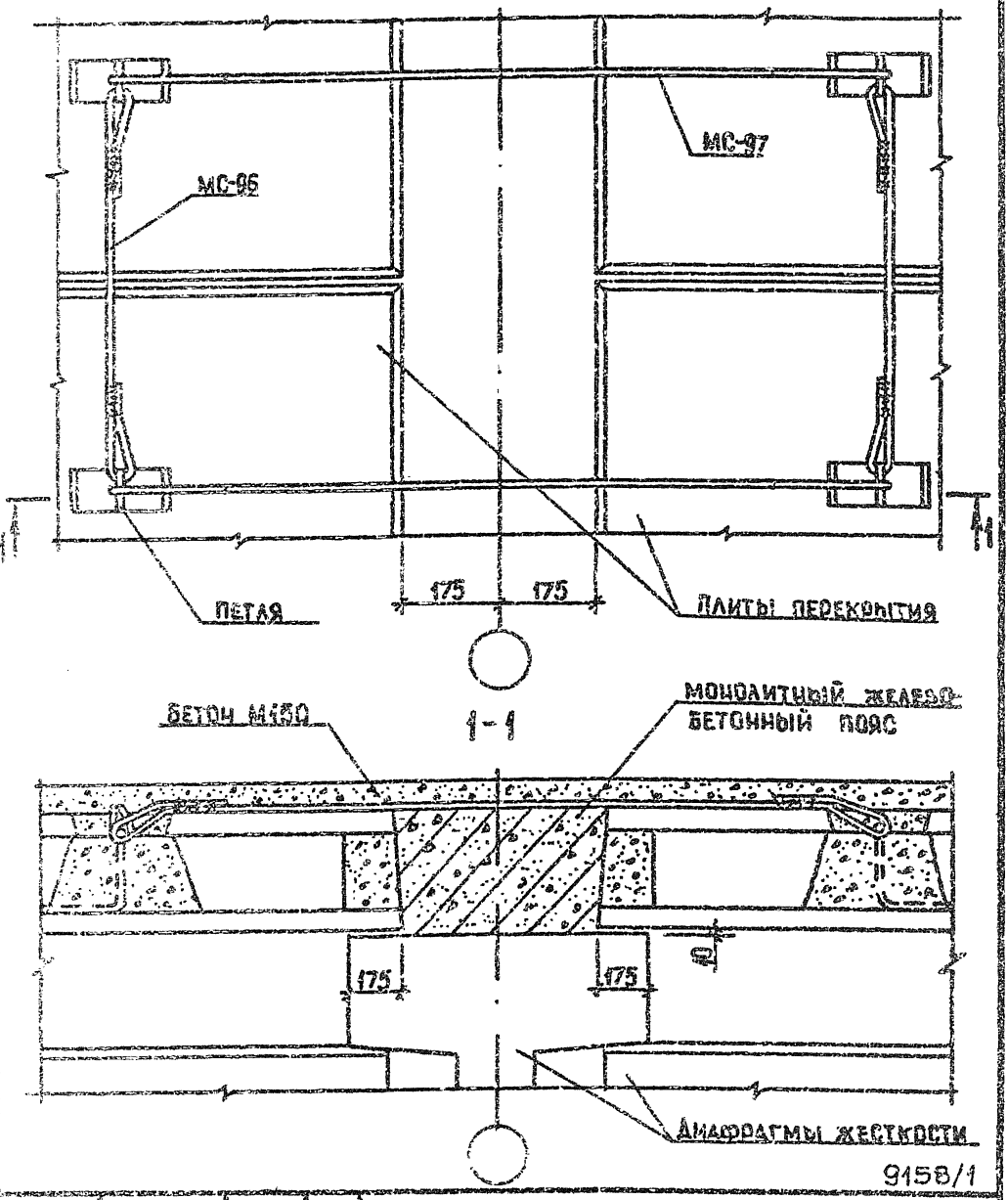

9158/1

1.020.1-3ПВ.6-1 47

				СТАДИЯ	ЛИСТ	ЛИСТОВ
				Р		1
НАЧОТД.	ШЕВЧЕНКО					
Н.КОНТР.	РЕЗНОВ					
ГЛ.СПЕЦ.	ЧИЧИПОРЕНКО					
ПРОВЕРИЛ	ЧИЧИПОРЕНКО					
РАЗРАБ.	ФЕДЬКО					

УЗ 52

ГОСГРАЖДАНСТРОЙ
КиевЗНИИЭП

ЭПВЦ КиевЗНИИЭП | оператор ТПП КОРТ | Федько

Пример решения деформационного шва

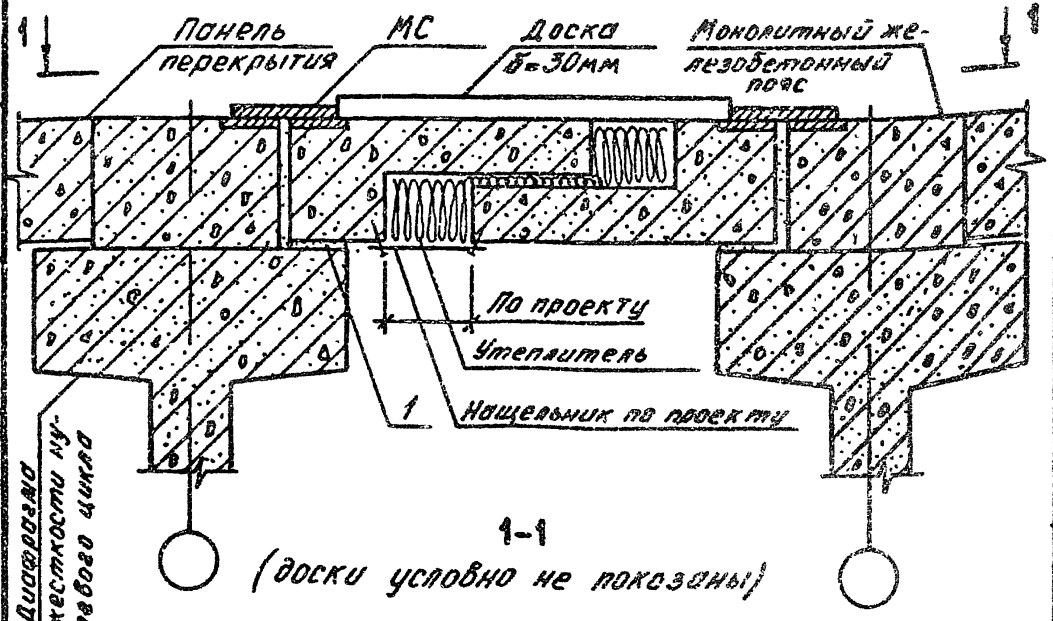

1-1

(доски условно не показаны)

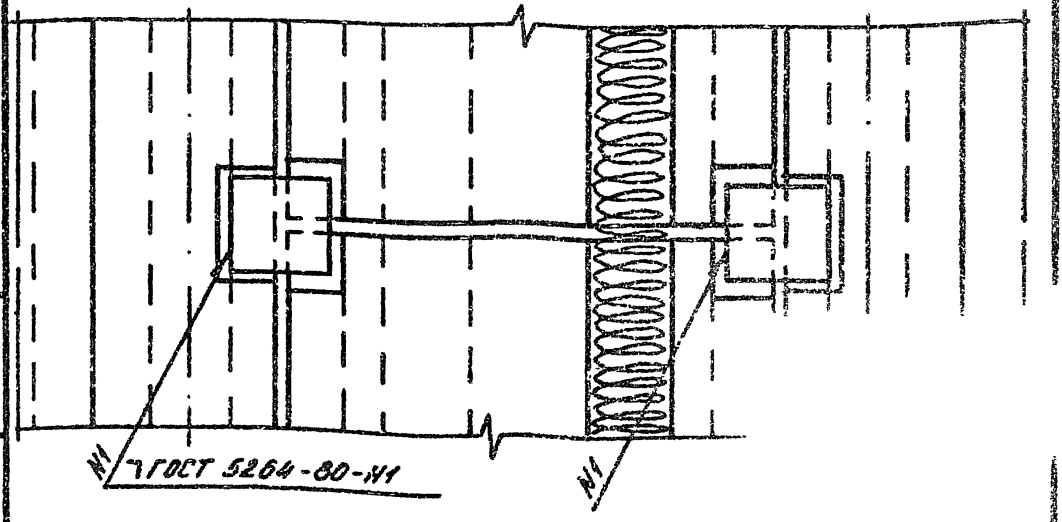

9158/1

1.020.1-3ПВ.6-1 48

НАЧ ОТД	ШЕВЧЕНКО	
Н КОНТР	РЕБРОВ	
ГП СПЕЦ	ЧИЧИПОРЕНКО	
ПРОВЕРИЛ	ЧИЧИПОРЕНКО	
РАЗРАБ	ФЕДЬКО	

УЗЕЛ 53

СТАДИЯ	ЛИСТ	ЛИСТОВ
Р		1

ГОСГРАЖДАНСТРОЯ КиевЗНИИЭП

ИНВ.№ ПОДЛ | ПОДПИСЬ И ДАТА | ВЗАМ. ИНВ.№

МАРКА ПОЗ.	ОБОЗНАЧЕНИЕ	НАИМЕНОВАНИЕ	КОЛ	МАССА ЕД, КГ	ПРИМЕЧАНИЕ
		УЗЕЛ I			
		ДЕТАЛЕ			
		ПРИ I ТИПЕ АРМИРОВАНИЯ ДИАФРАГМ ЖЕСТКОСТИ ИЗДЕЛИЕ СОЕДИНИТ. ГОСТ 5781-82*			
МС-52 МС-57	40.013.680 I.020.I-3ПВ 7-I 0I	Ф40 А-III L=680 ИЗДЕЛИЕ СОЕДИНИТ.	4 4	6,7I	БЧ
		ПРИ 2 ТИПЕ АРМИРОВАНИЯ ДИАФРАГМ ЖЕСТКОСТИ ИЗДЕЛИЕ СОЕДИНИТ. ГОСТ 5781-82*			
МС-53 МС-58	36.013.680 I.020.I-3ПВ.7-I 0I-0I	Ф36 А-III L=680 ИЗДЕЛИЕ СОЕДИНИТ.	4 4	5,43	БЧ
		ПРИ 3 ТИПЕ АРМИРОВАНИЯ ДИАФРАГМ ЖЕСТКОСТИ ИЗДЕЛИЕ СОЕДИНИТ. ГОСТ 5781-82*			
МС-54 МС-59	32.013.680 I.020.I-3ПВ.7-I 0I-02	Ф32 А-III L=680 ИЗДЕЛИЕ СОЕДИНИТ.	4 4	4,29	БЧ
		ПРИ 4 ТИПЕ АРМИРОВАНИЯ ДИАФРАГМ ЖЕСТКОСТИ ИЗДЕЛИЕ СОЕДИНИТ. ГОСТ 5781-82*			
МС-55 МС-60	28.013.680 I.020.I-3ПВ.7-I 0I-03	Ф28 А-III L=680 ИЗДЕЛИЕ СОЕДИНИТ.	4 4	3,28	БЧ
		ПРИ 5 ТИПЕ АРМИРОВАНИЯ ДИАФРАГМ ЖЕСТКОСТИ ИЗДЕЛИЕ СОЕДИНИТ. ГОСТ 5781-82*			
МС-56 МС-6I	25.013.680 I.020.I-3ПВ.7-I 0I-04	Ф25 А-III L=680 ИЗДЕЛИЕ СОЕДИНИТ.	4 4	2,6I	БЧ
		МАТЕРИАЛЫ			
I		БЕТОН [illegible]	,II		$м^3$
		УЗЕЛ 2			
		ДЕТАЛИ			
		ПРИ I ТИПЕ АРМИРОВАНИЯ			9458/1

I.020.I-3ПВ.6-I 49

СПЕЦИФИКАЦИЯ НА УЗЕЛ

СТАДИЯ	ЛИСТ	ЛИСТОВ
2	1	2

ГОСГРАЖДАНСТРОЙ КиевЗНИИЭП

МАРКА, ПОЗ.	ОБОЗНАЧЕНИЕ	НАИМЕНОВАНИЕ	КОЛ.	МАССА ЕД. КГ	ПРИМЕЧАНИЕ
		ДИАФРАГМ ЖЕСТКОСТИ ИЗДЕЛИЕ СОЕДИНИТ. ГОСТ 5781-82*			
МС-52 МС-62	40.0I3.680 I.020.I-3ПВ.7-I 02	Ф40 А-III L=680 ИЗДЕЛИЕ СОЕДИНИТ.	4 4	6,71	БЧ
		ПРИ 2 ТИПЕ АРМИРОВАНИЯ ДИАФРАГМ ЖЕСТКОСТИ ИЗДЕЛИЕ СОЕДИНИТ. ГОСТ 5781-82*			
МС-53 МС-63	36.0I3.680 I.020.I-3ПВ.7-I 02-0I	Ф36 А-III L=680 ИЗДЕЛИЕ СОЕДИНИТ.	4 4	5,43	БЧ
		ПРИ 3 ТИПЕ АРМИРОВАНИЯ ДИАФРАГМ ЖЕСТКОСТИ ИЗДЕЛИЕ СОЕДИНИТ. ГОСТ 5781-82*			
МС-54 МС-64	32.0I3.680 I.020.I-3ПВ.7-I 02-02	Ф32 А-III L=680 ИЗДЕЛИЕ СОЕДИНИТ.	4 4	4,29	БЧ
		ПРИ 4 ТИПЕ АРМИРОВАНИЯ ДИАФРАГМ ЖЕСТКОСТИ ИЗДЕЛИЕ СОЕДИНИТ. ГОСТ 5781-82*			
МС-55 МС-65	28.0I3.680 I.020.I-3ПВ.7-I 02-03	Ф28 А-III L=680 ИЗДЕЛИЕ СОЕДИНИТ.	4 4	3,28	БЧ
		ПРИ 5 ТИПЕ АРМИРОВАНИЯ ДИАФРАГМ ЖЕСТКОСТИ ИЗДЕЛИЕ СОЕДИНИТ. ГОСТ 5781-82*			
МС-56 МС-66	25.0I3.680 I.020.I-3ПВ.7-I 02-04	Ф25 А-III L=680 ИЗДЕЛИЕ СОЕДИНИТ.	4 4	2,6I	БЧ
		МАТЕРИАЛЫ			
I		БЕТОН М300	,07		М³
		УЗЕЛ 3			
		ПЛАН			
		ПРИ I ТИПЕ АРМИРОВАНИЯ ДИАФРАГМ ЖЕСТКОСТИ			
МС-57	I.020.I-3ПВ.7-I 0I	ИЗДЕЛИЕ СОЕДИНИТ.	2		
		ПРИ 2 ТИПЕ АРМИРОВАНИЯ ДИАФРАГМ ЖЕСТКОСТИ			
МС-59	I.020.I-3ПВ.7-I 0I-0I	ИЗДЕЛИЕ СОЕДИНИТ.	2		
		ПРИ 3 ТИПЕ АРМИРОВАНИЯ ДИАФРАГМ ЖЕСТКОСТИ			
МС-69	I.020.I-3ПВ.7-I 0I-02	ИЗДЕЛИЕ СОЕДИНИТ.	2		

ЭПВЦ Киевэнергосетьпроект
ТПП КОРТ
ОПЕРАТОР

Инв. № подл. | Подп. и дата | Взам. инв. №

МАРКА, ПОЗ.	ОБОЗНАЧЕНИЕ	НАИМЕНОВАНИЕ	КОЛ.	МАССА ЕД.КГ	ПРИМЕЧАНИЕ
МС-60	I.020.I-3ПВ.7-I 0I-03	ПРИ 4 ТИПЕ АРМИРОВАНИЯ ДИАФРАГМ ЖЕСТКОСТИ ИЗДЕЛИЕ СОЕДИНИТ.	2		
МС-6I	I.020.I-3ПВ.7-I 0I-04	ПРИ 5 ТИПЕ АРМИРОВАНИЯ ДИАФРАГМ ЖЕСТКОСТИ ИЗДЕЛИЕ СОЕДИНИТ.	2		
		МАТЕРИАЛЫ			
I		БЕТОН М300	,05		$м^3$
		УЗЕЛ 4			
		ДЕТАЛИ			
МС-62	I.020.I-3ПВ.7-I 02	ПРИ I ТИПЕ АРМИРОВАНИЯ ДИАФРАГМ ЖЕСТКОСТИ ИЗДЕЛИЕ СОЕДИНИТ.	2		
МС-63	I.020.I-3ПВ.7-I 02-0I	ПРИ 2 ТИПЕ АРМИРОВАНИЯ ДИАФРАГМ ЖЕСТКОСТИ ИЗДЕЛИЕ СОЕДИНИТ.	2		
МС-64	I.020.I-3ПВ.7-I 02-02	ПРИ 3 ТИПЕ АРМИРОВАНИЯ ДИАФРАГМ ЖЕСТКОСТИ ИЗДЕЛИЕ СОЕДИНИТ.	2		
МС-65	I.020.I-3ПВ.7-I 02-03	ПРИ 4 ТИПЕ АРМИРОВАНИЯ ДИАФРАГМ ЖЕСТКОСТИ ИЗДЕЛИЕ СОЕДИНИТ.	2		
МС-66	I.020.I-3ПВ.7-I 02-04	ПРИ 5 ТИПЕ АРМИРОВАНИЯ ДИАФРАГМ ЖЕСТКОСТИ ИЗДЕЛИЕ СОЕДИНИТ.	2		
		МАТЕРИАЛЫ			
I		БЕТОН М300	,04		$м^3$
		УЗЕЛ 5			
		ДЕТАЛИ			
МС-67	40.0I3.260	ПРИ I ТИПЕ АРМИРОВАНИЯ ДИАФРАГМ ЖЕСТКОСТИ ИЗДЕЛИЕ СОЕДИНИТ. ГОСТ 578I-82* Ф40 А-III L=260	4	2,56	БЧ
МС-67	I.020.I-3ПВ.7-I 0I	ИЗДЕЛИЕ СОЕДИНИТ.	4		
		ПРИ 2 ТИПЕ АРМИРОВАНИЯ			

9158/1

ЗПВЦ Киевзнинипроект

ОПЕРАТОР ТПП КОРТ

ПОДП. И ДАТА

ИНВ. № ПОДЛ.

МАРКА, ПОЗ.	ОБОЗНАЧЕНИЕ	НАИМЕНОВАНИЕ	КОЛ.	МАССА ЕД. КГ	ПРИМЕЧАНИЕ
		ДИАФРАГМ ЖЕСТКОСТИ ИЗДЕЛИЕ СОЕДИНИТ. ГОСТ 5781-82*			
МС-68	36.0I3.260	Ф36 А-III L=260	4	2,08	БЧ
МС-58	I.020.I-3ПВ.7-I 0I-0I	ИЗДЕЛИЕ СОЕДИНИТ.	4		
		ПРИ 3 ТИПЕ АРМИРОВАНИЯ ДИАФРАГМ ЖЕСТКОСТИ ИЗДЕЛИЕ СОЕДИНИТ. ГОСТ 5781-82*			
МС-69	32.0I3.260	Ф32 А-III L=260	4	I,64	БЧ
МС-59	I.020.I-3ПВ.7-I 0I-02	ИЗДЕЛИЕ СОЕДИНИТ.	4		
		ПРИ 4 ТИПЕ АРМИРОВАНИЯ ДИАФРАГМ ЖЕСТКОСТИ ИЗДЕЛИЕ СОЕДИНИТ. ГОСТ 5781-82*			
МС-70	28.0I3.260	Ф28 А-III L=260	4	I,25	БЧ
МС-60	I.020.I-3ПВ.7-I 0I-03	ИЗДЕЛИЕ СОЕДИНИТ.	4		
		ПРИ 5 ТИПЕ АРМИРОВАНИЯ ДИАФРАГМ ЖЕСТКОСТИ ИЗДЕЛИЕ СОЕДИНИТ. ГОСТ 5781-82*			
МС-7I	25.0I3.260	Ф25 А-III L=260	4	I,00	БЧ
МС-6I	I.020.I-3ПВ.7-I 0I-04	ИЗДЕЛИЕ СОЕДИНИТ.	4		
		МАТЕРИАЛЫ			
I		БЕТОН М300	,II		$м^3$
		УЗЕЛ 6			
		ДЕТАЛИ			
		ПРИ I ТИПЕ АРМИРОВАНИЯ ДИАФРАГМ ЖЕСТКОСТИ ИЗДЕЛИЕ СОЕДИНИТ. ГОСТ 5781-82*			
МС-67	40.0I3.260	Ф40 А-III L=260	4	2,56	БЧ
МС-62	I.020.I-3ПВ.7-I 02	ИЗДЕЛИЕ СОЕДИНИТ.	4		
		ПРИ 2 ТИПЕ АРМИРОВАНИЯ ДИАФРАГМ ЖЕСТКОСТИ ИЗДЕЛИЕ СОЕДИНИТ. ГОСТ 5781-82*			
МС-68	36.0I3.260	Ф36 А-III L=260	4	2,08	БЧ
МС-63	I.020.I-3ПВ.7-I 02-0I	ИЗДЕЛИЕ СОЕДИНИТ.	4		
		ПРИ 3 ТИПЕ АРМИРОВАНИЯ ДИАФРАГМ ЖЕСТКОСТИ ИЗДЕЛИЕ СОЕДИНИТ. ГОСТ 5781-82*			
МС-69	32.0I3.260	Ф32 А-III L=260	4	I,64	БЧ

Федько

ЭПВЦ КиевЗНИИЭП

ОПЕРАТОР ТЛП КОРТ

Инв. № подл. | Подп. и дата | Взам. инв. №

9158/1

МАРКА, ПОЗ.	ОБОЗНАЧЕНИЕ	НАИМЕНОВАНИЕ	КОЛ.	МАССА ЕД. КГ	ПРИМЕЧАНИЕ
МС-64	I.020.I-3ПВ.7-I 02-02	ИЗДЕЛИЕ СОЕДИНИТ.	4		
		ПРИ 4 ТИПЕ АРМИРОВАНИЯ ДИАФРАГМ ЖЕСТКОСТИ ИЗДЕЛИЕ СОЕДИНИТ. ГОСТ 5781-82*			
МС-70	28.013.260	Ф28 А-II L=260	4	I,25	БЧ
МС-65	I.020.I-3ПВ.7-I 02-03	ИЗДЕЛИЕ СОЕДИНИТ.	4		
		ПРИ 5 ТИПЕ АРМИРОВАНИЯ ДИАФРАГМ ЖЕСТКОСТИ ИЗДЕЛИЕ СОЕДИНИТ. ГОСТ 5781-82*			
МС-71	25.013.260	Ф25 А-II L=260	4	I,00	БЧ
МС-66	I.020.I-3ПВ.7-I 02-04	ИЗДЕЛИЕ СОЕДИНИТ.	4		
		МАТЕРИАЛЫ			
I		БЕТОН М300	,07		$м^3$
		УЗЕЛ 7			
		ДЕТАЛИ			
		ИЗДЕЛИЕ СОЕДИНИТ.			
МС-5	70.I2.060.200	ПОЛОСА $\frac{12\times70\ ГОСТ\ 103-76^*}{Вст\ 3пс\ ГОСТ\ 535-79^*}$ L=200	2	I,32	БЧ
МС-6	I.020-I/83.7-I 40	ИЗДЕЛИЕ СОЕДИНИТ.	2		
		МАТЕРИАЛЫ			
I		ЦЕМЕНТНЫЙ РАСТВОР М200	,003		НА 1П.М
2		БЕТОН М300	,002		НА I ШПОНКУ
		УЗЕЛ 8			
		ДЕТАЛИ			
		ИЗДЕЛИЕ СОЕДИНИТ.			
МС-5	70.I3.060.200	ПОЛОСА $\frac{12\times70\ ГОСТ\ 103-76^*}{Вст\ 3пс\ ГОСТ\ 535-79^*}$ L=200	3	I,32	БЧ
МС-6	I.020-I/83.7-I 40	ИЗДЕЛИЕ СОЕДИНИТ.	3		
		МАТЕРИАЛЫ			
I		ЦЕМЕНТНЫЙ РАСТВОР М200	,003		НА 1П.М
2		БЕТОН М300	,002		НА I ШПОНКУ

ЭПВЦ Киевзнипиэп | ТПП КОРТ | Откалот

Инв. № подл. | Подп. и дата | Взам. инв. №

9158/1

МАРКА, ПОЗ.	ОБОЗНАЧЕНИЕ	НАИМЕНОВАНИЕ	КОЛ.	МАССА ЕД. КГ	ПРИМЕЧАНИЕ
		УЗЕЛ 9			
		ДЕТАЛИ			
		ИЗДЕЛИЕ СОЕДИНИТ.			
МС-5	70.I2.060.200	ПОЛОСА $\frac{12\times70\ ГОСТ\ 103-76^{**}}{ВСт3пс\ ГОСТ\ 535-79^{**}}$ L=200	4	I,32	БЧ
МС-6	I.020-I/83.7-I 40	ИЗДЕЛИЕ СОЕДИНИТ.	4		
		МАТЕРИАЛЫ			
I		ЦЕМЕНТНЫЙ РАСТВОР М200	,003		НА 1ДМ
2		БЕТОН М300	,002		НА 1 ШПОНКУ
		УЗЕЛ I0			
		ДЕТАЛИ			
		ИЗДЕЛИЕ СОЕДИНИТ.			
МС-7	I20.I2.060.200	ПОЛОСА $\frac{12\times120\ ГОСТ\ 103-76^{**}}{ВСт3пс\ ГОСТ\ 535-79^{**}}$ L=200	I	2,26	БЧ
МС-8	I.020-I/83.7-I 40	ИЗДЕЛИЕ СОЕДИНИТ.	I		
		МАТЕРИАЛЫ			
I		ЦЕМЕНТНЫЙ РАСТВОР М200	,003		НА 1ДМ
2		БЕТОН М300	,003		НА 1 ШПОНКУ
		УЗЕЛ II			
		ДЕТАЛИ			
		ИЗДЕЛИЕ СОЕДИНИТ.			
МС-5	70.I2.060.200	ПОЛОСА $\frac{12\times70\ ГОСТ\ 103-76^{**}}{ВСт3пс\ ГОСТ\ 535-79^{**}}$ L=200	I	I,32	БЧ
МС-6	I.020-I/83.7-I 40	ИЗДЕЛИЕ СОЕДИНИТ.	I		
		МАТЕРИАЛЫ			
I		ЦЕМЕНТНЫЙ РАСТВОР М200	,003		НА 1ДМ
2		БЕТОН М300	,002		НА 1 ШПОНКУ
		УЗЕЛ I2			
		ДЕТАЛИ			

ЭПВ.1 Киевзнииэп

Операторы ТПТ КОРТ

Инв. № подл. | Подп. и дата | Взам. инв. №

9158/1

1.020.1-3ПВ.6-1 49

ЛИСТ 6

ФОРМАТ А4

МАРКА, ПОЗ.	ОБОЗНАЧЕНИЕ	НАИМЕНОВАНИЕ	КОЛ.	МАССА ЕД. КГ	ПРИМЕЧАНИЕ
МС-5	70.I2.060.200	ИЗДЕЛИЯ СОЕДИНИТ. ПОЛОСА 12×70 ГОСТ 103-76* Ст3пс ГОСТ 535-79* L=200	I	I,32	БЧ
МС-6	I.020-I/83.7-I 40	ИЗДЕЛИЯ СОЕДИНИТ.	I		
		МАТЕРИАЛЫ			
I 2		ЦЕМЕНТНЫЙ РАСТВОР М200 БЕТОН М300	,003 ,002		НА IПМ НА I ШПОНКУ
		УЗЕЛ I3			
		ДЕТАЛИ			
МС-72	I.020.I-3ПВ.7-I 04	ПРИ I ТИПЕ АРМИРОВАНИЯ ДИАФРАГМ ЖЕСТКОСТИ ИЗДЕЛИЕ СОЕДИНИТ.	2		
МС-73	I.020.I-3ПВ.7-I 04-0I	ПРИ 2 ТИПЕ АРМИРОВАНИЯ ДИАФРАГМ ЖЕСТКОСТИ ИЗДЕЛИЕ СОЕДИНИТ.	2		
МС-74	I.020.I-3ПВ.7-I 04-02	ПРИ 3 ТИПЕ АРМИРОВАНИЯ ДИАФРАГМ ЖЕСТКОСТИ ИЗДЕЛИЕ СОЕДИНИТ.	2		
МС-75	I.020.I-3ПВ.7-I 04-03	ПРИ 4 ТИПЕ АРМИРОВАНИЯ ДИАФРАГМ ЖЕСТКОСТИ ИЗДЕЛИЕ СОЕДИНИТ.	2		
МС-76	I.020.I-3ПВ.7-I 04-04	ПРИ 5 ТИПЕ АРМИРОВАНИЯ ДИАФРАГМ ЖЕСТКОСТИ ИЗДЕЛИЕ СОЕДИНИТ.	2		
		МАТЕРИАЛЫ			
I		БЕТОН М300	,04		$м^3$
		УЗЕЛ I4			
		МАТЕРИАЛЫ			
I		ЦЕМЕНТНЫЙ РАСТВОР М200	,0I6		$м^3$ НА IПМ
		УЗЕЛ I5			
		СБОРОЧНЫЕ ЕДИНИЦЫ			

ЭПВЦ КиевЗНИИЭП
ОПЕРАТОР ТПП КОРТ
ВЗАМ. ИНВ. №
ПОДП. И ДАТА
ИНВ. № ПОДЛ.

МАРКА, ПОЗ.	ОБОЗНАЧЕНИЕ	НАИМЕНОВАНИЕ	КОЛ.	МАССА ЕД. КГ	ПРИМЕЧАНИЕ
МН-66	I.020.I-3ПВ.I-3 39	ИЗДЕЛИЕ ЗАКЛАДНОЕ	2		
		ДЕТАЛИ			
МС-77	60.6.060.240	ИЗДЕЛИЕ СОЕДИНИТ. ПОЛОСА $\frac{6\times60\ ГОСТ\ 103\text{-}76^{*}}{8Ст3пс\ ГОСТ\ 535\text{-}79^{**}}$ L=240	2	0,68	БЧ
		МАТЕРИАЛЫ			
I		БЕТОН М300	,07		$м^3$
		УЗЕЛ I6			
		ДЕТАЛИ			
I	6.0I3.2I700	СТ. ОТД. ГОСТ 578I-82* Ø6 А-II L=2I700		4,82	НА IIВМ
		МАТЕРИАЛЫ			
2		БЕТОН М200	,07		$м^3$ НА IIВМ
		УЗЕЛ I7			
		ДЕТАЛИ			
МС-78	60.6.060.I30	ИЗДЕЛИЕ СОЕДИНИТ. ПОЛОСА $\frac{6\times60\ ГОСТ\ 103\text{-}76^{*}}{8Ст3пс\ ГОСТ\ 535\text{-}79^{**}}$ L=130	2	0,37	БЧ
		МАТЕРИАЛЫ			
I		ЦЕМЕНТНЫЙ РАСТВОР М200	,008		$м^3$ НА IIВМ
		УЗЕЛ I8			
		СБОРОЧНЫЕ ЕДИНИЦЫ			
МС-30	I.020-I/83.7-I I00	ИЗДЕЛИЕ СОЕДИНИТ.	I		
		МАТЕРИАЛЫ			
I		ЦЕМЕНТНЫЙ РАСТВОР М200	,002		$м^3$

ЭПВЦ КиевЗНИИЭП
ОПЕРАТОР ТЛП КОРТ
федько

Инв. № подл. | Подп. и дата | Взам. инв. №

МАРКА, ПОЗ.	ОБОЗНАЧЕНИЕ	НАИМЕНОВАНИЕ	КОЛ.	МАССА ЕД. КГ	ПРИМЕЧАНИЕ
		УЗЕЛ 19			
		МАТЕРИАЛЫ			
I		БЕТОН М150	,31		$м^3$
		УЗЕЛ 20			
		МАТЕРИАЛЫ			
I		БЕТОН М150	,31		$м^3$
		УЗЕЛ 21			
		ДЕТАЛИ			
МС-79	70.6.060.100	ИЗДЕЛИЕ СОЕДИНИТ. ПОЛОСА 6×70 ГОСТ 103-76* / ВСт3пс ГОСТ 535-79* L=100	4	0,33	БЧ
		МАТЕРИАЛЫ			
I		ЦЕМЕНТНЫЙ РАСТВОР М400	,003		$м^3$
		УЗЕЛ 22			
		ДЕТАЛИ			
МС-79	70.6.060.100	ИЗДЕЛИЕ СОЕДИНИТ. ПОЛОСА 6×70 ГОСТ 103-76* / ВСт3пс ГОСТ 535-79* L=100	4	0,33	БЧ
		МАТЕРИАЛЫ			
I		ЦЕМЕНТНЫЙ РАСТВОР М400	,003		$м^3$
		УЗЕЛ 23			
		ДЕТАЛИ			
МС-79	70.6.060.100	ИЗДЕЛИЕ СОЕДИНИТ. ПОЛОСА 6×70 ГОСТ 103-76* / ВСт3пс ГОСТ 535-79* L=100	2	0,33	БЧ
МС-80	70.6.060.170	ИЗДЕЛИЕ СОЕДИНИТ. ПОЛОСА 6×70 ГОСТ 103-76* / ВСт3пс ГОСТ 535-79* L=170	2	0,56	БЧ
		МАТЕРИАЛЫ			

ИНВ. № ПОДЛ. | ПОДП. И ДАТА | ВЗАМ. ИНВ. №

ЗПВ1 ТП КОМ ЭЛЕМЕНТ | ГИП | КОНТР | РАЗРАБ

ФОРМАТ А4

МАРКА, ПОЗ.	ОБОЗНАЧЕНИЕ	НАИМЕНОВАНИЕ	КОЛ	МАССА ЕД.КГ	ПРИМЕЧАНИЕ
I		ЦЕМЕНТНЫЙ РАСТВОР М500	,004		$м^3$
		УЗЕЛ 24			
		ДЕТАЛИ			
МС-79	70.6.060.100	ИЗДЕЛИЕ СОЕДИНИТ. ПОЛОСА $\frac{6\times70\ ГОСТ\ 103-76^*}{ВСт\ 3пс\ ГОСТ\ 535-79^*}$ L=100	4	0,33	БЧ
		МАТЕРИАЛЫ			
I		ЦЕМЕНТНЫЙ РАСТВОР М500	,004		$м^3$
		УЗЕЛ 25			
		ДЕТАЛИ			
МС-79	70.6.060.100	ИЗДЕЛИЕ СОЕДИНИТ. ПОЛОСА $\frac{6\times70\ ГОСТ\ 103-76^*}{ВСт\ 3пс\ ГОСТ\ 535-79^*}$ L=100	2	0,33	БЧ
МС-80	70.6.060.170	ПОЛОСА $\frac{6\times70\ ГОСТ\ 103-76^*}{ВСт\ 3пс\ ГОСТ\ 535-79^*}$ L=170	2	0,56	БЧ
		МАТЕРИАЛЫ			
I		ПОДКЛАДКА ИЗ ЦЕМЕНТНОГО РАСТВОРА М200 РАЗМЕРОМ 100х100 ММ h=30 ММ	I		
2		ЦЕМЕНТНЫЙ РАСТВОР М200	,005		$м^3$
		УЗЕЛ 26			
		ДЕТАЛИ			
МС-79	70.6.060.100	ИЗДЕЛИЕ СОЕДИНИТ. ПОЛОСА $\frac{6\times70\ ГОСТ\ 103-76^*}{ВСт\ 3пс\ ГОСТ\ 535-79^*}$	4	0,33	БЧ
		МАТЕРИАЛЫ			
I		ПОДКЛАДКА ИЗ ЦЕМЕНТНОГО РАСТВОРА М200 РАЗМЕРОМ 100х100 ММ h=30 ММ	I		
2		ЦЕМЕНТНЫЙ РАСТВОР М200	,005		$м^3$

9158/1

ОПЕРАТОР ТПП КОРТ

ЭПВЦ КлоэНИИЗП

ВЗАМ. ИНВ.№

ПОДП. И ДАТА

ИНВ № ПОДЛ.

ФОРМАТ А4

МАРКА, ПОЗ.	ОБОЗНАЧЕНИЕ	НАИМЕНОВАНИЕ	КОЛ.	МАССА ЕД. КГ	ПРИМЕЧАНИЕ
		УЗЕЛ 27			
		ДЕТАЛИ			
МС-81	I.020.I-3ПВ.7-I 03	ПРИ I ТИПЕ АРМИРОВАНИЯ ОБВЯЗОЧНЫХ БАЛОК ИЗДЕЛИЕ СОЕДИНИТ.	2		
МС-82	I.020.I-3ПВ.7-I 03-0I	ПРИ 2 ТИПЕ АРМИРОВАНИЯ ОБВЯЗОЧНЫХ БАЛОК ИЗДЕЛИЕ СОЕДИНИТ.	2		
МС-83	I.020.I-3ПВ.7-I 03-02	ПРИ 3 ТИПЕ АРМИРОВАНИЯ ОБВЯЗОЧНЫХ БАЛОК ИЗДЕЛИЕ СОЕДИНИТ.	2		
МС-84	I.020.I-3ПВ.7-I 03-03	ПРИ 4 ТИПЕ АРМИРОВАНИЯ ОБВЯЗОЧНЫХ БАЛОК ИЗДЕЛИЕ СОЕДИНИТ.	2		
МС-85	I.020.I-3ПВ.7-I 03-04	ПРИ 5 ТИПЕ АРМИРОВАНИЯ ОБВЯЗОЧНЫХ БАЛОК ИЗДЕЛИЕ СОЕДИНИТ.	2		
		МАТЕРИАЛЫ			
I		БЕТОН М300	.05		$м^3$
		УЗЕЛ 28			
		ДЕТАЛИ			
МС-81	I.020.I-3ПВ.7-I 03	ПРИ I ТИПЕ АРМИРОВАНИЯ ОБВЯЗОЧНЫХ БАЛОК ИЗДЕЛИЕ СОЕДИНИТ.	2		
МС-82	I.020.I-3ПВ.7-I 03-0I	ПРИ 2 ТИПЕ АРМИРОВАНИЯ ОБВЯЗОЧНЫХ БАЛОК ИЗДЕЛИЕ СОЕДИНИТ.	2		
МС-83	I.020.I-3ПВ.7-I 03-02	ПРИ 3 ТИПЕ АРМИРОВАНИЯ ОБВЯЗОЧНЫХ БАЛОК ИЗДЕЛИЕ СОЕДИНИТ.	2		
МС-84	I.020.I-3ПВ.7-I 03-03	ПРИ 4 ТИПЕ АРМИРОВАНИЯ ОБВЯЗОЧНЫХ БАЛОК ИЗДЕЛИЕ СОЕДИНИТ.	2		
МС-85	I.020.I-3ПВ.7-I 03-04	ПРИ 5 ТИПЕ АРМИРОВАНИЯ ОБВЯЗОЧНЫХ БАЛОК ИЗДЕЛИЕ СОЕДИНИТ.	2		
		МАТЕРИАЛЫ			

МАРКА, ПОЗ.	ОБОЗНАЧЕНИЕ	НАИМЕНОВАНИЕ	КОЛ.	МАССА ЕД.КГ	ПРИМЕЧАНИЕ
I		БЕТОН М300	.05		М³
		УЗЕЛ 29			
		ДЕТАЛИ			
		ПРИ I ТИПЕ АРМИРОВАНИЯ ОБВЯЗОЧНЫХ БАЛОК ИЗДЕЛИЕ СОЕДИНИТ. ГОСТ 5781-82*			
МС-52	40.0I3.680	Ф40 А-III L=680	4	6,7I	БЧ
МС-8I	I.020.I-3ПВ.7-I 03	ИЗДЕЛИЕ СОЕДИНИТ.	4		
		ПРИ 2 ТИПЕ АРМИРОВАНИЯ ОБВЯЗОЧНЫХ БАЛОК ИЗДЕЛИЕ СОЕДИНИТ. ГОСТ 5781-82*			
МС-53	36.0I3.680	Ф36 А-III L=680	4	5,43	БЧ
МС-82	I.020.I-3ПВ.7-I 03-0I	ИЗДЕЛИЕ СОЕДИНИТ.	4		
		ПРИ 3 ТИПЕ АРМИРОВАНИЯ ОБВЯЗОЧНЫХ БАЛОК ИЗДЕЛИЕ СОЕДИНИТ. ГОСТ 5781-82*			
МС-54	32.0I3.680	Ф32 А-III L=680	4	4,29	БЧ
МС-83	I.020.I-3ПВ.7-I 03-02	ИЗДЕЛИЕ СОЕДИНИТ.	4		
		ПРИ 4 ТИПЕ АРМИРОВАНИЯ ОБВЯЗОЧНЫХ БАЛОК ИЗДЕЛИЕ СОЕДИНИТ. ГОСТ 5781-82*			
МС-55	28.0I3.680	Ф28 А-III L=680	4	3,28	БЧ
МС-84	I.020.I-3ПВ.7-I 03-03	ИЗДЕЛИЕ СОЕДИНИТ.	4		
		ПРИ 5 ТИПЕ АРМИРОВАНИЯ ОБВЯЗОЧНЫХ БАЛОК ИЗДЕЛИЕ СОЕДИНИТ. ГОСТ 5781-82*			
МС-56	25.0I3.680	Ф25 А-III L=680	4	2,6I	БЧ
МС-85	I.020.I-3ПВ.7-I 03-04	ИЗДЕЛИЕ СОЕДИНИТ.	4		
		МАТЕРИАЛЫ			
I		БЕТОН М300	0,I		М³
		УЗЕЛ 30			
		ДЕТАЛИ			
		ПРИ I ТИПЕ АРМИРОВАНИЯ ОБВЯЗОЧНЫХ БАЛОК ИЗДЕЛИЕ СОЕДИНИТ. ГОСТ 5781-82*			

ЭПВЦ КиевЗНИИЭП
ОПЕРАТОР ТЛП КОРТ
Федько

Инв. № подл. | Подп. и дата | Взам. инв. №

МАРКА, ПОЗ.	ОБОЗНАЧЕНИЕ	НАИМЕНОВАНИЕ	КОЛ.	МАССА ЕД.КГ	ПРИМЕЧАНИЕ
МС-52	40.0I3.680	Ø40 А-III L=680	4	6,7I	БЧ
МС-8I	I.020.I-3ПВ.7-I 03	ИЗДЕЛИЕ СОЕДИНИТ.	4		
		ПРИ 2 ТИПЕ АРМИРОВАНИЯ ОБВЯЗОЧНЫХ БАЛОК ИЗДЕЛИЕ СОЕДИНИТ. ГОСТ 578I-82*			
МС-53	36.0I3.680	Ø36 А-III L=680	4	5,43	БЧ
МС-82	I.020.I-3ПВ.7-I 03-0I	ИЗДЕЛИЕ СОЕДИНИТ.	4		
		ПРИ 3 ТИПЕ АРМИРОВАНИЯ ОБВЯЗОЧНЫХ БАЛОК ИЗДЕЛИЕ СОЕДИНИТ. ГОСТ 578I-82*			
МС-54	32.0I3.680	Ø32 А-III L=680	4	4,29	БЧ
МС-83	I.020.I-3ПВ.7-I 03-02	ИЗДЕЛИЕ СОЕДИНИТ.	4		
		ПРИ 4 ТИПЕ АРМИРОВАНИЯ ОБВЯЗОЧНЫХ БАЛОК ИЗДЕЛИЕ СОЕДИНИТ. ГОСТ 578I-82*			
МС-55	28.0I3.680	Ø28 А-III L=680	4	3,28	БЧ
МС-84	I.020.I-3ПВ.7-I 03-03	ИЗДЕЛИЕ СОЕДИНИТ.	4		
		ПРИ 5 ТИПЕ АРМИРОВАНИЯ ОБВЯЗОЧНЫХ БАЛОК ИЗДЕЛИЕ СОЕДИНИТ. ГОСТ 578I-82*			
МС-56	25.0I3.680	Ø25 А-III L=680	4	2,6I	БЧ
МС-85	I.020.I-3ПВ.7-I 03-04	ИЗДЕЛИЕ СОЕДИНИТ.	4		
		МАТЕРИАЛЫ			
I		БЕТОН М300	0,I		$м^3$
		УЗЕЛ 3I			
		ДЕТАЛИ			
		ИЗДЕЛИЕ СОЕДИНИТ.			
МС-86	80.8.080.80	ПОЛОСА $\frac{6\times60\ ГОСТ\ 103\text{-}76^*}{Ст3пс\ 5\ 5\ 5\text{-}79^*}$ L=80	2	0,23	БЧ
		УЗЕЛ 32			
		МАТЕРИАЛЫ			
I		ЦЕМЕНТНЫЙ РАСТВОР М200	,0I4		$м^3$ НА 1ПМ

ЗПВЦ (проектный) УПП КОРТ ОТФРАСО ЛЕНИНО
Инв. № подл. | Подп. и дата | Взам. инв. №

МАРКА, ПОЗ.	ОБОЗНАЧЕНИЕ	НАИМЕНОВАНИЕ	КОЛ.	МАССА ЕД. КГ	ПРИМЕЧАНИЕ
		УЗЕЛ 33			
		МАТЕРИАЛЫ			
I		ЦЕМЕНТНЫЙ РАСТВОР М200	,014		$м^3$ НА ПМ
		УЗЕЛ 34			
		МАТЕРИАЛЫ			
I		ЦЕМЕНТНЫЙ РАСТВОР М100 ПРИ ТОЛЩИНЕ ПАНЕЛИ 250 ММ	,01		$м^3$ НА ПМ
		350 ММ	,012		$м^3$ НА ПМ
2		ПРОКЛАДКА РЕЗИНОВАЯ ПОРИСТАЯ УПЛОТНЯЮЩАЯ ГОСТ 19177-81	,002		$м^3$ НА ПМ
3		МАСТИКА ГЕРМЕТИЗИРУЮЩАЯ НЕТВЕРДЕЮЩАЯ СТРОИТЕЛЬНАЯ ГОСТ 14791-79	,001		$м^3$ НА ПМ
		УЗЕЛ 35			
		ДЕТАЛИ			
МС-51	I6.0I3.280	ИЗДЕЛИЕ СОЕДИНИТ. ГОСТ 5736I-82* Ф16 А-III L=250	3	0,44	ШТ
		МАТЕРИАЛЫ			
I		БЕТОН М200 ПРИ ВЫСОТЕ СВЯЗИ-РАСПОРКИ 200 ММ	,016		$м^3$
		300 ММ	,027		$м^3$
		УЗЕЛ 36			
		МАТЕРИАЛЫ			
I		БЕТОН М200 ПРИ ВЫСОТЕ СВЯЗИ-РАСПОРКИ 200 ММ	,016		$м^3$
		300 ММ	,027		$м^3$

ЭПВЦ Киевниизэп

Инв. № подл. | Подп. и дата | Взам. инв. №

МАРКА, ПОЗ.	ОБОЗНАЧЕНИЕ	НАИМЕНОВАНИЕ	КОЛ	МАССА ЕД.КГ	ПРИМЕЧАНИЕ
		УЗЕЛ 37			
		ДЕТАЛИ			
		ПРИ ВЫСОТЕ ТЕХНИЧЕСКОГО ПОДПОЛЬЯ 2,0 М ИЗДЕЛИЕ СОЕДИНИТ. ГОСТ 5781-82*			
МС-87	I6.0I3.I740	ФI6 А-III L=I740	I	2,75	БЧ
		ПРИ ВЫСОТЕ ПОДВАЛА 2,8 М ИЗДЕЛИЕ СОЕДИНИТ. ГОСТ 5781-82*			
МС-88	I6.0I3.2540	ФI6 А-III L=2540	I	4,0I	БЧ
		ПРИ ВЫСОТЕ ПОДВАЛА 3,3 М ИЗДЕЛИЕ СОЕДИНИТ. ГОСТ 5781-82*			
МС-89	I6.0I3.3040	ФI6 А-III L=3040	I	4,80	БЧ
		ПРИ ВЫСОТЕ ПОДВАЛА 3,6 М ИЗДЕЛИЕ СОЕДИНИТ. ГОСТ 5781-82*			
МС-90	I6.0I3.3340	ФI6 А-III L=3340	I	5,27	БЧ
		ПРИ ВЫСОТЕ ПОДВАЛА 4,2 М ИЗДЕЛИЕ СОЕДИНИТ. ГОСТ 5781-82*			
МС-9I	I6.0I3.3940	ФI6 А-III L=3940	I	6,22	БЧ
		МАТЕРИАЛЫ			
		БЕТОН М300	,036		$м^3$ НА ПМ
		УЗЕЛ 38			
		ДЕТАЛИ			
		ПРИ ВЫСОТЕ ТЕХНИЧЕСКОГО ПОДПОЛЬЯ 2,0 М ИЗДЕЛИЕ СОЕДИНИТ. ГОСТ 5781-82*			
МС-92	I6.0I3.I740	ФI6 А-III L=I740	2	2,75	БЧ
МС-92	I.020.I-3ПВ.7-I 05	ИЗДЕЛИЕ СОЕДИНИТ.	5		
		ПРИ ВЫСОТЕ ПОДВАЛА 2,8 М ИЗДЕЛИЕ СОЕДИНИТ. ГОСТ 5781-82*			

МАРКА, ПОЗ.	ОБОЗНАЧЕНИЕ	НАИМЕНОВАНИЕ	КОЛ.	МАССА ЕД. КГ	ПРИМЕЧАНИЕ
МС-88	I6.0I3.2540	ФI6 А-III L=2540	2	4,0I	БЧ
МС-92	I.020.I-3ПВ.7-I 05	ИЗДЕЛИЕ СОЕДИНИТ.	6		
		ПРИ ВЫСОТЕ ПОДВАЛА 3,3 М			
		ИЗДЕЛИЕ СОЕДИНИТ. ГОСТ 578I-82*			
МС-89	I6.0I3.3040	ФI6 А-III L=3040	2	4,80	БЧ
МС-92	I.020.I-3ПВ.7-I 05	ИЗДЕЛИЕ СОЕДИНИТ.	9		
		ПРИ ВЫСОТЕ ПОДВАЛА 3,6 М			
		ИЗДЕЛИЕ СОЕДИНИТ. ГОСТ 578I-82*			
МС-90	I6.0I3.3340	ФI6 А-III L=3340	2	5,27	БЧ
МС-92	I.020.I-3ПВ.7-I 05	ИЗДЕЛИЕ СОЕДИНИТ.	I0		
		ПРИ ВЫСОТЕ ПОДВАЛА 4,2 М			
		ИЗДЕЛИЕ СОЕДИНИТ. ГОСТ 578I-82*			
МС-9I	I6.0I3.3340	ФI6 А-III L=3940	2	6,22	БЧ
МС-92	I.020.I-3ПВ.7-I 05	ИЗДЕЛИЕ СОЕДИНИТ.	I2		
		МАТЕРИАЛЫ			
I		БЕТОН М300 ПРИ КОЛОННАХ НАДЗЕМНОЙ ЧАСТИ			
		300х300 ММ	,I37		$м^3$ НА ЦИЛ
		400х400 ММ	,I76		$м^3$ НА ЦИЛ
		УЗЕЛ 39			
		ДЕТАЛИ			
		ПРИ ВЫСОТЕ ТЕХНИЧЕСКОГО ПОДПОЛЬЯ 2,0 М			
		ИЗДЕЛИЕ СОЕДИНИТ. ГОСТ 578I-82*			
МС-87	I6.0I3.I740	ФI6 А-III L=I740	3	2,75	БЧ
МС-93	I.020.I-3ПВ.7-I 06	ИЗДЕЛИЕ СОЕДИНИТ.	5		
		ПРИ ВЫСОТЕ ПОДВАЛА 2,8 М			
		ИЗДЕЛИЕ СОЕДИНИТ. ГОСТ 578I-82*			
МС-88	I6.0I3.2540	ФI6 А-III L=2540	3	4,0I	БЧ
МС-93	I.020.I-3ПВ.7-I 06	ИЗДЕЛИЕ СОЕДИНИТ.	8		
		ПРИ ВЫСОТЕ ПОДВАЛА 3,3 М			

ФЕДЬКО
ОПЕРАТОР ТЛП КОРТ
ЭПВЦ КиевЗНИИЭП
ИНВ. № ПОДЛ | ПОДП. И ДАТА | ВЗАМ. ИНВ. №

МАРКА, поз.	ОБОЗНАЧЕНИЕ	НАИМЕНОВАНИЕ	КОЛ.	МАССА ЕД.КГ	ПРИМЕЧАНИЕ
		ИЗДЕЛИЕ СОЕДИНИТ. ГОСТ 5781-82*			
МС-89	I6.0I3.3040	ФI6 А-III L=3040	3	4,80	БЧ
МС-92	I.020.I-3ПВ.7-I 06	ИЗДЕЛИЕ СОЕДИНИТ.	9		
		ПРИ ВЫСОТЕ ПОДВАЛА 3,6 М ИЗДЕЛИЕ СОЕДИНИТ. ГОСТ 5781-82*			
МС-90	I6.0I3.3340	ФI6 А-III L=3340	3	5,27	БЧ
МС-93	I.020.I-3ПВ.7-I 06	ИЗДЕЛИЕ СОЕДИНИТ.	I0		
		ПРИ ВЫСОТЕ ПОДВАЛА 4,2 М ИЗДЕЛИЕ СОЕДИНИТ. ГОСТ 5781-82*			
МС-9I	I6.0I3.3940	ФI6 А-III L=3940	3	6,22	БЧ
МС-93	I.020.I-3ПВ.7-I 06	ИЗДЕЛИЕ СОЕДИНИТ.	I2		
		МАТЕРИАЛЫ			
I		БЕТОН М300 ПРИ КОЛОННАХ НАДЗЕМНОЙ ЧАСТИ			
		300х300 ММ	,I63		$м^3$ НА ШМ
		400х400 ММ	,I85		$м^3$ НА ШМ
		УЗЕЛ 40			
		ДЕТАЛИ			
		ПРИ ВЫСОТЕ ТЕХНИЧЕСКОГО ПОДПОЛЬЯ 2,0 М ИЗДЕЛИЕ СОЕДИНИТ. ГОСТ 5781-82*			
МС-87	I6.0I3.I740	ФI6 А-III L=I740	4	2,75	БЧ
МС-94	I.020.I-3ПВ.7-I 07	ИЗДЕЛИЕ СОЕДИНИТ.	5		
		ПРИ ВЫСОТЕ ПОДВАЛА 2,8 М ИЗДЕЛИЕ СОЕДИНИТ. ГОСТ 5781-82*			
МС-88	I6.0I3.2540	ФI6 А-III L=2540	4	4,0I	БЧ
МС-94	I.020.I-3ПВ.7-I 07	ИЗДЕЛИЕ СОЕДИНИТ.	8		
		ПРИ ВЫСОТЕ ПОДВАЛА 3,3 М ИЗДЕЛИЕ СОЕДИНИТ. ГОСТ 5781-82*			
МС-89	I6.0I3.3040	ФI6 А-III L=3040	4	4,80	БЧ
МС-94	I.020.I-3ПВ.7-I 07	ИЗДЕЛИЕ СОЕДИНИТ.	9		

9158/1

МАРКА, ПОЗ.	ОБОЗНАЧЕНИЕ	НАИМЕНОВАНИЕ	КОЛ.	МАССА ЕД. КГ	ПРИМЕЧАНИЕ
		ПРИ ВЫСОТЕ ПОДВАЛА 3,6 М			
		ИЗДЕЛИЕ СОЕДИНИТ. ГОСТ 5781-82*			
МС-90	I6.0I3.3340	ФI6 А-III L=3340	4	5,27	БЧ
МС-94	I.020.I-3ПВ.7-I 07	ИЗДЕЛИЕ СОЕДИНИТ.	I0		
		ПРИ ВЫСОТЕ ПОДВАЛА 4,2 М			
		ИЗДЕЛИЕ СОЕДИНИТ. ГОСТ 5781-82*			
МС-9I	I6.0I3.3940	ФI6 А-III L=3940	4	6,22	БЧ
МС-94	I.020.I-3ПВ.7-I 07	ИЗДЕЛИЕ СОЕДИНИТ.	I2		
		МАТЕРИАЛЫ			
I		БЕТОН М300	,I94		$м^3$ НА ПМ
		УЗЕЛ 4I			
		ДЕТАЛИ			
МС-79	70.6.060.I00	ИЗДЕЛИЕ СОЕДИНИТ. ПОЛОСА $\frac{6\times70\ ГОСТ\ 103-76^*}{ВСт\ 3пс\ ГОСТ\ 535-79^*}$ L=100	2	0,33	БЧ
МС-80	70.6.060.I70	ИЗДЕЛИЕ СОЕДИНИТ. ПОЛОСА $\frac{6\times70\ ГОСТ\ 103-76^*}{ВСт\ 3пс\ ГОСТ\ 535-79^*}$ L=170	2	0,56	БЧ
		МАТЕРИАЛЫ			
I		ЦЕМЕНТНЫЙ РАСТВОР М400	0,003		$м^3$ НА ШОВ
		УЗЕЛ 42			
		ДЕТАЛИ			
МС-79	70.6.060.I00	ИЗДЕЛИЕ СОЕДИНИТ. ПОЛОСА $\frac{6\times70\ ГОСТ\ 103-76^*}{ВСт\ 3пс\ ГОСТ\ 535-79^*}$ L=100	4	0,33	БЧ
		МАТЕРИАЛЫ			
I		ЦЕМЕНТНЫЙ РАСТВОР М400	0,003		$м^3$ НА ШОВ

9158/1

ЭПВЦ Киев ЗНИИЭП
ОПЕРАТОР ТЛП КОРТ
ФЕДЬКО
ИНВ. № ПОДЛ. | ПОДП. И ДАТА | ВЗАМ. ИНВ. №

Марка, поз.	Обозначение	Наименование	Кол	Масса ед. кг	Приме-чание
		УЗЕЛ 43			
		ДЕТАЛИ			
МС-79	70.6.080.100	ИЗДЕЛИЕ СОЕДИНИТ. ПОЛОСА $\frac{6\times70\ ГОСТ\ 103\text{-}76^*}{ВСт\ 3пс\ ГОСТ\ 535\text{-}79^*}$ L=100	2	0,33	БЧ
МС-80	70.6.080.170	ИЗДЕЛИЕ СОЕДИНИТ. ПОЛОСА $\frac{6\times70\ ГОСТ\ 103\text{-}76^*}{ВСт\ 3пс\ ГОСТ\ 535\text{-}79^*}$ L=170	2	0,56	БЧ
		МАТЕРИАЛЫ			
I		ЦЕМЕНТНЫЙ РАСТВОР М500	,004		$м^3$ НА ШОВ
		УЗЕЛ 44			
		ДЕТАЛИ			
МС-79	70.6.080.100	ИЗДЕЛИЕ СОЕДИНИТ. ПОЛОСА $\frac{6\times70\ ГОСТ\ 103\text{-}76^*}{ВСт\ 3пс\ ГОСТ\ 535\text{-}79^*}$ L=100	4	0,33	БЧ
		МАТЕРИАЛЫ			
I		ЦЕМЕНТНЫЙ РАСТВОР М500	,004		$м^3$ НА ШОВ
		УЗЕЛ 45			
		СБОРОЧНЫЕ ЕДИНИЦЫ			
№2	I.020.I-3ПВ.I-2 5I	ИЗДЕЛИЕ ЗАКЛАДНОЕ	2		
МН-66	I.020.I-3ПВ.I-3 39	ИЗДЕЛИЕ ЗАКЛАДНОЕ	2		
		ДЕТАЛИ			
МС-79	70.6.080.100	ИЗДЕЛИЕ СОЕДИНИТ. ПОЛОСА $\frac{6\times70\ ГОСТ\ 103\text{-}76^*}{ВСт\ 3пс\ ГОСТ\ 535\text{-}79^*}$ L=100	2	0,33	БЧ
МС-82	60.6.060.80	ИЗДЕЛИЕ СОЕДИНИТ. ПОЛОСА $\frac{6\times70\ ГОСТ\ 103\text{-}76^*}{ВСт\ 3пс\ ГОСТ\ 535\text{-}79^*}$ L=80	2	0,23	БЧ
		МАТЕРИАЛЫ			
I		ЦЕМЕНТНЫЙ РАСТВОР М200	,008		$м^3$ НА ШОВ

МАРКА, ПОЗ.	ОБОЗНАЧЕНИЕ	НАИМЕНОВАНИЕ	КОЛ.	МАССА ЕД. КГ	ПРИМЕЧАНИЕ
		УЗЕЛ 46			
		СБОРОЧНЫЕ ЕДИНИЦЫ			
МН-66	I.020.I-3ПВ.I-3 39	ИЗДЕЛИЕ ЗАКЛАДНОЕ	2		
		ДЕТАЛИ			
МС-79	70.6.060.100	ИЗДЕЛИЕ СОЕДИНИТ. ПОЛОСА $\frac{\delta=70\ ГОСТ\ 103-76^*}{Ст\ 3пс\ ГОСТ\ 535-79^*}$ L=100	2	0,33	БЧ
		МАТЕРИАЛЫ			
I		ЦЕМЕНТНЫЙ РАСТВОР М200	,008		$м^3$ НА ПМ
		УЗЕЛ 47			
		МАТЕРИАЛЫ			
I		ЦЕМЕНТНЫЙ РАСТВОР М200	,016		$м^3$ НА ПМ
		УЗЕЛ 48			
		МАТЕРИАЛЫ			
I		ЦЕМЕНТНЫЙ РАСТВОР М200	,003		$м^3$ НА ПМ
		УЗЕЛ 49			
		МАТЕРИАЛЫ			
I		ЦЕМЕНТНЫЙ РАСТВОР М200	,003		$м^3$ НА ПМ
		УЗЕЛ 50			
		МАТЕРИАЛЫ			
I		ЦЕМЕНТНЫЙ РАСТВОР М200	,003		$м^3$ НА ПМ
		УЗЕЛ 5I			
		ДЕТАЛИ			

ЭПВЦ Киев ЗНИИЭП
ОПЕРАТОР ТЛП КОРТ
ФЕДЬКО

ИНВ. № ПОДЛ. | ПОДП. И ДАТА | ВЗАМ. ИНВ. №

МАРКА, ПОЗ.	ОБОЗНАЧЕНИЕ	НАИМЕНОВАНИЕ	КОЛ.	МАССА ЕД. КГ	ПРИМЕЧАНИЕ
		ИЗДЕЛИЕ СОЕДИНИТ. ГОСТ 5781-82*			
МС-95	12.013.1350	Ф12.А-1 L=1350	2	1,20	БЧ
МС-96	12.013.1150	Ф12 А-1 L=1150	1	1,02	БЧ
		УЗЕЛ 52			
		ДЕТАЛИ			
		ИЗДЕЛИЕ СОЕДИНИТ. ГОСТ 5781-82*			
МС-96	12.013.1150	Ф12 А-1 L=1150	2	1,02	БЧ
МС-97	12.013.1800	Ф12 А-1 L=1800	2	1,60	БЧ
		УЗЕЛ 53			
		МАТЕРИАЛЫ			
1		ЦЕМЕНТНЫЙ РАСТВОР М200	,014		$М^3$ НА 1ПМ

9158/1

1.020.1-3ПВ.6-1 49

ЛИСТ 21

ФОРМАТ А4

gost.e-ecolog.ru