ТИПОВЫЕ КОНСТРУКЦИИ, ИЗДЕЛИЯ И УЗЛЫ ЗДАНИЙ И СООРУЖЕНИЙ

СЕРИЯ 1.020.1-3 ПВ

КОНСТРУКЦИИ КАРКАСА МЕЖВИДОВОГО ПРИМЕНЕНИЯ МНОГОЭТАЖНЫХ ОБЩЕСТВЕННЫХ ЗДАНИЙ, ПРОИЗВОДСТВЕННЫХ И ВСПОМОГАТЕЛЬНЫХ ЗДАНИЙ ПРОМЫШЛЕННЫХ ПРЕДПРИЯТИЙ ДЛЯ СТРОИТЕЛЬСТВА НА ПРОСАДОЧНЫХ ГРУНТАХ И НА ПОДРАБАТЫВАЕМЫХ ТЕРРИТОРИЯХ

ВЫПУСК Ч-Ч

ДИАФРАГМЫ ЖЕСТКОСТИ НУЛЕВОГО ЦИКЛА ДЛЯ СБОРНОГО ВАРИАНТА АРМАТУРНЫЕ И ЗАКЛАДНЫЕ ИЗДЕЛИЯ

РАБОЧИЕ ЧЕРТЕЖИ

gost.e-ecolog.ru

инв. №9157/1

ТИПОВЫЕ КОНСТРУКЦИИ, ИЗДЕЛИЯ И УЗЛЫ ЗДАНИЙ И СООРУЖЕНИЙ

СЕРИЯ 1.020.1-3 ПВ

КОНСТРУКЦИИ КАРКАСА МЕЖВИДОВОГО ПРИМЕНЕНИЯ МНОГОЭТАЖНЫХ ОБЩЕСТВЕННЫХ ЗДАНИЙ, ПРОИЗВОДСТВЕННЫХ И ВСПОМОГАТЕЛЬНЫХ ЗДАНИЙ ПРОМЫШЛЕННЫХ ПРЕДПРИЯТИЙ ДЛЯ СТРОИТЕЛЬСТВА НА ПРОСАДОЧНЫХ ГРУНТАХ И НА ПОДРАБАТЫВАЕМЫХ ТЕРРИТОРИЯХ

ВЫПУСК Ч-Ч

ДИАФРАГМЫ ЖЕСТКОСТИ НУЛЕВОГО ЦИКЛА ДЛЯ СБОРНОГО ВАРИАНТА АРМАТУРНЫЕ И ЗАКЛАДНЫЕ ИЗДЕЛИЯ

РАБОЧИЕ ЧЕРТЕЖИ

РАЗРАБОТАНЫ

КИЕВЗНИИЭП

ЗАМ ДИРЕКТОРА Г.Г. ДМИТРИЕВ

НАЧ ОТДЕЛА А. ШЕВЧЕНКО

ГЛ ИНЖ ПРОЕКТА В НИЧИПОРЕНКО

ЦНИИЭП ТОРГОВО-БЫТОВЫХ ЗДАНИЙ И ТУРИСТСКИХ КОМПЛЕКСОВ

ДИРЕКТОР ИН-ТА В. ЛЕПСКИЙ

НАЧ. ОТДЕЛА Б. ВОЛЫНСКИЙ

ГЛ. ИНЖ. ПРОЕКТА И. ОСТРОВА

инв № 9137/1

УТВЕРЖДЕНЫ И ВВЕДЕНЫ В ДЕЙСТВИЕ С 1 НОЯБРЯ 1985 Г. ГОССТРОЕМ СССР

ПРОТОКОЛ ОТ 30 ИЮЛЯ 1985 Г. № АЧ-30

ОБОЗНАЧЕНИЕ	НАИМЕНОВАНИЕ	СТР.
I.020.I-3ПВ.4-4 00ТО	ТЕХНИЧЕСКОЕ ОПИСАНИЕ	4
I.020.I-3ПВ.4-4 0I	КАРКАС УКРУПН. СБОРКИ СМНI - СМН3	5
I.020.I-3ПВ.4-4 02	КАРКАС УКРУПН. СБОРКИ СМН4	6
I.020.I-3ПВ.4-4 03	КАРКАС УКРУПН. СБОРКИ СМН5 - СМН7	7
I.020.I-3ПВ.4-4 04	КАРКАС УКРУПН. СБОРКИ СМН8 - СМНI0	8
I.020.I-3ПВ.4-4 05	КАРКАС УКРУПН. СБОРКИ СМНII	9
I.020.I-3ПВ.4-4 06	КАРКАС УКРУПН. СБОРКИ СМНI2 - СМНI4	I0
I.020.I-3ПВ.4-4 07	КАРКАС УКРУПН. СБОРКИ СМНI5	II
I.020.I-3ПВ.4-4 08	КАРКАС УКРУПН. СБОРКИ СМНI6, СМНI7	I2
I.020.I-3ПВ.4-4 09	КАРКАС УКРУПН. СБОРКИ СМНI8, СМНI9	I3
I.020.I-3ПВ.4-4 I0	КАРКАС УКРУПН. СБОРКИ СМН20, СМН2I	I4
I.020.I-3ПВ.4-4 II	КАРКАС УКРУПН. СБОРКИ СМН22, СМН23	I5
I.020.I-3ПВ.4-4 I2	КАРКАС ПЛОСКИЙ КРI - КРI0	I6
I.020.I-3ПВ.4-4 I3	КАРКАС ПЛОСКИЙ КРII - КРI9	I8
I.020.I-3ПВ.4-4 I4	КАРКАС ПЛОСКИЙ КР24 - КР3I	I9
I.020.I-3ПВ.4-4 I5	КАРКАС ПЛОСКИЙ КР32 - КР40	2I
I.020.I-3ПВ.4-4 I6	КАРКАС ПЛОСКИЙ КР4I - КР50	22
I.020.I-3ПВ.4-4 I7	КАРКАС ПЛОСКИЙ КР5I - КР60	24
I.020.I-3ПВ.4-4 I8	КАРКАС ПЛОСКИЙ КР6I - КР70	26
I.020.I-3ПВ.4-4 I9	КАРКАС ПЛОСКИЙ КР7I - КР80	28
I.020.I-3ПВ.4-4 20	КАРКАС ПЛОСКИЙ КР8I - КР90	30
I.020.I-3ПВ.4-4 2I	КАРКАС ПЛОСКИЙ КР9I - КР94	32
I.020.I-3ПВ.4-4 22	КАРКАС ПЛОСКИЙ КР95 - КР98	33
I.020.I-3ПВ.4-4 23	КАРКАС ПЛОСКИЙ КР99 - КРI04	34
I.020.I-3ПВ.4-4 24	КАРКАС ПЛОСКИЙ КРI05, КРI07, КРI09,	36

1.020.1-3ПВ.4-4 0000

ЧОТД	Шевченко	
ОНТР	Ребров	
СПЕЦ	Ничипоренко	
ОВЕРИЛ	Ничипоренко	
ТАБ	Федько	

СОДЕРЖАНИЕ

СТАДИЯ	ЛИСТ	ЛИСТОВ
Р	1	3

ГОСГРАЖДАНСТРОЙ КиевЗНИИЭП

ФОРМАТ А4

Федько

ОПЕРАТОР ТПП КОРТ

ЭПВЦ КиевЗНИИЭП

ВЗАМ ИНВ №

ПОДП И ДАТА

ИНВ № ПОДЛ

ОБОЗНАЧЕНИЕ	НАИМЕНОВАНИЕ	СТР.
	КРIII, КРII3, КРII5	
I.020.I-3ПВ.4-4 25	КАРКАС ПЛОСКИЙ КРI06, КРI08, КРII0, КРII2, КРII4, КРII6	37
I.020.I-3ПВ.4-4 26	КАРКАС ПЛОСКИИ КРII7 - КРII9	39
I.020.I-3ПВ.4-4 27	КАРКАС ПЛОСКИЙ КРI20 - КРI24	40
I.020.I-3ПВ.4-4 28	КАРКАС ПЛОСКИЙ КРI25 - КРI3I	4I
I.020.I-3ПВ.4-4 29	КАРКАС ПЛОСКИИ КРI32	43
I.020.I-3ПВ.4-4 30	СЕТКА СI - С4, С9 - СI2	44
I.020.I-3ПВ.4-4 3I	СЕТКА С5 - С8, СI3 - СI6	45
I.020.I-3ПВ.4-4 32	СЕТКА СI7 - СI9, С23 - С26	47
I.020.I-3ПВ.4-4 33	СЕТКА С20 - С22, С27 - С30	48
I.020.I-3ПВ.4-4 34	СЕТКА С3I, С32, С39, С40, С49, С53	50
I.020.I-3ПВ.4-4 35	СЕТКА С33, С34, С44, С45, С5I, С55	5I
I.020.I-3ПВ.4-4 36	СЕТКА С35, С36, С4I - С43, С50, С54	53
I.020.I-3ПВ.4-4 37	СЕТКА С37, С38, С46 - С48, С52, С56	54
I.020.I-3ПВ.4-4 38	СЕТКА С57 - С60, С65 - С72	56
I.020.I-3ПВ.4-4 39	СЕТКА С77 - С8I, С83 - С86	58
I.020.I-3ПВ.4-4 40	СЕТКА С9I - С94, С97 - СI00, СI05	60
I.020.I-3ПВ.4-4 4I	СЕТКА С6I - С64, С87, С88	62
I.020.I-3ПВ.4-4 42	СЕТКА С89, С90, СI0I - СI04, СI06	63
I.020.I-3ПВ.4-4 43	СЕТКА С68, С95, С96	65
I.020.I-3ПВ.4-4 44	СЕТКА С73 - С76	66
I.020.I-3ПВ.4-4 45	СЕТКА С82	67
I.020.I-3ПВ.4-4 46	СЕТКА СI07 - СIII	68
I.020.I-3ПВ.4-4 47	СЕТКА СII2	70
I.020.I-3ПВ.4-4 48	СЕТКА СII3	7I
I.020.I-3ПВ.4-4 49	СЕТКА СII4 - СII7	72
I.020.I-3ПВ.4-4 50	СЕТКА СII8 - СI2I	73

2
9157/1

1.020.1-3ПВ.4-4 0000

ЛИСТ 2

ФОРМАТ А4

ОБОЗНАЧЕНИЕ	НАИМЕНОВАНИЕ	СТР.
I.020.I-3ПВ.4-4 5I	ИЗДЕЛИЕ ЗАКЛАДНОЕ МНI, МН2	75
I.020.I-3ПВ.4-4 52	ПЕТЛЯ СТРОПОВОЧНАЯ ПСВI - ПСВ9	76
I.020.I-3ПВ.4-4 53	ПЕТЛЯ СТРОПОВОЧНАЯ ПСГI - ПСГ5	76
I.020.I-3ПВ.4-4 54	ИЗДЕЛИЕ ЗАКЛАДНОЕ МН-67	78
I.020.I-3ПВ.4-4 55	ПЛАСТИНА	79

ОПЕРАТОР ТПП КОРТ

ЭПВЦ КиевЗНИИЭП

ВЗАМ. ИНВ № | ПОДП. И ДАТА | ИНВ № ПОДЛ

ФОРМАТ А4

ОПЕРАТОР ТПП КОРТ

ЭПВЦ КиевЗНИИЭП

ВЗАМ. ИНВ № | ПОДП. И ДАТА | ИНВ № ПОДЛ

ФОРМАТ А4

I. ОБЩИЕ ДАННЫЕ

I.I. Выпуск 4-4 "Диафрагмы жесткости нулевого цикла для сборного варианта. Арматурные и закладные изделия" входит в состав серии I.020.I-3пв "Конструкции каркаса межвидового применения многоэтажных общественных зданий, производственных и вспомогательных зданий промышленных предприятий для строительства на просадочных грунтах и на подрабатываемых территориях".

I.2. Выпуск содержит техническое описание, спецификации и сборочные чертежи арматурных изделий. В состав арматурных изделий входят сетки, каркасы, строповочные петли и отдельные стержни.

I.3. Арматурная сталь принята в соответствии со СНиП II-2I-75 и письмом Госстроя СССР от I5 апреля I980 г. №42-Д "О мерах по предотвращению перерасхода арматурной стали при проектировании и изготовлении железобетонных конструкций для промышленного, жилищно-гражданского и сельского строительства": для плоских каркасов и сеток - сталь класса А-Ш по ГОСТ 5781-82* и класса Вр-I по ГОСТ 6727-80; для строповочных петель - сталь класса А-I марок ВСт3СП2 и ВСт3пс2 и класса Ас-II марки I0ГТ; для закладных изделий - сталь класса А-Ш по ГОСТ 5781-82*. Для закладных изделий принята полосовая сталь по ГОСТ I03-76* марки ВСт3кп по ГОСТ 380-7I*.

				1.020.1-3ПВ.4-4 ООТО	
ГАП ОТД	Шевченко				
Н.КОНТР	Ребров			ТЕХНИЧЕСКОЕ ОПИСАНИЕ	СТАДИЯ: Р; ЛИСТ: 1; ЛИСТОВ: 2
ГЛ.СПЕЦ	Ничипоренко				ГОСГРАЖДАНСТРОЙ КиевЗНИИЭП
ПРОВЕРИЛ	Ничипоренко				
РАЗРАБ	Федько				

ФОРМАТ А4

ЭПВЦ КиевЗНИИЭП | ОПЕРАТОР ТПП КОРТ | Федько

2. ИЗГОТОВЛЕНИЕ АРМАТУРНЫХ ИЗДЕЛИЙ

2.I. Изготовление арматурных изделий выполняется при помощи сварки с соблюдением требований ГОСТ I0922-75 "Арматурные изделия и закладные детали для железобетонных конструкций. Технические требования и методы испытаний", СН 393-78 "Инструкция по сварке соединений арматуры и закладных деталей железобетонных конструкций", ГОСТ I9292-73 "Соединения сварные элементов закладных деталей сборных железобетонных конструкций. Контактная и автоматическая сварка плавлением. Основные типы и конструктивные элементы".

3. МАРКИРОВКА АРМАТУРНЫХ ИЗДЕЛИЙ

3.I. Марки арматурных и закладных изделий имеют буквенно-цифровое обозначение. Группа букв означает:

СМН - каркас укрупнительной сборки;

КР - каркас плоский;

С - сетка;

МН - изделие закладное;

ПСВ - петля строповочная вертикальная;

ПСГ - петля строповочная горизонтальная;

группа цифр обозначает порядковый номер изделия.

ВЗАМ. ИНВ № | ПОДП. И ДАТА | ИНВ № ПОДЛ.

ФОРМАТ А4

ФОРМАТ	ЗОНА	ПОЗ	ОБОЗНАЧЕНИЕ	НАИМЕНОВАНИЕ	КОЛ	ПРИМЕЧАНИЕ
				ДОКУМЕНТАЦИЯ		
А4			1.020.1-3ПВ.4-4 01СБ	СБОРОЧНЫЙ ЧЕРТЕЖ		
А4			1.020.1-3ПВ.4-4 00ТО	ТЕХНИЧЕСКОЕ ОПИСАНИЕ		
				СБОРОЧНЫЕ ЕДИНИЦЫ		
А4		2	1.020.1-3ПВ.4-4 51	ИЗДЕЛИЕ ЗАКЛАДНОЕ МН1	1	
			ПЕРЕМЕННЫЕ ДАННЫЕ	ДЛЯ ИСПОЛНЕНИЙ:		
				1.020.1-3ПВ.4-4 01 СМН1		
				СБОРОЧНЫЕ ЕДИНИЦЫ		
А4		1	1.020.1-3ПВ.4-4 12	КАРКАС ПЛОСКИЙ КР1	1	
				1.020.1-3ПВ.4-4 01-01 СМН2		
				СБОРОЧНЫЕ ЕДИНИЦЫ		
А4		1	1.020.1-3ПВ.4-4 12-01	КАРКАС ПЛОСКИЙ КР2	1	
				1.020.1-3ПВ.4-4 01-02 СМН3		
				СБОРОЧНЫЕ ЕДИНИЦЫ		
А4		1	1.020.1-3ПВ.4-4 12-02	КАРКАС ПЛОСКИЙ КР3	1	

ТЛП КОРТ КиевЗНИИЭП

1.020.1-3ПВ.4-4 01

НАЧ ОТД	Шевченко		
Н КОНТР	Ребров		
ГЛ СПЕЦ	Ничипоренко		
ПРОВЕРИЛ	Ничипоренко		
РАЗРАБ	Пинчук		

КАРКАС УКРУПН. СБОРКИ СМН1 – СМН3

СТАДИЯ	ЛИСТ	ЛИСТОВ
Р		1

ГОСГРАЖДАНСТРОЙ КиевЗНИИЭП

ФОРМАТ А4

ЭПВЦ КиевЗНИИЭП ОПЕРАТОР ТЛП КОРТ Федько

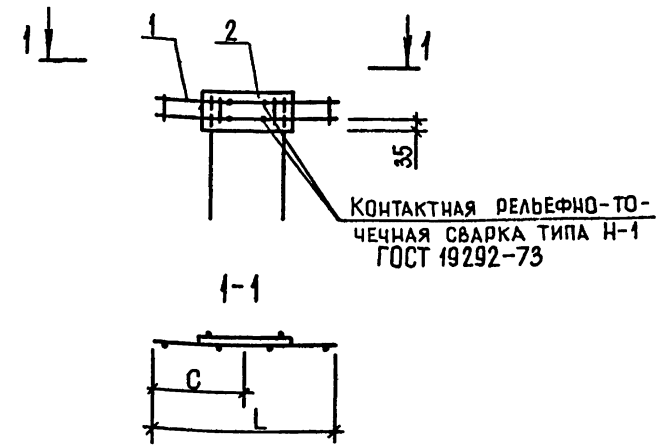

ОБОЗНАЧЕНИЕ	МАРКА	L	С	МАССА, КГ
1.020.1-3ПВ.4-4 01	СМН1	540	270	7,32
-01	СМН2	820	410	8,20
-02	СМН3	1130	565	9,20

9157/1 5

ВЗАМ ИНВ № | ПОДПИСЬ И ДАТА | ИНВ № ПОДЛ

1.020.1-3ПВ.4-4 01СБ

НАЧ ОТД	Шевченко		
Н КОНТР	Ребров		
ГЛ СПЕЦ	Ничипоренко		
ПРОВЕРИЛ	Ничипоренко		
РАЗРАБ	Литвиненко		

КАРКАС УКРУПН. СБОРКИ СМН1 – СМН3 СБОРОЧНЫЙ ЧЕРТЕЖ

СТАДИЯ	МАССА	МАСШТАБ
Р	СМ ТАБЛ	
ЛИСТ	ЛИСТОВ 1	

ГОСГРАЖДАНСТРОЙ КиевЗНИИЭП

ФОРМАТ А4

ФОРМАТ	ЗОНА	ПОЗ	ОБОЗНАЧЕНИЕ	НАИМЕНОВАНИЕ	КОЛ.	ПРИМЕЧАНИЕ
				ДОКУМЕНТАЦИЯ		
А4			1.020.1-3ПВ.4-4 02СБ	СБОРОЧНЫЙ ЧЕРТЕЖ		
А4			1.020.1-3ПВ.4-4 00ТО	ТЕХНИЧЕСКОЕ ОПИСАНИЕ		
				СБОРОЧНЫЕ ЕДИНИЦЫ		
А4		1	1.020.1-3ПВ.4-4 12-03	КАРКАС ПЛОСКИЙ КР4	1	
А4		2	1.020.1-3ПВ.4-4 51-01	ИЗДЕЛИЕ ЗАКЛАДНОЕ МН2	2	

НАЧ ОТД	Шевченко	
Н КОНТР	Ребров	
ГЛ СПЕЦ	Ничипоренко	
ПРОВЕРИЛ	Ничипоренко	
РАЗРАБ	Пинчук	

1.020.1-3ПВ.4-4 02

КАРКАС УКРУПН. СБОРКИ СМН4

СТАДИЯ	ЛИСТ	ЛИСТОВ
Р		1

ГОСГРАЖДАНСТРОЙ КиевЗНИИЭП

ФОРМАТ А4

ЭПВЦ КиевЗНИИЭП | ОПЕРАТОР ТЛП КОРТ | Федько

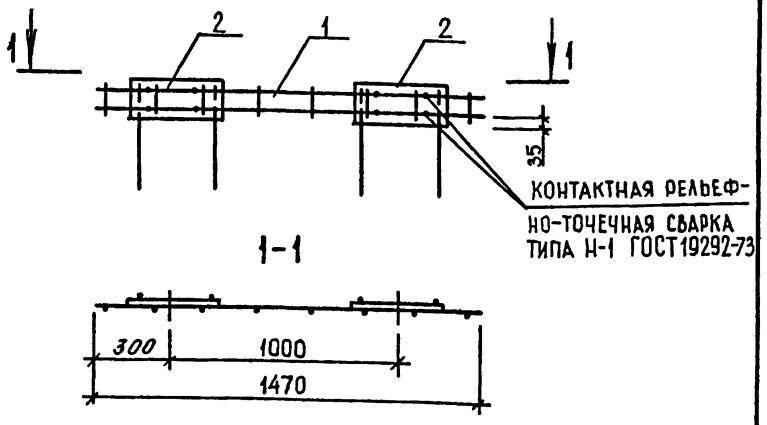

6

9157/1

ВЗАМ ИНВ № | ПОДПИСЬ И ДАТА | ИНВ №ПОДЛ

НАЧ ОТД	Шевченко	
Н КОНТР	Ребров	
ГЛ СПЕЦ	Ничипоренко	
ПРОВЕРИЛ	Ничипоренко	
РАЗРАБ	Литвиненко	

1.020.1-3ПВ.4-4 02СБ

КАРКАС УКРУПН. СБОРКИ СМН4 СБОРОЧНЫЙ ЧЕРТЕЖ

СТАДИЯ	МАССА	МАСШТАБ
Р	I5, I4	
ЛИСТ	ЛИСТОВ 1	

ГОСГРАЖДАНСТРОЙ КиевЗНИИЭП

ФОРМАТ А4

ФОРМАТ	ЗОНА	ПОЗ	ОБОЗНАЧЕНИЕ	НАИМЕНОВАНИЕ	КОЛ.	ПРИМЕЧАНИЕ
				ДОКУМЕНТАЦИЯ		
А4			1.020.1-3ПВ.4-4 03СБ	СВОРОЧНЫЙ ЧЕРТЕЖ		
А4			1.020.1-3ПВ.4-4 00ТО	ТЕХНИЧЕСКОЕ ОПИСАНИЕ		
				СВОРОЧНЫЕ ЕДИНИЦЫ		
А4		2	1.020.1-3ПВ.4-4 51	ИЗДЕЛИЕ ЗАКЛАДНОЕ МН1	3	
			ПЕРЕМЕННЫЕ ДАННЫЕ	ДЛЯ ИСПОЛНЕНИЙ:		
				1.020.1-3ПВ.4-4 03 СМН5		
				СБОРОЧНЫЕ ЕДИНИЦЫ		
А4		1	1.020.1-3ПВ.4-4 12-04	КАРКАС ПЛОСКИЙ КР5	1	
				1.020.1-3ПВ.4-4 03-01 СМН6		
				СБОРОЧНЫЕ ЕДИНИЦЫ		
А4		1	1.020.1-3ПВ.4-4 12-05	КАРКАС ПЛОСКИЙ КР6	1	
				1.020.1-3ПВ.4-4 03-02 СМН7		
				СБОРОЧНЫЕ ЕДИНИЦЫ		
А4		1	1.020.1-3ПВ.4-4 12-06	КАРКАС ПЛОСКИЙ КР7	1	

	1.020.1-3ПВ.4-4 03	
НАЧОТД Шевченко	КАРКАС УКРУПН. СБОРКИ СМН5 – СМН7	СТАДИЯ Р; ЛИСТ; ЛИСТОВ
НКОНТР Ребров		ГОСГРАЖДАНСТРОЙ КиевЗНИИЭП
ГЛСПЕЦ Ничипоренко		
ПРОВЕРИЛ Ничипоренко		
РАЗРАБ Литвиненко		

ФОРМАТ А4

ЭПВЦ КиевЗНИИЭП | ОПЕРАТОР ТЛП КОРТ | Федько

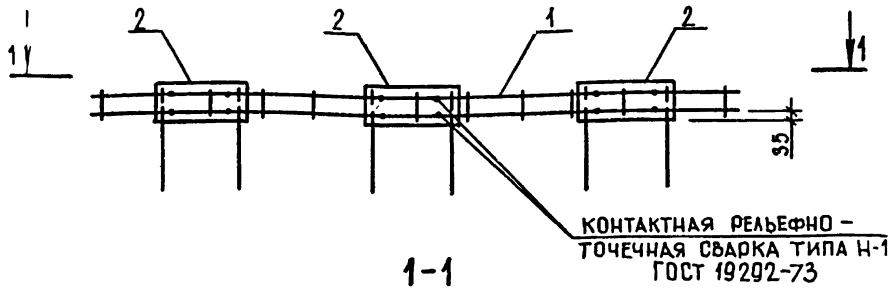

1-1

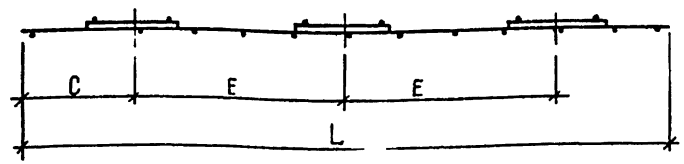

ОБОЗНАЧЕНИЕ	МАРКА	L	C	E	МАССА, КГ
1.020.1-3ПВ.4-4 03	СМН5	2330	315	850	24,20
-01	СМН6	2060	320	710	23,32
-02	СМН7	2320	310	850	24,16

7

9157/1

ВЗАМ. ИНВ № | ПОДПИСЬ И ДАТА | ИНВ № ПОДЛ

	1.020.1-3ПВ.4-4 03СБ	
НАЧОТД Шевченко	КАРКАС УКРУПН. СБОРКИ СМН5 – СМН7 СБОРОЧНЫЙ ЧЕРТЕЖ	СТАДИЯ Р; МАССА СМ ТАБЛ; МАСШТАБ
НКОНТР Ребров		ЛИСТ; ЛИСТОВ 1
ГЛСПЕЦ Ничипоренко		ГОСГРАЖДАНСТРОЙ КиевЗНИИЭП
ПРОВЕРИЛ Ничипоренко		
РАЗРАБ Литвиненко		

ФОРМАТ А4

ФОРМАТ	ЗОНА	ПОЗ	ОБОЗНАЧЕНИЕ	НАИМЕНОВАНИЕ	КОЛ.	ПРИМЕЧАНИЕ
				ДОКУМЕНТАЦИЯ		
А4			1.020.1-3ПВ.4-4 04СБ	СБОРОЧНЫЙ ЧЕРТЕЖ		
А4			1.020.1-3ПВ.4-4 00ТО	ТЕХНИЧЕСКОЕ ОПИСАНИЕ		
				СБОРОЧНЫЕ ЕДИНИЦЫ		
А4		2	1.020.1-3ПВ.4-4 51	ИЗДЕЛИЕ ЗАКЛАДНОЕ МН1	3	
			ПЕРЕМЕННЫЕ ДАННЫЕ	ДЛЯ ИСПОЛНЕНИЙ:		
				1.020.1-3ПВ.4-4 04 СМН8		
				СБОРОЧНЫЕ ЕДИНИЦЫ		
А4		1	1.020.1-3ПВ.4-4 12-07	КАРКАС ПЛОСКИЙ КР8	1	
				1.020.1-3ПВ.4-4 04-01 СМН9		
				СБОРОЧНЫЕ ЕДИНИЦЫ		
А4		1	1.020.1-3ПВ.4-4 12-08	КАРКАС ПЛОСКИЙ КР9	1	
				1.020.1-3ПВ.4-4 04-02 СМН10		
				СБОРОЧНЫЕ ЕДИНИЦЫ		
А4		1	1.020.1-3ПВ.4-4 12-09	КАРКАС ПЛОСКИЙ КР10	1	

НАЧ ОТД	Шевченко	
Н КОНТР	Ребров	
ГЛ СПЕЦ	Ничипоренко	
ПРОВЕРИЛ	Ничипоренко	
РАЗРАБ	Пинчук	

1.020.1-3ПВ.4-4 04

КАРКАС УКРУПН. СБОРКИ СМН8 – СМН10

СТАДИЯ	ЛИСТ	ЛИСТОВ
Р		1

ГОСГРАЖДАНСТРОЙ
КиевЗНИИЭП

ФОРМАТ А4

ЭПВЦ КиевЗНИИЭП | ОПЕРАТОР ТЛП КОРТ | Федько

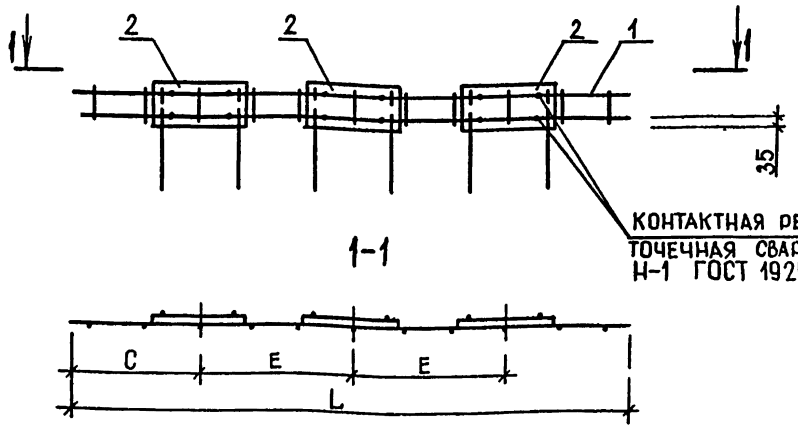

ОБОЗНАЧЕНИЕ	МАРКА	L	C	E	МАССА, КГ
1.020.1-3ПВ.4-4 04	СМН8	2510	405	850	24,78
-01	СМН9	2930	465	1000	26,14
-02	СМН10	3110	555	1000	26,74

8
9157/1

ВЗАМ ИНВ № | ПОДПИСЬ И ДАТА | ИНВ № ПОДЛ

НАЧ ОТД	Шевченко	
Н КОНТР	Ребров	
ГЛ СПЕЦ	Ничипоренко	
ПРОВЕРИЛ	Ничипоренко	
РАЗРАБ	Литвиненко	

1.020.1-3ПВ.4-4 04СБ

КАРКАС УКРУПН. СБОРКИ СМН8 – СМН10 СБОРОЧНЫЙ ЧЕРТЕЖ

СТАДИЯ	МАССА	МАСШТАБ
Р	СМ ТАБЛ	
ЛИСТ	ЛИСТОВ 1	

ГОСГРАЖДАНСТРОЙ
КиевЗНИИЭП

ФОРМАТ А4

ФОРМАТ	ЗОНА	ПОЗ	ОБОЗНАЧЕНИЕ	НАИМЕНОВАНИЕ	КОЛ	ПРИМЕЧАНИЕ
				ДОКУМЕНТАЦИЯ		
А4			1.020.1-3ПВ.4-4 05СБ	СБОРОЧНЫЙ ЧЕРТЕЖ		
А4			1.020.1-3ПВ.4-4 00ТО	ТЕХНИЧЕСКОЕ ОПИСАНИЕ		
				СБОРОЧНЫЕ ЕДИНИЦЫ		
А4		1	1.020.1-3ПВ.4-4 13	КАРКАС ПЛОСКИЙ КР11	1	
А4		2	1.020.1-3ПВ.4-4 51-01	ИЗДЕЛИЕ ЗАКЛАДНОЕ МН2	4	

ЭПВЦ КиевЗНИИЭП | ТЛП КОРТ

1.020.1-3ПВ.4-4 05

НАЧ ОТД	Шевченко	КАРКАС УКРУПН. СБОРКИ СМН11	СТАДИЯ: Р; ЛИСТ: ; ЛИСТОВ: 1
Н КОНТР	Ребров		ГОСГРАЖДАНСТРОЙ КиевЗНИИЭП
ГЛ СПЕЦ	Ничипоренко		
ПРОВЕРИЛ	Ничипоренко		
РАЗРАБ	Пинчук		

ФОРМАТ А4

ЭПВЦ КиевЗНИИЭП | ОПЕРАТОР ТЛП КОРТ | Федько

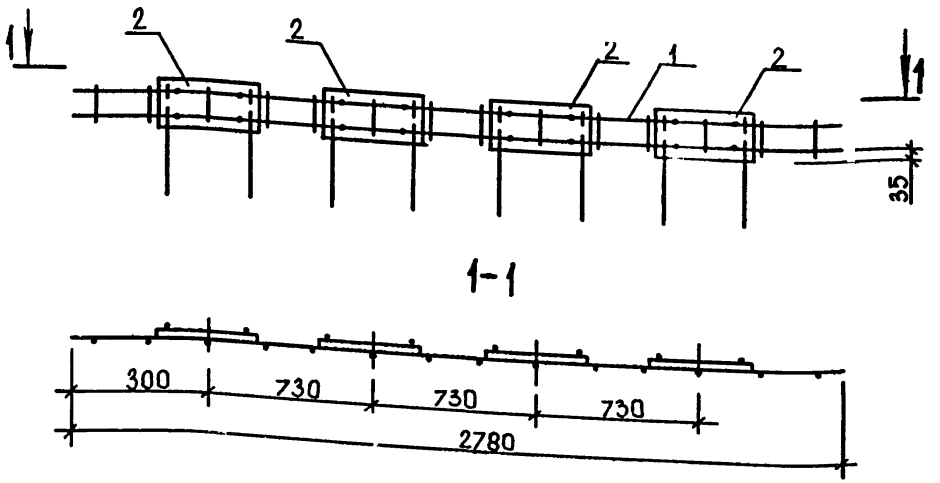

1-1

ПОДПИСЬ И ДАТА | ВЗАМ ИНВ № | ИНВ № ПОДЛ

9
9151/1

1.020.1-3ПВ.4-4 05СБ

НАЧ ОТД	Шевченко	КАРКАС УКРУПН. СБОРКИ СМН11 СБОРОЧНЫЙ ЧЕРТЕЖ	СТАДИЯ: Р; МАССА: 29,70; МАСШТАБ:
Н КОНТР	Ребров		ЛИСТ: ; ЛИСТОВ: 1
ГЛ СПЕЦ	Ничипоренко		ГОСГРАЖДАНСТРОЙ КиевЗНИИЭП
ПРОВЕРИЛ	Ничипоренко		
РАЗРАБ	Скоробогат		

ФОРМАТ А4

ФОРМАТ	ЗОНА	ПОЗ	ОБОЗНАЧЕНИЕ	НАИМЕНОВАНИЕ	КОЛ	ПРИМЕЧАНИЕ
				ДОКУМЕНТАЦИЯ		
А4			1.020.1-3ПВ.4-4 06СБ	СВОРОЧНЫЙ ЧЕРТЕЖ		
А4			1.020.1-3ПВ.4-4 00ТО	ТЕХНИЧЕСКОЕ ОПИСАНИЕ		
			ПЕРЕМЕННЫЕ ДАННЫЕ	ДЛЯ ИСПОЛНЕНИЙ:		
				1.020.1-3ПВ.4-4 06 СМН12		
				СВОРОЧНЫЕ ЕДИНИЦЫ		
А4	1		1.020.1-3ПВ.4-4 13-01	КАРКАС ПЛОСКИЙ КР12	1	
А4	2		1.020.1-3ПВ.4-4 51	ИЗДЕЛИЕ ЗАКЛАДНОЕ МН1	5	
				1.020.1-3ПВ.4-4 06-01 СМН13		
				СВОРОЧНЫЕ ЕДИНИЦЫ		
А4	1		1.020.1-3ПВ.4-4 13-02	КАРКАС ПЛОСКИЙ КР13	1	
А4	2		1.020.1-3ПВ.4-4 51-01	ИЗДЕЛИЕ ЗАКЛАДНОЕ МН2	5	
				1.020.1-3ПВ.4-4 06-02 СМН14		
				СВОРОЧНЫЕ ЕДИНИЦЫ		
А4	1		1.020.1-3ПВ.4-4 13-03	КАРКАС ПЛОСКИЙ КР14	1	
А4	2		1.020.1-3ПВ.4-4 51-01	ИЗДЕЛИЕ ЗАКЛАДНОЕ МН2	5	

НАЧ ОТД	Шевченко	
Н КОНТР.	Ребров	
ГЛ СПЕЦ	Ничипоренко	
ПРОВЕРИЛ	Ничипоренко	
РАЗРАБ	Пинчук	

1.020.1-3ПВ.4-4 06

КАРКАС УКРУПН. СБОРКИ СМН12 - СМН14

СТАДИЯ	ЛИСТ	ЛИСТОВ
Р		1

ГОСГРАЖДАНСТРОЙ КиевЗНИИЭП

ФОРМАТ А4

ЭПВЦ КиевЗНИИЭП | ОПЕРАТОР ТЛП КОРТ | федько

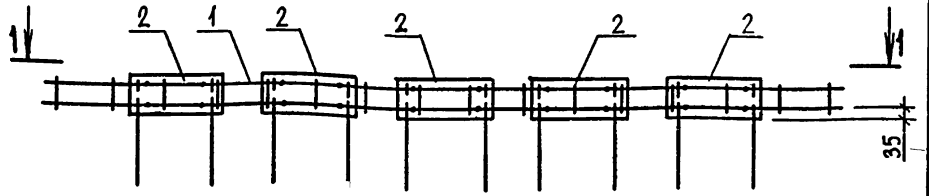

1-1

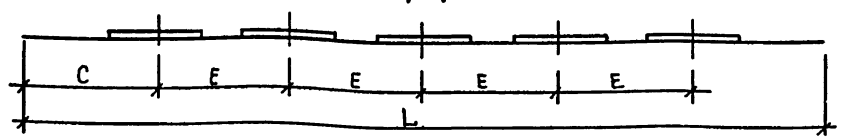

ОБОЗНАЧЕНИЕ	МАРКА	L	C	E	МАССА, КГ
1.020.1-3ПВ.4-4 06	СМН12	3560	340	720	39,28
-01	СМН13	3080	300	620	35,82
-02	СМН14	3680	300	770	37,78

10

9157/1

ВЗАМ ИНВ № | ПОДПИСЬ И ДАТА | ИНВ №ПОДЛ

НАЧ ОТД.	Шевченко	
Н КОНТР	Ребров	
ГЛ СПЕЦ	Ничипоренко	
ПРОВЕРИЛ	Ничипоренко	
РАЗРАБ	Скоробогат	

1.020.1-3ПВ.4-4 06 СБ

КАРКАС УКРУПН. СБОРКИ СМН12 - СМН14 СБОРОЧНЫЙ ЧЕРТЕЖ

СТАДИЯ	МАССА	МАСШТАБ
Р	СМ ТАБЛ	

ЛИСТ	ЛИСТОВ 1

ГОСГРАЖДАНСТРОЙ КиевЗНИИЭП

ФОРМАТ	ЗОНА	ПОЗ	ОБОЗНАЧЕНИЕ	НАИМЕНОВАНИЕ	КОЛ	ПРИМЕЧАНИЕ
				ДОКУМЕНТАЦИЯ		
А4			1.020.1-3ПВ.4-4 07СБ	СБОРОЧНЫЙ ЧЕРТЕЖ		
А4			1.020.1-3ПВ.4-4 00ТО	ТЕХНИЧЕСКОЕ ОПИСАНИЕ		
				СБОРОЧНЫЕ ЕДИНИЦЫ		
А4		1	1.020.1-3ПВ.4-4 13-04	КАРКАС ПЛОСКИЙ КР15	1	
А4		2	1.020.1-3ПВ.4-4 51	ИЗДЕЛИЕ ЗАКЛАДНОЕ МН1	6	

КиевЗНИИЭП | ТЛП КОРТ

1.020.1-3ПВ.4-4 07

НАЧ ОТД	Шевченко		
Н КОНТР	Ребров		
ГЛ СПЕЦ	Ничипоренко		
ПРОВЕРИЛ	Ничипоренко		
РАЗРАБ	Пинчук		

КАРКАС УКРУПН. СБОРКИ СМН15

СТАДИЯ	ЛИСТ	ЛИСТОВ
Р		1

ГОСГРАЖДАНСТРОЙ КиевЗНИИЭП

ФОРМАТ А4

ЭПВЦ КиевЗНИИЭП | ОПЕРАТОР ТЛП КОРТ | Федько

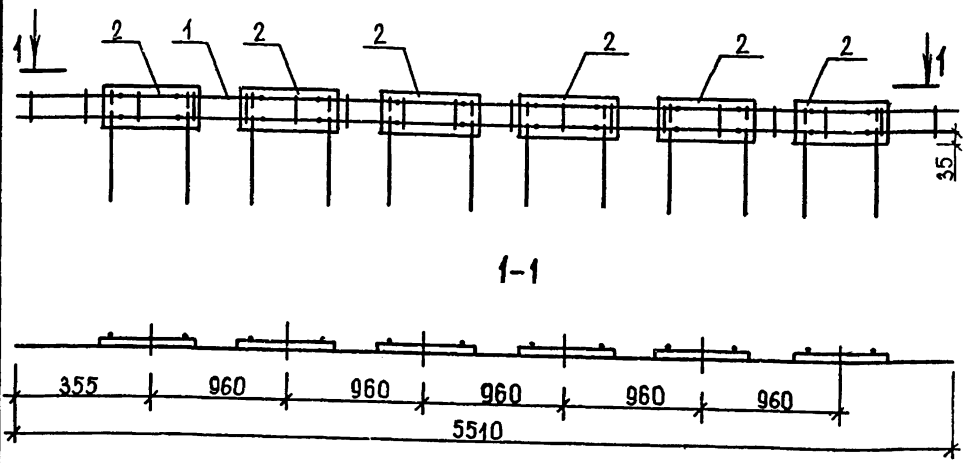

1-1

11
9157/1

ПОДПИСЬ И ДАТА | ВЗАМ ИНВ № | ИНВ №ПОДЛ

1.020.1-3ПВ.4-4 07 СБ

НАЧ ОТД	Шевченко		
Н КОНТР	Ребров		
ГЛ СПЕЦ	Ничипоренко		
ПРОВЕРИЛ	Ничипоренко		
РАЗРАБ	Скарабогат		

КАРКАС УКРУПН. СБОРКИ СМН15
СБОРОЧНЫЙ ЧЕРТЕЖ

СТАДИЯ	МАССА	МАСШТАБ
Р	5I,I8	

ЛИСТ	ЛИСТОВ 1

ГОСГРАЖДАНСТРОЙ КиевЗНИИЭП

ФОРМАТ А4

ФОРМАТ	ЗОНА	ПОЗ	ОБОЗНАЧЕНИЕ	НАИМЕНОВАНИЕ	КОЛ.	ПРИМЕЧАНИЕ
				ДОКУМЕНТАЦИЯ		
А4			1.020.1-3ПВ.4-4 08СБ	СБОРОЧНЫЙ ЧЕРТЕЖ		
А4			1.020.1-3ПВ.4-4 00ТО	ТЕХНИЧЕСКОЕ ОПИСАНИЕ		
				СБОРОЧНЫЕ ЕДИНИЦЫ		
А4		1	1.020.1-3ПВ.4-4 13-05	КАРКАС ПЛОСКИЙ КР16	1	
А4		2	1.020.1-3ПВ.4-4 51-01	ИЗДЕЛИЕ ЗАКЛАДНОЕ МН2	2	
			ПЕРЕМЕННЫЕ ДАННЫЕ	ДЛЯ ИСПОЛНЕНИЙ:		
				1.020.1-3ПВ.4-4 08 СМН16		
				1.020.1-3ПВ.4-4 08-01 СМН17		

НАЧ.ОТД	Шевченко	
Н.КОНТР	Ребров	
ГЛ.СПЕЦ	Ничипоренко	
ПРОВЕРИЛ	Ничипоренко	
РАЗРАБ	Пинчук	

1.020.1-3ПВ.4-4 08

КАРКАС УКРУПН. СБОРКИ СМН16, СМН17

СТАДИЯ	ЛИСТ	ЛИСТОВ
Р		1

ГОСГРАЖДАНСТРОЙ КиевЗНИИЭП

ФОРМАТ А4

ЭПВЦ КиевЗНИИЭП | ОПЕРАТОР ТЛП КОРТ Редько

ВЗАМ. ИНВ.№ | ПОДПИСЬ И ДАТА | ИНВ.№ ПОДЛ.

РИС. 1

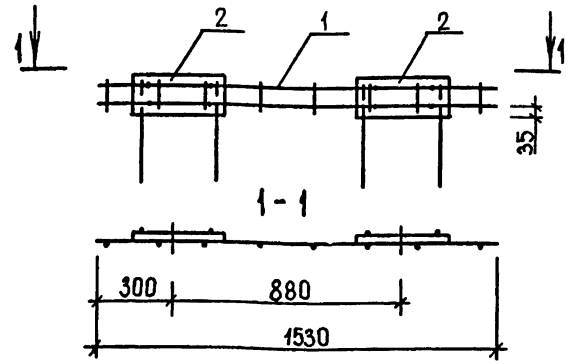

РИС. 2

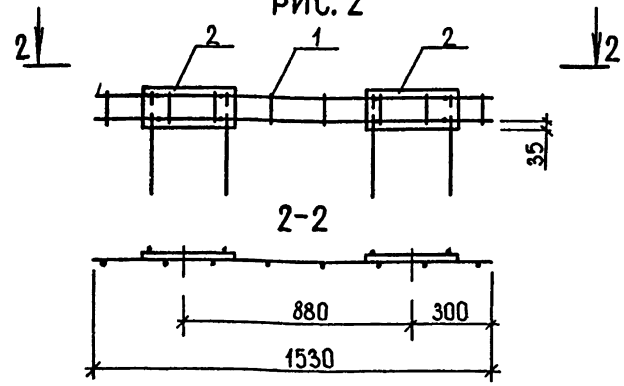

ОБОЗНАЧЕНИЕ	МАРКА	РИС.	МАССА, КГ
I.020.I-3ПВ.4-4 08	СМНI6	I	I5,28
-0I	СМНI7	2	I5,28

12
9157/1

1.020.1-3ПВ.4-4 08 СБ

НАЧ.ОТД	Шевченко	
Н.КОНТР	Ребров	
ГЛ.СПЕЦ	Ничипаренко	
ПРОВЕРИЛ	Ничипоренко	
РАЗРАБ	Скоробогат	

КАРКАС УКРУПН. СБОРКИ СМНI6, СМНI7 СБОРОЧНЫЙ ЧЕРТЕЖ

СТАДИЯ	МАССА	МАСШТАБ
Р	СМ ТАБЛ	
ЛИСТ	ЛИСТОВ 1	

ГОСГРАЖДАНСТРОЙ КиевЗНИИЭП

ФОРМАТ А4

ФОРМАТ	ЗОНА	ПОЗ	ОБОЗНАЧЕНИЕ	НАИМЕНОВАНИЕ	КОЛ.	ПРИМЕЧАНИЕ
				ДОКУМЕНТАЦИЯ		
А4			1.020.1-3ПВ.4-4 09СБ	СВОРОЧНЫЙ ЧЕРТЕЖ		
А4			1.020.1-3ПВ.4-4 00ТО	ТЕХНИЧЕСКОЕ ОПИСАНИЕ		
				СВОРОЧНЫЕ ЕДИНИЦЫ		
А4		1	1.020.1-3ПВ.4-4 13-06	КАРКАС ПЛОСКИЙ КР17	1	
А4		2	1.020.1-3ПВ.4-4 51-01	ИЗДЕЛИЕ ЗАКЛАДНОЕ МН2	4	
			ПЕРЕМЕННЫЕ ДАННЫЕ	ДЛЯ ИСПОЛНЕНИЙ:		
				1.020.1-3ПВ.4-4 09 СМН18		
				1.020.1-3ПВ.4-4 09-01 СМН19		

КиевЗНИИЭП | ТЛП КОРТ

1.020.1-3ПВ.4-4 09

НАЧОТД	Шевченко	КАРКАС УКРУПН. СБОРКИ СМН18, СМН19	СТАДИЯ: Р; ЛИСТ: ; ЛИСТОВ: 1
НКОНТР	Ребров		ГОСГРАЖДАНСТРОЙ КиевЗНИИЭП
ГЛСПЕЦ	Ничипоренко		
ПРОВЕРИЛ	Ничипоренко		
РАЗРАБ	Пинчук		

ФОРМАТ А4

ЭПВЦ КиевЗНИИЭП | ОПЕРАТОР ТЛП КОРТ | Федько

РИС.1.

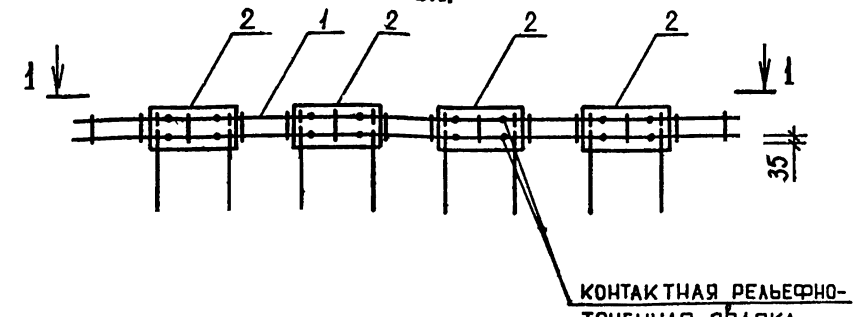

КОНТАКТНАЯ РЕЛЬЕФНО-ТОЧЕЧНАЯ СВАРКА ТИПА Н-1 ГОСТ 19292-73

1-1
РИС. 2

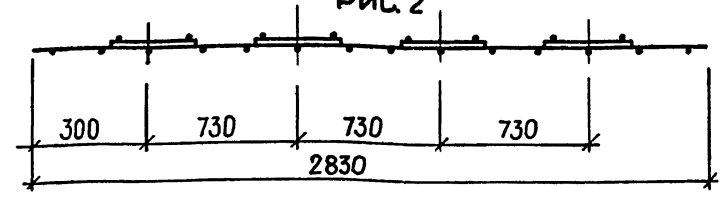

1-1
РИС. 3

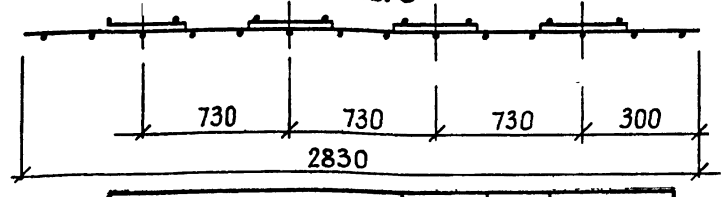

ОБОЗНАЧЕНИЕ	МАРКА	РИС.	МАССА, КГ
I.020.I-3ПВ.4-4 09	СМНI8	I,2	29,86
-0I	СМНI9	I,3	29,86

13
9157/1

ВЗАМ. ИНВ № | ПОДПИСЬ И ДАТА | ИНВ № ПОДЛ

1.020.1-3ПВ.4-4 09СБ

НАЧОТД	Шевченко	КАРКАС УКРУПН. СБОРКИ СМН18, СМН19 СВОРОЧНЫЙ ЧЕРТЕЖ	СТАДИЯ: Р; МАССА: СМ ТАБЛ; МАСШТАБ: ; ЛИСТ: ; ЛИСТОВ: 1
НКОНТР	Ребров		ГОСГРАЖДАНСТРОЙ КиевЗНИИЭП
ГЛСПЕЦ	Ничипоренко		
ПРОВЕРИЛ	Ничипоренко		
РАЗРАБ.	Греськив		

ФОРМАТ А4

ФОРМАТ	ЗОНА	ПОЗ	ОБОЗНАЧЕНИЕ	НАИМЕНОВАНИЕ	КОЛ.	ПРИМЕЧАНИЕ
				ДОКУМЕНТАЦИЯ		
А4			1.020.1-3ПВ.4-4 10СВ	СВОРОЧНЫЙ ЧЕРТЕЖ		
А4			1.020.1-3ПВ.4-4 00ТО	ТЕХНИЧЕСКОЕ ОПИСАНИЕ		
				СВОРОЧНЫЕ ЕДИНИЦЫ		
А4	1		1.020.1-3ПВ.4-4 13-07	КАРКАС ПЛОСКИЙ КР18	1	
А4	2		1.020.1-3ПВ.4-4 51-01	ИЗДЕЛИЕ ЗАКЛАДНОЕ МН2	5	
			ПЕРЕМЕННЫЕ ДАННЫЕ	ДЛЯ ИСПОЛНЕНИЙ:		
				1.020.1-3ПВ.4-4 10 СМН20		
				1.020.1-3ПВ.4-4 10-01 СМН21		

НАЧ.ОТД	Шевченко	
Н.КОНТР	Ребров	
ГЛ.СПЕЦ	Ничипоренко	
ПРОВЕРИЛ	Ничипоренко	
РАЗРАБ	Пинчук	

1.020.1-3ПВ.4-4 10

КАРКАС УКРУПН. СБОРКИ СМН20, СМН21

СТАДИЯ	ЛИСТ	ЛИСТОВ
Р		1

ГОСГРАЖДАНСТРОЙ КиевЗНИИЭП

ФОРМАТ А4

ЭПВЦ КиевЗНИИЭП | ОПЕРАТОР ТЛП КОРТ | федько

РИС.1

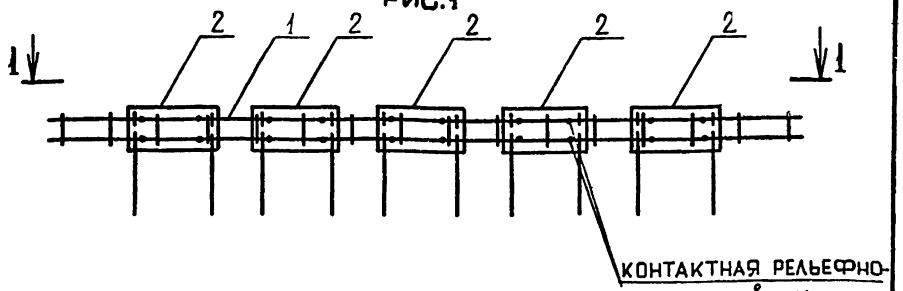

1-1

РИС. 2

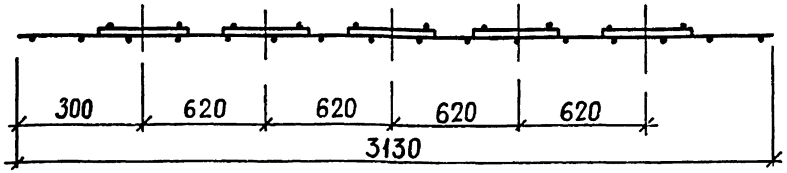

1-1

РИС. 3

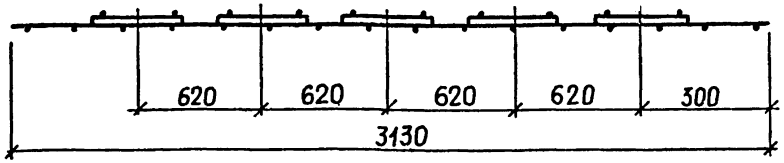

ОБОЗНАЧЕНИЕ	МАРКА	РИС	МАССА, КГ
I.020.I-3ПВ.4-4 I0	СМН2О	I,2	35,98
-0I	СМН2I	I,3	35,98

14
9157/1

ВЗАМ. ИНВ № | ПОДПИСЬ И ДАТА | ИНВ №ПОДЛ

НАЧ.ОТД	Шевченко	
Н.КОНТР	Ребров	
ГЛ.СПЕЦ	Ничипоренко	
ПРОВЕРИЛ	Ничипоренко	
РАЗРАБ.	Греськив	

1.020.1-3ПВ.4-4 10СБ

КАРКАС УКРУПН. СБОРКИ СМН20, СМН2I СБОРОЧНЫЙ ЧЕРТЕЖ

СТАДИЯ	МАССА	МАСШТАБ
Р	СМ ТАБЛ	
ЛИСТ	ЛИСТОВ 1	

ГОСГРАЖДАНСТРОЙ КиевЗНИИЭП

ФОРМАТ А4

ФОРМАТ	ЗОНА	ПОЗ	ОБОЗНАЧЕНИЕ	НАИМЕНОВАНИЕ	КОЛ	ПРИМЕЧАНИЕ
				ДОКУМЕНТАЦИЯ		
А4			1.020.1-3ПВ.4-4 11СБ	СБОРОЧНЫЙ ЧЕРТЕЖ		
А4			1.020.1-3ТЗ.4-4 00ТО	ТЕХНИЧЕСКОЕ ОПИСАНИЕ		
				СБОРОЧНЫЕ ЕДИНИЦЫ		
А4		1	1.020.1-3ПВ.4-4 13-08	КАРКАС ПЛОСКИЙ КР19	1	
А4		2	1.020.1-3ПВ.4-4 51-01	ИЗДЕЛИЕ ЗАКЛАДНОЕ МН2	5	
			ПЕРЕМЕННЫЕ ДАННЫЕ	ДЛЯ ИСПОЛНЕНИЙ:		
				1.020.1-3ПВ.4-4 11 СМН22		
				1.020.1-3ПВ.4-4 11-01 СМН23		

ЭПВЦ КиевЗНИИЭП ТЛП КОРТ

	1.020.1-3ПВ.4-4 11	
НАЧ ОТД	Шевченко	
Н КОНТР	Ребров	
ГЛ СПЕЦ	Ничипоренко	
ПРОВЕРИЛ	Ничипоренко	
РАЗРАБ	Пинчук	
КАРКАС УКРУПН. СБОРКИ СМН22, СМН23	СТАДИЯ: Р; ЛИСТ: ; ЛИСТОВ: 1	ГОСГРАЖДАНСТРОЙ КиевЗНИИЭП

ФОРМАТ А4

ЭПВЦ КиевЗНИИЭП ОПЕРАТОР ТЛП КОРТ Федько

РИС. 1

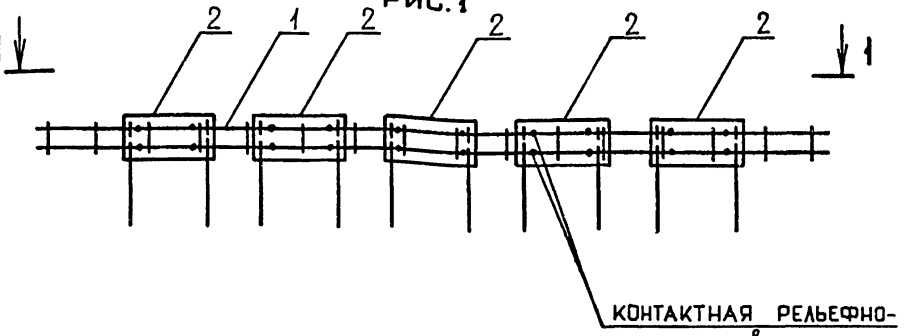

КОНТАКТНАЯ РЕЛЬЕФНО-ТОЧЕЧНАЯ СВАРКА ТИПА Н-1 ГОСТ 19292-73

1-1
РИС. 2

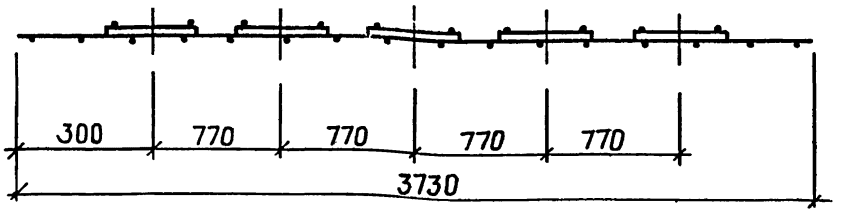

1-1
РИС. 3

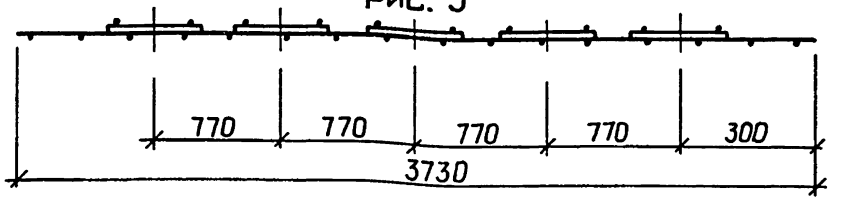

ОБОЗНАЧЕНИЕ	МАРКА	РИС.	МАССА, КГ
I.020.I-3ПВ.4-4 II	СМН22	I,2	37,94
-01	СМН23	I,3	37,94

15
9157/1

ВЗАМ. ИНВ № | ПОДПИСЬ И ДАТА | ИНВ № ПОДЛ

	1.020.1-3ПВ.4-4 11СБ	
НАЧ ОТД.	Шевченко	
Н.КОНТР	Ребров	
ГЛ СПЕЦ	Ничипоренко	
ПРОВЕРИЛ	Ничипоренко	
РАЗРАБ.	Греських	
КАРКАС УКРУПН. СБОРКИ СМН22, СМН23 СБОРОЧНЫЙ ЧЕРТЕЖ	СТАДИЯ: Р; МАССА: СМ ТАБЛ; МАСШТАБ: ; ЛИСТ: ; ЛИСТОВ: 1	ГОСГРАЖДАНСТРОЙ КиевЗНИИЭП

ФОРМАТ А4

ФОРМАТ	ЗОНА	ПОЗ	ОБОЗНАЧЕНИЕ	НАИМЕНОВАНИЕ	КОЛ	ПРИМЕЧАНИЕ
				ДОКУМЕНТАЦИЯ		
А4			1.020.1-3ПВ.4-4 12СБ	СБОРОЧНЫЙ ЧЕРТЕЖ		
А4			1.020.1-3ПВ.4-4 00ТО	ТЕХНИЧЕСКОЕ ОПИСАНИЕ		
			ПЕРЕМЕННЫЕ ДАННЫЕ	ДЛЯ ИСПОЛНЕНИЙ:		
				1.020.1-3ПВ.4-4 12 КР1		
				ДЕТАЛИ		
				СТ. ОТД. ГОСТ 5781-82*		
ВЧ		1	16.013.540	Ф16 А-III L=540	2	0.85КГ
ВЧ		2	6.011.110	Ф6 А-I L=110	4	0.02КГ
				1.020.1-3ПВ.4-4 12-01 КР2		
				ДЕТАЛИ		
				СТ. ОТД. ГОСТ 5781-82*		
ВЧ		1	16.013.820	Ф16 А-III L=820	2	1.29КГ
ВЧ		2	6.011.110	Ф6 А-I L=110	4	0.02КГ
				1.020.1-3ПВ.4-4 12-02 КР3		
				ДЕТАЛИ		
				СТ. ОТД. ГОСТ 5781-82*		
ВЧ		1	16.013.1130	Ф16 А-III L=1130	2	1.78КГ
ВЧ		2	6.011.110	Ф6 А-I L=110	5	0.02КГ
				1.020.1-3ПВ.4-4 12-03 КР4		
				ДЕТАЛИ		
				СТ. ОТД. ГОСТ 5781-82*		
ВЧ		1	16.013.1480	Ф16 А-III L=1480	2	2.34КГ
ВЧ		2	6.011.110	Ф6 А-I L=110	7	0.02КГ

1.020.1-3ПВ.4-4 12

НАЧ.ОТД.	Шевченко		
КОНТР.	Ребров		КАРКАС ПЛОСКИЙ КР1 - КР10
ГЛ.СПЕЦ.	Ничипоренко		
ПРОВЕРИЛ	Ничипоренко		
РАЗРАБ.	Пинчук		

СТАДИЯ	ЛИСТ	ЛИСТОВ
Р	1	3

ГОСГРАЖДАНСТРОЙ КиевЗНИИЭП

ФОРМАТ А4

ЭПВЦ Киев ЗНИИЭП | ОПЕРАТОР ТЛП КОРТ | Федько

ВЗАМ.ИНВ.№ | ПОДПИСЬ И ДАТА | ИНВ.№ ПОДЛ.

ФОРМАТ	ЗОНА	ПОЗ	ОБОЗНАЧЕНИЕ	НАИМЕНОВАНИЕ	КОЛ	ПРИМЕЧАНИЕ
				1.020.1-3ПВ.4-4 12-04 КР5		
				ДЕТАЛИ		
				ОТД. ГОСТ 5781-82*		
ВЧ		1	16.013.2330	Ф16 А-III L=2330	2	3.68КГ
ВЧ		2	6.011.110	Ф6 А-I L=110	11	0.02КГ
				1.020.1-3ПВ.4-4 12-05 КР6		
				ДЕТАЛИ		
				СТ. ОТД. ГОСТ 5781-82*		
ВЧ		1	16.013.2060	Ф16 А-III L=2060	2	3.25КГ
ВЧ		2	6.011.110	Ф6 А-I L=110	10	0.02КГ
				1.020.1-3ПВ.4-4 12-06 КР7		
				ДЕТАЛИ		
				СТ. ОТД. ГОСТ 5781-82*		
ВЧ		1	16.013.2320	Ф16 А-III L=2320	2	3.66КГ
ВЧ		2	6.011.110	Ф6 А-I L=110	11	0.02КГ
				1.020.1-3ПВ.4-4 12-07 КР8		
				ДЕТАЛИ		
				СТ. ОТД. ГОСТ 5781-82*		
ВЧ		1	16.013.2510	Ф16 А-III L=2510	2	3.96КГ
ВЧ		2	6.011.110	Ф6 А-I L=110	12	0.02КГ
				1.020.1-3ПВ.4-4 12-08 КР9		
				ДЕТАЛИ		
				СТ. ОТД. ГОСТ 5781-82*		
ВЧ		1	16.013.2930	Ф16 А-III L=2930	2	4.62КГ
ВЧ		2	6.011.110	Ф6 А-I L=110	14	0.02КГ
				1.020.1-3ПВ.4-4 12-09 КР10		
				ДЕТАЛИ		

1.020.1-3ПВ.4-4 12

ФОРМАТ А4

ФОРМАТ	ЗОНА	ПОЗ	ОБОЗНАЧЕНИЕ	НАИМЕНОВАНИЕ	КОЛ	ПРИМЕЧАНИЕ
				СТ. ОТД. ГОСТ 5781-82*		
ВЧ		1	16.013.3110	Ф16 А-III L=3110	2	4.91КГ
ВЧ		2	6.011.110	Ф6 А-I L=110	15	0.02КГ

ЭПВЦ КиевЗНИИЭП | ТЛП КОРТ

ЭПВЦ КиевЗНИИЭП | ОПЕРАТОР ТЛП КОРТ | федько

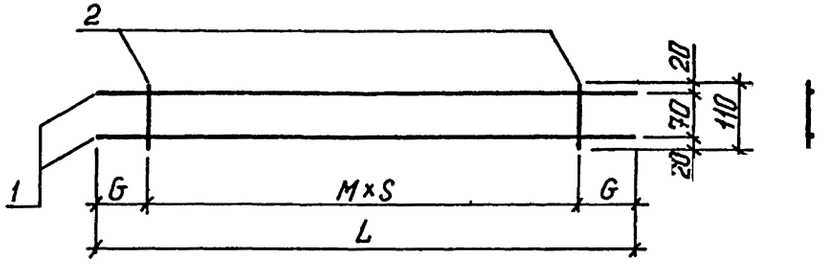

ОБОЗНАЧЕНИЕ	МАРКА	L	G	М	S	МАССА,КГ
I.020.I-3ПВ.4-4 I2	КРI	540	I20	3	I00	I,80
-0I	КР2	820	II0	3	200	2,69
-02	КР3	II30	I65	4	200	3,69
-03	КР4	I480	I40	6	200	4,84
-04	КР5	2330	I65	I0	200	7,62
-05	КР6	2060	I30	9	200	6,75
-06	КР7	2320	I60	I0	200	7,59
-07	КР8	25I0	I55	II	200	8,22
-08	КР9	2930	I65	I3	200	9,59
-09	КРI0	3II0	I55	I4	200	I0,I8

17
9157/4

ВЗАМ. ИНВ № | ПОДПИСЬ И ДАТА | ИНВ №ПОДЛ

НАЧ ОТД	Шевченко	
Н КОНТР	Ребров	
ГЛ СПЕЦ	Ничипоренко	
ПРОВЕРИЛ	Ничипоренко	
РАЗРАБ	Мустафаева	

1.020.1-3ПВ.4-4 12СБ

КАРКАС ПЛОСКИЙ
КРI - КРI0
СБОРОЧНЫЙ ЧЕРТЕЖ

СТАДИЯ	МАССА	МАСШТАБ
Р	СМ ТАБЛ	
ЛИСТ	ЛИСТОВ 1	

ГОСГРАЖДАНСТРОЙ
КиевЗНИИЭП

ФОРМАТ	ЗОНА	ПОЗ	ОБОЗНАЧЕНИЕ	НАИМЕНОВАНИЕ	КОЛ	ПРИМЕЧАНИЕ
				ДОКУМЕНТАЦИЯ		
А4			1.020.1-3ПВ.4-4 13СВ	СВОРОЧНЫЙ ЧЕРТЕЖ		
А4			1.020.1-3ПВ.4-4 00ТО	ТЕХНИЧЕСКОЕ ОПИСАНИЕ		
			ПЕРЕМЕННЫЕ ДАННЫЕ	ДЛЯ ИСПОЛНЕНИЙ:		
				1.020.1-3ПВ.4-4 13 КР11		
				ДЕТАЛИ		
ВЧ		1	16.013.2780	СТ. ОТД. ГОСТ 5781-82* Ф16 А-Ш L=2780	2	4.40КГ
ВЧ		2	6.011.110	Ф6 А-I L=110	13	0.02КГ
				1.020.1-3ПВ.4-4 13-01 КР12		
				ДЕТАЛИ		
ВЧ		1	16.013.3560	СТ. ОТД. ГОСТ 5781-82* Ф16 А-Ш L=3560	2	5.62КГ
ВЧ		2	6.011.110	Ф6 А-I L=110	17	0.02КГ
				1.020.1-3ПВ.4-4 13-02 КР13		
				ДЕТАЛИ		
ВЧ		1	16.013.3080	СТ. ОТД. ГОСТ 5781-82* Ф16 А-Ш L=3080	2	4.86КГ
ВЧ		2	6.011.110	Ф6 А-I L=110	15	0.02КГ
				1.020.1-3ПВ.4-4 13-03 КР14		
				ДЕТАЛИ		
ВЧ		1	16.013.3680	СТ. ОТД. ГОСТ 5781-82* Ф16 А-Ш L=3680	2	5.81КГ
ВЧ		2	6.011.110	Ф6 А-I L=110	18	0.02КГ

1.020.1-3ПВ.4-4 13

НАЧ.ОТД	Шевченко	
КОНТР	Ребров	
СПЕЦ	Ничипоренко	
ПРОВЕРИЛ	Ничипоренко	
ИЗРАБ	Пинчук	

КАРКАС ПЛОСКИЙ
КРII - КРI9

СТАДИЯ	ЛИСТ	ЛИСТОВ
Р	1	2

ГОСГРАЖДАНСТРОЙ
КиевЗНИИЭП

ФОРМАТ А4

Федько

ОПЕРАТОР ТЛП КОРТ

ЭПВЦ Киев ЗНИИЭП

ВЗАМ ИНВ №

ПОДПИСЬ И ДАТА

ИНВ №ПОДЛ

ФОРМАТ	ЗОНА	ПОЗ	ОБОЗНАЧЕНИЕ	НАИМЕНОВАНИЕ	КОЛ	ПРИМЕЧАНИЕ
				1.020.1-3ПВ.4-4 13-04 КР15		
				ДЕТАЛИ		
ВЧ		1	16.013.5510	СТ. ОТД. ГОСТ 5781-82* Ф16 А-Ш L=5510	2	8.70КГ
ВЧ		2	6.011.110	Ф6 А-I L=110	27	0.02КГ
				1.020.1-3ПВ.4-4 13-05 КР16		
				ДЕТАЛИ		
ВЧ		1	16.013.1530	СТ. ОТД. ГОСТ 5781-82* Ф16 А-Ш L=1530	2	2.41КГ
ВЧ		2	6.011.110	Ф6 А-I L=110	7	0.02КГ
				1.020.1-3ПВ.4-4 13-06 КР17		
				ДЕТАЛИ		
ВЧ		1	16.013.2830	СТ. ОТД. ГОСТ 5781-82* Ф16 А-Ш L=2830	2	4.47КГ
ВЧ		2	6.011.110	Ф6 А-I L=110	I4	0.02КГ
				1.020.1-3ПВ.4-4 13-07 КР18		
				ДЕТАЛИ		
ВЧ		1	16.013.3130	СТ. ОТД. ГОСТ 5781-82* Ф16 А-Ш L=3130	2	4.94КГ
ВЧ		2	6.011.110	Ф6 А-I L=110	15	0.02КГ
				1.020.1-3ПВ.4-4 13-08 КР19		
				ДЕТАЛИ		
ВЧ		1	16.013.3730	СТ. ОТД. ГОСТ 5781-82* Ф16 А-Ш L=3730	2	5.89КГ
ВЧ		2	6.011.110	Ф6 А-I L=110	18	0.02КГ

18
915 7/1

1.020.1-3ПВ.4-4 13

ЛИСТ 2

ФОРМАТ А4

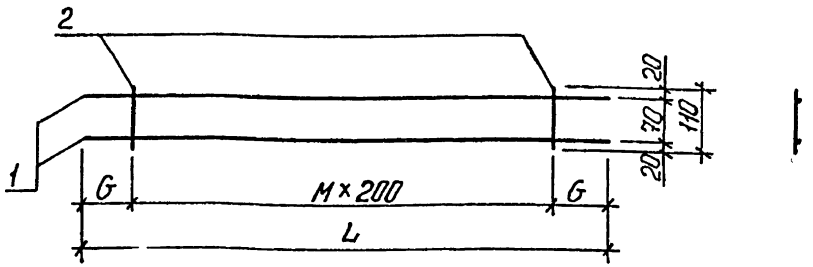

ОБОЗНАЧЕНИЕ	МАРКА	L	G	M	МАССА,КГ
I.020.I-3ПВ.4-4 I3	КРII	2780	I90	I2	9,I2
-0I	КРI2	3560	I80	I6	II,65
-02	КРI3	3080	I40	I4	I0,09
-03	КРI4	3680	I40	I7	I2,06
-04	КРI5	55I0	I55	26	I8,05
-05	КРI6	I530	I65	6	5,00
-06	КРI7	2830	II5	I3	9,28
-07	КРI8	3I30	I65	I4	I0,25
-08	КРI9	3730	I65	I7	I2,2I

ТЛП КОРТ
КиевЗНИИЭП

1.020.1-3ПВ.4-4 13 СБ

КАРКАС ПЛОСКИЙ КРII - КРI9 СБОРОЧНЫЙ ЧЕРТЕЖ

СТАДИЯ	МАССА	МАСШТАБ
Р	СМ ТАБЛ	

ЛИСТ | ЛИСТОВ 1

ГОСГРАЖДАНСТРОЙ
КиевЗНИИЭП

НАЧОТД	Шевченко	
НКОНТР	Ребров	
ГЛСПЕЦ	Ничипоренко	
ПРОВЕРИЛ	Ничипоренко	
РАЗРАБ	Мустафаева	

ФОРМАТ А4

ЭПВЦ КиевЗНИИЭП
ОПЕРАТОР ТЛП КОРТ
Федько

ФОРМАТ	ЗОНА	ПОЗ	ОБОЗНАЧЕНИЕ	НАИМЕНОВАНИЕ	КОЛ	ПРИМЕЧАНИЕ
				ДОКУМЕНТАЦИЯ		
А4			1.020.1-3ПВ.4-4 14СБ	СБОРОЧНЫЙ ЧЕРТЕЖ		
А4			1.020.1-3ПВ.4-4 00ТО	ТЕХНИЧЕСКОЕ ОПИСАНИЕ		
			ПЕРЕМЕННЫЕ ДАННЫЕ	ДЛЯ ИСПОЛНЕНИЙ:		
				1.020.1-3ПВ.4-4 14 КР24		
				ДЕТАЛИ		
				СТ. ОТД. ГОСТ 5781-82*		
ВЧ	1		6.013.1340	Ф6 А-III L=1340	2	0.30КГ
ВЧ	2		6.013.130	Ф6 А-III L=130	5	0.03КГ
				1.020.1-3ПВ.4-4 14-01 КР25		
				ДЕТАЛИ		
				СТ. ОТД. ГОСТ 5781-82*		
ВЧ	1		6.013.2640	Ф6 А-III L=2640	2	0.59КГ
ВЧ	2		6.013.130	Ф6 А-III L=130	9	0.03КГ
				1.020.1-3ПВ.4-4 14-02 КР26		
				ДЕТАЛИ		
				СТ. ОТД. ГОСТ 5781-82*		
ВЧ	1		6.013.2940	Ф6 А-III L=2940	2	0.65КГ
ВЧ	2		6.013.130	Ф6 А-III L=130	10	0.03КГ
				1.020.1-3ПВ.4-4 14-03 КР27		
				ДЕТАЛИ		
				СТ. ОТД. ГОСТ 5781-82*		
ВЧ	1		6.013.3540	Ф6 А-III L=3540	2	0.79КГ
ВЧ	2		6.013.130	Ф6 А-III L=130	12	0.03КГ

ВЗАМ ИНВ № | ПОДПИСЬ И ДАТА | ИНВ № ПОДЛ

1.020.1-3ПВ.4-4 14

КАРКАС ПЛОСКИЙ КР24 - КР3I

СТАДИЯ	ЛИСТ	ЛИСТОВ
Р	1	2

ГОСГРАЖДАНСТРОЙ
КиевЗНИИЭП

НАЧОТД	Шевченко	
НКОНТР	Ребров	
ГЛСПЕЦ	Ничипоренко	
ПРОВЕРИЛ	Ничипоренко	
РАЗРАБ	Пинчук	

ФОРМАТ А4

ФОРМАТ	ЗОНА	ПОЗ.	ОБОЗНАЧЕНИЕ	НАИМЕНОВАНИЕ	КОЛ	ПРИМЕЧАНИЕ
				1.020.1-3ПВ.4-4 14-04 КР28		
				ДЕТАЛИ		
				СТ. ОТД. ГОСТ 5781-82*		
ВЧ	1		6.013.1250	Ф6 А-III L=1250	2	0.28КГ
ВЧ	2		6.013.130	Ф6 А-III L=130	5	0.03КГ
				1.020.1-3ПВ.4-4 14-05 КР29		
				ДЕТАЛИ		
				СТ. ОТД. ГОСТ 5781-82*		
ВЧ	1		6.013.2550	Ф6 А-III L=2550	2	0.57КГ
ВЧ	2		6.013.130	Ф6 А-III L=130	9	0.03КГ
				1.020.1-3ПВ.4-4 14-06 КР30		
				ДЕТАЛИ		
				СТ. ОТД. ГОСТ 5781-82*		
ВЧ	1		6.013.2850	Ф6 А-III L=2850	2	0.63КГ
ВЧ	2		6.013.130	Ф6 А-III L=130	10	0.03КГ
				1.020.1-3ПВ.4-4 14-07 КР31		
				ДЕТАЛИ		
				СТ. ОТД. ГОСТ 5781-82*		
ВЧ	1		6.013.3450	Ф6 А-III L=3450	2	0.77КГ
ВЧ	2		6.013.130	Ф6 А-III L=130	12	0.03КГ

	1.020.1-3ПВ.4-4 14	ЛИСТ	2

ФОРМАТ А4

ЭПВЦ КиевЗНИИЭП
ОПЕРАТОР ТЛП КОРТ
Федько

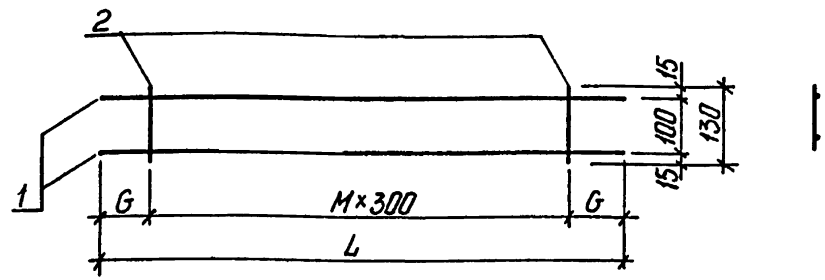

ОБОЗНАЧЕНИЕ	МАРКА.	L	G	M	МАССА,КГ
I.020.I-3ПВ.4-4 I4	КР24	I340	70	4	0,74
-0I	КР25	2640	I20	8	I,43
-02	КР26	2940	I20	9	I,59
-03	КР27	3540	I20	II	I,92
-04	КР28	I250	25	4	0,70
-05	КР29	2550	75	8	I,39
-06	КР30	2850	75	9	I,55
-07	КР3I	3450	75	II	I,88

20
915711

ВЗАМ ИНВ № | ПОДПИСЬ И ДАТА | ИНВ №ПОДЛ

НАЧ ОТД	Шевченко	
Н КОНТР	Ребров	
ГЛ СПЕЦ	Ничипоренко	
ПРОВЕРИЛ	Ничипоренко	
РАЗРАБ	Мустафаева	

1.020.1-3ПВ.4-4 14СБ

КАРКАС ПЛОСКИЙ КР24 – КР31. СБОРОЧНЫЙ ЧЕРТЕЖ

СТАДИЯ	МАССА	МАСШТАБ
Р	СМ ТАБЛ	
ЛИСТ	ЛИСТОВ 1	

ГОСГРАЖДАНСТРОЙ КиевЗНИИЭП

ФОРМАТ А4

ФОРМАТ	ЗОНА	ПОЗ	ОБОЗНАЧЕНИЕ	НАИМЕНОВАНИЕ	КОЛ.	ПРИМЕЧАНИЕ
				ДОКУМЕНТАЦИЯ		
А4			1.020.1-3ПВ.4-4 15СВ	СБОРОЧНЫЙ ЧЕРТЕЖ		
А4			1 020.1-3ПВ.4-4 00ТО	ТЕХНИЧЕСКОЕ ОПИСАНИЕ		
			ПЕРЕМЕННЫЕ ДАННЫЕ	ДЛЯ ИСПОЛНЕНИЙ:		
				1.020.1-3ПВ.4-4 15 КР32		
				ДЕТАЛИ		
				СТ. ОТД. ГОСТ 5781-82*		
ВЧ		1	6.013.1280	Ф6 А-III L=1280	2	0.28КГ
ВЧ		2	6.011.130	Ф6 А-I L=130	4	0.03КГ
				1.020.1-3ПВ.4-4 15-01 КР33		
				ДЕТАЛИ		
				СТ. ОТД. ГОСТ 5781-82*		
ВЧ		1	6.013.2200	Ф6 А-III L=2200	2	0.49КГ
ВЧ		2	6.011.130	Ф6 А-I L=130	7	0.03КГ
				1.020.1-3ПВ.4-4 15-02 КР34		
				ДЕТАЛИ		
				СТ. ОТД. ГОСТ 5781-82*		
ВЧ		1	6.013.2620	Ф6 А-III L=2620	2	0.58КГ
ВЧ		2	6.011.130	Ф6 А-I L=130	8	0.03КГ
				1.020.1-3ПВ.4-4 15-03 КР35		
				ДЕТАЛИ		
				СТ. ОТД. ГОСТ 5781-82*		
ВЧ		1	25.013.900	Ф25 А-III L=900	2	3.47КГ
ВЧ		2	8.011.230	Ф8 А-I L=230	3	0.09КГ

ЭПВЦ КиевЗНИИЭП | ОПЕРАТОР ТЛП КОРТ | Федько

ВЗАМ ИНВ № | ПОДПИСЬ И ДАТА | ИНВ № ПОДЛ

НАЧ ОТД	Шевченко		
Н КОНТР	Ребров		
ГЛ СПЕЦ	Ничипоренко		
ПРОВЕРИЛ	Ничипоренко		
РАЗРАБ	Пинчук		

1.020.1-3ПВ.4-4 15

КАРКАС ПЛОСКИЙ
КР32 - КР40

СТАДИЯ	ЛИСТ	ЛИСТОВ
Р	1	2

ГОСГРАЖДАНСТРОЙ
КиевЗНИИЭП

ФОРМАТ А4

ФОРМАТ	ЗОНА	ПОЗ	ОБОЗНАЧЕНИЕ	НАИМЕНОВАНИЕ	КОЛ	ПРИМЕЧАНИЕ
				1.020.1-3ПВ.4-4 15-04 КР36		
				ДЕТАЛИ		
				СТ. ОТД. ГОСТ 5781-82*		
ВЧ		1	25.013.2100	Ф25 А-III L=2100	2	8.09КГ
ВЧ		2	8.011.230	Ф8 А-I L=230	7	0.09КГ
				1.020.1-3ПВ.4-4 15-05 КР37		
				ДЕТАЛИ		
				СТ. ОТД. ГОСТ 5781-82*		
ВЧ		1	25.013.2280	Ф25 А-III L=2280	2	8.79КГ
ВЧ		2	8.011.230	Ф8 А-I L=230	7	0.09КГ
				1.020.1-3ПВ.4-4 15-06 КР38		
				ДЕТАЛИ		
				СТ. ОТД. ГОСТ 5781-82*		
ВЧ		1	25.013.2700	Ф25 А-III L=2700	2	10.4КГ
ВЧ		2	8.011.230	Ф8 А-I L=230	9	0.09КГ
				1.020.1-3ПВ.4-4 15-07 КР39		
				ДЕТАЛИ		
				СТ. ОТД. ГОСТ 5781-82*		
ВЧ		1	25.013.2880	Ф25 А-III L=2880	2	11.1К
ВЧ		2	8.011.230	Ф8 А-I L=230	9	0.09К
				1.020.1-3ПВ.4-4 15-08 КР40		
				ДЕТАЛИ		
				СТ. ОТД. ГОСТ 5781-82*		
ВЧ		1	25.013.5280	Ф25 А-III L=5280	2	20.3КГ
ВЧ		2	8.011.230	Ф8 А-I L=230	17	0.09КГ

ЭПВЦ КиевЗНИИЭП | ОПЕРАТОР ТЛП КОРТ | Федько

ВЗАМ ИНВ № | ПОДПИСЬ И ДАТА | ИНВ № ПОДЛ

21
9157/1

Лис 2

1.020.1-3ПВ.4-4 15

ФОРМАТ А4

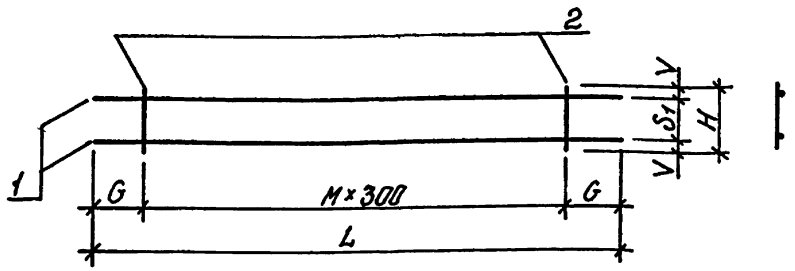

ОБОЗНАЧЕНИЕ	МАРКА	L	H	G	M	S_1	V	МАССА,КГ
I.020.I-3ПВ.4-4 I5	КР32	I280	I30	I90	3	I00	I5	0,68
-0I	КР33	2200	I30	200	6	I00	I5	I,I8
-02	КР34	2620	I30	260	7	I00	I5	I,39
-03	КР35	900	230	I50	2	I80	25	7,2I
-04	КР36	2I00	230	I50	6	I80	25	I6,82
-05	КР37	2280	230	240	6	I80	25	I8,2I
-06	КР38	2700	230	I50	8	I80	25	2I,62
-07	КР39	2880	230	240	8	I80	25	23,0I
-08	КР40	5280	230	240	I6	I80	25	42,23

НАЧ ОТД.	Шевченко	
Н КОНТР	Ребров	
ГЛ СПЕЦ	Ничипоренко	
ПРОВЕРИЛ	Ничипоренко	
РАЗРАБ.	Мустафаева	

1.020.1-3ПВ.4-4 15СБ

КАРКАС ПЛОСКИЙ
КР32 – КР40
СБОРОЧНЫЙ ЧЕРТЕЖ

СТАДИЯ	МАССА	МАСШТАБ
Р	см табл	

ЛИСТ	ЛИСТОВ 1

ГОСГРАЖДАНСТРОЙ
КиевЗНИИЭП

ФОРМАТ А4

ЭПВЦ КиевЗНИИЭП | ОПЕРАТОР ТЛП КОРТ | Федько

ФОРМАТ	ЗОНА	ПОЗ	ОБОЗНАЧЕНИЕ	НАИМЕНОВАНИЕ	КОЛ.	ПРИМЕЧАНИЕ
				ДОКУМЕНТАЦИЯ		
А4			1.020.1-3ПВ.4-4 16СВ	СВОРОЧНЫЙ ЧЕРТЕЖ		
А4			1.020.1-3ПВ.4-4 00ТО	ТЕХНИЧЕСКОЕ ОПИСАНИЕ		
			ПЕРЕМЕННЫЕ ДАННЫЕ	ДЛЯ ИСПОЛНЕНИЙ:		
				1.020.1-3ПВ.4-4 16 КР41		
				ДЕТАЛИ		
	ВЧ	1	28.013.900	СТ. ОТД. ГОСТ 5781-82* Ф28 А-III L=900	2	4.35КГ
	ВЧ	2	8.011.240	Ф8 А-I L=240	3	0.10КГ
				1.020.1-3ПВ.4-4 16-01 КР42		
				ДЕТАЛИ		
	ВЧ	1	28.013.2100	СТ. ОТД. ГОСТ 5781-82* Ф28 А-III L=2100	2	10.1КГ
	ВЧ	2	8.011.240	Ф8 А-I L=240	7	0.10КГ
				1.020.1-3ПВ.4-4 16-02 КР43		
				ДЕТАЛИ		
	ВЧ	1	28.013.2280	СТ. ОТД. ГОСТ 5781-82* Ф28 А-III L=2280	2	11.0КГ
	ВЧ	2	8.011.240	Ф8 А-I L=240	7	0.10КГ
				1.020.1-3ПВ.4-4 16-03 КР44		
				ДЕТАЛИ		
	ВЧ	1	28.013.2700	СТ. ОТД. ГОСТ 5781-82* Ф28 А-III L=2700	2	13.0КГ
	ВЧ	2	8.011.240	Ф8 А-I L=240	9	0.10КГ

22
9157/1

ВЗАМ ИНВ № | ПОДПИСЬ И ДАТА | ИНВ № ПОДЛ

1.020.1-3ПВ.4-4 16

НАЧ ОТД	Шевченко	
Н КОНТР	Ребров	
ГЛ СПЕЦ	Ничипоренко	
ПРОВЕРИЛ	Ничипоренко	
РАЗРАБ	Пинчук	

КАРКАС ПЛОСКИЙ
КР4I – КР50

СТАДИЯ	ЛИСТ	ЛИСТОВ
Р	1	3

ГОСГРАЖДАНСТРОЙ
КиевЗНИИЭП

ФОРМАТ А4

ФОРМАТ	ЗОНА	ПОЗ	ОБОЗНАЧЕНИЕ	НАИМЕНОВАНИЕ	КОЛ	ПРИМЕЧАНИЕ
				1.020.1-3ПВ.4-4 16-04 КР45		
				ДЕТАЛИ		
				СТ. ОТД. ГОСТ 5781-82*		
ВЧ		1	28.013.2880	Ф28 А-III L=2880	2	13.9КГ
ВЧ		2	8.011.240	Ф8 А-I L=240	9	0.10КГ
				1.020.1-3ПВ.4-4 16-05 КР46		
				ДЕТАЛИ		
				СТ. ОТД. ГОСТ 5781-82*		
ВЧ		1	28.013.5280	Ф28 А-III L=5280	2	25.5КГ
ВЧ		2	8.011.240	Ф8 А-I L=240	17	0.10КГ
				1.020.1-3ПВ.4-4 16-06 КР47		
				ДЕТАЛИ		
				СТ. ОТД. ГОСТ 5781-82*		
ВЧ		1	32.013.900	Ф32 А-III L=900	2	5.68КГ
ВЧ		2	8.011.250	Ф8 А-I L=250	3	0.10КГ
				1.020.1-3ПВ.4-4 16-07 КР48		
				ДЕТАЛИ		
				СТ. ОТД. ГОСТ 5781-82*		
ВЧ		1	32.013.2100	Ф32 А-III L=2100	2	13.3КГ
ВЧ		2	8.011.250	Ф8 А-I L=250	7	0.10КГ
				1.020.1-3ПВ.4-4 16-08 КР49		
				ДЕТАЛИ		
				СТ. ОТД. ГОСТ 5781-82*		
ВЧ		1	32.013.2280	Ф32 А-III L=2280	2	14.4КГ
ВЧ		2	8.011.250	Ф8 А-I L=250	7	0.10КГ
				1.020.1-3ПВ.4-4 16-09 КР50		
				ДЕТАЛИ		

Киев ЗНИИЭП ТЛП КОРТ

1.020.1-3ПВ.4-4 16 ЛИСТ 2

ФОРМАТ А4

ФОРМАТ	ЗОНА	ПОЗ	ОБОЗНАЧЕНИЕ	НАИМЕНОВАНИЕ	КОЛ	ПРИМЕЧАНИЕ
				СТ. ОТД. ГОСТ 5781-82*		
ВЧ		1	32.013.2700	Ф32 А-III L=2700	2	17.0КГ
ВЧ		2	8.011.250	Ф8 А-I L=250	9	0.10КГ

ЭПВЦ Киев ЗНИИЭП ОПЕРАТОР ТЛП КОРТ Федько

ВЗАМ ИНВ № | ПОДПИСЬ И ДАТА | ИНВ №ПОДЛ

23
9157/1

1.020.1-3ПВ.4-4 16 ЛИСТ 3

ФОРМАТ А4

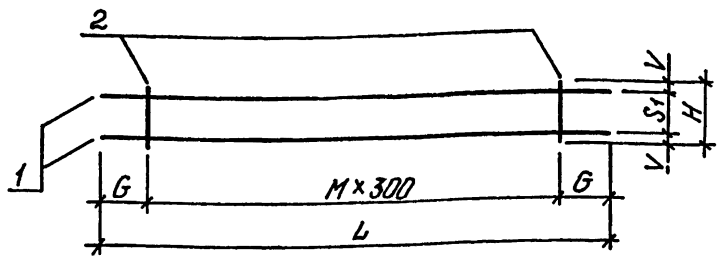

ОБОЗНАЧЕНИЕ	МАРКА	L	H	G	M	S_1	V	МАССА,КГ
I.020.I-3ПВ.4-4 I6	КР4I	900	240	I50	2	I80	30	8,98
-0I	КР42	2I00	240	I50	6	I80	30	20,96
-02	КР43	2280	240	240	6	I80	30	22,70
-03	КР44	2700	240	I50	8	I80	30	26,95
-04	КР45	2880	240	240	8	I80	30	28,69
-05	КР46	5280	240	240	I6	I80	30	52,65
-06	КР47	900	250	I50	2	I80	35	II,66
-07	КР48	2I00	250	I50	6	I80	35	27,2I
-08	КР49	2280	250	240	6	I80	35	29,48
-09	КР50	2700	250	I50	8	I80	35	34,98

НАЧ ОТД	Шевченко	
Н КОНТР	Ребров	
ГЛ СПЕЦ	Ничипоренко	
ПРОВЕРИЛ	Ничипоренко	
РАЗРАБ	Мустафаева	

1.020.1 - 3ПВ. 4-4 16 СБ

КАРКАС ПЛОСКИЙ
КР4I - КР50
СБОРОЧНЫЙ ЧЕРТЕЖ

СТАДИЯ	МАССА	МАСШТАБ
Р	СМ ТАБЛ	
ЛИСТ	ЛИСТОВ 1	

ГОСГРАЖДАНСТРОЙ
КиевЗНИИЭП

ФОРМАТ А4

ЭПВЦ КиевЗНИИЭП — ОПЕРАТОР ТЛП КОРТ — Федько

ФОРМАТ	ЗОНА	ПОЗ	ОБОЗНАЧЕНИЕ	НАИМЕНОВАНИЕ	КОЛ	ПРИМЕЧАНИЕ
				ДОКУМЕНТАЦИЯ		
А4			1.020.1-3ПВ.4-4 17СВ	СБОРОЧНЫЙ ЧЕРТЕЖ		
А4			1.020.1-3ПВ.4-4 00ТО	ТЕХНИЧЕСКОЕ ОПИСАНИЕ		
			ПЕРЕМЕННЫЕ ДАННЫЕ	ДЛЯ ИСПОЛНЕНИЙ:		
				1.020.1-3ПВ.4-4 17 КР51		
				ДЕТАЛИ		
	ВЧ	1	32.013.2880	СТ ОТД. ГОСТ 5781-82* Ф32 А-III L=2880	2	18.2КГ
	ВЧ	2	8.011.250	Ф8 А-I L=250	9	0.10КГ
				1.020.1-3ПВ.4-4 17-01 КР52		
				ДЕТАЛИ		
	ВЧ	1	32.013.5280	СТ. ОТД. ГОСТ 5781-82* Ф32 А-III L=5280	2	33.3КГ
	ВЧ	2	8.011.250	Ф8 А-I L=250	17	0.10КГ
				1.020.1-3ПВ.4-4 17-02 КР53		
				ДЕТАЛИ		
	ВЧ	1	36.013.900	СТ. ОТД. ГОСТ 5781-82* Ф36 А-III L=900	2	7.19КГ
	ВЧ	2	10.011.260	Ф10 А-I L=260	3	0.16КГ
				1.020.1-3ПВ.4-4 17-03 КР54		
				ДЕТАЛИ		
	ВЧ	1	36.013.2100	СТ. ОТД. ГОСТ 5781-82* Ф36 А-III L=2100	2	16.8КГ
	ВЧ	2	10.011.260	Ф10 А-I L=260	7	0.16КГ

24
9157/1

ВЗАМ ИНВ № | ПОДПИСЬ И ДАТА | ИНВ № ПОДЛ

1.020.1-3ПВ.4-4 17

НАЧ ОТД	Шевченко	
Н КОНТР	Ребров	
ГЛ СПЕЦ	Ничипоренко	
ПРОВЕРИЛ	Ничипоренко	
РАЗРАБ	Пинчук	

КАРКАС ПЛОСКИЙ
КР5I - КР60

СТАДИЯ	ЛИСТ	ЛИСТОВ
Р	1	3

ГОСГРАЖДАНСТРОЙ
КиевЗНИИЭП

ФОРМАТ А4

ФОРМАТ	ЗОНА	ПОЗ.	ОБОЗНАЧЕНИЕ	НАИМЕНОВАНИЕ	КОЛ	ПРИМЕЧАНИЕ
				1.020.1-3ПВ.4-4 17-04 КР55		
				ДЕТАЛИ		
				СТ. ОТД. ГОСТ 5781-82*		
ВЧ		1	36.013.2280	Ф36 А-Ш L=2280	2	18.2КГ
ВЧ		2	10.011.260	Ф10 А-I L=260	7	0.16КГ
				1.020.1-3ПВ.4-4 17-05 КР56		
				ДЕТАЛИ		
				СТ. ОТД. ГОСТ 5781-82*		
ВЧ		1	36.013.2700	Ф36 А-Ш L=2700	2	21.6КГ
ВЧ		2	10.011.260	Ф10 А-I L=260	9	0.16КГ
				1.020.1-3ПВ.4-4 17-06 КР57		
				ДЕТАЛИ		
				СТ. ОТД. ГОСТ 5781-82*		
ВЧ		1	36.013.2880	Ф36 А-Ш L=2880	2	23.0КГ
ВЧ		2	10.011.260	Ф10 А-I L=260	9	0.16КГ
				1.020.1-3ПВ.4-4 17-07 КР58		
				ДЕТАЛИ		
				СТ. ОТД. ГОСТ 5781-82*		
ВЧ		1	36.013.5280	Ф36 А-Ш L=5280	2	42.2КГ
ВЧ		2	10.011.260	Ф10 А-I L=260	17	0.16КГ
				1.020.1-3ПВ.4-4 17-08 КР59		
				ДЕТАЛИ		
				СТ. ОТД. ГОСТ 5781-82*		
ВЧ		1	40.013.900	Ф40 А-Ш L=900	2	8.88КГ
ВЧ		2	10.011.260	Ф10 А-I L=260	3	0.16КГ
				1.020.1-3ПВ.4-4 17-09 КР60		
				ДЕТАЛИ		

Федько

ОПЕРАТОР ТЛП КОРТ

ЭПВЦ Киев ЗНИИЭП

ВЗАМ ИНВ №

ПОДПИСЬ И ДАТА

ИНВ № ПОДЛ

ФОРМАТ	ЗОНА	ПОЗ	ОБОЗНАЧЕНИЕ	НАИМЕНОВАНИЕ	КОЛ	ПРИМЕЧАНИЕ
				СТ. ОТД. ГОСТ 5781-82		
ВЧ		1	40.013.2100	Ф40 А-Ш L=2100	2	20.7КГ
ВЧ		2	10.011.260	Ф10 А-I L=260	7	0.16КГ

Федько

ОПЕРАТОР ТЛП КОРТ

ЭПВЦ Киев ЗНИИЭП

ВЗАМ ИНВ №

ПОДПИСЬ И ДАТА

ИНВ № ПОДЛ

25
9157/

ФОРМАТ А4

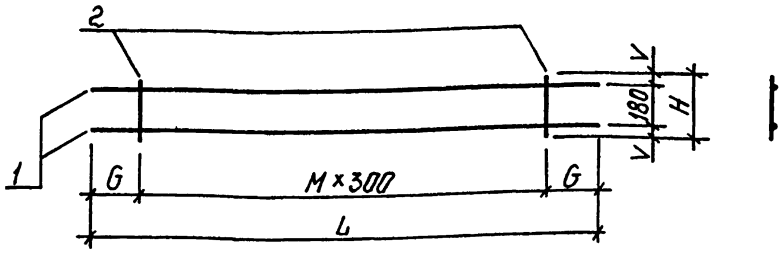

ОБОЗНАЧЕНИЕ	МАРКА	L	H	G	м	V	МАССА,КГ
I.020.I-3ПВ.4-4 I7	КР5I	2880	250	240	8	35	37,25
-0I	КР52	5280	250	240	I6	35	68,35
-02	КР53	900	260	I50	2	40	I4,86
-03	КР54	2I00	260	I50	6	40	34,68
-04	КР55	2280	260	240	6	40	37,56
-05	КР56	2700	260	I50	8	40	44,59
-06	КР57	2880	260	240	8	40	47,47
-07	КР58	5280	260	240	I6	40	87,I0
-08	КР59	900	260	I50	2	40	I8,24
-09	КР60	2I00	260	I50	6	40	42,55

		1.020.1-3ПВ.4-4 17СБ
НАЧОТД	Шевченко	КАРКАС ПЛОСКИЙ КР5I - КР60 СБОРОЧНЫЙ ЧЕРТЕЖ
НКОНТР	Ребров	
ГЛСПЕЦ	Ничипоренко	
ПРОВЕРИЛ	Ничипоренко	
РАЗРАБ	Мустафаева	

СТАДИЯ	МАССА	МАСШТАБ
Р	СМ ТАБЛ	
ЛИСТ	ЛИСТОВ 1	

ГОСГРАЖДАНСТРОЙ КиевЗНИИЭП

ФОРМАТ А4

ЭПВЦ КиевЗНИИЭП | ОПЕРАТОР ТЛП КОРТ | Федько

ФОРМАТ	ЗОНА	ПОЗ	ОБОЗНАЧЕНИЕ	НАИМЕНОВАНИЕ	КОЛ.	ПРИМЕЧАНИЕ
				ДОКУМЕНТАЦИЯ		
А4			1.020.1-3ПВ.4-4 18СВ	СВОРОЧНЫЙ ЧЕРТЕЖ		
А4			1.020.1-3ПВ.4-4 00ТО	ТЕХНИЧЕСКОЕ ОПИСАНИЕ		
			ПЕРЕМЕННЫЕ ДАННЫЕ	ДЛЯ ИСПОЛНЕНИЙ:		
				1.020.1-3ПВ.4-4 18 КР61		
				ДЕТАЛИ		
				СТ. ОТД. ГОСТ 5781-82*		
ВЧ		1	40.013.2280	Ф40 А-III L=2280	2	22.5КГ
ВЧ		2	10.011.260	Ф10 А-I L=260	7	0.16КГ
				1.020.1-3ПВ.4-4 18-01 КР62		
				ДЕТАЛИ		
				СТ. ОТД. ГОСТ 5781-82*		
ВЧ		1	40.013.2700	Ф40 А-III L=2700	2	26.6КГ
ВЧ		2	10.011.260	Ф10 А-I L=260	9	0.16КГ
				1.020.1-3ПВ.4-4 18-02 КР63		
				ДЕТАЛИ		
				СТ. ОТД. ГОСТ 5781-82*		
ВЧ		1	40.013.2880	Ф40 А-III L=2880	2	28.4КГ
ВЧ		2	10.011.260	Ф10 А-I L=260	9	0.16КГ
				1.020.1-3ПВ.4-4 18-03 КР64		
				ДЕТАЛИ		
				СТ. ОТД. ГОСТ 5781-82*		
ВЧ		1	40.013.5280	Ф40 А-III L=5280	2	52.1КГ
ВЧ		2	10.011.260	Ф10 А-I L=260	17	0.16КГ

26
9157/1

ВЗАМ.ИНВ№ | ПОДПИСЬ И ДАТА | ИНВ№ ПОДЛ

		1.020.1-3ПВ.4-4 18
НАЧОТД	Шевченко	КАРКАС ПЛОСКИЙ КР6I - КР70
НКОНТР	Ребров	
ГЛСПЕЦ	Ничипоренко	
ПРОВЕРИЛ	Ничипоренко	
РАЗРАБ	Пинчук	

СТАДИЯ	ЛИСТ	ЛИСТОВ
Р	1	3

ГОСГРАЖДАНСТРОЙ КиевЗНИИЭП

ФОРМАТ А4

ФОРМАТ	ЗОНА	ПОЗ	ОБОЗНАЧЕНИЕ	НАИМЕНОВАНИЕ	КОЛ	ПРИМЕЧАНИЕ
				1.020.1-3ПВ.4-4 18-04 КР65		
				ДЕТАЛИ		
				СТ. ОТД. ГОСТ 5781-82*		
БЧ	1		25.013.900	Ф25 А-III L=900	2	3.47КГ
БЧ	2		8.011.150	Ф8 А-I L=150	3	0.06КГ
				1.020.1-3ПВ.4-4 18-05 КР66		
				ДЕТАЛИ		
				СТ. ОТД. ГОСТ 5781-82*		
БЧ	1		25.013.2100	Ф25 А-III L=2100	2	8.09КГ
БЧ	2		8.011.150	Ф8 А-I L=150	7	0.06КГ
				1.020.1-3ПВ.4-4 18-06 КР67		
				ДЕТАЛИ		
				СТ. ОТД. ГОСТ 5781-82*		
БЧ	1		25.013.2280	Ф25 А-III L=2280	2	8.79КГ
БЧ	2		8.011.150	Ф8 А-I L=150	7	0.06КГ
				1.020.1-3ПВ.4-4 18-07 КР68		
				ДЕТАЛИ		
				СТ. ОТД. ГОСТ 5781-82*		
БЧ	1		25.013.2700	Ф25 А-III L=2700	2	10.4КГ
БЧ	2		8.011.150	Ф8 А-I L=150	9	0.06КГ
				1.020.1-3ПВ.4-4 18-08 КР69		
				ДЕТАЛИ		
				СТ. ОТД. ГОСТ 5781-82*		
БЧ	1		25.013.2880	Ф25 А-III L=2880	2	11.1КГ
БЧ	2		8.011.150	Ф8 А-I L=150	9	0.06КГ
				1.020.1-3ПВ.4-4 18-09 КР70		
				ДЕТАЛИ		

ЭПВЦ Киев ЗНИИЭП | ТЛП КОРТ

1.020.1-3ПВ.4-4 18

ЛИСТ 2

ФОРМАТ А4

ФОРМАТ	ЗОНА	ПОЗ	ОБОЗНАЧЕНИЕ	НАИМЕНОВАНИЕ	КОЛ	ПРИМЕЧАНИЕ
				СТ. ОТД. ГОСТ 5781-82		
БЧ	1		25.013.5280	Ф25 А-III L=5280	2	20.3КГ
БЧ	2		8.011.150	Ф8 А-I L=150	17	0.06КГ

ЭПВЦ Киев ЗНИИЭП | ОПЕРАТОР ТЛП КОРТ

Федько

ВЗАМ ИНВ № | ПОДПИСЬ И ДАТА | ИНВ №ПОДЛ

27
9157/1

1.020.1-3ПВ.4-4 18

ЛИСТ 3

ФОРМАТ А4

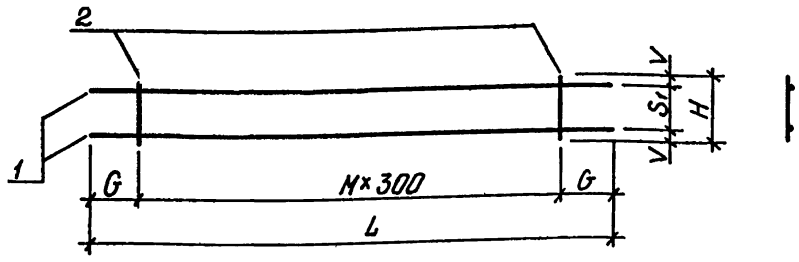

ОБОЗНАЧЕНИЕ	МАРКА	L	H	G	M	S_1	V	МАССА,КГ
1.020.1-3ПВ.4-4 18	КР61	2280	260	240	6	180	40	46,10
-01	КР62	2700	260	150	8	180	40	54,71
-02	КР63	2880	260	240	8	180	40	58,26
-03	КР64	5280	260	240	16	180	40	106,90
-04	КР65	900	150	150	2	100	25	7,11
-05	КР66	2100	150	150	6	100	25	16,60
-06	КР67	2280	150	240	6	100	25	17,99
-07	КР68	2700	150	150	8	100	25	21,34
-08	КР69	2880	150	240	8	100	25	22,73
-09	КР70	5280	150	240	16	100	25	41,70

1.020.1-3ПВ.4-4 18СБ

КАРКАС ПЛОСКИЙ КР61 - КР70 СБОРОЧНЫЙ ЧЕРТЕЖ

СТАДИЯ	МАССА	МАСШТАБ
Р	СМ ТАБЛ	
ЛИСТ	ЛИСТОВ 1	

НАЧОТД Шевченко
НКОНТР Ребров
ГЛСПЕЦ Ничипоренко
ПРОВЕРИЛ Ничипоренко
РАЗРАБ Мустафаева

ГОСГРАЖДАНСТРОЙ КиевЗНИИЭП

ФОРМАТ А4

ЭПВЦ КиевЗНИИЭП | ОПЕРАТОР ТПП КОРТ | Федько

ФОРМАТ	ЗОНА	ПОЗ	ОБОЗНАЧЕНИЕ	НАИМЕНОВАНИЕ	КОЛ	ПРИМЕЧАНИЕ
				ДОКУМЕНТАЦИЯ		
А4			1.020.1-3ПВ.4-4 19СБ	СБОРОЧНЫЙ ЧЕРТЕЖ		
А4			1.020.1-3ПВ.4-4 00ТО	ТЕХНИЧЕСКОЕ ОПИСАНИЕ		
			ПЕРЕМЕННЫЕ ДАННЫЕ	ДЛЯ ИСПОЛНЕНИЙ:		
				1.020.1-3ПВ.4-4 19 КР71		
				ДЕТАЛИ		
				СТ. ОТД. ГОСТ 5781-82*		
ВЧ	1		28.013.900	Ф28 А-III L=900	2	4.35КГ
ВЧ	2		8.011.160	Ф8 А-I L=160	3	0.06КГ
				1.020.1-3ПВ.4-4 19-01 КР72		
				ДЕТАЛИ		
				СТ. ОТД. ГОСТ 5781-82*		
ВЧ	1		28.013.2100	Ф28 А-III L=2100	2	10.1КГ
ВЧ	2		8.011.160	Ф8 А-I L=160	7	0.06КГ
				1.020.1-3ПВ.4-4 19-02 КР73		
				ДЕТАЛИ		
				СТ. ОТД. ГОСТ 5781-82*		
ВЧ	1		28.013.2280	Ф28 А-III L=2280	2	11.0КГ
ВЧ	2		8.011.160	Ф8 А-I L=160	7	0.06КГ
				1.020.1-3ПВ.4-4 19-03 КР74		
				ДЕТАЛИ		
				СТ. ОТД. ГОСТ 5781-82*		
ВЧ	1		28.013.2700	Ф28 А-III L=2700	2	13.0КГ
ВЧ	2		8.011.160	Ф8 А-I L=160	9	0.06КГ

28
9157/1

ВЗАМ ИНВ № | ПОДПИСЬ И ДАТА | ИНВ № ПОДЛ

1.020.1-3ПВ.4-4 19

КАРКАС ПЛОСКИЙ КР71 - КР80

СТАДИЯ	ЛИСТ	ЛИСТОВ
Р	1	3

НАЧОТД Шевченко
НКОНТР Ребров
ГЛСПЕЦ Ничипоренко
ПРОВЕРИЛ Ничипоренко
РАЗРАБ Пинчук

ГОСГРАЖДАНСТРОЙ КиевЗНИИЭП

ФОРМАТ	ЗОНА	ПОЗ	ОБОЗНАЧЕНИЕ	НАИМЕНОВАНИЕ	КОЛ	ПРИМЕЧАНИЕ
				1.020.1-3ПВ.4-4 19-04 КР75		
				ДЕТАЛИ		
				СТ. ОТД. ГОСТ 5781-82*		
ВЧ		1	28.013.2880	Ф28 А-III L=2880	2	13.9КГ
ВЧ		2	8.011.160	Ф8 А-I L=160	9	0.06КГ
				1.020.1-3ПВ.4-4 19-05 КР76		
				ДЕТАЛИ		
				СТ. ОТД. ГОСТ 5781-82*		
ВЧ		1	28.013.5280	Ф28 А-III L=5280	2	25.5КГ
ВЧ		2	8.011.160	Ф8 А-I L=160	17	0.06КГ
				1.020.1-3ПВ.4-4 19-06 КР77		
				ДЕТАЛИ		
				СТ. ОТД. ГОСТ 5781-82*		
ВЧ		1	32.013.900	Ф32 А-III L=900	2	5.68КГ
ВЧ		2	8.011.170	Ф8 А-I L=170	3	0.07КГ
				1.020.1-3ПВ.4-4 19-07 КР78		
				ДЕТАЛИ		
				СТ. ОТД. ГОСТ 5781-82*		
ВЧ		1	32.013.2100	Ф32 А-III L=2100	2	13.3КГ
ВЧ		2	8.011.170	Ф8 А-I L=170	7	0.07КГ
				1.020.1-3ПВ.4-4 19-08 КР79		
				ДЕТАЛИ		
				СТ. ОТД. ГОСТ 5781-82*		
ВЧ		1	32.013.2280	Ф32 А-III L=2280	2	14.4КГ
ВЧ		2	8.011.170	Ф8 А-I L=170	7	0.07КГ
				1.020.1-3ПВ.4-4 19-09 КР80		
				ДЕТАЛИ		

ТЛП КОРТ Киев ЗНИИЭП

1.020.1-3ПВ.4-4 19 — ЛИСТ 2

ФОРМАТ А4

ФОРМАТ	ЗОНА	ПОЗ.	ОБОЗНАЧЕНИЕ	НАИМЕНОВАНИЕ	КОЛ	ПРИМЕЧАНИЕ
				СТ. ОТД. ГОСТ 5781-82*		
ВЧ		1	32.013.2700	Ф32 А-III L=2700	2	17.0КГ
ВЧ		2	8.011.170	Ф8 А-I L=170	9	0.07КГ

ЭПВЦ Киев ЗНИИЭП — ОПЕРАТОР ТЛП КОРТ — Федько

ВЗАМ.ИНВ.№ — ПОДПИСЬ И ДАТА — ИНВ.№ ПОДЛ.

1.020.1-3ПВ.4-4 19

ФОРМАТ А4

29
9157

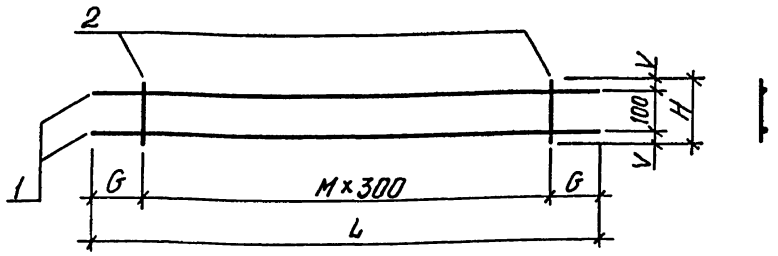

ОБОЗНАЧЕНИЕ	МАРКА	L	H	G	M	V	МАССА,КГ
I.020.I-3ПВ.4-4 I9	КР7I	900	I60	I50	2	30	8,89
-0I	КР72	2I00	I60	I50	6	30	20,74
-02	КР73	2280	I60	240	6	30	22,48
-03	КР74	2700	I60	I50	8	30	26,67
-04	КР75	2880	I60	240	8	30	28,4I
-05	КР76	5280	I60	240	I6	30	52,I2
-06	КР77	900	I70	I50	2	35	II,57
-07	КР78	2I00	I70	I50	6	35	26,99
-08	КР79	2280	I70	240	6	35	29,26
-09	КР80	2700	I70	I50	8	35	34,70

1.020.1-3ПВ.4-4 19 СБ

НАЧ.ОТД.	Шевченко		
Н.КОНТР.	Ребров		
ГЛ.СПЕЦ.	Ничипоренко		
ПРОВЕРИЛ	Ничипоренко		
РАЗРАБ.	Мустафаева		

КАРКАС ПЛОСКИЙ
КР7I – КР80
СБОРОЧНЫЙ ЧЕРТЕЖ

СТАДИЯ	МАССА	МАСШТАБ
Р	СМ ТАБЛ	
ЛИСТ	ЛИСТОВ 1	

ГОСГРАЖДАНСТРОЙ
КиевЗНИИЭП

ФОРМАТ А4

ЭПВЦ КиевЗНИИЭП
ОПЕРАТОР ТПП КОРТ
Федько

ФОРМАТ	ЗОНА	ПОЗ.	ОБОЗНАЧЕНИЕ	НАИМЕНОВАНИЕ	КОЛ.	ПРИМЕЧАНИЕ
				ДОКУМЕНТАЦИЯ		
А4			1.020.1-3ПВ.4-4 20СБ	СБОРОЧНЫЙ ЧЕРТЕЖ		
А4			1.020.1-3ПВ.4-4 00ТО	ТЕХНИЧЕСКОЕ ОПИСАНИЕ		
			ПЕРЕМЕННЫЕ ДАННЫЕ	ДЛЯ ИСПОЛНЕНИЙ:		
				1.020.1-3ПВ.4-4 20 КР81		
				ДЕТАЛИ		
				СТ. ОТД. ГОСТ 5781-82*		
ВЧ	1		32.013.2880	Ф32 А-III L=2880	2	18.2КГ
ВЧ	2		8.011.170	Ф8 А-I L=170	9	0.07КГ
				1.020.1-3ПВ.4-4 20-01 КР82		
				ДЕТАЛИ		
				СТ. ОТД. ГОСТ 5781-82*		
ВЧ	1		32.013.5280	Ф32 А-III L=5280	2	33.3КГ
ВЧ	2		8.011.170	Ф8 А-I L=170	17	0.07КГ
				1.020.1-3ПВ.4-4 20-02 КР83		
				ДЕТАЛИ		
				СТ. ОТД. ГОСТ 5781-82*		
ВЧ	1		36.013.900	Ф36 А-III L=900	2	7.19КГ
ВЧ	2		10.011.180	Ф10 А-I L=180	3	0.11КГ
				1.020.1-3ПВ.4-4 20-03 КР84		
				ДЕТАЛИ		
				СТ. ОТД. ГОСТ 5781-82*		
ВЧ	1		36.013.2100	Ф36 А-III L=2100	2	16.8КГ
ВЧ	2		10.011.180	Ф10 А-I L=180	7	0.11КГ

30
9157/1

ВЗАМ.ИНВ.№ | ПОДПИСЬ И ДАТА | ИНВ.№ ПОДЛ

1.020.1-3ПВ.4-4 20

НАЧ.ОТД.	Шевченко		
Н.КОНТР.	Ребров		
ГЛ.СПЕЦ.	Ничипоренко		
ПРОВЕРИЛ	Ничипоренко		
РАЗРАБ.	Линчук		

КАРКАС ПЛОСКИЙ
КР8I – КР90

СТАДИЯ	ЛИСТ	ЛИСТОВ
Р	1	3

ГОСГРАЖДАНСТРОЙ
КиевЗНИИЭП

ФОРМАТ А4

ФОРМАТ	ЗОНА	ПОЗ	ОБОЗНАЧЕНИЕ	НАИМЕНОВАНИЕ	КОЛ	ПРИМЕЧАНИЕ
				1.020.1-3ПВ.4-4 20-04 КР85		
				ДЕТАЛИ		
				СТ. ОТД. ГОСТ 5781-82*		
ВЧ	1		36.013.2280	Ф36 А-III L=2280	2	18.2КГ
ВЧ	2		10.011.180	Ф10 А-I L=180	7	0.11КГ
				1.020.1-3ПВ.4-4 20-05 КР86		
				ДЕТАЛИ		
				СТ. ОТД. ГОСТ 5781-82*		
ВЧ	1		36.013.2700	Ф36 А-III L=2700	2	21.6КГ
ВЧ	2		10.011.180	Ф10 А-I L=180	9	0.11КГ
				1.020.1-3ПВ.4-4 20-06 КР87		
				ДЕТАЛИ		
				СТ. ОТД. ГОСТ 5781-82*		
ВЧ	1		36.013.2880	Ф36 А-III L=2880	2	23.0КГ
ВЧ	2		10.011.180	Ф10 А-I L=180	9	0.11КГ
				1.020.1-3ПВ.4-4 20-07 КР88		
				ДЕТАЛИ		
				СТ. ОТД. ГОСТ 5781-82*		
ВЧ	1		36.013.5280	Ф36 А-III L=5280	2	42.2КГ
ВЧ	2		10.011.180	Ф10 А-I L=180	17	0.11КГ
				1.020.1-3ПВ.4-4 20-08 КР89		
				ДЕТАЛИ		
				СТ. ОТД. ГОСТ 5781-82*		
ВЧ	1		40.013.900	Ф40 А-III L=900	2	8.88КГ
ВЧ	2		10.011.180	Ф10 А-I L=180	3	0.11КГ
				1.020.1-3ПВ.4-4 20-09 КР90		
				ДЕТАЛИ		

ЭПВЦ Киев ЗНИИЭП | ОПЕРАТОР ТЛП КОРТ | Федько

1.020.1-3ПВ.4-4 20 | ЛИСТ 2

ФОРМАТ А4

ФОРМАТ	ЗОНА	ПОЗ	ОБОЗНАЧЕНИЕ	НАИМЕНОВАНИЕ	КОЛ	ПРИМЕЧАНИЕ
				СТ. ОТД. ГОСТ 5781-82*		
ВЧ	1		40.013.2100	Ф40 А-III L=2100	2	20.7КГ
ВЧ	2		10.011.180	Ф10 А-I L=180	7	0.11КГ

ЭПВЦ Киев ЗНИИЭП | ОПЕРАТОР ТЛП КОРТ | Федько

ВЗАМ ИНВ № | ПОДПИСЬ И ДАТА | ИНВ № ПОДЛ

31
9157/1

1.020.1-3ПВ.4-4 20 | ЛИСТ 3

ФОРМАТ А4

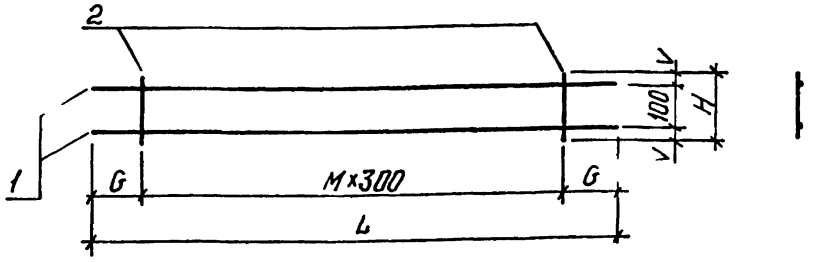

ОБОЗНАЧЕНИЕ	МАРКА	L	H	G	M	V	МАССА, КГ
I.020.I-3ПВ.4-4 20	КР8I	2880	I70	240	8	35	36,97
-0I	КР82	5280	I70	240	I6	35	67,8I
-02	КР83	900	I80	I50	2	40	I4,72
-03	КР84	2I00	I80	I50	6	40	34,34
-04	КР85	2280	I80	240	6	40	37,2I
-05	КР86	2700	I80	I50	8	40	44,I5
-06	КР87	2880	I80	240	8	40	47,02
-07	КР88	5280	I80	240	I6	40	86,26
-08	КР89	900	I80	I50	2	40	I8,09
-09	КР90	2I00	I80	I50	6	40	42,2I

1.020.1-3ПВ.4-4 20СБ

НАЧОТД	Шевченко	КАРКАС ПЛОСКИЙ КР8I - КР90 СБОРОЧНЫЙ ЧЕРТЕЖ	СТАДИЯ: Р; МАССА: СМ ТАБЛ; МАСШТАБ
НКОНТР	Ребров		ЛИСТ; ЛИСТОВ 1
ГЛСПЕЦ	Ничипоренко		ГОСГРАЖДАНСТРОЙ КиевЗНИИЭП
ПРОВЕРИЛ	Ничипоренко		
РАЗРАБ	Мустафаев		

ФОРМАТ А4

ЭПВЦ КиевЗНИИЭП | ОПЕРАТОР ТЛП КОРТ | Федько

ФОРМАТ	ЗОНА	ПОЗ	ОБОЗНАЧЕНИЕ	НАИМЕНОВАНИЕ	КОЛ	ПРИМЕЧАНИЕ
				ДОКУМЕНТАЦИЯ		
А4			1.020.1-3ПВ.4-4 21СБ	СБОРОЧНЫЙ ЧЕРТЕЖ		
А4			1.020.1-3ПВ.4-4 00ТО	ТЕХНИЧЕСКОЕ ОПИСАНИЕ		
				ПЕРЕМЕННЫЕ ДАННЫЕ		
				ДЛЯ ИСПОЛНЕНИЙ:		
				1.020.1-3ПВ.4-4 21 КР91		
				ДЕТАЛИ		
				СТ. ОТД. ГОСТ 5781-82*		
ВЧ		1	40.013.2280	Ф40 А-III L=2280	2	22.5КГ
ВЧ		2	10.011.180	Ф10 А-I L=180	7	0.11КГ
				1.020.1-3ПВ.4-4 21-01 КР92		
				ДЕТАЛИ		
				СТ. ОТД. ГОСТ 5781-82*		
ВЧ		1	40.013.2700	Ф40 А-III L=2700	2	26.6КГ
ВЧ		2	10.011.180	Ф10 А-I L=180	9	0.11КГ
				1.020.1-3ПВ.4-4 21-02 КР93		
				ДЕТАЛИ		
				СТ. ОТД. ГОСТ 5781-82*		
ВЧ		1	40.013.2880	Ф40 А-III L=2880	2	28.4КГ
ВЧ		2	10.011.180	Ф10 А-I L=180	9	0.11КГ
				1.020.1-3ПВ.4-4 21-03 КР94		
				ДЕТАЛИ		
				СТ. ОТД. ГОСТ 5781-82*		
ВЧ		1	40.013.5280	Ф40 А-III L=5280	2	52.1КГ
ВЧ		2	10.011.180	Ф10 А-I L=180	17	0.11КГ

32
9157/1

ВЗАМ ИНВ № | ПОДПИСЬ И ДАТА | ИНВ № ПОДЛ

1.020.1-3ПВ.4-4 21

НАЧОТД	Шевченко	КАРКАС ПЛОСКИЙ КР9I - КР94	СТАДИЯ: Р; ЛИСТ; ЛИСТОВ 1
НКОНТР	Ребров		ГОСГРАЖДАНСТРОЙ КиевЗНИИЭП
ГЛСПЕЦ	Ничипоренко		
ПРОВЕРИЛ	Ничипоренко		
РАЗРАБ	Пинчук		

ФОРМАТ А4

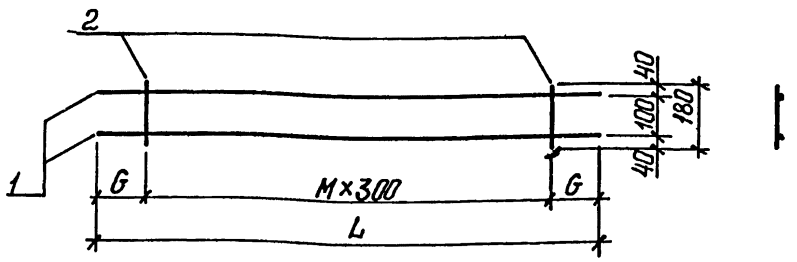

ОБОЗНАЧЕНИЕ	МАРКА	L	G	М	МАССА, КГ
1.020.1-3ПВ.4-4 21	КР91	2280	240	6	45,76
-01	КР92	2700	150	8	54,27
-02	КР93	2880	240	8	57,82
-03	КР94	5280	240	16	106,06

ТЛП КОРТ | КиевЗНИИЭП

НАЧ ОТД	Шевченко	
Н КОНТР	Ребров	
ГЛ СПЕЦ	Ничипоренко	
ПРОВЕРИЛ	Ничипоренко	
РАЗРАБ	Мустафаева	

1.020.1-3ПВ.4-4 21СБ

КАРКАС ПЛОСКИЙ
КР91 - КР94
СБОРОЧНЫЙ ЧЕРТЕЖ

СТАДИЯ	МАССА	МАСШТАБ
Р	СМ ТАБЛ	
ЛИСТ	ЛИСТОВ 1	

ГОСГРАЖДАНСТРОЙ
КиевЗНИИЭП

ФОРМАТ А4

ЭПВЦ КиевЗНИИЭП | ОПЕРАТОР ТЛП КОРТ | Федько

ФОРМАТ	ЗОНА	ПОЗ	ОБОЗНАЧЕНИЕ	НАИМЕНОВАНИЕ	КОЛ.	ПРИМЕЧАНИЕ
				ДОКУМЕНТАЦИЯ		
А4			1.020.1-3ПВ.4-4 22СБ	СБОРОЧНЫЙ ЧЕРТЕЖ		
А4			1.020.1-3ПВ.4-4 00ТО	ТЕХНИЧЕСКОЕ ОПИСАНИЕ		
			ПЕРЕМЕННЫЕ ДАННЫЕ	ДЛЯ ИСПОЛНЕНИЙ:		
				1.020.1-3ПВ.4-4 22 КР95		
				ДЕТАЛИ		
				СТ. ОТД. ГОСТ 6727-80		
ВЧ	1		5.041.520	Ф5 ВР-I L=520	2	0.07КГ
ВЧ	2		5.041.470	Ф5 ВР-I L=470	5	0.07КГ
				1.020.1-3ПВ.4-4 22-01 КР96		
				ДЕТАЛИ		
				СТ. ОТД. ГОСТ 6727-80		
ВЧ	1		5.041.410	Ф5 ВР-I L=410	2	0.06КГ
ВЧ	2		5.041.470	Ф5 ВР-I L=470	4	0.07КГ
				1.020.1-3ПВ.4-4 22-02 КР97		
				ДЕТАЛИ		
				СТ. ОТД. ГОСТ 6727-80		
ВЧ	1		5.041.370	Ф5 ВР-I L=370	2	0.05КГ
ВЧ	2		5.041.470	Ф5 ВР-I L=470	4	0.07КГ
				1.020.1-3ПВ.4-4 22-03 КР98		
				ДЕТАЛИ		
				СТ. ОТД. ГОСТ 6727-80		
ВЧ	1		5.041.260	Ф5 ВР-I L=260	2	0.04КГ
ВЧ	2		5.041.470	Ф5 ВР-I L=470	3	0.07КГ

33
9157

ВЗАМ.ИНВ № | ПОДПИСЬ И ДАТА | ИНВ № ПОДЛ

1.020.1-3ПВ.4-4 22

НАЧ ОТД	Шевченко	
Н КОНТР	Ребров	
ГЛ СПЕЦ	Ничипоренко	
ПРОВЕРИЛ	Ничипоренко	
РАЗРАБ	Пинчук	

КАРКАС ПЛОСКИЙ
КР95 - КР98

СТАДИЯ	ЛИСТ	ЛИСТОВ
Р		1

ГОСГРАЖДАНСТРОЙ
КиевЗНИИЭП

ФОРМАТ А4

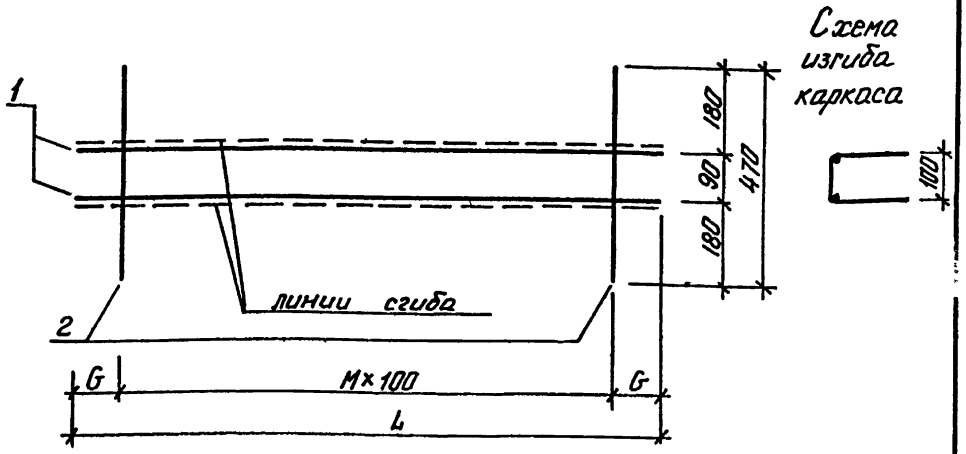

ОБОЗНАЧЕНИЕ	МАРКА	L	G	M	МАССА, КГ
I.020.I-3ПВ.4-4 22	КР95	520	60	4	0,47
-0I	КР96	4I0	55	3	0,38
-02	КР97	370	35	3	0,36
-03	КР98	260	30	2	0,27

1.020.1-3ПВ.4-4 22СБ

КАРКАС ПЛОСКИЙ
КР95 - КР98
СБОРОЧНЫЙ ЧЕРТЕЖ

СТАДИЯ	МАССА	МАСШТАБ
Р	СМ ТАБЛ	

ЛИСТ | ЛИСТОВ 1

ГОСГРАЖДАНСТРОЙ
КиевЗНИИЭП

НАЧ ОТД	Шевченко	
Н КОНТР	Ребров	
ГЛ СПЕЦ	Ничипоренко	
ПРОВЕРИЛ	Ничипоренко	
РАЗРАБ	Мустафаева	

ФОРМАТ А4

ЭПВЦ КиевЗНИИЭП | ОПЕРАТОР ТЛП КОРТ | Федько

ФОРМАТ	ЗОНА	ПОЗ	ОБОЗНАЧЕНИЕ	НАИМЕНОВАНИЕ	КОЛ.	ПРИМЕЧАНИЕ
				ДОКУМЕНТАЦИЯ		
А4			1.020.1-3ПВ.4-4 23СБ	СБОРОЧНЫЙ ЧЕРТЕЖ		
А4			1.020.1-3ПВ.4-4 00ТО	ТЕХНИЧЕСКОЕ ОПИСАНИЕ		
			ПЕРЕМЕННЫЕ ДАННЫЕ	ДЛЯ ИСПОЛНЕНИЙ:		
				1.020.1-3ПВ.4-4 23 КР99		
				ДЕТАЛИ		
				СТ. ОТД. ГОСТ 5781-82*		
БЧ		1	6.013.640	Ф6 А-Ш L=640	2	0.14КГ
БЧ		2	6.013.130	Ф6 А-Ш L=130	4	0.03КГ
				1.020.1-3ПВ.4-4 23-01 КР100		
				ДЕТАЛИ		
				СТ. ОТД. ГОСТ 5781-82*		
БЧ		1	6.013.1840	Ф6 А-Ш L=1840	2	0.41КГ
БЧ		2	6.013.130	Ф6 А-Ш L=130	10	0.03КГ
				1.020.1-3ПВ.4-4 23-02 КР101		
				ДЕТАЛИ		
				СТ. ОТД. ГОСТ 5781-82*		
БЧ		1	6.013.2020	Ф6 А-Ш L=2020	2	0.45КГ
БЧ		2	6.013.130	Ф6 А-Ш L=130	10	0.03КГ
				1.020.1-3ПВ.4-4 23-03 КР102		
				ДЕТАЛИ		
				СТ. ОТД. ГОСТ 5781-82*		
БЧ		1	6.013.2440	Ф6 А-Ш L=2440	2	0.54КГ
БЧ		2	6.013.130	Ф6 А-Ш L=130	13	0.03КГ

34
9157/1

ВЗАМ ИНВ №
ПОДПИСЬ И ДАТА
ИНВ № ПОДЛ

1.020.1-3ПВ.4-4 23

КАРКАС ПЛОСКИЙ
КР99 - КРI04

СТАДИЯ	ЛИСТ	ЛИСТОВ
Р	1	2

ГОСГРАЖДАНСТРОЙ
КиевЗНИИЭП

НАЧ ОТД	Шевченко	
Н КОНТР	Ребров	
ГЛ СПЕЦ	Ничипоренко	
ПРОВЕРИЛ	Ничипоренко	
РАЗРАБ	Пинчук	

ФОРМАТ А4

ФОРМАТ	ЗОНА	ПОЗ	ОБОЗНАЧЕНИЕ	НАИМЕНОВАНИЕ	КОЛ	ПРИМЕЧАНИЕ
				1.020.1-3ПВ.4-4 23-04 КР103		
				ДЕТАЛИ		
				СТ. ОТД. ГОСТ 5781-82*		
ВЧ		1	25.013.2620	Ф25 А-III L=2620	2	10.1КГ
ВЧ		2	8.011.120	Ф8 А-I L=120	13	0.05КГ
				1.020.1-3ПВ.4-4 23-05 КР104		
				ДЕТАЛИ		
				СТ. ОТД. ГОСТ 5781-82*		
ВЧ		1	6.013.5020	Ф6 А-III L=5020	2	1.11КГ
ВЧ		2	6.013.130	Ф6 А-III L=130	25	0.03КГ

Киев ЗНИИЭП | ТЛП КОРТ

1.020.1-3ПВ.4-4 23

ЛИСТ 2

ЭПВЦ КиевЗНИИЭП | ОПЕРАТОР ТЛП КОРТ Федько

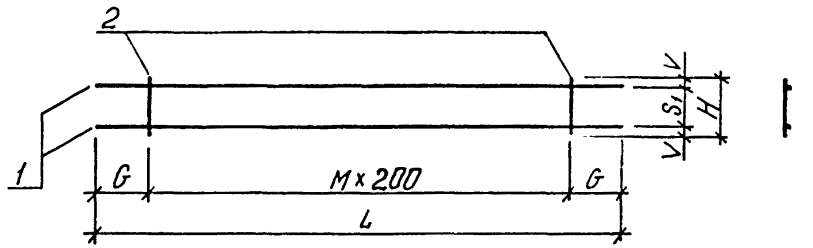

ОБОЗНАЧЕНИЕ	МАРКА	L	H	G	M	S_1	V	МАССА, КГ
I.020.I-3ПВ.4-4 23	КР99	640	I30	20	3	90	20	0,40
-0I	КРI00	I840	I30	20	9	90	20	I,II
-02	КРI0I	2020	I30	II0	9	90	20	I,I9
-03	КРI02	2440	I30	20	I2	90	20	I,46
-04	КРI03	2620	I20	II0	I2	70	25	20,8I
-05	КРI04	5020	I30	II0	24	90	20	2,95

35
9157/1

ВЗАМ. ИНВ. № | ПОДПИСЬ И ДАТА | ИНВ. №ПОДЛ.

НАЧ. ОТД.	Шевченко	
Н. КОНТР.	Ребров	
ГЛ. СПЕЦ.	Ничипоренко	
ПРОВЕРИЛ	Ничипоренко	
РАЗРАБ.	Мустафаева	

1.020.1-3ПВ.4-4 23СБ

КАРКАС ПЛОСКИЙ КР99 – КРI04 СБОРОЧНЫЙ ЧЕРТЕЖ

СТАДИЯ	МАССА	МАСШТАБ
Р	СМ ТАБЛ	
ЛИСТ	ЛИСТОВ 1	

ГОСГРАЖДАНСТРОЙ КиевЗНИИЭП

ФОРМАТ А4

ФОРМАТ	ЗОНА	ПОЗ	ОБОЗНАЧЕНИЕ	НАИМЕНОВАНИЕ	КОЛ	ПРИМЕЧАНИЕ
				ДОКУМЕНТАЦИЯ		
А4			1.020.1-3ПВ.4-4 24СВ	СВОРОЧНЫЙ ЧЕРТЕЖ		
А4			1.020.1-3ПВ.4-4 00ТО	ТЕХНИЧЕСКОЕ ОПИСАНИЕ		
			ПЕРЕМЕННЫЕ ДАННЫЕ	ДЛЯ ИСПОЛНЕНИЙ:		
				1.020.1-3ПВ.4-4 24 КР105		
				ДЕТАЛИ		
ВЧ	1		6.013.640	СТ. ОТД. ГОСТ 5781-82* Ф6 А-III L=640	4	0.14КГ
ВЧ	2		6.013.790	Ф6 А-III L=790	7	0.18КГ
				1.020.1-3ПВ.4-4 24-01 КР107		
				ДЕТАЛИ		
ВЧ	1		6.013.1840	СТ. ОТД. ГОСТ 5781-82* Ф6 А-III L=1840	4	0.41КГ
ВЧ	2		6.013.790	Ф6 А-III L=790	19	0.18КГ
				1.020.1-3ПВ.4-4 24-02 КР109		
				ДЕТАЛИ		
ВЧ	1		6.013.2020	СТ. ОТД. ГОСТ 5781-82* Ф6 А-III L=2020	4	0.45КГ
ВЧ	2		6.013.790	Ф6 А-III L=790	20	0.18КГ
				1.020.1-3ПВ.4-4 24-03 КР111		
				ДЕТАЛИ		
ВЧ	1		6.013.2440	СТ. ОТД. ГОСТ 5781-82* Ф6 А-III L=2440	4	0.54КГ
ВЧ	2		6.013.790	Ф6 А-III L=790	25	0.18КГ

НАЧ ОТД	Шевченко	
Н.КОНТР	Ребров	
ГЛ СПЕЦ	Ничипоренко	
ПРОВЕРИЛ	Ничипоренко	
РАЗРАБ	Пинчук	

1.020.1-3ПВ.4-4 24

КАРКАС ПЛОСКИЙ КР105, КР107, КР109, КР111, КР113, КР115

СТАДИЯ	ЛИСТ	ЛИСТОВ
Р	1	2

ГОСГРАЖДАНСТРОЙ КиевЗНИИЭП

ФОРМАТ А4

ЭПВЦ Киев ЗНИИЭП

ОПЕРАТОР ТЛП КОРТ

Федько

ВЗАМ ИНВ №

ПОДПИСЬ И ДАТА

ИНВ №ПОДЛ

ФОРМАТ	ЗОНА	ПОЗ	ОБОЗНАЧЕНИЕ	НАИМЕНОВАНИЕ	КОЛ	ПРИМЕЧАНИЕ
				1.020.1-3ПВ.4-4 24-04 КР113		
				ДЕТАЛИ		
ВЧ	1		6.013.2620	СТ. ОТД. ГОСТ 5781-82* Ф6 А-III L=2620	4	0.58КГ
ВЧ	2		6.013.790	Ф6 А-III L=790	26	0.18КГ
				1.020.1-3ПВ.4-4 24-05 КР115		
				ДЕТАЛИ		
ВЧ	1		6.013.5020	СТ. ОТД. ГОСТ 5781-82* Ф6 А-III L=5020	4	1.11КГ
ВЧ	2		6.013.790	Ф6 А-III L=790	50	0.18КГ

36
9157/1

1.020.1-3ПВ.4-4 24

ЛИСТ 2

ФОРМАТ А4

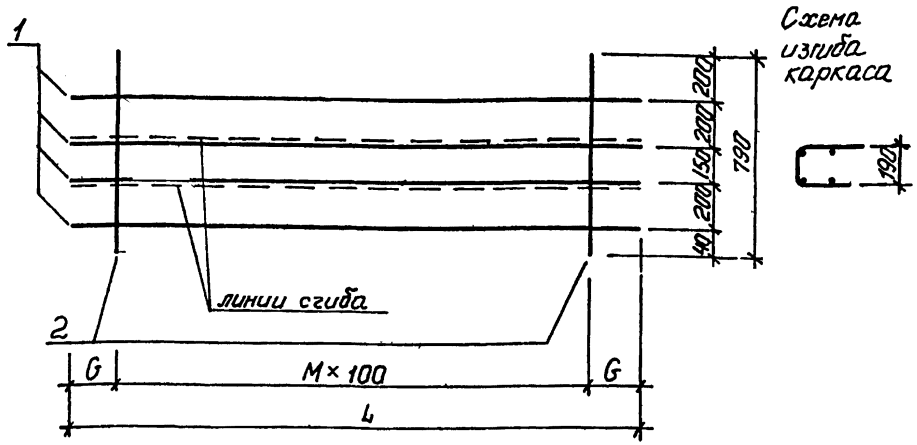

ОБОЗНАЧЕНИЕ	МАРКА	L	G	M	МАССА, КГ
1.020.1-3ПВ.4-4 24	КР105	640	20	6	1,80
-01	КР107	1840	20	18	4,97
-02	КР109	2020	60	19	5,30
-03	КР111	2440	20	24	6,55
-04	КР113	2620	60	25	6,88
-05	КР115	5020	60	49	13,22

НАЧ ОТД	Шевченко	
Н КОНТР	Ребров	
ГЛ СПЕЦ	Ничипоренко	
ПРОВЕРИЛ	Ничипоренко	
РАЗРАБ	Мустафаев	

1.020.1-3ПВ.4-4 24 СБ

КАРКАС ПЛОСКИЙ КР105, КР107, КР109, КР111, КР113, КР115 СБОРОЧНЫЙ ЧЕРТЕЖ

СТАДИЯ	МАССА	МАСШТАБ
Р	СМ ТАБЛ	
ЛИСТ	ЛИСТОВ 1	

ГОСГРАЖДАНСТРОЙ КиевЗНИИЭП

ФОРМАТ А4

ЭПВЦ КиевЗНИИЭП | ОПЕРАТОР ТЛП КОРТ | Федько

ФОРМАТ	ЗОНА	ПОЗ	ОБОЗНАЧЕНИЕ	НАИМЕНОВАНИЕ	КОЛ	ПРИМЕЧАНИЕ
				ДОКУМЕНТАЦИЯ		
А4			1.020.1-3ПВ.4-4 25СБ	СБОРОЧНЫЙ ЧЕРТЕЖ		
А4			1.020.1-3ПВ.4-4 00ТО	ТЕХНИЧЕСКОЕ ОПИСАНИЕ		
			ПЕРЕМЕННЫЕ ДАННЫЕ	ДЛЯ ИСПОЛНЕНИЙ:		
				1.020.1-3ПВ.4-4 25 КР106		
				ДЕТАЛИ		
ВЧ	1		6.013.640	СТ. ОТД. ГОСТ 5781-82* Ф6 А-III L=640	4	0.14КГ
ВЧ	2		6.013.790	Ф6 А-III L=790	7	0.18КГ
				1.020.1-3ПВ.4-4 25-01 КР108		
				ДЕТАЛИ		
ВЧ	1		6.013.1840	СТ. ОТД. ГОСТ 5781-82* Ф6 А-III L=1840	4	0.41КГ
ВЧ	2		6.013.790	Ф6 А-III L=790	19	0.18КГ
				1.020.1-3ПВ.4-4 25-02 КР110		
				ДЕТАЛИ		
ВЧ	1		6.013.2020	СТ. ОТД. ГОСТ 5781-82* Ф6 А-III L=2020	4	0.45КГ
ВЧ	2		6.013.790	Ф6 А-III L=790	20	0.18КГ
				1.020.1-3ПВ.4-4 25-03 КР112		
				ДЕТАЛИ		
ВЧ	1		6.013.2440	СТ. ОТД. ГОСТ 5781-82* Ф6 А-III L=2440	4	0.54КГ
ВЧ	2		6.013.790	Ф6 А-III L=790	25	0.18КГ

37
9157/1

ВЗАМ ИНВ № | ПОДПИСЬ И ДАТА | ИНВ № ПОДЛ

1.020.1-3ПВ.4-4 25

НАЧ ОТД	Шевченко	
Н КОНТР	Ребров	
ГЛ СПЕЦ	Ничипоренко	
ПРОВЕРИЛ	Ничипоренко	
РАЗРАБ	Пинчук	

КАРКАС ПЛОСКИЙ КР106, КР108, КР110, КР112, КР114, КР116

СТАДИЯ	ЛИСТ	ЛИСТОВ
Р	1	2

ГОСГРАЖДАНСТРОЙ КиевЗНИИЭП

ФОРМАТ А4

ФОРМАТ	ЗОНА	ПОЗ	ОБОЗНАЧЕНИЕ	НАИМЕНОВАНИЕ	КОЛ	ПРИМЕЧАНИЕ
				1.020.1-3ПВ.4-4 25-04 КР114		
				ДЕТАЛИ		
				СТ. ОТД. ГОСТ 5781-82*		
ВЧ		1	6.013.2620	Ф6 А-III L=2620	4	0.58КГ
ВЧ		2	6.013.790	Ф6 А-III L=790	26	0.18КГ
				1.020.1-3ПВ.4-4 25-05 КР116		
				ДЕТАЛИ		
				СТ. ОТД. ГОСТ 5781-82*		
ВЧ		1	6.013.5020	Ф6 А-III L=5020	4	1.11КГ
ВЧ		2	6.013.790	Ф6 А-III L=790	50	0.18КГ

ФОРМАТ А4

ЭПВЦ КиевЗНИИЭП
ОПЕРАТОР ТЛП КОРТ Федько

Схема изгиба каркаса

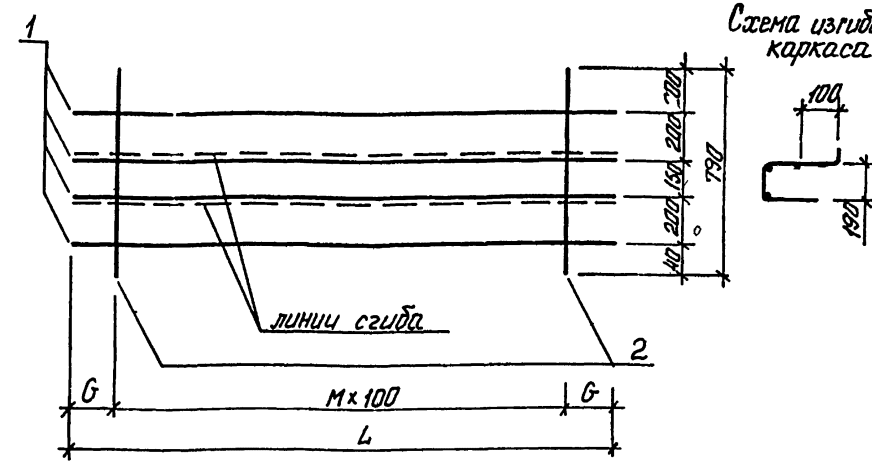

ОБОЗНАЧЕНИЕ	МАРКА	L	G	М	МАССА, КГ
I.020.I-3ПВ.4-4 25	КРI06	640	20	6	I,80
-0I	КРI08	I840	20	I8	4,97
-02	КРII0	2020	60	I9	5,30
-03	КРII2	2440	20	24	6,55
-04	КРII4	2620	60	25	6,88
-05	КРII6	5020	60	49	I3,22

38
9157/1

ВЗАМ. ИНВ № | ПОДПИСЬ И ДАТА | ИНВ № ПОДЛ

НАЧ ОТД	Шевченко	
Н КОНТР	Ребров	
ГЛ СПЕЦ	Ничипоренко	
ПРОВЕРИЛ	Ничипоренко	
РАЗРАБ.	Мустафаева	

1.020.1-3ПВ.4-4 25СБ

КАРКАС ПЛОСКИЙ КРI06, КРI08, КРII0, КРII2, КРII4, КРII6 СБОРОЧНЫЙ ЧЕРТЕЖ

СТАДИЯ	МАССА	МАСШТАБ
Р	СМ ТАБЛ	
ЛИСТ	ЛИСТОВ 1	

ГОСГРАЖДАНСТРОЙ КиевЗНИИЭП

ФОРМАТ А4

ФОРМАТ	ЗОНА	ПОЗ	ОБОЗНАЧЕНИЕ	НАИМЕНОВАНИЕ	КОЛ	ПРИМЕЧАНИЕ
				ДОКУМЕНТАЦИЯ		
А4			1.020.1-3ПВ.4-4 26СБ	СБОРОЧНЫЙ ЧЕРТЕЖ		
А4			1.020.1-3ПВ.4-4 00ТО	ТЕХНИЧЕСКОЕ ОПИСАНИЕ		
			ПЕРЕМЕННЫЕ ДАННЫЕ	ДЛЯ ИСПОЛНЕНИЙ:		
				1.020.1-3ПВ.4-4 26 КР117		
				ДЕТАЛИ		
				СТ. ОТД. ГОСТ 5781-82*		
ВЧ	1		16.013.1740	Ф16 А-III L=1740	2	2.75КГ
ВЧ	2		6.011.125	Ф6 А-I L=125	6	0.03КГ
				1.020.1-3ПВ.4-4 26-01 КР118		
				ДЕТАЛИ		
				СТ. ОТД. ГОСТ 5781-82*		
ВЧ	1		16.013.2260	Ф16 А-III L=2260	2	3.57КГ
ВЧ	2		6.011.125	Ф6 А-I L=125	8	0.03КГ
				1.020.1-3ПВ.4-4 26-02 КР119		
				ДЕТАЛИ		
				СТ. ОТД. ГОСТ 5781-82*		
ВЧ	1		25.013.2860	Ф25 А-III L=2860	2	11.0КГ
ВЧ	2		8.011.125	Ф8 А-I L=125	10	0.05КГ

ТПП КОРТ КиевЗНИИЭП

НАЧ ОТД	Шевченко		1.020.1-3ПВ.4-4 26
Н КОНТР	Ребров		КАРКАС ПЛОСКИЙ КР117 - КР119
ГЛ СПЕЦ	Ничипоренко		СТАДИЯ: Р; ЛИСТ: ; ЛИСТОВ: 1
ПРОВЕРИЛ	Ничипоренко		ГОСГРАЖДАНСТРОЙ КиевЗНИИЭП
РАЗРАБ	Пинчук		

ФОРМАТ А4

ЭПВЦ КиевЗНИИЭП

ОПЕРАТОР ТПП КОРТ

Федько

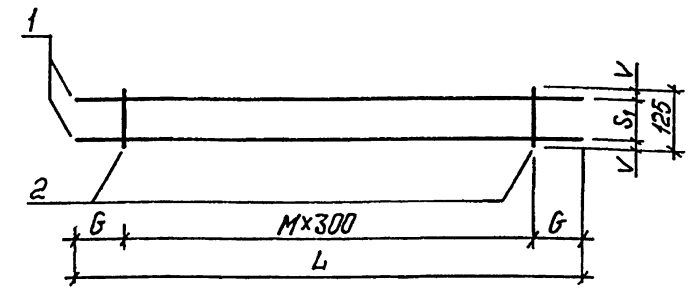

ОБОЗНАЧЕНИЕ	МАРКА	L	G	M	S_1	V	МАССА, КГ
1.020.1-3ПВ.4-4 26	КР117	1740	120	5	95	15	5,66
-01	КР118	2260	80	7	95	15	7,36
-02	КР119	2860	80	9	85	20	22,53

39
9157/1

ВЗАМ ИНВ № | ПОДПИСЬ И ДАТА | ИНВ № ПОДЛ

НАЧ ОТД	Шевченко		1.020.1-3ПВ.4-4 26 СБ
Н КОНТР	Ребров		КАРКАС ПЛОСКИЙ КР117 - КР119 СБОРОЧНЫЙ ЧЕРТЕЖ
ГЛ СПЕЦ	Ничипоренко		СТАДИЯ: Р; МАССА: СМ ТАБЛ; МАСШТАБ:
ПРОВЕРИЛ	Ничипоренко		ЛИСТ: ; ЛИСТОВ: 1
РАЗРАБ	Мустафаева		ГОСГРАЖДАНСТРОЙ КиевЗНИИЭП

ФОРМАТ А4

ФОРМАТ	ЗОНА	ПОЗ	ОБОЗНАЧЕНИЕ	НАИМЕНОВАНИЕ	КОЛ.	ПРИМЕЧАНИЕ
				ДОКУМЕНТАЦИЯ		
А4			1.020.1-3ПВ.4-4 27СБ	СВОРОЧНЫЙ ЧЕРТЕЖ		
А4			1.020.1-3ПВ.4-4 00ТО	ТЕХНИЧЕСКОЕ ОПИСАНИЕ		
			ПЕРЕМЕННЫЕ ДАННЫЕ	ДЛЯ ИСПОЛНЕНИЙ:		
				1.020.1-3ПВ.4-4 27 КР120		
				ДЕТАЛИ		
				СТ. ОТД. ГОСТ 6727-80		
ВЧ	1		5.041.640	Ф5 ВР-I L=640	2	0.09КГ
ВЧ	2		5.041.470	Ф5 ВР-I L=470	7	0.07КГ
				1.020.1-3ПВ.4-4 27-01 КР121		
				ДЕТАЛИ		
				СТ. ОТД. ГОСТ 6727-80		
ВЧ	1		5.041.620	Ф5 ВР-I L=620	2	0.09КГ
ВЧ	2		5.041.470	Ф5 ВР-I L=470	6	0.07КГ
				1.020.1-3ПВ.4-4 27-02 КР122		
				ДЕТАЛИ		
				СТ. ОТД. ГОСТ 6727-80		
ВЧ	1		5.041.600	Ф5 ВР-I L=600	2	0.08КГ
ВЧ	2		5.041.470	Ф5 ВР-I L=470	6	0.07КГ
				1.020.1-3ПВ.4-4 27-03 КР123		
				ДЕТАЛИ		
				СТ. ОТД. ГОСТ 6727-80		
ВЧ	1		5.041.490	Ф5 ВР-I L=490	2	0.07КГ
ВЧ	2		5.041.470	Ф5 ВР-I L=470	5	0.07КГ

			1.020.1-3ПВ.4-4 27
НАЧ ОТД	Шевченко		КАРКАС ПЛОСКИЙ КР120 – КР124
Н КОНТР	Ребров		СТАДИЯ: Р; ЛИСТ: 1; ЛИСТОВ: 2
ГЛ СПЕЦ	Ничипоренко		ГОСГРАЖДАНСТРОЙ КиевЗНИИЭП
ПРОВЕРИЛ	Ничипоренко		
РАЗРАБ	Пинчук		

ФОРМАТ А4

ЭПВЦ Киев ЗНИИЭП
ОПЕРАТОР ТЛП КОРТ
Федько

ФОРМАТ	ЗОНА	ПОЗ	ОБОЗНАЧЕНИЕ	НАИМЕНОВАНИЕ	КОЛ.	ПРИМЕЧАНИЕ
				1.020.1-3ПВ.4-4 27-04 КР124		
				ДЕТАЛИ		
				СТ. ОТД. ГОСТ 6727-80		
ВЧ	1		5.041.350	Ф5 ВР-I L=350	2	0.05КГ
ВЧ	2		5.041.470	Ф5 ВР-I L=470	4	0.07КГ

ВЗАМ ИНВ №
ПОДПИСЬ И ДАТА
И-НВ №ПОДЛ

40
9157/1

	1.020.1-3ПВ.4-4 27	ЛИСТ 2

ФОРМАТ А4

Схема изгиба каркаса

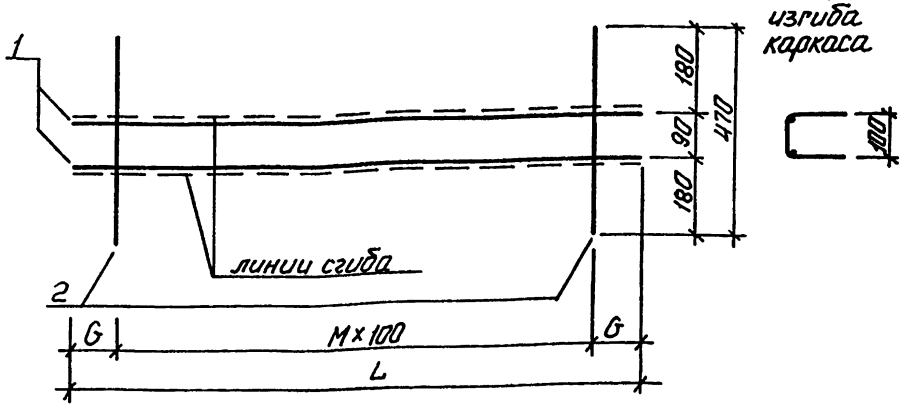

ОБОЗНАЧЕНИЕ	МАРКА	L	G	M	МАССА, КГ
I.020.I-3ПВ.4-4 27	КРI20	640	20	6	0,64
-0I	КРI2I	620	60	5	0,56
-02	КРI22	600	50	5	0,56
-03	КРI23	490	45	4	0,46
-04	КРI24	350	25	3	0,36

НАЧ ОТД.	Шевченко		
Н КОНТР	Ребров		
ГЛ СПЕЦ	Ничипоренко		
ПРОВЕРИЛ	Ничипоренко		
РАЗРАБ	Мустафаева		

1.020.1-3ПВ.4-4 27СБ

КАРКАС ПЛОСКИЙ КРI20 - КРI24 СБОРОЧНЫЙ ЧЕРТЁЖ.

СТАДИЯ	МАССА	МАСШТАБ
Р	СМ ТАБЛ	
ЛИСТ	ЛИСТОВ 1	

ГОСГРАЖДАНСТРОЙ КиевЗНИИЭП

ФОРМАТ А4

ЭПВЦ КиевЗНИИЭП | ОПЕРАТОР ТЛП КОРТ | Федько

ФОРМАТ	ЗОНА	ПОЗ	ОБОЗНАЧЕНИЕ	НАИМЕНОВАНИЕ	КОЛ.	ПРИМЕЧАНИЕ
				ДОКУМЕНТАЦИЯ		
А4			1.020.1-3ПВ.4-4 28СБ	СБОРОЧНЫЙ ЧЕРТЕЖ		
А4			1.020.1-3ПВ.4-4 00ТО	ТЕХНИЧЕСКОЕ ОПИСАНИЕ		
			ПЕРЕМЕННЫЕ ДАННЫЕ	ДЛЯ ИСПОЛНЕНИЙ:		
				1.020.1-3ПВ.4-4 28 КР125		
				ДЕТАЛИ		
				СТ. ОТД. ГОСТ 5781-82*		
	ВЧ	1	25.013.1740	Ф25 А-III L=1740	2	6.70КГ
	ВЧ	2	8.011.120	Ф8 А-I L=120	5	0.05КГ
				1.020.1-3ПВ.4-4 28-01 КР126		
				ДЕТАЛИ		
				СТ. ОТД. ГОСТ 5781-82*		
	ВЧ	1	25.013.2020	Ф25 А-III L=2020	2	7.78КГ
	ВЧ	2	8.011.120	Ф8 А-I L=120	10	0.05КГ
				1.020.1-3ПВ.4-4 28-02 КР127		
				ДЕТАЛИ		
				СТ. ОТД. ГОСТ 5781-82*		
	ВЧ	1	25.013.2140	Ф25 А-III L=2140	2	8.25КГ
	ВЧ	2	8.011.120	Ф8 А-I L=120	7	0.05КГ
				1.020.1-3ПВ.4-4 28-03 КР128		
				ДЕТАЛИ		
				СТ. ОТД. ГОСТ 5781-82*		
	ВЧ	1	25.013.2260	Ф25 А-III L=2260	2	8.71КГ
	ВЧ	2	8.011.120	Ф8 А-I L=120	7	0.05КГ

41
9157/1

ВЗАМ ИНВ № | ПОДПИСЬ И ДАТА | ИНВ № ПОДЛ

1.020.1-3ПВ.4-4 28

НАЧ ОТД	Шевченко		
Н КОНТР	Ребров		
ГЛ СПЕЦ	Ничипоренко		
ПРОВЕРИЛ	Ничипоренко		
РАЗРАБ	Пинчук		

КАРКАС ПЛОСКИЙ КРI25 - КРI3I

СТАДИЯ	ЛИСТ	ЛИСТОВ
Р	1	2

ГОСГРАЖДАНСТРОЙ КиевЗНИИЭП

ФОРМАТ А4

КиевЗНИИЭП | ТЛП КОРТ

ФОРМАТ	ЗОНА	ПОЗ	ОБОЗНАЧЕНИЕ	НАИМЕНОВАНИЕ	КОЛ	ПРИМЕЧАНИЕ
				1.020.1-3ПВ.4-4 28-04 КР129		
				ДЕТАЛИ		
				СТ. ОТД. ГОСТ 5781-82*		
ВЧ		1	6.013.1580	Ф6 А-III L=1580	2	0.35КГ
ВЧ		2	6.013.120	Ф6 А III L=120	8	0.03КГ
				1.020.1-3ПВ.4-4 28-05 КР130		
				ДЕТАЛИ		
				СТ. ОТД. ГОСТ 5781-82*		
ВЧ		1	6.013.1840	Ф6 А-III L=1840	2	0.41КГ
ВЧ		2	6.013.120	Ф6 А-III L=120	10	0.03КГ
				1.020.1-3ПВ.4-4 28-06 КР131		
				ДЕТАЛИ		
				СТ. ОТД. ГОСТ 5781-82*		
ВЧ		1	6.013.2880	Ф6 А-III L=2880	2	0.64КГ
ВЧ		2	6.013.120	Ф6 А-III L=120	15	0.03КГ

	1.020.1-3ПВ.4-4 28		ЛИСТ 2

ФОРМАТ А4

ЭПВЦ КиевЗНИИЭП
ОПЕРАТОР ТЛП КОРТ
федько

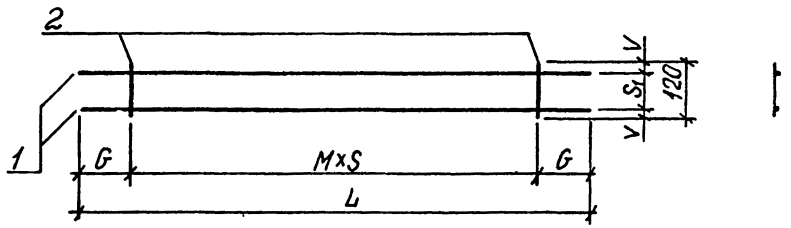

ОБОЗНАЧЕНИЕ	МАРКА	L	G	M	S	S1	V	МАССА,КГ
1.020.1-3ПВ.4-4 28	КР125	1740	270	4	300	70	25	13,65
-01	КР126	2020	110	9	200	70	25	16,04
-02	КР127	2140	170	6	300	70	25	16,82
-03	КР128	2260	230	6	300	70	25	17,75
-04	КР129	1580	90	7	200	90	15	0,91
-05	КР130	1840	20	9	200	90	15	1,08
-06	КР131	2880	40	14	200	90	15	1,68

42
9157/1

ВЗАМ. ИНВ №
ПОДПИСЬ И ДАТА
ИНВ №ПОДЛ

НАЧ ОТД	Шевченко	
Н КОНТР	Ребров	
ГЛ СПЕЦ	Ничипоренко	
ПРОВЕРИЛ	Ничипоренко	
РАЗРАБ	Мустафоева	

1.020.1-3ПВ.4-4 28 СБ

КАРКАС ПЛОСКИЙ КР125 - КР131 СБОРОЧНЫЙ ЧЕРТЕЖ

СТАДИЯ	МАССА	МАСШТАБ
Р	СМ ТАБЛ	
ЛИСТ	ЛИСТОВ 1	

ГОСГРАЖДАНСТРОЙ
КиевЗНИИЭП

ФОРМАТ А4

ФОРМАТ	ЗОНА	ПОЗ	ОБОЗНАЧЕНИЕ	НАИМЕНОВАНИЕ	КОЛ	ПРИМЕЧАНИЕ
				ДОКУМЕНТАЦИЯ		
А4			1.020.1-3ПВ.4-4 29СВ	СБОРОЧНЫЙ ЧЕРТЕЖ		
А4			1.020.1-3ПВ.4-4 ООТО	ТЕХНИЧЕСКОЕ ОПИСАНИЕ		
				ДЕТАЛИ		
ВЧ		1	6.013.500	СТ. ОТД. ГОСТ 5781-82* Ф6 А-III L=500	4	0.11КГ

КиевЗНИИЭП ТЛП КОРТ

		1.020.1-3ПВ.4-4 29	
НАЧ ОТД	Шевченко	КАРКАС ПЛОСКИЙ КР132	СТАДИЯ: Р; ЛИСТ: ; ЛИСТОВ: 1
Н КОНТР	Ребров		ГОСГРАЖДАНСТРОЙ КиевЗНИИЭП
ГЛ СПЕЦ	Ничипоренко		
ПРОВЕРИЛ	Ничипоренко		
РАЗРАБ	Пинчук		

ФОРМАТ А4

ЭПВЦ КиевЗНИИЭП ОПЕРАТОР ТЛП КОРТ Федько

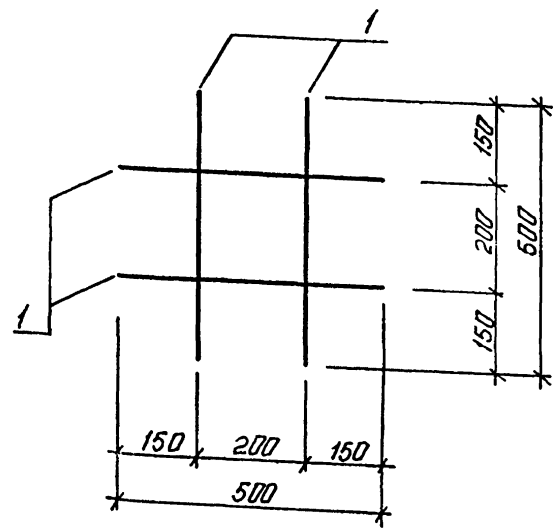

ВЗАМ ИНВ № | ПОДПИСЬ И ДАТА | ИНВ №ПОДЛ

43
9157/1

		1.020.1-3ПВ.4-4 29СБ	
НАЧ ОТД	Шевченко	КАРКАС ПЛОСКИЙ КР132 СБОРОЧНЫЙ ЧЕРТЕЖ	СТАДИЯ: Р; МАССА: 0,44; МАСШТАБ: ; ЛИСТ: ; ЛИСТОВ: 1
Н КОНТР	Ребров		ГОСГРАЖДАНСТРОЙ КиевЗНИИЭП
ГЛ СПЕЦ	Ничипоренко		
ПРОВЕРИЛ	Ничипоренко		
РАЗРАБ.	Мустафаева		

ФОРМАТ А4

ФОРМАТ	ЗОНА	ПОЗ	ОБОЗНАЧЕНИЕ	НАИМЕНОВАНИЕ	КОЛ	ПРИМЕЧАНИЕ
				ДОКУМЕНТАЦИЯ		
А4			1.020.1-3ПВ.4-4 30СБ	СБОРОЧНЫЙ ЧЕРТЕЖ		
А4			1.020.1-3ПВ.4-4 00ТО	ТЕХНИЧЕСКОЕ ОПИСАНИЕ		
			ПЕРЕМЕННЫЕ ДАННЫЕ	ДЛЯ ИСПОЛНЕНИЙ:		
				1.020.1-3ПВ.4-4 30 С1		
				ДЕТАЛИ		
ВЧ	1		5.041.1130	СТ. ОТД. ГОСТ 6727-80 Ф5 ВР-I L=1130	8	0.16КГ
ВЧ	2		6.013.1950	СТ. ОТД. ГОСТ 5781-82* Ф6 А-III L=1950	6	0.43КГ
				1.020.1-3ПВ.4-4 30-01 С2		
				ДЕТАЛИ		
ВЧ	1		5.041.2510	СТ. ОТД. ГОСТ 6727-80 Ф5 ВР-I L=2510	8	0.35КГ
ВЧ	2		6.013.1950	СТ. ОТД. ГОСТ 5781-82* Ф6 А-III L=1950	13	0.43КГ
				1.020.1-3ПВ.4-4 30-02 С3		
				ДЕТАЛИ		
ВЧ	1		5.041.2930	СТ. ОТД. ГОСТ 6727-80 Ф5 ВР-I L=2930	8	0.41КГ
ВЧ	2		6.013.1950	СТ. ОТД. ГОСТ 5781-82* Ф6 А-III L=1950	15	0.43КГ
				1.020.1-3ПВ.4-4 30-03 С4		
				ДЕТАЛИ		
ВЧ	1		5.041.5510	СТ. ОТД. ГОСТ 6727-80 Ф5 ВР-I L=5510	8	0.77КГ

1.020.1-3ПВ.4-4 30

НАЧ ОТД	Шевченко		СЕТКА С1 - С4, С9 - С12	СТАДИЯ	ЛИСТ	ЛИСТОВ
Н КОНТР	Ребров			Р	1	2
ГЛ СПЕЦ	Ничипоренко			ГОСГРАЖДАНСТРОЙ КиевЗНИИЭП		
ПРОВЕРИЛ	Ничипоренко					
РАЗРАБ	Пинчук					

ФОРМАТ А4

ЭПВЦ Киев ЗНИИЭП

ОПЕРАТОР ТЛП КОРТ

Федько

ФОРМАТ	ЗОНА	ПОЗ	ОБОЗНАЧЕНИЕ	НАИМЕНОВАНИЕ	КОЛ	ПРИМЕЧАНИЕ
ВЧ	2		6.013.1950	СТ. ОТД. ГОСТ 5781-82* Ф6 А-III L=1950	28	0.43КГ
				1.020.1-3ПВ.4-4 30-04 С9		
				ДЕТАЛИ		
ВЧ	1		5.041.1130	СТ. ОТД. ГОСТ 6727-80 Ф5 ВР-I L=1130	15	0.16КГ
ВЧ	2		6.013.3250	СТ. ОТД. ГОСТ 5781-82* Ф6 А-III L=3250	6	0.72КГ
				1.020.1-3ПВ.4-4 30-05 С10		
				ДЕТАЛИ		
ВЧ	1		5.041.2510	СТ. ОТД. ГОСТ 6727-80 Ф5 ВР-I L=2510	15	0.35КГ
ВЧ	2		6.013.3250	СТ. ОТД. ГОСТ 5781-82* Ф6 А-III L=3250	13	0.72КГ
				1.020.1-3ПВ.4-4 30-06 С11		
				ДЕТАЛИ		
ВЧ	1		5.041.2930	СТ. ОТД. ГОСТ 6727-80 Ф5 ВР-I L=2930	15	0.41КГ
ВЧ	2		6.013.3250	СТ. ОТД. ГОСТ 5781-82* Ф6 А-III L=3250	15	0.72КГ
				1.020.1-3ПВ.4-4 30-07 С12		
				ДЕТАЛИ		
ВЧ	1		5.041.5510	СТ. ОТД. ГОСТ 6727-80 Ф5 ВР-I L=5510	15	0.77КГ
ВЧ	2		6.013.3250	СТ. ОТД. ГОСТ 5781-82* Ф6 А-III L=3250	28	0.72КГ

ВЗАМ ИНВ № | ПОДПИСЬ И ДАТА | ИНВ № ПОДЛ

44
9157,1

ЛИСТ 2

1.020.1-3ПВ.4-4 30

ФОРМАТ А4

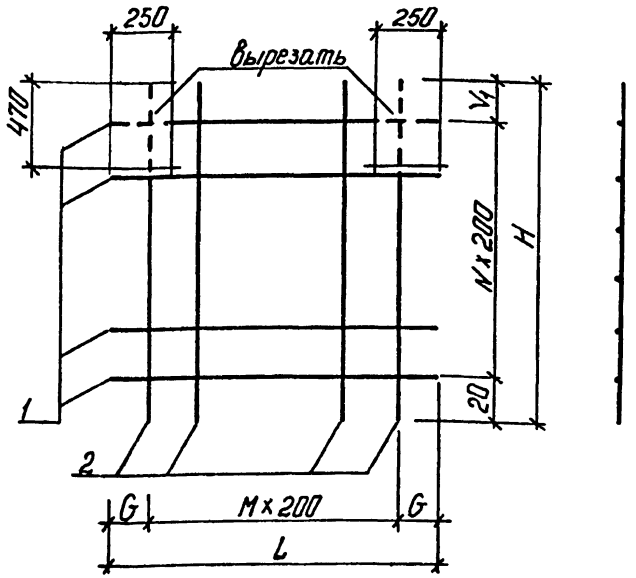

ОБОЗНАЧЕНИЕ	МАРКА	L	H	M	N	G	V_1	МАССА, КГ
1.020.1-3ПВ.4-4 30	С1	1130	1950	5	7	65	530	3,85
-01	С2	2510	1950	12	7	55	530	8,42
-02	С3	2930	1950	14	7	65	530	9,75
-03	С4	5510	1950	27	7	55	530	18,25
-04	С9	1130	3250	5	14	65	430	6,68
-05	С10	2510	3250	12	14	55	430	14,61
-06	С11	2930	3250	14	14	65	430	16,93
-07	С12	5510	3250	27	14	55	430	31,69

1.020.1-3ПВ.4-4 30СБ

НАЧОТД	Шевченко	
НКОНТР	Ребров	
ГЛСПЕЦ	Ничипоренко	
ПРОВЕРИЛ	Ничипоренко	
РАЗРАБ	Мустафаева	

СЕТКА
С1 – С4, С9 – С12
СБОРОЧНЫЙ ЧЕРТЕЖ

СТАДИЯ	МАССА	МАСШТАБ
Р	СМ ТАБЛ	
ЛИСТ	ЛИСТОВ 1	

ГОСГРАЖДАНСТРОЙ
КиевЗНИИЭП

ФОРМАТ А4

КиевЗНИИЭП | ТЛП КОРТ

ЭПВЦ КиевЗНИИЭП | ОПЕРАТОР ТЛП КОРТ | Федько

ФОРМАТ	ЗОНА	ПОЗ	ОБОЗНАЧЕНИЕ	НАИМЕНОВАНИЕ	КОЛ	ПРИМЕЧАНИЕ
				ДОКУМЕНТАЦИЯ		
А4			1.020.1-3ПВ.4-4 31СБ	СБОРОЧНЫЙ ЧЕРТЕЖ		
А4			1.020.1-3ПВ.4-4 00ТО	ТЕХНИЧЕСКОЕ ОПИСАНИЕ		
			ПЕРЕМЕННЫЕ ДАННЫЕ	ДЛЯ ИСПОЛНЕНИЙ:		
				1.020.1-3ПВ.4-4 31 С5		
				ДЕТАЛИ		
	ВЧ	1	5.041.850	СТ. ОТД. ГОСТ 6727-80 Ф5 ВР-I L=850	7	0.12КГ
	ВЧ	2	6.013.1810	СТ. ОТД. ГОСТ 5781-82* Ф6 А-III L=1810	4	0.40КГ
				1.020.1-3ПВ.4-4 31-01 С6		
				ДЕТАЛИ		
	ВЧ	1	5.041.2230	СТ. ОТД. ГОСТ 6727-80 Ф5 ВР-I L=2230	7	0.31КГ
	ВЧ	2	6.013.1810	СТ. ОТД. ГОСТ 5781-82* Ф6 А-III L=1810	11	0.40КГ
				1.020.1-3ПВ.4-4 31-02 С7		
				ДЕТАЛИ		
	ВЧ	1	5.041.2650	СТ. ОТД. ГОСТ 6727-80 Ф5 ВР-I L=2650	7	0.37КГ
	ВЧ	2	6.013.1810	СТ. ОТД. ГОСТ 5781-82* Ф6 А-III L=1810	13	0.40КГ
				1.020.1-3ПВ.4-4 31-03 С8		
				ДЕТАЛИ		
	ВЧ	1	5.041.5230	СТ. ОТД. ГОСТ 6727-80 Ф5 ВР-I L=5230	7	0.73КГ

9157/1

ВЗАМ ИНВ № | ПОДПИСЬ И ДАТА | ИНВ № ПОДЛ

1.020.1-3ПВ.4-4 31

НАЧОТД	Шевченко	
НКОНТР	Ребров	
ГЛСПЕЦ	Ничипоренко	
ПРОВЕРИЛ	Ничипоренко	
РАЗРАБ	Пинчук	

СЕТКА
С5 – С8, С13 – С16

СТАДИЯ	ЛИСТ	ЛИСТОВ
Р	1	2

ГОСГРАЖДАНСТРОЙ
КиевЗНИИЭП

ФОРМАТ А4

ФОРМАТ	ЗОНА	ПОЗ.	ОБОЗНАЧЕНИЕ	НАИМЕНОВАНИЕ	КОЛ	ПРИМЕЧАНИЕ
				СТ. ОТД. ГОСТ 5781-82*		
ВЧ	2		6.013.1810	Ф6 А-III L=1810	26	0.40КГ
				1.020.1-3ПВ.4-4 31-04 С13		
				ДЕТАЛИ		
				СТ. ОТД. ГОСТ 6727-80		
ВЧ	1		5.041.850	Ф5 ВР-I L=850	14	0.12КГ
				СТ. ОТД. ГОСТ 5781-82*		
ВЧ	2		6.013.3110	Ф6 А-III L=3110	3	0.69КГ
				1.020.1-3ПВ.4-4 31-05 С14		
				ДЕТАЛИ		
				СТ. ОТД. ГОСТ 6727-80		
ВЧ	1		5.041.2230	Ф5 ВР-I L=2230	14	0.31КГ
				СТ. ОТД. ГОСТ 5781-82*		
ВЧ	2		6.013.3110	Ф6 А-III L=3110	11	0.69КГ
				1.020.1-3ПВ.4-4 31-06 С15		
				ДЕТАЛИ		
				СТ. ОТД. ГОСТ 6727-80		
ВЧ	1		5.041.2650	Ф5 ВР-I L=2650	14	0.37КГ
				СТ. ОТД. ГОСТ 5781-82*		
ВЧ	2		6.013.3110	Ф6 А-III L=3110	13	0.69КГ
				1.020.1-3ПВ.4-4 31-07 С16		
				ДЕТАЛИ		
				СТ. ОТД. ГОСТ 6727-80		
ВЧ	1		5.041.5230	Ф5 ВР-I L=5230	14	0.73КГ
				СТ. ОТД. ГОСТ 5781-82*		
ВЧ	2		6.013.3110	Ф6 А-III L=3110	26	0.69КГ

	1.020.1-3ПВ.4-4 31		ЛИСТ 2

ФОРМАТ А4

ЭПВЦ КиевЗНИИЭП | ОПЕРАТОР ТЛП КОРТ | Федько

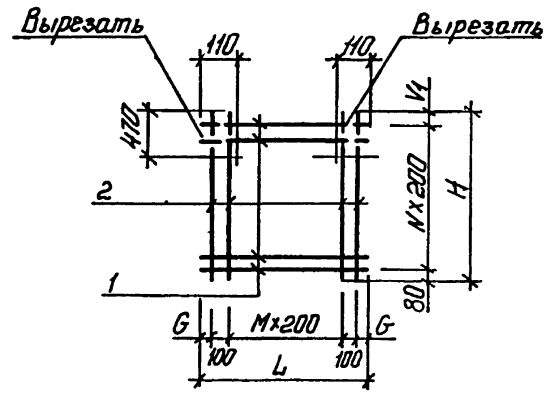

ОБОЗНАЧЕНИЕ	МАРКА	L	H	M	N	G	V_1	МАССА, КГ
I.020.I-3ПВ.4-4 3I	С5	850	I8I0	3	6	25	530	2,43
-0I	С6	2230	I8I0	I0	6	I5	530	6,59
-02	С7	2650	I8I0	I2	6	25	530	7,80
-03	С8	5230	I8I0	25	6	I5	530	I5,53
-04	СI3	850	3II0	3	I3	25	430	3,72
-05	СI4	2230	3II0	I0	I3	I5	430	II,93
-06	СI5	2650	3II0	I2	I3	25	430	I4,I3
-07	СI6	5230	3II0	25	I3	I5	430	28,I2

9157/1

ВЗАМ. ИНВ № | ПОДПИСЬ И ДАТА | ИНВ №ПОДЛ

НАЧ.ОТД.	Шевченко	
Н.КОНТР.	Ребров	
ГЛ.СПЕЦ	Ничипоренко	
ПРОВЕРИЛ	Ничипоренко	
РАЗРАБ.	Мустафаев	

1.020.1-3ПВ.4-4 31СБ

СЕТКА
С5 - С8, СI3 - СI6
СБОРОЧНЫЙ ЧЕРТЕЖ

СТАДИЯ	МАССА	МАСШТАБ
Р	СМ ТАБЛ	
ЛИСТ	ЛИСТОВ 1	

ГОСГРАЖДАНСТРОЙ
КиевЗНИИЭП

ФОРМАТ А4

ФОРМАТ	ЗОНА	ПОЗ	ОБОЗНАЧЕНИЕ	НАИМЕНОВАНИЕ	КОЛ	ПРИМЕЧАНИЕ
				ДОКУМЕНТАЦИЯ		
А4			1.020.1-3ПВ.4-4 32СВ	СБОРОЧНЫЙ ЧЕРТЕЖ		
А4			1.020.1-3ПВ.4-4 00ТО	ТЕХНИЧЕСКОЕ ОПИСАНИЕ		
			ПЕРЕМЕННЫЕ ДАННЫЕ	ДЛЯ ИСПОЛНЕНИЙ:		
				1.020.1-3ПВ.4-4 32 С17		
				ДЕТАЛИ		
ВЧ	1		5.041.1130	СТ. ОТД. ГОСТ 6727-80 Ф5 ВР-I L=1130	16	0.16КГ
ВЧ	2		8.013.3550	СТ. ОТД. ГОСТ 5781-82* Ф8 А-III L=3550	6	1.40КГ
				1.020.1-3ПВ.4-4 32-01 С18		
				ДЕТАЛИ		
ВЧ	1		5.041.2510	СТ. ОТД. ГОСТ 6727-80 Ф5 ВР-I L=2510	16	0.35КГ
ВЧ	2		8.013.3550	СТ. ОТД. ГОСТ 5781-82* Ф8 А-III L=3550	13	1.40КГ
				1.020.1-3ПВ.4-4 32-02 С19		
				ДЕТАЛИ		
ВЧ	1		5.041.2930	СТ. ОТД. ГОСТ 6727-80 Ф5 ВР-I L=2930	16	0.41КГ
ВЧ	2		8.013.3550	СТ. ОТД. ГОСТ 5781-82* Ф8 А-III L=3550	15	1.40КГ
				1.020.1-3ПВ.4-4 32-03 С23		
				ДЕТАЛИ		
ВЧ	1		5.041.1130	СТ. ОТД. ГОСТ 6727-80 Ф5 ВР-I L=1130	19	0.16КГ

КиевЗНИИЭП 1111 КОРТ

НАЧ ОТД	Шевченко	1.020.1-3ПВ.4-4 32	
Н.КОНТР	Ребров		
ГЛ СПЕЦ	Ничипоренко	СЕТКА С17 – С19, С23 – С26	СТАДИЯ: Р; ЛИСТ: 1; ЛИСТОВ: 2
ПРОВЕРИЛ	Ничипоренко		ГОСГРАЖДАНСТРОЙ КиевЗНИИЭП
РАЗРАБ	Линчук		

ФОРМАТ А4

ФОРМАТ	ЗОНА	НОЗ	ОБОЗНАЧЕНИЕ	НАИМЕНОВАНИЕ	КОЛ	ПРИМЕЧАНИЕ
ВЧ	2		8.013.4150	СТ. ОТД. ГОСТ 5781-82* Ф8 А-III L=4150	6	1.64КГ
				1.020.1-3ПВ.4-4 32-04 С24		
				ДЕТАЛИ		
ВЧ	1		5.041.2330	СТ. ОТД. ГОСТ 6727-80 Ф5 ВР-I L=2330	19	0.32КГ
ВЧ	2		8.013.4150	СТ. ОТД. ГОСТ 5781-82* Ф8 А-III L=4150	12	1.64КГ
				1.020.1-3ПВ.4-4 32-05 С25		
				ДЕТАЛИ		
ВЧ	1		5.041.2510	СТ. ОТД. ГОСТ 6727-80 Ф5 ВР-I L=2510	19	0.35КГ
ВЧ	2		8.013.4150	СТ. ОТД. ГОСТ 5781-82* Ф8 А-III L=4150	13	1.64КГ
				1.020.1-3ПВ.4-4 32-06 С26		
				ДЕТАЛИ		
ВЧ	1		5.041.2930	СТ. ОТД. ГОСТ 6727-80 Ф5 ВР-I L=2930	19	0.41КГ
ВЧ	2		8.013.4150	СТ. ОТД. ГОСТ 5781-82* Ф8 А-III L=4150	15	1.64КГ

ЭПВЦ КиевЗНИИЭП | ОПЕРАТОР ТЛП КОРТ | Федько

ВЗАМ ИНВ № | ПОДПИСЬ И ДАТА | ИНВ №ПОДЛ

47
9157/1

1.020.1-3ПВ.4-4 32 | ЛИСТ 2

ФОРМАТ А4

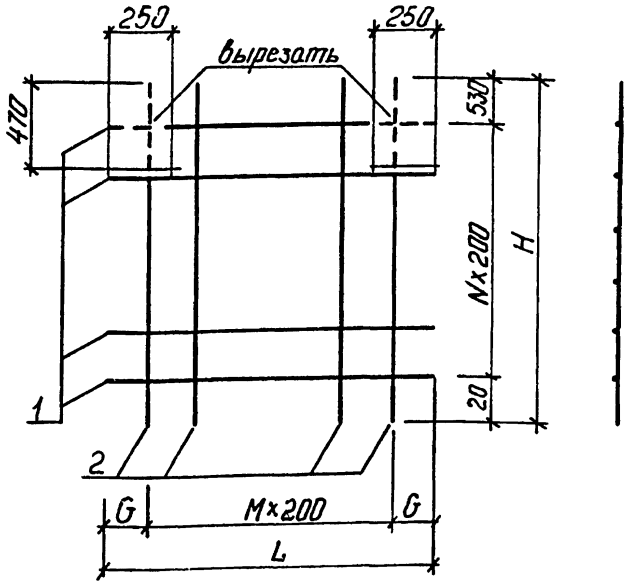

ОБОЗНАЧЕНИЕ	МАРКА	L	H	G	M	N	МАССА, КГ
1.020.1-3ПВ.4-4 32	С17	1130	3550	65	5	15	10,92
-01	С18	2510	3550	55	12	15	23,79
-02	С19	2930	3550	65	14	15	27,53
-03	С23	1130	4150	65	5	18	12,81
-04	С24	2330	4150	65	11	18	25,80
-05	С25	2510	4150	55	12	18	27,92
-06	С26	2930	4150	65	14	18	32,30

НАЧ ОТД	Шевченко	
Н КОНТР	Ребров	
ГЛ СПЕЦ	Ничипоренко	
ПРОВЕРИЛ	Ничипоренко	
РАЗРАБ	Мустафаева	

1.020.1-3ПВ.4-4 32СБ

СЕТКА
С17 - С19, С23 - С26
СБОРОЧНЫЙ ЧЕРТЕЖ

СТАДИЯ	МАССА	МАСШТАБ
Р	СМ ТАБЛ	
ЛИСТ	ЛИСТОВ 1	

ГОСГРАЖДАНСТРОЙ
КиевЗНИИЭП

ФОРМАТ А4

ЭПВЦ КиевЗНИИЭП
ОПЕРАТОР ТПП КОРТ
Федько

ФОРМАТ	ЗОНА	ПОЗ	ОБОЗНАЧЕНИЕ	НАИМЕНОВАНИЕ	КОЛ	ПРИМЕЧАНИЕ
				ДОКУМЕНТАЦИЯ		
А4			1.020.1-3ПВ.4-4 33СБ	СБОРОЧНЫЙ ЧЕРТЕЖ		
А4			1.020.1-3ПВ.4-4 00ТО	ТЕХНИЧЕСКОЕ ОПИСАНИЕ		
			ПЕРЕМЕННЫЕ ДАННЫЕ	ДЛЯ ИСПОЛНЕНИЙ:		
				1.020.1-3ПВ.4-4 33 С20		
				ДЕТАЛИ		
				СТ. ОТД. ГОСТ 6727-80		
ВЧ		1	5.041.850	Ф5 ВР-I L=850	15	0.12КГ
				СТ. ОТД. ГОСТ 5781-82*		
ВЧ		2	8.013.3410	Ф8 А-III L=3410	4	1.35КГ
				1.020.1-3ПВ.4-4 33-01 С21		
				ДЕТАЛИ		
				СТ. ОТД. ГОСТ 6727-80		
ВЧ		1	5.041.2230	Ф5 ВР-I L=2230	15	0.31КГ
				СТ. ОТД. ГОСТ 5781-82*		
ВЧ		2	8.013.3410	Ф8 А-III L=3410	11	1.35КГ
				1.020.1-3ПВ.4-4 33-02 С22		
				ДЕТАЛИ		
				СТ. ОТД. ГОСТ 6727-80		
ВЧ		1	5.041.2650	Ф5 ВР-I L=2650	15	0.37КГ
				СТ. ОТД. ГОСТ 5781-82*		
ВЧ		2	8.013.3410	Ф8 А-III L=3410	13	1.35КГ
				1.020.1-3ПВ.4-4 33-03 С27		
				ДЕТАЛИ		
ВЧ		1	5.041.850	СТ. ОТД. ГОСТ 6727-80 Ф5 ВР-I L=850	18	0.12КГ

ВЗАМ ИНВ.№
ПОДПИСЬ И ДАТА
ИНВ № ПОДЛ

НАЧ ОТД	Шевченко	
Н КОНТР	Ребров	
ГЛ СПЕЦ	Ничипоренко	
ПРОВЕРИЛ	Ничипоренко	
РАЗРАБ	Пинчук	

1.020.1-3ПВ.4-4 33

СЕТКА
С20 - С22, С27 - С30

СТАДИЯ	ЛИСТ	ЛИСТОВ
Р	1	2

ГОСГРАЖДАНСТРОЙ
КиевЗНИИЭП

ФОРМАТ А4

ФОРМАТ	ЗОНА	ПОЗ	ОБОЗНАЧЕНИЕ	НАИМЕНОВАНИЕ	КОЛ	ПРИМЕЧАНИЕ
БЧ		2	8.013.4010	СТ. ОТД. ГОСТ 5781-82* Ф8 А-Ш L=4010	4	1.58КГ
				1.020.1-3ПВ.4-4 33-04 С28		
				ДЕТАЛИ		
БЧ		1	5.041.2050	СТ. ОТД. ГОСТ 6727-80 Ф5 ВР-I L=2050	18	0.28КГ
БЧ		2	8.013.4010	СТ. ОТД. ГОСТ 5781-82* Ф8 А-Ш L=4010	10	1.58КГ
				1.020.1-3ПВ.4-4 33-05 С29		
				ДЕТАЛИ		
БЧ		1	5.041.2230	СТ. ОТД. ГОСТ 6727-80 Ф5 ВР-I L=2230	18	0.31КГ
БЧ		2	8.013.4010	СТ. ОТД. ГОСТ 5781-82* Ф8 А-Ш L=4010	11	1.58КГ
				1.020.1-3ПВ.4-4 33-06 С30		
				ДЕТАЛИ		
БЧ		1	5.041.2650	СТ. ОТД. ГОСТ 6727-80 Ф5 ВР-I L=2650	18	0.37КГ
БЧ		2	8.013.4010	СТ. ОТД. ГОСТ 5781-82* Ф8 А-Ш L=4010	13	1.58КГ

1.020.1-3ПВ.4-4 33 | ЛИСТ 2

ФОРМАТ А4

ТЛП КОРТ | Киев ЗНИИЭП

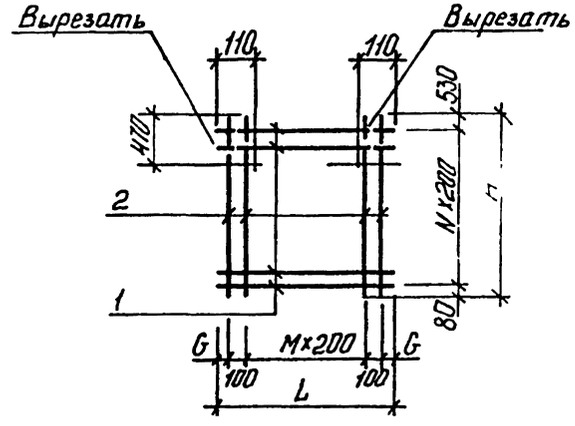

ОБОЗНАЧЕНИЕ	МАРКА	L	H	G	M	N	МАССА,КГ
I.020.I-3ПВ.4-4 33	C20	850	34I0	25	3	I4	7,I5
-0I	C2I	2230	34I0	I5	I0	I4	I9,45
-02	C22	2650	34I0	25	I2	I4	23,02
-03	C27	850	40I0	25	3	I7	8,46
-04	C28	2050	40I0	25	9	I7	20,95
-05	C29	2230	40I0	I5	I0	I7	22,98
-06	C30	2650	40I0	25	I2	I7	27,20

9157/1

49

ЭПВЦ КиевЗНИИЭП | ОПЕРАТОР ТЛП КОРТ | Федько

ВЗАМ. ИНВ № | ПОДПИСЬ И ДАТА | ИНВ № ПОДЛ

НАЧ ОТД.	Шевченко	
Н.КОНТР	Ребров	
ГЛ СПЕЦ	Ничипоренко	
ПРОВЕРИЛ	Ничипоренко	
РАЗРАБ	Мустафаева	

1.020.1-3ПВ.4-4 33СБ

СЕТКА
С20 - С22, С27 - С30
СБОРОЧНЫЙ ЧЕРТЕЖ

СТАДИЯ	МАССА	МАСШТАБ
Р	СМ ТАБЛ	

ЛИСТ | ЛИСТОВ 1

ГОСГРАЖДАНСТРОЙ
КиевЗНИИЭП

ФОРМАТ А4

ФОРМАТ	ЗОНА	ПОЗ	ОБОЗНАЧЕНИЕ	НАИМЕНОВАНИЕ	КОЛ	ПРИМЕЧАНИЕ
				ДОКУМЕНТАЦИЯ		
А4			1.020.1-3ПВ.4-4 34СБ	СБОРОЧНЫЙ ЧЕРТЕЖ		
А4			1.020.1-3ПВ.4-4 00ТО	ТЕХНИЧЕСКОЕ ОПИСАНИЕ		
			ПЕРЕМЕННЫЕ ДАННЫЕ	ДЛЯ ИСПОЛНЕНИЙ:		
				1.020.1-3ПВ.4-4 34 С31		
				ДЕТАЛИ		
ВЧ	1		5.041.820	СТ. ОТД. ГОСТ 6727-80 Ф5 ВР-I L=820	8	0.11КГ
ВЧ	2		6.013.1950	СТ. ОТД. ГОСТ 5781-82* Ф6 А-III L=1950	8	0.43КГ
				1.020.1-3ПВ.4-4 34-01 С32		
				ДЕТАЛИ		
ВЧ	1		5.041.2320	СТ. ОТД. ГОСТ 6727-80 Ф5 ВР-I L=2320	8	0.32КГ
ВЧ	2		6.013.1950	СТ. ОТД. ГОСТ 5781-82* Ф6 А-III L=1950	12	0.43КГ
				1.020.1-3ПВ.4-4 34-02 С39		
				ДЕТАЛИ		
ВЧ	1		5.041.560	СТ. ОТД. ГОСТ 6727-80 Ф5 ВР-I L=560	14	0.08КГ
ВЧ	2		6.013.3250	СТ. ОТД. ГОСТ 5781-82* Ф6 А-III L=3250	6	0.72КГ
				1.020.1-3ПВ.4-4 34-03 С40		
				ДЕТАЛИ		
ВЧ	1		5.041.2060	СТ. ОТД. ГОСТ 6727-80 Ф5 ВР-I L=2060	14	0.29КГ

НАЧ ОТД	Шевченко		
Н КОНТР	Ребров		
ГЛ СПЕЦ	Ничипоренко		
ПРОВЕРИЛ	Ничипоренко		
РАЗРАБ	Пинчук		

1.020.1-3ПВ.4-4 34

СЕТКА
С31, С32, С39, С40, С49, С53

СТАДИЯ	ЛИСТ	ЛИСТОВ
Р	1	2

ГОСГРАЖДАНСТРОЙ
КиевЗНИИЭП

ФОРМАТ А4

ЭПВЦ Киев ЗНИИЭП
ОПЕРАТОР ТЛП КОРТ
Федько

ФОРМАТ	ЗОНА	ПОЗ	ОБОЗНАЧЕНИЕ	НАИМЕНОВАНИЕ	КОЛ	ПРИМЕЧАНИЕ
				СТ. ОТД. ГОСТ 5781-82*		
ВЧ	2		6.013.3250	Ф6 А-III L=3250	11	0.72КГ
				1.020.1-3ПВ.4-4 34-04 С49		
				ДЕТАЛИ		
				СТ. ОТД. ГОСТ 6727-80		
ВЧ	1		5.041.560	Ф5 ВР-I L=560	16	0.08КГ
				СТ. ОТД. ГОСТ 5781-82*		
ВЧ	2		8.013.3550	Ф8 А-III L=3550	6	1.40КГ
				1.020.1-3ПВ.4-4 34-05 С53		
				ДЕТАЛИ		
				СТ. ОТД. ГОСТ 6727-80		
ВЧ	1		5.041.560	Ф5 ВР-I L=560	19	0.08КГ
				СТ. ОТД. ГОСТ 5781-82*		
ВЧ	2		8.013.4150	Ф8 А-III L=4150	6	1.64КГ

ВЗАМ ИНВ №
ПОДПИСЬ И ДАТА
ИНВ №ПОДЛ

50
9157/1

1.020.1-3ПВ.4-4 34

ЛИСТ 2

ФОРМАТ А4

КиевЗНИИЭП ТПП КОРТ

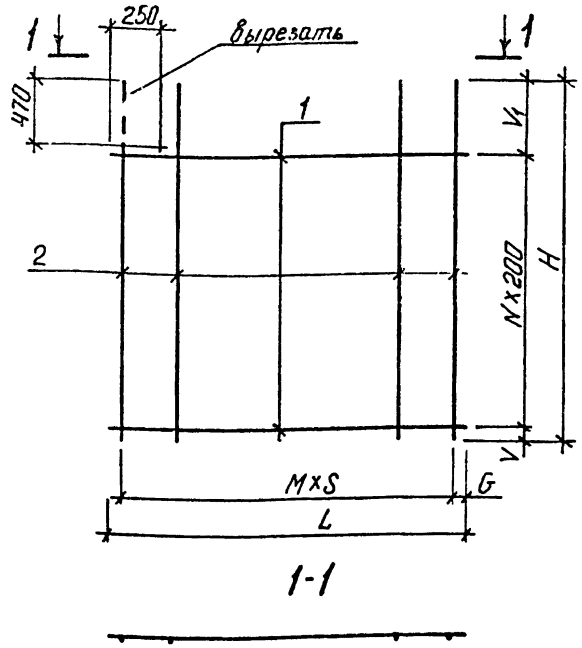

ОБОЗНАЧЕНИЕ	МАРКА	L	H	G	M	N	V	V_1	S	МАССА, КГ
I.020.I-3ПВ.4-4 34	C3I	820	I950	60	7	7	40	5I0	I00	4,37
-0I	C32	2320	I950	60	II	7	40	5I0	200	7,77
-02	C39	560	3250	30	5	I3	90	560	I00	5,42
-03	C40	2060	3250	30	I0	I3	90	560	200	II,94
-04	C49	560	3550	30	5	I5	40	5I0	I00	9,65
-05	C53	560	4I50	30	5	I8	40	530	I00	II,30

1.020.1-3ПВ.4-4 34СБ

СЕТКА C3I, C32, C39, C40, C49, C53 СБОРОЧНЫЙ ЧЕРТЕЖ

СТАДИЯ	МАССА	МАСШТАБ
Р	см ТАБЛ	
ЛИСТ	ЛИСТОВ 1	

ГОСГРАЖДАНСТРОЙ КиевЗНИИЭП

НАЧ ОТД.	Шевченко	
Н КОНТР	Ребров	
ГЛ СПЕЦ	Ничипоренко	
ПРОВЕРИЛ	Ничипоренко	
РАЗРАБ.	Мустафаева	

ФОРМАТ А4

ЭПВЦ КиевЗНИИЭП | ОПЕРАТОР ТЛП КОРТ | Федько

ФОРМАТ	ЗОНА	ПОЗ	ОБОЗНАЧЕНИЕ	НАИМЕНОВАНИЕ	КОЛ.	ПРИМЕЧАНИЕ
				ДОКУМЕНТАЦИЯ		
А4			1.020.1-3ПВ.4-4 35СБ	СБОРОЧНЫЙ ЧЕРТЕЖ		
А4			1.020.1-3ПВ.4-4 00ТО	ТЕХНИЧЕСКОЕ ОПИСАНИЕ		
			ПЕРЕМЕННЫЕ ДАННЫЕ	ДЛЯ ИСПОЛНЕНИЙ:		
				1.020.1-3ПВ.4-4 35 С33		
				ДЕТАЛИ		
				СТ. ОТД. ГОСТ 6727-80		
ВЧ	1		5.041.680	Ф5 ВР-I L=680	7	0.10КГ
				СТ. ОТД. ГОСТ 5781-82*		
ВЧ	2		6.013.1810	Ф6 А-III L=1810	7	0.40КГ
				1.020.1-3ПВ.4-4 35-01 С34		
				ДЕТАЛИ		
				СТ. ОТД. ГОСТ 6727-80		
ВЧ	1		5.041.2180	Ф5 ВР-I L=2180	7	0.30КГ
				СТ. ОТД. ГОСТ 5781-82*		
ВЧ	2		6.013.1810	Ф6 А-III L=1810	11	0.40КГ
				1.020.1-3ПВ.4-4 35-02 С44		
				ДЕТАЛИ		
				СТ. ОТД. ГОСТ 6727-80		
ВЧ	1		5.041.420	Ф5 ВР-I L=420	13	0.06КГ
				СТ. ОТД. ГОСТ 5781-82*		
ВЧ	2		6.013.3110	Ф6 А-III L=3110	4	0.69КГ
				1.020.1-3ПВ.4-4 35-03 С45		
				ДЕТАЛИ		
				СТ. ОТД. ГОСТ 6727-80		
ВЧ	1		5.041.1920	Ф5 ВР-I L=1920	13	0.27КГ

51

9157/1

ВЗАМ.ИНВ.№ | ПОДПИСЬ И ДАТА | ИНВ.№ ПОДЛ

1.020.1-3ПВ.4-4 35

СЕТКА C33, C34, C44, C45, C5I, C55

СТАДИЯ	ЛИСТ	ЛИСТОВ
Р	1	2

ГОСГРАЖДАНСТРОЙ КиевЗНИИЭП

НАЧ ОТД	Шевченко	
Н КОНТР	Ребров	
ГЛ СПЕЦ	Ничипоренко	
ПРОВЕРИЛ	Ничипоренко	
РАЗРАБ	Пинчук	

ФОРМАТ А4

ФОРМАТ	ЗОНА	ПОЗ	ОБОЗНАЧЕНИЕ	НАИМЕНОВАНИЕ	КОЛ	ПРИМЕЧАНИЕ
ВЧ	2		6.013.3110	СТ. ОТД. ГОСТ 5781-82* Ф6 А-III L=3110	10	0.69КГ
				1.020.1-3ПВ.4-4 35-04 С51		
				ДЕТАЛИ		
ВЧ	1		5.041.420	СТ. ОТД. ГОСТ 6727-80 Ф5 ВР-I L=420	15	0.06КГ
ВЧ	2		8.013.3410	СТ. ОТД. ГОСТ 5781-82* Ф8 А-III L=3410	4	1.35КГ
				1.020.1-3ПВ.4-4 35-05 С55		
				ДЕТАЛИ		
ВЧ	1		5.041.420	СТ. ОТД. ГОСТ 6727-80 Ф5 ВР-I L=420	18	0.06КГ
ВЧ	2		8.013.4010	СТ. ОТД. ГОСТ 5781-82* Ф8 А-III L=4010	4	1.58КГ

		ЛИСТ
	1.020.1-3ПВ.4-4 35	2

ФОРМАТ А4

Киев ЗНИИЭП ТЛП КОРТ

ЭПВЦ КиевЗНИИЭП

ОПЕРАТОР ТЛП КОРТ

Федько

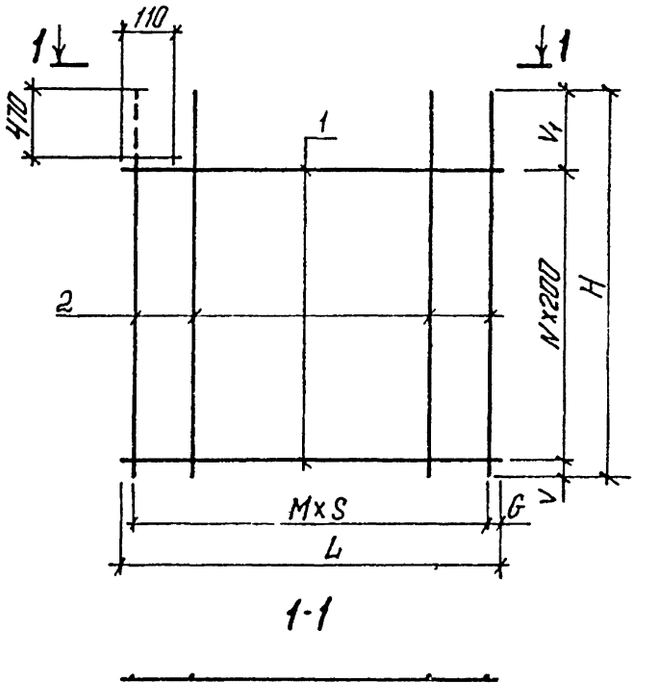

ОБОЗНАЧЕНИЕ	МАРКА	L	H	G	M	N	V	V1	S	МАССА, КГ
I.020.I-3ПВ.4-4 35	С33	680	I8I0	60	6	6	I00	5I0	I00	3,47
-0I	С34	2I80	I8I0	60	I0	6	I00	5I0	200	6,54
-02	С44	420	3II0	30	3	I2	I50	560	I00	3,52
-03	С45	I920	3II0	30	9	I2	I50	560	200	I0,37
-04	С5I	420	34I0	30	3	I4	I00	5I0	I00	6,26
-05	С55	420	40I0	30	3	I7	I00	530	I00	7,38

9157/1

52

ВЗАМ. ИНВ №

ПОДПИСЬ И ДАТА

ИНВ №ПОДЛ

НАЧ ОТД	Шевченко	
Н КОНТР	Ребров	
ГЛ СПЕЦ	Ничипоренко	
ПРОВЕРИЛ	Ничипоренко	
РАЗРАБ	Мустафаева	

1.020.1-3ПВ.4-4 35 СБ

СЕТКА С33, С34, С44, С45, С5I, С55 СБОРОЧНЫЙ ЧЕРТЕЖ

СТАДИЯ	МАССА	МАСШТАБ
Р	СМ ТАБЛ	
ЛИСТ	ЛИСТОВ	

ГОСГРАЖДАНСТРОЙ КиевЗНИИЭП

ФОРМАТ А4

ФОРМАТ	ЗОНА	ПОЗ	ОБОЗНАЧЕНИЕ	НАИМЕНОВАНИЕ	КОЛ.	ПРИМЕЧАНИЕ
				ДОКУМЕНТАЦИЯ		
А4			1.020.1-3ПВ.4-4 36СБ	СБОРОЧНЫЙ ЧЕРТЕЖ		
А4			1.020.1-3ПВ.4-4 00ТО	ТЕХНИЧЕСКОЕ ОПИСАНИЕ		
			ПЕРЕМЕННЫЕ ДАННЫЕ	ДЛЯ ИСПОЛНЕНИЙ:		
				1.020.1-3ПВ.4-4 36 С35		
				ДЕТАЛИ		
ВЧ	1		5.041.820	СТ. ОТД. ГОСТ 6727-80 Ф5 ВР-I L=820	8	0.11КГ
ВЧ	2		6.013.1950	СТ. ОТД. ГОСТ 5781-82* Ф6 А-III L=1950	8	0.43КГ
				1.020.1-3ПВ.4-4 36-01 С36		
				ДЕТАЛИ		
ВЧ	1		5.041.2320	СТ. ОТД. ГОСТ 6727-80 Ф5 ВР-I L=2320	8	0.32КГ
ВЧ	2		6.013.1950	СТ. ОТД. ГОСТ 5781-82* Ф6 А-III L=1950	12	0.43КГ
				1.020.1-3ПВ.4-4 36-02 С41		
				ДЕТАЛИ		
ВЧ	1		5.041.560	СТ. ОТД. ГОСТ 6727-80 Ф5 ВР-I L=560	14	0.08КГ
ВЧ	2		6.013.3250	СТ. ОТД. ГОСТ 5781-82* Ф6 А-III L=3250	6	0.72КГ
				1.020.1-3ПВ.4-4 36-03 С42		
				ДЕТАЛИ		
ВЧ	1		5.041.2060	СТ. ОТД. ГОСТ 6727-80 Ф5 ВР-I L=2060	14	0.29КГ

1.020.1-3ПВ.4-4 36

НАЧ.ОТД	Шевченка	
Н.КОНТР	Ребров	
ГЛ.СПЕЦ	Кучипоренко	
ПРОВЕРИЛ	Кучипоренко	
РАЗРАБ	Линчук	

СЕТКА С35, С36, С41 – С43, С50, С54

СТАДИЯ	ЛИСТ	ЛИСТОВ
Р	1	2

ГОСГРАЖДАНСТРОЙ КиевЗНИИЭП

ФОРМАТ А4

ЭПВЦ КиевЗНИИЭП ОПЕРАТОР ТЛП КОРТ Федько

ФОРМАТ	ЗОНА	ПОЗ	ОБОЗНАЧЕНИЕ	НАИМЕНОВАНИЕ	КОЛ.	ПРИМЕЧАНИЕ
ВЧ	2		8.013.3250	СТ. ОТД. ГОСТ 5781-82* Ф8 А-III L=3250	11	1.28КГ
				1.020.1-3ПВ.4-4 36-04 С43		
				ДЕТАЛИ		
ВЧ	1		5.041.3560	СТ. ОТД. ГОСТ 6727-80 Ф5 ВР-I L=3560	14	0.49КГ
ВЧ	2		8.013.3250	СТ. ОТД. ГОСТ 5781-82* Ф8 А-III L=3250	18	1.28КГ
				1.020.1-3ПВ.4-4 36-05 С50		
				ДЕТАЛИ		
ВЧ	1		5.041.560	СТ. ОТД. ГОСТ 6727-80 Ф5 ВР-I L=560	16	0.08КГ
ВЧ	2		8.013.3550	СТ. ОТД. ГОСТ 5781-82* Ф8 А-III L=3550	6	1.40КГ
				1.020.1-3ПВ.4-4 36-06 С54		
				ДЕТАЛИ		
ВЧ	1		5.041.560	СТ. ОТД. ГОСТ 6727-80 Ф5 ВР-I L=560	19	0.08КГ
ВЧ	2		8.013.4150	СТ. ОТД. ГОСТ 5781-82* Ф8 А-III L=4150	6	1.64КГ

ВЗАМ.ИНВ.№ | ПОДПИСЬ И ДАТА | ИНВ.№ ПОДЛ.

1.020.1-3ПВ.4-4 36

53
9157/1
ЛИС. 2

ФОРМАТ А4

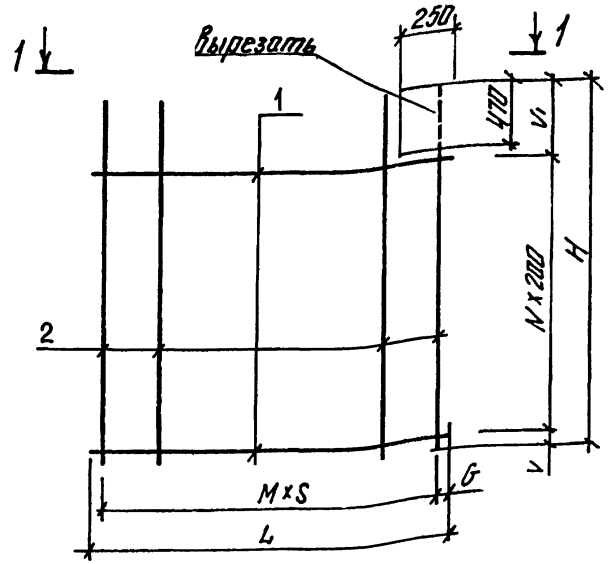

ОБОЗНАЧЕНИЕ	МАРКА	L	H	G	M	N	V	V_1	S	МАССА, КГ
I.020.I-3ПВ.4-4 36	C35	820	I950	60	7	7	40	5I0	I00	4,37
-0I	C36	2320	I950	60	II	7	40	5I0	200	7,77
-02	C4I	560	3250	30	5	I3	90	560	I00	5,42
-03	C42	2060	3250	30	I0	I3	90	560	200	I8,I2
-04	C43	3560	3250	30	I7	I3	90	560	200	30,0I
-05	C50	560	3550	30	5	I5	40	5I0	I00	9,65
-06	C54	560	4I50	30	5	I8	40	530	I00	II,30

НАЧ.ОТД.	Шевченко	
Н.КОНТР.	Ребров	
ГЛ.СПЕЦ.	Ничипоренко	
ПРОВЕРИЛ	Ничипоренко	
РАЗРАБ.	Мустафаева	

1.020.1-3ПВ.4-4 36СБ

СЕТКА
С35, С36, С4I – С43, С50, С54
СБОРОЧНЫЙ ЧЕРТЕЖ

СТАДИЯ	МАССА	МАСШТАБ
Р	СМ ТАБЛ	
ЛИСТ	ЛИСТОВ 1	

ГОСГРАЖДАНСТРОЙ
КиевЗНИИЭП

ФОРМАТ А4

ЭПВЦ КиевЗНИИЭП | ОПЕРАТОР ТЛП КОРТ | Федько

ФОРМАТ	ЗОНА	ПОЗ	ОБОЗНАЧЕНИЕ	НАИМЕНОВАНИЕ	КОЛ	ПРИМЕЧАНИЕ
				ДОКУМЕНТАЦИЯ		
A4			1.020.1-3ПВ.4-4 37СБ	СБОРОЧНЫЙ ЧЕРТЕЖ		
A4			1.020.1-3ПВ.4-4 00ТО	ТЕХНИЧЕСКОЕ ОПИСАНИЕ		
			ПЕРЕМЕННЫЕ ДАННЫЕ	ДЛЯ ИСПОЛНЕНИЙ:		
				1.020.1-3ПВ.4-4 37 С37		
				ДЕТАЛИ		
	ВЧ	1	5.041.680	СТ. ОТД. ГОСТ 6727-80 Ф5 ВР-I L=680	7	0.10КГ
	ВЧ	2	6.013.1810	СТ. ОТД. ГОСТ 5781-82* Ф6 А-III L=1810	7	0.40КГ
				1.020.1-3ПВ.4-4 37-01 С38		
				ДЕТАЛИ		
	ВЧ	1	5.041.2180	СТ. ОТД. ГОСТ 6727-80 Ф5 ВР-I L=2180	7	0.30КГ
	ВЧ	2	6.013.1810	СТ. ОТД. ГОСТ 5781-82* Ф6 А-III L=1810	11	0.40КГ
				1.020.1-3ПВ.4-4 37-02 С46		
				ДЕТАЛИ		
	ВЧ	1	5.041.420	СТ. ОТД. ГОСТ 6727-80 Ф5 ВР-I L=420	13	0.06КГ
	ВЧ	2	6.013.3110	СТ. ОТД. ГОСТ 5781-82* Ф6 А-III L=3110	4	0.69КГ
				1.020.1-3ПВ.4-4 37-03 С47		
				ДЕТАЛИ		
	ВЧ	1	5.041.1920	СТ. ОТД. ГОСТ 6727-80 Ф5 ВР-I L=1920	13	0.27КГ

54

9157/1

ВЗАМ.ИНВ.№ | ПОДПИСЬ И ДАТА | ИНВ.№ ПОДЛ.

НАЧ.ОТД	Шевченко	
Н.КОНТР	Ребров	
ГЛ.СПЕЦ	Ничипоренко	
ПРОВЕРИЛ	Ничипоренко	
РАЗРАБ	Пинчук	

1.020.1-3ПВ.4-4 37

СЕТКА
С37, С38, С46 – С48, С52, С56

СТАДИЯ	ЛИСТ	ЛИСТОВ
Р	1	2

ГОСГРАЖДАНСТРОЙ
КиевЗНИИЭП

ФОРМАТ А4

ФОРМАТ	ЗОНА	ПОЗ	ОБОЗНАЧЕНИЕ	НАИМЕНОВАНИЕ	КОЛ	ПРИМЕЧАНИЕ
				СТ. ОТД. ГОСТ 5781-82*		
ВЧ	2		8.013.3110	Ф8 А-III L=3110	10	1.23КГ
				1.020.1-3ПВ.4-4 37-04 С48		
				ДЕТАЛИ		
				СТ. ОТД. ГОСТ 6727-80		
ВЧ	1		5.041.3420	Ф5 ВР-I L=3420	13	0.47КГ
				СТ. ОТД. ГОСТ 5781-82*		
ВЧ	2		8.013.3110	Ф8 А-III L=3110	17	1.23КГ
				1.020.1-3ПВ.4-4 37-05 С52		
				ДЕТАЛИ		
				СТ. ОТД. ГОСТ 6727-80		
ВЧ	1		5.041.420	Ф5 ВР-I L=420	15	0.06КГ
				СТ. ОТД. ГОСТ 5781-82*		
ВЧ	2		8.013.3410	Ф8 А-III L=3410	4	1.35КГ
				1.020.1-3ПВ.4-4 37-06 С56		
				ДЕТАЛИ		
ВЧ	1		5.041.420	СТ. ОТД. ГОСТ 6727-80 Ф5 ВР-I L=420	18	0.06КГ
ВЧ	2		8.013.4010	СТ. ОТД. ГОСТ 5781-82* Ф8 А-III L=4010	4	1.58КГ

Киев ЗНИИЭП ТПП КОРТ

1.020.1-3ПВ.4-4 37

ЛИСТ 2

ФОРМАТ А4

ЭПВЦ КиевЗНИИЭП | ОПЕРАТОР ТПП КОРТ | федько

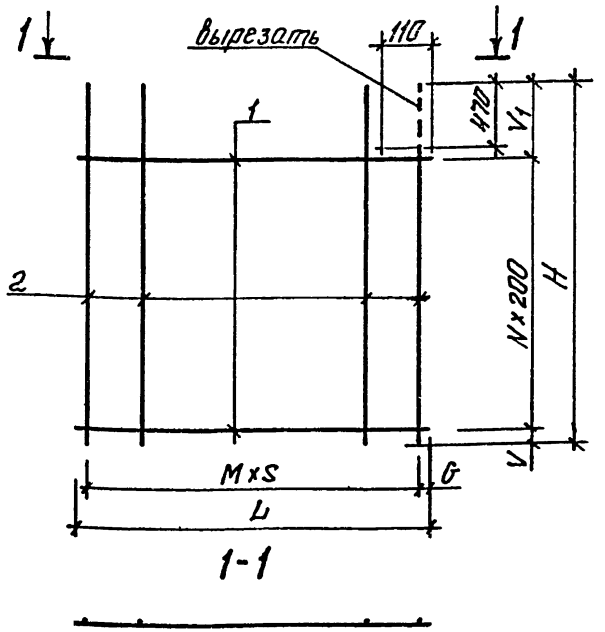

55

ОБОЗНАЧЕНИЕ	МАРКА	L	H	G	M	N	V	V1	S	МАССА,КГ
I.020.I-3ПВ.4-4 37	С37	680	I8I0	60	6	6	I00	5I0	I00	3,47
-0I	С38	2I80	I8I0	60	I0	6	I00	5I0	200	6,54
-02	С46	420	3II0	30	3	I2	I50	560	I00	3,52
-03	С47	I920	3II0	30	9	I2	I50	560	200	I5,74
-04	С48	3420	3II0	30	I6	I2	I50	560	200	27,04
-05	С52	420	34I0	30	3	I4	I00	5I0	I00	6,26
-06	С56	420	40I0	30	3	I7	I00	530	I00	7,38

9157/1

ВЗАМ. ИНВ № | ПОДПИСЬ И ДАТА | ИНВ №ПОДЛ

НАЧ.ОТД.	Шевченко	
Н.КОНТР	Ребров	
ГЛ.СПЕЦ	Ничипаренко	
ПРОВЕРИЛ	Ничипаренко	
РАЗРАБ.	Мустафаева	

1.020.1-3ПВ.4-4 37 СБ

СЕТКА
С37, С38, С46 – С48, С52, С56
СБОРОЧНЫЙ ЧЕРТЕЖ

СТАДИЯ	МАССА	МАСШТАБ
Р	СМ ТАБЛ	
ЛИСТ	ЛИСТОВ 1	

ГОСГРАЖДАНСТРОЙ
КиевЗНИИЭП

ФОРМАТ А4

ФОРМАТ	ЗОНА	ПОЗ	ОБОЗНАЧЕНИЕ	НАИМЕНОВАНИЕ	КОЛ	ПРИМЕЧАНИЕ
				ДОКУМЕНТАЦИЯ		
А4			1.020.1-3ПВ.4-4 38СБ	СВОРОЧНЫЙ ЧЕРТЕЖ		
А4			1.020.1-3ПВ.4-4 ООТО	ТЕХНИЧЕСКОЕ ОПИСАНИЕ		
				ПЕРЕМЕННЫЕ ДАННЫЕ	ДЛЯ ИСПОЛНЕНИЙ:	
					1.020.1-3ПВ.4-4 38 С57	
					ДЕТАЛИ	
ВЧ		1	5.041.1130	СТ. ОТД. ГОСТ 6727-80 Ф5 ВР-I L=1130	8	0.16КГ
ВЧ		2	6.013.1530	СТ. ОТД. ГОСТ 5781-82* Ф6 А-III L=1530	6	0.34КГ
					1.020.1-3ПВ.4-4 38-01 С58	
					ДЕТАЛИ	
ВЧ		1	5.041.2510	СТ. ОТД. ГОСТ 6727-80 Ф5 ВР-I L=2510	8	0.35КГ
ВЧ		2	6.013.1530	СТ. ОТД. ГОСТ 5781-82* Ф6 А-III L=1530	13	0.34КГ
					1.020.1-3ПВ.4-4 38-02 С59	
					ДЕТАЛИ	
ВЧ		1	5.041.2930	СТ. ОТД. ГОСТ 6727-80 Ф5 ВР-I L=2930	8	0.41КГ
ВЧ		2	6.013.1530	СТ. ОТД. ГОСТ 5781-82 Ф6 А-III L=1530	15	0.34КГ
					1.020.1-3ПВ.4-4 38-03 С60	
					ДЕТАЛИ	
ВЧ		1	5.041.5510	СТ. ОТД. ГОСТ 6727-80 Ф5 ВР-I L=5510	8	0.77КГ

1.020.1-3ПВ.4-4 38

НАЧ ОТД	Шевченко		СТАДИЯ	ЛИСТ	ЛИСТОВ
Н КОНТР	Ребров		Р	1	3
ГЛ СПЕЦ	Ничипоренко		СЕТКА С57 – С60, С65 – С67, С69 – С72	ГОСГРАЖДАНСТРОЙ КиевЗНИИЭП	
ПРОВЕРИЛ	Ничипоренко				
РАЗРАБ	Пинчук				

ФОРМАТ А4

ЭПВЦ Киев ЗНИИЭП | ОПЕРАТОР ТПП КОРТ | Федько

ФОРМАТ	ЗОНА	ПОЗ	ОБОЗНАЧЕНИЕ	НАИМЕНОВАНИЕ	КОЛ	ПРИМЕЧАНИЕ
				СТ. ОТД. ГОСТ 5781-82* Ф6 А-III L=1530	28	0.34КГ
ВЧ		2	6.013.1530			
				1.020.1-3ПВ.4-4 38-04 С65		
				ДЕТАЛИ		
				СТ. ОТД. ГОСТ 6727-80 Ф5 ВР-I L=820	8	0.11КГ
ВЧ		1	5.041.820	СТ. ОТД. ГОСТ 5781-82* Ф6 А-III L=1530	8	0.34КГ
ВЧ		2	6.013.1530			
				1.020.1-3ПВ.4-4 38-05 С66		
				ДЕТАЛИ		
				СТ. ОТД. ГОСТ 6727-80 Ф5 ВР-I L=2320	8	0.32КГ
ВЧ		1	5.041.2320	СТ. ОТД. ГОСТ 5781-82* Ф6 А-III L=1530	12	0.34КГ
ВЧ		2	6.013.1530			
				1.020.1-3ПВ.4-4 38-06 С67		
				ДЕТАЛИ		
				СТ. ОТД. ГОСТ 6727-80 Ф5 ВР-I L=680	6	0.10КГ
ВЧ		1	5.041.680	СТ. ОТД. ГОСТ 5781-82* Ф6 А-III L=1250	7	0.28КГ
ВЧ		2	6.013.1250			
				1.020.1-3ПВ.4-4 38-07 С69		
				ДЕТАЛИ		
				СТ. ОТД. ГОСТ 6727-80 Ф5 ВР-I L=1130	15	0.16КГ
ВЧ		1	5.041.1130	СТ. ОТД. ГОСТ 5781-82* Ф6 А-III L=2830	6	0.63КГ
ВЧ		2	6.013.2830			
				1.020.1-3ПВ.4-4 38-08 С70		
				ДЕТАЛИ		
				СТ. ОТД. ГОСТ 6727-80 Ф5 ВР-I L=2510	15	0.35КГ
ВЧ		1	5.041.2510			

ВЗАМ ИНВ № | ПОДПИСЬ И ДАТА | ИНВ №ПОДЛ

915.1 1

56

1.020.1-3ПВ.4-4 38 | ЛИСТ 2

ФОРМАТ А4

ФОРМАТ	ЗОНА	ПОЗ	ОБОЗНАЧЕНИЕ	НАИМЕНОВАНИЕ	КОЛ	ПРИМЕЧАНИЕ
				СТ. ОТД. ГОСТ 5781-82*		
ВЧ		2	6.013.2830	Ф6 А-III L=2830	13	0.63КГ
				1.020.1-3ПВ.4-4 38-09 С71		
				ДЕТАЛИ		
				СТ. ОТД. ГОСТ 6727-80		
ВЧ		1	5.041.2930	Ф5 ВР-I L=2930	15	0.41КГ
				СТ. ОТД. ГОСТ 5781-82*		
ВЧ		2	6.013.2830	Ф6 А-III L=2830	15	0.63КГ
				1.020.1-3ПВ.4-4 38-10 С72		
				ДЕТАЛИ		
				СТ. ОТД. ГОСТ 6727-80		
ВЧ		1	5.041.5510	Ф5 ВР-I L=5510	15	0.77КГ
				СТ. ОТД. ГОСТ 5781-82*		
ВЧ		2	6.013.2830	Ф6 А-III L=2830	28	0.63КГ

ОПЕРАТОР ТЛП КОРТ

ЭПВЦ КиевЗНИИЭП

Усенко

Редько

ВЗАМ. ИНВ №

ПОДПИСЬ И ДАТА

ИНВ №ПОДЛ

1.020.1-3ПВ.4-4 38

ЛИСТ 3

ФОРМАТ А4

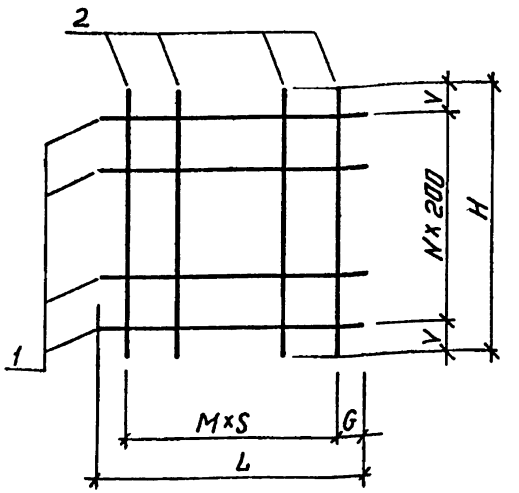

57

ОБОЗНАЧЕНИЕ	МАРКА	L	H	G	M	N	V	S	МАССА, КГ
I.020.I-3ПВ.4-4 38	С57	II30	I530	65	5	7	65	200	3,29
-0I	С58	25I0	I530	55	I2	7	65	200	7,2I
-02	С59	2930	I530	65	I4	7	65	200	8,35
-03	С60	55I0	I530	55	27	7	65	200	I5,64
-04	С65	820	I530	60	7	7	65	I00	3,63
-05	С66	2320	I530	60	II	7	65	200	6,65
-06	С67	680	I250	60	6	5	25	I00	2,5I
-07	С69	II30	2830	65	5	I4	I5	200	6,I2
-08	С70	25I0	2830	55	I2	I4	I5	200	I3,40
-09	С7I	2930	2830	65	I4	I4	I5	200	I5,53
-I0	С72	55I0	2830	55	27	I4	I5	200	29,08

9157/1

ВЗАМ. ИНВ №

ПОДПИСЬ И ДАТА

ИНВ №ПОДЛ

НАЧОТД	Шевченко	
НКОНТР	Ребров	
ГП СПЕЦ	Ничипоренко	
ПРОВЕРИЛ	Ничипоренко	
РАЗРАБ	Мустафаев	

1.020.1-3ПВ.4-4 38 СБ

СЕТКА С57 – С60, С65 – С67, С69 – С72
СБОРОЧНЫЙ ЧЕРТЕЖ

СТАДИЯ	МАССА	МАСШТАБ
Р	СМ ТАБЛ	
ЛИСТ	ЛИСТОВ 1	

57

ГОСГРАЖДАНСТРОЙ КиевЗНИИЭП

ФОРМАТ А4

ФОРМАТ	ЗОНА	ПОЗ	ОБОЗНАЧЕНИЕ	НАИМЕНОВАНИЕ	КОЛ.	ПРИМЕЧАНИЕ
				ДОКУМЕНТАЦИЯ		
А4			1.020.1-3ПВ.4-4 39СБ	СБОРОЧНЫЙ ЧЕРТЕЖ		
А4			1.020.1-3ПВ.4-4 00ТО	ТЕХНИЧЕСКОЕ ОПИСАНИЕ		
			ПЕРЕМЕННЫЕ ДАННЫЕ	ДЛЯ ИСПОЛНЕНИЙ:		
				1.020.1-3ПВ.4-4 39 С77		
				ДЕТАЛИ		
БЧ	1		5.041.560	СТ. ОТД. ГОСТ 6727-80 Ф5 ВР-I L=560	15	0.08КГ
БЧ	2		6.013.2830	СТ. ОТД. ГОСТ 5781-82* Ф6 А-III L=2830	6	0.63КГ
				1.020.1-3ПВ.4-4 39-01 С78		
				ДЕТАЛИ		
БЧ	1		5.041.2060	СТ. ОТД. ГОСТ 6727-80 Ф5 ВР-I L=2060	15	0.29КГ
БЧ	2		6.013.2830	СТ. ОТД. ГОСТ 5781-82* Ф6 А-III L=2830	11	0.63КГ
				1.020.1-3ПВ.4-4 39-02 С79		
				ДЕТАЛИ		
БЧ	1		5.041.3560	СТ. ОТД. ГОСТ 6727-80 Ф5 ВР-I L=3560	15	0.49КГ
БЧ	2		6.013.2830	СТ. ОТД. ГОСТ 5781-82* Ф6 А-III L=2830	18	0.63КГ
				1.020.1-3ПВ.4-4 39-03 С80		
				ДЕТАЛИ		
БЧ	1		5.041.420	СТ. ОТД. ГОСТ 6727-80 Ф5 ВР-I L=420	13	0.06КГ

				1.020.1-3ПВ.4-4 39		
НАЧ ОТД	Шевченко					
Н.КОНТР	Ребров					
Н.СПЕЦ	Ничипоренко		СЕТКА С77 – С81, С83 – С86	СТАДИЯ: Р	ЛИСТ: 1	ЛИСТОВ: 3
ПРОВЕРИЛ	Ничипоренко			ГОСГРАЖДАНСТРОЙ КиевЗНИИЭП		
РАЗРАБ	Пинчук					

ФОРМАТ А4

ЭПВЦ Киев ЗНИИЭП

ОПЕРАТОР ТЛП КОРТ

Ребков

ФОРМАТ	ЗОНА	ПОЗ	ОБОЗНАЧЕНИЕ	НАИМЕНОВАНИЕ	КОЛ.	ПРИМЕЧАНИЕ
БЧ	2		6.013.2550	СТ. ОТД. ГОСТ 5781-82* Ф6 А-III L=2550	4	0.57КГ
				1.020.1-3ПВ.4-4 39-04 С81		
				ДЕТАЛИ		
БЧ	1		5.041.1920	СТ. ОТД. ГОСТ 6727-80 Ф5 ВР-I L=1920	13	0.27КГ
БЧ	2		6.013.2550	СТ. ОТД. ГОСТ 5781-82* Ф6 А-III L=2550	10	0.57КГ
				1.020.1-3ПВ.4-4 39-05 С83		
				ДЕТАЛИ		
БЧ	1		5.041.1130	СТ. ОТД. ГОСТ 6727-80 Ф5 ВР-I L=1130	16	0.16КГ
БЧ	2		8.013.3130	СТ. ОТД. ГОСТ 5781-82* Ф8 А-III L=3130	6	1.23КГ
				1.020.1-3ПВ.4-4 39-06 С84		
				ДЕТАЛИ		
БЧ	1		5.041.2510	СТ. ОТД. ГОСТ 6727-80 Ф5 ВР-I L=2510	16	0.35КГ
БЧ	2		8.013.3130	СТ. ОТД. ГОСТ 5781-82* Ф8 А-III L=3130	13	1.23КГ
				1.020.1-3ПВ.4-4 39-07 С85		
				ДЕТАЛИ		
БЧ	1		5.041.2930	СТ. ОТД. ГОСТ 6727-80 Ф5 ВР-I L=2930	16	0.41КГ
БЧ	2		8.013.3130	СТ. ОТД. ГОСТ 5781-82* Ф8 А-III L=3130	15	1.23КГ
				1.020.1-3ПВ.4-4 39-08 С86		
				ДЕТАЛИ		
БЧ	1		5.041.5510	СТ. ОТД. ГОСТ 6727-80 Ф5 ВР-I L=5510	16	0.77КГ

ВЗАМ ИНВ №

ПОДПИСЬ И ДАТА

ИНВ №ПОДЛ

58

9157/1

1.020.1-3ПВ.4-4 39		ЛИСТ 2

ФОРМАТ А4

ФОРМАТ	ЗОНА	ПОЗ	ОБОЗНАЧЕНИЕ	НАИМЕНОВАНИЕ	КОЛ	ПРИМЕЧАНИЕ
БЧ	2		8.013.3130	СТ. ОТД. ГОСТ 5781-82* Ф8 А-III L=3130	28	1.23КГ

1.020.1-3ПВ.4-4 39

ЛИСТ 3

ФОРМАТ А4

ЭПВЦ КиевЗНИИЭП | ОПЕРАТОР ТЛП КОРТ | федько

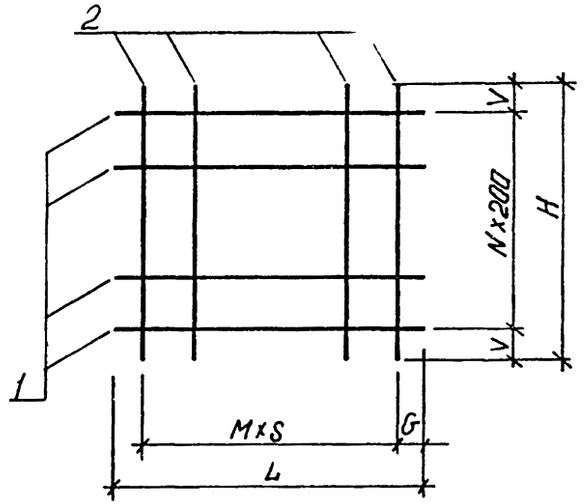

59

ОБОЗНАЧЕНИЕ	МАРКА	L	H	G	M	N	V	S	МАССА,КГ
I.020.I-3ПВ.4-4 39	С77	560	2830	30	5	I4	I5	I00	4,94
-0I	С78	2060	2830	30	I0	I4	I5	200	II,20
-02	С79	3560	2830	80	I7	I4	I5	200	I8,73
-03	С80	420	2550	30	3	I2	75	I00	3,02
-04	С8I	I920	2550	30	9	I2	75	200	9,I3
-05	С83	II30	3I30	65	5	I5	65	200	9,92
-06	С84	25I0	3I30	55	I2	I5	65	200	2I,64
-07	С85	2930	3I30	65	I4	I5	65	200	25,04
-08	С86	55I0	3I30	55	27	I5	65	200	46,84

9157/1

ЭПВЦ КиевЗНИИЭП | ОПЕРАТОР ТЛП КОРТ | федько

ВЗАМ. ИНВ № | ПОДПИСЬ И ДАТА | ИНВ № ПОДЛ

НАЧ ОТД	Шевченко	
Н КОНТР	Ребров	
ГЛ СПЕЦ	Ничипоренко	
ПРОВЕРИЛ	Ничипоренко	
РАЗРАБ	Мустафаева	

1.020.1-3ПВ.4-4 39СБ

СЕТКА
С77 - С8I, С83 - С86
СБОРОЧНЫЙ ЧЕРТЕЖ

СТАДИЯ	МАССА	МАСШТАБ
Р	СМ ТАБЛ	
ЛИСТ	ЛИСТОВ 1	

59

ГОСГРАЖДАНСТРОЙ
КиевЗНИИЭП

ФОРМАТ А4

ФОРМАТ	ЗОНА	ПОЗ	ОБОЗНАЧЕНИЕ	НАИМЕНОВАНИЕ	КОЛ	ПРИМЕЧАНИЕ
				ДОКУМЕНТАЦИЯ		
А4			1.020.1-3ПВ.4-4 40СБ	СБОРОЧНЫЙ ЧЕРТЕЖ		
А4			1.020.1-3ПВ.4-4 ООТО	ТЕХНИЧЕСКОЕ ОПИСАНИЕ		
			ПЕРЕМЕННЫЕ ДАННЫЕ	ДЛЯ ИСПОЛНЕНИЙ:		
				1.020.1-3ПВ.4-4 40 С91		
				ДЕТАЛИ		
ВЧ	1		5.041.560	СТ. ОТД. ГОСТ 6727-80 Ф5 ВР-I L=560	16	0.08КГ
ВЧ	2		8.013.3130	СТ. ОТД. ГОСТ 5781-82* Ф8 А-III L=3130	6	1.23КГ
				1.020.1-3ПВ.4-4 40-01 С92		
				ДЕТАЛИ		
ВЧ	1		5.041.2060	СТ. ОТД. ГОСТ 6727-80 Ф5 ВР-I L=2060	16	0.29КГ
ВЧ	2		8.013.3130	СТ. ОТД. ГОСТ 5781-82* Ф8 А-III L=3130	11	1.23КГ
				1.020.1-3ПВ.4-4 40-02 С93		
				ДЕТАЛИ		
ВЧ	1		5.041.3560	СТ. ОТД. ГОСТ 6727-80 Ф5 ВР-I L=3560	16	0.49КГ
ВЧ	2		8.013.3130	СТ. ОТД. ГОСТ 5781-82* Ф8 А-III L=3130	18	1.23КГ
				1.020.1-3ПВ.4-4 40-03 С94		
				ДЕТАЛИ		
ВЧ	1		5.041.420	СТ. ОТД. ГОСТ 6727-80 Ф5 ВР-I L=420	15	0.06КГ

				1.020.1-3ПВ.4-4 40		
НАЧ ОТД	Шевченко					
Н КОНТР	Ребров		СЕТКА С91 – С94, С97 – С100, С105	СТАДИЯ	ЛИСТ	ЛИСТОВ
				Р	1	3
ГЛ СПЕЦ	Ничипоренко			ГОСГРАЖДАНСТРОЙ КиевЗНИИЭП		
ПРОВЕРИЛ	Ничипоренко					
РАЗРАБ	Пинчук					

ФОРМАТ А4

ЭПВЦ Киев ЗНИИЭП | ОПЕРАТОР ТЛП КОРТ | Федько

ФОРМАТ	ЗОНА	ПОЗ.	ОБОЗНАЧЕНИЕ	НАИМЕНОВАНИЕ	КОЛ	ПРИМЕЧАНИЕ
				СТ. ОТД. ГОСТ 5781-82*		
ВЧ	2		8.013.2850	Ф8 А-III L=2850	4	1.12КГ
				1.020.1-3ПВ.4-4 40-04 С97		
				ДЕТАЛИ		
				СТ. ОТД. ГОСТ 6727-80		
ВЧ	1		5.041.1130	Ф5 ВР-I L=1130	19	0.16КГ
				СТ. ОТД. ГОСТ 5781-82*		
ВЧ	2		8.013.3730	Ф8 А-III L=3730	6	1.47КГ
				1.020.1-3ПВ.4-4 40-05 С98		
				ДЕТАЛИ		
				СТ. ОТД. ГОСТ 6727-80		
ВЧ	1		5.041.2330	Ф5 ВР-I L=2330	19	0.32КГ
				СТ. ОТД. ГОСТ 5781-82*		
ВЧ	2		8.013.3730	Ф8 А-III L=3730	12	1.47КГ
				1.020.1-3ПВ.4-4 40-06 С99		
				ДЕТАЛИ		
				СТ. ОТД. ГОСТ 6727-80		
ВЧ	1		5.041.2510	Ф5 ВР-I L=2510	19	0.35КГ
				СТ. ОТД. ГОСТ 5781-82*		
ВЧ	2		8.013.3730	Ф8 А-III L=3730	13	1.47КГ
				1.020.1-3ПВ.4-4 40-07 С100		
				ДЕТАЛИ		
				СТ. ОТД. ГОСТ 6727-80		
ВЧ	1		5.041.2930	Ф5 ВР-I L=2930	19	0.41КГ
				СТ. ОТД. ГОСТ 5781-82*		
ВЧ	2		8.013.3730	Ф8 А-III L=3730	15	1.47КГ
				1.020.1-3ПВ.4-4 40-08 С105		
				ДЕТАЛИ		
				СТ. ОТД. ГОСТ 6727-80		
ВЧ	1		5.041.560	Ф5 ВР-I L=560	19	0.08КГ

60
9157/1

ВЗАМ ИНВ № | ПОДПИСЬ И ДАТА | ИНВ № ПОДЛ

	1.020.1-3ПВ.4-4 40	ЛИСТ 2

ФОРМАТ А4

ФОРМАТ	ЗОНА	ПОЗ	ОБОЗНАЧЕНИЕ	НАИМЕНОВАНИЕ	КОЛ	ПРИМЕЧАНИЕ
БЧ		2	8.013.3730	СТ. ОТД. ГОСТ 5781-82* Ф8 А-III L=3730	6	1.47КГ

1.020.1-3ПВ.4-4 40

ЛИСТ 3

ФОРМАТ А4

ЭПВЦ КиевЗНИИЭП ТЛП КОРТ

Федько

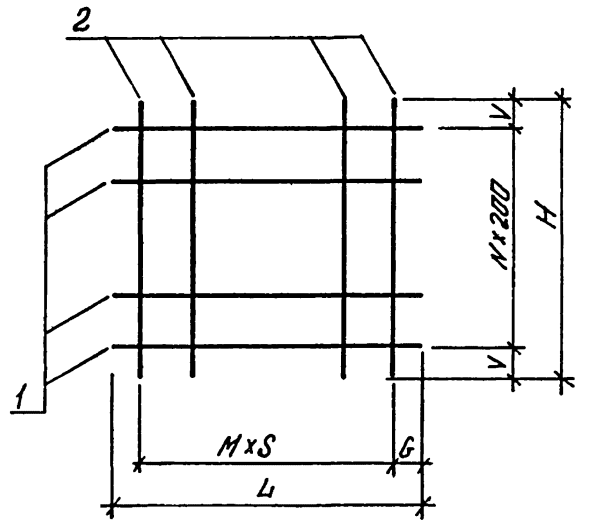

61

ОБОЗНАЧЕНИЕ	МАРКА	L	H	G	M	N	V	S	МАССА, КГ
I.020.I-3ПВ.4-4 40	С9I	560	3I30	30	5	I5	65	I00	8,66
-0I	С92	2060	3I30	30	I0	I5	65	200	I8,I7
-02	С93	3560	3I30	80	I7	I5	65	200	30,I5
-03	С94	420	2850	30	3	I4	25	I00	5,37
-04	С97	II30	3730	65	5	I8	65	200	II,82
-05	С98	2330	3730	65	II	I8	65	200	23,82
-06	С99	25I0	3730	55	I2	I8	65	200	25,76
-07	СI00	2930	3730	65	I4	I8	65	200	29,82
-08	СI05	560	3730	30	5	I8	65	I00	I0,3I

9157/1

ВЗАМ. ИНВ № | ПОДПИСЬ И ДАТА | ИНВ № ПОДЛ

НАЧ ОТД	Шевченко	
Н КОНТР	Ребров	
ГЛ СПЕЦ	Ничипоренко	
ПРОВЕРИЛ	Ничипоренко	
РАЗРАБ.	Мустафаева	

1.020.1-3ПВ.4-4 40СБ 61

СЕТКА С9I - С94, С97 - СI00, СI05 СБОРОЧНЫЙ ЧЕРТЕЖ

СТАДИЯ	МАССА	МАСШТАБ
Р	СМ ТАБЛ	

ЛИСТ | ЛИСТОВ 1

ГОСГРАЖДАНСТРОЙ КиевЗНИИЭП

ФОРМАТ А4

ФОРМАТ	ЗОНА	ПОЗ	ОБОЗНАЧЕНИЕ	НАИМЕНОВАНИЕ	КОЛ.	ПРИМЕЧАНИЕ
				ДОКУМЕНТАЦИЯ		
А4			1.020.1-3ПВ.4-4 41СБ	СБОРОЧНЫЙ ЧЕРТЕЖ		
А4			1.020.1-3ПВ.4-4 00ТО	ТЕХНИЧЕСКОЕ ОПИСАНИЕ		
			ПЕРЕМЕННЫЕ ДАННЫЕ	ДЛЯ ИСПОЛНЕНИЙ:		
				1.020.1-3ПВ.4-4 41 С61		
				ДЕТАЛИ		
ВЧ	1		5.041.850	СТ. ОТД. ГОСТ 6727-80 Ф5 ВР-I L=850	6	0.12КГ
ВЧ	2		6.013.1250	СТ. ОТД. ГОСТ 5781-82* Ф6 А-III L=1250	4	0.28КГ
				1.020.1-3ПВ.4-4 41-01 С62		
				ДЕТАЛИ		
ВЧ	1		5.041.2230	СТ. ОТД. ГОСТ 6727-80 Ф5 ВР-I L=2230	6	0.31КГ
ВЧ	2		6.013.1250	СТ. ОТД. ГОСТ 5781-82* Ф6 А-III L=1250	11	0.28КГ
				1.020.1-3ПВ.4-4 41-02 С63		
				ДЕТАЛИ		
ВЧ	1		5.041.2650	СТ. ОТД. ГОСТ 6727-80 Ф5 ВР-I L=2650	6	0.37КГ
ВЧ	2		6.013.1250	СТ. ОТД. ГОСТ 5781-82* Ф6 А-III L=1250	13	0.28КГ
				1.020.1-3ПВ.4-4 41-03 С64		
				ДЕТАЛИ		
ВЧ	1		5.041.5230	СТ. ОТД. ГОСТ 6727-80 Ф5 ВР-I L=5230	6	0.73КГ

		1.020.1-3ПВ.4-4 41	
НАЧ ОТД	Шевченко		
Н КОНТР	Ребров	СЕТКА С6I – С64, С87, С88	СТАДИЯ: Р; ЛИСТ: 1; ЛИСТОВ: 2
ГЛ СПЕЦ	Ничипоренко		ГОСГРАЖДАНСТРОЙ КиевЗНИИЭП
ПРОВЕРИЛ	Ничипоренко		
РАЗРАБ	Пинчук		

ФОРМАТ А4

ЭПВЦ Киев ЗНИИЭП

ОПЕРАТОР ТЛП КОРТ

Федько

ФОРМАТ	ЗОНА	ПОЗ	ОБОЗНАЧЕНИЕ	НАИМЕНОВАНИЕ	КОЛ.	ПРИМЕЧАНИЕ
ВЧ	2		6.013.1250	СТ. ОТД. ГОСТ 5781-82* Ф6 А-III L=1250	26	0.28КГ
				1.020.1-3ПВ.4-4 41-04 С87		
				ДЕТАЛИ		
ВЧ	1		5.041.850	СТ. ОТД. ГОСТ 6727-80 Ф5 ВР-I L=850	14	0.12КГ
ВЧ	2		8.013.2850	СТ ОТД. ГОСТ 5781-82* Ф А-III L=2850	4	1.12КГ
				1.020.1-3ПВ.4-4 41-05 С88		
				ДЕТАЛИ		
ВЧ	1		5.041.2230	СТ. ОТД. ГОСТ 6727-80 Ф5 ВР-I L=2230	14	0.31КГ
ВЧ	2		8.013.2850	СТ. ОТД. ГОСТ 5781-82* Ф8 А-III L=2850	11	1.12КГ

ВЗАМ ИНВ.№

ПОДПИСЬ И ДАТА

ИНВ №ПОДЛ

	1.020.1-3ПВ.4-4 41	ЛИСТ 2

ФОРМАТ А4

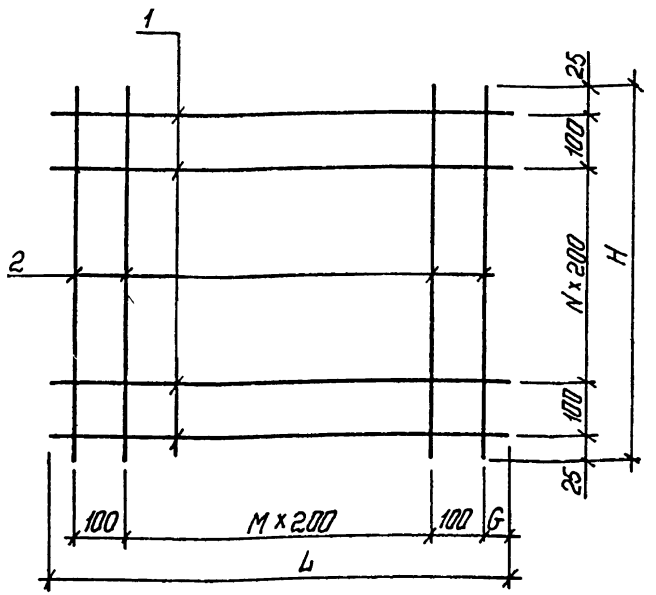

ОБОЗНАЧЕНИЕ	МАРКА	L	H	G	M	N	МАССА, КГ
1.020.1-3ПВ.4-4 41	С61	850	1250	25	3	5	1,82
-01	С62	2230	1250	15	10	5	4,91
-02	С63	2650	1250	25	12	5	5,82
-03	С64	5230	1250	15	25	5	11,58
-04	С87	850	2850	25	3	13	6,15
-05	С88	2230	2850	15	10	13	16,71

НАЧ ОТД	Шевченко	
Н КОНТР	Ребров	
ГЛ СПЕЦ	Ничипоренко	
ПРОВЕРИЛ	Ничипоренко	
РАЗРАБ.	Мустафаева	

1.020.1-3ПВ.4-4 41 СБ

СЕТКА
С61 - С64, С87, С88
СБОРОЧНЫЙ ЧЕРТЕЖ

СТАДИЯ	МАССА	МАСШТАБ
Р	СМ ТАБЛ	
ЛИСТ	ЛИСТОВ 1	

ГОСГРАЖДАНСТРОЙ
КиевЗНИИЭП

ФОРМАТ А4

Федько

ОПЕРАТОР ТПП КОРТ

ЭПВЦ КиевЗНИИЭП

ФОРМАТ	ЗОНА	ПОЗ	ОБОЗНАЧЕНИЕ	НАИМЕНОВАНИЕ	КОЛ	ПРИМЕЧАНИЕ
				ДОКУМЕНТАЦИЯ		
А4			1.020.1-3ПВ.4-4 42СБ	СБОРОЧНЫЙ ЧЕРТЕЖ		
А4			1.020.1-3ПВ.4-4 ООТО	ТЕХНИЧЕСКОЕ ОПИСАНИЕ		
			ПЕРЕМЕННЫЕ ДАННЫЕ	ДЛЯ ИСПОЛНЕНИЙ:		
				1.020.1-3ПВ.4-4 42 С89		
				ДЕТАЛИ		
ВЧ	1		5.041.2650	СТ. ОТД. ГОСТ 6727-80 Ф5 ВР-I L=2650	14	0.37КГ
ВЧ	2		8.013.2850	СТ. ОТД. ГОСТ 5781-82* Ф8 А-III L=2850	13	1.12КГ
				1.020.1-3ПВ.4-4 42-01 С90		
				ДЕТАЛИ		
ВЧ	1		5.041.5230	СТ. ОТД. ГОСТ 6727-80 Ф5 ВР-I L=5230	14	0.73КГ
ВЧ	2		8.013.2850	СТ. ОТД. ГОСТ 5781-82* Ф8 А-III L=2850	26	1.12КГ
				1.020.1-3ПВ.4-4 42-02 С101		
				ДЕТАЛИ		
ВЧ	1		5.041.850	СТ. ОТД. ГОСТ 6727-80 Ф5 ВР-I L=850	17	0.12КГ
ВЧ	2		8.013.3450	СТ. ОТД. ГОСТ 5781-82* Ф8 А-III L=3450	4	1.36КГ
				1.020.1-3ПВ.4-4 42-03 С102		
				ДЕТАЛИ		
ВЧ	1		5.041.2050	СТ. ОТД. ГОСТ 6727-80 Ф5 ВР-I L=2050	17	0.28КГ

ВЗАМ ИНВ №

ПОДПИСЬ И ДАТА

ИНВ № ПОДЛ

9157/1 63

НАЧ ОТД	Шевченко	
Н КОНТР	Ребров	
ГЛ СПЕЦ	Ничипоренко	
ПРОВЕРИЛ	Ничипоренко	
РАЗРАБ	Пинчук	

1.020.1-3ПВ.4-4 42

СЕТКА
С89, С90, С101 - С104, С106

СТАДИЯ	ЛИСТ	ЛИСТОВ
Р	1	2

ГОСГРАЖДАНСТРОЙ
КиевЗНИИЭП

ФОРМАТ А4

КиевЗНИИЭП ТПП КОРТ 24

ФОРМА	ЗОНА	ПОЗ	ОБОЗНАЧЕНИЕ	НАИМЕНОВАНИЕ	КОЛ	ПРИМЕЧАНИЕ
ВЧ		2	8.013.3450	СТ. ОТД. ГОСТ 5781-82* Ф8 А-III L=3450	10	1.36КГ
				1.020.1-3ПВ.4-4 42-04 С103		
				ДЕТАЛИ		
ВЧ		1	5.041.2230	СТ. ОТД. ГОСТ 6727-80 Ф5 ВР-I L=2230	17	0.31КГ
ВЧ		2	8.013.3450	СТ. ОТД. ГОСТ 5781-82* Ф8 А-III L=3450	11	1.36КГ
				1.020.1-3ПВ.4-4 42-05 С104		
				ДЕТАЛИ		
ВЧ		1	5.041.2650	СТ. ОТД. ГОСТ 6727-80 Ф5 ВР-I L=2650	17	0.37КГ
ВЧ		2	8.013.3450	СТ. ОТД. ГОСТ 5781-82* Ф8 А-III L=3450	13	1.36КГ
				1.020.1-3ПВ.4-4 42-06 С106		
				ДЕТАЛИ		
ВЧ		1	5.041.420	СТ. ОТД. ГОСТ 6727-80 Ф5 ВР-I L=420	17	0.06КГ
ВЧ		2	8.013.3450	СТ. ОТД. ГОСТ 5781-82* Ф8 А-III L=3450	4	1.36КГ

ФОРМАТ А4

ЭПВЦ КиевЗНИИЭП | ОПЕРАТОР ТПП КОРТ | Федько

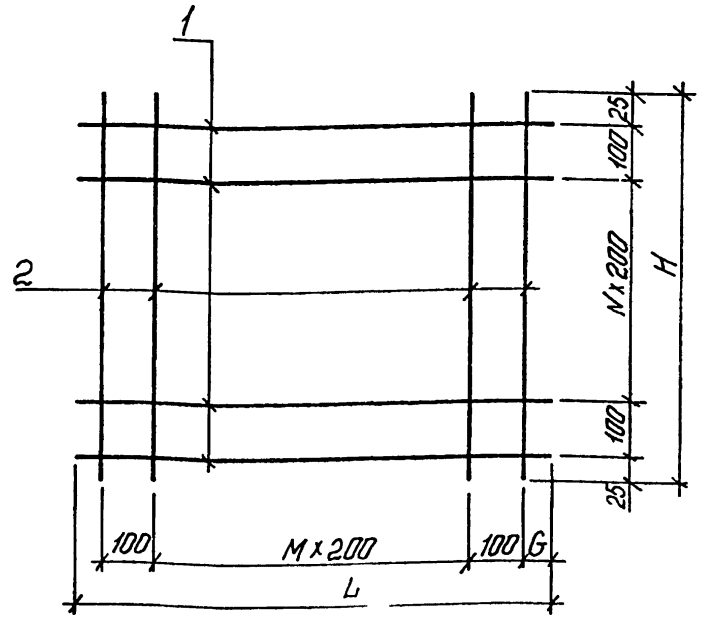

64

ОБОЗНАЧЕНИЕ	МАРКА	L	H	G	M	N	МАССА, КГ
I.020.I-3ПВ.4-4 42	С89	2650	2850	25	I2	I3	I9,78
-0I	С90	5230	2850	I5	25	I3	39,42
-02	СI0I	850	3450	25	3	I6	7,45
-03	СI02	2050	3450	25	9	I6	I8,46
-04	СI03	2230	3450	I5	I0	I6	20,24
-05	СI04	2650	3450	25	I2	I6	23,96
-06	СI06	420	3450	30	3	I6	6,44

9157/1

ВЗАМ ИНВ № | ПОДПИСЬ И ДАТА | ИНВ № ПОДЛ

НАЧ ОТД	Шевченко	
Н КОНТР	Ребров	
ГЛ СПЕЦ	Ничипоренко	
ПРОВЕРИЛ	Ничипоренко	
РАЗРАБ	Мустафаева	

1.020.1-3ПВ.4-4 42 СБ

СЕТКА С89, С90, СI0I - СI04, СI06 СБОРОЧНЫЙ ЧЕРТЕЖ

СТАДИЯ	МАССА	МАСШТАБ
Р	СМ ТАБЛ	
ЛИСТ	ЛИСТОВ 1	

ГОСГРАЖДАНСТРОЙ КиевЗНИИЭП

ФОРМАТ А4

ФОРМАТ	ЗОНА	ПОЗ	ОБОЗНАЧЕНИЕ	НАИМЕНОВАНИЕ	КОЛ	ПРИМЕЧАНИЕ
				ДОКУМЕНТАЦИЯ		
А4			1.020.1-3ПВ.4-4 43СБ	СВОРОЧНЫЙ ЧЕРТЕЖ		
А4			1.020.1-3ПВ.4-4 00ТО	ТЕХНИЧЕСКОЕ ОПИСАНИЕ		
			ПЕРЕМЕННЫЕ ДАННЫЕ	ДЛЯ ИСПОЛНЕНИЙ:		
				1.020.1-3ПВ.4-4 43 С68		
				ДЕТАЛИ		
ВЧ	1		5.041.2180	СТ. ОТД. ГОСТ 6727-80 Ф5 ВР-I L=2180	6	0.30КГ
ВЧ	2		6.013.1250	СТ. ОТД. ГОСТ 5781-82* Ф6 А-III L=1250	11	0.28КГ
				1.020.1-3ПВ.4-4 43-01 С95		
				ДЕТАЛИ		
ВЧ	1		5.041.1920	СТ. ОТД. ГОСТ 6727-80 Ф5 ВР-I L=1920	14	0.27КГ
ВЧ	2		8.013.2850	СТ. ОТД. ГОСТ 5781-82* Ф8 А-III L=2850	9	1.12КГ
				1.020.1-3ПВ.4-4 43-02 С96		
				ДЕТАЛИ		
ВЧ	1		5.041.3420	СТ. ОТД. ГОСТ 6727-80 Ф5 ВР-I L=3420	14	0.47КГ
ВЧ	2		8.013.2850	СТ. ОТД. ГОСТ 5781-82* Ф8 А-III L=2850	17	1.12КГ

ЭПВЦ КиевЗНИИЭП ТЛП КОРТ

ПОДПИСЬ И ДАТА | ВЗАМ. ИНВ № | ИНВ № ПОДЛ

1.020.1-3ПВ.4-4 43

НАЧ ОТД	Шевченко		
Н КОНТР	Ребров		
ГЛ СПЕЦ	Ничипаренко		
ПРОВЕРИЛ	Ничипаренко		
РАЗРАБ	Пинчук		

СЕТКА
С68, С95, С96

СТАДИЯ	ЛИСТ	ЛИСТОВ
Р		1

ГОСГРАЖДАНСТРОЙ
КиевЗНИИЭП

ФОРМАТ А4

ЭПВЦ КиевЗНИИЭП ОПЕРАТОР ТЛП КОРТ Федько

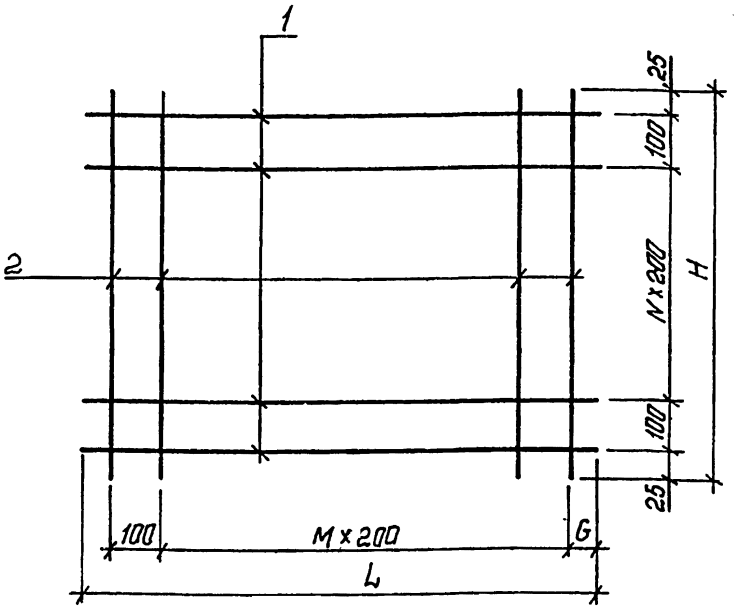

ОБОЗНАЧЕНИЕ	МАРКА	L	H	G	M	N	МАССА, КГ
I.020.I-3ПВ.4-4 43	С68	2I80	I250	60	I0	5	4,87
-0I	С95	I920	2850	30	8	I3	I3,86
-02	С96	3420	2850	80	I6	I3	25,77

65
9157/1

ПОДПИСЬ И ДАТА | ВЗАМ. ИНВ № | ИНВ № ПОДЛ

НАЧ ОТД.	Шевченко		
Н КОНТР	Ребров		
ГЛ СПЕЦ	Ничипаренко		
ПРОВЕРИЛ	Ничипаренко		
РАЗРАБ	Мустафаева		

1.020.1-3ПВ.4-4 43СБ

СЕТКА
С68, С95, С96
СБОРОЧНЫЙ ЧЕРТЕЖ

СТАДИЯ	МАССА	МАСШТАБ
Р	СМ ТАБЛ	
ЛИСТ	ЛИСТОВ 1	

ГОСГРАЖДАНСТРОЙ
КиевЗНИИЭП

ФОРМАТ А4

ФОРМАТ	ЗОНА	ПОЗ	ОБОЗНАЧЕНИЕ	НАИМЕНОВАНИЕ	КОЛ.	ПРИМЕЧАНИЕ
				ДОКУМЕНТАЦИЯ		
А4			1.020.1-3ПВ.4-4 44СБ	СБОРОЧНЫЙ ЧЕРТЕЖ		
А4			1.020.1-3ПВ.4-4 00ТО	ТЕХНИЧЕСКОЕ ОПИСАНИЕ		
			ПЕРЕМЕННЫЕ ДАННЫЕ	ДЛЯ ИСПОЛНЕНИЙ:		
				1.020.1-3ПВ.4-4 44 С73		
				ДЕТАЛИ		
БЧ	1		5.041.850	СТ. ОТД. ГОСТ 6727-80 Ф5 ВР-I L=850	13	0.12КГ
БЧ	2		6.013.2550	СТ. ОТД. ГОСТ 5781-82* Ф6 А-III L=2550	4	0.57КГ
				1.020.1-3ПВ.4-4 44-01 С74		
				ДЕТАЛИ		
БЧ	1		5.041.2230	СТ. ОТД. ГОСТ 6727-80 Ф5 ВР-I L=2230	13	0.31КГ
БЧ	2		6.013.2550	СТ. ОТД. ГОСТ 5781-82* Ф6 А-III L=2550	11	0.57КГ
				1.020.1-3ПВ.4-4 44-02 С75		
				ДЕТАЛИ		
БЧ	1		5.041.2650	СТ. ОТД. ГОСТ 6727-80 Ф5 ВР-I L=2650	13	0.37КГ
БЧ	2		6.013.2550	СТ. ОТД. ГОСТ 5781-82* Ф6 А-III L=2550	13	0.57КГ
				1.020.1-3ПВ.4-4 44-03 С76		
				ДЕТАЛИ		
БЧ	1		5.041.5230	СТ. ОТД. ГОСТ 6727-80 Ф5 ВР-I L=5230	13	0.73КГ

1.020.1-3ПВ.4-4 44

НАЧ ОТД	Шевченко	
Н КОНТР	Ребров	
ГЛ СПЕЦ	Ничипоренко	
ПРОВЕРИЛ	Ничипоренко	
РАЗРАБ		

СЕТКА С73 – С76

СТАДИЯ	ЛИСТ	ЛИСТОВ
Р	1	2

ГОСГРАЖДАНСТРОЙ КиевЗНИИЭП

ФОРМАТ А4

ФОРМАТ	ЗОНА	ПОЗ	ОБОЗНАЧЕНИЕ	НАИМЕНОВАНИЕ	КОЛ	ПРИМЕЧАНИЕ
БЧ	2		6.013.2550	СТ. ОТД. ГОСТ 5781-82* Ф6 А-III L=2550	26	0.57КГ

ЭПВЦ Киев ЗНИИЭП

ОПЕРАТОР ТЛП КОРТ

Федько

ВЗАМ ИНВ №

ПОДПИСЬ И ДАТА

ИНВ №ПОДЛ

1.020.1-3ПВ.4-4 44

66
9157/1

ЛИСТ 2

ФОРМАТ А4

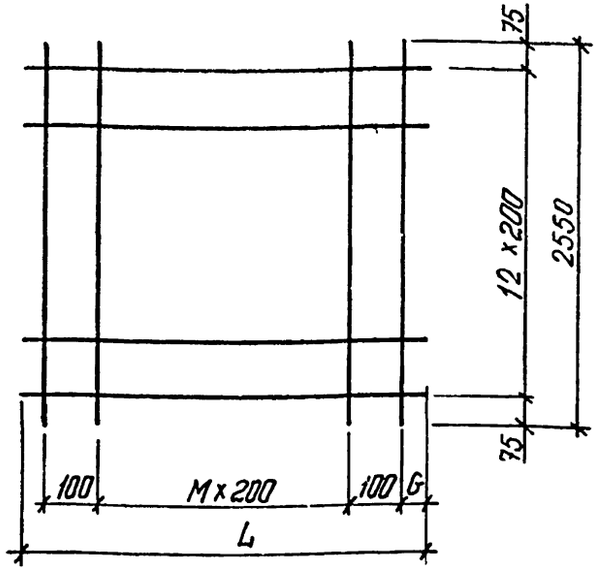

ОБОЗНАЧЕНИЕ	МАРКА	L	G	M	МАССА, КГ
I.020.I-3ПВ.4-4 44	С73	850	25	3	3,80
-0I	С74	2230	I5	I0	I0,26
-02	С75	2650	25	I2	I2,I5
-03	С76	5230	I5	25	24,I7

ЭПВЦ КиевЗНИИЭП | ТЛП КОРТ

1.020.1-3ПВ.4-4 44 СБ

СЕТКА С73 – С76
СБОРОЧНЫЙ ЧЕРТЕЖ

СТАДИЯ	МАССА	МАСШТАБ
Р	СМ ТАБЛ	
ЛИСТ	ЛИСТОВ 1	

ГОСГРАЖДАНСТРОЙ КиевЗНИИЭП

НАЧОТД	Шевченко	
НКОНТР	Ребров	
ГЛСПЕЦ	Ничипоренко	
ПРОВЕРИЛ	Ничипоренко	
РАЗРАБ	Мустафаева	

ФОРМАТ А4

ЭПВЦ КиевЗНИИЭП | ОПЕРАТОР ТЛП КОРТ | Федько

ФОРМАТ	ЗОНА	ПОЗ	ОБОЗНАЧЕНИЕ	НАИМЕНОВАНИЕ	КОЛ	ПРИМЕЧАНИЕ
				ДОКУМЕНТАЦИЯ		
А4			1.020.1-3ПВ.4-4 45СБ	СБОРОЧНЫЙ ЧЕРТЕЖ		
А4			1.020.1-3ПВ.4-4 00ТО	ТЕХНИЧЕСКОЕ ОПИСАНИЕ		
				ДЕТАЛИ		
				СТ. ОТД. ГОСТ 6727-80		
ВЧ		1	5.041.3420	Ф5 ВР-I L=3420	13	0.47КГ
				СТ. ОТД. ГОСТ 5781-82*		
ВЧ		2	6.013.2550	Ф6 А-III L=2550	17	0.57КГ

ВЗАМ.ИНВ № | ПОДПИСЬ И ДАТА | ИНВ № ПОДЛ

1.020.1-3ПВ.4-4 45

СЕТКА С82

СТАДИЯ	ЛИСТ	ЛИСТОВ
Р		1

ГОСГРАЖДАНСТРОЙ КиевЗНИИЭП

НАЧОТД	Шевченко	
НКОНТР	Ребров	
ГЛСПЕЦ	Ничипоренко	
ПРОВЕРИЛ	Ничипоренко	
РАЗРАБ	Пинчук	

67
3157/1

ФОРМАТ А4

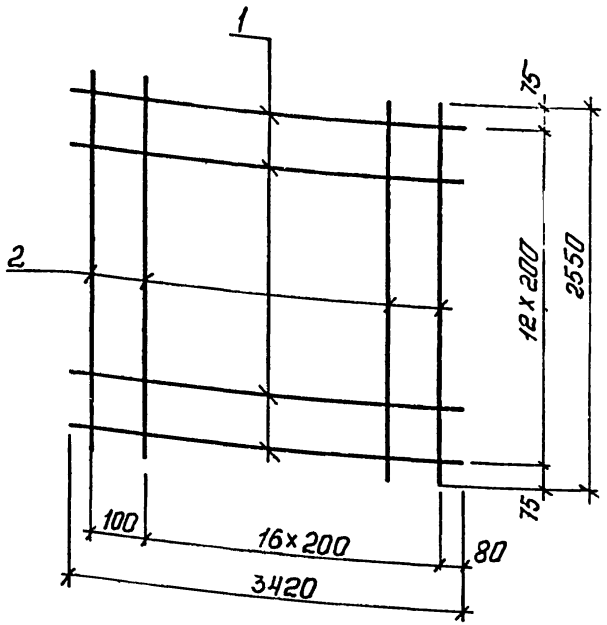

		1.020.1-3ПВ.4-4 45СБ	
НАЧ ОТД	Шевченко	СЕТКА С82 СБОРОЧНЫЙ ЧЕРТЕЖ	СТАДИЯ: Р; МАССА: 15,80; МАСШТАБ:
Н КОНТР	Ребров		ЛИСТ; ЛИСТОВ 1
ГЛ СПЕЦ	Ничипаренко		ГОСГРАЖДАНСТРОЙ КиевЗНИИЭП
ПРОВЕРИЛ	Ничипаренко		
РАЗРАБ.	Мустафаева		

ФОРМАТ А4

ЭПВЦ КиевЗНИИЭП — ОПЕРАТОР ТЛП КОРТ — Федько

ФОРМАТ	ЗОНА	ПОЗ	ОБОЗНАЧЕНИЕ	НАИМЕНОВАНИЕ	КОЛ.	ПРИМЕЧАНИЕ
				ДОКУМЕНТАЦИЯ		
А4			1.020.1-3ПВ.4-4 46СБ	СВОРОЧНЫЙ ЧЕРТЕЖ		
А4			1.020.1-3ПВ.4-4 00ТО	ТЕХНИЧЕСКОЕ ОПИСАНИЕ		
			ПЕРЕМЕННЫЕ ДАННЫЕ	ДЛЯ ИСПОЛНЕНИЙ:		
				1.020.1-3ПВ.4-4 46 С107		
				ДЕТАЛИ		
				СТ. ОТД. ГОСТ 5781-82*		
ВЧ	1		6.013.1200	Ф6 А-III L=1200	1	0.27КГ
ВЧ	2		8.013.730	Ф8 А-III L=730	10	0.29КГ
ВЧ	3		16.013.1740	Ф16 А-III L=1740	1	2.75КГ
				1.020.1-3ПВ.4-4 46-01 С108		
				ДЕТАЛИ		
				СТ. ОТД. ГОСТ 5781-82*		
ВЧ	1		8.013.1700	Ф8 А-III L=1700	3	0.67КГ
ВЧ	2		8.013.1090	Ф8 А-III L=1090	15	0.43КГ
ВЧ	3		16.013.2260	Ф16 А-III L=2260	1	3.57КГ
				1.020.1-3ПВ.4-4 46-02 С109		
				ДЕТАЛИ		
				СТ. ОТД. ГОСТ 5781-82*		
ВЧ	1		8.013.1700	Ф8 А-III L=1700	5	0.67КГ
ВЧ	2		8.013.1390	Ф8 А-III L=1390	15	0.55КГ
ВЧ	3		16.013.2260	Ф16 А-III L=2260	1	3.57КГ
				1.020.1-3ПВ.4-4 46-03 С110		
				ДЕТАЛИ		
				СТ. ОТД. ГОСТ 5781-82*		
ВЧ	1		8.013.1700	Ф8 А-III L=1700	8	0.67КГ

ВЗАМ ИНВ № | ПОДПИСЬ И ДАТА | ИНВ № ПОДЛ

3157/1 68

		1.020.1-3ПВ.4-4 46	
НАЧ ОТД	Шевченко	СЕТКА С107 - С111	СТАДИЯ: Р; ЛИСТ: 1; ЛИСТОВ: 2
Н КОНТР	Ребров		ГОСГРАЖДАНСТРОЙ КиевЗНИИЭП
ГЛ СПЕЦ	Ничипаренко		
ПРОВЕРИЛ	Ничипаренко		
РАЗРАБ	Пинчук		

ФОРМАТ А4

ФОРМАТ	ЗОНА	ПОЗ	ОБОЗНАЧЕНИЕ	НАИМЕНОВАНИЕ	КОЛ	ПРИМЕЧАНИЕ
ВЧ		2	8.013.1980	Ф8 А-III L=1980	15	0.78КГ
ВЧ		3	16.013.2260	Ф16 А-III L=2260	1	3.57КГ
				1.020.1-3ПВ.4-4 46-04 С111		
				ДЕТАЛИ		
				СТ. ОТД. ГОСТ 5781-82*		
ВЧ		1	8.013.2300	Ф8 А-III L=2300	6	0.91КГ
ВЧ		2	8.013.1590	Ф8 А-III L=1590	21	0.63КГ
ВЧ		3	16.013.2860	Ф16 А-III L=2860	1	4.51КГ

Федько
ОПЕРАТОР ТЛП КОРТ
ЭПВЦ КиевЗНИИЭП

1.020.1-3ПВ.4-4 46

ЛИСТ 2

ФОРМАТ А4

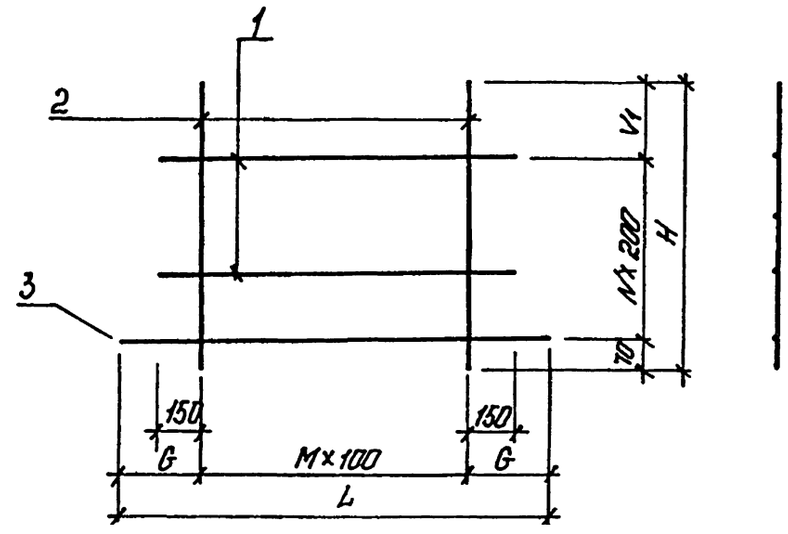

ОБОЗНАЧЕНИЕ	МАРКА	L	H	G	M	N	V_1	МАССА,КГ
..020.1-3ПВ.4-4 46	С107	1740	730	420	9	1	460	5,89
-01	С108	2260	1090	430	14	3	420	12,03
-02	С109	2260	1390	430	14	5	320	15,15
-03	С110	2260	1990	430	14	8	320	20,65
-04	С111	2860	1590	430	20	6	320	23,13

69
9157/1

ВЗАМ. ИНВ № | ПОДПИСЬ И ДАТА | ИНВ №ПОДЛ

НАЧ ОТД	Шевченко	
Н КОНТР	Ребров	
ГЛ СПЕЦ	Ничипоренко	
ПРОВЕРИЛ	Ничипоренко	
РАЗРАБ.	Мустафаева	

1.020.1-3ПВ.4-4 46 СБ

СЕТКА
С107 – С111
СБОРОЧНЫЙ ЧЕРТЕЖ

СТАДИЯ	МАССА	МАСШТ.
Р	СМ ТАБЛ	
ЛИСТ	ЛИСТОВ	

ГОСГРАЖДАНСТРОЙ
КиевЗНИИЭП

ФОРМАТ А4

ФОРМАТ	ЗОНА	ПОЗ	ОБОЗНАЧЕНИЕ	НАИМЕНОВАНИЕ	КОЛ.	ПРИМЕЧАНИЕ
				ДОКУМЕНТАЦИЯ		
А4			1.020.1-3ПВ.4-4 47СБ	СВОРОЧНЫЙ ЧЕРТЕЖ		
А4			1.020.1-3ПВ.4-4 ООТО	ТЕХНИЧЕСКОЕ ОПИСАНИЕ		
				ДЕТАЛИ		
				СТ. ОТД. ГОСТ 5781-82*		
ВЧ		1	25.013.1740	Ф25 А-III L=1740	1	6.70КГ
ВЧ		2	16.013.1740	Ф16 А-III L=1740	1	2.75КГ
ВЧ		3	8.013.310	Ф8 А-III L=310	10	0.12КГ
ВЧ		4	8.013.1200	Ф8 А-III L=1200	1	0.47КГ

НАЧОТД	Шевченко	
НКОНТР.	Ребров	
ГЛСПЕЦ	Ничипоренко	
ПРОВЕРИЛ	Ничипоренко	
РАЗРАБ	Пинчук	

1.020.1-3ПВ.4-4 47

СЕТКА С112

СТАДИЯ	ЛИСТ	ЛИСТОВ
Р		1

ГОСГРАЖДАНСТРОЙ КиевЗНИИЭП

ФОРМАТ А4

ЭПВЦ КиевЗНИИЭП — ОПЕРАТОР ТЛП КОРТ — Федько

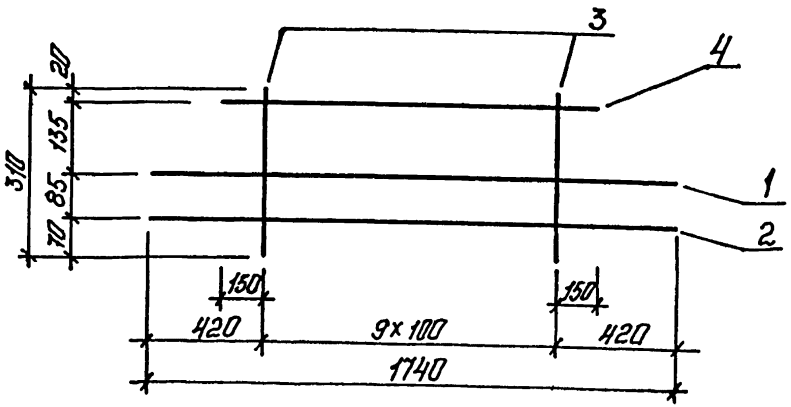

ВЗАМ. ИНВ № | ПОДПИСЬ И ДАТА | ИНВ №ПОДЛ

70
9157/1

1.020.1-3ПВ.4-4 47СБ

НАЧОТД.	Шевченко	
НКОНТР	Ребров	
ГЛСПЕЦ	Ничипоренко	
ПРОВЕРИЛ	Ничипоренко	
РАЗРАБ.	Мустафаева	

СЕТКА С112 СВОРОЧНЫЙ ЧЕРТЕЖ

СТАДИЯ	МАССА	МАСШТАБ
Р	II,I5	
ЛИСТ	ЛИСТОВ 1	

ГОСГРАЖДАНСТРОЙ КиевЗНИИЭП

ФОРМАТ А4

ФОРМАТ	ЗОНА	ПОЗ	ОБОЗНАЧЕНИЕ	НАИМЕНОВАНИЕ	КОЛ	ПРИМЕЧАНИЕ
				ДОКУМЕНТАЦИЯ		
А4			1.020.1-3ПВ.4-4 48СБ	СБОРОЧНЫЙ ЧЕРТЕЖ		
А4			1.020.1-3ПВ.4-4 00ТО	ТЕХНИЧЕСКОЕ ОПИСАНИЕ		
				ДЕТАЛИ		
				СТ. ОТД. ГОСТ 5781-82*		
ВЧ		1	25.013.1740	Ф25 А-III L=1740	1	6.70КГ
ВЧ		2	16.013.1740	Ф16 А-III L=1740	1	2.75КГ
ВЧ		3	8.013.175	Ф8 А-III L=175	10	0.07КГ

ЭПВЦ КиевЗНИИЭП ТПП КОРТ

1.020.1-3ПВ.4-4 48

НАЧ.ОТД	Шевченко	
Н.КОНТР	Ребров	
ГЛ.СПЕЦ	Ничипоренко	
ПРОВЕРИЛ	Ничипоренко	
РАЗРАБ	Пинчук	

СЕТКА С113

СТАДИЯ	ЛИСТ	ЛИСТОВ
Р		1

ГОСГРАЖДАНСТРОЙ КиевЗНИИЭП

ФОРМАТ А4

ЭПВЦ КиевЗНИИЭП ОПЕРАТОР ТПП КОРТ Федько

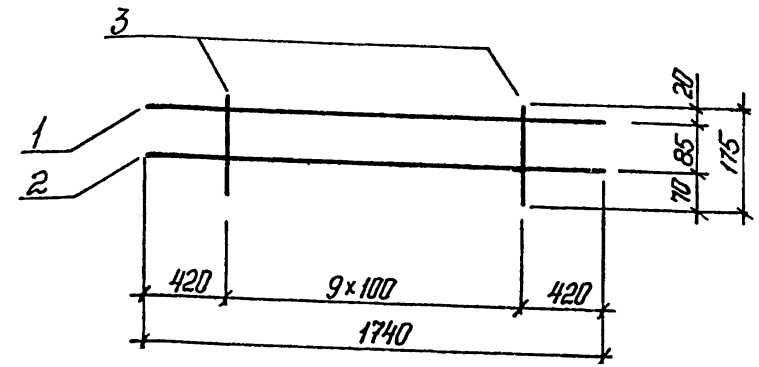

ВЗАМ. ИНВ № | ПОДПИСЬ И ДАТА | ИНВ №ПОДЛ

71
9157/1

1.020.1-3ПВ.4-4 48СБ

НАЧ.ОТД.	Шевченко	
Н.КОНТР	Ребров	
ГЛ.СПЕЦ	Ничипоренко	
ПРОВЕРИЛ	Ничипоренко	
РАЗРАБ.	Мустафаева	

СЕТКА С113 СБОРОЧНЫЙ ЧЕРТЕЖ

СТАДИЯ	МАССА	МАСШТАБ
Р	10,14	
ЛИСТ	ЛИСТОВ 1	

ГОСГРАЖДАНСТРОЙ КиевЗНИИЭП

ФОРМАТ А4

ФОРМАТ	ЗОНА	ПОЗ	ОБОЗНАЧЕНИЕ	НАИМЕНОВАНИЕ	КОЛ	ПРИМЕЧАНИЕ
				ДОКУМЕНТАЦИЯ		
А4			1.020.1-3ПВ.4-4 49СБ	СБОРОЧНЫЙ ЧЕРТЕЖ		
А4			1.020.1-3ПВ.4-4 00ТО	ТЕХНИЧЕСКОЕ ОПИСАНИЕ		
			ПЕРЕМЕННЫЕ ДАННЫЕ	ДЛЯ ИСПОЛНЕНИЙ:		
				1.020.1-3ПВ.4-4 49 С114		
				ДЕТАЛИ		
				СТ. ОТД. ГОСТ 5781-82*		
ВЧ	1	25.013.2260		Ф25 А-III L=2260	1	8.71КГ
ВЧ	2	16.013.2260		Ф16 А-III L=2260	1	3.57КГ
ВЧ	3	8.013.1700		Ф8 А-III L=1700	2	0.67КГ
ВЧ	4	8.013.670		Ф8 А-III L=670	15	0.26КГ
				1.020.1-3ПВ.4-4 49-01 С115		
				ДЕТАЛИ		
				СТ. ОТД. ГОСТ 5781-82*		
ВЧ	1	25.013.2260		Ф25 А-III L=2260	1	8.71КГ
ВЧ	2	16.013.2260		Ф16 А-III L=2260	1	3.57КГ
ВЧ	3	8.013.1700		Ф8 А-III L=1700	4	0.67КГ
ВЧ	4	8.013.970		Ф8 А-III L=970	15	0.38КГ
				1.020.1-3ПВ.4-4 49-02 С116		
				ДЕТАЛИ		
				СТ. ОТД. ГОСТ 5781-82*		
ВЧ	1	25.013.2260		Ф25 А-III L=2260	1	8.71КГ
ВЧ	2	16.013.2260		Ф16 А-III L=2260	1	3.57КГ
ВЧ	3	8.013.1700		Ф8 А-III L=1700	7	0.67КГ
ВЧ	4	8.013.1570		Ф8 А-III L=1570	15	0.62КГ
				1.020.1-3ПВ.4-4 49-03 С117		
				ДЕТАЛИ		

				1.020.1-3ПВ.4-4 49		
НАЧ ОТД	Шевченко					
Н КОНТР	Ребров					
ГЛ СПЕЦ	Ничипоренко					
ПРОВЕРИЛ	Ничипоренко					
РАЗРАБ	Пинчук					
			СЕТКА С114 - С117	СТАДИЯ	ЛИСТ	ЛИСТОВ
				Р	1	2
				ГОСГРАЖДАНСТРОЙ КиевЗНИИЭП		

ФОРМАТ А4

ЭПВЦ Киев ЗНИИЭП

ОПЕРАТОР ТЛП КОРТ

Федько

ВЗАМ ИНВ №

ПОДПИСЬ И ДАТА

ИНВ №ПОДЛ

ФОРМАТ	ЗОНА	ПОЗ	ОБОЗНАЧЕНИЕ	НАИМЕНОВАНИЕ	КОЛ	ПРИМЕЧАНИЕ
				СТ. ОТД. ГОСТ 5781-82		
ВЧ	1	25.013.2860		Ф25 А-III L=2860	1	11.0КГ
ВЧ	2	16.013.2860		Ф16 А-III L=2860	1	4.51КГ
ВЧ	3	8.013.2300		Ф8 А-III L=2300	5	0.91КГ
ВЧ	4	8.013.1170		Ф8 А-III L=1170	21	0.46КГ

72
9157/1

1.020.1-3ПВ.4-4 49	ЛИСТ	2

ФОРМАТ А4

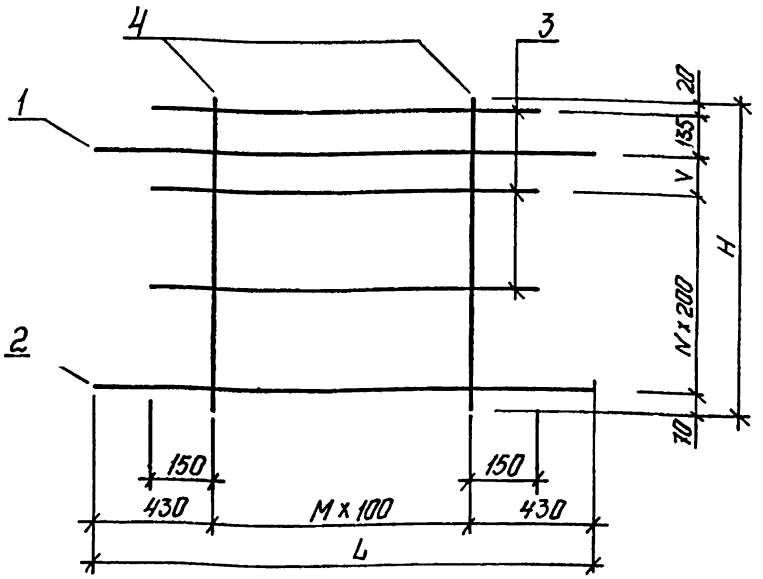

ОБОЗНАЧЕНИЕ	МАРКА	L	H	M	N	V	МАССА, КГ
I.020.I-3ПВ.4-4 49	СII4	2260	670	I4	I	245	I7,58
-0I	СII5	2260	970	I4	3	I45	20,70
-02	СII6	2260	I570	I4	6	I45	26,26
-03	СII7	2860	II70	20	4	I45	29,77

НАЧ ОТД	Шевченко	
Н КОНТР	Ребров	
ГЛ СПЕЦ	Ничипоренко	
ПРОВЕРИЛ	Ничипоренко	
РАЗРАБ	Мустафаева	

1.020.1-3ПВ.4-4 49 СБ

СЕТКА
СII4 - СII7
СБОРОЧНЫЙ ЧЕРТЕЖ

СТАДИЯ	МАССА	МАСШТАБ
Р	СМ ТАБЛ	
ЛИСТ	ЛИСТОВ	

ГОСГРАЖДАНСТРОЙ
КиевЗНИИЭП

ФОРМАТ А4

ФОРМАТ	ЗОНА	ПОЗ	ОБОЗНАЧЕНИЕ	НАИМЕНОВАНИЕ	КОЛ.	ПРИМЕЧАНИЕ
				ДОКУМЕНТАЦИЯ		
А4			1.020.1-3ПВ.4-4 50СБ	СБОРОЧНЫЙ ЧЕРТЕЖ		
А4			1.020.1-3ПВ.4-4 00ТО	ТЕХНИЧЕСКОЕ ОПИСАНИЕ		
			ПЕРЕМЕННЫЕ ДАННЫЕ	ДЛЯ ИСПОЛНЕНИЙ:		
				1.020.1-3ПВ.4-4 50 С118		
				ДЕТАЛИ		
				СТ. ОТД. ГОСТ 5781-82*		
		ВЧ 1	25.013.2260	Ф25 А-III L=2260	1	8.71КГ
		ВЧ 2	16.013.2260	Ф16 А-III L=2260	1	3.57КГ
		ВЧ 3	8.013.1700	Ф8 А-III L=1700	1	0.67КГ
		ВЧ 4	8.013.535	Ф8 А-III L=535	15	0.21КГ
				1.020.1-3ПВ.4-4 50-01 С119		
				ДЕТАЛИ		
				СТ. ОТД. ГОСТ 5781-82*		
		ВЧ 1	25.013.2260	Ф25 А-III L=2260	1	8.71КГ
		ВЧ 2	16.013.2260	Ф16 А-III L=2260	1	3.57КГ
		ВЧ 3	8.013.1700	Ф8 А-III L=1700	3	0.67КГ
		ВЧ 4	8.013.835	Ф8 А-III L=835	15	0.33КГ
				1.020.1-3ПВ.4-4 50-02 С120		
				ДЕТАЛИ		
				СТ. ОТД. ГОСТ 5781-82*		
		ВЧ 1	25.013.2260	Ф25 А-III L=2260	1	8.71КГ
		ВЧ 2	16.013.2260	Ф16 А-III L=2260	1	3.57КГ
		ВЧ 3	8.013.1700	Ф8 А-III L=1700	6	0.67КГ
		ВЧ 4	8.013.1435	Ф8 А-III L=1435	15	0.57КГ
				1.020.1-3ПВ.4-4 50-03 С121		
				ДЕТАЛИ		

73
9157/1

НАЧ ОТД	Шевченко	
Н.КОНТР.	Ребров	
ГЛ СПЕЦ	Ничипоренко	
ПРОВЕРИЛ	Ничипоренко	
РАЗРАБ	Пинчук	

1.020.1-3ПВ.4-4 50

СЕТКА
СII8 - СI2I

СТАДИЯ	ЛИСТ	ЛИСТОВ
Р	1	2

ГОСГРАЖДАНСТРОЙ
КиевЗНИИЭП

ФОРМАТ А4

ЭПВЦ КиевЗНИИЭП | ОПЕРАТОР ТПП КОРТ | Федько
ТПП КОРТ КиевЗНИИЭП
ПОДПИСЬ И ДАТА | ВЗАМ.ИНВ № | ИНВ № ПОДЛ

ФОРМАТ	ЗОНА	ПОЗ.	ОБОЗНАЧЕНИЕ	НАИМЕНОВАНИЕ	КОЛ	ПРИМЕЧАНИЕ
				СТ. ОТД. ГОСТ 5781-82*		
БЧ		1	25.013.2860	Ф25 А-III L=2860	1	11.0КГ
БЧ		2	16.013.2860	Ф16 А-III L=2860	1	4.51КГ
БЧ		3	8.013.2300	Ф8 А-III L=2300	4	0.91КГ
БЧ		4	8.013.1035	Ф8 А-III L=1035	21	0.41КГ

	1.020.1-3ПВ.4-4 50	ЛИСТ 2

ФОРМАТ А4

ЭПВЦ КиевЗНИИЭП | ОПЕРАТОР ТПП КОРТ | Федько

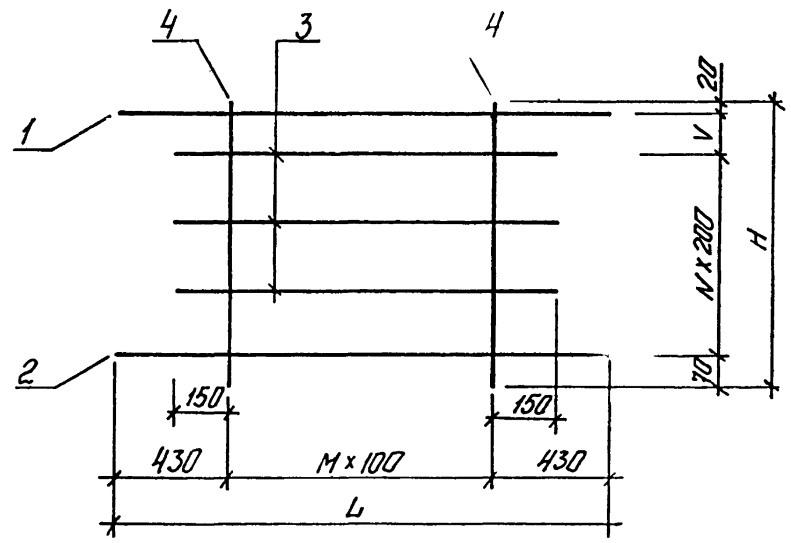

ОБОЗНАЧЕНИЕ	МАРКА	L	H	M	N	V	МАССА,КГ
I.020.I-3ПВ.4-4 50	СII8	2260	535	I4	I	245	I6,II
-0I	СII9	2260	835	I4	3	I45	I9,23
-02	СI20	2260	I435	I4	6	I45	24,79
-03	СI2I	2860	I035	20	4	I45	27,74

74
9157/1

ВЗАМ. ИНВ № | ПОДПИСЬ И ДАТА | ИНВ №ПОДЛ

НАЧ.ОТД.	Шевченко	
Н.КОНТР	Ребров	
ГЛ.СПЕЦ	Ничипоренко	
ПРОВЕРИЛ	Ничипоренко	
РАЗРАБ.	Мустафаева	

1.020.1-3ПВ.4-4 50СБ

СЕТКА
СII8 - СI2I
СБОРОЧНЫЙ ЧЕРТЕЖ

СТАДИЯ	МАССА	МАСШТАБ
Р	СМ ТАБЛ	
ЛИСТ	ЛИСТОВ 1	

ГОСГРАЖДАНСТРОЙ
КиевЗНИИЭП

ФОРМАТ А4

ФОРМАТ	ЗОНА	ПОЗ	ОБОЗНАЧЕНИЕ	НАИМЕНОВАНИЕ	КОЛ	ПРИМЕЧАНИЕ
				ДОКУМЕНТАЦИЯ		
А4			1.020.1-3ПВ.4-4 51СБ	СБОРОЧНЫЙ ЧЕРТЕЖ		
А4			1.020.1-3ПВ.4-4 ООТО	ТЕХНИЧЕСКОЕ ОПИСАНИЕ		
				ДЕТАЛИ		
БЧ		2	140:10.060.340	ПОЛОСА ГОСТ 103-76* -140Х10 L=340	1	3.74КГ
			ПЕРЕМЕННЫЕ ДАННЫЕ	ДЛЯ ИСПОЛНЕНИЙ:		
				1.020.1-3ПВ.4-4 51 МН1		
				ДЕТАЛИ		
БЧ		1	16.013.570	СТ. ОТД. ГОСТ 5781-82* Ф16 А-III L=570	2	0.90КГ
				1.020.1-3ПВ.4-4 51-01 МН2		
				ДЕТАЛИ		
БЧ		1	16.013.450	СТ. ОТД. ГОСТ 5781-82* Ф16 А-III L=450	2	0.71КГ

ТПП КОРТ КиевЗНИИЭП

1.020.1-3ПВ.4-4 51

НАЧОТД	Шевченко	ИЗДЕЛИЕ ЗАКЛАДНОЕ МН1, МН2	СТАДИЯ Р; ЛИСТ; ЛИСТОВ 1
НКОНТР	Ребров		ГОСГРАЖДАНСТРОЙ КиевЗНИИЭП
ГЛСПЕЦ	Ничипоренко		
ПРОВЕРИЛ	Ничипоренко		
РАЗРАБ	Литвиненко		

ФОРМАТ А4

ЭПВЦ КиевЗНИИЭП ОПЕРАТОР ТПП КОРТ Федько

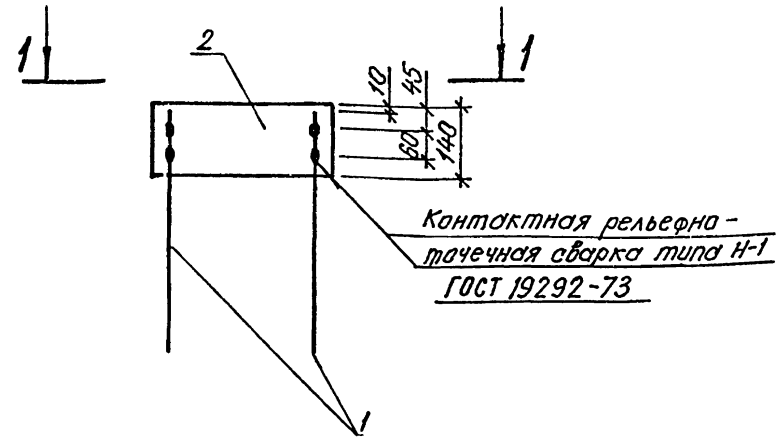

1 – 1

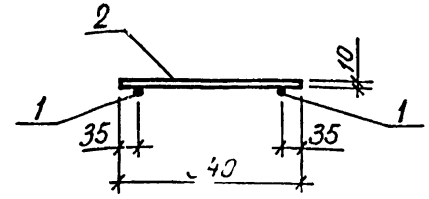

ОБОЗНАЧЕНИЕ	МАРКА	МАССА, КГ
1.020.1-3ПВ.4-4 51	МН1	5,54
-01	МН2	5,16

75
3157/1

ВЗАМ ИНВ № | ПОДПИСЬ И ДАТА | ИНВ № ПОДЛ

1.020.1-3ПВ.4-4 51СБ

НАЧОТД	Шевченко	ИЗДЕЛИЕ ЗАКЛАДНОЕ МН1, МН2 СБОРОЧНЫЙ ЧЕРТЕЖ	СТАДИЯ Р; МАССА СМ ТАБЛ; МАСШТАБ
НКОНТР	Ребров		ЛИСТ; ЛИСТОВ 1
ГЛСПЕЦ	Ничипоренко		ГОСГРАЖДАНСТРОЙ КиевЗНИИЭП
ПРОВЕРИЛ	Ничипоренко		
РАЗРАБ.	Литвиненко		

ФОРМАТ А4

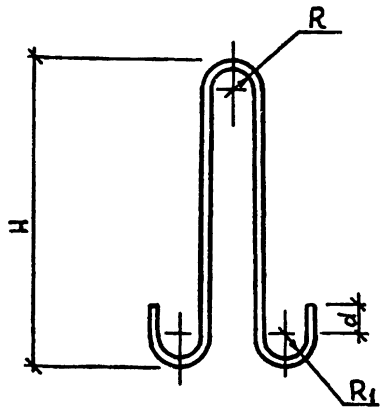

ОБОЗНАЧЕНИЕ	МАРКА	Ф, КЛАСС	R	R1	H	d	L	МАССА, КГ
1.020.1-3ПВ.4-4 52	ПСВ1	10А-I	30	20	380	30	990	0,61
-01	ПСВ2	10Ас-II	30	20	380	30	990	0,61
-02	ПСВ3	12А-I	30	20	440	30	1110	0,99
-03	ПСВ4	12Ас-II	30	20	440	30	1110	0,99
-04	ПСВ5	14Ас-II	30	30	500	50	1280	1,55
-05	ПСВ6	16Ас-II	30	30	560	50	1400	2,21
-06	ПСВ7	18Ас-II	30	30	620	50	1520	3,04
-07	ПСВ8	20Ас-II	40	40	700	70	1780	4,39
-08	ПСВ9	22Ас-II	40	40	760	70	1900	5,67

		1.020.1-3ПВ.4-4 52	
НАЧ.ОТД.	Шевченко	ПЕТЛЯ СТРОПОВОЧНАЯ ПСВ1 - ПСВ9	СТАДИЯ: Р; МАССА: СМ ТАБЛ; МАСШТАБ:
Н.КОНТР.	Ребров		ЛИСТ; ЛИСТОВ 1
ГЛ.СПЕЦ	Ничипоренко	ГОСТ 5781-82*	ГОСГРАЖДАНСТРОЙ КиевЗНИИЭП
ПРОВЕРИЛ	Ничипоренко		
РАЗРАБ.	Греських		

ФОРМАТ А4

ЭПВЦ КиевЗНИИЭП — ОПЕРАТОР ТЛП КОРТ — Федько

ФОРМАТ	ЗОНА	ПОЗ	ОБОЗНАЧЕНИЕ	НАИМЕНОВАНИЕ	КОЛ	ПРИМЕЧАНИЕ
				ДОКУМЕНТАЦИЯ		
А4			1.020.1-3ПВ.4-4 53СБ	СБОРОЧНЫЙ ЧЕРТЕЖ		
А4			1.020.1-3ПВ.4-4 ООТО	ТЕХНИЧЕСКОЕ ОПИСАНИЕ		
				ДЕТАЛИ		
				СТ. ОТД. ГОСТ 5781-82*		
ВЧ		3	16.011.345	Ф16 А-I L=345	1	0.54КГ
			ПЕРЕМЕННЫЕ ДАННЫЕ	ДЛЯ ИСПОЛНЕНИЙ:		
				1.020.1-3ПВ.4-4 53 ПСГ1		
				ДЕТАЛИ		
				СТ. ОТД. ГОСТ 5781-82*		
ВЧ		1	10.011.860	Ф10 А-I L=860	1	0.53КГ
ВЧ		2	10.011.130	Ф10 А-I L=130	1	0.08КГ
				1.020.1-3ПВ.4-4 53-01 ПСГ2		
				ДЕТАЛИ		
				СТ. ОТД. ГОСТ 5781-82*		
ВЧ		1	10.132.860	Ф10 АС-II L=860	1	0.53КГ
ВЧ		2	10.132.130	Ф10 АС-II L=130	1	0.08КГ
				1.020.1-3ПВ.4-4 53-02 ПСГ3		
				ДЕТАЛИ		
				СТ. ОТД. ГОСТ 5781-82*		
ВЧ		1	12.011.980	Ф12 А-I L=980	1	0.87КГ
ВЧ		2	12.011.130	Ф12 А-I L=130	1	0.11КГ
				1.020.1-3ПВ.4-4 53-03 ПСГ4		
				ДЕТАЛИ		

ВЗАМ.ИНВ№ — ПОДПИСЬ И ДАТА — ИНВ№ ПОДЛ

76
3151,1

		1.020.1-3ПВ.4-4 53	
НАЧ ОТД	Шевченко	ПЕТЛЯ СТРОПОВОЧНАЯ ПСГ1 - ПСГ5	СТАДИЯ: Р; ЛИСТ: 1; ЛИСТОВ: 2
Н КОНТР	Ребров		ГОСГРАЖДАНСТРОЙ КиевЗНИИЭП
ГЛ СПЕЦ	Ничипоренко		
ПРОВЕРИЛ	Ничипоренко		
РАЗРАБ	Пинчук		

ФОРМАТ А4

ФОРМАТ	ЗОНА	ПОЗ	ОБОЗНАЧЕНИЕ	НАИМЕНОВАНИЕ	КОЛ	ПРИМЕЧАНИЕ
				СТ. ОТД. ГОСТ 5781-82*		
БЧ		1	12.132.980	Ф12 АС-П L=980	1	0.87КГ
БЧ		2	12.132.130	Ф12 АС-П L=130	1	0.11КГ
				1.020.1-3ПВ.4-4 53-04 ПСГ5		
				ДЕТАЛИ		
				СТ. ОТД. ГОСТ 5781-82*		
БЧ		1	14.132.1200	Ф14 АС-П L=1200	1	1.45КГ
БЧ		2	14.132.130	Ф14 АС-П L=130	1	0.16КГ

ТЛП КОРТ Киев ЗНИИЭП

1.020.1-3ПВ.4-4 53 | ЛИСТ 2

ФОРМАТ А4

ЭПВЦ КиевЗНИИЭП | ОПЕРАТОР ТЛП КОРТ | Федько

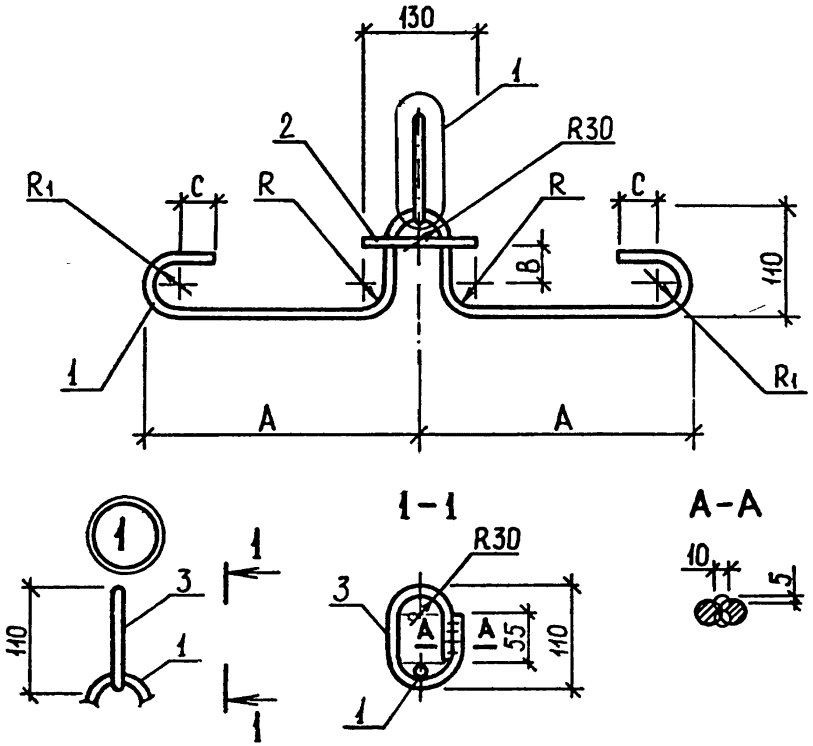

77

ОБОЗНАЧЕНИЕ	МАРКА	Ф, КЛАСС	A	B	C	P	МАССА,КГ
I.020.I-3ПВ.4-4 53	ПСГI	IOA-I	280	30	30	20	I,I5
-0I	ПСГ2	IOAc-II	280	30	30	20	I,I5
-02	ПСГ3	I2A-I	350	26	30	20	I,53
-03	ПСГ4	I2Ac-II	350	26	30	20	I,53
-04	ПСГ5	I4Ac-II	420	22	50	30	2,I5

9157/1

ВЗАМ. ИНВ № | ПОДПИСЬ И ДАТА | ИНВ №ПОДЛ

НАЧ ОТД.	Шевченко	
Н КОНТР	Ребров	
ГЛ СПЕЦ	Ничипоренко	
ПРОВЕРИЛ	Ничипоренко	
РАЗРАБ	Греськив	

1.020.1-3ПВ.4-4 53 СБ

ПЕТЛЯ СТРОПОВОЧНАЯ ПСГI – ПСГ5 СБОРОЧНЫЙ ЧЕРТЕЖ

СТАДИЯ	МАССА	МАСШТ
Р	СМ ТАБЛ	
ЛИСТ	ЛИСТОВ 1	

ГОСГРАЖДАНСТРОЙ КиевЗНИИЭП

ФОРМАТ А4

ФОРМАТ	ЗОНА	ПОЗ.	ОБОЗНАЧЕНИЕ	НАИМЕНОВАНИЕ	КОЛ.	ПРИМЕЧАНИЕ
				ДОКУМЕНТАЦИЯ		
А4			I.020.I-3ПВ.4-4 54СБ	СБОРОЧНЫЙ ЧЕРТЕЖ		
А4			I.020.I-3ПВ.4-4 ООТО	ТЕХНИЧЕСКОЕ ОПИСАНИЕ		
			ПЕРЕМЕННЫЕ ДАННЫЕ	ДЛЯ ИСПОЛНЕНИЙ:		
				I.020.I-3ПВ.4-4 54 МН-67		
				ДЕТАЛИ		
БЧ		I	6.I30.060.I50	ПОЛОСА ГОСТ I03-76* -6хI30 L=I50	I	0.92КГ
А4		2	I.020.I-3ПВ.4-4 55	ПЛАСТИНА	I	
БЧ		3	8.0I3.I34	СТ. ОТД. ГОСТ 578I-82* Ф8 А-III L=I34	4	0.05КГ

			I.020.I-3ПВ.4-4 54		
НАЧ.ОТД.			ИЗДЕЛИЕ ЗАКЛАДНОЕ МН-67	СТАДИЯ	ЛИСТ	ЛИСТОВ
Н.КОНТР.				Р		1
ГЛ.СПЕЦ.				ГОСГРАЖДАНСТРОЙ КиевЗНИИЭП		
ПРОВЕРИЛ						
РАЗРАБ.						

ФОРМАТ А4

ЭПВЦ КиевЗНИИЭП | ОПЕРАТОР ТПП КОРТ | Федько

1-1

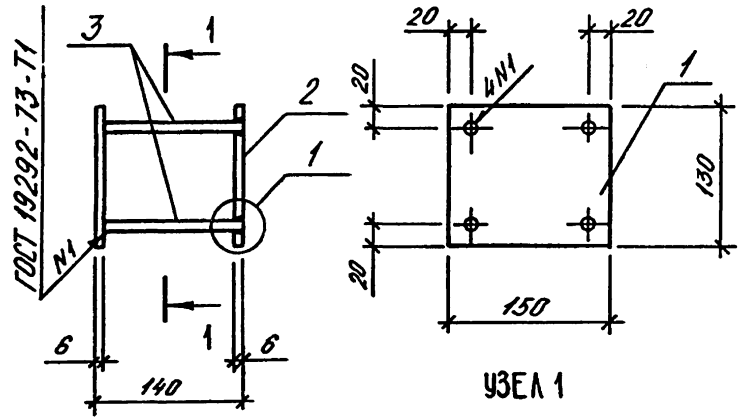

УЗЕЛ 1

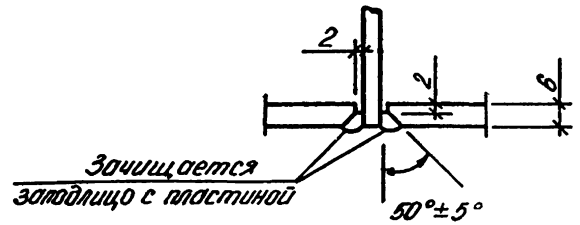

78
9157/1

ПОДПИСЬ И ДАТА	ВЗАМ. ИНВ №	ИНВ № ПОДЛ.			
			1.020.1-3ПВ.4-4 54СБ		
			ИЗДЕЛИЕ ЗАКЛАДНОЕ МН-67 СБОРОЧНЫЙ ЧЕРТЕЖ	СТАДИЯ	МАССА	МАСШТАБ
				Р	2,05	
НАЧ.ОТД.	Шевченко			ЛИСТ	ЛИСТОВ 1	
Н.КОНТР.	Ребров			ГОСГРАЖДАНСТРОЙ КиевЗНИИЭП		
ГЛ.СПЕЦ	Ничипоренко					
ПРОВЕРИЛ	Ничипоренко					
РАЗРАБ	Федько					

ФОРМАТ А4

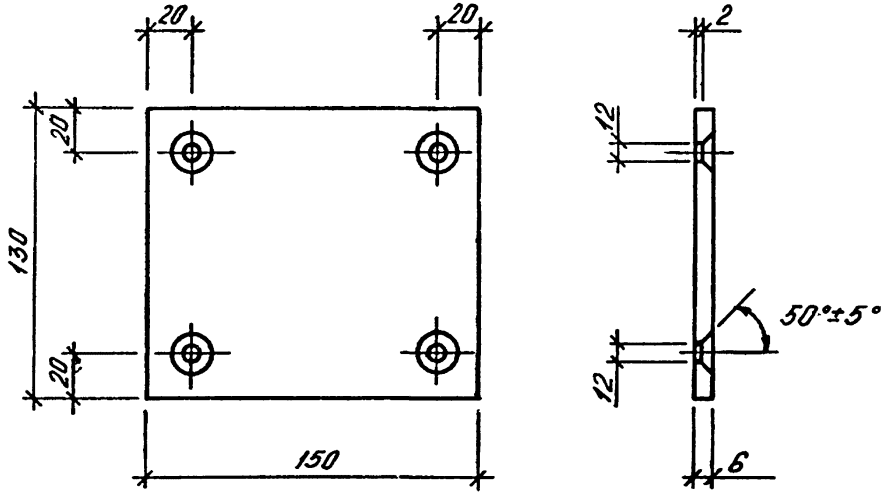

		1.020.1-3ПВ.4-4 55	
НАЧ.ОТД.	Шевченко ов	ПЛАСТИНА	СТАДИЯ: Р; МАССА: 0,92; МАСШТАБ:
ГЛ.СПЕЦ	Ничипоренко		ЛИСТ; ЛИСТОВ 1
ПРОВЕРИЛ	Ничипоренко	ПОЛОСА ГОСТ 103-76* ВСТ3КП2 ГОСТ 380-71	ГОСГРАЖДАНСТРОЙ КиевЗНИИЭП
РАЗРАБ.	Федько		

ЭПВЦ КиевЗНИИЭП | ОПЕРАТОР ТЛП КОРТ | Федько

ФОРМАТ	ЗОНА	ПОЗ	ОБОЗНАЧЕНИЕ	НАИМЕНОВАНИЕ	КОЛ	ПРИМЕЧАНИЕ

ВЗАМ.ИНВ.№ | ПОДПИСЬ И ДАТА | ИНВ.№ ПОДЛ.

gost.e-ecolog.ru