ТИПОВЫЕ КОНСТРУКЦИИ, ИЗДЕЛИЯ И УЗЛЫ ЗДАНИЙ И СООРУЖЕНИЙ

СЕРИЯ 1.020.1-3 пв

КОНСТРУКЦИИ КАРКАСА МЕЖВИДОВОГО ПРИМЕНЕНИЯ МНОГОЭТАЖНЫХ ОБЩЕСТВЕННЫХ ЗДАНИЙ, ПРОИЗВОДСТВЕННЫХ И ВСПОМОГАТЕЛЬНЫХ ЗДАНИЙ ПРОМЫШЛЕННЫХ ПРЕДПРИЯТИЙ ДЛЯ СТРОИТЕЛЬСТВА НА ПРОСАДОЧНЫХ ГРУНТАХ И НА ПОДРАБАТЫВАЕМЫХ ТЕРРИТОРИЯХ

ВЫПУСК Ч-3

ДИАФРАГМЫ ЖЕСТКОСТИ НУЛЕВОГО ЦИКЛА ДЛЯ СБОРНОГО ВАРИАНТА

РАБОЧИЕ ЧЕРТЕЖИ

ЧАСТЬ I

gost.e-ecolog.ru

инв № 9156/1

ТИПОВЫЕ КОНСТРУКЦИИ, ИЗДЕЛИЯ И УЗЛЫ ЗДАНИЙ И СООРУЖЕНИЙ

СЕРИЯ 1.020.1-3 пв

КОНСТРУКЦИИ КАРКАСА МЕЖВИДОВОГО ПРИМЕНЕНИЯ МНОГОЭТАЖНЫХ ОБЩЕСТВЕННЫХ ЗДАНИЙ, ПРОИЗВОДСТВЕННЫХ И ВСПОМОГАТЕЛЬНЫХ ЗДАНИЙ ПРОМЫШЛЕННЫХ ПРЕДПРИЯТИЙ ДЛЯ СТРОИТЕЛЬСТВА НА ПРОСАДОЧНЫХ ГРУНТАХ И НА ПОДРАБАТЫВАЕМЫХ ТЕРРИТОРИЯХ

ВЫПУСК Ч-3

ДИАФРАГМЫ ЖЕСТКОСТИ НУЛЕВОГО ЦИКЛА ДЛЯ СБОРНОГО ВАРИАНТА

РАБОЧИЕ ЧЕРТЕЖИ

РАЗРАБОТАНЫ

КИЕВЗНИИЭП

ЗАМ ДИРЕКТОРА А ДМИТРИЕВ

НАЧ ОТДЕЛА В ШЕВЧЕНКО

ГЛ ИНЖ ПРОЕКТА В НИЧИПОРЕНКО

ЦНИИЭП ТОРГОВО-БЫТОВЫХ ЗДАНИЙ И ТУРИСТСКИХ КОМПЛЕКСОВ

ДИРЕКТОР ИН-ТА В ЛЕПСКИЙ

НАЧ ОТДЕЛА Б ВОЛЫНСКИЙ

ГЛ ИНЖ ПРОЕКТА И. ОСТРОВА

ИНВ № 9156/1

УТВЕРЖДЕНЫ И ВВЕДЕНЫ В ДЕЙСТВИЕ С 1 НОЯБРЯ 1985 Г. ГОССТРОЕМ СССР

ПРОТОКОЛ ОТ 30 ИЮЛЯ 1985 Г. № АЧ-30

ОБОЗНАЧЕНИЕ	НАИМЕНОВАНИЕ	СТР.
I.020.I-3ПВ.4-3 ООТО	ТЕХНИЧЕСКОЕ ОПИСАНИЕ	4
I.020.I-3ПВ.4-3 0I	ДИАФРАГМА ЖЕСТКОСТИ 2Д I2.20, IД I2.20	8
I.020.I-3ПВ.4-3 02	ДИАФРАГМА ЖЕСТКОСТИ 2Д 26.20, IД 26.20	I2
I.020.I-3ПВ.4-3 03	ДИАФРАГМА ЖЕСТКОСТИ 2Д 30.20, IД 30.20	I6
I.020.I-3ПВ.4-3 04	ДИАФРАГМА ЖЕСТКОСТИ 2Д 56.20, IД 56.20	20
I.020.I-3ПВ.4-3 05	ДИАФРАГМА ЖЕСТКОСТИ 2ДП 26.20, IДП 26.20	24
I.020.I-3ПВ.4-3 06	ДИАФРАГМА ЖЕСТКОСТИ 2ДП 56.20, IДП 56.20	29
I.020.I-3ПВ.4-3 07	ДИАФРАГМА ЖЕСТКОСТИ 2Д I2.33, IД I2.33	34
I.020.I-3ПВ.4-3 08	ДИАФРАГМА ЖЕСТКОСТИ 2Д 26.33, IД 26.33	38
I.020.I-3ПВ.4-3 09	ДИАФРАГМА ЖЕСТКОСТИ 2Д 30.33, IД 30.33	42
I.020.I-3ПВ.4-3 I0	ДИАФРАГМА ЖЕСТКОСТИ 2Д 56.33, IД 56.33	46
I.020.I-3ПВ.4-3 II	ДИАФРАГМА ЖЕСТКОСТИ 2ДП 26.33, IДП 26.33	50
I.020.I-3ПВ.4-3 I2	ДИАФРАГМА ЖЕСТКОСТИ 2ДП 56.33,	54

		1.020.1-3ПВ.4-3 0000	
НАЧОТД	Шевченко		
НКОНТР	Ребров	СОДЕРЖАНИЕ	СТАДИЯ: Р; ЛИСТ: 1; ЛИСТОВ: 3
ГП СПЕЦ	Ничипоренко		ГОСГРАЖДАНСТРОЙ КиевЗНИИЭП
ПРОВЕРИЛ			
РАЗРАБ			

ФОРМАТ А4

ЭПВЦ КиевЗНИИЭП

ОПЕРАТОР ТПП КОРТ

Ребята

ВЗАМ. ИНВ. №

ПОДП. И ДАТА

ИНВ. № ПОДЛ.

ОБОЗНАЧЕНИЕ	НАИМЕНОВАНИЕ	СТР.
	IДП 56.33	
I.020.I-3ПВ.4-3 I3	ДИАФРАГМА ЖЕСТКОСТИ 2ДПК 56.33, IДПК 56.33Л, IДПК 56.33П	59
I.020.I-3ПВ.4-3 I4	ДИАФРАГМА ЖЕСТКОСТИ 2Д I2.36, IД I2.36	67
I.020.I-3ПВ.4-3 I5	ДИАФРАГМА ЖЕСТКОСТИ 2Д 26.36, IД 26.36	72
I.020.I-3ПВ.4-3 I6	ДИАФРАГМА ЖЕСТКОСТИ 2Д 30.36, IД 30.36	77
I.020.I-3ПВ.4-3 I7	ДИАФРАГМА ЖЕСТКОСТИ 2ДП 26.36, IДП 26.36	8[illegible]
I.020.I-3ПВ.4-3 I8	ДИАФРАГМА ЖЕСТКОСТИ 2Д I2.42, IД I2.42	86
I.020.I-3ПВ.4-3 I9	ДИАФРАГМА ЖЕСТКОСТИ 2Д 24.42, IД 24.42	90
I.020.I-3ПВ.4-3 20	ДИАФРАГМА ЖЕСТКОСТИ 2Д 26.42, IД 26.42	95
I.020.I-3ПВ.4-3 2I	ДИАФРАГМА ЖЕСТКОСТИ 2Д 30.42, IД 30.42	99
I.020.I-3ПВ.4-3 22	ДИАФРАГМА ЖЕСТКОСТИ 2ДП 26.42, IДП 26.42	I04
I.020.I-3ПВ.4-3 23	ДИАФРАГМА ЖЕСТКОСТИ 2ДП 32.42, IДП 32.42	I08
I.020.I-3ПВ.4-3 24	ДИАФРАГМА ЖЕСТКОСТИ Д I2.I6-ПВ	II2
I.020.I-3ПВ.4-3 25	ДИАФРАГМА ЖЕСТКОСТИ Д 26.I6-ПВ	II2
I.020.I-3ПВ.4-3 26	ДИАФРАГМА ЖЕСТКОСТИ Д 30.I6-ПВ	II2
I.020.I-3ПВ.4-3 27	ДИАФРАГМА ЖЕСТКОСТИ Д 56.I6-ПВ	II7

ФОРМАТ А4

ОБОЗНАЧЕНИЕ	НАИМЕНОВАНИЕ	СТР.
I.020.I-3ПВ.4-3 28	ДИАФРАГМА ЖЕСТКОСТИ ДП 26.I6-ПВ	I22
I.020.I-3ПВ.4-3 29	ДИАФРАГМА ЖЕСТКОСТИ ДП 56.I6-ПВ	I22
I.020.I-3ПВ.4-3 30	ДИАФРАГМА ЖЕСТКОСТИ Д I2.29-ПВ	I27
I.020.I-3ПВ.4-3 3I	ДИАФРАГМА ЖЕСТКОСТИ Д 26.29-ПВ	I27
I.020.I-3ПВ.4-3 32	ДИАФРАГМА ЖЕСТКОСТИ Д 30.29-ПВ	I32
I.020.I-3ПВ.4-3 33	ДИАФРАГМА ЖЕСТКОСТИ Д 56.29-ПВ	I32
I.020.I-3ПВ.4-3 34	ДИАФРАГМА ЖЕСТКОСТИ ДП 26.29-ПВ	I37
I.020.I-3ПВ.4-3 35	ДИАФРАГМА ЖЕСТКОСТИ ДП 56.29-ПВ	I37
I.020.I-3ПВ.4-3 36	ДИАФРАГМА ЖЕСТКОСТИ ДПК 56.29-ПВ	I42
I.020.I-3ПВ.4-3 37	ДИАФРАГМА ЖЕСТКОСТИ Д I2.32-ПВ	I42
I.020.I-3ПВ.4-3 38	ДИАФРАГМА ЖЕСТКОСТИ Д 26.32-ПВ	I47
I.020.I-3ПВ.4-3 39	ДИАФРАГМА ЖЕСТКОСТИ Д 30.32-ПВ	I47
I.020.I-3ПВ.4-3 40	ДИАФРАГМА ЖЕСТКОСТИ ДП 56.32-ПВ	I52
I.020.I-3ПВ.4-3 4I	ДИАФРАГМА ЖЕСТКОСТИ ДП 26.32-ПВ	I52
I.020.I-3ПВ.4-3 42	ДИАФРАГМА ЖЕСТКОСТИ ДП 56.32-ПВ	I57
I.020.I-3ПВ.4-3 43	ДИАФРАГМА ЖЕСТКОСТИ ДПК 56.32-ПВ	I57
I.020.I-3ПВ.4-3 44	ДИАФРАГМА ЖЕСТКОСТИ Д I2.38-ПВ	I62
I.020.I-3ПВ.4-3 45	ДИАФРАГМА ЖЕСТКОСТИ Д 24.38-ПВ	I62
I.020.I-3ПВ.4-3 46	ДИАФРАГМА ЖЕСТКОСТИ Д 26.38-ПВ	I67
I.020.I-3ПВ.4-3 47	ДИАФРАГМА ЖЕСТКОСТИ Д 30.38-ПВ	I67
I.020.I-3ПВ.4-3 48	ДИАФРАГМА ЖЕСТКОСТИ ДП 26.38-ПВ	I72
I.020.I-3ПВ.4-3 49	ДИАФРАГМА ЖЕСТКОСТИ ДП 32.38-ПВ	I72
I.020.I-3ПВ.4-3 ООДI	УЗЛЫ	I77
I.020.I-3ПВ.4-3 ООРС	ВЕДОМОСТЬ РАСХОДА СТАЛИ НА ЭЛЕМЕНТ, КГ	I87

ФОРМАТ А4

ЭПВЦ КиевЗНИИЭП
ОПЕРАТОР ТЛП КОРТ
ВЗАМ ИНВ № | ПОДП И ДАТА | ИНВ № ПОДП

ФОРМАТ А4

I. ОБЩИЕ ДАННЫЕ

I.I. Выпуск 4-3 "Диафрагмы жесткости нулевого цикла для сборного варианта" входит в состав серии I.020.I-3пв "Конструкции каркаса межвидового применения многоэтажных общественных зданий, производственных и вспомогательных зданий промышленных предприятий для строительства на просадочных грунтах и на подрабатываемых территориях".

Изделия предназначены для применения в зданиях с неагрессивной, а также со слабой и среднеагрессивной газовой средой. При применении изделий в условиях воздействия слабой и среднеагрессивной газовых сред в проекте конкретного объекта должны быть указаны специальные мероприятия по изготовлению диафрагм жесткости, вытекающие из характера агрессивной среды и требований главы СНиП П-28-73.

I.2. Настоящий выпуск содержит рабочие чертежи железобетонных диафрагм жесткости для зданий с высотой техподполья 2,0 м и высотами подвала 3,3; 3,6 и 4,2 м.

Выпуск 4-3 следует рассматривать совместно с выпуском 4-4 "Диафрагмы жесткости нулевого цикла для сборного варианта. Арматурные и закладные изделия".

I.3. Диафрагмы жесткости нулевого цикла рассчитаны и законструированы в соответствии с требованиями СНиП П-2I-75 "Бетонные и железобетонные конструкции. Нормы проектирования", постановления Госстроя СССР от II марта I98I г. №34 "О повышении расчетных сопротивлений металлопроката, используемого при изготовлении строительных конструкций" и ГОСТ I30I5.0-83 "Конструкции и изделия бетонные и железобетонные сборные. Общие технические требования".

I.4. Указания по расчету диафрагм жесткости приведены в выпуске 0-2 "Указания по расчету конструкций нулевого цикла".

2. КОНСТРУКЦИЯ ДИАФРАГМ

2.I. Диафрагмы запроектированы с симметричной двухсторонней полкой, с односторонней полкой и бесполочные; сплошные и с проемами. Размеры проемов приняты для диафрагм технического подполья 800 х I200 (h) мм и для диафрагм подвала - I320 х 2I40 (h) мм и I920 х 2540 (h) мм.

Марка бетона принята М300. Толщина диафрагм I60 мм.

Опалубочные размеры и армирование диафрагм жесткости для высот 2,0 и 3,3 м приняты применительно к изготовлению в кассетах; для высот 3,6 и 4,2 м - применительно к изготовлению в горизонтальных формах.

На всех гранях диафрагм предусмотрены закладные изделия для сопряжения элементов между собой, с колоннами и обвязочными балками нулевого цикла. В полках предусмотрены арматурные выпуски, которые соединяются при помощи сварки в местах стыков диафрагм и образуют непрерывный верхний обвязочный пояс.

2.2. Армирование диафрагм жесткости выполняется из арматурных каркасов укрупнительной сборки, сеток, плоских каркасов, строповочных петель и отдельных стержней.

Отдельные элементы собираются в арматурный блок с применением контактной точечной сварки и вязальной проволоки.

2.3. Арматурная сталь принята в соответствии со СНиП П-2I-75 и письмом Госстроя СССР от I5 апреля I980 г. №42-Д "О мерах по предотвращению перерасхода арматурной стали при проектировании и изго-

ЭПВЦ КиевЗНИИЭП | ОПЕРАТОР ТПП КОРТ | Федько

ВЗАМ. ИНВ № | ПОДП. И ДАТА | ИНВ № ГОДЛ

				1.020.1-3ПВ.4-3 ООТО		
ГЛ.ОТД	Шевченко					
КОНТР	Ребров			ТЕХНИЧЕСКОЕ ОПИСАНИЕ	СТАДИЯ: Р	ЛИСТ: 1
ГЛ.СПЕЦ	Ничипоренко				ЛИСТОВ: 8	
УТВЕРИЛ	Ничипоренко				ГОСГРАЖДАНСТРОЙ КиевЗНИИЭП	
НАЧРАБ						

ФОРМАТ А4

ФОРМАТ А4

товлении железобетонных конструкций для промышленного, жилищно-гражданского и сельского строительства": для плоских каркасов, сеток и отдельных стержней - сталь класса А-Ш по ГОСТ 5781-82* и класса Вр-I по ГОСТ 6727-80; для строповочных петель - сталь класса А-I марок Вст3сп2 и Вст3пс2 и класса Ас-П марки 10ГТ по ГОСТ 5781-82*; для закладных изделий - сталь класса А-Ш по ГОСТ 5781-82.* Для закладных изделий принята полосовая сталь по ГОСТ 103-76* марки Вст3кп по ГОСТ 380-71*.

2.4. Размеры диафрагм жесткости не должны иметь отклонения от основных и проектных размеров, превышающие установленные ГОСТ 12504-80. Масса изделий не должна превышать проектную массу более, чем на 7%.

2.5. Предел огнестойкости изделий - 2,5 часа.

3. ИЗГОТОВЛЕНИЕ, ТРАНСПОРТИРОВКА И ХРАНЕНИЕ ДИАФРАГМ ЖЕСТКОСТИ

3.1. При изготовлении диафрагм жесткости следует руководствоваться указаниями ГОСТ 12504-80. Диафрагмы должны изготавливаться в инвентарной заводской оснастке, удовлетворяющей требованиям ГОСТ 18886-73*.

3.2. Для диафрагм жесткости, изготавливаемых в кассетах, распалубка, погрузка и выгрузка при транспортировке и монтаже производится за 2 вертикальные петли типа ПСВ.

Распалубка диафрагм, изготовляемых в горизонтальных формах, производится за 4 петли. При этом положение петель типа ПСГ уточняется при пробном формовании. Кантование и монтаж диафрагм, изготовляемых в горизонтальных формах, производится за петли типа ПСВ.

Диафрагмы жесткости, изготовляемые в кассетах, должны транс-

ЭПВЦ КиевЗНИИЭП ТПП КОРТ Федько
ОПЕРАТОР
ИНВ № ПОДЛ | ПОДП И ДАТА | ВЗАМ. ИНВ №

портироваться и складироваться только в вертикальном положении.

В горизонтальном положении следует транспортировать диафрагмы жесткости, изготовляемые в горизонтальных формах, с установкой между ними специальных прокладок. Прокладки должны быть размещены точно по вертикали одна под другой на расстоянии 600 мм от концов диафрагм.

Подробные указания по изготовлению, транспортировке, складированию и кантованию приведены в выпуске 0-7 серии I.020-I/83.

3.3. Контроль качества диафрагм жесткости при изготовлении должен производиться путем систематического пооперационного контроля: прочности кубов и арматуры; точности укладки арматурных изделий; толщин защитных слоев.

3.4. Прочность бетона к моменту отпуска изделий с завода, если она не оговорена в проекте, должна быть не менее 70% проектной марки бетона для теплого времени года и 100% для применения в зимних условиях.

3.5. Приемка диафрагм жесткости ОТК завода-изготовителя и контрольная выборочная проверка производится в соответствии с ГОСТ 12504-80. При освоении производства диафрагм жесткости и при изменении технологии их изготовления следует провести испытания изделий и оценку их прочности и трещиностойкости по ГОСТ 8829-84 "Конструкции и изделия железобетонные сборные. Методы испытаний и оценки прочности, жесткости и трещиностойкости".

Указания по испытанию диафрагм жесткости приведены ниже.

4. МАРКИРОВКА ДИАФРАГМ ЖЕСТКОСТИ

4.1. Маркировка диафрагм жесткости выполнена в соответствии с ГОСТ 23009-78 "Конструкции и изделия бетонные и железобетонные

ФОРМАТ А4

сборные. Условные обозначения марок". Марка содержит обозначения основных характеристик диафрагмы и состоит из буквенно-цифровых групп.

Первая группа обозначает тип конструкций:

2Д – диафрагма с двумя полками

1Д – диафрагма с одной полкой

Д – диафрагма бесполочная

2ДП, 1ДП, ДП – диафрагма с проемами, расположенными по середине

2ДПК, 1ДПК, ДПК – диафрагма с проемами, расположенными с краю.

Группа цифр обозначает габариты (ширину, высоту) диафрагмы в дециметрах.

Индексы Л и П характеризуют левое и правое расположение проемов в однополочных диафрагмах.

Цифры второй группы, записанной через дефис, обозначают тип армирования (в зависимости от диаметра арматурных выпусков) диафрагмы данного типоразмера.

Третья группа букв ПВ указывает на применение изделий, предназначенных для строительства на просадочных грунтах и на подрабатываемых территориях.

Например: 2Д 26.33-3-ПВ – диафрагма жесткости нулевого цикла с двумя полками, беспроемная длиной 2560 мм, высотой 3270 мм, имеющая 3 тип армирования и предназначенная для строительства зданий на просадочных грунтах и на подрабатываемых территориях.

ДПК 56.32-ПВ – диафрагма жесткости нулевого цикла бесполочная, с проемом, расположенным с краю, длиной 5560 мм, высотой 3150 мм, предназначенная для строительства на просадочных грунтах и на подрабатываемых территориях.

4.2. Марки проставляются на чертежах и спецификациях проекта

ФОРМАТ А4

ЭПВЦ КиевЗНИИЭП
ОПЕРАТОР ТЛП КОРТ
Федько
ВЗАМ. ИНВ. №
ПОДП. И ДАТА
ИНВ. № ПОДЛ.

в заказах-изготовителям и на изделиях. Каждая изготовленная диафрагма должна иметь маркировку согласно ГОСТ 13015.2-81 "Конструкции и изделия бетонные и железобетонные сборные. Правила маркировки", выполненную не смываемой краской. Должны быть нанесены: марка изделия, индекс предприятия, масса изделия, марка бетона.

Внесение изменений в обозначения марок не допускается.

5. ИСПЫТАНИЯ ДИАФРАГМ ЖЕСТКОСТИ НУЛЕВОГО ЦИКЛА

5.1. Испытания диафрагм жесткости неразрушающими методами контролируются численными значениями единичных показателей качества, обеспечивающих заданную проектом прочность, жесткость и трещиностойкость конструкций в соответствии с требованиями ГОСТ 8829-77.

Партия изготовленных диафрагм жесткости признается годной, если каждый из контролируемых показателей всех испытанных диафрагм не отличается от их проектных значений более, чем на величину предельно допускаемых отклонений.

5.2. При проведении испытаний неразрушающими методами непосредственно в конструкции должны контролироваться следующие показатели:

а) геометрические размеры и форма поверхностей диафрагм жесткости по ГОСТ 13015.0-83;

б) прочность бетона на участках, указанных на схемах диафрагм (см. л. 7) по ГОСТ 17624-78 или ГОСТ 21243-75, ГОСТ 22690.0-77 - 22690.4-77 (допускается традиционный способ по ГОСТ 10180 -78);

в) толщина защитного слоя определяется по ГОСТ 22904-78 (допускается вырубка борозд по ГОСТ 13015.0-83).

Допускаемые отклонения от номинальных значений, указанных в рабочих чертежах, должны приниматься по ГОСТ 12504-80. Статический

9156/1 6

ФОРМАТ А

контроль прочности бетона диафрагм жесткости осуществляется по ГОСТ 18105.0-80, 18105.1-80.

5.3. Виды, классы, марки, механические свойства арматурных сталей, марки углеродистой стали для закладных изделий контролируются по ГОСТ 10922-75 в процессе входного контроля.

5.4. Качество выполнения соединения арматурных и закладных изделий контролируются по ГОСТ 10922-75 или ультразвуковым методом по ГОСТ 23858-79 в процессе операционного контроля.

5.5. Качество, диаметр и взаимное расположение арматурных и закладных изделий должны контролироваться в каждой диафрагме путем осмотра.

5.6. План контроля и количество контролируемых диафрагм жесткости принять по ГОСТ 12504-80.

5.7. Характер и величина ширины раскрытия трещин, допускаемых при изготовлении диафрагм жесткости, должны соответствовать требованиям ГОСТ 12504-80.

Контрольные участки на схемах диафрагм жесткости

СХЕМА 1

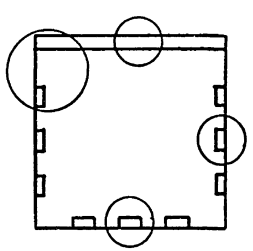

СХЕМА 2

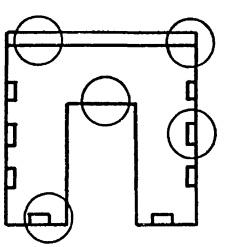

СХЕМА 3

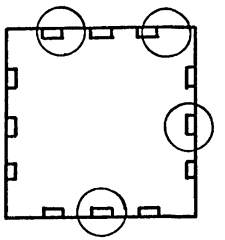

СХЕМА 4

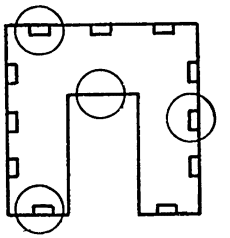

ФОРМАТ	ЗОНА	ПОЗ	ОБОЗНАЧЕНИЕ	НАИМЕНОВАНИЕ	КОЛ.	ПРИМЕЧАНИЕ
				ДОКУМЕНТАЦИЯ		
А3			1.020.1-3ПВ.4-3 01СБ	СБОРОЧНЫЙ ЧЕРТЕЖ		
А3			1.020.1-3ПВ.4-3 00Д1	УЗЛЫ		
А3			1.020.1-3ПВ.4-3 00РС	ВЕДОМОСТЬ РАСХОДА СТАЛИ НА ЭЛЕМЕНТ		
А4			1.020.1-3ПВ.4-3 00ТО	ТЕХНИЧЕСКОЕ ОПИСАНИЕ		
				СБОРОЧНЫЕ ЕДИНИЦЫ		
				КАРКАС УКРУПН. СБОРКИ		
А4		1	1.020.1-3ПВ.4-4 01-02	СМН3	1	
А4		2	1.020.1-3ПВ.4-4 02	СМН4	2	
				КАРКАС ПЛОСКИЙ		
А4		3	1.020.1-3ПВ.4-4 14	КР24	2	
А4		4	1.020.1-3ПВ.4-4 23	КР99	1	
А4		7	1.020.1-3ПВ.4-4 22	КР95	2	
А4		8	1.020.1-3ПВ.4-4 22-03	КР98	2	
				СЕТКА		
А4		9	1.020.1-3ПВ.4-4 30	С1	1	
А4		10	1.020.1-3ПВ.4-4 31	С5	1	
				ДЕТАЛИ		
				ПЕТЛЯ СТРОПОВОЧНАЯ		
А4		11	1.020.1-3ПВ.4-4 52	ПСВ1	2	
				СТ. ОТД. ГОСТ 5781-82*		
БЧ		12	6.013.130	Ф6 А-Ш L=130	14	0.03КГ
			ПЕРЕМЕННЫЕ ДАННЫЕ	ДЛЯ ИСПОЛНЕНИЙ:		
				1.020.1-3ПВ.4-3 01 2Д 12.20-1-ПВ		
				СБОРОЧНЫЕ ЕДИНИЦЫ		
				КАРКАС ПЛОСКИЙ		
А4		5	1.020.1-3ПВ.4-4 15-03	КР35	2	
А4		6	1.020.1-3ПВ.4-4 24	КР105	2	
				МАТЕРИАЛЫ		
				БЕТОН ТЯЖЕЛЫЙ М300		0.34М3
				1.020.1-3ПВ.4-3 01-01 2Д 12.20-2-ПВ		

1.020.1-3ПВ.4-3 01

НАЧ ОТД	Шевченко	
Н КОНТР	Ребров	
ГЛ.СПЕЦ	Ничипоренко	
ПРОВЕРИЛ	Ничипоренко	
РАЗРАБ.	Пинчук	

ДИАФРАГМА ЖЕСТКОСТИ
2Д I2.20, IД I2.20

СТАДИЯ	ЛИСТ	ЛИСТОВ
Р	1	4

ГОСГРАЖДАНСТРОЙ
КиевЗНИИЭП

ФОРМАТ А4

Федько

ОПЕРАТОР ТЛП КОРТ

ЭПВЦ Киев ЗНИИЭП

ФОРМАТ	ЗОНА	ПОЗ	ОБОЗНАЧЕНИЕ	НАИМЕНОВАНИЕ	КОЛ	Примечание
				СБОРОЧНЫЕ ЕДИНИЦЫ		
				КАРКАС ПЛОСКИЙ		
А4		5	1.020.1-3ПВ.4-4 16	КР41	2	
А4		6	1.020.1-3ПВ.4-4 24	КР105	2	
				МАТЕРИАЛЫ		
				БЕТОН ТЯЖЕЛЫЙ М300		0.34М3
				1.020.1-3ПВ.4-3 01-02 2Д 12.20-3-ПВ		
				СБОРОЧНЫЕ ЕДИНИЦЫ		
				КАРКАС ПЛОСКИЙ		
А4		5	1.020.1-3ПВ.4-4 16-06	КР47	2	
А4		6	1.020.1-3ПВ.4-4 24	КР105	2	
				МАТЕРИАЛЫ		
				БЕТОН ТЯЖЕЛЫЙ М300		0.34М3
				1.020.1-3ПВ.4-3 01-03 2Д 12.20-4-ПВ		
				СБОРОЧНЫЕ ЕДИНИЦЫ		
				КАРКАС ПЛОСКИЙ		
А4		5	1.020.1-3ПВ.4-4 17-02	КР53	2	
А4		6	1.020.1-3ПВ.4-4 24	КР105	2	
				МАТЕРИАЛЫ		
				БЕТОН ТЯЖЕЛЫЙ М300		0.34М3
				1.020.1-3ПВ.4-3 01-04 2Д 12.20-5-ПВ		
				СБОРОЧНЫЕ ЕДИНИЦЫ		
				КАРКАС ПЛОСКИЙ		
А4		5	1.020.1-3ПВ.4-4 17-08	КР59	2	
А4		6	1.020.1-3ПВ.4-4 24	КР105	2	
				МАТЕРИАЛЫ		
				БЕТОН ТЯЖЕЛЫЙ М300		0.34М3
				1.020.1-3ПВ.4-3 01-05 1Д 12.20-1-ПВ		

8
9156/1

ВЗАМ ИНВ №

ПОДПИСЬ И ДАТА

ИНВ №ПОДЛ

1.020.1-3ПВ.4-3 01

ЛИСТ 2

ФОРМАТ А4

ФОРМАТ	ЗОНА	ПОЗ	ОБОЗНАЧЕНИЕ	НАИМЕНОВАНИЕ	КОЛ	ПРИМЕЧАНИЕ
				СБОРОЧНЫЕ ЕДИНИЦЫ		
А4	5		1.020.1-3ПВ.4-4 18-04	КАРКАС ПЛОСКИЙ		
А4	6		1.020.1-3ПВ.4-4 25	КР65	2	
				КР106	1	
				МАТЕРИАЛЫ		
				БЕТОН ТЯЖЕЛЫЙ М300		0.32М3
				1.020.1-3ПВ.4-3 01-06 1Д 12.20-2-ПВ		
				СБОРОЧНЫЕ ЕДИНИЦЫ		
А4	5		1.020.1-3ПВ.4-4 19	КАРКАС ПЛОСКИЙ		
А4	6		1.020.1-3ПВ.4-4 25	КР71	2	
				КР106	1	
				МАТЕРИАЛЫ		
				БЕТОН ТЯЖЕЛЫЙ М300		0.32М3
				1.020.1-3ПВ.4-3 01-07 1Д 12.20-3-ПВ		
				СБОРОЧНЫЕ ЕДИНИЦЫ		
А4	5		1.020.1-3ПВ.4-4 19-06	КАРКАС ПЛОСКИЙ		
А4	6		1.020.1-3ПВ.4-4 25	КР77	2	
				КР106	1	
				МАТЕРИАЛЫ		
				БЕТОН ТЯЖЕЛЫЙ М300		0.32М3
				1.020.1-3ПВ.4-3 01-08 1Д 12.20-4-ПВ		
				СБОРОЧНЫЕ ЕДИНИЦЫ		
А4	5		1.020.1-3ПВ.4-4 20-02	КАРКАС ПЛОСКИЙ		
А4	6		1.020.1-3ПВ.4-4 25	КР83	2	
				КР106	1	
				МАТЕРИАЛЫ		
				БЕТОН ТЯЖЕЛЫЙ М300		0.32М3
				1.020.1-3ПВ.4-3 01-09 1Д 12.20-5-ПВ		

ТПП КОРТ Киев ЗНИИЭП

1.020.1-3ПВ.4-3 01 ЛИСТ 3

ФОРМАТ А4

ФОРМАТ	ЗОНА	ПОЗ	ОБОЗНАЧЕНИЕ	НАИМЕНОВАНИЕ	КОЛ	ПРИМЕЧАНИЕ
				СБОРОЧНЫЕ ЕДИНИЦЫ		
А4	5		1.020.1-3ПВ.4-4 20-08	КАРКАС ПЛОСКИЙ		
А4	6		1.020.1-3ПВ.4-4 25	КР89	2	
				КР106	1	
				МАТЕРИАЛЫ		
				БЕТОН ТЯЖЕЛЫЙ М300		0.32М3

ЭПВЦ Киев ЗНИИЭП ТПП КОРТ ОПЕРАТОР Федько

ВЗАМ ИНВ № | ПОДПИСЬ И ДАТА | ИНВ №ПОДЛ

9
9156

1.020.1-3ПВ.4-3 01 ЛИС 4

ФОРМАТ А4

Рис. 1

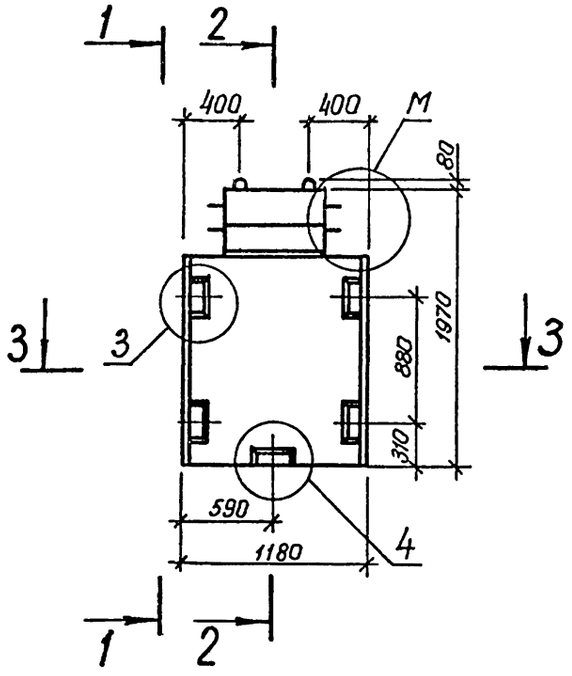

1 – 1

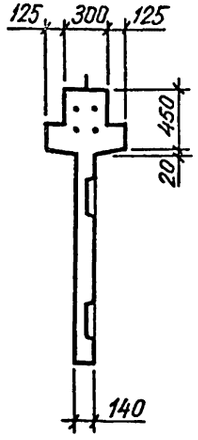

2 – 2

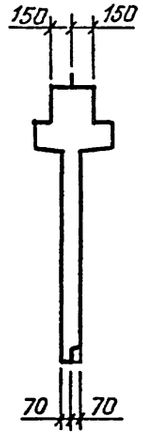

1 – 1

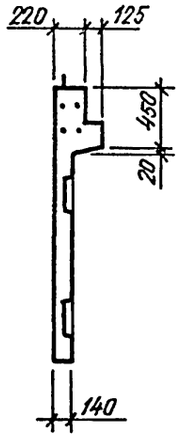

2 – 2

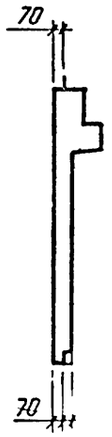

Рис. 2 остальное см. Рис. 1

3 – 3

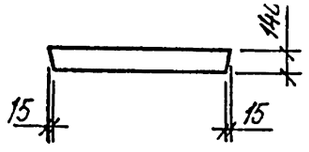

ТАБЛИЦУ ИСПОЛНЕНИЙ СМ. НА ЛИСТЕ 2

10
9156/1

				1.020.1-3ПВ.4-3 01СБ	
				ДИАФРАГМА ЖЕСТКОСТИ 2Д 12.20, 1Д 12.20 СБОРОЧНЫЙ ЧЕРТЕЖ	СТАДИЯ: Р; МАССА: СМ ТАБЛ; МАСШТАБ:
Н.КОНТР	Рейбов				ЛИСТ 1 ЛИСТОВ 2
ГЛ.СПЕЦ.	Ничипоренко				ГОСГРАЖДАНСТРОЙ КиевЗНИИЭП
ПРОВЕРИЛ	Ничипоренко				
РАЗРАБ.	Литвиненко				
НАЧ.ОТД.	Шевченко				

Киев ЗНИИЭП типовой проект

Рис. 3

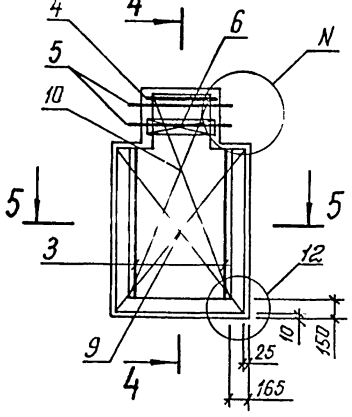

5 – 5

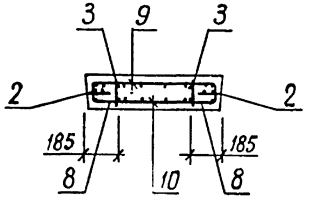

4 – 4

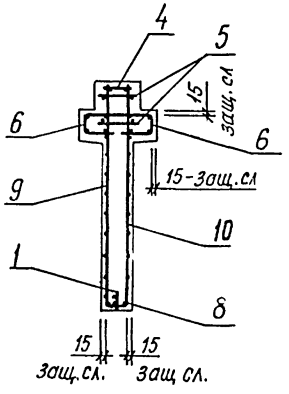

4 – 4

Рис. 4 остальное см. Рис. 3

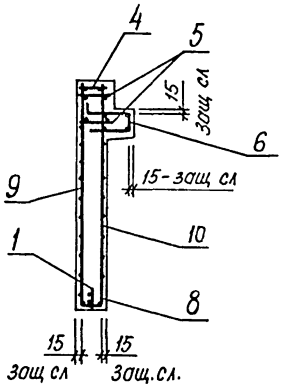

Размещение петель и закладных изделий

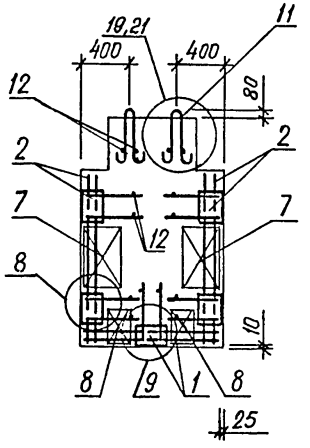

ОБОЗНАЧЕНИЕ	МАРКА	РИС.	М	N	МАССА, Т
I.020.I-3ПВ.4-3 0I	2Д I2.20-I-ПВ	I,3	I	6	0,9I
-0I	2Д I2.20-2-ПВ	I,3	I	6	0,9I
-02	2Д I2.20-3-ПВ	I,3	I	6	0,9I
-03	2Д I2.20-4-ПВ	I,3	I	6	0,92
-04	2Д I2.20-5-ПВ	I,3	I	6	0,93
-05	ID I2.20-I-ПВ	2,4	2	7	0,86
-06	ID I2.20-2-ПВ	2,4	2	7	0,86
-07	ID I2.20-3-ПВ	2,4	2	7	0,86
-08	ID I2.20-4-ПВ	2,4	2	7	0,87
-09	ID I2.20-5-ПВ	2,4	2	7	0,88

ФОРМАТ	ЗОНА	ПОЗ	ОБОЗНАЧЕНИЕ	НАИМЕНОВАНИЕ	КОЛ	ПРИМЕЧАНИЕ
				ДОКУМЕНТАЦИЯ		
А3			1.020.1-3ПВ.4-3 02СБ	СБОРОЧНЫЙ ЧЕРТЕЖ		
А3			1.020.1-3ПВ.4-3 00Д1	УЗЛЫ		
А3			1.020.1-3ПВ.4-3 00РС	ВЕДОМОСТЬ РАСХОДА СТАЛИ НА ЭЛЕМЕНТ		
А4			1.020.1-3ПВ.4-3 00ТО	ТЕХНИЧЕСКОЕ ОПИСАНИЕ		
				СБОРОЧНЫЕ ЕДИНИЦЫ		
				КАРКАС УКРУПН. СБОРКИ		
А4	1		1.020.1-3ПВ.4-4 04	СМН8	1	
А4	2		1.020.1-3ПВ.4-4 02	СМН4	2	
				КАРКАС ПЛОСКИЙ		
А4	3		1.020.1-3ПВ.4-4 14	КР24	4	
А4	4		1.020.1-3ПВ.4-4 23-02	КР101	1	
А4	7		1.020.1-3ПВ.4-4 22	КР95	2	
А4	8		1.020.1-3ПВ.4-4 27-03	КР123	2	
				СЕТКА		
А4	9		1.020.1-3ПВ.4-4 30-01	С2	1	
А4	10		1.020.1-3ПВ.4-4 31-01	С6	1	
				ДЕТАЛИ		
				СТ. ОТД. ГОСТ 5781-82*		
ВЧ	12		6.013.130	Ф6 А-III L=130	18	0.03КГ
			ПЕРЕМЕННЫЕ ДАННЫЕ	ДЛЯ ИСПОЛНЕНИЙ:		
				1.020.1-3ПВ.4-3 02 2Д 26.20-1-ПВ		
				СБОРОЧНЫЕ ЕДИНИЦЫ		
				КАРКАС ПЛОСКИЙ		
А4	5		1.020.1-3ПВ.4-4 15-05	КР37	2	
А4	6		1.020.1-3ПВ.4-4 24-02	КР109	2	
				ДЕТАЛИ		
				ПЕТЛЯ СТРОПОВОЧНАЯ		
А4	11		1.020.1-3ПВ.4-4 52-03	ПСВ4	2	
				МАТЕРИАЛЫ		
				БЕТОН ТЯЖЕЛЫЙ М300		0.93М3

НАЧ ОТД	Шевченко	1.020.1-3ПВ.4-3 02	
Ч КОНТР	Ребров	ДИАФРАГМА ЖЕСТКОСТИ 2Д 26.20, 1Д 26.20	СТАДИЯ: Р; ЛИСТ: 1; ЛИСТОВ: 4
ГЛ СПЕЦ	Ничипоренко		ГОСГРАЖДАНСТРОЙ КиевЗНИИЭП
ПРОВЕРИЛ	Ничипоренко		
РАЗРАБ	Пинчук		

ФОРМАТ А4

ЭПВЦ Киев ЗНИИЭП

ОПЕРАТОР ТЛП КОРТ

Федько

ФОРМАТ	ЗОНА	ПОЗ	ОБОЗНАЧЕНИЕ	НАИМЕНОВАНИЕ	КОЛ	ПРИМЕЧАНИЕ
				1.020.1-3ПВ.4-3 02-01 2Д 26.20-2-ПВ		
				СБОРОЧНЫЕ ЕДИНИЦЫ		
				КАРКАС ПЛОСКИЙ		
А4	5		1.020.1-3ПВ.4-4 16-02	КР43	2	
А4	6		1.020.1-3ПВ.4-4 24-02	КР109	2	
				ДЕТАЛИ		
				ПЕТЛЯ СТРОПОВОЧНАЯ		
А4	11		1.020.1-3ПВ.4-4 52-03	ПСВ4	2	
				МАТЕРИАЛЫ		
				БЕТОН ТЯЖЕЛЫЙ М300		0.93М3
				1.020.1-3ПВ.4-3 02-02 2Д 26.20-3-ПВ		
				СБОРОЧНЫЕ ЕДИНИЦЫ		
				КАРКАС ПЛОСКИЙ		
А4	5		1.020.1-3ПВ.4-4 16-08	КР49	2	
А4	6		1.020.1-3ПВ.4-4 24-02	КР109	2	
				ДЕТАЛИ		
				ПЕТЛЯ СТРОПОВОЧНАЯ		
А4	11		1.020.1-3ПВ.4-4 52-03	ПСВ4	2	
				МАТЕРИАЛЫ		
				БЕТОН ТЯЖЕЛЫЙ М300		0.93М3
				1.020.1-3ПВ.4-3 02-03 2Д 26.20-4-ПВ		
				СБОРОЧНЫЕ ЕДИНИЦЫ		
				КАРКАС ПЛОСКИЙ		
А4	5		1.020.1-3ПВ.4-4 17-04	КР55	2	
А4	6		1.020.1-3ПВ.4-4 24-02	КР109	2	
				ДЕТАЛИ		
				ПЕТЛЯ СТРОПОВОЧНАЯ		
А4	11		1.020.1-3ПВ.4-4 52-03	ПСВ4	2	
				МАТЕРИАЛЫ		
				БЕТОН ТЯЖЕЛЫЙ М300		0.93М3

Взам инв № | Подпись и дата | Инв № подл

1.020.1-3ПВ.4-3 02	12	ЛИСТ 2

ФОРМАТ А4

ФОРМАТ	ЗОНА	ПОЗ	ОБОЗНАЧЕНИЕ	НАИМЕНОВАНИЕ	КОЛ	ПРИМЕЧАНИЕ
				1.020.1-3ПВ.4-3 02-04 2Д 26.20-5-ПВ		
				СБОРОЧНЫЕ ЕДИНИЦЫ		
				КАРКАС ПЛОСКИЙ		
А4	5		1.020.1-3ПВ.4-4 18	КР61	2	
А4	6		1.020.1-3ПВ.4-4 24-02	КР109	2	
				ДЕТАЛИ		
				ПЕТЛЯ СТРОПОВОЧНАЯ		
А4	11		1.020.1-3ПВ.4-4 52-03	ПСВ4	2	
				МАТЕРИАЛЫ		
				БЕТОН ТЯЖЕЛЫЙ М300		0.93М3
				1.020.1-3ПВ.4-3 02-05 1Д 26.20-1-ПВ		
				СБОРОЧНЫЕ ЕДИНИЦЫ		
				КАРКАС ПЛОСКИЙ		
А4	5		1.020.1-3ПВ.4-4 18-06	КР67	2	
А4	6		1.020.1-3ПВ.4-4 25-02	КР110	1	
				ДЕТАЛИ		
				ПЕТЛЯ СТРОПОВОЧНАЯ		
А4	11		1.020.1-3ПВ.4-4 52-02	ПСВ3	2	
				МАТЕРИАЛЫ		
				БЕТОН ТЯЖЕЛЫЙ М300		0.87М3
				1.020.1-3ПВ.4-3 02-06 1Д 26.20-2-ПВ		
				СБОРОЧНЫЕ ЕДИНИЦЫ		
				КАРКАС ПЛОСКИЙ		
А4	5		1.020.1-3ПВ.4-4 19-02	КР73	2	
А4	6		1.020.1-3ПВ.4-4 25-02	КР110	1	
				ДЕТАЛИ		
				ПЕТЛЯ СТРОПОВОЧНАЯ		
А4	11		1.020.1-3ПВ.4-4 52-02	ПСВ3	2	
				МАТЕРИАЛЫ		
				БЕТОН ТЯЖЕЛЫЙ М300		0.87М3

ТЛП КОРТ Киев ЗНИИЭП

1.020.1-3ПВ.4-3 02

ЛИСТ 3

ФОРМАТ А4

ФОРМАТ	ЗОНА	ПОЗ	ОБОЗНАЧЕНИЕ	НАИМЕНОВАНИЕ	КОЛ	ПРИМЕЧАНИЕ
				1.020.1-3ПВ.4-3 02-07 1Д 26.20-3-ПВ		
				СБОРОЧНЫЕ ЕДИНИЦЫ		
				КАРКАС ПЛОСКИЙ		
А4	5		1.020.1-3ПВ.4-4 19-08	КР79	2	
А4	6		1.020.1-3ПВ.4-4 25-02	КР110	1	
				ДЕТАЛИ		
				ПЕТЛЯ СТРОПОВОЧНАЯ		
А4	11		1.020.1-3ПВ.4-4 52-02	ПСВ3	2	
				МАТЕРИАЛЫ		
				БЕТОН ТЯЖЕЛЫЙ М300		0.87М3
				1.020.1-3ПВ.4-3 02-08 1Д 26.20-4-ПВ		
				СБОРОЧНЫЕ ЕДИНИЦЫ		
				КАРКАС ПЛОСКИЙ		
А4	5		1.020.1-3ПВ.4-4 20-04	КР85	2	
А4	6		1.020.1-3ПВ.4-4 25-02	КР110	1	
				ДЕТАЛИ		
				ПЕТЛЯ СТРОПОВОЧНАЯ		
А4	11		1.020.1-3ПВ.4-4 52-02	ПСВ3	2	
				МАТЕРИАЛЫ		
				БЕТОН ТЯЖЕЛЫЙ М300		0.87М3
				1.020.1-3ПВ.4-3 02-09 1Д 26.20-5-ПВ		
				СБОРОЧНЫЕ ЕДИНИЦЫ		
				КАРКАС ПЛОСКИЙ		
А4	5		1.020.1-3ПВ.4-4 21	КР91	2	
А4	6		1.020.1-3ПВ.4-4 25-02	КР110	1	
				ДЕТАЛИ		
				ПЕТЛЯ СТРОПОВОЧНАЯ		
А4	11		1.020.1-3ПВ.4-4 52-02	ПСВ3	2	
				МАТЕРИАЛЫ		
			915с.1	БЕТОН ТЯЖЕЛЫЙ М300		0.87М3

ЭПВЦ Киев ЗНИИЭП ОПЕРАТОР ТЛП КОРТ Федько

ВЗАМ ИНВ № | ПОДПИСЬ И ДАТА | ИНВ № ПОДЛ

13

1.020.1-3ПВ.4-3 02

ЛИСТ 4

ФОРМАТ А4

Рис. 1

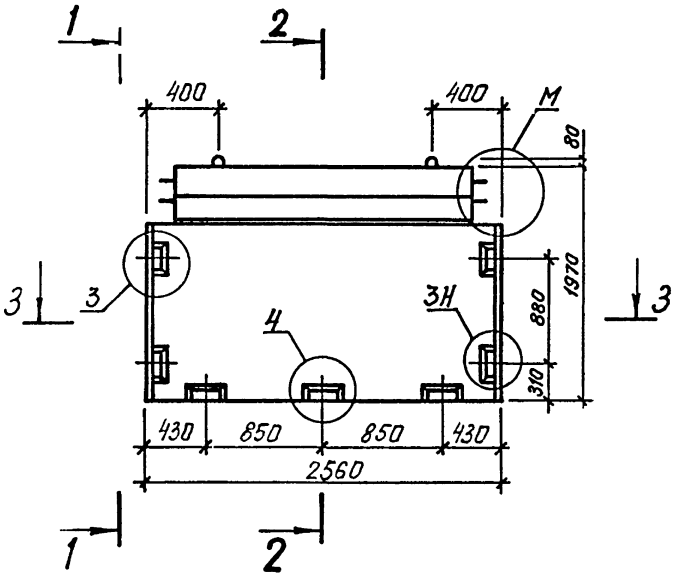

1 – 1 2 – 2 1 – 1 2 – 2

Рис. 2 остальное см. Рис. 1

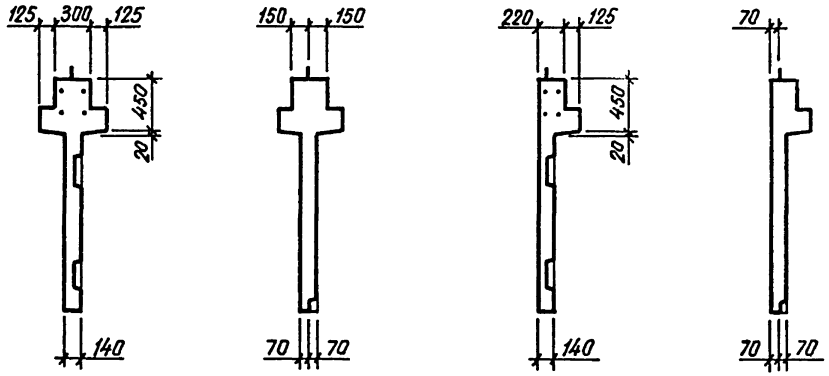

3 – 3

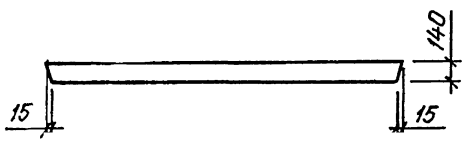

ТАБЛИЦУ ИСПОЛНЕНИЙ СМ. НА ЛИСТЕ 2

14
9156/1

			1.020.1-3ПВ.4-3 02СБ
			ДИАФРАГМА ЖЕСТКОСТИ 2Д 26.20, 1Д 26.20 СБОРОЧНЫЙ ЧЕРТЕЖ
НАЧ ОТД	Шевченко		
Н КОНТР	Ребров		
ГЛ СПЕЦ	Ничипоренко		
ПРОВЕРИЛ	Ничипоренко		
РАЗРАБ	Бинемко		

СТАДИЯ	МАССА	МАСШТАБ
Р	СМ ТАБЛ	
ЛИСТ 1	ЛИСТОВ 2	

ГОСГРАЖДАНСТРОЙ
КиевЗНИИЭП

ФОРМАТ А3

4-4

Рис.4 остальное см.Рис.3

Размещение петель и закладных изделий

Рис.3

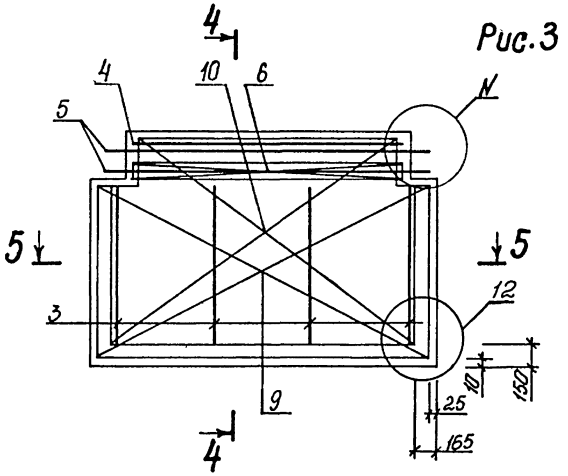

4-4

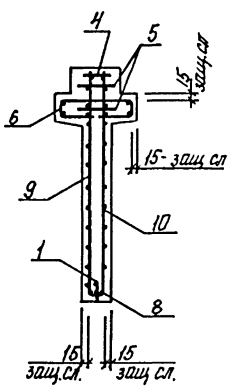

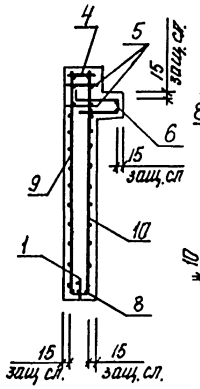

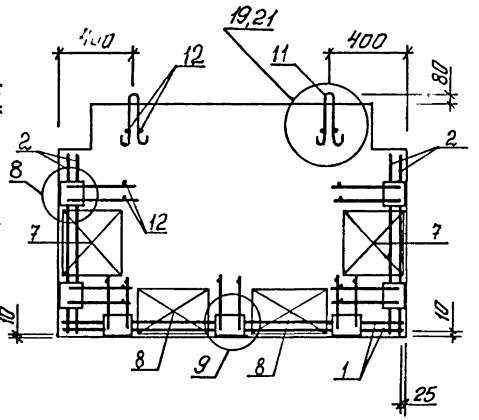

5-5

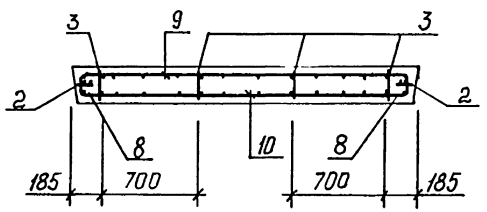

ОБОЗНАЧЕНИЕ	МАРКА	РИС.	М	N	МАССА,Т
I.020.I-3ПВ.4-3 02	2Д 26.20-I-ПВ	I,3	I	6	2,4I
-0I	2Д 26.20-2-ПВ	I,3	I	6	2,42
-02	2Д 26.20-3-ПВ	I,3	I	6	2,44
-03	2Д 26.20-4-ПВ	I,3	I	6	2,45
-04	2Д 26.20-5-ПВ	I,3	I	6	2,47
-05	ID 26.20-I-ПВ	2,4	2	7	2,26
-06	ID 26.20-2-ПВ	2,4	2	7	2,27
-07	ID 26.20-3-ПВ	2,4	2	7	2,28
-08	ID 26.20-4-ПВ	2,4	2	7	2,30
-09	ID 26.20-5-ПВ	2,4	2	7	2,32

ФОРМАТ	ЗОНА	ПОЗ	ОБОЗНАЧЕНИЕ	НАИМЕНОВАНИЕ	КОЛ	ПРИМЕЧАНИЕ
				ДОКУМЕНТАЦИЯ		
А3			1.020.1-3ПВ.4-3 03СБ	СБОРОЧНЫЙ ЧЕРТЕЖ		
А3			1.020.1-3ПВ.4-3 00Д1	УЗЛЫ		
А3			1.020.1-3ПВ.4-3 00РС	ВЕДОМОСТЬ РАСХОДА СТАЛИ НА ЭЛЕМЕНТ		
А4			1.020.1-3ПВ.4-3 00ТО	ТЕХНИЧЕСКОЕ ОПИСАНИЕ		
				СБОРОЧНЫЕ ЕДИНИЦЫ		
				КАРКАС УКРУПН. СБОРКИ		
А4		1	1.020.1-3ПВ.4-4 04-01	СМН9	1	
А4		2	1.020.1-3ПВ.4-4 02	СМН4	2	
				КАРКАС ПЛОСКИЙ		
А4		3	1.020.1-3ПВ.4-4 14	КР24	4	
А4		4	1.020.1-3ПВ.4-4 23-03	КР102	1	
А4		7	1.020.1-3ПВ.4-4 22	КР95	2	
А4		8	1.020.1-3ПВ.4-4 27	КР120	2	
				СЕТКА		
А4		9	1.020.1-3ПВ.4-4 30-02	С3	1	
А4		10	1.020.1-3ПВ.4-4 31-02	С7	1	
				ДЕТАЛИ		
				ПЕТЛЯ СТРОПОВОЧНАЯ		
А4		11	1.020.1-3ПВ.4-4 52-03	ПСВ4	2	
				СТ. ОТД. ГОСТ 5781-82*		
ВЧ		12	6.013.130	Ф6 А-Ш L=130	18	0.03КГ
			ПЕРЕМЕННЫЕ ДАННЫЕ	ДЛЯ ИСПОЛНЕНИЙ:		
				1.020.1-3ПВ.4-3 03 2Д 30.20-1-ПВ		
				СБОРОЧНЫЕ ЕДИНИЦЫ		
				КАРКАС ПЛОСКИЙ		
А4		5	1.020.1-3ПВ.4-4 15-06	КР38	2	
А4		6	1.020.1-3ПВ.4-4 24-03	КР111	2	
				МАТЕРИАЛЫ		
				БЕТОН ТЯЖЕЛЫЙ М300		1.00М3
				1.020.1-3ПВ.4-3 03-01 2Д 30.20-2-ПВ		

1.020.1-3ПВ.4-3 03

НАЧ ОТД	Шевченко	
Н КОНТР	Ребров	
ГЛ СПЕЦ	Ничипоренко	
ПРОВЕРИЛ	Ничипоренко	
РАЗРАБ	Пинчук	

ДИАФРАГМА ЖЕСТКОСТИ
2Д 30.20, ІД 30.20

СТАДИЯ	ЛИСТ	ЛИСТОВ
Р	1	4

ГОСГРАЖДАНСТРОЙ
КиевЗНИИЭП

ФОРМАТ А4

Федько

ОПЕРАТОР ТЛП КОРТ

ЭПВЦ Киев ЗНИИЭП

ВЗАМ ИНВ №

ПОДПИСЬ И ДАТА

ИНВ № ПОДЛ

ФОРМАТ	ЗОНА	ПОЗ	ОБОЗНАЧЕНИЕ	НАИМЕНОВАНИЕ	КОЛ	ПРИМЕЧАНИЕ
				СБОРОЧНЫЕ ЕДИНИЦЫ		
				КАРКАС ПЛОСКИЙ		
А4		5	1.020.1-3ПВ.4-4 16-03	КР44	2	
А4		6	1.020.1-3ПВ.4-4 24-03	КР111	2	
				МАТЕРИАЛЫ		
				БЕТОН ТЯЖЕЛЫЙ М300		1.00М3
				1.020.1-3ПВ.4-3 03-02 2Д 30.20-3-ПВ		
				СБОРОЧНЫЕ ЕДИНИЦЫ		
				КАРКАС ПЛОСКИЙ		
А4		5	1.020.1-3ПВ.4-4 16-09	КР50	2	
А4		6	1.020.1-3ПВ.4-4 24-03	КР111	2	
				МАТЕРИАЛЫ		
				БЕТОН ТЯЖЕЛЫЙ М300		1.00М3
				1.020.1-3ПВ.4-3 03-03 2Д 30.20-4-ПВ		
				СБОРОЧНЫЕ ЕДИНИЦЫ		
				КАРКАС ПЛОСКИЙ		
А4		5	1.020.1-3ПВ.4-4 17-05	КР56	2	
А4		6	1.020.1-3ПВ.4-4 24-03	КР111	2	
				МАТЕРИАЛЫ		
				БЕТОН ТЯЖЕЛЫЙ М300		1.00М3
				1.020.1-3ПВ.4-3 03-04 2Д 30.20-5-ПВ		
				СБОРОЧНЫЕ ЕДИНИЦЫ		
				КАРКАС ПЛОСКИЙ		
А4		5	1.020.1-3ПВ.4-4 18-01	КР62	2	
А4		6	1.020.1-3ПВ.4-4 24-03	КР111	2	
				МАТЕРИАЛЫ		
				БЕТОН ТЯЖЕЛЫЙ М300		1.00М3
				1.020.1-3ПВ.4-3 03-05 1Д 30.20-1-ПВ		

16
915+/1

1.020.1-3ПВ.4-3 03

ЛИСТ 2

ФОРМАТ А4

ФОРМАТ	ЗОНА	ПОЗ	ОБОЗНАЧЕНИЕ	НАИМЕНОВАНИЕ	КОЛ	ПРИМЕЧАНИЕ
				СБОРОЧНЫЕ ЕДИНИЦЫ		
				КАРКАС ПЛОСКИЙ		
А4	5		1.020.1-3ПВ.4-4 18-07	КР68	2	
А4	6		1.020.1-3ПВ.4-4 25-03	КР112	1	
				МАТЕРИАЛЫ		
				БЕТОН ТЯЖЕЛЫЙ М300		0.93М3
				1.020.1-3ПВ.4-3 03-06 1Д 30.20-2-ПВ		
				СБОРОЧНЫЕ ЕДИНИЦЫ		
				КАРКАС ПЛОСКИЙ		
А4	5		1.020.1-3ПВ.4-4 19-03	КР74	2	
А4	6		1.020.1-3ПВ.4-4 25-03	КР112	1	
				МАТЕРИАЛЫ		
				БЕТОН ТЯЖЕЛЫЙ М300		0.93М3
				1.020.1-3ПВ.4-3 03-07 1Д 30.20-3-ПВ		
				СБОРОЧНЫЕ ЕДИНИЦЫ		
				КАРКАС ПЛОСКИЙ		
А4	5		1.020.1-3ПВ.4-4 19-09	КР80	2	
А4	6		1.020.1-3ПВ.4-4 25-03	КР112	1	
				МАТЕРИАЛЫ		
				БЕТОН ТЯЖЕЛЫЙ М300		0.93М3
				1.020.1-3ПВ.4-3 03-08 1Д 30.20-4-ПВ		
				СБОРОЧНЫЕ ЕДИНИЦЫ		
				КАРКАС ПЛОСКИЙ		
А4	5		1.020.1-3ПВ.4-4 20-05	КР86	2	
А4	6		1.020.1-3ПВ.4-4 25-03	КР112	1	
				МАТЕРИАЛЫ		
				БЕТОН ТЯЖЕЛЫЙ М300		0.93М3
				1.020.1-3ПВ.4-3 03-09 1Д 30.20-5-ПВ		

ЭПВЦ Киев ЗНИИЭП | ОПЕРАТОР | ТЛП КОРТ

ВЗАМ ИНВ № | ПОДПИСЬ И ДАТА | ИНВ №ПОДЛ

1.020.1-3ПВ.4-3 03 | ЛИСТ 3

ФОРМАТ А4

ФОРМАТ	ЗОНА	ПОЗ	ОБОЗНАЧЕНИЕ	НАИМЕНОВАНИЕ	КОЛ	ПРИМЕЧАНИЕ
				СБОРОЧНЫЕ ЕДИНИЦЫ		
				КАРКАС ПЛОСКИЙ		
А4	5		1.020.1-3ПВ.4-4 21-01	КР92	2	
А4	6		1.020.1-3ПВ.4-4 25-03	КР112	1	
				МАТЕРИАЛЫ		
				БЕТОН ТЯЖЕЛЫЙ М300		0.93М3

ЭПВЦ Киев ЗНИИЭП | ОПЕРАТОР | ТЛП КОРТ

17
9156/1

1.020.1-3ПВ.4-3 03 | ЛИСТ 4

ФОРМАТ А4

Рис. 1

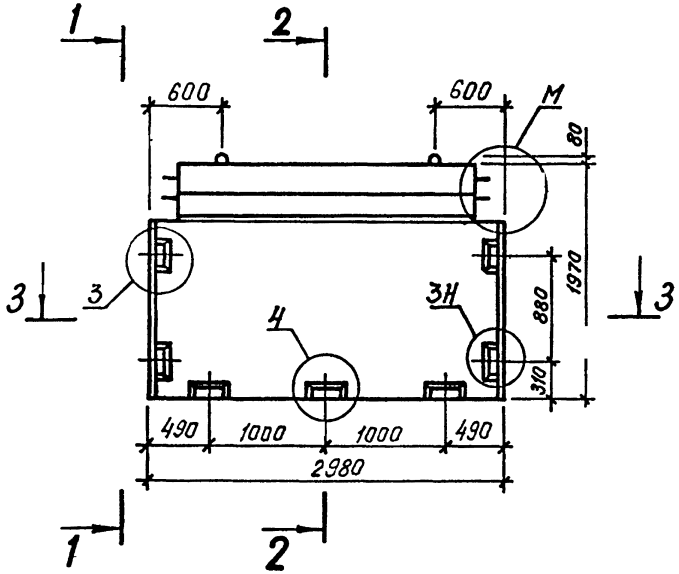

1 – 1 2 – 2 1 – 1 2 – 2

Рис. 2 остальное см. Рис. 1

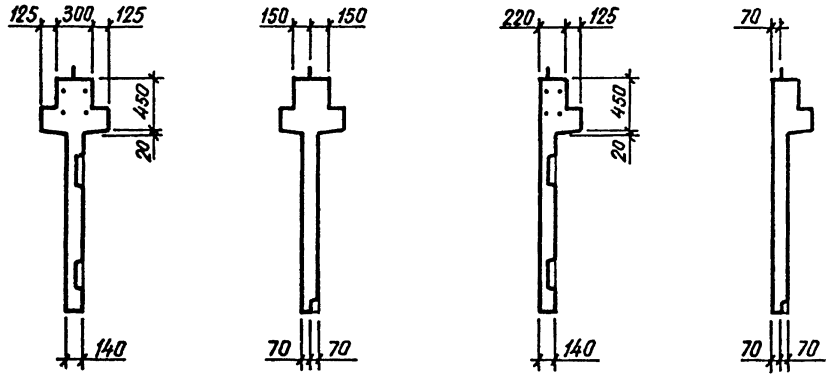

3 – 3

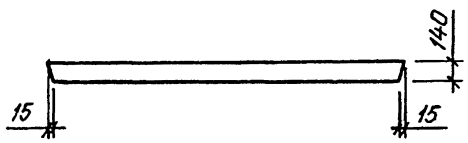

ТАБЛИЦУ ИСПОЛНЕНИЙ СМ. НА ЛИСТЕ 2

18

		1.020.1-3ПВ.4-3 ОЗСБ	
		ДИАФРАГМА ЖЕСТКОСТИ 2Д 30.20, 1Д 30.20 СБОРОЧНЫЙ ЧЕРТЕЖ	СТАДИЯ: Р; МАССА: СМ ТАБЛ; МАСШТАБ:
НАЧ ОТД	Шевченко		ЛИСТ 1 ЛИСТОВ 2
Н КОНТР	Ребров		ГОСГРАЖДАНСТРОЙ КиевЗНИИЭП
ГЛ СПЕЦ	Начипоренко		
ПРОВЕРИЛ	Начипоренко		
РАЗРАБ	Литвиненко		

ФОРМАТ А3

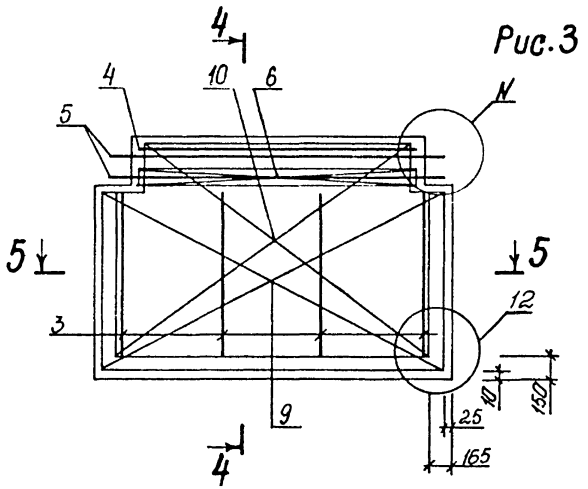

Рис.3

4-4

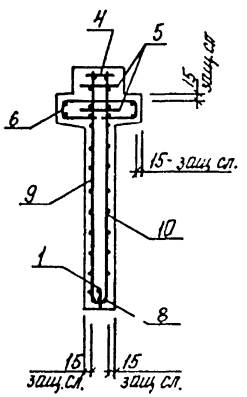

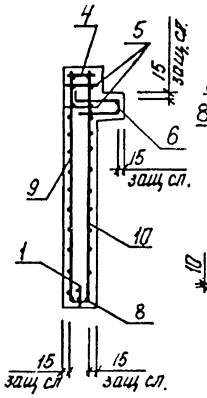

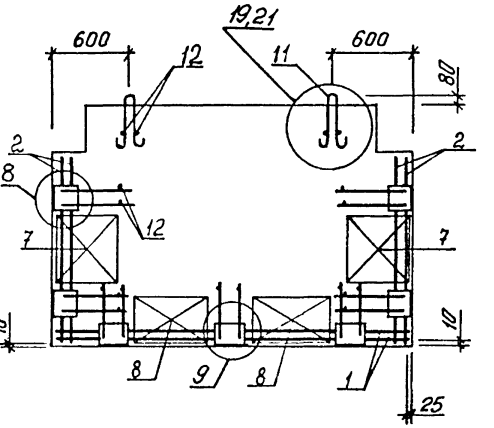

4 – 4

Рис. 4 остальное см. Рис. 3

Размещение петель и закладных изделий

5-5

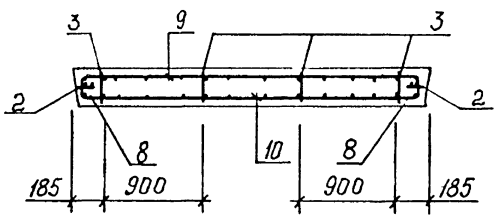

ОБОЗНАЧЕНИЕ	МАРКА	РИС.	М	N	МАССА, Т
I.020.I-3ПВ.4-3 03	2Д 30.20-I-ПВ	I,3	I	6	2,63
-0I	2Д 30.20-2-ПВ	I,3	I	6	2,64
-02	2Д 30.20-3-ПВ	I,3	I	6	2,65
-03	2Д 30.20-4-ПВ	I,3	I	6	2,67
-04	2Д 30.20-5-ПВ	I,3	I	6	2,69
-05	ID 30.20-I-ПВ	2,4	2	7	2,44
-06	ID 30.20-2-ПВ	2,4	2	7	2,45
-07	ID 30.20-3-ПВ	2,4	2	7	2,47
-08	ID 30.20-4-ПВ	2,4	2	7	2,49
-09	ID 30.20-5-ПВ	2,4	2	7	2,5I

ФОРМАТ	ЗОНА	ПОЗ	ОБОЗНАЧЕНИЕ	НАИМЕНОВАНИЕ	КОЛ	ПРИМЕЧАНИЕ
				ДОКУМЕНТАЦИЯ		
А3			1.020.1-3ПВ.4-3 04СБ	СБОРОЧНЫЙ ЧЕРТЕЖ		
А3			1.020.1-3ПВ.4-3 00Д1	УЗЛЫ		
А3			1.020.1-3ПВ.4-3 00РС	ВЕДОМОСТЬ РАСХОДА СТАЛИ НА ЭЛЕМЕНТ		
А4			1.020.1-3ПВ.4-3 00ТО	ТЕХНИЧЕСКОЕ ОПИСАНИЕ		
				СБОРОЧНЫЕ ЕДИНИЦЫ		
				КАРКАС УКРУПН. СБОРКИ		
А4	1		1.020.1-3ПВ.4-4 07	СМН15	1	
А4	2		1.020.1-3ПВ.4-4 02	СМН4	2	
				КАРКАС ПЛОСКИЙ		
А4	3		1.020.1-3ПВ.4-4 14	КР24	7	
А4	4		1.020.1-3ПВ.4-4 23-05	КР104	1	
А4	7		1.020.1-3ПВ.4-4 22	КР95	2	
А4	8		1.020.1-3ПВ.4-4 27	КР120	5	
				СЕТКА		
А4	9		1.020.1-3ПВ.4-4 30-03	С4	1	
А4	10		1.020.1-3ПВ.4-4 31-03	С8	1	
				ДЕТАЛИ		
ВСт	12		6.013.130	СТ. ОТД. ГОСТ 5781-82* Ф6 А-III L=130	24	0.03КГ
			ПЕРЕМЕННЫЕ ДАННЫЕ	ДЛЯ ИСПОЛНЕНИЙ:		
				1.020.1-3ПВ.4-3 04 2Д 56.20-1-ПВ		
				СБОРОЧНЫЕ ЕДИНИЦЫ		
				КАРКАС ПЛОСКИЙ		
А4	5		1.020.1-3ПВ.4-4 15-08	КР40	2	
А4	6		1.020.1-3ПВ.4-4 24-05	КР115	2	
				ДЕТАЛИ		
				ПЕТЛЯ СТРОПОВОЧНАЯ		
А4	11		1.020.1-3ПВ.4-4 52-06	ПСВ7	2	
				МАТЕРИАЛЫ		
				БЕТОН ТЯЖЕЛЫЙ М300		1.95М3

ФОРМАТ	ЗОНА	ПОЗ	ОБОЗНАЧЕНИЕ	НАИМЕНОВАНИЕ	КОЛ	ПРИМЕЧАНИЕ
				1.020.1-3ПВ.4-3 04-04 2Д 56.20-5-ПВ		
				СБОРОЧНЫЕ ЕДИНИЦЫ		
				КАРКАС ПЛОСКИЙ		
А4	5		1.020.1-3ПВ.4-4 18-03	КР64	2	
А4	6		1.020.1-3ПВ.4-4 24-05	КР115	2	
				ДЕТАЛИ		
				ПЕТЛЯ СТРОПОВОЧНАЯ		
А4	11		1.020.1-3ПВ.4-4 52-06	ПСВ7	2	
				МАТЕРИАЛЫ		
				БЕТОН ТЯЖЕЛЫЙ М300		1.95М3
				1.020.1-3ПВ.4-3 04-05 1Д 56.20-1-ПВ		
				СБОРОЧНЫЕ ЕДИНИЦЫ		
				КАРКАС ПЛОСКИЙ		
А4	5		1.020.1-3ПВ.4-4 18-09	КР70	2	
А4	6		1.020.1-3ПВ.4-4 25-05	КР116	1	
				ДЕТАЛИ		
				ПЕТЛЯ СТРОПОВОЧНАЯ		
А4	11		1.020.1-3ПВ.4-4 52-05	ПСВ6	2	
				МАТЕРИАЛЫ		
				БЕТОН ТЯЖЕЛЫЙ М300		1.81М3
				1.020.1-3ПВ.4-3 04-06 1Д 56.20-2-ПВ		
				СБОРОЧНЫЕ ЕДИНИЦЫ		
				КАРКАС ПЛОСКИЙ		
А4	5		1.020.1-3ПВ.4-4 19-05	КР76	2	
А4	6		1.020.1-3ПВ.4-4 25-05	КР116	1	
				ДЕТАЛИ		
				ПЕТЛЯ СТРОПОВОЧНАЯ		
А4	11		1.020.1-3ПВ.4-4 52-05	ПСВ6	2	
				МАТЕРИАЛЫ		
				БЕТОН ТЯЖЕЛЫЙ М300		1.81М3

ЭПВЦ Киев ЗНИИЭП ТЛП КОРТ

1.020.1-3ПВ.4-3 04

ЛИСТ 3

ФОРМАТ А4

ФОРМАТ	ЗОНА	ПОЗ.	ОБОЗНАЧЕНИЕ	НАИМЕНОВАНИЕ	КОЛ	ПРИМЕЧАНИЕ
				1.020.1-3ПВ.4-3 04-07 1Д 56.20-3-ПВ		
				СБОРОЧНЫЕ ЕДИНИЦЫ		
				КАРКАС ПЛОСКИЙ		
А4	5		1.020.1-3ПВ.4-4 20-01	КР82	2	
А4	6		1.020.1-3ПВ.4-4 25-05	КР116	1	
				ДЕТАЛИ		
				ПЕТЛЯ СТРОПОВОЧНАЯ		
А4	11		1.020.1-3ПВ.4-4 52-05	ПСВ6	2	
				МАТЕРИАЛЫ		
				БЕТОН ТЯЖЕЛЫЙ М300		1.81М3
				1.020.1-3ПВ.4-3 04-08 1Д 56.20-4-ПВ		
				СБОРОЧНЫЕ ЕДИНИЦЫ		
				КАРКАС ПЛОСКИЙ		
А4	5		1.020.1-3ПВ.4-4 20-07	КР88	2	
А4	6		1.020.1-3ПВ.4-4 25-05	КР116	1	
				ДЕТАЛИ		
				ПЕТЛЯ СТРОПОВОЧНАЯ		
А4	11		1.020.1-3ПВ.4-4 52-05	ПСВ6	2	
				МАТЕРИАЛЫ		
				БЕТОН ТЯЖЕЛЫЙ М300		1.81М3
				1.020.1-3ПВ.4-3 04-09 1Д 56.20-5-ПВ		
				СБОРОЧНЫЕ ЕДИНИЦЫ		
				КАРКАС ПЛОСКИЙ		
А4	5		1.020.1-3ПВ.4-4 21-03	КР94	2	
А4	6		1.020.1-3ПВ.4-4 25-05	КР116	1	
				ДЕТАЛИ		
				ПЕТЛЯ СТРОПОВОЧНАЯ		
А4	11		1.020.1-3ПВ.4-4 52-05	ПСВ6	2	
				МАТЕРИАЛЫ		
				БЕТОН ТЯЖЕЛЫЙ М300		1.81М3

ЭПВЦ Киев ЗНИИЭП ТЛП КОРТ ОПЕРАТОР Федько

ВЗАМ.ИНВ.№ ПОДПИСЬ И ДАТА ИНВ.№ПОДЛ.

1.020.1-3ПВ.4-3 04

21

9156

ФОРМАТ А4

Рис. 1

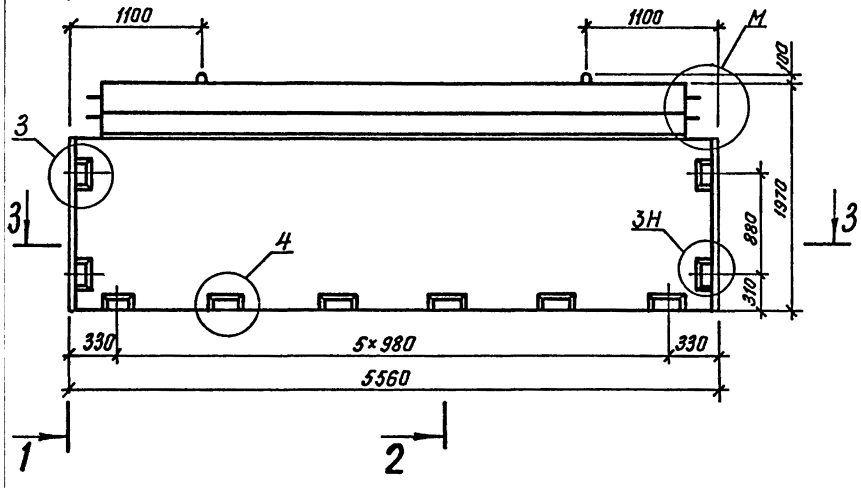

1 – 1 2 – 2 1 – 1 2 – 2

Рис. 2 остальное см. Рис. 1

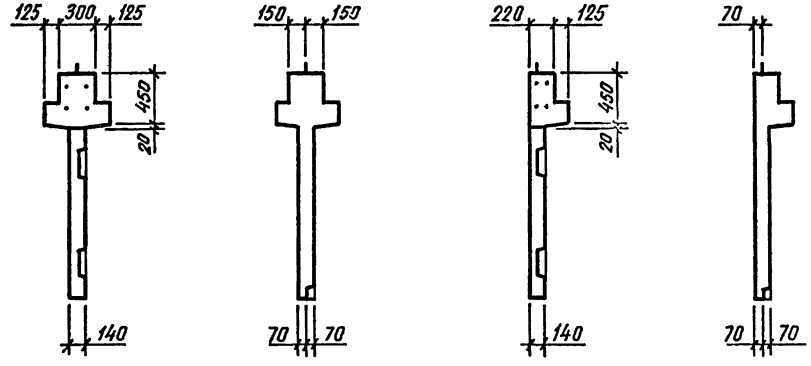

3 – 3

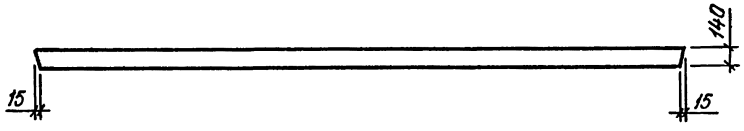

ТАБЛИЦУ ИСПОЛНЕНИЙ СМ. НА ЛИСТЕ 2

22
9156/1

		1.020.1-3ПВ.4-3 04СБ	
НАЧ ОТД	Шевченко	ДИАФРАГМА ЖЕСТКОСТИ 2Д 56.20, ЦД 56.20 СБОРОЧНЫЙ ЧЕРТЕЖ	СТАДИЯ: Р; МАССА: СМ ТАБЛ; МАСШТАБ:
Н КОНТР	Ребров		ЛИСТ 1; ЛИСТОВ 2
ГЛ СПЕЦ	Ничипоренко		ГОСГРАЖДАНСТРОЙ КиевЗНИИЭП
ПРОВЕРИЛ	Ничипоренко		
РАЗРАБ	Литвиненко		

ФОРМАТ А3

Рис. 3

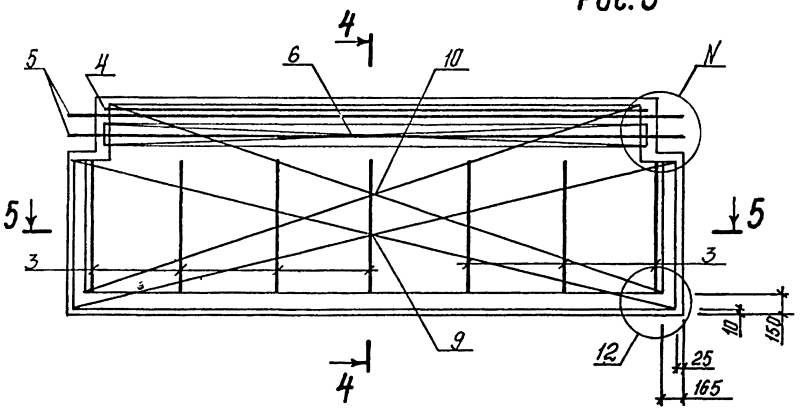

4-4

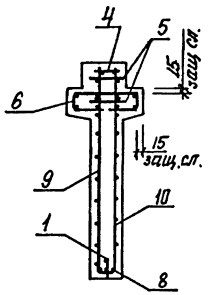

4-4

Рис. 4 остальное см. Рис. 3

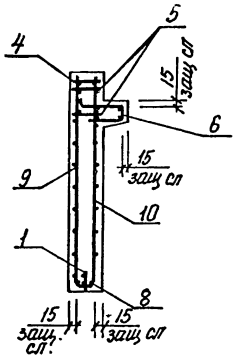

5-5

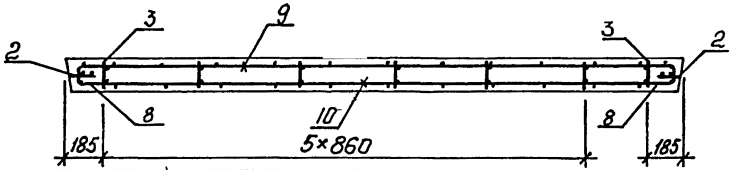

Размещение петель и закладных изделий.

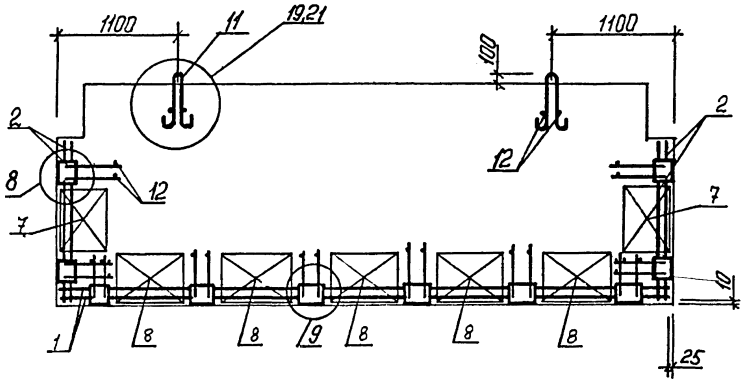

ОБОЗНАЧЕНИЕ	МАРКА	РИС.	М	N	МАССА, Т
1.020.1-3ПВ.4-3 04	2Д 56.20-1-ПВ	1,3	1	6	5,10
-01	2Д 56.20-2-ПВ	1,3	1	6	5,12
-02	2Д 56.20-3-ПВ	1,3	1	6	5,15
-03	2Д 56.20-4-ПВ	1,3	1	6	5,19
-04	2Д 56.20-5-ПВ	1,3	1	6	5,22
-05	1Д 56.20-1-ПВ	2,4	2	7	4,72
-06	1Д 56.20-2-ПВ	2,4	2	7	4,74
-07	1Д 56.20-3-ПВ	2,4	2	7	4,77
-08	1Д 56.20-4-ПВ	2,4	2	7	4,81
-09	1Д 56.20-5-ПВ	2,4	2	7	4,85

ФОРМАТ	ЗОНА	ПОЗ	ОБОЗНАЧЕНИЕ	НАИМЕНОВАНИЕ	КОЛ	ПРИМЕЧАНИЕ
				ДОКУМЕНТАЦИЯ		
А3			1.020.1-3ПВ.4-3 05СВ	СБОРОЧНЫЙ ЧЕРТЕЖ		
А3			1.020.1-3ПВ.4-3 00Д1	УЗЛЫ		
А3			1.020.1-3ПВ.4-3 00РС	ВЕДОМОСТЬ РАСХОДА СТАЛИ НА ЭЛЕМЕНТ		
А4			1.020.1-3ПВ.4-3 00ТО	ТЕХНИЧЕСКОЕ ОПИСАНИЕ		
				СБОРОЧНЫЕ ЕДИНИЦЫ		
				КАРКАС УКРУПН. СБОРКИ		
А4	1		1.020.1-3ПВ.4-4 01-01	СМН2	2	
А4	2		1.020.1-3ПВ.4-4 02	СМН4	2	
				КАРКАС ПЛОСКИЙ		
А4	3		1.020.1-3ПВ.4-4 14	КР24	2	
А4	4		1.020.1-3ПВ.4-4 15	КР32	4	
А4	5		1.020.1-3ПВ.4-4 22	КР95	2	
А4	7		1.020.1-3ПВ.4-4 23-02	КР101	1	
А4	9		1.020.1-3ПВ.4-4 26	КР117	1	
				СЕТКА		
А4	10		1.020.1-3ПВ.4-4 34	С31	1	
А4	11		1.020.1-3ПВ.4-4 36	С35	1	
А4	12		1.020.1-3ПВ.4-4 35	С33	1	
А4	13		1.020.1-3ПВ.4-4 37	С37	1	
А4	14		1.020.1-3ПВ.4-4 46	С107	2	
				ДЕТАЛИ		
				СТ. ОТД. ГОСТ 5781-82*		
БЧ	16		25.013.1950	Ф25 А-III L=1950	4	7.51КГ
БЧ	17		6.013.130	Ф6 А-III L=130	16	0.03КГ
			ПЕРЕМЕННЫЕ ДАННЫЕ	ДЛЯ ИСПОЛНЕНИЙ:		
				1.020.1-3ПВ.4-3 05 2ДП 26.20-1-ПВ		
				СБОРОЧНЫЕ ЕДИНИЦЫ		
				КАРКАС ПЛОСКИЙ		
А4	6		1.020.1-3ПВ.4-4 15-05	КР37	2	
А4	8		1.020.1-3ПВ.4-4 24-02	КР109	2	
				ДЕТАЛИ		
				ПЕТЛЯ СТРОПОВОЧНАЯ		
А4	15		1.020.1-3ПВ.4-4 52-03	ПСВ4	2	

НАЧ ОТД	Шевченко		1.020.1-3ПВ.4-3 05
Н КОНТР	Ребров		
ГЛ СПЕЦ	Ничипоренко		ДИАФРАГМА ЖЕСТКОСТИ 2ДП 26.20, 1ДП 26.20
ПРОВЕРИЛ	Ничипоренко		СТАДИЯ: Р; ЛИСТ: 1; ЛИСТОВ: 5
РАЗРАБ	Пинчук		ГОСГРАЖДАНСТРОЙ КиевЗНИИЭП

ФОРМАТ А4

ЭПВЦ Киев ЗНИИЭП | ОПЕРАТОР ТЛП КОРТ | Федько

ФОРМАТ	ЗОНА	ПОЗ	ОБОЗНАЧЕНИЕ	НАИМЕНОВАНИЕ	КОЛ	ПРИМЕЧАНИЕ
				МАТЕРИАЛЫ		
				БЕТОН ТЯЖЕЛЫЙ М300		0.79М3
				1.020.1-3ПВ.4-3 05-01 2ДП 26.20-2-ПВ		
				СБОРОЧНЫЕ ЕДИНИЦЫ		
				КАРКАС ПЛОСКИЙ		
А4	6		1.020.1-3ПВ.4-4 16-02	КР43	2	
А4	8		1.020.1-3ПВ.4-4 24-02	КР109	2	
				ДЕТАЛИ		
				ПЕТЛЯ СТРОПОВОЧНАЯ		
А4	15		1.020.1-3ПВ.4-4 52-03	ПСВ4	2	
				МАТЕРИАЛЫ		
				БЕТОН ТЯЖЕЛЫЙ М300		0.79М3
				1.020.1-3ПВ.4-3 05-02 2ДП 26.20-3-ПВ		
				СБОРОЧНЫЕ ЕДИНИЦЫ		
				КАРКАС ПЛОСКИЙ		
А4	6		1.020.1-3ПВ.4-4 16-08	КР49	2	
А4	8		1.020.1-3ПВ.4-4 24-02	КР109	2	
				ДЕТАЛИ		
				ПЕТЛЯ СТРОПОВОЧНАЯ		
А4	15		1.020.1-3ПВ.4-4 52-03	ПСВ4	2	
				МАТЕРИАЛЫ		
				БЕТОН ТЯЖЕЛЫЙ М300		0.79М3
				1.020.1-3ПВ.4-3 05-03 2ДП 26.20-4-ПВ		
				СБОРОЧНЫЕ ЕДИНИЦЫ		
				КАРКАС ПЛОСКИЙ		
А4	6		1.020.1-3ПВ.4-4 17-04	КР55	2	
А4	8		1.020.1-3ПВ.4-4 24-02	КР109	2	
				ДЕТАЛИ		

ВЗАМ ИНВ № | ПОДПИСЬ И ДАТА | ИНВ № ПОДЛ

24
315-1

ФОРМАТ А4

ФОРМАТ	ЗОНА	ПОЗ	ОБОЗНАЧЕНИЕ	НАИМЕНОВАНИЕ	КОЛ	ПРИМЕЧАНИЕ
				ПЕТЛЯ СТРОПОВОЧНАЯ		
А4	15		1.020.1-3ПВ.4-4 52-03	ПСВ4	2	
				МАТЕРИАЛЫ		
				БЕТОН ТЯЖЕЛЫЙ М300		0.79М3
				1.020.1-3ПВ.4-3 05-04		
				2ДП 26.20-5-ПВ		
				СБОРОЧНЫЕ ЕДИНИЦЫ		
				КАРКАС ПЛОСКИЙ		
А4	6		1.020.1-3ПВ.4-4 18	КР61	2	
А4	8		1.020.1-3ПВ.4-4 24-02	КР109	2	
				ДЕТАЛИ		
				ПЕТЛЯ СТРОПОВОЧНАЯ		
А4	15		1.020.1-3ПВ.4-4 52-03	ПСВ4	2	
				МАТЕРИАЛЫ		
				БЕТОН ТЯЖЕЛЫЙ М300		0.79М3
				1.020.1-3ПВ.4-3 05-05		
				1ДП 26.20-1-ПВ		
				СБОРОЧНЫЕ ЕДИНИЦЫ		
				КАРКАС ПЛОСКИЙ		
А4	6		1.020.1-3ПВ.4-4 18-06	КР67	2	
А4	8		1.020.1-3ПВ.4-4 25-02	КР110	1	
				ДЕТАЛИ		
				ПЕТЛЯ СТРОПОВОЧНАЯ		
А4	15		1.020.1-3ПВ.4-4 52-02	ПСВ3	2	
				МАТЕРИАЛЫ		
				БЕТОН ТЯЖЕЛЫЙ М300		0.73М3
				1.020.1-3ПВ.4-3 05-06		
				1ДП 26.20-2-ПВ		
				СБОРОЧНЫЕ ЕДИНИЦЫ		
				КАРКАС ПЛОСКИЙ		
А4	6		1.020.1-3ПВ.4-4 19-02	КР73	2	
А4	8		1.020.1-3ПВ.4-4 25-02	КР110	1	

ЭПВЦ Киев ЗНИИЭП | ТПП КОРТ | Федько

1.020.1-3ПВ.4-3 05 | ЛИСТ 3

ФОРМАТ А4

ФОРМАТ	ЗОНА	ПОЗ	ОБОЗНАЧЕНИЕ	НАИМЕНОВАНИЕ	КОЛ	ПРИМЕЧАНИЕ
				ДЕТАЛИ		
				ПЕТЛЯ СТРОПОВОЧНАЯ		
А4	15		1.020.1-3ПВ.4-4 52-02	ПСВ3	2	
				МАТЕРИАЛЫ		
				БЕТОН ТЯЖЕЛЫЙ М300		0.73М3
				1.020.1-3ПВ.4-3 05-07		
				1ДП 26.20-3-ПВ		
				СБОРОЧНЫЕ ЕДИНИЦЫ		
				КАРКАС ПЛОСКИЙ		
А4	6		1.020.1-3ПВ.4-4 19-08	КР79	2	
А4	8		1.020.1-3ПВ.4-4 25-02	КР110	1	
				ДЕТАЛИ		
				ПЕТЛЯ СТРОПОВОЧНАЯ		
А4	15		1.020.1-3ПВ.4-4 52-02	ПСВ3	2	
				МАТЕРИАЛЫ		
				БЕТОН ТЯЖЕЛЫЙ М300		0.73М3
				1.020.1-3ПВ.4-3 05-08		
				1ДП 26.20-4-ПВ		
				СБОРОЧНЫЕ ЕДИНИЦЫ		
				КАРКАС ПЛОСКИЙ		
А4	6		1.020.1-3ПВ.4-4 20-04	КР85	2	
А4	8		1.020.1-3ПВ.4-4 25-02	КР110	1	
				ДЕТАЛИ		
				ПЕТЛЯ СТРОПОВОЧНАЯ		
А4	15		1.020.1-3ПВ.4-4 52-02	ПСВ3	2	
				МАТЕРИАЛЫ		
				БЕТОН ТЯЖЕЛЫЙ М300		0.73М3
				1.020.1-3ПВ.4-3 05-09		
				1ДП 26.20-5-ПВ		
				СБОРОЧНЫЕ ЕДИНИЦЫ		
				КАРКАС ПЛОСКИЙ		
А4	6		1.020.1-3ПВ.4-4 21	КР91	2	

ЭПВЦ Киев ЗНИИЭП | ТПП КОРТ | Федько

ВЗАМ ИНВ № | ПОДПИСЬ И ДАТА | ИНВ № ПОДЛ

1.020.1-3ПВ.4-3 05 | ЛИСТ 4

25
9156/1

ФОРМАТ А4

ФОРМАТ	ЗОНА	ПОЗ	ОБОЗНАЧЕНИЕ	НАИМЕНОВАНИЕ	КОЛ	ПРИМЕЧАНИЕ
А4		8	1.020.1-3ПВ.4-4 25-02	КР110	1	
				ДЕТАЛИ		
А4		15	1.020.1-3ПВ.4-4 52-02	ПЕТЛЯ СТРОПОВОЧНАЯ ПСВ3	2	
				МАТЕРИАЛЫ		
				БЕТОН ТЯЖЕЛЫЙ М300		0.73М3

	1.020.1-3ПВ.4-3 05	ЛИСТ 5

ФОРМАТ А4

ЭПВЦ Киев ЗНИИЭП

ОПЕРАТОР ТЛП КОРТ

ВЗАМ ИНВ № | ПОДПИСЬ И ДАТА | ИНВ №ПОДЛ

ФОРМАТ	ЗОНА	ПОЗ	ОБОЗНАЧЕНИЕ	НАИМЕНОВАНИЕ	КОЛ	ПРИМЕЧАНИЕ

26
9156/1

	ЛИСТ

ФОРМАТ А4

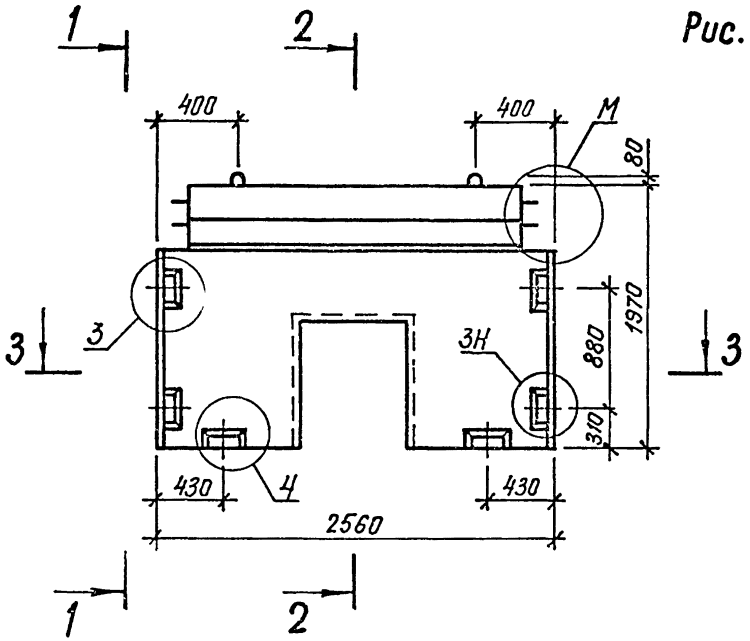

Рис. 1

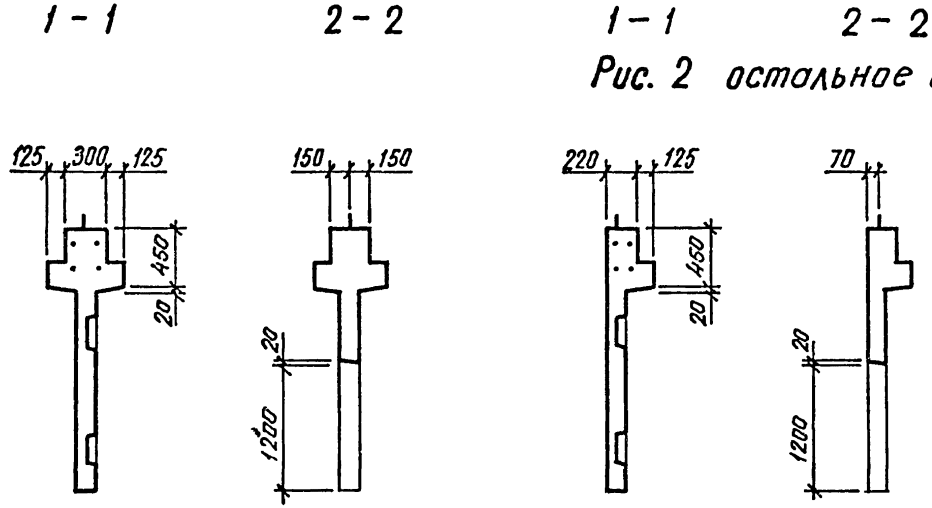

Рис. 2 остальное см. Рис. 1

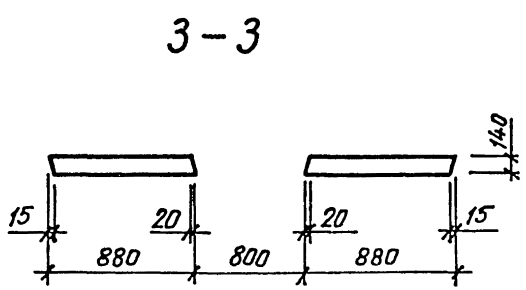

ТАБЛИЦУ ИСПОЛНЕНИЙ СМ. НА ЛИСТЕ 2

27
9156/1

				1.020.1 - 3ПВ.4-3 05СБ			
				ДИАФРАГМА ЖЕСТКОСТИ 2ДП 26.20, 1ДП 26.20 СБОРОЧНЫЙ ЧЕРТЕЖ	СТАДИЯ	МАССА	МАСШТАБ
					Р	СМ ТАБЛ	
НАЧ ОТД	Шевченко				ЛИСТ 1	ЛИСТОВ 2	
Н КОНТР	Ребров				ГОСГРАЖДАНСТРОЙ		
ГЛ СПЕЦ	Ничипаренко				КиевЗНИИЭП		
ПРОВЕРИЛ	Ничипаренко						
РАЗРАБ	Литвиненко						

ФОРМАТ А3

ТЛП КОРТ
КиевЗНИИЭП

Рис.3

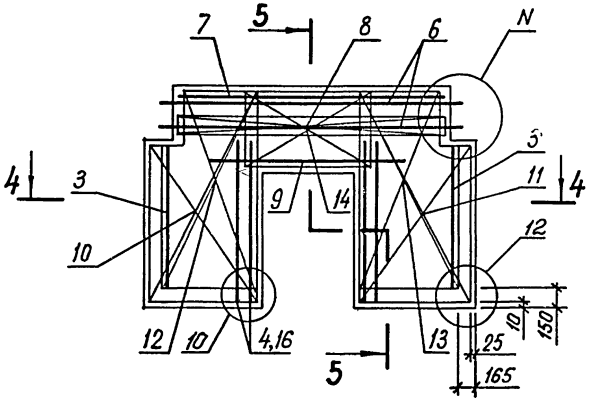

5 – 5

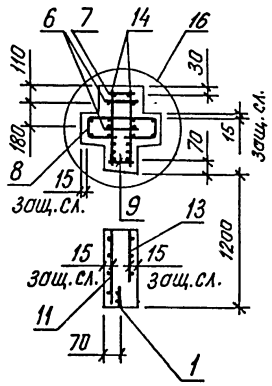

5 – 5

Рис.4 остальное см. Рис.3

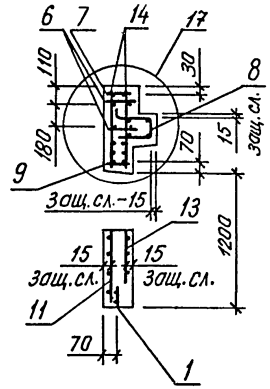

Размещение петель и закладных изделий

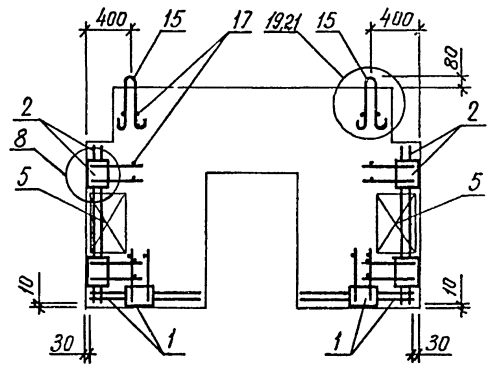

4 – 4

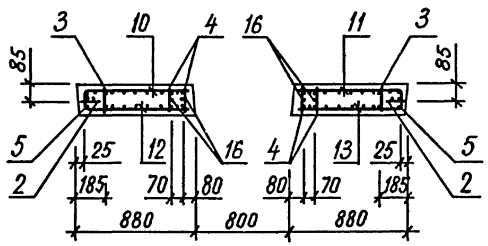

ОБОЗНАЧЕНИЕ	МАРКА	РИС.	М	N	МАССА, Т
1.020.1-3ПВ.4-3 05	2ДП 26.20-1-ПВ	1,3	1	6	2,11
-01	2ДП 26.20-2-ПВ	1,3	1	6	2,12
-02	2ДП 26.20-3-ПВ	1,3	1	6	2,13
-03	2ДП 26.20-4-ПВ	1,3	1	6	2,15
-04	2ДП 26.20-5-ПВ	1,3	1	6	2,17
-05	1ДП 26.20-1-ПВ	2,4	2	7	1,96
-06	1ДП 26.20-2-ПВ	2,4	2	7	1,97
-07	1ДП 26.20-3-ПВ	2,4	2	7	1,98
-08	1ДП 26.20-4-ПВ	2,4	2	7	2,00
-09	1ДП 26.20-5-ПВ	2,4	2	7	2,01

ФОРМАТ	ЗОНА	ПОЗ	ОБОЗНАЧЕНИЕ	НАИМЕНОВАНИЕ	КОЛ	ПРИМЕЧАНИЕ
				ДОКУМЕНТАЦИЯ		
А3			1.020.1-3ПВ.4-3 06СВ	СБОРОЧНЫЙ ЧЕРТЕЖ		
А3			1.020.1-3ПВ.4-3 00Д1	УЗЛЫ		
А3			1.020.1-3ПВ.4-3 00РС	ВЕДОМОСТЬ РАСХОДА СТАЛИ НА ЭЛЕМЕНТ		
А4			1.020.1-3ПВ.4-3 00ТО	ТЕХНИЧЕСКОЕ ОПИСАНИЕ		
				СБОРОЧНЫЕ ЕДИНИЦЫ		
				КАРКАС УКРУПН. СБОРКИ		
А4	1		1.020.1-3ПВ.4-4 03-02	СМН7	2	
А4	2		1.020.1-3ПВ.4-4 02	СМН4	2	
				КАРКАС ПЛОСКИЙ		
А4	3		1.020.1-3ПВ.4-4 14	КР24	6	
А4	4		1.020.1-3ПВ.4-4 15	КР32	4	
А4	5		1.020.1-3ПВ.4-4 22	КР95	2	
А4	7		1.020.1-3ПВ.4-4 28	КР125	1	
А4	8		1.020.1-3ПВ.4-4 28-05	КР130	2	
А4	10		1.020.1-3ПВ.4-4 26	КР117	1	
А4	11		1.020.1-3ПВ.4-4 27-03	КР123	4	
				СЕТКА		
А4	12		1.020.1-3ПВ.4-4 34-01	С32	1	
А4	13		1.020.1-3ПВ.4-4 36-01	С36	1	
А4	14		1.020.1-3ПВ.4-4 35-01	С34	1	
А4	15		1.020.1-3ПВ.4-4 37-01	С38	1	
А4	16		1.020.1-3ПВ.4-4 46	С107	2	
				ДЕТАЛИ		
				СТ. ОТД. ГОСТ 5781-82*		
ВЧ	18		25.013.1950	Ф25 А-III L=1950	4	7.51КГ
ВЧ	19		6.013.130	Ф6 А-III L=130	24	0.03КГ
			ПЕРЕМЕННЫЕ ДАННЫЕ	ДЛЯ ИСПОЛНЕНИЙ:		
				1.020.1-3ПВ.4-3 06 2ДП 56.20-1-ПВ		
				СБОРОЧНЫЕ ЕДИНИЦЫ		
				КАРКАС ПЛОСКИЙ		
А4	6		1.020.1-3ПВ.4-4 15-08	КР40	2	
А4	9		1.020.1-3ПВ.4-4 24-05	КР115	2	
				ДЕТАЛИ		

НАЧ ОТД	Шевченко		1.020.1-3ПВ.4-3 06
Н КОНТР	Ребров		ДИАФРАГМА ЖЕСТКОСТИ 2ДП 56.20, 1ДП 56.20
ГЛ СПЕЦ	Ничипоренко		СТАДИЯ: Р; ЛИСТ: 1; ЛИСТОВ: 5
ПРОВЕРИЛ	Ничипоренко		ГОСГРАЖДАНСТРОЙ КиевЗНИИЭП
РАЗРАБ	Пинчук		

ФОРМАТ А4

ФОРМАТ	ЗОНА	ПОЗ.	ОБОЗНАЧЕНИЕ	НАИМЕНОВАНИЕ	КОЛ	ПРИМЕЧАНИЕ
А4	17		1.020.1-3ПВ.4-4 52-06	ПЕТЛЯ СТРОПОВОЧНАЯ ПСВ7	2	
				МАТЕРИАЛЫ		
				БЕТОН ТЯЖЕЛЫЙ М300		1.82М3
				1.020.1-3ПВ.4-3 06-01 2ДП 56.20-2-ПВ		
				СБОРОЧНЫЕ ЕДИНИЦЫ		
				КАРКАС ПЛОСКИЙ		
А4	6		1.020.1-3ПВ.4-4 16-05	КР46	2	
А4	9		1.020.1-3ПВ.4-4 24-05	КР115	2	
				ДЕТАЛИ		
А4	17		1.020.1-3ПВ.4-4 52-06	ПЕТЛЯ СТРОПОВОЧНАЯ ПСВ7	2	
				МАТЕРИАЛЫ		
				БЕТОН ТЯЖЕЛЫЙ М300		1.82М3
				1.020.1-3ПВ.4-3 06-02 2ДП 56.20-3-ПВ		
				СБОРОЧНЫЕ ЕДИНИЦЫ		
				КАРКАС ПЛОСКИЙ		
А4	6		1.020.1-3ПВ.4-4 17-01	КР52	2	
А4	9		1.020.1-3ПВ.4-4 24-05	КР115	2	
				ДЕТАЛИ		
А4	17		1.020.1-3ПВ.4-4 52-06	ПЕТЛЯ СТРОПОВОЧНАЯ ПСВ7	2	
				МАТЕРИАЛЫ		
				БЕТОН ТЯЖЕЛЫЙ М300		1.82М3
				1.020.1-3ПВ.4-3 06-03 2ДП 56.20-4-ПВ		
				СБОРОЧНЫЕ ЕДИНИЦЫ		
				КАРКАС ПЛОСКИЙ		
А4	6		1.020.1-3ПВ.4-4 17-07	КР58	2	
А4	9		1.020.1-3ПВ.4-4 24-05	КР115	2	

1.020.1-3ПВ.4-3 06	ЛИСТ 2

29
9156/1

ФОРМАТ А4

ФОРМАТ	ЗОНА	ПОЗ	ОБОЗНАЧЕНИЕ	НАИМЕНОВАНИЕ	КОЛ	ПРИМЕЧАНИЕ
				ДЕТАЛИ		
А4		17	1.020.1-3ПВ.4-4 52-06	ПЕТЛЯ СТРОПОВОЧНАЯ ПСВ7	2	
				МАТЕРИАЛЫ		
				БЕТОН ТЯЖЕЛЫЙ М300		1.82М3
				1.020.1-3ПВ.4-3 06-04 2ДП 56.20-5-ПВ		
				СБОРОЧНЫЕ ЕДИНИЦЫ		
				КАРКАС ПЛОСКИЙ		
А4		6	1.020.1-3ПВ.4-4 18-03	КР64	2	
А4		9	1.020.1-3ПВ.4-4 24-05	КР115	2	
				ДЕТАЛИ		
				ПЕТЛЯ СТРОПОВОЧНАЯ		
А4		17	1.020.1-3ПВ.4-4 52-06	ПСВ7	2	
				МАТЕРИАЛЫ		
				БЕТОН ТЯЖЕЛЫЙ М300		1.82М3
				1.020.1-3П.4-3 06-05 1ДП 56.20-1-ПВ		
				СБОРОЧНЫЕ ЕДИНИЦЫ		
				КАРКАС ПЛОСКИЙ		
А4		6	1.020.1-3ПВ.4-4 18-09	КР70	2	
А4		9	1.020.1-3ПВ.4-4 25-05	КР116	1	
				ДЕТАЛИ		
				ПЕТЛЯ СТРОПОВОЧНАЯ		
А4		17	1.020.1-3ПВ.4-4 52-05	ПСВ6	2	
				МАТЕРИАЛЫ		
				БЕТОН ТЯЖЕЛЫЙ М300		1.67М3
				1.020.1-3ПВ.4-3 06-06 1ДП 56.20-2-ПВ		
				СБОРОЧНЫЕ ЕДИНИЦЫ		
				КАРКАС ПЛОСКИЙ		
А4		6	1.020.1-3ПВ.4-4 19-05	КР76	2	

ЭПВЦ Киев ЗНИИЭП

ОПЕРАТОР ТЛП КОРТ

Федько

ИНВ №ПОДЛ | ПОДПИСЬ И ДАТА | ВЗАМ ИНВ №

ФОРМАТ	ЗОНА	ПОЗ	ОБОЗНАЧЕНИЕ	НАИМЕНОВАНИЕ	КОЛ	ПРИМЕЧАНИЕ
А4		9	1.020.1-3ПВ.4-4 25-05	КР116	1	
				ДЕТАЛИ		
				ПЕТЛЯ СТРОПОВОЧНАЯ		
А4		17	1.020.1-3ПВ.4-4 52-05	ПСВ6	2	
				МАТЕРИАЛЫ		
				БЕТОН ТЯЖЕЛЫЙ М300		1.67М3
				1.020.1-3ПВ.4-3 06-07 1ДП 56.20-3-ПВ		
				СБОРОЧНЫЕ ЕДИНИЦЫ		
				КАРКАС ПЛОСКИЙ		
А4		6	1.020.1-3ПВ.4-4 20-01	КР82	2	
А4		9	1.020.1-3ПВ.4-4 25-05	КР116	1	
				ДЕТАЛИ		
				ПЕТЛЯ СТРОПОВОЧНАЯ		
А4		17	1.020.1-3ПВ.4-4 52-05	ПСВ6	2	
				МАТЕРИАЛЫ		
				БЕТОН ТЯЖЕЛЫЙ М300		1.67М3
				1.020.1-3ПВ.4-3 06-08 1ДП 56.20-4-ПВ		
				СБОРОЧНЫЕ ЕДИНИЦЫ		
				КАРКАС ПЛОСКИЙ		
А4		6	1.020.1-3ПВ.4-4 20-07	КР88	2	
А4		9	1.020.1-3ПВ.4-4 25-05	КР116	1	
				ДЕТАЛИ		
				ПЕТЛЯ СТРОПОВОЧНАЯ		
А4		17	1.020.1-3ПВ.4-4 52-05	ПСВ6	2	
				МАТЕРИАЛЫ		
				БЕТОН ТЯЖЕЛЫЙ М300		1.67М3
				1.020.1-3ПВ.4-3 06-09 1ДП 56.20-5-ПВ		
				СБОРОЧНЫЕ ЕДИНИЦЫ		

ФОРМАТ	ЗОНА	ПОЗ	ОБОЗНАЧЕНИЕ	НАИМЕНОВАНИЕ	КОЛ	ПРИМЕЧАНИЕ
				КАРКАС ПЛОСКИЙ		
А4		6	1.020.1-3ПВ.4-4 21-03	КР94	2	
А4		9	1.020.1-3ПВ.4-4 25-05	КР116	1	
				ДЕТАЛИ		
				ПЕТЛЯ СТРОПОВОЧНАЯ		
А4		17	1.020.1-3ПВ.4-4 52-05	ПСВ6	2	
				МАТЕРИАЛЫ		
				БЕТОН ТЯЖЕЛЫЙ М300		1.67М3

ТЛП КОРТ
Киев ЗНИИЭП

1.020.1-3ПВ.4-3 06

ЛИСТ 5

ФОРМАТ А4

ФОРМАТ	ЗОНА	ПОЗ	ОБОЗНАЧЕНИЕ	НАИМЕНОВАНИЕ	КОЛ	ПРИМЕЧАНИЕ

ОПЕРАТОР ТЛП КОРТ
ЭПВЦ Киев ЗНИИЭП

ВЗАМ ИНВ №
ПОДПИСЬ И ДАТА
ИНВ №ПОДЛ

31
9156/1

ЛИСТ

ФОРМАТ А4

Рис. 1

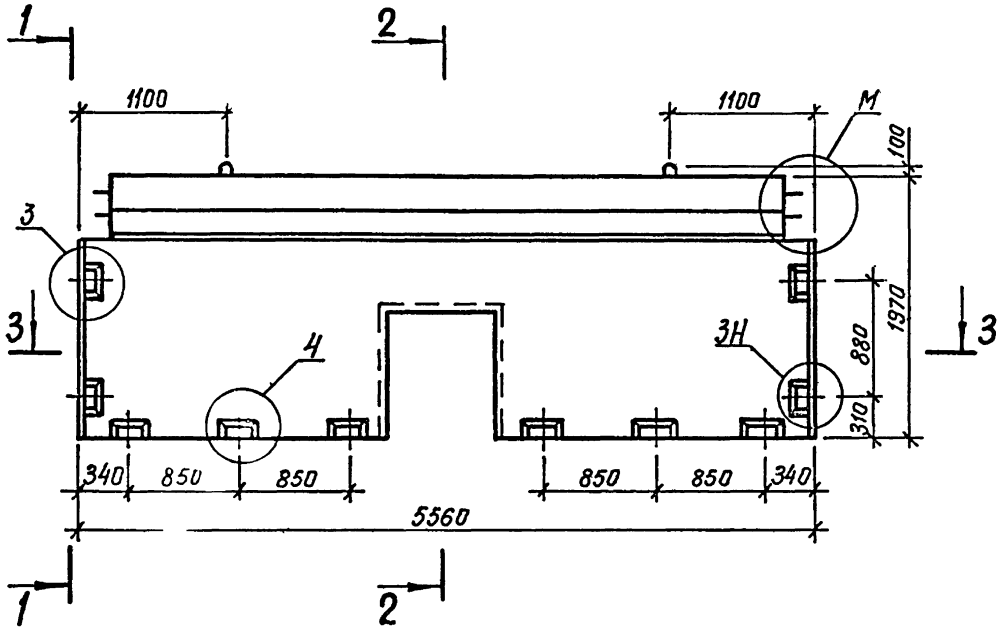

1 – 1

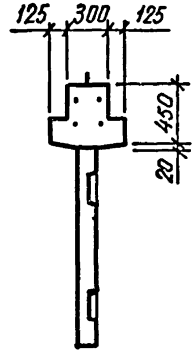

2 – 2

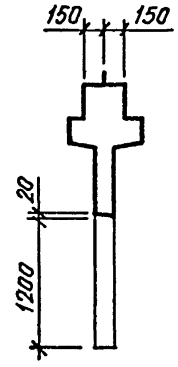

1 – 1

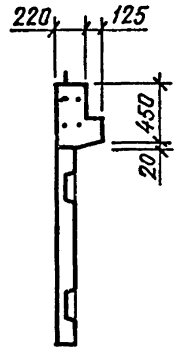

2 – 2

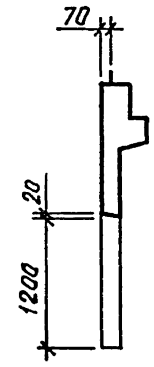

Рис. 2 остальное см. Рис. 1

3 – 3

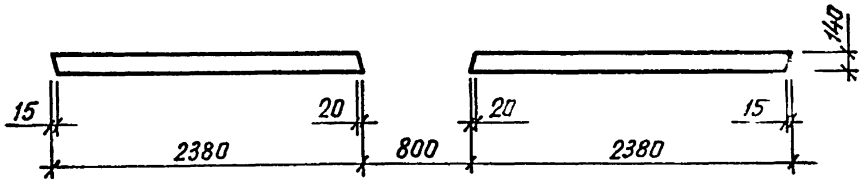

ТАБЛИЦУ ИСПОЛНЕНИЙ СМ. НА ЛИСТЕ 2

32
9156/1

				1.020.1-3ПВ.4-3 06СБ	
				ДИАФРАГМА ЖЕСТКОСТИ 2ДП 56.20, 1ДП 56.20 СБОРОЧНЫЙ ЧЕРТЕЖ	СТАДИЯ: Р; МАССА: СМ ТАБЛ; МАСШТАБ:
НАЧ ОТД	Шевченко				ЛИСТ 1 ЛИСТОВ 2
Н КОНТР	Ребров				ГОСГРАЖДАНСТРОЙ КиевЗНИИЭП
ГЛ СПЕЦ	Ничипоренко				
ПРОВЕРИЛ	Ничипоренко				
РАЗРАБ	Литвиненко				

ФОРМАТ А3

Рис. 3

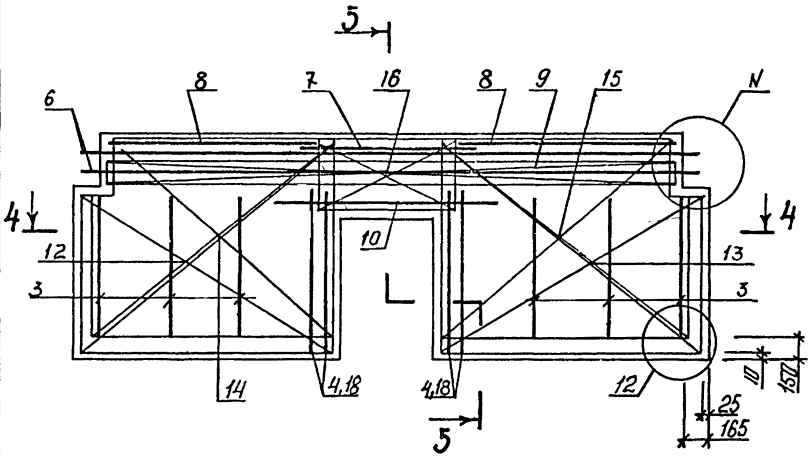

5-5

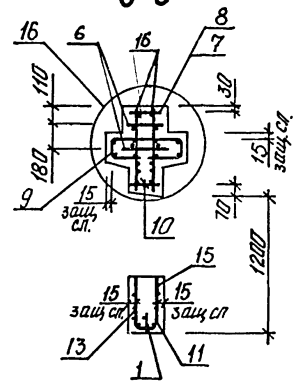

5-5

Рис. 4 остальное см. Рис. 3

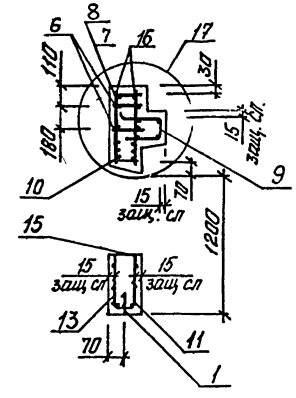

4-4

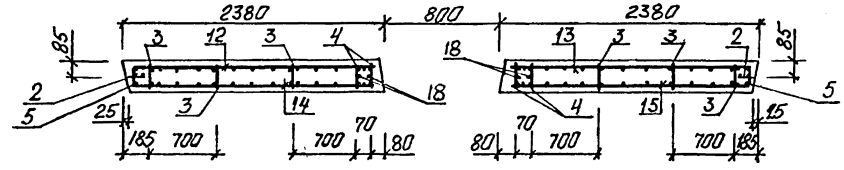

Размещение петель и закладных изделий.

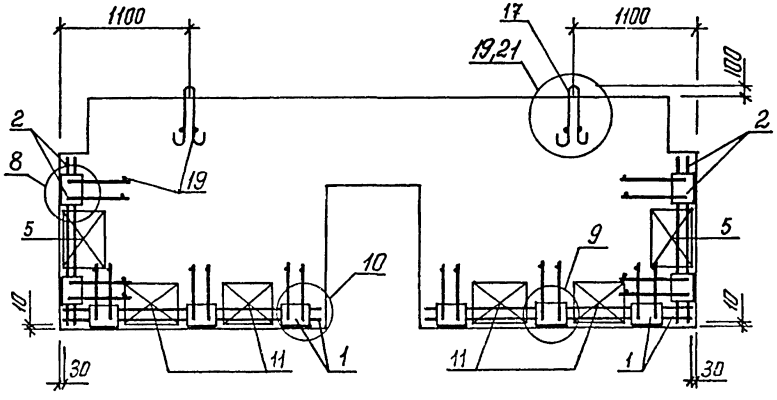

ОБОЗНАЧЕНИЕ	МАРКА	РИС.	М	N	МАССА, Т
I.020.I-3ПВ.4-3 06	2ДП 56.20-I-ПВ	I,3	I	6	4,80
-0I	2ДП 56.20-2-ПВ	I,3	I	6	4,82
-02	2ДП 56.20-3-ПВ	I,3	I	6	4,85
-03	2ДП 56.20-4-ПВ	I,3	I	6	4,89
-04	2ДП 56.20-5-ПВ	I,3	I	6	4,93
-05	IДП 56.20-I-ПВ	2,4	2	7	4,42
-06	IДП 56.20-2-ПВ	2,4	2	7	4,45
-07	IДП 56.20-3-ПВ	2,4	2	7	4,48
-08	IДП 56.20-4-ПВ	2,4	2	7	4,5I
-09	IДП 56.20-5-ПВ	2,4	2	7	4,55

ФОРМАТ	ЗОНА	ПОЗ	ОБОЗНАЧЕНИЕ	НАИМЕНОВАНИЕ	КОЛ	ПРИМЕЧАНИЕ
				ДОКУМЕНТАЦИЯ		
А3			1.020.1-3ПВ.4-3 07СБ	СБОРОЧНЫЙ ЧЕРТЕЖ		
А3			1.020.1-3ПВ.4-3 00Д1	УЗЛЫ		
А3			1.020.1-3ПВ.4-3 00РС	ВЕДОМОСТЬ РАСХОДА СТАЛИ НА ЭЛЕМЕНТ		
А4			1.020.1-3ПВ.4-3 00ТО	ТЕХНИЧЕСКОЕ ОПИСАНИЕ		
				СБОРОЧНЫЕ ЕДИНИЦЫ		
				КАРКАС УКРУПН. СБОРКИ		
А4	1		1.020.1-3ПВ.4-4 01-02	СМН3	1	
А4	2		1.020.1-3ПВ.4-4 05	СМН11	2	
				КАРКАС ПЛОСКИЙ		
А4	3		1.020.1-3ПВ.4-4 14-01	КР25	2	
А4	4		1.020.1-3ПВ.4-4 23	КР99	1	
А4	7		1.020.1-3ПВ.4-4 22-02	КР97	6	
А4	8		1.020.1-3ПВ.4-4 22-03	КР98	2	
				СЕТКА		
А4	9		1.020.1-3ПВ.4-4 30-04	С9	1	
А4	10		1.020.1-3ПВ.4-4 31-04	С13	1	
				ДЕТАЛИ		
				ПЕТЛЯ СТРОПОВОЧНАЯ		
А4	11		1.020.1-3ПВ.4-4 52-01	ПСВ2	2	
				СТ. ОТД. ГОСТ 5781-82*		
ВЧ	12		6.013.130	Ф6 А-III L=130	22	0.03КГ
			ПЕРЕМЕННЫЕ ДАННЫЕ	ДЛЯ ИСПОЛНЕНИЙ:		
				1.020.1-3ПВ.4-3 07 2Д 12.33-1-ПВ		
				СБОРОЧНЫЕ ЕДИНИЦЫ		
				КАРКАС ПЛОСКИЙ		
А4	5		1.020.1-3ПВ.4-4 15-03	КР35	2	
А4	6		1.020.1-3ПВ.4-4 24	КР105	2	
				МАТЕРИАЛЫ		
				БЕТОН ТЯЖЕЛЫЙ М300		0.55М3
				1.020.1-3ПВ.4-3 07-01 2Д 12.33-2-ПВ		

		1.020.1-3ПВ.4-3 07	
НАЧ ОТД	Шевченко	ДИАФРАГМА ЖЕСТКОСТИ 2Д 12.33, 1Д 12.33	СТАДИЯ: Р; ЛИСТ: 1; ЛИСТОВ: 4
Н КОНТР	Ребров		ГОСГРАЖДАНСТРОЙ КиевЗНИИЭП
ГЛ СПЕЦ	Ничипоренко		
ПРОВЕРИЛ	Ничипоренко		
РАЗРАБ	Пенчук		

ФОРМАТ А4

ЭПВЦ Киев ЗНИИЭП

ОПЕРАТОР ТЛП. КОРТ

Федько

ВЗАМ ИНВ №

ПОДПИСЬ И ДАТА

ИНВ №ПОДЛ

ФОРМАТ	ЗОНА	ПОЗ	ОБОЗНАЧЕНИЕ	НАИМЕНОВАНИЕ	КОЛ	ПРИМЕЧАНИЕ
				СБОРОЧНЫЕ ЕДИНИЦЫ		
				КАРКАС ПЛОСКИЙ		
А4	5		1.020.1-3ПВ.4-4 16	КР41	2	
А4	6		1.020.1-3ПВ.4-4 24	КР10	2	
				МАТЕРИАЛЫ		
				БЕТОН ТЯЖЕЛЫЙ М300		0.55М3
				1.020.1-3ПВ.4-3 07-02 2Д 12.33-3-ПВ		
				СБОРОЧНЫЕ ЕДИНИЦЫ		
				КАРКАС ПЛОСКИЙ		
А4	5		1.020.1-3ПВ.4-4 16-06	КР47	2	
А4	6		1.020.1-3ПВ.4-4 24	КР105	2	
				МАТЕРИАЛЫ		
				БЕТОН ТЯЖЕЛЫЙ М300		0.55М3
				1.020.1-3ПВ.4-3 07-03 2Д 12.33-4-ПВ		
				СБОРОЧНЫЕ ЕДИНИЦЫ		
				КАРКАС ПЛОСКИЙ		
А4	5*		1.020.1-3ПВ.4-4 17-02	КР53	2	
А4	6		1.020.1-3ПВ.4-4 24	КР105	2	
				МАТЕРИАЛЫ		
				БЕТОН ТЯЖЕЛЫЙ М300		0.55М3
				1.020.1-3ПВ.4-3 07-04 2Д 12.33-5-ПВ		
				СБОРОЧНЫЕ ЕДИНИЦЫ		
				КАРКАС ПЛОСКИЙ		
А4	5		1.020.1-3ПВ.4-4 17-08	КР59	2	
А4	6		1.020.1-3ПВ.4-4 24	КР105	2	
				МАТЕРИАЛЫ		
				БЕТОН ТЯЖЕЛЫЙ М300		0.55М3
				1.020.1-3ПВ.4-3 07-05 1Д 12.33-1-ПВ		34 9156,1

1.020.1-3ПВ.4-3 07	ЛИСТ 2

ФОРМАТ А4

ФОРМАТ	ЗОНА	ПОЗ	ОБОЗНАЧЕНИЕ	НАИМЕНОВАНИЕ	КОЛ	ПРИМЕЧАНИЕ
				СБОРОЧНЫЕ ЕДИНИЦЫ		
А4	5		1.020.1-3ПВ.4-4 18-04	КАРКАС ПЛОСКИЙ КР65	2	
А4	6		1.020.1-3ПВ.4-4 25	КР106	1	
				МАТЕРИАЛЫ		
				БЕТОН ТЯЖЕЛЫЙ М300		0.53М3
				1.020.1-3ПВ.4-3 07-06 1Д 12.33-2-ПВ		
				СБОРОЧНЫЕ ЕДИНИЦЫ		
А4	5		1.020.1-3ПВ.4-4 19	КАРКАС ПЛОСКИЙ КР71	2	
А4	6		1.020.1-3ПВ.4-4 25	КР106	1	
				МАТЕРИАЛЫ		
				БЕТОН ТЯЖЕЛЫЙ М300		0.53М3
				1.020.1-3ПВ.4-3 07-07 1Д 12.33-3-ПВ		
				СБОРОЧНЫЕ ЕДИНИЦЫ		
А4	5		1.020.1-3ПВ.4-4 19-06	КАРКАС ПЛОСКИЙ КР77	2	
А4	6		1.020.1-3ПВ.4-4 25	КР106	1	
				МАТЕРИАЛЫ		
				БЕТОН ТЯЖЕЛЫЙ М300		0.53М3
				1.020.1-3ПВ.4-3 07-08 1Д 12.33-4-ПВ		
				СБОРОЧНЫЕ ЕДИНИЦЫ		
А4	5		1.020.1-3ПВ.4-4 20-02	КАРКАС ПЛОСКИЙ КР83	2	
А4	6		1.020.1-3ПВ.4-4 25	КР106	1	
				МАТЕРИАЛЫ		
				БЕТОН ТЯЖЕЛЫЙ М300		0.53М3
				1.020.1-3ПВ.4-3 07-09 1Д 12.33-5-ПВ		

ЭПВЦ Киев ЗНИИЭП | ОПЕРАТОР ТЛП КОРТ | Федько

ВЗАМ ИНВ № | ПОДПИСЬ И ДАТА | ИНВ № ПОДЛ

1.020.1-3ПВ.4-3 07 | ЛИСТ 3

ФОРМАТ А4

ФОРМАТ	ЗОНА	ПОЗ	ОБОЗНАЧЕНИЕ	НАИМЕНОВАНИЕ	КОЛ	ПРИМЕЧАНИЕ
				СБОРОЧНЫЕ ЕДИНИЦЫ		
А4	5		1.020.1-3ПВ.4-4 20-08	КАРКАС ПЛОСКИЙ КР89	2	
А4	6		1.020.1-3ПВ.4-4 25	КР106	1	
				МАТЕРИАЛЫ		
				БЕТОН ТЯЖЕЛЫЙ М300		0.53М3

ЭПВЦ Киев ЗНИИЭП | ОПЕРАТОР ТЛП КОРТ | Федько

ВЗАМ ИНВ № | ПОДПИСЬ И ДАТА | ИНВ № ПОДЛ

35
9156/1

1.020.1-3ПВ.4-3 07 | ЛИСТ 4

ФОРМАТ А4

Рис. 1

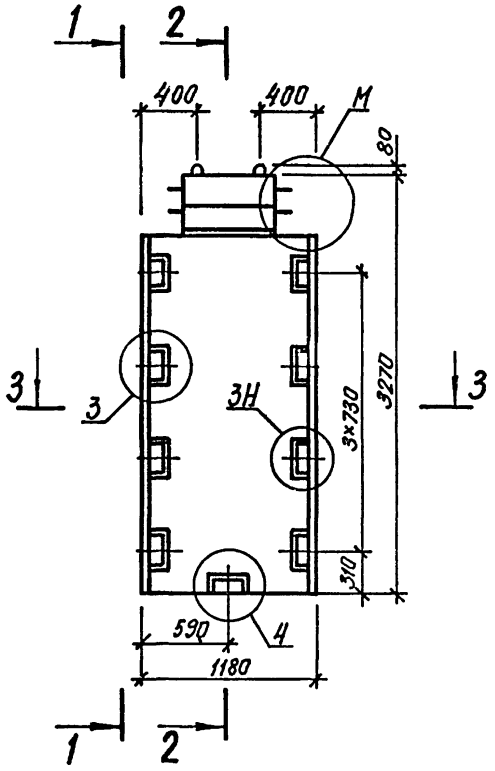

3 – 3

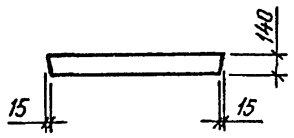

1 – 1 2 – 2 1 – 1 2 – 2

Рис. 2 остальное см. Рис. 1

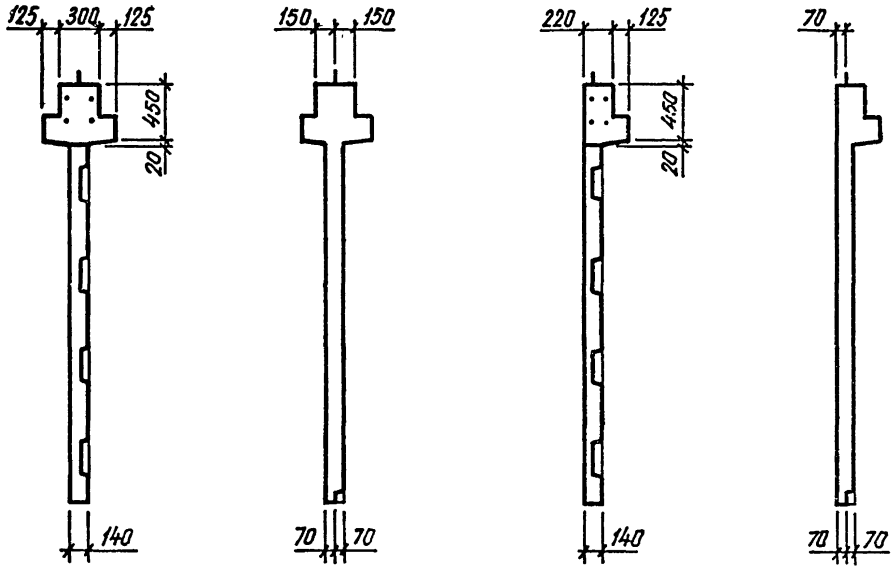

ТАБЛИЦУ ИСПОЛНЕНИЙ СМ. НА ЛИСТЕ 2

36
9156/1

				1.020.1 – 3ПВ. 4-3 07СБ	
НАЧ ОТД	Шевченко			ДИАФРАГМА ЖЕСТКОСТИ 2Д 12.33, 1Д 12.33 СБОРОЧНЫЙ ЧЕРТЕЖ	СТАДИЯ: Р; МАССА: СМ ТАБЛ; МАСШТАБ:
Н КОНТР	Ребров				ЛИСТ 1 ЛИСТОВ 2
ГЛ СПЕЦ	Ничипоренко				ГОСГРАЖДАНСТРОЙ КиевЗНИИЭП
ПРОВЕРИЛ	Ничипоренко				
РАЗРАБ	Литвиненко				

ФОРМАТ А3

ТЛП КОРТ
КиевЗНИИЭП

Рис.3

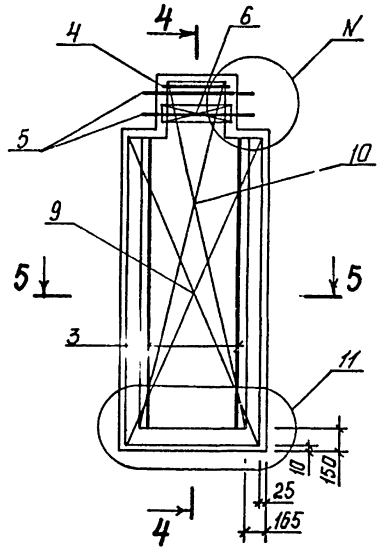

4-4

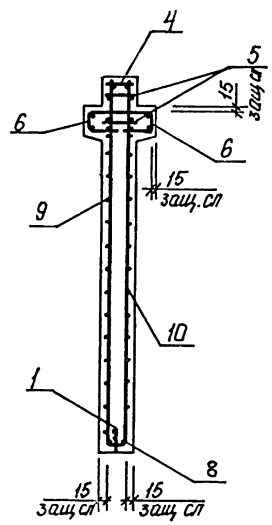

4-4

Рис.4 остальное см. Рис.3

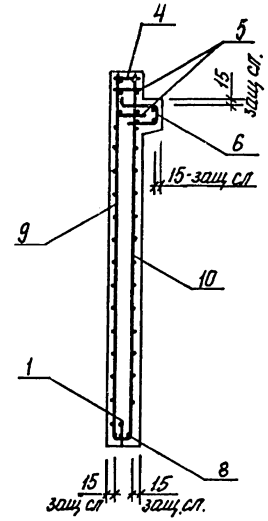

Размещение петель и закладных изделий.

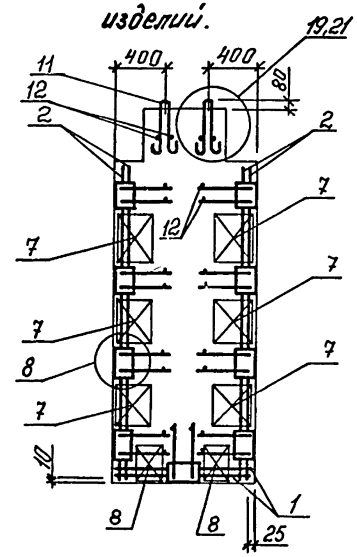

5-5

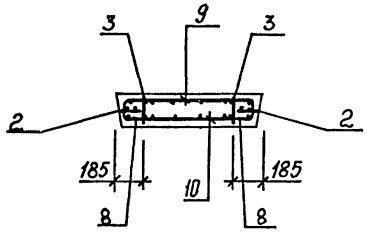

ОБОЗНАЧЕНИЕ	МАРКА	РИС.	М	N	МАССА,Т
I.020.I-3ПВ.4-3 07	2Д I2.33-I-ПВ	I,3	I	6	I,44
-0I	2Д I2.33-2-ПВ	I,3	I	6	I,44
-02	2Д I2.33-3-ПВ	I,3	I	6	I,45
-03	2Д I2.33-4-ПВ	I,3	I	6	I,46
-04	2Д I2.33-5-ПВ	I,3	I	6	I,46
-05	1Д I2.33-I-ПВ	2,4	2	7	I,39
-06	1Д I2.33-2-ПВ	2,4	2	7	I,40
-07	1Д I2.33-3-ПВ	2,4	2	7	I,40
-08	1Д I2.33-4-ПВ	2,4	2	7	I,4I
-09	1Д I2.33-5-ПВ	2,4	2	7	I,4I

ФОРМАТ	ЗОНА	ПОЗ	ОБОЗНАЧЕНИЕ	НАИМЕНОВАНИЕ	КОЛ	ПРИМЕЧАНИЕ
				ДОКУМЕНТАЦИЯ		
А3			1.020.1-3ПВ.4-3 08СВ	СВОРОЧНЫЙ ЧЕРТЕЖ		
А3			1.020.1-3ПВ.4-3 00Д1	УЗЛЫ		
А3			1.020.1-3ПВ.4-3 00РС	ВЕДОМОСТЬ РАСХОДА СТАЛИ НА ЭЛЕМЕНТ		
А4			1.020.1-3ПВ.4-3 00ТО	ТЕХНИЧЕСКОЕ ОПИСАНИЕ		
				СВОРОЧНЫЕ ЕДИНИЦЫ		
				КАРКАС УКРУПН. СВОРКИ		
А4	1		1.020.1-3ПВ.4-4 04	СМН8	1	
А4	2		1.020.1-3ПВ.4-4 05	СМН11	2	
				КАРКАС ПЛОСКИЙ		
А4	3		1.020.1-3ПВ.4-4 14-01	КР25	4	
А4	4		1.020.1-3ПВ.4-4 23-02	КР101	1	
А4	7		1.020.1-3ПВ.4-4 22-02	КР97	6	
А4	8		1.020.1-3ПВ.4-4 27-03	КР123	2	
				СЕТКА		
А4	9		1.020.1-3ПВ.4-4 30-05	С10	1	
А4	10		1.020.1-3ПВ.4-4 31-05	С14	1	
				ДЕТАЛИ		
				ПЕТЛЯ СТРОПОВОЧНАЯ		
А4	11		1.020.1-3ПВ.4-4 52-04	ПСВ5	2	
				СТ. ОТД. ГОСТ 5781-82*		
БЧ	12		6.013.130	Ф6 А-III L=130	26	0.03КГ
			ПЕРЕМЕННЫЕ ДАННЫЕ	ДЛЯ ИСПОЛНЕНИЙ:		
				1.020.1-3ПВ.4-3 08 2Д 26.33-1-ПВ		
				СВОРОЧНЫЕ ЕДИНИЦЫ		
				КАРКАС ПЛОСКИЙ		
А4	5		1.020.1-3ПВ.4-4 15-05	КР37	2	
А4	6		1.020.1-3ПВ.4-4 24-02	КР109	2	
				МАТЕРИАЛЫ		
				БЕТОН ТЯЖЕЛЫЙ М300		1.38М3
				1.020.1-3ПВ.4-3 08-01 2Д 26.33-2-ПВ		

		1.020.1-3ПВ.4-3 08	
НАЧ ОТД	Шевченко		
Н КОНТР	Ребров	ДИАФРАГМА ЖЕСТКОСТИ 2Д 26.33, 1Д 26.33	СТАДИЯ: Р; ЛИСТ: 1; ЛИСТОВ: 4
ГЛ СПЕЦ	Ничипоренко		ГОСГРАЖДАНСТРОЙ КиевЗНИИЭП
ПРОВЕРИЛ	Ничипоренко		
РАЗРАБ	Пинчук		

ФОРМАТ А4

ЭПВЦ Киев ЗНИИЭП | ОПЕРАТОР ТЛП КОРТ | Федько

ФОРМАТ	ЗОНА	ПОЗ	ОБОЗНАЧЕНИЕ	НАИМЕНОВАНИЕ	КОЛ	ПРИМЕЧАНИЕ
				СВОРОЧНЫЕ ЕДИНИЦЫ		
				КАРКАС ПЛОСКИЙ		
А4	5		1.020.1-3ПВ.4-4 16-02	КР43	2	
А4	6		1.020.1-3ПВ.4-4 24-02	КР109	2	
				МАТЕРИАЛЫ		
				БЕТОН ТЯЖЕЛЫЙ М300		1.38М3
				1.020.1-3ПВ.4-3 08-02 2Д 26.33-3-ПВ		
				СВОРОЧНЫЕ ЕДИНИЦЫ		
				КАРКАС ПЛОСКИЙ		
А4	5		1.020.1-3ПВ.4-4 16-08	КР49	2	
А4	6		1.020.1-3ПВ.4-4 24-02	КР109	2	
				МАТЕРИАЛЫ		
				БЕТОН ТЯЖЕЛЫЙ М300		1.38М3
				1.020.1-3ПВ.4-3 08-03 2Д 26.33-4-ПВ		
				СВОРОЧНЫЕ ЕДИНИЦЫ		
				КАРКАС ПЛОСКИЙ		
А4	5		1.020.1-3ПВ.4-4 17-04	КР55	2	
А4	6		1.020.1-3ПВ.4-4 24-02	КР109	2	
				МАТЕРИАЛЫ		
				БЕТОН ТЯЖЕЛЫЙ М300		1.38М3
				1.020.1-3ПВ.4-3 08-04 2Д 26.33-5-ПВ		
				СВОРОЧНЫЕ ЕДИНИЦЫ.		
				КАРКАС ПЛОСКИЙ		
А4	5		1.020.1-3ПВ.4-4 18	КР61	2	
А4	6		1.020.1-3ПВ.4-4 24-02	КР109	2	
				МАТЕРИАЛЫ		
				БЕТОН ТЯЖЕЛЫЙ М300		1.38М3
				1.020.1-3ПВ.4-3 08-05 1Д 26.33-1-ПВ		

ВЗАМ ИНВ № | ПОДПИСЬ И ДАТА | ИНВ №ПОДЛ

38
9156/1

	1.020.1-3ПВ.4-3 08	ЛИСТ 2

ФОРМАТ А4

ФОРМАТ	ЗОНА	ПОЗ	ОБОЗНАЧЕНИЕ	НАИМЕНОВАНИЕ	КОЛ	ПРИМЕЧАНИЕ
				СБОРОЧНЫЕ ЕДИНИЦЫ		
				КАРКАС ПЛОСКИЙ		
А4	5		1.020.1-3ПВ.4-4 18-06	КР67	2	
А4	6		1.020.1-3ПВ.4-4 25-02	КР110	1	
				МАТЕРИАЛЫ		
				БЕТОН ТЯЖЕЛЫЙ М300		1.32М3
				1.020.1-3ПВ.4-3 08-06 1Д 26.33-2-ПВ		
				СБОРОЧНЫЕ ЕДИНИЦЫ		
				КАРКАС ПЛОСКИЙ		
А4	5		1.020.1-3ПВ.4-4 19-02	КР73	2	
А4	6		1.020.1-3ПВ.4-4 25-02	КР110	1	
				МАТЕРИАЛЫ		
				БЕТОН ТЯЖЕЛЫЙ М300		1.32М3
				1.020.1-3ПВ.4-3 08-07 1Д 26.33-3-ПВ		
				СБОРОЧНЫЕ ЕДИНИЦЫ		
				КАРКАС ПЛОСКИЙ		
А4	5		1.020.1-3ПВ.4-4 19-08	КР79	2	
А4	6		1.020.1-3ПВ.4-4 25-02	КР110	1	
				МАТЕРИАЛЫ		
				БЕТОН ТЯЖЕЛЫЙ М300		1.32М3
				1.020.1-3ПВ.4-3 08-08 1Д 26.33-4-ПВ		
				СБОРОЧНЫЕ ЕДИНИЦЫ		
				КАРКАС ПЛОСКИЙ		
А4	5		1.020.1-3ПВ.4-4 20-04	КР85	2	
А4	6		1.020.1-3ПВ.4-4 25-02	КР110	1	
				МАТЕРИАЛЫ		
				БЕТОН ТЯЖЕЛЫЙ М300		1.32М3
				1.020.1-3ПВ.4-3 08-09 1Д 26.33-5-ПВ		

ТЛП КОРТ Киев ЗНИИЭП

1.020.1-3ПВ.4-3 08

ЛИСТ 3

ФОРМАТ А4

ФОРМАТ	ЗОНА	ПОЗ	ОБОЗНАЧЕНИЕ	НАИМЕНОВАНИЕ	КОЛ	ПРИМЕЧАНИЕ
				СБОРОЧНЫЕ ЕДИНИЦЫ		
				КАРКАС ПЛОСКИЙ		
А4	5		1.020.1-3ПВ.4-4 21	КР91	2	
А4	6		1.020.1-3ПВ.4-4 25-02	КР110	1	
				МАТЕРИАЛЫ		
				БЕТОН ТЯЖЕЛЫЙ М300		1.32М3

ЭПВЦ Киев ЗНИИЭП ОПЕРАТОР ТЛП КОРТ

Федько

ВЗАМ ИНВ № | ПОДПИСЬ И ДАТА | ИНВ №ПОДЛ

39
9156/1

1.020.1-3ПВ.4-3 08

ЛИСТ 4

ФОРМАТ А4

Рис. 1

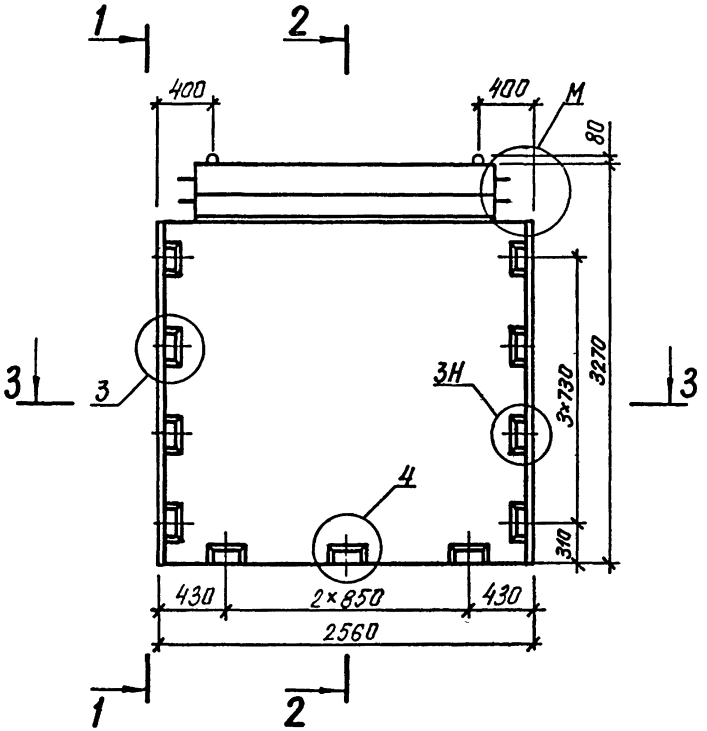

3 – 3

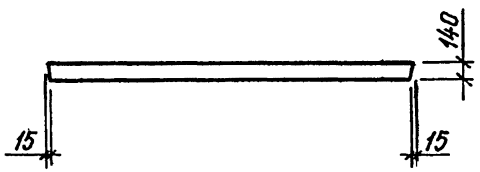

1 – 1 2 – 2 1 – 1 2 – 2

Рис. 2 остальное см. Рис. 1

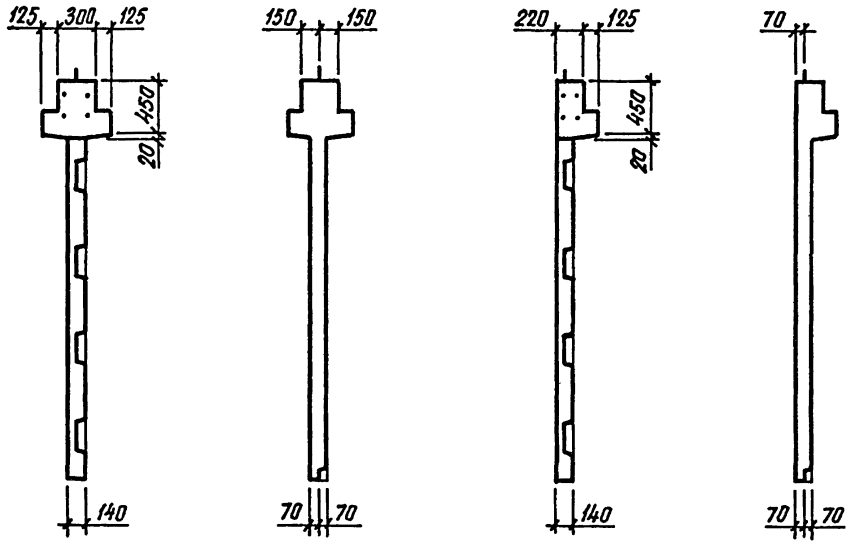

ТАБЛИЦУ ИСПОЛНЕНИЙ СМ. НА ЛИСТЕ 2

40
9156/1

		1.020.1-3ПВ.4-3 08 СБ	
		ДИАФРАГМА ЖЕСТКОСТИ 2Д 26.33, 1Д 26.33 СБОРОЧНЫЙ ЧЕРТЕЖ	СТАДИЯ: Р; МАССА: СМ ТАБЛ; МАСШТАБ:
НАЧ ОТД	Шевченко		ЛИСТ 1; ЛИСТОВ 2
Н КОНТР	Ребров		ГОСГРАЖДАНСТРОЙ КиевЗНИИЭП
ГЛ СПЕЦ	Ничипоренко		
ПРОВЕРИЛ	Ничипоренко		
РАЗРАБ	Литвиненко		

ФОРМАТ А3

4-4

Рис.4 остальное см. Рис.3

Размещение петель и закладных изделий

Рис.3

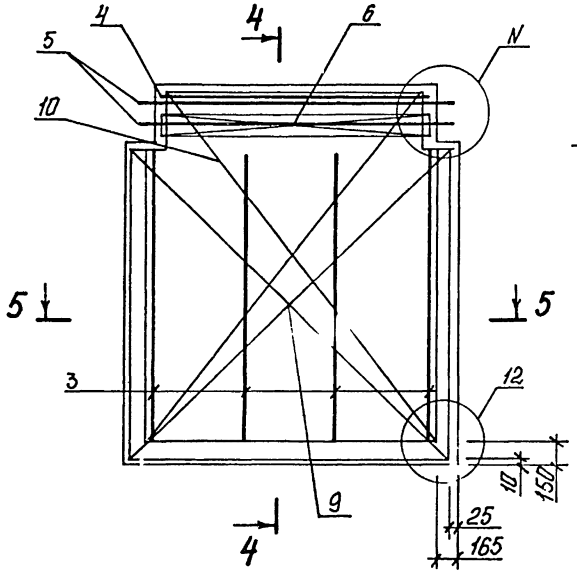

4-4

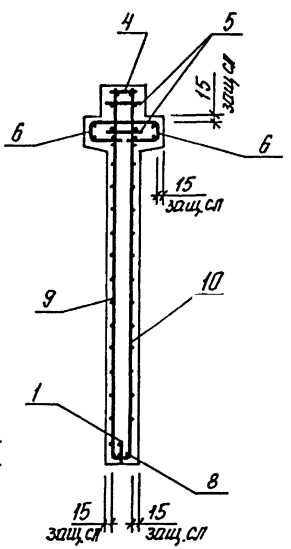

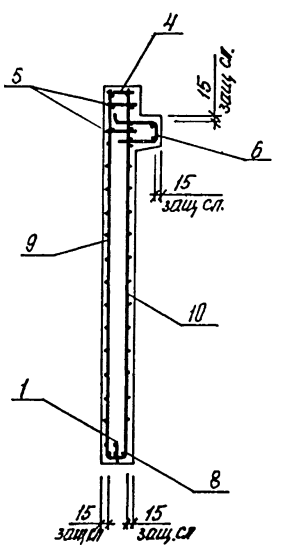

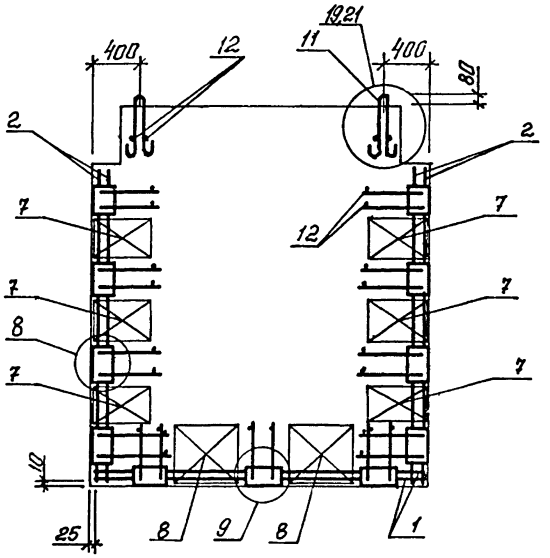

5-5

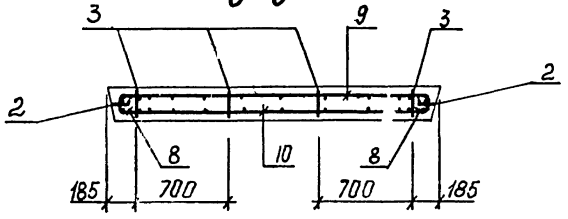

ОБОЗНАЧЕНИЕ	МАРКА	РИС.	М	N	МАССА, Т
I.020.I-3ПВ.4-3 08	2Д 26.33-I-ПВ	I,3	I	6	3,59
-0I	2Д 26.33-2-ПВ	I,3	I	6	3,60
-02	2Д 26.33-3-ПВ	I,3	I	6	3,6I
-03	2Д 26.33-4-ПВ	I,3	I	6	3,63
-04	2Д 26.33-5-ПВ	I,3	I	6	3,64
-05	1Д 26.33-I-ПВ	2,4	2	7	3,43
-06	1Д 26.33-2-ПВ	2,4	2	7	3,44
-07	1Д 26.33-3-ПВ	2,4	2	7	3,46
-08	1Д 26.33-4-ПВ	2,4	2	7	3,47
-09	1Д 26.33-5-ПВ	2,4	2	7	3,49

ФОРМАТ	ЗОНА	ПОЗ	ОБОЗНАЧЕНИЕ	НАИМЕНОВАНИЕ	КОЛ	ПРИМЕЧАНИЕ
				ДОКУМЕНТАЦИЯ		
А3			1.020.1-3ПВ.4-3 09СБ	СБОРОЧНЫЙ ЧЕРТЕЖ		
А3			1.020.1-3ПВ.4-3 00Д1	УЗЛЫ		
А3			1.020.1-3ПВ.4-3 00РС	ВЕДОМОСТЬ РАСХОДА СТАЛИ НА ЭЛЕМЕНТ		
А4			1.020.1-3ПВ.4-3 00ТО	ТЕХНИЧЕСКОЕ ОПИСАНИЕ		
				СБОРОЧНЫЕ ЕДИНИЦЫ		
				КАРКАС УКРУПН. СБОРКИ		
А4	1		1.020.1-3ПВ.4-4 04-01	СМН9	1	
А4	2		1.020.1-3ПВ.4-4 05	СМН11	2	
				КАРКАС ПЛОСКИЙ		
А4	3		1.020.1-3ПВ.4-4 14-01	КР25	4	
А4	4		1.020.1-3ПВ.4-4 23-03	КР102	1	
А4	7		1.020.1-3ПВ.4-4 22-02	КР97	6	
А4	8		1.020.1-3ПВ.4-4 27	КР120	2	
				СЕТКА		
А4	9		1.020.1-3ПВ.4-4 30-06	С11	1	
А4	10		1.020.1-3ПВ.4-4 31-06	С15	1	
				ДЕТАЛИ		
				СТ. ОТД. ГОСТ 5781-82*		
ВЧ	12		6.013.130	Ф6 А-III L=130	26	0.03КГ
			ПЕРЕМЕННЫЕ ДАННЫЕ	ДЛЯ ИСПОЛНЕНИЙ:		
				1.020.1-3ПВ.4-3 09 2Д 30.33-1-ПВ		
				СБОРОЧНЫЕ ЕДИНИЦЫ		
				КАРКАС ПЛОСКИЙ		
А4	5		1.020.1-3ПВ.4-4 15-06	КР38	2	
А4	6		1.020.1-3ПВ.4-4 24-03	КР111	2	
				ДЕТАЛИ		
				ПЕТЛЯ СТРОПОВОЧНАЯ		
А4	11		1.020.1-3ПВ.4-4 52-05	ПСВ6	2	
				МАТЕРИАЛЫ		
				БЕТОН ТЯЖЕЛЫЙ М300		1.53М3

		1.020.1-3ПВ.4-3 09	
НАЧ ОТД	Шевченко	ДИАФРАГМА ЖЕСТКОСТИ 2Д 30.33, I 30.33	СТАДИЯ: Р; ЛИСТ: 1; ЛИСТОВ: 4
Н КОНТР	Ребров		ГОСГРАЖДАНСТРОЙ КиевЗНИИЭП
П СПЕЦ	Ничипоренко		
ПРОВЕРИЛ	Ничипаренко		
РАЗРАБ	Пинчук		

ФОРМАТ А4

ЭПВЦ Киев ЗНИИЭП

ОПЕРАТОР ТЛП КОРТ Федько

ФОРМАТ	ЗОНА	ПОЗ	ОБОЗНАЧЕНИЕ	НАИМЕНОВАНИЕ	КОЛ	ПРИМЕЧАНИЕ
				1.020.1-3ПВ.4-3 09-01 2Д 30.33-2-ПВ		
				СБОРОЧНЫЕ ЕДИНИЦЫ		
				КАРКАС ПЛОСКИЙ		
А4	5		1.020.1-3ПВ.4-4 16-03	КР44	2	
А4	6		1.020.1-3ПВ.4-4 24-03	КР111	2	
				ДЕТАЛИ		
				ПЕТЛЯ СТРОПОВОЧНАЯ		
А4	11		1.020.1-3ПВ.4-4 52-05	ПСВ6	2	
				МАТЕРИАЛЫ		
				БЕТОН ТЯЖЕЛЫЙ М300		1.53М3
				1.020.1-3ПВ.4-3 09-02 2Д 30.33-3-ПВ		
				СБОРОЧНЫЕ ЕДИНИЦЫ		
				КАРКАС ПЛОСКИЙ		
А4	5		1.020.1-3ПВ.4-4 16-09	КР50	2	
А4	6		1.020.1-3ПВ.4-4 24-03	КР111	2	
				ДЕТАЛИ		
				ПЕТЛЯ СТРОПОВОЧНАЯ		
А4	11		1.020.1-3ПВ.4-4 52-05	ПСВ6	2	
				МАТЕРИАЛЫ		
				БЕТОН ТЯЖЕЛЫЙ М300		1.53М3
				1.020.1-3ПВ.4-3 09-03 2Д 30.33-4-ПВ		
				СБОРОЧНЫЕ ЕДИНИЦЫ		
				КАРКАС ПЛОСКИЙ		
А4	5		1.020.1-3ПВ.4-4 17-05	КР56	2	
А4	6		1.020.1-3ПВ.4-4 24-03	КР111	2	
				ДЕТАЛИ		
				ПЕТЛЯ СТРОПОВОЧНАЯ		
А4	11		1.020.1-3ПВ.4-4 52-05	ПСВ6	2	
				МАТЕРИАЛЫ		
				БЕТОН ТЯЖЕЛЫЙ М300		1.53М3

ВЗАМ ИНВ № | ПОДПИСЬ И ДАТА | ИНВ № ПОДЛ

9:56/1

1.020.1-3ПВ.4-3 09	ЛИСТ 2

ФОРМАТ А4

ФОРМАТ	ЗОНА	ПОЗ	ОБОЗНАЧЕНИЕ	НАИМЕНОВАНИЕ	КОЛ	ПРИМЕЧАНИЕ
				1.020.1-3ПВ.4-3 09-04 2Д 30.33-5-ПВ		
				СБОРОЧНЫЕ ЕДИНИЦЫ		
				КАРКАС ПЛОСКИЙ		
А4	5		1.020.1-3ПВ.4-4 18-01	КР62	2	
А4	6		1.020.1-3ПВ.4-4 24-03	КР111	2	
				ДЕТАЛИ		
				ПЕТЛЯ СТРОПОВОЧНАЯ		
А4	11		1.020.1-3ПВ.4-4 52-05	ПСВ6	2	
				МАТЕРИАЛЫ		
				БЕТОН ТЯЖЕЛЫЙ М300		1.53М3
				1.020.1-3ПВ.4-3 09-05 1Д 30.33-1-ПВ		
				СБОРОЧНЫЕ ЕДИНИЦЫ		
				КАРКАС ПЛОСКИЙ		
А4	5		1.020.1-3ПВ.4-4 18-07	КР68	2	
А4	6		1.020.1-3ПВ.4-4 25-03	КР112	1	
				ДЕТАЛИ		
				ПЕТЛЯ СТРОПОВОЧНАЯ		
А4	11		1.020.1-3ПВ.4-4 52-04	ПСВ5	2	
				МАТЕРИАЛЫ		
				БЕТОН ТЯЖЕЛЫЙ М300		1.46М3
				1.020.1-3ПВ.4-3 09-06 1Д 30.33-2-ПВ		
				СБОРОЧНЫЕ ЕДИНИЦЫ		
				КАРКАС ПЛОСКИЙ		
А4	5		1.020.1-3ПВ.4-4 19-03	КР74	2	
А4	6		1.020.1-3ПВ.4-4 25-03	КР112	1	
				ДЕТАЛИ		
				ПЕТЛЯ СТРОПОВОЧНАЯ		
А4	11		1.020.1-3ПВ.4-4 52-04	ПСВ5	2	
				МАТЕРИАЛЫ		
				БЕТОН ТЯЖЕЛЫЙ М300		1.46М3

ЭПВЦ Киев ЗНИИЭП ТЛП КОРТ

1.020.1-3ПВ.4-3 09

ЛИСТ 3

ФОРМАТ А4

ФОРМАТ	ЗОНА	ПОЗ	ОБОЗНАЧЕНИЕ	НАИМЕНОВАНИЕ	КОЛ	ПРИМЕЧАНИЕ
				1.020.1-3ПВ.4-3 09-07 1Д 30.33-3-ПВ		
				СБОРОЧНЫЕ ЕДИНИЦЫ		
				КАРКАС ПЛОСКИЙ		
А4	5		1.020.1-3ПВ.4-4 19-09	КР80	2	
А4	6		1.020.1-3ПВ.4-4 25-03	КР112	1	
				ДЕТАЛИ		
				ПЕТЛЯ СТРОПОВОЧНАЯ		
А4	11		1.020.1-3ПВ.4-4 52-04	ПСВ5	2	
				МАТЕРИАЛЫ		
				БЕТОН ТЯЖЕЛЫЙ М300		1.46М3
				1.020.1-3ПВ.4-3 09-08 1Д 30.33-4-ПВ		
				СБОРОЧНЫЕ ЕДИНИЦЫ		
				КАРКАС ПЛОСКИЙ		
А4	5		1.020.1-3ПВ.4-4 20-05	КР86	2	
А4	6		1.020.1-3ПВ.4-4 25-03	КР112	1	
				ДЕТАЛИ		
				ПЕТЛЯ СТРОПОВОЧНАЯ		
А4	11		1.020.1-3ПВ.4-4 52-04	ПСВ5	2	
				МАТЕРИАЛЫ		
				БЕТОН ТЯЖЕЛЫЙ М300		1.46М3
				1.020.1-3ПВ.4-3 09-09 1Д 30.33-5-ПВ		
				СБОРОЧНЫЕ ЕДИНИЦЫ		
				КАРКАС ПЛОСКИЙ		
А4	5		1.020.1-3ПВ.4-4 21-01	КР92	2	
А4	6		1.020.1-3ПВ.4-4 25-03	КР112	1	
				ДЕТАЛИ		
				ПЕТЛЯ СТРОПОВОЧНАЯ		
А4	11		1.020.1-3ПВ.4-4 52-04	ПСВ5	2	
				МАТЕРИАЛЫ		
				БЕТОН ТЯЖЕЛЫЙ М300		1.46М3

ЭПВЦ Киев ЗНИИЭП ОПЕРАТОР ТЛП КОРТ

Инв. № подл. | Подпись и дата | Взам. инв. №

9156/1

43

1.020.1-3ПВ.4-3 09

ЛИСТ 4

ФОРМАТ А4

Рис. 1

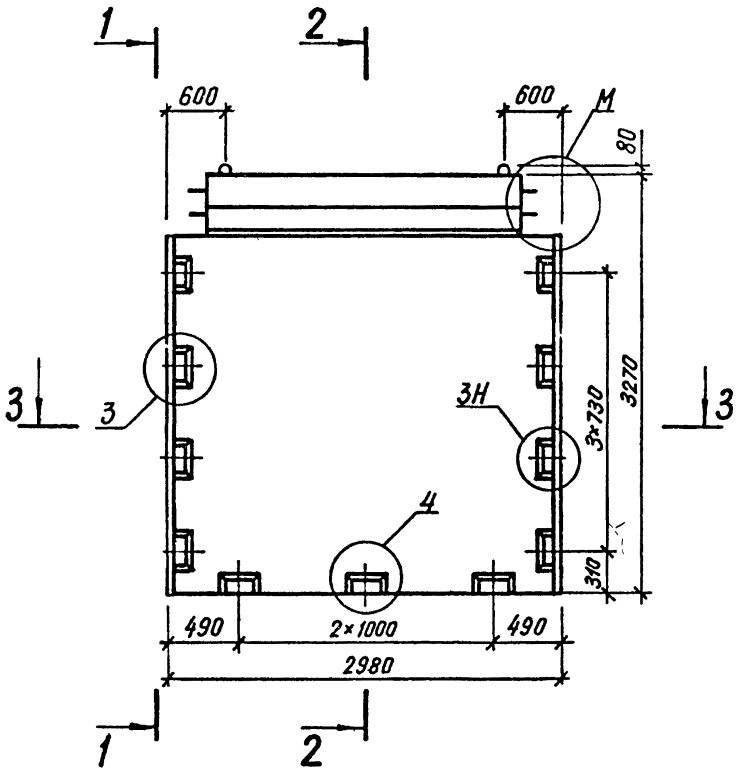

3 – 3

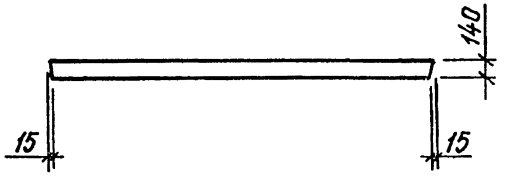

1 – 1 2 – 2 1 – 1 2 – 2

Рис. 2 остальное см. Рис. 1

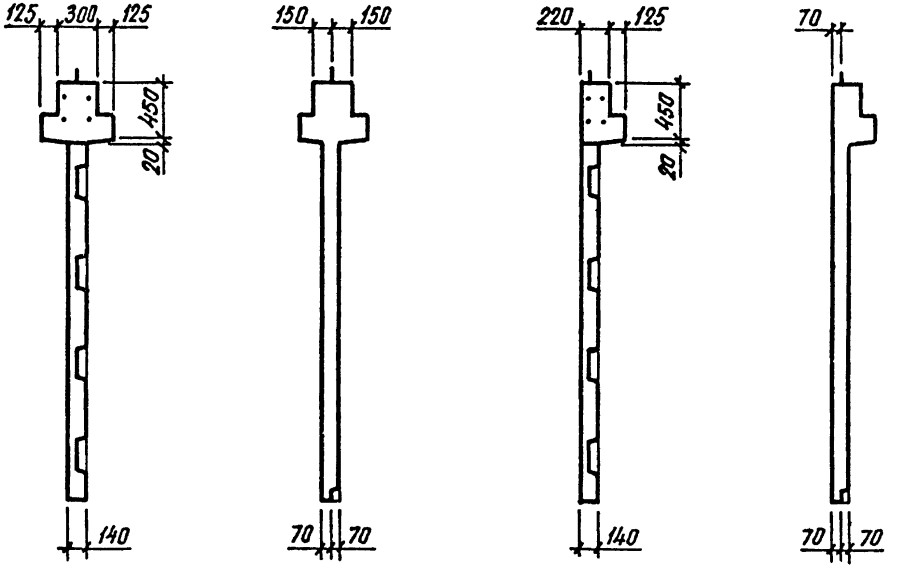

ТАБЛИЦУ ИСПОЛНЕНИЙ СМ. НА ЛИСТЕ 2

44
9156/1

			1.020.1-3ПВ.4-3 09СБ
			ДИАФРАГМА ЖЕСТКОСТИ 2Д 30.33, 1Д 30.33 СБОРОЧНЫЙ ЧЕРТЕЖ
НАЧ ОТД	Шевчук		
Н КОНТР	Ребров		
ГЛ СПЕЦ	Ничипоренко		
ПРОВЕРИЛ	Ничипоренко		
РАЗРАБ	Литвиненко	Лит	

СТАДИЯ	МАССА	МАСШТАБ
Р	СМ ТАБЛ	
ЛИСТ 1	ЛИСТОВ 2	

ГОСГРАЖДАНСТРОЙ
КиевЗНИИЭП

ФОРМАТ А3

Рис.3

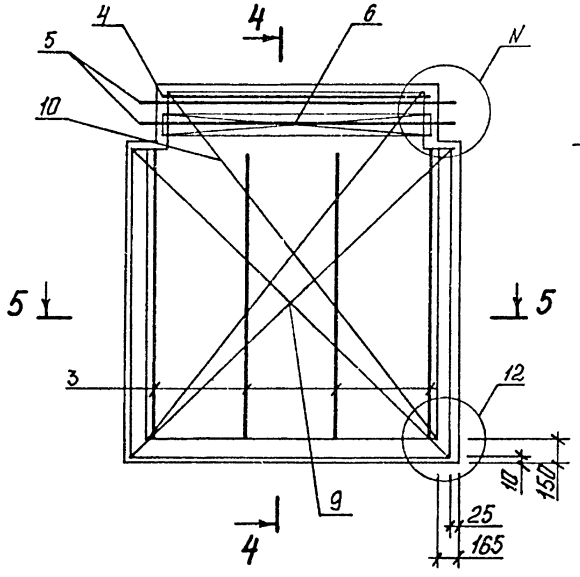

4-4

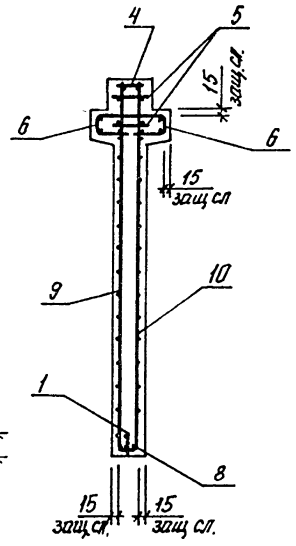

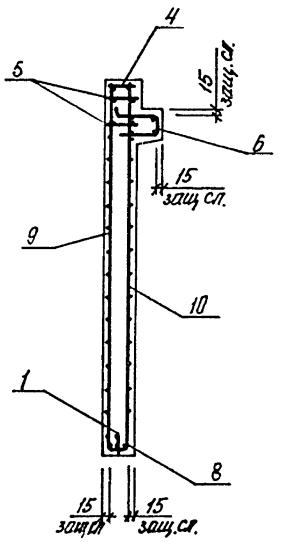

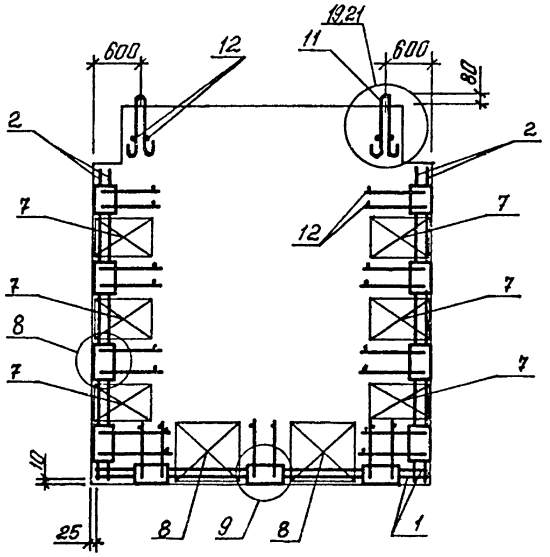

5-5

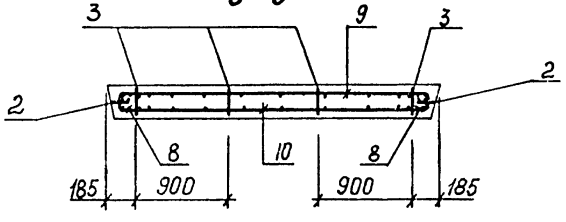

ОБОЗНАЧЕНИЕ	МАРКА	РИС.	М	N	МАССА, Т
I.020.I-3ПВ.4-3 09	2Д 30.33-I-ПВ	I,3	I	6	3,97
-0I	2Д 30.33-2-ПВ	I,3	I	6	3,98
-02	2Д 30.33-3-ПВ	I,3	I	6	4,00
-03	2Д 30.33-4-ПВ	I,3	I	6	4,02
-04	2Д 30.33-5-ПВ	I,3	I	6	4,04
-05	ID 30.33-I-ПВ	2,4	2	7	3,79
-06	ID 30.33-2-ПВ	2,4	2	7	3,80
-07	ID 30.33-3-ПВ	2,4	2	7	3,8I
-08	ID 30.33-4-ПВ	2,4	2	7	3,83
-09	ID 30.33-5-ПВ	2,4	2	7	3,85

ФОРМАТ	ЗОНА	ПОЗ	ОБОЗНАЧЕНИЕ	НАИМЕНОВАНИЕ	КОЛ	ПРИМЕЧАНИЕ
				ДОКУМЕНТАЦИЯ		
А3			1.020.1-3ПВ.4-3 10СБ	СБОРОЧНЫЙ ЧЕРТЕЖ		
А3			1.020.1-3ПВ.4-3 00Д1	УЗЛЫ		
А3			1.020.1-3ПВ.4-3 00РС	ВЕДОМОСТЬ РАСХОДА СТАЛИ НА ЭЛЕМЕНТ		
А4			1.020.1-3ПВ.4-3 00ТО	ТЕХНИЧЕСКОЕ ОПИСАНИЕ		
				СБОРОЧНЫЕ ЕДИНИЦЫ		
				КАРКАС УКРУПН. СБОРКИ		
А4	1		1.020.1-3ПВ.4-4 07	СМН15	1	
А4	2		1.020.1-3ПВ.4-4 05	СМН11	2	
				КАРКАС ПЛОСКИЙ		
А4	3		1.020.1-3ПВ.4-4 14-01	КР25	7	
А4	4		1.020.1-3ПВ.4-4 23-05	КР104	1	
А4	7		1.020.1-3ПВ.4-4 22-02	КР97	6	
А4	8		1.020.1-3ПВ.4-4 27-01	КР121	5	
				СЕТКА		
А4	9		1.020.1-3ПВ.4-4 30-07	С12	1	
А4	10		1.020.1-3ПВ.4-4 31-07	С16	1	
				ДЕТАЛИ		
БЧ	12		6.013.130	СТ. ОТД. ГОСТ 5781-82* Ф6 А-III L=130	32	0.03КГ
				ПЕРЕМЕННЫЕ ДАННЫЕ		
				ДЛЯ ИСПОЛНЕНИЙ:		
				1.020.1-3ПВ.4-3 10 2Д 56.33-1-ПВ		
				СБОРОЧНЫЕ ЕДИНИЦЫ		
				КАРКАС ПЛОСКИЙ		
А4	5		1.020.1-3ПВ.4-4 15-08	КР40	2	
А4	6		1.020.1-3ПВ.4-4 24-05	КР115	2	
				ДЕТАЛИ		
А4	11		1.020.1-3ПВ.4-4 52-08	ПЕТЛЯ СТРОПОВОЧНАЯ ПСВ9	2	
				МАТЕРИАЛЫ		
				БЕТОН ТЯЖЕЛЫЙ М300		2.96М3

1.020.1-3ПВ.4-3 10

НАЧОТД	Шевченко		
НКОНТР	Ребров		
ГЛСПЕЦ	Ничипоренко		
ПРОВЕРИЛ	Ничипоренко		
РАЗРАБ	Пинчук		

ДИАФРАГМА ЖЕСТКОСТИ
2Д 56.33, ЦД 56.33

СТАДИЯ	ЛИСТ	ЛИСТОВ
Р	1	4

ГОСГРАЖДАНСТРОЙ
КиевЗНИИЭП

ФОРМАТ А4

Федько

ОПЕРАТОР ТЛП КОРТ

ЭПВЦ Киев ЗНИИЭП

ФОРМАТ	ЗОНА	ПОЗ	ОБОЗНАЧЕНИЕ	НАИМЕНОВАНИЕ	КОЛ	ПРИМЕЧАНИЕ
				1.020.1-3ПВ.4-3 10-01 2Д 56.33-2-ПВ		
				СБОРОЧНЫЕ ЕДИНИЦЫ		
				КАРКАС ПЛОСКИЙ		
А4	5		1.020.1-3ПВ.4-4 16-05	КР46	2	
А4	6		1.020.1-3ПВ.4-4 24-05	КР115	2	
				ДЕТАЛИ		
А4	11		1.020.1-3ПВ.4-4 52-08	ПЕТЛЯ СТРОПОВОЧНАЯ ПСВ9	2	
				МАТЕРИАЛЫ		
				БЕТОН ТЯЖЕЛЫЙ М300		2.96М3
				1.020.1-3ПВ.4-3 10-02 2Д 56.33-3-ПВ		
				СБОРОЧНЫЕ ЕДИНИЦЫ		
				КАРКАС ПЛОСКИЙ		
А4	5		1.020.1-3ПВ.4-4 17-01	КР52	2	
А4	6		1.020.1-3ПВ.4-4 24-05	КР115	2	
				ДЕТАЛИ		
А4	11		1.020.1-3ПВ.4-4 52-08	ПЕТЛЯ СТРОПОВОЧНАЯ ПСВ9	2	
				МАТЕРИАЛЫ		
				БЕТОН ТЯЖЕЛЫЙ М300		2.96М3
				1.020.1-3ПВ.4-3 10-03 2Д 56.33-4-ПВ		
				СБОРОЧНЫЕ ЕДИНИЦЫ		
				КАРКАС ПЛОСКИЙ		
А4	5		1.020.1-3ПВ.4-4 17-07	КР58	2	
А4	6		1.020.1-3ПВ.4-4 24-05	КР115	2	
				ДЕТАЛИ		
А4	11		1.020.1-3ПВ.4-4 52-08	ПЕТЛЯ СТРОПОВОЧНАЯ ПСВ9	2	
				МАТЕРИАЛЫ		
				БЕТОН ТЯЖЕЛЫЙ М300		2.96М3

ВЗАМ ИНВ №

ПОДПИСЬ И ДАТА

ИНВ №ПОДЛ

46
9136/1

1.020.1-3ПВ.4-3 10

ЛИСТ 2

ФОРМАТ А4

ФОРМАТ	ЗОНА	ПОЗ	ОБОЗНАЧЕНИЕ	НАИМЕНОВАНИЕ	КОЛ	ПРИМЕЧАНИЕ
				1.020.1-3ПВ.4-3 10-04 2Д 56.33-5-ПВ		
				СБОРОЧНЫЕ ЕДИНИЦЫ		
				КАРКАС ПЛОСКИЙ		
А4	5		1.020.1-3ПВ.4-4 18-03	КР64	2	
А4	6		1.020.1-3ПВ.4-4 24-05	КР115	2	
				ДЕТАЛИ		
				ПЕТЛЯ СТРОПОВОЧНАЯ		
А4	11		1.020.1-3ПВ.4-4 52-08	ПСВ9	2	
				МАТЕРИАЛЫ		
				БЕТОН ТЯЖЕЛЫЙ М300		2.96М3
				1.020.1-3ПВ.4-3 10-05 1Д 56.33-1-ПВ		
				СБОРОЧНЫЕ ЕДИНИЦЫ		
				КАРКАС ПЛОСКИЙ		
А4	5		1.020.1-3ПВ.4-4 18-09	КР70	2	
А4	6		1.020.1-3ПВ.4-4 25-05	КР116	1	
				ДЕТАЛИ		
				ПЕТЛЯ СТРОПОВОЧНАЯ		
А4	11		1.020.1-3ПВ.4-4 52-07	ПСВ8	2	
				МАТЕРИАЛЫ		
				БЕТОН ТЯЖЕЛЫЙ М300		2.81М3
				1.020.1-3ПВ.4-3 10-06 1Д 56.33-2-ПВ		
				СБОРОЧНЫЕ ЕДИНИЦЫ		
				КАРКАС ПЛОСКИЙ		
А4	5		1.020.1-3ПВ.4-4 19-05	КР76	2	
А4	6		1.020.1-3ПВ.4-4 25-05	КР116	1	
				ДЕТАЛИ		
				ПЕТЛЯ СТРОПОВОЧНАЯ		
А4	11		1.020.1-3ПВ.4-4 52-07	ПСВ8	2	
				МАТЕРИАЛЫ		
				БЕТОН ТЯЖЕЛЫЙ М300		2.81М3

ЭПВЦ Киев ЗНИИЭП | ОПЕРАТОР ТЛП КОРТ | Федько

ВЗАМ ИНВ № | ПОДПИСЬ И ДАТА | ИНВ №ПОДЛ

1.020.1-3ПВ.4-3 10 | ЛИСТ 3

ФОРМАТ А4

ФОРМАТ	ЗОНА	ПОЗ	ОБОЗНАЧЕНИЕ	НАИМЕНОВАНИЕ	КОЛ	ПРИМЕЧАНИЕ
				1.020.1-3ПВ.4-3 10-07 1Д 56.33-3-ПВ		
				СБОРОЧНЫЕ ЕДИНИЦЫ		
				КАРКАС ПЛОСКИЙ		
А4	5		1.020.1-3ПВ.4-4 20-01	КР82	2	
А4	6		1.020.1-3ПВ.4-4 25-05	КР116	1	
				ДЕТАЛИ		
				ПЕТЛЯ СТРОПОВОЧНАЯ		
А4	11		1.020.1-3ПВ.4-4 52-07	ПСВ8	2	
				МАТЕРИАЛЫ		
				БЕТОН ТЯЖЕЛЫЙ М300		2.81М3
				1.020.1-3ПВ.4-3 10-08 1Д 56.33-4-ПВ		
				СБОРОЧНЫЕ ЕДИНИЦЫ		
				КАРКАС ПЛОСКИЙ		
А4	5		1.020.1-3ПВ.4-4 20-07	КР88	2	
А4	6		1.020.1-3ПВ.4-4 25-05	КР116	1	
				ДЕТАЛИ		
				ПЕТЛЯ СТРОПОВОЧНАЯ		
А4	11		1.020.1-3ПВ.4-4 52-07	ПСВ8	2	
				МАТЕРИАЛЫ		
				БЕТОН ТЯЖЕЛЫЙ М300		2.81М
				1.020.1-3ПВ.4-3 10-09 1Д 56.33-5-ПВ		
				СБОРОЧНЫЕ ЕДИНИЦЫ		
				КАРКАС ПЛОСКИЙ		
А4	5		1.020.1-3ПВ.4-4 21-03	КР94	2	
А4	6		1.020.1-3ПВ.4-4 25-05	КР116	1	
				ДЕТАЛИ		
				ПЕТЛЯ СТРОПОВОЧНАЯ		
А4	11		1.020.1-3ПВ.4-4 52-07	ПСВ8	2	
				МАТЕРИАЛЫ		
				БЕТОН ТЯЖЕЛЫЙ М300		2.81М

ЭПВЦ Киев ЗНИИЭП | ОПЕРАТОР ТЛП КОРТ | Федько

ВЗАМ ИНВ № | ПОДПИСЬ И ДАТА | ИНВ №ПОДЛ

9156,1

47

1.020.1-3ПВ.4-3 10 | ЛИСТ 4

ФОРМАТ А4

Рис. 1

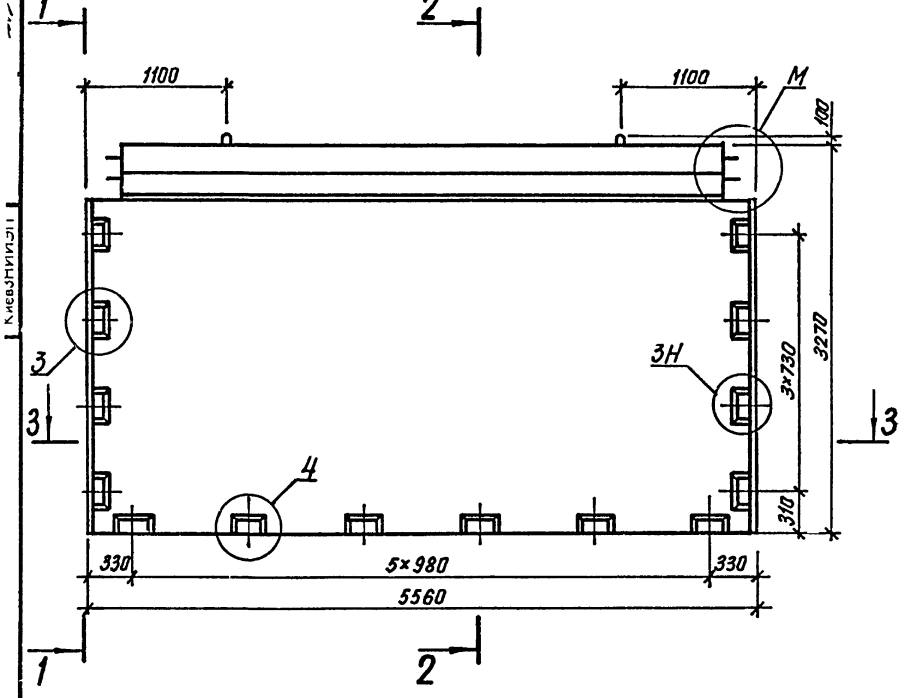

3 – 3

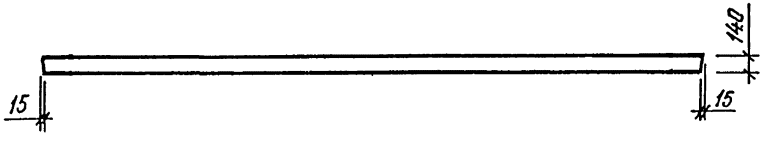

1 – 1 2 – 2 1 – 1 2 – 2

Рис. 2 остальное см. Рис. 1

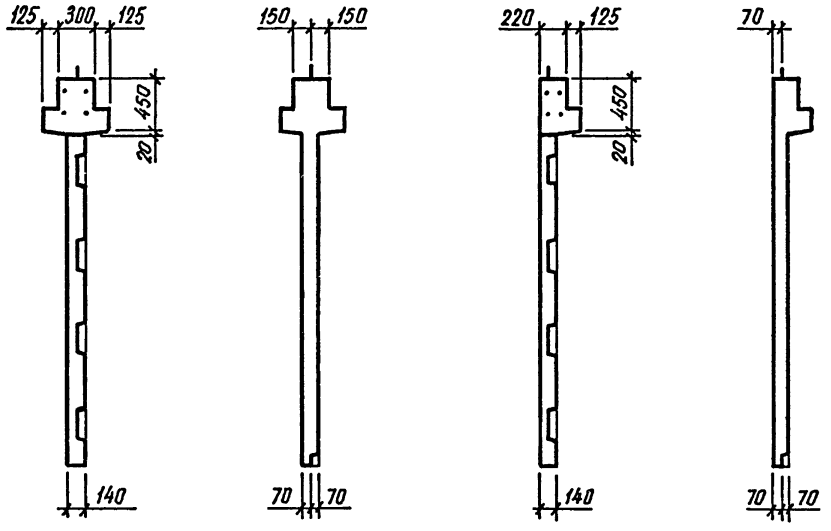

ТАБЛИЦУ ИСПОЛНЕНИЙ СМ. НА ЛИСТЕ 2

48
9156/1

		1.020.1 – 3ПВ.4-3 10СБ	
НАЧ ОТД	Шевченко	ДИАФРАГМА ЖЕСТКОСТИ 2Д 56.33, 1Д 56.33 СБОРОЧНЫЙ ЧЕРТЕЖ	СТАДИЯ: Р; МАССА: СМ ТАБЛ; МАСШТАБ:
Н КОНТР	Ребров		ЛИСТ 1; ЛИСТОВ 2
ГЛ СПЕЦ	Ничипоренко		ГОСГРАЖДАНСТРОЙ КиевЗНИИЭП
ПРОВЕРИЛ	Ничипоренко		
РАЗРАБ	Литвиненко		

ФОРМАТ А3

Рис.3

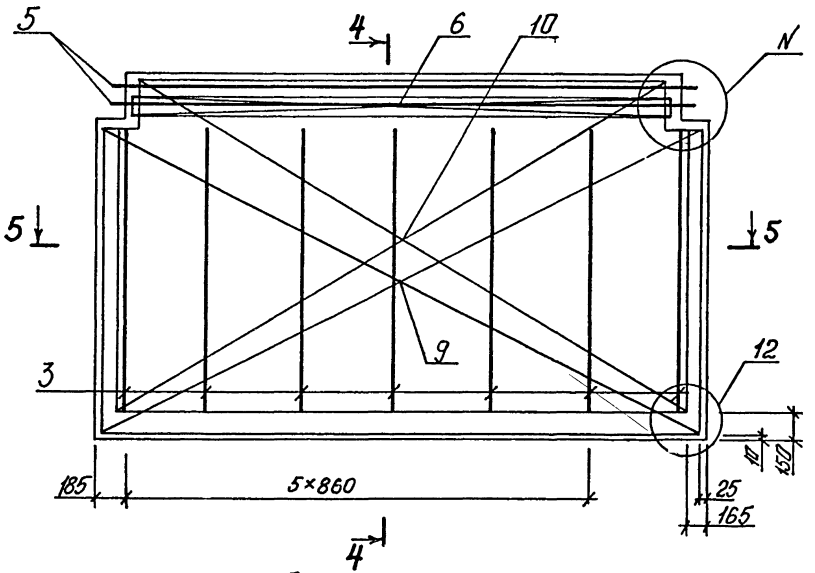

Размещение петель и закладных изделий.

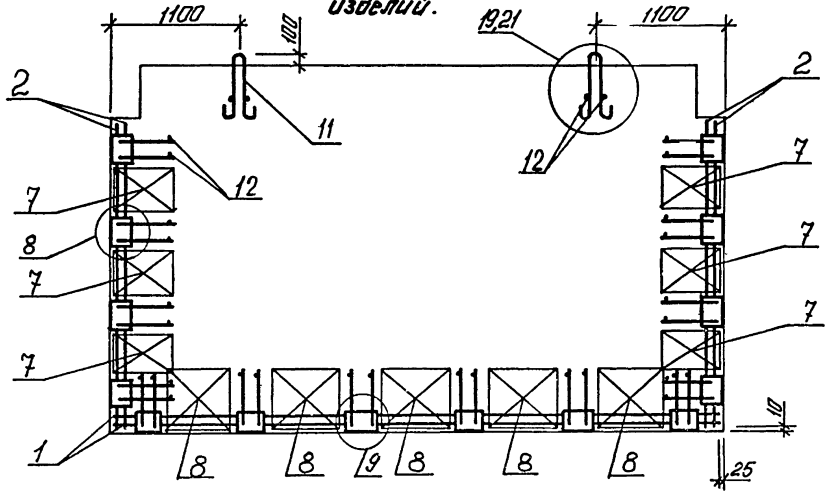

4-4

Рис. 4 остальное см. Рис.3

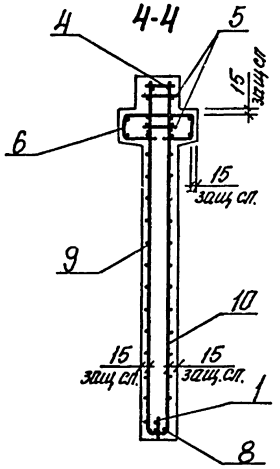

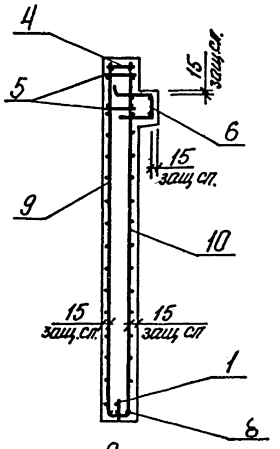

5-5

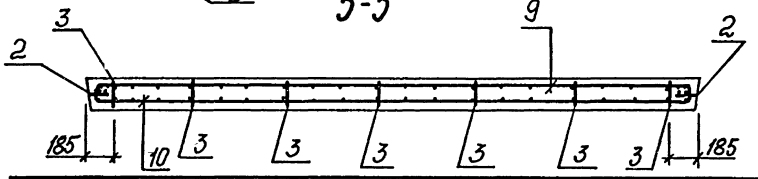

ОБОЗНАЧЕНИЕ	МАРКА	РИС.	М	N	МАССА,Т
I.020.I-3ПВ.4-3 I0	2Д 56.33-I-ПВ	I,3	I	6	7,65
-0I	2Д 56.33-2-ПВ	I,3	I	6	7,68
-02	2Д 56.33-3-ПВ	I,3	I	6	7,7I
-03	2Д 56.33-4-ПВ	I,3	I	6	7,74
-04	2Д 56.33-5-ПВ	I,3	I	6	7,78
-05	IД 56.33-I-ПВ	2,4	2	7	7,28
-06	IД 56.33-2-ПВ	2,4	2	7	7,30
-07	IД 56.33-3-ПВ	2,4	2	7	7,33
-08	IД 56.33-4-ПВ	2,4	2	7	7,36
-09	IД 56.33-5-ПВ	2,4	2	7	7,40

49
9156/1

1.020.1-3ПВ.4-3 10СБ

ЛИСТ 2

ФОРМАТ А3

ТЛП КОРТ

КиевЗНИИЭП

ФОРМАТ	ЗОНА	ПОЗ	ОБОЗНАЧЕНИЕ	НАИМЕНОВАНИЕ	КОЛ	ПРИМЕЧАНИЕ
				ДОКУМЕНТАЦИЯ		
А3			1.020.1-3ПВ.4-3 11СВ	СВОРОЧНЫЙ ЧЕРТЕЖ		
А3			1.020.1-3ПВ.4-3 00Д1	УЗЛЫ		
А3			1.020.1-3ПВ.4-3 00РС	ВЕДОМОСТЬ РАСХОДА СТАЛИ НА ЭЛЕМЕНТ		
А4			1.020.1-3ПВ.4-3 00ТО	ТЕХНИЧЕСКОЕ ОПИСАНИЕ		
				СБОРОЧНЫЕ ЕДИНИЦЫ		
				КАРКАС УКРУПН. СБОРКИ		
А4	1		1.020.1-3ПВ.4-4 01	СМН1	2	
А4	2		1.020.1-3ПВ.4-4 05	СМН11	2	
				КАРКАС ПЛОСКИЙ		
А4	3		1.020.1-3ПВ.4-4 14-01	КР25	2	
А4	4		1.020.1-3ПВ.4-4 15-01	КР33	4	
А4	5		1.020.1-3ПВ.4-4 22-02	КР97	6	
А4	7		1.020.1-3ПВ.4-4 23-02	КР101	1	
А4	9		1.020.1-3ПВ.4-4 26-01	КР118	1	
				СЕТКА		
А4	10		1.020.1-3ПВ.4-4 34-02	С39	1	
А4	11		1.020.1-3ПВ.4-4 36-02	С41	1	
А4	12		1.020.1-3ПВ.4-4 35-02	С44	1	
А4	13		1.020.1-3ПВ.4-4 37-02	С46	1	
А4	14		1.020.1-3ПВ.4-4 46-01	С108	2	
				ДЕТАЛИ		
				ПЕТЛЯ СТРОПОВОЧНАЯ		
А4	15		1.020.1-3ПВ.4-4 52-03	ПСВ4	2	
				СТ. ОТД. ГОСТ 5781-82*		
БЧ	16		25.013.2880	Ф25 А-III L=2880	4	11.1КГ
БЧ	17		6.013.130	Ф6 А-III L=130	24	0.03КГ
				ПРОБКА ДЕРЕВЯННАЯ		
БЧ	18		70.80.120	70Х80 L=120	4	
				МАТЕРИАЛЫ		
				ПИЛОМАТЕРИАЛ		.003М3
			ПЕРЕМЕННЫЕ ДАННЫЕ	ДЛЯ ИСПОЛНЕНИЙ:		
				1.020.1-3ПВ.4-3 11 2ДП 26.33-1-ПВ		
				СБОРОЧНЫЕ ЕДИНИЦЫ		

		1.020.1-3ПВ.4-3 11	
ГИП ОТД	Шевченко		
Н.КОНТР	Ребров	ДИАФРАГМА ЖЕСТКОСТИ 2ДП 26,33, 1ДП 26.33	СТАДИЯ: Р; ЛИСТ: 1; ЛИСТОВ: 4
ГЛ.СПЕЦ	Ничипоренко		ГОСГРАЖДАНСТРОЙ КиевЗНИИЭП
ПРОВЕРИЛ	Ничипоренко		
РАЗРАБ.	Пинчук		

ФОРМАТ А4

ЭПВЦ Киев ЗНИИЭП

ОПЕРАТОР ТЛП КОРТ

Федько

ФОРМАТ	ЗОНА	ПОЗ.	ОБОЗНАЧЕНИЕ	НАИМЕНОВАНИЕ	КОЛ	ПРИМЕЧАНИЕ
				КАРКАС ПЛОСКИЙ		
А4	6		1.020.1-3ПВ.4-4 15-05	КР37	2	
А4	8		1.020.1-3ПВ.4-4 24-02	КР109	2	
				МАТЕРИАЛЫ		
				БЕТОН ТЯЖЕЛЫЙ М300		0.98М3
				1.020.1-3ПВ.4-3 11-01 2ДП 26.33-2-ПВ		
				СБОРОЧНЫЕ ЕДИНИЦЫ		
				КАРКАС ПЛОСКИЙ		
А4	6		1.020.1-3ПВ.4-4 16-02	КР43	2	
А4	8		1.020.1-3ПВ.4-4 24-02	КР109	2	
				МАТЕРИАЛЫ		
				БЕТОН ТЯЖЕЛЫЙ М300		0.98М3
				1.020.1-3ПВ.4-3 11-02 2ДП 26.33-3-ПВ		
				СБОРОЧНЫЕ ЕДИНИЦЫ		
				КАРКАС ПЛОСКИЙ		
А4	6		1.020.1-3ПВ.4-4 16-08	КР49	2	
А4	8		1.020.1-3ПВ.4-4 24-02	КР109	2	
				МАТЕРИАЛЫ		
				БЕТОН ТЯЖЕЛЫЙ М300		0.98М3
				1.020.1-3ПВ.4-3 11-03 2ДП 26.33-4-ПВ		
				СБОРОЧНЫЕ ЕДИНИЦЫ		
				КАРКАС ПЛОСКИЙ		
А4	6		1.020.1-3ПВ.4-4 17-04	КР55	2	
А4	8		1.020.1-3ПВ.4-4 24-02	КР109	2	
				МАТЕРИАЛЫ		
				БЕТОН ТЯЖЕЛЫЙ М300		0.98М3
				1.020.1-3ПВ.4-3 11-04 2ДП 26.33-5-ПВ		
				СБОРОЧНЫЕ ЕДИНИЦЫ		

ВЗАМ.ИНВ.№ | ПОДПИСЬ И ДАТА | ИНВ.№ ПОДЛ.

50
9156/1

1.020.1-3ПВ.4-3 11	ЛИСТ 2

ФОРМАТ А4

ФОРМАТ	ЗОНА	ПОЗ	ОБОЗНАЧЕНИЕ	НАИМЕНОВАНИЕ	КОЛ	ПРИМЕЧАНИЕ
				КАРКАС ПЛОСКИЙ		
А4		6	1.020.1-3ПВ.4-4 18	КР61	2	
А4		8	1.020.1-3ПВ.4-4 24-02	КР109	2	
				МАТЕРИАЛЫ		
				БЕТОН ТЯЖЕЛЫЙ М300		0.98М3
				1.020.1-3ПВ.4-3 11-05 1ДП 26.33-1-ПВ		
				СБОРОЧНЫЕ ЕДИНИЦЫ		
				КАРКАС ПЛОСКИЙ		
А4		6	1.020.1-3ПВ.4-4 18-06	КР67	2	
А4		8	1.020.1-3ПВ.4-4 25-02	КР110	1	
				МАТЕРИАЛЫ		
				БЕТОН ТЯЖЕЛЫЙ М300		0.92М3
				1.020.1-3ПВ.4-3 11-06 1ДП 26.33-2-ПВ		
				СБОРОЧНЫЕ ЕДИНИЦЫ		
				КАРКАС ПЛОСКИЙ		
А4		6	1.020.1-3ПВ.4-4 19-02	КР73	2	
А4		8	1.020.1-3ПВ.4-4 25-02	КР110	1	
				МАТЕРИАЛЫ		
				БЕТОН ТЯЖЕЛЫЙ М300		0.92М3
				1.020.1-3ПВ.4-3 11-07 1ДП 26.33-3-ПВ		
				СБОРОЧНЫЕ ЕДИНИЦЫ		
				КАРКАС ПЛОСКИЙ		
А4		6	1.020.1-3ПВ.4-4 19-08	КР79	2	
А4		8	1.020.1-3ПВ.4-4 25-02	КР110	1	
				МАТЕРИАЛЫ		
				БЕТОН ТЯЖЕЛЫЙ М300		0.92М3
				1.020.1-3ПВ.4-3 11-08 1ДП 26.33-4-ПВ		
				СБОРОЧНЫЕ ЕДИНИЦЫ		

ЭПВЦ Киев ЗНИИЭП ТЛП КОРТ

ВЗАМ ИНВ № | ПОДПИСЬ И ДАТА | ИНВ №ПОДЛ

1.020.1-3ПВ.4-3 11 | ЛИСТ 3

ФОРМАТ А4

ФОРМАТ	ЗОНА	ПОЗ	ОБОЗНАЧЕНИЕ	НАИМЕНОВАНИЕ	КОЛ	ПРИМЕЧАНИЕ
				КАРКАС ПЛОСКИЙ		
А4		6	1.020.1-3ПВ.4-4 20-04	КР85	2	
А4		8	1.020.1-3ПВ.4-4 25-02	КР110	1	
				МАТЕРИАЛЫ		
				БЕТОН ТЯЖЕЛЫЙ М300		0.92М3
				1.020.1-3ПВ.4-3 11-09 1ДП 26.33-5-ПВ		
				СБОРОЧНЫЕ ЕДИНИЦЫ		
				КАРКАС ПЛОСКИЙ		
А4		6	1.020.1-3ПВ.4-4 21	КР91	2	
А4		8	1.020.1-3ПВ.4-4 25-02	КР110	1	
				МАТЕРИАЛЫ		
				БЕТОН ТЯЖЕЛЫЙ М300		0.92М3

ЭПВЦ Киев ЗНИИЭП ТЛП КОРТ ОПЕРАТОР Федько

51
9156/1

1.020.1-3ПВ.4-3 11 | ЛИСТ 4

ФОРМАТ А4

Рис. 1

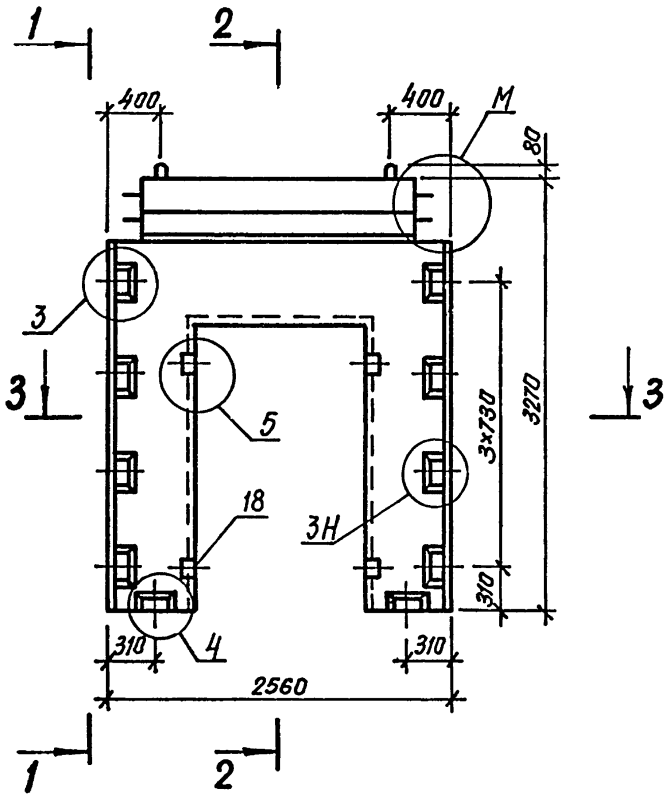

3 – 3

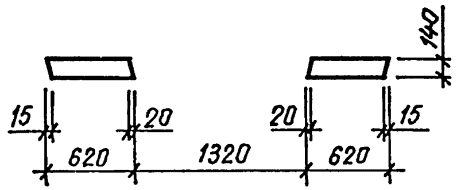

1 – 1 2 – 2 1 – 1 2 – 2

Рис. 2 остальное см. Рис. 1

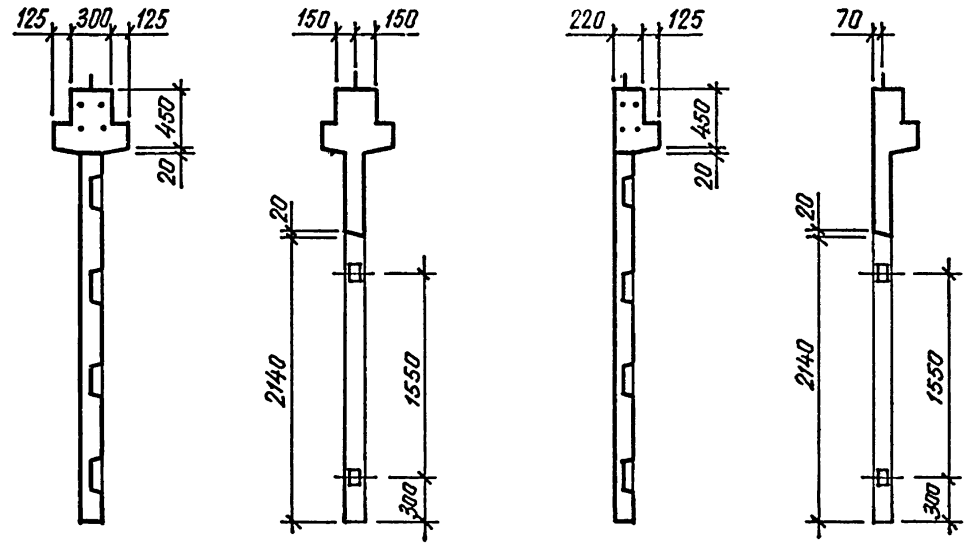

ТАБЛИЦУ ИСПОЛНЕНИЙ СМ. НА ЛИСТЕ 2

52
9156/1

				1.020.1-3ПВ.4-3 11СБ	
				ДИАФРАГМА ЖЕСТКОСТИ 2ДП 26.33, 1ДП 26.33 СБОРОЧНЫЙ ЧЕРТЕЖ	СТАДИЯ: Р; МАССА: СМ ТАБЛ; МАСШТАБ:
НАЧ ОТД	Шевченко				ЛИСТ 1 ЛИСТОВ 2
Н КОНТР	Ребров				ГОСГРАЖДАНСТРОЙ КиевЗНИИЭП
ГЛ СПЕЦ	Ничипоренко				
ПРОВЕРИЛ	Ничипоренко				
РАЗРАБ	Литвиненко				

ФОРМАТ А3

Рис. 3

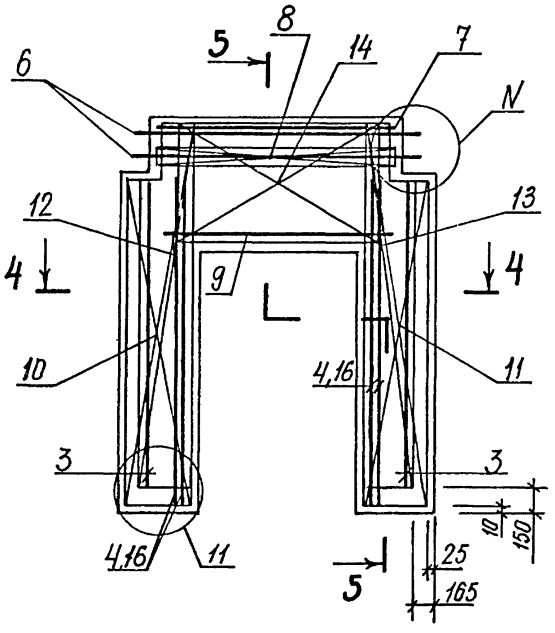

5-5

Рис. 4 остальное см. Рис.3

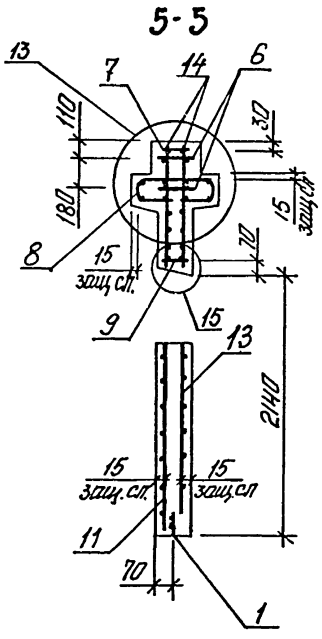

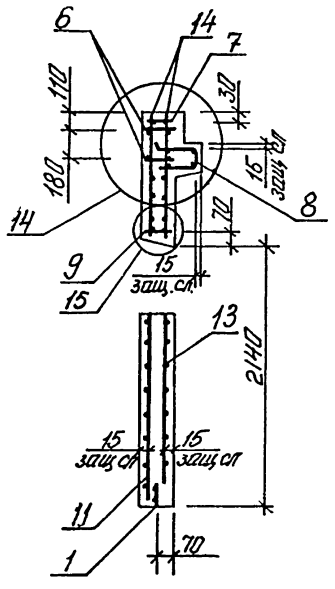

Размещение петель и закладных изделий

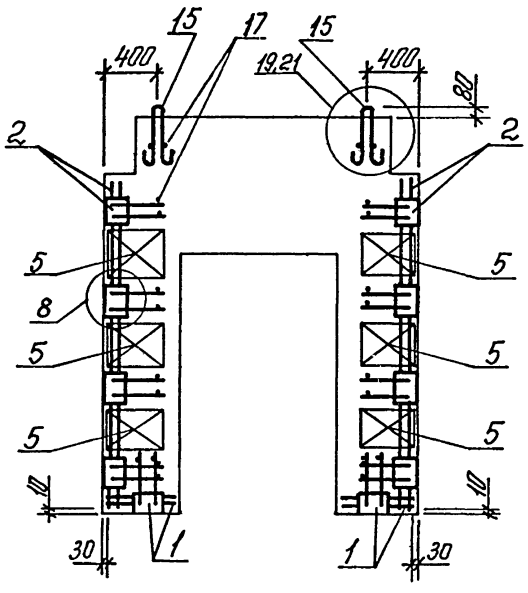

4-4

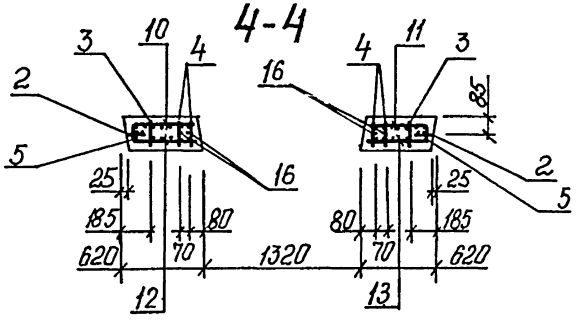

ОБОЗНАЧЕНИЕ	МАРКА	РИС.	М	N	МАССА, Т
I.020.I-3ПВ.4-3 II	2ДП 26.33-I-ПВ	I,3	I	6	2,64
-0I	2ДП 26.33-2-ПВ	I,3	I	6	2,65
-02	2ДП 26.33-3-ПВ	I,3	I	6	2,66
-03	2ДП 26.33-4-ПВ	I,3	I	6	2,68
-04	2ДП 26.33-5-ПВ	I,3	I	6	2,69
-05	IДП 26.33-I-ПВ	2,4	2	7	2,49
-06	IДП 26.33-2-ПВ	2,4	2	7	2,50
-07	IДП 26.33-3-ПВ	2,4	2	7	2,5I
-08	IДП 26.33-4-ПВ	2,4	2	7	2,53
-09	IДП 26.33-5-ПВ	2,4	2	7	2,54

ФОРМАТ	ЗОНА	ПОЗ	ОБОЗНАЧЕНИЕ	НАИМЕНОВАНИЕ	КОЛ	ПРИМЕЧАНИЕ
				ДОКУМЕНТАЦИЯ		
А3			1.020.1-3ПВ.4-3 12СБ	СБОРОЧНЫЙ ЧЕРТЕЖ		
А3			1.020.1-3ПВ.4-3 00Д1	УЗЛЫ		
А3			1.020.1-3ПВ.4-3 00РС	ВЕДОМОСТЬ РАСХОДА СТАЛИ НА ЭЛЕМЕНТ		
А4			1.020.1-3ПВ.4-3 00ТО	ТЕХНИЧЕСКОЕ ОПИСАНИЕ		
				СБОРОЧНЫЕ ЕДИНИЦЫ		
				КАРКАС УКРУПН. СБОРКИ		
А4	1		1.020.1-3ПВ.4-4 03-01	СМН6	2	
А4	2		1.020.1-3ПВ.4-4 05	СМН11	2	
				КАРКАС ПЛОСКИЙ		
А4	3		1.020.1-3ПВ.4-4 14-01	КР25	4	
А4	4		1.020.1-3ПВ.4-4 15-01	КР33	4	
А4	5		1.020.1-3ПВ.4-4 22-02	КР97	6	
А4	7		1.020.1-3ПВ.4-4 28-04	КР129	2	
А4	8		1.020.1-3ПВ.4-4 28-03	КР128	1	
А4	10		1.020.1-3ПВ.4-4 26-01	КР118	1	
А4	11		1.020.1-3ПВ.4-4 22-02	КР97	4	
				СЕТКА		
А4	12		1.020.1-3ПВ.4-4 34-03	С40	1	
А4	13		1.020.1-3ПВ.4-4 36-03	С42	1	
А4	14		1.020.1-3ПВ.4-4 35-03	С45	1	
А4	15		1.020.1-3ПВ.4-4 37-03	С47	1	
А4	16		1.020.1-3ПВ.4-4 46-01	С108	2	
				ДЕТАЛИ		
				ПЕТЛЯ СТРОПОВОЧНАЯ		
А4	17		1.020.1-3ПВ.4-4 52-07	ПСВ8	2	
				СТ. ОТД. ГОСТ 5781-82*		
ВЧ	18		25.013.2880	Ф25 А-III L=2880	4	11.1КГ
ВЧ	19		6.013.130	Ф6 А-III L=130	32	0.03КГ
				ПРОБКА ДЕРЕВЯННАЯ		
ВЧ	20		70.80.120	70Х80 L=120	4	
				МАТЕРИАЛЫ		
				ПИЛОМАТЕРИАЛ		.003М3
			ПЕРЕМЕННЫЕ ДАННЫЕ	ДЛЯ ИСПОЛНЕНИЙ:		
				1.020.1-3ПВ.4-3 12 2ДП 56.33-1-ПВ		

НАЧ ОТД	Шевченко	1.020.1-3ПВ.4-3 12	
Н КОНТР	Ребров		
ГЛ СПЕЦ	Ничипоренко	ДИАФРАГМА ЖЕСТКОСТИ 2ДП 56.33, 1ДП 56.33	СТАДИЯ: Р; ЛИСТ: 1; ЛИСТОВ: 4
ПРОВЕРИЛ	Ничипоренко		ГОСГРАЖДАНСТРОЙ КиевЗНИИЭП
РАЗРАБ.	Пинчук		

ФОРМАТ А4

ЭПВЦ Киев ЗНИИЭП | ОПЕРАТОР ТЛП КОРТ | Федько

ФОРМАТ	ЗОНА	ПОЗ	ОБОЗНАЧЕНИЕ	НАИМЕНОВАНИЕ	КОЛ	ПРИМЕЧАНИЕ
				СБОРОЧНЫЕ ЕДИНИЦЫ		
				КАРКАС ПЛОСКИЙ		
А4	6		1.020.1-3ПВ.4-4 15-08	КР40	2	
А4	9		1.020.1-3ПВ.4-4 24-05	КР115	2	
				МАТЕРИАЛЫ		
				БЕТОН ТЯЖЕЛЫЙ М300		2.55М3
				1.020.1-3ПВ.4-3 12-01 2ДП 56.33-2-ПВ		
				СБОРОЧНЫЕ ЕДИНИЦЫ		
				КАРКАС ПЛОСКИЙ		
А4	6		1.020.1-3ПВ.4-4 16-05	КР46	2	
А4	9		1.020.1-3ПВ.4-4 24-05	КР115	2	
				МАТЕРИАЛЫ		
				БЕТОН ТЯЖЕЛЫЙ М300		2.55М3
				1.020.1-3ПВ.4-3 12-02 2ДП 56.33-3-ПВ		
				СБОРОЧНЫЕ ЕДИНИЦЫ		
				КАРКАС ПЛОСКИЙ		
А4	6		1.020.1-3ПВ.4-4 17-01	КР52	2	
А4	9		1.020.1-3ПВ.4-4 24-05	КР115	2	
				МАТЕРИАЛЫ		
				БЕТОН ТЯЖЕЛЫЙ М300		2.55М3
				1.020.1-3ПВ.4-3 12-03 2ДП 56.33-4-ПВ		
				СБОРОЧНЫЕ ЕДИНИЦЫ		
				КАРКАС ПЛОСКИЙ		
А4	6		1.020.1-3ПВ.4-4 17-07	КР58	2	
А4	9		1.020.1-3ПВ.4-4 24-05	КР115	2	
				МАТЕРИАЛЫ		
				БЕТОН ТЯЖЕЛЫЙ М300		2.55М3
				1.020.1-3ПВ.4-3 12-04 2ДП 56.33-5-ПВ		

ВЗАМ ИНВ № | ПОДПИСЬ И ДАТА | ИНВ № ПОДЛ

1.020.1-3ПВ.4-3 12		54 9156/1
	ЛИСТ	2

ФОРМАТ А4

ФОРМАТ	ЗОНА	ПОЗ	ОБОЗНАЧЕНИЕ	НАИМЕНОВАНИЕ	КОЛ	ПРИМЕЧАНИЕ
				СБОРОЧНЫЕ ЕДИНИЦЫ		
				КАРКАС ПЛОСКИЙ		
А4	6		1.020.1-3ПВ.4-4 18-03	КР64	2	
А4	9		1.020.1-3ПВ.4-4 24-05	КР115	2	
				МАТЕРИАЛЫ		
				БЕТОН ТЯЖЕЛЫЙ М300		2.55М3
				1.020.1-3ПВ.4-3 12-05 1ДП 56.33-1-ПВ		
				СБОРОЧНЫЕ ЕДИНИЦЫ		
				КАРКАС ПЛОСКИЙ		
А4	6		1.020.1-3ПВ.4-4 18-09	КР70	2	
А4	9		1.020.1-3ПВ.4-4 25-05	КР116	1	
				МАТЕРИАЛЫ		
				БЕТОН ТЯЖЕЛЫЙ М300		2.41М3
				1.020.1-3ПВ.4-3 12-06 1ДП 56.33-2-ПВ		
				СБОРОЧНЫЕ ЕДИНИЦЫ		
				КАРКАС ПЛОСКИЙ		
А4	6		1.020.1-3ПВ.4-4 19-05	КР76	2	
А4	9		1.020.1-3ПВ.4-4 25-05	КР116	1	
				МАТЕРИАЛЫ		
				БЕТОН ТЯЖЕЛЫЙ М300		2.41М3
				1.020.1-3ПВ.4-3 12-07 1ДП 56.33 3-ПВ		
				СБОРОЧНЫЕ ЕДИНИЦЫ		
				КАРКАС ПЛОСКИЙ		
А4	6		1.020.1-3ПВ.4-4 20-01	КР82	2	
А4	9		1.020.1-3ПВ.4-4 25-05	КР116	1	
				МАТЕРИАЛЫ		
				БЕТОН ТЯЖЕЛЫЙ М300		2.41М3
				1.020.1-3ПВ.4-3 12-08 1ДП 56.33-4-ПВ		

Оператор ТЛП КОРТ

ЭПВЦ Киев ЗНИИЭП

Федько

ВЗАМ ИНВ № | ПОДПИСЬ И ДАТА | ИНВ № ПОДЛ

1.020.1-3ПВ.4-3 12

ЛИСТ 3

ФОРМАТ А4

ФОРМАТ	ЗОНА	ПОЗ	ОБОЗНАЧЕНИЕ	НАИМЕНОВАНИЕ	КОЛ	ПРИМЕЧАНИЕ
				СБОРОЧНЫЕ ЕДИНИЦЫ		
				КАРКАС ПЛОСКИЙ		
А4	6		1.020.1-3ПВ.4-4 20-07	КР88	2	
А4	9		1.020.1-3ПВ.4-4 25-05	КР116	1	
				МАТЕРИАЛЫ		
				БЕТОН ТЯЖЕЛЫЙ М300		2.41М3
				1.020.1-3ПВ.4-3 12-09 1ДП 56.33-5-ПВ		
				СБОРОЧНЫЕ ЕДИНИЦЫ		
				КАРКАС ПЛОСКИЙ		
А4	6		1.020.1-3ПВ.4-4 21-03	КР94	2	
А4	9		1.020.1-3ПВ.4-4 25-05	КР116	1	
				МАТЕРИАЛЫ		
				БЕТОН ТЯЖЕЛЫЙ М300		2.41М3

Оператор ТЛП КОРТ

ЭПВЦ Киев ЗНИИЭП

Федько

1.020.1-3ПВ.4-3 12

ЛИСТ 4

55
9156/1

ФОРМАТ А4

Рис. 1

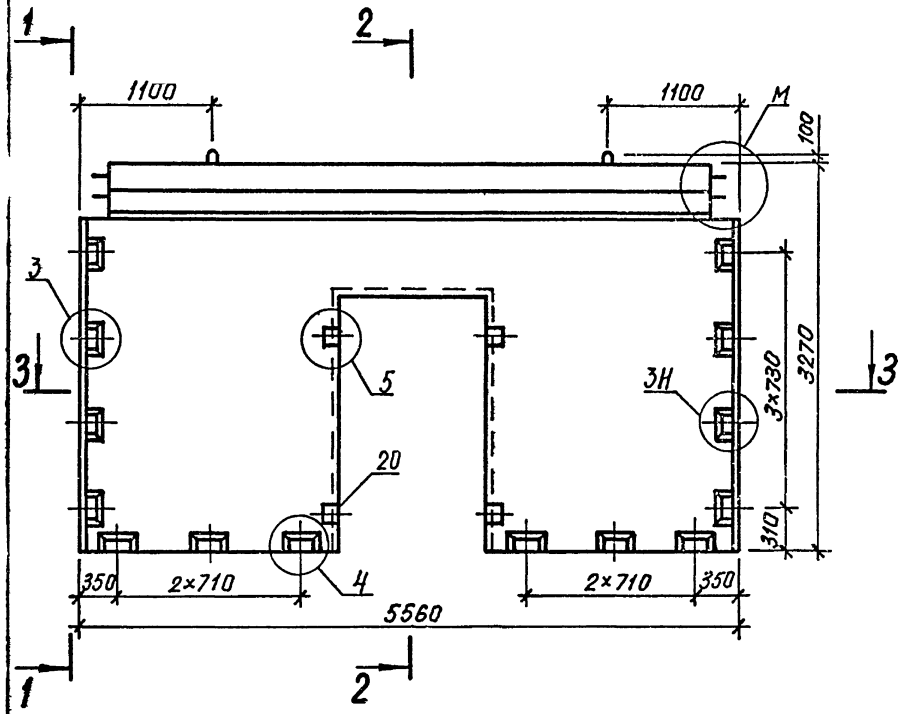

1-1

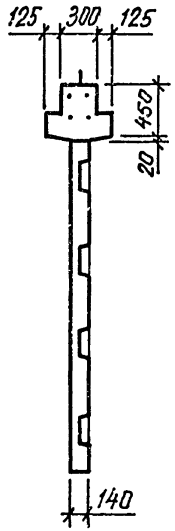

2-2

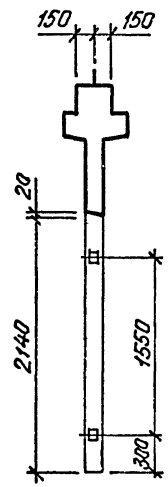

1-1

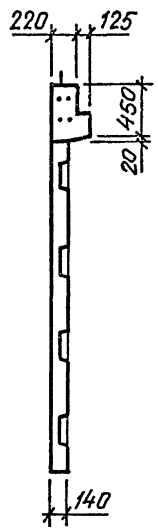

2-2

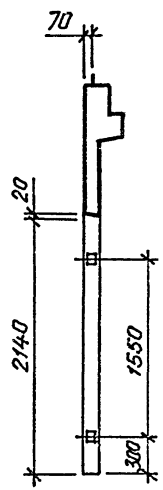

Рис. 2 остальное см. Рис. 1

3-3

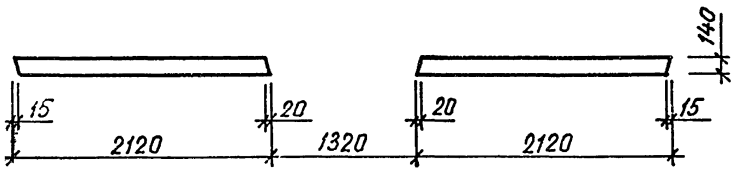

ТАБЛИЦУ ИСПОЛНЕНИЙ СМ. НА ЛИСТЕ 3

56
9156/1

				1.020.1-3ПВ.4-3 12СБ	
				ДИАФРАГМА ЖЕСТКОСТИ 2ДП 56.33, 1ДП 56.33 СБОРОЧНЫЙ ЧЕРТЕЖ	СТАДИЯ: Р; МАССА: СМ ТАБЛ; МАСШТАБ:
НАЧ ОТД	Шевченко				ЛИСТ 1; ЛИСТОВ 3
Н КОНТР	Ребров				ГОСГРАЖДАНСТРОЙ КиевЗНИИЭП
ГЛ СПЕЦ	Ничипоренко				
ПРОВЕРИЛ	Ничипоренко				
РАЗРАБ	Литвиненко				

ФОРМАТ А3

Рис. 3

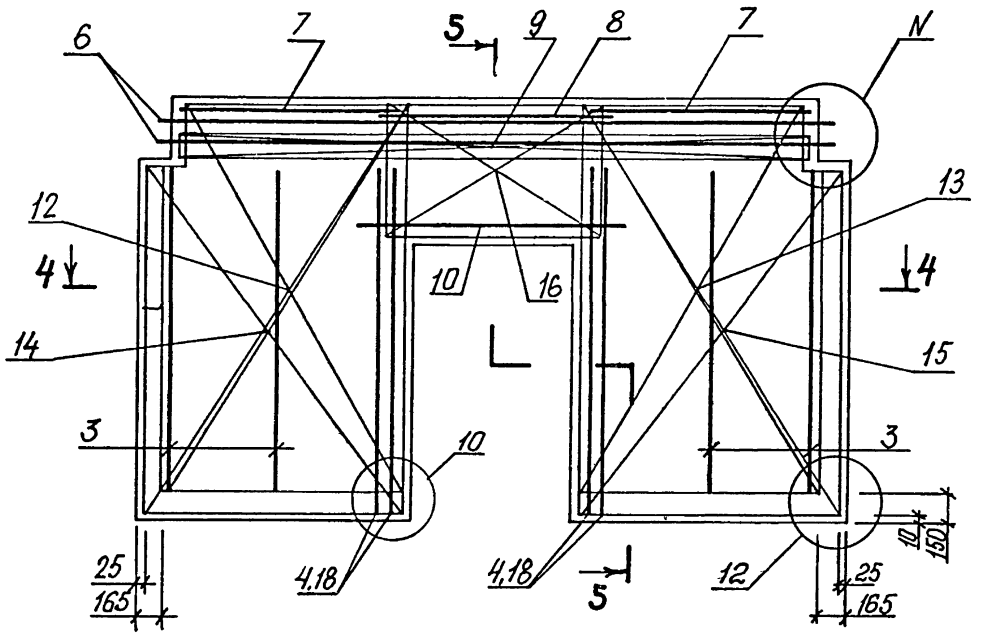

5-5

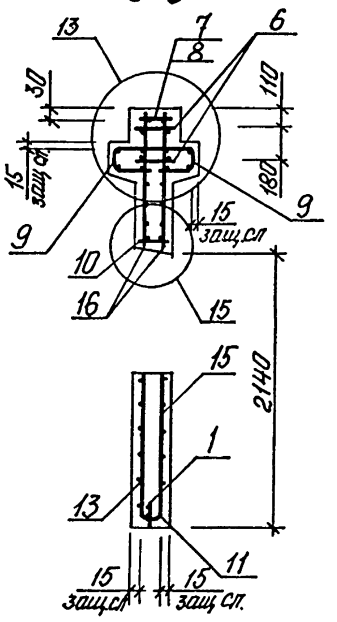

5 - 5

Рис. 4 остальное см. Рис.3

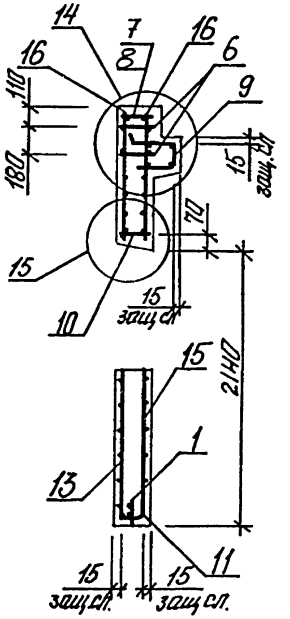

4-4

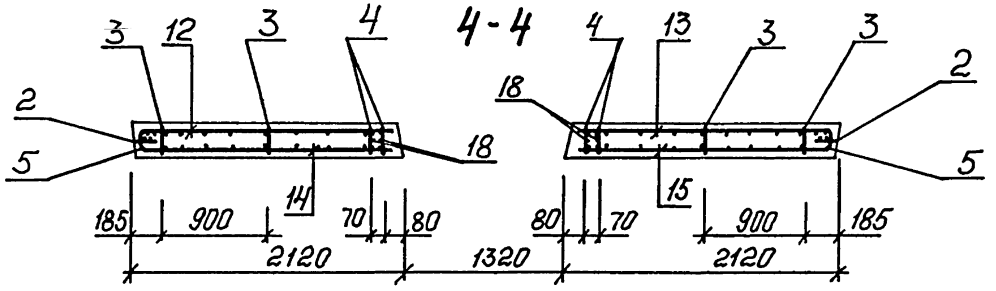

Размещение петель и закладных изделий

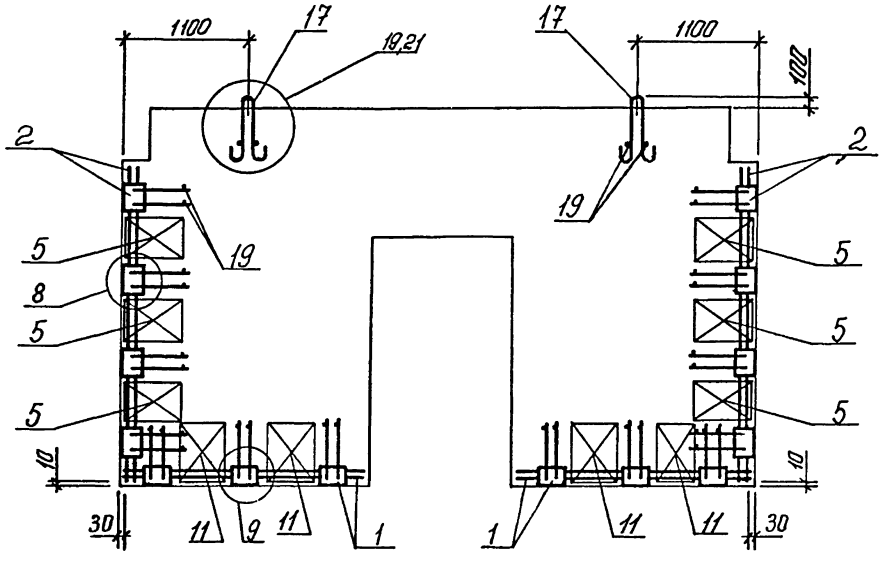

ОБОЗНАЧЕНИЕ	МАРКА	РИС.	М	N	МАССА,Т
I.020.I-3ПВ.4-3 I3	2ДП 56.33-I-ПВ	I,3	I	6	6,73
-0I	2ДП 56.33-2-ПВ	I,3	I	6	6,75
-02	2ДП 56.33-3-ПВ	I,3	I	6	6,78
-03	2ДП 56.33-4-ПВ	I,3	I	6	6,8I
-04	2ДП 56.33-5-ПВ	I,3	I	6	6,85
-05	IДП 56.33-I-ПВ	2,4	2	7	6,35
-06	IДП 56.33-2-ПВ	2,4	2	7	6,37
-07	IДП 56.33-3-ПВ	2,4	2	7	6,40
-08	IДП 56.33-4-ПВ	2,4	2	7	6,44
-09	IДП 56.33-5-ПВ	2,4	2	7	6,48

ФОРМАТ	ЗОНА	ПОЗ	ОБОЗНАЧЕНИЕ	НАИМЕНОВАНИЕ	КОЛ.	ПРИМЕЧАНИЕ
				ДОКУМЕНТАЦИЯ		
А3			1.020.1-3ПВ.4-3 13СБ	СБОРОЧНЫЙ ЧЕРТЕЖ		
А3			1.020.1-3ПВ.4-3 00Д1	УЗЛЫ		
А3			1.020.1-3ПВ.4-3 00РС	ВЕДОМОСТЬ РАСХОДА СТАЛИ НА ЭЛЕМЕНТ		
А4			1.020.1-3ПВ.4-3 00ТО	ТЕХНИЧЕСКОЕ ОПИСАНИЕ		
				СБОРОЧНЫЕ ЕДИНИЦЫ		
А4	1		1.020.1-3ПВ.4-4 01	КАРКАС УКРУПН. СБОРКИ СМН1	1	
А4	2		1.020.1-3ПВ.4-4 06	СМН12	1	
А4	3		1.020.1-3ПВ.4-4 05	СМН11	2	
				КАРКАС ПЛОСКИЙ		
А4	4		1.020.1-3ПВ.4-4 14-01	КР25	5	
А4	5		1.020.1-3ПВ.4-4 15-01	КР33	4	
А4	6		1.020.1-3ПВ.4-4 22-02	КР97	6	
А4	8		1.020.1-3ПВ.4-4 28-06	КР131	1	
А4	9		1.020.1-3ПВ.4-4 28-02	КР127	1	
А4	11		1.020.1-3ПВ.4-4 26-01	КР118	1	
А4	12		1.020.1-3ПВ.4-4 27-04	КР124	4	
				СЕТКА		
А4	13		1.020.1-3ПВ.4-4 34-02	С39	1	
А4	14		1.020.1-3ПВ.4-4 35-02	С44	1	
А4	15		1.020.1-3ПВ.4-4 36-04	С43	1	
А4	16		1.020.1-3ПВ.4-4 37-04	С48	1	
А4	17		1.020.1-3ПВ.4-4 46-01	С108	2	
				ДЕТАЛИ		
А4	18		1.020.1-3ПВ.4-4 52-07	ПЕТЛЯ СТРОПОВОЧНАЯ ПСВ8 СТ. ОТД. ГОСТ 5781-82*	2	
БЧ	19		25.013.2880	Ф25 А-III L=2880	4	11.1КГ
БЧ	20		6.013.130	Ф6 А-III L=130	32	0.03КГ
БЧ	21		70.80.120	ПРОБКА ДЕРЕВЯННАЯ 70Х80 L=120	4	
				МАТЕРИАЛЫ		
				ПИЛОМАТЕРИАЛ		.003М3
			ПЕРЕМЕННЫЕ ДАННЫЕ	ДЛЯ ИСПОЛНЕНИЙ:		
				1.020.1-3ПВ.4-3 13 2ДПК 56.33-1-ПВ		

1.020.1-3ПВ.4-3 13

НАЧ.ОТД	Шевченко	
Н.КОНТР	Ребров	
ГЛ.СПЕЦ	Ничипоренко	
ПРОВЕРИЛ	Ничипоренко	
РАЗРАБ	Пинчук	

ДИАФРАГМА ЖЕСТКОСТИ 2ДПК 56.33, 1ДПК 56.33Л, 1ДПК 56.33П

СТАДИЯ	ЛИСТ	ЛИСТОВ
Р	1	5

ГОСГРАЖДАНСТРОЙ КиевЗНИИЭП

ФОРМАТ А4

ТЛП КОРТ КиевЗНИИЭП

ОПЕРАТОР ТЛП КОРТ ЭПВЦ Киев ЗНИИЭП

Федько

ФОРМАТ	ЗОНА	ПОЗ	ОБОЗНАЧЕНИЕ	НАИМЕНОВАНИЕ	КОЛ	ПРИМЕЧАНИЕ
				СБОРОЧНЫЕ ЕДИНИЦЫ		
				КАРКАС ПЛОСКИЙ		
А4	7		1.020.1-3ПВ.4-4 15-08	КР40	2	
А4	10		1.020.1-3ПВ.4-4 24-05	КР115	2	
				МАТЕРИАЛЫ		
				БЕТОН ТЯЖЕЛЫЙ М300		2.55М3
				1.020.1-3ПВ.4-3 13-01 2ДПК 56.33-2-ПВ		
				СБОРОЧНЫЕ ЕДИНИЦЫ		
				КАРКАС ПЛОСКИЙ		
А4	7		1.020.1-3ПВ.4-4 16-05	КР46	2	
А4	10		1.020.1-3ПВ.4-4 24-05	КР115	2	
				МАТЕРИАЛЫ		
				БЕТОН ТЯЖЕЛЫЙ М300		2.55М3
				1.020.1-3ПВ.4-3 13-02 2ДПК 56.33-3-ПВ		
				СБОРОЧНЫЕ ЕДИНИЦЫ		
				КАРКАС ПЛОСКИЙ		
А4	7		1.020.1-3ПВ.4-4 17-01	КР52	2	
А4	10		1.020.1-3ПВ.4-4 24-05	КР115	2	
				МАТЕРИАЛЫ		
				БЕТОН ТЯЖЕЛЫЙ М300		2.55М3
				1.020.1-3ПВ.4-3 13-03 2ДПК 56.33-4-ПВ		
				СБОРОЧНЫЕ ЕДИНИЦЫ		
				КАРКАС ПЛОСКИЙ		
А4	7		1.020.1-3ПВ.4-4 17-07	КР58	2	
А4	10		1.020.1-3ПВ.4-4 24-05	КР115	2	
				МАТЕРИАЛЫ		
				БЕТОН ТЯЖЕЛЫЙ М300		2.55М3
				1.020.1-3ПВ.4-3 13-04 2ДПК 56.33-5-ПВ		

ВЗАМ.ИНВ№ ПОДПИСЬ И ДАТА ИНВ№ПОДЛ

59 9156/1

1.020.1-3ПВ.4-3 13

ЛИСТ 2

ФОРМАТ А4

ФОРМАТ	ЗОНА	ПОЗ	ОБОЗНАЧЕНИЕ	НАИМЕНОВАНИЕ	КОЛ	ПРИМЕЧАНИЕ
				СБОРОЧНЫЕ ЕДИНИЦЫ		
				КАРКАС ПЛОСКИЙ		
А4	7		1.020.1-3ПВ.4-4 18-03	КР64	2	
А4	10		1.020.1-3ПВ.4-4 24-05	КР115	2	
				МАТЕРИАЛЫ		
				БЕТОН ТЯЖЕЛЫЙ М300		2.55М3
				1.020.1-3ПВ.4-3 13-05 1ДПК 56.33Л-1-ПВ		
				СБОРОЧНЫЕ ЕДИНИЦЫ		
				КАРКАС ПЛОСКИЙ		
А4	7		1.020.1-3ПВ.4-4 18-09	КР70	2	
А4	10		1.020.1-3ПВ.4-4 25-05	КР116	1	
				МАТЕРИАЛЫ		
				БЕТОН ТЯЖЕЛЫЙ М300		2.41М3
				1.020.1-3ПВ.4-3 13-06 1ДПК 56.33Л-2-ПВ		
				СБОРОЧНЫЕ ЕДИНИЦЫ		
				КАРКАС ПЛОСКИЙ		
А4	7		1.020.1-3ПВ.4-4 19-05	КР76	2	
А4	10		1.020.1-3ПВ.4-4 25-05	КР116	1	
				МАТЕРИАЛЫ		
				БЕТОН ТЯЖЕЛЫЙ М300		2.41М3
				1.020.1-3ПВ.4-3 13-07 1ДПК 56.33Л-3-ПВ		
				СБОРОЧНЫЕ ЕДИНИЦЫ		
				КАРКАС ПЛОСКИЙ		
А4	7		1.020.1-3ПВ.4-4 20-01	КР82	2	
А4	10		1.020.1-3ПВ.4-4 25-05	КР116	1	
				МАТЕРИАЛЫ		
				БЕТОН ТЯЖЕЛЫЙ М300		2.41М3
				1.020.1-3ПВ.4-3 13-08 1ДПК 56.33Л-4-ПВ		

ФОРМАТ А4

ЭПВЦ Киев ЗНИИЭП
ОПЕРАТОР ТЛП КОРТ
Федько
ВЗАМ ИНВ №
ПОДПИСЬ И ДАТА
ИНВ №ПОДЛ

ФОРМАТ	ЗОНА	ПОЗ	ОБОЗНАЧЕНИЕ	НАИМЕНОВАНИЕ	КОЛ	ПРИМЕЧАНИЕ
				СБОРОЧНЫЕ ЕДИНИЦЫ		
				КАРКАС ПЛОСКИЙ		
А4	7		1.020.1-3ПВ.4-4 20-07	КР88	2	
А4	10		1.020.1-3ПВ.4-4 25-05	КР116	1	
				МАТЕРИАЛЫ		
				БЕТОН ТЯЖЕЛЫЙ М300		2.41М3
				1.020.1-3ПВ.4-3 13-09 1ДПК 56.33Л-5-ПВ		
				СБОРОЧНЫЕ ЕДИНИЦЫ		
				КАРКАС ПЛОСКИЙ		
А4	7		1.020.1-3ПВ.4-4 21-03	КР94	2	
А4	10		1.020.1-3ПВ.4-4 25-05	КР116	1	
				МАТЕРИАЛЫ		
				БЕТОН ТЯЖЕЛЫЙ М300		2.41М3
				1.020.1-3ПВ.4-3 13-10 1ДПК 56.33П-1-ПВ		
				СБОРОЧНЫЕ ЕДИНИЦЫ		
				КАРКАС ПЛОСКИЙ		
А4	7		1.020.1-3ПВ.4-4 18-09	КР70	2	
А4	10		1.020.1-3ПВ.4-4 25-05	КР116	1	
				МАТЕРИАЛЫ		
				БЕТОН ТЯЖЕЛЫЙ М300		2.41М3
				1.020.1-3ПВ.4-3 13-11 1ДПК 56.33П-2-ПВ		
				СБОРОЧНЫЕ ЕДИНИЦЫ		
				КАРКАС ПЛОСКИЙ		
А4	7		1.020.1-3ПВ.4-4 19-05	КР76	2	
А4	10		1.020.1-3ПВ.4-4 25-05	КР116	1	
				МАТЕРИАЛЫ		
				БЕТОН ТЯЖЕЛЫЙ М300		2.41М3
				1.020.1-3ПВ.4-3 13-12 1ДПК 56.33П-3-ПВ		60 9156/1

ФОРМАТ А4

ФОРМАТ	ЗОНА	ПОЗ	ОБОЗНАЧЕНИЕ	НАИМЕНОВАНИЕ	КОЛ	ПРИМЕЧАНИЕ
				СБОРОЧНЫЕ ЕДИНИЦЫ		
				КАРКАС ПЛОСКИЙ		
А4		7	1.020.1-3ПВ.4-4 20-01	КР82	2	
А4		10	1.020.1-3ПВ.4-4 25-05	КР116	1	
				МАТЕРИАЛЫ		
				БЕТОН ТЯЖЕЛЫЙ М300		2.41М3
				1.020.1-3ПВ.4-3 13-13 1ДПК 56.33П-4-ПВ		
				СБОРОЧНЫЕ ЕДИНИЦЫ		
				КАРКАС ПЛОСКИЙ		
А4		7	1.020.1-3ПВ.4-4 20-07	КР88	2	
А4		10	1.020.1-3ПВ.4-4 25-05	КР116	1	
				МАТЕРИАЛЫ		
				БЕТОН ТЯЖЕЛЫЙ М300		2.41М3
				1.020.1-3ПВ.4-3 13-14 1ДПК 56.33П-5-ПВ		
				СБОРОЧНЫЕ ЕДИНИЦЫ		
				КАРКАС ПЛОСКИЙ		
А4		7	1.020.1-3ПВ.4-4 21-03	КР94	2	
А4		10	1.020.1-3ПВ.4-4 25-05	КР116	1	
				МАТЕРИАЛЫ		
				БЕТОН ТЯЖЕЛЫЙ М300		2.41М3

ЭПВЦ Киев ЗНИИЭП | ОПЕРАТОР ТЛП КОРТ | Федько

ВЗАМ ИНВ № | ПОДПИСЬ И ДАТА | ИНВ №ПОДЛ

1.020.1-3ПВ.4-3 13

ЛИСТ 5

ФОРМАТ А4

ЭПВЦ Киев ЗНИИЭП | ОПЕРАТОР ТЛП КОРТ

ВЗАМ ИНВ № | ПОДПИСЬ И ДАТА | ИНВ №ПОДЛ

61
3156/4

ЛИСТ

ФОРМАТ А4

Рис. 1

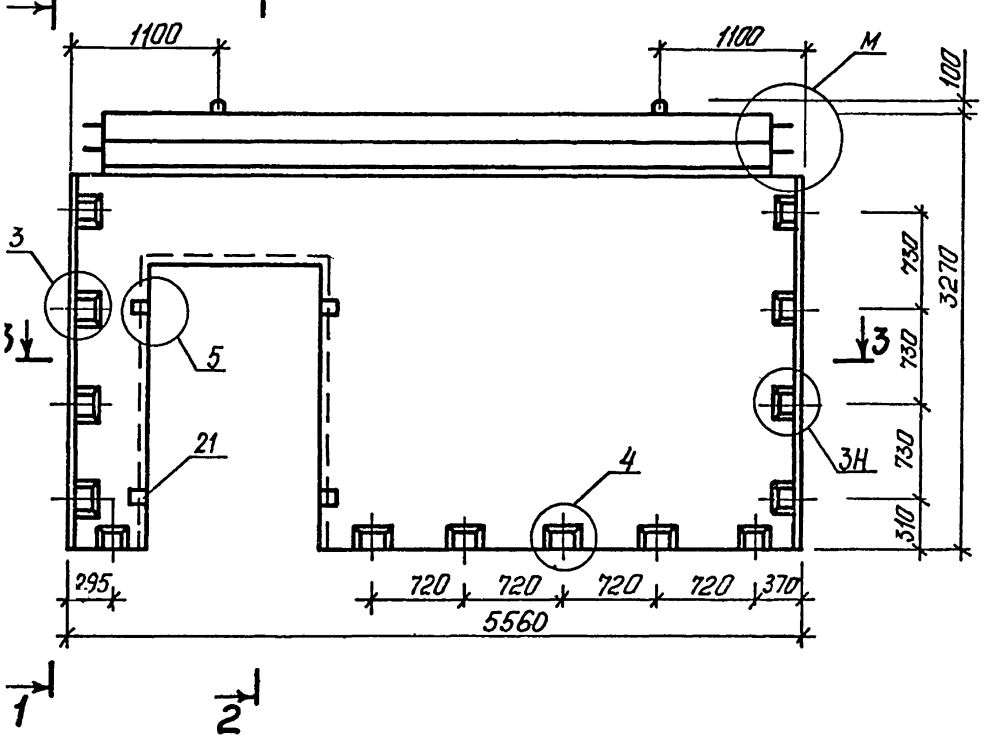

1-1 2-2

Рис. 2 остальное см. Рис. 1

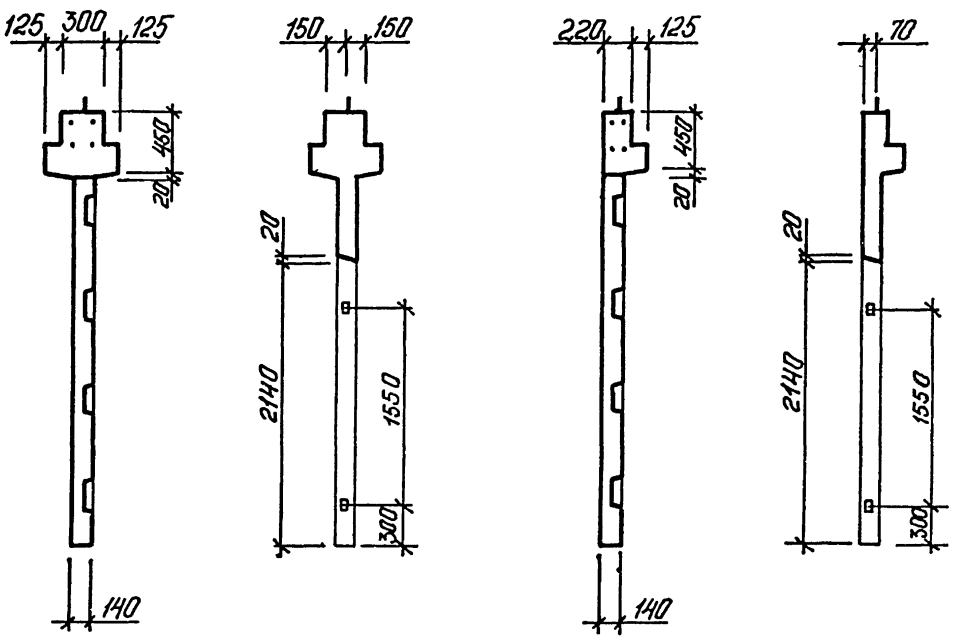

3-3

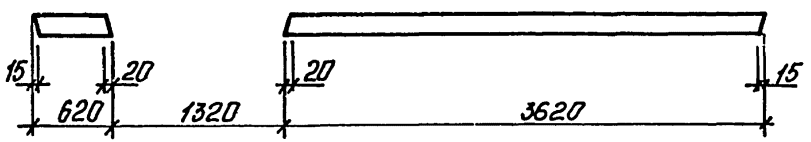

ТАБЛИЦУ ИСПОЛНЕНИЙ СМ. НА ЛИСТЕ 5

62
9156/1

				1.020.1-3ПВ.4-3 13СБ		
				ДИАФРАГМА ЖЕСТКОСТИ 2ДПК 56.33, 1ДПК 56.33Л, 1ДПК 56.33П СБОРОЧНЫЙ ЧЕРТЕЖ	СТАДИЯ: Р	МАССА: СМ ТАБЛ	МАСШТАБ:
					ЛИСТ 1	ЛИСТОВ 5	
НАЧ ОТД.	Шевченко				ГОСГРАЖДАНСТРОЙ КиевЗНИИЭП		
Н КОНТР	Ребров						
ГЛ СПЕЦ	Ничипоренко						
ПРОВЕРИЛ	Ничипоренко						
РАЗРАБ	Литвиненко						

ФОРМАТ А3

ЭПВЦ КиевЗНИИЭП
ОПЕРАТОР ТЛП КОРТ
Федько

Рис. 3

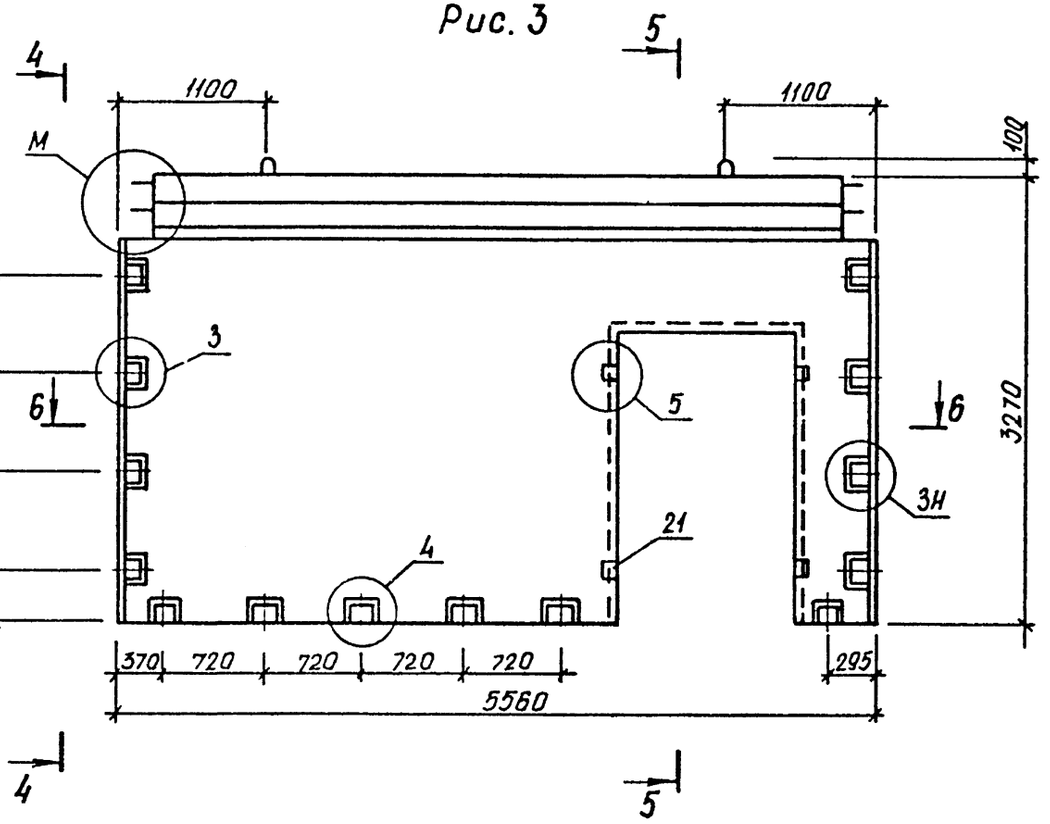

4-4

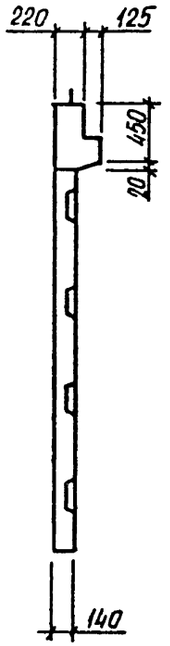

5-5

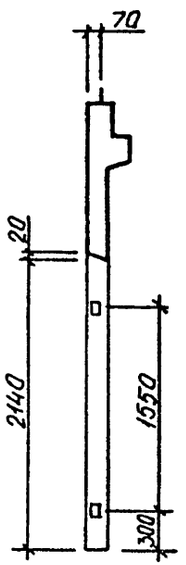

6-6

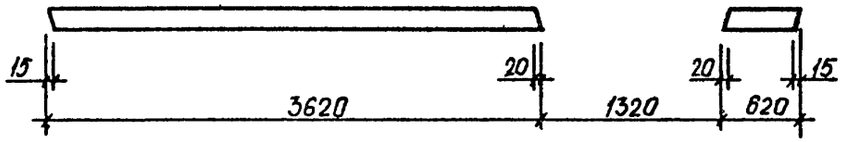

Рис. 4

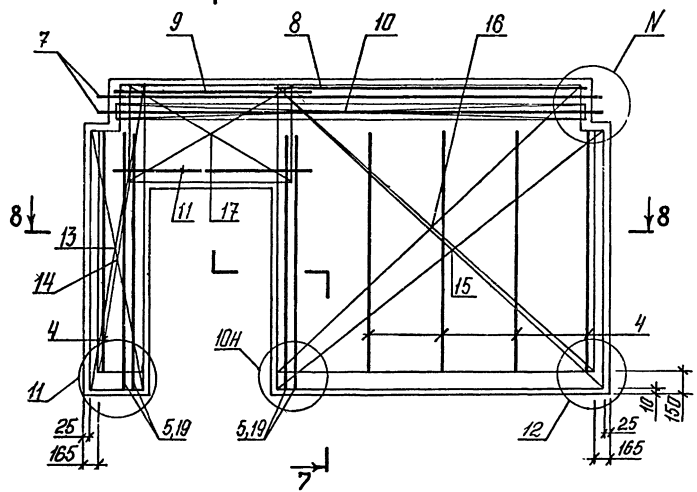

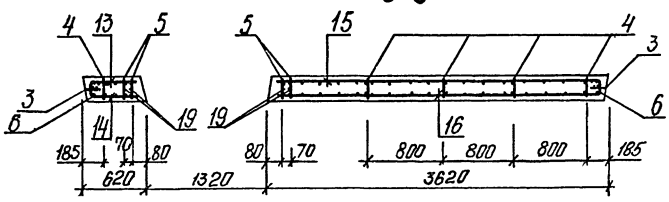

7-7

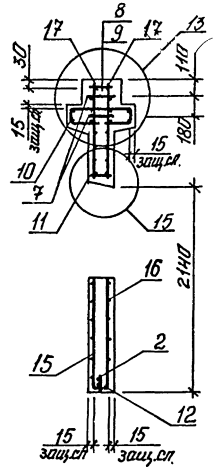

7-7

Рис. 5 остальное см. Рис. 4

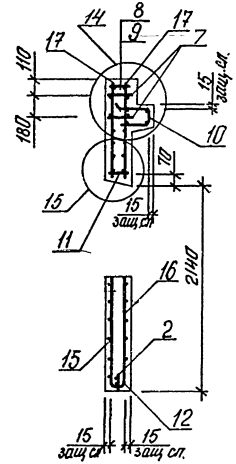

Рис.6

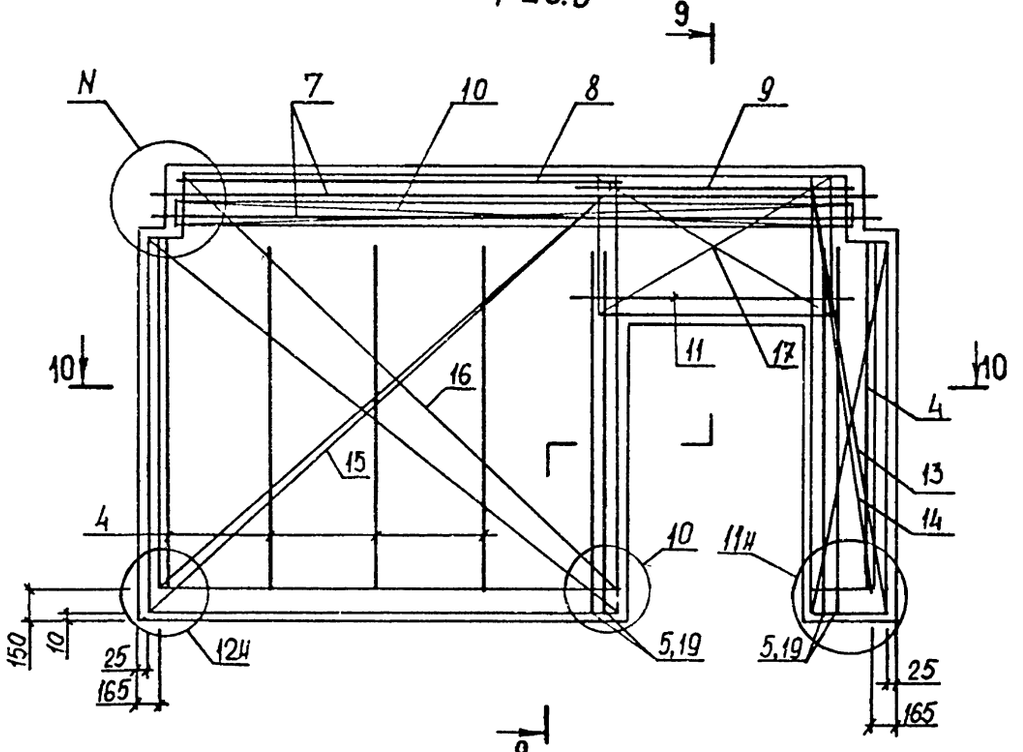

9-9

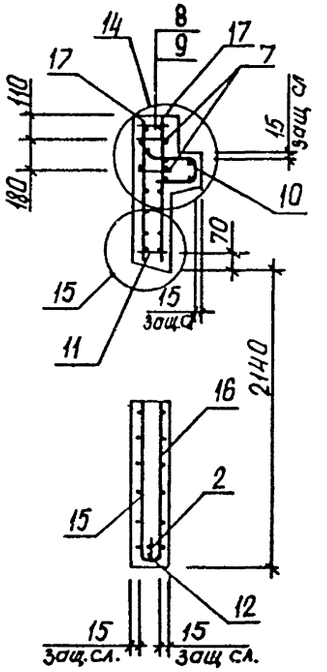

10-10

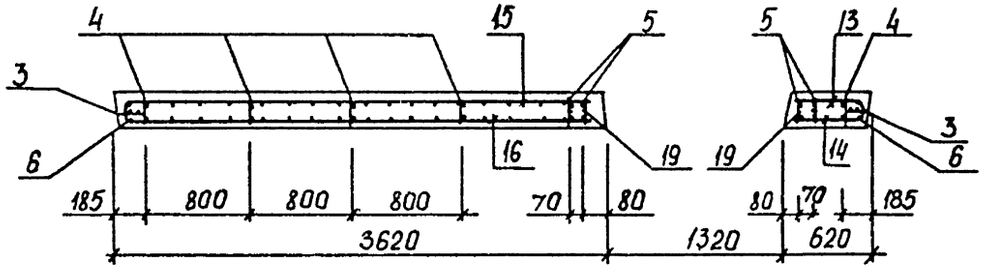

ЭПВЦ КиевЗНИИЭП
ОПЕРАТОР ТЛП КОРТ
ФЕОКО

Размещение петель и закладных изделий

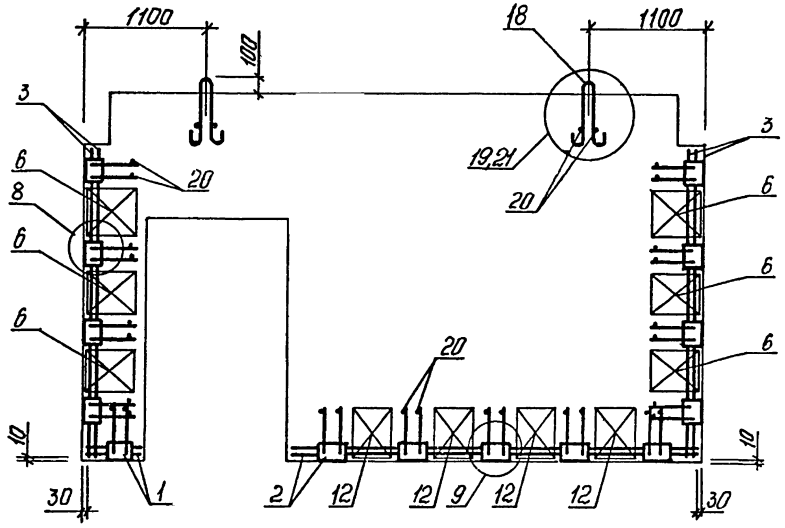

ОБОЗНАЧЕНИЕ	МАРКА	РИС.	М	N	МАССА, Т
I.020.I-3ПВ.4-3 I3	2ДПК 56.33-I-ПВ	I,4	I	6	6,74
-0I	2ДПК 56.33-2-ПВ	I,4	I	6	6,76
-02	2ДПК 56.33-3-ПВ	I,4	I	6	6,79
-03	2ДПК 56.33-4-ПВ	I,4	I	6	6,83
-04	2ДПК 56.33-5-ПВ	I,4	I	6	6,87
-05	IДПК 56.33Л-I-ПВ	2,5	2	7	6,36
-06	IДПК 56.33Л-2-ПВ	2,5	2	7	6,38
-07	IДПК 56.33Л-3-ПВ	2,5	2	7	6,4I
-08	IДПК 56.33Л-4-ПВ	2,5	2	7	6,45
-09	IДПК 56.33Л-5-ПВ	2,5	2	7	6,49
-I0	IДПК 56.33П-I-ПВ	3,6	2	7	6,36
-II	IДПК 56.33П-2-ПВ	3,6	2	7	6,38
-I2	IДПК 56.33П-3-ПВ	3,6	2	7	6,4I
-I3	IДПК 56.33П-4-ПВ	3,6	2	7	6,45
-I4	IДПК 56.33П-5-ПВ	3,6	2	7	6,49

ФОРМАТ	ЗОНА	ПОЗ	ОБОЗНАЧЕНИЕ	НАИМЕНОВАНИЕ	КОЛ	ПРИМЕЧАНИЕ
				ДОКУМЕНТАЦИЯ		
А3			1.020.1-3ПВ.4-3 14СБ	СБОРОЧНЫЙ ЧЕРТЕЖ		
А3			1.020.1-3ПВ.4-3 ООД1	УЗЛЫ		
А3			1.020.1-3ПВ.4-3 ООРС	ВЕДОМОСТЬ РАСХОДА СТАЛИ НА ЭЛЕМЕНТ		
А4			1.020.1-3ПВ.4-3 ООТО	ТЕХНИЧЕСКОЕ ОПИСАНИЕ		
				СБОРОЧНЫЕ ЕДИНИЦЫ		
				КАРКАС УКРУПН. СБОРКИ		
А4		1	1.020.1-3ПВ.4-4 01-02	СМН3	1	
А4		2	1.020.1-3ПВ.4-4 06-01	СМН13	2	
				КАРКАС ПЛОСКИЙ		
А4		3	1.020.1-3ПВ.4-4 14-02	КР26	2	
А4		4	1.020.1-3ПВ.4-4 23	КР99	1	
А4		7	1.020.1-3ПВ.4-4 22-03	КР98	10	
А4		8	1.020.1-3ПВ.4-4 29	КР132	2	
				СЕТКА		
А4		9	1.020.1-3ПВ.4-4 32	С17	1	
А4		10	1.020.1-3ПВ.4-4 33	С20	1	
				ПЕТЛЯ СТРОПОВОЧНАЯ		
А4		11	1.020.1-3ПВ.4-4 53	ПСГ1	2	
				ДЕТАЛИ		
				СТ. ОТД. ГОСТ 5781-82*		
ВЧ		13	20.013.250	Ф20 А-III L=250	4	0.62КГ
ВЧ		14	6.013.130	Ф6 А-III L=130	26	0.03КГ
			ПЕРЕМЕННЫЕ ДАННЫЕ	ДЛЯ ИСПОЛНЕНИЙ:		
				1.020.1-3ПВ.4-3 14 2Д 12.36-1-ПВ		
				СБОРОЧНЫЕ ЕДИНИЦЫ		
				КАРКАС ПЛОСКИЙ		
А4		5	1.020.1-3ПВ.4-4 15-03	КР35	2	
А4		6	1.020.1-3ПВ.4-4 24	КР105	2	
				ДЕТАЛИ		
				ПЕТЛЯ СТРОПОВОЧНАЯ		
А4		12	1.020.1-3ПВ.4-4 52-02	ПСВ3	2	
				МАТЕРИАЛЫ		
				БЕТОН ТЯЖЕЛЫЙ М300		0.59М3
				1.020.1-3ПВ.4-3 14-01 2Д 12.36-2-ПВ		
				СБОРОЧНЫЕ ЕДИНИЦЫ		
				КАРКАС ПЛОСКИЙ		
А4		5	1.020.1-3ПВ.4-4 16	КР41	2	
А4		6	1.020.1-3ПВ.4-4 24	КР105	2	
				ДЕТАЛИ		
А4		12	1.020.1-3ПВ.4-4 52-02	ПЕТЛЯ СТРОПОВОЧНАЯ ПСВ3	2	
				МАТЕРИАЛЫ		
				БЕТОН ТЯЖЕЛЫЙ М300		0.59М3
				1.020.1-3ПВ.4-3 14-02 2Д 12.36-3-ПВ		
				СБОРОЧНЫЕ ЕДИНИЦЫ		
				КАРКАС ПЛОСКИЙ		
А4		5	1.020.1-3ПВ.4-4 16-06	КР47	2	
А4		6	1.020.1-3ПВ.4-4 24	КР105	2	
				ДЕТАЛИ		
А4		12	1.020.1-3ПВ.4-4 52-02	ПЕТЛЯ СТРОПОВОЧНАЯ ПСВ3	2	
				МАТЕРИАЛЫ		
				БЕТОН ТЯЖЕЛЫЙ М300		0.59М
				1.020.1-3ПВ.4-3 14-03 2Д 12.36-4-ПВ		
				СБОРОЧНЫЕ ЕДИНИЦЫ		
				КАРКАС ПЛОСКИЙ		
А4		5	1.020.1-3ПВ.4-4 17-02	КР53	2	
А4		6	1.020.1-3ПВ.4-4 24	КР105	2	
				ДЕТАЛИ		
А4		12	1.020.1-3ПВ.4-4 52-02	ПЕТЛЯ СТРОПОВОЧНАЯ ПСВ3	2	

ЭПВЦ КиевЗНИИЭП | ОПЕРАТОР ТЛП КС Т | Федько

ВЗАМ.ИНВ № | ПОДПИСЬ И ДАТА | ИНВ № ПОДЛ

1.020.1-3ПВ.4-3 14

НАЧ.ОТД	Шевченко	
Н.КОНТР	Ребров	
ГЛ.СПЕЦ	Ничипоренко	
ПРОВЕРИЛ	Ничипоренко	
РАЗРАБ	Пинчук	

ДИАФРАГМА ЖЕСТКОСТИ
2Д I2.36, ЦД I2.36

СТАДИЯ	ЛИСТ	ЛИСТОВ
Р	1	5

ГОСГРАЖДАНСТРОЙ
КиевЗНИИЭП

ФОРМАТ А4

ЭПВЦ КиевЗНИИЭП | ОПЕРАТОР ТЛП КОРТ | Федько

ВЗАМ.ИНВ № | ПОДПИСЬ И ДАТА | ИНВ № ПОДЛ

1.020.1-3ПВ.4-3 14

67
9156/

ФОРМАТ А4

ФОРМАТ	ЗОНА	ПОЗ	ОБОЗНАЧЕНИЕ	НАИМЕНОВАНИЕ	КОЛ	ПРИМЕЧАНИЕ
				МАТЕРИАЛЫ		
				БЕТОН ТЯЖЕЛЫЙ М300		0.59М3
				1.020.1-3ПВ.4-3 14-04 2Д 12.36-5-ПВ		
				СБОРОЧНЫЕ ЕДИНИЦЫ		
А4	5		1.020.1-3ПВ.4-4 17-08	КАРКАС ПЛОСКИЙ КР59	2	
А4	6		1.020.1-3ПВ.4-4 24	КР105	2	
				ДЕТАЛИ		
А4	12		1.020.1-3ПВ.4-4 52-02	ПЕТЛЯ СТРОПОВОЧНАЯ ПСВ3	2	
				МАТЕРИАЛЫ		
				БЕТОН ТЯЖЕЛЫЙ М300		0.59М3
				1.020.1-3ПВ.4-3 14-05 1Д 12.36-1-ПВ		
				СБОРОЧНЫЕ ЕДИНИЦЫ		
А4	5		1.020.1-3ПВ.4-4 18-04	КАРКАС ПЛОСКИЙ КР65	2	
А4	6		1.020.1-3ПВ.4-4 25	КР106	1	
				ДЕТАЛИ		
А4	12		1.020.1-3ПВ.4-4 52-01	ПЕТЛЯ СТРОПОВОЧНАЯ ПСВ2	2	
				МАТЕРИАЛЫ		
				БЕТОН ТЯЖЕЛЫЙ М300		0.57М3
				1.020.1-3ПВ.4-3 14-06 1Д 12.36-2-ПВ		
				СБОРОЧНЫЕ ЕДИНИЦЫ		
А4	5		1.020.1-3ПВ.4-4 19	КАРКАС ПЛОСКИЙ КР71	2	
А4	6		1.020.1-3ПВ.4-4 25	КР106	1	
				ДЕТАЛИ		

ЭПВЦ Киев ЗНИИЭП
ОПЕРАТОР ТЛП КОРТ
Редько
ВЗАМ.ИНВ.№
ПОДПИСЬ И ДАТА
ИНВ.№ПОДЛ.

ФОРМАТ	ЗОНА	ПОЗ	ОБОЗНАЧЕНИЕ	НАИМЕНОВАНИЕ	КОЛ	ПРИМЕЧАНИЕ
А4	12		1.020.1-3ПВ.4-4 52-01	ПЕТЛЯ СТРОПОВОЧНАЯ ПСВ2	2	
				МАТЕРИАЛЫ		
				БЕТОН ТЯЖЕЛЫЙ М300		0.57М3
				1.020.1-3ПВ.4-3 14-07 1Д 12.36-3-ПВ		
				СБОРОЧНЫЕ ЕДИНИЦЫ		
А4	5		1.020.1-3ПВ.4-4 19-06	КАРКАС ПЛОСКИЙ КР77	2	
А4	6		1.020.1-3ПВ.4-4 25	КР106	1	
				ДЕТАЛИ		
А4	12		1.020.1-3ПВ.4-4 52-01	ПЕТЛЯ СТРОПОВОЧНАЯ ПСВ2	2	
				МАТЕРИАЛЫ		
				БЕТОН ТЯЖЕЛЫЙ М300		0.57М3
				1.020.1-3ПВ.4-3 14-08 1Д 12.36-4-ПВ		
				СБОРОЧНЫЕ ЕДИНИЦЫ		
А4	5		1.020.1-3ПВ.4-4 20-02	КАРКАС ПЛОСКИЙ КР83	2	
А4	6		1.020.1-3ПВ.4-4 25	КР106	1	
				ДЕТАЛИ		
А4	12		1.020.1-3ПВ.4-4 52-01	ПЕТЛЯ СТРОПОВОЧНАЯ ПСВ2	2	
				МАТЕРИАЛЫ		
				БЕТОН ТЯЖЕЛЫЙ М300		0.57М3
				1.020.1-3ПВ.4-3 14-09 1Д 12.36-5-ПВ		
				СБОРОЧНЫЕ ЕДИНИЦЫ		
А4	5		1.020.1-3ПВ.4-4 20-08	КАРКАС ПЛОСКИЙ КР89	2	
А4	6		1.020.1-3ПВ.4-4 25	КР106	1	

68
9156/1

ФОРМАТ	ЗОНА	ПОЗ.	ОБОЗНАЧЕНИЕ	НАИМЕНОВАНИЕ	КОЛ	ПРИМЕЧАНИЕ
				ДЕТАЛИ		
А4		12	1.020.1-3ПВ.4-4 52-01	ПЕТЛЯ СТРОПОВОЧНАЯ ПСВ2	2	
				МАТЕРИАЛЫ		
				БЕТОН ТЯЖЕЛЫЙ М300		0.57М3

ЭПВЦ Киев ЗНИИЭП
ОПЕРАТОР ТЛП КОРТ

ВЗАМ ИНВ №
ПОДПИСЬ И ДАТА
ИНВ №ПОДЛ

1.020.1-3ПВ.4-3 14

ЛИСТ 5

ФОРМАТ А4

ЭПВЦ Киев ЗНИИЭП
ОПЕРАТОР ТЛП КОРТ

69
9156/4

ЛИСТ

ФОРМАТ А4

Рис. 1

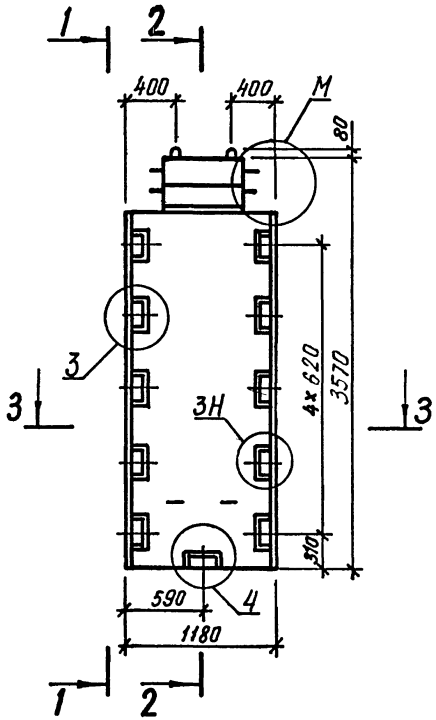

3–3

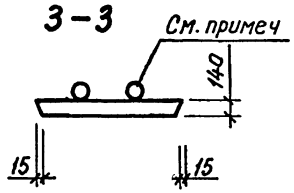

1–1 2–2 1–1 2–2

Рис.2 остальное см. Рис. 1

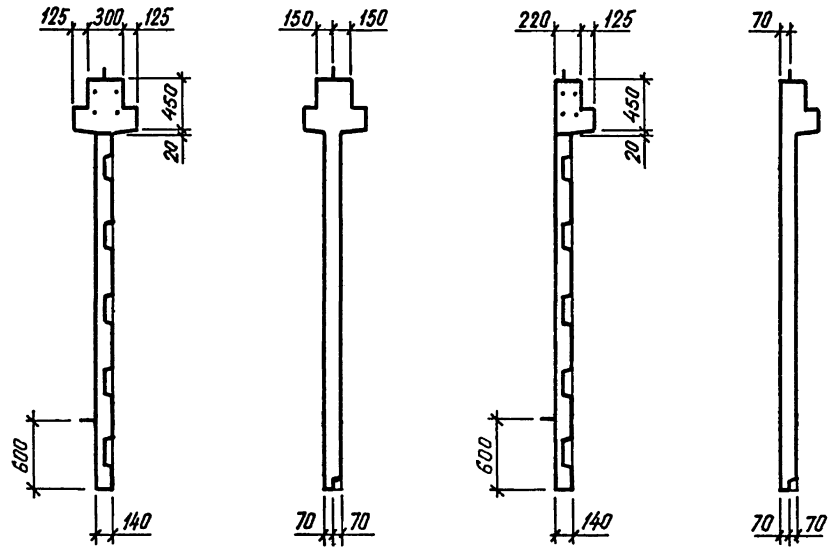

После заглаживания поверхности изделия кольца необходимо поднять в вертикальное положение, а выемку заладить

ТАБЛИЦУ ИСПОЛНЕНИИ СМ. НА ЛИСТЕ 2

70
9156/1

		1.020.1-3ПВ.4-3 14 СБ	
НАЧ ОТД	Шевченка	ДИАФРАГМА ЖЕСТКОСТИ 2Д 12.36, 1Д 12.36 СБОРОЧНЫЙ ЧЕРТЕЖ	СТАДИЯ: Р; МАССА: СМ ТАБЛ; МАСШТАБ:
Н КОНТР	Ребров		ЛИСТ 1 ЛИСТОВ 2
ГЛ СПЕЦ	Ничипоренко		ГОСГРАЖДАНСТРОЙ КиевЗНИИЭП
ПРОВЕРИЛ	Ничипоренко		
РАЗРАБ	Литвиненка		

ФОРМАТ А3

Рис.3

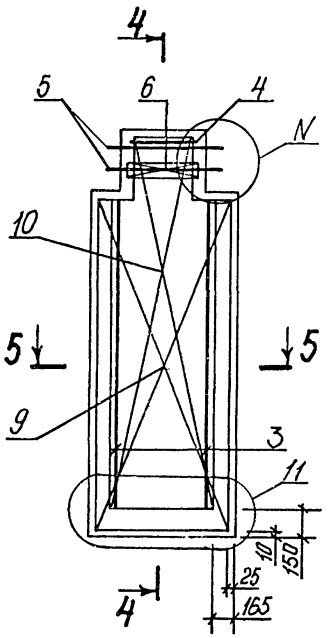

4-4

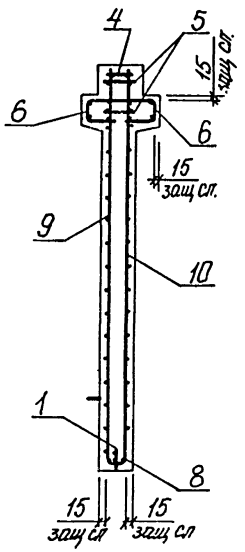

4-4

Рис. 4 остальное см. Рис. 3

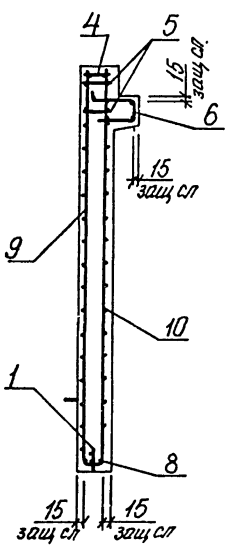

Размещение петель и закладных изделий

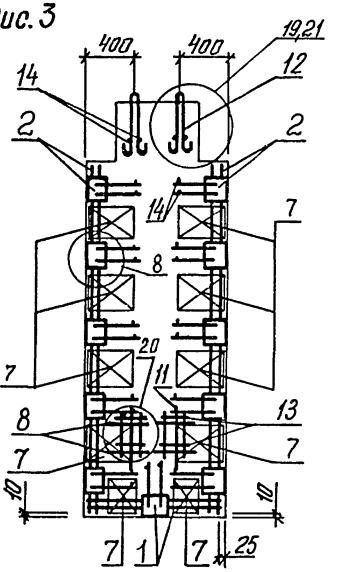

5-5

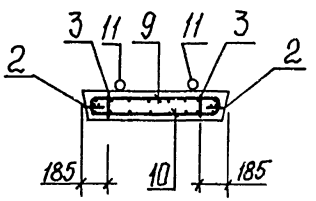

ОБОЗНАЧЕНИЕ	МАРКА	РИС.	М	N	МАССА, Т
I.020.I-3ПВ.4-3 I4	2Д I2.36-I-ПВ	I,3	I	6	I,57
-0I	2Д I2.36-2-ПВ	I,3	I	6	I,58
-02	2Д I2.36-3-ПВ	I,3	I	6	I,58
-03	2Д I2.36-4-ПВ	I,3	I	6	I,59
-04	2Д I2.36-5-ПВ	I,3	I	6	I,59
-05	1Д I2.36-I-ПВ	2,4	2	7	I,52
-06	1Д I2.36-2-ПВ	2,4	2	7	I,53
-07	1Д I2.36-3-ПВ	2,4	2	7	I,53
-08	1Д I2.36-4-ПВ	2,4	2	7	I,54
-09	1Д I2.36-5-ПВ	2,4	2	7	I,54

ФОРМАТ	ЗОНА	ПОЗ	ОБОЗНАЧЕНИЕ	НАИМЕНОВАНИЕ	КОЛ	ПРИМЕЧАНИЕ
				ДОКУМЕНТАЦИЯ		
А3			1.020.1-3ПВ.4-3 15 Б	СВОРОЧНЫЙ ЧЕРТЕЖ		
А3			1.020.1-3ПВ.4-3 00Д1	УЗЛЫ		
А3			1.020.1-3ПВ.4-3 00Р	ВЕДОМОСТЬ РАСХОДА СТАЛИ НА ЭЛЕМЕНТ		
А4			1.020.1-3ПВ.4-3 00ТО	ТЕХНИЧЕСКОЕ ОПИСАНИЕ		
				СВОРОЧНЫЕ ЕДИНИЦЫ		
				КАРКАС УКРУПН. СВОРКИ		
А4	1		1.020.1-3ПВ.4-4 04	СМН8	1	
А4	2		1.020.1-3ПВ.4-4 06-01	СМН13	2	
				КАРКАС ПЛОСКИЙ		
А4	3		1.020.1-3ПВ.4-4 14-02	КР26	4	
А4	4		1.020.1-3ПВ.4-4 23-02	КР101	1	
А4	7		1.020.1-3ПВ.4-4 22-03	КР98	8	
А4	8		1.020.1-3ПВ.4-4 27-03	КР123	2	
А4	9		1.020.1-3ПВ.4-4 29	КР132	2	
				СЕТКА		
А4	10		1.020.1-3ПВ.4-4 32-01	С18	1	
А4	11		1.020.1-3ПВ.4-4 33-01	С21	1	
				ПЕТЛЯ СТРОПОВОЧНАЯ		
А4	12		1.020.1-3ПВ.4-4 53-03	ПСГ4	2	
				ДЕТАЛИ		
				Т. ОТД. ГО Т 5781-82*		
ВЧ	14		20.013.250	Ф20 А-III L=250	4	0.62КГ
ВЧ	15		6.013.130	Ф6 А-III L=130	30	0.03КГ
			ПЕРЕМЕННЫЕ ДАННЫЕ	ДЛЯ ИСПОЛНЕНИЙ:		
				1.020.1-3ПВ.4-3 15 2Д 26.36-1-ПВ		
				СВОРОЧНЫЕ ЕДИНИЦЫ		
				КАРКАС ПЛОСКИЙ		
А4	5		1.020.1-3ПВ.4-4 15-05	КР37	2	
А4	6		1.020.1-3ПВ.4-4 24-02	КР109	2	
				ДЕТАЛИ		
				ПЕТЛЯ СТРОПОВОЧНАЯ		
А4	13		1.020.1-3ПВ.4-4 52-05	ПСВ6	2	

		1.020.1-3ПВ.4-3 15	
НАЧ ОТД	Шевченко	ДИАФРАГМА ЖЕСТКОСТИ 2Д 26.36, 1Д 26.36	СТАДИЯ: Р; ЛИСТ: 1; ЛИСТОВ: 5
Н КОНТР	Ребров		ГОСГРАЖДАНСТРОЙ КиевЗНИИЭП
ГП СПЕЦ	Ничипоренко		
ПРОВЕРИЛ	Ничипоренко		
РАЗРАБ	Пинчук		

ФОРМАТ А4

ФОРМАТ	ЗОНА	ПОЗ	ОБОЗНАЧЕНИЕ	НАИМЕНОВАНИЕ	КОЛ	ПРИМЕЧАНИЕ
				МАТЕРИАЛЫ		
				БЕТОН ТЯЖЕЛЫЙ М300		1.49М3
				1.020.1-3ПВ.4-3 15-01 2Д 26.36-2-ПВ		
				СВОРОЧНЫЕ ЕДИНИЦЫ		
				КАРКАС ПЛОСКИЙ		
А4	5		1.020.1-3ПВ.4-4 16-02	КР43	2	
А4	6		1.020.1-3ПВ.4-4 24-02	КР109	2	
				ДЕТАЛИ		
				ПЕТЛЯ СТРОПОВОЧНАЯ		
А4	13		1.020.1-3ПВ.4-4 52-05	ПСВ6	2	
				МАТЕРИАЛЫ		
				БЕТОН ТЯЖЕЛЫЙ М300		1.49М3
				1.020.1-3ПВ.4-3 15-02 2Д 26.36-3-ПВ		
				СВОРОЧНЫЕ ЕДИНИЦЫ		
А4	5		1.020.1-3ПВ.4-4 16-08	КАРКАС ПЛОСКИЙ КР49	2	
А4	6		1.020.1-3ПВ.4-4 24-02	КР109	2	
				ДЕТАЛИ		
А4	13		1.020.1-3ПВ.4-4 52-05	ПЕТЛЯ СТРОПОВОЧНАЯ ПСВ6	2	
				МАТЕРИАЛЫ		
				БЕТОН ТЯЖЕЛЫЙ М300		1.49М3
				1.020.1-3ПВ.4-3 15-03 2Д 26.36-4-ПВ		
				СВОРОЧНЫЕ ЕДИНИЦЫ		
А4	5		1.020.1-3ПВ.4-4 17-04	КАРКАС ПЛОСКИЙ КР55	2	
А4	6		1.020.1-3ПВ.4-4 24-02	КР109	2	
				ДЕТАЛИ		

Федько

ОПЕРАТОР ТЛП КОРТ

ЭПВЦ Киев ЗНИИЭП

ВЗАМ ИНВ № | ПОДПИСЬ И ДАТА | ИНВ № ПОДЛ

72
9156/1

1.020.1-3ПВ.4-3 15	ЛИСТ 2

ФОРМАТ А4

ФОРМАТ	ЗОНА	ПОЗ	ОБОЗНАЧЕНИЕ	НАИМЕНОВАНИЕ	КОЛ	ПРИМЕЧАНИЕ
А4		13	1.020.1-3ПВ.4-4 52-05	ПЕТЛЯ СТРОПОВОЧНАЯ ПСВ6	2	
				МАТЕРИАЛЫ		
				БЕТОН ТЯЖЕЛЫЙ М300		1.49М3
				1.020.1-3ПВ.4-3 15-04 2Д 26.36-5-ПВ		
				СБОРОЧНЫЕ ЕДИНИЦЫ		
				КАРКАС ПЛОСКИЙ		
А4		5	1.020.1-3ПВ.4-4 18	КР61	2	
А4		6	1.020.1-3ПВ.4-4 24-02	КР109	2	
				ДЕТАЛИ		
А4		13	1.020.1-3ПВ.4-4 52-05	ПЕТЛЯ СТРОПОВОЧНАЯ ПСВ6	2	
				МАТЕРИАЛЫ		
				БЕТОН ТЯЖЕЛЫЙ М300		1.49М3
				1.020.1-3ПВ.4-3 15-05 1Д 26.36-1-ПВ		
				СБОРОЧНЫЕ ЕДИНИЦЫ		
				КАРКАС ПЛОСКИЙ		
А4		5	1.020.1-3ПВ.4-4 18-06	КР67	2	
А4		6	1.020.1-3ПВ.4-4 25-02	КР110	1	
				ДЕТАЛИ		
А4		13	1.020.1-3ПВ.4-4 52-04	ПЕТЛЯ СТРОПОВОЧНАЯ ПСВ5	2	
				МАТЕРИАЛЫ		
				БЕТОН ТЯЖЕЛЫЙ М300		1.43М3
				1.020.1-3ПВ.4-3 15-06 1Д 26.36-2-ПВ		
				СБОРОЧНЫЕ ЕДИНИЦЫ		
				КАРКАС ПЛОСКИЙ		
А4		5	1.020.1-3ПВ.4-4 19-02	КР73	2	
А4		6	1.020.1-3ПВ 4-4 25-02	КР110	1	

ЭПВЦ Киев ЗНИИЭП ТЛП КОРТ

1.020.1-3ПВ.4-3 15 — ЛИСТ 3

ФОРМАТ А4

ФОРМАТ	ЗОНА	ПОЗ	ОБОЗНАЧЕНИЕ	НАИМЕНОВАНИЕ	КОЛ	ПРИМЕЧАНИЕ
				ДЕТАЛИ		
А4		13	1.020.1-3ПВ 4-4 52-04	ПЕТЛЯ СТРОПОВОЧНАЯ ПСВ5	2	
				МАТЕРИАЛЫ		
				БЕТОН ТЯЖЕЛЫЙ М300		1.43М3
				1.020.1-3ПВ.4-3 15-07 1Д 26.36-3-ПВ		
				СБОРОЧНЫЕ ЕДИНИЦЫ		
				КАРКАС ПЛОСКИЙ		
А4		5	1.020.1-3ПВ.4-4 19-08	КР79	2	
А4		6	1.020.1-3ПВ,4-4 25-02	КР110	1	
				ДЕТАЛИ		
А4		13	1.020.1-3ПВ.4-4 52-04	ПЕТЛЯ СТРОПОВОЧНАЯ ПСВ5	2	
				МАТЕРИАЛЫ		
				БЕТОН ТЯЖЕЛЫЙ М300		1.43М3
				1.020.1-3ПВ.4-3 15-08 1Д 26.36-4-ПВ		
				СБОРОЧНЫЕ ЕДИНИЦЫ		
				КАРКАС ПЛОСКИЙ		
А4		5	1.020.1-3ПВ.4-4 20-04	КР85	2	
А4		6	1.020.1-3ПВ.4-4 25-02	КР110	1	
				ДЕТАЛИ		
А4		13	1.020.1-3ПВ.4-4 52-04	ПЕТЛЯ СТРОПОВОЧНАЯ ПСВ5	2	
				МАТЕРИАЛЫ		
				БЕТОН ТЯЖЕЛЫЙ М300		1.43М3
				1.020.1-3ПВ.4-3 15-09 1Д 26.36-5-ПВ		
				СБОРОЧНЫЕ ЕДИНИЦЫ		
				КАРКАС ПЛОСКИЙ		
А4		5	1.020.1-3ПВ 4-4 21	КР91	2	

ЭПВЦ Киев ЗНИИЭП ОПЕРАТОР ТЛП КОРТ Федько

ВЗАМ ИНВ № | ПОДПИСЬ И ДАТА | ИНВ № ПОДЛ

73 9156/1

1.020.1-3ПВ.4-3 15 — ЛИСТ 4

ФОРМАТ А4

ФОРМАТ	ЗОНА	ПОЗ	ОБОЗНАЧЕНИЕ	НАИМЕНОВАНИЕ	КОЛ	ПРИМЕЧАНИЕ
А4		6	1.020.1-3ПВ.4-4 25-02	КР110	1	
				ДЕТАЛИ		
А4		13	1.020.1-3ПВ.4-4 52-04	ПЕТЛЯ СТРОПОВОЧНАЯ ПСВ5	2	
				МАТЕРИАЛЫ		
				БЕТОН ТЯЖЕЛЫЙ М300		1.43М3

ЭПВЦ Киев ЗНИИЭП
ОПЕРАТОР ТЛП КОРТ
ВЗАМ ИНВ №
ПОДПИСЬ И ДАТА
ИНВ №ПОДЛ

ФОРМАТ	ЗОНА	ПОЗ	ОБОЗНАЧЕНИЕ	НАИМЕНОВАНИЕ	КОЛ	ПРИМЕЧАНИЕ

74
9156/1

ФОРМАТ А4

КиевЗНИИЭП | ТПП КОРТ

Рис. 1

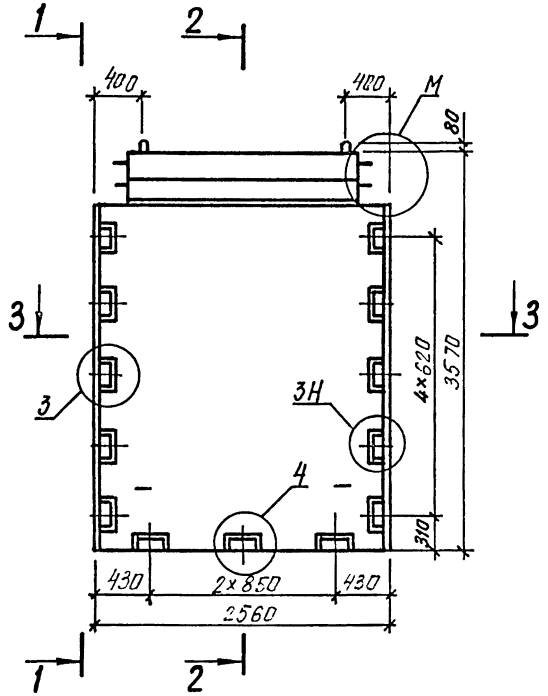

3 – 3

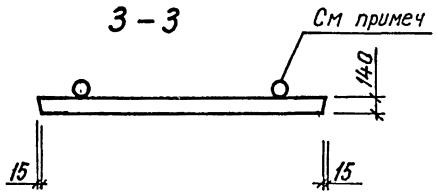

1 – 1 2 – 2 1 – 1 2 – 2

Рис. 2 остальное см. Рис. 1

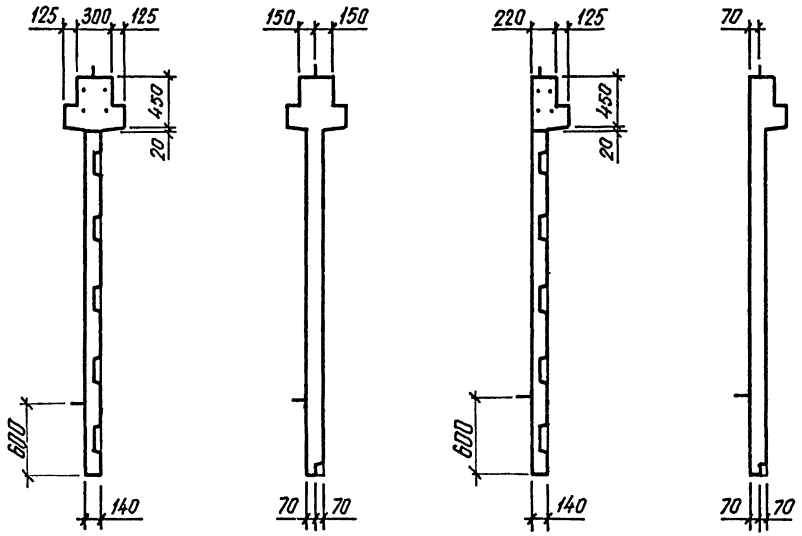

После заглаживания поверхности изделия кольца необходимо поднять в вертикальное положение, а выемку загладить.

ТАБЛИЦУ ИСПОЛНЕНИЙ СМ. НА ЛИСТЕ 2

75
9156/1

				1.020.1-3ПВ.4-3 15СБ	
				ДИАФРАГМА ЖЕСТКОСТИ 2Д 26.36, 1Д 26.36 СБОРОЧНЫЙ ЧЕРТЕЖ	СТАДИЯ: Р; МАССА: СМ ТАБЛ; МАСШТАБ:
НАЧ ОТД	Шевченко				ЛИСТ 1 ЛИСТОВ 2
Н КОНТР	Ребров				ГОСГРАЖДАНСТРОЙ КиевЗНИИЭП
ГЛ СПЕЦ	Ничипоренко				
ПРОВЕРИЛ	Ничипоренко				
РАЗРАБ	Литвиненко				

ФОРМАТ А3

Рис. 3

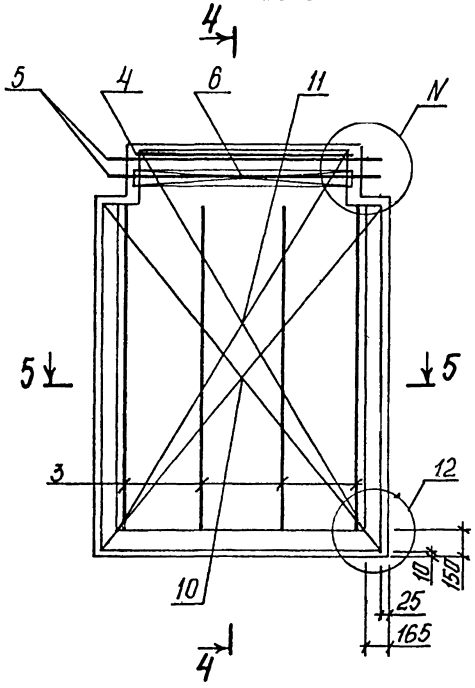

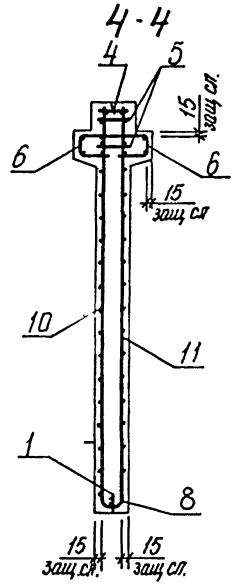

4 – 4

Рис. 4 остальное см. Рис. 3

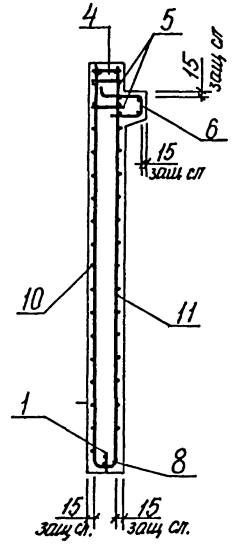

Размещение петель и закладных изделий

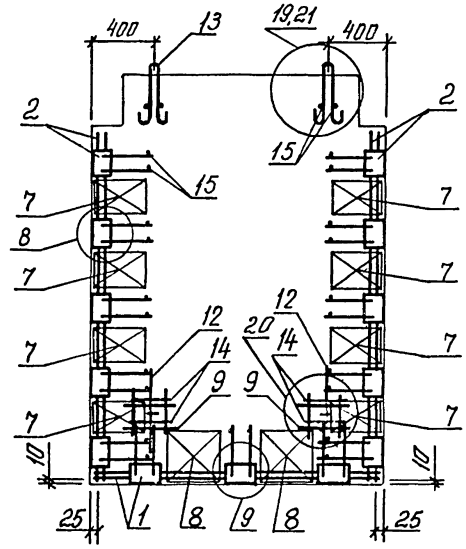

5-5

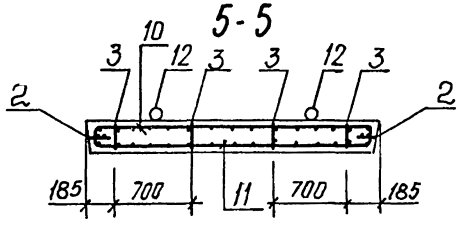

ОБОЗНАЧЕНИЕ	МАРКА	РИС.	М	N	МАССА, Т
I.020.I-3ПВ.4-3 I5	2Д 26.36-I-ПВ	I,3	I	6	3,88
-0I	2Д 26.36-2-ПВ	I,3	I	6	3,88
-02	2Д 26.36-3-ПВ	I,3	I	6	3,90
-03	2Д 26.36-4-ПВ	I,3	I	6	3,9I
-04	2Д 26.36-5-ПВ	I,3	I	6	3,93
-05	IД 26.36-I-ПВ	2,4	2	7	3,72
-06	IД 26.36-2-ПВ	2,4	2	7	3,73
-07	IД 26.36-3-ПВ	2,4	2	7	3,74
-08	IД 26.36-4-ПВ	2,4	2	7	3,76
-09	IД 26.36-5-ПВ	2,4	2	7	3,78

ФОРМАТ	ЗОНА	ПОЗ	ОБОЗНАЧЕНИЕ	НАИМЕНОВАНИЕ	КОЛ	ПРИМЕЧАНИЕ
				ДОКУМЕНТАЦИЯ		
А3			1.020.1-3ПВ.4-3 16СВ	СБОРОЧНЫЙ ЧЕРТЕЖ		
А3			1.020.1-3ПВ.4-3 00Д1	УЗЛЫ		
А3			1.020.1-3ПВ.4-3 00РС	ВЕДОМОСТЬ РАСХОДА СТАЛИ НА ЭЛЕМЕНТ		
А4			1.020.1-3ПВ.4-3 00ТО	ТЕХНИЧЕСКОЕ ОПИСАНИЕ		
				СБОРОЧНЫЕ ЕДИНИЦЫ		
				КАРКАС УКРУПН. СБОРКИ		
А4	1		1.020.1-3ПВ.4-4 04-01	СМН9	1	
А4	2		1.020.1-3ПВ.4-4 06-01	СМН13	2	
				КАРКАС ПЛОСКИЙ		
А4	3		1.020.1-3ПВ.4-4 14-02	КР26	4	
А4	4		1.020.1-3ПВ.4-4 23-03	КР102	1	
А4	7		1.020.1-3ПВ.4-4 22-03	КР98	8	
А4	8		1.020.1-3ПВ.4-4 27	КР120	2	
А4	9		1.020.1-3ПВ.4-4 29	КР132	2	
				СЕТКА		
А4	10		1.020.1-3ПВ.4-4 32-02	С19	1	
А4	11		1.020.1-3ПВ.4-4 33-02	С22	1	
				ДЕТАЛИ		
				ПЕТЛЯ СТРОПОВОЧНАЯ		
А4	13		1.020.1-3ПВ.4-4 52-05	ПСВ6	2	
				СТ. ОТД. ГОСТ 5781-82*		
ВЧ	14		20.013.250	Ф20 А-III L=250	4	0.62КГ
ВЧ	15		6.013.130	Ф6 А-III L=130	30	0.03КГ
			ПЕРЕМЕННЫЕ ДАННЫЕ	ДЛЯ ИСПОЛНЕНИЙ:		
				1.020.1-3ПВ.4-3 16 2Д 30.36-1-ПВ		
				СБОРОЧНЫЕ ЕДИНИЦЫ		
				КАРКАС ПЛОСКИЙ		
А4	5		1.020.1-3ПВ.4-4 15-06	КР38	2	
А4	6		1.020.1-3ПВ.4-4 24-03	КР111	2	
				ПЕТЛЯ СТРОПОВОЧНАЯ		
А4	12		1.020.1-3ПВ.4-4 53-04	ПСГ5	2	
				МАТЕРИАЛЫ		
				БЕТОН ТЯЖЕЛЫЙ М300		1.66М3

1.020.1-3ПВ.4-3 16

НАЧ ОТД	Шевченко		
Н КОНТР	Ребров		
ГЛ СПЕЦ	Ничипоренко		
ПРОВЕРИЛ	Ничипоренко		
РАЗРАБ	Пинчук		

ДИАФРАГМА ЖЕСТКОСТИ
2Д 30.36, ЦД 30.36

СТАДИЯ	ЛИСТ	ЛИСТОВ
Р	1	4

ГОСГРАЖДАНСТРОЙ
КиевЗНИИЭП

ФОРМАТ А4

ЭПВЦ Киев ЗНИИЭП | ОПЕРАТОР ТЛП КОРТ | Федько

ФОРМАТ	ЗОНА	ПОЗ	ОБОЗНАЧЕНИЕ	НАИМЕНОВАНИЕ	КОЛ	ПРИМЕЧАНИЕ
				1.020.1-3ПВ.4-3 16-01 2Д 30.36-2-ПВ		
				СБОРОЧНЫЕ ЕДИНИЦЫ		
				КАРКАС ПЛОСКИЙ		
А4	5		1.020.1-3ПВ.4-4 16-03	КР44	2	
А4	6		1.020.1-3ПВ.4-4 24-03	КР111	2	
				ПЕТЛЯ СТРОПОВОЧНАЯ		
А4	12		1.020.1-3ПВ.4-4 53-04	ПСГ5	2	
				МАТЕРИАЛЫ		
				БЕТОН ТЯЖЕЛЫЙ М300		1.66М3
				1.020.1-3ПВ.4-3 16-02 2Д 30.36-3-ПВ		
				СБОРОЧНЫЕ ЕДИНИЦЫ		
				КАРКАС ПЛОСКИЙ		
А4	5		1.020.1-3ПВ.4-4 16-09	КР50	2	
А4	6		1.020.1-3ПВ.4-4 24-03	КР111	2	
				ПЕТЛЯ СТРОПОВОЧНАЯ		
А4	12		1.020.1-3ПВ.4-4 53-04	ПСГ5	2	
				МАТЕРИАЛЫ		
				БЕТОН ТЯЖЕЛЫЙ М300		1.66М3
				1.020.1-3ПВ.4-3 16-03 2Д 30.36-4-ПВ		
				СБОРОЧНЫЕ ЕДИНИЦЫ		
				КАРКАС ПЛОСКИЙ		
А4	5		1.020.1-3ПВ.4-4 17-05	КР56	2	
А4	6		1.020.1-3ПВ.4-4 24-03	КР111	2	
				ПЕТЛЯ СТРОПОВОЧНАЯ		
А4	12		1.020.1-3ПВ.4-4 53-04	ПСГ5	2	
				МАТЕРИАЛЫ		
				БЕТОН ТЯЖЕЛЫЙ М300		1.66М3
				1.020.1-3ПВ.4-3 16-04 2Д 30.36-5-ПВ		
				СБОРОЧНЫЕ ЕДИНИЦЫ		
				КАРКАС ПЛОСКИЙ		
А4	5		1.020.1-3ПВ.4-4 18-01	КР62	2	77

ВЗАМ ИНВ № | ПОДПИСЬ И ДАТА | ИНВ № ПОДЛ

91564

1.020.1-3ПВ.4-3 16

ЛИСТ 2

ФОРМАТ А4

ФОРМАТ	ЗОНА	ПОЗ	ОБОЗНАЧЕНИЕ	НАИМЕНОВАНИЕ	КОЛ	ПРИМЕЧАНИЕ
А4	6		1.020.1-3ПВ.4-4 24-03	КР111	2	
				ПЕТЛЯ СТРОПОВОЧНАЯ		
А4	12		1.020.1-3ПВ.4-4 53-04	ПСГ5	2	
				МАТЕРИАЛЫ		
				БЕТОН ТЯЖЕЛЫЙ М300		1.66М3
				1.020.1-3ПВ.4-3 16-05 1Д 30.36-1-ПВ		
				СБОРОЧНЫЕ ЕДИНИЦЫ		
				КАРКАС ПЛОСКИЙ		
А4	5		1.020.1-3ПВ.4-4 18-07	КР68	2	
А4	6		1.020.1-3ПВ.4-4 25-03	КР112	1	
				ПЕТЛЯ СТРОПОВОЧНАЯ		
А4	12		1.020.1-3ПВ.4-4 53-03	ПСГ4	2	
				МАТЕРИАЛЫ		
				БЕТОН ТЯЖЕЛЫЙ М300		1.59М3
				1.020.1-3ПВ.4-3 16-06 1Д 30.36-2-ПВ		
				СБОРОЧНЫЕ ЕДИНИЦЫ		
				КАРКАС ПЛОСКИЙ		
А4	5		1.020.1-3ПВ.4-4 19-03	КР74	2	
А4	6		1.020.1-3ПВ.4-4 25-03	КР112	1	
				ПЕТЛЯ СТРОПОВОЧНАЯ		
А4	12		1.020.1-3ПВ.4-4 53-03	ПСГ4	2	
				МАТЕРИАЛЫ		
				БЕТОН ТЯЖЕЛЫЙ М300		1.59М3
				1.020.1-3ПВ.4-3 16-07 1Д 30.36-3-ПВ		
				СБОРОЧНЫЕ ЕДИНИЦЫ		
				КАРКАС ПЛОСКИЙ		
А4	5		1.020.1-3ПВ.4-4 19-09	КР80	2	
А4	6		1.020.1-3ПВ.4-4 25-03	КР112	1	
				ПЕТЛЯ СТРОПОВОЧНАЯ		
А4	12		1.020.1-3ПВ.4-4 53-03	ПСГ4	2	
				МАТЕРИАЛЫ		
				БЕТОН ТЯЖЕЛЫЙ М300		1.59М3

		ЛИСТ
	1.020.1-3ПВ.4-3 16	3

ФОРМАТ А4

ОПЕРАТОР ТЛП КОРТ

ЭПВЦ Киев ЗНИИЭП

ВЗАМ.ИНВ.№

ПОДПИСЬ И ДАТА

ИНВ.№ ПОДЛ.

ФОРМАТ	ЗОНА	ПОЗ	ОБОЗНАЧЕНИЕ	НАИМЕНОВАНИЕ	КОЛ	ПРИМЕЧАНИЕ
				1.020.1-3ПВ.4-3 16-08 1Д 30.36-4-ПВ		
				СБОРОЧНЫЕ ЕДИНИЦЫ		
				КАРКАС ПЛОСКИЙ		
А4	5		1.020.1-3ПВ.4-4 20-05	КР86	2	
А4	6		1.020.1-3ПВ.4-4 25-03	КР112	1	
				ПЕТЛЯ СТРОПОВОЧНАЯ		
А4	12		1.020.1-3ПВ.4-4 53-03	ПСГ4	2	
				МАТЕРИАЛЫ		
				БЕТОН ТЯЖЕЛЫЙ М300		1.59М3
				1.020.1-3ПВ.4-3 16-09 1Д 30.36-5-ПВ		
				СБОРОЧНЫЕ ЕДИНИЦЫ		
				КАРКАС ПЛОСКИЙ		
А4	5		1.020.1-3ПВ.4-4 21-01	КР92	2	
А4	6		1.020.1-3ПВ.4-4 25-03	КР112	1	
				ПЕТЛЯ СТРОПОВОЧНАЯ		
А4	12		1.020.1-3ПВ.4-4 53-03	ПСГ4	2	
				МАТЕРИАЛЫ		
				БЕТОН ТЯЖЕЛЫЙ М300		1.59М3

78
9156/1

		ЛИСТ
	1.020.1-3ПВ.4-3 16	4

ФОРМАТ А4

Рис. 1

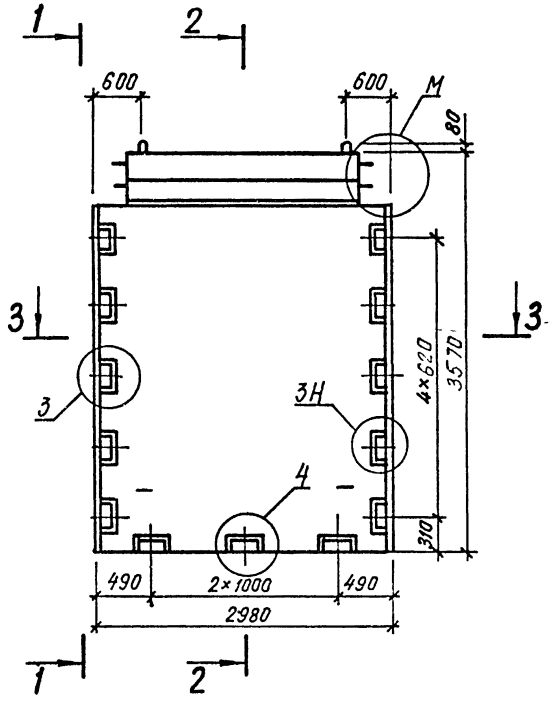

3 – 3

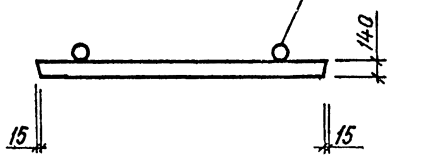

1 – 1 2 – 2

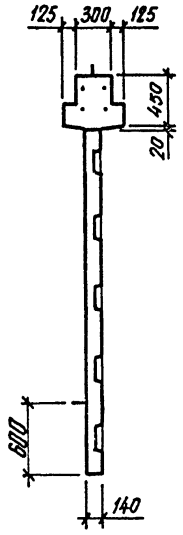

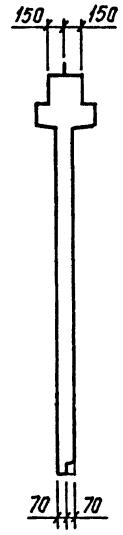

1 – 1 2 – 2

Рис. 2 остальное см. Рис. 1

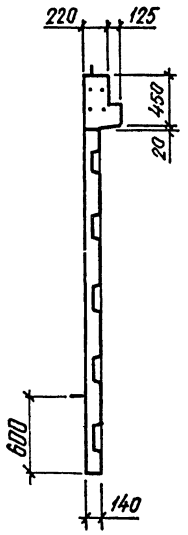

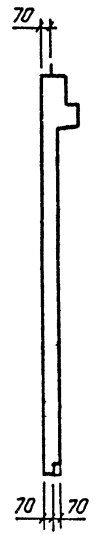

После заглаживания поверхности изделия кольца необходимо поднять в вертикальное положение, а выемку заградить

ТАБЛИЦУ ИСПОЛНЕНИЙ СМ НА ЛИСТЕ 2

79
9156/1

				1.020.1-3ПВ.4-3 16СБ		
				ДИАФРАГМА ЖЕСТКОСТИ 2Д 30.36, 1Д 30.36 СБОРОЧНЫЙ ЧЕРТЕЖ	СТАДИЯ: Р	МАССА: СМ ТАБЛ	МАСШТАБ:
НАЧ ОТД	Шевченко				ЛИСТ 1	ЛИСТОВ 2	
Н КОНТР	Ребров				ГОСГРАЖДАНСТРОЙ КиевЗНИИЭП		
ГЛ СПЕЦ	Ничипоренко						
ПРОВЕРИЛ	Ничипоренко						
РАЗРАБ	Литвиненко						

ФОРМАТ А3

Рис. 3

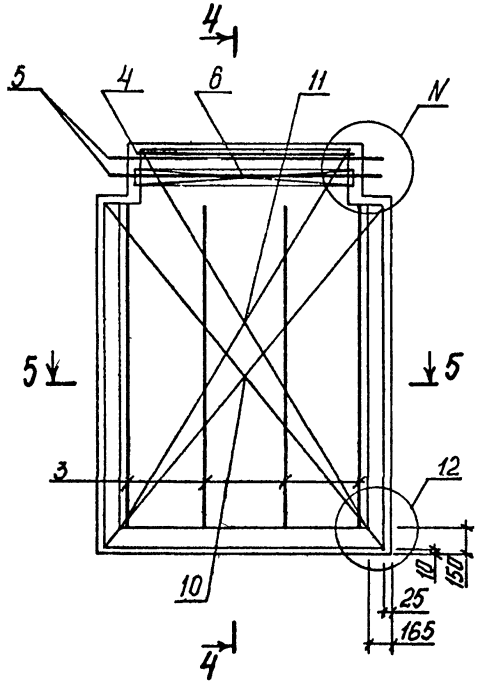

4 - 4

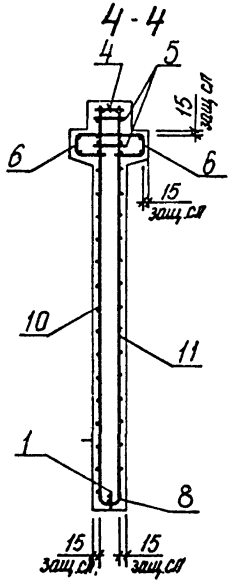

4 – 4

Рис. 4 остальное см. Рис. 3

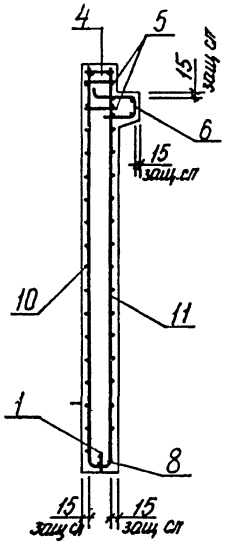

Размещение петель и закладных изделий

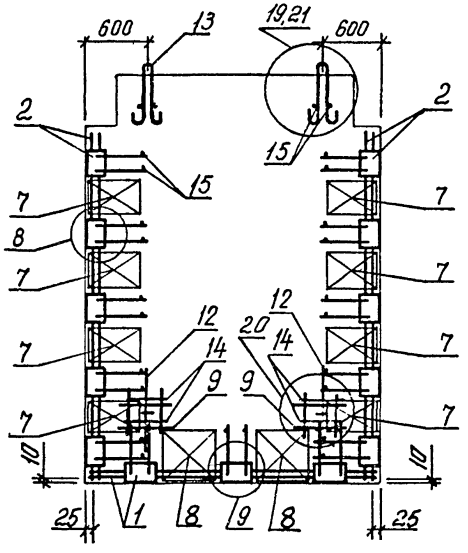

5 - 5

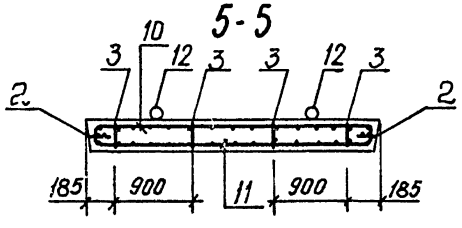

ОБОЗНАЧЕНИЕ	МАРКА	РИС.	М	N	МАССА, Т
I.020.I-3ПВ.4-3 I6	2Д 30.36-I-ПВ	I,3	I	6	4,33
-0I	2Д 30.36-2-ПВ	I,3	I	6	4,34
-02	2Д 30.36-3-ПВ	I,3	I	6	4,35
-03	2Д 30.36-4-ПВ	I,3	I	6	4,37
-04	2Д 30.36-5-ПВ	I,3	I	6	4,39
-05	ID 30.36-I-ПВ	2,4	2	7	4,I4
-06	ID 30.36-2-ПВ	2,4	2	7	4,I5
-07	ID 30.36-3-ПВ	2,4	2	7	4,I7
-08	ID 30.36-4-ПВ	2,4	2	7	4,I9
-09	ID 30.36-5-ПВ	2,4	2	7	4,2I

ФОРМАТ	ЗОНА	ПОЗ	ОБОЗНАЧЕНИЕ	НАИМЕНОВАНИЕ	КОЛ	ПРИМЕЧАНИЕ
				ДОКУМЕНТАЦИЯ		
А3			1.020.1-3ПВ.4-3 17СБ	СБОРОЧНЫЙ ЧЕРТЕЖ		
А3			1.020.1-3ПВ.4-3 00Д1	УЗЛЫ		
А3			1.020.1-3ПВ.4-3 00РС	ВЕДОМОСТЬ РАСХОДА СТАЛИ НА ЭЛЕМЕНТ		
А4			1.020.1-3ПВ.4-3 00ТО	ТЕХНИЧЕСКОЕ ОПИСАНИЕ		
				СВОРОЧНЫЕ ЕДИНИЦЫ		
				КАРКАС УКРУПН. СБОРКИ		
А4		1	1.020.1-3ПВ.4-4 01	СМН1	2	
А4		2	1.020.1-3ПВ.4-4 06-01	СМН13	2	
				КАРКАС ПЛОСКИЙ		
А4		3	1.020.1-3ПВ.4-4 14-02	КР26	2	
А4		4	1.020.1-3ПВ.4-4 15-01	КР33	4	
А4		5	1.020.1-3ПВ.4-4 22-03	КР98	8	
А4		7	1.020.1-3ПВ.4-4 28-01	КР126	1	
А4		9	1.020.1-3ПВ.4-4 26-01	КР118	1	
А4		10	1.020.1-3ПВ.4-* 29	КР132	2	
				СЕТКА		
А4		11	1.020.1-3ПВ.4-4 34-04	С49	1	
А4		12	1.020.1-3ПВ.4-4 36-05	С50	1	
А4		13	1.020.1-3ПВ.4-4 35-04	С51	1	
А4		14	1.020.1-3ПВ.4-4 37-05	С52	1	
А4		15	1.020.1-3ПВ.4-4 46-02	С109	2	
				ДЕТАЛИ		
				СТ. ОТД. ГОСТ 5781-82*		
ВЧ		18	25.013.2880	Ф25 А-III L=2880	4	11.1КГ
ВЧ		19	20.013.250	Ф20 А-III L=250	4	0.62КГ
ВЧ		20	6.013.130	Ф6 А-III L=130	32	0.03КГ
				ПРОБКА ДЕРЕВЯННАЯ		
ВЧ		21	70.80.120	Х80 L=120	4	
				МАТЕРИАЛЫ		
				ПИЛОМАТЕРИАЛ		.003М3
			ПЕРЕМЕННЫЕ ДАННЫЕ	ДЛЯ ИСПОЛНЕНИЙ:		
				1.020.1-3ПВ.4-3 17 2ДП 26.36-1-ПВ		
				СВОРОЧНЫЕ ЕДИНИЦЫ		

КиевЗНИИЭП ТЛП КОРТ

1.020.1-3ПВ.4-3 17

НАЧ ОТД	Шевченко		
Н КОНТР	Ребров		
ГЛ СПЕЦ	Ничипоренко		
ПРОВЕРИЛ	Ничипоренко		
РАЗРАБ	Пинчук		

ДИАФРАГМА ЖЕСТКОСТИ
2ДП 26.36, 1ДП 26.36

СТАДИЯ	ЛИСТ	ЛИСТОВ
Р	1	5

ГОСГРАЖДАНСТРОЙ
КиевЗНИИЭП

ФОРМАТ А4

ФОРМАТ	ЗОНА	ПОЗ	ОБОЗНАЧЕНИЕ	НАИМЕНОВАНИЕ	КОЛ	ПРИМЕЧАНИЕ
				КАРКАС ПЛОСКИЙ		
А4		6	1.020.1-3ПВ.4-4 15-05	КР37	2	
А4		8	1.020.1-3ПВ.4-4 24-02	КР109	2	
				ПЕТЛЯ СТРОПОВОЧНАЯ		
А4		16	1.020.1-3ПВ.4-4 53-02	ПСГ3	2	
				ДЕТАЛИ		
				ПЕТЛЯ СТРОПОВОЧНАЯ		
А4		17	1.020.1-3ПВ.4-4 52-04	ПСВ5	2	
				МАТЕРИАЛЫ		
				БЕТОН ТЯЖЕЛЫЙ М300		1.08М3
				1.020.1-3ПВ.4-3 17-01 2ДП 26.36-2-ПВ		
				СВОРОЧНЫЕ ЕДИНИЦЫ		
				КАРКАС ПЛОСКИЙ		
А4		6	1.020.1-3ПВ.4-4 16-02	КР43	2	
А4		8	1.020.1-3ПВ.4-4 24-02	КР109	2	
				ПЕТЛЯ СТРОПОВОЧНАЯ		
А4		16	1.020.1-3ПВ.4-4 53-02	ПСГ3	2	
				ДЕТАЛИ		
				ПЕТЛЯ СТРОПОВОЧНАЯ		
А4		17	1.020.1-3ПВ.4-4 52-04	ПСВ5	2	
				МАТЕРИАЛЫ		
				БЕТОН ТЯЖЕЛЫЙ М300		1.08М3
				1.020.1-3ПВ.4-3 17-02 2ДП 26.36-3-ПВ		
				СВОРОЧНЫЕ ЕДИНИЦЫ		
				КАРКАС ПЛОСКИЙ		
А4		6	1.020.1-3ПВ.4-4 16-08	КР49	2	
А4		8	1.020.1-3ПВ.4-4 24-02	КР109	2	
				ПЕТЛЯ СТРОПОВОЧНАЯ		
А4		16	1.020.1-3ПВ.4-4 53-02	ПСГ3	2	
				ДЕТАЛИ		
				ПЕТЛЯ СТРОПОВОЧНАЯ		
А4		17	1.020.1-3ПВ.4-4 52-04	ПСВ5	2	
				МАТЕРИАЛЫ		

Федько

ОПЕРАТОР ТЛП КОРТ

ЭПВЦ Киев ЗНИИЭП

ВЗАМ ИНВ № | ПОДПИСЬ И ДАТА | ИНВ № ПОДЛ

81
9156/1

1.020.1-3ПВ.4-3 17

ЛИСТ 2

ФОРМАТ А4

ФОРМАТ	ЗОНА	ПОЗ	ОБОЗНАЧЕНИЕ	НАИМЕНОВАНИЕ	КОЛ	ПРИМЕЧАНИЕ
				БЕТОН ТЯЖЕЛЫЙ М300		1.08М3
				1.020.1-3ПВ.4-3 17-03 2ДП 26.36-4-ПВ		
				СБОРОЧНЫЕ ЕДИНИЦЫ		
				КАРКАС ПЛОСКИЙ		
А4	6		1.020.1-3ПВ.4-4 17-04	КР55	2	
А4	8		1.020.1-3ПВ.4-4 24-02	КР109	2	
				ПЕТЛЯ СТРОПОВОЧНАЯ		
А4	16		1.020.1-3ПВ.4-4 53-02	ПСГ3	2	
				ДЕТАЛИ		
				ПЕТЛЯ СТРОПОВОЧНАЯ		
А4	17		1.020.1-3ПВ.4-4 52-04	ПСВ5	2	
				МАТЕРИАЛЫ		
				БЕТОН ТЯЖЕЛЫЙ М300		1.08М3
				1.020.1-3ПВ.4-3 17-04 2ДП 26.36-5-ПВ		
				СБОРОЧНЫЕ ЕДИНИЦЫ		
				КАРКАС ПЛОСКИЙ		
А4	6		1.020.1-3ПВ.4-4 18	КР61	2	
А4	8		1.020.1-3ПВ.4-4 24-02	КР109	2	
				ПЕТЛЯ СТРОПОВОЧНАЯ		
А4	16		1.020.1-3ПВ.4-4 53-02	ПСГ3	2	
				ДЕТАЛИ		
				ПЕТЛЯ СТРОПОВОЧНАЯ		
А4	17		1.020.1-3ПВ.4-4 52-04	ПСВ5	2	
				МАТЕРИАЛЫ		
				БЕТОН ТЯЖЕЛЫЙ М300		1.08М3
				1.020.1-3ПВ.4-3 17-05 1ДП 26.36-1-ПВ		
				СБОРОЧНЫЕ ЕДИНИЦЫ		
				КАРКАС ПЛОСКИЙ		
А4	6		1.020.1-3ПВ.4-4 18-06	КР67	2	
А4	8		1.020.1-3ПВ.4-4 25-02	КР110	1	
				ПЕТЛЯ СТРОПОВОЧНАЯ		
А4	16		1.020.1-3ПВ.4-4 53-01	ПСГ2	2	

Киев ЗНИИЭП ТЛП КОРТ

ЭПВЦ Киев ЗНИИЭП ОПЕРАТОР ТЛП КОРТ Федько

ФОРМАТ	ЗОНА	ПОЗ	ОБОЗНАЧЕНИЕ	НАИМЕНОВАНИЕ	КОЛ	ПРИМЕЧАНИЕ
				ДЕТАЛИ		
				ПЕТЛЯ СТРОПОВОЧНАЯ		
А4	17		1.020.1-3ПВ.4-4 52-03	ПСВ4	2	
				МАТЕРИАЛЫ		
				БЕТОН ТЯЖЕЛЫЙ М300		1.02М3
				1.020.1-3ПВ.4-3 17-06 1ДП 26.36-2-ПВ		
				СБОРОЧНЫЕ ЕДИНИЦЫ		
				КАРКАС ПЛОСКИЙ		
А4	6		1.020.1-3ПВ.4-4 19-02	КР73	2	
А4	8		1.020.1-3ПВ.4-4 25-02	КР110	1	
				ПЕТЛЯ СТРОПОВОЧНАЯ		
А4	16		1.020.1-3ПВ.4-4 53-01	ПСГ2	2	
				ДЕТАЛИ		
				ПЕТЛЯ СТРОПОВОЧНАЯ		
А4	17		1.020.1-3ПВ.4-4 52-03	ПСВ4	2	
				МАТЕРИАЛЫ		
				БЕТОН ТЯЖЕЛЫЙ М300		1.02М3
				1.020.1-3ПВ.4-3 17-07 1ДП 26.36-3-ПВ		
				СБОРОЧНЫЕ ЕДИНИЦЫ		
				КАРКАС ПЛОСКИЙ		
А4	6		1.020.1-3ПВ.4-4 19-08	КР79	2	
А4	8		1.020.1-3ПВ.4-4 25-02	КР110	1	
				ПЕТЛЯ СТРОПОВОЧНАЯ		
А4	16		1.020.1-3ПВ.4-4 53-01	ПСГ2	2	
				ДЕТАЛИ		
				ПЕТЛЯ СТРОПОВОЧНАЯ		
А4	17		1.020.1-3ПВ.4-4 52-03	ПСВ4	2	
				МАТЕРИАЛЫ		
				БЕТОН ТЯЖЕЛЫЙ М300		1.02М3
				1.020.1-3ПВ.4-3 17-08 1ДП 26.36-4-ПВ		

ВЗАМ ИНВ № ПОДПИСЬ И ДАТА ИНВ №ПОДЛ

ФОРМАТ	ЗОНА	ПОЗ	ОБОЗНАЧЕНИЕ	НАИМЕНОВАНИЕ	КОЛ	ПРИМЕЧАНИЕ
				СБОРОЧНЫЕ ЕДИНИЦЫ		
				КАРКАС ПЛОСКИЙ		
А4		6	1.020.1-3ПВ.4-4 20-04	КР85	2	
А4		8	1.020.1-3ПВ.4-4 25-02	КР110	1	
				ПЕТЛЯ СТРОПОВОЧНАЯ		
А4		16	1.020.1-3ПВ.4-4 53-01	ПСГ2	2	
				ДЕТАЛИ		
				ПЕТЛЯ СТРОПОВОЧНАЯ		
А4		17	1.020.1-3ПВ.4-4 52-03	ПСВ4	2	
				МАТЕРИАЛЫ		
				БЕТОН ТЯЖЕЛЫЙ М300		1.02М3
				1.020.1-3ПВ.4-3 17-09 1ДП 26.36-5-ПВ		
				СБОРОЧНЫЕ ЕДИНИЦЫ		
				КАРКАС ПЛОСКИЙ		
	А4	6	1.020.1-3ПВ.4-4 21	КР91	2	
	А4	8	1.020.1-3ПВ.4-4 25-02	КР110	1	
				ПЕТЛЯ СТРОПОВОЧНАЯ		
	А4	16	1.020.1-3ПВ.4-4 53-01	ПСГ2	2	
				ДЕТАЛИ		
				ПЕТЛЯ СТРОПОВОЧНАЯ		
	А4	17	1.020.1-3ПВ.4-4 52-03	ПСВ4	2	
				МАТЕРИАЛЫ		
				БЕТОН ТЯЖЕЛЫЙ М300		1.02М3

ЭПВЦ Киев ЗНИИЭП ТЛП КОРТ

1.020.1-3ПВ.4-3 17

ЛИСТ 5

ФОРМАТ А4

ФОРМАТ	ЗОНА	ПОЗ	ОБОЗНАЧЕНИЕ	НАИМЕНОВАНИЕ	КОЛ	ПРИМЕЧАНИЕ

ЭПВЦ Киев ЗНИИЭП ОПЕРАТОР ТЛП КОРТ

ВЗАМ ИНВ № | ПОДПИСЬ И ДАТА | ИНВ №ПОДЛ

83
9156/1

ЛИСТ

ФОРМАТ А4

Рис. 1

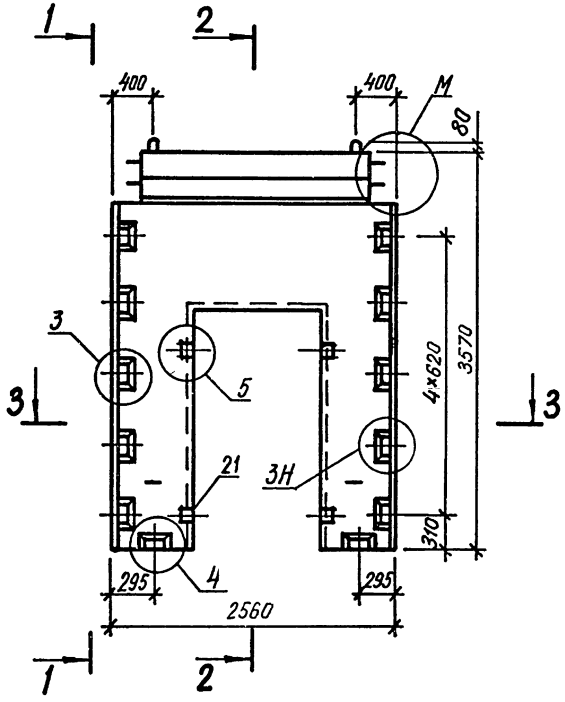

1 – 1

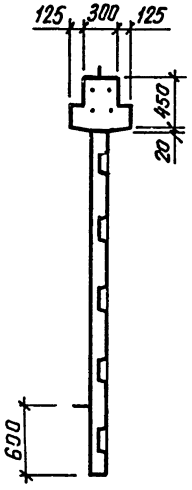

2 – 2

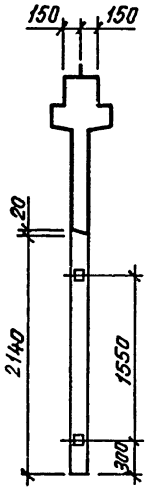

1 – 1 2 – 2

Рис. 2 остальное см. Рис. 1

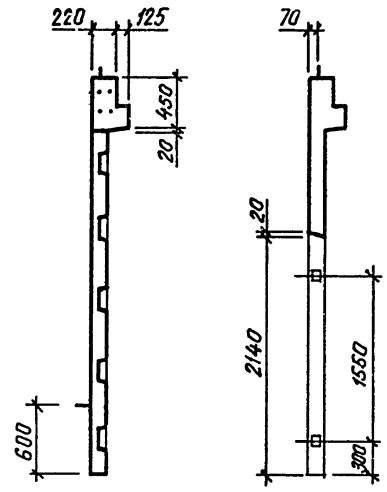

3 – 3

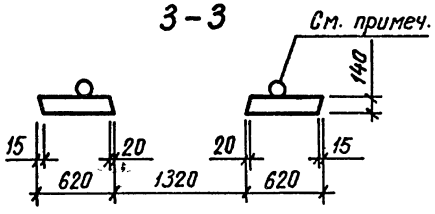

После заглаживания поверхности изделия кольцо необходимо поднять в вертикальное положение, а выемку загладить.

ТАБЛИЦУ ИСПОЛНЕНИЙ СМ. НА ЛИСТЕ 2

84
9156/1

				1.020.1-3ПВ.4-3 17СБ			
				ДИАФРАГМА ЖЕСТКОСТИ 2ДП 26.36, 1ДП 26.36 СБОРОЧНЫЙ ЧЕРТЕЖ	СТАДИЯ	МАССА	МАСШТАБ
					Р	см. ТАБЛ	
					ЛИСТ 1	ЛИСТОВ 2	
НАЧОТД	Шевченко				ГОСГРАЖДАНСТРОЙ КиевЗНИИЭП		
НКОНТР	Ребров						
ГЛСПЕЦ	Ничипоренко						
ПРОВЕРИЛ	Ничипоренко						
РАЗРАБ	Литвиненко						

ФОРМАТ А3

Рис. 3

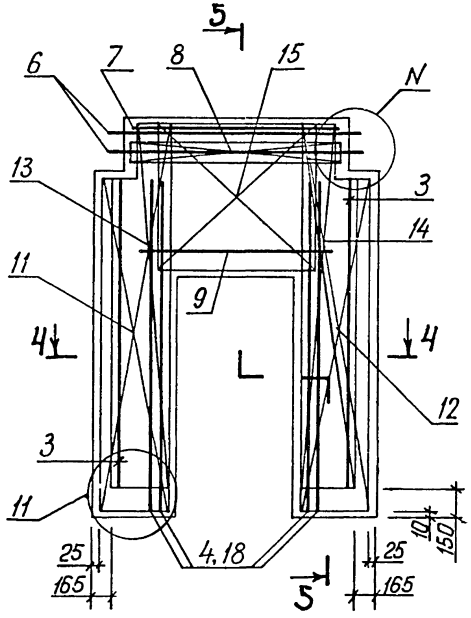

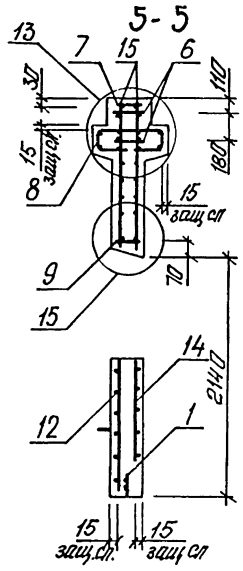

5-5
Рис. 4 остальное см. Рис. 3

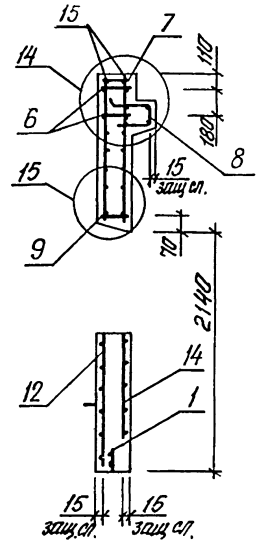

Размещение петель и закладных изделий

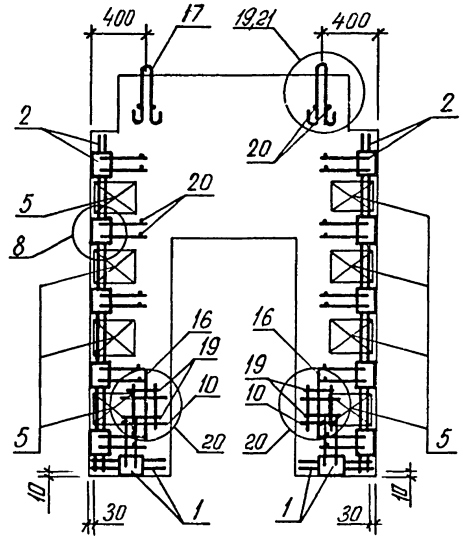

Рис. 4

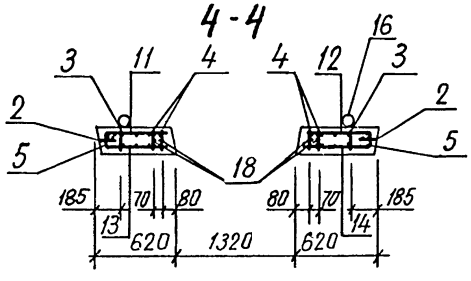

ОБОЗНАЧЕНИЕ	МАРКА	РИС.	М	N	МАССА, Т
I.020.I-3ПВ.4-3 I7	2ДП 26.36-I-ПВ	I,3	I	6	2,95
-0I	2ДП 26.36-2-ПВ	I,3	I	6	2,96
-02	2ДП 26.36-3-ПВ	I,3	I	6	2,97
-03	2ДП 26.36-4-ПВ	I,3	I	6	2,99
-04	2ДП 26.36-5-ПВ	I,3	I	6	3,00
-05	IДП 26.36-I-ПВ	2,4	2	7	2,79
-06	IДП 26.36-2-ПВ	2,4	2	7	2,80
-07	IДП 26.36-3-ПВ	2,4	2	7	2,8I
-08	IДП 26.36-4-ПВ	2,4	2	7	2,83
-09	IДП 26.36-5-ПВ	2,4	2	7	2,84

ФОРМАТ	ЗОНА	ПОЗ	ОБОЗНАЧЕНИЕ	НАИМЕНОВАНИЕ	КОЛ	ПРИМЕЧАНИЕ
				ДОКУМЕНТАЦИЯ		
А3			1.020.1-3ПВ.4-3 18СБ	СБОРОЧНЫЙ ЧЕРТЕЖ		
А3			1.020.1-3ПВ.4-3 00Д1	УЗЛЫ		
А3			1.020.1-3ПВ.4-3 00РС	ВЕДОМОСТЬ РАСХОДА СТАЛИ НА ЭЛЕМЕНТ		
А4			1.020.1-3ПВ.4-3 00ТО	ТЕХНИЧЕСКОЕ ОПИСАНИЕ		
				СБОРОЧНЫЕ ЕДИНИЦЫ		
				КАРКАС УКРУПН. СБОРКИ		
А4	1		1.020.1-3ПВ.4-4 01-02	СМН3	1	
А4	2		1.020.1-3ПВ.4-4 06-02	СМН14	2	
				КАРКАС ПЛОСКИЙ		
А4	3		1.020.1-3ПВ.4-4 14-03	КР27	2	
А4	4		1.020.1-3ПВ.4-4 23	КР99	1	
А4	7		1.020.1-3ПВ.4-4 22-01	КР96	8	
А4	8		1.020.1-3ПВ.4-4 22-03	КР98	2	
А4	9		1.020.1-3ПВ.4-4 29	КР132	2	
				СЕТКА		
А4	10		1.020.1-3ПВ.4-4 32-03	С23	1	
А4	11		1.020.1-3ПВ.4-4 33-03	С27	1	
				ПЕТЛЯ СТРОПОВОЧНАЯ		
А4	12		1.020.1-3ПВ.4-4 53	ПСГ1	2	
				ДЕТАЛИ		
				ПЕТЛЯ СТРОПОВОЧНАЯ		
А4	13		1.020.1-3ПВ.4-4 52-02	ПСВ3	2	
				СТ. ОТД. ГОСТ 5781-82*		
ВЧ	14		20.013.250	Ф20 А-III L=250	4	0.62КГ
ВЧ	15		6.013.130	Ф6 А-III L=130	26	0.03КГ
			ПЕРЕМЕННЫЕ ДАННЫЕ	ДЛЯ ИСПОЛНЕНИЙ:		
				1.020.1-3ПВ.4-3 18 2Д 12.42-1-ПВ		
				СБОРОЧНЫЕ ЕДИНИЦЫ		
				КАРКАС ПЛОСКИЙ		
А4	5		1.020.1-3ПВ.4-4 15-03	КР35	2	
А4	6		1.020.1-3ПВ.4-4 24	КР105	2	
				МАТЕРИАЛЫ		
				БЕТОН ТЯЖЕЛЫЙ М300		0.69М3

НАЧ ОТД	Шевченко	
Н КОНТР	Ребров	
ГЛ СПЕЦ	Ничипоренко	
ПРОВЕРИЛ	Ничипоренко	
РАЗРАБ	Пончук	

1.020.1-3ПВ.4-3 18

ДИАФРАГМА ЖЕСТКОСТИ
2Д 12.42, 1Д 12.42

СТАДИЯ	ЛИСТ	ЛИСТОВ
Р	1	4

ГОССТРОЙ
КиевЗНИИЭП

ФОРМАТ А4

ФОРМАТ	ЗОНА	ПОЗ	ОБОЗНАЧЕНИЕ	НАИМЕНОВАНИЕ	КОЛ	ПРИМЕЧАНИЕ
				1.020.1-3ПВ.4-3 18-01 2Д 12.42-2-ПВ		
				СБОРОЧНЫЕ ЕДИНИЦЫ		
				КАРКАС ПЛОСКИЙ		
А4	5		1.020.1-3ПВ.4-4 16	КР41	2	
А4	6		1.020.1-3ПВ.4-4 24	КР105	2	
				МАТЕРИАЛЫ		
				БЕТОН ТЯЖЕЛЫЙ М300		0.69М3
				1.020.1-3ПВ.4-3 18-02 2Д 12.42-3-ПВ		
				СБОРОЧНЫЕ ЕДИНИЦЫ		
				КАРКАС ПЛОСКИЙ		
А4	5		1.020.1-3ПВ.4-4 16-06	КР47	2	
А4	6		1.020.1-3ПВ.4-4 24	КР105	2	
				МАТЕРИАЛЫ		
				БЕТОН ТЯЖЕЛЫЙ М300		0.69М3
				1.020.1-3ПВ.4-3 18-03 2Д 12.42-4-ПВ		
				СБОРОЧНЫЕ ЕДИНИЦЫ		
				КАРКАС ПЛОСКИЙ		
А4	5		1.020.1-3ПВ.4-4 17-02	КР53	2	
А4	6		1.020.1-3ПВ.4-4 24	КР105	2	
				МАТЕРИАЛЫ		
				БЕТОН ТЯЖЕЛЫЙ М300		0.69М3
				1.020.1-3ПВ.4-3 18-04 2Д 12.42-5-ПВ		
				СБОРОЧНЫЕ ЕДИНИЦЫ		
				КАРКАС ПЛОСКИЙ		
А4	5		1.020.1-3ПВ.4-4 17-08	КР59	2	
А4	6		1.020.1-3ПВ.4-4 24	КР105	2	
				МАТЕРИАЛЫ		
				БЕТОН ТЯЖЕЛЫЙ М300		0.69М3

ЭПВЦ Киев ЗНИИЭП
ОПЕРАТОР ТПП КОРТ
Федько

ВЗАМ ИНВ №
ПОДПИСЬ И ДАТА
ИНВ №ПОДЛ

9156/1

86

1.020.1-3ПВ.4-3 18

ЛИСТ 2

ФОРМАТ А4

ФОРМАТ	ЗОНА	ПОЗ	ОБОЗНАЧЕНИЕ	НАИМЕНОВАНИЕ	КОЛ	ПРИМЕЧАНИЕ
				1.020.1-3ПВ.4-3 18-05 1Д 12.42-1-ПВ		
				СВОРОЧНЫЕ ЕДИНИЦЫ		
				КАРКАС ПЛОСКИЙ		
А4	5		1.020.1-3ПВ.4-4 18-04	КР65	2	
А4	6		1.020.1-3ПВ.4-4 25	КР106	1	
				МАТЕРИАЛЫ		
				БЕТОН ТЯЖЕЛЫЙ М300		0.67М3
				1.020.1-3ПВ.4-3 18-06 1Д 12.42-2-ПВ		
				СВОРОЧНЫЕ ЕДИНИЦЫ		
				КАРКАС ПЛОСКИЙ		
А4	5		1.020.1-3ПВ.4-4 19	КР71	2	
А4	6		1.020.1-3ПВ.4-4 25	КР106	1	
				МАТЕРИАЛЫ		
				БЕТОН ТЯЖЕЛЫЙ М300		0.67М3
				1.020.1-3ПВ.4-3 18-07 1Д 12.42-3-ПВ		
				СВОРОЧНЫЕ ЕДИНИЦЫ		
				КАРКАС ПЛОСКИЙ		
А4	5		1.020.1-3ПВ.4-4 19-06	КР77	2	
А4	6		1.020.1-3ПВ.4-4 25	КР106	1	
				МАТЕРИАЛЫ		
				БЕТОН ТЯЖЕЛЫЙ М300		0.67М3
				1.020.1-3ПВ.4-3 18-08 1Д 12.42-4-ПВ		
				СВОРОЧНЫЕ ЕДИНИЦЫ		
				КАРКАС ПЛОСКИЙ		
А4	5		1.020.1-3ПВ.4-4 20-02	КР83	2	
А4	6		1.020.1-3ПВ.4-4 25	КР106	1	
				МАТЕРИАЛЫ		
				БЕТОН ТЯЖЕЛЫЙ М300		0.67М3

ЭПВЦ Киев ЗНИИЭП | ОПЕРАТОР ТЛП КОРТ | Федько

ВЗАМ ИНВ № | ПОДПИСЬ И ДАТА | ИНВ № ПОДЛ

1.020.1-3ПВ.4-3 18 | ЛИСТ 3

ФОРМАТ А4

ФОРМАТ	ЗОНА	ПОЗ	ОБОЗНАЧЕНИЕ	НАИМЕНОВАНИЕ	КОЛ	ПРИМЕЧАНИЕ
				1.020.1-3ПВ.4-3 18-09 1Д 12.42-5-ПВ		
				СВОРОЧНЫЕ ЕДИНИЦЫ		
				КАРКАС ПЛОСКИЙ		
А4	5		1.020.1-3ПВ.4-4 20-08	КР89	2	
А4	6		1.020.1-3ПВ.4-4 25	КР106	1	
				МАТЕРИАЛЫ		
				БЕТОН ТЯЖЕЛЫЙ М300		0.67М3

ЭПВЦ Киев ЗНИИЭП | ОПЕРАТОР ТЛП КОРТ | Федько

ВЗАМ ИНВ № | ПОДПИСЬ И ДАТА | ИНВ № ПОДЛ

87
9156/1

1.020.1-3ПВ.4-3 18 | ЛИСТ 4

ФОРМАТ А4

Рис. 1

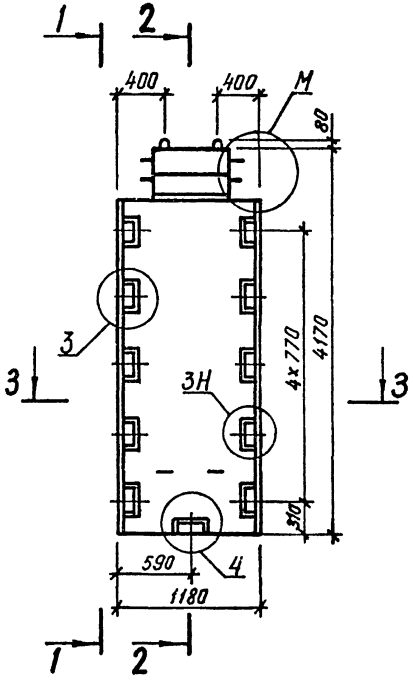

3 – 3

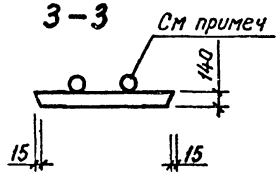

1 – 1 2 – 2 1 – 1 2 – 2

Рис. 2 остальное см. Рис. 1

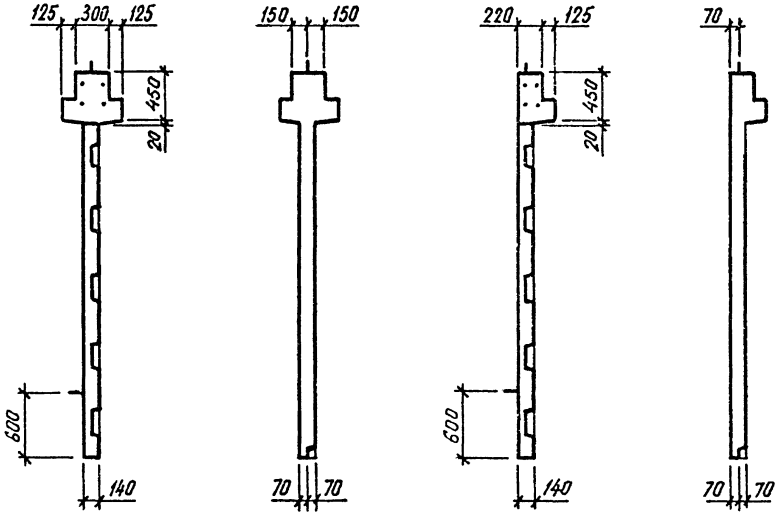

После заглаживания поверхности изделия кольцо необходимо поднять в вертикальное положение, а выемку загладить.

ТАБЛИЦУ ИСПОЛНЕНИЙ СМ НА ЛИСТЕ 2

88
9136/1

				1.020.1 – 3ПВ. 4 – 3 18 СБ			
				ДИАФРАГМА ЖЕСТКОСТИ 2Д 12.42, 1Д 12.42 СБОРОЧНЫЙ ЧЕРТЕЖ	СТАДИЯ	МАССА	МАСШТАБ
					Р	СМ ТАБЛ	
НАЧ ОТД	Шевченко				ЛИСТ 1	ЛИСТОВ 2	
Н КОНТР	Ребров				ГОСГРАЖДАНСТРОЙ		
ГЛ СПЕЦ	Н-ч-ч-ч-ч-ч				КиевЗНИИЭП		
ПРОВЕРИЛ	[illegible]						
РАЗРАБ	[illegible]						

Рис. 3

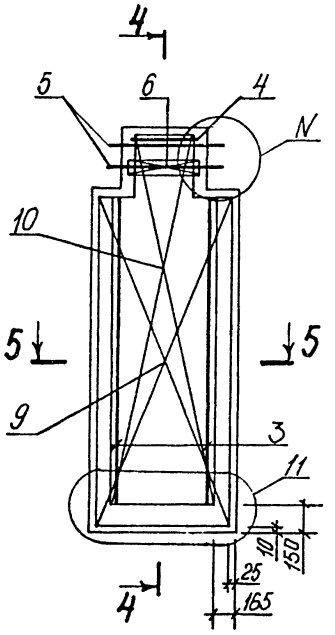

4-4

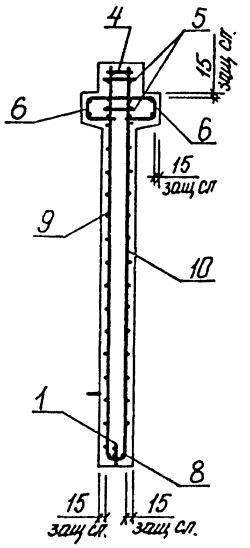

4 – 4

Рис. 4 остальное см. Рис. 3

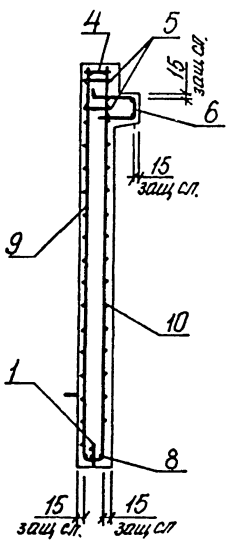

Размещение петель и закладных изделий

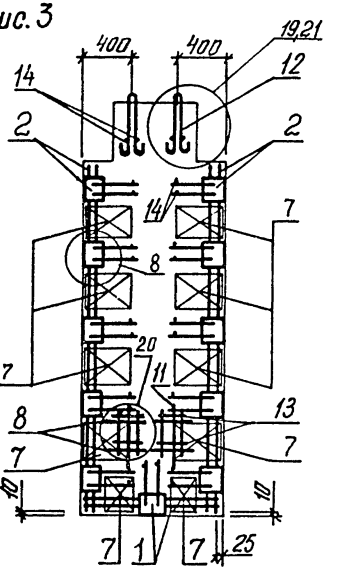

5-5

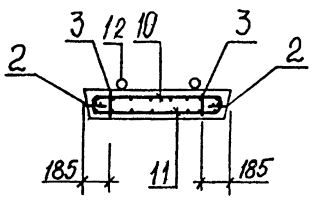

ОБОЗНАЧЕНИЕ	МАРКА	РИС.	М	N	МАССА,
I.020.I-3ПВ.4-3 I8	2Д I2.42-I-ПВ	I,3	I	6	I,82
-0I	2Д I2.42-2-ПВ	I,3	I	6	I,83
-02	2Д I2.42-3-ПВ	I,3	I	6	I,83
-03	2Д I2.42-4-ПВ	I,3	I	6	I,84
-04	2Д I2.42-5-ПВ	I,3	I	6	I,85
-05	IД I2.42-I-ПВ	2,4	2	7	I,77
-06	IД I2.42-2-ПВ	2,4	2	7	I,78
-07	IД I2.42-3-ПВ	2,4	2	7	I,78
-08	IД I2.42-4-ПВ	2,4	2	7	I,79
-09	IД I2.42-5-ПВ	2,4	2	7	I,80

89
9156/1

1.020.1-3ПВ.4-3 18 СБ

ЛИС 2

ФОРМАТ А3

ЭПВЦ КиевЗНИИЭП

ОПЕРАТОР ТЛП КОРТ

Федько

ФОРМАТ	ЗОНА	ПОЗ	ОБОЗНАЧЕНИЕ	НАИМЕНОВАНИЕ	КОЛ	ПРИМЕЧАНИЕ
				ДОКУМЕНТАЦИЯ		
А3			1.020.1-3ПВ.4-3 19СБ	СБОРОЧНЫЙ ЧЕРТЕЖ		
А3			1.020.1-3ПВ.4-3 00Д1	УЗЛЫ		
А3			1.020.1-3ПВ.4-3 00РС	ВЕДОМОСТЬ РАСХОДА СТАЛИ НА ЭЛЕМЕНТ		
А4			1.020.1-3ПВ.4-3 00ТО	ТЕХНИЧЕСКОЕ ОПИСАНИЕ		
				СБОРОЧНЫЕ ЕДИНИЦЫ		
				КАРКАС УКРУПН. СБОРКИ		
А4		1	1.020.1-3ПВ.4-4 03	СМН5	1	
А4		2	1.020.1-3ПВ.4-4 06-02	СМН14	2	
				КАРКАС ПЛОСКИЙ		
А4		3	1.020.1-3ПВ.4-4 14-03	КР27	4	
А4		4	1.020.1-3ПВ.4-4 23-01	КР100	1	
А4		7	1.020.1-3ПВ.4-4 22-01	КР96	8	
А4		8	1.020.1-3ПВ.4-4 27-03	КР123	2	
А4		9	1.020.1-3ПВ.4-4 29	КР132	2	
				СЕТКА		
А4		10	1.020.1-3ПВ.4-4 32-04	С24	1	
А4		11	1.020.1-3ПВ.4-4 33-04	С28	1	
				ПЕТЛЯ СТРОПОВОЧНАЯ		
А4		12	1.020.1-3ПВ.4-4 53-03	ПСГ4	2	
				ДЕТАЛИ		
				СТ. ОТД. ГОСТ 5781-82*		
ВЧ		14	20.013.250	Ф20 А-Ш М=250	4	0.62КГ
ВЧ		15	6.013.130	Ф6 А-Ш L=130	30	0.03КГ
			ПЕРЕМЕННЫЕ ДАННЫЕ	ДЛЯ ИСПОЛНЕНИЙ:		
				1.020.1-3ПВ.4-3 19 2Д 24.42-1-ПВ		
				СБОРОЧНЫЕ ЕДИНИЦЫ		
				КАРКАС ПЛОСКИЙ		
А4		5	1.020.1-3ПВ.4-4 15-04	КР36	2	
А4		6	1.020.1-3ПВ.4-4 24-01	КР107	2	
				ДЕТАЛИ		
				ПЕТЛЯ СТРОПОВОЧНАЯ		
А4		13	1.020.1-3ПВ.4-4 52-05	ПСВ6	2	

		1.020.1-3ПВ.4-3 19	
НАЧ ОТД	Шевченко		
Н КОНТР	Ребров	ДИАФРАГМА ЖЕСТКОСТИ 2Д 24.42, ІД 24.42	СТАДИЯ: Р; ЛИСТ: 1; ЛИСТОВ: 5
П СПЕЦ	Ничипоренко		ГОСГРАЖДАНСТРОЙ КиевЗНИИЭП
ПРОВЕРИЛ	Ничипоренко		
РАЗРАБ	Пинчук		

ФОРМАТ А4

ФОРМАТ	ЗОНА	ПОЗ	ОБОЗНАЧЕНИЕ	НАИМЕНОВАНИЕ	КОЛ	ПРИМЕЧАНИЕ
				МАТЕРИАЛЫ		
				БЕТОН ТЯЖЕЛЫЙ М300		1.50М3
				1.020.1-3ПВ.4-3 19-01 2Д 24.42-2-ПВ		
				СБОРОЧНЫЕ ЕДИНИЦЫ		
				КАРКАС ПЛОСКИЙ		
А4		5	1.020.1-3ПВ.4-4 16-01	КР42	2	
А4		6	1.020.1-3ПВ.4-4 24-01	КР107	2	
				ДЕТАЛИ		
А4		13	1.020.1-3ПВ.4-4 52-05	ПЕТЛЯ СТРОПОВОЧНАЯ ПСВ6	2	
				МАТЕРИАЛЫ		
				БЕТОН ТЯЖЕЛЫЙ М300		1.50М3
				1.020.1-3ПВ.4-3 19-02 2Д 24.42-3-ПВ		
				СБОРОЧНЫЕ ЕДИНИЦЫ		
				КАРКАС ПЛОСКИЙ		
А4		5	1.020.1-3ПВ.4-4 16-07	КР48	2	
А4		6	1.020.1-3ПВ.4-4 24-01	КР107	2	
				ДЕТАЛИ		
А4		13	1.020.1-3ПВ.4-4 52-05	ПЕТЛЯ СТРОПОВОЧНАЯ ПСВ6	2	
				МАТЕРИАЛЫ		
				БЕТОН ТЯЖЕЛЫЙ М300		1.50М3
				1.020.1-3ПВ.4-3 19-03 2Д 24.42-4-ПВ		
				СБОРОЧНЫЕ ЕДИНИЦЫ		
				КАРКАС ПЛОСКИЙ		
А4		5	1.020.1-3ПВ.4-4 17-03	КР54	2	
А4		6	1.020.1-3ПВ.4-4 24-01	КР107	2	
				ДЕТАЛИ		

ЭПВЦ Киев ЗНИИЭП

ОПЕРАТОР ТЛП КОРТ

Федько

ВЗАМ ИНВ №

ПОДПИСЬ И ДАТА

ИНВ №ПОДЛ

90
9156/1

	ЛИСТ
1.020.1-3ПВ.4-3 19	2

ФОРМАТ А4

ФОРМАТ	ЗОНА	ПОЗ.	ОБОЗНАЧЕНИЕ	НАИМЕНОВАНИЕ	КОЛ	ПРИМЕЧАНИЕ
				ПЕТЛЯ СТРОПОВОЧНАЯ		
А4	13		1.020.1-3ПВ.4-4 52-05	ПСВ6	2	
				МАТЕРИАЛЫ		
				БЕТОН ТЯЖЕЛЫЙ М300		1.50М3
				1.020.1-3ПВ.4-3 19-04 2Д 24.42-5-ПВ		
				СБОРОЧНЫЕ ЕДИНИЦЫ		
				КАРКАС ПЛОСКИЙ		
А4	5		1.020.1-3ПВ.4-4 17-09	КР60	2	
А4	6		1.020.1-3ПВ.4-4 24-01	КР107	2	
				ДЕТАЛИ		
				ПЕТЛЯ СТРОПОВОЧНАЯ		
А4	13		1.020.1-3ПВ.4-4 52-05	ПСВ6	2	
				МАТЕРИАЛЫ		
				БЕТОН ТЯЖЕЛЫЙ М300		1.50М3
				1.020.1-3ПВ.4-3 19-05 1Д 24.42-1-ПВ		
				СБОРОЧНЫЕ ЕДИНИЦЫ		
				КАРКАС ПЛОСКИЙ		
А4	5		1.020.1-3ПВ.4-4 18-05	КР66	2	
А4	6		1.020.1-3ПВ.4-4 25-01	КР108	1	
				ДЕТАЛИ		
				ПЕТЛЯ СТРОПОВОЧНАЯ		
А4	13		1.020.1-3ПВ.4-4 52-04	ПСВ5	2	
				МАТЕРИАЛЫ		
				БЕТОН ТЯЖЕЛЫЙ М300		1.45М3
				1.020.1-3ПВ.4-3 19-06 1Д 24.42-2-ПВ		
				СБОРОЧНЫЕ ЕДИНИЦЫ		
				КАРКАС ПЛОСКИЙ		
А4	5		1.020.1-3ПВ.4-4 19-01	КР72	2	
А4	6		1.020.1-3ПВ.4-4 25-01	КР108	1	

ЭПВЦ Киев ЗНИИЭП | Оператор ТЛП КОРТ | Федько

ВЗАМ ИНВ № | ПОДПИСЬ И ДАТА | ИНВ №ПОДЛ

ФОРМАТ А4

ФОРМАТ	ЗОНА	ПОЗ	ОБОЗНАЧЕНИЕ	НАИМЕНОВАНИЕ	КОЛ	ПРИМЕЧАНИЕ
				ДЕТАЛИ		
				ПЕТЛЯ СТРОПОВОЧНАЯ		
А4	13		1.020.1-3ПВ.4-4 52-04	ПСВ5	2	
				МАТЕРИАЛЫ		
				БЕТОН ТЯЖЕЛЫЙ М300		1.45М3
				1.020.1-3ПВ.4-3 19-07 1Д 24.42-3-ПВ		
				СБОРОЧНЫЕ ЕДИНИЦЫ		
				КАРКАС ПЛОСКИЙ		
А4	5		1.020.1-3ПВ.4-4 19-07	КР78	2	
А4	6		1.020.1-3ПВ.4-4 25-01	КР108	1	
				ДЕТАЛИ		
				ПЕТЛЯ СТРОПОВОЧНАЯ		
А4	13		1.020.1-3ПВ.4-4 52-04	ПСВ5	2	
				МАТЕРИАЛЫ		
				БЕТОН ТЯЖЕЛЫЙ М300		1.45М3
				1.020.1-3ПВ.4-3 19-08 1Д 24.42-4-ПВ		
				СБОРОЧНЫЕ ЕДИНИЦЫ		
				КАРКАС ПЛОСКИЙ		
А4	5		1.020.1-3ПВ.4-4 20-03	КР84	2	
А4	6		1.020.1-3ПВ.4-4 25-01	КР108	1	
				ДЕТАЛИ		
				ПЕТЛЯ СТРОПОВОЧНАЯ		
А4	13		1.020.1-3ПВ.4-4 52-04	ПСВ5	2	
				МАТЕРИАЛЫ		
				БЕТОН ТЯЖЕЛЫЙ М300		1.45М3
				1.020.1-3ПВ.4-3 19-09 1Д 24.42-5-ПВ		
				СБОРОЧНЫЕ ЕДИНИЦЫ		
				КАРКАС ПЛОСКИЙ		
А4	5		1.020.1-3ПВ.4-4 20-09	КР90	2	

ЭПВЦ Киев ЗНИИЭП | Оператор ТЛП КОРТ | Федько

ВЗАМ ИНВ № | ПОДПИСЬ И ДАТА | ИНВ №ПОДЛ

ФОРМАТ А4

ФОРМАТ	ЗОНА	ПОЗ	ОБОЗНАЧЕНИЕ	НАИМЕНОВАНИЕ	КОЛ	ПРИМЕЧАНИЕ
А4		6	1.020.1-3ПВ.4-4 25-01	КР108	1	
				ДЕТАЛИ		
А4		13	1.020.1-3ПВ.4-4 52-04	ПЕТЛЯ СТРОПОВОЧНАЯ ПСВ5	2	
				МАТЕРИАЛЫ		
				БЕТОН ТЯЖЕЛЫЙ М300		1.45М3

Киев ЗНИИЭП ТЛП КОРТ

1.020.1-3ПВ.4-3 19

ЛИСТ 5

ФОРМАТ А4

ЭПВЦ Киев ЗНИИЭП ОПЕРАТОР ТЛП КОРТ

ФОРМАТ	ЗОНА	ПОЗ	ОБОЗНАЧЕНИЕ	НАИМЕНОВАНИЕ	КОЛ	ПРИМЕЧАНИЕ

ВЗАМ ИНВ № | ПОДПИСЬ И ДАТА | ИНВ №ПОДЛ

92
9156/1

ЛИСТ

ФОРМАТ А4

Рис. 1

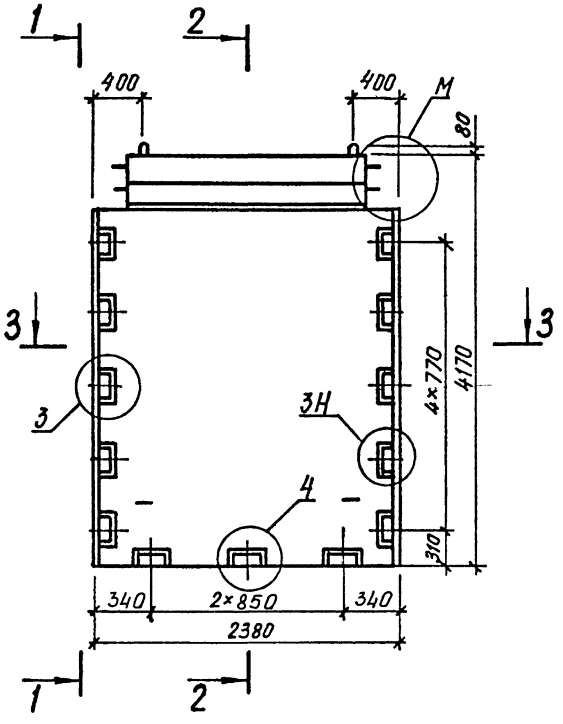

3 – 3

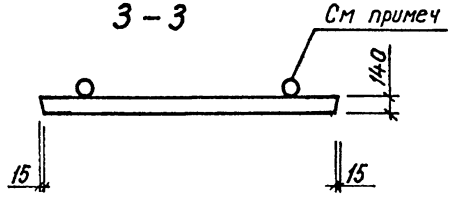

1 – 1 2 – 2 1 – 1 2 – 2

Рис. 2 остальное см. Рис. 1

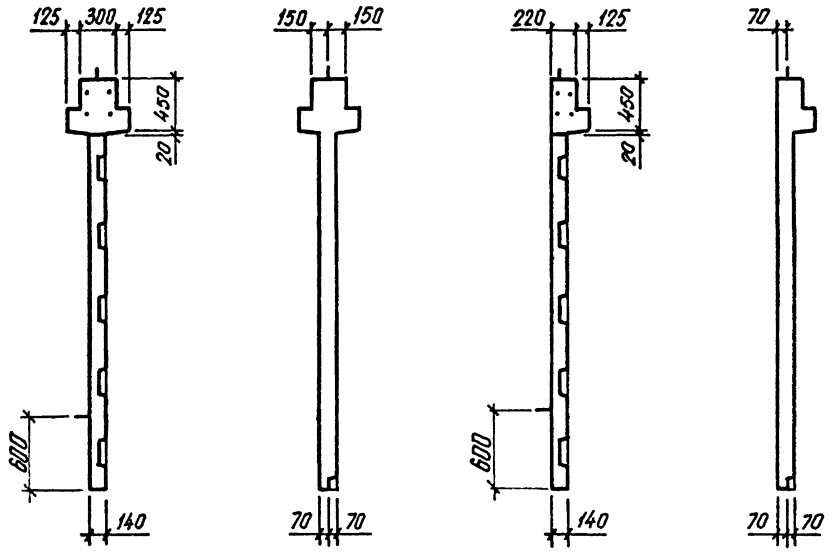

После заглаживания поверхности изделия кольца необходимо поднять в вертикальное положение, а выемку загладить

ТАБЛИЦУ ИСПОЛНЕНИЙ СМ. НА ЛИСТЕ 2

93
9156/1

				1.020.1 – 3ПВ.4 – 3	19СБ	
				ДИАФРАГМА ЖЕСТКОСТИ 2Д 24.42, 1Д 24.42 СБОРОЧНЫЙ ЧЕРТЕЖ	СТАДИЯ	МАССА	МАСШТАБ
					Р	СМ ТАБЛ	
НАЧ ОТД	Шевченко				ЛИСТ 1	ЛИСТОВ 2	
Н КОНТР	Ребров				ГОСГРАЖДАНСТРОЙ КиевЗНИИЭП		
ГЛ СПЕЦ	Ничипоренко						
ПРОВЕРИЛ	Ничипоренко						
РАЗРАБ	Литвиненко						

ФОРМАТ А3

Рис. 3

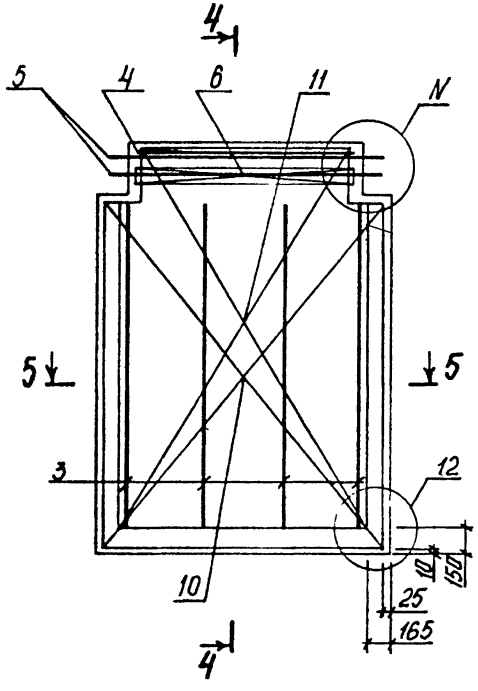

4-4

Рис.4 остальное см. Рис.3

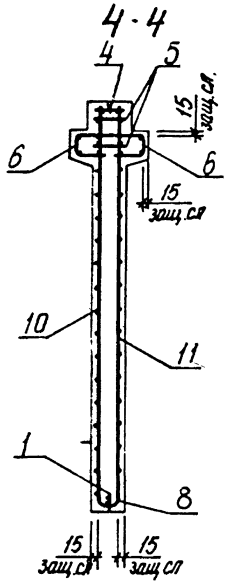

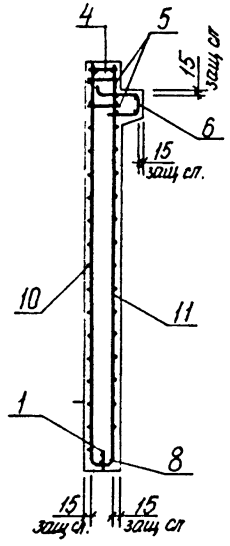

Размещение петель и закладных изделий

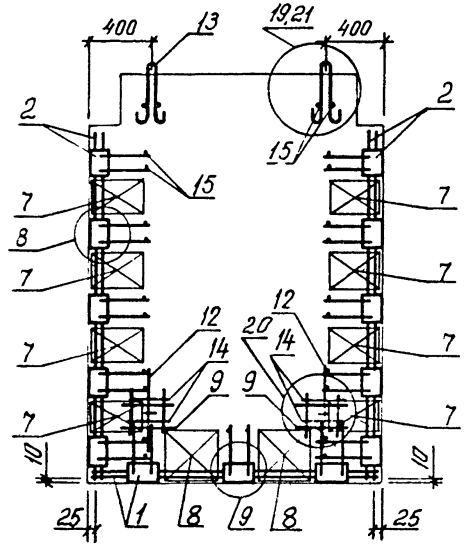

5-5

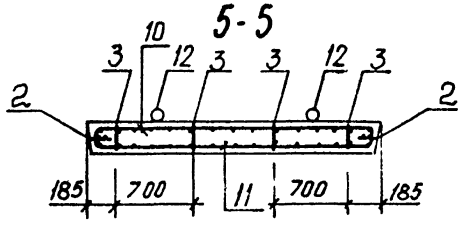

ОБОЗНАЧЕНИЕ	МАРКА	РИС.	М	N	МАССА, Т
I.020.I-3ПВ.4-3 I9	2Д 24.42-I-ПВ	I,3	I	6	3,92
-0I	2Д 24.42-2-ПВ	I,3	I	6	3,93
-02	2Д 24.42-3-ПВ	I,3	I	6	3,94
-03	2Д 24.42-4-ПВ	I,3	I	6	3,95
-04	2Д 24.42-5-ПВ	I,3	I	6	3,97
-05	ID 24.42-I-ПВ	2,4	2	7	3,78
-06	ID 24.42-2-ПВ	2,4	2	7	3,79
-07	ID 24.42-3-ПВ	2,4	2	7	3,80
-08	ID 24.42-4-ПВ	2,4	2	7	3,8I
-09	ID 24.42-5-ПВ	2,4	2	7	3,83

ФОРМАТ	ЗОНА	ПОЗ	ОБОЗНАЧЕНИЕ	НАИМЕНОВАНИЕ	КОЛ	ПРИМЕЧАНИЕ
				ДОКУМЕНТАЦИЯ		
А3			1.020.1-3ПВ.4-3 20СБ	СБОРОЧНЫЙ ЧЕРТЕЖ		
А3			1.020.1-3ПВ.4-3 00Д1	УЗЛЫ		
А3			1.020.1-3ПВ.4-3 00РС	ВЕДОМОСТЬ РАСХОДА СТАЛИ НА ЭЛЕМЕНТ		
А4			1.020.1-3ПВ.4-3 00ТО	ТЕХНИЧЕСКОЕ ОПИСАНИЕ		
				СБОРОЧНЫЕ ЕДИНИЦЫ		
				КАРКАС УКРУПН. СБОРКИ		
А4		1	1.020.1-3ПВ.4-4 04	СМН8	1	
А4		2	1.020.1-3ПВ.4-4 06-02	СМН14	2	
				КАРКАС ПЛОСКИЙ		
А4		3	1.020.1-3ПВ.4-4 14-03	КР27	4	
А4		4	1.020.1-3ПВ.4-4 23-02	КР101	1	
А4		7	1.020.1-3ПВ.4-4 22-01	КР96	8	
А4		8	1.020.1-3ПВ.4-4 27-03	КР123	2	
А4		9	1.020.1-3ПВ.4-4 29	КР132	2	
				СЕТКА		
А4		10	1.020.1-3ПВ.4-4 32-05	С25	1	
А4		11	1.020.1-3ПВ.4-4 33-05	С29	1	
				ПЕТЛЯ СТРОПОВОЧНАЯ		
А4		12	1.020.1-3ПВ.4-4 53-03	ПСГ4	2	
				ДЕТАЛИ		
				ПЕТЛЯ СТРОПОВОЧНАЯ		
А4		13	1.020.1-3ПВ.4-4 52-05	ПСВ6	2	
				СТ. ОТД. ГОСТ 5781-82*		
ВЧ		14	20.013.250	Ф20 А-Ш М=250	4	0.62КГ
ВЧ		15	6.013.130	Ф6 А-Ш L=130	30	0.03КГ
			ПЕРЕМЕННЫЕ ДАННЫЕ	ДЛЯ ИСПОЛНЕНИЙ:		
				1.020.1-3ПВ.4-3 20 2Д 26.42-1-ПВ		
				СБОРОЧНЫЕ ЕДИНИЦЫ		
				КАРКАС ПЛОСКИЙ		
А4		5	1.020.1-3ПВ.4-4 15-05	КР37	2	
А4		6	1.020.1-3ПВ.4-4 24-02	КР109	2	
				МАТЕРИАЛЫ		
				БЕТОН ТЯЖЕЛЫЙ М300		1.70М3

1.020.1-3ПВ.4-3 20

НАЧ ОТД	Шевченко	
Н КОНТР	Ребров	
ГЛ СПЕЦ	Ничипоренко	
ПРОВЕРИЛ	Ничипоренко	
РАЗРАБ	Пинчук	

ДИАФРАГМА ЖЕСТКОСТИ
2Д 26.42, ІД 26.42

СТАДИЯ	ЛИСТ	ЛИСТОВ
Р	1	4

ГОСГРАЖДАНСТРОЙ
КиевЗНИИЭП

ТЛП КОРТ
КиевЗНИИЭП

ФОРМАТ А4

ФОРМАТ	ЗОНА	ПОЗ	ОБОЗНАЧЕНИЕ	НАИМЕНОВАНИЕ	КОЛ	ПРИМЕЧАНИЕ
				1.020.1-3ПВ.4-3 20-01 2Д 26.42-2-ПВ		
				СБОРОЧНЫЕ ЕДИНИЦЫ		
				КАРКАС ПЛОСКИЙ		
А4		5	1.020.1-3ПВ.4-4 16-02	КР43	2	
А4		6	1.020.1-3ПВ.4-4 24-02	КР109	2	
				МАТЕРИАЛЫ		
				БЕТОН ТЯЖЕЛЫЙ М300		1.70М3
				1.020.1-3ПВ.4-3 20-02 2Д 26.42-3-ПВ		
				СБОРОЧНЫЕ ЕДИНИЦЫ		
				КАРКАС ПЛОСКИИ		
А4		5	1.020.1-3ПВ.4-4 16-08	КР49	2	
А4		6	1.020.1-3ПВ.4-4 24-02	КР109	2	
				МАТЕРИАЛЫ		
				БЕТОН ТЯЖЕЛЫЙ М300		1.70М3
				1.020.1-3ПВ.4-3 20-03 2Д 26.42-4-ПВ		
				СБОРОЧНЫЕ ЕДИНИЦЫ		
				КАРКАС ПЛОСКИЙ		
А4		5	1.020.1-3ПВ.4-4 17-04	КР55	2	
А4		6	1.020.1-3ПВ.4-4 24-02	КР109	2	
				МАТЕРИАЛЫ		
				БЕТОН ТЯЖЕЛЫЙ М300		1.70М3
				1.020.1-3ПВ.4-3 20-04 2Д 26.42-5-ПВ		
				СБОРОЧНЫЕ ЕДИНИЦЫ		
				КАРКАС ПЛОСКИЙ		
А4		5	1.020.1-3ПВ.4-4 18	КР61	2	
А4		6	1.020.1-3ПВ.4-4 24-02	КР109	2	
				МАТЕРИАЛЫ		
				БЕТОН ТЯЖЕЛЫЙ М300		1.70М3

95
9156/1

1.020.1-3ПВ.4-3 20

ЛИСТ 2

ОПЕРАТОР ТЛП КОРТ
ЭПВЦ Киев ЗНИИЭП
ВЗАМ ИНВ №
ПОДПИСЬ И ДАТА
ИНВ №ПОДЛ

ФОРМАТ А4

ФОРМАТ	ЗОНА	ПОЗ	ОБОЗНАЧЕНИЕ	НАИМЕНОВАНИЕ	КОЛ	ПРИМЕЧАНИЕ
				1.020.1-3ПВ.4-3 20-05 1Д 26.42-1-ПВ		
				СБОРОЧНЫЕ ЕДИНИЦЫ		
				КАРКАС ПЛОСКИЙ		
А4	5		1.020.1-3ПВ.4-4 18-06	КР67	2	
А4	6		1.020.1-3ПВ.4-4 25-02	КР110	1	
				МАТЕРИАЛЫ		
				БЕТОН ТЯЖЕЛЫЙ М300		1.64М3
				1.020.1-3ПВ.4-3 20-06 .1Д 26.42-2-ПВ		
				СБОРОЧНЫЕ ЕДИНИЦЫ		
				КАРКАС ПЛОСКИЙ		
А4	5		1.020.1-3ПВ.4-4 19-02	КР73	2	
А4	6		1.020.1-3ПВ.4-4 25-02	КР110	1	
				МАТЕРИАЛЫ		
				БЕТОН ТЯЖЕЛЫЙ М300		1.64М3
				1.020.1-3ПВ.4-3 20-07 1Д 26.42-3-ПВ		
				ВОРОЧНЫЕ ЕДИНИЦЫ		
				КАРКАС ПЛОСКИЙ		
А4	5		1.020.1-3ПВ.4-4 19-08	КР79	2	
А4	6		1.020.1-3ПВ.4-4 25-02	КР110	1	
				МАТЕРИАЛЫ		
				БЕТОН ТЯЖЕЛЫЙ М300		1.64М3
				1.020.1-3ПВ.4-3 20-08 1Д 26.42-4-ПВ		
				СБОРОЧНЫЕ ЕДИНИЦЫ		
				КАРКАС ПЛОСКИЙ		
А4	5		1.020.1-3ПВ.4-4 20-04	КР85	2	
А4	6		1.020.1-3ПВ.4-4 25-02	КР110	1	
				МАТЕРИАЛЫ		
				БЕТОН ТЯЖЕЛЫЙ М300		1.64М3

ФОРМАТ А4

Федько
ОПЕРАТОР ТЛП КОРТ
ЭПВЦ Киев ЗНИИЭП
ВЗАМ.ИНВ.№
ПОДПИСЬ И ДАТА
ИНВ.№ПОДЛ.

ФОРМАТ	ЗОНА	ПОЗ	ОБОЗНАЧЕНИЕ	НАИМЕНОВАНИЕ	КОЛ	ПРИМЕЧАНИЕ
				1.020.1-3ПВ.4-3 20-09 1Д 26.42-5-ПВ		
				СБОРОЧНЫЕ ЕДИНИЦЫ		
				КАРКАС ПЛОСКИЙ		
А4	5		1.020.1-3ПВ.4-4 21	КР91	2	
А4	6		1.020.1-3ПВ.4-4 25-02	КР110	1	
				МАТЕРИАЛЫ		
				БЕТОН ТЯЖЕЛЫЙ М300		1.64М3

96
9156/1

ФОРМАТ А4

Рис. 1

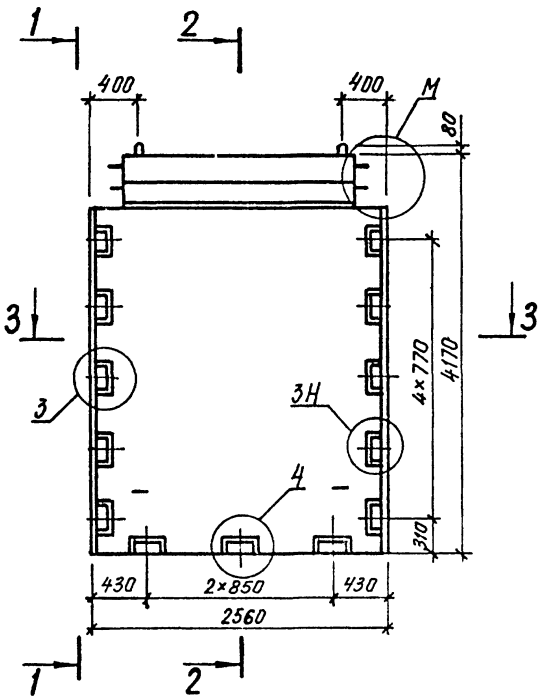

3 – 3

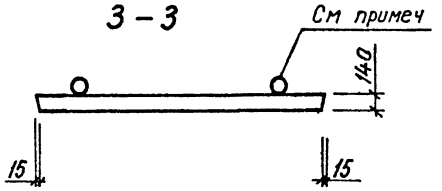

1 – 1 2 – 2 1 – 1 2 – 2

Рис. 2 остальное см. Рис. 1

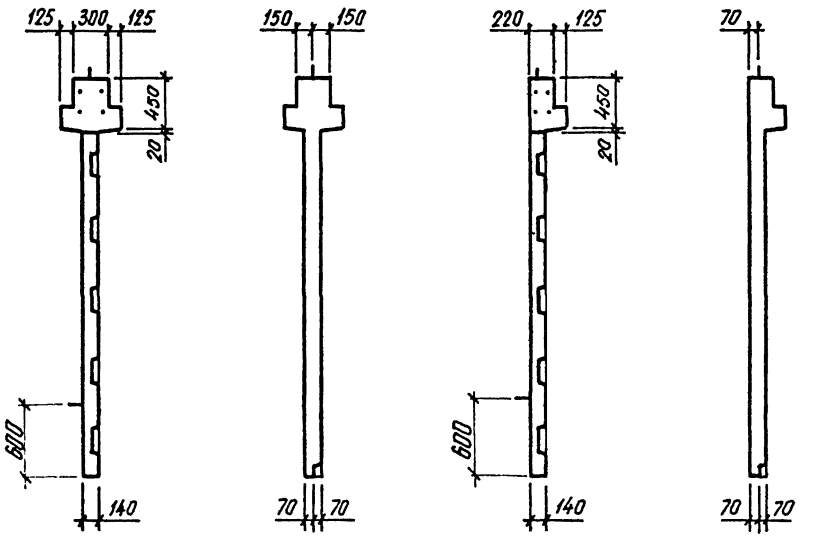

После заглаживания поверхности изделия кольца необходимо поднять в вертикальное положение, а выемку загладить

ТАБЛИЦУ ИСПОЛНЕНИЙ СМ. НА ЛИСТЕ 2

97
9156/1

		1.020.1-3ПВ.4-3 20СБ	
НАЧОТД	Шевченко	ДИАФРАГМА ЖЕСТКОСТИ 2Д 26.42, 1Д 26.42 СБОРОЧНЫЙ ЧЕРТЕЖ	СТАДИЯ: Р; МАССА: СМ ТАБЛ; МАСШТАБ:
НКОНТР	Ребров		ЛИСТ 1 ЛИСТОВ 2
ГЛСПЕЦ	Ничипоренко		ГОСГРАЖДАНСТРОЙ КиевЗНИИЭП
ПРОВЕРИЛ	Ничипоренко		
РАЗРАБ	Литвиненко		

ФОРМАТ А3

Рис. 3

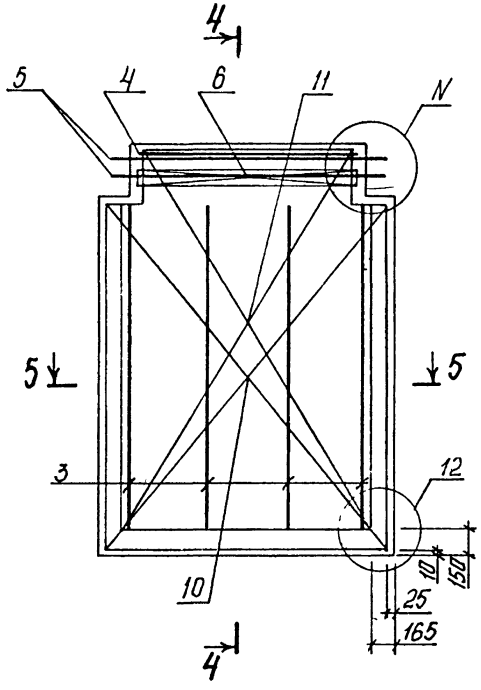

4-4

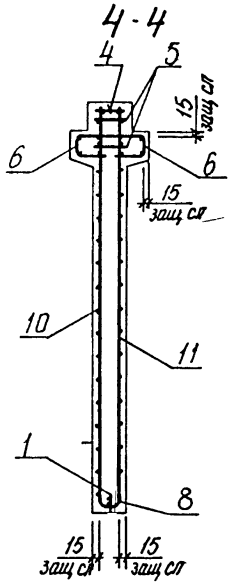

5-5

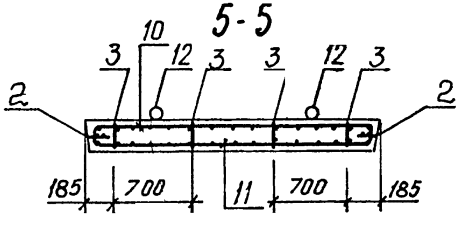

4-4

Рис. 4 остальное см. Рис. 3

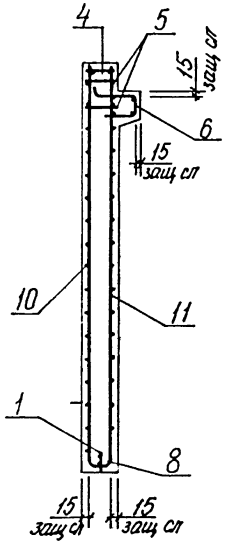

Размещение петель и закладных изделий

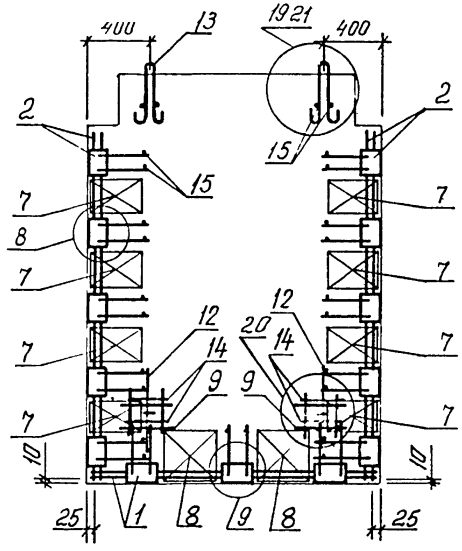

ОБОЗНАЧЕНИЕ	МАРКА	РИС.	М	N	МАССА, Т
I.020.I-3ПВ.4-3 20	2Д 26.42-I-ШВ	I,3	I	6	4,42
-0I	2Д 26.42-2-ШВ	I,3	I	6	4,43
-02	2Д 26.42-3-ШВ	I,3	I	6	4,45
-03	2Д 26.42-4-ШВ	I,3	I	6	4,46
-04	2Д 26.42-5-ШВ	I,3	I	6	4,48
-05	ID 26.42-I-ШВ	2,4	2	7	4,27
-06	ID 26.42-2-ШВ	2,4	2	7	4,28
-07	ID 26.42-3-ШВ	2,4	2	7	4,29
-08	ID 26.42-4-ШВ	2,4	2	7	4,3I
-09	ID 26.42-5-ШВ	2,4	2	7	4,32

ФОРМАТ	ЗОНА	ПОЗ	ОБОЗНАЧЕНИЕ	НАИМЕНОВАНИЕ	КОЛ	ПРИМЕЧАНИЕ
				ДОКУМЕНТАЦИЯ		
А3			1.020.1-3ПВ.4-3 21СБ	СБОРОЧНЫЙ ЧЕРТЕЖ		
А3			1.020.1-3ПВ.4-3 00Д1	УЗЛЫ		
А3			1.020.1-3ПВ.4-3 00РС	ВЕДОМОСТЬ РАСХОДА СТАЛИ НА ЭЛЕМЕНТ		
А4			1.020.1-3ПВ.4-3 00ТО	ТЕХНИЧЕСКОЕ ОПИСАНИЕ		
				СБОРОЧНЫЕ ЕДИНИЦЫ		
				КАРКАС УКРУПН. СБОРКИ		
А4	1		1.020.1-3ПВ.4-4 04-01	СМН9	1	
А4	2		1.020.1-3ПВ.4-4 06-02	СМН14	2	
				КАРКАС ПЛОСКИЙ		
А4	3		1.020.1-3ПВ.4-4 14-03	КР27	4	
А4	4		1.020.1-3ПВ.4-4 23-03	КР102	1	
А4	7		1.020.1-3ПВ.4-4 22-01	КР96	8	
А4	8		1.020.1-3ПВ.4-4 27	КР120	2	
А4	9		1.020.1-3ПВ.4-4 29	КР132	2	
				СЕТКА		
А4	10		1.020.1-3ПВ.4-4 32-06	С26	1	
А4	11		1.020.1-3ПВ.4-4 33-06	С30	1	
				ПЕТЛЯ СТРОПОВОЧНАЯ		
А4	12		1.020.1-3ПВ.4-4 53-04	ПСГ5	2	
				ДЕТАЛИ		
				СТ. ОТД. ГОСТ 5781-82*		
БЧ	14		20.013.250	Ф20 А-III L=250	4	0.62КГ
БЧ	15		6.013.130	Ф6 А-III L=130	30	0.03КГ
			ПЕРЕМЕННЫЕ ДАННЫЕ	ДЛЯ ИСПОЛНЕНИЙ:		
				1.020.1-3ПВ.4-3 21 2Д 30.42-1-ПВ		
				СБОРОЧНЫЕ ЕДИНИЦЫ		
				КАРКАС ПЛОСКИЙ		
А4	5		1.020.1-3ПВ.4-4 15-06	КР38	2	
А4	6		1.020.1-3ПВ.4-4 24-03	КР111	2	
				ДЕТАЛИ		
				ПЕТЛЯ СТРОПОВОЧНАЯ		
А4	13		1.020.1-3ПВ.4-4 52-06	ПСВ7	2	

1.020.1-3ПВ.4-3 21

НАЧ ОТД	Шевченко		
Н КОНТР	Ребров		
ГЛ СПЕЦ	Чичипоренко		
ПРОВЕРИЛ	Чичипоренко		
РАЗРАБ	Пашук		

ДИАФРАГМА ЖЕСТКОСТИ
2Д 30.42, 1Д 30.42

СТАДИЯ	ЛИСТ	ЛИСТОВ
Р	1	5

ГОСГРАЖДАНСТРОЙ
КиевЗНИИЭП

ФОРМАТ А4

ФОРМАТ	ЗОНА	ПОЗ	ОБОЗНАЧЕНИЕ	НАИМЕНОВАНИЕ	КОЛ	ПРИМЕЧАНИЕ
				МАТЕРИАЛЫ		
				БЕТОН ТЯЖЕЛЫЙ М300		2.10М3
				1.020.1-3ПВ.4-3 21-01 2Д 30.42-2-ПВ		
				СБОРОЧНЫЕ ЕДИНИЦЫ		
				КАРКАС ПЛОСКИЙ		
А4	5		1.020.1-3ПВ.4-4 16-03	КР44	2	
А4	6		1.020.1-3ПВ.4-4 24-03	КР111	2	
				ДЕТАЛИ		
				ПЕТЛЯ СТРОПОВОЧНАЯ		
А4	13		1.020.1-3ПВ.4-4 52-06	ПСВ7	2	
				МАТЕРИАЛЫ		
				БЕТОН ТЯЖЕЛЫЙ М300		2.10М3
				1.020.1-3ПВ.4-3 21-02 2Д 30.42-3-ПВ		
				СБОРОЧНЫЕ ЕДИНИЦЫ		
				КАРКАС ПЛОСКИЙ		
А4	5		1.020.1-3ПВ.4-4 16-09	КР50	2	
А4	6		1.020.1-3ПВ.4-4 24-03	КР111	2	
				ДЕТАЛИ		
				ПЕТЛЯ СТРОПОВОЧНАЯ		
А4	13		1.020.1-3ПВ.4-4 52-06	ПСВ7	2	
				МАТЕРИАЛЫ		
				БЕТОН ТЯЖЕЛЫЙ М300		2.10М3
				1.020.1-3ПВ.4-3 21-03 2Д 30.42-4-ПВ		
				СБОРОЧНЫЕ ЕДИНИЦЫ		
				КАРКАС ПЛОСКИЙ		
А4	5		1.020.1-3ПВ.4-4 17-05	КР56	2	
А4	6		1.020.1-3ПВ.4-4 24-03	КР111	2	
				ДЕТАЛИ		

99
9156/1

1.020.1-3ПВ.4-3 21

ЛИСТ 2

ФОРМАТ А4

ФОРМАТ	ЗОНА	ПОЗ	ОБОЗНАЧЕНИЕ	НАИМЕНОВАНИЕ	КОЛ	ПРИМЕЧАНИЕ
А4	13		1.020.1-3ПВ.4-4 52-06	ПЕТЛЯ СТРОПОВОЧНАЯ ПСВ7	2	
				МАТЕРИАЛЫ		
				БЕТОН ТЯЖЕЛЫЙ М300		2.10М3
				1.020.1-3ПВ.4-3 21-04 2Д 30.42-5-ПВ		
				СБОРОЧНЫЕ ЕДИНИЦЫ		
				КАРКАС ПЛОСКИЙ		
А4	5		1.020.1-3ПВ.4-4 18-01	КР62	2	
А4	6		1.020.1-3ПВ.4-4 24-03	КР111	2	
				ДЕТАЛИ		
				ПЕТЛЯ СТРОПОВОЧНАЯ		
А4	13		1.020.1-3ПВ.4-4 52-06	ПСВ7	2	
				МАТЕРИАЛЫ		
				БЕТОН ТЯЖЕЛЫЙ М300		2.10М3
				1.020.1-3ПВ.4-3 21-05 1Д 30.42-1-ПВ		
				СБОРОЧНЫЕ ЕДИНИЦЫ		
				КАРКАС ПЛОСКИЙ		
А4	5		1.020.1-3ПВ.4-4 18-07	КР68	2	
А4	6		1.020.1-3ПВ.4-4 25-03	КР112	1	
				ДЕТАЛИ		
				ПЕТЛЯ СТРОПОВОЧНАЯ		
А4	13		1.020.1-3ПВ.4-4 52-05	ПСВ6	2	
				МАТЕРИАЛЫ		
				БЕТОН ТЯЖЕЛЫЙ М300		2.03М3
				1.020.1-3ПВ.4-3 21-06 1Д 30.42-2-ПВ		
				СБОРОЧНЫЕ ЕДИНИЦЫ		
				КАРКАС ПЛОСКИЙ		
А4	5		1.020.1-3ПВ.4-4 19-03	КР74	2	
А4	6		1.020.1-3ПВ.4-4 25-03	КР112	1	

ТЛП КОРТ Киев ЗНИИЭП

1.020.1-3ПВ.1-3 21

ЛИСТ 3

ФОРМАТ А4

ФОРМАТ	ЗОНА	ПОЗ	ОБОЗНАЧЕНИЕ	НАИМЕНОВАНИЕ	КОЛ	ПРИМЕЧАНИЕ
				ДЕТАЛИ		
А4	13		1.020.1-3ПВ.4-4 52-05	ПЕТЛЯ СТРОПОВОЧНАЯ ПСВ6	2	
				МАТЕРИАЛЫ		
				БЕТОН ТЯЖЕЛЫЙ М300		2.03М3
				1.020.1-3ПВ.4-3 21-07 1Д 30.42-3-ПВ		
				СБОРОЧНЫЕ ЕДИНИЦЫ		
				КАРКАС ПЛОСКИЙ		
А4	5		1.020.1-3ПВ.4-4 19-09	КР80	2	
А4	6		1.020.1-3ПВ.4-4 25-03	КР112	1	
				ДЕТАЛИ		
				ПЕТЛЯ СТРОПОВОЧНАЯ		
А4	13		1.020.1-3ПВ.4-4 52-05	ПСВ6	2	
				МАТЕРИАЛЫ		
				БЕТОН ТЯЖЕЛЫЙ М300		2.03М3
				1.020.1-3ПВ.4-3 21-08 1Д 30.42-4-ПВ		
				СБОРОЧНЫЕ ЕДИНИЦЫ		
				КАРКАС ПЛОСКИЙ		
А4	5		1.020.1-3ПВ.4-4 20-05	КР86	2	
А4	6		1.020.1-3ПВ.4-4 25-03	КР112	1	
				ДЕТАЛИ		
				ПЕТЛЯ СТРОПОВОЧНАЯ		
А4	13		1.020.1-3ПВ.4-4 52-05	ПСВ6	2	
				МАТЕРИАЛЫ		
				БЕТОН ТЯЖЕЛЫЙ М300		2.03М3
				1.020.1-3ПВ.4-3 21-09 1Д 30.42-5-ПВ		
				СБОРОЧНЫЕ ЕДИНИЦЫ		
				КАРКАС ПЛОСКИЙ		
А4	5		1.020.1-3ПВ.4-4 21-01	КР92	2	100 91.56/1

ЭПВЦ Киев ЗНИИЭП ОПЕРАТОР ТЛП КОРТ Федько

ВЗАМ ИНВ № | ПОДПИСЬ И ДАТА | ИНВ № ПОДЛ

1.020.1-3ПВ.4-3 21

ЛИСТ 4

ФОРМАТ А4

ФОРМАТ	ЗОНА	ПОЗ	ОБОЗНАЧЕНИЕ	НАИМЕНОВАНИЕ	КОЛ	ПРИМЕЧАНИЕ
А4		6	1.020.1-3ПВ.4-4 25-03	КР112	1	
				ДЕТАЛИ		
А4		13	1.020.1-3ПВ.4-4 52-05	ПЕТЛЯ СТРОПОВОЧНАЯ ПСВ6	2	
				МАТЕРИАЛЫ		
				БЕТОН ТЯЖЕЛЫЙ М300		2.03М3

ЭПВЦ Киев ЗНИИЭП | ТЛП КОРТ

1.020.1-3ПВ.4-3 21

ЛИСТ 5

ФОРМАТ А4

ФОРМАТ	ЗОНА	ПОЗ	ОБОЗНАЧЕНИЕ	НАИМЕНОВАНИЕ	КОЛ	ПРИМЕЧАНИЕ

ЭПВЦ Киев ЗНИИЭП | ОПЕРАТОР ТЛП КОРТ

ВЗАМ ИНВ № | ПОДПИСЬ И ДАТА | ИНВ №ПОДЛ

101
9156/1

ЛИСТ

ФОРМАТ А4

Рис. 1

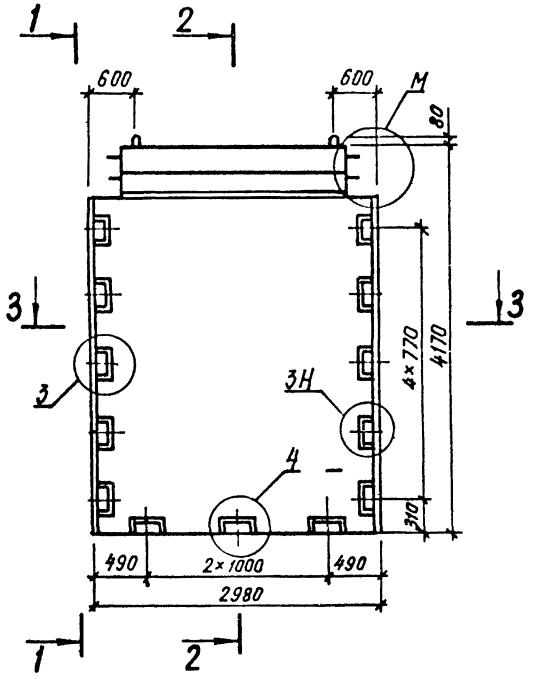

3 – 3

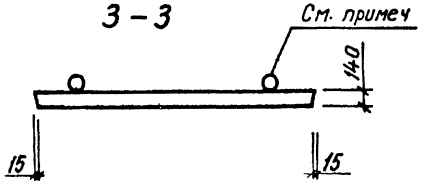

1 – 1 2 – 2 1 – 1 2 – 2

Рис. 2 остальное см. Рис. 1

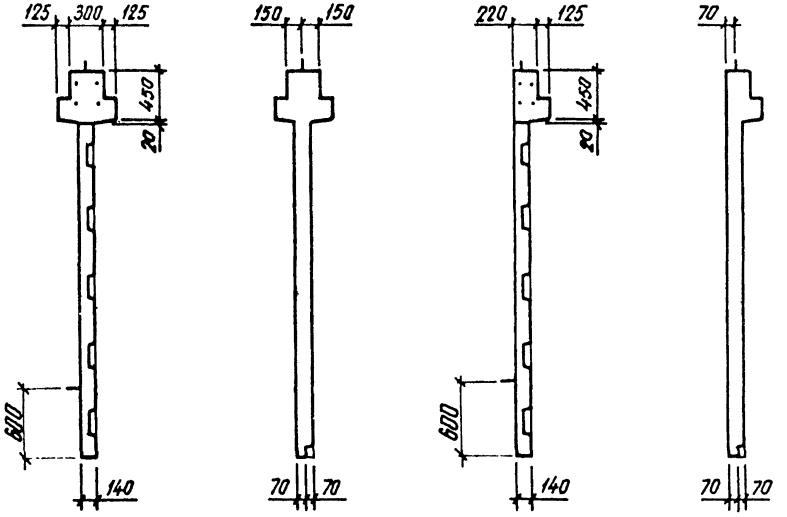

После заглаживания поверхности изделия кольцо необходимо поднять в вертикальное положение, а выемку загладить

ТАБЛИЦУ ИСПОЛНЕНИЙ СМ. НА ЛИСТЕ 2

102
915../1

				1.020.1 – 3ПВ.4 – 3 21СБ			
				ДИАФРАГМА ЖЕСТКОСТИ 2Д 30.42, 1Д 30.42 СБОРОЧНЫЙ ЧЕРТЕЖ	СТАДИЯ	МАССА	МАСШТАБ
					Р		
НАЧ ОТД	Шевченко				ЛИСТ 1	ЛИСТОВ 2	
Н КОНТР	Ребров				ГОСГРАЖДАНСТРОЙ КиевЗНИИЭП		
ГЛ СПЕЦ	Ничипоренко						
ПРОВЕРИЛ	Ничипоренко						
РАЗРАБ	Литвиненко						

ФОРМАТ А3

Рис. 3

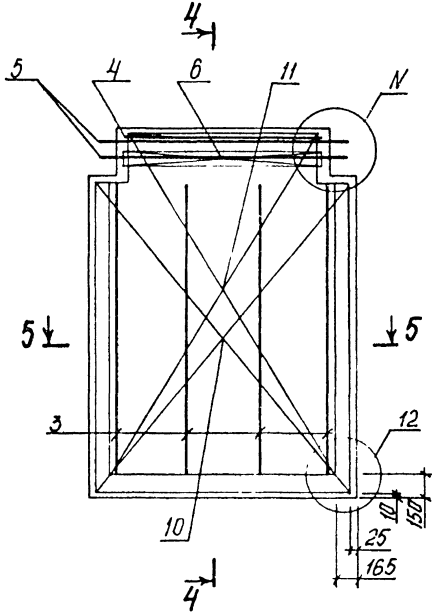

4 - 4

Рис. 4 остальное см. Рис. 3

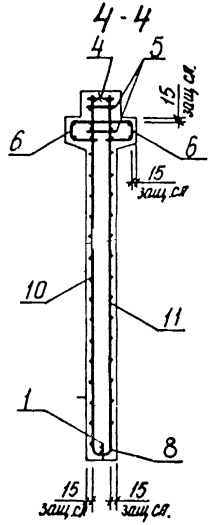

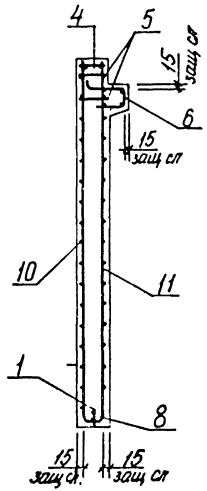

Размещение петель и закладных изделий

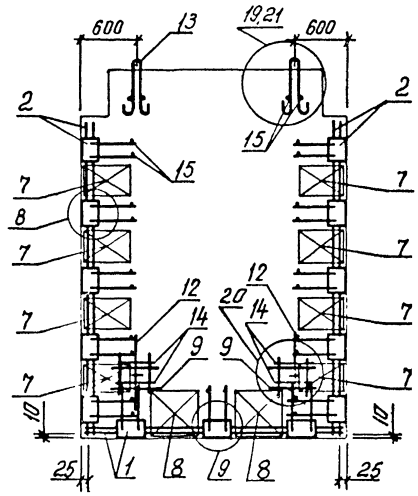

5 - 5

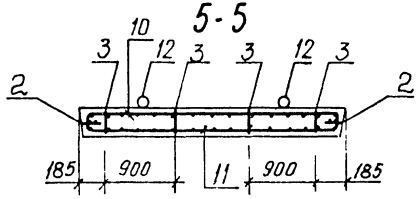

ОБОЗНАЧЕНИЕ	МАРКА	РИС.	М	N	МАССА, Т
I.020.I-3ПВ.4-3 2I	2Д 30.42-I-ПВ	I,3	I	6	5,46
-0I	2Д 30.42-2-ПВ	I,3	I	6	5,47
-02	2Д 30.42-3-ПВ	I,3	I	6	5,48
-03	2Д 30.42-4-ПВ	I,3	I	6	5,50
-04	2Д 30.42-5-ПВ	I,3	I	6	5,52
-05	1Д 30.42-I-ПВ	2,4	2	7	5,27
-06	1Д 30.42-2-ПВ	2,4	2	7	5,28
-07	1Д 30.42-3-ПВ	2,4	2	7	5,30
-08	1Д 30.42-4-ПВ	2,4	2	7	5,32
-09	1Д 30.42-5-ПВ	2,4	2	7	5,34

ФОРМАТ	ЗОНА	ПОЗ	ОБОЗНАЧЕНИЕ	НАИМЕНОВАНИЕ	КОЛ	ПРИМЕЧАНИЕ
				ДОКУМЕНТАЦИЯ		
А3			1.020.1-3ПВ.4-3 22СБ	СБОРОЧНЫЙ ЧЕРТЕЖ		
А3			1.020.1-3ПВ.4-3 ООД1	УЗЛЫ		
А3			1.020.1-3ПВ.4-3 ООРС	ВЕДОМОСТЬ РАСХОДА СТАЛИ НА ЭЛЕМЕНТ		
А4			1.020.1-3ПВ.4-3 ООТО	ТЕХНИЧЕСКОЕ ОПИСАНИЕ		
				СБОРОЧНЫЕ ЕДИНИЦЫ		
				КАРКАС УКРУПН. СБОРКИ		
А4	1		1.020.1-3ПВ.4-4 01	СМН1	2	
А4	2		1.020.1-3ПВ.4-4 06-02	СМН14	2	
				КАРКАС ПЛОСКИЙ		
А4	3		1.020.1-3ПВ.4-4 14-03	КР27	2	
А4	4		1.020.1-3ПВ.4-4 15-01	КР33	4	
А4	5		1.020.1-3ПВ.4-4 22-01	КР96	8	
А4	7		1.020.1-3ПВ.4-4 28-01	КР126	1	
А4	9		1.020.1-3ПВ.4-4 26-01	КР118	1	
А4	10		1.020.1-3ПВ.4-4 29	КР132	2	
				СЕТКА		
А4	11		1.020.1-3ПВ.4-4 34-05	С53	1	
А4	12		1.020.1-3ПВ.4-4 36-06	С54	1	
А4	13		1.020.1-3ПВ.4-4 35-05	С55	1	
А4	14		1.020.1-3ПВ.4-4 37-06	С56	1	
А4	15		1.020.1-3ПВ.4-4 46-03	С110	2	
				ДЕТАЛИ		
				ПЕТЛЯ СТРОПОВОЧНАЯ		
А4	17		1.020.1-3ПВ.4-4 52-04	ПСВ5	2	
				СТ. ОТД. ГОСТ 5781-82*		
ВЧ	18		25.013.2790	Ф25 А-III L=2790	4	10.7КГ
ВЧ	19		20.013.250	Ф20 А-III L=250	4	0.62КГ
ВЧ	20		6.013.130	Ф6 А-III L=130	28	0.03КГ
				ПРОВКА ДЕРЕВЯННАЯ		
ВЧ	21		70.80.120	70Х80 L=120	4	
				МАТЕРИАЛЫ		
				ПИЛОМАТЕРИАЛ		.003М3
			ПЕРЕМЕННЫЕ ДАННЫЕ	ДЛЯ ИСПОЛНЕНИЙ:		
				1.020.1-3ПВ.4-3 22 2ДП 26.42-1-ПВ		

		1.020.1-3ПВ.4-3 22	
НАЧ ОТД	Шевченко		
Н КОНТР	Ребрсв		
ГЛ СПЕЦ	Ничипоренко	ДИАФРАГМА ЖЕСТКОСТИ 2ДП 26.42, ЦДП 26.42	СТАДИЯ: Р; ЛИСТ: 1; ЛИСТОВ: 4
ПРОВЕРИЛ	Ничипоренко		ГОСГРАЖДАНСТРОЙ КиевЗНИИЭП
РАЗРАБ	Пинчук		

ФОРМАТ А4

ЭПВЦ Киев ЗНИИЭП — ОПЕРАТОР ТЛП КОРТ — Федько

ФОРМАТ	ЗОНА	ПОЗ	ОБОЗНАЧЕНИЕ	НАИМЕНОВАНИЕ	КОЛ	ПРИМЕЧАНИЕ
				СБОРОЧНЫЕ ЕДИНИЦЫ		
				КАРКАС ПЛОСКИЙ		
А4	6		1.020.1-3ПВ.4-4 15-05	КР37	2	
А4	8		1.020.1-3ПВ.4-4 24-02	КР109	2	
				ПЕТЛЯ СТРОПОВОЧНАЯ		
А4	16		1.020.1-3ПВ.4-4 53-03	ПСГ4	2	
				МАТЕРИАЛЫ		
				БЕТОН ТЯЖЕЛЫЙ М300		1.30М3
				1.020.1-3ПВ.4-3 22-01 2ДП 26.42-2-ПВ		
				СБОРОЧНЫЕ ЕДИНИЦЫ		
				КАРКАС ПЛОСКИИ		
А4	6		1.020.1-3ПВ.4-4 16-02	КР43	2	
А4	8		1.020.1-3ПВ.4-4 24-02	КР109	2	
				ПЕТЛЯ СТРОПОВОЧНАЯ		
А4	16		1.020.1-3ПВ.4-4 53-03	ПСГ4	2	
				МАТЕРИАЛЫ		
				БЕТОН ТЯЖЕЛЫЙ М300		1.30М3
				1.020.1-3ПВ.4-3 22-02 2ДП 26.42-3-ПВ		
				СБОРОЧНЫЕ ЕДИНИЦЫ		
				КАРКАС ПЛОСКИЙ		
А4	6		1.020.1-3ПВ.4-4 16-08	КР49	2	
А4	8		1.020.1-3ПВ.4-4 24-02	КР109	2	
				ПЕТЛЯ СТРОПОВОЧНАЯ		
А4	16		1.020.1-3ПВ.4-4 53-03	ПСГ4	2	
				МАТЕРИАЛЫ		
				БЕТОН ТЯЖЕЛЫЙ М300		1.30М3
				1.020.1-3ПВ.4-3 22-03 2ДП 26.42-4-ПВ		
				СБОРОЧНЫЕ ЕДИНИЦЫ		
				КАРКАС ПЛОСКИЙ		
А4	6		1.020.1-3ПВ.4-4 17-04	КР55	2	
А4	8		1.020.1-3ПВ.4-4 24-02	КР109	2	
				ПЕТЛЯ СТРОПОВОЧНАЯ		
А4	16		1.020.1-3ПВ.4-4 53-03	ПСГ4	2	

ВЗАМ ИНВ № | ПОДПИСЬ И ДАТА | ИНВ № ПОДЛ

1.020.1-3ПВ.4-3 22	ЛИСТ 2

104
915-1.1

ФОРМАТ А4

ФОРМАТ	ЗОНА	ПОЗ	ОБОЗНАЧЕНИЕ	НАИМЕНОВАНИЕ	КОЛ	ПРИМЕЧАНИЕ
				МАТЕРИАЛЫ		
				ВЕТОН ТЯЖЕЛЫЙ М300		1.30М3
				1.020.1-3ПВ.4-3 22-С4 2ДП 26.42-5-ПВ		
				СВОРОЧНЫЕ ЕДИНИЦЫ		
				КАРКАС ПЛОСКИЙ		
А4		6	1.020.1-3ПВ.4-4 18	КР61	2	
А4		8	1.020.1-3ПВ.4-4 24-02	КР109	2	
				ПЕТЛЯ СТРОПОВОЧНАЯ		
А4		16	1.020.1-3ПВ.4-4 53-03	ПСГ4	2	
				МАТЕРИАЛЫ		
				ВЕТОН ТЯЖЕЛЫЙ М300		1.30М3
				1.020.1-3ПВ.4-3 22-05 1ДП 26.42-1-ПВ		
				СВОРОЧНЫЕ ЕДИНИЦЫ		
				КАРКАС ПЛОСКИЙ		
А4		6	1.020.1-3ПВ.4-4 18-06	КР67	2	
А4		8	1.020.1-3ПВ.4-4 25-02	КР110	1	
				ПЕТЛЯ СТРОПОВОЧНАЯ		
А4		16	1.020.1-3ПВ.4-4 53-02	ПСГ3	2	
				МАТЕРИАЛЫ		
				ВЕТОН ТЯЖЕЛЫЙ М300		1.24М3
				1.020.1-3ПВ.4-3 22-06 1ДП 26.42-2-ПВ		
				СВОРОЧНЫЕ ЕДИНИЦЫ		
				КАРКАС ПЛОСКИЙ		
А4		6	1.020.1-3ПВ.4-4 19-02	КР73	2	
А4		8	1.020.1-3ПВ.4-4 25-02	КР110	1	
				ПЕТЛЯ СТРОПОВОЧНАЯ		
А4		16	1.020.1-3ПВ.4-4 53-02	ПСГ3	2	
				МАТЕРИАЛЫ		
				ВЕТОН ТЯЖЕЛЫЙ М300		1.24М3
				1.020.1-3ПВ.4-3 22-07 1ДП 26.42-3-ПВ		

ЭПВЦ Киев ЗНИИЭП | ОПЕРАТОР ТЛП КОРТ | Федько

ВЗАМ ИНВ № | ПОДПИСЬ И ДАТА | ИНВ № ПОДЛ

ФОРМАТ	ЗОНА	ПОЗ	ОБОЗНАЧЕНИЕ	НАИМЕНОВАНИЕ	КОЛ	ПРИМЕЧАНИЕ
				СВОРОЧНЫЕ ЕДИНИЦЫ		
				КАРКАС ПЛОСКИЙ		
А4		6	1.020.1-3ПВ.4-4 19-08	КР79	2	
А4		8	1.020.1-3ПВ.4-4 25-02	КР110	1	
				ПЕТЛЯ СТРОПОВОЧНАЯ		
А4		16	1.020.1-3ПВ.4-4 53-02	ПСГ3	2	
				МАТЕРИАЛЫ		
				ВЕТОН ТЯЖЕЛЫЙ М300		1.24М3
				1.020.1-3ПВ.4-3 22-08 1ДП 26.42-4-ПВ		
				СВОРОЧНЫЕ ЕДИНИЦЫ		
				КАРКАС ПЛОСКИЙ		
А4		6	1.020.1-3ПВ.4-4 20-04	КР85	2	
А4		8	1.020.1-3ПВ.4-4 25-02	КР110	1	
				ПЕТЛЯ СТРОПОВОЧНАЯ		
А4		16	1.020.1-3ПВ.4-4 53-02	ПСГ3	2	
				МАТЕРИАЛЫ		
				ВЕТОН ТЯЖЕЛЫЙ М300		1.24М3
				1.020.1-3ПВ.4-3 22-09 1ДП 26.42-5-ПВ		
				СВОРОЧНЫЕ ЕДИНИЦЫ		
				КАРКАС ПЛОСКИЙ		
А4		6	1.020.1-3ПВ.4-4 21	КР91	2	
А4		8	1.020.1-3ПВ.4-4 25-02	КР110	1	
				ПЕТЛЯ СТРОПОВОЧНАЯ		
А4		16	1.020.1-3ПВ.4-4 53-02	ПСГ3	2	
				МАТЕРИАЛЫ		
				ВЕТОН ТЯЖЕЛЫЙ М300		1.24М3

ЭПВЦ Киев ЗНИИЭП | ОПЕРАТОР ТЛП КОРТ | Федько

ВЗАМ ИНВ № | ПОДПИСЬ И ДАТА | ИНВ № ПОДЛ

Рис. 1

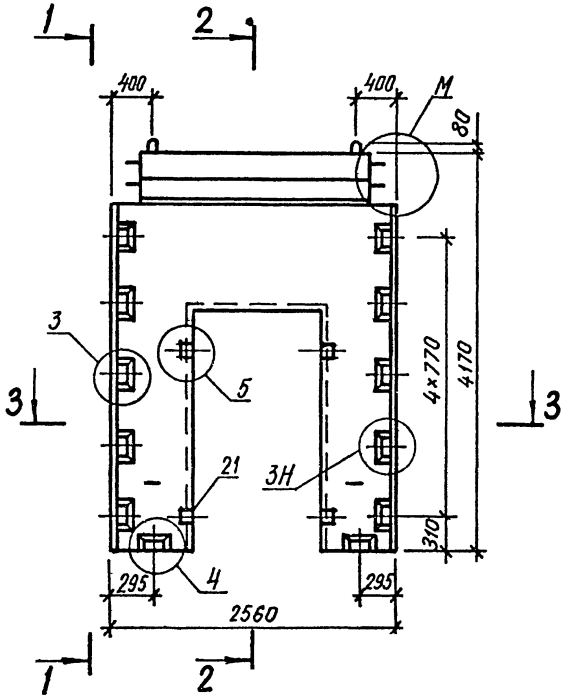

3 – 3

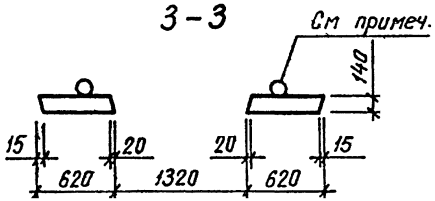

1 – 1

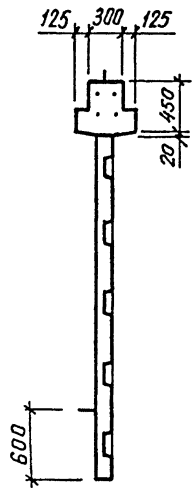

2 – 2

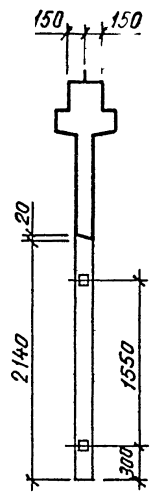

1 – 1

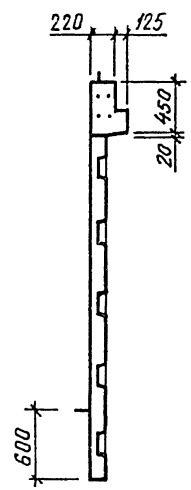

2 – 2

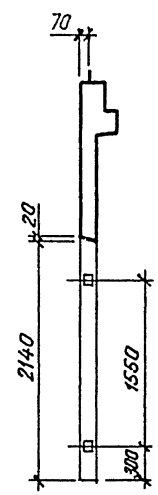

Рис. 2 остальное см. Рис. 1

После заглаживания поверхности изделия кольцо необходимо поднять в вертикальное положение, а выемку загладить.

ТАБЛИЦУ ИСПОЛНЕНИЙ СМ. НА ЛИСТЕ 2

106
9156/1

				1.020.1-3ПВ.4-3 22СБ		
				ДИАФРАГМА ЖЕСТКОСТИ 2ДП 26.42, 1ДП 26.42 СБОРОЧНЫЙ ЧЕРТЕЖ	СТАДИЯ: Р	МАССА: СМ ТАБЛ	МАСШТАБ:
НАЧОТД	Шевченко				ЛИСТ 1	ЛИСТОВ 2	
НКОНТР	Ребров				ГОСГРАЖДАНСТРОЙ КиевЗНИИЭП		
ГЛСПЕЦ	Ничипоренко						
ПРОВЕРИЛ	Ничипоренко						
РАЗРАБ	Литвиненко						

ФОРМАТ А3

Рис. 3

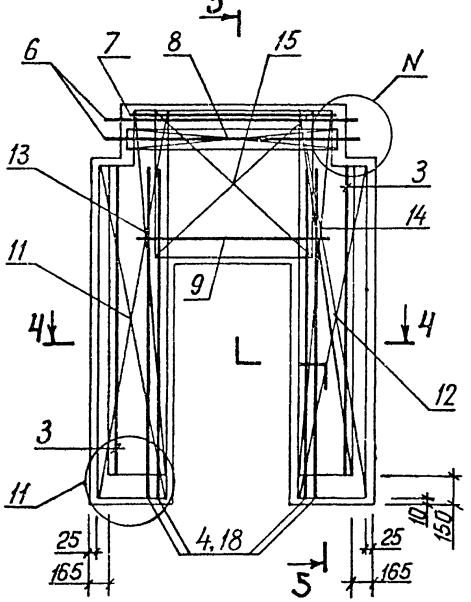

5 - 5

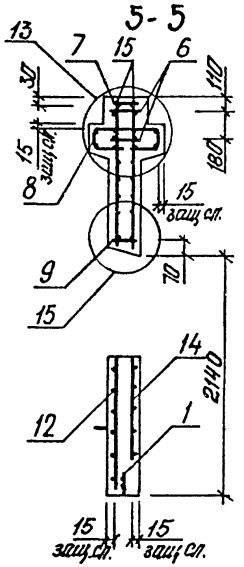

Рис. 4 остальное см. Рис. 3

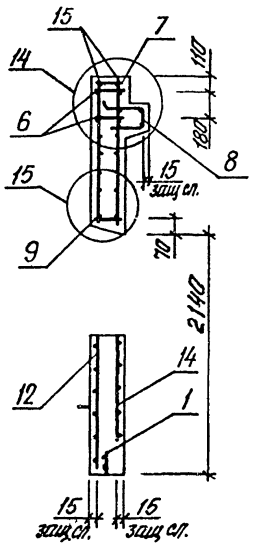

Размещение петель и закладных изделий

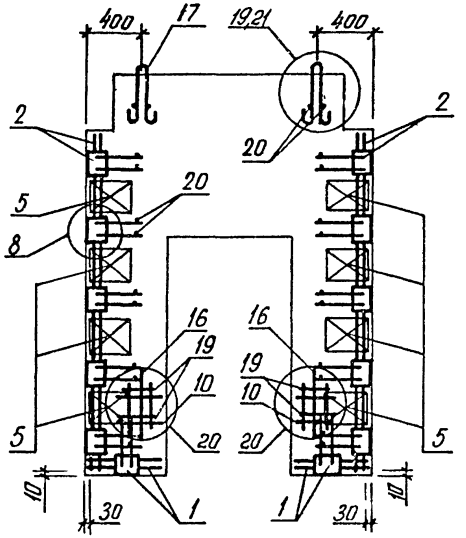

4 - 4

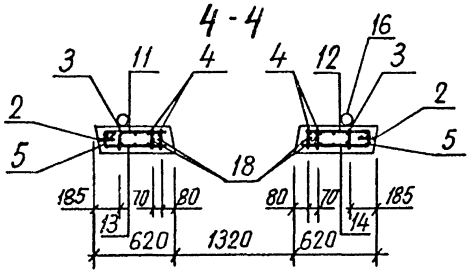

ОБОЗНАЧЕНИЕ	МАРКА	РИС.	М	N	МАССА, Т
I.020.I-3ПВ.4-3 22	2ДП 26.42-I-ПВ	I,3	I	6	3,50
-0I	2ДП 26.42-2-ПВ	I,3	I	6	3,5I
-02	2ДП 26.42-3-ПВ	I,3	I	6	3,52
-03	2ДП 26.42-4-ПВ	I,3	I	6	3,54
-04	2ДП 26.42-5-ПВ	I,3	I	6	3,56
-05	IДП 26.42-I-ПВ	2,4	2	7	3,35
-06	IДП 26.42-2-ПВ	2,4	2	7	3,36
-07	IДП 26.42-3-ПВ	2,4	2	7	3,37
-08	IДП 26.42-4-ПВ	2,4	2	7	3,38
-09	IДП 26.42-5-ПВ	2,4	2	7	3,40

ФОРМАТ	ЗОНА	ПОЗ	ОБОЗНАЧЕНИЕ	НАИМЕНОВАНИЕ	КОЛ.	ПРИМЕЧАНИЕ
				ДОКУМЕНТАЦИЯ		
А3			1.020.1-3ПВ.4-3 23СБ	СБОРОЧНЫЙ ЧЕРТЕЖ		
А3			1.020.1-3ПВ.4-3 00Д1	УЗЛЫ		
А3			1.020.1-3ПВ.4-3 00РС	ВЕДОМОСТЬ РАСХОДА СТАЛИ НА ЭЛЕМЕНТ		
А4			1.020.1-3ПВ.4-3 00ТО	ТЕХНИЧЕСКОЕ ОПИСАНИЕ		
				СБОРОЧНЫЕ ЕДИНИЦЫ		
				КАРКАС УКРУПН. СБОРКИ		
А4		1	1.020.1-3ПВ.4-4 01	СМН1	2	
А4		2	1.020.1-3ПВ.4-4 06-02	СМН14	2	
				КАРКАС ПЛОСКИЙ		
А4		3	1.020.1-3ПВ.4-4 14-03	КР27	2	
А4		4	1.020.1-3ПВ.4-4 15-02	КР34	4	
А4		5	1.020.1-3ПВ.4-4 22-01	КР96	8	
А4		7	1.020.1-3ПВ.4-4 23-04	КР103	1	
А4		9	1.020.1-3ПВ.4-4 26-02	КР119	1	
А4		10	1.020.1-3ПВ.4-4 29	КР132	2	
				СЕТКА		
А4		11	1.020.1-3ПВ.4-4 34-05	С53	1	
А4		12	1.020.1-3ПВ.4-4 36-06	С54	1	
А4		13	1.020.1-3ПВ.4-4 35-05	С55	1	
А4		14	1.020.1-3ПВ.4-4 37-06	С56	1	
А4		15	1.020.1-3ПВ.4-4 46-04	С111	2	
				ПЕТЛЯ СТРОПОВОЧНАЯ		
А4		16	1.020.1-3ПВ.4-4 53-03	ПСГ4	2	
				ДЕТАЛИ		
				ПЕТЛЯ СТРОПОВОЧНАЯ		
А4		17	1.020.1-3ПВ.4-4 52-04	ПСВ5	2	
				СТ. ОТД. ГОСТ 5781-82*		
БЧ		18	25.013.3290	Ф25 А-Ш L=3290	4	12.7КГ
БЧ		19	20.013.250	Ф20 А-Ш L=250	4	0.62КГ
БЧ		20	6.013.130	Ф6 А-Ш L=130	28	0.03КГ
				ПРОБКА ДЕРЕВЯННАЯ		
БЧ		21	70.80.120	70Х80 L=120	4	
				МАТЕРИАЛЫ		
				ПИЛОМАТЕРИАЛ		.003М3
			ПЕРЕМЕННЫЕ ДАННЫЕ	ДЛЯ ИСПОЛНЕНИЙ:		

1.020.1-3ПВ.4-3 23

НАЧ ОТД	Шевченко	
Н КОНТР	Ребров	
ГЛ.СПЕЦ	Ничипоренко	
ПРОВЕРИЛ	Ничипоренко	
РАЗРАБ.	Пинчук	

ДИАФРАГМА ЖЕСТКОСТИ
2ДП 32.42, 1ДП 32.42

СТАДИЯ	ЛИСТ	ЛИСТОВ
Р	1	4

ГОСГРАЖДАНСТРОЙ
КиевЗНИИЭП

ФОРМАТ А4

ЭПВЦ Киев ЗНИИЭП
ОПЕРАТОР ТЛП КОРТ
Федько

ФОРМАТ	ЗОНА	ПОЗ	ОБОЗНАЧЕНИЕ	НАИМЕНОВАНИЕ	КОЛ	ПРИМЕЧАНИЕ
				1.020.1-3ПВ.4-3 23 2ДП 32.42-1-ПВ		
				СБОРОЧНЫЕ ЕДИНИЦЫ		
				КАРКАС ПЛОСКИЙ		
А4		6	1.020.1-3ПВ.4-4 15-07	КР39	2	
А4		8	1.020.1-3ПВ.4-4 24-04	КР113	2	
				МАТЕРИАЛЫ		
				БЕТОН ТЯЖЕЛЫЙ М300		1.44М3
				1.020.1-3ПВ.4-3 23-01 2ДП 32.42-2-ПВ		
				СБОРОЧНЫЕ ЕДИНИЦЫ		
				КАРКАС ПЛОСКИЙ		
А4		6	1.020.1-3ПВ.4-4 16-04	КР45	2	
А4		8	1.020.1-3ПВ.4-4 24-04	КР113	2	
				МАТЕРИАЛЫ		
				БЕТОН ТЯЖЕЛЫЙ М300		1.44М3
				1.020.1-3ПВ.4-3 23-02 2ДП 32.42-3-ПВ		
				СБОРОЧНЫЕ ЕДИНИЦЫ		
				КАРКАС ПЛОСКИЙ		
А4		6	1.020.1-3ПВ.4-4 17	КР51	2	
А4		8	1.020.1-3ПВ.4-4 24-04	КР113	2	
				МАТЕРИАЛЫ		
				БЕТОН ТЯЖЕЛЫЙ М300		1.44М3
				1.020.1-3ПВ.4-3 23-03 2ДП 32.42-4-ПВ		
				СБОРОЧНЫЕ ЕДИНИЦЫ		
				КАРКАС ПЛОСКИЙ		
А4		6	1.020.1-3ПВ.4-4 17-06	КР57	2	
А4		8	1.020.1-3ПВ.4-4 24-04	КР113	2	
				МАТЕРИАЛЫ		
				БЕТОН ТЯЖЕЛЫЙ М300		1.44М3

ВЗАМ ИНВ №
ПОДПИСЬ И ДАТА
ИНВ № ПОДЛ

9156/1
108

1.020.1-3ПВ.4-3 23

ЛИСТ 2

ФОРМАТ А4

ФОРМАТ	ЗОНА	ПОЗ	ОБОЗНАЧЕНИЕ	НАИМЕНОВАНИЕ	КОЛ	ПРИМЕЧАНИЕ
				1.020.1-3ПВ.4-3 23-04 2ДП 32.42-5-ПВ		
				СБОРОЧНЫЕ ЕДИНИЦЫ		
				КАРКАС ПЛОСКИЙ		
А4	6		1.020.1-3ПВ.4-4 18-02	КР63	2	
А4	8		1.020.1-3ПВ.4-4 24-04	КР113	2	
				МАТЕРИАЛЫ		
				БЕТОН ТЯЖЕЛЫЙ М300		1.44М3
				1.020.1-3ПВ.4-3 23-05 1ДП 32.42-1-ПВ		
				СБОРОЧНЫЕ ЕДИНИЦЫ		
				КАРКАС ПЛОСКИЙ		
А4	6		1.020.1-3ПВ.4-4 18-08	КР69	2	
А4	8		1.020.1-3ПВ.4-4 25-04	КР114	1	
				МАТЕРИАЛЫ		
				БЕТОН ТЯЖЕЛЫЙ М300		1.36М3
				1.020.1-3ПВ.4-3 23-06 1ДП 32.42-2-ПВ		
				СБОРОЧНЫЕ ЕДИНИЦЫ		
				КАРКАС ПЛОСКИЙ		
А4	6		1.020.1-3ПВ.4-4 19-04	КР75	2	
А4	8		1.020.1-3ПВ.4-4 25-04	КР114	1	
				МАТЕРИАЛЫ		
				БЕТОН ТЯЖЕЛЫЙ М300		1.36М3
				1.020.1-3ПВ.4-3 23-07 1ДП 32.42-3-ПВ		
				СБОРОЧНЫЕ ЕДИНИЦЫ		
				КАРКАС ПЛОСКИЙ		
А4	6		1.020.1-3ПВ.4-4 20	КР81	2	
А4	8		1.020.1-3ПВ.4-4 25-04	КР114	1	
				МАТЕРИАЛЫ		
				БЕТОН ТЯЖЕЛЫЙ М300		1.36М3

ЭПВЦ Киев ЗНИИЭП | ОПЕРАТОР ТЛП КОРТ | Федько

ВЗАМ ИНВ № | ПОДПИСЬ И ДАТА | ИНВ № ПОДЛ

1.020.1-3ПВ.4-3 23 | ЛИСТ 3

ФОРМАТ А4

ФОРМАТ	ЗОНА	ПОЗ	ОБОЗНАЧЕНИЕ	НАИМЕНОВАНИЕ	КОЛ	ПРИМЕЧАНИЕ
				1.020.1-3ПВ.4-3 23-08 1ДП 32.42-4-ПВ		
				СБОРОЧНЫЕ ЕДИНИЦЫ		
				КАРКАС ПЛОСКИЙ		
А4	6		1.020.1-3ПВ.4-4 20-06	КР87	2	
А4	8		1.020.1-3ПВ.4-4 25-04	КР114	1	
				МАТЕРИАЛЫ		
				БЕТОН ТЯЖЕЛЫЙ М300		1.36М3
				1.020.1-3ПВ.4-3 23-09 1ДП 32.42-5-ПВ		
				СБОРОЧНЫЕ ЕДИНИЦЫ		
				КАРКАС ПЛОСКИЙ		
А4	6		1.020.1-3ПВ.4-4 21-02	КР93	2	
А4	8		1.020.1-3ПВ.4-4 25-04	КР114	1	
				МАТЕРИАЛЫ		
				БЕТОН ТЯЖЕЛЫЙ М300		1.36М3

ЭПВЦ Киев ЗНИИЭП | ОПЕРАТОР ТЛП КОРТ | Федько

ВЗАМ ИНВ № | ПОДПИСЬ И ДАТА | ИНВ № ПОДЛ

1.020.1-3ПВ.4-3 23 | ЛИСТ 4

109
9156/

ФОРМАТ А4

Рис. 1

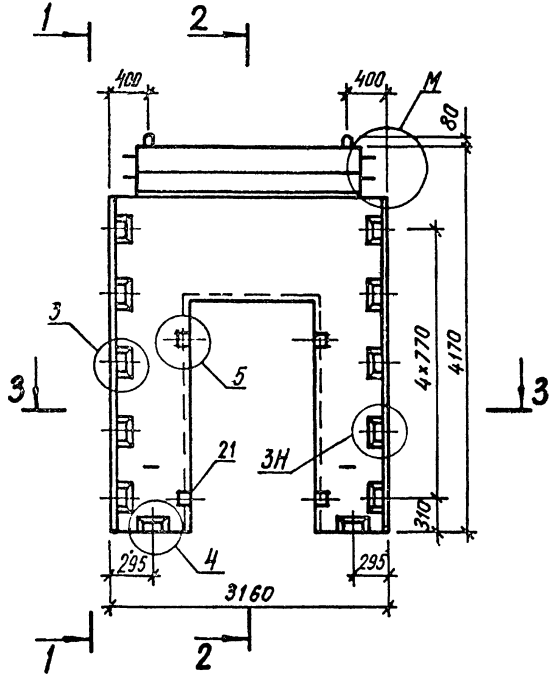

3 – 3

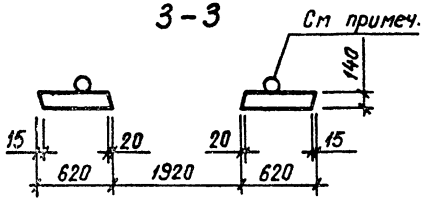

1 – 1

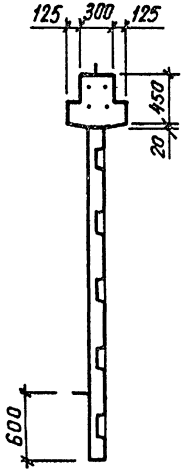

2 – 2

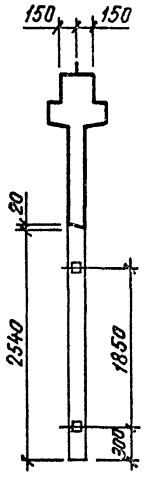

1 – 1

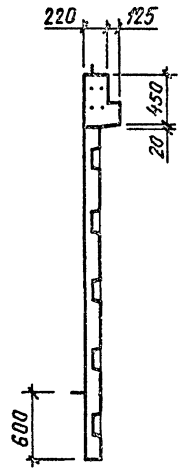

2 – 2

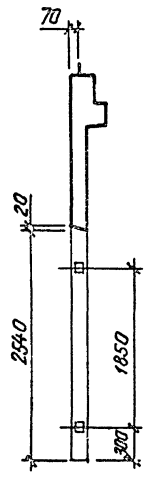

Рис. 2 остальное см. Рис. 1

После заглаживания поверхности изделия кольцо необходимо поднять в вертикальное положение, а выемку загладить.

ТАБЛИЦУ ИСПОЛНЕНИЙ СМ. НА ЛИСТЕ 2

110
9156/1

			1.020.1-3ПВ.4-3 23СБ
			ДИАФРАГМА ЖЕСТКОСТИ 2ДП 32.42, 1ДП 32.42 СБОРОЧНЫЙ ЧЕРТЕЖ
НАЧОТД	Шевченко		
Н.КОНТР	Ребров		
ГП СПЕЦ	Ничипоренко		
ПРОВЕРИЛ	Ничипоренко		
РАЗРАБ	Литвиненко		

СТАДИЯ	МАССА	МАСШТАБ
Р	СМ ТАБЛ	
ЛИСТ 1	ЛИСТОВ 2	

ГОСГРАЖДАНСТРОЙ
КиевЗНИИЭП

ФОРМАТ А3

Рис.3

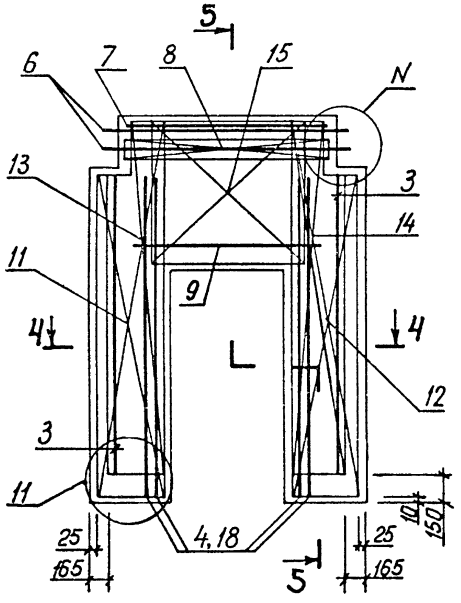

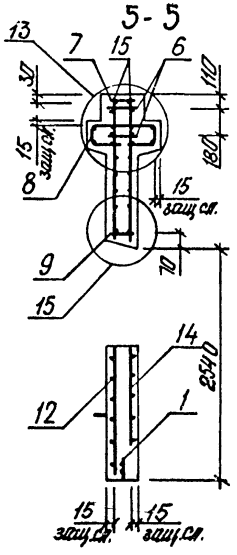

5-5

Рис.4 остальное см. Рис.3

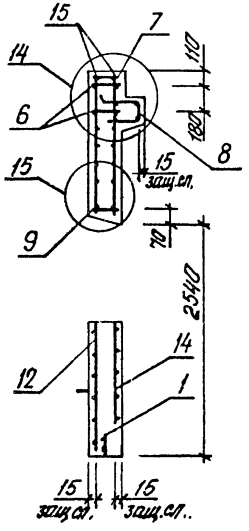

Размещение петель и закладных изделий

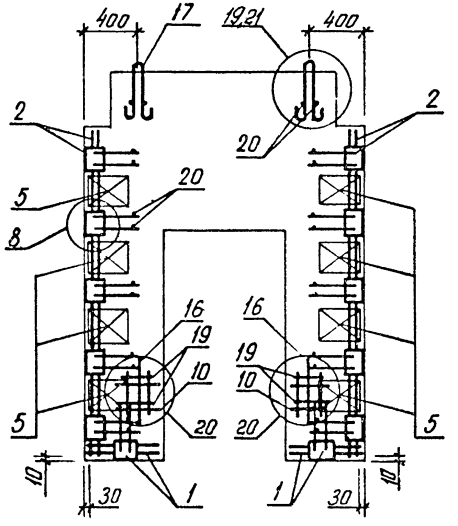

Рис.4

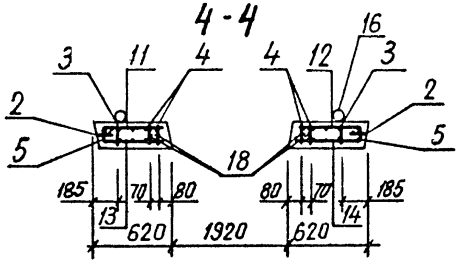

ОБОЗНАЧЕНИЕ	МАРКА	РИС.	М	N	МАССА,Т
I.020.I-3ПВ.4-3 23	2ДП 32.42-I-ПВ	I,3	I	6	3,90
-0I	2ДП 32.42-2-ПВ	I,3	I	6	3,9I
-02	2ДП 32.42-3-ПВ	I,3	I	6	3,93
-03	2ДП 32.42-4-ПВ	I,3	I	6	3,95
-04	2ДП 32.42-5-ПВ	I,3	I	6	3,97
-05	IДП 32.42-I-ПВ	2,4	2	7	3,7I
-06	IДП 32.42-2-ПВ	2,4	2	7	3,72
-07	IДП 32.42-3-ПВ	2,4	2	7	3,73
-08	IДП 32.42-4-ПВ	2,4	2	7	3,75
-09	IДП 32.42-5-ПВ	2,4	2	7	3,78

gost.e-ecolog.ru

ФОРМАТ А3