ТИПОВЫЕ КОНСТРУКЦИИ, ИЗДЕЛИЯ И УЗЛЫ ЗДАНИЙ И СООРУЖЕНИЙ

СЕРИЯ 1.020.1-3 пв

КОНСТРУКЦИИ КАРКАСА МЕЖВИДОВОГО ПРИМЕНЕНИЯ МНОГОЭТАЖНЫХ ОБЩЕСТВЕННЫХ ЗДАНИЙ, ПРОИЗВОДСТВЕННЫХ И ВСПОМОГАТЕЛЬНЫХ ЗДАНИЙ ПРОМЫШЛЕННЫХ ПРЕДПРИЯТИЙ ДЛЯ СТРОИТЕЛЬСТВА НА ПРОСАДОЧНЫХ ГРУНТАХ И НА ПОДРАБАТЫВАЕМЫХ ТЕРРИТОРИЯХ

ВЫПУСК 1-2

ПАНЕЛИ СТЕНОВЫЕ ЦОКОЛЬНЫЕ

РАБОЧИЕ ЧЕРТЕЖИ

На основании письма Киев ЗНИИЭП №34-1119 от 03.03.1986г произведены изменения
1 Заменены стр 26, 28, 30, 32, 34, 36, 38, 40, 42, 46, 48, 79, 80
2 Откорректирована обложка
9.03.1986г ст инженер Скоробогатый

9148/1

gost.e-ecolog.ru

инв № 9148/1

ТИПОВЫЕ КОНСТРУКЦИИ, ИЗДЕЛИЯ И УЗЛЫ ЗДАНИЙ И СООРУЖЕНИЙ

СЕРИЯ 1.020.1-3 пв

КОНСТРУКЦИИ КАРКАСА МЕЖВИДОВОГО ПРИМЕНЕНИЯ МНОГОЭТАЖНЫХ ОБЩЕСТВЕННЫХ ЗДАНИЙ, ПРОИЗВОДСТВЕННЫХ И ВСПОМОГАТЕЛЬНЫХ ЗДАНИЙ ПРОМЫШЛЕННЫХ ПРЕДПРИЯТИЙ ДЛЯ СТРОИТЕЛЬСТВА НА ПРОСАДОЧНЫХ ГРУНТАХ И НА ПОДРАБАТЫВАЕМЫХ ТЕРРИТОРИЯХ

ВЫПУСК 1-2

ПАНЕЛИ СТЕНОВЫЕ ЦОКОЛЬНЫЕ

РАБОЧИЕ ЧЕРТЕЖИ

РАЗРАБОТАНЫ

КИЕВЗНИИЭП

ЗАМ ДИРЕКТОРА П. ДМИТРИЕВ

НАЧ ОТДЕЛА Б. ШЕВЧЕНКО

ГЛ ИНЖ ПРОЕКТА В НИЧИПОРЕНКО

ЦНИИЭП ТОРГОВО-БЫТОВЫХ ЗДАНИЙ И ТУРИСТСКИХ КОМПЛЕКСОВ

ДИРЕКТОР ИН-ТА В. ЛЕПСКИЙ

НАЧ ОТДЕЛА Б. ВОЛЫНСКИЙ

ГЛ ИНЖ ПРОЕКТА М КОЧИН

ИНВ. № 9148/1

УТВЕРЖДЕНЫ И ВВЕДЕНЫ В ДЕЙСТВИЕ С 1 НОЯБРЯ 1985 Г. ГОССТРОЕМ СССР

ПРОТОКОЛ ОТ 30 ИЮЛЯ 1985 Г. №АЧ-30

ОБОЗНАЧЕНИЕ	НАИМЕНОВАНИЕ	СТР.
I.020.I-3ПВ.I-2 ООТО	ТЕХНИЧЕСКОЕ ОПИСАНИЕ	4
I.020.I-3ПВ.I-2 0I	ПАНЕЛЬ ПСЦ 30.23	8
I.020.I-3ПВ.I-2 02	ПАНЕЛЬ ПСЦ 30.3I	9
I.020.I-3ПВ.I-2 03	ПАНЕЛЬ ПСЦ 30.36	I0
I.020.I-3ПВ.I-2 04	ПАНЕЛЬ ПСЦ 30.39	II
I.020.I-3ПВ.I-2 05	ПАНЕЛЬ ПСЦ 30.45	I2
I.020.I-3ПВ.I-2 06	ПАНЕЛЬ ПСЦ 36.23	I3
I.020.I-3ПВ.I-2 07	ПАНЕЛЬ ПСЦ 36.3I	I4
I.020.I-3ПВ.I-2 08	ПАНЕЛЬ ПСЦ I2.36	I5
I.020.I-3ПВ.I-2 09	ПАНЕЛЬ ПСЦ I2.39	I6
I.020.I-3ПВ.I-2 I0	ПАНЕЛЬ ПСЦ I2.45	I7
I.020.I-3ПВ.I-2 II	ПАНЕЛЬ ПСЦ 60.23	I8
I.020.I-3ПВ.I-2 I2	ПАНЕЛЬ ПСЦ 60.3I	I9
I.020.I-3ПВ.I-2 I3	ПАНЕЛЬ ПСЦ 46.230.25-Л-ПВ ПСЦ 56.230.35-Л-ПВ	20
I.020.I-3ПВ.I-2 I4	ПАНЕЛЬ ПСЦ 46.3I0.25-Л-ПВ ПСЦ 56.3I0.35-Л-ПВ	2I
I.020.I-3ПВ.I-2 I5	ПАНЕЛЬ ПСЦ 46.360.25-Л-ПВ ПСЦ 56.360.35-Л-ПВ	22
I.020.I-3ПВ.I-2 I6	ПАНЕЛЬ ПСЦ 46.390.25-Л-ПВ ПСЦ 56.390.35-Л-ПВ	23
I.020.I-3ПВ.I-2 I7	ПАНЕЛЬ ПСЦ 46.450.25-Л-ПВ ПСЦ 56.450.35-Л-ПВ	24
I.020.I-3ПВ.I-2 I8	КАРКАС ПРОСТРАНСТВЕННЫЙ КПЦ 30.23	25

1.020.1-3ПВ.1-2 0000

НАЧОТД	Шевченко	
Н.КОНТР	Ребров	
ГП СПЕЦ	Ничипоренко	
ПРОВЕРИЛ		
РАЗРАБ		

СОДЕРЖАНИЕ

СТАДИЯ	ЛИСТ	ЛИСТОВ
Р	1	3

ГОСГРАЖДАНСТРОЙ
КиевЗНИИЭП

ФОРМАТ А4

Стола
ОПЕРАТОР ТПП КОРТ
ЭПВЦ КиевЗНИИЭП

ОБОЗНАЧЕНИЕ	НАИМЕНОВАНИЕ	СТР.
I.020.I-3ПВ.I-2 I9	КАРКАС ПРОСТРАНСТВЕННЫЙ КПЦ 30.3I	27
I.020.I-3ПВ.I-2 20	КАРКАС ПРОСТРАНСТВЕННЫЙ КПЦ 30.36	29
I.020.I-3ПВ.I-2 2I	КАРКАС ПРОСТРАНСТВЕННЫЙ КПЦ 30.39	3I
I.020.I-3ПВ.I-2 22	КАРКАС ПРОСТРАНСТВЕННЫЙ КПЦ 30.45	33
I.020.I-3ПВ.I-2 23	КАРКАС ПРОСТРАНСТВЕННЫЙ КПЦ 36.23	35
I.020.I-3ПВ.I-2 24	КАРКАС ПРОСТРАНСТВЕННЫЙ КПЦ 36.3I	37
I.020.I-3ПВ.I-2 25	КАРКАС ПРОСТРАНСТВЕННЫЙ КПЦ I2.36	39
I.020.I-3ПВ.I-2 26	КАРКАС ПРОСТРАНСТВЕННЫЙ КПЦ I2.39	4I
I.020.I-3ПВ.I-2 27	КАРКАС ПРОСТРАНСТВЕННЫЙ КПЦ I2.45	43
I.020.I-3ПВ.I-2 28	КАРКАС ПРОСТРАНСТВЕННЫЙ КПЦ 60.23	45
I.020.I-3ПВ.I-2 29	КАРКАС ПРОСТРАНСТВЕННЫЙ КПЦ 60.3I	47
I.020.I-3ПВ.I-2 30	КАРКАС ПРОСТРАНСТВЕННЫЙ КПЦ 46.230.25, КПЦ 56.230.35	49
I.020.I-3ПВ.I-2 3I	КАРКАС ПРОСТРАНСТВЕННЫЙ КПЦ 46.3I0.25, КПЦ 56.3I0.35	50
I.020.I-3ПВ.I-2 32	КАРКАС ПРОСТРАНСТВЕННЫЙ КПЦ 46.360.25, КПЦ 56.360.35	52
I.020.I-3ПВ.I-2 33	КАРКАС ПРОСТРАНСТВЕННЫЙ КПЦ 46.390.25, КПЦ 56.390.35	53
I.020.I-3ПВ.I-2 34	КАРКАС ПРОСТРАНСТВЕННЫЙ КПЦ 46.450.25, КПЦ 56.450.35	55
I.020.I-3ПВ.I-2 35	КАРКАС ПЛОСКИЙ КР1, КР2	57
I.020.I-3ПВ.I-2 36	КАРКАС ПЛОСКИЙ КР3, КР4	58
I.020.I-3ПВ.I-2 37	КАРКАС ПЛОСКИЙ КР5, КР6	59
I.020.I-3ПВ.I-2 38	КАРКАС ПЛОСКИЙ КР7, КР8	60
I.020.I-3ПВ.I-2 39	КАРКАС ПЛОСКИЙ КР9, КР10	6I
I.020.I-3ПВ.I-2 40	КАРКАС ПЛОСКИЙ КР11, КР12	62
I.020.I-3ПВ.I-2 4I	КАРКАС ПЛОСКИЙ КР13, КР14	63

2
91-48/1

ВЗАМ. ИНВ № | ПОДП. И ДАТА | ИНВ № ПОДЛ.

ФОРМАТ А4

ОБОЗНАЧЕНИЕ	НАИМЕНОВАНИЕ	СТР.
I.020.I-3ПВ.I-2 42	КАРКАС ПЛОСКИЙ КРI5, КРI6	64
I.020.I-3ПВ.I-2 43	КАРКАС ПЛОСКИЙ КРI7, КРI8	65
I.020.I-3ПВ.I-2 44	КАРКАС ПЛОСКИЙ КРI9, КР20	66
I.020.I-3ПВ.I-2 45	СЕТКА СI - С6	67
I.020.I-3ПВ.I-2 46	СЕТКА С7 - СI2	68
I.020.I-3ПВ.I-2 47	СЕТКА СI3 - СI6	70
I.020.I-3ПВ.I-2 48	СЕТКА СI7 - С20	7I
I.020.I-3ПВ.I-2 49	СЕТКА С2I - С24	73
I.020.I-3ПВ.I-2 50	ПЕТЛЯ СТРОПОВОЧНАЯ СПГI - СПГ8	74
I.020.I-3ПВ.I-2 5I	ИЗДЕЛИЕ ЗАКЛАДНОЕ МI, М2	76
I.020.I-3ПВ.I-2 00ДI	УЗЛЫ ОПАЛУБОЧНЫЕ	77
I.020.I-3ПВ.I-2 00Д2	УЗЛЫ АРМАТУРНЫЕ	79
I.020.I-3ПВ.I-2 00РС	ВЕДОМОСТЬ РАСХОДА СТАЛИ НА ЭЛЕМЕНТ, КГ	8I

ЭПВЦ КиевЗНИИЭП

ОПЕРАТОР ТЛП КОРТ

Скала

ВЗАМ. ИНВ №

ПОДП И ДАТА

ИНВ № ПОДЛ.

1.020.1-3ПВ.1-2 0000

ЛИСТ 3

ФОРМАТ А4

ЭПВЦ КиевЗНИИЭП

ОПЕРАТОР ТЛП КОРТ

ВЗАМ. ИНВ №

ПОДП И ДАТА

ИНВ № ПОДЛ.

3

9148/1

ЛИСТ

ФОРМАТ А4

I. ОБЩИЕ ДАННЫЕ

I.I. Выпуск I-2 "Панели стеновые цокольные" входит в состав серии I.020.I-3пв "Конструкции каркаса межвидового применения многоэтажных общественных зданий, производственных и вспомогательных зданий промышленных предприятий для строительства на просадочных грунтах и на подрабатываемых территориях".

I.2. Выпуск содержит техническое описание, спецификации и сборочные чертежи панелей, опалубочные узлы, спецификации и сборочные чертежи пространственных каркасов, арматурные узлы, спецификации и сборочные чертежи арматурных и закладных изделий, ведомость расхода стали на элемент.

I.3. Панели запроектированы в соответствии с требованиями СНиП П-2I-75 "Бетонные и железобетонные конструкции. Нормы проектирования", постановления Госстроя СССР от II марта I98I г. № 34 "О повышении расчетных сопротивлений металлопроката, используемого при изготовлении строительных конструкций", ВСН 32-77 "Инструкция по проектированию конструкций панельных жилых зданий", ГОСТ I3015.0-83 "Конструкции и изделия бетонные и железобетонные сборные. Общие технические требования". ГОСТ II024-84 "Панели стеновые наружные бетонные и железобетонные для жилых и общественных зданий. Общие технические условия".

				1.020.1-3ПВ.1-2 ООТО	
НАЧ.ОТД	Шевченко				
Н.КОНТР	Ребров			ТЕХНИЧЕСКОЕ ОПИСАНИЕ	СТАДИЯ: Р; ЛИСТ: 1; ЛИСТОВ: 8
ГЛ.СПЕЦ	Ничипоренко				ГОСГРАЖДАНСТРОЙ КиевЗНИИЭП
ПРОВЕРИЛ	Ничипоренко				
РАЗРАБ					

ЭГТВЦ КиевЗНИИЭП | ОПЕРАТОР ТПП КОРТ | Скола

ВЗАМ. ИНВ № | ПОДП. И ДАТА | ИНВ № ПОДЛ.

2. КОНСТРУКЦИЯ ПАНЕЛЕЙ

2.I. Панели запроектированы из легкого бетона на пористых заполнителях марки по прочности на сжатие М100 с плотностью в высушенном состоянии в пределах I200 - I300 кг/м^3.

Цокольные панели имеют наружный отделочный слой толщиной 30 мм из раствора марки по прочности на сжатие М100 с плотностью I800 кг/м^3.

Номенклатура изделий включает рядовые цокольные панели и цокольные панели наружного угла толщиной 250 и 350 мм высотой 2285, 3085, 3585, 3885 и 4485 мм.

2.2. Масса панелей, указанная в рабочих чертежах, определена в соответствии с требованиями ГОСТ II024-84.

2.3. Проектная марка бетона по морозостойкости назначается проектной организацией в зависимости от режима эксплуатации ограждающих конструкций и значения расчетной зимней температуры наружного воздуха в районе строительства.

2.4. Несущая способность панелей определяется расчетом на действие вертикальных и горизонтальных нагрузок действующих на цокольные панели. Общие указания по применению и расчету панелей приведены в выпуске 0-I "Указания по применению изделий".

2.5. Армирование панелей производится сварными пространственными каркасами, которые устанавливаются в формующее оборудование в собранном виде, включая закладные изделия. Пространственные каркасы состоят из плоских арматурных каркасов, арматурных сеток, отдельных стержней и закладных изделий.

2.6. Арматурная сталь принята в соответствии со СНиП П-2I-75 и письмом Госстроя СССР от I5 апреля I980 г. № 42-Д "О мерах по пре-

ФОРМАТ А4

дотвращению перерасхода арматурной стали при проектировании и изготовлении железобетонных конструкций для промышленного жилищно-гражданского и сельского строительства": для плоских каркасов, сеток и отдельных стержней – сталь класса А-Ш по ГОСТ 5781-82* и класса Вр-I по ГОСТ 6727-80; для анкеров – сталь класса А-I по ГОСТ 5781-82*; для строповочных петель – сталь класса Ас-II марки 10ГТ по ГОСТ 5781-82*; для закладных изделий – сталь класса А-Ш по ГОСТ 5781-82*. Для закладных изделий принята полосовая сталь по ГОСТ 103-76* марки ВСт3кп2 по ГОСТ 380-71*.

2.7. Размеры панелей не должны иметь отклонения от проектных размеров, указанных в рабочих чертежах, превышающие установленные ГОСТ 11024-84. Масса панелей при отпуске потребителю не должна превышать проектную массу более, чем на 7%.

3. ИЗГОТОВЛЕНИЕ ПАНЕЛЕЙ

3.1. Панели должны изготавливаться в соответствии с требованиями ГОСТ 11024-84 по рабочим чертежам и инвентарной заводской оснастке. При этом необходимо выполнять следующие требования:

а) панели изготавливаются в горизонтальных формах фасадной стороной вниз;

б) армирование панелей производится сварными пространственными каркасами, которые устанавливаются в форму в собранном виде при закрытых бортах. Все петлевые выпуски фиксируются в проектном положении бортовыми коробочками формы. Фиксация пространственных каркасов в проектном положении в форме должна обеспечиваться при помощи пластмассовых или цементных фиксаторов;

в) термообработку панелей производить при температуре не выше 70°С, допускается воздействие температуры до 85°С на срок не более

КиевЗНИИЭП ТПП КОРТ
ЭПВЦ КиевЗНИИЭП ОПЕРАТОР ТПП КОРТ Скала
ИНВ № ПОДЛ | ПОДП И ДАТА | ВЗАМ. ИНВ №

30 минут;

б) [illegible]ку панелей производить при достижении бетоном прочности не менее 70% проектной с применением кантователя, обеспечивающего угол подъема изделия не менее 70° к горизонту;

д) контроль качества панелей при изготовлении должен производиться путем систематического пооперационного контроля: прочности бетонных кубов и арматуры, точности укладки пространственных каркасов, толщин защитных слоев.

3.2. Для предохранения от коррозии лицевых поверхностей закладных изделий, они должны быть покрыты антикоррозийной обмазкой слоем 0,5 мм.

3.3. Минимальная прочность бетона к моменту отпуска изделий с завода, если она не оговорена в проекте, должна быть не менее 80% проектной марки бетона, влажность панелей не должна быть более 13%.

3.4. При отпуске с завода панели должны иметь максимальную готовность в соответствии с требованиями ГОСТ 11024-84.

3,5. Приемка панелей ОТК завода-изготовителя и контрольная выборочная проверка производится в соответствии с требованиями ГОСТ 11024-84. При освоении производства панелей и при изменении технологии их изготовления рекомендуется провести испытания панелей и оценку их прочности и трещиностойкости по ГОСТ 8829-77 "Конструкции и изделия железобетонные сборные. Методы испытаний и оценки прочности, жесткости и трещиностойкости". Указания по испытанию панелей приведены ниже.

5

9148/1

4. УКАЗАНИЯ ПО ТРАНСПОРТИРОВКЕ И ХРАНЕНИЮ

4.I. Хранение и транспортировка панелей должны выполняться в соответствии с ГОСТ II024-84 и ГОСТ I3015.4-84. Подъем панелей производится с применением самобалансирующих траверс, обеспечивающих вертикальное положение панелей.

4.2. Панели, имеющие 4 петли, должны транспортироваться в горизонтальном положении.

5. МАРКИРОВКА ПАНЕЛЕЙ

5.I. Маркировка изделий выполнена в соответствии с требованиями ГОСТ 23009-78 "Конструкции и изделия бетонные и железобетонные сборные. Условные обозначения марок". Марка содержит обозначения основных характеристик панели и состоит из буквенно-цифровых групп, разделенных между собой дефисом.

Первая группа означает наименование панели и ее габаритные размеры (длину, высоту, толщину) в дециметрах или сантиметрах.

ПСЦ - панель стеновая цокольная.

Вторая группа обозначает вид бетона.

Л - легкий бетон на пористых заполнителях.

Третья группа ПВ указывает на применение изделий, предназначенных для строительства зданий на просадочных грунтах и на подрабатываемых территориях.

Пример маркировки:

ПСЦ 30.23.2,5-Л-ПВ - панель рядовая длиной 2980 мм, высотой 2285 мм, толщиной 250 мм, из легкого бетона на пористых заполнителях, предназначенная для строительства каркасно-панельных зданий

КиевЗНИИЭП ТПП КОРТ

ЭПВЦ КиевЗНИИЭП
ОПЕРАТОР ТПП КОРТ
Скопо

на просадочных грунтах и на подрабатываемых территориях.

6. ИЗГОТОВЛЕНИЕ ПРОСТРАНСТВЕННЫХ КАРКАСОВ, АРМАТУРНЫХ И ЗАКЛАДНЫХ ИЗДЕЛИЙ

6.I. Сборка пространственных каркасов выполняется из плоских каркасов, отдельных стержней и закладных изделий при помощи монтажных стержней в кондукторах. Все соединения следует производить сваркой в соответствии с требованиями ГОСТ I0922-75 "Арматурные изделия и закладные детали сварные для железобетонных конструкции. Технические требования и методы испытаний", СН 393-78 "Инструкции по сварке соединений арматуры и закладных деталей железобетонных конструкций". Качество сварки, выполняемой при сборке пространственных каркасов, плоских каркасов и закладных изделий, должно быть не ниже требований, предъявляемых к соединениям с нормируемой прочностью по ГОСТ I0922-75. При изготовлении закладных изделий следует соблюдать требования ГОСТ I9292-73 "Соединения сварные элементов закладных деталей сборных железобетонных конструкций. Контактная автоматическая сварка плавлением. Основные типы и конструктивные элементы".

7. МАРКИРОВКА ПРОСТРАНСТВЕННЫХ КАРКАСОВ, АРМАТУРНЫХ И ЗАКЛАДНЫХ ИЗДЕЛИЙ

7.I. Маркировка пространственных каркасов имеет буквенно-цифровое обозначение.

Группа букв означает:

КП - каркас пространственный.

Группа цифр (записаны через точки) обозначает габаритные

ВЗАМ. ИНВ № | ПОДП. И ДАТА | ИНВ. № ПОДЛ.

6

9148/1

размеры панели, которой принадлежит данный каркас.

Марки арматурных и закладных изделий имеют буквенно-цифровое обозначение. Группа букв означает:

КР – каркас плоский;

С – сетка;

М – изделие закладное;

СПГ – петля строповочная.

Группа цифр обозначает порядковый номер изделия.

8. ИСПЫТАНИЕ СТЕНОВЫХ ЦОКОЛЬНЫХ ПАНЕЛЕЙ

8.1. Испытания стеновых цокольных панелей неразрушающими методами контролируются численными значениями единичных показателей качества, обеспечивающих заданную проектом прочность, жесткость и трещиностойкость конструкций в соответствии с требованиями ГОСТ 8829-77.

Партия изготовленных панелей признается годной, если каждый из контролируемых показателей всех испытанных панелей не отличается от их проектных значений более, чем на величину предельно допускаемых отклонений.

8.2. При проведении испытаний неразрушающими методами непосредственно в конструкции должны контролироваться следующие показатели:

а) геометрические размеры и форма поверхностей панелей по ГОСТ 13015.0-83;

б) прочность бетона на сжатие по ГОСТ 17624-78 или ГОСТ 21243-75, ГОСТ 22690.0-77 – ГОСТ 22690.4-77 (допускается традиционный способ по ГОСТ 10180-78);

в) толщина защитного слоя определяется по ГОСТ 22904-78 (допускается вырубка борозд по ГОСТ 13015.0-83).

Допускаемые отклонения от номинальных значений, указанных в рабочих чертежах, должны приниматься по ГОСТ 11024-84. Статический контроль прочности бетона панелей осуществляется по ГОСТ 18105.0-80, 18105.1-80.

8.3. Виды, классы, марки, механические свойства арматурных сталей, марки углеродистой стали для закладных изделий контролируются по ГОСТ 10922-75 в процессе входного контроля.

8.4. Качество выполнения сварных соединений арматурных и закладных изделий контролируются по ГОСТ 10922-75 или ультразвуковым методом по ГОСТ 23858-79 в процессе операционного контроля.

8.5. Качество, диаметр и взаимное расположение арматурных изделий и закладных изделий должны контролироваться в каждой панели путем осмотра.

8.6. План контроля и количество контролируемых панелей принять по ГОСТ 11024-84.

8.7. Характер и величина ширины раскрытия трещин, допускаемых при изготовлении панелей, должны соответствовать требованиям ГОСТ 13015.0-83.

КиевЗНИИЭП ГЛП КОРТ

ЭПВЦ КиевЗНИИЭП ОПЕРАТОР ТЛП КОРТ СКАЛА

ИНВ. № ПОДЛ. ПОДП. И ДАТА ВЗАМ. ИНВ. №

ФОРМАТ А4

ФОРМАТ	ЗОНА	ПОЗ	ОБОЗНАЧЕНИЕ	НАИМЕНОВАНИЕ	КОЛ.	ПРИМЕЧАНИЕ
				ДОКУМЕНТАЦИЯ		
А4			1.020.1-3ПВ.1-2 01СБ	СВОРОЧНЫЙ ЧЕРТЕЖ		
А3			1.020.1-3ПВ.1-2 00Д1	УЗЛЫ ОПАЛУБОЧНЫЕ		
А3			1.020.1-3ПВ.1-2 00РС	ВЕДОМОСТЬ РАСХОДА СТАЛИ НА ЭЛЕМЕНТ		
А4			1.020.1-3ПВ.1-2 00ТО	ТЕХНИЧЕСКОЕ ОПИСАНИЕ		
				МАТЕРИАЛЫ		
		3		РАСТВОР ЦЕМЕНТНЫЙ М100		0.14М3
			ПЕРЕМЕННЫЕ ДАННЫЕ	ДЛЯ ИСПОЛНЕНИЙ:		
				1.020.1-3ПВ.1-2 01 ПСЦ 30.23.2,5-Л-ПВ		
				СВОРОЧНЫЕ ЕДИНИЦЫ		
А3		1	1.020.1-3ПВ.1-2 18	КАРКАС ПРОСТРАНСТВ. КПЦ 30.23.2,5	1	
				МАТЕРИАЛЫ		
		2		БЕТОН ЛЕГКИЙ М100		1.57М3
				1.020.1-3ПВ.1-2 01-01 ПСЦ 30.23.3,5-Л-ПВ		
				СВОРОЧНЫЕ ЕДИНИЦЫ		
А3		1	1.020.1-3ПВ.1-2 18-01	КАРКАС ПРОСТРАНСТВ. КПЦ 30.23.3,5	1	
				МАТЕРИАЛЫ		
		2		БЕТОН ЛЕГКИЙ М100		2.25М3

		1.020.1-3ПВ.1-2 01	
НАЧ.ОТД	Шевченко	ПАНЕЛЬ ПСЦ 30.23	СТАДИЯ: Р; ЛИСТ: ; ЛИСТОВ: 1
Н.КОНТР	Ребров		ГОСГРАЖДАНСТРОЙ КиевЗНИИЭП
ГЛ.СПЕЦ	Ничипоренко		
ПРОВЕРИЛ	Ничипоренко		
РАЗРАБ.	Линчук		

ФОРМАТ А4

ЭПВЦ КиевЗНИИЭП | ОПЕРАТОР ТЛП КОРТ | Скала

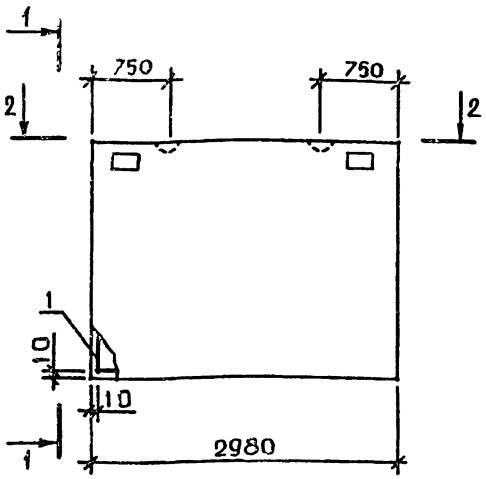

1-1

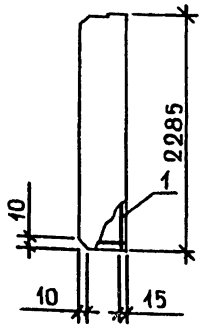

2-2

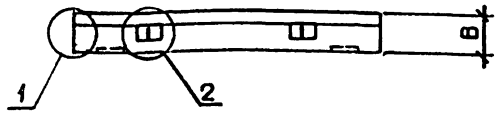

ОБОЗНАЧЕНИЕ	МАРКА	В,ММ	МАССА,Т
1.020.1-3ПВ.1-2 01	ПСЦ 30.23.2,5-Л-ПВ	250	2,28
-01	ПСЦ 30.23.3,5-Л-ПВ	350	3,17

В

31+8,1

		1.020.1-3ПВ.1-2 01СБ	
НАЧ.ОТД	Шевченко	ПАНЕЛЬ ПСЦ 30.23 СВОРОЧНЫЙ ЧЕРТЁЖ	СТАДИЯ: Р; МАССА: СМ ТАБЛ; МАСШТАБ:
Н.КОНТР	Ребров		ЛИСТ: ; ЛИСТОВ: 1
ГЛ.СПЕЦ	Ничипоренко		ГОСГРАЖДАНСТРОЙ КиевЗНИИЭП
ПРОВЕРИЛ	Ничипоренко		
РАЗРАБ.	Греськив		

ВЗАМ.ИНВ.№ | ПОДПИСЬ И ДАТА | ИНВ.№ ПОДЛ.

ФОРМАТ А4

ФОРМАТ	ЗОНА	ПОЗ	ОБОЗНАЧЕНИЕ	НАИМЕНОВАНИЕ	КОЛ.	ПРИМЕЧАНИЕ
				ДОКУМЕНТАЦИЯ		
А4			1.020.1-3ПВ.1-2 02СВ	СВОРОЧНЫЙ ЧЕРТЕЖ		
А3			1.020.1-3ПВ.1-2 00Д1	УЗЛЫ ОПАЛУБОЧНЫЕ		
А3			1.020.1-3ПВ.1-2 00РС	ВЕДОМОСТЬ РАСХОДА СТАЛИ НА ЭЛЕМЕНТ		
А4			1.020.1-3ПВ.1-2 00ТО	ТЕХНИЧЕСКОЕ ОПИСАНИЕ		
				МАТЕРИАЛЫ		
		3		РАСТВОР ЦЕМЕНТНЫЙ М100		0.18М3
			ПЕРЕМЕННЫЕ ДАННЫЕ	ДЛЯ ИСПОЛНЕНИЙ:		
				1.020.1-3ПВ.1-2 02 ПСЦ 30.31.2,5-Л-ПВ		
				СБОРОЧНЫЕ ЕДИНИЦЫ		
А3		1	1.020.1-3ПВ.1-2 19	КАРКАС ПРОСТРАНСТВ. КПЦ 30.31.2,5	1	
				МАТЕРИАЛЫ		
		2		БЕТОН ЛЕГКИЙ М100		2.11М3
				1.020.1-3ПВ.1-2 02-01 ПСЦ 30.31.3,5-Л-ПВ		
				СБОРОЧНЫЕ ЕДИНИЦЫ		
А3		1	1.020.1-3ПВ.1-2 19-01	КАРКАС ПРОСТРАНСТВ. КПЦ 30.31.3,5	1	
				МАТЕРИАЛЫ		
		2		БЕТОН ЛЕГКИЙ М100		3.03М3

ЭПВЦ КиевЗНИИЭП | ТПП КОРТ

НАЧ.ОТД	Шевченко		
Н.КОНТР	Ребров		
ГЛ.СПЕЦ	Ничипоренко		
ПРОВЕРИЛ	Ничипоренко		
РАЗРАБ.	Пинчук		

1.020.1-3ПВ.1-2 02

ПАНЕЛЬ ПСЦ 30.31

СТАДИЯ	ЛИСТ	ЛИСТОВ
Р		1

ГОССТРОЙ КиевЗНИИЭП

ФОРМАТ А4

ИНВ.№ ПОДЛ | ПОДПИСЬ И ДАТА | ВЗАИМ.ИНВ.№

ЭПВЦ КиевЗНИИЭП | ОПЕРАТОР ТПП КОРТ | Скола

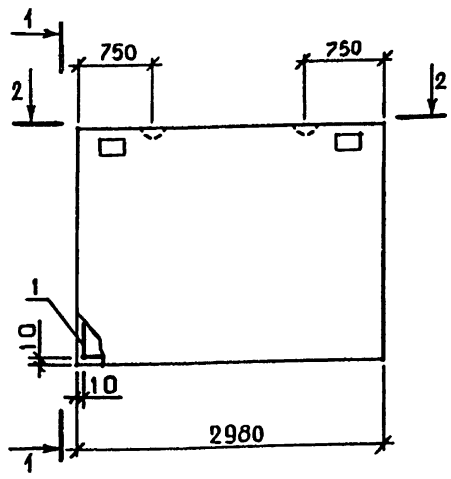

1-1

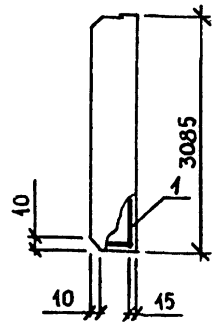

2-2

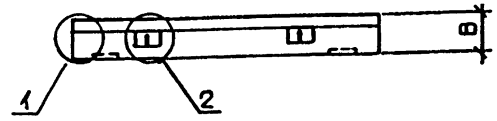

ОБОЗНАЧЕНИЕ	МАРКА	В,ММ	МАССА,Т
1.020.1-3ПВ.1-2 02	ПСЦ 30.31.2,5-Л-ПВ	250	3,07
-01	ПСЦ 30.31.3,5-Л-ПВ	350	4,27

9

9148/1

ПОДПИСЬ И ДАТА | ВЗАМ.ИНВ.№

ИНВ.№ ПОДЛ

НАЧ.ОТД	Шевченко		
Н.КОНТР	Ребров		
ГЛ.СПЕЦ	Ничипоренко		
ПРОВЕРИЛ	Ничипоренко		
РАЗРАБ.	Греськив		

1.020.1-3ПВ.1-2 02СБ

ПАНЕЛЬ
ПСЦ 30.31
СБОРОЧНЫЙ ЧЕРТЁЖ

СТАДИЯ	МАССА	МАСШТАБ
Р	СМ ТАБЛ	
ЛИСТ	ЛИСТОВ 1	

ГОССТРОЙ КиевЗНИИЭП

ФОРМАТ	ЗОНА	ПОЗ	ОБОЗНАЧЕНИЕ	НАИМЕНОВАНИЕ	КОЛ.	ПРИМЕЧАНИЕ
				ДОКУМЕНТАЦИЯ		
А4			1.020.1-3ПВ.1-2 03СВ	СБОРОЧНЫЙ ЧЕРТЕЖ		
А3			1.020.1-3ПВ.1-2 00Д1	УЗЛЫ ОПАЛУБОЧНЫЕ		
А3			1.020.1-3ПВ.1-2 00РС	ВЕДОМОСТЬ РАСХОДА СТАЛИ НА ЭЛЕМЕНТ		
А4			1.020.1-3ПВ.1-2 00ТО	ТЕХНИЧЕСКОЕ ОПИСАНИЕ		
				МАТЕРИАЛЫ		
	3			РАСТВОР ЦЕМЕНТНЫЙ М100		0.21М3
			ПЕРЕМЕННЫЕ ДАННЫЕ	ДЛЯ ИСПОЛНЕНИЙ:		
				1.020.1-3ПВ.1-2 03 ПСЦ 30.36.2,5-Л-ПВ		
				СБОРОЧНЫЕ ЕДИНИЦЫ		
А3	1		1.020.1-3ПВ.1-2 20	КАРКАС ПРОСТРАНСТВ. КПЦ 30.36.2,5	1	
				МАТЕРИАЛЫ		
	2			БЕТОН ЛЕГКИЙ М100		2.46М3
				1.020.1-3ПВ.1-2 03-01 ПСЦ 30.36.3,5-Л-ПВ		
				СБОРОЧНЫЕ ЕДИНИЦЫ		
А3	1		1.020.1-3ПВ.1-2 20-01	КАРКАС ПРОСТРАНСТВ. КПЦ 30.36.3,5	1	
				МАТЕРИАЛЫ		
	2			БЕТОН ЛЕГКИЙ М100		3.52М3

	1.020.1-3ПВ.1-2 03	
НАЧ.ОТД. Шевченко	ПАНЕЛЬ ПСЦ 30.36	СТАДИЯ Р; ЛИСТ; ЛИСТОВ 1
Н.КОНТР Ребров		ГОСГРАЖДАНСТРОЙ КиевЗНИИЭП
ГЛ.СПЕЦ Ничипоренко		
ПРОВЕРИЛ Ничипоренко		
РАЗРАБ Пинчук		

ФОРМАТ А4

ЭПВЦ КиевЗНИИЭП
ОПЕРАТОР ТЛП КОРТ
Скало

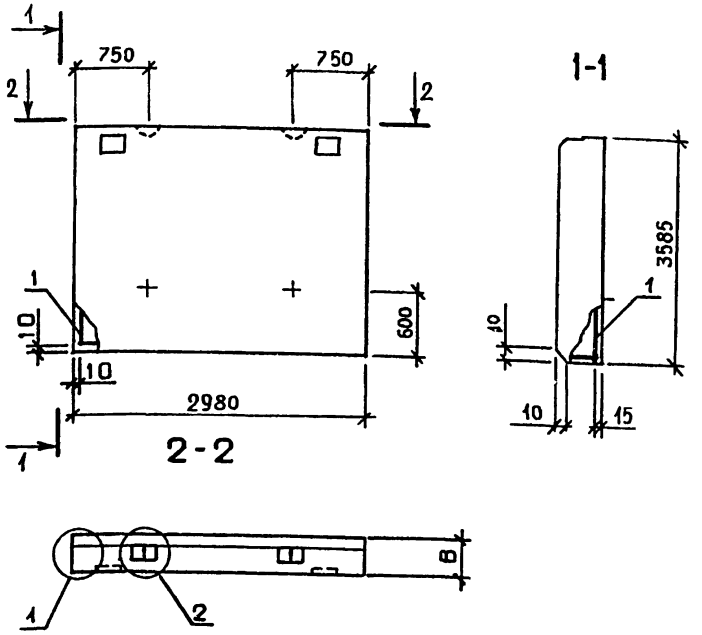

ОБОЗНАЧЕНИЕ	МАРКА	В,ММ	МАССА,Т
I.020.I-3ПВ.I-2 03	ПСЦ 30.36.2,5-Л-ПВ	250	3,58
-0I	ПСЦ 30.36.3,5-Л-ПВ	350	4,97

10

9148/1

ВЗАМ.ИНВ.№ | ПОДПИСЬ И ДАТА | ИНВ.№ ПОДЛ.

	1.020.1-3ПВ.1-2 03СБ	
НАЧ.ОТД. Шевченко	ПАНЕЛЬ ПСЦ 30.36 СБОРОЧНЫЙ ЧЕРТЕЖ	СТАДИЯ Р; МАССА СМ ТАБЛ; МАСШТАБ
Н.КОНТР Ребров		ЛИСТ; ЛИСТОВ 1
ГЛ.СПЕЦ Ничипоренко		ГОСГРАЖДАНСТРОЙ КиевЗНИИЭП
ПРОВЕРИЛ Ничипоренко		
РАЗРАБ. Греськив		

ФОРМАТ А4

ФОРМАТ	ЗОНА	ПОЗ	ОБОЗНАЧЕНИЕ	НАИМЕНОВАНИЕ	КОЛ	ПРИМЕЧАНИЕ
				ДОКУМЕНТАЦИЯ		
А4			1.020.1-3ПВ.1-2 04СБ	СБОРОЧНЫЙ ЧЕРТЕЖ		
А3			1.020.1-3ПВ.1-2 00Д1	УЗЛЫ ОПАЛУБОЧНЫЕ		
А3			1.020.1-3ПВ.1-2 00РС	ВЕДОМОСТЬ РАСХОДА СТАЛИ НА ЭЛЕМЕНТ		
А4			1.020.1-3ПВ.1-2 00ТО	ТЕХНИЧЕСКОЕ ОПИСАНИЕ		
				МАТЕРИАЛЫ		
		3		РАСТВОР ЦЕМЕНТНЫЙ М100		0.23М3
			ПЕРЕМЕННЫЕ ДАННЫЕ	ДЛЯ ИСПОЛНЕНИЙ:		
				1.020.1-3ПВ.1-2 04 ПСЦ 30.39.2,5-Л-ПВ		
				СБОРОЧНЫЕ ЕДИНИЦЫ		
А3		1	1.020.1-3ПВ.1-2 21	КАРКАС ПРОСТРАНСТВ. КПЦ 30.39.2,5	1	
				МАТЕРИАЛЫ		
		2		БЕТОН ЛЕГКИЙ М100		2.66М3
				1.020.1-3ПВ.1-2 04-01 ПСЦ 30.39.3,5-Л-ПВ		
				СБОРОЧНЫЕ ЕДИНИЦЫ		
А3		1	1.020.1-3ПВ.1-2 21-01	КАРКАС ПРОСТРАНСТВ. КПЦ 30.39.3,5	1	
				МАТЕРИАЛЫ		
		2		БЕТОН ЛЕГКИЙ М100		3.82М3

1.020.1-3ПВ.1-2 04

НАЧОТД	Шевченко		
Н.КОНТР.	Ребров		
ГЛ.СПЕЦ	Ничипоренко		
ПРОВЕРИЛ			
РАЗРАБ			

ПАНЕЛЬ ПСЦ 30.39

СТАДИЯ	ЛИСТ	ЛИСТОВ

КиевЗНИИЭП

СКОЛО

ОПЕРАТОР ТЛП КОРТ

ЭПВЦ КиевЗНИИЭП

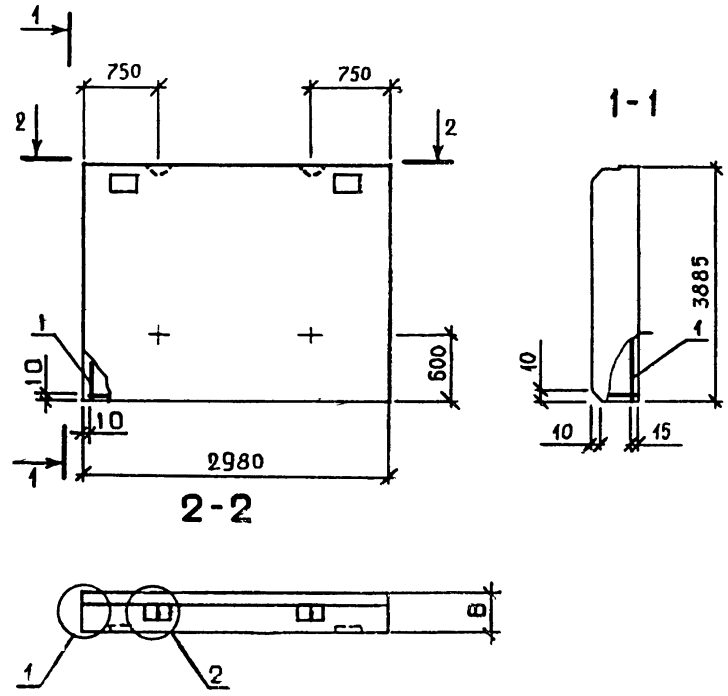

ОБОЗНАЧЕНИЕ	МАРКА	В,ММ	МАССА,Т
I.020.I-3ПВ.I-2 04	ПСЦ 30.39.2,5-Л-ПВ	250	3,87
-0I	ПСЦ 30.39.3,5-Л-ПВ	350	5,38

11

9148/1

ВЗАМ.ИНВ.№

ПОДПИСЬ И ДАТА

ИНВ.№ ПОДЛ.

НАЧОТД.	Шевченко		
Н.КОНТР.	Ребров		
ГЛ.СПЕЦ.	Ничипоренко		
ПРОВЕРИЛ	Ничипоренко		
РАЗРАБ.	Греських		

1.020.1-3ПВ.1-2 04СБ

ПАНЕЛЬ
ПСЦ 30.39
СБОРОЧНЫЙ ЧЕРТЁЖ

СТАДИЯ	МАССА	МАСШТАБ
Р	СМ ТАБЛ	
ЛИСТ	ЛИСТОВ	

ГОСГРАЖДАНСТРОЙ
КиевЗНИИЭП

ФОРМАТ	ЗОНА	ПОЗ	ОБОЗНАЧЕНИЕ	НАИМЕНОВАНИЕ	КОЛ.	ПРИМЕЧАНИЕ
				ДОКУМЕНТАЦИЯ		
А4			1.020.1-3ПВ.1-2 05СБ	СБОРОЧНЫЙ ЧЕРТЕЖ		
А3			1.020.1-3ПВ.1-2 00Д1	УЗЛЫ ОПАЛУБОЧНЫЕ		
А3			1.020.1-3ПВ.1-2 00РС	ВЕДОМОСТЬ РАСХОДА СТАЛИ НА ЭЛЕМЕНТ		
А4			1.020.1-3ПВ.1-2 00ТО	ТЕХНИЧЕСКОЕ ОПИСАНИЕ		
				МАТЕРИАЛЫ		
	3			РАСТВОР ЦЕМЕНТНЫЙ М100		0.27м3
			ПЕРЕМЕННЫЕ ДАННЫЕ	ДЛЯ ИСПОЛНЕНИЙ:		
				1.020.1-3ПВ.1-2 05 ПСЦ 30.45.2,5-Л-ПВ		
				СБОРОЧНЫЕ ЕДИНИЦЫ		
А3	1		1.020.1-3ПВ.1-2 22	КАРКАС ПРОСТРАНСТВ. КПЦ 30.45.2,5	1	
				МАТЕРИАЛЫ		
	2			БЕТОН ЛЕГКИЙ М100		3.08м3
				1.020.1-3ПВ.1-2 05-01 ПСЦ 30.45.3,5-Л-ПВ		
				СБОРОЧНЫЕ ЕДИНИЦЫ		
А3	1		1.020.1-3ПВ.1-2 22-01	КАРКАС ПРОСТРАНСТВ. КПЦ 30.45.3,5	1	
				МАТЕРИАЛЫ		
	2			БЕТОН ЛЕГКИЙ М100		4.41м3

1.020.1-3ПВ.1-2 05

НАЧ.ОТД.	Шевченко	
Н.КОНТР.	Ребров	
ГЛ.СПЕЦ.	Ничипоренко	
ПРОВЕРИЛ	Ничипоренко	
РАЗРАБ.	Пинчук	

ПАНЕЛЬ ПСЦ 30.45

СТАДИЯ	ЛИСТ	ЛИСТОВ
Р		1

ГОСГРАЖДАНСТРОЙ КиевЗНИИЭП

ФОРМАТ А4

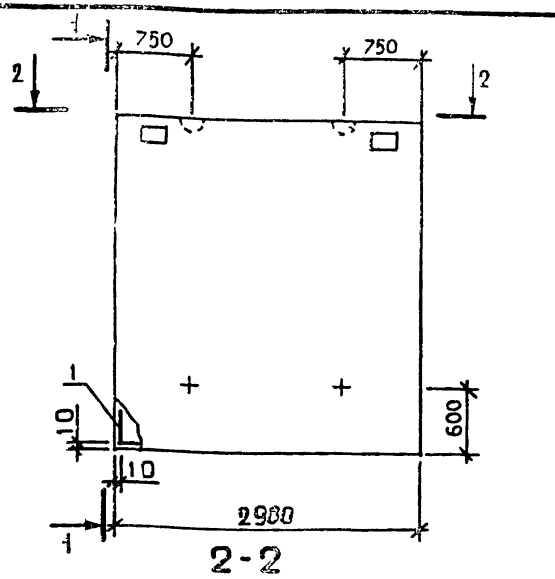

ОБОЗНАЧЕНИЕ	МАРКА	В,ММ	МАССА,Т
I.020.I-3ПВ.I-2 05	ПСЦ 30.45.2,5-Л-ПВ	250	4,48
-0I	ПСЦ 30.45.3,5-Л-ПВ	350	6,22

ВЗАМ. ИНВ № | ПОДПИСЬ И ДАТА | ИНВ №ПОДЛ

12

5145,1

1.020.1-3ПВ.1-2 05СБ

НАЧ.ОТД.	Шевченко	
Н.КОНТР.	Ребров	
ГЛ.СПЕЦ	Ничипоренко	
ПРОВЕРИЛ	Ничипоренко	
РАЗРАБ.	Греськив	

ПАНЕЛЬ ПСЦ 30.45 СБОРОЧНЫЙ ЧЕРТЁЖ

СТАДИЯ	МАССА	МАСШТАБ
Р	СМ ТАБЛ	

ЛИСТ	ЛИСТОВ 1

ГОСГРАЖДАНСТРОЙ КиевЗНИИЭП

ФОРМАТ А4

ФОРМАТ	ЗОНА	ПОЗ	ОБОЗНАЧЕНИЕ	НАИМЕНОВАНИЕ	КОЛ	ПРИМЕЧАНИЕ
				ДОКУМЕНТАЦИЯ		
А4			1.020.1-3ПВ.1-2 06СБ	СБОРОЧНЫЙ ЧЕРТЕЖ		
А3			1.020.1-3ПВ.1-2 00Д1	УЗЛЫ ОПАЛУБОЧНЫЕ		
А3			1.020.1-3ПВ.1-2 00РС	ВЕДОМОСТЬ РАСХОДА СТАЛИ НА ЭЛЕМЕНТ		
А4			1.020.1-3ПВ.1-2 00ТО	ТЕХНИЧЕСКОЕ ОПИСАНИЕ		
				МАТЕРИАЛЫ		
		3		РАСТВОР ЦЕМЕНТНЫЙ М100		0.16М3
			ПЕРЕМЕННЫЕ ДАННЫЕ	ДЛЯ ИСПОЛНЕНИЙ:		
				1.020.1-3ПВ.1-2 06 ПСЦ 36.23.2,5-Л-ПВ		
				СБОРОЧНЫЕ ЕДИНИЦЫ		
А3		1	1.020.1-3ПВ.1-2 23	КАРКАС ПРОСТРАНСТВ. КПЦ 36.23.2,5	1	
				МАТЕРИАЛЫ		
		2		БЕТОН ЛЕГКИЙ М100		1.88М3
				1.020.1-3ПВ.1-2 06-01 ПСЦ 36.23.3,5-Л-ПВ		
				СБОРОЧНЫЕ ЕДИНИЦЫ		
А3		1	1.020.1-3ПВ.1-2 23-01	КАРКАС ПРОСТРАНСТВ. КПЦ 36.23.3,5	1	
				МАТЕРИАЛЫ		
		2		БЕТОН ЛЕГКИЙ М100		2.70М3

		1.020.1-3ПВ.1-2 06	
НАЧОТД	Шевченко	ПАНЕЛЬ ПСЦ 36.23	СТАДИЯ: Р; ЛИСТ: ; ЛИСТОВ: 1
НКОНТР	Ребров		ГОССТРОЙ КиевЗНИИЭП
ГЛСПЕЦ	Ничипоренко		
ПРОВЕРИЛ	Ничипоренко		
РАЗРАБ.	Пичук		

ФОРМАТ А4

ЭПВЦ КиевЗНИИЭП | ОПЕРАТОР ТПП КОРТ | Скола

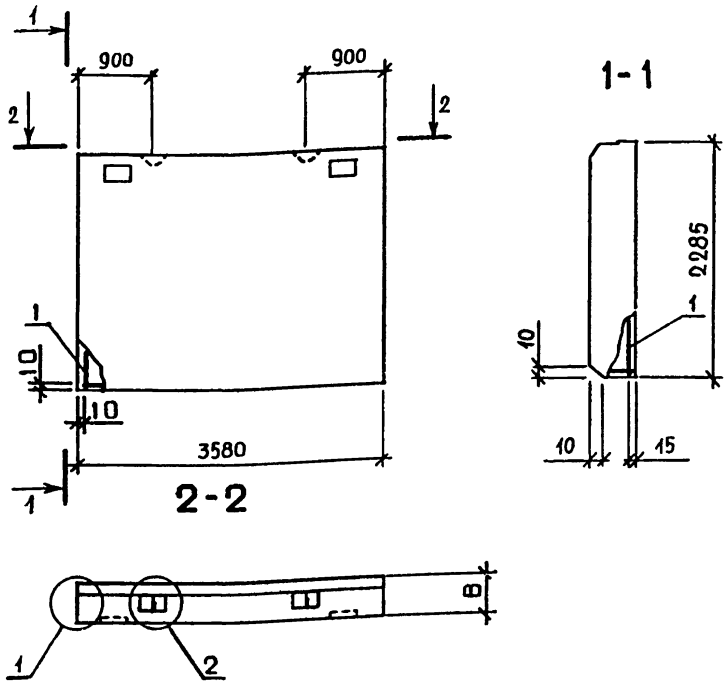

ОБОЗНАЧЕНИЕ	МАРКА	В,ММ	МАССА,Т
I.020.I-3ПВ.I-2 06	ПСЦ 36.23.2,5-Л-ПВ	250	2,74
-0I	ПСЦ 36.23.3,5-Л-ПВ	350	3,80

13

9148/1

ВЗАМ. ИНВ № | ПОДПИСЬ И ДАТА | ИНВ №ПОДЛ

		1.020.1-3ПВ.1-2 06СБ	
НАЧОТД.	Шевченко	ПАНЕЛЬ ПСЦ 36.23 СБОРОЧНЫЙ ЧЕРТЁЖ	СТАДИЯ: Р; МАССА: СМ ТАБЛ; МАСШТАБ:
НКОНТР	Ребров		ЛИСТ: ; ЛИСТОВ: 1
ГЛСПЕЦ	Ничипоренко		ГОССТРОЙ КиевЗНИИЭП
ПРОВЕРИЛ	Ничипоренко		
РАЗРАБ.	Греськив		

ФОРМАТ А4

ФОРМАТ	ЗОНА	ПОЗ	ОБОЗНАЧЕНИЕ	НАИМЕНОВАНИЕ	КОЛ.	ПРИМЕЧАНИЕ
				ДОКУМЕНТАЦИЯ		
А4			1.020.1-3ПВ.1-2 07СБ	СБОРОЧНЫЙ ЧЕРТЕЖ		
А3			1.020.1-3ПВ.1-2 00Д1	УЗЛЫ ОПАЛУБОЧНЫЕ		
А3			1.020.1-3ПВ.1-2 00РС	ВЕДОМОСТЬ РАСХОДА СТАЛИ НА ЭЛЕМЕНТ		
А4			1.020.1-3ПВ.1-2 00ТО	ТЕХНИЧЕСКОЕ ОПИСАНИЕ		
				МАТЕРИАЛЫ		
		3		РАСТВОР ЦЕМЕНТНЫЙ М100		0.22М3
			ПЕРЕМЕННЫЕ ДАННЫЕ	ДЛЯ ИСПОЛНЕНИЙ:		
				1.020.1-3ПВ.1-2 07 ПСЦ 36.31.2,5-Л-ПВ		
				СБОРОЧНЫЕ ЕДИНИЦЫ		
А3		1	1.020.1-3ПВ.1-2 24	КАРКАС ПРОСТРАНСТВ. КПЦ 36.31.2,5	1	
				МАТЕРИАЛЫ		
		2		БЕТОН ЛЕГКИЙ М100		2.54М3
				1.020.1-3ПВ.1-2 07-01 ПСЦ 36.31.3,5-Л-ПВ		
				СБОРОЧНЫЕ ЕДИНИЦЫ		
А3		1	1.020.1-3ПВ.1-2 24-01	КАРКАС ПРОСТРАНСТВ. КПЦ 36.31.3,5	1	
				МАТЕРИАЛЫ		
		2		БЕТОН ЛЕГКИЙ М100		3.64М3

ТЛП КОРТ КиевЗНИИЭП

1.020.1-3ПВ.1-2 07

НАЧ.ОТД.	Шевченко		
Н.КОНТР	Ребров		
ГЛ.СПЕЦ	Ничипоренко		
ПРОВЕРИЛ	Ничипоренко		
РАЗРАБ.	Пинчук		

ПАНЕЛЬ ПСЦ 36.31

СТАДИЯ	ЛИСТ	ЛИСТОВ
Р		1

ГОСГРАЖДАНСТРОЙ КиевЗНИИЭП

ФОРМАТ А4

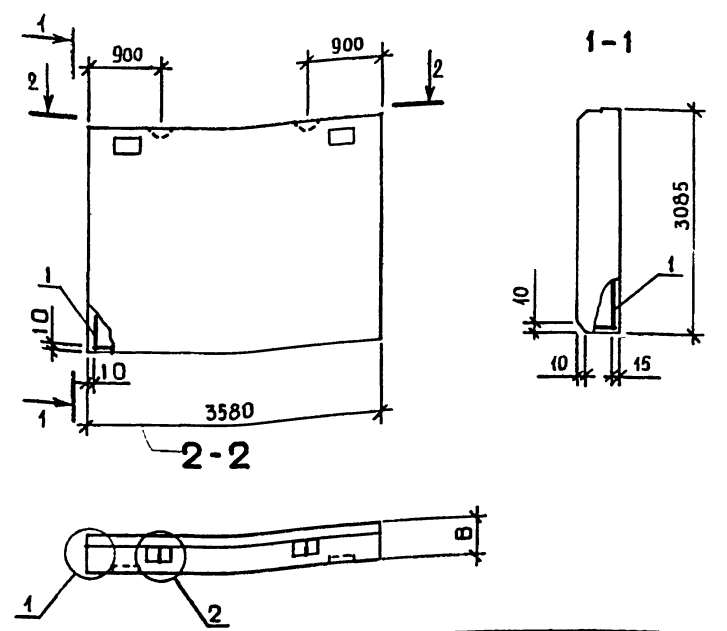

ОБОЗНАЧЕНИЕ	МАРКА	В,ММ	МАССА,Т
1.020.1-3ПВ.1-2 07	ПСЦ 36.31.2,5-Л-ПВ	250	3,70
-01	ПСЦ 36.31.3,5-Л-ПВ	350	5,13

14

9148/1

ЭПВЦ КиевЗНИИЭП ОПЕРАТОР ТЛП КОРТ

ИНВ.№ ПОДЛ. | ПОДПИСЬ И ДАТА | ВЗАМ. ИНВ.№

1.020.1-3ПВ.1-2 07СБ

НАЧ.ОТД.	Шевченко		
Н.КОНТР	Ребров		
ГЛ.СПЕЦ	Ничипоренко		
ПРОВЕРИЛ	Ничипоренко		
РАЗРАБ.	Греських		

ПАНЕЛЬ ПСЦ 36.31 СБОРОЧНЫЙ ЧЕРТЁЖ

СТАДИЯ	МАССА	МАСШТАБ
Р	СМ ТАБЛ	
ЛИСТ	ЛИСТОВ 1	

ГОСГРАЖДАНСТРОЙ КиевЗНИИЭП

ФОРМАТ А4

ФОРМАТ	ЗОНА	ПОЗ	ОБОЗНАЧЕНИЕ	НАИМЕНОВАНИЕ	КОЛ	ПРИМЕЧАНИЕ
				ДОКУМЕНТАЦИЯ		
А4			1.020.1-3ПВ.1-2 08СБ	СБОРОЧНЫЙ ЧЕРТЕЖ		
А3			1.020.1-3ПВ.1-2 00Д1	УЗЛЫ ОПАЛУБОЧНЫЕ		
А3			1.020.1-3ПВ.1-2 00РС	ВЕДОМОСТЬ РАСХОДА СТАЛИ НА ЭЛЕМЕНТ		
А4			1.020.1-3ПВ.1-2 00ТО	ТЕХНИЧЕСКОЕ ОПИСАНИЕ		
				МАТЕРИАЛЫ		
	3			РАСТВОР ЦЕМЕНТНЫЙ М100		0.09М3
			ПЕРЕМЕННЫЕ ДАННЫЕ	ДЛЯ ИСПОЛНЕНИЙ:		
				1.020.1-3ПВ.1-2 08 ПСЦ 12.36.2,5-Л-ПВ		
				СБОРОЧНЫЕ ЕДИНИЦЫ		
А3	1		1.020.1-3ПВ.1-2 25	КАРКАС ПРОСТРАНСТВ. КПЦ 12.36.2,5	1	
				МАТЕРИАЛЫ		
	2			БЕТОН ЛЕГКИЙ М100		0.97М3
				1.020.1-3ПВ.1-2 08-01 ПСЦ 12.36.3,5-Л-ПВ		
				СБОРОЧНЫЕ ЕДИНИЦЫ		
А3	1		1.020.1-3ПВ.1-2 25-01	КАРКАС ПРОСТРАНСТВ. КПЦ 12.36.3,5	1	
				МАТЕРИАЛЫ		
	2			БЕТОН ЛЕГКИЙ М100		1.40М3

1.020.1-3ПВ.1-2 08

НАЧ.ОТД	Шевченко		ПАНЕЛЬ ПСЦ 12.36	СТАДИЯ	ЛИСТ	ЛИСТОВ
Н.КОНТР	Ребров			Р		1
ГЛ.СПЕЦ	Ничипоренко			ГОСГРАЖДАНСТРОЙ КиевЗНИИЭП		
ПРОВЕРИЛ	Ничипоренко					
РАЗРАБ	Пинчук					

ФОРМАТ А4

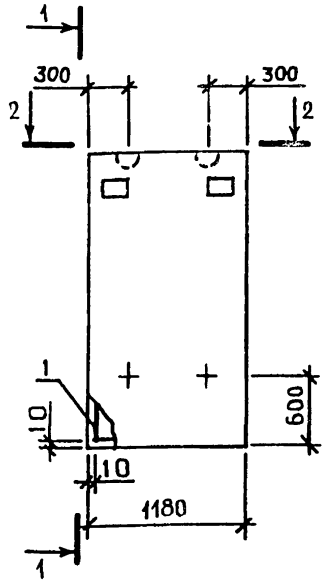

2-2

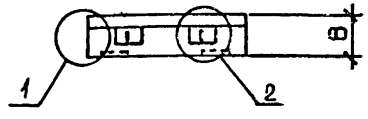

1-1

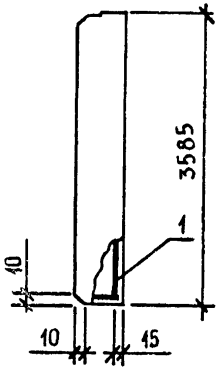

ОБОЗНАЧЕНИЕ	МАРКА	В,ММ	МАССА,Т
I.020.I-3ПВ.I-2 08	ПСЦ I2.36.2,5-Л-ПВ	250	I,42
-0I	ПСЦ I2.36.3,5-Л-ПВ	350	I,97

15

9148/1

1.020.1-3ПВ.1-2 08СБ

НАЧ.ОТД	Шевченко		ПАНЕЛЬ ПСЦ I2.36 СБОРОЧНЫЙ ЧЕРТЁЖ	СТАДИЯ	МАССА	МАСШТАБ
Н.КОНТР	Ребров			Р	СМ ТАБЛ	
ГЛ.СПЕЦ	Ничипоренко			ЛИСТ	ЛИСТОВ 1	
ПРОВЕРИЛ	Ничипоренко			ГОСГРАЖДАНСТРОЙ КиевЗНИИЭП		
РАЗРАБ.	Греськив					

ФОРМАТ А4

ФОРМАТ	ЗОНА	ПОЗ	ОБОЗНАЧЕНИЕ	НАИМЕНОВАНИЕ	КОЛ.	ПРИМЕЧАНИЕ
				ДОКУМЕНТАЦИЯ		
А4			1.020.1-3ПВ.1-2 09СБ	СБОРОЧНЫЙ ЧЕРТЕЖ		
А3			1.020.1-3ПВ.1-2 00Д1	УЗЛЫ ОПАЛУБОЧНЫЕ		
А3			1.020.1-3ПВ.1-2 00РС	ВЕДОМОСТЬ РАСХОДА СТАЛИ НА ЭЛЕМЕНТ		
А4			1.020.1-3ПВ.1-2 00ТО	ТЕХНИЧЕСКОЕ ОПИСАНИЕ		
				МАТЕРИАЛЫ		
		3		РАСТВОР ЦЕМЕНТНЫЙ М100		0.09М3
			ПЕРЕМЕННЫЕ ДАННЫЕ	ДЛЯ ИСПОЛНЕНИЙ:		
				1.020.1-3ПВ.1-2 09 ПСЦ 12.39.2,5-Л-ПВ		
				СБОРОЧНЫЕ ЕДИНИЦЫ		
А3		1	1.020.1-3ПВ.1-2 26	КАРКАС ПРОСТРАНСТВ. КПЦ 12.39.2,5	1	
				МАТЕРИАЛЫ		
		2		БЕТОН ЛЕГКИЙ М100		1.05М3
				1.020.1-3ПВ.1-2 09-01 ПСЦ 12.39.3,5-Л-ПВ		
				СБОРОЧНЫЕ ЕДИНИЦЫ		
А3		1	1.020.1-3ПВ.1-2 26-01	КАРКАС ПРОСТРАНСТВ. КПЦ 12.39.3,5	1	
				МАТЕРИАЛЫ		
		2		БЕТОН ЛЕГКИЙ М100		1.51М3

НАЧОТД	Шевченко	
Н.КОНТР	Ребров	
ГЛ.СПЕЦ.	Ничипоренко	
ПРОВЕРИЛ	Ничипоренко	
РАЗРАБ	Пинчук	

1.020.1-3ПВ.1-2 09

ПАНЕЛЬ ПСЦ 12.39

СТАДИЯ	ЛИСТ	ЛИСТОВ
Р		1

ГОСГРАЖДАНСТРОЙ КиевЗНИИЭП

ФОРМАТ А4

ЭПВЦ КиевЗНИИЭП ОПЕРАТОР ТПП КОРТ Скала

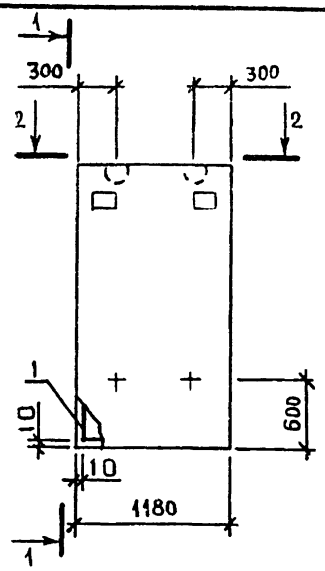

1-1

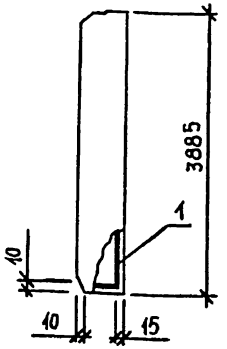

2-2

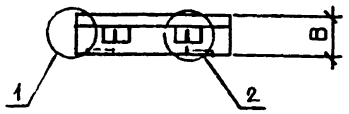

ОБОЗНАЧЕНИЕ	МАРКА	В,ММ	МАССА,Т
I.020.I-3ПВ.I-2 09	ПСЦ I2.39.2,5-Л-ПВ	250	I,53
-0I	ПСЦ I2.39.3,5-Л-ПВ	350	2,I3

16

9148/1

ВЗАМ. ИНВ № | ПОДПИСЬ И ДАТА | ИНВ №ПОДЛ

НАЧОТД	Шевченко	
Н.КОНТР	Ребров	
ГЛ.СПЕЦ	Ничипоренко	
ПРОВЕРИЛ	Ничипоренко	
РАЗРАБ	Греськив	

1.020.1-3ПВ.1-2 09СБ

ПАНЕЛЬ ПСЦ I2.39 СБОРОЧНЫЙ ЧЕРТЁЖ

СТАДИЯ	МАССА	МАСШТАБ
Р	СМ ТАБЛ	

ЛИСТ	ЛИСТОВ 1

ГОСГРАЖДАНСТРОЙ КиевЗНИИЭП

ФОРМАТ А4

ФОРМАТ	ЗОНА	ПОЗ	ОБОЗНАЧЕНИЕ	НАИМЕНОВАНИЕ	КОЛ	ПРИМЕЧАНИЕ
				ДОКУМЕНТАЦИЯ		
А4			1.020.1-3ПВ.1-2 10СБ	СБОРОЧНЫЙ ЧЕРТЕЖ		
А3			1.020.1-3ПВ.1-2 00Д1	УЗЛЫ ОПАЛУБОЧНЫЕ		
А3			1.020.1-3ПВ.1-2 00РС	ВЕДОМОСТЬ РАСХОДА СТАЛИ НА ЭЛЕМЕНТ		
А4			1.020.1-3ПВ.1-2 00ТО	ТЕХНИЧЕСКОЕ ОПИСАНИЕ		
				МАТЕРИАЛЫ		
		3		РАСТВОР ЦЕМЕНТНЫЙ М100		0.11М3
			ПЕРЕМЕННЫЕ ДАННЫЕ	ДЛЯ ИСПОЛНЕНИЙ:		
				1.020.1-3ПВ.1-2 10 ПСЦ 12.45.2,5-Л-ПВ		
				СБОРОЧНЫЕ ЕДИНИЦЫ		
А3	1		1.020.1-3ПВ.1-2 27	КАРКАС ПРОСТРАНСТВ. КПЦ 12.45.2,5	1	
				МАТЕРИАЛЫ		
		2		БЕТОН ЛЕГКИЙ М100		1.22М3
				1.020.1-3ПВ.1-2 10-01 ПСЦ 12.45.3,5-Л-ПВ		
				СБОРОЧНЫЕ ЕДИНИЦЫ		
А3	1		1.020.1-3ПВ.1-2 27-01	КАРКАС ПРОСТРАНСТВ. КПЦ 12.45.3,5	1	
				МАТЕРИАЛЫ		
		2		БЕТОН ЛЕГКИЙ М100		1.75М3

1.020.1-3ПВ.1-2 10

НАЧОТД	Шевченко		
НКОНТР	Ребров		
ГЛСПЕЦ	Ничипоренко		
ПРОВЕРИЛ	Ничипоренко		
РАЗРАБ.			

ПАНЕЛЬ ПСЦ 12.45

СТАДИЯ	ЛИСТ	ЛИСТОВ
Р		1

ГОСГРАЖДАНСТРОЙ КиевЗНИИЭП

ФОРМАТ А4

КиевЗНИИЭП ТПП КОРТ

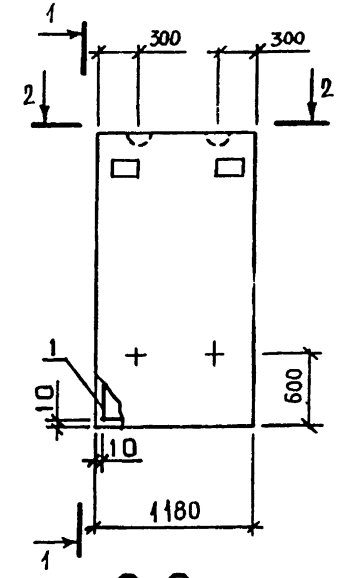

2-2

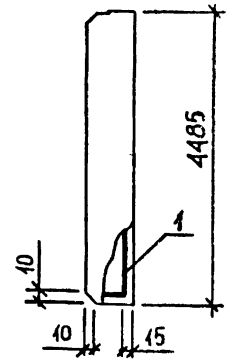

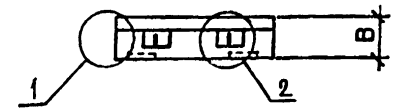

ОБОЗНАЧЕНИЕ	МАРКА	В,ММ	МАССА,Т
I.020.I-3ПВ.I-2 I0	ПСЦ I2.45.2,5-Л-ПВ	250	I,77
-0I	ПСЦ I2.45.3,5-Л-ПВ	350	2,46

17

9148/1

1.020.1-3ПВ.1-2 10СБ

НАЧОТД	Шевченко		
НКОНТР	Ребров		
ГЛСПЕЦ	Ничипоренко		
ПРОВЕРИЛ	Ничипоренко		
РАЗРАБ.	Греськив		

ПАНЕЛЬ ПСЦ I2.45 СБОРОЧНЫЙ ЧЕРТЁЖ

СТАДИЯ	МАССА	МАСШТАБ
Р	СМ ТАБЛ	

ЛИСТ	ЛИСТОВ
	1

ГОСГРАЖДАНСТРОЙ КиевЗНИИЭП

ФОРМАТ А4

ЭПВЦ КиевЗНИИЭП | ОПЕРАТОР ТПП КОРТ | Скала

ПОДПИСЬ И ДАТА | ВЗАМ ИНВ № | ИНВ №ПОДЛ

ФОРМАТ	ЗОНА	ПОЗ	ОБОЗНАЧЕНИЕ	НАИМЕНОВАНИЕ	КОЛ.	ПРИМЕЧАНИЕ
				ДОКУМЕНТАЦИЯ		
А4			1.020.1-3ПВ.1-2 11СБ	СБОРОЧНЫЙ ЧЕРТЕЖ		
А3			1.020.1-3ПВ.1-2 00Д1	УЗЛЫ ОПАЛУБОЧНЫЕ		
А3			1.020.1-3ПВ.1-2 00РС	ВЕДОМОСТЬ РАСХОДА СТАЛИ НА ЭЛЕМЕНТ		
А4			1.020.1-3ПВ.1-2 00ТО	ТЕХНИЧЕСКОЕ ОПИСАНИЕ		
				МАТЕРИАЛЫ		
		3		РАСТВОР ЦЕМЕНТНЫЙ М100		0.27М3
			ПЕРЕМЕННЫЕ ДАННЫЕ	ДЛЯ ИСПОЛНЕНИЙ:		
				1.020.1-3ПВ.1-2 11 ПСЦ 60.23.2,5-Л-ПВ		
				СБОРОЧНЫЕ ЕДИНИЦЫ		
А3		1	1.020.1-3ПВ.1-2 28	КАРКАС ПРОСТРАНСТВ. КПЦ 60.23.2,5	1	
				МАТЕРИАЛЫ		
		2		БЕТОН ЛЕГКИЙ М100		3.14М3
				1.020.1-3ПВ.1-2 11-01 ПСЦ 60.23.3,5-Л-ПВ		
				СБОРОЧНЫЕ ЕДИНИЦЫ		
А3		1	1.020.1-3ПВ.1-2 28-01	КАРКАС ПРОСТРАНСТВ. КПЦ 60.23.3,5	1	
				МАТЕРИАЛЫ		
		2		БЕТОН ЛЕГКИЙ М100		4.51М3

НАЧ.ОТД.	Шевченко		1.020.1-3ПВ.1-2 11
Н.КОНТР	Ребров		
ГЛ.СПЕЦ	Ничипоренко		ПАНЕЛЬ ПСЦ 60.23
ПРОВЕРИЛ	Ничипоренко		СТАДИЯ: Р; ЛИСТ: ; ЛИСТОВ: 1
РАЗРАБ.	Пинчук		ГОСГРАЖДАНСТРОЙ КиевЗНИИЭП

ФОРМАТ А4

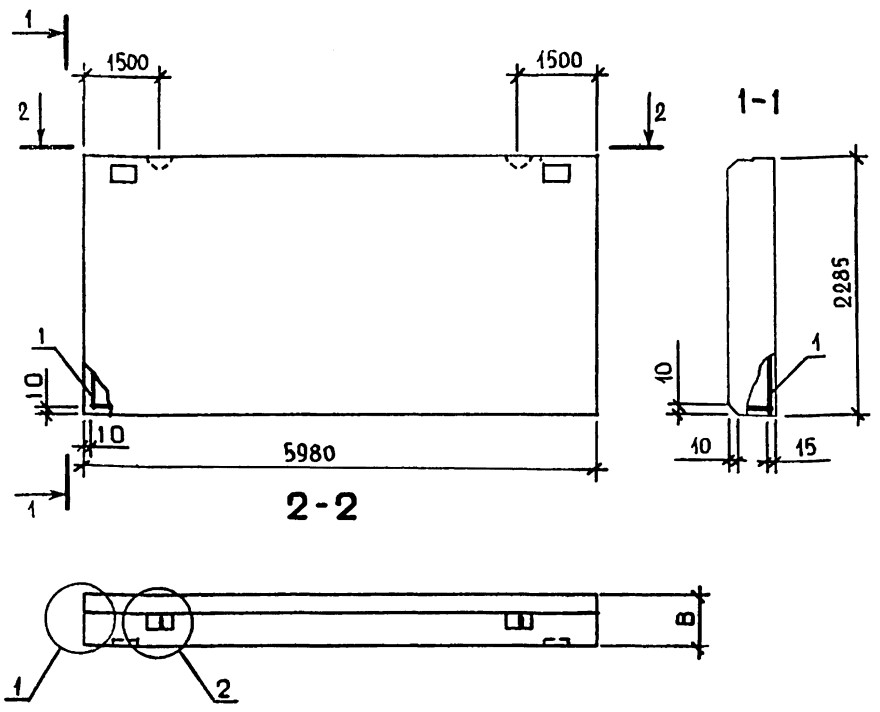

ОБОЗНАЧЕНИЕ	МАРКА	В,ММ	МАССА,Т
1.020.1-3ПВ.1-2 11	ПСЦ 60.23.2,5-Л-ПВ	250	4,58
-01	ПСЦ 60.23.3,5-Л-ПВ	350	6,35

18

9148/1

НАЧ.ОТД.	Шевченко		1.020.1-3ПВ.1-2 11СБ
Н.КОНТР	Ребров		
ГЛ.СПЕЦ	Ничипоренко		ПАНЕЛЬ ПСЦ 60.23 СБОРОЧНЫЙ ЧЕРТЁЖ
ПРОВЕРИЛ	Ничипоренко		СТАДИЯ: Р; МАССА: СМ ТАБЛ; МАСШТАБ: ; ЛИСТ: ; ЛИСТОВ: 1
РАЗРАБ.	Греськив		ГОСГРАЖДАНСТРОЙ КиевЗНИИЭП

ФОРМАТ А4

ФОРМАТ	ЗОНА	ПОЗ	ОБОЗНАЧЕНИЕ	НАИМЕНОВАНИЕ	КОЛ	ПРИМЕЧАНИЕ
				ДОКУМЕНТАЦИЯ		
А4			1.020.1-3ПВ.1-2 12СБ	СБОРОЧНЫЙ ЧЕРТЕЖ		
А3			1.020.1-3ПВ.1-2 00Д1	УЗЛЫ ОПАЛУБОЧНЫЕ		
А3			1.020.1-3ПВ.1-2 00РС	ВЕДОМОСТЬ РАСХОДА СТАЛИ НА ЭЛЕМЕНТ		
А4			1.020.1-3ПВ.1-2 00ТО	ТЕХНИЧЕСКОЕ ОПИСАНИЕ		
				МАТЕРИАЛЫ		
		3		РАСТВОР ЦЕМЕНТНЫЙ М100		0.37М3
			ПЕРЕМЕННЫЕ ДАННЫЕ	ДЛЯ ИСПОЛНЕНИЙ:		
				1.020.1-3ПВ.1-2 12 ПСЦ 60.31.2,5-Л-ПВ		
				СБОРОЧНЫЕ ЕДИНИЦЫ		
А3	1		1.020.1-3ПВ.1-2 29	КАРКАС ПРОСТРАНСТВ. КПЦ 60.31.2,5	1	
				МАТЕРИАЛЫ		
		2		БЕТОН ЛЕГКИЙ М100		4.24М3
				1.020.1-3ПВ.1-2 12-01 ПСЦ 60.31.3,5-Л-ПВ		
				СБОРОЧНЫЕ ЕДИНИЦЫ		
А3	1		1.020.1-3ПВ.1-2 29-01	КАРКАС ПРОСТРАНСТВ. КПЦ 60.31.3,5	1	
				МАТЕРИАЛЫ		
		2		БЕТОН ЛЕГКИЙ М100		6.09М3

КиевЗНИИЭП | ТЛП КОРТ

1.020.1-3ПВ.1-2 12

			СТАДИЯ	ЛИСТ	ЛИСТОВ
НАЧ.ОТД	Шевченко		Р		1
Н.КОНТР	Ребров				
ГЛ.СПЕЦ	Ничипоренко		ГОСГРАЖДАНСТРОЙ		
ПРОВЕРИЛ	Ничипоренко		КиевЗНИИЭП		
РАЗРАБ	Пиччук				

ПАНЕЛЬ ПСЦ 60.31

ФОРМАТ А4

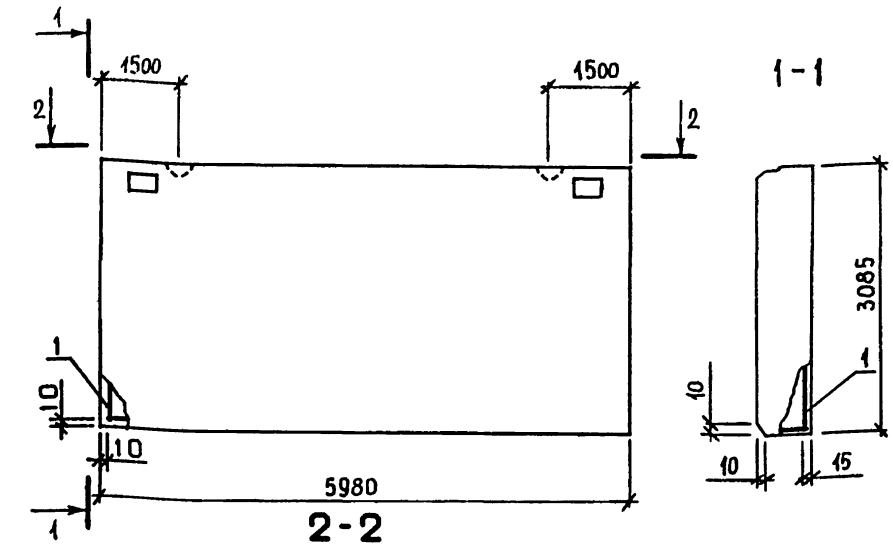

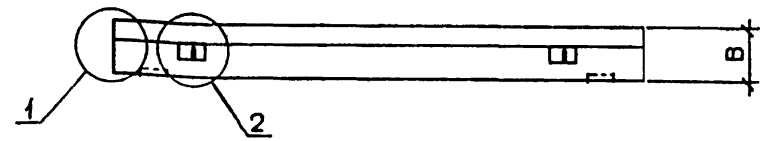

ОБОЗНАЧЕНИЕ	МАРКА	В,ММ	МАССА,Т
1.020.1-3ПВ.1-2 12	ПСЦ 60.31.2,5-Л-ПВ	250	6,18
-01	ПСЦ 60.31.3,5-Л-ПВ	350	8,58

ЭПВЦ КиевЗНИИЭП | ОПЕРАТОР ТЛП КОРТ | СКОЛО

19

9148/1

1.020.1-3ПВ.1-2 12СБ

			СТАДИЯ	МАССА	МАСШТАБ
НАЧ.ОТД	Шевченко		Р	СМ ТАБЛ	
Н.КОНТР	Ребров		ЛИСТ	ЛИСТОВ 1	
ГЛ.СПЕЦ	Ничипоренко		ГОСГРАЖДАНСТРОЙ		
ПРОВЕРИЛ	Ничипоренко		КиевЗНИИЭП		
РАЗРАБ.	Греськив				

ПАНЕЛЬ ПСЦ 60.31 СБОРОЧНЫЙ ЧЕРТЕЖ

ВЗАМ.ИНВ.№ | ПОДПИСЬ И ДАТА | ИНВ.№ ПОДЛ.

ФОРМАТ А4

ФОРМАТ	ЗОНА	ПОЗ	ОБОЗНАЧЕНИЕ	НАИМЕНОВАНИЕ	КОЛ	ПРИМЕЧАНИЕ
				ДОКУМЕНТАЦИЯ		
А4			1.020.1-3ПВ.1-2 13СБ	СВОРОЧНЫЙ ЧЕРТЕЖ		
А3			1.020.1-3ПВ.1-2 00Д1	УЗЛЫ ОПАЛУБОЧНЫЕ		
А3			1.020.1-3ПВ.1-2 00РС	ВЕДОМОСТЬ РАСХОДА СТАЛИ НА ЭЛЕМЕНТ		
А4			1.020.1-3ПВ.1-2 00ТО	ТЕХНИЧЕСКОЕ ОПИСАНИЕ		
			ПЕРЕМЕННЫЕ ДАННЫЕ	ДЛЯ ИСПОЛНЕНИЙ:		
				1.020.1-3ПВ.1-2 13 ПСЦ 46.230.25-Л-ПВ		
				СВОРОЧНЫЕ ЕДИНИЦЫ		
А4		1	1.020.1-3ПВ.1-2 30	КАРКАС ПРОСТРАНСТВ. КПЦ 46.230.25	1	
				МАТЕРИАЛЫ		
		2		БЕТОН ЛЕГКИЙ М100		0.34м
		3		РАСТВОР ЦЕМЕНТНЫЙ М100		0.04м3
				1.020.1-3ПВ.1-2 13-01 ПСЦ 56.230.35-Л-ПВ		
				СВОРОЧНЫЕ ЕДИНИЦЫ		
А4		1	1.020.1-3ПВ.1-2 30-01	КАРКАС ПРОСТРАНСТВ. КПЦ 56.230.35	1	
				МАТЕРИАЛЫ		
		2		БЕТОН ЛЕГКИЙ М100		0.57м3
		3		РАСТВОР ЦЕМЕНТНЫЙ М100		0.05м3

		1.020.1-3ПВ.1-2 13	
НАЧОТД	Шевченко	ПАНЕЛЬ ПСЦ 46.230.25-Л-ПВ, ПСЦ 56.230.35-Л-ПВ	СТАДИЯ: Р; ЛИСТ: ; ЛИСТОВ: 1
НКОНТР	Ребров		ГОСГРАЖДАНСТРОЙ КиевЗНИИЭП
ГЛСПЕЦ	Ничипоренко		
ПРОВЕРИЛ	Ничипоренко		
РАЗРАБ	Пинчук		

ЭПВЦ КиевЗНИИЭП | ОПЕРАТОР ТЛП КОРТ | СКАЛА

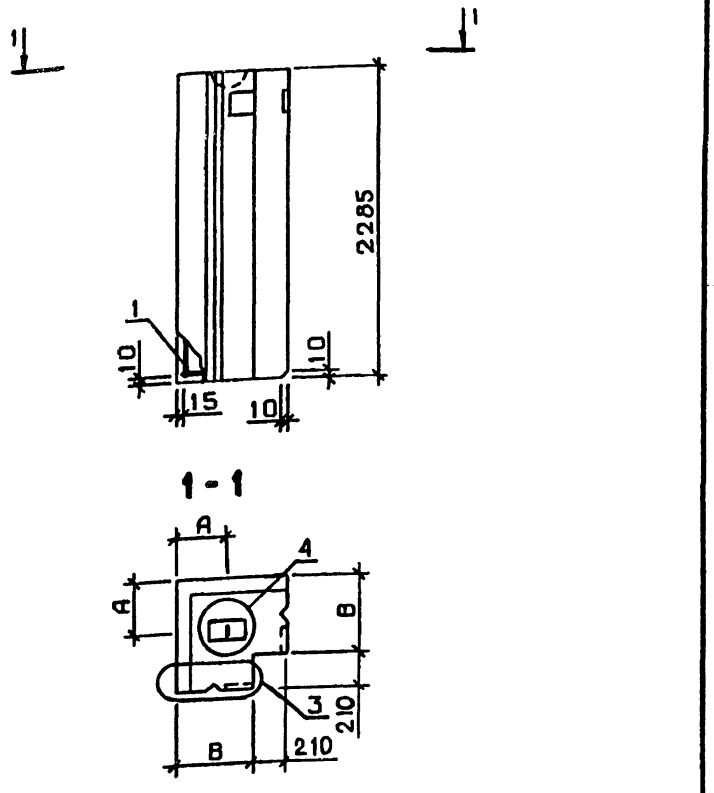

ОБОЗНАЧЕНИЕ	МАРКА	В,ММ	А,ММ	МАССА,Т
I.020.I-3ПВ.I-2 I3	ПСЦ 46.230.25-Л-ПВ	250	I80	0,52
-0I	ПСЦ 56.230.35-Л-ПВ	350	250	0,83

20

9148/1

ВЗАМ ИНВ № | ПОДПИСЬ И ДАТА | ИНВ №ПОДЛ

		1.020.1-3ПВ.1-2 13СБ
НАЧОТД	Шевченко	ПАНЕЛЬ ПСЦ 46.230.25-Л-ПВ, ПСЦ 56.230.35-Л-ПВ СБОРОЧНЫЙ ЧЕРТЁЖ
НКОНТР	Ребров	
ГЛСПЕЦ	Ничипоренко	
ПРОВЕРИЛ	Ничипоренко	
РАЗРАБ	Греськив	

СТАДИЯ	МАССА	МАСШТАБ
Р	СМ ТАБЛ	
ЛИСТ	ЛИСТОВ 1	

ГОСГРАЖДАНСТРОЙ
КиевЗНИИЭП

ФОРМАТ	ЗОНА	ПОЗ	ОБОЗНАЧЕНИЕ	НАИМЕНОВАНИЕ	КОЛ	ПРИМЕЧАНИЕ
				ДОКУМЕНТАЦИЯ		
А4			1.020.1-3ПВ.1-2 14СБ	СБОРОЧНЫЙ ЧЕРТЕЖ		
А3			1.020.1-3ПВ.1-2 00Д1	УЗЛЫ ОПАЛУБОЧНЫЕ		
А3			1.020.1-3ПВ.1-2 00РС	ВЕДОМОСТЬ РАСХОДА СТАЛИ НА ЭЛЕМЕНТ		
А4			1.020.1-3ПВ.1-2 00ТО	ТЕХНИЧЕСКОЕ ОПИСАНИЕ		
			ПЕРЕМЕННЫЕ ДАННЫЕ	ДЛЯ ИСПОЛНЕНИЙ		
				1.020.1-3ПВ.1-2 14 ПСЦ 46.310.25-Л-ПВ		
				СБОРОЧНЫЕ ЕДИНИЦЫ		
А4		1	1.020.1-3ПВ.1-2 31	КАРКАС ПРОСТРАНСТВ. КПЦ 46.310.25	1	
				МАТЕРИАЛЫ		
		2		БЕТОН ЛЕГКИЙ М100		0.46М3
		3		РАСТВОР ЦЕМЕНТНЫЙ М100		0.05М3
				1.020.1-3ПВ.1-2 14-01 ПСЦ 56.310.35-Л-ПВ		
				СБОРОЧНЫЕ ЕДИНИЦЫ		
А4		1	1.020.1-3ПВ.1-2 31-01	КАРКАС ПРОСТРАНСТВ. КПЦ 56.310.35	1	
				МАТЕРИАЛЫ		
		2		БЕТОН ЛЕГКИЙ М100		0.77М3
		3		РАСТВОР ЦЕМЕНТНЫЙ М100		0.06М3

ЭПВЦ КиевЗНИИЭП | ТЛП КОРТ

1.020.1-3ПВ.1-2 14

НАЧ ОТД	Шевченко		
Н КОНТР	Ребров		
ГЛ СПЕЦ	Ничипоренко		
ПРОВЕРИЛ	Ничипоренко		
РАЗРАБ	Пинчук		

ПАНЕЛЬ ПСЦ 46.310.25-Л-ПВ, ПСЦ 56.310.35-Л-ПВ

СТАДИЯ	ЛИСТ	ЛИСТОВ
Р		1

ГОСГРАЖДАНСТРОЙ КиевЗНИИЭП

ФОРМАТ А4

ЭПВЦ КиевЗНИИЭП | ОТВЕТАТОР ТЛП КОРТ | СКАЛА

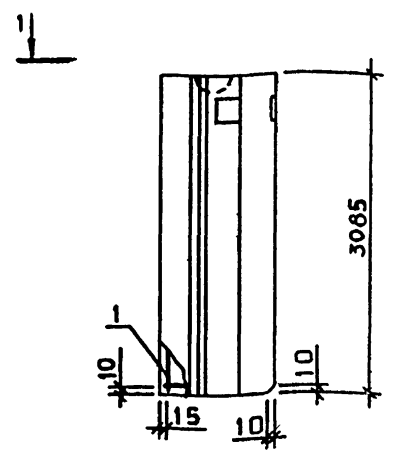

1-1

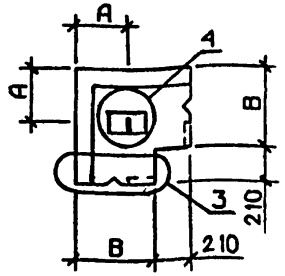

ОБОЗНАЧЕНИЕ	МАРКА	В,ММ	А,ММ	МАССА,Т
I.020.I.3ПВ.I-2 I4	ПСЦ 46.3I0.25-Л-ПВ	250	I80	0,69
-0I	ПСЦ 56.3I0.35-Л-ПВ	350	250	I,I2

21

9148/1

ВЗАМ ИНВ № | ПОДПИСЬ И ДАТА | ИНВ №ПОДЛ

1.020.1-3ПВ 1-2 14СБ

НАЧ ОТД	Шевченко		
Н КОНТР	Ребров		
ГЛ СПЕЦ	Ничипоренко		
ПРОВЕРИЛ	Ничипоренко		
РАЗРАБ	Греськив		

ПАНЕЛЬ ПСЦ 46.3I0.25-Л-ПВ, ПСЦ 56.3I0.35-Л-ПВ СБОРОЧНЫЙ ЧЕРТЁЖ

СТАДИЯ	МАССА	МАСШТАБ
Р	СМ ТАБЛ	
ЛИСТ	ЛИСТОВ 1	

ГОСГРАЖДАНСТРОЙ КиевЗНИИЭП

ФОРМАТ А4

ФОРМАТ	ЗОНА	ПОЗ	ОБОЗНАЧЕНИЕ	НАИМЕНОВАНИЕ	КОЛ	ПРИМЕЧАНИЕ
				ДОКУМЕНТАЦИЯ		
А4			1.020.1-3ПВ.1-2 15СБ	СВОРОЧНЫЙ ЧЕРТЕЖ		
А3			1.020.1-3ПВ.1-2 00Д1	УЗЛЫ ОПАЛУБОЧНЫЕ		
А3			1.020.1-3ПВ.1-2 00РС	ВЕДОМОСТЬ РАСХОДА СТАЛИ НА ЭЛЕМЕНТ		
А4			1.020.1-3ПВ.1-2 00ТО	ТЕХНИЧЕСКОЕ ОПИСАНИЕ		
			ПЕРЕМЕННЫЕ ДАННЫЕ	ДЛЯ ИСПОЛНЕНИЙ:		
				1.020.1-3ПВ.1-2 15 ПСЦ 46.360.25-Л-ПВ		
				СВОРОЧНЫЕ ЕДИНИЦЫ		
А4	1		1.020.1-3ПВ.1-2 32	КАРКАС ПРОСТРАНСТВ. КПЦ 46.360.25	1	
				МАТЕРИАЛЫ		
	2			БЕТОН ЛЕГКИЙ М100		0.54М3
	3			РАСТВОР ЦЕМЕНТНЫЙ М100		0.06М3
				1.020.1-3ПВ.1-2 15-01 ПСЦ 56.360.35-Л-ПВ		
				СВОРОЧНЫЕ ЕДИНИЦЫ		
А4	1		1.020.1-3ПВ.1-2 32-01	КАРКАС ПРОСТРАНСТВ. КПЦ 56.360.35	1	
				МАТЕРИАЛЫ		
	2			БЕТОН ЛЕГКИЙ М100		0.90М3
	3			РАСТВОР ЦЕМЕНТНЫЙ М100		0.08М3

		1.020.1-3ПВ.1-2 15	
НАЧ ОТД	Шевченко		
Н КОНТР	Ребров	ПАНЕЛЬ ПСЦ 46.360.25-Л-ПВ, ПСЦ 56.360.35-Л-ПВ	СТАДИЯ: Р; ЛИСТ: ; ЛИСТОВ: 1
ГЛ СПЕЦ	Ничипоренко		ГОСГРАЖДАНСТРОЙ КиевЗНИИЭП
ПРОВЕРИЛ	Ничипоренко		
РАЗРАБ.	Пинчук		

ФОРМАТ А4

ЭПВЦ КиевЗНИИЭП | ОПЕРАТОР ТПП КОРТ | СКАЛА

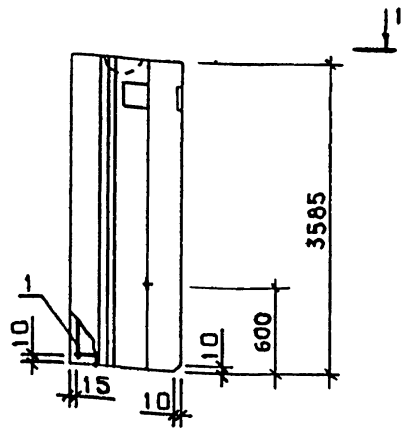

1-1

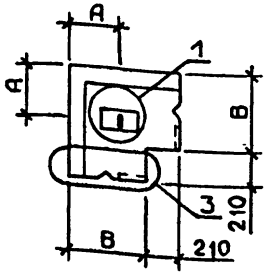

ОБОЗНАЧЕНИЕ	МАРКА	В,ММ	А,ММ	МАССА,Т
I.020.I-3ПВ.I-2 I5	ПСЦ 46.360.25-Л-ПВ	250	I80	0,82
-0I	ПСЦ 56.360.35-Л-ПВ	350	250	I,3I

22

5148/1

ВЗАМ. ИНВ № | ПОДПИСЬ И ДАТА | ИНВ № ПОДЛ

		1.020.1-3ПВ.1-2 15СБ	
НАЧ ОТД	Шевченко		
Н КОНТР	Ребров	ПАНЕЛЬ ПСЦ 46.360.25-Л-ПВ, ПСЦ 56.360.35-Л-ПВ СБОРОЧНЫЙ ЧЕРТЕЖ	СТАДИЯ: Р; МАССА: СМ ТАБЛ; МАСШТАБ: ; ЛИСТ: ; ЛИСТОВ: 1
ГЛ СПЕЦ	Ничипоренко		ГОСГРАЖДАНСТРОЙ КиевЗНИИЭП
ПРОВЕРИЛ	Ничипоренко		
РАЗРАБ	Греськив		

ФОРМАТ А4

ФОРМАТ	ЗОНА	ПОЗ	ОБОЗНАЧЕНИЕ	НАИМЕНОВАНИЕ	КОЛ	ПРИМЕЧАНИЕ
				ДОКУМЕНТАЦИЯ		
А4			1.020.1-3ПВ.1-2 16СВ	СБОРОЧНЫЙ ЧЕРТЕЖ		
А3			1.020.1-3ПВ.1-2 00Д1	УЗЛЫ ОПАЛУБОЧНЫЕ		
А3			1.020.1-3ПВ.1-2 00РС	ВЕДОМОСТЬ РАСХОДА СТАЛИ НА ЭЛЕМЕНТ		
А4			1.020.1-3ПВ.1-2 00ТО	ТЕХНИЧЕСКОЕ ОПИСАНИЕ		
			ПЕРЕМЕННЫЕ ДАННЫЕ	ДЛЯ ИСПОЛНЕНИЙ:		
				1.020.1-3ПВ.1-2 16 ПСЦ 46.390.25-Л-ПВ		
				СБОРОЧНЫЕ ЕДИНИЦЫ		
А4		1	1.020.1-3ПВ.1-2 33	КАРКАС ПРОСТРАНСТВ. КПЦ 46.390.25	1	
				МАТЕРИАЛЫ		
		2		БЕТОН ЛЕГКИЙ М100		0.58М3
		3		РАСТВОР ЦЕМЕНТНЫЙ М100		0.07М3
				1.020.1-3ПВ.1-2 16-01 ПСЦ 56.390.35-Л-ПВ		
				СБОРОЧНЫЕ ЕДИНИЦЫ		
А4		1	1.020.1-3ПВ.1-2 33-01	КАРКАС ПРОСТРАНСТВ. КПЦ 56.390.35	1	
				МАТЕРИАЛЫ		
		2		БЕТОН ЛЕГКИЙ М100		0.97М3
		3		РАСТВОР ЦЕМЕНТНЫЙ М100		0.09М3

КиевЗНИИЭП | ТЛП КОРТ

НАЧ ОТД	Шевченко		
Н КОНТР	Ребров		
ГЛ СПЕЦ	Ничипоренко		
ПРОВЕРИЛ	Ничипоренко		
РАЗРАБ	Пинчук		

1.020.1-3ПВ.1-2 16

ПАНЕЛЬ
ПСЦ 46.390.25-Л-ПВ,
ПСЦ 56.390.35-Л-ПВ

СТАДИЯ	ЛИСТ	ЛИСТОВ
Р		1

ГОСГРАЖДАНСТРОЙ
КиевЗНИИЭП

ЭПВЦ КиевЗНИИЭП | ОПЕРАТОР ТЛП КОРТ | СКАЛА

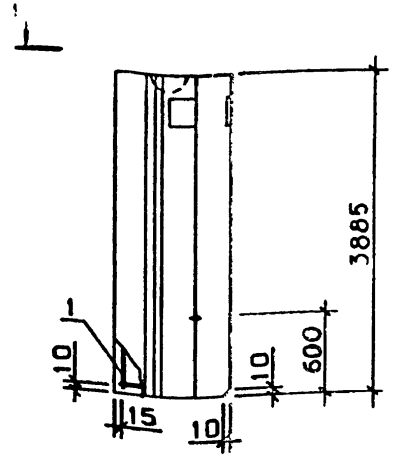

1 - 1

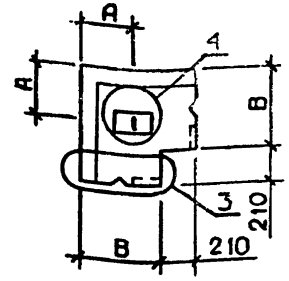

ОБОЗНАЧЕНИЕ	МАРКА	В,ММ	А,ММ	МАССА,Т
I.020.I-3ПВ.I-2 I6	ПСЦ 46.390.25-Л-ПВ	250	I80	0,88
-0I	ПСЦ 56.390.35-Л-ПВ	350	250	I,42

23

С1-13,1

ВЗАМ ИНВ № | ПОДПИСЬ И ДАТА | ИНВ № ПОДЛ

НАЧ ОТД	Шевченко		
Н КОНТР	Ребров		
ГЛ СПЕЦ	Ничипоренко		
ПРОВЕРИЛ	Ничипоренко		
РАЗРАБ	Греськив		

1.020.1-3ПВ.1-2 16СБ

ПАНЕЛЬ
ПСЦ 46.390.25-Л-ПВ,
ПСЦ 56.390.35-Л-ПВ
СБОРОЧНЫЙ ЧЕРТЕЖ

СТАДИЯ	МАССА	МАСШТАБ
Р	СМ ТАБЛ	
ЛИСТ	ЛИСТОВ 1	

ГОСГРАЖДАНСТРОЙ
КиевЗНИИЭП

ФОРМАТ А4

ФОРМАТ	ЗОНА	ПОЗ	ОБОЗНАЧЕНИЕ	НАИМЕНОВАНИЕ	КОЛ.	ПРИМЕЧАНИЕ
				ДОКУМЕНТАЦИЯ		
А4			1.020.1-3ПВ.1-2 17СБ	СБОРОЧНЫЙ ЧЕРТЕЖ		
А3			1.020.1-3ПВ.1-2 00Д1	УЗЛЫ ОПАЛУБОЧНЫЕ		
А3			1.020.1-3ПВ.1-2 00РС	ВЕДОМОСТЬ РАСХОДА СТАЛИ НА ЭЛЕМЕНТ		
А4			1.020.1-3ПВ.1-2 00ТО	ТЕХНИЧЕСКОЕ ОПИСАНИЕ		
			ПЕРЕМЕННЫЕ ДАННЫЕ	ДЛЯ ИСПОЛНЕНИЙ:		
				1.020.1-3ПВ.1-2 17 ПСЦ 46.450.25-Л-ПВ		
				СБОРОЧНЫЕ ЕДИНИЦЫ		
А4		1	1.020.1-3ПВ.1-2 34	КАРКАС ПРОСТРАНСТВ. КЩ 46.450.25	1	
				МАТЕРИАЛЫ		
		2		БЕТОН ЛЕГКИЙ М100		0.67М3
		3		РАСТВОР ЦЕМЕНТНЫЙ М100		0.08М3
				1.020.1-3ПВ.1-2 17-01 ПСЦ 56.450.35-Л-ПВ		
				СБОРОЧНЫЕ ЕДИНИЦЫ		
А4		1	1.020.1-3ПВ.1-2 34-01	КАРКАС ПРОСТРАНСТВ. КЩ 56.450.35	1	
				МАТЕРИАЛЫ		
		2		БЕТОН ЛЕГКИЙ М100		1.12М3
		3		РАСТВОР ЦЕМЕНТНЫЙ М100		0.10М3

НАЧОТД	Шевченко	
НКОНТР	Ребров	
ГЛСПЕЦ	Ничипоренко	
ПРОВЕРИЛ	Ничипоренко	
РАЗРАБ	Пинчук	

1.020.1-3ПВ.1-2 17

ПАНЕЛЬ
ПСЦ 46.450.25-Л-ПВ,
ПСЦ 56.450.35-Л-ПВ

СТАДИЯ	ЛИСТ	ЛИСТОВ
Р		1

ГОССТРОЙ
КиевЗНИИЭП

ФОРМАТ А4

ЭПВЦ КиевЗНИИЭП | ОПЕРАТОР ТЛП КОРТ | СКАЛА

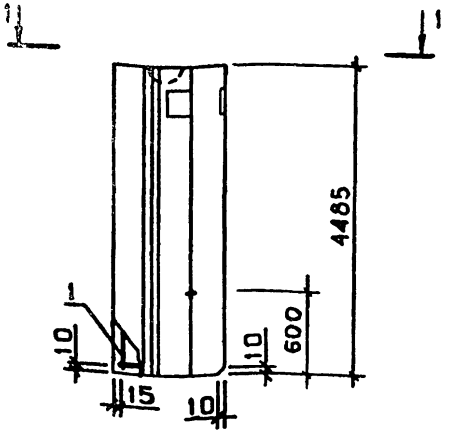

1 - 1

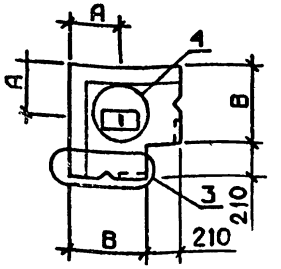

ОБОЗНАЧЕНИЕ	МАРКА	В,ММ	А,ММ	МАССА,Т
I.020.I-3ПВ.I-2 I7	ПСЦ 46.450.25-Л-ПВ	250	I80	I,02
-0I	ПСЦ 56.450.35-Л-ПВ	350	250	I,64

24

9148/1

ВЗАМ ИНВ № | ПОДПИСЬ И ДАТА | ИНВ № ПОДЛ

НАЧОТД	Шевченко	
НКОНТР	Ребров	
ГЛСПЕЦ	Ничипоренко	
ПРОВЕРИЛ	Ничипоренко	
РАЗРАБ	Греськив	

1.020.1-3ПВ.1-2 17СБ

ПАНЕЛЬ
ПСЦ 46.450.25-Л-ПВ,
ПСЦ 56.450.35-Л-ПВ
СБОРОЧНЫЙ ЧЕРТЕЖ

СТАДИЯ	МАССА	МАСШТАБ
Р	СМ ТАБЛ	
ЛИСТ	ЛИСТОВ 1	

ГОССТРОЙ
КиевЗНИИЭП

ФОРМАТ А4

ФОРМАТ	ЗОНА	ПОЗ	ОБОЗНАЧЕНИЕ	НАИМЕНОВАНИЕ	КОЛ	ПРИМЕЧАНИЕ
				ДОКУМЕНТАЦИЯ		
А3			1.020.1-3ПВ.1-2 18СБ	СБОРОЧНЫЙ ЧЕРТЕЖ		
А3			1.020.1-3ПВ.1-2 00Д2	УЗЛЫ АРМАТУРНЫЕ		
А4			1.020.1-3ПВ.1-2 00ТО	ТЕХНИЧЕСКОЕ ОПИСАНИЕ		
				СБОРОЧНЫЕ ЕДИНИЦЫ		
А4		3	1.020.1-3ПВ.1-2 51	ИЗДЕЛИЕ ЗАКЛАДНОЕ М1	2	
				ДЕТАЛИ		
БЧ		5	5.041.2960	СТ. ОТД. ГОСТ 6727-80 Ф5 ВР-I L=2960	9	0.41КГ
			ПЕРЕМЕННЫЕ ДАННЫЕ	ДЛЯ ИСПОЛНЕНИЙ:		
				1.020.1-3ПВ.1-2 18 КПЦ 30.23.2,5		
				СБОРОЧНЫЕ ЕДИНИЦЫ		
А4		1	1.020.1-3ПВ.1-2 35	КАРКАС ПЛОСКИЙ КР1	13	
А4		2	1.020.1-3ПВ.1-2 45	СЕТКА С1	1	
А4		4	1.030.1-1.1-3 01-03	ПЕТЛЯ СТРОПОВОЧНАЯ СП4	2	
				ДЕТАЛИ		
БЧ		6	8.013.220	СТ. ОТД. ГОСТ 5781-82* Ф8 А-III L=220	2	0.09КГ
				1 020 1-3ПВ 1-2 18-01 КПЦ 30.23.3,5		
				СБОРОЧНЫЕ ЕДИНИЦЫ		
А4		1	1.020.1-3ПВ.1-2 35-01	КАРКАС ПЛОСКИЙ КР2	13	
А4		2	1.020.1-3ПВ.1-2 45-01	СЕТКА С2	1	
А4		4	1.030.1-1.1-3 01-04	ПЕТЛЯ СТРОПОВОЧНАЯ СП5	2	
				ДЕТАЛИ		
БЧ		6	10.013.320	СТ. ОТД. ГОСТ 5781-82* Ф10 А-III L=320	2	0.20КГ

ТЛП КОРТ
КиевЗНИИЭП

1.020.1-3ПВ.1-2 18

НАЧОТД	Шевченко		
НКОНТР	Ребров		
ГЛСПЕЦ	Ничипоренко		
ПРОВЕРИЛ	Ничипоренко		
РАЗРАБ	Пинчук		

КАРКАС ПРОСТРАНСТВЕННЫЙ КПЦ 30.23

СТАДИЯ	ЛИСТ	ЛИСТОВ
Р		1

ГОСГРАЖДАНСТРОЙ
КиевЗНИИЭП

ФОРМАТ А4

ФОРМАТ	ЗОНА	ПОЗ	ОБОЗНАЧЕНИЕ	НАИМЕНОВАНИЕ	КОЛ	ПРИМЕЧАНИЕ

ЭПВЦ Киев ЗНИИЭП
ОПЕРАТОР ТЛП КОРТ

ВЗАМ ИНВ №
ПОДПИСЬ И ДАТА
ИНВ №ПОДЛ

25

9148.1

ЛИСТ

ФОРМАТ А4

Киев ЗНИИЭП типп КОРТ

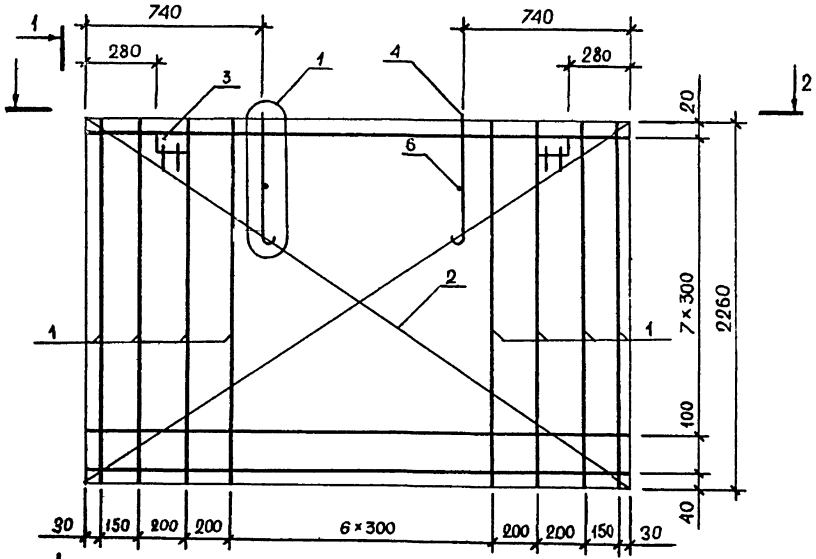

1-1

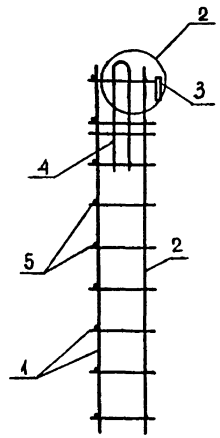

2-2

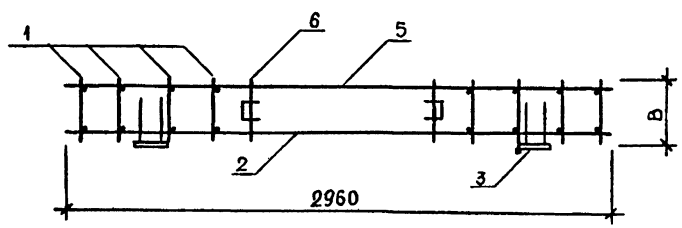

ОБОЗНАЧЕНИЕ	МАРКА	В,ММ	МАССА,КГ
I.020.I-3ПВ.I-2 I8	КПЦ 30.23.2,5	220	4I,82
-0I	КПЦ 30.23.3,5	320	38,35

НАЧ.ОТД	Шевченко	
Н.КОНТР	Ребров	
ГЛ.СПЕЦ	Ничипоренко	
ПРОВЕРИЛ	Ничипоренко	
РАЗРАБ.	Греськив	

1.020.1-3ПВ.1-2 18СБ

КАРКАС ПРОСТРАНСТВЕННЫЙ КПЦ 30.23 СБОРОЧНЫЙ ЧЕРТЕЖ

СТАДИЯ	МАССА	МАСШТАБ
Р	СМ ТАБЛ	
ЛИСТ	ЛИСТОВ 1И	

ГОСГРАЖДАНСТРОЙ КиевЗНИИЭП

ФОРМАТ	ЗОНА	ПОЗ	ОБОЗНАЧЕНИЕ	НАИМЕНОВАНИЕ	КОЛ.	ПРИМЕЧАНИЕ
				ДОКУМЕНТАЦИЯ		
А3			1.020.1-3ПВ.1-2 19СБ	СБОРОЧНЫЙ ЧЕРТЕЖ		
А3			1.020.1-3ПВ.1-2 00Д2	УЗЛЫ АРМАТУРНЫЕ		
А4			1.020.1-3ПВ.1-2 00ТО	ТЕХНИЧЕСКОЕ ОПИСАНИЕ		
				СБОРОЧНЫЕ ЕДИНИЦЫ		
А4	3		1.020.1-3ПВ.1-2 51	ИЗДЕЛИЕ ЗАКЛАДНОЕ М1	2	
				ДЕТАЛИ		
ВЧ	5		5.041.2960	СТ. ОТД. ГОСТ 6727-80 Ф5 ВР-I L=2960	11	0.41КГ
			ПЕРЕМЕННЫЕ ДАННЫЕ	ДЛЯ ИСПОЛНЕНИЙ:		
				1.020.1-3ПВ.1-2 19 КПЩ 30.31.2,5		
				СБОРОЧНЫЕ ЕДИНИЦЫ		
А4	1		1.020.1-3ПВ.1-2 36	КАРКАС ПЛОСКИЙ КР3	13	
А4	2		1.020.1-3ПВ.1-2 46	СЕТКА С7	1	
А4	4		1.030.1-1.1-3 01-04	ПЕТЛЯ СТРОПОВОЧНАЯ СП5	2	
				ДЕТАЛИ		
ВЧ	6		8.013.220	СТ. ОТД. ГОСТ 5781-82* Ф8 А-III L=220	2	0.09КГ
				1.020.1-3ПВ.1-2 19-01 КПЩ 30.31.3,5		
				СБОРОЧНЫЕ ЕДИНИЦЫ		
А4	1		1.020.1-3ПВ.1-2 36-01	КАРКАС ПЛОСКИЙ КР4	13	
А4	2		1.020.1-3ПВ.1-2 46-01	СЕТКА С8	1	
А4	4		1.030.1-1.1-3 01-05	ПЕТЛЯ СТРОПОВОЧНАЯ СП6	2	
				ДЕТАЛИ		
ВЧ	6		10.013.320	СТ. ОТД. ГОСТ 5781-82* Ф10 А-III L=320	2	0.20КГ

ТЛП КОРТ КиевЗНИИЭП

1.020.1-3ПВ.1-2 19

НАЧ.ОТД.	Шевченко	
Н.КОНТР.	Ребров	
ГЛ.СПЕЦ.	Ничипоренко	
ПРОВЕРИЛ	Ничипоренко	
РАЗРАБ.	Панчук	

КАРКАС ПРОСТРАНСТВЕННЫЙ КПЩ 30.31

СТАДИЯ	ЛИСТ	ЛИСТОВ
Р		1

ГОСГРАЖДАНСТРОЙ КиевЗНИИЭП

ЭПВЦ КиевЗНИИЭП ОПЕРАТОР ТЛП КОРТ

ФОРМАТ	ЗОНА	ПОЗ.	ОБОЗНАЧЕНИЕ	НАИМЕНОВАНИЕ	КОЛ	ПРИМЕЧАНИЕ

ВЗАМ ИНВ № | ПОДПИСЬ И ДАТА | ИНВ № ПОДЛ

27

9148/1

ЛИСТ

ФОРМАТ А4

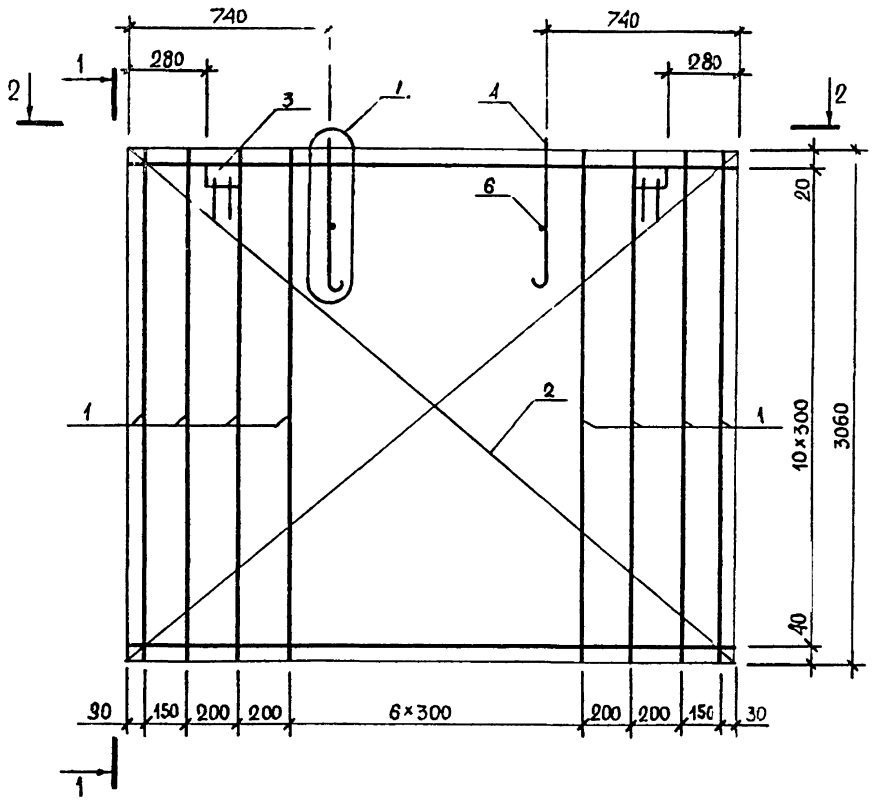

1 - 1

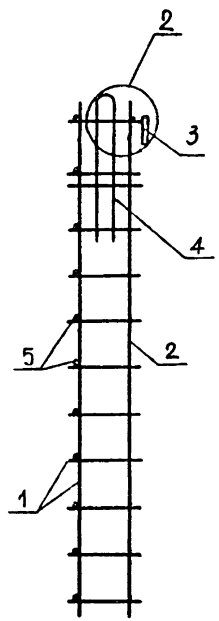

2 - 2

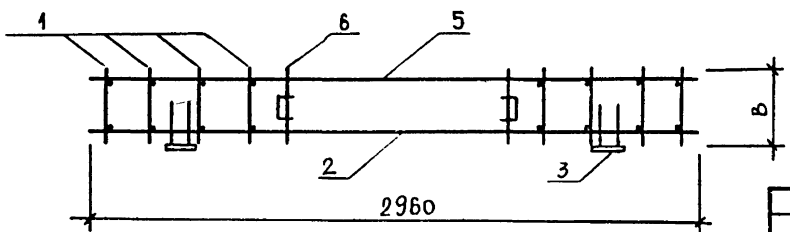

ОБОЗНАЧЕНИЕ	МАРКА	В, ММ	МАССА, КГ
I.020.I-3ПВ.I-2 I9	КПЦ 30.3I.2,5	220	66,0I
-0I	КПЦ 30.3I.3,5	320	58,33

28

9148/1

НАЧ ОТД	Шевченко		
Н КОНТР	Ребрав		
ГЛ СПЕЦ	Ничипоренко		
ПРОВЕРИЛ	Ничипоренко		
РАЗРАБ.	Греськив		

1.020.1-3ПВ.1-2 19СБ

КАРКАС ПРОСТРАНСТВЕННЫЙ КПЦ 30.3I СБОРОЧНЫЙ ЧЕРТЕЖ

СТАДИЯ	МАССА	МАСШТАБ
Р	СМ ТАБЛ	
ЛИСТ	ЛИСТОВ 1И	

ГОСГРАЖДАНСТРОЙ
КиевЗНИИЭП

ФОРМАТ А3

ФОРМАТ	ЗОНА	ПОЗ	ОБОЗНАЧЕНИЕ	НАИМЕНОВАНИЕ	КОЛ	ПРИМЕЧАНИЕ
				ДОКУМЕНТАЦИЯ		
А3			1.020.1-3ПВ.1-2 20СБ	СБОРОЧНЫЙ ЧЕРТЕЖ		
А3			1.020.1-3ПВ.1-2 00Д2	УЗЛЫ АРМАТУРНЫЕ		
А4			1.020.1-3ПВ.1-2 00ТО	ТЕХНИЧЕСКОЕ ОПИСАНИЕ		
				СБОРОЧНЫЕ ЕДИНИЦЫ		
А4		3	1.020.1-3ПВ.1-2 51	ИЗДЕЛИЕ ЗАКЛАДНОЕ М1	2	
				ДЕТАЛИ		
				СТ. ОТД. ГОСТ 6727-80		
ВЧ		6	5.041.2960	Ф5 ВР-I L=2960	13	0.41КГ
				СТ. ОТД. ГОСТ 5781-82*		
ВЧ		8	10.013.350	Ф10 А-III L=350	4	0.22КГ
			ПЕРЕМЕННЫЕ ДАННЫЕ	ДЛЯ ИСПОЛНЕНИЙ:		
				1.020.1-3ПВ.1-2 20 КПЩ 30.36.2,5		
				СБОРОЧНЫЕ ЕДИНИЦЫ		
А4		1	1.020.1-3ПВ.1-2 37	КАРКАС ПЛОСКИЙ КР5	13	
А4		2	1.020.1-3ПВ.1-2 47-02	СЕТКА С15	1	
				ПЕТЛЯ СТРОПОВОЧНАЯ		
А4		4	1.030.1-1.1-3 01-04	СП5	2	
А4		5	1.020.1-3ПВ.1-2 50	СПГ1	2	
				ДЕТАЛИ		
				СТ. ОТД. ГОСТ 5781-82*		
ВЧ		7	8.013.220	Ф8 А-III L=220	2	0.09КГ
				1.020.1-3ПВ.1-2 20-01 КПЩ 30.36.3,5		
				СБОРОЧНЫЕ ЕДИНИЦЫ		
А4		1	1.020.1-3ПВ.1-2 37-01	КАРКАС ПЛОСКИЙ КР6	13	
А4		2	1.020.1-3ПВ.1-2 47-03	СЕТКА С16	1	
				ПЕТЛЯ СТРОПОВОЧНАЯ		
А4		4	1.030.1-1.1-3 01-05	СП6	2	
А4		5	1.020.1-3ПВ.1-2 50-05	СПГ6	2	

ЭПВЦ КиевЗНИИЭП | ТЛП КОРТ

1.020.1-3ПВ.1-2 20

НАЧ.ОТД.	Шевченко		
Н.КОНТР.	Ребрав		
ГЛ.СПЕЦ.	Ничипоренко		
ПРОВЕРИЛ	Ничипоренко		
РАЗРАБ.			

КАРКАС ПРОСТРАНСТВЕННЫЙ КПЩ 30.36

СТАДИЯ	ЛИСТ	ЛИСТОВ
Р	1	2

ГОСГРАЖДАНСТРОЙ КиевЗНИИЭП

ФОРМАТ А1

ФОРМАТ	ЗОНА	ПОЗ	ОБОЗНАЧЕНИЕ	НАИМЕНОВАНИЕ	КОЛ	ПРИМЕЧАНИЕ
				ДЕТАЛИ		
				СТ. ОТД. ГОСТ 5781-82*		
ВЧ		7	10.013.320	Ф10 А-III L=320	2	0.20КГ

ЭПВЦ КиевЗНИИЭП | ОПЕРАТОР ТЛП КОРТ | Скола

ВЗАМ.ИНВ.№ | ПОДПИСЬ И ДАТА | ИНВ.№ПОДЛ

1.020.1-3ПВ.1-2 20

ЛИСТ 2

ФОРМАТ А4

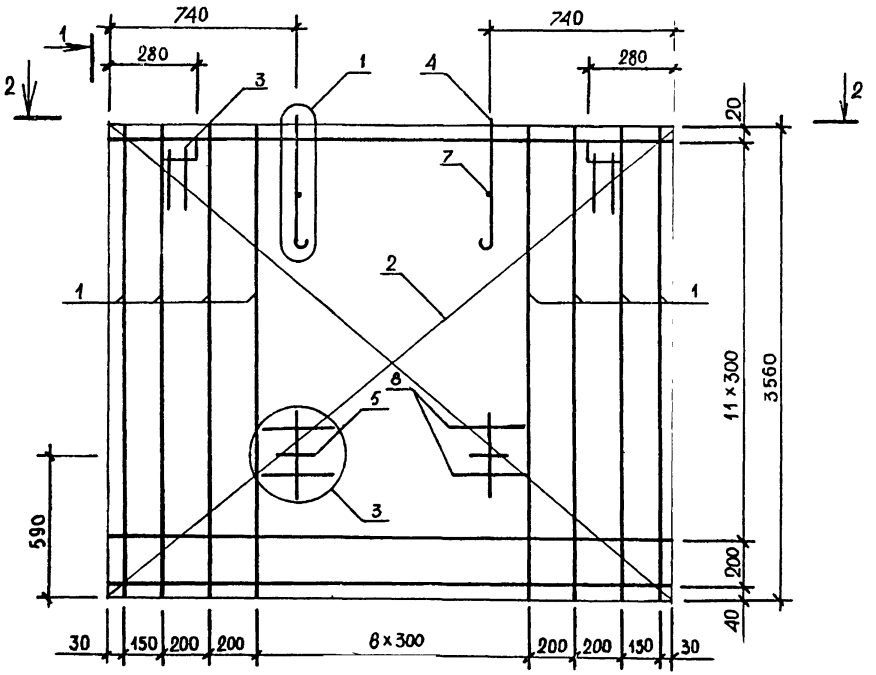

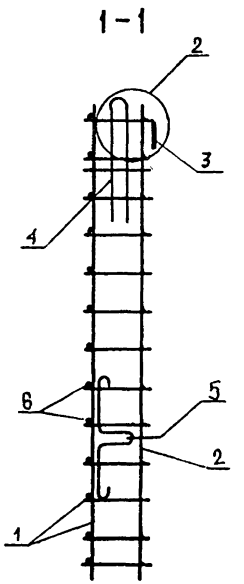

ОБОЗНАЧЕНИЕ	МАРКА	В,ММ	МАССА,КГ
I.020.I-3ПВ.I-2 20	КПЩ 30.36.2,5	220	96,06
-0I	КПЩ 30.36.3,5	320	85,33

2-2

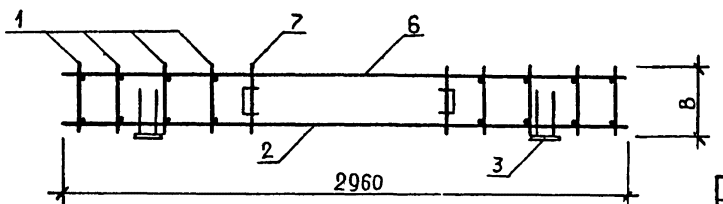

30

9148-1

НАЧОТД	Шевченко		
НКОНТР	Ребров		
ГЛСПЕЦ	Ничипоренко		
ПРОВЕРИЛ	Ничипоренко		
РАЗРАБ.	Греськив		

1.020.1-3ПВ.1-2 20СБ

КАРКАС ПРОСТРАНСТВЕННЫЙ КПЩ 30.36 СБОРОЧНЫЙ ЧЕРТЁЖ

СТАДИЯ	МАССА	МАСШТАБ
Р	СМ ТАБЛ	
ЛИСТ	ЛИСТОВ 1И	

ГОСГРАЖДАНСТРОЙ КиевЗНИИЭП

ФОРМАТ А3

ФОРМАТ	ЗОНА	ПОЗ	ОБОЗНАЧЕНИЕ	НАИМЕНОВАНИЕ	КОЛ	ПРИМЕЧАНИЕ
				ДОКУМЕНТАЦИЯ		
А3			1.020.1-3ПВ.1-2 21СБ	СБОРОЧНЫЙ ЧЕРТЕЖ		
А3			1.020.1-3ПВ.1-2 00Д2	УЗЛЫ АРМАТУРНЫЕ		
А4			1.020.1-3ПВ.1-2 00ТО	ТЕХНИЧЕСКОЕ ОПИСАНИЕ		
				СБОРОЧНЫЕ ЕДИНИЦЫ		
А4		3	1.020.1-3ПВ.1-2 51	ИЗДЕЛИЕ ЗАКЛАДНОЕ М1	2	
				ДЕТАЛИ		
БЧ		6	5.041.2960	СТ. ОТД. ГОСТ 6727-80 Ф5 ВР-I L=2960	14	0.41КГ
БЧ		8	10.013.350	СТ. ОТД. ГОСТ 5781-82* Ф10 А-Ш L=350	4	0.22КГ
			ПЕРЕМЕННЫЕ ДАННЫЕ	ДЛЯ ИСПОЛНЕНИЙ:		
				1 020.1-3ПВ.1-2 21 КПЦ 30.39.2,5		
				СБОРОЧНЫЕ ЕДИНИЦЫ		
А4		1	1.020.1-3ПВ.1-2 38	КАРКАС ПЛОСКИЙ КР7	13	
А4		2	1.020.1-3ПВ.1-2 48-02	СЕТКА С19	1	
				ПЕТЛЯ СТРОПОВОЧНАЯ		
А4		4	1.030.1-1.1-3 01-04	СП5	2	
А4		5	1.020.1-3ПВ.1-2 50	СПГ1	2	
				ДЕТАЛИ		
БЧ		7	8.013.220	СТ. ОТД. ГОСТ 5781-82* Ф8 А-Ш L=220	2	0.09КГ
				1.020.1-3ПВ.1-2 21-01 КПЦ 30.39.3,5		
				СБОРОЧНЫЕ ЕДИНИЦЫ		
А4		1	1.020.1-3ПВ.1-2 38-01	КАРКАС ПЛОСКИЙ КР8	13	
А4		2	1.020.1-3ПВ.1-2 48-03	СЕТКА С20	1	
				ПЕТЛЯ СТРОПОВОЧНАЯ		
А4		4	1.030.1-1.1-3 01-06	СП7	2	
А4		5	1.020.1-3ПВ.1-2 50-05	СПГ6	2	

1.020.1-3ПВ.1-2 21

НАЧ ОТД	Шевченко	
Н КОНТР	Ребров	
ГЛ СПЕЦ	Ничипоренко	
ПРОВЕРИЛ	Ничипоренко	
РАЗРАБ	Панчук	

КАРКАС ПРОСТРАНСТВЕННЫЙ КПЦ 30.39

СТАДИЯ	ЛИСТ	ЛИСТОВ
Р	1	2

ГОСГРАЖДАНСТРОЙ КиевЗНИИЭП

ТЛП КОРТ КиевЗНИИЭП

ФОРМАТ А4

ФОРМАТ	ЗОНА	ПОЗ.	ОБОЗНАЧЕНИЕ	НАИМЕНОВАНИЕ	КОЛ	ПРИМЕЧАНИЕ
				ДЕТАЛИ		
БЧ		7	10.013.320	СТ. ОТД. ГОСТ 5781-82* Ф10 А-Ш L=320	2	0.20КГ

Скала

ОПЕРАТОР ТЛП КОРТ

ЭПВЦ Киев ЗНИИЭП

ВЗАМ ИНВ №

ПОДПИСЬ И ДАТА

ИНВ № ПОДЛ.

31

9148/1

1.020.1-3ПВ.1-2 21

ЛИСТ 2

ФОРМАТ А4

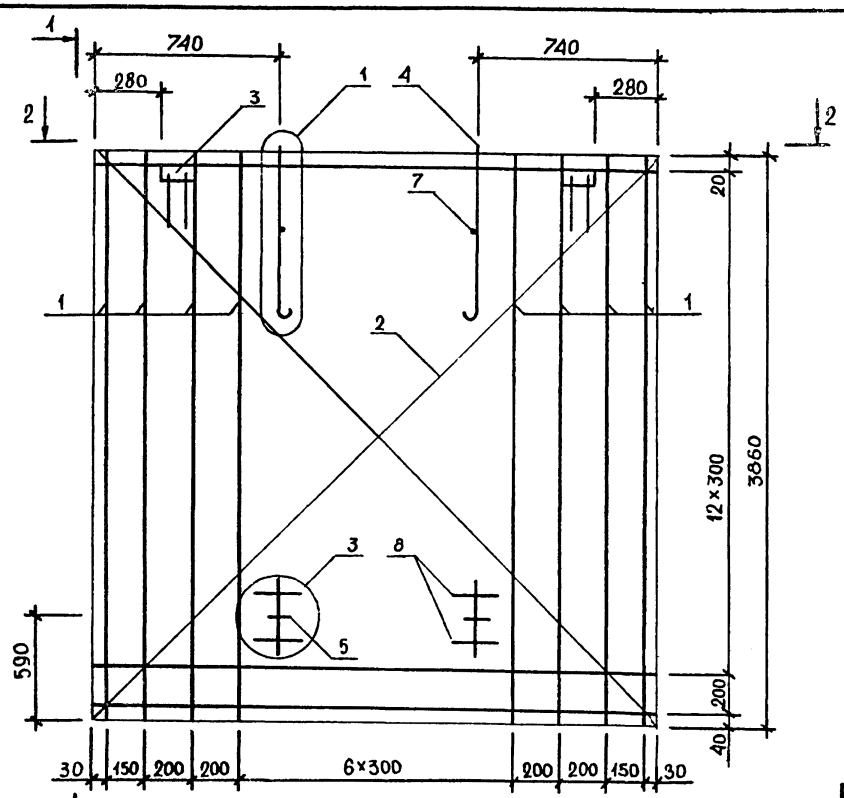

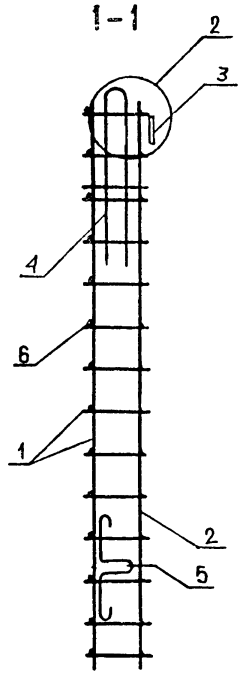

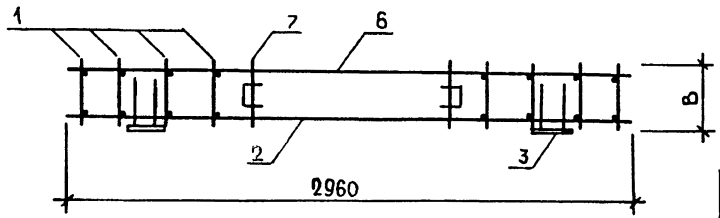

ОБОЗНАЧЕНИЕ	МАРКА	В,ММ	МАССА,КГ
I.020.I-3ПВ.I-2 2I	КПЦ 30.39.2,5	220	I40,26
-0I	КПЦ 30.39.3,5	320	I27,I5

32

9148/1

НАЧ.ОТД	Шевченко	
Н.КОНТР	Ребров	
ГЛ.СПЕЦ	Ничипоренко	
ПРОВЕРИЛ	Ничипоренко	
РАЗРАБ.	Греськив	

1.020.1-3ПВ.1-2 21СБ

КАРКАС ПРОСТРАНСТВЕННЫЙ КПЦ 30.39 СБОРОЧНЫЙ ЧЕРТЁЖ

СТАДИЯ	МАССА	МАСШТАБ
Р	СМ ТАБЛ	
ЛИСТ	ЛИСТОВ 1И	

ГОСГРАЖДАНСТРОЙ КиевЗНИИЭП

ФОРМАТ А3

ФОРМАТ	ЗОНА	ПОЗ	ОБОЗНАЧЕНИЕ	НАИМЕНОВАНИЕ	КОЛ	ПРИМЕЧАНИЕ
				ДОКУМЕНТАЦИЯ		
А3			1.020.1-3ПВ.1-2 22СБ	СБОРОЧНЫЙ ЧЕРТЕЖ		
А3			1.020.1-3ПВ.1-2 00Д2	УЗЛЫ АРМАТУРНЫЕ		
А4			1.020.1-3ПВ.1-2 00ТО	ТЕХНИЧЕСКОЕ ОПИСАНИЕ		
				СБОРОЧНЫЕ ЕДИНИЦЫ		
А4		3	1.020.1-3ПВ.1-2 51	ИЗДЕЛИЕ ЗАКЛАДНОЕ М1	2	
				ДЕТАЛИ		
БЧ		6	5.041.2960	СТ. ОТД. ГОСТ 6727-80 Ф5 ВР-I L=2960	16	0.41КГ
БЧ		8	10.013.350	СТ. ОТД. ГОСТ 5781-82* Ф10 А-III L=350	4	0.22КГ
			ПЕРЕМЕННЫЕ ДАННЫЕ	ДЛЯ ИСПОЛНЕНИЙ:		
				1.020.1-3ПВ.1-2 22 КПЩ 30.45.2,5		
				СБОРОЧНЫЕ ЕДИНИЦЫ		
А4		1	1.020.1-3ПВ.1-2 39	КАРКАС ПЛОСКИЙ КР9	13	
А4		2	1.020.1-3ПВ.1-2 49-02	СЕТКА С23	1	
А4		4	1.030.1-1.1-3 01-05	ПЕТЛЯ СТРОПОВОЧНАЯ СП6	2	
А4		5	1.020.1-3ПВ.1-2 50	СПГ1	2	
				ДЕТАЛИ		
БЧ		7	8.013.220	СТ. ОТД. ГОСТ 5781-82* Ф8 А-III L=220	2	0.09КГ
				1.020.1-3ПВ.1-2 22-01 КПЩ 30.45.3,5		
				СБОРОЧНЫЕ ЕДИНИЦЫ		
А4		1	1.020.1-3ПВ.1-2 39-01	КАРКАС ПЛОСКИЙ КР10	13	
А4		2	1.020.1-3ПВ.1-2 49-03	СЕТКА С24	1	
А4		4	1.030.1-1.1-3 01-06	ПЕТЛЯ СТРОПОВОЧНАЯ СП7	2	
А4		5	1.020.1-3ПВ.1-2 50-06	СПГ7	2	

1.020.1-3ПВ.1-2 22

НАЧОТД	Шевченко	
НКОНТР	Ребров	
ГИП СПЕЦ	Ничипоренко	
ПРОВЕРИЛ	Ничипоренко	
РАЗРАБ	Пичук	

КАРКАС ПРОСТРАНСТВЕННЫЙ КПЩ 30.45

СТАДИЯ	ЛИСТ	ЛИСТОВ
Р	1	2

ГОСГРАЖДАНСТРОЙ КиевЗНИИЭП

КиевЗНИИЭП ТЛП КОРТ

ФОРМАТ А4

Сколо

ЭПВЦ Киев ЗНИИЭП ОПЕРАТОР ТЛП КОРТ

ФОРМАТ	ЗОНА	ПОЗ	ОБОЗНАЧЕНИЕ	НАИМЕНОВАНИЕ	КОЛ	ПРИМЕЧАНИЕ
				ДЕТАЛИ		
БЧ		7	10.013.320	СТ. ОТД. ГОСТ 5781-82* Ф10 А-III L=320	2	0.20КГ

ВЗАМ ИНВ № | ПОДПИСЬ И ДАТА | ИНВ № ПОДЛ.

33

9148/1

1.020.1-3ПВ.1-2 22

ЛИСТ 2

ФОРМАТ А4

Киев ЗНИИЭП типовой корпус

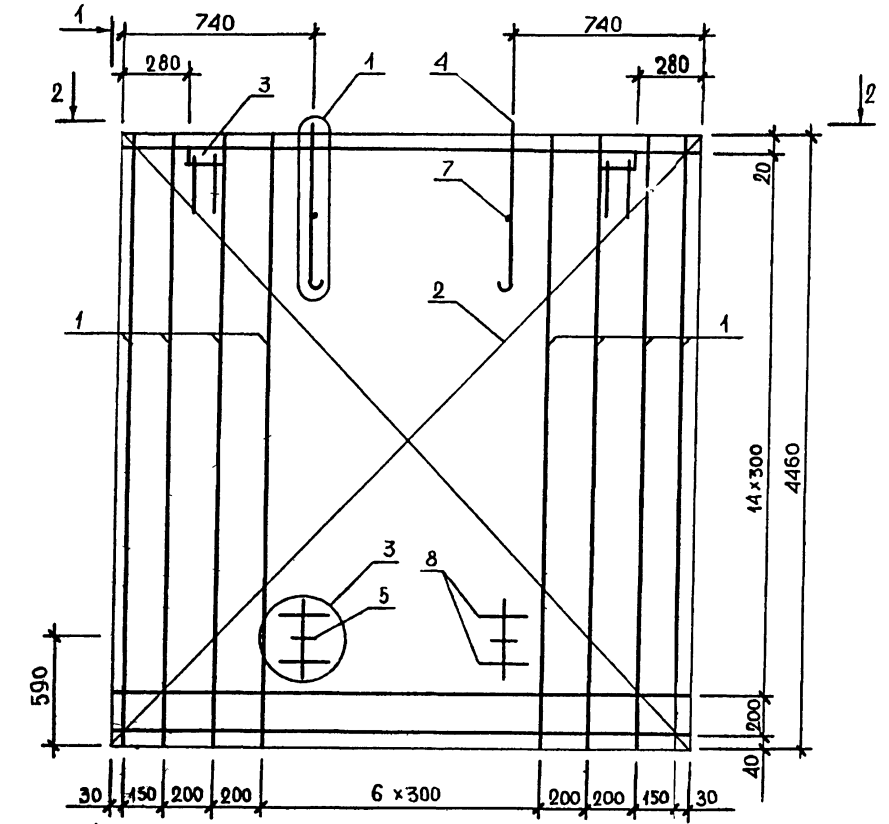

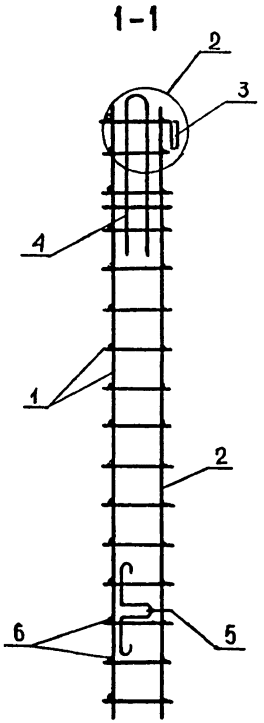

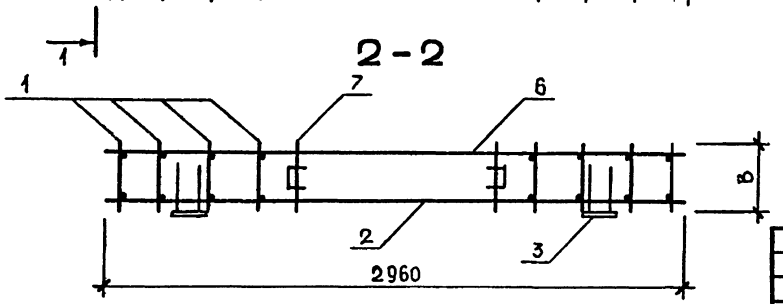

ОБОЗНАЧЕНИЕ	МАРКА	В,ММ	МАССА,КГ
I.020.I-3ПВ.I-2 22	КПЦ 30.45.2,5	220	I88,26
-0I	КПЦ 30.45.3,5	320	I68,68

9148/1

НАЧОТД	Шевченко	
Н.КОНТР	Ребров	
ГЛ.СПЕЦ	Ничипоренко	
ПРОВЕРИЛ	Ничипоренко	
РАЗРАБ.	Греськив	

1.020.1-3ПВ.1-2 22СБ

КАРКАС ПРОСТРАНСТВЕННЫЙ КПЦ 30.45 СБОРОЧНЫЙ ЧЕРТЕЖ

СТАДИЯ	МАССА	МАСШТАБ
Р	СМ ТАБЛ	
ЛИСТ	ЛИСТОВ 1И	

ГОСГРАЖДАНСТРОЙ КиевЗНИИЭП

ФОРМАТ	ЗОНА	ПОЗ	ОБОЗНАЧЕНИЕ	НАИМЕНОВАНИЕ	КОЛ	ПРИМЕЧАНИЕ
				ДОКУМЕНТАЦИЯ		
А4			1.020.1-3ПВ.1-2 23СБ	СБОРОЧНЫЙ ЧЕРТЕЖ		
А3			1.020.1-3ПВ.1-2 00Д2	УЗЛЫ АРМАТУРНЫЕ		
А4			1.020.1-3ПВ.1-2 00ТО	ТЕХНИЧЕСКОЕ ОПИСАНИЕ		
				СБОРОЧНЫЕ ЕДИНИЦЫ		
А4		3	1.020.1-3ПВ.1-2 51	ИЗДЕЛИЕ ЗАКЛАДНОЕ М1	2	
				ДЕТАЛИ		
БЧ		5	5.041.3560	СТ. ОТД. ГОСТ 6727-80 Ф5 ВР-I L=3560	9	0.49КГ
			ПЕРЕМЕННЫЕ ДАННЫЕ	ДЛЯ ИСПОЛНЕНИЙ:		
				1.020.1-3ПВ.1-2 23 КПЩ 36.23.2,5		
				СБОРОЧНЫЕ ЕДИНИЦЫ		
А4		1	1.020.1-3ПВ.1-2 35	КАРКАС ПЛОСКИЙ КР1	15	
А4		2	1.020.1-3ПВ.1-2 45-02	СЕТКА С3	1	
А4		4	1.030.1-1.1-3 01-03	ПЕТЛЯ СТРОПОВОЧНАЯ СП4	2	
				ДЕТАЛИ		
БЧ		6	8.013.220	СТ. ОТД. ГОСТ 5781-82* Ф8 А-III L=220	2	0.09КГ
				1.020.1-3ПВ.1-2 23-01 КПЩ 36.23.3,5		
				СБОРОЧНЫЕ ЕДИНИЦЫ		
А4		1	1.020.1-3ПВ.1-2 35-01	КАРКАС ПЛОСКИЙ КР2	15	
А4		2	1.020.1-3ПВ.1-2 45-03	СЕТКА С4	1	
А4		4	1.030.1-1.1-3 01-04	ПЕТЛЯ СТРОПОВОЧНАЯ СП5	2	
				ДЕТАЛИ		
ВЧ		6	10.013.320	СТ. ОТД. ГОСТ 5781-82* Ф10 А-III L=320	2	0.20КГ

ЭПВЦ КиевЗНИИЭП | ТПП КОРТ

1.020.1-3ПВ.1-2 23

НАЧ ОТД	Шевченко		
Н КОНТР	Ребров		
ГЛ СПЕЦ	Ничипоренко		
ПРОВЕРИЛ	Ничипоренко		
РАЗРАБ	Пинчук		

КАРКАС ПРОСТРАНСТВЕННЫЙ КПЩ 36.23

СТАДИЯ	ЛИСТ	ЛИСТОВ
Р		1

ГОСГРАЖДАНСТРОЙ КиевЗНИИЭП

ФОРМАТ	ЗОНА	ПОЗ	ОБОЗНАЧЕНИЕ	НАИМЕНОВАНИЕ	КОЛ	ПРИМЕЧАНИЕ

ЭПВЦ КиевЗНИИЭП | ОПЕРАТОР ТПП КОРТ

ВЗАМ ИНВ № | ПОДПИСЬ И ДАТА | ИНВ № ПОДЛ

35
9148/1

ЛИСТ

ФОРМАТ А4

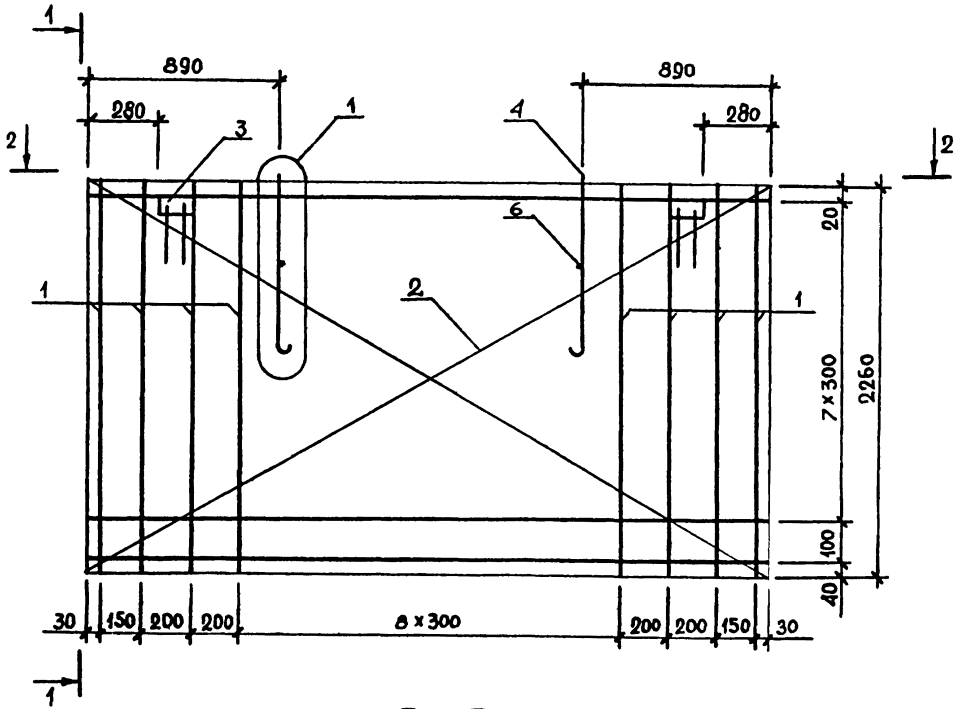

1-1

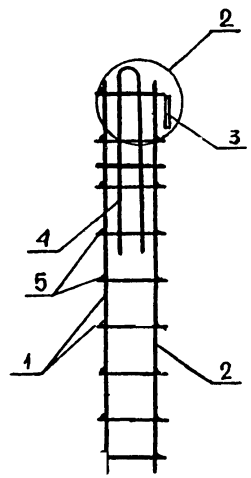

2-2

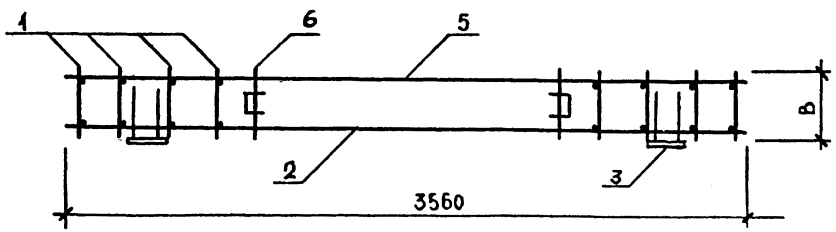

ОБОЗНАЧЕНИЕ	МАРКА	В,ММ	МАССА,КГ
I.020.I-3ПВ.I-2 23	КПЦ 36.23.2,5	220	48.47
-0I	КПЦ 36.23.3,5	320	43.88

36

9148/1

НАЧ ОТД	Шевченко	
Н КОНТР	Ребров	
ГЛ СПЕЦ	Ничипоренко	
ПРОВЕРИЛ	Ничипоренко	
РАЗРАБ.	Греськив	

1.020.1-3ПВ.1-2 23СБ

КАРКАС ПРОСТРАНСТВЕННЫЙ КПЦ 36.23 СБОРОЧНЫЙ ЧЕРТЕЖ

СТАДИЯ	МАССА	МАСШТАБ
Р	СМ ТАБЛ	
ЛИСТ	ЛИСТОВ 1И	

ГОСГРАЖДАНСТРОЙ КиевЗНИИЭП

ФОРМАТ А3

ФОРМАТ	ЗОНА	ПОЗ	ОБОЗНАЧЕНИЕ	НАИМЕНОВАНИЕ	КОЛ	ПРИМЕЧАНИЕ
				ДОКУМЕНТАЦИЯ		
А4			1.020.1-3ПВ.1-2 24СБ	СБОРОЧНЫЙ ЧЕРТЕЖ		
А3			1.020.1-3ПВ.1-2 00Д2	УЗЛЫ АРМАТУРНЫЕ		
А4			1.020.1-3ПВ.1-2 00ТО	ТЕХНИЧЕСКОЕ ОПИСАНИЕ		
				СБОРОЧНЫЕ ЕДИНИЦЫ		
А4		3	1.020.1-3ПВ.1-2 51	ИЗДЕЛИЕ ЗАКЛАДНОЕ М1	2	
				ДЕТАЛИ		
БЧ		5	5.041.3560	СТ. ОТД. ГОСТ 6727-80 Ф5 ВР-I L=3560	11	0.49КГ
			ПЕРЕМЕННЫЕ ДАННЫЕ	ДЛЯ ИСПОЛНЕНИЙ:		
				1.020.1-3ПВ.1-2 24 КПЩ 36.31.2,5		
				СБОРОЧНЫЕ ЕДИНИЦЫ		
А4		1	1.020.1-3ПВ.1-2 36	КАРКАС ПЛОСКИЙ КР3	15	
А4		2	1.020.1-3ПВ.1-2 46-02	СЕТКА С9	1	
А4		4	1.030.1-1.1-3 01-04	ПЕТЛЯ СТРОПОВОЧНАЯ СП5	2	
				ДЕТАЛИ		
БЧ		6	8.013.220	СТ. ОТД. ГОСТ 5781-82* Ф8 А-III L=220	2	0.09КГ
				1.020.1-3ПВ.1-2 24-Q1 КПЩ 36.31.3,5		
				СБОРОЧНЫЕ ЕДИНИЦЫ		
А4		1	1.020.1-3ПВ.1-2 36-01	КАРКАС ПЛОСКИЙ КР4	15	
А4		2	1.020.1-3ПВ.1-2 46-03	СЕТКА С10	1	
А4		4	1.030.1-1.1-3 01-06	ПЕТЛЯ СТРОПОВОЧНАЯ СП7	2	
				ДЕТАЛИ		
БЧ		6	10.013.320	СТ. ОТД. ГОСТ 5781-82* Ф10 А-III L=320	2	0.20КГ

ЭПВЦ КиевЗНИИЭП | ОПЕРАТОР ТЛП КОРТ | Скола

ВЗАМ ИНВ № | ПОДПИСЬ И ДАТА | ИНВ № ПОДЛ

1.020.1-3ПВ.1-2 24

НАЧ ОТД	Шевченко	
Н КОНТР	Ребров	
ГЛ СПЕЦ	Ничипоренко	
ПРОВЕРИЛ	Ничипоренко	
РАЗРАБ	Шинчук	

КАРКАС ПРОСТРАНСТВЕННЫЙ КПЩ 36.31

СТАДИЯ	ЛИСТ	ЛИСТОВ
Р		1

ГОСГРАЖДАНСТРОЙ КиевЗНИИЭП

ФОРМАТ А4

ФОРМАТ	ЗОНА	ПОЗ.	ОБОЗНАЧЕНИЕ	НАИМЕНОВАНИЕ	КОЛ	ПРИМЕЧАНИЕ

ЭПВЦ Киев ЗНИИЭП | ОПЕРАТОР ТЛП КОРТ

ВЗАМ ИНВ № | ПОДПИСЬ И ДАТА | ИНВ № ПОДЛ

37

9148/1

ЛИС

ФОРМАТ А4

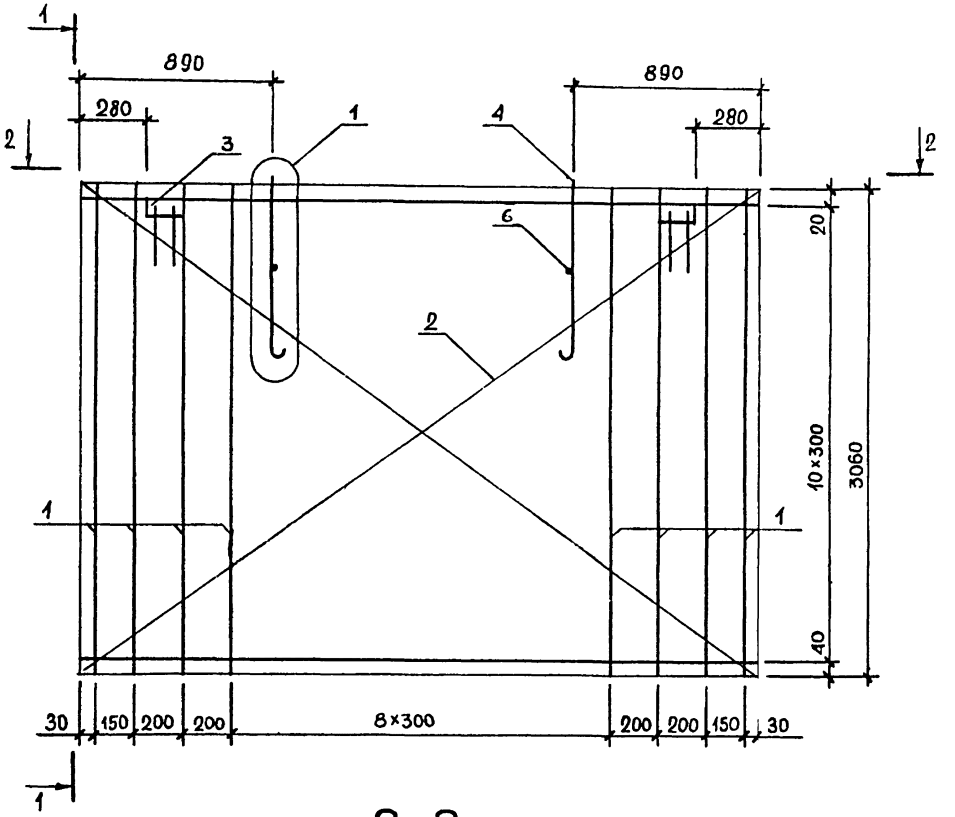

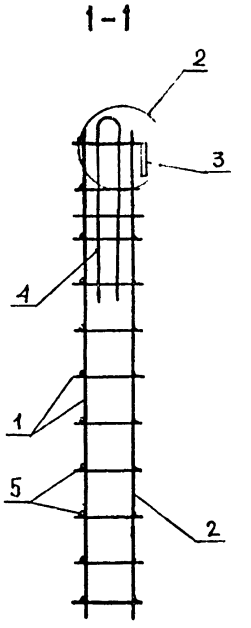

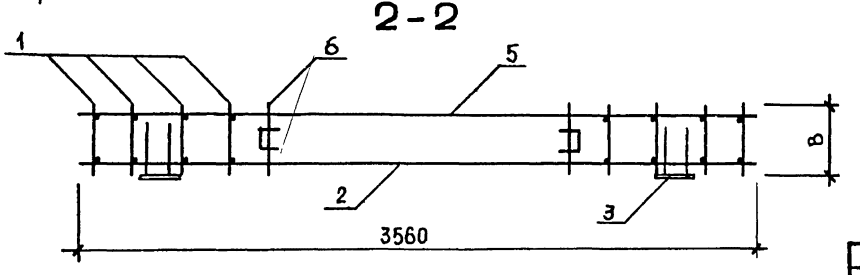

ОБОЗНАЧЕНИЕ	МАРКА	В,ММ	МАССА,КГ
I.020.I-3ПВ.I-2 24	КПЦ 36.3I.2,5	220	74.67
-0I	КПЦ 36.3I.3,5	320	68.46

38

9148/1

НАЧ.ОТД	Шевченко	
Н.КОНТР	Ребров	
ГЛ.СПЕЦ	Ничипоренко	
ПРОВЕРИЛ	Ничипоренко	
РАЗРАБ.	Греськив	

1.020.1-3ПВ.1-2 24СБ

КАРКАС ПРОСТРАНСТВЕННЫЙ КПЦ 36.3I СБОРОЧНЫЙ ЧЕРТЕЖ

СТАДИЯ	МАССА	МАСШТАБ
Р	СМ ТАБЛ	
ЛИСТ	ЛИСТОВ	

ГОСГРАЖДАНСТРОЙ КиевЗНИИЭП

ФОРМАТ А3

ФОРМАТ	ЗОНА	ПОЗ	ОБОЗНАЧЕНИЕ	НАИМЕНОВАНИЕ	КОЛ	ПРИМЕЧАНИЕ
				ДОКУМЕНТАЦИЯ		
А3			1.020.1-3ПВ.1-2 25СБ	СБОРОЧНЫЙ ЧЕРТЕЖ		
А3			1.020.1-3ПВ.1-2 00Д2	УЗЛЫ АРМАТУРНЫЕ		
А4			1.020.1-3ПВ.1-2 00ТО	ТЕХНИЧЕСКОЕ ОПИСАНИЕ		
				СБОРОЧНЫЕ ЕДИНИЦЫ		
А4		3	1.020.1-3ПВ.1-2 51	ИЗДЕЛИЕ ЗАКЛАДНОЕ М1	2	
				ДЕТАЛИ		
ВЧ		6	5.041.1160	СТ. ОТД. ГОСТ 6727-80 Ф5 ВР-I L=1160	13	0.16КГ
ВЧ		8	10.013.350	СТ. ОТД. ГОСТ 5781-82* Ф10 А-III L=350	4	0.22КГ
			ПЕРЕМЕННЫЕ ДАННЫЕ	ДЛЯ ИСПОЛНЕНИЙ:		
				1.020.1-3ПВ.1-2 25 КПЦ 12.36.2,5		
				СБОРОЧНЫЕ ЕДИНИЦЫ		
А4		1	1.020.1-3ПВ.1-2 37	КАРКАС ПЛОСКИЙ КР5	7	
А4		2	1.020.1-3ПВ.1-2 47	СЕТКА С13	1	
А4		4	1.030.1-1.1-3 01-02	ПЕТЛЯ СТРОПОВОЧНАЯ СП3	2	
А4		5	1.020.1-3ПВ.1-2 50-02	СПГ3	2	
				ДЕТАЛИ		
ВЧ		7	8.013.220	СТ. ОТД. ГОСТ 5781-82* Ф8 А-III L=220	2	0.09КГ
				1.020.1-3ПВ.1-2 25-01 КПЦ 12.36.3,5		
				СБОРОЧНЫЕ ЕДИНИЦЫ		
А4		1	1.020.1-3ПВ.1-2 37-01	КАРКАС ПЛОСКИЙ КР6	7	
А4		2	1.020.1-3ПВ.1-2 47-01	СЕТКА С14	1	
А4		4	1.030.1-1.1-3 01-03	ПЕТЛЯ СТРОПОВОЧНАЯ СП4	2	
А4		5	1.020.1-3ПВ.1-2 50-07	СПГ8	2	

ЭПВЦ КиевЗНИИЭП | ТЛП КОРТ

1.020.1-3ПВ.1-2 25

НАЧ ОТД	Шевченко		КАРКАС ПРОСТРАНСТВЕННЫЙ КПЦ 12.36	СТАДИЯ	ЛИСТ	ЛИСТОВ
Н КОНТР	Ребров			Р	1	2
ГЛ СПЕЦ	Ничипоренко			ГОСГРАЖДАНСТРОЙ КиевЗНИИЭП		
ПРОВЕРИЛ	Ничипоренко					
РАЗРАБ	Линчук					

ФОРМАТ А4

3

ФОРМАТ	ЗОНА	ПОЗ.	ОБОЗНАЧЕНИЕ	НАИМЕНОВАНИЕ	КОЛ	ПРИМЕЧАНИЕ
				ДЕТАЛИ		
ВЧ		7	10.013.320	СТ. ОТД. ГОСТ 5781-82* Ф10 А-III L=320	2	0.20КГ

Скола

ЭПВЦ КиевЗНИИЭП | ОПЕРАТОР ТЛП КОРТ

ВЗАМ ИНВ № | ПОДПИСЬ И ДАТА | ИНВ № ПОДЛ

39

9148/1

1.020.1-3ПВ.1-2 25

ЛИСТ 2

ФОРМАТ А4

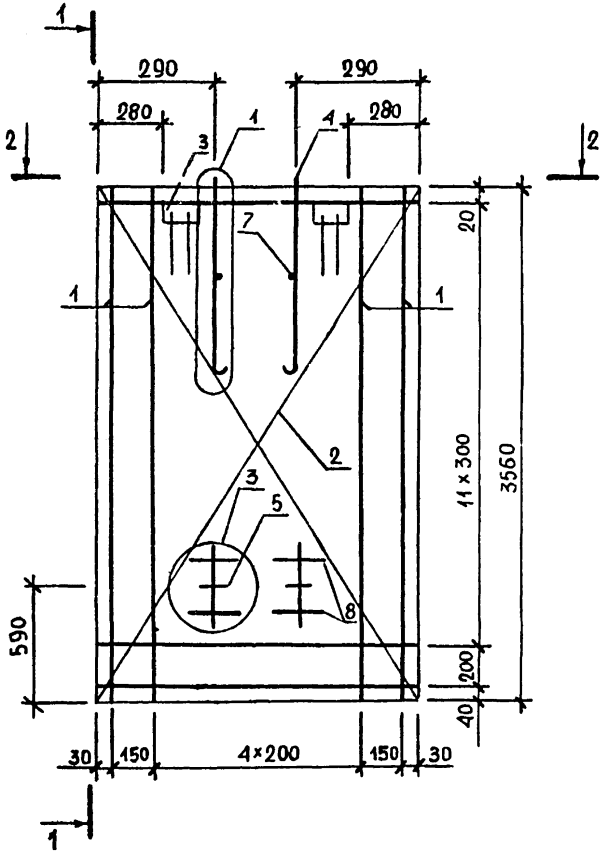

2-2

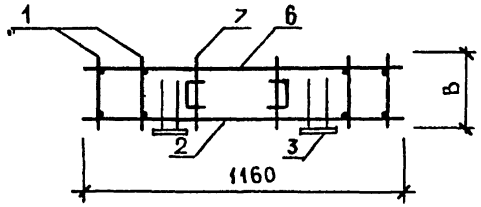

1-1

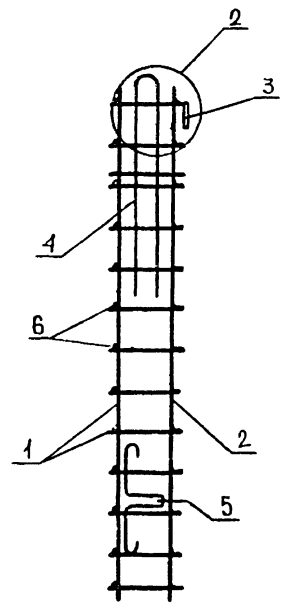

ОБОЗНАЧЕНИЕ	МАРКА	В,ММ	МАССА,КГ
I.020.I-3ПВ.I-2 25	КПЦ I2.36.2,5	220	46,87
-0I	КПЦ I2.36.3,5	320	4I,98

9148/1

НАЧОТД	Шевченко	
НКОНТР	Ребров	
ГЛ.СПЕЦ	Ничипоренко	
ПРОВЕРИЛ	Ничипоренко	
РАЗРАБ.	Греських	

1.020.1-3ПВ.1-2 25СБ

КАРКАС ПРОСТРАНСТВЕННЫЙ КПЦ I2.36 СБОРОЧНЫЙ ЧЕРТЕЖ

СТАДИЯ	МАССА	МАСШТАБ
Р	СМ ТАБЛ	
ЛИСТ	ЛИСТОВ 1И	

ГОСГРАЖДАНСТРОЙ
КиевЗНИИЭП

ФОРМАТ	ЗОНА	ПОЗ	ОБОЗНАЧЕНИЕ	НАИМЕНОВАНИЕ	КОЛ	ПРИМЕЧАНИЕ
				ДОКУМЕНТАЦИЯ		
А3			1.020.1-3ПВ.1-2 26СБ	СБОРОЧНЫЙ ЧЕРТЕЖ		
А3			1.020.1-3ПВ.1-2 00Д2	УЗЛЫ АРМАТУРНЫЕ		
А4			1.020.1-3ПВ.1-2 00ТО	ТЕХНИЧЕСКОЕ ОПИСАНИЕ		
				СБОРОЧНЫЕ ЕДИНИЦЫ		
А4		3	1.020.1-3ПВ.1-2 51	ИЗДЕЛИЕ ЗАКЛАДНОЕ М1	2	
				ДЕТАЛИ		
ВЧ		6	5.041.1160	СТ. ОТД. ГОСТ 6727-80 Ф5 ВР-I L=1160	14	0.16КГ
ВЧ		8	10.013.350	СТ. ОТД. ГОСТ 5781-82* Ф10 А-III L=350	4	0.22КГ
			ПЕРЕМЕННЫЕ ДАННЫЕ	ДЛЯ ИСПОЛНЕНИЙ:		
				1.020.1-3ПВ.1-2 26 КПЩ 12.39.2,5		
				СБОРОЧНЫЕ ЕДИНИЦЫ		
А4		1	1.020.1-3ПВ.1-2 38	КАРКАС ПЛОСКИЙ КР7	7	
А4		2	1.020.1-3ПВ.1-2 48	СЕТКА С17	1	
				ПЕТЛЯ СТРОПОВОЧНАЯ		
А4		4	1.030.1-1.1-3 01-02	СП3	2	
А4		5	1.020.1-3ПВ.1-2 50-02	СПГ3	2	
				ДЕТАЛИ		
ВЧ		7	8.013.220	СТ. ОТД. ГОСТ 5781-82* Ф8 А-III L=220	2	0.09КГ
				1.020.1-3ПВ.1-2 26-01 КПЩ 12.39.3,5		
				СБОРОЧНЫЕ ЕДИНИЦЫ		
А4		1	1.020.1-3ПВ.1-2 38-01	КАРКАС ПЛОСКИЙ КР8	7	
А4		2	1.020.1-3ПВ.1-2 48-01	СЕТКА С18	1	
				ПЕТЛЯ СТРОПОВОЧНАЯ		
А4		4	1.030.1-1.1-3 01-03	СП4	2	
А4		5	1.020.1-3ПВ.1-2 50-03	СПГ4	2	

1.020.1-3ПВ.1-2 26

НАЧ ОТД	Шевченко	
Н КОНТР	Ребров	
ГЛ СПЕЦ	Ничипоренко	
ПРОВЕРИЛ	Ничипоренко	
РАЗРАБ	Пинчук	

КАРКАС ПРОСТРАНСТВЕННЫЙ КПЩ 12.39

СТАДИЯ	ЛИСТ	ЛИСТОВ
Р	1	2

ГОСГРАЖДАНСТРОЙ КиевЗНИИЭП

ФОРМАТ А4

ФОРМАТ	ЗОНА	ПОЗ	ОБОЗНАЧЕНИЕ	НАИМЕНОВАНИЕ	КОЛ	ПРИМЕЧАНИЕ
				ДЕТАЛИ		
ВЧ		7	10.013.320	СТ. ОТД. ГОСТ 5781-82* Ф10 А-III L=320	2	0.20КГ

41

9148/1

1.020.1-3ПВ.1-2 26

ЛИСТ 2

ФОРМАТ А4

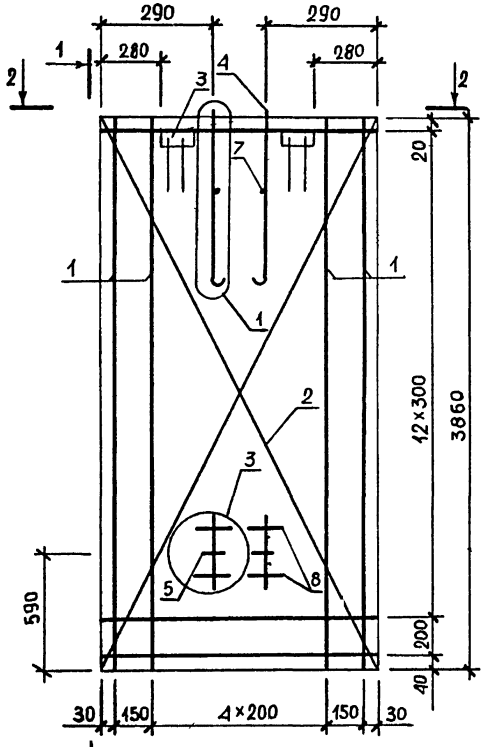

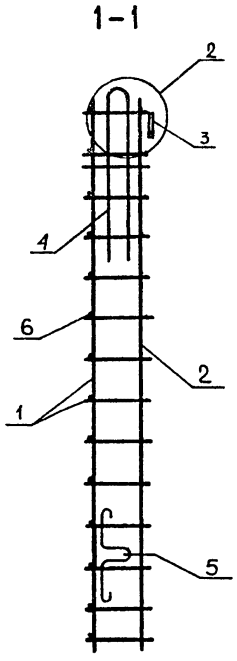

ОБОЗНАЧЕНИЕ	МАРКА	В,ММ	МАССА,КГ
1.020.1-3ПВ.1-2 26	КПЩ 12.39.2,5	220	68,12
-01	КПЩ 12.39.3,5	320	61,39

42
9148/1

НАЧ.ОТД	Шевченко		
Н.КОНТР	Ребров		
ГЛ.СПЕЦ	Ничипоренко		
ПРОВЕРИЛ	Ничипоренко		
РАЗРАБ	Греських		

1.020.1-3ПВ.1-2 26СБ

КАРКАС ПРОСТРАНСТВЕННЫЙ КПЩ 12.39 СБОРОЧНЫЙ ЧЕРТЁЖ

СТАДИЯ	МАССА	МАСШТАБ
Р	СМ ТАБЛ	
ЛИСТ	ЛИСТОВ 1И	

ГОСГРАЖДАНСТРОЙ
КиевЗНИИЭП

ФОРМАТ	ЗОНА	ПОЗ	ОБОЗНАЧЕНИЕ	НАИМЕНОВАНИЕ	КОЛ	ПРИМЕЧАНИЕ
				ДОКУМЕНТАЦИЯ		
А3			1.020.1-3ПВ.1-2 27СВ	СБОРОЧНЫЙ ЧЕРТЕЖ		
А3			1.020.1-3ПВ.1-2 00Д2	УЗЛЫ АРМАТУРНЫЕ		
А4			1.020.1-3ПВ.1-2 00ТО	ТЕХНИЧЕСКОЕ ОПИСАНИЕ		
				СБОРОЧНЫЕ ЕДИНИЦЫ		
А4		3	1.020.1-3ПВ.1-2 51	ИЗДЕЛИЕ ЗАКЛАДНОЕ М1	2	
				ДЕТАЛИ		
				СТ. ОТД. ГОСТ 6727-80		
БЧ		6	5.041.1160	Ф5 ВР-I L=1160	16	0.16КГ
				СТ. ОТД. ГОСТ 5781-82*		
БЧ		8	10.013.350	Ф10 А-III L=350	4	0.22КГ
			ПЕРЕМЕННЫЕ ДАННЫЕ	ДЛЯ ИСПОЛНЕНИЙ:		
				1.020.1-3ПВ.1-2 27 КПЩ 12.45.2,5		
				СБОРОЧНЫЕ ЕДИНИЦЫ		
А4		1	1.020.1-3ПВ.1-2 39	КАРКАС ПЛОСКИЙ КР9	7	
А4		2	1.020.1-3ПВ.1-2 49	СЕТКА С21	1	
				ПЕТЛЯ СТРОПОВОЧНАЯ		
А4		4	1.030.1-1.1-3 01-02	СП3	2	
А4		5	1.020.1-3ПВ.1-2 50-02	СПГ3	2	
				ДЕТАЛИ		
				СТ. ОТД. ГОСТ 5781-82*		
БЧ		7	8.013.220	Ф8 А-III L=220	2	0.09КГ
				1.020.1-3ПВ.1-2 27-01 КПЩ 12.45.3,5		
				СБОРОЧНЫЕ ЕДИНИЦЫ		
А4		1	1.020.1-3ПВ.1-2 39-01	КАРКАС ПЛОСКИЙ КР10	7	
А4		2	1.020.1-3ПВ.1-2 49-01	СЕТКА С22	1	
				ПЕТЛЯ СТРОПОВОЧНАЯ		
А4		4	1.030.1-1.1-3 01-03	СП4	2	
А4		5	1.020.1-3ПВ.1-2 50-03	СПГ4	2	

1.020.1-3ПВ.1-2 27

НАЧ ОТД	Шевченко	
Н КОНТР	Ребрав	
ГЛ СПЕЦ	Ничипоренко	
ПРОВЕРИЛ	Ничипоренко	
РАЗРАБ	Пинчук	

КАРКАС ПРОСТРАНСТВЕННЫЙ КПЩ 12.45

СТАДИЯ	ЛИСТ	ЛИСТОВ
Р	1	2

ГОСГРАЖДАНСТРОЙ КиевЗНИИЭП

КиевЗНИИЭП ТЛП КОРТ

ФОРМАТ А4

ФОРМАТ	ЗОНА	ПОЗ	ОБОЗНАЧЕНИЕ	НАИМЕНОВАНИЕ	КОЛ	ПРИМЕЧАНИЕ
				ДЕТАЛИ		
				СТ. ОТД. ГОСТ 5781-82*		
БЧ		7	10.013.320	Ф10 А-III L=320	2	0.20КГ

ЭПВЦ Киев ЗНИИЭП ОПЕРАТОР ТЛП КОРТ

Скопо

ВЗАМ.ИНВ.№ | ПОДПИСЬ И ДАТА | ИНВ.№ ПОДЛ

43

9148/1

1.020.1-3ПВ.1-2 27

ЛИСТ 2

ФОРМАТ А4

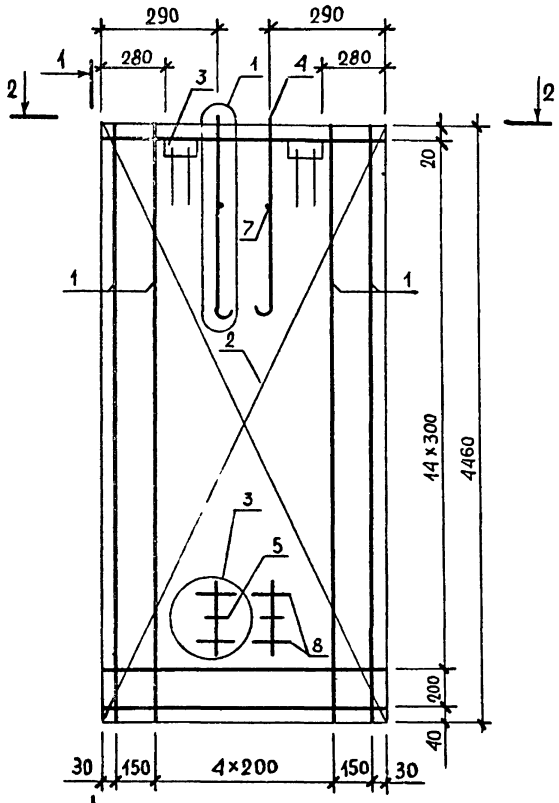

2 - 2

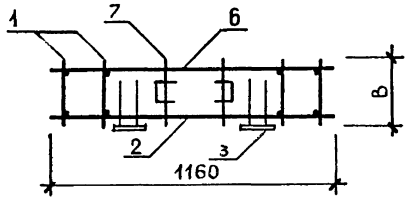

1 - 1

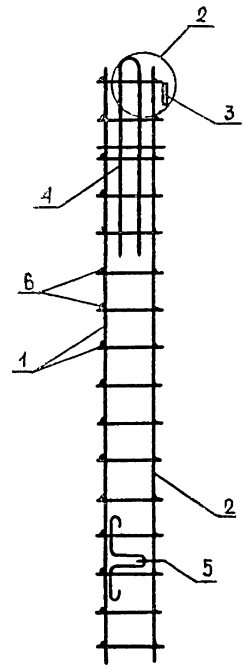

ОБОЗНАЧЕНИЕ	МАРКА	В,ММ	МАССА,КГ
I.020.I-3ПВ.I-2 27	КПЩ I2.45.2,5	220	88,98
-0I	КПЩ I2.45.3,5	320	79,49

А4

9148/1

НАЧ ОТД	Шевченка		
Н КОНТР	Ребров		
ГЛ СПЕЦ	Ничипоренко		
ПРОВЕРИЛ	Ничипоренко		
РАЗРАБ.	Греськив		

1.020.1-3ПВ.1-2 27СБ

КАРКАС ПРОСТРАНСТВЕННЫЙ КПЩ I2.45 СБОРОЧНЫЙ ЧЕРТЕЖ

СТАДИЯ	МАССА	МАСШТАБ
Р	СМ ТАБЛ	
ЛИСТ	ЛИСТОВ 1И	

ГОСГРАЖДАНСТРОЙ КиевЗНИИЭП

ФОРМАТ А3

ФОРМАТ	ЗОНА	ПОЗ	ОБОЗНАЧЕНИЕ	НАИМЕНОВАНИЕ	КОЛ	ПРИМЕЧАНИЕ
				ДОКУМЕНТАЦИЯ		
А3			1.020.1-3ПВ.1-2 28СБ	СБОРОЧНЫЙ ЧЕРТЕЖ		
А3			1.020.1-3ПВ.1-2 00Д2	УЗЛЫ АРМАТУРНЫЕ		
А4			1.020.1-3ПВ.1-2 00ТО	ТЕХНИЧЕСКОЕ ОПИСАНИЕ		
				СБОРОЧНЫЕ ЕДИНИЦЫ		
А4		3	1.020.1-3ПВ.1-2 51	ИЗДЕЛИЕ ЗАКЛАДНОЕ М1	2	
				ДЕТАЛИ		
БЧ		5	6.013.5960	СТ. ОТД. ГОСТ 5781-82* Ф6 А-III L=5960	9	1.32КГ
			ПЕРЕМЕННЫЕ ДАННЫЕ	ДЛЯ ИСПОЛНЕНИЙ:		
				1.020.1-3ПВ.1-2 28 КПЩ 60.23.2,5		
				СБОРОЧНЫЕ ЕДИНИЦЫ		
А4		1	1.020.1-3ПВ.1-2 35	КАРКАС ПЛОСКИЙ КР1	23	
А4		2	1.020.1-3ПВ.1-2 45-04	СЕТКА С5	1	
А4		4	1.030.1-1.1-3 01-05	ПЕТЛЯ СТРОПОВОЧНАЯ СП6	2	
				ДЕТАЛИ		
БЧ		6	8.013.220	СТ. ОТД. ГОСТ 5781-82* Ф8 А-III L=220	2	0.09КГ
				1.020.1-3ПВ.1-2 28-01 КПЩ 60.23.3,5		
				СБОРОЧНЫЕ ЕДИНИЦЫ		
А4		1	1.020.1-3ПВ.1-2 35-01	КАРКАС ПЛОСКИЙ КР2	23	
А4		2	1.020.1-3ПВ.1-2 45-05	СЕТКА С6	1	
А4		4	1.030.1-1.1-3 01-07	ПЕТЛЯ СТРОПОВОЧНАЯ СП8	2	
				ДЕТАЛИ		
БЧ		6	10.013.320	СТ. ОТД. ГОСТ 5781-82* Ф10 А-III L=320	2	0.20КГ

ЭПВЦ КиевЗНИИЭП ТЛП КОРТ

ИНВ № ПОДЛ | ПОДПИСЬ И ДАТА | ВЗАМ ИНВ №

1.020.1-3ПВ.1-2 28

НАЧ ОТД	Шевченко		
Н КОНТР	Ребров		
ГЛ СПЕЦ	Ничипоренко		
ПРОВЕРИЛ	Ничипоренко		
РАЗРАБ	Пинчук		

КАРКАС ПРОСТРАНСТВЕННЫЙ КПЩ 60.23

СТАДИЯ	ЛИСТ	ЛИСТОВ
Р		1

ГОСГРАЖДАНСТРОЙ КиевЗНИИЭП

ФОРМАТ А4

ЭПВЦ КиевЗНИИЭП ОПЕРАТОР ТЛП КОРТ

ИНВ № ПОДЛ | ПОДПИСЬ И ДАТА | ВЗАМ ИНВ №

ФОРМАТ	ЗОНА	ПОЗ	ОБОЗНАЧЕНИЕ	НАИМЕНОВАНИЕ	КОЛ	ПРИМЕЧАНИЕ

45

9148/1

ЛИСТ

ФОРМАТ А4

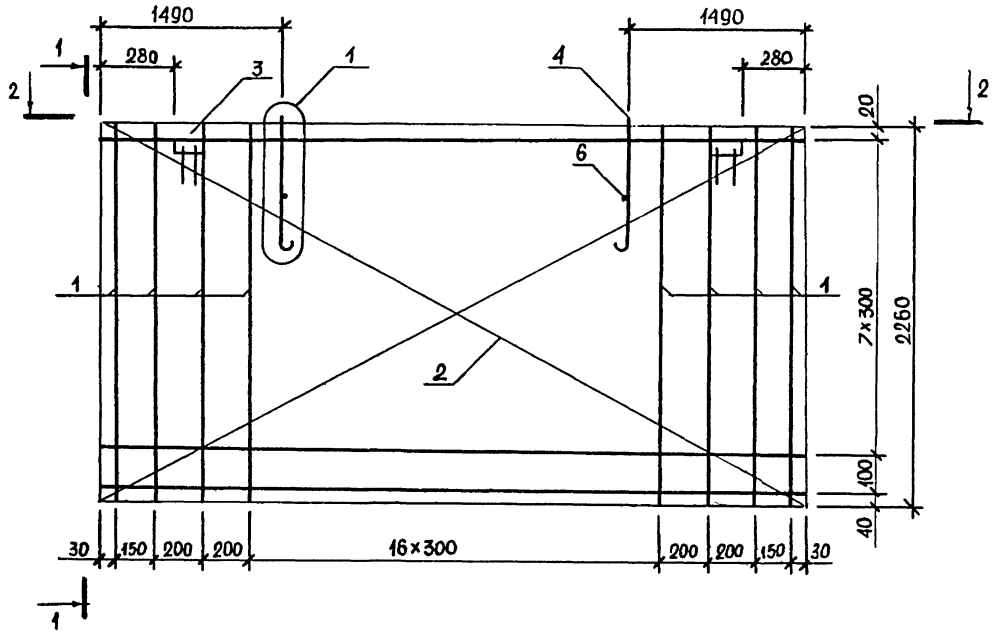

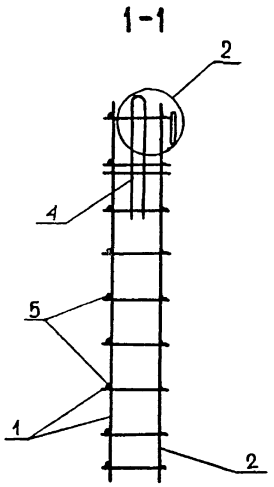

2-2

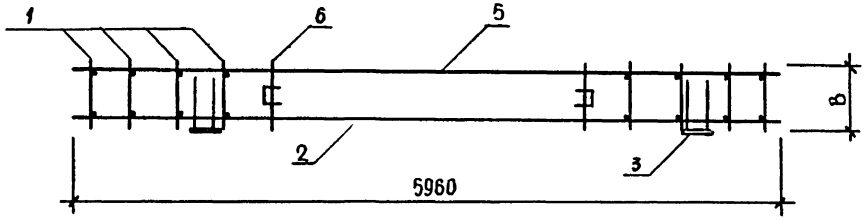

ОБОЗНАЧЕНИЕ	МАРКА	В,ММ	МАССА,КГ
I.020.I-3ПВ.I-2 28	КПЦ 60.23.2,5	220	86,59
-0I	КПЦ 60.23.3,5	320	8I,8I

9148/1

			1.020.1-3ПВ.1-2 28СБ
			КАРКАС ПРОСТРАНСТВЕННЫЙ КПЦ 60.23 СБОРОЧНЫЙ ЧЕРТЕЖ
НАЧОТД	Шевченко		
НКОНТР	Ребров		
ГЛСПЕЦ	Ничипоренко		
ПРОВЕРИЛ	Ничипоренко		
РАЗРАБ.	Греських		

СТАДИЯ	МАССА	МАСШТАБ
Р	СМ ТАБЛ	
ЛИСТ	ЛИСТОВ 1	

ГОСГРАЖДАНСТРОЙ
КиевЗНИИЭП

ФОРМАТ А3

ФОРМАТ	ЗОНА	ПОЗ	ОБОЗНАЧЕНИЕ	НАИМЕНОВАНИЕ	КОЛ.	ПРИМЕЧАНИЕ
				ДОКУМЕНТАЦИЯ		
А3			1.020.1-3ПВ.1-2 29СВ	СВОРОЧНЫЙ ЧЕРТЕЖ		
А3			1.020.1-3ПВ.1-2 00Д2	УЗЛЫ АРМАТУРНЫЕ		
А4			1.020.1-3ПВ.1-2 00ТО	ТЕХНИЧЕСКОЕ ОПИСАНИЕ		
				СБОРОЧНЫЕ ЕДИНИЦЫ		
А4		3	1.020.1-3ПВ.1-2 51	ИЗДЕЛИЕ ЗАКЛАДНОЕ М1	2	
				ДЕТАЛИ		
ВЧ		5	6.013.5960	СТ. ОТД. ГОСТ 5781-82* Ф6 А-III L=5960	11	1.32КГ
			ПЕРЕМЕННЫЕ ДАННЫЕ	ДЛЯ ИСПОЛНЕНИЙ:		
				1.020.1-3ПВ.1-2 29 КПЩ 60.31.2,5		
				СБОРОЧНЫЕ ЕДИНИЦЫ		
А4		1	1.020.1-3ПВ.1-2 36	КАРКАС ПЛОСКИЙ КР3	23	
А4		2	1.020.1-3ПВ.1-2 46-04	СЕТКА С11	1	
А4		4	1.030.1-1.1-3 01-06	ПЕТЛЯ СТРОПОВОЧНАЯ СП7	2	
				ДЕТАЛИ		
ВЧ		6	8.013.220	СТ. ОТД. ГОСТ 5781-82* Ф8 А-III L=220	2	0.09КГ
				1.020.1-3ПВ.1-2 29-01 КПЩ 60.31.3,5		
				СБОРОЧНЫЕ ЕДИНИЦЫ		
А4		1	1.020.1-3ПВ.1-2 36-01	КАРКАС ПЛОСКИЙ КР4	23	
А4		2	1.020.1-3ПВ.1-2 46-05	СЕТКА С12	1	
А4		4	1.030.1-1.1-3 01-08	ПЕТЛЯ СТРОПОВОЧНАЯ СП9	2	
				ДЕТАЛИ		
ВЧ		6	10.013.320	СТ. ОТД. ГОСТ 5781-82* Ф10 А-III L=320	2	0.20КГ

ЭПВЦ КиевЗНИИЭП | ОПЕРАТОР ТЛП КОРТ | ВЗАМ ИНВ № | ПОДПИСЬ И ДАТА | ИНВ № ПОДЛ

1.020.1-3ПВ.1-2 29

НАЧ ОТД	Шевченка			
Н КОНТР	Ребрав			
ГЛ СПЕЦ	Ничипоренко			
ПРОВЕРИЛ	Ничипоренко			
РАЗРАБ	Гринчук			

КАРКАС ПРОСТРАНСТВЕННЫЙ КПЩ 60.31

СТАДИЯ	ЛИСТ	ЛИСТОВ
Р		1

ГОСГРАЖДАНСТРОЙ КиевЗНИИЭП

ЭПВЦ КиевЗНИИЭП | ОПЕРАТОР ТЛП КОРТ | ВЗАМ ИНВ № | ПОДПИСЬ И ДАТА | ИНВ № ПОДЛ

ФОРМАТ	ЗОНА	ПОЗ	ОБОЗНАЧЕНИЕ	НАИМЕНОВАНИЕ	КОЛ.	ПРИМЕЧАНИЕ

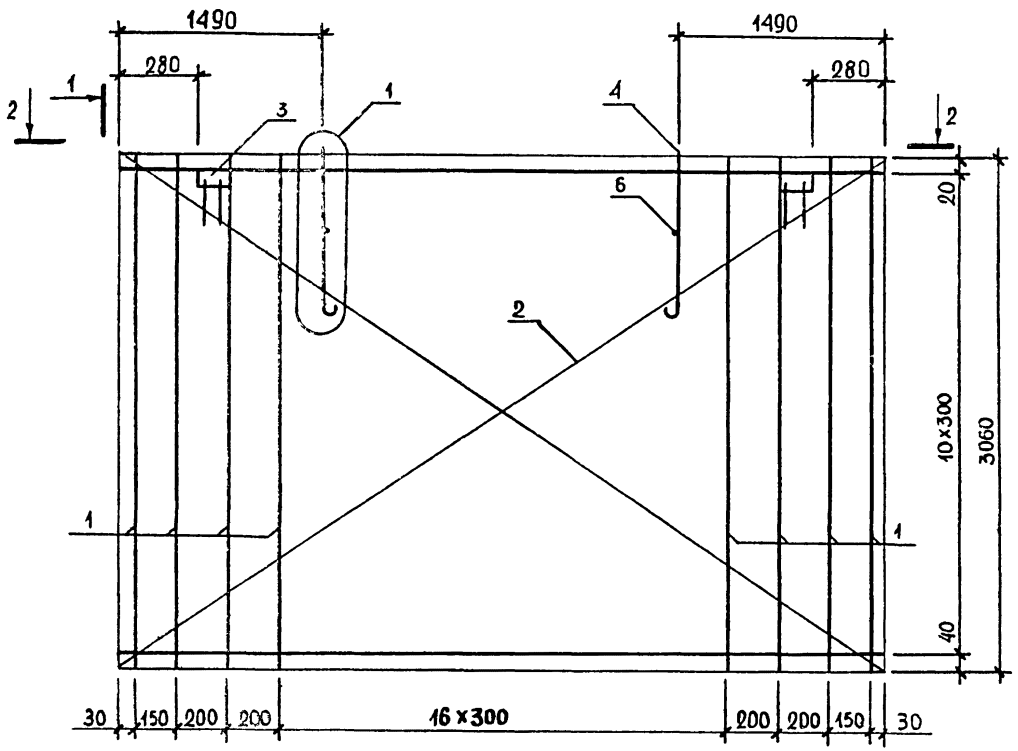

1-1

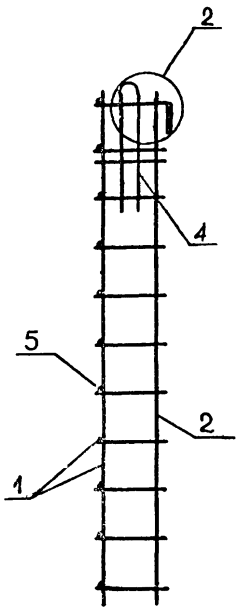

2-2

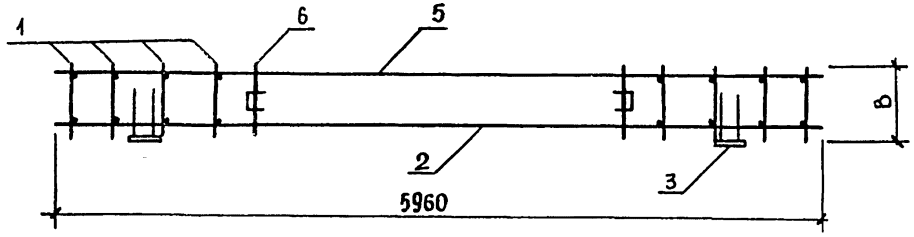

ОБОЗНАЧЕНИЕ	МАРКА	В,ММ	МАССА,КГ
I.020.I-3ПВ.I-2 29	КПЦ 60.3I.2,5	220	I33,66
-0I	КПЦ 60.3I.3,5	320	I2I,34

НАЧОТД	Шевченка		
Н.КОНТР	Ребров		
ГЛ.СПЕЦ	Ничипоренко		
ПРОВЕРИЛ	Ничипоренко		
РАЗРАБ.	Греських		

1.020.1-3ПВ.1-2 29СБ

КАРКАС ПРОСТРАНСТВЕННЫЙ КПЦ 60.3I СБОРОЧНЫЙ ЧЕРТЕЖ

СТАДИЯ	МАССА	МАСШТАБ
Р	СМ ТАБЛ	
ЛИСТ	ЛИСТОВ 1Ii	

ГОСГРАЖДАНСТРОЙ КиевЗНИИЭП

ФОРМАТ А3

ФОРМАТ	ЗОНА	ПОЗ	ОБОЗНАЧЕНИЕ	НАИМЕНОВАНИЕ	КОЛ	ПРИМЕЧАНИЕ
				ДОКУМЕНТАЦИЯ		
А4			1.020.1-3ПВ.1-2 30СВ	СВОРОЧНЫЙ ЧЕРТЕЖ		
А3			1.020.1-3ПВ.1-2 00Д2	УЗЛЫ АРМАТУРНЫЕ		
А4			1.020.1-3ПВ.1-2 00ТО	ТЕХНИЧЕСКОЕ ОПИСАНИЕ		
				СВОРОЧНЫЕ ЕДИНИЦЫ		
А4		3	1.020.1-3ПВ.1-2 51-01	ИЗДЕЛИЕ ЗАКЛАДНОЕ М2	2	
			ПЕРЕМЕННЫЕ ДАННЫЕ	ДЛЯ ИСПОЛНЕНИЙ:		
				1.020.1-3ПВ.1-2 30 КПЦ 46.230.25		
				СВОРОЧНЫЕ ЕДИНИЦЫ		
				КАРКАС ПЛОСКИЙ		
А4		1	1.020.1-3ПВ.1-2 40	КР11	2	
А4		2	1.020.1-3ПВ.1-2 35	КР1	1	
А4		4	1.030.1-1.1-3 01-01	ПЕТЛЯ СТРОПОВОЧНАЯ СП2	1	
				ДЕТАЛИ		
				СТ. ОТД. ГОСТ 6727-80		
ВЧ		5	5.041.430	Ф5 ВР-I L=430	18	0.06КГ
ВЧ		6	5.041.220	Ф5 ВР-I L=220	9	0.03КГ
				СТ. ОТД. ГОСТ 5781-82*		
ВЧ		7	8.013.220	Ф8 А-III L=220	1	0.09КГ
				1.020.1-3ПВ.1-2 30-01 КПЦ 56.230.35		
				СВОРОЧНЫЕ ЕДИНИЦЫ		
				КАРКАС ПЛОСКИЙ		
А4		1	1.020.1-3ПВ.1-2 40-01	КР12	2	
А4		2	1.020.1-3ПВ.1-2 35-01	КР2	1	
А4		4	1.030.1-1.1-3 01-02	ПЕТЛЯ СТРОПОВОЧНАЯ СП3	1	
				ДЕТАЛИ		
				СТ. ОТД. ГОСТ 6727-80		
ВЧ		5	5.041.530	Ф5 ВР-I L=530	18	0.07КГ
ВЧ		6	5.041.320	Ф5 ВР-I L=320	9	0.04КГ

ЭПВЦ КиевЗНИИЭП | ОПЕРАТОР ТЛП КОРТ | СКАЛА

ИНВ №ПОДЛ | ПОДПИСЬ И ДАТА | ВЗАМ ИНВ №

1.020.1-3ПВ.1-2 30

НАЧ ОТД	Шевченко		
Н КОНТР	Ребров		
ГЛ СПЕЦ	Чичипоренко		
ПРОВЕРИЛ	Чичипоренко		
РАЗРАБ	Пинчук		

КАРКАС ПРОСТРАНСТВЕННЫЙ КПЦ 46.230.25, КПЦ 56.230.35

СТАДИЯ	ЛИСТ	ЛИСТОВ
Р	1	2

ГОССТРОЙ КиевЗНИИЭП

ФОРМАТ А4

ФОРМАТ	ЗОНА	ПОЗ.	ОБОЗНАЧЕНИЕ	НАИМЕНОВАНИЕ	КОЛ	ПРИМЕЧАНИЕ
ВЧ		7	8.013.320	СТ. ОТД. ГОСТ 5781-82* Ф8 А-III L=320	1	0.13КГ

ЭПВЦ КиевЗНИИЭП | ОПЕРАТОР ТЛП КОРТ | СКАЛА

ИНВ №ПОДЛ | ПОДПИСЬ И ДАТА | ВЗАМ ИНВ №

49

9148/1

1.020.1-3ПВ.1-2 30

ЛИСТ 2

ФОРМАТ А4

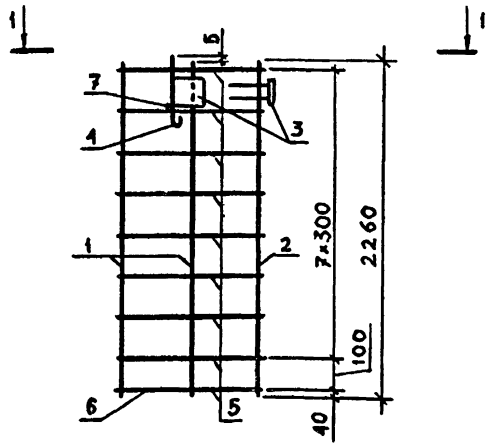

1-1

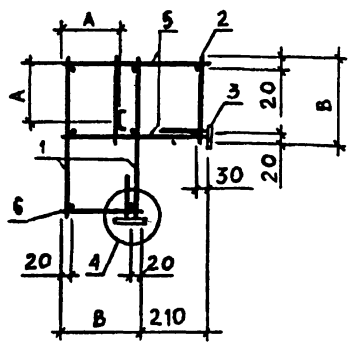

ОБОЗНАЧЕНИЕ	МАРКА	B,ММ	A,ММ	МАССА,КГ
I.020.I-3ПВ.I-2 30	КПЩ 46.230.25	220	I65	8,57
-0I	КПЩ 56.230.35	320	235	9,I0

НАЧ.ОТД	Шевченко		
Н.КОНТР	Ребров		
ГЛ.СПЕЦ	Ничипоренко		
ПРОВЕРИЛ	Ничипоренко		
РАЗРАБ.	Греськив		

1.020.1-3ПВ.1-2 30СБ

КАРКАС ПРОСТРАНСТВЕННЫЙ КПЩ.46.230.25, КПЩ.56.230.35 СБОРОЧНЫЙ ЧЕРТЁЖ

СТАДИЯ	МАССА	МАСШТАБ
Р	СМ ТАБЛ	
ЛИСТ	ЛИСТОВ 1	

ГОСГРАЖДАНСТРОЙ КиевЗНИИЭП

ФОРМАТ А4

СКАЛА

ОПЕРАТОР ТЛП КОРТ

ЭПВЦ КиевЗНИИЭП

ФОРМАТ	ЗОНА	ПОЗ	ОБОЗНАЧЕНИЕ	НАИМЕНОВАНИЕ	КОЛ.	ПРИМЕЧАНИЕ
				ДОКУМЕНТАЦИЯ		
А4			1.020.1-3ПВ.1-2 31СБ	СВОРОЧНЫЙ ЧЕРТЕЖ		
А3			1.020.1-3ПВ.1-2 00Д2	УЗЛЫ АРМАТУРНЫЕ		
А4			1.020.1-3ПВ.1-2 00ТО	ТЕХНИЧЕСКОЕ ОПИСАНИЕ		
				СВОРОЧНЫЕ ЕДИНИЦЫ		
А4		3	1.020.1-3ПВ.1-2 51-01	ИЗДЕЛИЕ ЗАКЛАДНОЕ М2	2	
			ПЕРЕМЕННЫЕ ДАННЫЕ	ДЛЯ ИСПОЛНЕНИЙ:		
				1.020.1-3ПВ.1-2 31 КПЩ 46.310.25		
				СВОРОЧНЫЕ ЕДИНИЦЫ		
				КАРКАС ПЛОСКИЙ		
А4		1	1.020.1-3ПВ.1-2 41	КР13	2	
А4		2	1.020.1-3ПВ.1-2 36	КР3	1	
А4		4	1.030.1-1.1-3 01-01	ПЕТЛЯ СТРОПОВОЧНАЯ СП2	1	
				ДЕТАЛИ		
				СТ. ОТД. ГОСТ 6727-80		
ВЧ		5	5.041.430	Ф5 ВР-I L=430	22	0.06КГ
ВЧ		6	5.041.220	Ф5 ВР-I L=220	II	0.03КГ
				СТ. ОТД. ГОСТ 5781-82*		
ВЧ		7	8.013.220	Ф8 А-III L=220	1	0.09КГ
				1.020.1-3ПВ.1-2 31-01 КПЩ 56.310.35		
				СВОРОЧНЫЕ ЕДИНИЦЫ		
				КАРКАС ПЛОСКИЙ		
А4		1	1.020.1-3ПВ.1-2 41-01	КР14	2	
А4		2	1.020.1-3ПВ.1-2 36-01	КР4	1	
А4		4	1.030.1-1.1-3 01-03	ПЕТЛЯ СТРОПОВОЧНАЯ СП4	1	
				ДЕТАЛИ		
				СТ. ОТД. ГОСТ 6727-80		
ВЧ		5	5.041.530	Ф5 ВР-I L=530	22	0.07КГ
ВЧ		6	5.041.320	Ф5 ВР-I L=320	II	0.04КГ

50

9148/1

ВЗАМ.ИНВ.№

ПОДПИСЬ И ДАТА

ИНВ.№ ПОДЛ.

НАЧ.ОТД	Шевченко		
Н.КОНТР	Ребров		
ГЛ.СПЕЦ	Ничипоренко		
ПРОВЕРИЛ	Ничипоренко		
РАЗРАБ	Пинчук		

1.020.1-3ПВ.1-2 31

КАРКАС ПРОСТРАНСТВЕННЫЙ КПЩ 46.310.25, КПШ 56.310.35

СТАДИЯ	ЛИСТ	ЛИСТОВ
Р	1	2

ГОСГРАЖДАНСТРОЙ КиевЗНИИЭП

ФОРМАТ А4

ФОРМАТ	ЗОНА	ПОЗ	ОБОЗНАЧЕНИЕ	НАИМЕНОВАНИЕ	КОЛ	ПРИМЕЧАНИЕ
БЧ		7	8.013.320	СТ. ОТД. ГОСТ 5781-82* Ф8 А-Ш L=320	1	0.13КГ

СКАЛА

ОПЕРАТОР ТЛП КОРТ

ЭПВЦ Киев ЗНИИЭП

ВЗАМ ИНВ №

ПОДПИСЬ И ДАТА

ИНВ № ПОДЛ

1.020.1-3ПВ.1-2 31

ЛИСТ 2

СКАЛА

ОПЕРАТОР ТЛП КОРТ

ЭПВЦ КиевЗНИИЭП

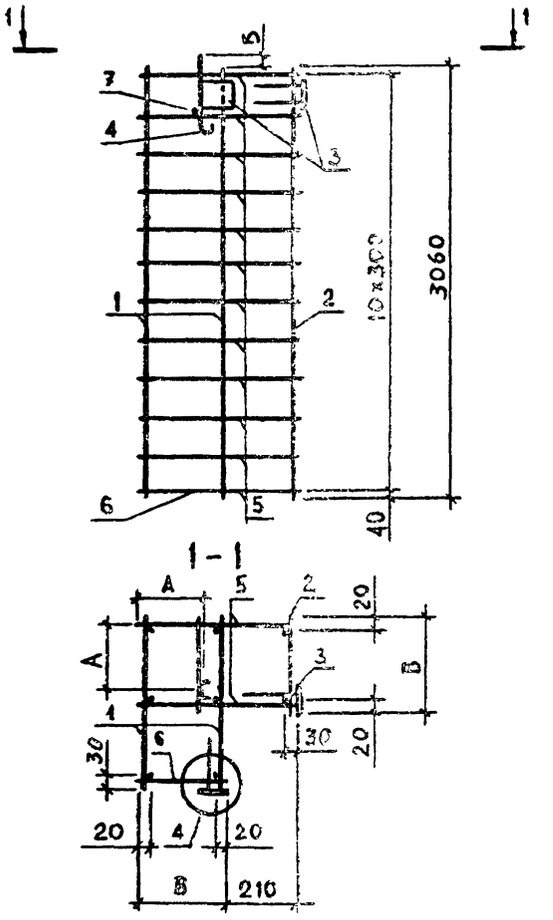

51

ОБОЗНАЧЕНИЕ	МАРКА	В,ММ	А,ММ	МАССА,КГ
I.020.I-3ПВ.I-2 3I	КПЦ 46.3I0.25	220	I65	I0,48
-0I	КПЦ 56.3I0.35	320	235	II,54

9148/1

ВЗАМ ИНВ №

ПОДПИСЬ И ДАТА

ИНВ № ПОДЛ

НАЧ ОТД	Шевченко	
Н КОНТР	Ребров	
ГЛ СПЕЦ	Ничипоренко	
ПРОВЕРИЛ	Ничипоренко	
РАЗРАБ	Греськив	

1.020.1-3ПВ.1-2 31СБ

КАРКАС ПРОСТРАНСТВЕННЫЙ
КПЦ 46.3I0.25,
КПЦ 56.3I0.35
СБОРОЧНЫЙ ЧЕРТЕЖ

СТАДИЯ	МАССА	МАСШТАБ
Р	СМ ТАБЛ	

ЛИСТ | ЛИСТОВ 1

ГОСГРАЖДАНСТРОЙ
КиевЗНИИЭП

ФОРМАТ	ЗОНА	ПОЗ	ОБОЗНАЧЕНИЕ	НАИМЕНОВАНИЕ	КОЛ	ПРИМЕЧАНИЕ
				ДОКУМЕНТАЦИЯ		
А4			1.020.1-3ПВ.1-2 32СБ	СБОРОЧНЫЙ ЧЕРТЕЖ		
А3			1.020.1-3ПВ.1-2 00Д2	УЗЛЫ АРМАТУРНЫЕ		
А4			1.020.1-3ПВ.1-2 00ТО	ТЕХНИЧЕСКОЕ ОПИСАНИЕ		
				СВОРОЧНЫЕ ЕДИНИЦЫ		
А4		3	1.020.1-3ПВ.1-2 51-01	ИЗДЕЛИЕ ЗАКЛАДНОЕ М2 ПЕТЛЯ СТРОПОВОЧНАЯ	2	
А4		5	1.020.1-3ПВ.1-2 50-02	СПГ3	1	
				ДЕТАЛИ		
				СТ. ОТД. ГОСТ 5781-82*		
ВЧ		9	10.013.350	Ф10 А-III L=350	2	0.22КГ
			ПЕРЕМЕННЫЕ ДАННЫЕ	ДЛЯ ИСПОЛНЕНИЙ:		
				1.020.1-3ПВ.1-2 32 КПЩ 46.360.25		
				СВОРОЧНЫЕ ЕДИНИЦЫ		
				КАРКАС ПЛОСКИЙ		
А4		1	1.020.1-3ПВ.1-2 42	КР15	2	
А4		2	1.020.1-3ПВ.1-2 37	КР5	1	
А4		4	1.030.1-1.1-3 01-02	ПЕТЛЯ СТРОПОВОЧНАЯ СП3	1	
				ДЕТАЛИ		
				СТ. ОТД. ГОСТ 6727-80		
ВЧ		6	5.041.430	Ф5 ВР-I L=430	26	0.06КГ
ВЧ		7	5.041.220	Ф5 ВР-I L=220	13	0.03КГ
				СТ. ОТД. ГОСТ 5781-82*		
ВЧ		8	8.013.220	Ф8 А-III L=220	1	0.09КГ
				1.020.1-3ПВ.1-2 32-01 КПЩ 56.360.35		
				СВОРОЧНЫЕ ЕДИНИЦЫ		
				КАРКАС ПЛОСКИЙ		
А4		1	1.020.1-3ПВ.1-2 42-01	КР16	2	
А4		2	1.020.1-3ПВ.1-2 37-01	КР6	1	
А4		4	1.030.1-1.1-3 01-03	ПЕТЛЯ СТРОПОВОЧНАЯ СП4	1	

НАЧ ОТД	Шевченко		1.020.1-3ПВ.1-2 32
Н КОНТР	Ребрав		КАРКАС ПРОСТРАНСТВЕННЫЙ КПЩ 46.360.25, КПЩ 56.360.35
ГЛ СПЕЦ	Ничипоренко		СТАДИЯ: Р; ЛИСТ: 1; ЛИСТОВ: 2
ПРОВЕРИЛ	Ничипаренко		ГОСГРАЖДАНСТРОЙ КиевЗНИИЭП
РАЗРАБ	Пинчук		

ФОРМАТ А4

СКАЛА

ОПЕРАТОР ТЛП КОРТ

ЭПВЦ Киев ЗНИИЭП

ФОРМАТ	ЗОНА	ПОЗ	ОБОЗНАЧЕНИЕ	НАИМЕНОВАНИЕ	КОЛ	ПРИМЕЧАНИЕ
				ДЕТАЛИ		
				СТ. ОТД. ГОСТ 6727-80		
ВЧ		6	5.041.530	Ф5 ВР-I L=530	26	0.07КГ
ВЧ		7	5.041.320	Ф5 ВР-I L=320	13	0.04КГ
				СТ. ОТД. ГОСТ 5781-82*		
ВЧ		8	8.013.320	Ф8 А-III L=320	1	0.13КГ

ВЗАМ ИНВ №

ПОДПИСЬ И ДАТА

ИНВ №ПОДЛ

52

9148/1

ФОРМАТ А4

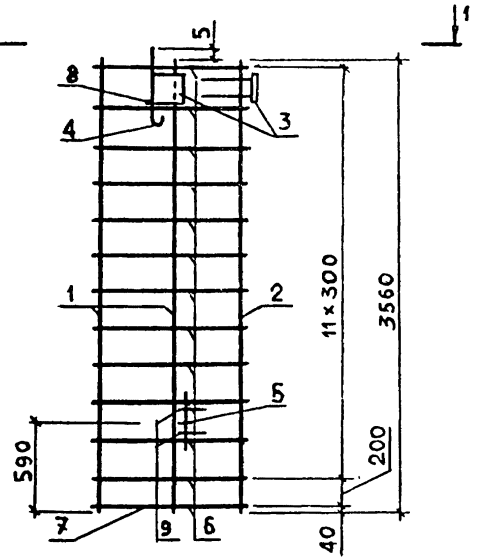

1-1

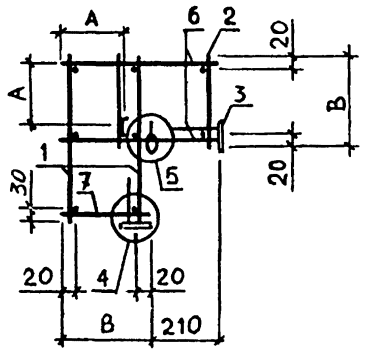

ОБОЗНАЧЕНИЕ	МАРКА	В,ММ	А,ММ	МАССА,КГ
I.020.I-3ПВ.I-2 32	КПЦ 46.360.25	220	I65	I3,55
-0I	КПЦ 56.360.35	320	235	I4.90

1.020.1-3ПВ.1-2 32СБ

КАРКАС ПРОСТРАНСТВЕННЫЙ
КПЦ 46.360.25,
КПЦ 56.360.35
СБОРОЧНЫЙ ЧЕРТЁЖ

СТАДИЯ	МАССА	МАСШТАБ
Р	СМ ТАБЛ	

ЛИСТ | ЛИСТОВ 1

ГОСГРАЖДАНСТРОЙ КиевЗНИИЭП

НАЧ ОТД	Шевченко	
Н КОНТР	Ребров	
ГЛ СПЕЦ	Ничипаренко	
ПРОВЕРИЛ	Ничипаренко	
РАЗРАБ	Гросбкий	

ЭПВЦ КиевЗНИИЭП | ОПЕРАТОР ТЛП КОРТ | СКАЛА

ФОРМАТ	ЗОНА	ПОЗ	ОБОЗНАЧЕНИЕ	НАИМЕНОВАНИЕ	КОЛ.	ПРИМЕЧАНИЕ
				ДОКУМЕНТАЦИЯ		
А4			1.020.1-3ПВ.1-2 33СБ	СБОРОЧНЫЙ ЧЕРТЕЖ		
А3			1.020.1-3ПВ.1-2 00Д2	УЗЛЫ АРМАТУРНЫЕ		
А4			1.020.1-3ПВ.1-2 00ТО	ТЕХНИЧЕСКОЕ ОПИСАНИЕ		
				СБОРОЧНЫЕ ЕДИНИЦЫ		
А4		3	1.020.1-3ПВ.1-2 51-01	ИЗДЕЛИЕ ЗАКЛАДНОЕ М2	2	
А4		5	1.020.1-3ПВ.1-2 50-02	ПЕТЛЯ СТРОПОВОЧНАЯ СПГ3	1	
				ДЕТАЛИ		
БЧ		9	10.013.350	СТ. ОТД. ГОСТ 5781-82* Ф10 А-Ш L=350	2	0.22КГ
			ПЕРЕМЕННЫЕ ДАННЫЕ	ДЛЯ ИСПОЛНЕНИЙ:		
				1.020.1-3ПВ.1-2 33 КПЦ 46.390.25		
				СБОРОЧНЫЕ ЕДИНИЦЫ		
				КАРКАС ПЛОСКИЙ		
А4		1	1.020.1-3ПВ.1-2 43	КР17	2	
А4		2	1.020.1-3ПВ.1-2 38	КР7	1	
А4		4	1.030.1-1.1-3 01-02	ПЕТЛЯ СТРОПОВОЧНАЯ СП3	1	
				ДЕТАЛИ		
БЧ		6	5.041.430	СТ. ОТД. ГОСТ 6727-80 Ф5 ВР-I L=430	28	0.06КГ
БЧ		7	5.041.220	Ф5 ВР-I L=220	14	0.03КГ
БЧ		8	8.013.220	СТ. ОТД. ГОСТ 5781-82* Ф8 А-Ш L=220	1	0.09КГ
				1.020.1-3ПВ.1-2 33-01 КПЦ 56.390.35		
				СБОРОЧНЫЕ ЕДИНИЦЫ		
				КАРКАС ПЛОСКИЙ		
А4		1	1.020.1-3ПВ.1-2 43-01	КР18	2	53
А4		2	1.020.1-3ПВ.1-2 38-01	КР8	1	
А4		4	1.030.1-1.1-3 01-03	ПЕТЛЯ СТРОПОВОЧНАЯ СП4	1	9148,1

1.020.1-3ПВ.1-2 33

НАЧ ОТД	Шевченко	
Н КОНТР	Ребров	
ГЛ СПЕЦ	Ничипаренко	
ПРОВЕРИЛ	Ничипаренко	
РАЗРАБ	Пинчук	

КАРКАС ПРОСТРАНСТВЕННЫЙ
КПЦ 46.390.25,
КПЦ 56.390.35

СТАДИЯ	ЛИСТ	ЛИСТОВ
Р	1	2

ГОСГРАЖДАНСТРОЙ КиевЗНИИЭП

ИНВ № ПОДЛ | ПОДПИСЬ И ДАТА | ВЗАМ ИНВ №

ФОРМАТ	ЗОНА	ПОЗ	ОБОЗНАЧЕНИЕ	НАИМЕНОВАНИЕ	КОЛ	ПРИМЕЧАНИЕ
				ДЕТАЛИ		
				СТ. ОТД. ГОСТ 6727-80		
БЧ		6	5.041.530	Ф5 ВР-I L=530	28	0.07КГ
БЧ		7	5.041.320	Ф5 ВР-I L=320	14	0.04КГ
				СТ. ОТД. ГОСТ 5781-82*		
БЧ		8	8.013.320	Ф8 А-III L=320	1	0.13КГ

	1.020.1-3ПВ.1-2 33	ЛИСТ 2

ФОРМАТ А4

ЭПВЦ КиевЗНИИЭП | ОПЕРАТОР ТЛП КОРТ | СКАЛА Б/масш

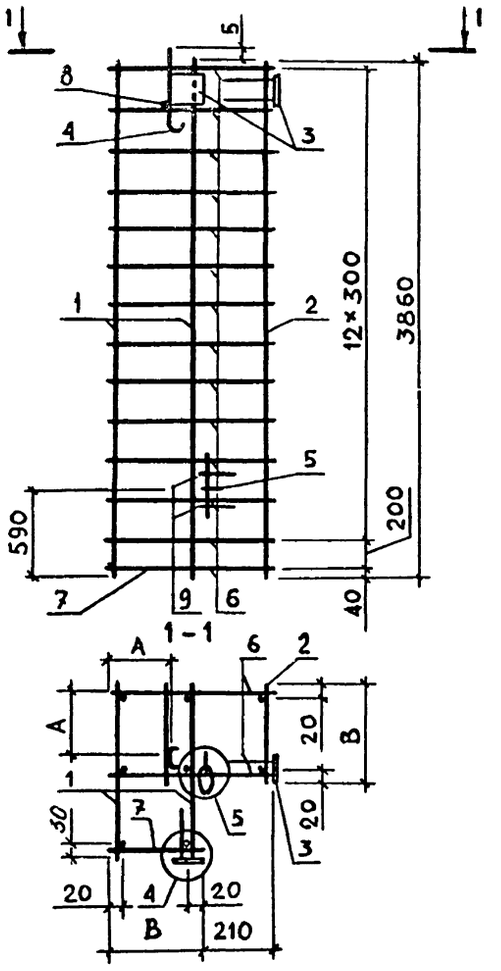

54

91-18/1

ОБОЗНАЧЕНИЕ	МАРКА	В,ММ	А,ММ	МАССА,КГ
I.020.I-3ПВ.I-2 33	КПЩ 46.390.25	220	I65	I9,66
-0I	КПЩ 56.390.35	320	235	2I,08

ВЗАМ ИНВ № | ПОДПИСЬ И ДАТА | ИНВ № ПОДЛ

НАЧ ОТД	Шевченко	
Н КОНТР	Ребров	
ГЛ СПЕЦ	Ничипоренко	
ПРОВЕРИЛ	Ничипоренко	
РАЗРАБ	Греськив	

1.020.1-3ПВ.1-2 33СБ

КАРКАС ПРОСТРАНСТВЕННЫЙ КПЩ 46.390.25, КПЩ 56.390.35 СБОРОЧНЫЙ ЧЕРТЁЖ

СТАДИЯ	МАССА	МАСШТАБ
Р	СМ ТАБЛ	
ЛИСТ	ЛИСТОВ 1	

ГОСГРАЖДАНСТРОЙ КиевЗНИИЭП

ФОРМАТ А4

ФОРМАТ	ЗОНА	ПОЗ	ОБОЗНАЧЕНИЕ	НАИМЕНОВАНИЕ	КОЛ	ПРИМЕЧАНИЕ
				ДОКУМЕНТАЦИЯ		
А4			1.020.1-3ПВ.1-2 34СБ	СВОРОЧНЫЙ ЧЕРТЕЖ		
А3			1.020.1-3ПВ.1-2 00Д2	УЗЛЫ АРМАТУРНЫЕ		
А4			1.020.1-3ПВ.1-2 00ТО	ТЕХНИЧЕСКОЕ ОПИСАНИЕ		
				СВОРОЧНЫЕ ЕДИНИЦЫ		
А4		3	1.020.1-3ПВ.1-2 51-01	ИЗДЕЛИЕ ЗАКЛАДНОЕ М2	2	
				ДЕТАЛИ		
				СТ. ОТД. ГОСТ 5781-82*		
ВЧ		9	10.013.350	Ф10 А-III L=350	2	0.22КГ
			ПЕРЕМЕННЫЕ ДАННЫЕ	ДЛЯ ИСПОЛНЕНИЙ:		
				1.020.1-3ПВ.1-2 34 КПЩ 46.450.25		
				СБОРОЧНЫЕ ЕДИНИЦЫ		
				КАРКАС ПЛОСКИЙ		
А4		1	1.020.1-3ПВ.1-2 44	КР19	2	
А4		2	1.020.1-3ПВ.1-2 39	КР9	1	
				ПЕТЛЯ СТРОПОВОЧНАЯ		
А4		4	1.030.1-1.1-3 01-03	СП4	1	
А4		5	1.020.1-3ПВ.1-2 50-02	СПГ3	1	
				ДЕТАЛИ		
				СТ. ОТД. ГОСТ 6727-80		
ВЧ		6	5.041.430	Ф5 ВР-I L=430	32	0.06КГ
ВЧ		7	5.041.220	Ф5 ВР-I L=220	16	0.03КГ
				СТ. ОТД. ГОСТ 5781-82*		
ВЧ		8	8.013.220	Ф8 А-III L=220	1	0.09КГ
				1.020.1-3ПВ.1-2 34-01 КПЩ 56.450.35		
				СБОРОЧНЫЕ ЕДИНИЦЫ		
				КАРКАС ПЛОСКИЙ		
А4		1	1.020.1-3ПВ.1-2 44-01	КР20	2	
А4		2	1.020.1-3ПВ.1-2 39-01	КР10	1	

ТЛП КОРТ КиевЗНИИЭП

1.020.1-3ПВ.1-2 34

НАЧ ОТД	Шевченка		
Н КОНТР	Ребров		
ГЛ СПЕЦ	Ничипоренко		
ПРОВЕРИЛ	Ничипоренко		
РАЗРАБ	Пинчук		

КАРКАС ПРОСТРАНСТВЕННЫЙ КПЩ 46.450.25, КПЩ 56.450.35

СТАДИЯ	ЛИСТ	ЛИСТОВ
Р	1	2

ГОСГРАЖДАНСТРОЙ КиевЗНИИЭП

ФОРМАТ А4

ФОРМАТ	ЗОНА	ПОЗ	ОБОЗНАЧЕНИЕ	НАИМЕНОВАНИЕ	КОЛ	ПРИМЕЧАНИЕ
				ПЕТЛЯ СТРОПОВОЧНАЯ		
А4		4	1.030.1-1.1-3 01-04	СП5	1	
А4		5	1.020.1-3ПВ.1-2 50-03	СПГ4	1	
				ДЕТАЛИ		
				СТ. ОТД. ГОСТ 6727-80		
ВЧ		6	5.041.530	Ф5 ВР-I L=530	32	0.07КГ
ВЧ		7	5.041.320	Ф5 ВР-I L=320	16	0.04КГ
				СТ. ОТД. ГОСТ 5781-82*		
ВЧ		8	8.013.320	Ф8 А-III L=320	1	0.13КГ

ЭПВЦ Киев ЗНИИЭП | ОПЕРАТОР ТЛП КОРТ | СКАЛА

ВЗАМ ИНВ № | ПОДПИСЬ И ДАТА | ИНВ № ПОДЛ

55

9148/1

1.020.1-3ПВ.1-2 34

ЛИСТ 2

ФОРМАТ А4

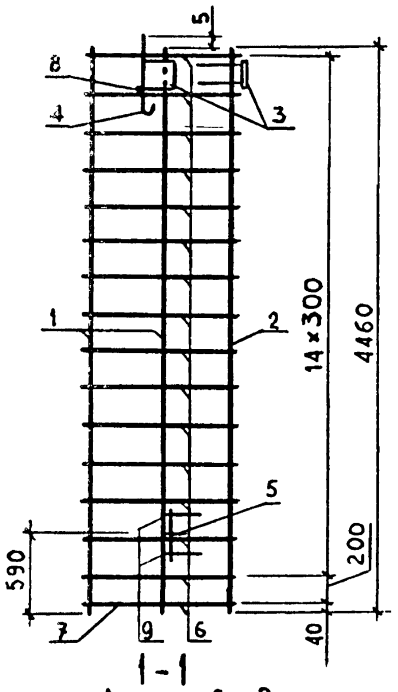

ОБОЗНАЧЕНИЕ	МАРКА	В,ММ	А,ММ	МАССА,КГ
I.020.I-3ПВ.I-2 34	КПЩ 46.450.25	220	I65	22,46
-0I	КПЩ 56.450.35	320	235	24,29

НАЧОТД	Шевченко	
НКОНТР	Ребров	
ГЛСПЕЦ	Ничипоренко	
ПРОВЕРИЛ	Ничипоренко	
РАЗРАБ	Греськив	

1.020.1-3ПВ.1-2 34СБ

КАРКАС ПРОСТРАНСТВЕННЫЙ
КПЩ 46.450.25
КПЩ 56.450.35
СБОРОЧНЫЙ ЧЕРТЁЖ

СТАДИЯ	МАССА	МАСШТАБ
Р	СМ ТАБЛ	
ЛИСТ	ЛИСТОВ 1	

ГОСГРАЖДАНСТРОЙ
КиевЗНИИЭП

ФОРМАТ А4

ЭПВЦ КиевЗНИИЭП
ОПЕРАТОР ТЛІЇ КОРТ

ВЗАМ ИНВ №
ПОДП И ДАТА
ИНВ № ПОДЛ

56

9148,1

ЛИСТ

ФОРМАТ А4

ФОРМАТ	ЗОНА	ПОЗ	ОБОЗНАЧЕНИЕ	НАИМЕНОВАНИЕ	КОЛ	ПРИМЕЧАНИЕ
				ДОКУМЕНТАЦИЯ		
А4			1.020.1-3ПВ.1-2 35СВ	СВОРОЧНЫЙ ЧЕРТЕЖ		
				ДЕТАЛИ		
ВЧ		1	6.013.2260	СТ. ОТД. ГОСТ 5781-82* Ф6 А-III L=2260	2	0.50КГ
			ПЕРЕМЕННЫЕ ДАННЫЕ	ДЛЯ ИСПОЛНЕНИЙ:		
				1.020.1-3ПВ.1-2 35 КР1		
				ДЕТАЛИ		
ВЧ		2	4.041.220	СТ. ОТД. ГОСТ 6727-80 Ф4 ВР-I L=220	9	0.02КГ
				1.020.1-3ПВ.1-2 35-01 КР2		
				ДЕТАЛИ		
ВЧ		2	4.041.320	СТ. ОТД. ГОСТ 6727-80 Ф4 ВР-I L=320	9	0.03КГ

1.020.1-3ПВ.1-2 35

НАЧ.ОТД	Шевченко	
Н.КОНТР	Ребров	
ГЛ.СПЕЦ	Ничипоренко	
ПРОВЕРИЛ	Ничипоренко	
РАЗРАБ	Пинчук	

КАРКАС ПЛОСКИЙ КР1, КР2

СТАДИЯ	ЛИСТ	ЛИСТОВ
Р		1

ГОСГРАЖДАНСТРОЙ КиевЗНИИЭП

ТЛП КОРТ КиевЗНИИЭП

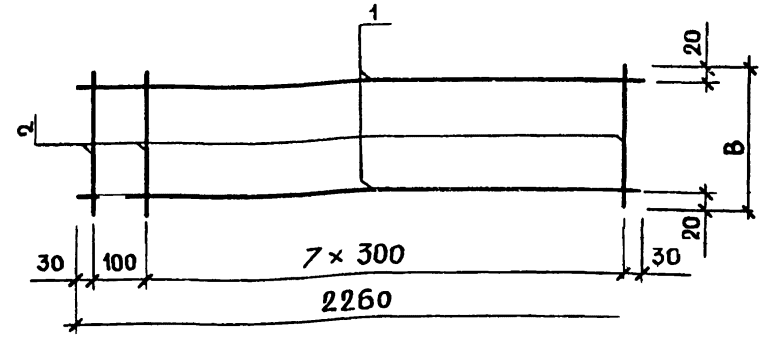

ОБОЗНАЧЕНИЕ	МАРКА	В,ММ	МАССА,КГ
I.020.I-3ПВ.I-2 35	КРI	220	I,I8
-0I	КР2	320	I,26

СКОЛО

ОПЕРАТОР ТЛП КОРТ

ЭПВЦ КиевЗНИИЭП

ВЗАМ. ИНВ №

ПОДПИСЬ И ДАТА

ИНВ №ПОДЛ

57

9148/1

1.020.1-3ПВ.1-2 35СБ

НАЧ.ОТД.	Шевченко	
Н.КОНТР	Ребров	
ГЛ.СПЕЦ	Ничипоренко	
ПРОВЕРИЛ	Ничипоренко	
РАЗРАБ.	Греських	

КАРКАС ПЛОСКИЙ КР1, КР2 СБОРОЧНЫЙ ЧЕРТЁЖ

СТАДИЯ	МАССА	МАСШТАБ
Р	СМ ТАБЛ	
ЛИСТ	ЛИСТОВ	

ГОСГРАЖДАНСТРОЙ КиевЗНИИЭП

ФОРМАТ А4

ФОРМАТ	ЗОНА	ПОЗ.	ОБОЗНАЧЕНИЕ	НАИМЕНОВАНИЕ	КОЛ.	ПРИМЕЧАНИЕ
				ДОКУМЕНТАЦИЯ		
А4			1.020.1-3ПВ.1-2 36СБ	СБОРОЧНЫЙ ЧЕРТЕЖ		
				ДЕТАЛИ		
БЧ		1	6.013.3060	СТ. ОТД. ГОСТ 5781-82* Ф6 А-III L=3060	2	0.68КГ
			ПЕРЕМЕННЫЕ ДАННЫЕ	ДЛЯ ИСПОЛНЕНИЙ:		
				1.020.1-3ПВ.1-2 36 КР3		
				ДЕТАЛИ		
БЧ		2	4.041.220	СТ. ОТД. ГОСТ 6727-80 Ф4 ВР-I L=220	11	0.02КГ
				1.020.1-3ПВ.1-2 36-01 КР4		
				ДЕТАЛИ		
БЧ		2	4.041.320	СТ. ОТД. ГОСТ 6727-80 Ф4 ВР-I L=320	11	0.03КГ

НАЧ.ОТД	Шевченко	
Н.КОНТР	Ребров	
ГЛ.СПЕЦ	Ничипоренко	
ПРОВЕРИЛ	Ничипоренко	
РАЗРАБ	Пинчук	

1.020.1-3ПВ.1-2 36

КАРКАС ПЛОСКИЙ КР3 , КР4

СТАДИЯ	ЛИСТ	ЛИСТОВ
Р		1

ГОСГРАЖДАНСТРОЙ КиевЗНИИЭП

ФОРМАТ А4

ЭПВЦ КиевЗНИИЭП | ОПЕРАТОР ТЛП КОРТ | Скало

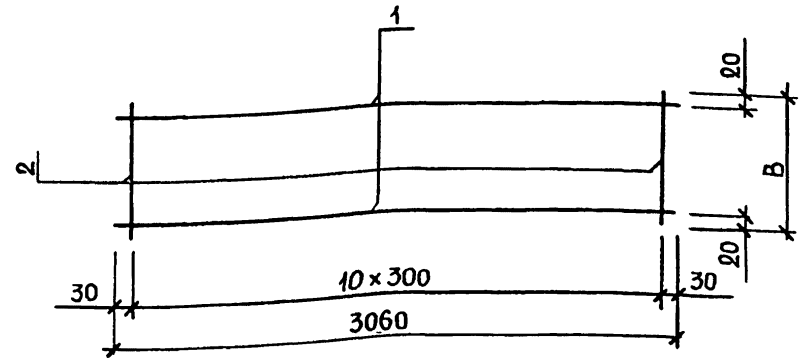

ОБОЗНАЧЕНИЕ	МАРКА	B,ММ	МАССА,КГ
I.020.I-3ПВ.I-2 36-0I	КР3	220	I,58
	КР4	320	I,68

58

9148/1

ВЗАМ. ИНВ.№ | ПОДПИСЬ И ДАТА | ИНВ.№ ПОДЛ.

НАЧ.ОТД	Шевченко	
Н.КОНТР	Ребров	
ГЛ.СПЕЦ	Ничипоренко	
ПРОВЕРИЛ	Ничипоренко	
РАЗРАБ	Греських	

1.020.1-3ПВ.1-2 36СБ

КАРКАС ПЛОСКИЙ КР3, КР4 СБОРОЧНЫЙ ЧЕРТЁЖ

СТАДИЯ	МАССА	МАСШТАБ
Р	СМ ТАБЛ	
ЛИСТ	ЛИСТОВ 1	

ГОСГРАЖДАНСТРОЙ КиевЗНИИЭП

ФОРМАТ А4

ФОРМАТ	ЗОНА	ПОЗ	ОБОЗНАЧЕНИЕ	НАИМЕНОВАНИЕ	КОЛ	ПРИМЕЧАНИЕ
				ДОКУМЕНТАЦИЯ		
А4			1.020.1-3ПВ.1-2 37СБ	СБОРОЧНЫЙ ЧЕРТЕЖ		
				ДЕТАЛИ		
ВЧ		1	6.013.3560	СТ. ОТД. ГОСТ 5781-82* Ф6 А-III L=3560	2	0.79КГ
			ПЕРЕМЕННЫЕ ДАННЫЕ	ДЛЯ ИСПОЛНЕНИЙ:		
				1.020.1-3ПВ.1-2 37 КР5		
				ДЕТАЛИ		
ВЧ		2	4.041.220	СТ. ОТД. ГОСТ 6727-80 Ф4 ВР-I L=220	13	0.02КГ
				1.020.1-3ПВ.1-2 37-01 КР6		
				ДЕТАЛИ		
ВЧ		2	4.041.320	СТ. ОТД. ГОСТ 6727-80 Ф4 ВР-I L=320	13	0.03КГ

НАЧ ОТД	Шевченко		
Н КОНТР	Ребров		
ГЛ СПЕЦ	Ничипоренко		
ПРОВЕРИЛ	Ничипоренко		
РАЗРАБ	Пинчук		

1.020.1-3ПВ.1-2 37

КАРКАС ПЛОСКИЙ КР5, КР6

СТАДИЯ	ЛИСТ	ЛИСТОВ
Р		1

ГОСГРАЖДАНСТРОЙ КиевЗНИИЭП

Скопировал

ЭПВЦ КиевЗНИИЭП | ОПЕРАТОР ТЛП КОРТ

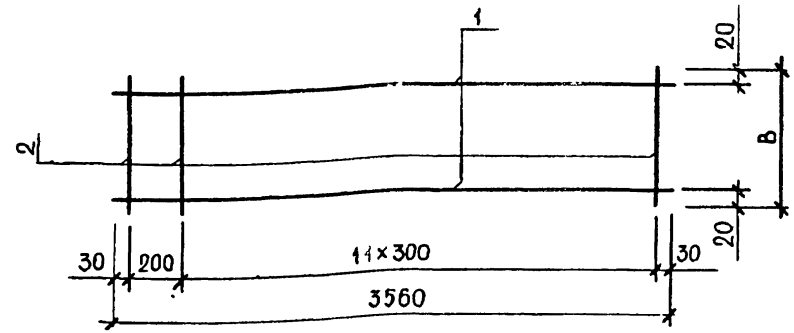

ОБОЗНАЧЕНИЕ	МАРКА	B, ММ	МАССА, КГ
I.020.I-3ПВ.I-2 37	КР5	220	I,84
-0I	КР6	320	I,95

ВЗАМ ИНВ № | ПОДПИСЬ И ДАТА | ИНВ № ПОДЛ

НАЧ ОТД.	Шевченко		
Н КОНТР.	Ребров		
ГЛ СПЕЦ	Ничипоренко		
ПРОВЕРИЛ	Ничипоренко		
РАЗРАБ.	Гореськив		

1.020.1-3ПВ.1-2 37СБ

КАРКАС ПЛОСКИЙ КР5, КР6 СБОРОЧНЫЙ ЧЕРТЁЖ

СТАДИЯ	МАССА	МАСШТАБ
Р	СМ ТАБЛ	

ЛИСТ	ЛИСТОВ 1

ГОСГРАЖДАНСТРОЙ КиевЗНИИЭП

ФОРМАТ А4

ФОРМАТ	ЗОНА	ПОЗ	ОБОЗНАЧЕНИЕ	НАИМЕНОВАНИЕ	КОЛ	ПРИМЕЧАНИЕ
				ДОКУМЕНТАЦИЯ		
А4			1.020.1-3ПВ.1-2 38СВ	СБОРОЧНЫЙ ЧЕРТЕЖ		
				ДЕТАЛИ		
ВЧ	1		8.013.3860	СТ. ОТД. ГОСТ 5781-82* Ф8 А-III L=3860	2	1.52КГ
			ПЕРЕМЕННЫЕ ДАННЫЕ	ДЛЯ ИСПОЛНЕНИЙ:		
				1.020.1-3ПВ.1-2 38 КР7		
				ДЕТАЛИ		
ВЧ	2		4.041.220	СТ. ОТД. ГОСТ 6727-80 Ф4 ВР-I L=220	14	0.02КГ
				1.020.1-3ПВ.1-2 38-01 КР8		
				ДЕТАЛИ		
ВЧ	2		4.041.320	СТ. ОТД. ГОСТ 6727-80 Ф4 ВР-I L=320	14	0.03КГ

1.020.1-3ПВ.1-2 38

НАЧОТД	Шевченко	
НКОНТР	Ребров	
ГЛСПЕЦ	Ничипоренко	
ПРОВЕРИЛ	Ничипоренко	
РАЗРАБ	Пинчук	

КАРКАС ПЛОСКИЙ
КР7 , КР8

СТАДИЯ	ЛИСТ	ЛИСТОВ
Р		1

ГОСГРАЖДАНСТРОЙ
КиевЗНИИЭП

ФОРМАТ А4

ЭПВЦ КиевЗНИИЭП | ОПЕРАТОР ТЛП КОРТ | Скопировал

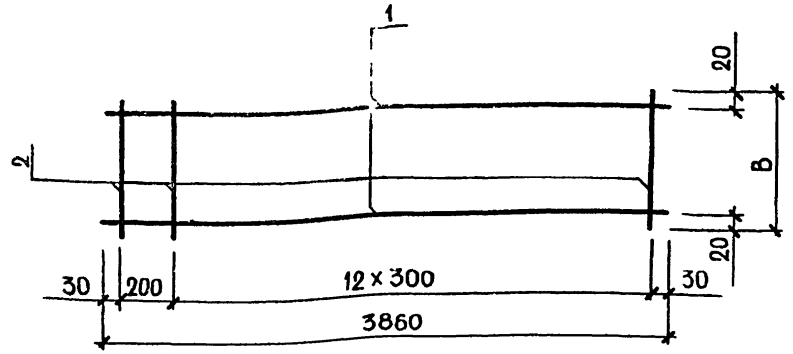

ОБОЗНАЧЕНИЕ	МАРКА	В,ММ	МАССА,КГ
I.020.I-3ПВ.I-2 38 -0I	КР7	220	3,32
	КР8	320	3,45

60

9148,1

ВЗАМ. ИНВ № | ПОДПИСЬ И ДАТА | ИНВ №ПОДЛ

1.020.1-3ПВ.1-2 38СБ

НАЧОТД	Шевченко	
НКОНТР	Ребров	
ГЛСПЕЦ	Ничипоренко	
ПРОВЕРИЛ	Ничипоренко	
РАЗРАБ	Гоцкий	

КАРКАС ПЛОСКИЙ
КР7, КР8
СБОРОЧНЫЙ ЧЕРТЁЖ

СТАДИЯ	МАССА	МАСШТАБ
Р	СМ ТАБЛ	
ЛИСТ	ЛИСТОВ 1	

ГОСГРАЖДАНСТРОЙ
КиевЗНИИЭП

ФОРМАТ А4

ФОРМАТ	ЗОНА	ПОЗ	ОБОЗНАЧЕНИЕ	НАИМЕНОВАНИЕ	КОЛ	ПРИМЕЧАНИЕ
				ДОКУМЕНТАЦИЯ		
А4			1.020.1-3ПВ.1-2 39СБ	СБОРОЧНЫЙ ЧЕРТЕЖ		
				ДЕТАЛИ		
БЧ		1	8.013.4460	СТ. ОТД. ГОСТ 5781-82* Ф8 А-Ш L=4460	2	1.76КГ
			ПЕРЕМЕННЫЕ ДАННЫЕ	ДЛЯ ИСПОЛНЕНИЙ:		
				1.020.1-3ПВ.1-2 39 КР9		
				ДЕТАЛИ		
БЧ		2	4.041.220	СТ. ОТД. ГОСТ 6727-80 Ф4 ВР-I L=220	16	0.02КГ
				1.020.1-3ПВ.1-2 39-01 КР10		
				ДЕТАЛИ		
БЧ		2	4.041.320	СТ. ОТД. ГОСТ 6727-80 Ф4 ВР-I L=320	16	0.03КГ

1.020.1-3ПВ.1-2 39

НАЧ ОТД	Шевченко		
Н.КОНТР	Ребров		
ГЛ СПЕЦ	Ничипоренко		
ПРОВЕРИЛ	Ничипоренко		
РАЗРАБ	Гресыгин		

КАРКАС ПЛОСКИЙ
КР9 , КР10

СТАДИЯ	ЛИСТ	ЛИСТОВ
Р		1

ГОСГРАЖДАНСТРОЙ
КиевЗНИИЭП

ТЛП КОРТ
КиевЗНИИЭП

Скала

ОПЕРАТОР ТЛП КОРТ

ЭПВЦ КиевЗНИИЭП

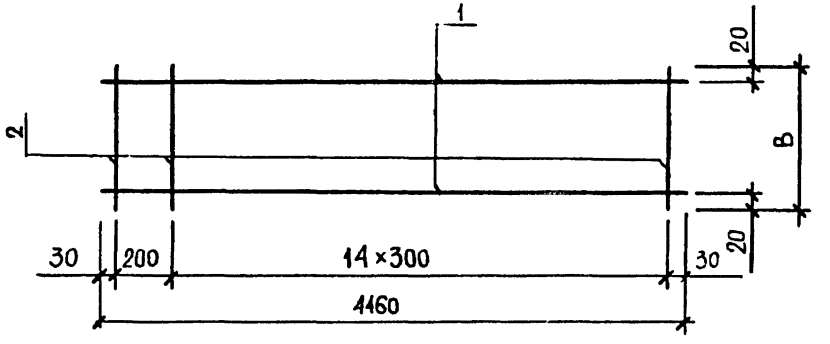

ОБОЗНАЧЕНИЕ	МАРКА	В,ММ	МАССА,КГ
I.020.I-3ПВ.I-2 39	КР9	220	3,84
-0I	КРIО	320	3,98

61

9148/1

ВЗАМ ИНВ №

ПОДПИСЬ И ДАТА

ИНВ № ПОДЛ

1.020.1-3ПВ.1-2 39СБ

КАРКАС ПЛОСКИЙ
КР9, КРIО
СБОРОЧНЫЙ ЧЕРТЁЖ

СТАДИЯ	МАССА	МАСШТАБ
Р	СМ ТАБЛ	

ЛИСТ | ЛИСТОВ 1

ГОСГРАЖДАНСТРОЙ
КиевЗНИИЭП

ФОРМАТ

ФОРМАТ	ЗОНА	ПОЗ	ОБОЗНАЧЕНИЕ	НАИМЕНОВАНИЕ	КОЛ	ПРИМЕЧАНИЕ
				ДОКУМЕНТАЦИЯ		
А4			1.020.1-3ПВ.1-2 40СБ	СБОРОЧНЫЙ ЧЕРТЕЖ		
				ДЕТАЛИ		
БЧ	1		6.013.2260	СТ. ОТД. ГОСТ 5781-82* Ф6 А-III L=2260	3	0.50КГ
			ПЕРЕМЕННЫЕ ДАННЫЕ	ДЛЯ ИСПОЛНЕНИЙ:		
				1.020.1-3ПВ.1-2 40 КР11		
				ДЕТАЛИ		
БЧ	2		4.041.430	СТ. ОТД. ГОСТ 6727-80 Ф4 ВР-I L=430	9	0.04КГ
				1.020.1-3ПВ.1-2 40-01 КР12		
				ДЕТАЛИ		
БЧ	2		4.041.530	СТ. ОТД. ГОСТ 6727-80 Ф4 ВР-I L=530	9	0.05КГ

	1.020.1-3ПВ.1-2 40	
НАЧОТД	Шевченко	
НКОНТР	Ребров	
ГПСПЕЦ	Ничипоренко	
ПРОВЕРИЛ	Ничипоренко	
РАЗРАБ	Пинчук	
КАРКАС ПЛОСКИЙ Р11 , КР12		СТАДИЯ: Р; ЛИСТ; ЛИСТОВ
		ГОСГРАЖДАНСТР КиевЗНИИЭП

ФОРМ А4

ЭПВЦ КиевЗНИИЭП | ОПЕРАТОР ТЛП КОРТ | СКАЛА

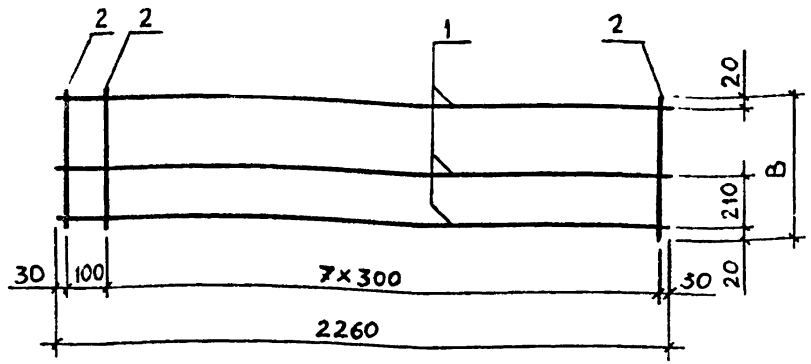

ОБОЗНАЧЕНИЕ	МАРКА	В,ММ	МАССА,КГ
I.020.I-3ПВ.I-2 40	КРII	430	I,85
-0I	КРI2	530	I,93

62

ВЗАМ. ИНВ.№ | ПОДПИСЬ И ДАТА | ИНВ.№ ПОДЛ.

	1.020.1-3ПВ.1-2 40СБ	
НАЧОТД	Шевченко	
НКОНТР	Ребров	
ГПСПЕЦ	Ничипоренко	
ПРОВЕРИЛ	Ничипоренко	
РАЗРАБ	Греськов	
КАРКАС ПЛОСКИЙ КРII, КРI2 СБОРОЧНЫЙ ЧЕРТЁЖ		СТАДИЯ: Р; МАССА: СМ ТАБЛ; МАСШТАБ; ЛИСТ; ЛИСТОВ 1
		ГОСГРАЖДАНСТВО КиевЗНИИЭП

ФОРМАТ	ЗОНА	ПОЗ	ОБОЗНАЧЕНИЕ	НАИМЕНОВАНИЕ	КОЛ.	ПРИМЕЧАНИЕ
				ДОКУМЕНТАЦИЯ		
А4			1.020.1-3ПВ.1-2 41СБ	СБОРОЧНЫЙ ЧЕРТЕЖ		
				ДЕТАЛИ		
БЧ	1		6.013.3060	СТ. ОТД. ГОСТ 5781-82* Ф6 А-III L=3060	3	0.68КГ
			ПЕРЕМЕННЫЕ ДАННЫЕ	ДЛЯ ИСПОЛНЕНИЙ:		
				1.020.1-3ПВ.1-2 41 КР13		
				ДЕТАЛИ		
БЧ	2		4.041.430	СТ. ОТД. ГОСТ 6727-80 Ф4 ВР-I L=430	11	0.04КГ
				1.020.1-3ПВ.1-2 41-01 КР14		
				ДЕТАЛИ		
БЧ	2		4.041.530	СТ. ОТД. ГОСТ 6727-80 Ф4 ВР-I L=530	11	0.05КГ

ЭПВЦ КиевЗНИИЭП ТЛП КОРТ

1.020.1-3ПВ.1-2 41

НАЧ.ОТД	Шевченко		КАРКАС ПЛОСКИЙ КР13, КР14	СТАДИЯ	ЛИСТ	ЛИСТОВ
Н.КОНТР	Ребров			Р		1
ГЛ.СПЕЦ	Ничипоренко			ГОСГРАЖДАНСТРОЙ КиевЗНИИЭП		
ПРОВЕРИЛ	Ничипоренко					
РАЗРАБ	[illegible]чук					

ФОРМАТ А4

СКАЛА

ОПЕРАТОР ТЛП КОРТ

ЭПВЦ КиевЗНИИЭП

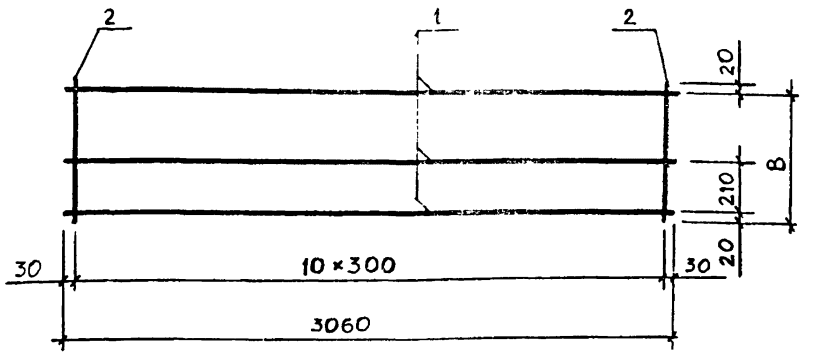

ОБОЗНАЧЕНИЕ	МАРКА	В,ММ	МАССА,КГ
I.020.I-3ПВ.I-2 4I	КРI3	430	2,50
-0I	КРI4	530	2,6I

63

9148/1

ВЗАМ.ИНВ.№

ПОДПИСЬ И ДАТА

ИНВ.№ПОДЛ.

1.020.1-3ПВ.1-2 41СБ

НАЧ.ОТД	Шевченко		КАРКАС ПЛОСКИЙ КР13, КР14 СБОРОЧНЫЙ ЧЕРТЁЖ	СТАДИЯ	МАССА	МАСШТАБ
Н.КОНТР	Ребров			Р	СМ ТАБЛ	
ГЛ.СПЕЦ	Ничипоренко			ЛИСТ	ЛИСТОВ 1	
ПРОВЕРИЛ	[illegible]ренко			ГОСГРАЖДАНСТРОЙ КиевЗНИИЭП		
РАЗРАБ	Греськив					

ФОРМАТ	ЗОНА	ПОЗ	ОБОЗНАЧЕНИЕ	НАИМЕНОВАНИЕ	КОЛ	ПРИМЕЧАНИЕ
				ДОКУМЕНТАЦИЯ		
А4			1.020.1-3ПВ.1-2 42СБ	СБОРОЧНЫЙ ЧЕРТЕЖ		
				ДЕТАЛИ		
ВЧ	1		6.013.3560	СТ. ОТД. ГОСТ 5781-82* Ф6 А-III L=3560	3	0.79КГ
			ПЕРЕМЕННЫЕ ДАННЫЕ	ДЛЯ ИСПОЛНЕНИЙ:		
				1.020.1-3ПВ.1-2 42 КР15		
				ДЕТАЛИ		
ВЧ	2		4.041.430	СТ. ОТД. ГОСТ 6727-80 Ф4 ВР-I L=430	13	0.04КГ
				1.020.1-3ПВ.1-2 42-01 КР16		
				ДЕТАЛИ		
ВЧ	2		4.041.530	СТ. ОТД. ГОСТ 6727-80 Ф4 ВР-I L=530	13	0.05КГ

НАЧ ОТД	Шевченко	
Н КОНТР	Ребров	
ГЛ СПЕЦ	Ничипоренко	
ПРОВЕРИЛ	Ничипоренко	
РАЗРАБ	Пинчук	

1.020.1-3ПВ.1-2 42

КАРКАС ПЛОСКИЙ КР15 , КР16

СТАДИЯ	ЛИСТ	ЛИСТОВ
Р		1

ГОСГРАЖДАНСТРОЙ КиевЗНИИЭП

ФОРМАТ А4

ЭПВЦ КиевЗНИИЭП | ОПЕРАТОР ТПП КОРТ | СКАЛА

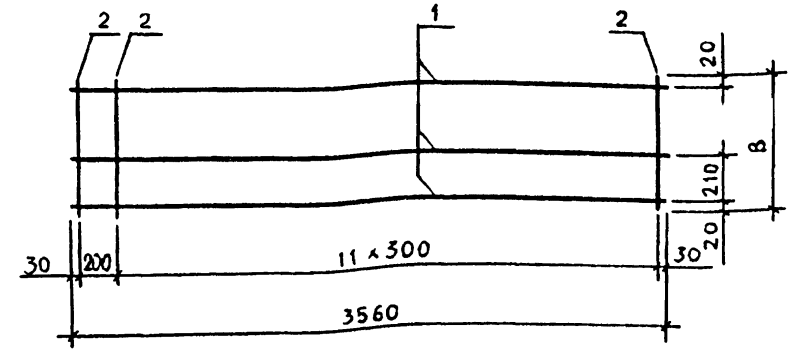

ОБОЗНАЧЕНИЕ	МАРКА	В,ММ	МАССА,КГ
I.020.I-3ПВ.I-2 42	КРI5	430	2,87
-0I	КРI6	530	2,99

64

9148/1

ВЗАМ ИНВ № | ПОДПИСЬ И ДАТА | ИНВ №ПОДЛ

НАЧ ОТД	Шевченко	
Н КОНТР	Ребров	
ГЛ СПЕЦ	Ничипоренко	
ПРОВЕРИЛ	Ничипоренко	
РАЗРАБ.	Греськив	

1.020.1-3ПВ.1-2 42СБ

КАРКАС ПЛОСКИЙ КР15, КР16 СБОРОЧНЫЙ ЧЕРТЕЖ

СТАДИЯ	МАССА	МАСШТАБ
Р	СМ ТАБЛ	

ЛИСТ	ЛИСТОВ 1

ГОСГРАЖДАНСТРОЙ КиевЗНИИЭП

ФОРМАТ А4

ФОРМАТ	ЗОНА	ПОЗ	ОБОЗНАЧЕНИЕ	НАИМЕНОВАНИЕ	КОЛ.	ПРИМЕЧАНИЕ
				ДОКУМЕНТАЦИЯ		
А4			1.020.1-3ПВ.1-2 43СБ	СБОРОЧНЫЙ ЧЕРТЕЖ		
				ДЕТАЛИ		
БЧ	1		8.013.3860	СТ. ОТД. ГОСТ 5781-82* Ф8 А-III L=3860	3	1.52КГ
			ПЕРЕМЕННЫЕ ДАННЫЕ	ДЛЯ ИСПОЛНЕНИЙ:		
				1.020.1-3ПВ.1-2 43 КР17		
				ДЕТАЛИ		
БЧ	2		4.041.430	СТ. ОТД. ГОСТ 6727-80 Ф4 ВР-I L=430	14	0.04КГ
				1.020.1-3ПВ.1-2 43-01 КР18		
				ДЕТАЛИ		
БЧ	2		4.041.530	СТ. ОТД. ГОСТ 6727-80 Ф4 ВР-I L=530	14	0.05КГ

ЭПВЦ КиевЗНИИЭП | ОПЕРАТОР ТЛП КОРТ | СКАЛА

ПОДПИСЬ И ДАТА | ВЗАИМ.ИНВ.№ | ИНВ.№ ПОДЛ

НАЧ.ОТД	Шевченко		
Н.КОНТР	Ребров		
ГЛ.СПЕЦ	Ничипоренко		
ПРОВЕРИЛ	Ничипоренко		
РАЗРАБ.	Греськив		

1.020.1-3ПВ.1-2 43

КАРКАС ПЛОСКИЙ КР17, КР18

СТАДИЯ	ЛИСТ	ЛИСТОВ
Р		1

ГОСГРАЖДАНСТРОЙ КиевЗНИИЭП

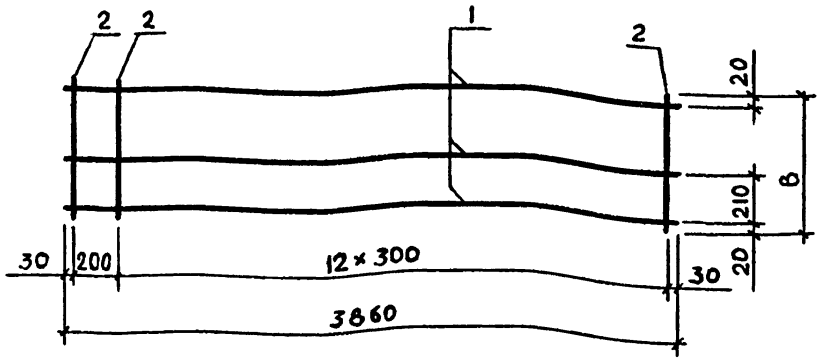

ОБОЗНАЧЕНИЕ	МАРКА	В,ММ	МАССА,КГ
I.020.I-3ПВ.I-2 43	КРI7	430	5,II
-0I	КРI8	530	5,24

65

9148/1

ВЗАМ.ИНВ.№ | ПОДПИСЬ И ДАТА | ИНВ.№ ПОДЛ

НАЧ.ОТД	Шевченко		
Н.КОНТР	Ребров		
ГЛ.СПЕЦ	Ничипоренко		
ПРОВЕРИЛ	Ничипоренко		
РАЗРАБ.	Греськив		

1.020.1-3ПВ 1-2 43СБ

КАРКАС ПЛОСКИЙ КРI7, КРI8 СБОРОЧНЫЙ ЧЕРТЕЖ

СТАДИЯ	МАССА	МАСШТАБ
Р	СМ ТАБЛ	
ЛИСТ	ЛИСТОВ 1	

ГОСГРАЖДАНСТРОЙ КиевЗНИИЭП

ФОРМАТ	ЗОНА	ПОЗ	ОБОЗНАЧЕНИЕ	НАИМЕНОВАНИЕ	КОЛ	ПРИМЕЧАНИЕ
				ДОКУМЕНТАЦИЯ		
А4			1.020.1-3ПВ.1-2 44СБ	СБОРОЧНЫЙ ЧЕРТЕЖ		
				ДЕТАЛИ		
ВЧ	1		8.013.4460	СТ. ОТД. ГОСТ 5781-82* Ф8 А-III L=4460	3	1.76КГ
			ПЕРЕМЕННЫЕ ДАННЫЕ	ДЛЯ ИСПОЛНЕНИЙ:		
				1.020.1-3ПВ.1-2 44 КР19		
				ДЕТАЛИ		
ВЧ	2		4.041.430	СТ. ОТД. ГОСТ 6727-80 Ф4 ВР-I L=430	16	0.04КГ
				1.020.1-3ПВ.1-2 44-01 КР20		
				ДЕТАЛИ		
ВЧ	2		4.041.530	СТ. ОТД. ГОСТ 6727-80 Ф4 ВР-I L=530	16	0.05КГ

НАЧОТД	Шевченко	
НКОНТР	Ребров	
ГЛСПЕЦ	Ничипоренко	
ПРОВЕРИЛ	Ничипоренко	
РАЗРАБ	Пинчук	

1.020.1-3ПВ.1-2 44

КАРКАС ПЛОСКИЙ КР19, КР20

СТАДИЯ	ЛИСТ	ЛИСТОВ
Р		1

ГОСГРАЖДАНСТРОЙ КиевЗНИИЭП

ФОРМАТ А4

СКОЛО

ЭПВЦ КиевЗНИИЭП | ОПЕРАТОР ТПП КОРТ

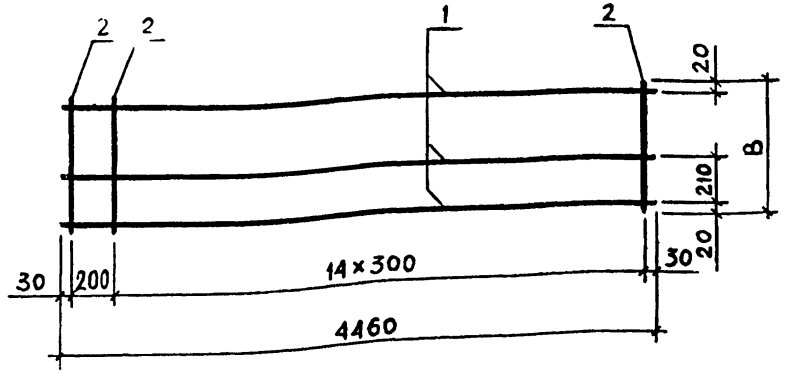

ОБОЗНАЧЕНИЕ	МАРКА	В,ММ	МАССА,КГ
I.020.I-3ПВ.I-2 44	КРI9	430	5,90
-0I	КР20	530	6,04

66

9148/1

ВЗАМ ИНВ№

ПОДПИСЬ И ДАТА

ИНВ№ПОДЛ

НАЧОТД	Шевченко	
НКОНТР	Ребров	
ГЛСПЕЦ	Ничипоренко	
ПРОВЕРИЛ	Ничипоренко	
РАЗРАБ	Греськив	

1.020.1-3П.1-2 44СБ

КАРКАС ПЛОСКИЙ

КРI9, КР20

СБОРОЧНЫЙ ЧЕРТЁЖ

СТАДИЯ	МАССА	МАСШТАБ
Р	СМ ТАБЛ	
ЛИСТ	ЛИСТОВ 1	

ГОСГРАЖДАНСТРОЙ КиевЗНИИЭП

ФОРМАТ А4

ФОРМАТ	ЗОНА	ПОЗ	ОБОЗНАЧЕНИЕ	НАИМЕНОВАНИЕ	КОЛ.	ПРИМЕЧАНИЕ
				ДОКУМЕНТАЦИЯ		
А4			1.020.1-3ПВ.1-2 45СБ	СБОРОЧНЫЙ ЧЕРТЕЖ		
			ПЕРЕМЕННЫЕ ДАННЫЕ	ДЛЯ ИСПОЛНЕНИЙ:		
				1.020.1-3ПВ.1-2 45 С1		
				ДЕТАЛИ		
				СТ. ОТД. ГОСТ 5781-82*		
БЧ	1		8.013.2260	Ф8 А-III L=2260	16	0.89КГ
				СТ. ОТД. ГОСТ 6727-80		
БЧ	2		5.041.2960	Ф5 ВР-I L=2960	9	0.41КГ
				1.020.1-3ПВ.1-2 45-01 С2		
				ДЕТАЛИ		
				СТ. ОТД. ГОСТ 5781-82*		
БЧ	1		6.013.2260	Ф6 А-III L=2260	16	0.50КГ
				СТ. ОТД. ГОСТ 6727-80		
БЧ	2		5.041.2960	Ф5 ВР-I L=2960	9	0.41КГ
				1.020.1-3ПВ.1-2 45-02 С3		
				ДЕТАЛИ		
				СТ. ОТД. ГОСТ 5781-82*		
БЧ	1		8.013.2260	Ф8 А-III L=2260	19	0.89КГ
				СТ. ОТД. ГОСТ 6727-80		
БЧ	2		5.041.3560	Ф5 ВР-I L=3560	9	0.49КГ
				1.020.1-3ПВ.1-2 45-03 С4		
				ДЕТАЛИ		
				СТ. ОТД. ГОСТ 5781-82*		
БЧ	1		6.013.2260	Ф6 А-III L=2260	19	0.50КГ

1.020.1-3ПВ.1-2 45

НАЧ.ОТД	Шевченко	
Н.КОНТР	Ребров	
ГЛ.СПЕЦ	Ничипоренко	
ПРОВЕРИЛ	Ничипоренко	
РАЗРАБ.	Линчук	

СЕТКА С1 – С6

СТАДИЯ	ЛИСТ	ЛИСТОВ
Р	1	2

ГОСГРАЖДАНСТРОЙ КиевЗНИИЭП

ФОРМАТ А4

КиевЗНИИЭП ТЛП КОРТ

Скопировал

ФОРМАТ	ЗОНА	ПОЗ	ОБОЗНАЧЕНИЕ	НАИМЕНОВАНИЕ	КОЛ.	ПРИМЕЧАНИЕ
				СТ. ОТД. ГОСТ 6727-80		
ВЧ	2		5.041.3560	Ф5 ВР-I L=3560	9	0.49КГ
				1.020.1-3ПВ.1-2 45-04 С5		
				ДЕТАЛИ		
				СТ. ОТД. ГОСТ 5781-82*		
ВЧ	1		8.013.2260	Ф8 А-III L=2260	31	0.89КГ
ВЧ	2		6.013.5960	Ф6 А-III L=5960	9	1.32КГ
				1.020.1-3ПВ.1-2 45-05 С6		
				ДЕТАЛИ		
				СТ. ОТД. ГОСТ 5781-82*		
ВЧ	1		6.013.2260	Ф6 А-III L=2260	31	0.50КГ
ВЧ	2		6.013.5960	Ф6 А-III L=5960	9	1.32КГ

ОПЕРАТОР ТЛП КОРТ

ЭПВЦ Киев ЗНИИЭП

ВЗАМ.ИНВ.№

ПОДПИСЬ И ДАТА

ИНВ.№ПОДЛ.

67

9148/1

ЛИСТ 2

1.020.1-3ПВ.1-2 45

ФОРМАТ А4

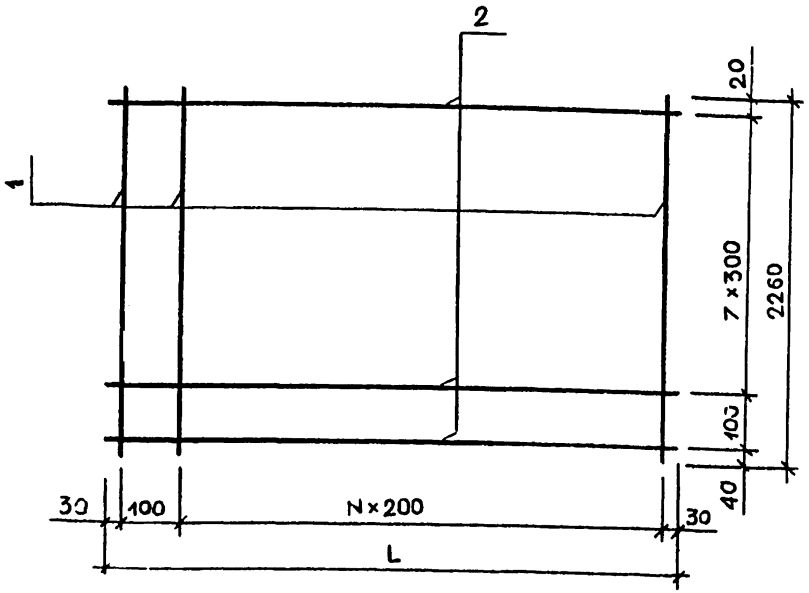

ОБОЗНАЧЕНИЕ	МАРКА	L,ММ	N	МАССА,КГ
I.020.I-3ПВ.I-2 45	CI	2960	I4	I7,97
-0I	C2	2960	I4	II,73
-02	C3	3560	I7	2I,40
-03	C4	3560	I7	I3,98
-04	C5	5960	29	39,55
-05	C6	5960	29	27,46

НАЧОТД	Шевченко	
НКОНТР	Ребров	
ГЛСПЕЦ	Ничипоренко	
ПРОВЕРИЛ	Ничипоренко	
РАЗРАБ.	Гресьгив	

1.020.1-3ПВ.1-2 45СБ

СЕТКА
CI - C6
СБОРОЧНЫЙ ЧЕРТЁЖ

СТАДИЯ	МАССА	МАСШТАБ
Р	СМ ТАБЛ	
ЛИСТ	ЛИСТОВ 1	

ГОСГРАЖДАНСТРОЙ
КиевЗНИИЭП

ФОРМАТ А4

СКОПО

ОПЕРАТОР ТПП КОРТ

ЭПВЦ КиевЗНИИЭП

ФОРМАТ	ЗОНА	ПОЗ	ОБОЗНАЧЕНИЕ	НАИМЕНОВАНИЕ	КОЛ	ПРИМЕЧАНИЕ
				ДОКУМЕНТАЦИЯ		
А4			1.020.1-3ПВ.1-2 46СБ	СБОРОЧНЫЙ ЧЕРТЕЖ		
			ПЕРЕМЕННЫЕ ДАННЫЕ	ДЛЯ ИСПОЛНЕНИЙ:		
				1.020.1-3ПВ.1-2 46 С7		
				ДЕТАЛИ		
ВЧ	1		10.013.3060	СТ. ОТД. ГОСТ 5781-82* Ф10 А-III L=3060	16	1.89КГ
ВЧ	2		5.041.2960	СТ. ОТД. ГОСТ 6727-80 Ф5 ВР-I L=2960	11	0.41КГ
				1.020.1-3ПВ.1-2 46-01 С8		
				ДЕТАЛИ		
ВЧ	1		8.013.3060	СТ. ОТД. ГОСТ 5781-82* Ф8 А-III L=3060	16	1.21КГ
ВЧ	2		5.041.2960	СТ. ОТД. ГОСТ 6727-80 Ф5 ВР-I L=2960	11	0.41КГ
				1.020.1-3ПВ.1-2 46-02 С9		
				ДЕТАЛИ		
ВЧ	1		10.013.3060	СТ. ОТД. ГОСТ 5781-82* Ф10 А-III L=3060	19	1.89КГ
ВЧ	2		5.041.3560	СТ. ОТД. ГОСТ 6727-80 Ф5 ВР-I L=3560	11	0.49КГ
				1.020.1-3ПВ.1-2 46-03 С10		
				ДЕТАЛИ		
ВЧ	1		8.013.3060	СТ. ОТД. ГОСТ 5781-82* Ф8 А-III L=3060	19	1.21КГ

66

9118,1

ВЗАМ ИНВ №

ПОДПИСЬ И ДАТА

ИНВ № ПОДЛ

1.020.1-3ПВ.1-2 46

НАЧОТД	Шевченко	
НКОНТР	Ребров	
ГЛСПЕЦ	Ничипоренко	
ПРОВЕРИЛ	Ничипоренко	
РАЗРАБ	Пинчук	

СЕТКА
C7 - C12

СТАДИЯ	ЛИСТ	ЛИСТОВ
Р	1	2

ГОСГРАЖДАНСТРОЙ
КиевЗНИИЭП

ФОРМАТ	ЗОНА	ПОЗ	ОБОЗНАЧЕНИЕ	НАИМЕНОВАНИЕ	КОЛ	ПРИМЕЧАНИЕ
				СТ. ОТД. ГОСТ 6727-80		
ВЧ		2	5.041.3560	Ф5 ВР-I L=3560	11	0.49КГ
				1.020.1-3ПВ.1-2 46-04 С11		
				ДЕТАЛИ		
				СТ. ОТД. ГОСТ 5781-82*		
ВЧ		1	10.013.3060	Ф10 А-III L=3060	31	1.89КГ
ВЧ		2	6.013.5960	Ф6 А-III L=5960	11	1.32КГ
				1.020.1-3ПВ.1-2 46-05 С12		
				ДЕТАЛИ		
				СТ. ОТД. ГОСТ 5781-82*		
ВЧ		1	8.013.3060	Ф8 А-III L=3060	31	1.21КГ
ВЧ		2	6.013.5960	Ф6 А-III L=5960	11	1.32КГ

1.020.1-3ПВ.1-2 46

ЛИСТ 2

ЭПВЦ КиевЗНИИЭП | ОПЕРАТОР ТЛП КОРТ | Скала

ВЗАМ. ИНВ № | ПОДПИСЬ И ДАТА | ИНВ №ПОДЛ

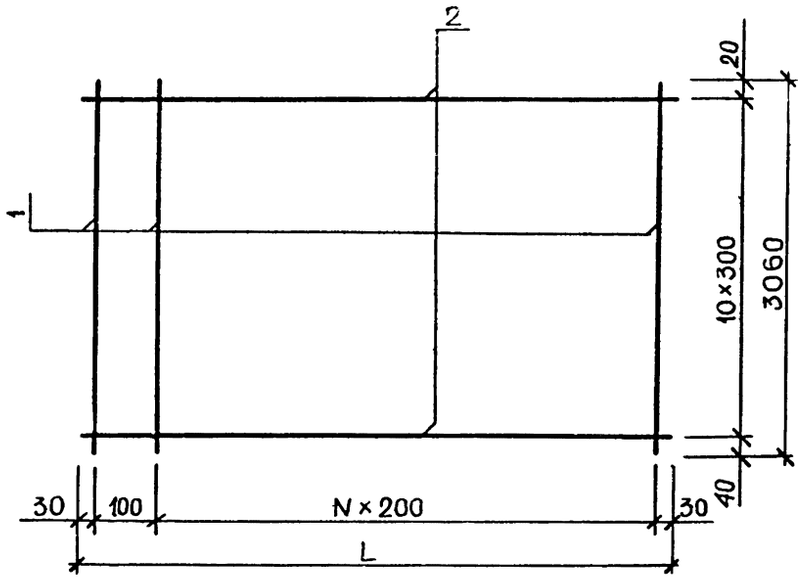

ОБОЗНАЧЕНИЕ	МАРКА	L,ММ	N	МАССА,КГ
I.020.I-3ПВ.I-2 46	С7	2960	I4	34,7I
-0I	С8	2960	I4	23,84
-02	С9	3560	I7	4I,29
-03	СIO	3560	I7	28,38
-04	СII	5960	29	73,04
-05	СI2	5960	29	5I,98

69

9148/

НАЧОТД	Шевченка		
НКОНТР	Ребров		
ГЛСПЕЦ	Ничипоренко		
ПРОВЕРИЛ	Ничипоренко		
РАЗРАБ	Греськив		

1.020.1-3ПВ.1-2 46СБ

СЕТКА
С7 - СI2
СБОРОЧНЫЙ ЧЕРТЁЖ

СТАДИЯ	МАССА	МАСШТАБ
Р	СМ ТАБЛ	
ЛИСТ	ЛИСТОВ 1	

ГОСГРАЖДАНСТРОЙ
КиевЗНИИЭП

ФОРМАТ А4

ФОРМАТ	ЗОНА	ПОЗ	ОБОЗНАЧЕНИЕ	НАИМЕНОВАНИЕ	КОЛ	ПРИМЕЧАНИЕ
				ДОКУМЕНТАЦИЯ		
А4			1.020.1-3ПВ.1-2 47СВ	СБОРОЧНЫЙ ЧЕРТЕЖ		
			ПЕРЕМЕННЫЕ ДАННЫЕ	ДЛЯ ИСПОЛНЕНИЙ:		
				1.020.1-3ПВ.1-2 47 С13		
				ДЕТАЛИ		
ВЧ	1		12.013.3560	СТ. ОТД. ГОСТ 5781-82* Ф12 А-III L=3560	7	3.16КГ
ВЧ	2		5.041.1160	СТ. ОТД. ГОСТ 6727-80 Ф5 ВР-I L=1160	13	0.16КГ
				1.020.1-3ПВ.1-2 47-01 С14		
				ДЕТАЛИ		
ВЧ	1		10.013.3560	СТ. ОТД. ГОСТ 5781-82* Ф10 А-III L=3560	7	2.19КГ
ВЧ	2		5.041.1160	СТ. ОТД. ГОСТ 6727-80 Ф5 ВР-I L=1160	13	0.16КГ
				1.020.1-3ПВ.1-2 47-02 С15		
				ДЕТАЛИ		
ВЧ	1		12.013.3560	СТ. ОТД. ГОСТ 5781-82* Ф12 А-III L=3560	16	3.16КГ
ВЧ	2		5.041.2960	СТ. ОТД. ГОСТ 6727-80 Ф5 ВР-I L=2960	13	0.41КГ
				1.020.1-3ПВ.1-2 47-03 С16		
				ДЕТАЛИ		
ВЧ	1		10.013.3560	СТ. ОТД. ГОСТ 5781-82* Ф10 А-III L=3560	16	2.19КГ

НАЧ ОТД	Шевченка		
Н КОНТР	Ребров		
ГЛ СПЕЦ	Ничипоренко		
ПРОВЕРИЛ	Ничипоренко		
РАЗРАБ	Пинчук		

1.020.1-3ПВ.1-2 47

СЕТКА С13 - С16

СТАДИЯ	ЛИСТ	ЛИСТОВ
Р	1	2

ГОСГРАЖДАНСТРОЙ КиевЗНИИЭП

ФОРМАТ А4

ЭПВЦ Киев ЗНИИЭП

ОПЕРАТОР ТПП КОРТ

Скала

ВЗАМ ИНВ.№

ПОДПИСЬ И ДАТА

ИНВ №ПОДЛ

ФОРМАТ	ЗОНА	ПОЗ	ОБОЗНАЧЕНИЕ	НАИМЕНОВАНИЕ	КОЛ	ПРИМЕ-ЧАНИЕ
				СТ. ОТД. ГОСТ 6727-80		
ВЧ	2		5.041.2960	Ф5 ВР-I L=2960	13	0.41КГ

70

9148,1

1.020.1-3ПВ.1-2 47

ЛИСТ 2

ФОРМАТ А4

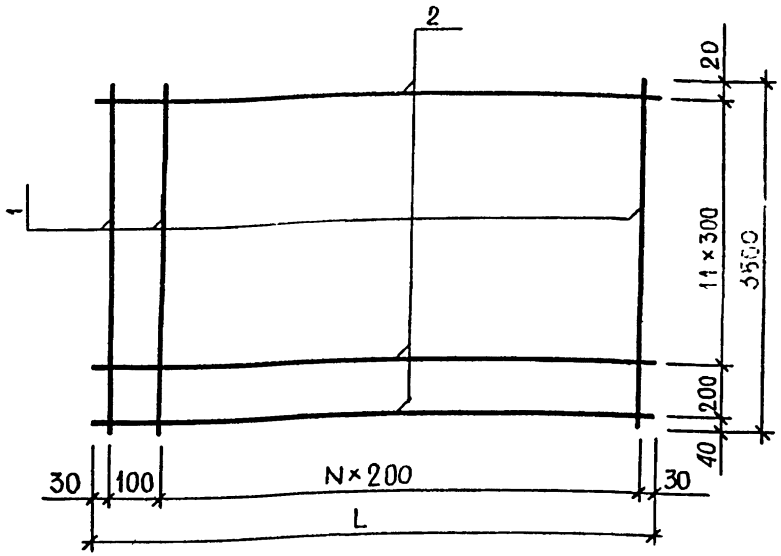

ОБОЗНАЧЕНИЕ	МАРКА	L,ММ	N	МАССА,КГ
I.020.I-3ПВ.I-2 47	CI3	II60	5	24,22
-0I	CI4	II60	5	I7,46
-02	CI5	2960	I4	55,92
-03	CI6	2960	I4	40,47

1.020.1-3ПВ.1-2 47СБ

СЕТКА
CI3 - CI6
СБОРОЧНЫЙ ЧЕРТЁЖ

СТАДИЯ	МАССА	МАСШТАБ
Р	СМ ТАБЛ	

ЛИСТ | ЛИСТОВ 1

ГОСГРАЖДАНСТРОЙ
КиевЗНИИЭП

НАЧ ОТД	Шевченко	
Н КОНТР	Ребров	
ГЛ СПЕЦ	Ничипоренко	
ПРОВЕРИЛ	Ничипоренко	
РАЗРАБ	Гоpськов	

ТЛП КОРТ
КиевЗНИИЭП

ФОРМАТ	ЗОНА	ПОЗ	ОБОЗНАЧЕНИЕ	НАИМЕНОВАНИЕ	КОЛ.	ПРИМЕЧАНИЕ
				ДОКУМЕНТАЦИЯ		
А4			1.020.1-3ПВ.1-2 48СБ	СБОРОЧНЫЙ ЧЕРТЕЖ		
			ПЕРЕМЕННЫЕ ДАННЫЕ	ДЛЯ ИСПОЛНЕНИЙ:		
				1.020.1-3ПВ.1-2 48 C17		
				ДЕТАЛИ		
БЧ		1	14.013.3860	СТ. ОТД. ГОСТ 5781-82* Ф14 А-Ш L=3860	7	4.66КГ
БЧ		2	5.041.1160	СТ. ОТД. ГОСТ 6727-80 Ф5 ВР-I L=1160	14	0.16КГ
				1.020.1-3ПВ.1-2 48-01 C18		
				ДЕТАЛИ		
БЧ		1	12.013.3860	СТ. ОТД. ГОСТ 5781-82* Ф12 А-Ш L=3860	7	3.43КГ
БЧ		2	5.041.1160	СТ. ОТД. ГОСТ 6727-80 Ф5 ВР-I L=1160	14	0.16КГ
				1.020.1-3ПВ.1-2 48-02 C19		
				ДЕТАЛИ		
БЧ		1	14.013.3860	СТ. ОТД. ГОСТ 5781-82* Ф14 А-Ш L=3860	16	4.66КГ
БЧ		2	5.041.2960	СТ. ОТД. ГОСТ 6727-80 Ф5 ВР-I L=2960	14	0.41КГ
				1.020.1-3ПВ.1-2 48-03 C20		
				ДЕТАЛИ		
БЧ		1	12.013.3860	СТ. ОТД. ГОСТ 5781-82* Ф12 А-Ш L=3860	16	3.43КГ

71
9118/1

1.020.1-3ПВ.1-2 48

СЕТКА
C17 - C20

СТАДИЯ	ЛИСТ	ЛИСТОВ
Р	1	2

ГОСГРАЖДАНСТРОЙ
КиевЗНИИЭП

НАЧ ОТД	Шевченко	
Н КОНТР	Ребров	
ГЛ СПЕЦ	Ничипоренко	
ПРОВЕРИЛ	Ничипоренко	
РАЗРАБ	Пинчук	

ЭПВЦ КиевЗНИИЭП
ОПЕРАТОР ТЛП КОРТ
Скала
ВЗАМ ИНВ №
ПОДПИСЬ И ДАТА
ИНВ № ПОДЛ

ФОРМАТ А4

ФОРМАТ	ЗОНА	ПОЗ	ОБОЗНАЧЕНИЕ	НАИМЕНОВАНИЕ	КОЛ	ПРИМЕЧАНИЕ
БЧ	2		5.041.2960	СТ. ОТД. ГОСТ 6727-80 Ф5 ВР-I L=2960	14	0.41КГ

1.020.1-3ПВ.1-2 48

ЛИСТ 2

ФОРМАТ А4

Киев ЗНИИЭП Типовой проект

ЭПВЦ КиевЗНИИЭП
ОПЕРАТОР ТЛП КОРТ
Сколо

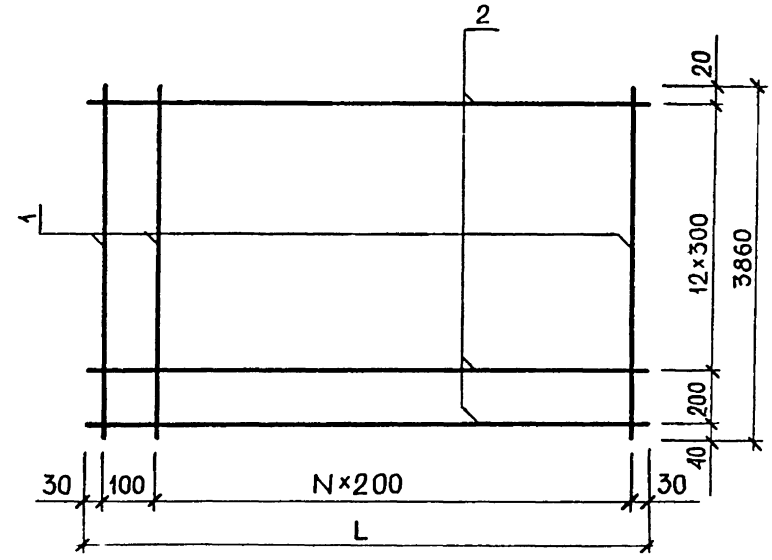

ОБОЗНАЧЕНИЕ	МАРКА	L,ММ	N	МАССА,КГ
I.020.I-3ПВ.I-2 48	СI7	II60	5	34,9I
-0I	СI8	II60	5	26,25
-02	СI9	2960	I4	80,39
-03	С20	2960	I4	60,59

72

9148/1

ВЗАМ. ИНВ № | ПОДПИСЬ И ДАТА | ИНВ №ПОДЛ

НАЧОТД	Шевченка	
Н КОНТР	Ребров	
ГЛ СПЕЦ	Ничипоренко	
ПРОВЕРИЛ	Ничипоренко	
РАЗРАБ.	Греськив	

1.020.1-3ПВ.1-2 48СБ

СЕТКА
СI7 - С20
СБОРОЧНЫЙ ЧЕРТЁЖ

СТАДИЯ	МАССА	МАСШТАБ
Р	СМ ТАБЛ	
ЛИСТ	ЛИСТОВ	

ГОСГРАЖДАНСТРОЙ
КиевЗНИИЭП

ФОРМАТ А4

ФОРМАТ	ЗОНА	ПОЗ.	ОБОЗНАЧЕНИЕ	НАИМЕНОВАНИЕ	КОЛ.	ПРИМЕЧАНИЕ
				ДОКУМЕНТАЦИЯ		
А4			1.020.1-3ПВ.1-2 49СБ	СВОРОЧНЫЙ ЧЕРТЕЖ		
			ПЕРЕМЕННЫЕ ДАННЫЕ	ДЛЯ ИСПОЛНЕНИЙ:		
				1.020.1-3ПВ.1-2 49 С21		
				ДЕТАЛИ		
ВЧ	1		16.013.4460	СТ. ОТД. ГОСТ 5781-82* Ф16 А-III L=4460	7	7.04КГ
ВЧ	2		5.041.1160	СТ. ОТД. ГОСТ 6727-80 Ф5 ВР-I L=1160	16	0.16КГ
				1.020.1-3ПВ.1-2 49-01 С22		
				ДЕТАЛИ		
ВЧ	1		14.013.4460	СТ. ОТД. ГОСТ 5781-82* Ф14 А-III L=4460	7	5.39КГ
ВЧ	2		5.041.1160	СТ. ОТД. ГОСТ 6727-80 Ф5 ВР-I L=1160	16	0.16КГ
				1.020.1-3ПВ.1-2 49-02 С23		
				ДЕТАЛИ		
ВЧ	1		16.013.4460	СТ. ОТД. ГОСТ 5781-82* Ф16 А-III L=4460	16	7.04КГ
ВЧ	2		5.041.2960	СТ. ОТД. ГОСТ 6727-80 Ф5 ВР-I L=2960	16	0.41КГ
				1.020.1-3ПВ.1-2 49-03 С24		
				ДЕТАЛИ		
ВЧ	1		14.013.4460	СТ. ОТД. ГОСТ 5781-82* Ф14 А-III L=4460	16	5.39КГ

	1.020.1-3ПВ.1-2 49	
НАЧ ОТД	Шевченко	
Н КОНТР	Ребров	
ГЛ СПЕЦ	Ничипоренко	
ПРОВЕРИЛ	Ничипоренко	
РАЗРАБ	Пинчук	
СЕТКА С21 - С24	СТАДИЯ: Р; ЛИСТ: 1; ЛИСТОВ: 2	
	ГОСГРАЖДАНСТРОЙ КиевЗНИИЭП	

ФОРМАТ А4

ФОРМАТ	ЗОНА	ПОЗ	ОБОЗНАЧЕНИЕ	НАИМЕНОВАНИЕ	КОЛ.	ПРИМЕЧАНИЕ
ВЧ	2		5.041.2960	СТ. ОТД. ГОСТ 6727-80 Ф5 ВР-I L=2960	16	0.41КГ

Скало

ЭПВЦ Киев ЗНИИЭП — ОПЕРАТОР ТЛП КОРТ

ВЗАМ ИНВ № | ПОДПИСЬ И ДАТА | ИНВ №ПОДЛ

73

9148/1

1.020.1-3ПВ.1-2 49	ЛИСТ 2

ФОРМАТ А4

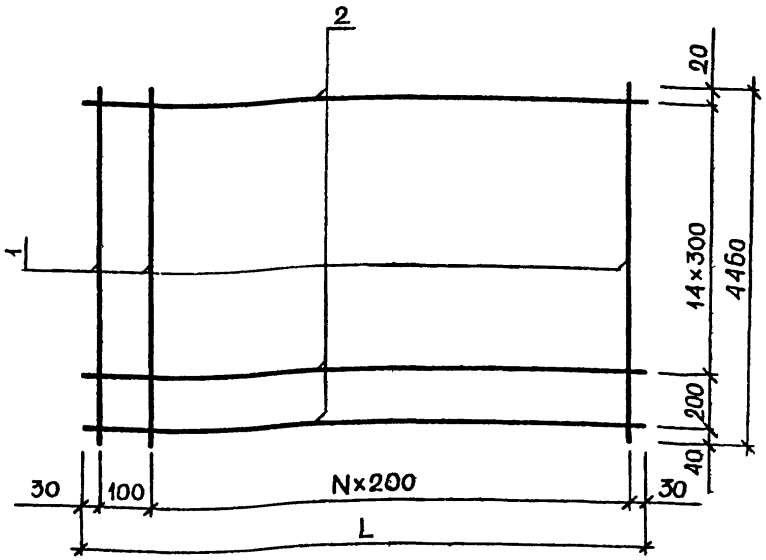

ОБОЗНАЧЕНИЕ	МАРКА	L,ММ	N	МАССА,КГ
I.020.I-3ПВ.I-2 49	С2I	II60	5	5I,86
-0I	С22	II60	5	40,3I
-02	С23	2960	I4	II9,2I
-03	С24	2960	I4	92,82

НАЧ ОТД	Шевченко		
Н КОНТР	Ребров		
ГЛ СПЕЦ	Ничипоренко		
ПРОВЕРИЛ	Ничипоренко		
РАЗРАБ.	Гресь[illegible]		

1.020.1-3ПВ.1-2 49СБ

СЕТКА
С2I - С24
СБОРОЧНЫЙ ЧЕРТЁЖ

СТАДИЯ	МАССА	МАСШТАБ
Р	СМ ТАБЛ	
ЛИСТ	ЛИСТОВ 1	

ГОСГРАЖДАНСТРОЙ
КиевЗНИИЭП

ФОРМАТ А4

ЭПВЦ КиевЗНИИЭП | ОПЕРАТОР ТПП КОРТ | Скопо

ФОРМАТ	ЗОНА	ПОЗ	ОБОЗНАЧЕНИЕ	НАИМЕНОВАНИЕ	КОЛ	ПРИМЕЧАНИЕ
				ДОКУМЕНТАЦИЯ		
А4			1.020.1-3ПВ.1-2 50СБ	СБОРОЧНЫЙ ЧЕРТЕЖ		
				ДЕТАЛИ		
				СТ. ОТД. ГОСТ 5781-82*		
ВЧ		3	16.132.460	Ф16 АС-II L=460	1	0.73КГ
			ПЕРЕМЕННЫЕ ДАННЫЕ	ДЛЯ ИСПОЛНЕНИЙ:		
				1.020.1-3ПВ.1-2 50 СПГ1		
				ДЕТАЛИ		
				СТ. ОТД. ГОСТ 5781-82*		
ВЧ		1	12.132.1170	Ф12 АС-II L=1170	1	1.04КГ
ВЧ		2	12.132.130	Ф12 АС-II L=130	1	0.11КГ
				1.020.1-3ПВ.1-2 50-01 СПГ2		
				ДЕТАЛИ		
				СТ. ОТД. ГОСТ 5781-82*		
ВЧ		1	12.011.1170	Ф12 А-I L=1170	1	1.04КГ
ВЧ		2	12.011.130	Ф12 А-I L=130	1	0.11КГ
				1.020.1-3ПВ.1-2 50-02 СПГ3		
				ДЕТАЛИ		
				СТ. ОТД. ГОСТ 5781-82*		
ВЧ		1	10.011.1020	Ф10 А-I L=1020	1	0.63КГ
ВЧ		2	10.011.130	Ф10 А-I L=130	1	0.08КГ
				1.020.1-3ПВ.1-2 50-03 СПГ4		
				ДЕТАЛИ		

74

9148/1

ВЗАМ.ИНВ № | ПОДПИСЬ И ДАТА | ИНВ № ПОДЛ

НАЧ ОТД	Шевченко		
Н КОНТР	Ребров		
ГЛ СПЕЦ	Ничипоренко		
ПРОВЕРИЛ	Ничипоренко		
РАЗРАБ	Пинчук		

1.020.1-3ПВ.1-2 50

ПЕТЛЯ СТРОПОВОЧНАЯ
СПГ1 - СПГ8

СТАДИЯ	ЛИСТ	ЛИСТОВ
Р	1	2

ГОСГРАЖДАНСТРОЙ
КиевЗНИИЭП

ФОРМАТ А4

ФОРМАТ	ЗОНА	ПОЗ	ОБОЗНАЧЕНИЕ	НАИМЕНОВАНИЕ	КОЛ	ПРИМЕЧАНИЕ
				СТ. ОТД. ГОСТ 5781-82*		
БЧ		1	10.132.1020	Ф10 АС-П L=1020	1	0.63КГ
БЧ		2	10.132.130	Ф10 АС-П L=130	1	0.08КГ
				1.020.1-3ПВ.1-2 50-04 СПГ5		
				ДЕТАЛИ		
				СТ. ОТД. ГОСТ 5781-82*		
БЧ		1	12.132.1170	Ф12 АС-П L=1170	1	1.04КГ
БЧ		2	12.132.130	Ф12 АС-П L=130	1	0.11КГ
				1.020.1-3ПВ.1-2 50-05 СПГ6		
				ДЕТАЛИ		
				СТ. ОТД. ГОСТ 5781-82*		
БЧ		1	14.132.1360	Ф14 АС-П L=1360	1	1.64КГ
БЧ		2	14.132.130	Ф14 АС-П L=130	1	0.16КГ
				1.020.1-3ПВ.1-2 50-06 СПГ7		
				ДЕТАЛИ		
				СТ. ОТД. ГОСТ 5781-82*		
БЧ		1	16.132.1510	Ф16 АС-П L=1510	1	2.38КГ
БЧ		2	16.132.130	Ф16 АС-П L=130	1	0.20КГ
				1.020.1-3ПВ.1-2 50-07 СПГ8		
				ДЕТАЛИ		
				СТ. ОТД. ГОСТ 5781-82*		
БЧ		1	10.011.1020	Ф10 А-I L=1020	1	0.63КГ
БЧ		2	10.011.130	Ф10 А-I L=130	1	0.08КГ

Киев ЗНИИЭП ТЛП КОРТ

1.020.1-3ПВ.1-2 50

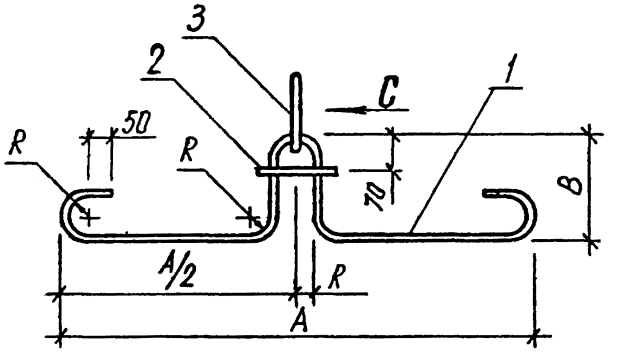

Вид по С

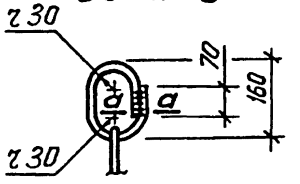

а – а



ОБОЗНАЧЕНИЕ	МАРКА	L, ММ	A, ММ	B, ММ	R, ММ	МАССА, КГ
1.020.1-3ПВ.1-2 50	СПГ1	1170	600	180	20	1,88
-01	СПГ2	1170	600	180	20	1,88
-02	СПГ3	1020	460	180	20	1,44
-03	СПГ4	1020	260	280	20	1,44
-04	СПГ5	1170	400	280	20	1,88
-05	СПГ6	1360	560	280	30	2,53
-06	СПГ7	1510	700	280	30	3,31
-07	СПГ8	1020	260	280	20	1,44

ЭПВЦ КиевЗНИИЭП | ОПЕРАТОР ТЛП КОРТ | Скала

ВЗАМ. ИНВ. № | ПОДПИСЬ И ДАТА | ИНВ. № ПОДЛ.

НАЧ. ОТД.	Шевченко	
Н. КОНТР.	Ребров	
ГЛ. СПЕЦ.	Ничипоренко	
ПРОВЕРИЛ	Ничипоренко	
РАЗРАБ.	Литвиненко	

1.020.1-3ПВ.1-2 50СБ

ПЕТЛЯ СТРОПОВОЧНАЯ СПГ1 – СПГ8 СБОРОЧНЫЙ ЧЕРТЕЖ

СТАДИЯ	МАССА	МАСШТАБ
Р	СМ ТАБЛ	
ЛИСТ	ЛИСТОВ 1	

ГОСГРАЖДАНСТРОЙ КиевЗНИИЭП

ФОРМАТ	ЗОНА	ПОЗ	ОБОЗНАЧЕНИЕ	НАИМЕНОВАНИЕ	КОЛ.	ПРИМЕЧАНИЕ
				ДОКУМЕНТАЦИЯ		
А4			1.020.1-3ПВ.1-2 51СВ	СБОРОЧНЫЙ ЧЕРТЕЖ		
			ПЕРЕМЕННЫЕ ДАННЫЕ	ДЛЯ ИСПОЛНЕНИЙ:		
				1.020.1-3ПВ.1-2 51 М1		
				ДЕТАЛИ		
БЧ	1		100.060.100	ПОЛОСА ГОСТ 103-76* -100Х8 L=100	1	0.63КГ
БЧ	2		10.013.450	СТ. ОТД. ГОСТ 5781-82* Ф10 А-III L=450	2	0.28КГ
				1.020.1-3ПВ.1-2 51-01 М2		
				ДЕТАЛИ		
БЧ	1		80.060.80	ПОЛОСА ГОСТ 103-76* -80Х8 L=80	1	0.40КГ
БЧ	2		10.013.300	СТ. ОТД. ГОСТ 5781-82* Ф10 А-III L=300	2	0.18КГ

НАЧ ОТД	Шевченко		1.020.1-3ПВ.1-2 51			
Н.КОНТР	Ребров					
ГЛ СПЕЦ	Ничипоренко		ИЗДЕЛИЕ ЗАКЛАДНОЕ М1, М2	СТАДИЯ	ЛИСТ	ЛИСТОВ
ПРОВЕРИЛ	Ничипоренко			Р		1
РАЗРАБ	Пинчук			ГОСГРАЖДАНСТРОЙ КиевЗНИИЭП		

ФОРМАТ А4

Скалд

ОПЕРАТОР ТЛП КОРТ

ЭПВЦ КиевЗНИИЭП

РИС. 1

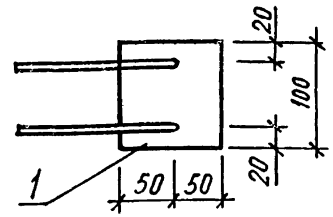

РИС. 2

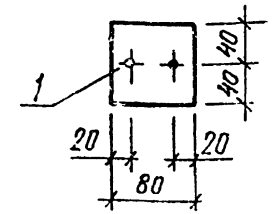

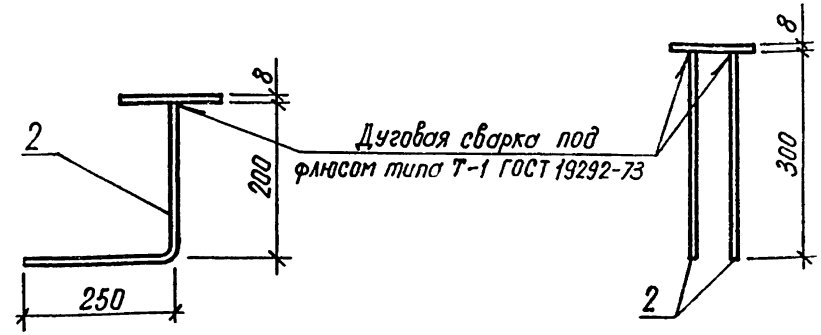

ОБОЗНАЧЕНИЕ	МАРКА	РИС	МАССА, КГ
I.020.I-3ПВ.I-2 5I	MI	I	I,19
-0I	M2	2	0,76

76

9148/1

НАЧ ОТД	Шевченко		1.020.1-3ПВ.1-2 51СБ			
Н.КОНТР	Ребров					
ГЛ СПЕЦ	Ничипоренко		ИЗДЕЛИЕ ЗАКЛАДНОЕ М1, М2 СБОРОЧНЫЙ ЧЕРТЕЖ	СТАДИЯ	МАССА	МАСШТАБ
ПРОВЕРИЛ	Ничипоренко			Р	СМ ТАБЛ	
РАЗРАБ	Литвиненко			ЛИСТ	ЛИСТОВ 1	
				ГОСГРАЖДАНСТРОЙ КиевЗНИИЭП		

ВЗАМ ИНВ №

ПОДПИСЬ И ДАТА

ИНВ №ПОДЛ

ФОРМАТ А4

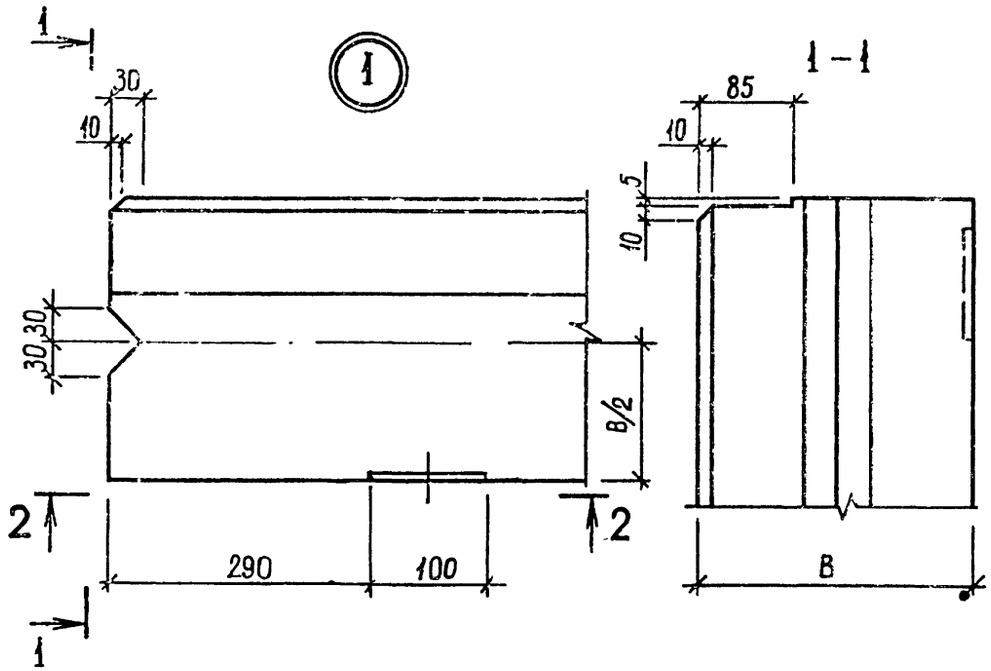

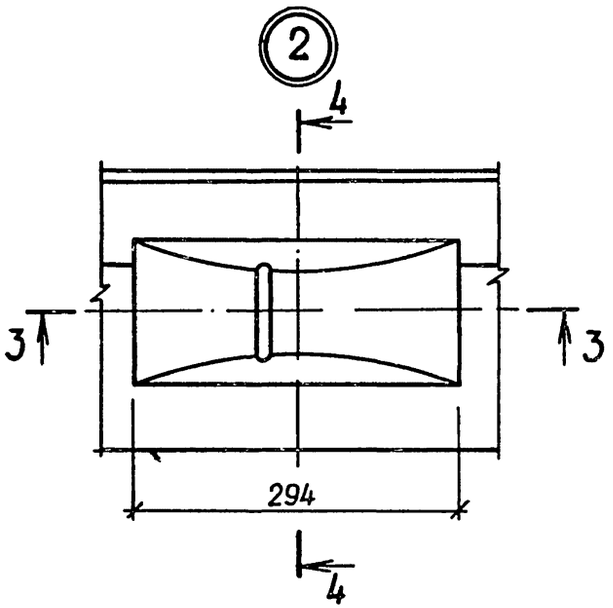

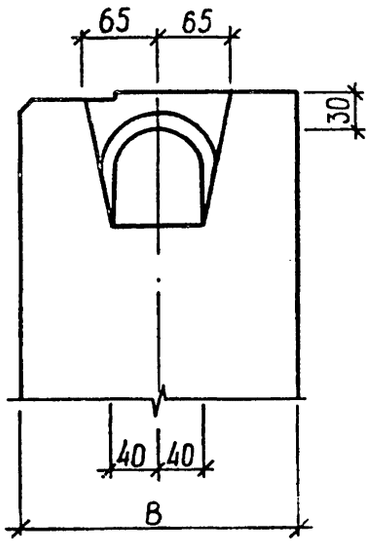

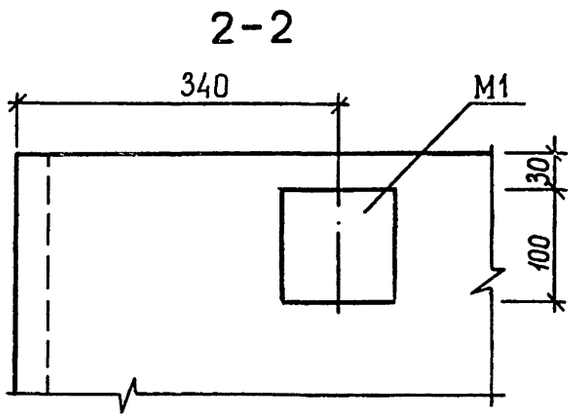

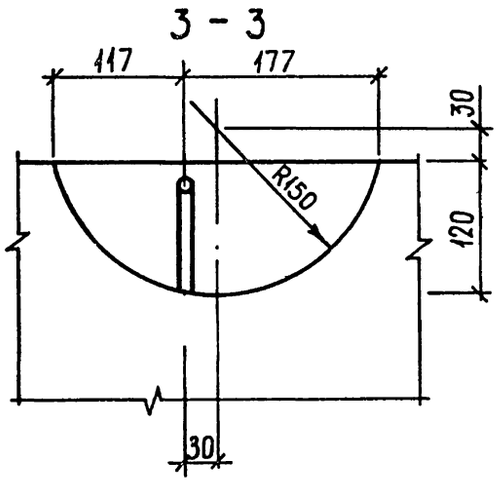

77

9148/1

				1.020.1-3ПВ.1-2 ООД1	
НАЧОТД	Шевченко				
НКОНТР	Ребров			УЗЛЫ ОПАЛУБОЧНЫЕ	СТАДИЯ: Р; ЛИСТ: 1; ЛИСТОВ:
ГЛСПЕЦ	Ничипоренко				
ПРОВЕРИЛ	Ничипоренко				ГОСГРАЖДАНСТРОЙ КиевЗНИИЭП
РАЗРАБ	Греськив				

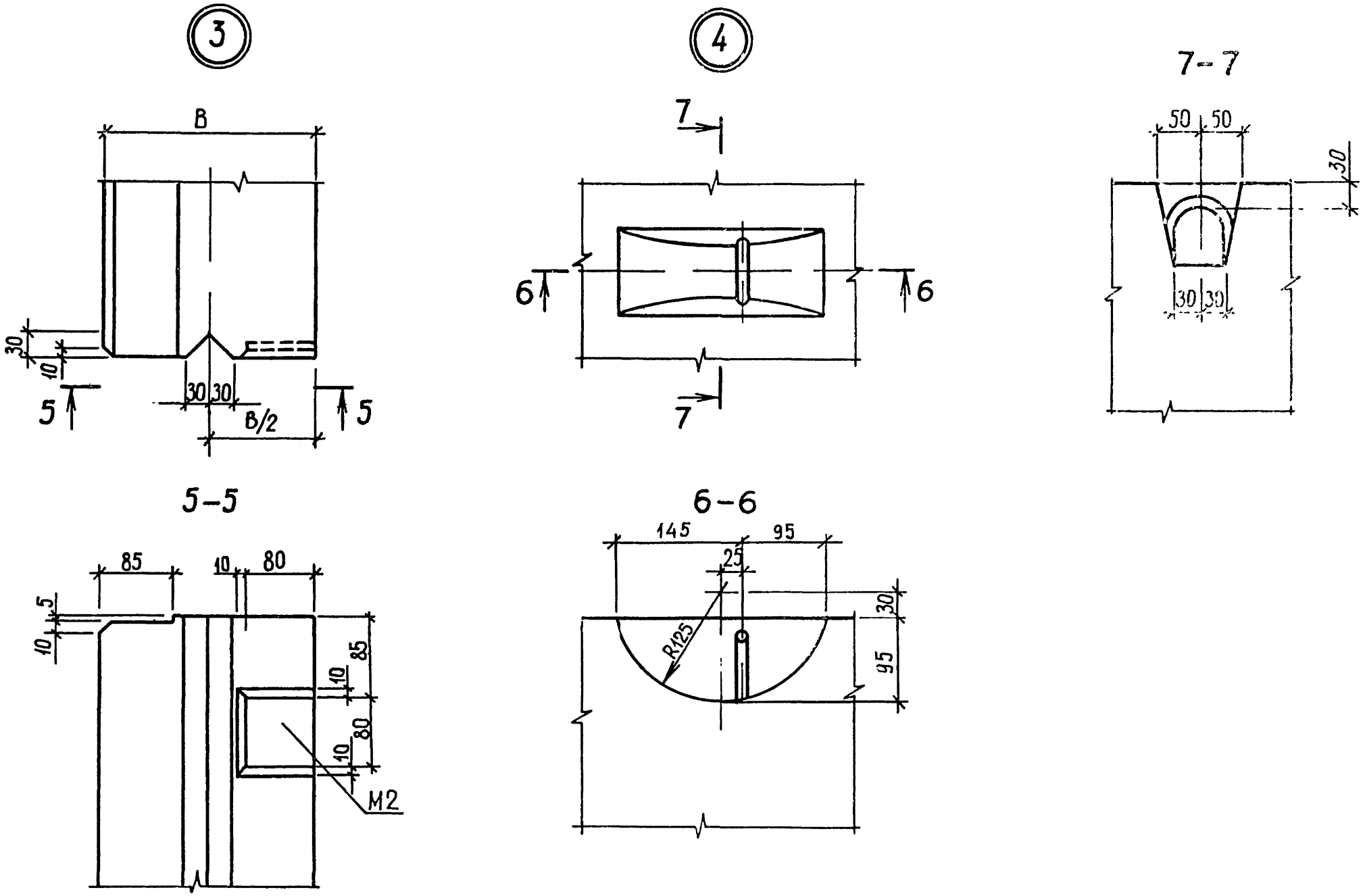

7В

9149,1

1.020.1-3ПВ.1-2 00Д1	ЛИСТ 2

ФОРМАТ А3

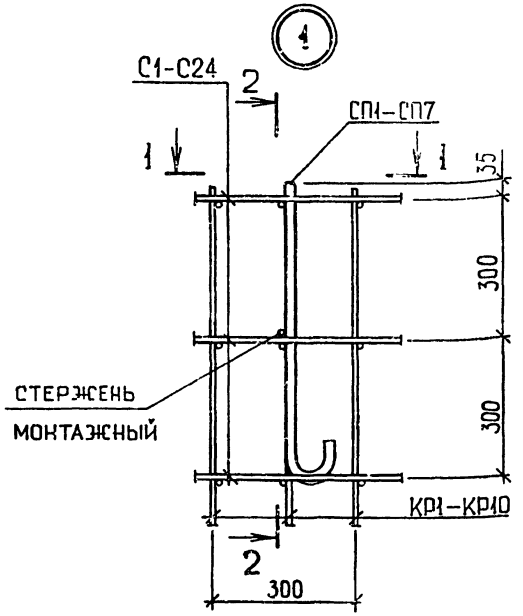

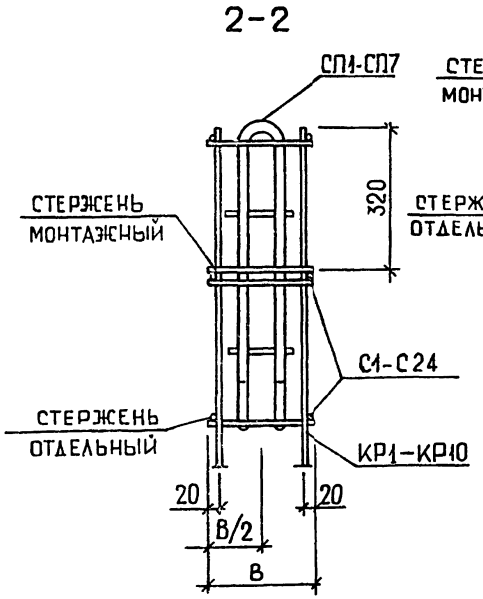

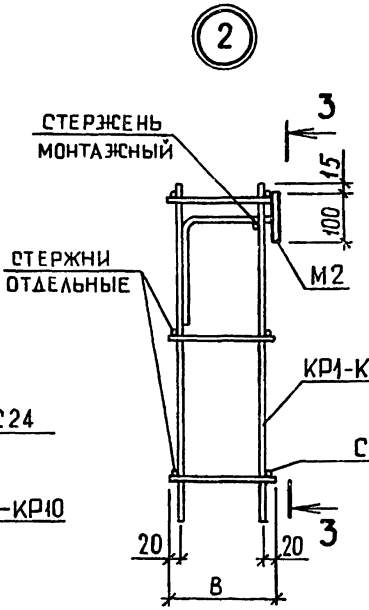

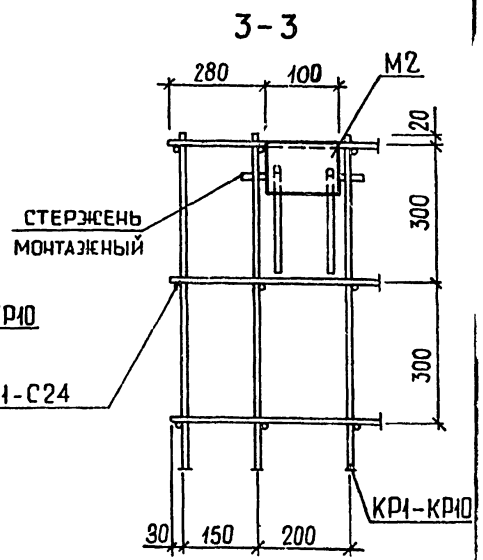

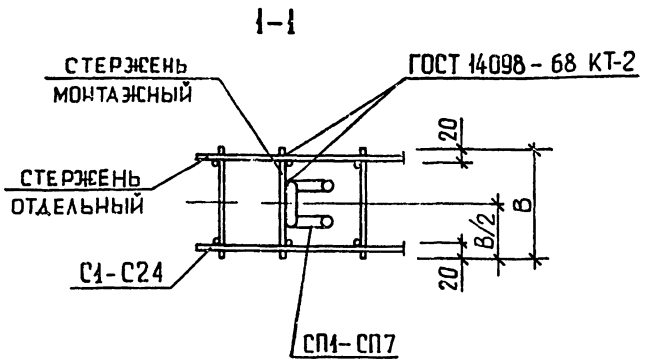

9148/1

				1.020.1-3ПВ.1-2 ООД2		
НАЧОТД	Шевченко			УЗЛЫ АРМАТУРНЫЕ	СТАДИЯ	ЛИСТ	ЛИСТОВ
НКОНТР	Ребров				Р	1И	2
ГЛСПЕЦ	Ничипоренко				ГОСГРАЖДАНСТРОЙ КиевЗНИИЭП		
ПРОВЕРИЛ	Ничипоренко						
РАЗРАБ.	Греськив						

ФОРМАТ А3

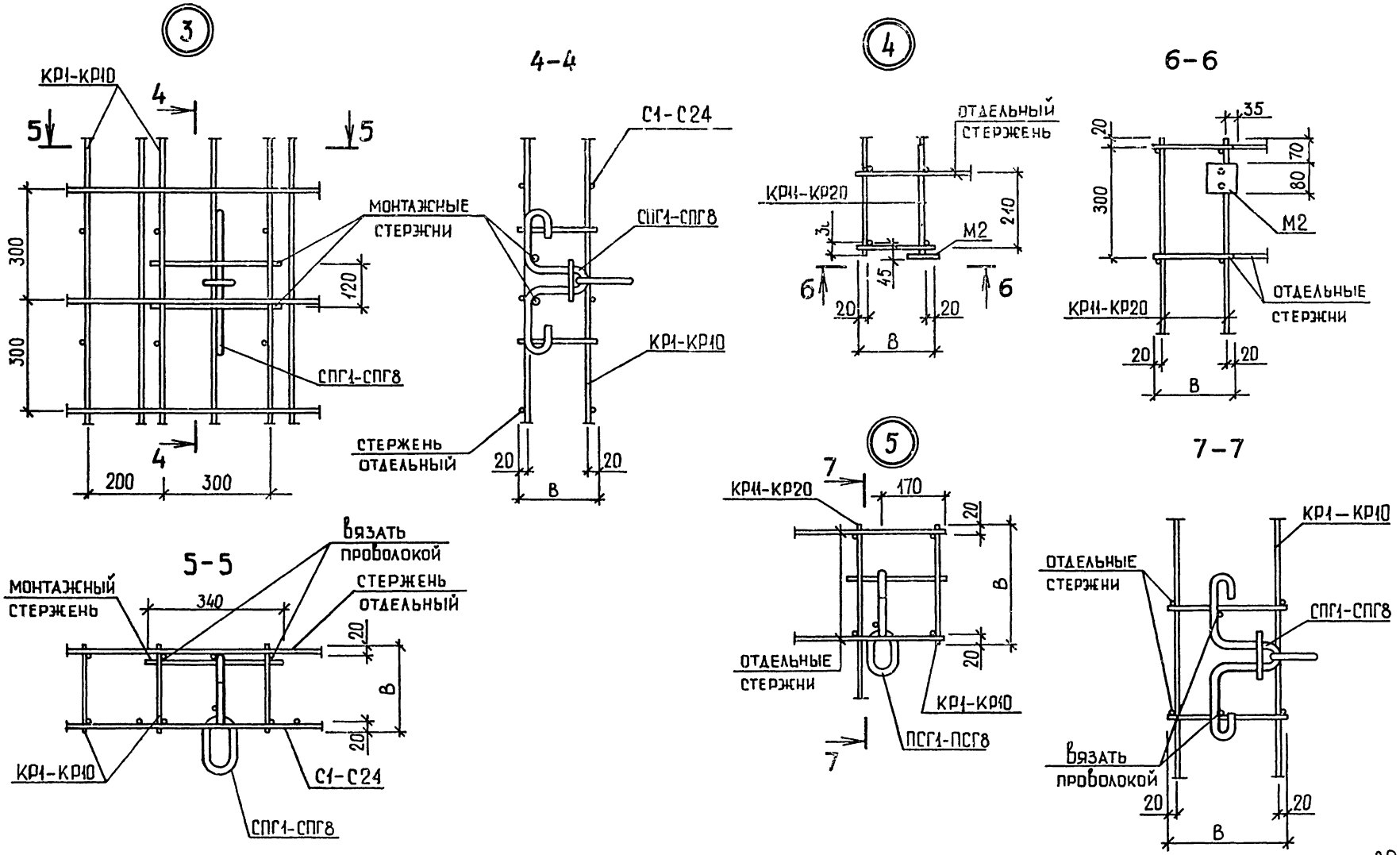
3
КР1-КР10
4
5
5
300
300
120
МОНТАЖНЫЕ СТЕРЖНИ
СПГ1-СПГ8
4
200
300
4-4
С1-С24
СПГ1-СПГ8
КР1-КР10
СТЕРЖЕНЬ ОТДЕЛЬНЫЙ
20
20
В
4
ОТДЕЛЬНЫЙ СТЕРЖЕНЬ
КР11-КР20
3
М2
240
6
45
6
20
20
В
6-6
35
20
70
80
300
М2
ОТДЕЛЬНЫЕ СТЕРЖНИ
КР11-КР20
20
20
В
5-5
ВЯЗАТЬ ПРОВОЛОКОЙ
МОНТАЖНЫЙ СТЕРЖЕНЬ
340
СТЕРЖЕНЬ ОТДЕЛЬНЫЙ
20
В
20
КР1-КР10
С1-С24
СПГ1-СПГ8
5
7
КР11-КР20
170
20
В
20
ОТДЕЛЬНЫЕ СТЕРЖНИ
КР1-КР10
ПСГ1-ПСГ8
7
7-7
КР1-КР10
ОТДЕЛЬНЫЕ СТЕРЖНИ
СПГ1-СПГ8
ВЯЗАТЬ ПРОВОЛОКОЙ
20
20
В

НАИМЕНОВАНИЕ	КОЛИЧЕСТВО НА МАРКУ																			
	ПСЦ 30.23 .2,5- Л-ПВ	ПСЦ 30.23 .3,5- Л-ПВ	ПСЦ 30.31 .2,5- Л-ПВ	ПСЦ 30.31 .3,5- Л-ПВ	ПСЦ 30.36 .2,5- Л-ПВ	ПСЦ 30.36 .3,5- Л-ПВ	ПСЦ 30.39 .2,5- Л-ПВ	ПСЦ 30.39 .3,5- Л-ПВ	ПСЦ 30.45 .2,5- Л-ПВ	ПСЦ 30.45 .3,5- Л-ПВ	ПСЦ 36.23 .2,5- Л-ПВ	ПСЦ 36.23 .3,5- Л-ПВ	ПСЦ 36.31 .2,5- Л-ПВ	ПСЦ 36.31 .3,5- Л-ПВ	ПСЦ 12.36 .2,5- Л-ПВ	ПСЦ 12.36 .3,5- Л-ПВ	ПСЦ 12.39 .2,5- Л-ПВ	ПСЦ 12.39 .3,5- Л-ПВ	ПСЦ 12.45 .2,5- Л-ПВ	ПСЦ 12.45 .3,5- Л-ПВ
ИЗДЕЛИЯ АРМАТУРНЫЕ																				
АРМАТУРА КЛАССА																				
А-I ГОСТ 5781-82*																				
Ф10	-	-	-	-	-	-	-	-	-	-	-	-	-	-	1.418	1.418	1.418	-	1.418	-
Ф12	-	-	-	-	-	-	-	-	-	-	-	-	-	-	-	-	-	-	-	-
ИТОГО КЛАССА А-I	-	-	-	-	-	-	-	-	-	-	-	-	-	-	1.418	1.418	1.418	-	1.418	-
АС-П ГОСТ 5781-82*																				
Ф10	-	-	-	-	-	-	-	-	-	-	-	-	-	-	1.295	-	1.295	1.418	1.295	1.418
Ф12	2.131	-	-	-	2.308	-	2.308	-	2.308	-	2.131	-	-	-	-	2.131	-	2.131	-	2.131
Ф14	-	3.396	3.396	-	3.396	3.601	3.396	3.601	-	-	-	3.396	3.396	-	-	-	-	-	-	-
Ф16	-	-	-	4.877	1.452	6.329	1.452	1.452	6.329	6.629	-	-	-	-	1.452	1.452	1.452	1.452	1.452	1.452
Ф18	-	-	-	-	-	-	-	6.732	-	6.732	-	-	-	6.732	-	-	-	-	-	-
ИТОГО КЛАССА АС-П	2.131	3.396	3.396	4.877	7.156	9.930	7.156	11.78	8.637	13.36	2.131	3.396	3.396	6.732	2.747	3.583	2.747	5.001	2.747	5.001
А-III ГОСТ 5781-82*																				
Ф6	13.04	21.07	17.66	17.66	20.54	20.54	-	-	-	-	15.05	24.58	20.38	20.38	11.06	11.06	-	-	-	-
Ф8	14.55	-	0.174	19.32	0.174	-	39.77	39.60	45.93	45.76	17.34	-	0.174	22.94	0.280	0.107	21.60	21.43	24.92	24.74
Ф10	-	0.728	30.52	0.395	1.196	36.38	1.196	1.258	0.863	1.258	-	0.728	36.20	0.395	0.863	16.62	0.863	1.258	0.863	1.258
Ф12	-	-	-	0.533	50.51	0.533	-	55.36	0.533	0.533	-	-	-	0.533	22.12	-	-	23.99	-	-
Ф14	-	-	-	-	-	-	74.63	-	-	86.23	-	-	-	-	-	-	32.65	-	-	37.73
Ф16	-	-	-	-	-	-	-	-	112.6	-	-	-	-	-	-	-	-	-	49.28	-
ИТОГО КЛАССА А-III	27.59	21.80	48.35	37.90	72.48	57.45	115.6	96.22	160.0	133.8	32.39	25.31	56.75	43.72	34.33	27.79	55.12	46.68	75.06	63.73
ВР-I ГОСТ 6727-80																				
Ф4	2.317	3.370	2.831	4.118	3.346	4.867	3.604	5.242	4.118	5.990	2.673	3.888	3.267	4.752	1.802	2.621	1.940	2.822	2.218	3.226
Ф5	7.406	7.406	9.052	9.052	10.70	10.70	11.52	11.52	13.17	13.17	8.907	8.907	10.89	10.89	4.192	4.192	4.515	4.515	5.160	5.160
ИТОГО КЛАССА ВР-I	9.723	10.78	11.88	13.17	14.04	15.56	15.12	16.76	17.28	19.16	11.58	12.80	14.15	15.64	5.994	6.813	6.455	7.337	7.377	8.385
ВСЕГО ИЗДЕЛИЙ АРМАТУРНЫХ	39.44	35.97	62.63	55.95	93.68	82.95	137.9	124.8	185.9	166.3	46.10	41.51	72.30	66.09	44.49	39.60	65.74	59.01	86.60	77.11
ИЗДЕЛИЯ ЗАКЛАДНЫЕ																				
АРМАТУРА КЛАССА																				
А-III ГОСТ 5781-82*																				
Ф10	1.110	1.110	1.110	1.110	1.110	1.110	1.110	1.110	1.110	1.110	1.110	1.110	1.110	1.110	1.110	1.110	1.110	1.110	1.110	1.110
ИТОГО КЛАССА А-III	1.110	1.110	1.110	1.110	1.110	1.110	1.110	1.110	1.110	1.110	1.110	1.110	1.110	1.110	1.110	1.110	1.110	1.110	1.110	1.110
ПРОКАТ МАРКИ ВСТ3КП2 ГОСТ 103-76*																				
-100Х8	1.260	1.260	1.260	1.260	1.260	1.260	1.260	1.260	1.260	1.260	1.260	1.260	1.260	1.260	1.260	1.260	1.260	1.260	1.260	1.260
ИТОГО ГОСТ 103-76*	1.260	1.260	1.260	1.260	1.260	1.260	1.260	1.260	1.260	1.260	1.260	1.260	1.260	1.260	1.260	1.260	1.260	1.260	1.260	1.260
ИТОГО МАРКИ ВСТ3КП2	1.260	1.260	1.260	1.260	1.260	1.260	1.260	1.260	1.260	1.260	1.260	1.260	1.260	1.260	1.260	1.260	1.260	1.260	1.260	1.260
ВСЕГО ИЗДЕЛИЙ ЗАКЛАДНЫХ	2.370	2.370	2.370	2.370	2.370	2.370	2.370	2.370	2.370	2.370	2.370	2.370	2.370	2.370	2.370	2.370	2.370	2.370	2.370	2.370
ОБЩИЙ РАСХОД	41.82	38.35	66.01	58.33	96.06	85.33	140.3	127.2	188.3	168.7	48.47	43.88	74.67	68.46	46.85	41.98	68.12	61.39	88.98	79.49

НАЧОТД	Шевченко	
НКОНТР	Ребров	
ГЛСПЕЦ	Ничипоренко	
ПРОВЕРИЛ	Ничипоренко	
РАЗРАБ	Пинчук	

1.020.1-3ПВ.1-2 00РС

ВЕДОМОСТЬ РАСХОДА СТАЛИ НА ЭЛЕМЕНТ, КГ

СТАДИЯ	ЛИСТ	ЛИСТОВ
Р	1	2

ГОСГРАЖДАНСТРОЙ КиевЗНИИЭП

81

9148/1

ФОРМАТ А3

Инв. № подл. | Подпись и дата | Взам. инв. № | КиевЗНИИЭП

КиевЗНИИЭП | ТЛП КОРТ

НАИМЕНОВАНИЕ	КОЛИЧЕСТВО НА МАРКУ													
	ПСЦ 60.23 .2,5- Л-ПВ	ПСЦ 60.23 .3,5- Л-ПВ	ПСЦ 60.31 .2,5- Л-ПВ	ПСЦ 60.31 .3,5- Л-ПВ	ПСЦ 46.23 0.25- Л-ПВ	ПСЦ 56.23 0.35- Л-ПВ	ПСЦ 46.31 0.25- Л-ПВ	ПСЦ 56.31 0.35- Л-ПВ	ПСЦ 46.36 0.25- Л-ПВ	ПСЦ 56.36 0.35- Л-ПВ	ПСЦ 46.39 0.25- Л-ПВ	ПСЦ 56.39 0.35- Л-ПВ	ПСЦ 46.45 0.25- Л-ПВ	ПСЦ 56.45 0.35- Л-ПВ
ИЗДЕЛИЯ АРМАТУРНЫЕ														
АРМАТУРА КЛАССА														
А-I ГОСТ 5781-82*														
Ф10	-	-	-	-	0.647	-	0.647	-	0.709	0.709	0.709	0.709	0.709	-
ИТОГО КЛАССА А-I	-	-	-	-	0.647	-	0.647	-	0.709	0.709	0.709	0.709	0.709	-
АС-II ГОСТ 5781-82*														
Ф10	-	-	-	-	-	0.647	-	-	0.647	-	0.647	-	-	0.709
Ф12	-	-	-	-	-	-	-	1.065	-	1.065	-	1.065	1.065	-
Ф14	-	-	-	-	-	-	-	-	-	-	-	-	-	1.698
Ф16	4.877	-	-	-	-	-	-	-	0.543	0.543	0.543	0.543	0.543	0.543
Ф18	-	-	6.732	-	-	-	-	-	-	-	-	-	-	-
Ф20	-	9.667	-	-	-	-	-	-	-	-	-	-	-	-
Ф22	-	-	-	12.53	-	-	-	-	-	-	-	-	-	-
ИТОГО КЛАССА АС-II	4.877	9.667	6.732	12.53	-	0.647	-	1.065	1.190	1.608	1.190	1.608	1.608	2.950
А-III ГОСТ 5781-82*														
Ф6	46.89	62.44	60.34	60.34	4.013	4.013	5.433	5.433	6.321	6.321	-	-	-	-
Ф8	27.82	-	0.174	37.43	0.140	0.180	0.140	0.180	0.140	0.180	12.32	12.36	14.22	14.31
Ф10	-	0.395	58.48	0.395	-	-	-	-	0.432	0.432	0.432	0.432	0.432	0.432
Ф12	0.533	-	0.533	-	-	-	-	-	-	-	-	-	-	-
Ф14	-	0.967	-	0.967	-	-	-	-	-	-	-	-	-	-
ИТОГО КЛАССА А-III	75.24	63.80	119.5	99.14	4.153	4.192	5.573	5.613	6.893	6.932	12.76	12.80	14.65	14.74
ВР-I ГОСТ 6727-80														
Ф4	4.099	5.962	5.009	7.286	0.875	1.118	1.069	1.366	1.264	1.615	1.361	1.739	1.555	1.987
Ф5	-	-	-	-	1.351	1.601	1.651	1.957	1.952	2.494	2.102	2.685	2.402	3.069
ИТОГО КЛАССА ВР-I	4.099	5.962	5.009	7.286	2.226	2.719	2.721	3.323	3.215	4.108	3.462	4.424	3.957	5.056
ВСЕГО ИЗДЕЛИЙ АРМАТУРНЫХ	84.21	79.43	131.3	119.0	7.026	7.559	8.941	10.00	12.01	13.36	18.12	19.54	20.92	22.75
ИЗДЕЛИЯ ЗАКЛАДНЫЕ														
АРМАТУРА КЛАССА														
А-III ГОСТ 5781-82*														
Ф10	1.110	1.110	1.110	1.110	0.740	0.740	0.740	0.740	0.740	0.740	0.740	0.740	0.740	0.740
ИТОГО КЛАССА А-III	1.110	1.110	1.110	1.110	0.740	0.740	0.740	0.740	0.740	0.740	0.740	0.740	0.740	0.740
ПРОКАТ МАРКИ ВСТ3КП2														
ГОСТ 103-76*														
-80Х8	-	-	-	-	0.800	0.800	0.800	0.800	0.800	0.800	0.800	0.800	0.800	0.800
-100Х8	I.260	I.260	I.260	I.260	-	-	-	-	-	-	-	-	-	-
ИТОГО ГОСТ 103-76*	I.260	I.260	I.260	I.260	0.800	0.800	0.800	0.800	0.800	0.800	0.800	0.800	0.800	0.800
ИТОГО МАРКИ ВСТ3КП2	I.260	I.260	I.260	I.260	0.800	0.800	0.800	0.800	0.800	0.800	0.800	0.800	0.800	0.800
ВСЕГО ИЗДЕЛИЙ ЗАКЛАДНЫХ	2.370	2.370	2.370	2.370	1.540	1.540	1.540	1.540	1.540	1.540	1.540	1.540	1.540	1.540
ОБЩИЙ РАСХОД ПСЦ	86.59	81.81	I33.7	I2I.3	8.566	9.099	10.48	11.54	13.55	14.90	19.66	21.08	22.46	24.29

(82)

gost.e-ecolog.ru