ТИПОВЫЕ КОНСТРУКЦИИ, ИЗДЕЛИЯ И УЗЛЫ

СЕРИЯ 1.020.1-6СП

ДОПОЛНИТЕЛЬНЫЕ ИЗДЕЛИЯ НУЛЕВОГО ЦИКЛА К КАРКАСУ 1.020.1-2С/89 ДЛЯ ПРОСАДОЧНЫХ ГРУНТОВ

(ДЛЯ ОБЩЕСТВЕННЫХ ЗДАНИЙ)

ВЫПУСК 4-1

ДИАФРАГМЫ ЖЕСТКОСТИ.

РАБОЧИЕ ЧЕРТЕЖИ

1948-07
Цена: 3-34

gost.e-ecolog.ru

ТИПОВЫЕ КОНСТРУКЦИИ, ИЗДЕЛИЯ И УЗЛЫ

СЕРИЯ 1.020.1-6СП

ДОПОЛНИТЕЛЬНЫЕ ИЗДЕЛИЯ НУЛЕВОГО ЦИКЛА К КАРКАСУ 1.020.1-2С/89 ДЛЯ ПРОСАДОЧНЫХ ГРУНТОВ

(ДЛЯ ОБЩЕСТВЕННЫХ ЗДАНИЙ)

ВЫПУСК 4-1

ДИАФРАГМЫ ЖЕСТКОСТИ.

РАБОЧИЕ ЧЕРТЕЖИ

РАЗРАБОТАН:
ИНСТИТУТОМ ТАШЗНИИЭП

ГЛАВНЫЙ ИНЖЕНЕР ИНСТИТУТА — Л.А. МУХАМЕДШИН

НАЧАЛЬНИК ОТДЕЛА — С.Н. ТУРСУНБАЕВА

ГЛАВНЫЙ ИНЖЕНЕР ПРОЕКТА — Я.З. ГИЛЬМАН

ТЕХНИЧЕСКИЕ РЕШЕНИЯ
УТВЕРЖДЕНЫ ГОСКОМАРХИТЕКТУРЫ
12.07.89 ПИСЬМО N ЮШ-2-1170.
РАБОЧИЕ ЧЕРТЕЖИ ВВЕДЕНЫ
В ДЕЙСТВИЕ ТАШЗНИИЭП
ПРИКАЗ N 21-ТП ОТ 20.09.89

Вып. 4-1

Т.К. 1.020.1-6сп

Инв.№ подл. | Подпись и дата | Взам. инв.№

Обозначение	Наименование	Стр.
1.020.1-6сп. 4-1-	Содержание	2
– ТТ	Технические требования	5
– К1	Диафрагмы жесткости	7
	1Д 26.17-1-СП, 1Д 26.28-1-СП,	
	1Д 26.33-1-СП, 1Д 26.36-1-СП.	
– К2	Диафрагмы жесткости	7
	2Д 26.17-1-СП, 2Д 26.28-1-СП,	
	2Д 26.33-1-СП, 2Д 26.36-1-СП	
– К3	Диафрагмы жесткости	8
	1Д 26.17-2-СП, 1Д 26.28-2-СП,	
	1Д 26.33-2-СП, 1Д 26.36-2-СП	
– К4	Диафрагмы жесткости	8
	2Д 26.17-2-СП, 2Д 26.28-2-СП,	
	2Д 26.33-2-СП, 2Д 26.36-2-СП.	
– К5	Диафрагмы жесткости	9
	1Д 26.17-3-СП, 1Д 26.28-3-СП	
	1Д 26.33-3-СП, 1Д 26.36-3-СП	
– К6	Диафрагмы жесткости	9
	2Д 26.17-3-СП, 2Д 26.28-3-СП,	
	2Д 26.33-3-СП, 2Д 26.36-3-СП.	
– К7	Диафрагмы жесткости	10
	2Д 34.17-1-СП, 2Д 34.28-1-СП,	
	2Д 34.33-1-СП, 2Д 34.36-1-СП.	
– К8	Диафрагмы жесткости	10
	1Д 34.17-1-СП, 1Д 34.28-1-СП	
	1Д 34.33-1-СП, 1Д 34.36-1-СП	
– К9	Диафрагмы жесткости	11
	2Д 34.17-2-СП, 2Д 34.28-2-СП,	
	2Д 34.33-2-СП, 2Д 34.36-2-СП	
– К10	Диафрагмы жесткости	11
	1Д 34.17-2-СП, 1Д 34.28-2-СП,	
	1Д 34.33-2-СП, 1Д 34.36-2-СП.	

Обозначение	Наименование	Стр.
1.020.1-6сп 4-1- К11	Диафрагмы жесткости	12
	2Д 34.17-3-СП, 2Д 34.28-3-СП	
	2Д 34.33-3-СП, 2Д 34.36-3-СП	
– К12	Диафрагмы жесткости	12
	1Д 34.17-3-СП, 1Д 34.28-3-СП	
	1Д 34.33-3-СП, 1Д 34.36-3-СП.	
– К13	Диафрагмы жесткости	13
	2Д 56.17-1-СП, 2Д 56.28-1-СП,	
	2Д 56.33-1-СП, 2Д 56.36-1-СП	
– К14	Диафрагмы жесткости	13
	1Д 56.17-1-СП, 1Д 56.28-1-СП,	
	1Д 56.33-1-СП, 1Д 56.36-1-СП.	
– К15	Диафрагмы жесткости	14
	2Д 56.17-2-СП, 2Д 56.28-2-СП,	
	2Д 56.33-2-СП, 2Д 56.36-2-СП	
– К16	Диафрагмы жесткости	14
	1Д 56.17-2-СП, 1Д 56.28-2-СП,	
	1Д 56.33-2-СП, 1Д 56.36-2-СП.	
– К17	Диафрагмы жесткости	15
	2Д 56.17-3-СП, 2Д 56.28-3-СП	
	2Д 56.33-3-СП, 2Д 56.36-3-СП	
– К18	Диафрагмы жесткости	15
	1Д 56.17-3-СП, 1Д 56.28-3-СП,	
	1Д 56.33-3-СП, 1Д 56.36-3-СП	

Разраб	Насибуллин		08.89
ГИП	Гильман		08.89
Гл.спец	Горбацкий		08.89
Нач.отд	Турсунбаев		08.89
Н.контр	Горбацкий		08.89

1.020.1-6 СП.4-1

Содержание

Стадия	Лист	Листов
Р	1	3

ТашЗНИИЭП

Копир. Цапко

Формат А3

Обозначение	Наименование	Стр.
1.020.1-6 сп. 4-1-К19	Диафрагмы жесткости	16
	2Д26.17-1-1сп, 2Д26.28-1-1сп	
-К20	Диафрагмы жесткости	16
	1Д26.17-1-1сп, 1Д26.28-1-1сп	
-К21	Диафрагмы жесткости	17
	2Д26.17-2-1сп, 2Д26.28-2-1сп,	
	2Д26.33-2-1сп, 2Д26.36-2-1сп	
-К22	Диафрагмы жесткости	17
	1Д26.17-2-1сп, 1Д26.28-2-1сп	
	1Д26.33-2-1сп, 1Д26.36-2-1сп	
-К23	Диафрагмы жесткости	18
	2Д26.17-3-1сп, 2Д26.28-3-1сп	
	2Д26.33-3-1сп, 2Д26.36-3-1сп	
-К24	Диафрагмы жесткости	18
	1Д26.17-3-1сп, 1Д26.28-3-1сп.	
	1Д26.33-3-1сп, 1Д26.36-3-1сп.	
-К25	Диафрагмы жесткости	19
	2Д34.17-1-3сп, 2Д34.28-1-3сп	
-К26	Диафрагмы жесткости	19
	1Д34.17-1-3сп, 1Д34.28-1-3сп	
-К27	Диафрагмы жесткости	20
	2Д34.17-2-3сп, 2Д34.28-2-3сп,	
	2Д34.33-2-3сп, 2Д34.36-2-3сп	
-К28	Диафрагмы жесткости	20
	1Д34.17-2-3сп, 1Д34.28-2-3сп,	
	1Д34.33-2-3сп, 1Д34.36-2-3сп.	
-К29	Диафрагмы жесткости	21
	2Д34.17-3-3сп, 2Д34.28-3-3сп,	
	2Д34.33-3-3сп, 2Д34.36-3-3сп.	
-К30	Диафрагмы жесткости	21
	1Д34.17-3-3сп, 1Д34.28-3-3сп,	
	1Д34.33-3-3сп, 1Д34.36-3-3сп.	

Обозначение	Наименование	Стр.
1.020.1-6 сп. 4-1-К31	Диафрагмы жесткости	22
	2Д56.17-1-1сп, 2Д56.28-1-1сп	
-К32	Диафрагмы жесткости	22
	1Д56.17-1-1сп, 1Д-56.28-1-1сп	
-К33	Диафрагмы жесткости	23
	2Д56.17-2-1сп, 2Д56.28-2-1сп	
	2Д56.33-2-1сп, 2Д56.36-2-1сп	
-К34	Диафрагмы жесткости	23
	1Д56.17-2-1сп, 1Д56.28-2-1сп,	
	1Д56.33-2-1сп, 1Д56.36-2-1сп.	
-К35	Диафрагмы жесткости	24
	2Д56.17-3-1сп, 2Д56.28-3-1сп,	
	2Д56.33-3-1сп, 2Д56.36-3-1сп.	
-К36	Диафрагмы жесткости	24
	1Д56.17-3-1сп, 1Д56.28-3-1сп	
	1Д56.33-3-1сп, 1Д56.36-3-1сп	
-К37	Диафрагмы жесткости	25
	2Д56.17-1-3сп, 2Д56.28-1-3сп	
-К38	Диафрагмы жесткости	25
	1Д56.17-1-3сп, 1Д56.28-1-3сп.	
-К39	Диафрагмы жесткости	26
	2Д56.17-2-3сп, 2Д56.28-2-3сп,	
	2Д56.33-2-3сп, 2Д56.36-2-3сп.	
-К40	Диафрагмы жесткости	26
	1Д56.17-2-3сп, 1Д56.28-2-3сп	
	1Д56.33-2-3сп, 1Д56.36-2-3сп	
-К41	Диафрагмы жесткости	27
	2Д56.17-3-3сп, 2Д56.28-3-3сп,	
	2Д56.33-3-3сп, 2Д56.36-3-3сп	

Альб. 4-1

Т.К. 1.020.1-6 сп

Инв.№ подл. | Подпись и дата | Взам. инв.№

Копир. Цапт

Обозначение	Наименование	Стр.
1.020.1-6сп. 4-1-К42	Диафрагмы жесткости	27
	1Д56.17-3-3сп, 1Д56.28-3-3сп,	
	1Д56.33-3-3сп, 1Д56.36-3-3сп	
-К43	Узел 1	28
-К44	Узлы 2,3	29
-К45	Узел 4	30
-К46	Узел 5	31
-К47	Узлы 6,7,8	32
-К48	Узлы 9,10	33
-К49	Узел 11	34
-К50	Узел 12	35
-РС	Ведомость расхода стали	36

Вып. 4-1

Т.К. 1.020.1-6сп

Инв.№ подл. | Подпись и дата | Взам. инв.№

Копир. Цапко Формат А3

Вып 4 1

Т.К. 1.020.1-6сп

Инв. № подл.	Подпись и дата	Взам. инв. №

1 Общая часть

1.1 Серия 1.020.1-6сп, вып 4-1 содержит рабочие чертежи диафрагм жесткости нулевого цикла, предназначенные для зданий с высотой технического подполья 2,0м. и высотой подвала 2,8м, 3,3м и 3,6м для строительства в районах сейсмичностью 7,8 и 9 баллов на просадочных грунтах типа II

1.2 Номенклатура диафрагм приведена в серии 1.020.1-6сп вып. 0-0

1.3 Узлы диафрагм приведены в данном выпуске см. док. К43 .К50

1.4 Пространственные каркасы, арматурные и закладные изделия приведены в серии 1.020.1-6сп. вып. 4-2

1.5 При применении диафрагм жесткости настоящего выпуска следует пользоваться рекомендациями, приведенными в серии 1.020.1-6сп вып. 0-1 „Указания по применению изделий".

1.6 Технические требования по изготовлению и приемке диафрагм жесткости приведены в серии 1.020.1-2с/89 вып. 0-3 „Указания по заводской технологии изготовления изделий".

1.7 Указания по монтажу диафрагм приведены в серии 1.020.1-2с/89 вып. 0-4 „Указания по монтажу каркаса"

1.8 Мероприятия по защите закладных изделий от коррозии должны быть указаны в конкретном проекте, в зависимости от условий эксплуатации зданий в соответствии с требованиями СНиП 2.03.11-85.

1.9 К серийному изготовлению изделий разрешается приступить после проведения контрольных испытаний неразрушающим методом по ГОСТ 8829-85.

1.10 Поставка изделий потребителю производится по достижении бетоном отпускной прочности, величина которой устанавливается в соответствии с требованиями ГОСТ 13015.0-83*.

1.11 Элементы диафрагм предназначены для применения в зданиях с неагрессивной газовой средой. При необходимости они могут быть применены в зданиях со слабо и среднеагрессивной газовой средой и должны удовлетворять требованиям СНиП 2.03-11-85.

1.12 Марку стали для отдельных стержней принимать по приложению I СНиП 2.03.1-84 в зависимости от класса арматуры.

1.13 Транспортировку и хранение диафрагм жесткости производить в вертикальном положении.

2 Техническая характеристика изделий.

2.1 Диафрагмы запроектированы однополочными и двухполочными, сплошными и с проемами. Размеры проемов приняты 900x1270(h) мм и 900x2170(h) мм.

2.2 Указания по компановке нулевых циклов с применением диафрагм приведены в серии 1.020.1-6сп вып. 0-1

2.3 Вертикальные боковые грани диафрагм снабжены закладными изделиями для стыковки с колоннами каркаса, а также выпусками арматуры, которыми они устанавливаются на полки уголковых консолей колонн для удобства монтажа.

2.4 В верхней и нижней части диафрагм имеются выпуски арматуры для связи с обвязочными

				1.020.1-6сп. 4-1-ТТ			
Разраб.	Насибулина		08.89	Технические требования	Стадия	Лист	Листов
ГИП	Гильман		08.89		Р	1	2
Гл. спец.	Горбацкий		08.89		ТашЗНИИЭП		
Нач. отд.	Турсунбаева		08.89				
Н. контр.	Ременник		08.89				

Коп. Владиславлев 1 Формат 4

поясами, кроме этого нижняя часть диафрагм имеет зубчатую поверхность, воспринимающую сдвигающие усилия

2.5 Диафрагмы рассчитаны и сконструированы в соответствии со СНиП 2.03.01-84 „Бетонные и железобетонные конструкции" и СНиП II-7-81 „Строительство в сейсмических районах"

2.6 Класс тяжелого бетона в диафрагмах принят В25

2.7 Армирование диафрагм жесткости предусмотрено пространственными каркасами, состоящими из плоских арматурных сеток, объемных каркасов, закладных изделий и отдельных стержней класса AIII по ГОСТ 5781-82*

2.8 При установке в форму пространственного каркаса должны быть обеспечены расстояние от внутренних поверхностей опалубки до всех элементов арматурного изделия. Привязка пространственного каркаса указана на опалубочных чертежах изделий

3. Маркировка диафрагм жесткости

3.1 Маркировка диафрагм жесткости принята в соответствии с ГОСТ 23009-78

3.2 В маркировке изделий приняты следующие буквенно-цифровые группы обозначений:

① Д ② ③	—④—	⑤ СП
I группа	II группа	III группа

I группа:

1- тип диафрагмы:

1- однополочная

2- двухполочная

Д - наименование изделия - диафрагма жесткости

2 - длина диафрагмы, в дециметрах

3 - высота диафрагмы, в дециметрах

II - группа:

4 - индекс несущей способности диафрагмы жесткости.

III - группа:

5 - расположение проемов в диафрагмах жесткости:

1 - симметричное расположение проема

3 - ассиметричное расположение проема

СП - диафрагма жесткости, применяемая в сейсмических районах на просадочных грунтах

В третью группу также включаются дополнительные характеристики, отражающие особые условия применения изделий (стойкость к воздействию агрессивной среды, наличие дополнительных закладных изделий и т.п.)

Пример маркировки:

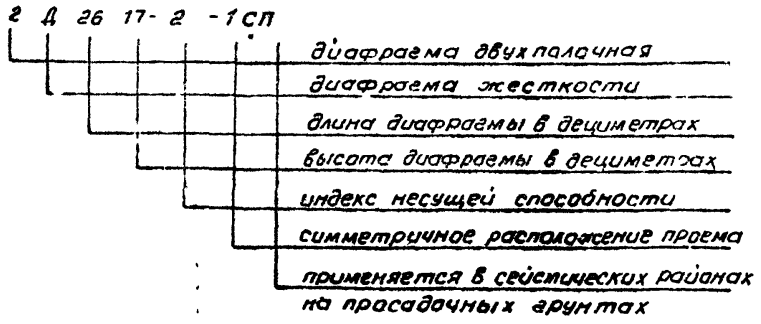

Вып. 4-1

Т.К. 1.020.1-6сп

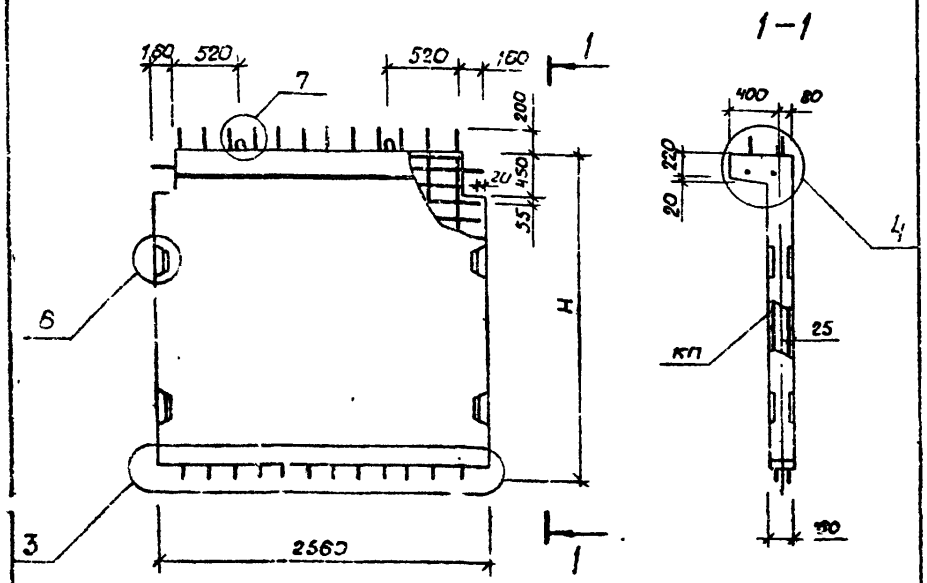

Марка диафрагмы	Масса, т	Высота H, мм	Объем бетона, м³	Расход стали кг	Марка арматурного изделия	Кол. шт	Обозначение документа
1Д 26.17-1-СП	1,97	1770	0,79	102,76	КП-1	1	4-2, К1
1Д 26.28-1-СП	3,03	2800	1,21	118,55	КП-2	1	
1Д 26.33-1-СП	3,53	3300	1,41	125,16	КП-3	1	
1Д 26.36-1-СП	3,85	3600	1,54	130,89	КП-4	1	

Технические требования см. 1.020.1-6 сп. 4-1-ТТ

1.020.1-6 СП. 4-1-К1

Разраб.	Насибулина		08.89
ГИП	Гильман		08.89
Гл.спец.	Горбацкий		08.89
Нач.отд.	Турсунбаев		08.89
Н.контр.	Горбацкий		08.89

Диафрагмы жесткости
1Д 26.17-1-СП
1Д 26.28-1-СП
1Д 26.33-1-СП
1Д 26.36-1-СП

Стадия	Лист	Листов
Р		1

ТашЗНИИЭП

Инв. № подл. | Подпись и дата | Взам. инв. №

Формат А4

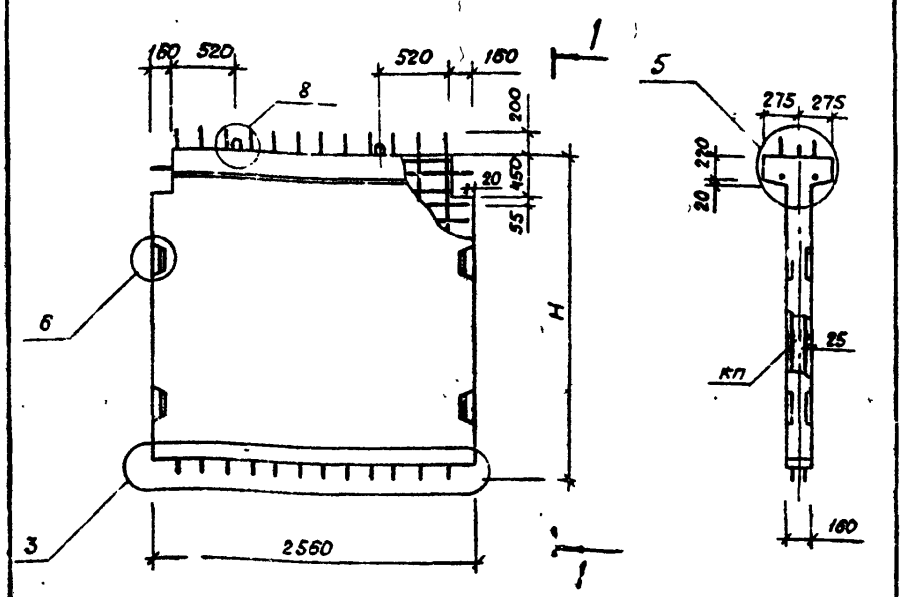

Марка диафрагмы	Масса, т	Высота H, мм	Объем бетона, м³	Расход стали кг	Марка арматурного изделия	Кол. шт.	Обозначение документа
2Д 26.17-1-СП	2,06	1770	0,82	106,66	КП-13	1	4-2, К-4
2Д 26.28-1-СП	3,10	2800	1,24	122,45	КП-14	1	
2Д 26.33-1-СП	3,63	3300	1,45	129,90	КП-15	1	
2Д 26.36-1-СП	3,93	3600	1,57	134,79	КП-16	1	

Технические требования см. 1.020.1-6 сп. 4-1-ТТ

1.020.1-6 СП. 4-1-К2

Разраб.	Насибулина		08.89
ГИП	Гильман		08.89
Гл.спец.	Горбацкий		08.89
Нач.отд.	Турсунбаев		08.89
Н.контр.	Горбацкий		08.89

Диафрагмы жесткости
2Д 26.17-1-СП
2Д 26.28-1-СП
2Д 26.33-1-СП
2Д 26.36-1-СП

Стадия	Лист	Листов
Р		1

ТашЗНИИЭП

Инв. № подл. | Подпись и дата | Взам. инв. №

Формат А4

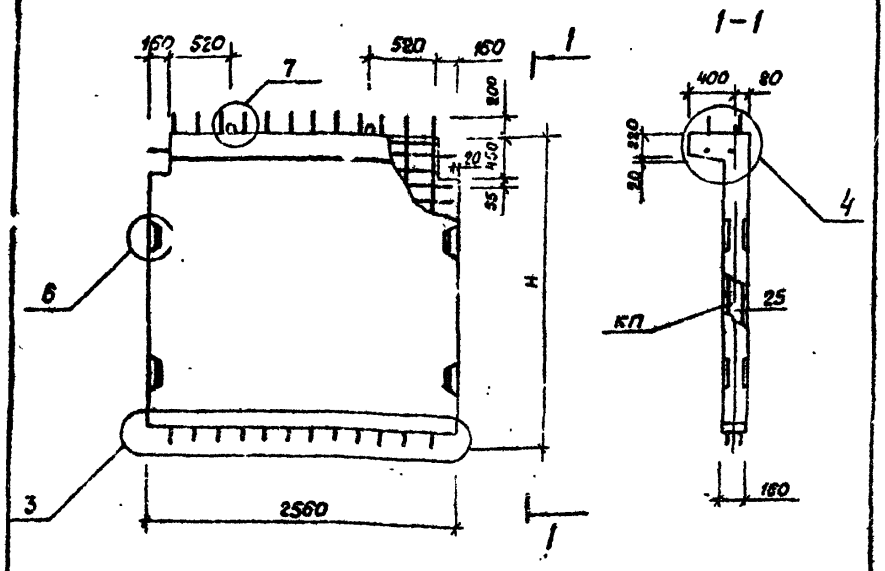

Марка диафрагмы	Масса, т	Высота H, мм	Объем бетона, м³	Расход стали, кг	Марка арматурного изделия	Кол. шт.	Обозначение документа
1Д26.17-2-СП	1,97	1770	0,79	117,60	КП-5	1	4-2, К2
1Д26.28-2-СП	3,03	2800	1,21	141,27	КП-6	1	
1Д26.33-2-СП	3,53	3300	1,41	153,52	КП-7	1	
1Д26.36-2-СП	3,85	3600	1,54	161,37	КП-8	1	

Технические требования см. 1.020.1-6сп. 4-1-ТТ

				1.020.1-6 сп. 4-1-К3			
Разраб.	Носибулина		08.89	Диафрагмы жесткости	Стадия	Лист	Листов
ГИП	Гильман		08.89	1Д26.17-2-СП	Р		1
Гл.спец.	Горбацкий		08.89	1Д26.28-2-СП	ТашЗНИИЭП		
Нач.отд	Турсунбаева		08.89	1Д26.33-2-СП			
Н.контр.	Горбацкий		08.89	1Д26.36-2-СП			

Инв.№ подл. | Подпись и дата | Взам.инв.№

Формат А4

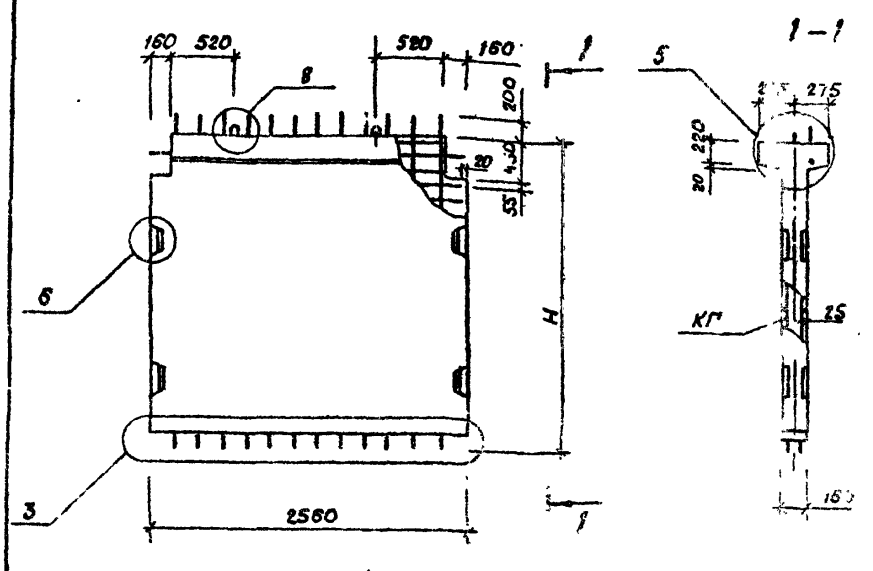

Марка диафрагмы	Масса, т	Высота H, мм	Объем бетона, м³	Расход стали, кг	Марка арматурного изделия	Кол. шт.	Обозначение документа
2Д26.17-2-СП	2,06	1770	0,82	120,90	КП-17	1	4-2, К5
2Д26.28-2-СП	3,10	2800	1,24	145,17	КП-18	1	
2Д26.33-2-СП	3,63	3300	1,45	157,42	КП-19	1	
2Д26.36-2-СП	3,93	3600	1,57	165,27	КП-20	1	

Технические требования см. 1.020.1-6сп. 4-1-ТТ

				1.020.1-6 сп. 4-1-К4			
Разраб.	Носибулина		08.89	Диафрагмы жесткости	Стадия	Лист	Листов
ГИП	Гильман		08.89	2Д26.17-2-СП	Р		1
Гл.спец.	Горбацкий		08.89	2Д26.28-2-СП	ТашЗНИИЭП		
Нач.отд	Турсунбаева		08.89	2Д26.33-2-СП			
Н.контр.	Горбацкий		08.89	2Д26.36-2-СП			

Инв.№ подл. | Подпись и дата | Взам.инв.№

Формат А4

Вып 4-1

Т.К 1.020.1-6 сп

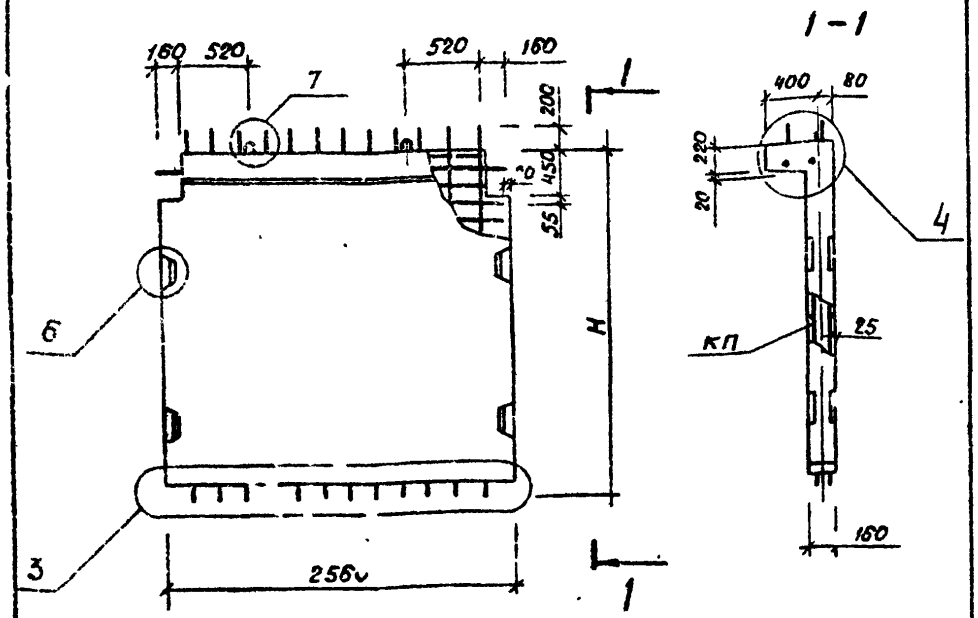

Марка диафрагмы	Масса т	Высота H, мм	Объем бетона, м³	Расход стали, кг	Марка арматурного изделия	Кол. шт.	Обозначение документа
1Д 26.17-3-СП	1,97	1770	0,79	135,08	КП-9	1	4-2, К-3
1Д 26.28-3-СП	3,03	2800	1,21	170,71	КП-10	1	
1Д 26.33-3-СП	3,53	3300	1,41	186,96	КП-11	1	
1Д 26.36-3-СП	3,85	3600	1,54	236,89	КП-12	1	

Технические требования см. 1.020.1-6 сп. 4-1-ТТ

1.020.1-6 сп. 4-1-К5

				Диафрагмы жесткости	Стадия	Лист	Листов
Разраб.	Насибуллина		07.89		Р		1
ГИП	Гильман		08.89	1Д 26.17-3-СП			
Гл.спец.	Горбацкий		08.89	1Д 26.28-3-СП			
Нач.отд.	Турсунбаева		08.89	1Д 26.33-3-СП			
Н.контр.	Горбацкий		08.89	1Д 26.36-3-СП	ТашЗНИИЭП		

Инв.№ подл. | Подпись и дата | Взам.инв.№

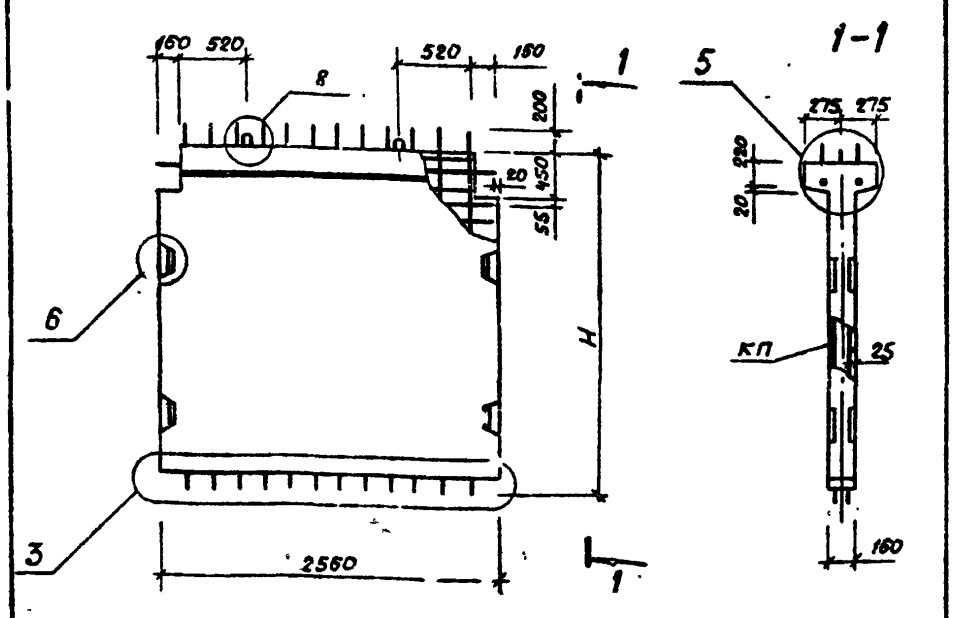

Марка диафрагмы	Масса т	Высота H, мм	Объем бетона, м³	Расход стали, кг	Марка арматурного изделия	Кол. шт.	Обозначение документа
2Д 26.17-3-СП	2,06	1770	0,82	138,98	КП-21	1	4-2, К6
2Д 26.28-3-СП	3,10	2800	1,24	174,61	КП-22	1	
2Д 26.33-3-СП	3,63	3300	1,45	192,66	КП-23	1	
2Д 26.36-3-СП	3,93	3600	1,57	240,79	КП-24	1	

Технические требования см. 1.020.1-6 сп. 4-1-ТТ

1.020.1-6 сп. 4-1-К6

				Диафрагмы жесткости	Стадия	Лист	Листов
Разраб.	Насибуллина		08.89		Р		1
ГИП	Гильман		08.89	2Д 26.17-3-СП			
Гл.спец.	Горбацкий		08.89	2Д 26.28-3-СП			
Нач.отд.	Турсунбаева		08.89	2Д 26.33-3-СП			
Н.контр.	Горбацкий		08.89	2Д 26.36-3-СП	ТашЗНИИЭП		

Инв.№ подл. | Подпись и дата | Взам.инв.№

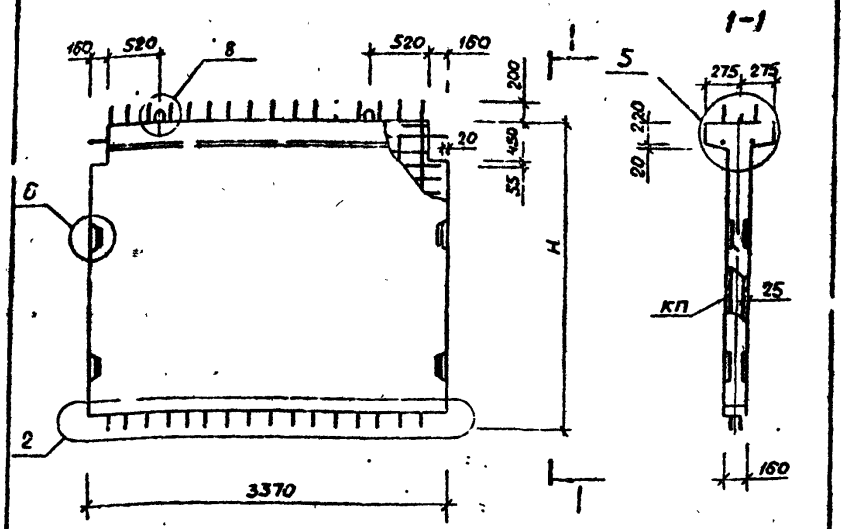

Марка диафрагмы	Масса т	Высота Н, мм	Объем бетона м³	Расход стали, кг	Марка арматурного изделия	Кол. шт.	Обозначение документа
2Д 34.17-1-СП	2,75	1770	1.10	120,38	КП-37	1	4-2, К10
2Д 34.28-1-СП	4,15	2800	1.66	179,99	КП-38	1	
2Д 34.33-1-СП	4,83	3300	1,93	149,46	КП-39	1	
2Д 34.36-1-СП	5,20	3600	2,08	155,69	КП-40	1	

Технические требования см. 1.020.1-6 сп. 4-1-ТТ

Инв.№ подл. | Подпись и дата | Взам. инв.№

1.020.1-6 сп. 4-1-К7

					Стадия	Лист	Листов
Разраб	Насибуллина		08.89	Диафрагмы жесткости 2Д 34.17-1-СП 2Д 34.28-1-СП 2Д 34.33-1-СП 2Д 34.36-1-СП	Р		1
ГИП	Гильман		08.89				
Гл.спец.	Горбацкий		08.89				
Нач.отд	Турсунбаев		08.89				
Н.контр.	Горбацкий		08.89				

ТашЗНИИЭП

Формат А4

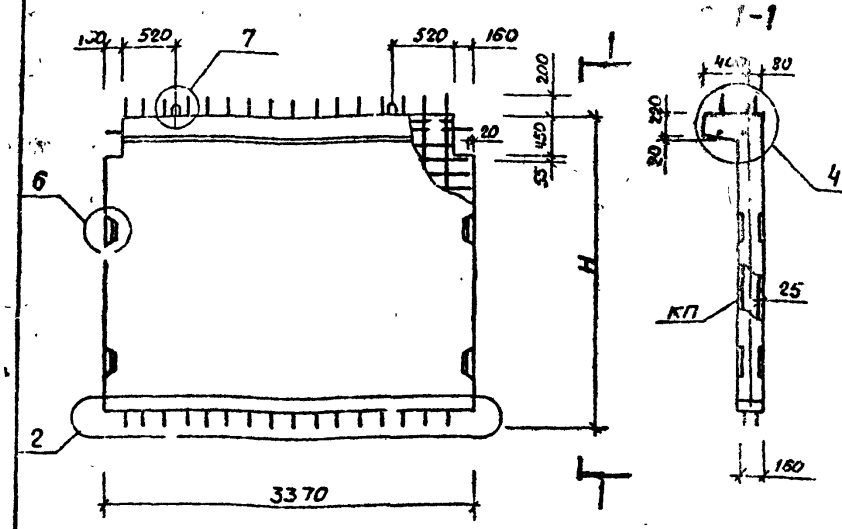

Марка диафрагмы	Масса т	Высота Н, мм	Объем бетона м³	Расход стали кг	Марка арматурного изделия	Кол. шт.	Обозначение документа
1Д 34.17-1-СП	2,63	1770	1,05	115,14	КП-25	1	4-2, К7
1Д 34.28-1-СП	4,03	2800	1,61	134,75	КП-26	1	
1Д 34.33-1-СП	4,70	3300	1,88	144,22	КП-27	1	
1Д 34.36-1-СП	5,10	3600	2,04	150,45	КП-28	1	

Технические требования см. 1.020.1-6 сп. 4-1-ТТ

Инв.№ подл. | Подпись и дата | Взам. инв.№

1.020.1-6 сп. 4-1-К8

					Стадия	Лист	Листов
Разраб	Насибуллина		08.89	Диафрагмы жесткости 1Д 34.17-1-СП 1Д 34.28-1-СП 1Д 34.33-1-СП 1Д 34.36-1-СП	Р		1
ГИП	Гильман		08.89				
Гл.спец	Горбацкий		08.89				
Нач.отд	Турсунбаев		08.89				
Н.контр	Горбацкий		08.89				

ТашЗНИИЭП

Формат А4

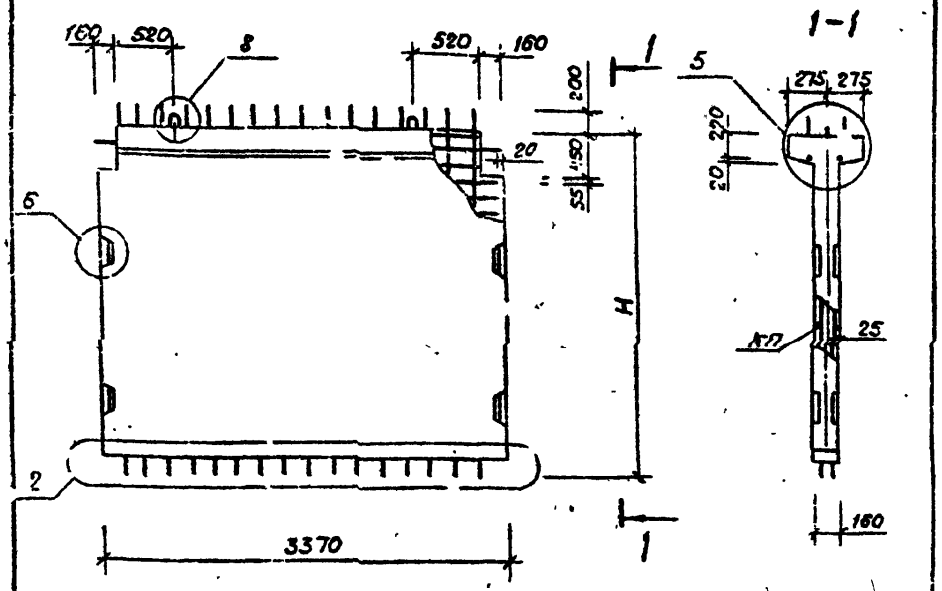

Марка диафрагмы	Масса, т	Высота H, мм	Объем бетона, м³	Расход стали, кг	Марка арматурного изделия	Кол. шт	Обозначение документа
2Д 34.17-2-СП	2,75	1770	1,10	139,38	КП-41	1	4-2, К11
2Д 34.28-2-СП	4,15	2800	1,66	170,23	КП-42	1	
2Д 34.33-2-СП	4,83	3300	1,93	186,06	КП-43	1	
2Д 34.36-2-СП	5,20	3600	2,08	196,21	КП-44	1	

Технические требования см. 1.020.1-6 сп. 4-1-ТТ

				1.020.1-6 сп. 4-1-К9			
Разраб.	Насибулина		08.89	Диафрагмы жесткости	Стадия	Лист	Листов
ГИП	Гильман		08.89	2Д 34.17-2-СП	Р		1
Гл. спец.	Горбацкий		08.89	2Д 34.28-2-СП			
Нач. отд.	Турсунбаева		08.89	2Д 34.33-2-СП	ТашЗНИИЭП		
Н. контр.	Горбацкий		08.89	2Д 34.36-2-СП			

Инв. № подл. | Подпись и дата | Взам. инв. №

Т.К. 1.020.1-6сп

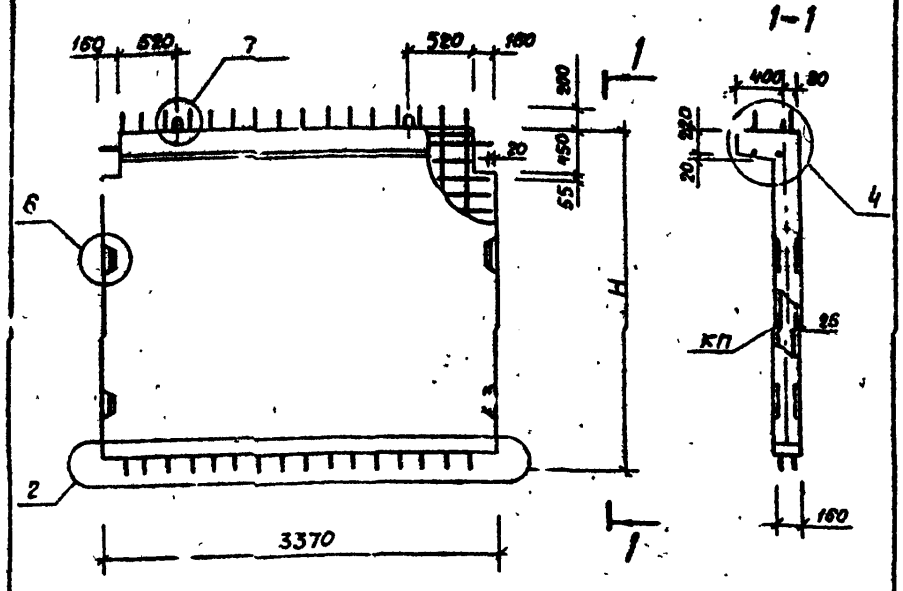

Марка диафрагмы	Масса, т	Высота H, мм	Объем бетона, м³	Расход стали, кг	Марка арматурного изделия	Кол. шт	Обозначение документа
1Д 34.17-2-СП	2,63	1770	1,05	134,14	КП-29	1	4-2, К8
1Д 34.28-2-СП	4,03	2800	1,61	164,99	КП-30	1	
1Д 34.33-2-СП	4,70	3300	1,88	180,82	КП-31	1	
1Д 34.36-2-СП	5,10	3600	2,04	190,97	КП-32	1	

Технические требования см. 1.020.1-6 сп: 4-1-ТТ

				1.020.1-6 сп. 4-1-К10			
Разраб.	Насибулина		08.89	Диафрагмы жесткости	Стадия	Лист	Листов
ГИП	Гильман		08.89	1Д 34.17-2-СП	Р		1
Гл. спец.	Горбацкий		08.89	1Д 34.28-2-СП			
Нач. отд.	Турсунбаева		08.89	1Д 34.33-2-СП	ТашЗНИИЭП		
Н. контр.	Горбацкий		08.89	1Д 34.36-2-СП			

Инв. № подл. | Подпись и дата | Взам. инв. №

Вып. 4-1

Т.К 1.020.1-6сп

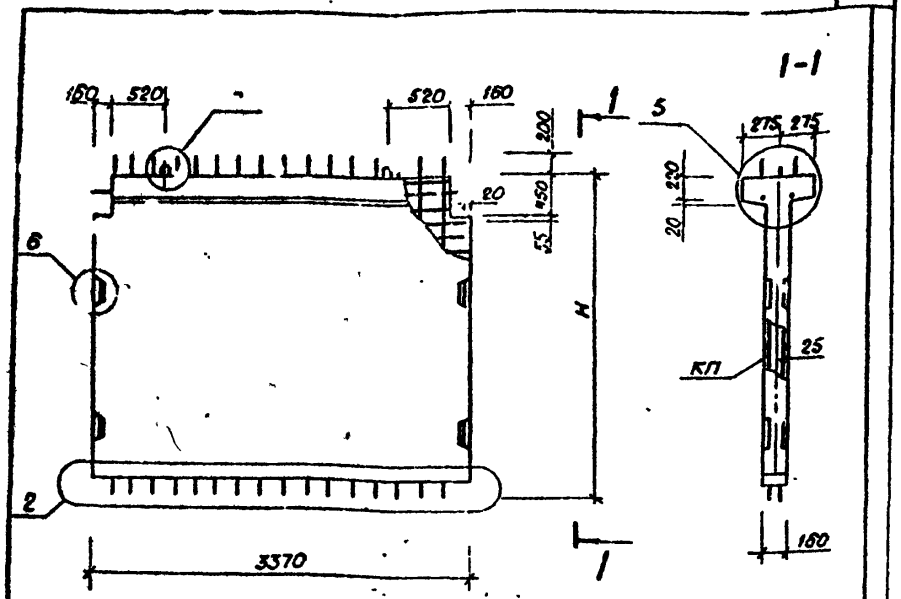

Марка диафрагмы	Масса т	Высота H, мм	Объем бетона м³	Расход стали кг	Марка арматурного изделия	Кол. шт	Обозначение документа
2Д 34.17-3-СП	2,75	1770	1,10	163,58	КП-45	1	4-2, К12
2Д 34.28-3-СП	4,15	2800	1,66	209,61	КП-46	1	
2Д 34.33-3-СП	4,83	3300	1,93	233,4	КП-47	1	
2Д 34.36-3-СП	5,20	3800	2,08	248,85	КП-48	1	

Технические требования см. 1.020.1-6 сп. 4-1-ТТ

1.020.1-6 СП.4-1-К11

					Стадия	Лист	Листов
Разраб	Насибулина		08.89	Диафрагмы жесткости	Р		1
ГИП	Гильман		08.89	2Д 34.17-3-СП			
Гл.спец	Горбацкий		08.89	2Д 34.28-3-СП			
Нач.отд	Гусунбаева		08.89	2Д 34.33-3-СП	ТашЗНИИЭП		
Н.контр	Горбацкий		08.89	2Д 34.36-3-СП			

Инв.№ подл. | Подпись и дата | Взам. инв.№

Формат А4

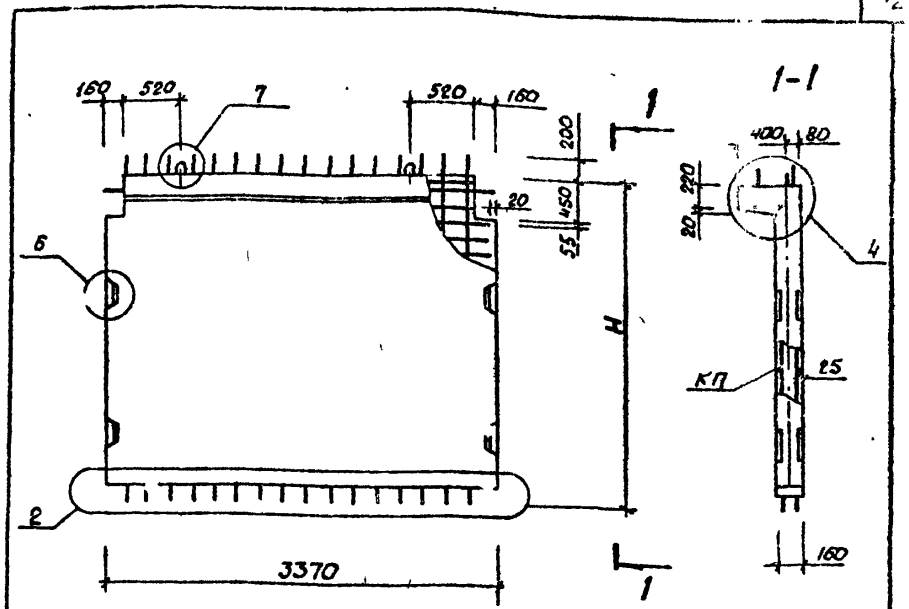

Марка диафрагмы	Масса т	Высота H, мм	Объем бетона м³	Расход стали кг	Марка арматурного изделия	Кол. шт.	Обозначение документа
1Д 34.17-3-СП	2,63	1770	1,05	158,34	КП-33	1	4-2, К-9
1Д 34.28-3-СП	4,03	2800	1,61	204,37	КП-34	1	
1Д 34.33-3-СП	4,70	3300	1,88	228,22	КП-35	1	
1Д 34.36-3-СП	5,10	3800	2,04	243,61	КП-36	1	

Технические требования см. 1.020.1-6 сп. 4-1-ТТ

1.020.1-6 СП.4-1-К12

					Стадия	Лист	Листов
Разраб	Насибулина		08.89	Диафрагмы жесткости	Р		1
ГИП	Гильман		08.89	1Д 34.17-3-СП			
Гл.спец	Горбацкий		08.89	1Д 34.28-3-СП			
Нач.отд	Гусунбаева		08.89	1Д 34.33-3-СП	ТашЗНИИЭП		
Н.контр	Горбацкий		08.89	1Д 34.36-3-СП			

Инв.№ подл. | Подпись и дата | Взам. инв.№

Формат А4

Вып. 4-1

Т.К. 1.020.1-6сп

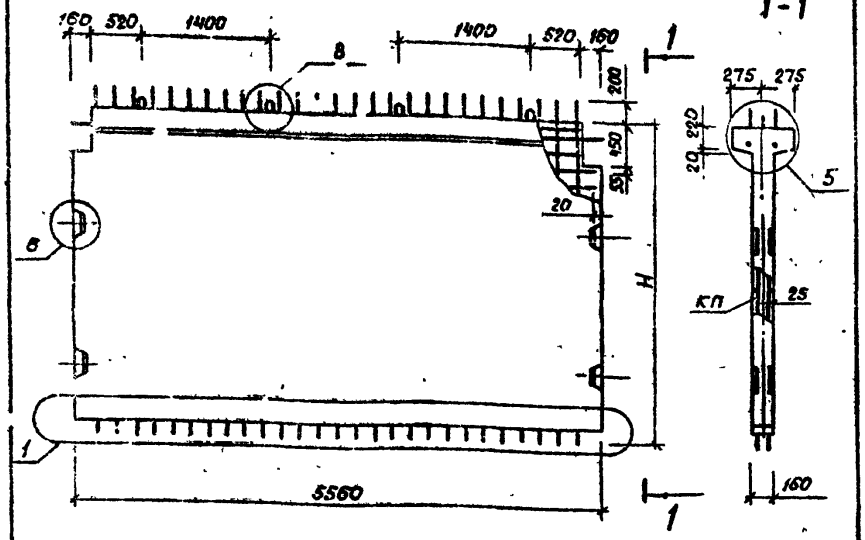

Марка диафрагмы	Масса, т	Высота H, мм	Объем бетона м³	Расход стали кг	Марка арматурного изделия	Кол. шт.	Обозначение документа
2Д56.17-1-СП	4,63	1770	1,85	162,14	КП-61	1	4-2, К16
2Д56.28-1-СП	6,83	2800	2,77	193,64	КП-62	1	
2Д56.33-1-СП	8,13	3300	3,21	213,10	КП-59	1	
2Д56.36-1-СП	8,70	3600	3,48	222,98	КП-64	1	

Технические требования см. 1.020.1-6 сп. 4-1-ТТ

1.020.1-6 сп. 4-1-К13

Разраб	Насибуллина		08.89	Диафрагмы жесткости	Стадия	Лист	Листов
ГИП	Гильман		08.89	2Д56.17-1-СП	Р		1
Гл.спец	Горбацкий		08.89	2Д56.28-1-СП			
Нач.отд	Турсунбаев		08.89	2Д56.33-1-СП	ТашЗНИИЭП		
Н.контр	Горбацкий		08.89	2Д56.36-1-СП			

Инв.№ подл. | Подпись и дата | Взам.инв.№

Формат А4

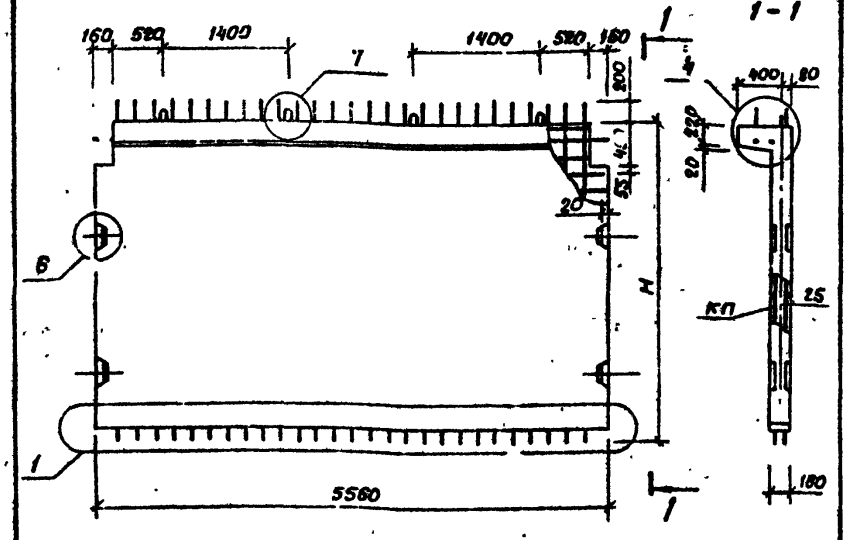

Марка диафрагмы	Масса, т	Высота мм	Объем бетона м³	Расход стали, кг	Марка арматурного изделия	Кол. шт	Обозначение документа
1Д56.17-1-СП	4,43	1770	1,77	153,17	КП-49	1	4-2, К-13
1Д56.28-1-СП	6,73	2800	2,69	184,67	КП-50	1	
1Д56.33-1-СП	7,83	3300	3,13	204,13	КП-51	1	
1Д56.36-1-СП	8,50	3600	3,40	214,01	КП-52	1	

Технические требования см. 1.020.1-6 сп. 4-1-ТТ

1.020.1-6 сп. 4-1-К14

Разраб	Насибуллина		08.89	Диафрагмы жесткости	Стадия	Лист	Листов
ГИП	Гильман		08.89	1Д56.17-1-СП	Р		1
Гл.спец	Горбацкий		08.89	1Д56.28-1-СП			
Нач.отд	Турсунбаев		08.89	1Д56.33-1-СП	ТашЗНИИЭП		
Н.контр	Горбацкий		08.89	1Д56.36-1-СП			

Инв.№ подл. | Подпись и дата | Взам.инв.№

Вс п. 4-1

Т.К. 1.020.1-6сп

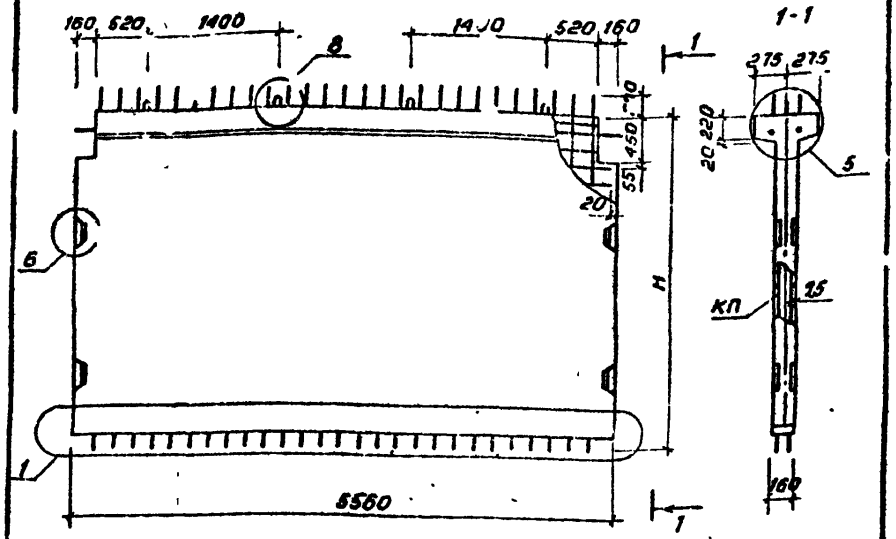

Марка диафрагмы	Масса, т	Высота H, мм	Объем бетона м³	Расход стали кг	Марка арматурного изделия	Кол шт	Обозначение документа
2Д56.17-2-сп	4,65	1770	1,85	194,12	КП-65	1	4-2, К17
2Д56.28-2-сп	6,93	2800	2,77	244,10	КП-66	1	
2Д56.33-2-сп	8,13	3300	3,21	274,12	КП-67	1	
2Д56.36-2-сп	8,70	3600	3,48	290,5	КП-68	1	

Технические требования см. 1.020.1-6сп.4-1-ТТ

1.020.1.6сп.4-1-К16

Нач.отд	Насибулина		08.89
ГИП	Гильман		08.89
Гл.спец	Горбацкий		08.89
Нач.отд	Турсунбаева		08.89
Н.контр	Горбацкий		08.89

Диафрагма жесткости
2Д56.17-2-сп
2Д56.28-2-сп
2Д56.33-2-сп
2Д56.36-2-сп

Стадия	Лист	Листов
Р		1

ТашЗНИИЭП

Инв.№ подл. | подпись и дата | взам инв.№

Формат А4

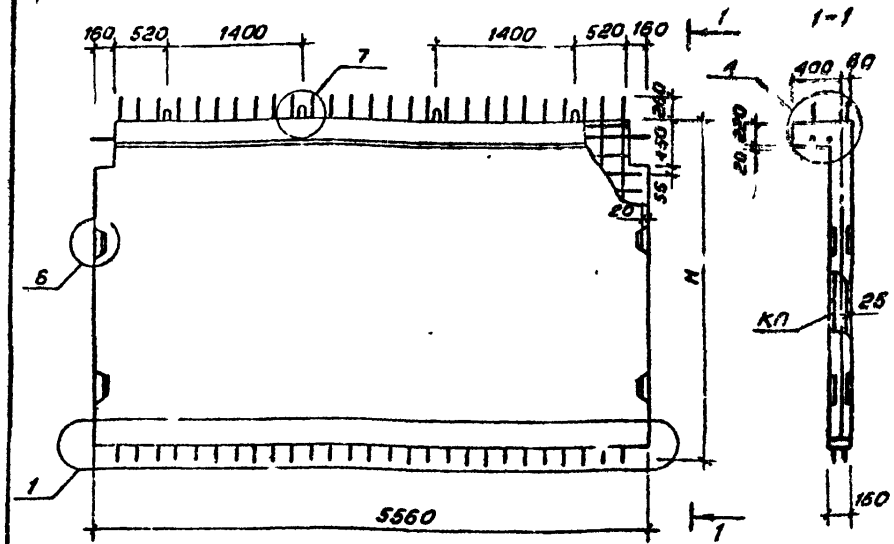

Марка диафрагмы	Масса, т	Высота мм	Объем бетона м³	Расход стали кг	Марка арматурного изделия	Кол. шт	Обозначение документа
1Д56.17-2 сп	4,43	1770	1,77	184,95	КП-53	1	4-2, К14
1Д56.28-2-сп	6,73	2800	2,69	235,13	КП-54	1	
1Д56.33-2-сп	7,83	3300	3,13	265,15	КП-55	1	
1Д56.36-2-сп	8,50	3600	3,40	281,53	КП-56	1	

Технические требования см. 1.020.1-6сп.4-1-ТТ

1.020.1-6сп.4-1-К16

Разраб	Насибулина		08.89
ГИП	Гильман		08.89
Гл.спец	Горбацкий		08.89
Нач.отд	Турсунбаева		08.89
Н.контр	Горбацкий		08.89

Диафрагма жесткости
1Д56.17-2-сп
1Д56.28-2-сп
1Д56.33-2-сп
1Д56.36-2-сп

Стадия	Лист	Листов
Р		1

ТашЗНИИЭП

Инв.№ подл. | подпись и дата | взам инв.№

Коп. Владиславлева

Формат А4

Вып 4-1

Т.К. 1.020.1-6 сп

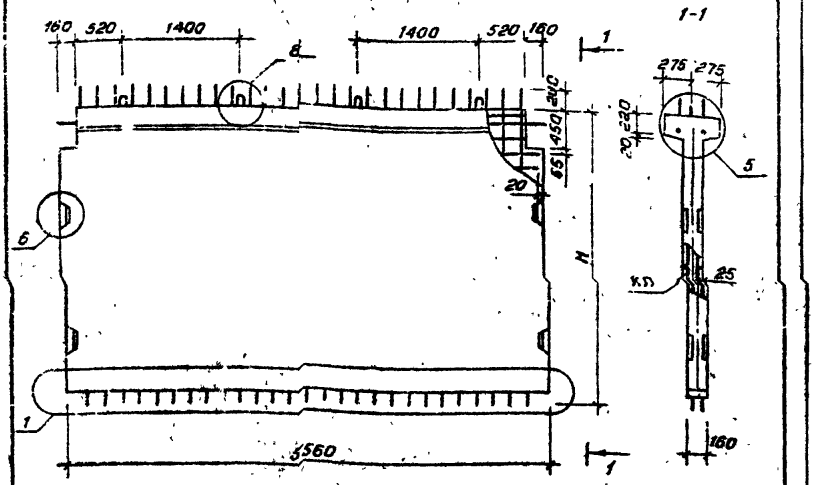

Марка диафраемы	Масса, т	Высота H, мм	Объем бетона м³	Расход стали кг	Марка арматурного изделия	Кол. шт	Обозначение документа
2Д56.17-3-СП	4,63	1770	1,85	234,54	КП-69	1	4-2, к 18
2Д56.28-3-СП	6,93	2800	2,77	310,08	КП-70	1	
2Д56.33-3-СП	8,13	3300	3,21	353,48	КП-71	1	
2Д56.36-3-СП	8,70	3600	3,48	378,60	КП-72	1	

Технические требования см. 1.020.1-6сп.4-1-ТТ

1.020.1.6сп.4-1-К17

Разраб.	Насибулина		08.89
ГИП	Гильман		08.89
Гл. спец	Горбацкий		08.89
Нач. отд	Турсунбаева		08.89
Н. контр	Горбацкий		08.89

Диафраемы жесткости
2Д56.17-3-СП
2Д56.28-3-СП
2Д56.33-3-СП
2Д56.36-3-СП

Стадия	Лист	Листов
Р		1

ТашЗНИИЭП

Инв. № подл. | Подпись и дата | Взам. инв. №

формат А4

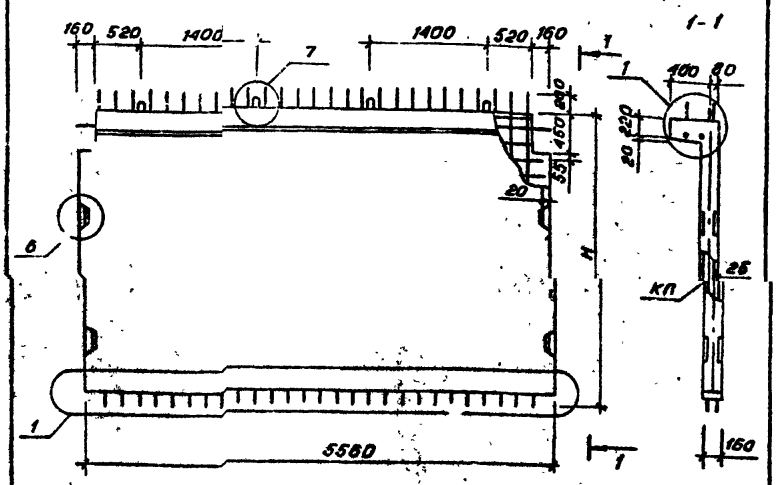

Марка диафраемы	Масса, т	Высота H, мм	Объем бетона м³	Расход стали, кг	Марка арматурного изделия	Кол. шт	Обозначение документа
1Д56.17-3-СП	4,43	1770	1,77	225,57	КП-67	1	4-2, к 15
1Д56.28-3-СП	6,73	2800	2,69	301,11	КП-58	1	
1Д56.33-3-СП	7,83	3300	3,13	344,51	КП-59	1	
1Д56.36-3-СП	8,50	3600	3,40	369,63	КП-60	1	

Технические требования см. 1.020.1-6сп.4-1-ТТ

1.020.1-6сп.4-1-К18

Разраб.	Насибулина		03.89
ГИП	Гильман		03.89
Гл. спец	Горбацкий		08.89
Нач. отд	Турсунбаева		08.89
Н. контр	Горбацкий		08.89

Диафраемы жесткости
1Д56.17-3-СП
1Д56.28-3-СП
1Д56.33-3-СП
1Д56.36-3-СП

Стадия	Лист	Листов
Р		1

ТашЗНИИЭП

Инв. № подл. | Подпись и дата | Взам. инв. №

Коп. Владиславлева

формат А4

Вып 4-1

Т.К. 1.020.1-6сп

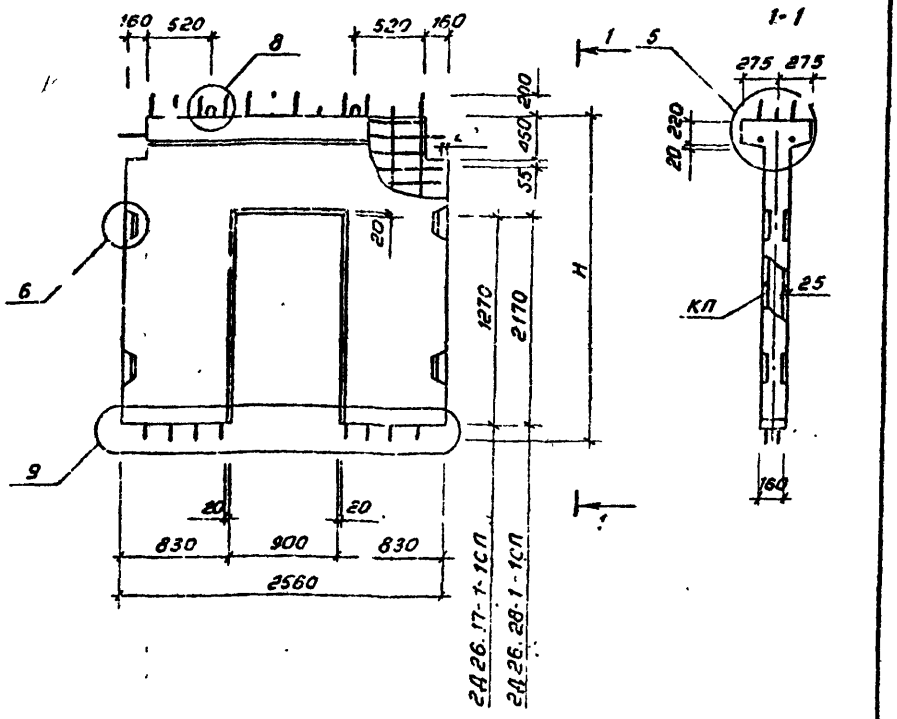

Марка диафрагмы	Масса, т	Высота H, мм	Объем бетона, м³	Расход стали, кг	Марка арматурного изделия	Кол шт	Обозначение документа
2Д26.17-1-1СП	1,96	1770	0,81	108,02	КП-83	1	4-2, К22
2Д26.28-1-1СП	2,25	2700	0,90	118,42	КП-84	1	

Технические требования см. 1.020.1-6сп. 4-1-ТТ

1.020.1-6сп 4-1-К19

Разраб.	Насибулина		08.89
ГИП	Гильман		08.89
Гл.спец.	Горбацкий		08.89
Нач.отд.	Турсунбаев		08.89
Н.контр.	Горбацкий		08.89

Диафрагмы жесткости
2Д26.17-1-1СП
2Д26.28-1-1СП

Стадия	Лист	Листов
Р		1

ТашЗНИИЭП

Инв.№подл. | Подпись и дата | Взам.инв.№

Формат А4

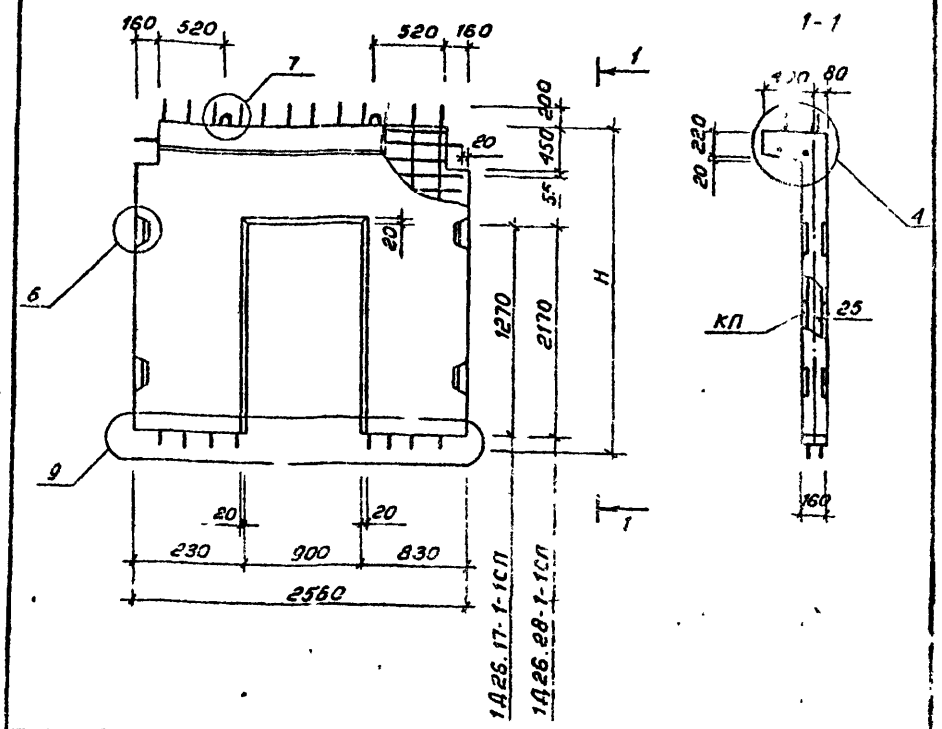

Марка диафрагмы	Масса, т	Высота H, мм	Объем бетона, м³	Расход стали, кг	Марка арматурного изделия	Кол шт	Обозначение документа
1Д26.17-1-1СП	1,60	1770	0,64	103,20	КП-73	1	4-2, К19
1Д26.28-1-1СП	2,32	2800	0,93	113,60	КП-74	1	

Технические требования см. 1.020.1-6сп. 4-1-ТТ

1.020.1-6сп.4-1-К20

Разраб	Насибулина		08.89
ГИП	Гильман		08.89
Гл.спец	Горбацкий		08.89
Нач.отд	Турсунбаев		08.89
Н.контр	Горбацкий		08.89

Диафрагмы жесткости
1Д26.17-1-1СП
1Д26.28-1-1СП

Стадия	Лист	Листов
Р		1

ТашЗНИИЭП

Инв.№подл. | Подпись и дата | Взам.инв.№

Кол. Владиславлева

Формат А4

Взам. 4-1

Т.К. 1.020.1-6сп

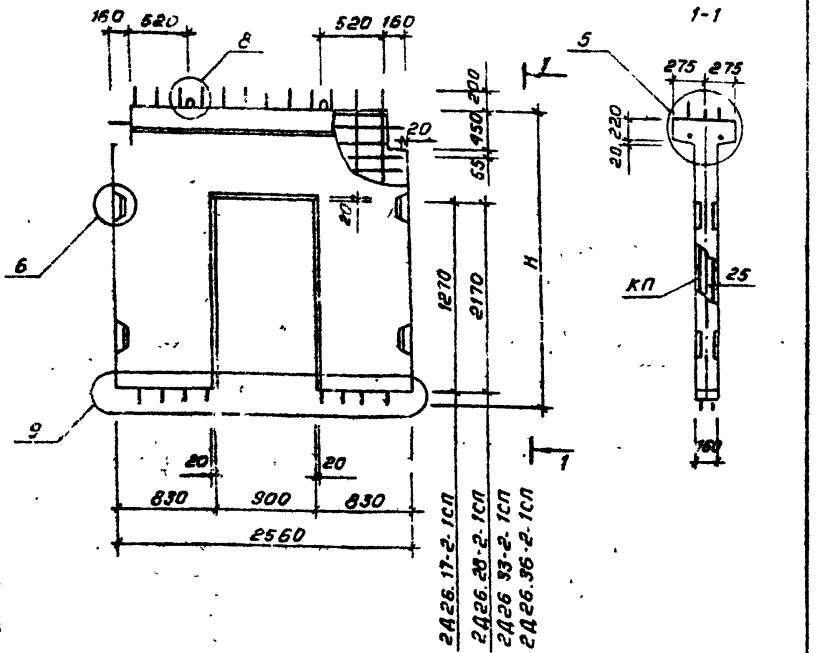

Марка диафрагмы	Масса, т	Высота H, мм	Объем бетона, м³	Расход стали, кг	Марка арматурного изделия	Кол. шт	Обозначение документа
2Д26.17-2-1СП	1,72	1770	0,61	118,58	КП-85	1	4-2, К23
2Д26.28-2-1СП	2,25	2800	0,90	135,10	КП-86	1	
2Д26.33-2-1СП	2,75	3300	1,10	151,25	КП-87	1	
2Д26.36-2-1СП	3,07	3600	1,23	160,22	КП-88	1	

Технические требования см. 1.020.1-6сп.4-1-ТТ

1.020.1-6сп.4-1-, 21

				Диафрагмы жесткости	Стадия	Лист	Листов
Разраб.	Насибуллина		08.89	2Д26.17-2-1СП	Р		1
ГИП	Гильман		08.89	2Д26.28-2-1СП			
Гл. спец.	Горбацкий		08.89	2Д26.33-2-1СП	ТашЗНИИЭП		
Нач. отд.	Турсунбаева		08.89	2Д26.36-2-1СП			
Н. контр.	Горбацкий		08.89				

Инв. № подл. | Подпись и дата | Взам. инв. №

Формат А4

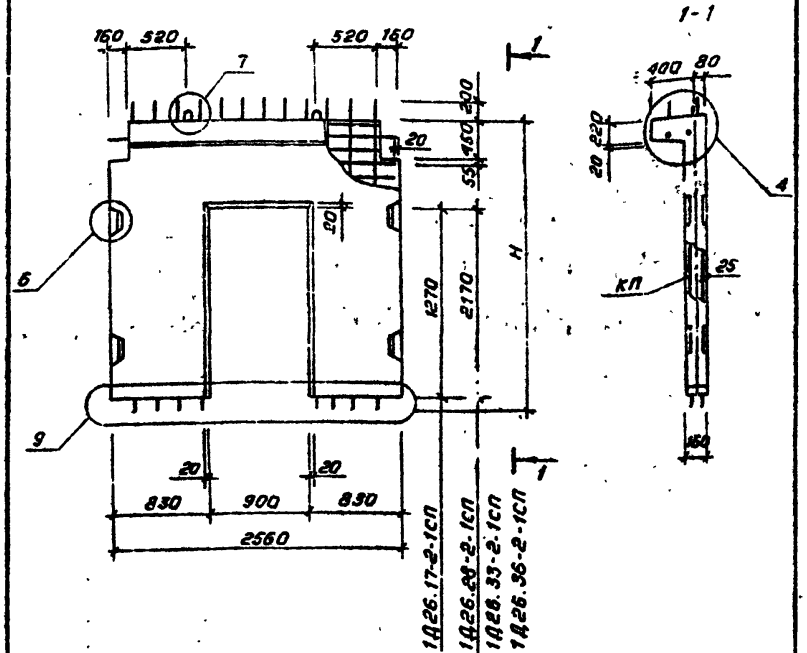

Марка диафрагмы	Масса, т	Высота H, мм	Объем бетона, м³	Расход стали, кг	Марка арматурного изделия	Кол. шт	Обозначение документа
1Д26.17-2-1СП	1,60	1770	0,64	113,76	КП-75	1	4-2, К20
1Д26.28-2-1СП	2,32	2800	0,93	130,28	КП-76	1	
1Д26.33-2-1СП	2,85	3300	1,14	146,43	КП-77	1	
1Д26.36-2-1СП	3,15	3500	1,26	155,40	КП-78	1	

Технические требования см. 1.020.1-6сп.4-1-ТТ

1.020.1-6сп.4-1-К22

				Диафрагмы жесткости	Стадия	Лист	Листов
Разраб.	Насибуллина		08.89	1Д26.17-2-1СП	Р		1
ГИП	Гильман		08.89	1Д26.28-2-1СП			
Гл. спец.	Горбацкий		08.89	1Д26.33-2-1СП	ТашЗНИИЭП		
Нач. отд.	Турсунбаева		08.89	1Д26.36-2-1СП			
Н. контр.	Горбацкий		08.89				

Инв. № подл. | Подпись и дата | Взам. инв. №

Коп. Владиславлева

Формат А4

Вып. 4-1

Т.К. 1.020.1-6сп

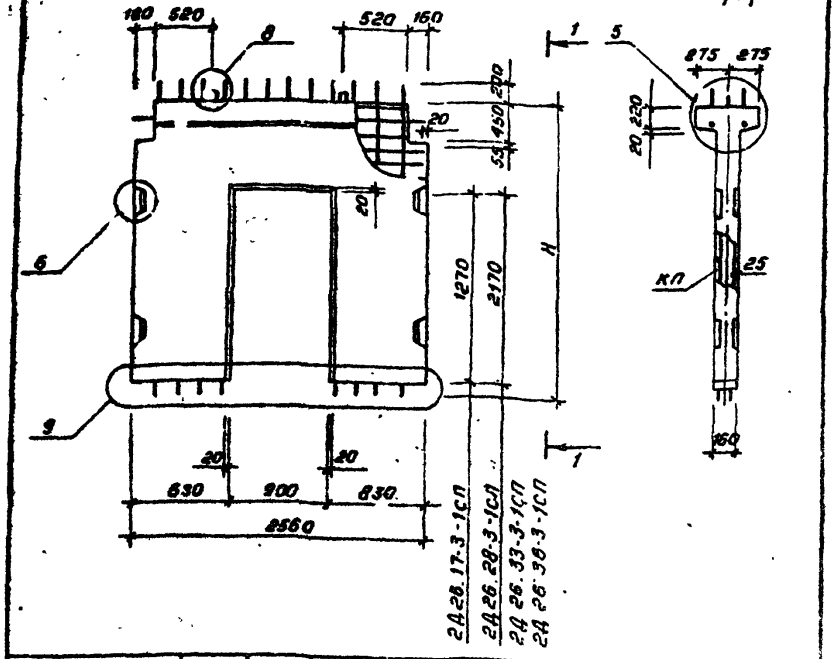

Марка диафрагмы	Масса, т	Высота H, мм	Объем бетона м³	Расход стали, кг	Марка арматурного изделия	Кол. шт	Обозначение документа
2Д26.17-3-1сп	1,62	1770	0,61	141 76	КП-89	1	4-2, к24
2Д26.28-3-1сп	2.25	280.	0,90	167,52	КП-90	1	
2Д26.33-3-1сп	2,15	3300	1,10	193,85	КП-91	1	
2Д26.36-3-1сп	3,07	3600	1,23	207,56	КП-92	1	

Технические требования см. 1.020.1-6сп.4-1-ТТ

1.020.1-6сп.4-1-К23

Разраб.	Насибуллина		08.89
ГИП	Гильман		08.89
Гл.спец.	Горбацкий		08.89
Нач.отд.	Турсунбаева		08.89
Н.контр.	Горбацкий		08.89

Диафрагмы жесткости
2Д26.17-3-1сп
2Д26.28-3-1сп
2Д26.33-3-1сп
2Д26.36-3-1сп

Стадия	Лист	Листов
Р		1

ТашЗНИИЭП

Инв.№подл. | Подпись и дата | Взам.инв.№

Формат А4

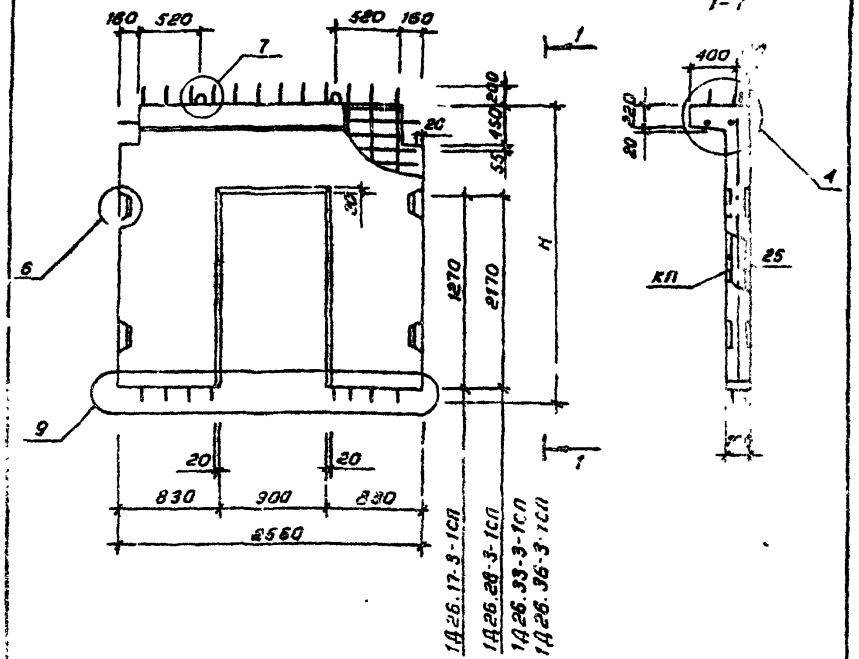

Марка диафрагмы	Масса, т	Высота H, мм	Объем бетона м³	Расход стали, кг	Марка арматурного изделия	Кол. шт	Обозначение документа
1Д26 17-3-1сп	1,60	1770	0,64	139,94	КП-79	1	4-2, к21
1Д26.28-3-1сп	2,32	2800	0,93	162,70	КП-80	1	
1Д26 33-3-1сп	2,85	3300	1,14	189,03	КП-81	1	
1Д26 36-3-1сп	3.15	3600	1,26	202,74	КП-82	1	

Технические требования см. 1.020.1-6сп.4-1-ТТ

1.020.1-6сп.4-1-К24

Разраб.	Насибуллина		08.89
ГИП	Гильман		08.89
Гл.спец.	Горбацкий		08.89
Нач.отд.	Турсунбаева		08.89
Н.контр.	Горбацкий		08.89

Диафрагмы жесткости
1Д26.17-3-1сп
1Д26.28-3-1сп
1Д26.33-3-1сп
1Д26.36-3-1сп

Стадия	Лист	Листов
Р		1

ТашЗНИИЭП

Инв.№подл. | Подпись и дата | Взам.инв.№

Кол. Владиславлева

Формат А4

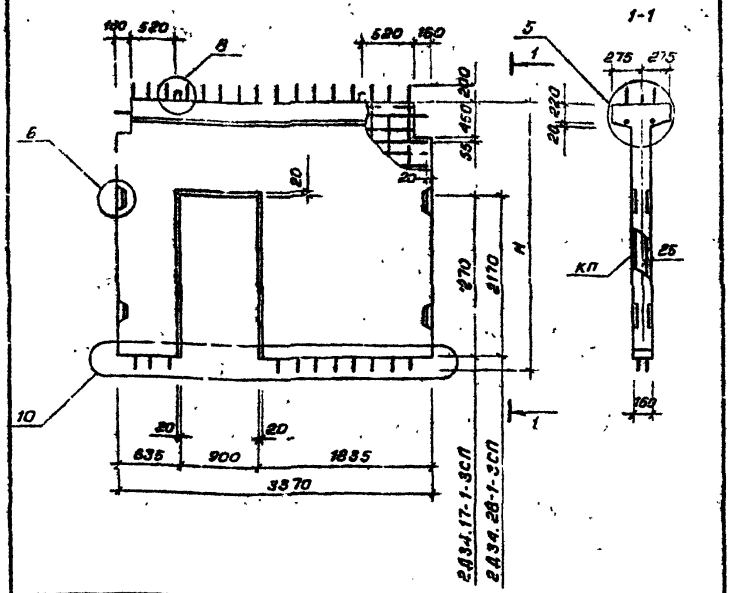

Марка диафрагмы	Масса, т	Высота, H, мм	Объем бетона, м³	Расход стали, кг	Марка арматурного изделия	Кол. шт	Обозначение документа
2Д34.17-1-3СП	2,29	1770	0,92	123,60	КП-103	1	4-2, К28
2Д34.28-1-3СП	3,37	2800	1,35	199,58	КП-104	1	

Технические требования см. 1.020.1-6сп.4-1-ТТ

1.020.1-6сп.4-1-К25

Разраб.	Насибуллина		08.89
ГИП	Гильман		08.89
Гл.спец.	Горбацкий		08.89
Нач.отд.	Турсунбаева		08.89
Н.контр.	Горбацкий		08.89

Диафрагмы жесткости 2Д34.17-1-3СП 2Д34.28-1-3СП

Стадия	Лист	Листов
Р		1

ТашЗНИИЭП

Инв.№подл. | Подпись и дата | Взам.инв.№

Формат А4

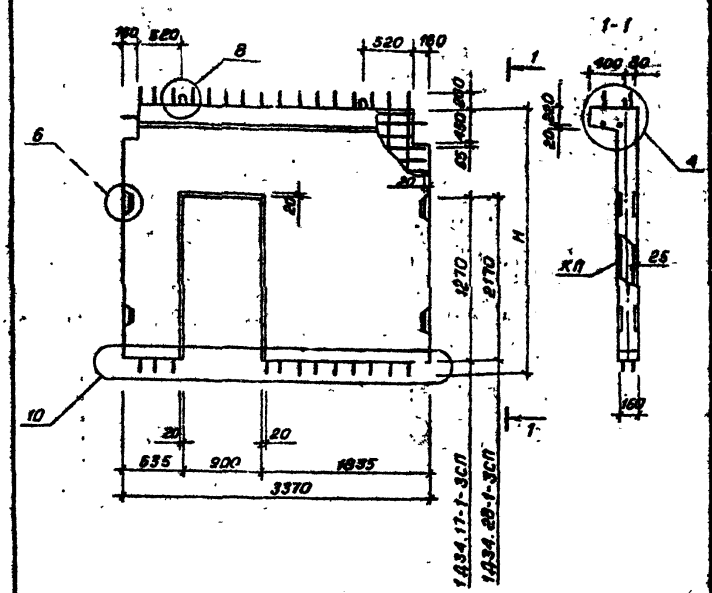

Марка диафрагмы	Масса, т	Высота, H, мм	Объем бетона, м³	Расход стали, кг	Марка арматурного изделия	Кол. шт.	Обозначение документа
1Д34.17-1-3СП	2,17	1770	0,87	117,12	КП-93	1	4-2, К25
1Д34.28-1-3СП	3,25	2800	1,30	183,10	КП-94	1	

Технические требования см. 1.020.1-6сп.4-1-ТТ

1.020.1-6сп.4-1-К26

Разраб.	Насибуллина		08.89
ГИП	Гильман		08.89
Гл.спец.	Горбацкий		08.89
Нач.отд.	Турсунбаева		08.89
Н.контр.	Горбацкий		08.89

Диафрагмы жесткости 1Д34.17-1-3СП 1Д34.28-1-3СП

Стадия	Лист	Листов
Р		1

ТашЗНИИЭП

Инв.№подл. | Подпись и дата | Взам.инв.№

Коп. Владиславлева

Формат А4

Вып. 4-1

Т.К. 1.020.1-6 с.т

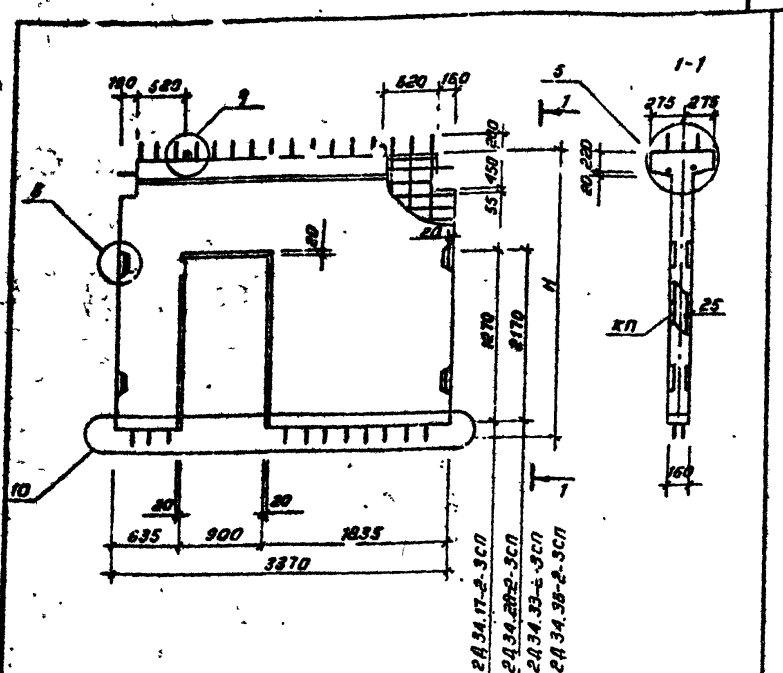

Марка диафрагмы	Масса, т	Высота H, мм	Объем бетона, м³	Расход стали, кг	Марка арматурного изделия	Кол. шт.	Обозначение документа
2Д 34.17-2-3сп	2,29	1770	0,92	138,68	КП-105	1	4-2, К29
2Д 34.28-2-3сп	3,37	2800	1,35	163,34	КП-106	1	
2Д 34.33-2-3сп	4,05	3300	1,62	183,07	КП-107	1	
2Д 34.36-2-3сп	2,19	3500	1,77	194,35	КП-108	1	

Технические требования см. 1.020.1-6сп. 4-1-ТТ

1.020.1-6сп.4-1-К27

Разраб.	Насибулина		08.89	Диафрагмы жесткости
ГИП	Гильман		08.89	2Д 34.17-2-3сп
Гл.спец.	Гарбацкий		08.89	2Д 34.28-2-3сп
Нач.отд.	Турсунбаева		08.89	2Д 34.33-2-3сп
Н.контр.	Гарбацкий		08.89	2Д 34.36-2-3сп

Стадия	Лист	Листов
Р		1

Ташзниизп

Инв.№ подл. | Подпись и дата | Взам.инв.№

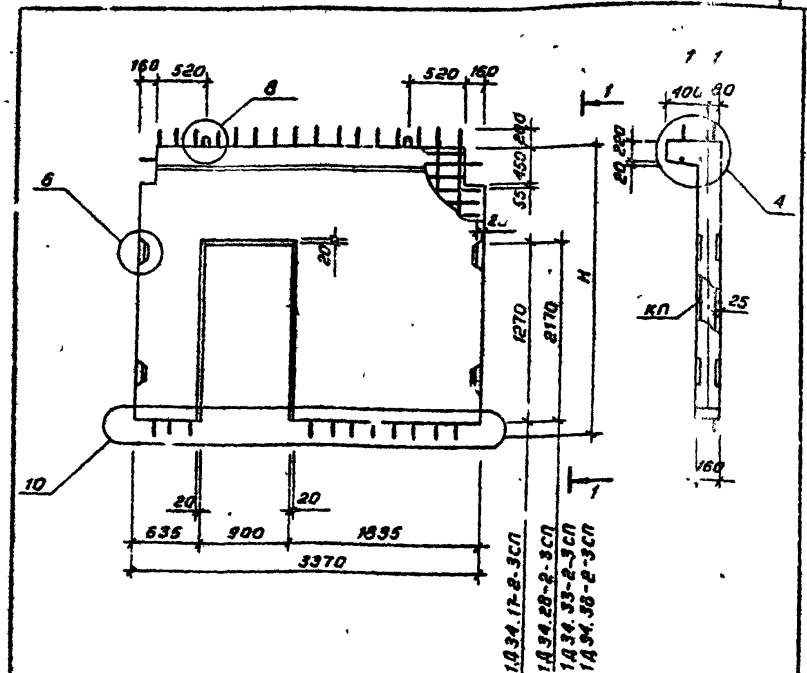

Марка диафрагмы	Масса, т	Высота H, мм	Объем бетона, м³	Расход стали, кг	Марка арматурного изделия	Кол. шт.	Обозначение документа
1Д 34.17-2-3сп	2,17	1770	0,87	132,20	КП-95	1	4-2, К26
1Д 34.28-2-3сп	3,25	2800	1,30	156,86	КП-96	1	
1Д 34.33-2-3сп	3,92	3300	1,57	176,59	КП-97	1	
1Д 34.36-2-3сп	4,32	3500	1,73	187,88	КП-98	1	

Технические требования см. 1.020.1-6сп. 4-1-ТТ

1.020.1-6сп.4-1-К28

Разраб.	Насибулина		08.89	Диафрагмы жесткости
ГИП	Гильман		08.89	1Д 34.17-2-3сп
Гл.спец.	Гарбацкий		08.89	1Д 34.28-2-3сп
Нач.отд.	Турсунбаева		08.89	1Д 34.33-2-3сп
Н.контр.	Гарбацкий		08.89	1Д 34.36-2-3сп

Стадия	Лист	Листов
Р		1

Ташзниизп

Инв.№ подл. | Подпись и дата | Взам.инв.№

Коп. Владиславлева

Формат А4

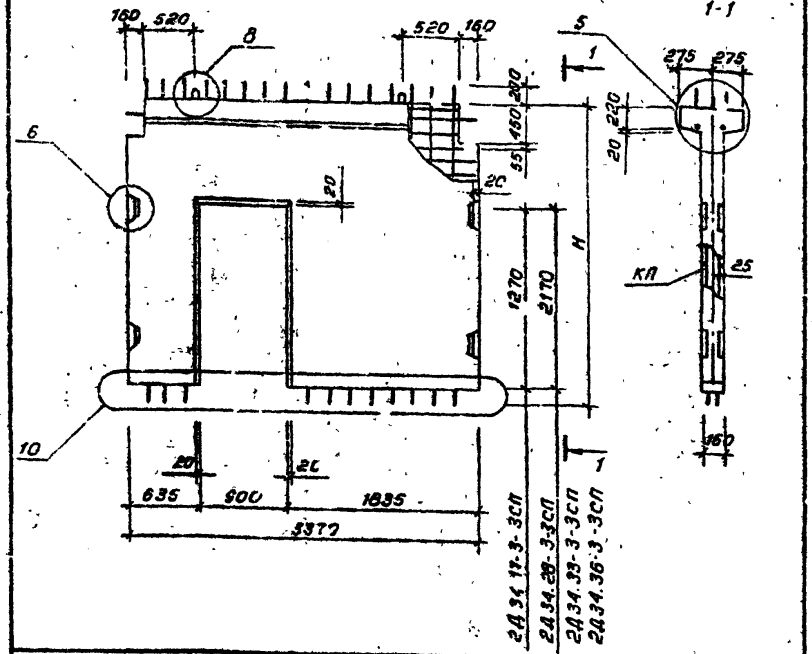

Марка диафрагмы	Масса, т	Высота H, мм	Объем бетона, м³	Расход стали, кг	Марка арматурного изделия	Кол. шт	Обозначение документа
2Д34.17-3-3сп	2,29	1770	0,92	169,42	КП-109	1	4-2, К30
2Д34.28-3-3сп	3,37	2800	1,35	205,56	КП-110	1	
2Д34.33-3-3сп	4,05	3300	1,62	225,87	КП-111	1	
2Д34.36-3-3сп	2,19	3600	1,77	252,42	КП-112	1	

Технические требования см. 1.020.1-6 сп. 4-1-ТТ

1.020.1-6 сп. 4-1-1.29

Разраб.	Насибуллина		08.89
ГИП	Гильман		08.89
Гл. спец.	Горбацкий		08.89
Нач. отд.	Турсунбаева		08.89
Н. контр.	Горбацкий		08.89

Диафрагмы жесткости
2Д34.17-3-3сп
2Д34.28-3-3сп
2Д34.33-3-3сп
2Д34.36-3-3сп

Стадия	Лист	Листов
Р		1

ТашЗНИИЭП

Инв.№подл. | Подпись и дата | Взам.инв.№

Т.К. 1.020.1-6сп

Формат А4

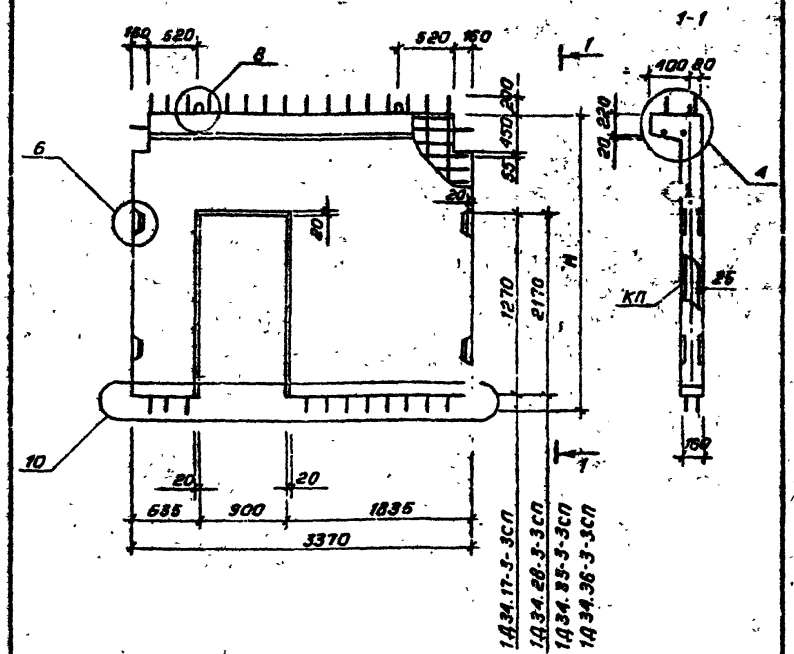

Марка диафрагмы	Масса, т	Высота H, мм	Объем бетона, м³	Расход стали, кг	Марка арматурного изделия	Кол. шт	Обозначение документа
1Д34.17-3-3сп	2,17	1770	0,87	162,94	КП-99	1	4-2, К27
1Д34.28-3-3сп	3,25	2800	1,30	199,03	КП-100	1	
1Д34.33-3-3сп	3,92	3300	1,57	223,39	КП-101	1	
1Д34.36-3-3сп	4,82	3600	1,73	246,94	КП-102	1	

Технические требования см. 1.020.1-6 сп. 4-1-ТТ

1.020.1-6 сп. 4-1-К30

Разраб.	Насибуллина		08.89
ГИП	Гильман		08.89
Гл. спец.	Горбацкий		08.89
Нач. отд.	Турсунбаева		08.89
Н. контр.	Горбацкий		08.89

Диафрагмы жесткости
1Д34.17-3-3сп
1Д34.28-3-3сп
1Д34.33-3-3сп
1Д34.36-3-3сп

Стадия	Лист	Листов
Р		1

ТашЗНИИЭП

Инв.№подл. | Подпись и дата | Взам.инв.№

Кол. Владиславлева

Формат А4

Альб. 4-1

Т.К. 1.020.1-6сп

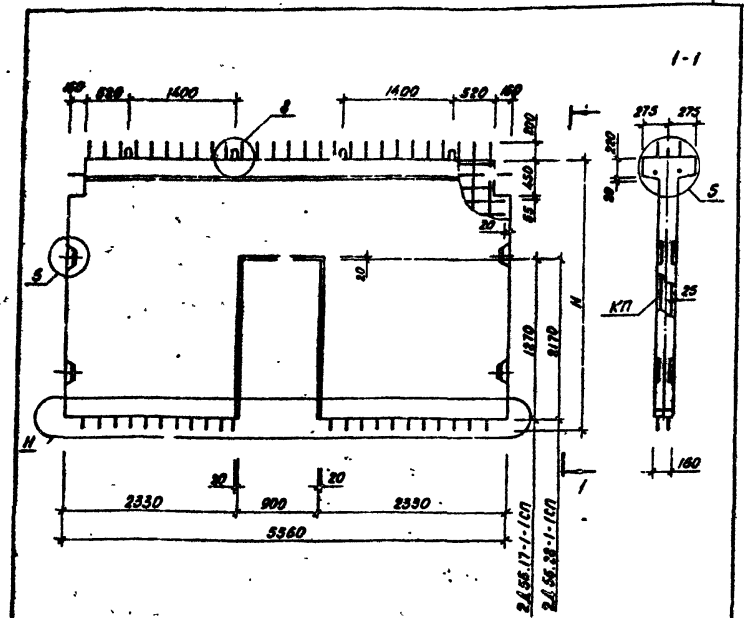

Марка диафрагмы	Масса, т	Высота H, мм	Объем бетона, м³	Расход стали, кг	Марка арматурного изделия	Кол. шт.	Обозначение документа
2Д56.17-1-1СП	4.15	1770	1.66	152.72	КГ-123	1	4-2, К34
2Д56.28-1-1СП	6.14	2800	2.46	189.34	КП-124	1	

Технические требования см. 1.020.1-6сп.4-1-ТТ

Инв.№ подл. | Подпись и дата | Взам.инв.№

Разраб.	Насибуллина		08.89
ГИП	Гильман		08.89
Гл.спец.	Горбацкий		08.89
Нач.отд.	Гарсиябцева		08.89
Н.контр.	Горбацкий		08.89

1.020.1-6сп.4-1-К31

Диафрагмы жесткости
2Д56.17-1-1СП
2Д56.28-1-1СП

Стадия	Лист	Листов
Р		1

ТашЗНИИЭП

Копировала Блинова Формат А4

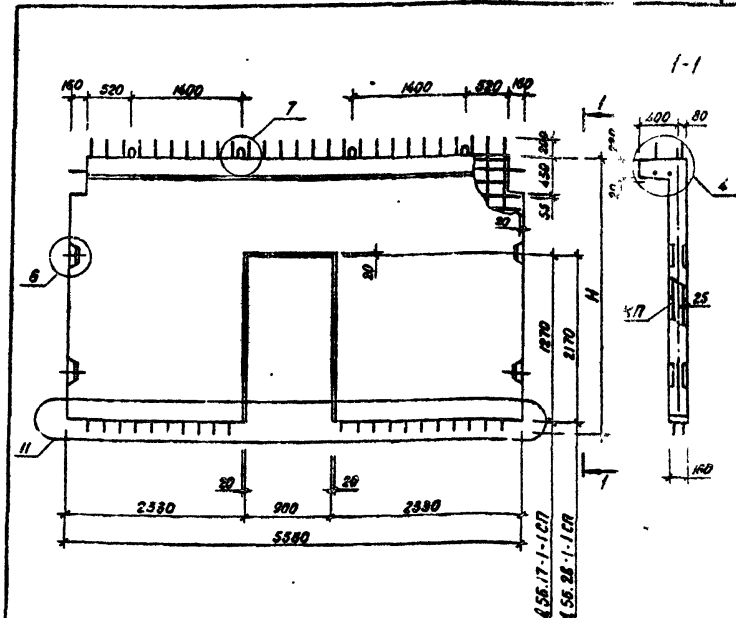

Марка диафрагмы	Масса, т	Высота H, мм	Объем бетона, м³	Расход стали, кг	Марка арматурного изделия	Кол. шт.	Обозначение документа
1Д56.17-1-1СП	3.98	1770	1.59	147.75	КП-113	1	4-2, К31
1Д56.28-1-1СП	5.95	2800	2.38	173.39	КП-114	1	

Технические требования см. 1.020.1-6сп.4-1-ТТ

Инв.№ подл. | Подпись и дата | Взам.инв.№

Разраб.	Насибуллина		08.89
ГИП	Гильман		08.89
Гл.спец.	Горбацкий		08.89
Нач.отд.	Гарсиябцева		08.89
Н.контр.	Горбацкий		08.89

1.020.1-6сп.4-1-К32

Диафрагмы жесткости
1Д56.17-1-1СП
1Д56.28-1-1СП

Стадия	Лист	Листов
Р		1

ТашЗНИИЭП

Копировала Блинова Формат А4

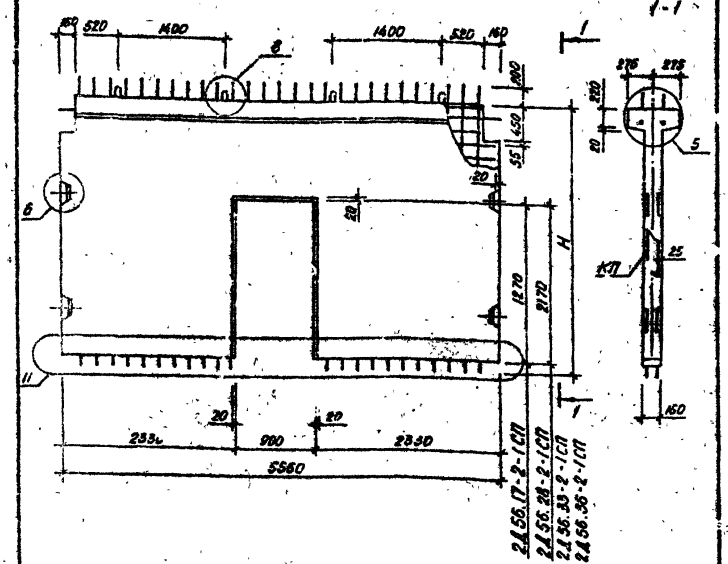

Марка диафрагмы	Масса, т	Высота H, мм	Объем бетона, м³	Расход стали, кг	Марка арматурного изделия	Кол. шт.	Обозначение документа
2ДБ6.17-2-1СП	4.15	1770	1.66	190.28	КП-125	1	4-2, К35
2ДБ6.28-2-1СП	5.14	2800	2.46	233.48	КП-126	1	
2ДБ6.33-2-1СП	7.85	3300	2.90	267.03	КП-127	1	
2ДБ6.36-2-1СП	7.93	3500	3.17	284.92	КП-128	1	

Технические требования см. 1.020.1-6 сп. 4-1-ТТ

1.020.1-6 сп. 4-1-К33

Разраб.	Насибуллина		08.89	Диафрагмы жесткости 2ДБ6.17-2-1СП, 2ДБ6.28-2-1СП, 2ДБ6.33-2-1СП, 2ДБ6.36-2-1СП
ГИП	Гильман		08.89	
Гл.спец.	Горбацкий		08.89	
Нач.отд.	Турсунбаева		08.89	
Н.контр.	Горбацкий		08.89	

Стадия	Лист	Листов
Р		1

ТашЗНИИЭП

Инв.№ подл. | Подпись и дата | Взам.инв.№

Формат А4

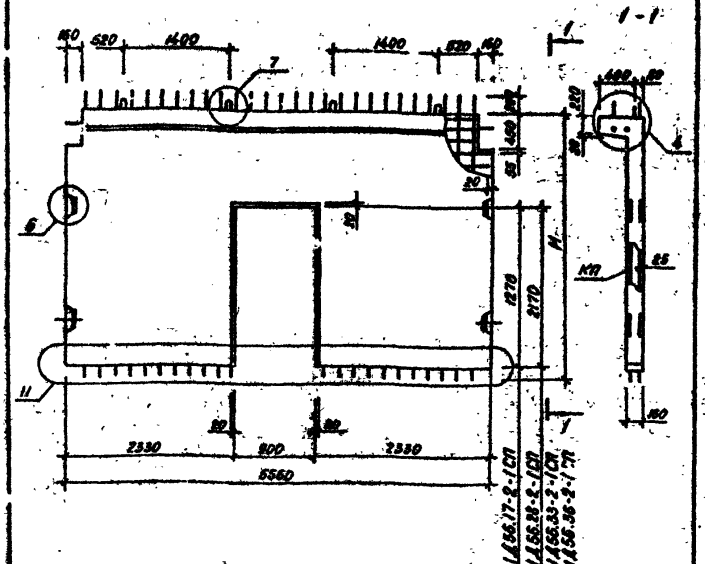

Марка диафрагмы	Масса, т	Высота H, мм	Объем бетона, м³	Расход стали, кг	Марка арматурного изделия	Кол. шт.	Обозначение документа
1ДБ6.17-2-1СП	3.98	1770	1.59	175.31	КП-115	1	4-2, К32
1ДБ6.28-2-1СП	5.95	2800	2.38	217.03	КП-116	1	
1ДБ6.33-2-1СП	7.05	3300	2.82	248.34	КП-117	1	
1ДБ6.36-2-1СП	7.73	3500	3.09	265.83	КП-118	1	

Технические требования см. 1.020.1-6 сп. 4-1-ТТ

1.020.1-6 сп. 4-1-К34

Разраб.	Насибуллина		08.89	Диафрагмы жесткости 1ДБ6.17-2-1СП, 1ДБ6.28-2-1СП, 1ДБ6.33-2-1СП, 1ДБ6.36-2-1СП
ГИП	Гильман		08.89	
Гл.спец.	Горбацкий		08.89	
Нач.отд.	Турсунбаева		08.89	
Н.контр.	Горбацкий		08.89	

Стадия	Лист	Листов
Р		1

ТашЗНИИЭП

Копировала Блинова

Формат А4

Вып. 4-1

Т.К. 1.020.1-6 сп

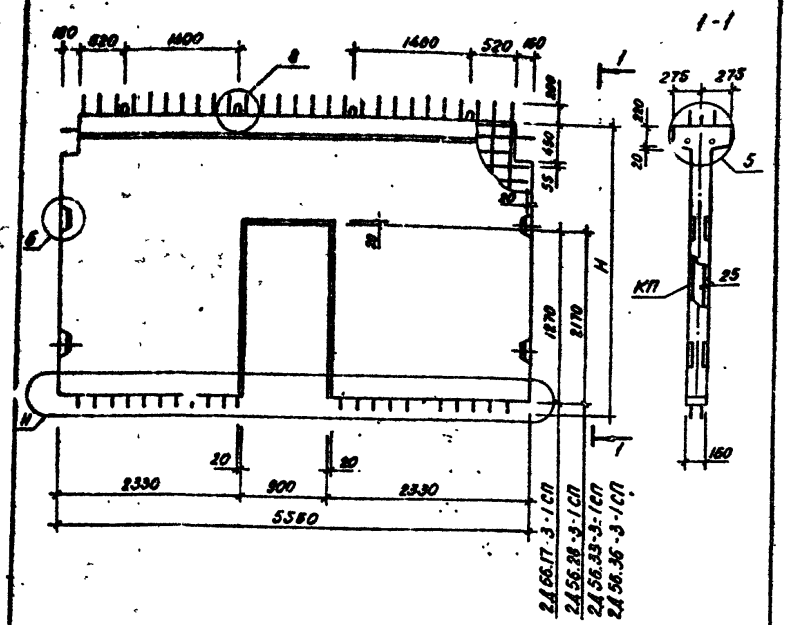

Марка диафрагмы	Масса, т	Высота H, мм	Объем бетона, м³	Расход стали, кг	Марка арматурного изделия	Кол. шт.	Обозначение документа
2Д56.17-3-1СП	4.15	1770	1.66	238.83	КП-129	1	4-?, К36
2Д56.28-3-1СП	6.14	2800	2.46	303.24	КП-130	1	
2Д56.33-3-1СП	7.35	3300	2.90	348.57	КП-131	1	
2Д56.36-3-1СП	7.93	3600	3.17	375.20	КП-132	1	

Технические требования см. 1.020.1-6сп.4-1-ТТ

1.020.1-6сп.4-1-К36

Разраб.	Насибуллина		08.89
ГИП	Гильман		08.89
Гл.спец.	Горбацкий		08.89
Нач.отд.	Турсунбаева		08.89
Н.контр.	Горбацкий		08.89

Диафрагмы жесткости
2Д56.17-3-1СП
2Д56.28-3-1СП
2Д56.33-3-1СП
2Д56.36-3-1СП

Стадия	Лист	Листов
Р		1

ТашЗНИИЭП

Инв.№ подл. | Подпись и дата | Взам.инв.№

Формат А4

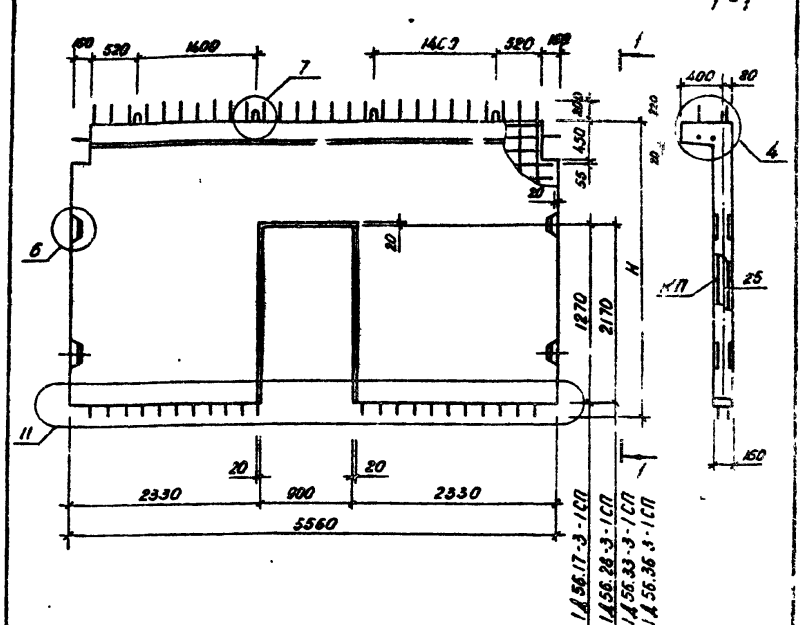

Марка диафрагмы	Масса, т	Высота H, мм	Объем бетона, м³	Расход стали, кг	Марка арматурного изделия	Кол. шт.	Обозначение документа
1Д56.17-3-1СП	3.98	1770	1.59	223.91	КП-119	1	4-2, К33
1Д56.28-3-1СП	5.95	2800	2.38	286.79	КП-120	1	
1Д56.33-3-1СП	7.05	3300	2.82	329.88	КП-121	1	
1Д56.36-3-1СП	7.73	3600	3.09	356.51	КП-122	1	

Технические требования см. 1.020.1-6сп.4-1-ТТ

1.020.1-6сп.4-1-К36

Разраб	Насибуллина		08.89
ГИП	Гильман		08.89
Гл.спец.	Горбацкий		08.89
Нач.отд.	Турсунбаева		08.89
Н.контр.	Горбацкий		08.89

Диафрагмы жесткости
1Д56.17-3-1СП
1Д56.28-3-1СП
1Д56.33-3-1СП
1Д56.36-3-1СП

Стадия	Лист	Листов
Р		1

ТашЗНИИЭП

Копировала Блинова

Формат А4

Вып 4-1

Т.К. 1.020.1-6 сп.

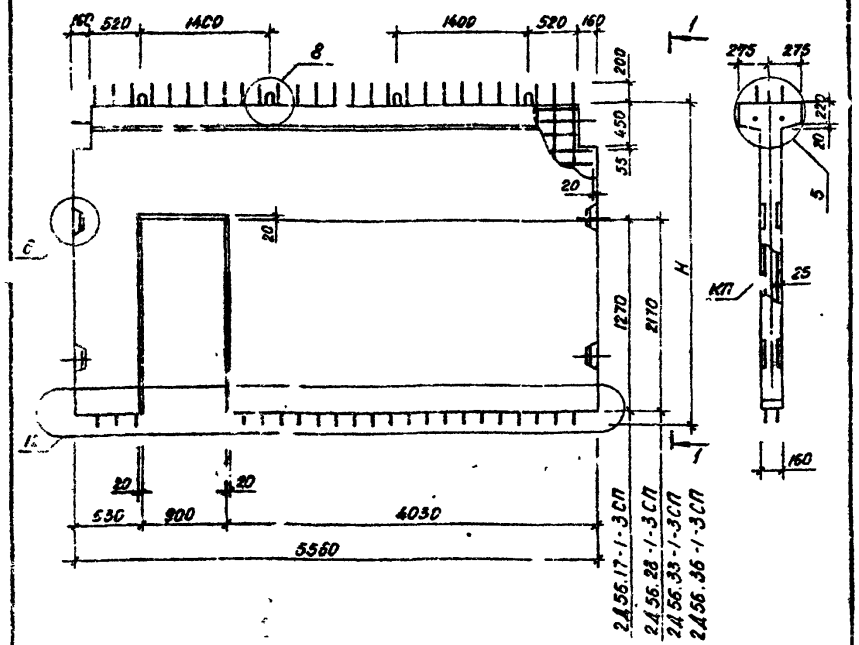

Марка диафрагмы	Масса, т	Высота H, мм	Объем бетона, м³	Расход стали, кг	Марка арматурного изделия	Кол. шт	Обозначение документа
2Д56.17-1-3СП	4.15	1770	1.66	153.70	КП-143	1	4-2, К40
2Д56.28-1-3СП	6.14	2800	2.46	191.38	КП-144	1	

Технические требования см. 1.020.1-6 СП. 4-1-ТТ

				1.020.1-6 СП. 4-1-К37			
Разраб	Насибуллина		08.89	Диафрагмы жесткости 2Д56.17-1-3СП 2Д56.28-1-3СП	Стадия	Лист	Листов
ГИП	Гильман		08.89		Р		1
Гл. спец.	Горбацкий		08.89		ТашЗНИИЭП		
Нач. отд.	Турсунбаева		08.89				
Н. контр.	Горбацкий		08.89				

Инв. № подл. | Подпись и дата | Взам. инв. №

Формат А4

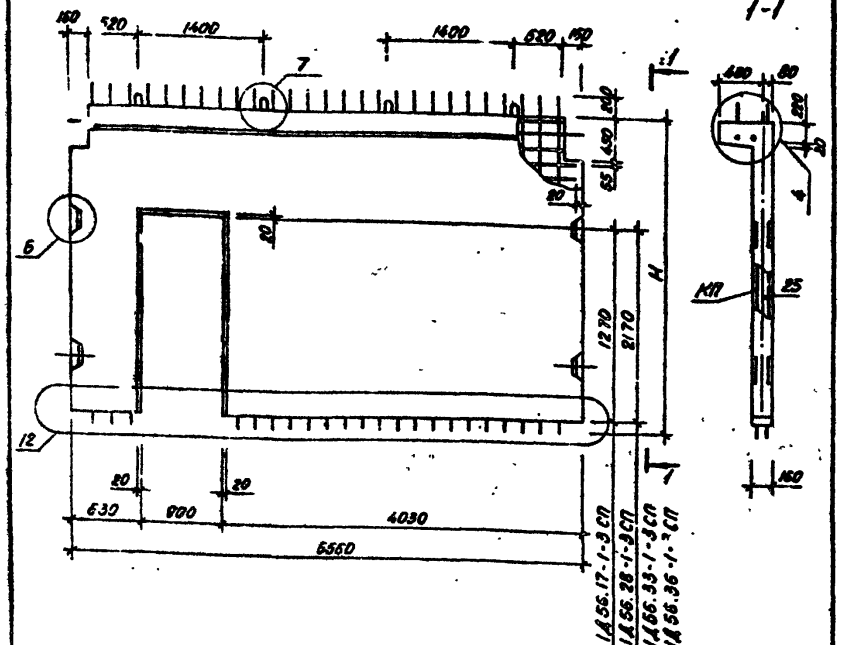

Марка диафрагмы	Масса, т.	Высота H, мм	Объем бетона, м³	Расход стали, кг	Марка арматурного изделия	Кол. шт.	Обозначение документа
1Д56.17-1-3СП	3.98	1770	1.59	152.61	КП-133	1	4-2, К37
1Д56.28-1-3СП	5.95	2800	2.38	180.29	КП-134	1	

Технические требования см. 1.020.1-6 СП. 4-1-ТТ

				1.020.1-6 СП. 4-1-К38			
Разраб	Насибуллина		08.89	Диафрагмы жесткости 1Д56.17-1-3СП 1Д56.28-1-3СП	Стадия	Лист	Листов
ГИП	Гильман		08.89		Р		1
Гл. спец.	Горбацкий		08.89		ТашЗНИИЭП		
Нач. отд.	Турсунбаева		08.89				
Н. контр.	Горбацкий		08.89				

Инв. № подл. | Подпись и дата | Взам. инв. №

Копировала Блинова

Формат А4

Вып 4-1

Т.К. 1.020.1-6 сп

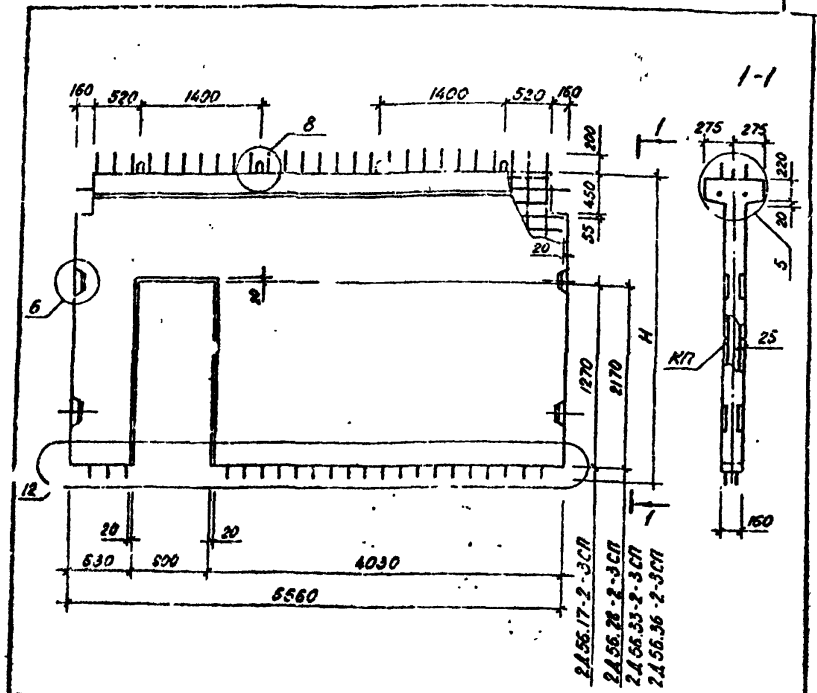

Марка диафрагмы	Масса, т	Высота H, мм	Объем бетона, м³	Расход стали, кг	Марка арматурного изделия	Кол. шт.	Обозначение документа
2Д56.17-2-3СП	4.5	1770	1.66	191.76	КР-145	1	4-2, К41
2Д56.28-2-3СП	6.14	2800	2.46	235.76	КП-145	1	
2Д56.33-2-3СП	7.35	3300	2.90	269.71	КП-147	1	
2Д56.36-2-3СП	7.93	3600	3.17	287.24	КП-148	1	

Технические требования см. 1.020.1-6СП.4-1-ТТ

1.020.1-6СП.4-1-К39

Разроб	Насибуллина		08.89
ГИП	Гильман		08.89
Гл.спец.	Горбацкий		08.89
Нач. отд.	Турсунбаева		08.89
Н.контр.	Горбацкий		08.89

Диафрагмы жесткости 2Д56.17-2-3СП; 2Д56.28-2-3СП; 2Д56.33-2-3СП; 2Д56.36-2-3СП

Стадия	Лист	Листов
Р		1

ТашЗНИИЭП

Инв.№ подл. | Подпись и дата | Взам.инв.№

Формат А4

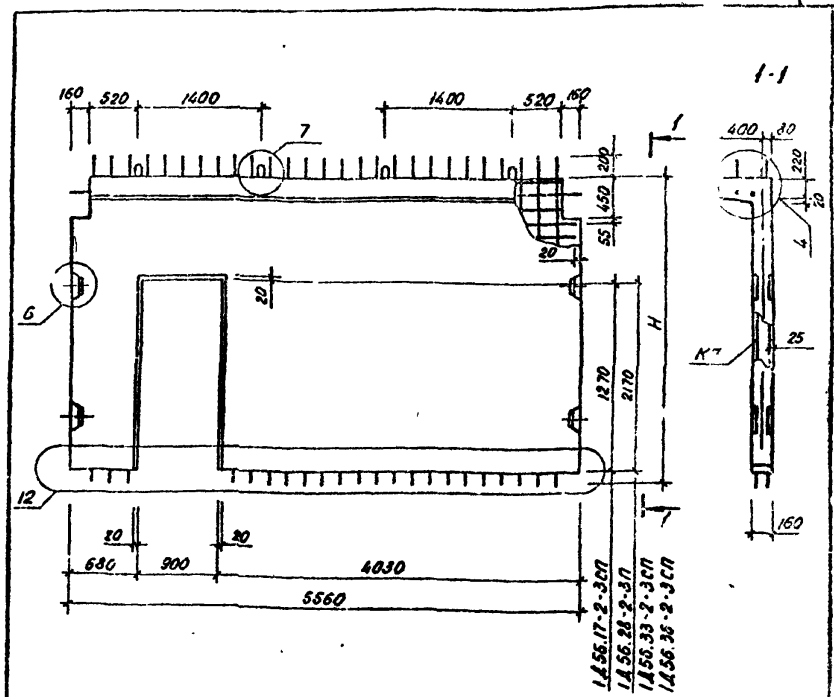

Марка диафрагмы	Масса, т	Высота H, мм	Объем бетона, м³	Расход стали, кг	Марка арматурного изделия	Кол. шт.	Обозначение документа
1Д56.17-2-3СП	3.98	1770	1.59	180.67	КП-135	1	4-2, К38
1Д56.28-2-3СП	5.95	2800	2.38	224.67	КП-136	1	
1Д56.33-2-3СП	7.05	3300	2.82	259.62	КП-137	1	
1Д56.36-2-3СП	7.73	3600	3.09	276.15	КП-138	1	

Технические требования см. 1.020.1-6СП.4-1-ТТ

1.020.1-6СП.4-1-К40

Разраб.	Насибуллина		08.89
ГИП	Гильман		08.89
Гл. спец.	Горбацкий		08.89
Нач.отд.	Турсунбаева		08.89
Н.контр.	Горбацкий		08.89

Диафрагмы жесткости 1Д56.17-2-3СП; 1Д56.28-2-3СП; 1Д56.33-2-3СП; 1Д56.36-2-3СП

Стадия	Лист	Листов
Р		1

ТашЗНИИЭП

Инв.№ подл. | Подпись и дата | Взам.инв.№

Копировала Блинова

Формат А4

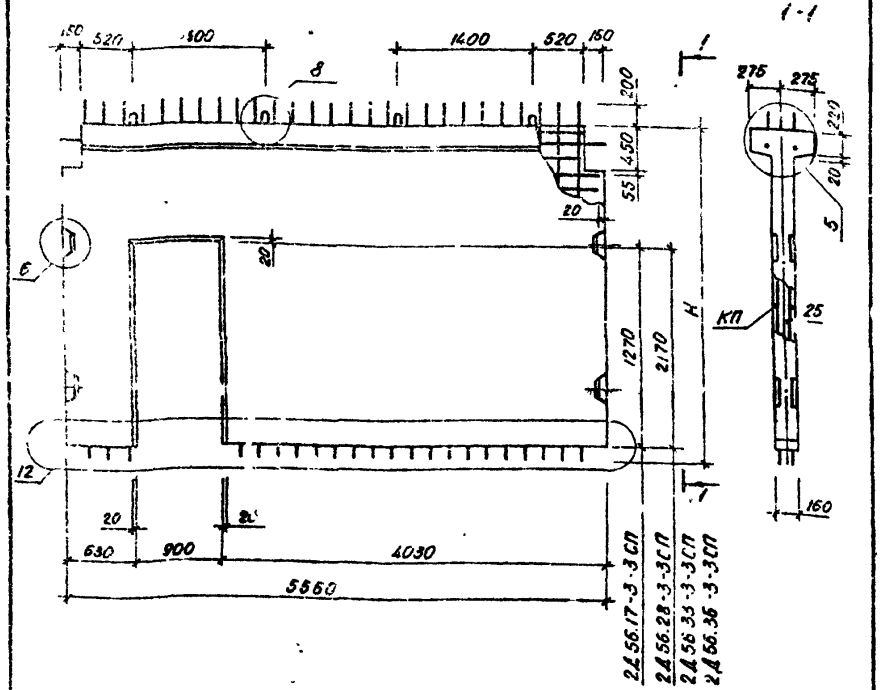

Марка диафрагмы	Масса, т	Высота H, мм	Объем бетона, м³	Расход стали, кг	Марка арматурного изделия	Кол. шт.	Обозначение документа
2Д56.17-3-3СП	4.15	1770	1.66	240.22	КП-149	1	4-2, К-42
2Д56.28-3-3СП	6.14	2800	2.46	305.96	КП-150	1	
2Д56.33-3-3СП	7.35	3300	2.90	349.61	КП-151	1	
2Д56.36-3-3СП	7.93	3600	3.17	382.86	КП-152	1	

Технические требования см. 1.020.1-6СП.4-1-ТТ

1.020.1-6СП.4-1-К41

					Стадия	Лист	Листов
Разраб.	Насибуллина		08.89	Диафрагмы жесткости 2Д56.17-3-3СП; 2Д56.28-3-3СП, 2Д56.33-3-3СП; 2Д56.36-3-3СП	Р		1
ГИП	Гильман		08.89				
Гл. спец.	Горбацкий		08.89				
Нач. отд.	Турсунбаева		08.89		ТашЗНИИЭП		
Н. контр.	Горбацкий		08.89				

Взам. инв. №

Подпись и дата

Инв. № подл.

Формат А4

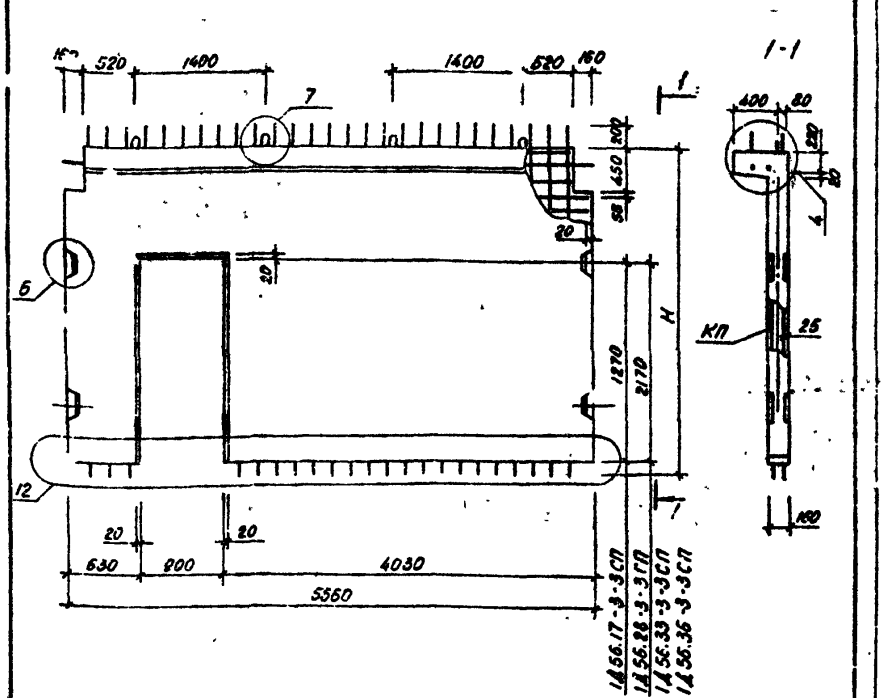

Марка диафрагмы	Масса, т	Высота H, мм	Объем бетона, м³	Расход стали, кг	Марка арматурного изделия	Кол. шт.	Обозначение документа
1Д56.17-3-3СП	3.98	1770	1.59	229.13	КП-139	1	4-2, К-39
1Д56.28-3-3СП	5.95	2800	2.38	294.87	КП-140	1	
1Д56.33-3-3СП	7.05	3300	2.82	338.52	КП-141	1	
1Д56.36-3-3СП	7.73	3600	3.09	371.77	КП-142	1	

Технические требования см. 1.020.1-6СП.4-1-ТТ

1.020.1-6СП.4-1-К42

					Стадия	Лист	Листов
Разраб.	Насибуллина		08.89	Диафрагмы жесткости 1Д56.17-3-3СП; 1Д56.28-3-3СП; 1Д56.33-3-3СП; 1Д56.36-3-3СП	Р		1
ГИП	Гильман		08.89				
Гл. спец.	Горбацкий		08.89				
Нач. отд.	Турсунбаева		08.89		ТашЗНИИЭП		
Н. контр.	Горбацкий		08.89				

Взам. инв. №

Подпись и дата

Инв. № подл.

Копировала Блинова

Формат А4

Вып 4-1

Т.К 1.020.1-6сп

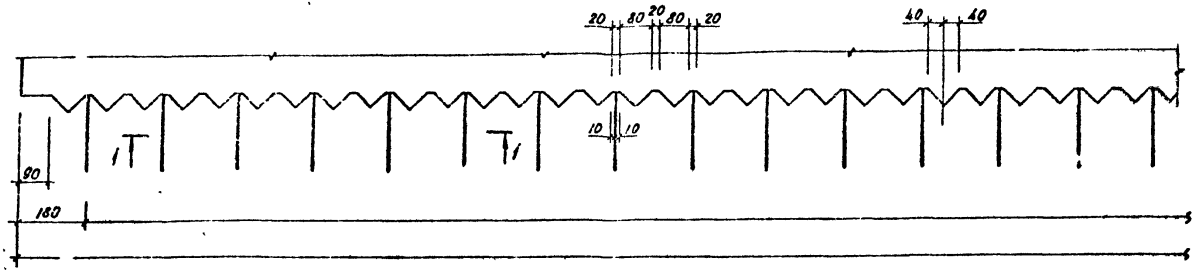

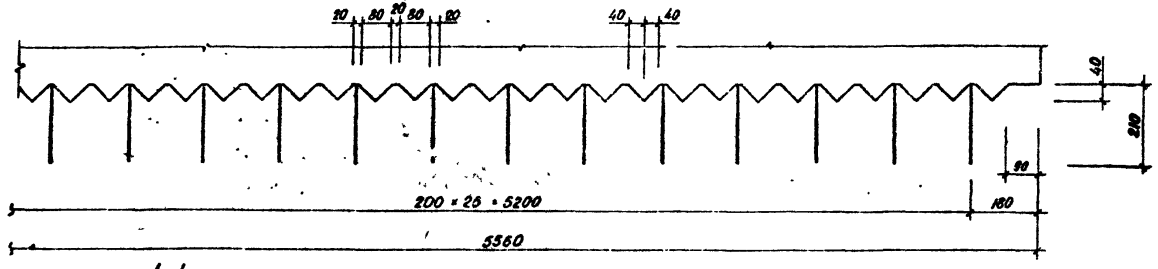

1-1

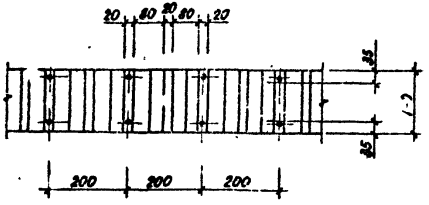

Инв.№ подл. | Подпись и дата | Взам. инв.№

Разраб.	Насибуллина		08.89	1.020.1-6СП.4-1-К43	
ГИП	Гильмиян		08.89		
Гл. спец.	Горбацкий		08.89	Узел 1	Стадия: Р; Лист: ; Листов: 1
Нач. отд.	Турсунбаева		08.89		
Н. контр.	Горбацкий		08.89		ТашЗНИИЭП

Копировала Блинова

Формат А3

Вып 4-1

Т.К. 1.020.1-6сп

2

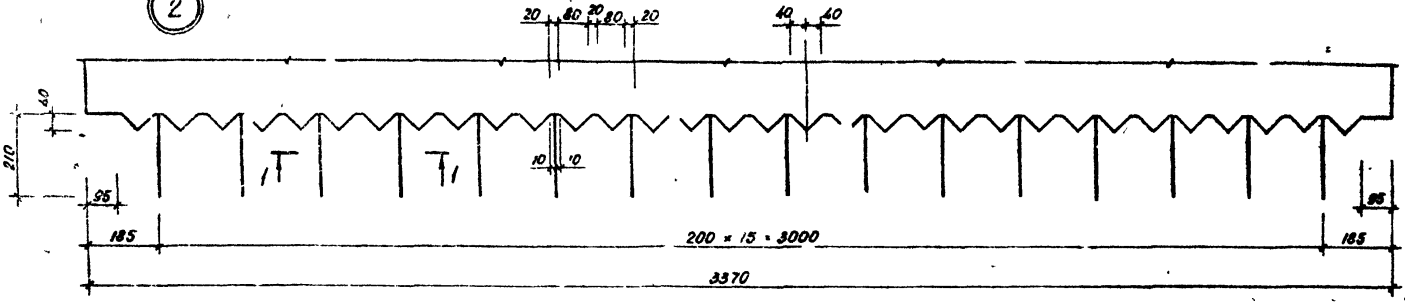

3

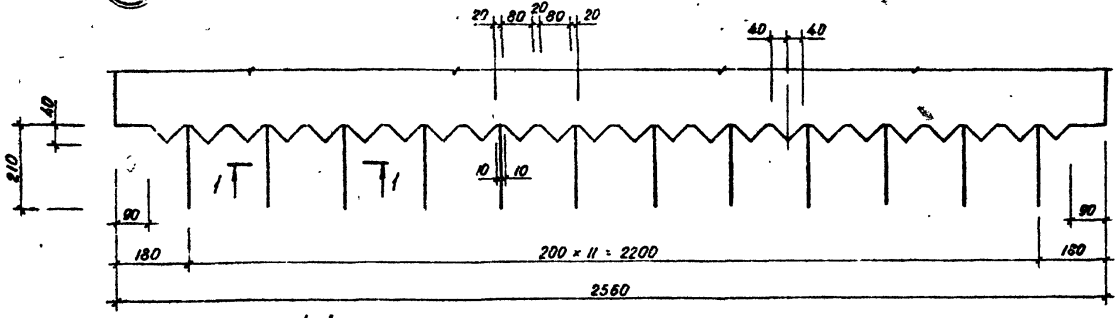

1-1

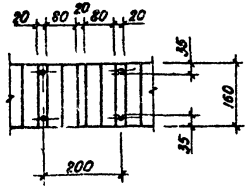

Разраб.	Насибуллина		08.89
ГИП	Гильмон		08.89
Гл.спец.	Горбацкий		08.89
Нач.отд.	Турсунбаева		08.89
Н.контр.	Горбацкий		08.89

1.020.1-6СП.4-1-К44

Узлы 2, 3

Стадия	Лист	Листов
Р		1

ТашЗНИИЭП

Инв.№ подл. | Подпись и дата | Взам.инв.№

Копировала Блинова

Фор.чат А3

Вып. 4-1

Т.К. 1.020.1-6сп

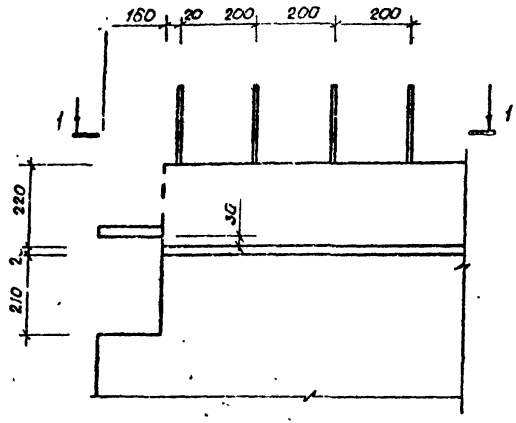

2 - 2

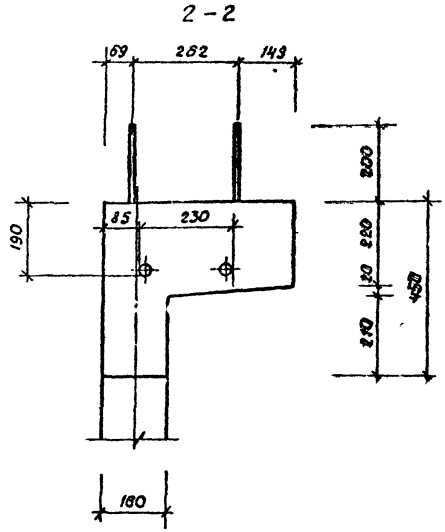

1 - 1

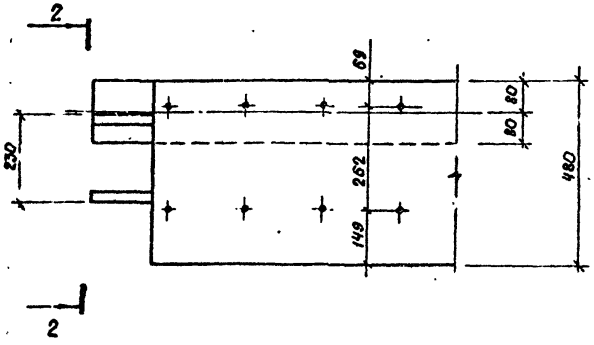

Разраб	Насибулина		08.89
ГИП	Гильман		08.89
Гл.спец	Горбацкий		08.89
Нач.отд	Турсучбаева		08.89
Н.контр	Горбацкий		08.89

1.020.1-6 сп. 4-1 - К 45

Узел 4

Стадия	Лист	Листов
Р		1

ТашЗНИИЭП

Инв.№ подл. | Подпись и дата | Взам.инв.№

Копир. Цапко

Формат А3

Вып. 4-1

Т.К. 1.020.1-6сп

Инв.№ подл. | Подпись и дата | Взам. инв.№

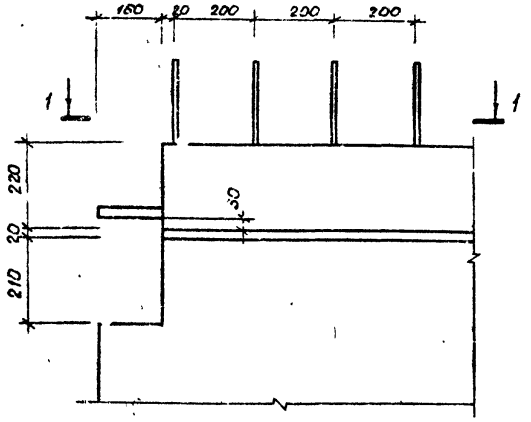

1 – 1

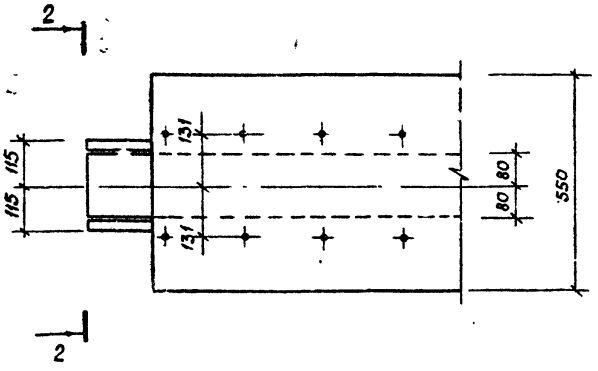

2 – 2

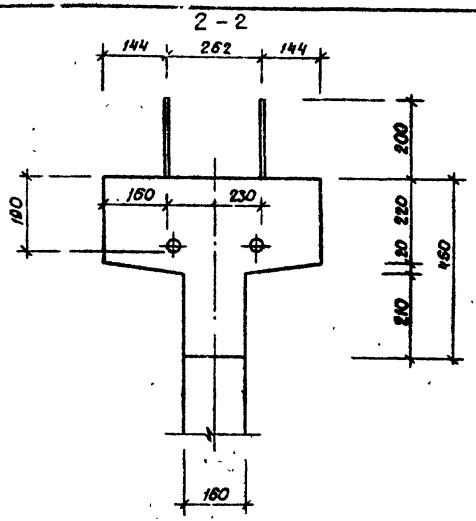

Разраб.	Насибуллин		08.89
ГИП	Гильман		08.89
Гл. спец.	Горбацкий		08.89
Нач. отд.	Турсунбаева		08.89
Н. контр.	Горбацкий		08.89

1.020.1-6 сп. 4-1-К46

Узел 5

Стадия	Лист	Листов
Р		1

ТашЗНИИЭП

Копир. Цапко

Формат А3

Вып. 4-1

Т.К. 1.020.1-6 сп

Инв.№ подл. | Подпись и дата | Взам. инв.№

6

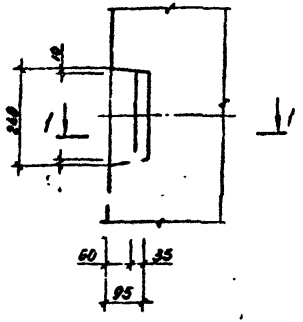

1-1

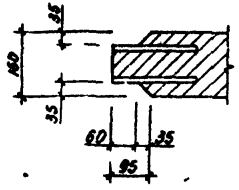

7

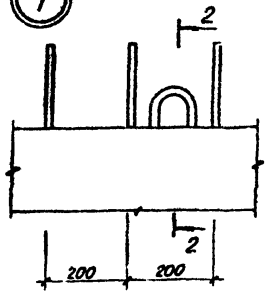

2-2

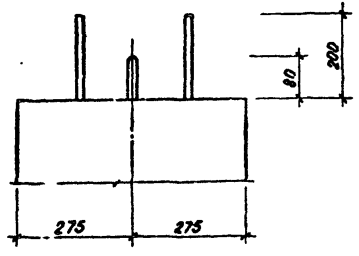

8

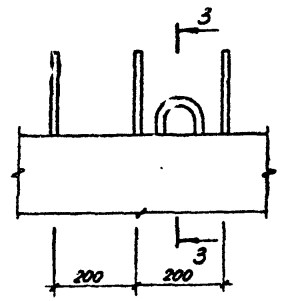

3-3

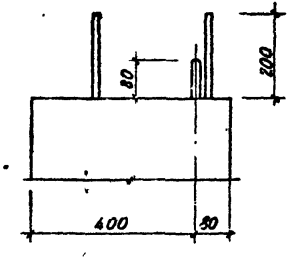

				1.020.1-6 СП. 4-1-К47	
Разраб.	Насиб. лина		08.89	Узлы 6, 7, 8	Стадия: Р; Лист: ; Листов: 1
ГИП	Гильман		08.89		
Гл. спец.	Горбацкий		08.89		
Нач. отд.	Турсунбаева		08.89		ТашЗНИИЭП
Н. контр.	Горбацкий		08.89		

Копировала Блинова

Формат А3

Вып. 4-1

Т.К. 1.020.1-6 сп

10

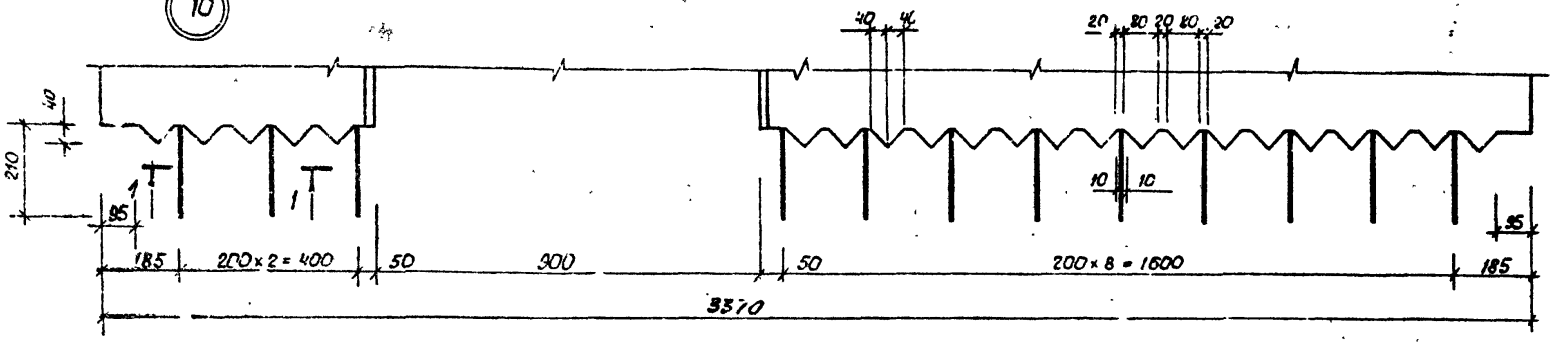

9

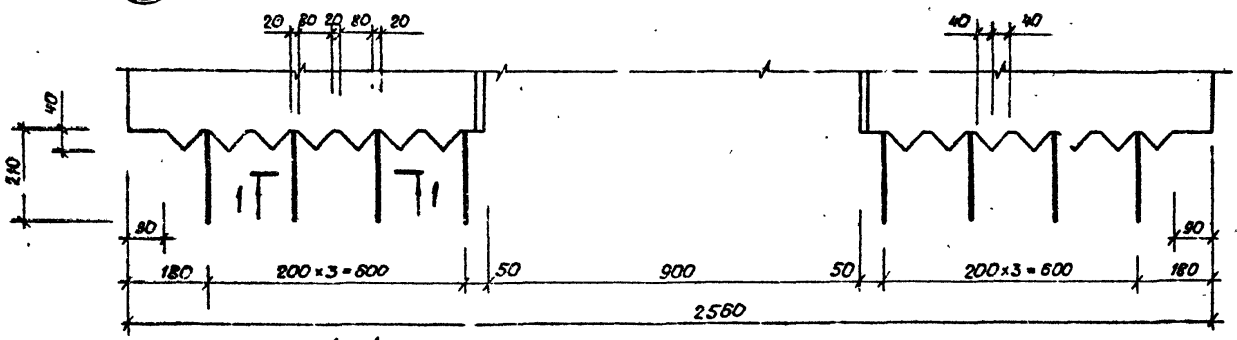

1-1

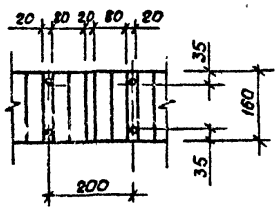

Разраб.	Носибуцина		08.89
ГИП	Гильман		08.89
Гл. спец.	Горбацкий		08.89
Нач. отд.	Турсунбаева		08.89
Н. контр.	Горбацкий		08.89

1.020.1-6 СП. 4-1-К48

Узлы 9, 10

Стадия	Лист	Листов
Р		1

ТашЗНИИЭП

Инв. № подл. | Подпись и дата | Взам. инв. №

Копир. Цапко

Формат А3

Вып 4-1

Т.К. 1.020.1-6сп

Инв.№ подл. | Подпись и дата | Взам. инв.№

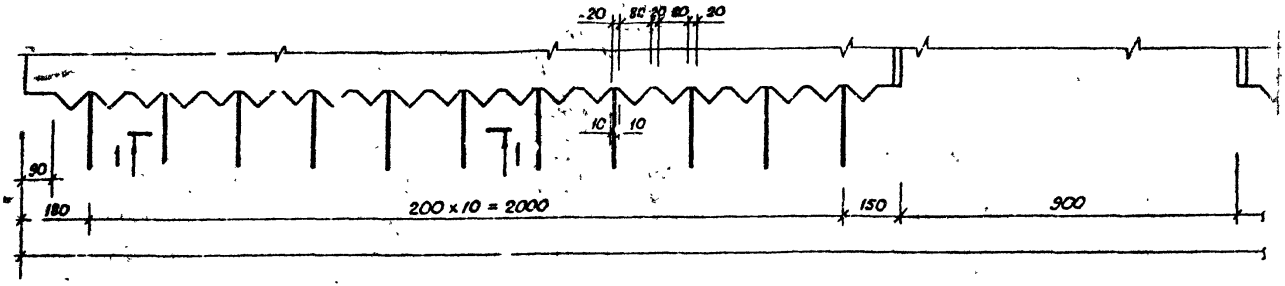

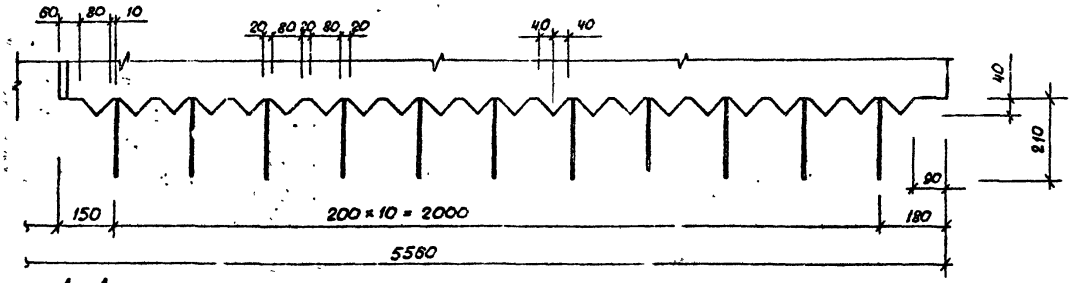

1-1

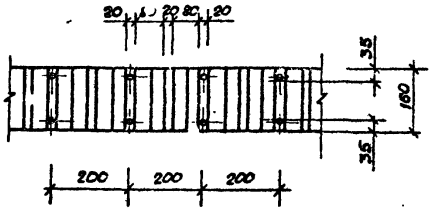

Разраб	Насибуллин		08.89
ГИП	Пильман		08.89
Гл.спец.	Горбацкий		08.89
Нач. отд	Турсумбаева		08.89
Н. контр	Горбацкий		08.89

1.020.1-6 сп. 4-1-К 49

Узел 11

Стадия	Лист	Листов
Р		1

ТашЗНИИЭП

Копир. Цапко

Формат А3

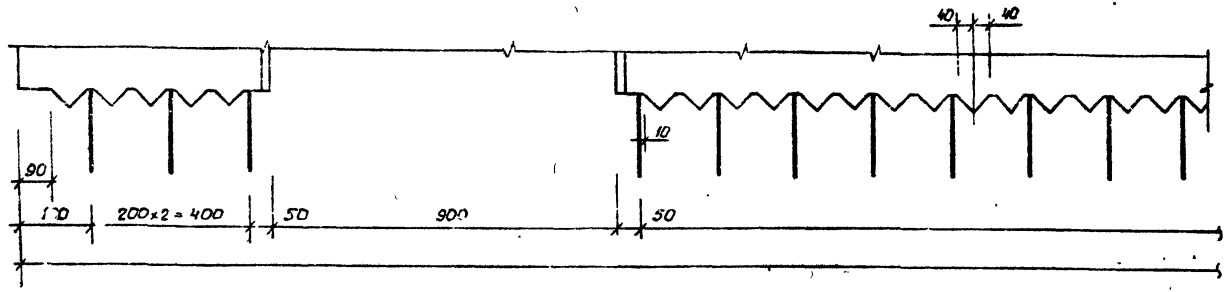

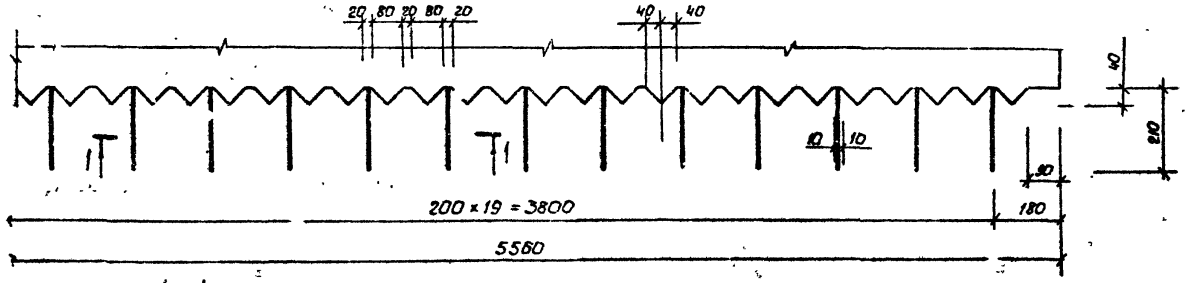

1 – 1

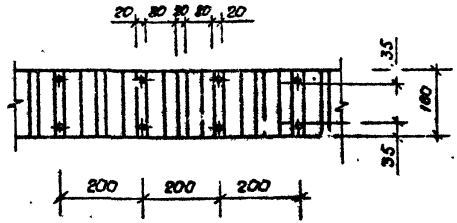

Разраб.	Насибулина		08.89
ГИП	Гильман		08.89
Гл.спец.	Горбацкий		08.89
Нач.отд	Турсумбаева		08.89
Н.контр.	Горбацкий		08.89

1.020.1-8 СП. 4-1-К50

Узел 12

Стадия	Лист	Листов
Р		1

ТашЗНИИЭП

Корир. Цапко

Формат А3

Т.К. 1.020.1-6сп

Взам. инв. №

Подпись и дата

Инв. № подл.

Ведомость расхода стали, кг

Марка	Арматурные изделия										Всего	Закладные изделия					Общий расход
	Арматура класса											Арматура класса			Прокат		
	AI				AIII							AIII			Вст3пс6		
	ГОСТ 5781-82*											ГОСТ 5781-82*			ГОСТ 103-76*		
	ф16	ф18	ф20	Итого	ф6	ф8	ф10	ф12	ф28	Итого		ф10	ф12	Итого	-10×210	Итого	
1Д26.17-1-СП	3,88			3,88	27,76			9,36	19,32	56,44	60,32	2,68	8,16	10,84	31,60	31,60	42,44	102,76
1Д26.28-1-СП		5,36		5,36	39,51			9,36	19,32	68,19	73,55	5,24	8,16	13,40	31,60	31,60	45,0	118,55
1Д26.33-1-СП		5,36		5,36	44,88			9,36	19,32	73,56	78,92	6,48	8,16	14,64	31,60	31,60	46,24	125,16
1Д26.36-1-СП		5,36		5,36	49,85			9,36	19,32	78,53	83,89	7,24	8,16	15,40	31,60	31,60	47,0	130,89
1Д26.17-2-СП	3,88			3,88	9,68	32,32		9,36	19,32	70,68	74,56	2,68	8,16	10,84	31,60	31,60	42,44	117,0
1Д26.28-2-СП		5,36		5,36	10,31	51,92		9,36	19,32	90,91	96,27	5,24	8,16	13,40	31,60	31,60	45,0	141,27
1Д26.33-2-СП		5,36		5,36	10,52	62,72		9,36	19,32	101,92	107,28	6,48	8,16	14,64	31,60	31,60	46,24	153,52
1Д26.36-2-СП		5,36		5,36	10,73	69,60		9,36	19,32	109,01	114,37	7,24	8,16	15,40	31,60	31,60	47,0	161,37
1Д26.17-3-СП	3,88			3,88	9,68		50,40	9,36	19,32	88,76	92,64	2,68	8,16	10,84	31,60	31,60	42,44	135,08
1Д26.28-3-СП		5,36		5,36	10,31		81,36	9,36	19,32	120,35	125,71	5,24	8,16	13,40	31,60	31,60	45,0	170,71
1Д26.33-3-СП		5,36		5,36	10,52		98,16	9,36	19,32	137,36	142,72	6,48	8,16	14,64	31,60	31,60	46,20	188,96
1Д26.36-3-СП		5,36		5,36	10,73		145,12	9,36	19,32	184,53	189,89	7,24	8,16	15,40	31,60	31,60	47,0	236,89
2Д26.17-1-СП	3,88			3,88	31,66			9,36	19,32	60,34	64,22	2,68	8,16	10,84	31,60	31,60	42,44	106,66
2Д26.28-1-СП		5,36		5,36	43,41			9,36	19,32	72,09	77,45	5,24	8,16	13,40	31,60	31,60	45,0	122,45
2Д26.33-1-СП		5,36		5,36	49,62			9,36	19,32	78,3	83,66	6,48	8,16	14,64	31,60	31,60	46,24	129,9
2Д26.36-1-СП		5,36		5,36	53,75			9,36	19,32	82,43	87,79	7,24	8,16	15,40	31,60	31,60	47,0	134,79
2Д26.17-2-СП	3,88			3,88	13,58	32,32		9,36	19,32	71,58	78,46	2,68	8,16	10,84	31,60	31,60	42,44	120,90
2Д26.28-2-СП		5,36		5,36	14,21	51,92		9,36	19,32	94,81	100,17	5,24	8,16	13,40	31,60	31,60	45,0	145,17
2Д26.33-2-СП		5,36		5,36	14,42	62,72		9,36	19,32	105,82	111,18	6,48	8,16	14,64	31,60	31,60	46,24	157,42
2Д26.36-2-СП		5,36		5,36	14,63	69,60		9,36	19,32	112,91	118,27	7,24	8,16	15,40	31,60	31,60	47,0	165,27
2Д26.17-3-СП	3,88			3,88	13,58		50,40	9,36	19,32	92,66	96,54	2,68	8,16	10,84	31,60	31,60	42,44	138,98

Разраб.	Бартакова		08.89
Провер.	Носиб мина		08.89
ГИП	Гильман		08.89
Гл. спец.	Горбацкий		08.89
Нач. отд.	Турсунбаева		08.89
Н. контр.	Горбацкий		08.89

1.020.1-6 сп.4-1-РС

Ведомость расхода стали

Стадия	Лист	Листов
Р	1	7

ТашЗНИИЭП

Инв.№ подл. | Подпись и дата | Взам.инв.№ 1.020.1-6 сп | Инв.№ 4-1

Копир. Цапко

Формат А3

Марка	Арматурные изделия											Закладные изделия						Общий расход
	Арматура класса										Всего	Арматура класса			Прокат		Всего	
	А I				А III							А III			ВСТ3ПС6			
	ГОСТ 5781-82*											ГОСТ 5781-82*			ГОСТ 103-76*			
	Ф16	Ф18	Ф20	Итого	Ф6	Ф8	Ф10	Ф12	Ф28	Итого		Ф10	Ф12	Итого	-10×210	Итого		
2Д26.28-3-СП		5.36		5.36	14.21		81.36	9.36	19.32	124.25	129.61	5.24	8.16	13.40	31.60	31.60	45.0	174.61
2Д26.33-3-СП		5.36		5.36	14.42		98.16	9.36	19.32	141.26	146.62	6.48	8.16	14.64	31.60	31.60	46.24	192.86
2Д26.36-3-СП		5.36		5.36	14.63		145.12	9.36	19.32	188.43	193.79	7.24	8.16	15.40	31.60	31.60	47.0	240.79
1Д34.17-1-СП	3.88			3.88	37.02			12.48	19.32	68.82	72.7	2.68	8.16	10.84	31.60	31.60	42.44	115.14
1Д34.28-1-СП		5.36		5.36	52.59			12.48	19.32	84.39	89.75	5.24	8.16	13.40	31.60	31.60	45.0	134.75
1Д34.33-1-СП		5.36		5.36	60.82			12.48	19.32	92.62	[illegible]	6.48	8.16	14.64	31.60	31.60	46.24	144.22
1Д34.36-1-СП		5.36		5.36	66.29			12.48	19.32	98.09	103.45	7.24	8.16	15.40	31.60	31.60	47.0	150.45
1Д34.17-2-СП	3.88			3.88	12.98	43.04		12.48	19.32	87.82	91.7	2.68	8.16	10.84	31.60	31.60	42.44	134.14
1Д34.28-2-СП		5.36		5.36	13.79	69.04		12.48	19.32	114.63	119.99	5.24	8.16	13.40	31.60	31.60	45.0	164.99
1Д34.33-2-СП		5.36		5.36	14.06	83.36		12.48	19.32	129.[illegible]2	134.58	6.48	8.16	14.64	31.60	31.60	46.24	180.82
1Д34.36-2-СП		5.36		5.36	14.33	92.48		12.48	19.32	138.61	143.91	7.24	8.16	15.40	31.60	31.60	47.0	190.97
1Д34.17-3-СП	3.88			3.88	12.98		67.24	12.48	19.32	112.02	115.9	2.68	8.16	10.84	31.60	31.60	42.44	158.34
1Д34.28-3-СП		5.36		5.36	13.79		108.42	12.48	19.32	154.[illegible]	159.37	5.24	8.16	13.40	31.60	31.60	45.0	204.37
1Д34.33-3-СП		5.36		5.36	14.06		130.76	12.48	19.32	176.62	181.98	6.48	8.16	14.64	31.60	31.60	46.24	228.22
1Д34.36-3-СП		5.36		5.36	14.33		145.12	12.48	19.32	191.25	196.61	7.24	8.16	15.40	31.60	31.60	47.0	243.61
2Д34.17-1-СП	3.88			3.88	42.26			12.48	19.32	74.06	77.94	2.68	8.16	10.84	31.60	31.60	42.44	120.38
2Д34.28-1-СП		5.36		5.36	57.83			12.48	19.32	89.63	94.99	5.24	8.16	13.40	31.60	31.60	45.0	139.99
2Д34.33-1-СП		5.36		5.36	66.06			12.48	19.32	97.86	103.22	6.48	8.16	14.64	31.60	31.60	46.24	149.46
2Д34.36-1-СП		5.36		5.36	71.53			12.48	19.32	103.33	108.69	7.24	8.16	15.40	31.60	31.60	47.0	155.69
2Д34.17-2-СП	3.88			3.88	18.22	43.04		12.48	19.32	93.06	96.94	2.68	8.16	10.84	31.60	31.60	42.44	139.38
2Д34.28-2-СП		5.36		5.36	19.03	69.04		12.48	19.32	119.87	125.23	5.24	8.16	13.40	31.60	31.60	45.0	170.23
2Д34.33-2-СП		5.36		5.36	19.30	83.36		12.48	19.32	134.46	139.82	6.48	8.16	14.64	31.60	31.60	46.24	186.06
2Д34.36-2-СП		5.36		5.36	19.57	92.48		12.48	19.32	143.85	149.21	7.24	8.16	15.40	31.60	31.60	47.0	196.21
2Д34.17-3-СП	3.88			3.88	18.22		67.24	12.48	19.32	117.26	121.14	2.68	8.16	10.84	31.60	31.60	42.44	163.58

Вып. 4-1

Т.К 1.020.1-6 СП

Взам. инв. №

Подпись и дата

Инв. № подл.

1.020.1-6 сп. 4-1-РС

Лист 2

Копировала Блинова

Формат А3

Вып. 4-1

Т.К. 1.020.1-6 сп

Марка	Арматурные изделия										Всего	Закладные изделия					Всего	Общий расход
	Арматура класса											Арматура класса			Прокат			
	А I				А III							А III			Вст3пс6			
	ГОСТ 5781-82*											ГОСТ 5781-82*			ГОСТ 103-76*			
	ф16	ф18	ф20	Итого	ф6	ф8	ф10	ф12	ф28	Итого		ф10	ф12	Итого	-10×210	Итого		
2А34.28-3-СП		5.36		5.36	19.03		108.42	12.48	19.32	159.25	164.61	5.24	8.16	13.40	31.60	31.60	45.0	209.61
2А34.32-3-СП		5.36		5.36	19.30		130.76	12.48	19.32	181.86	187.22	6.48	8.16	14.64	31.60	31.60	46.24	233.46
2А34.36-3-СП		5.36		5.36	19.57		145.12	12.48	19.32	196.49	201.85	7.24	8.16	15.40	31.60	31.60	47.0	248.85
1А56.17-1-СП	7.76			7.76	62.59			21.06	19.32	102.97	110.73	2.68	8.16	10.84	31.60	31.60	42.44	153.17
1А56.28-1-СП		10.72		10.72	88.57			21.06	19.32	128.95	139.67	5.24	8.16	13.40	31.60	31.60	45.0	184.67
1А56.33-1-СП			15.20	15.20	102.31			21.06	19.32	142.69	157.89	6.48	8.16	14.64	31.60	31.60	46.24	204.13
1А56.36-1-СП			15.20	15.20	111.43			21.06	19.32	151.81	167.01	7.24	8.16	15.40	31.60	31.60	47.0	214.01
1А56.17-2-СП	7.76			7.76	22.13	72.24		21.06	19.32	134.75	142.51	2.68	8.16	10.84	31.60	31.60	42.44	184.95
1А56.28-2-СП		10.72		10.72	23.39	115.64		21.06	19.32	179.41	190.13	5.24	8.16	13.40	31.60	31.60	45.0	235.13
1А56.33-2-СП			15.20	15.20	23.81	139.52		21.06	19.32	203.71	218.91	6.48	8.16	14.64	31.60	31.60	46.24	265.15
1А56.36-2-СП			15.20	15.20	24.23	154.72		21.06	19.32	219.33	234.53	7.24	8.16	15.40	31.60	31.60	47.0	281.53
1А56.17-3-СП	7.76			7.76	22.13		112.86	21.06	19.32	176.37	183.13	2.68	8.16	10.84	31.60	31.60	42.44	225.57
1А56.28-3-СП		10.72		10.72	23.39		181.62	21.06	19.32	245.39	256.11	5.24	8.16	13.40	31.60	31.60	45.0	301.11
1А56.33-3-СП			15.20	15.20	23.81		218.88	21.06	19.32	283.07	298.27	6.48	8.16	14.64	31.60	31.60	46.24	344.51
1А56.36-3-СП			15.20	15.20	24.23		242.82	21.06	19.32	307.43	322.63	7.24	8.16	15.40	31.60	31.60	47.0	369.63
2А56.17-1-СП	7.76			7.76	71.56			21.06	19.32	111.94	119 7	2.68	8.16	10.84	31.60	31.60	42.44	162.14
2А56.28-1-СП		10.72		10.72	97.54			21.06	19.32	137.92	148 64	5.24	8.15	13.40	31.60	31.60	45.0	193.64
2А56.33-1-СП			15.20	15.20	111.28			21.06	19.32	151.66	166.86	6.48	8.16	14.64	31.60	31.60	46.24	213.10
2А56.36-1-СП			15.20	15.20	120 40			21.06	19.32	160.78	175 98	7.24	8.16	15.40	31.60	31.60	47.0	222.98
2А56.17-2-СП	7.76			7.76	31.30	72.24		21.06	19.32	143.92	151.68	2.68	8.16	10.84	31.60	31.50	42.44	194.12
2А56.28-2-СП		10.72		10.72	32.36	115.64		21.06	19.32	188.38	199.1	5.24	8.16	13.40	31.60	31.60	45.0	244.10
2А56.33-2-СП			15.20	15.20	32.78	139.52		21.06	19.32	212.68	227.88	6.48	8.16	14.64	31.60	31.60	46.24	274.12
2А56.36-2-СП			15.20	15.20	33.20	154.72		21.06	19 32	228.3	243.5	7.24	8.16	15.40	31.60	31.60	47.0	290.5
2А56.17-3-СП	7.76			7.76	31.10		112.86	21.06	19.32	184.34	192.10	2.68	8.16	10.84	31.60	31.60	42.44	234.54
2А56.28-3-СП		10.72		10.72	32.36		181.62	21.06	19 32	254.36	265.08	5.24	8.16	13.40	31.60	31.60	45.0	310.08

Инв.№ подл. | Подпись и дата | Взам.инв.№

1.020.1-6 сп.4-1-РС

Лист 3

Копировала Блинова

Формат А3

Вып. 4-1

Т.К. 1.020.1-6 сп

Марка	Арматурные изделия												Всего	Закладные изделия						Общий расход
	Арматура класса													Арматура класса			Прокат			
	A I			A III										A III			Ст3пс6			
	ГОСТ 5781-82*													ГОСТ 5781-82*			ГОСТ 103-76*			
	Ф16	Ф18	Ф20	Итого	Ф6	Ф8	Ф10	Ф12	Ф16	Ф25	Ф28	Итого		Ф10	Ф12	Итого	-10+210	-16+80	Итого	
2Д 56.33-3-СП			15.20	15.20	32.78		218.88	21.06			19.32	292.04	307.24	6.48	8.16	14.64	31.60		31.60	46.24	353.48
2Д 56.36-3-СП			15.20	15.20	33.20		242.82	21.06			19.32	316.4	331.6	7.24	8.16	15.40	31.60		31.60	47.0	378.60
1Д 26.17-1-1СП	3.88			3.88	21.92			9.36	6.28		19.32	56.88	60.76	2.68	8.16	10.84	31.60		31.60	42.44	103.20
1Д 26.28-1-1СП	3.88			3.88	29.76			9.36	6.28		19.32	64.72	68.6	5.24	8.16	13.40	31.60		31.60	45.0	113.60
1Д 26.17-2-1СП	3.88			3.88	8.70	23.78		9.36	6.28		19.32	67.44	71.32	2.68	8.16	10.84	31.60		31.60	42.44	113.76
1Д 26.28-2-1СП	3.88			3.88	9.06	37.38		9.36	6.28		19.32	81.40	85.28	5.24	8.16	13.40	31.60		31.60	45.0	130.28
1Д 26.33-2-1СП	3.88			3.88	9.63	51.72		9.36	6.28		19.32	95.31	100.19	6.48	8.16	14.64	31.60		31.60	46.24	146.43
1Д 26.36-2-1СП	3.88			3.88	9.90	59.66		9.36	6.28		19.32	104.52	108.4	7.24	8.16	15.40	31.60		31.60	47.0	155.40
1Д 26.17-3-1СП	3.88			3.88	8.70		37.08	9.36		16.16	19.32	90.62	94.50	2.68	8.16	10.84	31.60	3.00	34.60	45.44	139.94
1Д 26.28-3-1СП	3.88			3.88	9.06		56.92	9.36		16.16	19.32	110.82	114.70	5.24	8.16	13.40	31.60	3.00	34.60	48.0	162.70
1Д 26.33-3-1СП	3.88			3.88	9.63		81.44	9.36		16.16	19.32	135.91	139.79	6.48	8.16	14.64	31.60	3.00	34.60	49.24	189.03
1Д 26.36-3-1СП	3.88			3.88	9.90		94.12	9.36		16.16	19.32	148.86	152.74	7.24	8.16	15.40	31.60	3.00	34.60	50.0	202.74
2Д 26.17-1-1СП	3.88			3.88	26.74			9.36	6.28		19.32	62.70	66.58	2.68	8.16	10.84	31.60		31.60	42.44	108.02
2Д 26.28-1-1СП	3.88			3.88	34.58			9.36	6.28		19.32	69.54	73.42	5.24	8.16	13.40	31.60		31.60	45.0	118.42
2Д 26.17-2-1СП	3.88			3.88	13.52	23.78		9.36	6.28		19.32	72.26	76.14	2.68	8.16	10.84	31.60		31.60	42.44	118.58
2Д 26.28-2-1СП	3.88			3.88	13.88	37.38		9.36	6.28		19.32	86.22	90.10	5.24	8.16	13.40	31.60		31.60	45.0	135.10
2Д 26.33-2-1СП	3.88			3.88	14.45	51.72		9.36	6.28		19.32	101.13	105.01	6.48	8.16	14.64	31.60		31.60	46.24	151.25
2Д 26.36-2-1СП	3.88			3.88	14.72	59.66		9.36	6.28		19.32	109.34	113.22	7.24	8.16	15.40	31.60		31.60	47.0	160.22
2Д 26.17-3-1СП	3.88			3.88	13.52		37.08	9.36		16.16	19.32	95.44	99.32	2.68	8.16	10.84	31.60	3.00	34.60	45.44	144.76
2Д 26.28-3-1СП	3.88			3.88	13.88		56.92	9.36		16.16	19.32	115.64	119.52	5.24	8.16	13.40	31.60	3.00	34.60	48.0	167.52
2Д 26.33-3-1СП	3.88			3.88	14.45		81.44	9.36		16.16	19.32	140.73	144.61	6.48	8.16	14.64	31.60	3.00	34.60	49.24	193.85
2Д 26.36-3-1СП	3.88			3.88	14.72		94.12	9.36		16.16	19.32	153.68	157.56	7.24	8.16	15.40	31.60	3.00	34.60	50.0	207.56
1Д 34.17-1-3СП	3.88			3.88	31.30			12.48	6.20		19.32	69.3	73.18	2.68	8.16	10.84	31.60	1.50	33.10	43.94	117.12
1Д 34.28-1-3СП		5.36		5.36	43.24			12.48	6.20		19.32	81.24	86.6	5.24	8.16	13.40	31.60	1.50	33.10	46.5	133.10
1Д 34.17-2-3СП	3.88			3.88	11.92	34.46		12.48	6.20		19.32	84.38	88.26	2.68	8.16	10.84	31.60	1.50	33.10	43.94	132.20

Инв. № подл. | Подпись и дата | Взам. инв. №

Копировала Блинова

Формат А3

Марка	Арматурные изделия												Всего	Закладные изделия						Всего	Общий расход
	Арматура класса													Арматура класса			Прокат				
	AI				AIII									AIII			ВСт3пс6				
	ГОСТ 5781-82*													ГОСТ 5781-82*			ГОСТ 103-76*				
	Ф16	Ф18	Ф20	Итого	Ф6	Ф8	Ф10	Ф12	Ф16	Ф25	Ф28	Итого		Ф10	Ф12	Итого	-10×210	-16×80	Итого		
1.АЗ4.28-2-°СП		5.36		5.36	12.64	54.36		12.48	6.20		19.32	105.0	110.36	5.24	8.16	13.40	31.60	1.50	33.10	46.5	156.86
1.АЗ4.33-2-3СП		5.36		5.36	13.33	72.16		12.48	5.20		19.32	123.49	128.85	6.48	8.16	14.64	31.60	1.50	33.10	47.74	176.59
1.АЗ4.36-2-3СП		5.36		5.36	13.72	82.3		12.48	6.20		19.32	134.02	139.38	7.24	8.16	15.40	31.60	1.50	33.10	48.5	187.88
1.АЗ4.17-3-3СП	3.88			3.88	11.92		53.92	12.48		17.48	19.32	115.12	119.0	2.68	8.16	10.84	3.60	1.50	33.10	43.94	162.94
1.АЗ4.28-3-3СП		5.36		5.36	12.64		85.30	12.48		17.48	19.32	147.22	152.58	5.24	8.16	13.40	31.60	1.50	33.10	46.5	199.08
1.АЗ4.33-3-3СП		5.36		5.36	13.33		107.68	12.48		17.48	19.32	170.29	175.65	6.48	8.16	14.64	31.60	1.50	33.10	47.74	223.39
1.АЗ4.36-3-3СП		5.36		5.36	13.72		129.08	12.48		17.48	19.32	192.08	197.44	7.24	8.16	15.40	31.60	1.50	33.10	48.5	245.94
2.АЗ4.17-1-3СП	3.88			3.88	37.78			12.48	6.20		19.32	75.78	79.66	2.68	8.16	10.84	31.60	1.50	33.10	43.94	123.60
2.АЗ4.28-1-3СП		5.36		5.36	49.72			12.48	6.20		19.32	87.72	93.08	5.24	8.16	13.40	31.60	1.50	33.10	46.5	139.58
2.АЗ4.17-2-3СП	3.88			3.88	13.40	34.46		12.48	6.20		19.32	90.86	94.74	2.68	8.16	10.84	31.60	1.50	33.10	43.94	138.63
2.АЗ4.28-2-3СП		5.36		5.36	19.12	54.36		12.48	6.20		19.32	111.48	116.84	5.24	8.16	13.40	31.60	1.50	33.10	46.5	163.34
2.АЗ4.33-2-3С..		5.36		5.36	19.81	72.16		12.48	6.20		19.32	129.97	135.33	6.48	8.16	14.64	31.60	1.50	33.10	47.74	183.07
2.АЗ4.36-2-3СП		5.36		5.36	20.20	82.30		12.48	6.20		19.32	140.5	145.86	7.24	8.16	15.40	31.60	1.50	33.10	48.5	194.36
2.АЗ4.17-3-3СП	3.88			3.88	18.40		53.92	12.48		17.48	19.32	121.6	125.48	2.68	8.16	10.84	31.60	1.50	33.10	43.94	169.42
2.АЗ4.28-3-3СП		5.36		5.36	19.12		85.30	12.48		17.48	19.32	153.70	159.06	5.24	8.16	13.40	31.60	1.50	33.10	46.5	205.56
2.АЗ4.33-3-3СП		5.36		5.36	19.81		107.68	12.48		17.48	19.32	176.77	182.13	6.48	8.16	14.64	31.60	1.50	33.10	47.74	229.87
2.АЗ4.36-3-3СП		5.36		5.36	20.20		129.08	12.48		17.48	19.32	198.56	203.92	7.24	8.16	15.40	31.60	1.50	33.10	48.5	252.42
1.АЗ6.17-1-1СП	3.88			3.88	54.77			21.06	6.28		19.32	101.43	105.31	2.68	8.16	10.84	31.60		31.60	42.44	147.75
1.АЗ6.28-1-1СП		5.36		5.36	76.37			21.06	6.28		19.32	123.03	128.39	5.24	8.16	13.40	31.60		31.60	45.0	173.39
1.АЗ6.17-2-1СП	3.88			3.88	20.07	62.26		21.06	6.28		19.32	128.99	132.87	2.68	8.16	10.84	31.60		31.60	42.44	175.31
1.АЗ6.28-2-1СП		5.36		5.36	21.15	98.86		21.06	6.28		19.32	166.67	172.03	5.24	8.16	13.40	31.60		31.60	45.0	217.03
1.АЗ6.33-2-1СП			7.60	7.60	21.96	125.88		21.06	6.28		19.32	194.5	202.10	6.48	8.16	14.64	31.60		31.60	46.24	248.34
1.АЗ6.36-2-1СП			7.60	7.60	22.47	141.90		21.06	6.28		19.32	211.03	218.63	7.24	8.16	15.40	31.60		31.60	47.0	265.63
1.АЗ6.17-3-1СП	3.88			3.88	20.07		97.12	21.06		20.02	19.32	177.59	181.47	2.68	8.16	10.84	31.60		31.60	42.44	223.91
1.АЗ6.28-3-1СП		5.36		5.36	21.15		154.88	21.06		20.02	19.32	236.43	241.79	5.24	8.16	13.40	31.60		31.60	45.0	286.79

Марка	Арматурные изделия													Закладные изделия							
	Арматура класса												Всего	Арматура класса			Прокат			Всего	Общий расход
	А I				А III									А III			В ст 3 пс 6				
	ГОСТ 5781-82*													ГОСТ 5781-82*			ГОСТ 103-76*				
	Ф16	Ф18	Ф20	Итого	Ф6	Ф8	Ф10	Ф12	Ф16	Ф25	Ф28	Итого		Ф10	Ф12	Итого	10х210	16х80	Итого		
1Д56.33-3-1сп			7,60	7,60	21,96		193,68	21,06		20,02	19,32	276,04	283,64	6,48	8,16	14,64	31,60		31,60	46,24	329,88
1Д56.36-3-1сп			7,60	7,60	22,47		219,04	21,06		20,02	19,32	301,91	309,51	7,24	8,16	15,40	31,60		31,60	47,0	356,51
2Д56.17-1-1сп	7,76			7,76	65,86			21,06	6,28		19,32	112,52	120,28	2,68	8,16	10,88	31,60		31,60	42,44	162,72
2Д56.28-1-1сп		10,72		10,72	87,46			21,06	6,28		19,32	134,12	144,84	5,24	8,16	13,40	31,60		31,60	45,0	189,84
2Д56.17-2-1сп	7,76			7,76	31,16	62,26		21,06	6,28		19,32	140,08	147,84	2,68	8,16	10,8[illegible]	31,60		31,60	42,44	190,28
2Д56.28-2-1сп		10,72		10,72	32,24	98,86		21,06	6,28		19,32	177,76	188,48	5,24	8,16	13,40	31,60		31,60	45,0	233,48
2Д56.33-2-1сп			15,20	15,20	33,05	125,88		21,06	6,28		19,32	205,59	220,79	6,48	8,16	14,64	31,60		31,60	46,24	267,03
2Д56.36-2-1сп			15,20	15,20	33,56	141,90		21,06	6,28		19,32	222,12	237,32	7,24	8,16	15,40	31,60		31,60	47,0	284,32
2Д56.17-3-1сп	7,76			7,76	31,16		97,12	21,06		20,02	19,32	188,68	196,44	2,68	8,16	10,84	31,60		31,60	42,44	238,88
2Д56.28-3-1сп		10,72		10,72	32,24		154,88	21,06		20,02	19,32	247,52	258,24	5,24	8,16	13,40	31,60		31,60	45,0	303,24
2Д56.33-3-1сп			15,20	15,20	33,05		193,68	21,06		20,02	19,32	287,13	302,33	6,48	8,16	14,64	31,60		31,60	46,24	348,67
2Д56.36-3-1сп			15,20	15,20	33,56		219,04	21,06		20,02	19,32	313,0	328,2	7,24	8,16	15,40	31,60		31,60	47,0	375,20
1Д56.17-1-3сп	7,76			7,76	55,75			21,06	6,28		19,32	102,17	110,17	2,68	8,16	10,84	31,60		31,60	42,44	152,61
1Д56.28-1-3сп		10,72		10,72	77,91			21,06	6,28		19,32	124,57	135,29	5,24	8,16	13,40	31,60		31,60	45,0	180,29
1Д56.17-2-3сп	7,76			7,76	20,07	63,74		21,06	6,28		19,32	130,47	138,23	2,68	8,16	10,84	31,60		31,60	42,44	180,67
1Д56.28-2-3сп		10,72		10,72	21,15	101,14		21,06	6,28		19,32	168,95	179,67	5,24	8,16	13,40	31,60		31,60	45,0	224,67
1Д56.33-2-3сп			15,20	15,20	21,96	128,56		21,06	6,28		19,32	197,18	212,38	6,48	8,16	14,64	31,60		31,60	46,24	258,62
1Д56.36-2-3сп			15,20	15,20	22,47	144,82		21,06	6,28		19,32	213,95	229,15	7,24	8,16	15,40	31,60		31,60	47,0	276,15
1Д56.17-3-3сп	7,76			7,76	20,07		99,50	21,06		17,48	19,32	177,43	185,19	2,68	8,16	10,84	31,60	1,50	33,10	43,94	229,13
1Д56.28-3-3сп		10,72		10,72	21,15		158,64	21,06		17,48	19,32	237,65	248,37	5,24	8,16	13,40	31,60	1,50	33,10	46,5	294,87
1Д56.33-3-3сп			15,20	15,20	21,96		195,76	21,06		17,48	19,32	275,58	290,78	6,48	8,16	14,64	31,60	1,50	33,10	47,74	338,62
1Д56.36-3-3сп			15,20	15,20	22,47		227,74	21,06		17,48	19,32	308,07	323,27	7,24	8,16	15,40	31,60	1,50	33,10	48,50	371,77
2Д56.17-1-3сп	7,76			7,76	66,84			21,06	6,28		19,32	113,5	121,26	2,68	8,16	10,84	31,60		31,60	42,44	163,70
2Д56.28-1-3сп		10,72		10,72	89,00			21,06	6,28		19,32	135,66	146,38	5,24	8,16	13,40	31,60		31,60	45,0	191,38

Инв. № подл. | Подпись и дата | Взам. инв. №

Т.к. 1.020.1-6сп

Вып. 4-1

Кап. Владиславлева Формат А3

Марка	Арматурные изделия												Всего	Закладные изделия						Всего	Общий расход
	Арматура класса													Арматура класса			Прокат				
	A-				AIII									AIII			Вст 3пс 6				
	ГОСТ 5781-82*													ГОСТ 5781-82*			ГОСТ 103-76*				
	ф16	ф18	ф20	Итого	ф5	ф8	ф10	ф12	ф16	ф25	ф28	Итого		ф10	ф12	Итого	-10х210	-16х80	Итого		
2Д56.17-2-3сп	7,76			7,76	31,16	63,74		21,06	5,28		19,32	141,56	149,32	2,68	8,16	10,84	31,60		31,60	42,44	191,76
2Д56.28-2-3сп		10,72		10,72	32,24	101,14		21,06	6,28		19,32	180,04	190,76	5,24	8,16	13,40	31,60		31,60	45,0	235,76
2Д56.33-2-3сп			15,20	15,20	33,05	128,56		21,06	6,28		19,92	208,27	223,47	6,48	8,16	14,64	31,60		31,60	46,24	269,71
2Д56.36-2-3сп			15,20	15,20	33,56	144,82		21,06	6,28		19,32	225,04	24[illegible],24	7,24	8,16	15,40	31,60		31,60	47,0	287,24
2Д56.17-3-3сп	7,76			7,76	31,16		99,50	21,06		17,48	19,32	188,52	196,28	2,68	8,16	10,84	31,60	1,50	33,10	43,94	240,22
2Д56.28-3-3сп		10,72		10,72	32,24		158,64	21,06		17,48	19,32	248,74	259,46	5,24	8,16	13,40	31,60	1,50	33,10	46,50	305,96
2Д56.33-3-3сп			15,20	15,20	33,05		195,76	21,06		17,48	19,32	286,67	301,87	6,48	8,16	14,64	31,60	1,50	33,10	47,74	349,61
2Д56.36-3-3сп			15,20	15,20	33,56		221,74	21,06		17,48	19,32	313,16	334,36	7,24	8,16	15,40	31,60	1,50	33,10	48,50	382,86

Вып. 4-1

Т.К. 1020 1-6 сп

Инв. № подл. | Подпись и дата | Взам. инв. №

gost.e-ecolog.ru