ТИПОВЫЕ КОНСТРУКЦИИ, ИЗДЕЛИЯ И УЗЛЫ

СЕРИЯ 1.020.1-6СП

ДОПОЛНИТЕЛЬНЫЕ ИЗДЕЛИЯ НУЛЕВОГО ЦИКЛА К КАРКАСУ 1.020.1-2С/89 ДЛЯ ПРОСАДОЧНЫХ ГРУНТОВ

(ДЛЯ ОБЩЕСТВЕННЫХ ЗДАНИЙ)

ВЫПУСК 2-3

КОЛОННЫ СЕЧЕНИЕМ 400 Х 400 ММ. ДЕТАЛИ.

РАБОЧИЕ ЧЕРТЕЖИ

1948-06
Цена 2-20

gost.e-ecolog.ru

ТИПОВЫЕ КОНСТРУКЦИИ, ИЗДЕЛИЯ И УЗЛЫ

СЕРИЯ 1.020.1-6СП

ДОПОЛНИТЕЛЬНЫЕ ИЗДЕЛИЯ НУЛЕВОГО ЦИКЛА К КАРКАСУ 1.020.1-2(89) ДЛЯ ПРОСАДОЧНЫХ ГРУНТОВ

(ДЛЯ ОБЩЕСТВЕННЫХ ЗДАНИЙ)

ВЫПУСК 2-3

КОЛОННЫ СЕЧЕНИЕМ 400 Х 400 ММ. ДЕТАЛИ.

РАБОЧИЕ ЧЕРТЕЖИ

РАЗРАБОТАН:
ИНСТИТУТОМ ТАШЗНИИЭП

ГЛАВНЫЙ ИНЖЕНЕР ИНСТИТУТА Л.А. МУХАМЕДШИН

НАЧАЛЬНИК ОТДЕЛА С.Н. ТУРСУНБАЕВА

ГЛАВНЫЙ ИНЖЕНЕР ПРОЕКТА Я.З. ГИЛЬМАН

ТЕХНИЧЕСКИЕ РЕШЕНИЯ
УТВЕРЖДЕНЫ ГОСКОМАРХИТЕКТУРЫ
12.07.89 ПИСЬМО N ЮШ-2-1170.
РАБОЧИЕ ЧЕРТЕЖИ ВВЕДЕНЫ
В ДЕЙСТВИЕ ТАШЗНИИЭП
ПРИКАЗ N 21-тп ОТ 20.09.89

Вып. 2-3

Т.К. 1.020.1-6сп

Инв.№ подл.	Подпись и дата	Взам.инв.№	

Обозначение	Наименование	Стр.
000	Содержание	2
000ТТ	Технические требования	3
001	Узел опалубочный А, Ах.	4
002	Узел опалубочный Б	5
003	Узел опалубочный В	6
004	Узел опалубочный Г, Гн	7
005	Узел армирования Д	8
006	Узел армирования Е	9
007	Узел армирования Ж	10
008	Узел армирования И	11
009	Узел армирования К, Кн	12
010	Узел армирования Л, Лн	13
011	Узел армирования М	14
012	Узел армирования Н	15
013	Узел армирования П	16
014	Узел армирования Р	17
015	Узел армирования С, Сн	18
016	Узел армирования Т, Тн	19
017	Узел армирования Ф	20
018	Узел армирования Ц	21
019	Узел армирования Ш	22
020	Узел армирования Щ	23
021	Узел армирования Э, Эн	24
022	Узел армирования Ю, Юн	25
023	Узел армирования У, Я.	26
024	Узлы установки закладных изделий МН15, МН17, МН24, МН25 для колонн типа 2К, 3К, 5К, 5КН	27

				1.020.1-6сп.2-3 000		
Разраб	Барнакова		02.89	Содержание	Стадия	Лист	Листов
ГИП	Гильман		02.89		Р		1
Гл. спец	Горбацкий		02.89		ТашЗНИИЭП		
Нач. отд	Турсунбаева		02.89				
Н. контр.	Ретенник		02.89				

Формат А3

1.1 Серия 1.020.1-6сп Вып 2-3 содержит рабочие чертежи стыковых и арматурных узлов колонн сечением 400х400 мм

Данным альбомом необходимо пользоваться совместно с альбомами серии 1.020.1-6сп Вып.2-1,2-2

1.2 Узлы армирования колонн условно показаны в теле бетона. Сетки, хомуты и закладные изделия входят в состав соответствующих пространственных каркасов и приведены в серии 1.020.1-2с/93 Вып. 2-14

1.3 В составе выпуска приведены узлы колонн, имеющие основные закладные изделия типа мн2, мн3, мн5 и мн5н для опирания диафрагм жесткости.

1.4 Закладные изделия мн2, мн3, мн5 и мн5н привариваются с помощью коротыша ф 12 мм к продольным стержням арматуры колонн электродуговой ручной сваркой по Гост 14098-85.

1.5 Для крепления диафрагм жесткости к колоннам устанавливаются закладные изделия (мн15, мн17).

Узлы их установки см. документ 024 данного выпуска.

1.6 Сварку крестообразных соединений арматуры выполнять только контактно-точечным способом с нормируемой прочностью. В случае отсутствия необходимого оборудования для сварки крестообразных соединений арматуры диаметром до 36 мм или невозможности обеспечения нормируемой прочности соединений в закладных изделиях типа мн8, мн10 необходимо взамен этих изделий применять закладные изделия мн21, мн23 соответственно узлам приведенным в серии 1.020.1-2с/93 Вып. 2-14 на стр. 60

1.7 Сварку арматурных и закладных изделий производить в соответствии с требованиями ГОСТ 10922-75 и ГОСТ 14098-85.

1.8. Мероприятия по защите закладных изделий от коррозии должны быть указаны в конкретном проекте в зависимости от условий эксплуатации зданий в соответствии с требованиями СНиП 2.03.11-85

Вып 2-3

Т.К. 1.020.1-6сп

Инв.№подл. | Подпись и дата | Взам.инв.№

Разраб.	Бармакова		08.89
ГИП	Гильман		08.89
Гл.спец.	Горбацкий		08.89
Нач.отд.	Турсунбаева		08.89
Н.контр.	Ременник		08.89

1.020.1-6сп. 2-3 ·000ТТ

Технические требования

Стадия	Лист	Листов
Р		1

ТашЗНИИЭП

Коп. Владиславлева

Формат А3

Вып. 2-3

Т.К. 1.020.1-6сп

Инв.№подл. | Подпись и дата | Взам.инв.№

Узел А

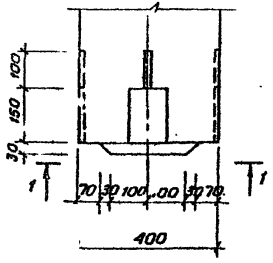

Узел Х

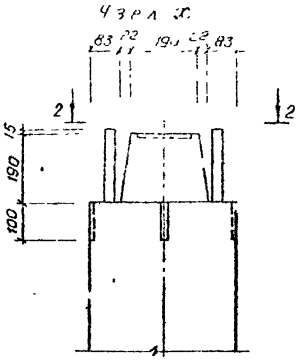

1-1

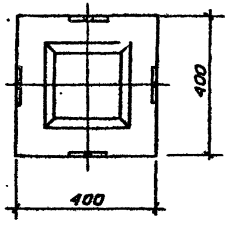

2-2

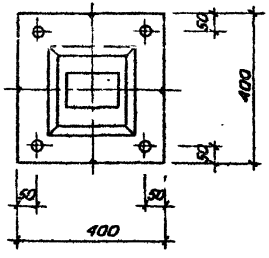

				1.020.1-6сп. 2-3 001		
Разраб.	Насибуллина		08.89	Узел оголубочный А, Х	Стадия	Лист	Листов
ГИП	Гильмин		08.89		Р		1
Гл.спец.	Горбацкий		08.89		ТашЗНИИЭП		
Нач.отд.	Курсунбаева		08.89				
Н.контр.	Ременник		08.89				

Кап. Владиславлева

Формат А3

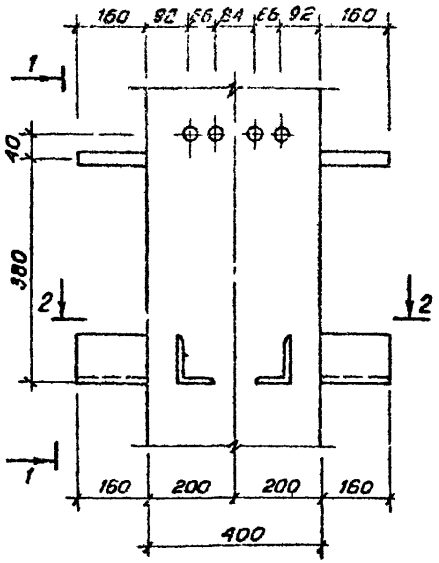

2-2

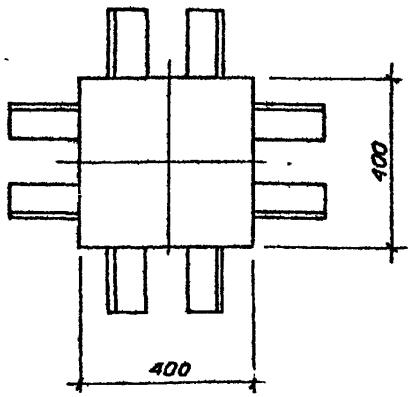

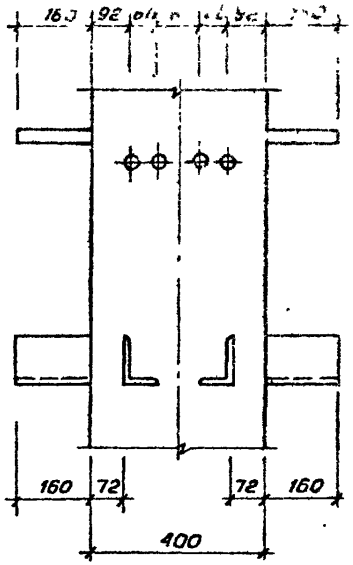

				1.020.1-6 сп.2-3 002		
Разраб.	Насибуллина		08.89	Узел опалубочный б	Стадия	Лист	Листов
ГИП	Гильман		08.89		Р		1
Гл.спец.	Горбацкий		08.89		ТашЗНИИЭП		
Нач.отд	Турсунбаева		08.89				
Н.контр	Ременник		08.89				

Инв.№подл | Подпись и дата | Взам.инв.№

Т.К. 1.020.1-6сп

Вып. 2-3

Коп Владиславлева

Формат А3

Т.К. 1.020.1-6 сп Вып. 2-3

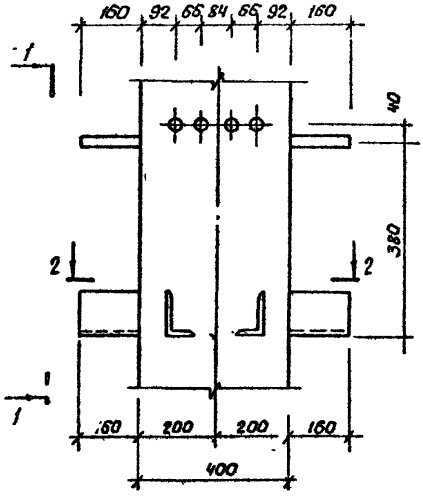

1 - 1

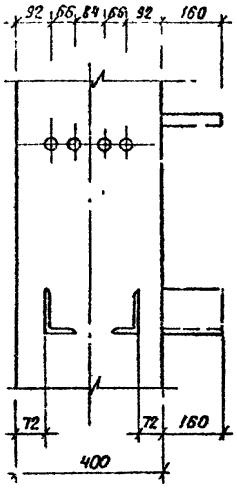

2 - 2

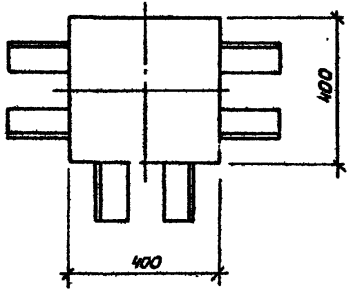

Разраб.	Насибуллина		08.89
ГИП	Гильман		08.89
Гл. спец.	Горбацкий		08.89
Нач. отд	Турсунбаева		08.89
Н. контр	Ременник		08.89

1.020.1-6 сп.2-3 П03

Узел сплубочный

в

Стадия	Лист	Листов
Р		1

ТашЗНИИЭП

Инв.№ подл. | Подпись и дата | Взам.инв.№

Формат А3

3-3

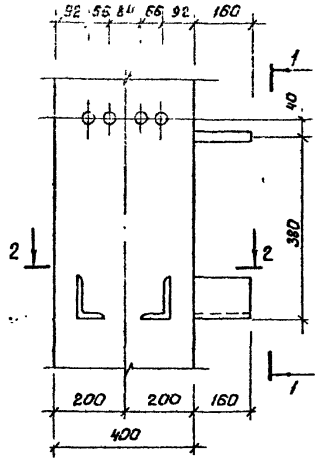

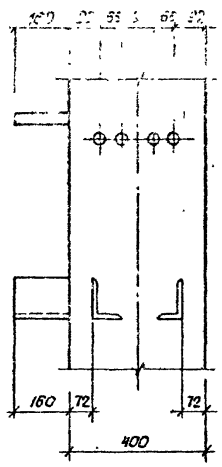

Узел Гн
зеркальное отражение узла Г

Узел Г
2-2

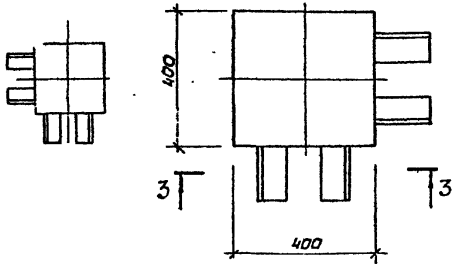

Разраб.	Насибуллина		08.89	1.020.1.6 сл.2-3 004	
ГИП	Гильман		08.89	Узел опалубочный Г, Гн	Стадия: Р; Лист: —; Листов: 1
Гл.спец.	Горбацкий		08.89		ТашЗНИИЭП
Нач.отд.	Турсунбаев		08.89		
Н.контр.	Ременник		08.89		

Т.К. 1.020.1-6 сл

Инв.№ подл. | Подпись и дата | Взам.инв.№

Формат А3

2-2

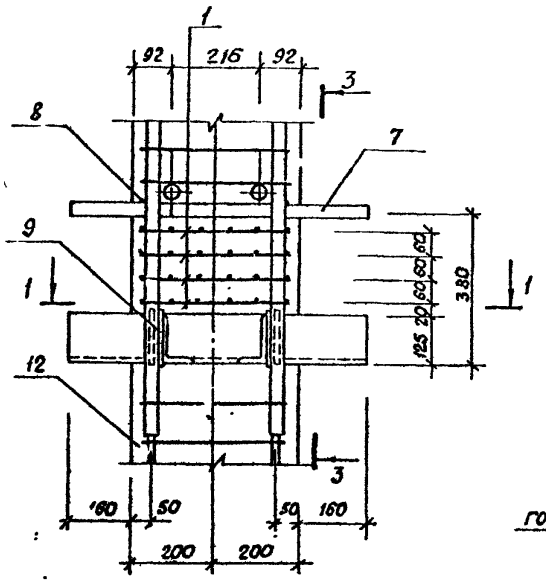

3-3

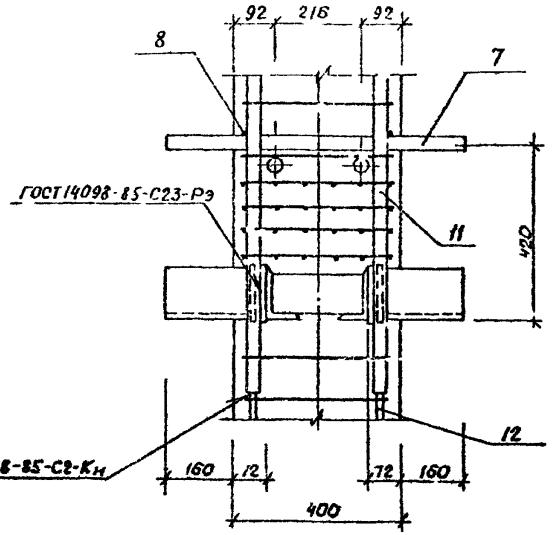

1-1

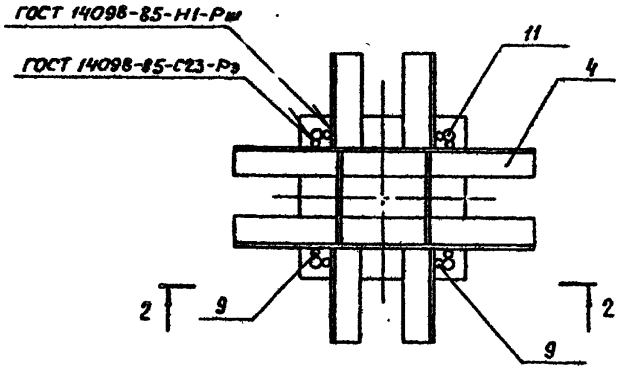

Разраб.	Насибуллина		08.89	1.020.1-6 сп. 2-3			005
ГИП	Гильман		08.89	Узел армирования Д	Стадия	Лист	Листов
Гл. спец.	Горбацкий		08.89		Р		1
Нач. отд.	Турсунбаева		08.89		ТашЗНИИЭП		
Н. контр.	Ременник		08.89				

2-2

1

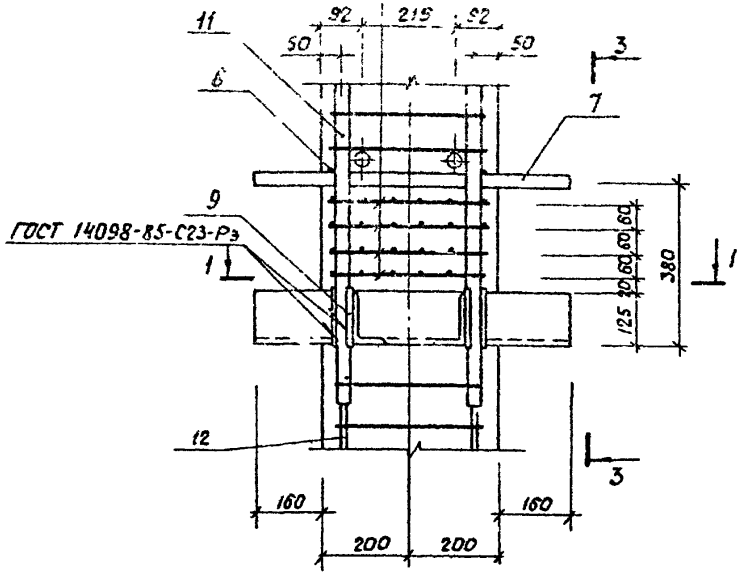

3

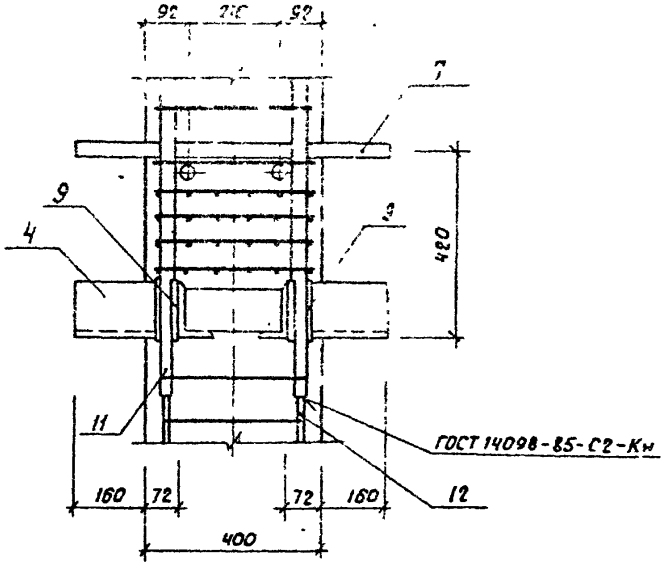

1-1

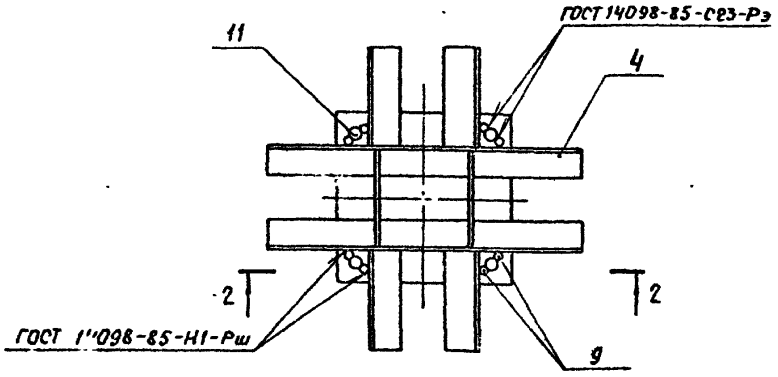

Разраб.	Насибулина		08.89
ГИП	Гильман		08.89
Гл. спец.	Горбацкий		08.89
Нач. отд	Турсунбаева		08.89
Н. контр.	Ременник		08.89

1.020.1-6 сп.2-3 006

Узел армирования Е

Стадия	Лист	Листов
Р		1

ТашЗНИИЭП

Инв.№ подл. | Подпись и дата | Взам. инв.№

Т.К. 1.020.1-6 сп

Формат А3

Т.К. 1.020.1-6 сп

Вып. 2-3

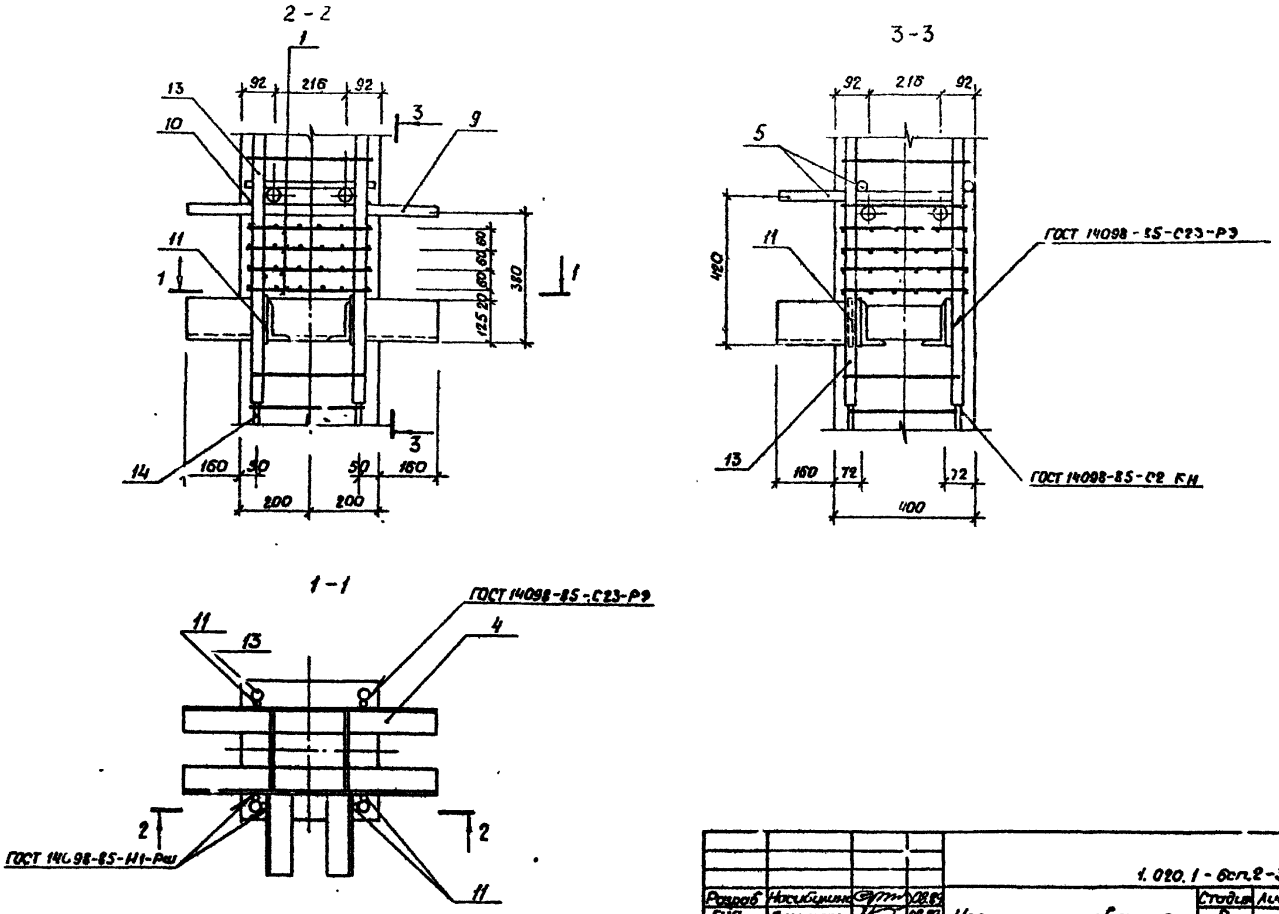

				1.020.1-6сп.2-3 007			
Разраб	Насибулина		08.89	Узел армирования	Стадия	Лист	Листов
ГИП	Гильмач		08.89		Б		1
Гл. спец	Горбацкий		08.89				
Нач. отд.	Турсунбаев		08.89	Ж	ТашЗНИИЭП		
Н. контр.	Ременник		08.89				

Инв. № подл. | Подпись и дата | Взам. инв. №

Формат А3

2-2

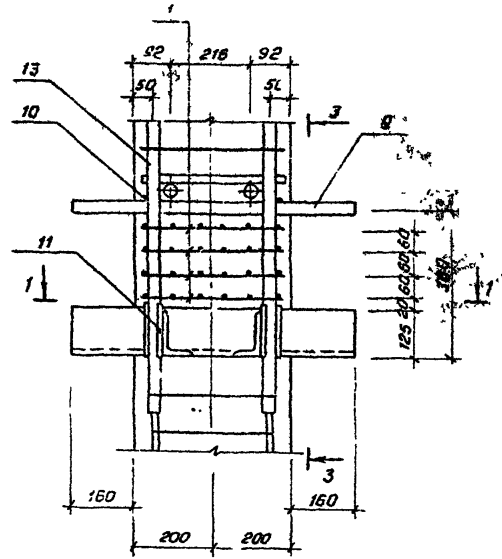

3-3

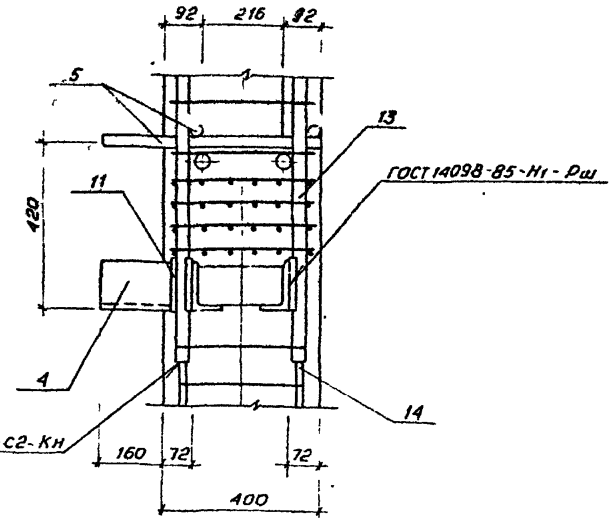

1-1

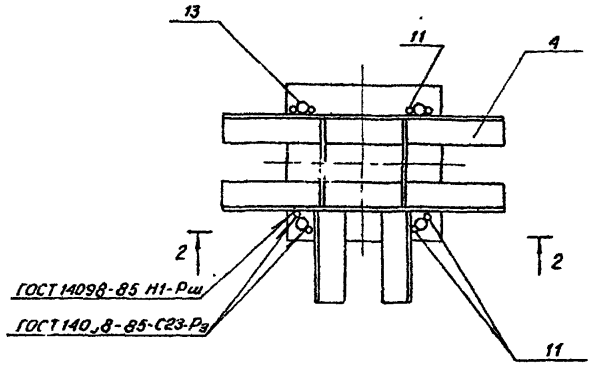

				1.020.1-6сп 2-3 008	
Разраб	Насибулина		08.89	Узел армирования и	Стадия: Р; Лист: ; Листов: 1
ГИП	Гильман		08.89		
Гл спец	Гарбацкий		08.89		
Нач отд	Турсунбаева		08.89		ТашЗНИИЭП
Н.контр	Ременник		08.89		

Коп Владиславлева формат А3

Инв.№подл. | Подпись и дата | Взам.инв.№

2-2

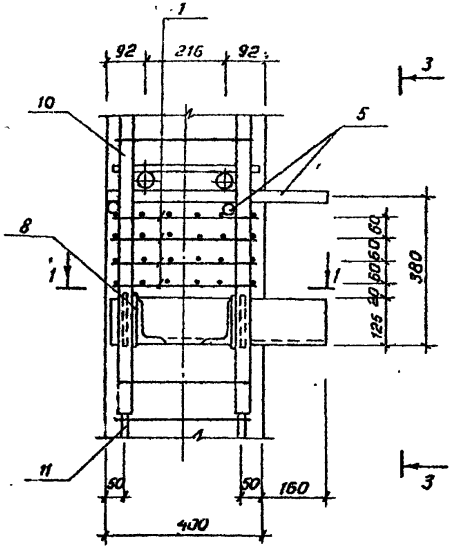

3-3

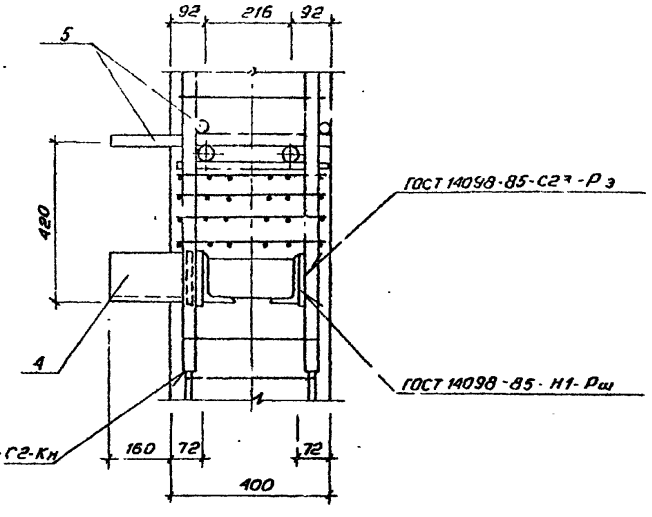

Узел кн

«зеркальное отражение узла К»

Узел К

1-1

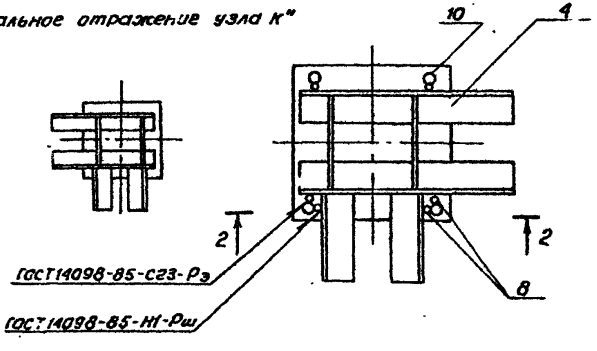

Разраб.	Насибуллина		08.89
ГИП	Гильман		08.89
Гл. спец.	Гарбацкий		08.89
Нач. отд.	Турсунбаева		08.89
Н. контр.	Ременник		08.89

1.020.1-6 сп. 2-3 009

Узел армирования К, Кн

Стадия	Лист	Листов
Р		1

ТашЗНИИЭП

Инв. № подл. | Подпись и дата | Взам. инв. №

Коп. Владиславлева

Формат А3

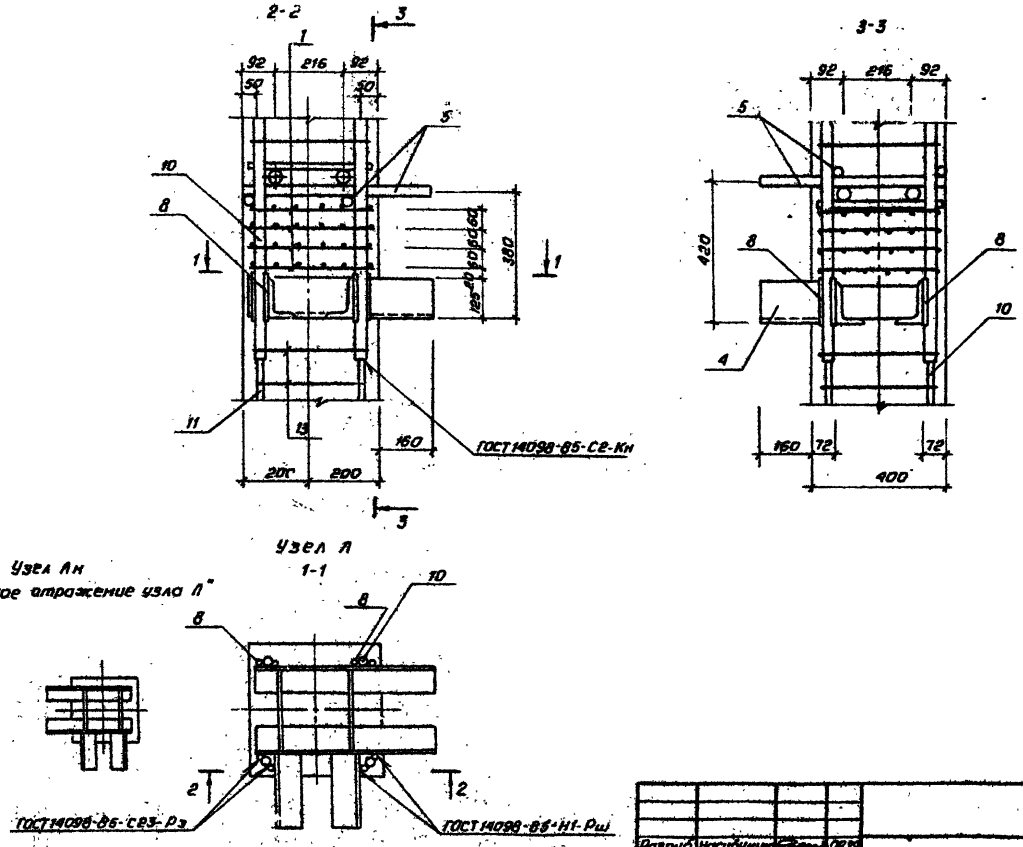

				1.020.1-6сп.2-3 010			
Разраб.	Насибулина		02.89	Узел армирования Л, Лн	Стадия	Лист	Листов
ГИП	Гильман		02.89		Р		1
Гл.спец.	Горбацкий		02.89		Таш ЗНИИЭП		
Нач.отд.	Турсунбаев		02.89				
Н.контр.	Ременник		02.89				

Т.К. 1.020.1-6сп

Вып. 2-3

Коп. Владиславлева

Формат А3

Вып. 2-3

Т.К. 1.020.1-6сп

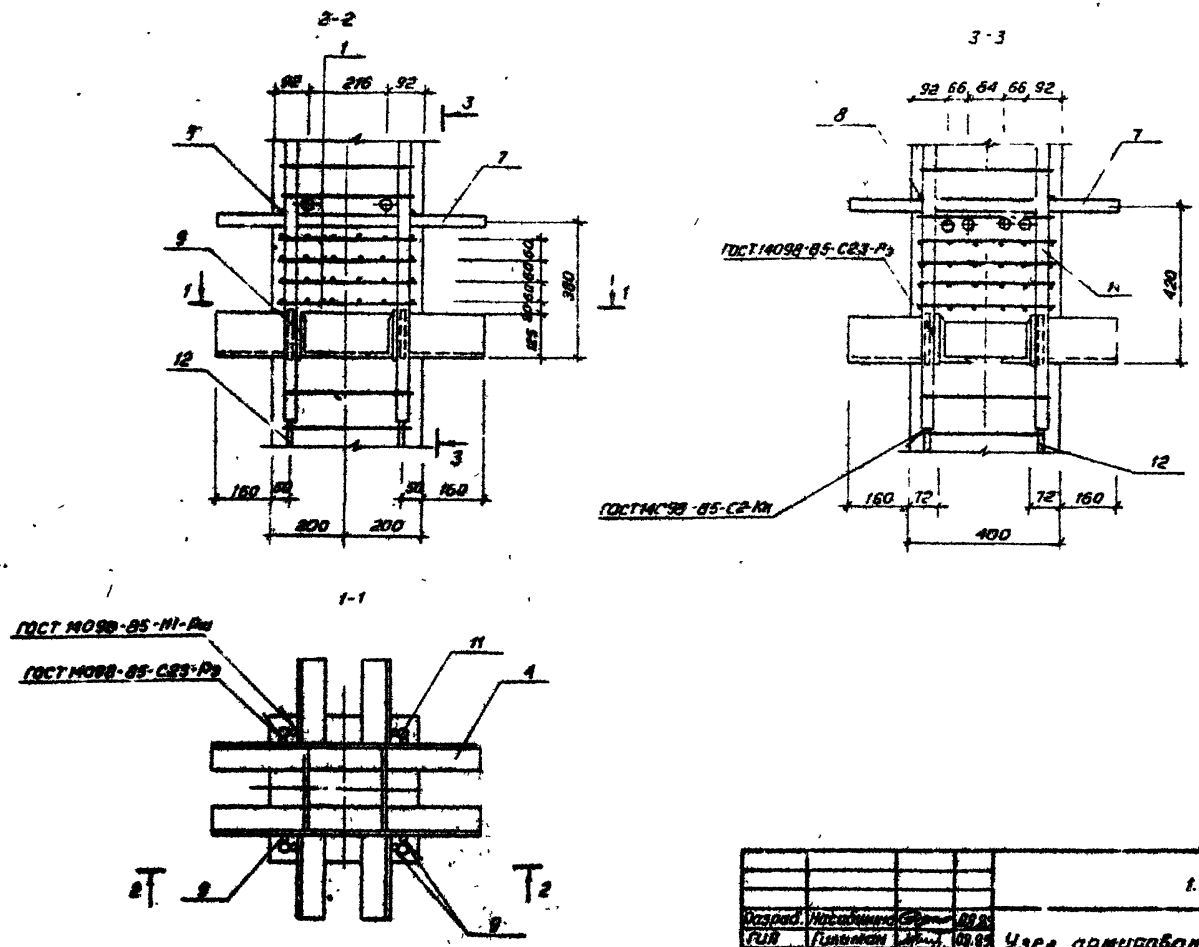

				1.020.1-6сп. 2-3			011
Разраб.	Насадникова		09.89	Узел армирования	Стадия	Лист	Листов
ГИП	Гиляман		09.89		Р		1
Гл.спец.	Гарбацкий		09.89				
Нач.отд.	Турсунбаева		09.89	М	Таш ЗНИИЭП		
Н.контр.	Ременник		09.89				

Кап. Владиславлева Формат А3

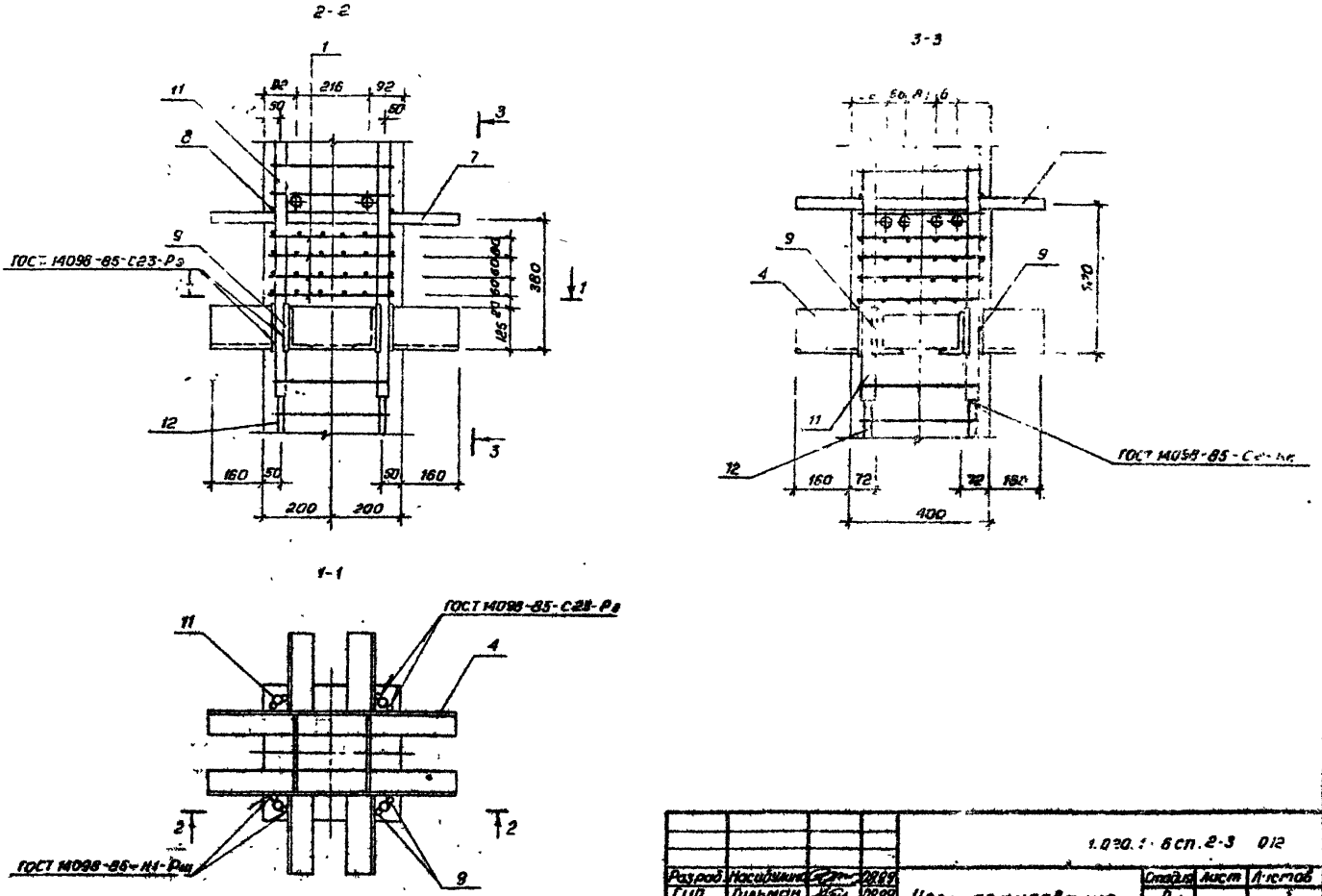

Коп. Владиславлева Формат А3

Т.К. 1.020.1-6сп Вып. 2-3

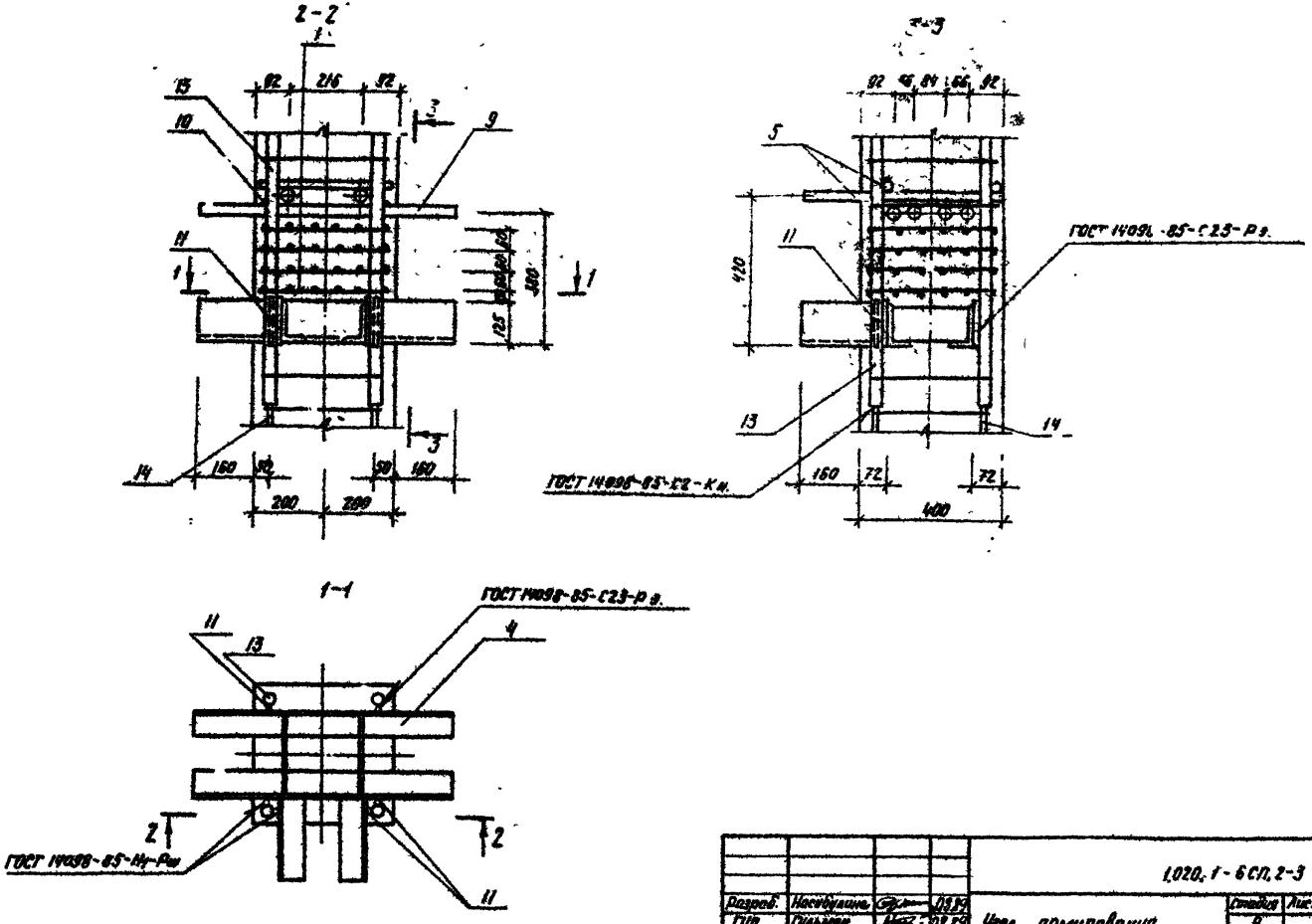

				1.020.1-6СП.2-3			013
Разраб.	Насибулина		08.89	Узел армирования П	Стадия	Лист	Листов
ГИП	Гильман		08.89		Р		1
Гл. спец.	Гурбацкий		08.89		Таш ЗНИИЭП		
Нач. отд.	Турсунбаев		08.89				
Ц. контр.	Ремонник		08.89				

Копировала /Пашкина/ Формат А.

2-2

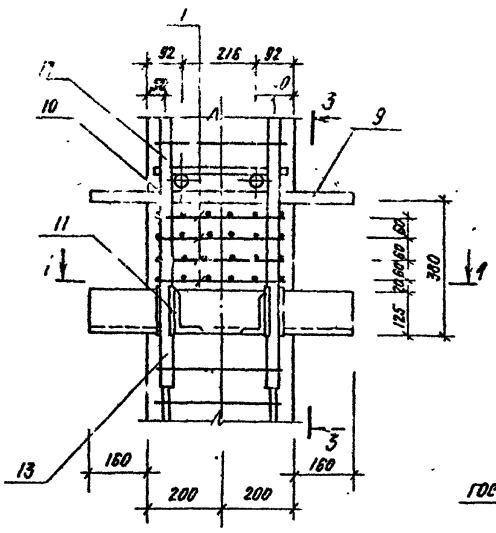

3-3

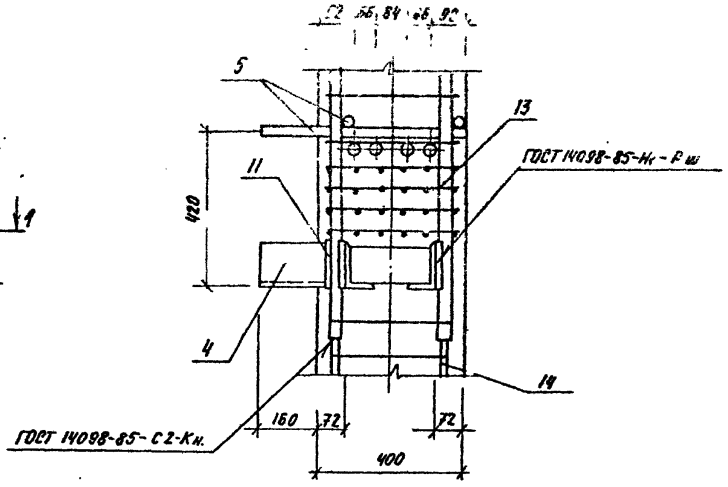

1-1

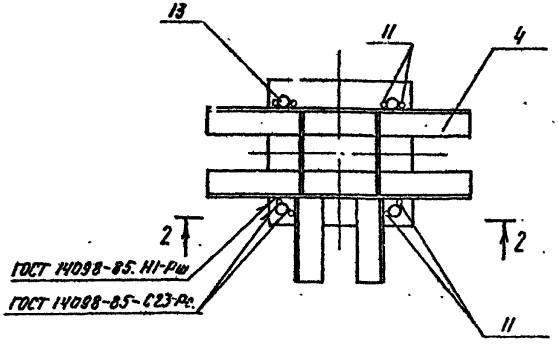

				1.020.1-2 СП. 2-3. 014.		
Разраб.	Насибуллина		08.89	Узел армирования. Р.	Стадия	Лист	Листов
ГИП	Гильман.		08.89		Р		1
Гл. спец.	Горбацкий		08.89		ТашЗНИИЭП		
Нач. отд.	Турсунбаева		08.89				
Н. контр. |Ременник		08.89				

Вып. 2-3

Т.К 1.020 1-6 сп

Инв. № подл. | Подпись и дата | Взам. инв. №

2-2

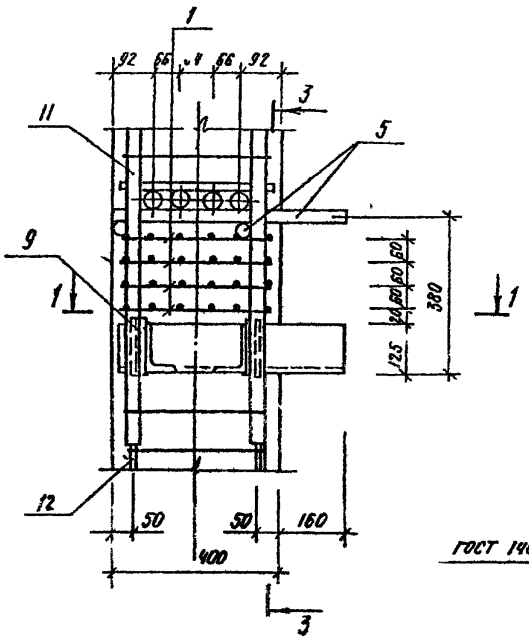

Узел С.

3-3

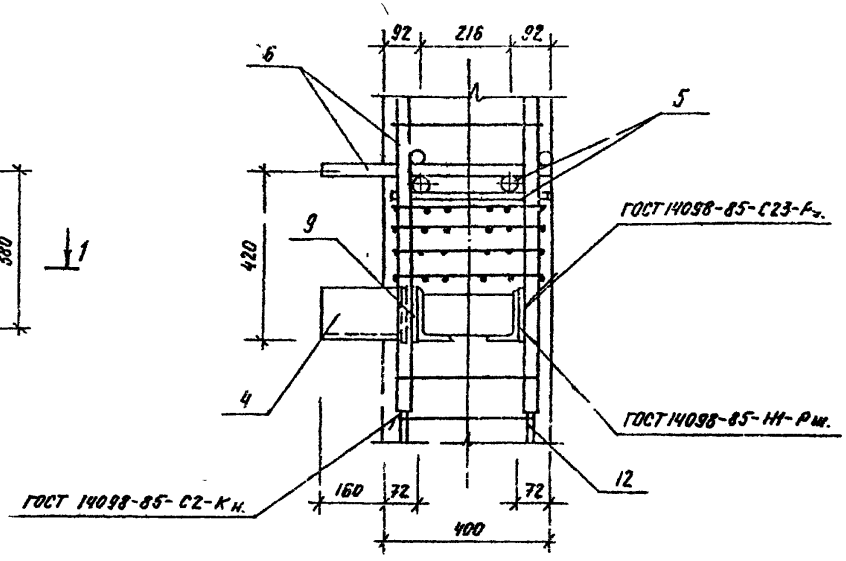

Узел Сн.

Зеркальное отражение узла С.

1-1

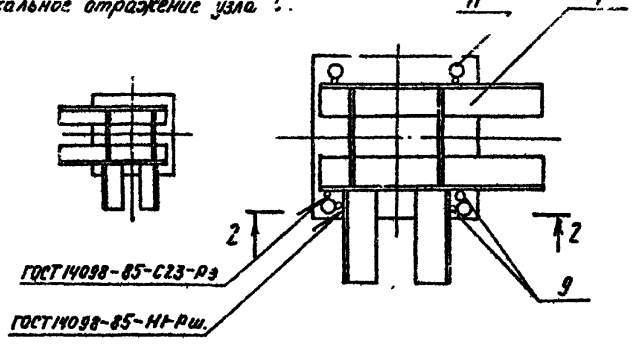

Разраб.	Насибуллина		08.89
ГИП	Гильман		08.89
Гл. спец.	Горбацкий		08.89
Нач. отд.	Турсунбаев		08.89
Н. контр.	Семенник		08.89

1.020.1-6СП. 2-3. 015

Узел армирования. С, Сн.

Стадия	Лист	Листов
Р		1

ТашЗНИИЭП

Копировала / Панкина / Формат А3

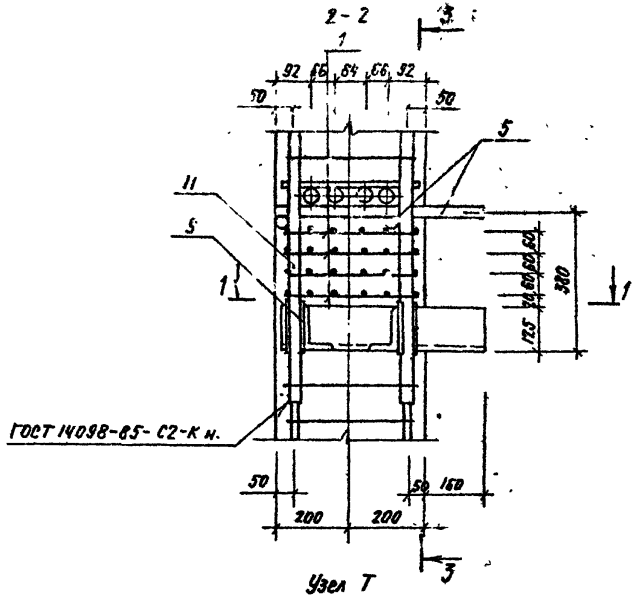

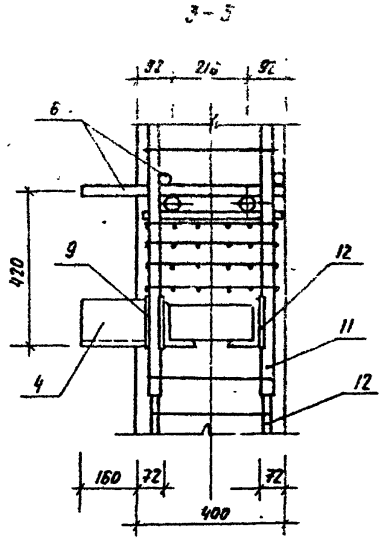

Узел Т

1-1

Узел Тн

„зеркальное отражение узла „Т"

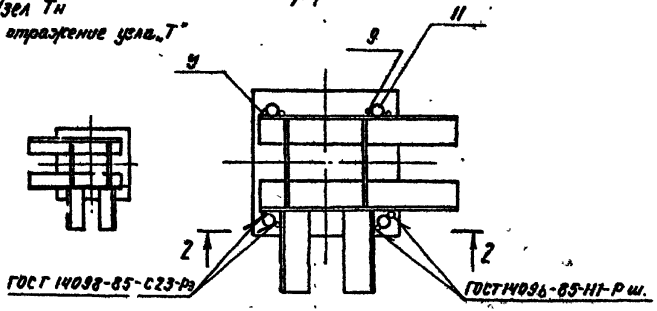

				1.020.1-6 СП. 2-3.	016
Разраб.	Насибуллина		08.89	Узел армирования. Т, Тн.	Стадия: Р; Лист: ; Листов: 1
ГИП	Гильман		08.89		
Гл. спец.	Горбацкий		08.89		
Нач. отд.	Турсунбаева		08.89		
Н. контр.	Ремянник		08.89		ТашЗНИИЭП

Копировал / Папкина / Формат А3.

2-2

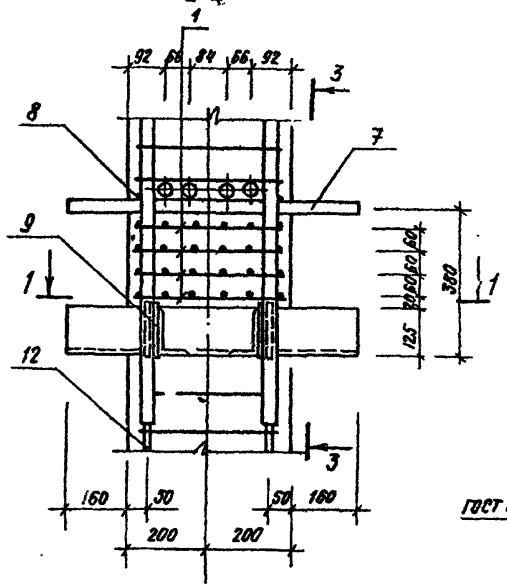

3-3

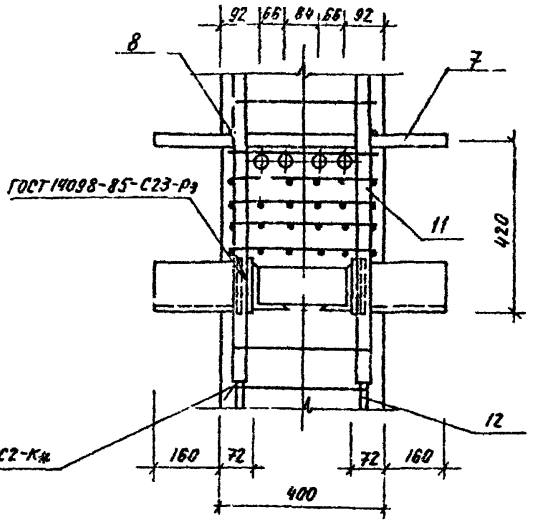

1-1

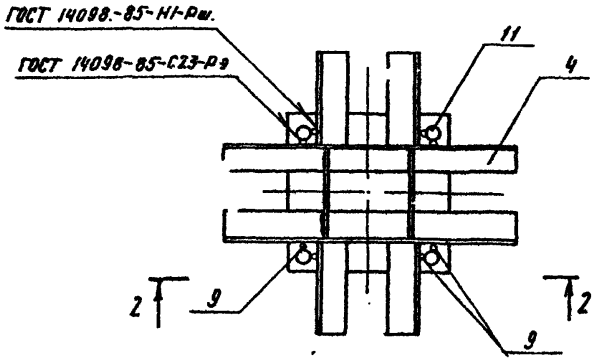

				1.020.1-6СП. 2-3.		017
Разраб.	Насибулина		08.89	Узел армирования ф.	Стадия	Лист	Листов
ГИП	Гильман		08.89		Р		1
Гл. спец.	Горбацкий		08.89		ТашЗНИИЭП		
Нач. отд.	Турсунбаев		08.89				
Н. контр.	Ременник		08.89				

Инв. № подл. | Подпись и дата | Взам. инв. №

Копировал / Панкина / Формат А3

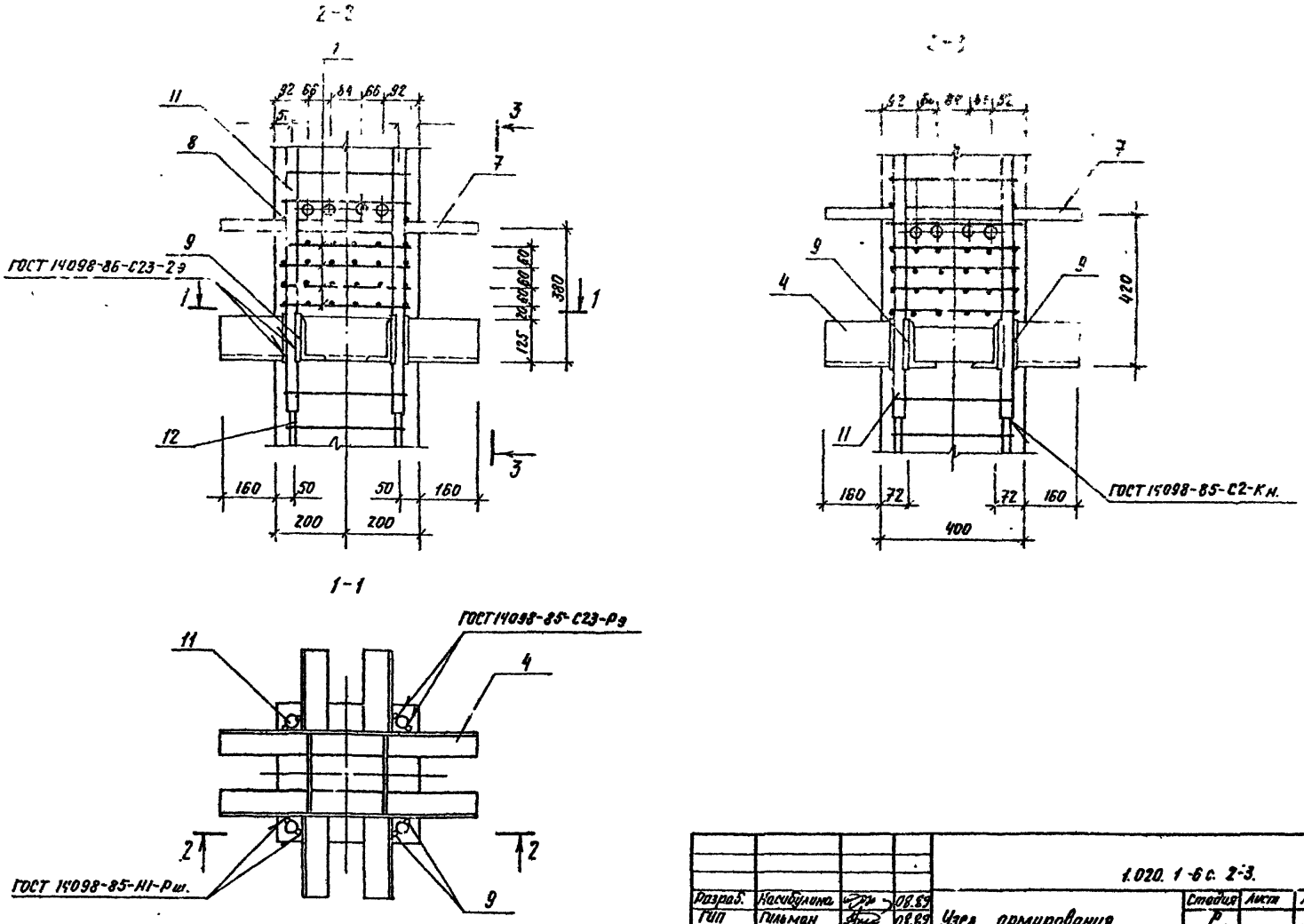

				1.020. 1-6 с. 2-3.			618
Разраб.	Насибулина		08.89	Узел армирования Ц.	Стадия	Лист	Листов
ГИП	Гильман		08.89		Р		1
Гл. спец.	Горбацкий		08.89		ТашЗНИИЭП		
Нач. отд.	Турсунбаева		08.89				
Н. контр.	Ременник		08.89				

Копировала /Панишина/ Формат А3

Вып. 2-3

Т.К. 1.020.1-6 сп

Инв. № подл. | Подпись и дата | Взам. инв. №

2-2

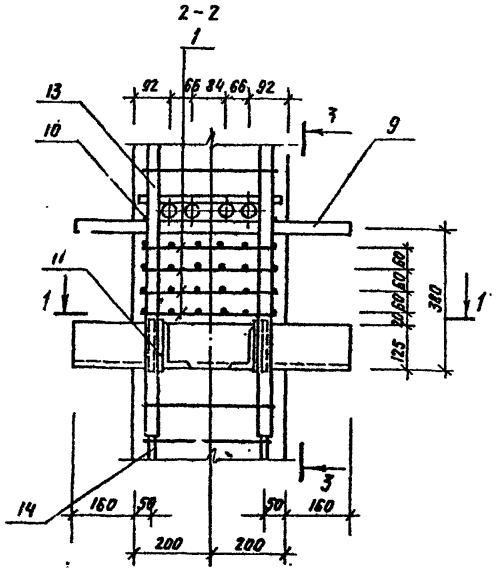

3-3

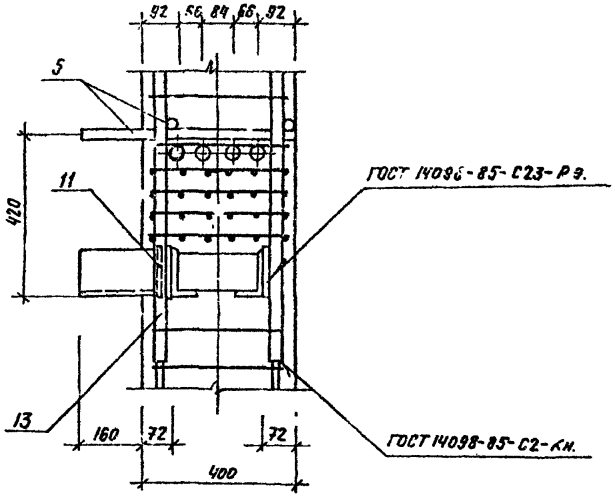

1-1

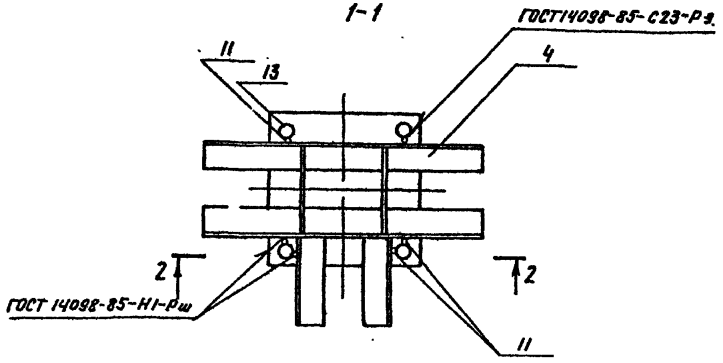

				1.020.1-6 СП.2-3. 019.	
Разраб.	Насибуллина		08.89	Узел армирования. Ш.	Стадия: Р; Лист: ; Листов: 1
ГИП	Гильман		08.89		
Гл. спец.	Горбацкий		08.89		
Нач. отд.	Пирумбиева		08.89		ТашЗНИИЭП
Н. контр.	Ременник.		08.89		

Копировал [Панкина] Формат А3.

2 - 2

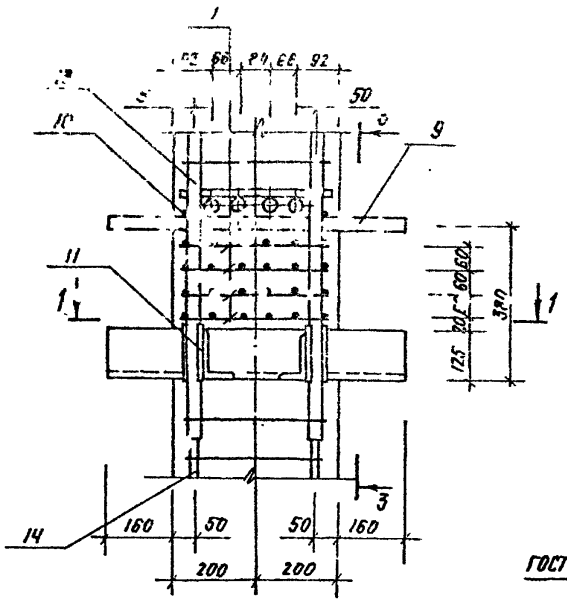

3 - 3

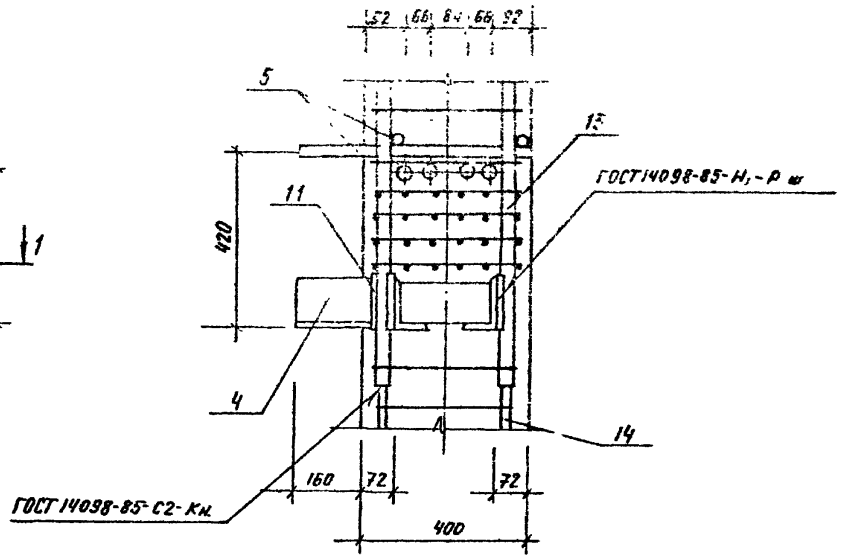

1 - 1

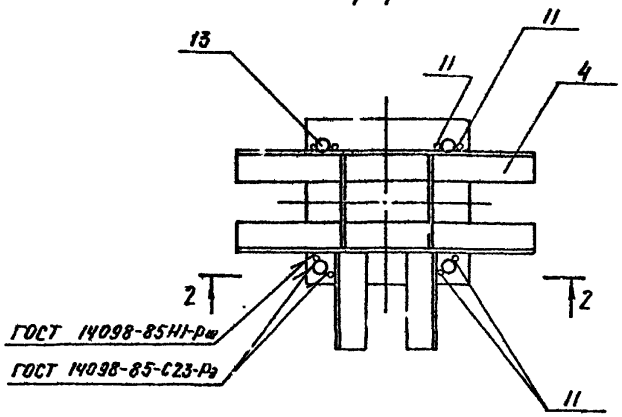

Разраб.	Насибуллин		08.89
ГИП	Гильман		08.89
Гл. спец.	Гербацкий		08.89
Нач. отд.	Турсунбаев		08.89
Н. контр.	Гербацкий		08.89

1.020.1-6 С.П.2-3. 020

Узел армирования. Ц.

Стадия	Лист	Листов
Г		1

ТашЗНИИЭП

Копировал Панкина Формат А3

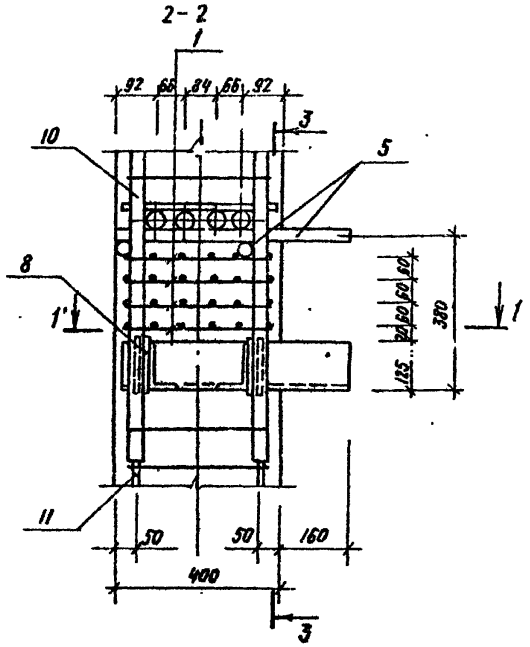

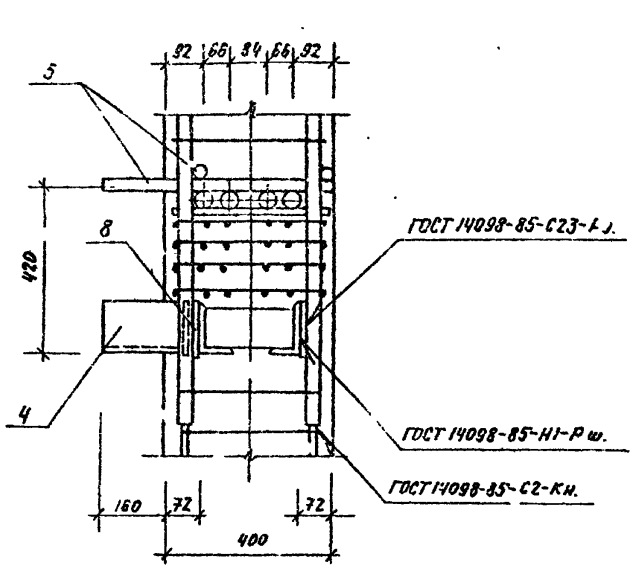

Узел Э

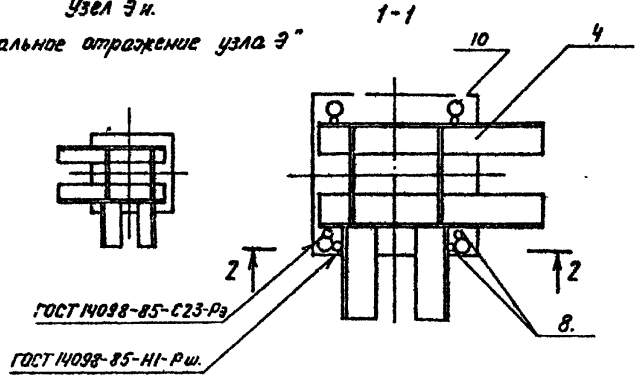

Узел Э н.

„Зеркальное отражение узла Э"

				1.020.1-6сп. 2-3.	021.
Разраб.	Насибуллина		08.89	Узел армирования Э, Э н.	Стадия: Р; Лист: ; Листов: 1
ГИП	Гильман		08.89		
Гл. спец.	Горбунский		08.89		
Нач. отд.	Турсумбаева		08.89		
Н. контр.	Ременник		08.89		ТашЗНИИЭП

Копировала /Панишина/ Формат А3.

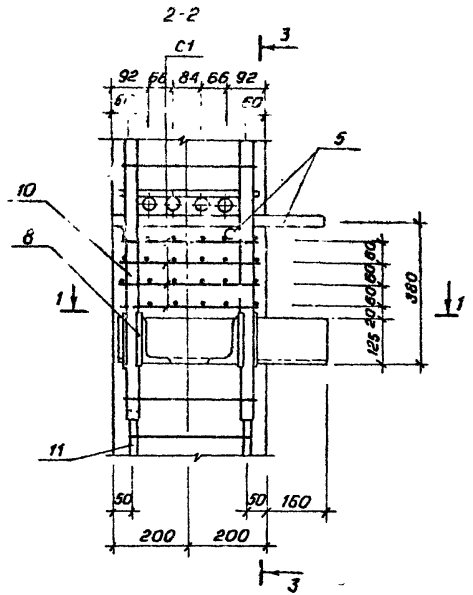

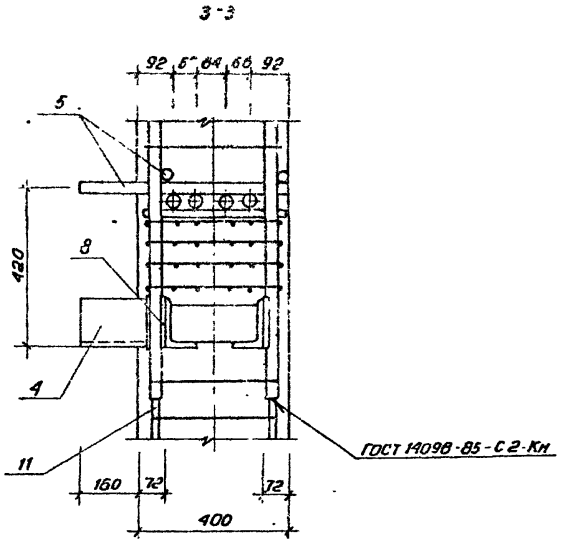

Узел Ю

Узел Юн
„зеркальное отражение узла Ю"

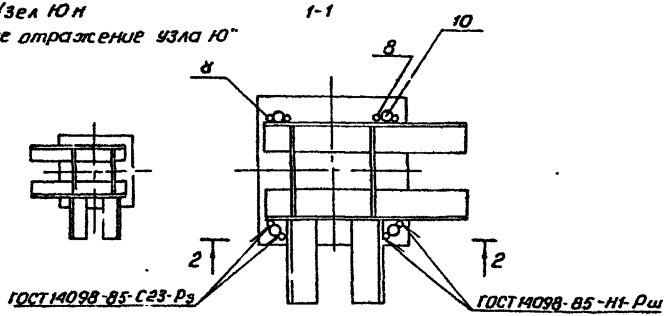

				1.020.1-6СП.2-3 022			
Разраб.	Касибуллина		08.89	Узел армирования Ю, Юн	Стадия	Лист	Листов
ГИП	Гильман		08.89		Р		1
Гл.спец.	Гордацкий		08.89		ТашЗНИИЭП		
Нач.отд.	Турсунбаев		08.89				
Н.контр.	Ременник		08.89				

Кол. Владиславлева

Формат А3

Инв. № подл. | Подпись и дата | Взам. инв. №

Инв. 2-3

1.К.1.020.1-6СП

Вып. 2-3

Т.К. 1.020.1-6 сп

Инв.№ подл. | Подпись и дата | Взам. инв.№

Узел 1

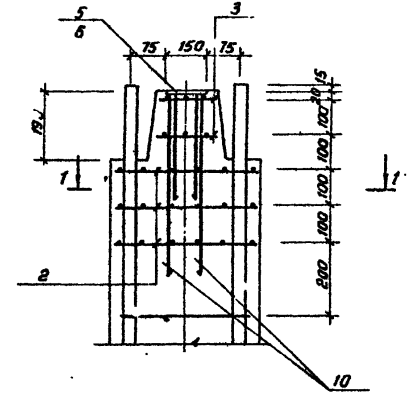

1-1

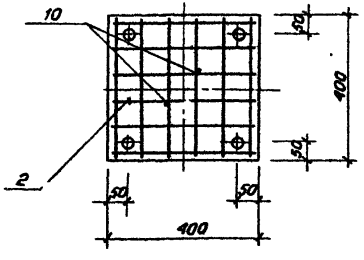

Узел 2

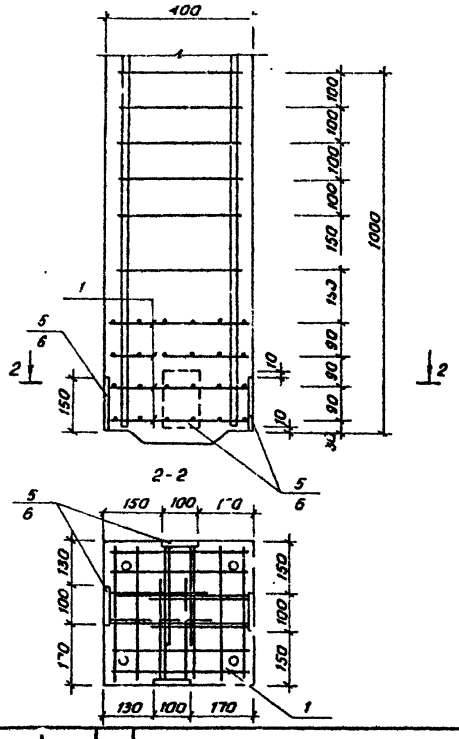

Разраб.	Насибуллина		08.89	1.020.1-6 сп. 2-3 023		
ГИП	Гильман		08.89	Узел армирования У, Я	Стадия	Лист	Листов
Гл. спец.	Голбацкий		08.89		Р		1
Нач. отд.	Турсунбаев		08.89		ТашЗНИИЭП		
Н. контр.	Ременник		08.89				

Коп. Владиславлева

Формат А3

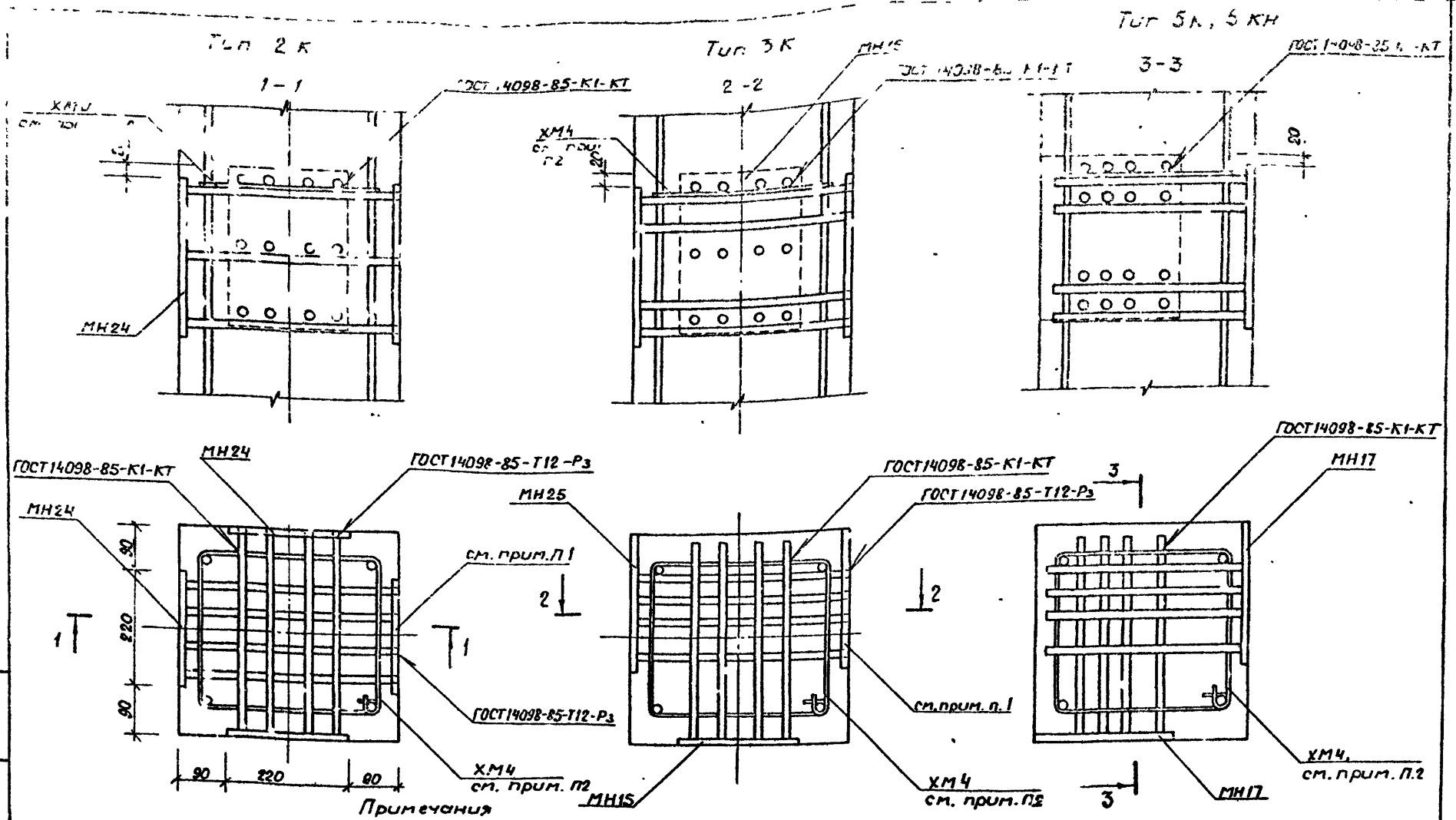

Примечания

1. Пластину приварить к анкерам после установки закладных изделий МН24, МН25 в проектное положение.
2. Данный хомут (ХМ 4) предназначен для фиксации закладных изделий в пространственном каркасе и устанавливается совместно с закладными изделиями

				1.020.1-3сп2-3-024			
Разраб	Насибулина		08.89	Узлы установки закладных изделий МН15, МН17, МН24, МН25 для колонн типа 2к, 3к, 5к, 5кн	Стадия	Лист	Листов
ГИП	Гильман		08.89		Р		1
Гл.спец	Горбацкий		08.89		ТошЗНИИЭП		
Нач.отд	Турсунбаев		08.89				
Н.контр	Ременник		08.89				

Формат А3

gost.e-ecolog.ru