ТИПОВЫЕ КОНСТРУКЦИИ, ИЗДЕЛИЯ И УЗЛЫ

СЕРИЯ 1.020.1-6СП

ДОПОЛНИТЕЛЬНЫЕ ИЗДЕЛИЯ НУЛЕВОГО ЦИКЛА К КАРКАСУ 1.020.1-2С/89 ДЛЯ ПРОСАДОЧНЫХ ГРУНТОВ

(ДЛЯ ОБЩЕСТВЕННЫХ ЗДАНИЙ)

ВЫПУСК 2-2

КОЛОННЫ СЕЧЕНИЕМ 400 Х 400 ММ.

ПРОСТРАНСТВЕННЫЕ КАРКАСЫ.

РАБОЧИЕ ЧЕРТЕЖИ

1948-05
Цена:4-18

gost.e-ecolog.ru

Обозначение	Наименование	Стр
1.020 1-6сп 2-2	Содержание	2
-ТТ	Технические требования	4
-К1	Каркас пространственный	6
	КП1-1... КП1-4	
-К2	Каркас пространственный	7
	КП2-1... КП2-4	
-К3	Каркас пространственный	8
	КП3-1... КП3-4	
-К4	Каркас пространственный	9
	КП3-1н... КП3-4н	
-К5	Каркас пространственный	10
	КП4-1... КП4-4	
-К6	Каркас пространственный	11
	КП5-1... КП5-4	
-К7	Каркас пространственный	12
	КП6-1... КП6-4	
-К8	Каркас пространственный	13
	КП6-1н... КП6-4н	
-К9	Каркас пространственный	14
	КП7-1... КП7-4	
-К10	Каркас пространственный	15
	КП8-1... КП8-4	
-К11	Каркас пространственный	16
	КП9-1... КП9-4	
-К12	Каркас пространственный	17
	КП 9-1н... КП9-4н	

Обозначение	Наименование	Стр
1.020 1-6сп 2-2-К13	Каркас пространственный	18
	КП10-1... КП10-4	
-К14	Каркас пространственный	19
	КП11-1... КП11-4	
-К15	Каркас пространственный	20
	КП12-1... КП12-4	
-К16	Каркас пространственный	21
	КП12-1н... КП12-4Н	
-К17	Каркас пространственный	22
	КП13-1... КП13-4	
-К18	Каркас пространственный	23
	КП14-1... КП14-4	
-К19	Каркас пространственный	24
	КП15-1... КП15-4	
-К20	Каркас пространственный	25
	КП15-1н... КП15-4н	
-К21	Каркас пространственный	26
	КП16-1... КП16-4	
-К22	Каркас пространственный	27
	КП17-1... КП17-4	
-К23	Каркас пространственный	28
	КП18-1... КП18-4	
-К24	Каркас пространственный	29
	КП18-1н... КП18-4н	
-К25	Каркас пространственный	30
	КП19-1... КП19-4	

Т.К. 1.020.1-6сп Вып 2-2

Разраб.	Бармакова		08.89
ГИП	Гильман		08.89
Гл.спец.	Горбацкий		08.89
Нач.отд.	Турсунбаева		08.89
Н.контр.	Ременник		08.89

1.020.1-6сп.2-2

Содержание

Стадия	Лист	Листов
Р	1	2

ТашЗНИИЭП

Инв. № подл. | Подпись и дата | Взам. инв. №

Копир. Цапко

Формат А3

Обозначение	Наименование	Стр.
2-2-К26	Каркас пространственный	31
	КП 20-1 ... КП 20-4	
-К27	Каркас пространственный	32
	КП 21-1 ... КП 21-4	
-К28	Каркас пространственный	33
	КП 21-1н ... КП 21-4н	
-К29	Каркас пространственный	34
	КП 22-1 ... КП 22-4	
-К30	Каркас пространственный	35
	КП 23-1 ... КП 23-4	
-К31	Каркас пространственный	36
	КП 24-1 ... КП 24-4	
-К32	Каркас пространственный	37
	КП 24-1н ... КП 24-4н	
-К33	Каркас пространственный	38
	КП 25-1 ... КП 25-4	
-К34	Каркас пространственный	39
	КП 26-1 ... КП 26-4	
-К35	Каркас пространственный	40
	КП 27-1 ... КП 27-4	
-К36	Каркас пространственный	41
	КП 27-1н ... КП 27-4н	
-К37	Каркас пространственный	42
	КП 28-1 ... КП 28-4	

Обозначение	Наименование	Стр.
2-2-К38	Каркас пространственный	43
	КП 29-1 ... КП 29-4	
-К39	Каркас пространственный	44
	КП 30-1 ... КП 30-4	
-К40	Каркас пространственный	45
	КП 30-1н ... КП 30-4н	
-К41	Каркас пространственный	46
	КП 31-1 ... КП 31-4	
-К42	Каркас пространственный	47
	КП 32-1 ... КП 32-4	
-К43	Каркас пространственный	48
	КП 33-1 ... КП 33-4	
-К44	Каркас пространственный	49
	КП 33-1н ... КП 33-4н	
-К45	Каркас пространственный	50
	КП 34-1 ... КП 34-4	
-К46	Каркас пространственный	51
	КП 35-1 ... КП 35-4	
-К47	Каркас пространственный	52
	КП 36-1 ... КП 36-4	
-К48	Каркас пространственный	53
	КП 36-1н ... КП 36-4н	
	Хомут ХМ4	

Вып. 2-2

ТК 1.020.1-6 сп

Инв. № подл. | Подпись и дата | Взам. инв. №

Общая часть.

1.1. Серия 1.020.1-6 сп вып.2-2 содержит рабочие чертежи пространственных каркасов для колонн сечением 400×400 мм. для зданий с высотой технодолья 2.0м и высотой подвала 2.8 м; 3.3 м; 3.6 м.

1.2. Опалубочные чертежи колонн приведены в серии 1.020.1-6 сп вып. 2-1.

1.3. Рабочая арматура верхней части колонн принята в соответствии с арматурой колонн примыкающих выше отметки ±0.000. Ее длина определена из условия анкеровки. Рабочая арматура нижней части колонн принята конструктивно.

1.4. Узлы пространственных каркасов приведены в серии 1.020.1-2с/89 вып.2-13 и 1.020.1-6 сп вып. 2-3.

1.5 Арматурные и закладные изделия приведены в серии 1.020.1-2с/89 вып 244

1.6. Рекомендации по технологии изготовления пространственных каркасов приведены в серии 1.020.1-2с/89 вып 0-3 „Указания по заводской технологии изготовления изделий".

1.7. Изготовление пространственных каркасов должно производиться в соответствии с требованиями СНиП 2.03.01-84 „Бетонные и железобетонные конструкции СНиП 2.03.01-84. Бетонные и железобетонные конструкции" СНиП II-23-81* „Стальные конструкции", СНиП 2.03.11-85. „Защита строительных конструкций от коррозии", „Рекомендациями по проектированию стальных закладных деталей для железобетонных конструкций", разработанных НИИЖБ Госстроя СССР, ГОСТ 14098-85, ГОСТ 10922-75.

1.8. Класс точности и технологические допуски при изготовлении конструкций должны приниматься в соответствии с требованиями ГОСТ 21778-81*, ГОСТ 21779-82, ГОСТ 21780-76* и ГОСТ 13015.0-83*.

1.9 Марку стали для отдельных стержней принимать по приложению 1 СНиП 2.03.01-84 в зависимости от класса арматуры.

2 Техническая характеристика и рекомендации по изготовлению арматурных каркасов.

2.1 Пространственные каркасы для колонн изготовлять по рабочим чертежам настоящего выпуска.

2.2 Пространственные каркасы собираются из отдельных стержней продольной арматуры в количестве 4 шт., а так же замкнутых хомутов, сеток косвенного армирования и закладных изделий, приведенных в серии 1.020.1-2с/89 вып. 244

2.3 Пространственные каркасы колонн следует собирать на механизированных линиях, оснащенных поворотным кондуктором и сварочными клещами, допускающими сварку пересечений арматуры с максимальными диаметрами 36+10 мм

2.4. Для обеспечения заданного расстояния между осями крайних стержней продольной арматуры в пространственном каркасе с отклонениями не более 0.5 диаметра стержня необходимо перед сборкой зафиксировать концы продольных стержней в кондукторе со сменными втулками, внутренний диаметр которых должен быть равен диаметру арматуры с учетом свободного прохода

				1.020.1-6 сп.2-2-ТТ	
Разраб.	Насибуллина		08.89	Технические требования	Стадия: Р; Лист: 1; Листов: 2
ГИП	Гильман		08.89		
Гл. спец.	Горбацкий		08.89		
Нач. отд.	Турсунбеева		08.89		Ташзниизп
Н. контр.	Ременник		08.89		

Инв.№ подл. | Подп. и дата | Взам.инв.№

стержня периодического профиля.

2.5. В качестве продольной арматуры колонн принята сталь класса А-III ГОСТ 5781-82*

2.6. Сварку пересечений арматурных стержней в пространственных каркасах рекомендуется выполнять контактно-точечным способом. Однако при отсутствии оборудования могут быть разработаны конструктивно-технологические варианты пространственных каркасов, изготавливаемых с применением дуговой сварки

2.7. Качество сварных соединений арматуры должно отвечать требованиям ГОСТ 10922-75 и ГОСТ 14098-85.

2.8. В случае отсутствия необходимого стандартного оборудования для сварки крестообразных соединений арматуры диаметрами до 36 мм или невозможности обеспечения нормируемой прочности соединений в закладных изделиях типов МН8, МН10 по серии 1.020.1-2с/89 вып 2-14 взамен этих изделий применять закладные изделия МН21, МН23 соответственно. При этом, детали установки МН21, МН23 в объемных каркасах приведены в серии 1.020.1-2с/89 вып 2-13

Контроль качества и испытания крестообразных соединений производить согласно положений „Рекомендаций по технологии сварки крестообразных и тавровых соединений одиночных и спаренных стержней арматуры железобетонных конструкций", г. Москва 1975г утвержденных НИИЖБ 21 октября 1974г.

2.9. Отклонения размеров арматуры и отдельных стержней, а также отклонения в размерах ячеек сварных сеток и в расстояниях между отдельными стержнями пространственных каркасов не должны превышать величин, допускаемых ГОСТ 10922-75.

2.10. Порядок сборки пространственного каркаса колонн следующий.

1) Устанавливаются пакеты замкнутых хомутов и сеток косвенного армирования и закладные изделия МН13 между планшайбами поворотного кондуктора,

2) протягиваются стержни состыкованной продольной арматуры и фиксируются в зажимах кондуктора;

3) распределяются хомуты и сетки по длине каркаса в каждом пролете колонн с соблюдением проектного шага поперечной арматуры; устанавливается закладное изделие МН13 в строго определенном месте;

4) производится контактная точечная сварка всех пересечений продольной арматуры, хомутов и сеток; изделие закладное МН13 приваривается непосредственно или с помощью коротыша к продольным стержням электродуговой сваркой

5) устанавливаются закладные изделия МН15, МН17, МН24, МН25 для диафрагм жесткости и закрепляются в соответствии с узлами их установки, приведенными в серии 1.020.1-6СП вып2-3 док.024.

Вып. 2-2 Т.К. 1.020.1-6сп. Инв.№ подл. | Подп. и дата | Взам.инв.№

копировала Томашевич формат А3

Вып. 2-2

Т.К. 1.020.1-6 сп

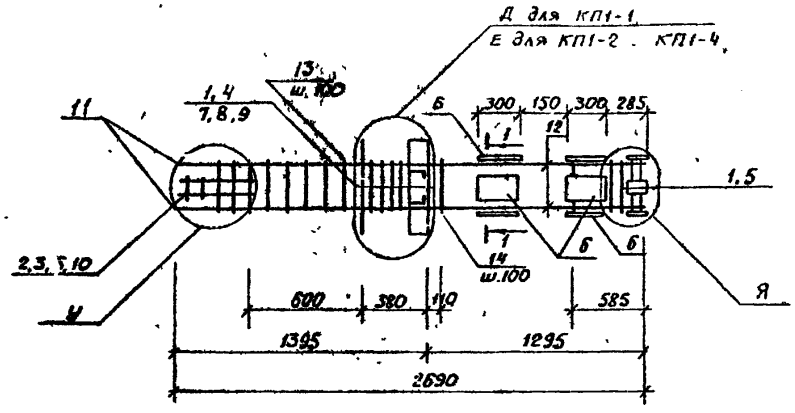

1-1

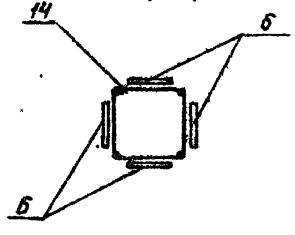

Поз.	Наименование	Кол. на КП1- -1	-2	-3	-4	Обозначение документа
1	Сетка С1	8	8	8	8	1.020.1-2с/89 2-14
2	С2	3	3	3	3	
3	С9	2	2	2	2	
4	Изделие закладное МН2	1	1	1	1	
5	МН13	5	5	5	5	
6	МН24	4	4	4	4	1.020.1-6 сп. 2-2
7	⌀ 36 AIII ℓ=720; 5,75кг	4	4	4	4	без черт.
8	10 AI ℓ=380; 0,23кг	4	4	4	4	
9	12 AI ℓ=130, 0,11кг	8	8	8	8	
10	8 AI ℓ=500; 0,20кг	2	2	2	2	
11	20 AIII ℓ=1580, 3,90кг	4				
	25 AIII ℓ=1730; 6,64кг		4			
	28 AIII ℓ=1830; 8,79кг			4		
	32 AIII ℓ=1940, 12,24кг				4	
12	12 AIII ℓ=1100; 0,98кг	4				
	ℓ=950; 0,84кг		4			
	ℓ=860; 0,76кг			4		
	ℓ=740; 0,66кг				4	
13	Хомут ХМ1	5	5			1.020.1-2с/89 2-14
	ХМ2			5	5	
14	ХМ4	10	10	10	10	1.020.1-6 сп. 2-2
	Масса каркаса, кг	210,6	221,21	229,5	241,95	

Технические требования см. 1.020.1-6сп2-2-ТТ

Арматура класса AI и AIII по ГОСТ 5781-82*

Узлы см. серию 1.020.1-6сп 2-3

Разраб.	Насибуллина		08.89
ГИП	Гильман		08.89
Гл.спец.	Горбацкий		08.89
Нач.отд.	Турсунбаев		08.89
Н.контр.	Ременник		08.89

1.020.1-6сп. 2-2-К1

Каркас пространственный КП1-1 ... КП1-4

Стадия	Лист	Листов
Р		1

ТашЗНИИЭП

Инв.№ подл. | Подпись и дата | Взам.инв.№

Формат А3

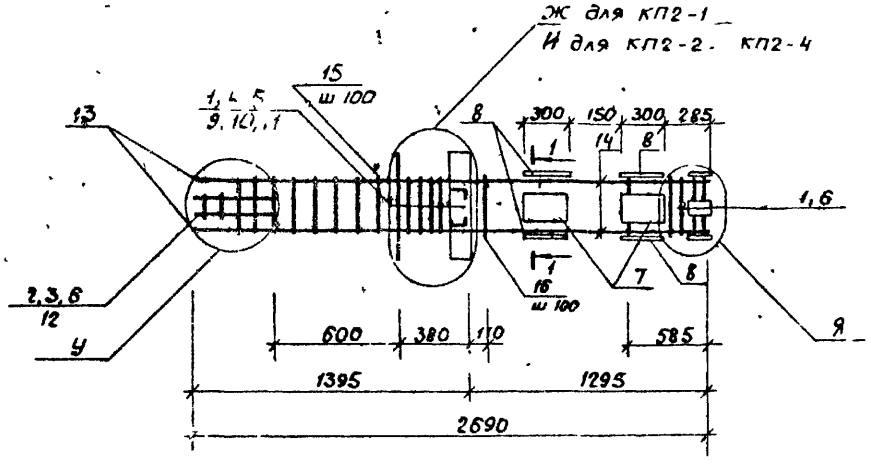

1 — 1

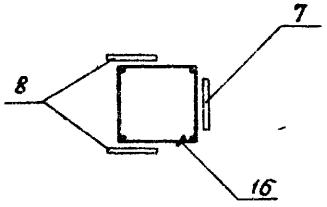

Поз	Наименование	Кол на КП2- 1	2	3	4	Обозначение документа
1	Сетка С1	8	8	8	8	1.020.1-2с/89-14
2	С2	3	3	3	3	
3	С9	2	2	2	2	
4	Изделие закладное МН3	1	1	1	1	
5	МН8	1	1	1	1	
6	МН13	5	5	5	5	
7	МН15	2	2	2	2	
8	МН25	2	2	2	2	1.020.1-6 сп. 2-2
9	ф 36 AIII ℓ=720; 5,75кг	2	2	2	2	без черт
10	10 AI ℓ=380, 0,23кг	2	2	2	2	
11	12 AI ℓ=130; 0,11кг	6	8	8	8	
12	8 AI ℓ=500; 0,20кг	2	2	2	2	
13	20 AIII ℓ=1580, 3,90кг	4				
	25 AIII ℓ=1730; 6,64кг		4			
	28 AIII ℓ=1820; 8,79кг			4		
	32 AIII ℓ=1940; 12,24кг				4	
14	12 AIII ℓ=1100; 0,98кг	4				
	ℓ=950, 0,84кг		4			
	ℓ=860, 0,76кг			4		
	ℓ=740; 0,66кг				4	
15	Хомут XM1	5	5			1.020.1-2с/89-14
	XM2			5	5	
16	XM4	10	10	10	10	1.020.1-6 сп. 2-2
	Масса каркаса, кг	196,8	207,1	216,0	229,4	

Технические требования см 1.020.1-6 сп 2-2-ГТ
Арматура класса AI и AIII по ГОСТ 5781-82*
Узлы см серию 1.020.1-6 сп. 2-3

Разраб	Насибулина		08.89
ГИП	Гильман		08.89
Гл. спец.	Горбачкий		08.89
Нач. отд	Турсунбаев		08.89
Н. контр	Ременник		08.89

1.020.1-6 сп.2-2-К2

Каркас пространственный КП2-1... КП2-4

Стадия	Лист	Листов
Р		1

ТашЗНИИЭП

Копир. Цепко Формат А3

Вып 2-2
ТК 1.020.1-6 сп
Инв.№ подл. | Подпись и дата | Взам.инв.№

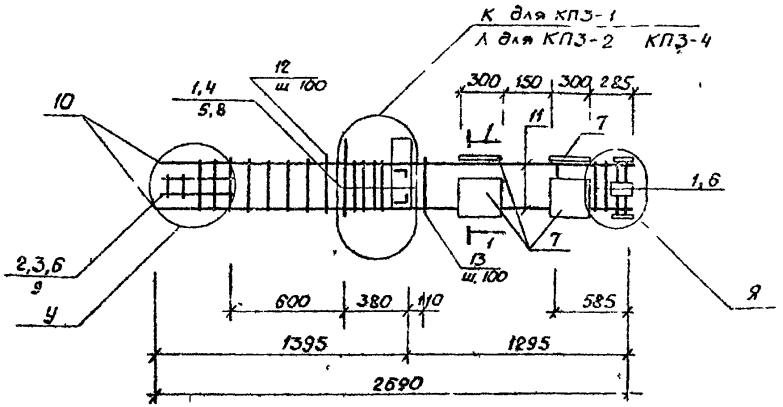

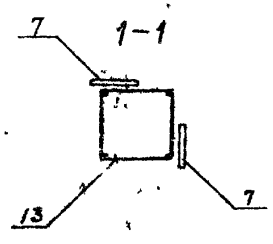

Поз	Наименование	Кол на КП3- 1	-2	-3	-4	Обозначение документа
1	Сетка С1	8	8	8	8	1.020.1-2 с/89 - 4
2	С2	3	3	3	3	
3	С9	2	2	2	2	
4	Изделие закладное МН5	1	1	1	1	
5	МН8	2	2	2	2	
6	МН13	5	5	5	5	
7	МН17	4	4	4	4	
8	ф 12 А I ℓ=120; 0,11 кг	6	8	8	8	без черт.
9	8 А I ℓ=500; 0,20 кг	2	2	2	2	
10	20 А III ℓ=1580; 3,90 кг	4				
	25 А III ℓ=1730; 6,64 кг		4			
	28 А III ℓ=1820; 8,79 кг			4		
	32 А III ℓ=1940; 12,24 кг				4	
11	12 А I ℓ 1100; 0,98 кг	4				
	ℓ=950; 0,84 кг		4			
	ℓ=860; 0,76 кг			4		
	ℓ=740; 0,66 кг				4	
12	Хомут ХМ1	5	5	-		1.020.1-2 с/89 - 4
	ХМ2			5	5	
13	ХМ4	10	10	10	10	1.020.1-6 сп. 2-2
	Масса каркаса, кг	179,9	190,8	199,1	212,5	

Технические требования см 1.020.1-6 сп 2-2-ТТ
Арматура класса А I и А III по ГОСТ 5781-82*
Узлы см. серию 1.020.1-6 СП.2-3

Разраб	Насибулина		08.89
ГИП	Гильман		08.89
Гл.спец.	Горбацкий		08.89
Нач отд	Турсунбаева		08.89
Н контр.	Ременник		08.89

1.020.1-6 сп. 2-2 - КЗ

Каркас пространственный КП3-1 ... КП3-4

Стадия	Лист	Листов
Р		1

ТашЗНИИЭП

Т.К. 1.020.1-6 сп · Вып. 2-2

Инв. № подл. | Подпись и дата | Взам. инв. №

Копир. Цапко Формат А3

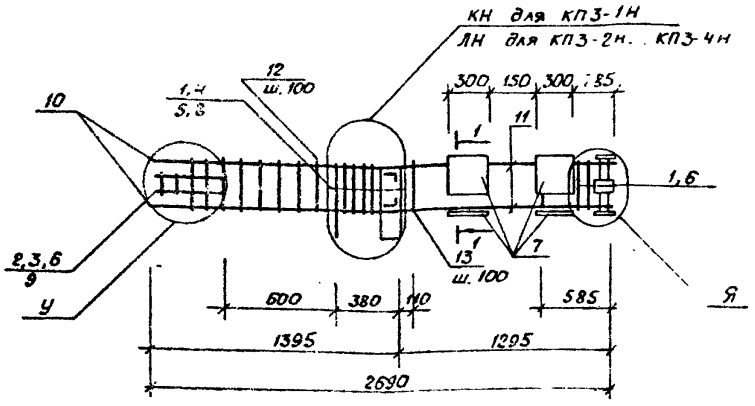

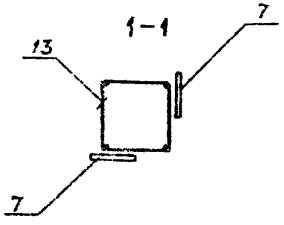

Поз	Наименование	Кол. на КП3- -1н	-2н	-3н	-4н	Обозначение документа
1	Сетка С1	8	8	8	8	1.020.1-2с/89-14
2	С2	3	3	3	3	
3	С3	2	2	2	2	
4	Изделие закладное МН5Н	1	1	1	1	
5	МН8	2	2	2	2	
6	МН13	5	5	5	5	
7	МН17	4	4	4	4	
8	Ф 12 AI ℓ=130; 0,11 кг	6	8	8	8	без черт.
9	8 AI ℓ=500; 0,20 кг	2	2	2	2	
10	20 AIII ℓ=1580; 3,90 кг	4				
	25 AIII ℓ=1730; 6,64 кг		4			
	28 AIII ℓ=1820; 8,79 кг			4		
	32 AIII ℓ=1940; 12,24 кг				4	
11	12 AIII ℓ=1100; 0,98 кг	4				
	ℓ=950; 0,84 кг		4			
	ℓ=860; 0,76 кг			4		
	ℓ=740; 0,66 кг				4	
12	ХМ1	5	5			1.020.1-2с/89-14
	ХМ12			5	5	
13	ХМ4	10	10	10	10	1.020.1-6сп.2-2
	Масса каркаса, кг	179,9	190,8	199,1	212,5	

Технические требования см. 1.020.1-6 сп. 2-2-ТТ
Арматура класса AI и AIII по ГОСТ 5781-82*
Узлы см. серию 1.020.1-6сп.2-3

Разр.	Носибулина		01.89
ГИП	Гильман		08.89
Гл. спец.	Горбацкий		08.89
Нач. отд.	Турсунбаев		08.89
Н. контр.	Ременник		08.89

1.020.1-6сп 2-2-КЧ

Каркас пространственный КП3-1Н ... КП3-4Н

Стадия	Лист	Листов
Р		1

ТашЗНИИЭП

Инв. № подл. | Подпись и дата | Взам. инв. №

Т.К. 1.020.1-6 сп

Вып. 2-2

Формат А3

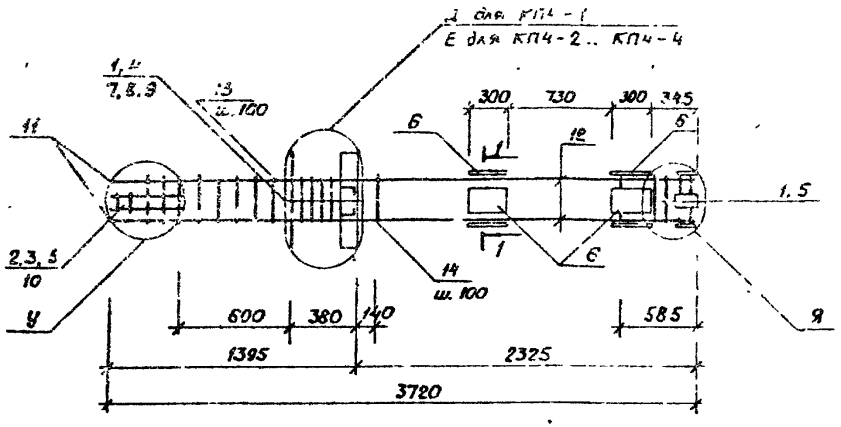

1 – 1

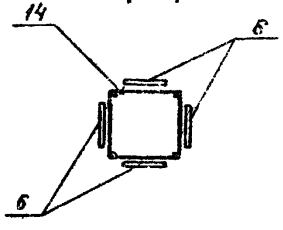

Поз	Наименование	Кол на КП4: 1	2	3	4	Обозначение стандарта
1	Сетка С1	8	8	8	8	1.020.1-6 сп.2-144
2	С2	3	3	3	3	
3	С3	2	2	2	2	
4	Изделие закладное МН2	1	1	1	1	
5	МН13	5	5	5	5	
6	МН24	4	4	4	4	1.020.1-6 сп. 2-2
7	ф 36 AIII ℓ=700, 5,75кг	4	4	4	4	без черт.
8	10 AI ℓ=380, 0,23кг	4	4	4	4	
9	12 AI ℓ=130, 0,11кг	8	8	8	8	
10	8 AI ℓ=500; 0,20кг	2	2	2	2	
11	20 AIII ℓ=1580; 3,90кг	4				
	25 AIII ℓ=1730; 6,64кг		4			
	28 AIII ℓ=1920, 8,79кг			4		
	32 AIII ℓ=1940; 12,27кг				4	
12	12 AIII ℓ=2130; 1,89кг	4				
	ℓ=1980; 1,78кг		4			
	ℓ=1890; 1,68кг			4		
	ℓ=1770; 1,57кг				4	
13	Хомут ХМ1	5	5			1.020.1-2 с/89 2-144
	ХМ2			5	5	
14	ХМ4	20	20	20	20	1.020.1-6 сп. 2-2
	Масса каркаса, кг	228,05	230,3	238,6	252	

Технические требования см. 1.020.1-6 сп. 2-2 – ТТ

Арматура класса AI и AIII по ГОСТ 5781-82*

Узлы см. серию 1.020.1-6 сп. 2-3

Разраб	Насибуллина		08.89
ГИП	Гильман		08.89
Гл.спец	Горбацкий		08.89
Нач.отд	Гурсунбаева		08.89
Н.контр	Ременник		08.89

1.020.1-6 сп. 2-2 – КЗ

Каркас пространственный КП4-1 ... КП4-4

Стадия	Лист	Листов
Р		1

ТашЗНИИЭП

Копир. Цолко Формат А3

Вып. 2-2

Т.К. 1.020.1-6 сп

Инв.№ подл. | Подпись и дата | Взам.инв.№

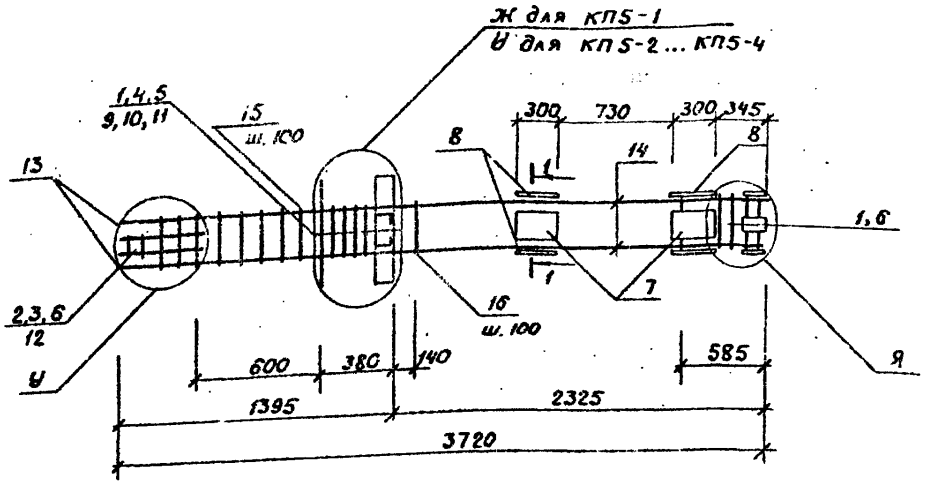

1 – 1

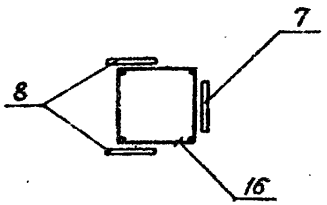

Поз.	Наименование	Кол. на КП5- -1	-2	-3	-4	Обозначение документа
1	Сетка С1	8	8	8	8	1.020.1-2с/89-14
2	С2	3	3	3	3	
3	С9	2	2	2	2	
4	Изделие закладное МН3	1	1	1	1	
5	МН8	1	1	1	1	
6	МН13	5	5	5	5	
7	МН15	2	2	2	2	
8	МН25	2	2	2	2	1.020.1-6 сп. 2-2
9	ф 36 AIII ℓ = 720; 5,75 кг	2	2	2	2	без черт.
10	10 AI ℓ = 380; 0,23 кг	2	2	2	2	
11	12 AI ℓ = 130; 0,11 кг.	6	8	8	8	
12	8 AI ℓ = 500; 0,20 кг	2	2	2	2	
13	20 AIII ℓ = 1580; 3,90 кг	4				
	25 AIII ℓ = 1730; 6,64 кг		4			
	28 AIII ℓ = 1820; 8,79 кг			4		
	32 AIII ℓ = 1940; 12,24 кг				4	
14	12 AIII ℓ = 2130; 1,89 кг	4				
	ℓ = 1980; 1,76 кг		4			
	ℓ = 1890; 1,68 кг			4		
	ℓ = 1770; 1,57 кг				4	
15	Хомут XM1	5	5			1.020.1-2с/89-14
	XM2			5	5	
16	XM4	20	20	20	20	1.020.1-6 сп. 2-2
	Масса каркаса, кг	205,5	216,8	225,1	238,4	

Технические требования см. 1.020.1-6 сп. 2-2-ТТ
Арматура класса AI и AIII по ГОСТ 5781-82*
Узлы см. серию 1.020.1-6 сп. 2-3

Разраб.	Носибулина		08.89
ГИП	Гильман		08.89
Гл. спец.	Горбацкий		08.89
Нач. отд	Турсунбаева		08.89
Н. контр.	Ременник		08.89

1.020.1-6 сп. 2-2-КБ

Каркас пространственный КП5-1 ... КП5-4

Стадия	Лист	Листов
Р		1

ТашЗНИИЭП

Копир. Цапко

Формат А3

Инв. № подл. | Подпись и дата | Взам. инв. №

Т.К. 1.020.1-6сп

Вып. 2-2

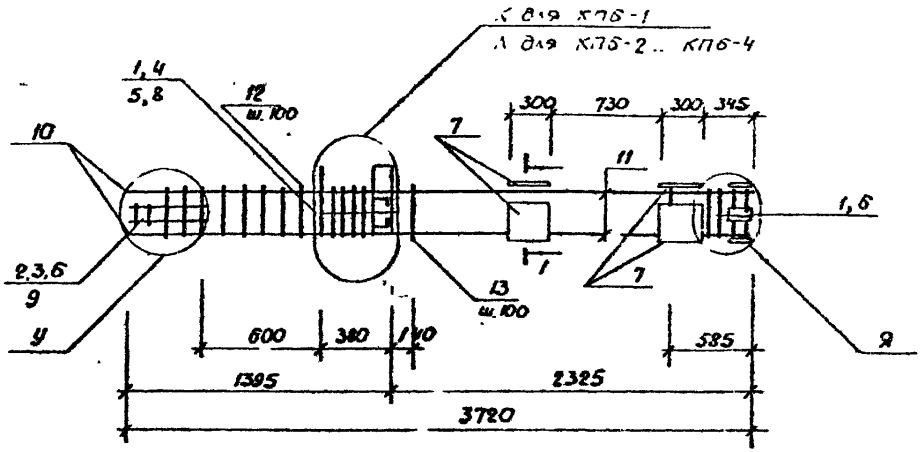

1 – 1

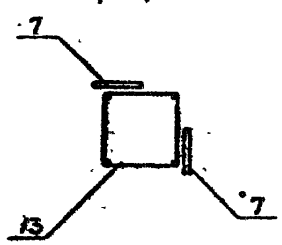

Поз.	Наименование	Кол. на КПБ- 1	-2	-3	-4	Обозначение документа
1	Сетка С1	8	8	8	8	1.020.1-2с/89 2-14.7
2	С2	3	3	3	3	
3	С9	2	2	2	2	
4	Изделие закладное МН5	1	1	1	1	
5	МН8	2	2	2	2	
6	МН13	5	5	5	5	
7	МН17	4	4	4	4	
8	ф 12 AI ℓ = 130; 0,11 кг	6	8	8	8	без черт
9	8 AI ℓ = 500; 0,20 кг	2	2	2	2	
10	20 AIII ℓ = 1580; 3,90 кг	4				
	25 AIII ℓ = 1730; 6,64 кг		4			
	28 AIII ℓ = 1820; 8,79 кг			4		
	32 AIII ℓ = 1940; 12,24 кг				4	
11	12 AIII ℓ = 2130; 1,89 кг	4				
	ℓ = 1980; 1,76 кг		4			
	ℓ = 1890; 1,68 кг			4		
	ℓ = 1770; 1,57 кг				4	
12	Хомут XM1	5	5			1.020.1-2с/89 2-14
	XM2			5	5	
13	XM4	20	20	20	20	1.020.1-6 сп. 2-2
	Масса каркаса, кг	188,6	199,9	208,2	221,5	

Технические требования см. 1.020.1-6 сп. 2-2-ТТ
Арматура классов AI и AIII по ГОСТ 5781-82*
Узлы см. серию 1.020.1-6 сп. 2-3

Т.К. 1.020.1-6 сп Вып. 2-2

Инв.№ подл. | Подпись и дата | Взам.инв.№

Разраб.	Зубкина		08.89
ГИП	Гильмич		08.89
Гл.спец.	Горбачевский		08.89
Нач.отд.	Турсунбаев		08.89
Н.контр.	Ременник		08.89

1.020.1-6 сп. 2-2-К7

Каркас пространственный КПБ-1 ... КПБ-4

Стадия	Лист	Листов
Р		1

ТашЗНИИЭП

Копир. Цайко Формат А3

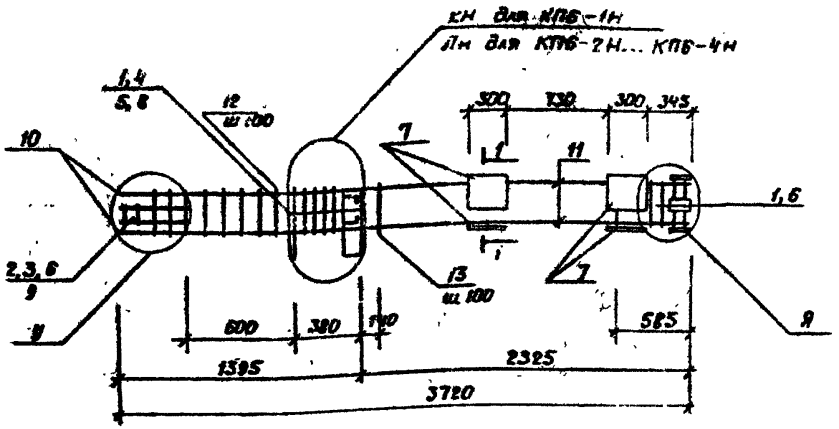

1-1

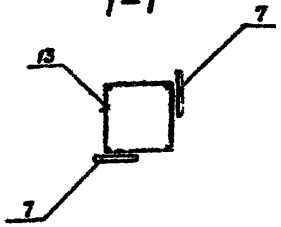

Поз.	Наименование	Кол. на КП6 -1Н	-2Н	-3Н	-4Н	Обозначение документа
1	Сетка С1	8	8	8	8	1.020.1-2 с/89 2-14
2	С2	3	3	3	3	
3	С3	2	2	2	2	
4	Изделие закладное МН5Н	1	1	1	1	
5	МН8	2	2	2	2	
6	МН13	5	5	5	5	
7	МН17	4	4	4	4	
8	ф 12 АI l=130; 0,11 кг	8	8	8	8	без черт.
9	8 АI l=500; 0,20 кг	2	2	2	2	
10	20 АIII l=1580; 3,90 кг	4				
	25 АIII l=1730; 6,64 кг		4			
	28 АIII l=1820; 8,79 кг			4		
	32 АIII l=1940; 12,24 кг				4	
11	12 АIII l=2130; 1,89 кг	4				
	l=1980; 1,76 кг		4			
	l=1890; 1,68 кг			4		
	l=1770; 1,57 кг				4	
12	Хомут ХМ1	5	5			1.020.1-2 с/89 2-14
	ХМ2			5	5	
13	ХМ4	20	20	20	20	1.020.1-6 сп. 2-2
	Масса каркаса, кг	188,6	199,9	208,2	221,5	

Технические требования см. 1.020.1-6 сп. 2-2-ТТ
Арматура класса АI и АIII по ГОСТ 5781-82*
Узлы см. серию 1.020.1-6 сп. 2-3

Разраб.	Насибуллин			1.020.1-6 сп. 2-2-К8
ГИП	Пильман			Каркас пространственный КП6-1н... КП6-4н
Гл. спец.	Горбацкий			Стадия: Р; Лист; Листов: 1
Нач. отд.	Турсумбаев			Таш ЗНИИ ЭП
Н. контр.	Ременник			

Инв. № подл. | Подпись и дата | Взам. инв. №

Т.К. 1.020.1-6 сп. Вып. 2-2

Копир. Цапко Формат А3

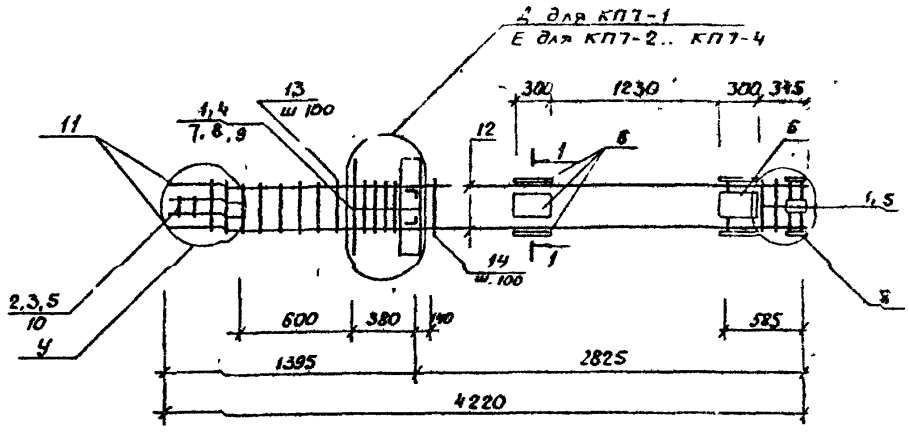

1 – 1

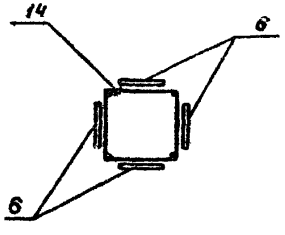

Поз.	Наименование	Кол на КП7 - 1	- 2	- 3	- 4	Обозначение документа
1	Сетка С1	8	8	8	8	1.020.1-2с/83-КЖ
2	С2	3	3	3	3	
3	С9	2	2	2	2	
4	Изделие закладное МН2	1	1	1	1	
5	МН13	5	5	5	5	
6	МН24	4	4	4	4	1.020.1-6 сп. 2-2
7	ф 36 AIII ℓ = 720; 5,75 кг	4	4	4	4	без черт.
8	10 AI ℓ = 380; 0,23 кг	4	4	4	4	
9	12 AI ℓ = 130; 0,11 кг	8	8	8	8	
10	8 AI ℓ = 500; 0,20 кг	2	2	2	2	
11	20 AIII ℓ = 1580; 3,90 кг	4				
	25 AIII ℓ = 1730; 6,64 кг		4			
	28 AIII ℓ = 1820; 8,79 кг			4		
	32 AIII ℓ = 1945; 12,24 кг				4	
12	12 AIII ℓ = 2630; 2,33 кг	4				
	ℓ = 2480; 2,2 кг		4			
	ℓ = 2390; 2,12 кг			4		
	ℓ = 2270; 2,02 кг				4	
13	Хомут XM1	5	5			1.020.1-2с/83-КЖ
	XM2			5	5	
14	XM4	25	25	25	25	1.020.1-6 сп. 2-2
	Масса каркаса, кг	224,9	235,9	244,2	257,6	

Технические требования см. 1.020.1-6 сп. 2-2 – ТТ
Арматура класса AI и AIII по ГОСТ 5781-82*
Узлы см. серию 1.020.1-6 сп. 2-3.

Разраб.	Насибуллин		08.89
ГИП	Гильман		08.89
Гл. спец.	Горбацкий		08.89
Нач. отд.	Турсунбаева		08.89
Н. контр.	Ретенник		08.89

1.020.1-6 сп. 2-2 – КЖ

Каркас пространственный КП7-1 ... КП7-4

Стадия	Лист	Листов
Р		1

ТашЗНИИЭП

Выл. 2-2
Т.К. 1.020.1-6 сп
Инв. № подл. | Подпись и дата | Взам. инв. №

Копир. Цапко Формат А3

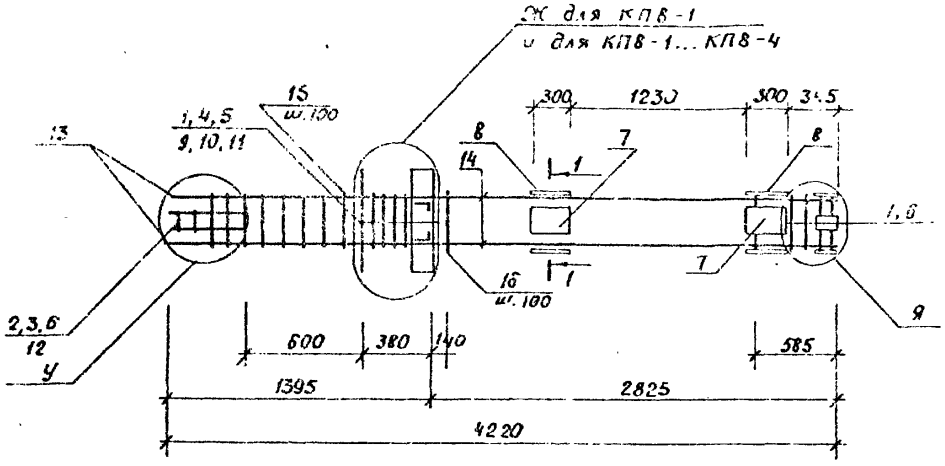

1–1

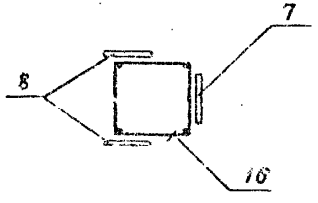

Поз	Наименование	Кол. на КП8 -1	-2	-3	-4	Обозначение документа
1	Сетка С1	8	8	8	8	1.020.1-2с/83-4
2	С2	3	3	3	3	
3	С9	2	2	2	2	
4	Изделие закладное МН3	1	1	1	1	
5	МН8	1	1	1	1	
6	МН13	5	5	5	5	
7	МН15	2	2	2	2	
8	МН25	2	2	2	2	1.020.1-6сп.2-2
9	ф 36 AIII ℓ=720; 5,75 кг	2	2	2	2	без черт.
10	10 AI ℓ=380; 0,23 кг	2	2	2	2	
11	12 AI ℓ=130; 0,11 кг	6	8	8	8	
12	8 AI ℓ=500; 0,20 кг	2	2	2	2	
13	20 AIII ℓ=1580; 3,90 кг	4				
	25 AIII ℓ=1730; 6,64 кг		4			
	28 AIII ℓ=1820; 8,79 кг			4		
	32 AIII ℓ=1940; 12,24 кг				4	
14	12 AIII ℓ=2630; 2,33 кг	4				
	ℓ=2480; 2,2 кг		4			
	ℓ=2390; 2,12 кг			4		
	ℓ=2270; 2,02 кг				4	
15	Хомут XM1	5	5			1.020.1-2с/83-4
	XM2			5	5	
	XM4	25	25	25	25	1.020.1-6сп.2-2
	Масса каркаса, кг	211,09	222,37	230,67	244,03	

Технические требования см. 1.020.1-6сп.2-2-ТТ
Арматура класса AI и AIII по ГОСТ 5781-82*
Узлы см. серию 1.020.1-6сп.2-3

Разраб.	Насибуллин		08.89
ГИП	Гильман		08.89
Гл.спец.	Гербацкий		08.89
Нач.отд.	Турсунбаев		08.89
Н.контр.	Ременник		08.89

1.020.1-6сп.2-2-К10

Каркас пространственный КП8-1... КП8-4

Стадия	Лист	Листов
Р		1

ТашЗНИИЭП

Копир. Цапко Формат А3

Вып. 2-2
Т.К. 1.020.1-6сп
Инв.№подл. | Подпись и дата | Взам.инв.№

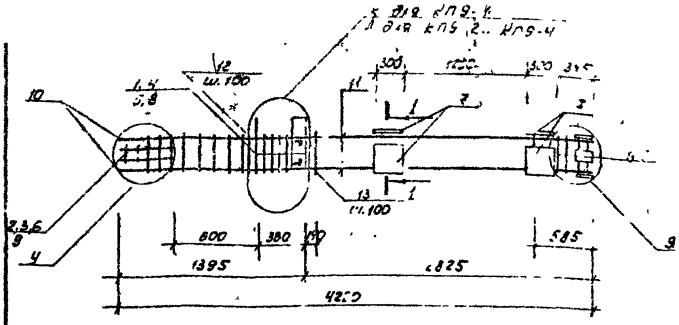

1 - 1

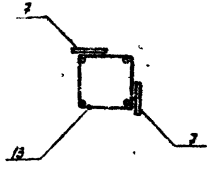

Поз.	Наименование	Кол. на [illegible]				Обозначение документа
		-1	-2	-3	-4	
1	Сетка С1	8	8	8	8	1.020.1-2 [illegible]
2	С2	3	3	3	3	
3	С9	2	2	2	2	
4	Изделие закладное МН5	1	1	1	1	
5	МН8	2	2	2	2	
6	МН13	5	5	5	5	
7	МН14	4	4	4	4	
8	Ф12 А I ℓ=130; 0,11 кг	6	6	8	6	без чертежа
9	8 А I ℓ=500, 0,20 кг	2	2	2	2	
10	20 А II ℓ=1980; 2,90 кг	4				
	25 А III ℓ=1740, 6,5 кг		4			
	28 А III ℓ=1220; 3,79 кг			4		
	32 А III ℓ=1540; 12,25 кг				4	
11	12 А III ℓ=2680; 2,35 кг	4				
	ℓ=2480; 2,2 кг		4			
	ℓ=3390; 2,12 кг			4		
	ℓ=2270; 2,02 кг				4	
12	Хомут ХМ1	5	5			1.020.1-2 [illegible] 214
	ХМ2			[illegible]	5	
13	ХМ4	25	25	25	25	1.020.1-6 сп. 2-2
	Масса каркаса, кг	194,21	205,49	218,79	227,15	

Технические требования см. 1.020.1-6 сп.2-2-тт

Арматура класса АI и АIII по ГОСТ 5781-82*

Узлы см серию 1.020.1-6 сп. 2-3

Разработ.	Насибулина	[illegible]	08.89	1.020.1-6 сп.2-2-К11
ГИП	Гильман	[illegible]	08.89	Каркас пространственный КП9-1 ... КП9-4
Гл. спец.	Горбацкий	[illegible]	08.89	Стадия: Р; Лист; Листов: 1
Нач. отд.	Туркин Саев	[illegible]	08.89	Таш ЗНИИЭП
Н. контр.	Ременник	[illegible]	08.89	

Инв. № подл. | Подп. и дата | Взам. инв. №

Т.К. 1.020.1-6сп

Вып. 2-2

копировала Томашевич

формат А3

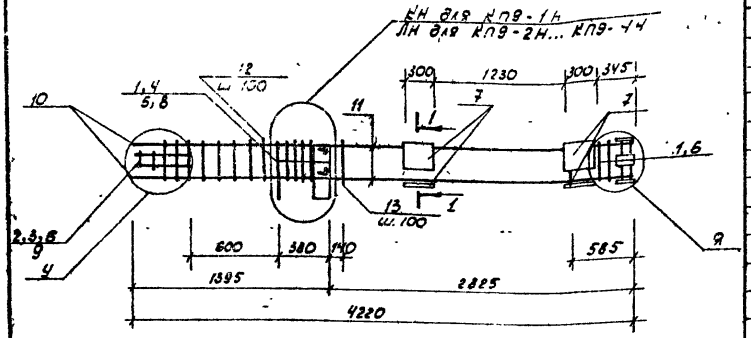

1-1

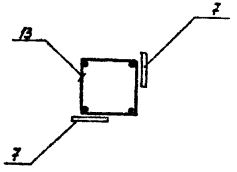

Поз	Наименование	Кол на КП 9- 1Н	-2Н	-3Н	-4Н	Обозначение документа
1	Сетка С1	8	8	8	8	1.020.1-2 0/89 2.14
2	С2	3	3	3	3	
3	С3	2	2	2	2	
4	Изделие закладное МН5Н	1	1	1	1	
5	МН8	2	2	2	2	
6	МН13	5	5	5	5	
7	МН17	4	4	4	4	
8	ф 12 АI ℓ=130; 0,11 кг	6	8	8	8	без чертежа
9	8 АI ℓ=500; 0,20 кг	2	2	2	2	
10	20 АIII ℓ=1580; 3,90 кг	4				
	25 АIII ℓ=1730; 6,64 кг		4			
	28 АIII ℓ=1820, 8,79 кг			4		
	32 АIII ℓ=1940; 12,24 кг				4	
11	12 АIII ℓ=2630; 2,33 кг	4				
	ℓ=2480; 2,2 кг		4			
	ℓ=2390; 2,12 кг			4		
	ℓ=2270, 2,02 кг				4	
12	хомут ХМ1	5	5			1.020.1-2 0/89 2-14
	ХМ2			5	5	
13	ХМ4	25	25	25	25	1.020.1-6сп 2-2
	Масса каркаса, кг	194,21	205,49	213,79	227,15	

Технические требования см. 1.020.1-6сп 2-2-ТТ
Арматура класса АI и АIII по ГОСТ 5781-82*
Узлы см. серию 1.020 1 - 6 сп.2-3

				1.020.1-6сп.2-2-К12
Разраб	Насибулина		08.89	Каркас пространственный КП9-1Н... КП9-4Н
ГИП	Гильман		08.89	
Гл.спец	Горбацкий		08.89	
Нач.отд	Турсунбаев		08.89	
Н.контр	Ременник		08.89	

Стадия	Лист	Листов
Р		1

Таш ЗНИИЭП

Инв.№ подл. | Подп. и дата | Взам.инв.№

Т.К. 1.020.1-6сп

Вып. 2-2

копировала Томашевич

формат А3

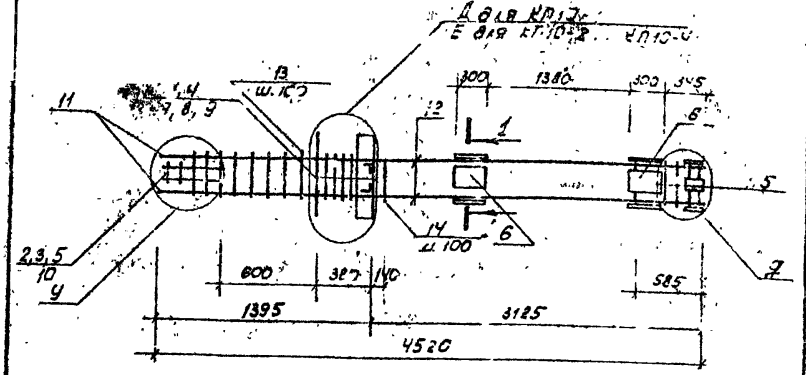

1 - 1

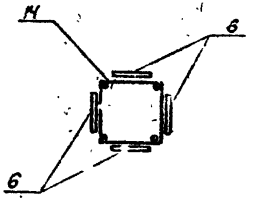

Поз.	Наименование	Кол. на КП10-1				Обозначение документа
		-1	-2	-3	-4	
1	Сетка С1	8	8	2	8	1.020.1-2 сп/89 2-14
2	С2	3	3	3	3	
3	С9	2	2	2	2	
4	Изделие закладное МН2	1	1	1	1	
5	МН13	5	5	5	5	
6	МН24	4	4	4	4	1.020.1-6 сп.2-2
7	Ф36 АIII l=720; 5,75 кг	4	4	4	4	без чертежа
8	10 АI l=380; 0,23 кг	4	4	4	4	
9	12 АI l=130, 0,11 кг	8	8	8	8	
10	8 АI l=500; 0,20 кг	2	2	2	2	
11	20 АIII l=1580; 3,30 кг	4				
	25 АIII l=1730; 6,54 кг		4			
	28 АIII l=1820; 8,79 кг			4		
	32 АIII l=1940; 12,24 кг				4	
12	12 АIII l=2930; 2,6 кг	4				
	l=2780; 2,47 кг		4			
	l=2690; 2,39 кг			4		
	l=2570; 2,28 кг				4	
13	Хомут ХМ1	5	5			1.020.1-2 сп/89 2-14
	ХМ2			5	5	
14	ХМ4	28	28	28	28	1.020.1-6 сп.2-2
	Масса каркаса, кг	227,15	237,29	246,57	259,93	

Технические требования см. 1.020.1-6 сп.2-2-ТТ
Арматура класса АI и АIII по ГОСТ 5781-82*
Узлы см. серию 1.020-1-6 сп.2-3.

				1.020.1-6 сп.2-2-К13			
Разраб.	Насибулин		08.89	Каркас пространственный КП10-1...КП10-4	Стадия	Лист	Листов
ГИП	Гильман		08.89		Р		1
Гл.спец.	Горбацкий		08.89		Ташзнииэп		
Нач.отд.	Турсунбаева		08.89				
Н.контр.	Ременник		08.89				

Инв.№ подл. | Подп. и дата | Взам.инв.№

Т.К. 1.020.1-6 сп

Вып. 2-2

копировала Тоношевич

формат А3

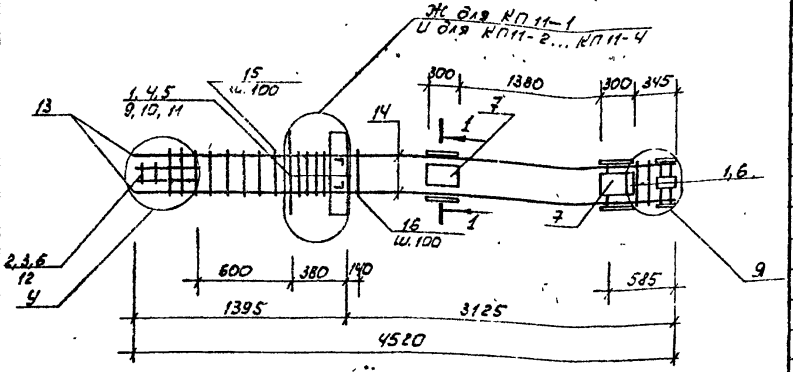

1-1

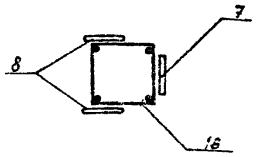

Поз	Наименование	Кол на КП11- -1	-2	-3	-4	Обозначение документа
1	Сетка С1	8		8	8	1.020.1-2с/89 2-14
2	С2	3	3	3	3	
3	С9	2	2	2	2	
4	Изделие закладное МН3	1	1	1	1	
5	МН8	1	1	1	1	
6	МН13	5	5	5	5	
7	МН15	2	2	2	2	
8	МН25	2	2	2	2	1.020.1-6сп. 2-2
9	ф36 А III ℓ=720; 5,75 кг	2	2	2	2	без чертежа
10	10 А I ℓ=380; 0,23 кг	2	2	2	2	
11	12 А I ℓ=130; 0,11 кг	6	8	8	8	
12	8 А I ℓ=500; 0,20 кг	2	2	2	2	
13	20 А III ℓ=1580; 3,90 кг	4				
	25 А III ℓ=1730; 6,64 кг		4			
	28 А III ℓ=1820; 8,79 кг			4		
	32 А III ℓ=1940; 12,24 кг				4	
14	12 А III ℓ=2930; 2,6 кг	4				
	ℓ=2780; 2,47 кг		4			
	ℓ=2690; 2,39 кг			4		
	ℓ=2570; 2,28 кг				4	
15	Хомут ХМ1	5	5			1.020.1-2с/89 2-14
	ХМ2			5	5	
16	ХМ4	28	28	28	28	1.020.1-6сп. 2-2
	Масса каркаса, кг	213,37	224,73	333,01	246,37	

Технические требования см. 1.020.1-6сп.2-2-ГТ
Арматура класса А I и А III по ГОСТ 5781-82*
Узлы см. серию 1.020.1-6сп. 2-3.

				1.020.1-6сп. 2-2-К14			
Разраб.	Насибулина		08.89	Каркас пространственный КП11-1...КП11-4	Стадия	Лист	Листов
ГИП	Гильман		08.89		Р		1
Гл.спец	Горбацкий		08.89		ТашЗНИИЭП		
Нач.отд.	Тургунбаев		08.89				
Н.контр	Ременник		08.89				

Инв.№ подл. | Подп.и дата | Взам.инв.№ | Г.К. 1.020.1-6сп | Вып. 2-2

копировала Томашевич

формат А3

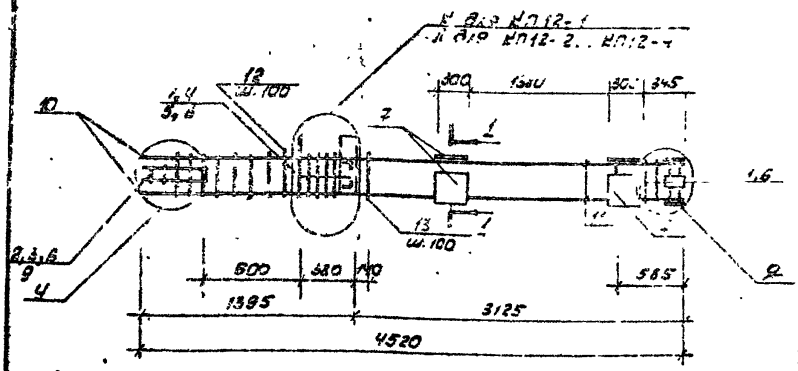

1-1

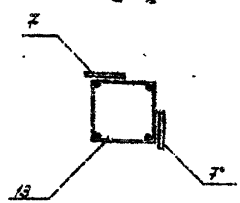

Поз.	Наименование	Кол. на КП12-1	2	3	4	Обозначение до уклона
1	Сетка С1	2	8	3	6	1.020.1-6сп/89 2-14
2	С2	3	3	3	3	
3	С3	2	2	2	2	
4	Изделие закладное МН-5	1	1	1	1	
5	МН-2	2	2	2	2	
6	МН-10	5	5	5	5	
7	МН-3	4	4	4	4	
8	Ф12АI ℓ=130, 0,[illegible] кг	6	6	6	6	без чертежа
9	8АI ℓ=500; 0,20 кг	2	2	2	2	
10	20АIII ℓ=1580, 3,90 кг	4				
	25АIII ℓ=1730; 5,64 кг		4			
	28АIII ℓ=1820; 8,[illegible] кг			4		
	32АIII ℓ=1540; 12,24 кг				4	
11	12АIII ℓ=2930; 2,6 кг	4				
	ℓ=2780; 2,47 кг		4			
	ℓ=2690; 2,39 кг			4		
	ℓ=2570; 2,28 кг				4	
12	Хомут ХМ1	5	5			1.020.1-2сп/89 2-11
	ХМ2			5	5	
13	ХМ4	28	28	28	28	1.020.1-6сп.2-2
	Масса каркаса, кг	196,[illegible]	207,85	216,13	229,49	

Технические требования см. 1.020.1-6сп 2-2-ТТ

Арматура класса АI и АIII см. ГОСТ 5781-82*

Узлы см. серию 1.020.1-6сп.2-3

Разраб.	Насибулина	[signature]	08.89	1.020.1-6сп.2-2-К15
ГИП	Гильман	[signature]	08.89	Каркас пространственный КП12-1...КП12-4.
Гл.спец.	Горбацкий	[signature]	08.89	
Нач.отд.	Турсунбаева	[signature]	08.89	
Н.контр.	Ременник	[signature]	08.89	

Стадия	Лист	Листов
Р		1

Таш ЗНИИЭП

Инв. № подл. | Подп. и дата | Взам. инв. №

копировала Томашевич

формат А3

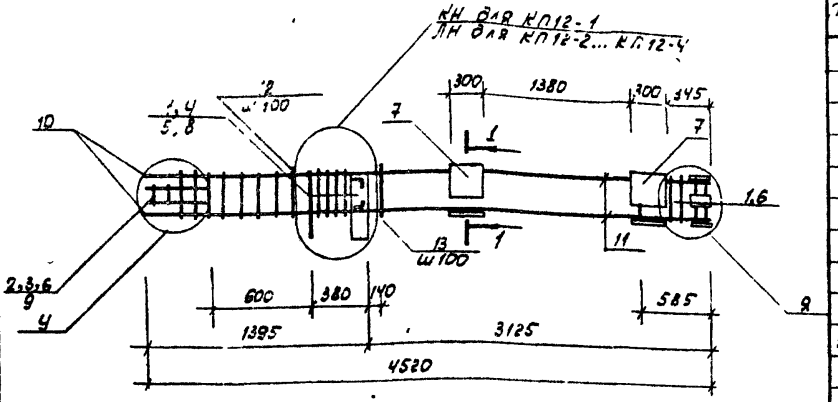

1-1

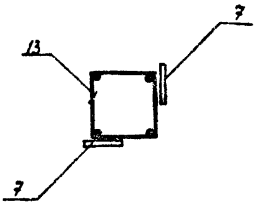

Поз.	Наименование	Кол. на КП12- -1Н	-2Н	-3Н	-4Н	Обозначение документа
1	Сетка С1	8	8	8	8	
2	С2	3	3	3	3	
3	С9	2	2	2	2	
4	Изделие закладное МН5Н	1	1	1	1	
5	МН8	2	2	2	2	
6	МН13	5	5	5	5	
7	МН17	4	4	4	4	
8	ф12 AI ℓ=130; 0,11 кг	6	8	8	8	без черт
9	ф8 AI ℓ=500; 0,20 кг	2	2	2	2	
10	ф20 AIII ℓ=1580; 3,90 кг	4				
	ф25 AIII ℓ=1730; 6,64 кг		4			
	ф28 AIII ℓ=1820; 8,79 кг			4		
	ф32 AIII ℓ=1940; 12,24 кг				4	
11	ф12 AIII ℓ=2930; 2,6 кг	4				
	ℓ=2780; 2,47 кг		4			
	ℓ=2690; 2,39 кг			4		
	ℓ=2570; 2,28 кг				4	
12	Хомут хм1	5	5			1.020.1-2сп/88 2-44
	хм2			5	5	
13	хм4	28	28	28	28	1.020.1-6сп. 2-2
	Масса каркаса, кг	196,49	207,85	246,13	229,49	

Технические требования см 1.020.1-6сп.2-2-ТТ

Арматура класса AI и AIII по ГОСТ 5781-82*

Узлы см серию 1.020.1-6сп.2-3

Разраб.	Носибулина		07.89
ГИП	Гильман		07.89
Гл.спец.	Горбацкий		07.89
Нач.отд.	Арсунбаева		07.89
Н. контр.	Ременчик		07.89

1.020.1-6сп.2-2-КП8

Каркас пространственный КП12-1Н... КП12-4Н

Стадия	Лист	Листов
Р		7

ТашЗНИИЭП

Инв. № подл. | Подпись и дата | Взам. инв. №

копировала Тонашевич

Формат А4

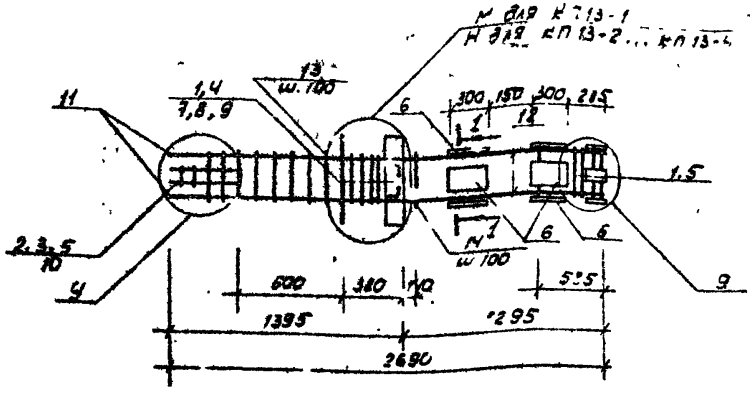

1-1

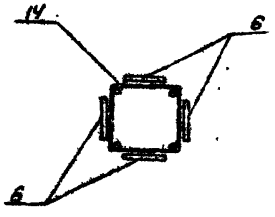

№з	Наименование	Кол. на КП13- -1	-2	-3	-4	Обозначение документа
1	Сетка С1	8	8	8	8	1020.1-2 вып.2-14
2	С2	3	3	3	3	
3	С3	2	2	2	2	
4	Изделие закладное МН2	1	1	1	1	
5	МН13	5	5	5	5	
6	МН4	4	4	4	4	1020.1-6сп 2-2
7	Ф36 AIII ℓ=720; 5,75 кг	6	6	6	6	без черт.
8	10 AI ℓ=380; 0,23 кг	4	4	4	4	
9	12 AI ℓ=130; 0,11 кг	8	8	8	8	
10	8 AI ℓ=500; 0,20 кг	2	2	2	2	
11	20 AIII ℓ=1530; 3,90 кг	4				
	25 AIII ℓ=1730; 6,64 кг		4			
	28 AIII ℓ=1920; 8,79 кг			4		
	32 AIII ℓ=1940; 12,24 кг				4	
12	12 AIII ℓ=1400; 0,98 кг	4				
	ℓ=950; 0,84 кг		4			
	ℓ=860; 0,76 кг			4		
	ℓ=740; 0,66 кг				4	
13	Хомут ХМ1	5	5			1.020.1-2 вып.2-14
	ХМ2			5	5	
14	ХМ4	10	10	10	10	1.020.1-6сп 2-2
	Масса каркаса, кг	220,07	237,77	241,85	259,41	

Технические требования см. 1020.1-6сп.2-2-ТТ

Арматура класса AI и AIII по ГОСТ 5781-82*

Узлы см. серию 1020.1-6сп.2-3

Разраб.	Насибуллин		08.89
ГИП	Гильчан		08.89
Гл. спец.	Горбатый		08.89
Нач. отд.	Гурьянова		08.89
Н. контр.	Ременник		08.89

1020.1-6сп. 2-2-КП7

Каркас пространственный КП13-1... КП13-4

Стадия	Лист	Листов
Р		1

ТашЗНИИЭП

Инв. № подл. | Подп. и дата | Взам. инв. №

Т.К. 1.020.1-6 вып

Взам. 2-2

Копировала Томашевич

Формат А3

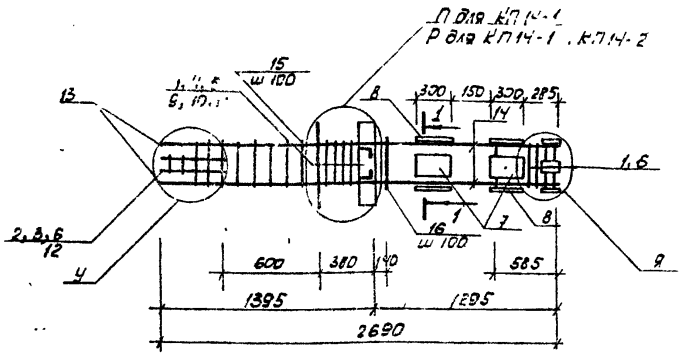

1 - 1

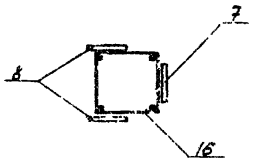

Технические требования см. 1.020.1-6 сп2-2-7 Т.
Арматура класса AI и AIII по ГОСТ 5781-82*
Узлы см. серию 1.020.1-6 сп. 2-3.

Поз	Наименование	Колонна КП14- -1	-2	-3	-4	Обозначение документа
1	Сетка С1	8	8	8	8	1.020.1-2с/89 2-14
2	С2	3	3	3	3	
3	С9	2	2	2	2	
4	Изделие закладное МН3	1	1	1	1	
5	МН8	1	1	1	1	
6	МН13	5	5	5	5	
7	МН15	2	2	2	2	
8	МН25	2	2	2	2	1.020.1-6 сп. 2-2
9	Ф36 AIII ℓ=720; 5,75 кг	4	4	4	4	без чертежа
10	10 AI ℓ=380; 0,23 кг	2	2	2	2	
11	12 AI ℓ=130; 0,11 кг	8	8	8	8	
12	8 AI ℓ=500; 0,20 кг	2	2	2	2	
13	20 AIII ℓ=1580; 3,90 кг	4				
	25 AIII ℓ=1730; 6,64 кг		4			
	28 AIII ℓ=1820; 8,79 кг			4		
	32 AIII ℓ=1940; 12,24 кг				4	
14	12 AIII ℓ=1100; 0,98 кг	4				
	ℓ=950; 0,84 кг		4			
	ℓ=860; 0,76 кг			4		
	ℓ=750; 0,66 кг				4	
15	Хомут ХМ1	5	5			1.020.1-2с/89 2-14
	ХМ2			5	5	
16	ХМ4	10	10	10	10	1.020.1-6 сп. 2-2
	Масса каркаса, кг	208,29	219,21	227,19	240,85	

Разраб.	Насибулина		08.89	1.020.1-6 сп. 2-2-К18
ГИП	Гильман		08.89	Каркас пространственный КП14-1... КП14-4
Гл. спец.	Трубацкий		08.89	Стадия Р; Лист; Листов 1
Нач. отд.	Турсунбаев		08.89	ТашЗНИИЭП
Н. контр.	Семенчук		08.89	

Инв. № подл. | Подп. и дата | Взам. инв. №

Т.К. 1.020.1-6 сп

Взам. 2.2

копировал Тонашевич

формат А3

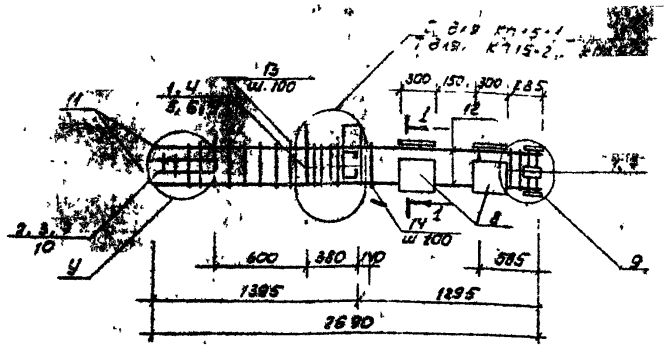

1 - 1

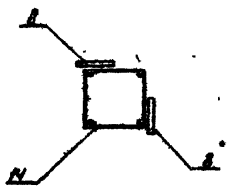

Поз.	Наименование	Кол. на КП15-1				Обозначение документа
		1	2	3	4	
1	Сетка С1	8	8	8	8	1.020.1-2 [illegible]
2	С2	3	3	3	3	
3	С9	2	2	2	2	
4	Изделие закладное МН5	1	1	1	1	
5	МН8	1	1	1	1	
6	МН10	1	1	1	1	
7	МН13	5	5	5	5	
8	МН17	4	4	4	4	
9	Ф12 АI l=130; 0,11 кг	6	8	8	8	без. черт
10	8 АI l=500, 0,20 кг	2	2	2	2	
11	20 АIII l=1580; 3,90 кг	4				
	25 АIII l=1730; 6,64 кг		4			
	28 АIII l=1820; 8,79 кг			4		
	32 АIII l=1940; 12,24 кг				4	
12	12 АIII l=1100; 0,98 кг	4				
	l=950; 0,84 кг		4			
	l=860; 0,76 кг			4		
	l=740, 0,66 кг				4	
13	Хомут ХМ1	5	5			1.020.1-20/89 8-14
	ХМ2			5	5	
14	ХМ4	10	10	10	10	1.020.1-6 сп. 2-2
	Масса каркаса, кг	188,71	199,63	207,91	221,27	

Технические требования см. 1.020.1-6 сп. 2-2-7т
Арматура класса АI и АIII по Гост 5781-82*
Узлы см. серию 1.020.1-6 сп. 2-3

Разраб.	Насибулина		08.89	1.020.1-6 сп. 2-2-К19
Гип.	Гильман		08.89	Каркас пространственный КП15-1... КП15-4
Л. спец.	Горбацкий		08.89	
Нач. отд.	Гурсунбаева		08.89	
Н. контр.	Ременник		08.89	

Стадия	Лист	Листов
Р		4

ТашЗНИИЭП

Т.К. 1.020.1-6 сп

Инв. № подл. | Подп. и дата | Взам. инв. №

Вып. 2-3

копировала Томашевич

формат А3

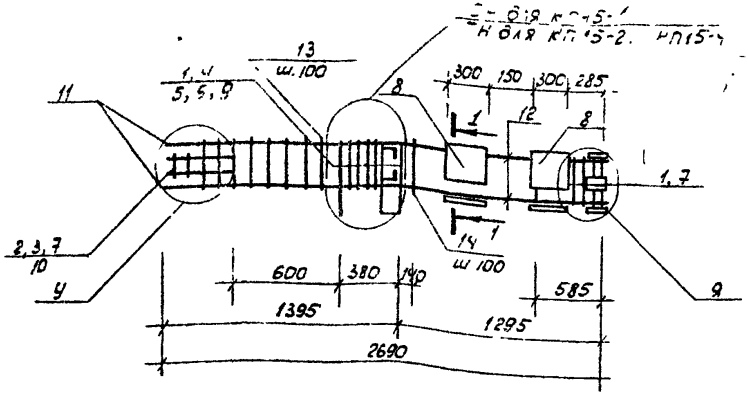

1 - 1

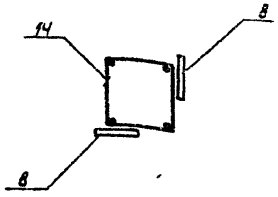

№	Наименование	Кол. на КП15-1Н	КП15-2Н	КП15-3Н	КП15-4Н	Обозначение документа
1	Сетка С1	6	6	8	8	1.020.1-2 89 вып.14
2	С2	3	3	3	3	
3	С9	2	2	2	2	
4	Изделие закладное МН5Н	1	1	1	1	
5	МН8	1	1	1	1	
6	МН10	1	1	1	1	
7	МН13	5	5	5	5	
8	МН17	4	4	4	4	
9	Ф12 AI ℓ=130; 0,11 кг	6	8	8	8	Без черт.
10	8 AI ℓ=500; 0,20 кг	2	2	2	2	
11	20 AIII ℓ=1580; 3,90 кг	4				
	25 AIII ℓ=1730; 6,64 кг		4			
	28 AIII ℓ=1820; 8,79 кг			4		
	32 AIII ℓ=1940; 12,24 кг				4	
12	12 AIII ℓ=1100; 0,98 кг	4				
	ℓ=950; 0,84 кг		4			
	ℓ=860; 0,76 кг			4		
	ℓ=740; 0,66 кг				4	
13	Хомут ХМ1	5	5			1.020.1-2 89 2-14
	ХМ2			5	5	
14	ХМ4	10	10	10	10	1.020.1-6 сп. 2-2
	Масса каркаса, кг	188,71	199,63	207,91	221,91	

Технические требования см. 1.020.1-6 сп.2-2-ТТ

Арматура класса AI и AIII по ГОСТ 5781-82*

Узлы см. серию 1.020.1-6 сп.2-3

Разраб.	Насибуллина		08.89
Пров.	Гильман		08.89
Гл. спец.	Горбацкий		08.89
Нач. отд.	Арсинбаева		08.89
Н. контр.	Ременник		08.89

1.020.1-6 сп.2-2 - К20

Каркас пространственный КП15-1Н... КП15-4Н

Стадия	Лист	Листов
Р		1

ТашЗНИИЭП

Копировала Тонашевич

Формат А4

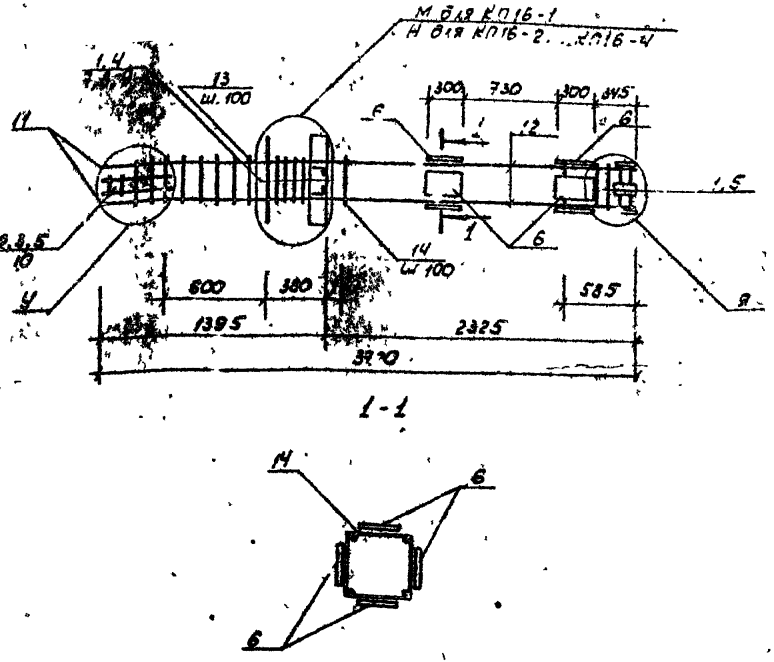

Поз	Наименование	Кол. на элемент				Обозначение документа
		-1	-2	-3	-4	
1	Сетка С-1	8	8	8	8	1.020.1-2 вып.2-ЧЧ
2	С2	3	3	3	3	
3	С9	2	2	2	2	
4	Изделие закладное МН2	1	1	1	1	
5	МН13	5	5	5	5	
6	МН24	4	4	4	4	1.020.1-6 сп.2-2
7	Ф36 AIII ℓ=720; 5,35 кг	6	6	6	6	без черт.
8	10 AI ℓ=380; 0,23 кг	4	4	4	4	
9	12 AI ℓ=130; 0,11 кг	8	8	8	8	
10	8 AI ℓ=500; 0,20 кг	2	2	2	2	
11	20 AIII ℓ=1580; 3,90 кг	4				
	25 AIII ℓ=1730; 6,64 кг		4			
	28 AIII ℓ=1820; 8,79 кг			4		
	32 AIII ℓ=1940; 12,24 кг				4	
12	12 AIII ℓ=1130; 1,39 кг	4				
	ℓ=1180; 1,76 кг		4			
	ℓ=1890; 1,68 кг			4		
	ℓ=1770; 1,57 кг				4	
13	Хомут ХН1	5	5			1.020.1-2 вып.2-ЧЧ
	ХН2			5	5	
14	ХН4	20	20	20	20	1.020.1-6 сп 2-2
	Масса каркаса, кг	230,85	241,85	230,13	263,19	

Технические требования см 1.020.1-6сп-2-2-ТТ

Арматура класса AI и AIII по ГОСТ 5781-82*

Узлы см. серию 1.020.1-6 сп 2-3

Разраб.	Насибуллин		08.89
ГИП	Гильман		08.89
Гл.спец.	Горбацкий		08.89
Нач.отд.	Чурсунбаев		08.89
Н.контр.	Семенник		08.89

1.020.1-6 сп. 2-2-К21

Каркас пространственный КП16-1...КП16-4

Стадия	Лист	Листов
Р		1

ТашЗНИИЭП

Вып. 2-2

Т.К. 1.020.1-6сп

Инв.№ подл. | Подп. и дата | Взам.инв.№

копировал Тимашевич

формат А3

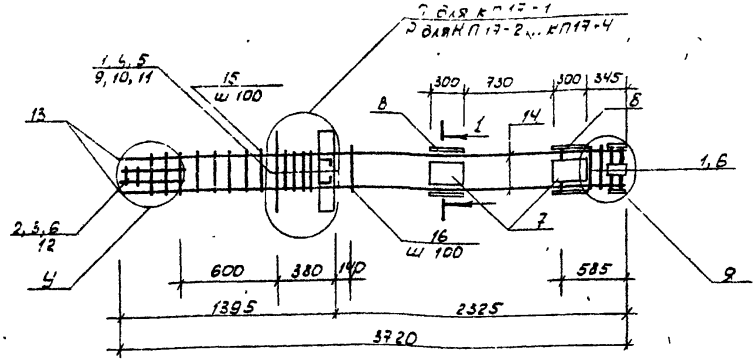

1 - 1

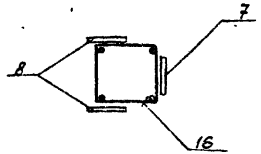

Поз	Наименование	Кол на КП17- -1	-2	-3	-4	Обозначение документа
1	Сетка С1	8	8	8	8	1020.1-2 0/89 2-14
2	С2	3	3	3	3	
3	С9	2	2	2	2	
4	Изделие закладное МН3	1	1	1	1	
5	МН8	1	1	1	1	
6	МН13	5	5	5	5	
7	МН15	2	2	2	2	
8	МН25	2	2	2	2	1.020.1-6сп 2-2
9	Ф36 АIII ℓ=720; 5,75 кг	4	4	4	4	без. черт.
10	10 АI ℓ=380; 0,23 кг	2	2	2	2	
11	12 АI ℓ=130; 0,11 кг	6	8	8	8	
12	8 АI ℓ=500; 0,20 кг	2	2	2	2	
13	20 АIII ℓ=1580; 3,90 кг	4				
	25 АIII ℓ=1730; 6,64 кг		4			
	28 АIII ℓ=1820; 8,79 кг			4		
	32 АIII ℓ=1940; 12,24 кг				4	
14	12 АIII ℓ=2130; 1,89 кг	4				
	ℓ=1980; 1,76 кг		4			
	ℓ=1890; 1,68 кг			4		
	ℓ=1770; 1,57 кг				4	
15	хомут ХМ1	5	5			1.020.1-2 3/89 2-14
	ХМ2			5	5	
16	ХМ4	20	20	20	20	1.020.1-6сп.2-2
	Масса каркаса, кг	217,03	228,29	236,57	249,93	

Технические требования см. 1-020 1-6сп.2-2-ТТ

Арматура класса АI и АIII по Гост 5781-82*

Узлы см серию 1.020.1-6сп. 2-3

				1.020.1-6сп. 2-2-К22			
Разраб	Насибулина		08.89	Каркас пространственный КП17-1... КП17-4	Стадия	Лист	Листов
Гип	Гильман		08.89		Р		1
Г. спец	Горбацкий		08.89				
Нач.отд	Турсунбаева		08.89		ТашЗНИИЭП		
Н. контр	Ременник		08.89				

копировала Томашевич

формат А3

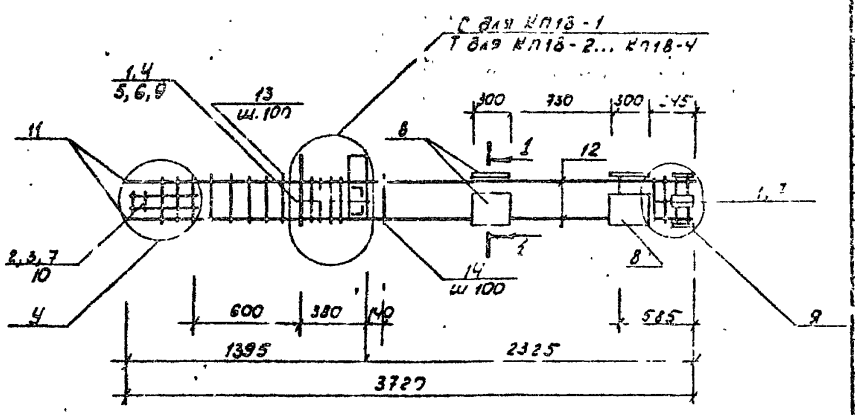

1-1

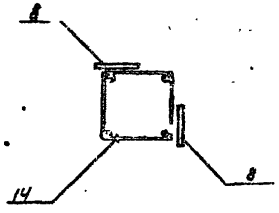

Поз.	Наименование	Кол. на КП18 -1	-2	-3	-4	Обозначение документа
1	Сетка С1	8	7	8	8	1.020.1-2 0/89 2-14
2	С2	3	3	3	3	
3	С9	2	2	2	2	
4	Изделие закладное МН5	1	1	1	1	
5	МН8	1	1	1	1	
6	МН10	1	1	1	1	
7	МН13	5	5	5	5	
8	МН17	4	4	4	4	
9	Ф12 АI ℓ=130; 0,11 кг	6	8	8	8	без черт
10	8 АI ℓ=500, 0,20 кг	2	2	2	2	
11	20 АIII ℓ=1580; 3,90 кг	4				
	25 АIII ℓ=1730; 6,64 кг		4			
	28 АIII ℓ=1820; 8,19 кг			4		
	32 АIII ℓ=1940; 12,24 кг				4	
12	12 АIII ℓ=2130; 1,89 кг	4				
	ℓ=1980; 1,76 кг		4			
	ℓ=1890; 1,68 кг			4		
	ℓ=1770; 1,57 кг				4	
13	Хомут ХМ 1	5	5			1.020.1-2 0/89 2-14
	ХМ 2			5	5	
14	ХМ 4	20	20	20	20	1.020.1-6сп. 2-2
	Масса каркаса, кг	197,45	209,71	216,99	230,35	

Технические требования см. 1.020.1-6сп.2-2-ТТ

Арматура класса АI и АIII по Гост 5781-82*

Узлы см. серию 1.020.1-6сп. 2-3

				1.020.1-6сп.2-2-К23			
Разраб.	Насибулина		08.89	Каркас пространственный КП18-1... КП18-4	Стадия	Лист	Листов
ГИП	Гильман		08.89		Р		1
Гл. спец.	Горбацкий		08.89		Ташзниииэп		
Нач. отд.	Турсунбаев		08.89				
Н. контр.	Ременник		08.89				

Т.К. 1.020.1-6сп · Вып. 2-2

Инв. № подл. | Подп. и дата | Взам. инв. №

копировала Томашевич

формат А3

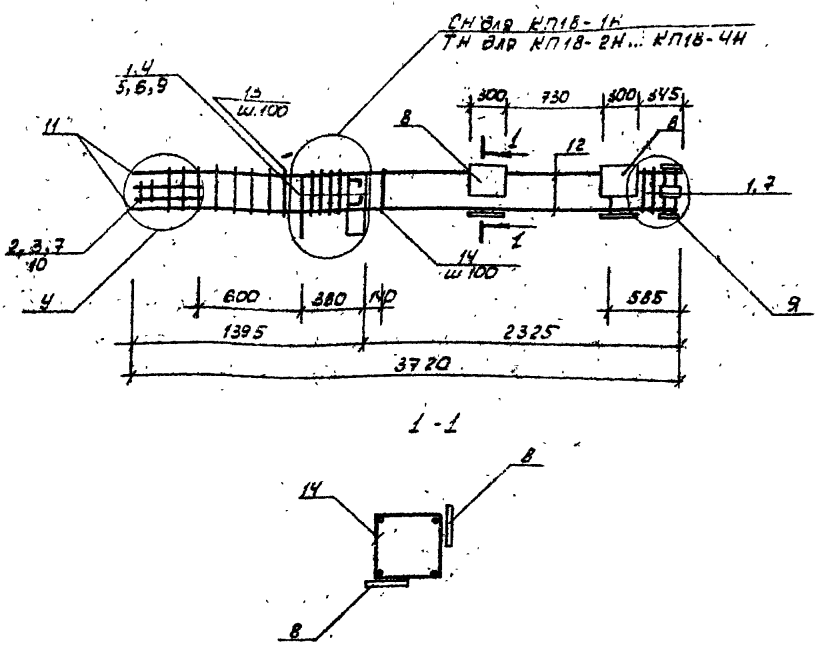

1-1

Поз.	Наименование	Кол. на КП18- 1Н	-2Н	-3Н	-4Н	Обозначение документа
1	Сетка С1	8	8	8	8	1.020.1-2с/89 2-14
2	С2	3	3	3	3	
3	С9	2	2	2	2	
4	Изделие закладное МН5Н	1	1	1	1	
5	МН8	1	1	1	1	
6	МН10	1	1	1	1	
7	МН13	5	5	5	5	
8	МН17	4	4	4	4	
9	Ф12 АI. ℓ=130; 0,11 кг	6	8	8	8	без черт.
10	8 АI ℓ=500; 0,20 кг	2	2	2	2	
11	20 А III ℓ=1580; 3,90 кг	4				
	25 А III ℓ=1930; 6,64 кг		4			
	28 А III ℓ=1820; 8,79 кг			4		
	32 А III ℓ=1940; 12,24 кг				4	
12	12 А III ℓ=2130; 1,89 кг	4				
	ℓ=1980; 1,76 кг		4			
	ℓ=1830; 1,68 кг			4		
	ℓ=1770; 1,57 кг				4	
13	Хомут ХН1	5	5			1.020.1-2с/89 2-14
	ХН2			5	5	
14	ХН4	20	20	20	20	1.020.1-6сп. 2-2
	Масса каркаса, кг	197,45	208,71	216,99	230,35	

Технические требования см. 1.020.1-6сп.2-2-ТТ.
Арматура класса АI и А III по ГОСТ 5781-82*
Узлы см. серию 1.020.1-6сп. 2-3

				1.020.1-6сп. 2-2-К24	
Разраб.	Насибуллина		08.89	Каркас пространственный КП18-1Н ... КП18-4Н	Стадия: Р; Лист; Листов: 1
ГИП	Гильман		08.89		
Гл. спец.	Горбацкий		08.89		
Нач. отд.	Тургинбаева		08.89		ТашЗНИИЭП
Н. контр.	Семенник		08.89		

Копировало Томашевич

Формат А3

Инв. № подл. | Подп. и дата | Взам. инв. №

Изм. 4-4

1.К. 1.020.1-6сп.

Вып. 2-2

Т.К. 1.020.1-6сп

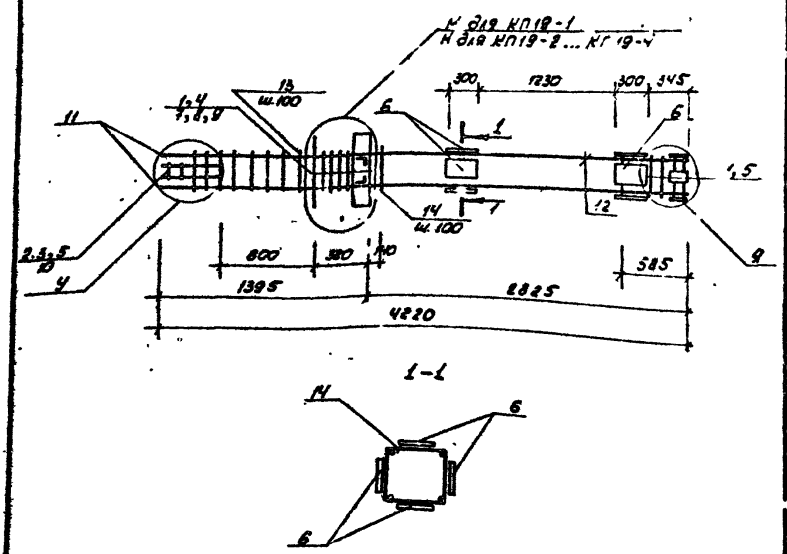

Поз.	Наименование	Кол. на КП-1	КП-2	КП-3	КП-4	Обозначение документа
1	Сетка С1	8	8	8	8	1.020.1-2с/89 2-14
2	С2	3	3	3	3	
3	С9	2	2	2	2	
4	Изделия закладные МН2	1	1	1	1	
5	МН13	5	5	5	5	
6	МН24	4	4	4	4	1.020.1-6сп 2-2
7	ф36 AIII ℓ=720; 5,75 кг	6	6	6	6	без черт.
8	10 AI ℓ=380; 0,23 кг	4	4	4	4	
9	12 AI ℓ=130; 0,11 кг	8	8	8	8	
10	8 AI ℓ=500; 0,20 кг	2	2	2	2	
11	20 AIII ℓ=1580; 3,90 кг	4				
	25 AIII ℓ=1730; 6,64 кг		4			
	28 AIII ℓ=1820; 8,79 кг			4		
	32 AIII ℓ=1940; 12,24 кг				4	
12	12 AIII ℓ=2630; 2,33 кг	4				
	ℓ=2480; 2,2 кг		4			
	ℓ=2390; 2,12 кг			4		
	ℓ=2270; 2,02 кг				4	
13	Хомут ХН1	5	5			1.020.1-2с/89 2-14
	ХН2			5	5	
14	Х1'4	25	25	25	25	1.020.1 6сп. 2-2
	Масса каркаса, кг	236,35	246,45	255,73	269,09	

Технические требования см 1.020.1-6сп.2-2-ТТ

Арматура класса AI и AIII по ГОСТ 5781-82*

Узлы см. серию 1.020.1-6сп. 2-3

Разраб.	Насибуллин		08.89
ГИП	Гильман		08.89
Н.спец.	Горбацкий		08.89
Нач.отд.	Турсунбаев		08.89
Н.контр.	Временник		08.89

1.020.1-6сп.2-2-К25

Каркас пространственный КП19-1... КП19-4

Стадия	Лист	Листов
Р		1

Ташзнииэп

Копировал Тонашевич

Формат А3

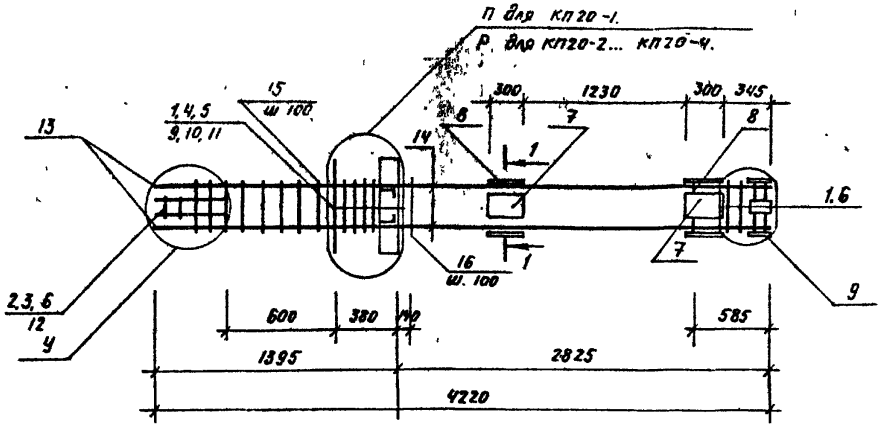

1-1

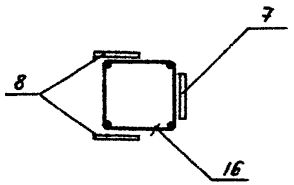

Поз	Наименование	Кол на КП20- -1	-2	-3	-4		Обозначение документа
1	Сетка С1	8	8	8	8		1.020.1-2С/89 2-14
2	С2	3	3	3	3		
3	С9	2	2	2	2		
4	Изделие закладное МН3	1	1	1	1		
5	МН8	1	1	1	1		
6	МН13	5	5	5	5		
7	МН15	2	2	2	2		
8	МН25	2	2	2	2		1.020.1-6 сп. 2-2.
9	ф36 А III. ℓ = 720; 5,75 кг	4	4	4	4		без черт.
10	10 АI ℓ = 380; 0,23 кг	2	2	2	2		
11	12 АI ℓ = 130; 0,11 кг	6	8	8	8		
12	8 АI ℓ = 500; 0,20 кг	2	2	2	2		
13	20 АIII ℓ = 1580; 3,90 кг	4					
	25 АIII ℓ = 1730; 6,64 кг		4				
	28 АIII ℓ = 1820; 8,79 кг			4			
	32 АIII ℓ = 1940; 12,24 кг				4		
14	12 АIII ℓ = 2630; 2,83 кг	4					
	ℓ = 2480; 2,20 кг		4				
	ℓ = 2390; 2,12 кг			4			
	ℓ = 2270; 2,02 кг.				4		
15	ХМ1	5	5				1.020.1-2С/89 2-14
	ХМ2			5	5		
16	ХМ4	25	25	25	25		1.020.1-6 сп. 2-2.
	Масса каркаса, кг	222,59	233,87	242,17	255,53		

Технические требования см. 1.020.1-6СП.2-ТТ.

Арматура класса АI и АIII по ГОСТ 5781-82 *

Узлы см. серию 1.020.1-6СП.2-3.

Разраб	Насибулина		08.89
ГИП	Гильман		08.89
Гл. спец	Горбацкий		08.89
Нач отд	Турсунбаева		08.89
Н. контр	Ременник.		08.89

1.020.1-6СП.2-2-К26.

Каркас пространственный. КП.20-1... КП20-4.

Стадия	Лист.	Листов
Р		1

ТАШ ЗНИИЭП

Т.К. 1.020.1-6сп

Инв. № подл. | Подпись и дата | Взам. инв.

Копировала /Панинина/ Формат А1

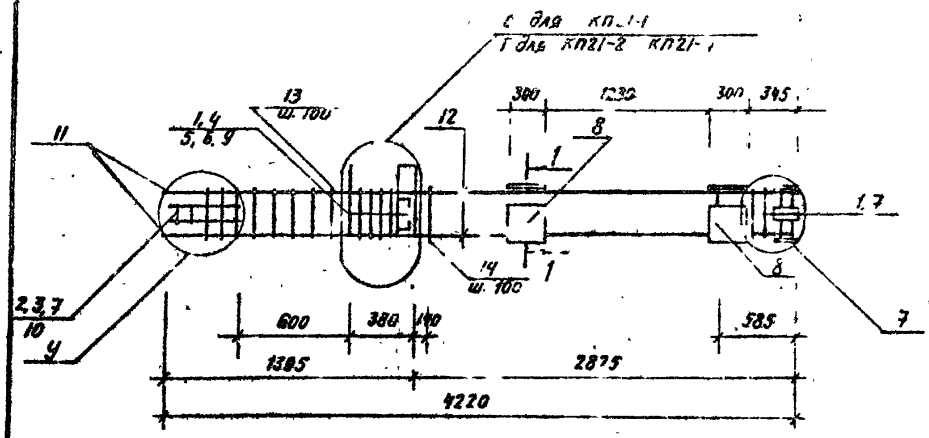

1-1

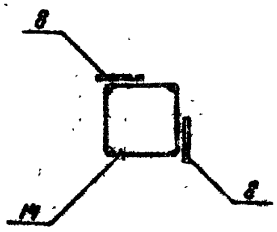

Поз.	Наименование	Кол. на КПП-1				Обозначение документов
		-1	-2	-3	-4	
1	Сетка С1	8	8	8	8	1.020.1-2С/89 2-14
2	С2	3	3	3	3	
3	С9	2	2	2	2	
4	Изделие закладное МН5	1	1	1	1	
5	МН8	1	1	1	1	
6	МН10	1	1	1	1	
7	МН13	5	5	5	5	
8	МН17	4	4	4	4	
9	ф-12АI ℓ=130; 0,11 кг	6	8	8	8	Без черт.
10	8АI ℓ=500; 0,20 кг	2	2	2	2	
11	10АIII ℓ=1580; 3,90 кг	4				
	25АIII ℓ=1730; 6,64 кг		4			
	28АIII ℓ=1820; 8,79 кг			4		
	32АIII ℓ=1940; 12,24 кг				4	
12	12АIII ℓ=2630; 2,33 кг	4				
	ℓ=2480; 2,20 кг		4			
	ℓ=2390; 2,12 кг			4		
	ℓ=2270; 2,02 кг				4	
13	Хомут ХМ1	5	5			1.020.1-2С/89 2-1 4
	ХМ2			5	5	
14	ХМ4	25	25	25	25	1.020.1-6СП 2-2.
	Масса каркаса, кг	203,01	214,29	222,59	231,35	

Технические требования см. 1.020.1-6СП.2-2-ТТ.

Арматура класса АI и АIII по ГОСТ 5781-82 *.

Узлы см. серию 1.020.1-6СП.2-3.

Разраб.	Насибулина		08.89
ГИП	Гильман		08.89
Гл. спец.	Горбацкий		08.89
Нач. отд.	Турсунбаева		08.89
Н. контр.	Ременник		08.89

1.020.1-6СП.2-2-К27.

Каркас пространственный. КП21-1 ... КП21-4.

Стадия	Лист	Листов
Р		1

ТАШЗНИИЭП

Т.К. 1.020.1-6сп · Вып. 2-2

Инв. № подл. | Подпись и дата | Взам. инв.

Копировала / Панишина / Формат А3.

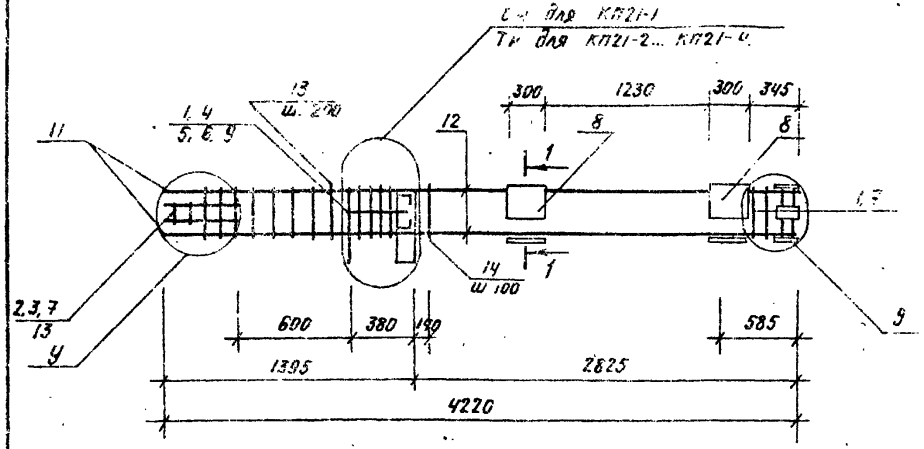

1 - 1

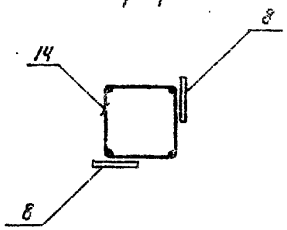

Поз.	Наименование	Кол. на КП21- 1Н	2Н	3Н	4Н		Обозначение документа
1	Сетка С1	8	8	8	8		1.020.1-2 с/89 2-14
2	С2	3	3	3	3		
3	С3	2	2	2	2		
4	Изделие закладное МН5Н	1	1	1	1		
5	МН8	1	1	1	1		
6	МН10	1	1	1	1		
7	МН13	5	5	5	5		
8	МН17	4	4	4	4		
9	ф12 АI. ℓ=130; 0,11 кг	6	8	8	8		без. черт.
10	8 АI ℓ=500; 0,20 кг	2	2	2	2		
11	20 АIII ℓ=1580; 3,90 кг	4					
	25 АIII ℓ=1730; 6,64 кг		4				
	28 АIII ℓ=1820; 8,79 кг			4			
	32 АIII ℓ=1940; 12,24 кг				4		
12	12 АIII ℓ=2630; 2,33 кг	4					
	ℓ=2480; 2,20 кг		4				
	ℓ=2390; 2,12 кг			4			
	ℓ=2270; 2,02 кг				4		
13	Хомут ХМ1	5	5				1.020.1-2 с/89 2-14
	ХМ2			5	5		
14	ХМ4	25	25	25	25		1.020.1-6 сп. 2-2.
	Масса каркаса, кг	203,01	214,29	222,59	235,95		

Технические требования см. 1.020.1-6 сп. 2-2-ТТ.
Арматура класса АI и АIII по ГОСТ 5781-82*.
Узлы см. серию 1.020.1-6 сп. 2-3.

Разраб.	Насибулина		08.89
ГИП	Гильман		08.89
Гл. спец.	Горбацкий		08.89
Нач. отд.	Турсунбаева		08.89
Н. контр.	Ременник		08.89

1.020.1-6 сп. 2-2-К28.

Каркас пространственный. КП21-1Н ... КП21-4Н.

Стадия	Лист	Листов
Р		

ТАШЗНИИЭП

Т.К. 1.020.1-6 сп

Инв. № подл. | Подпись и дата | Взам. инв. №

Копировала /Панкина/ Формат А3

Выл. 2-2

Т.К. 1.020.1-6сп

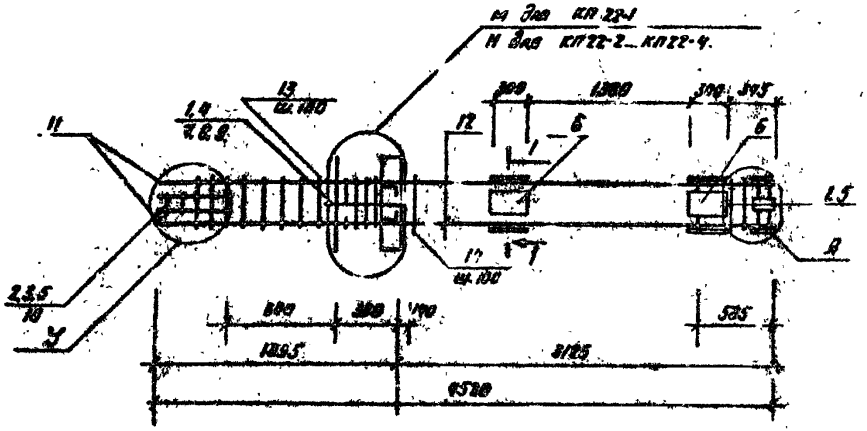

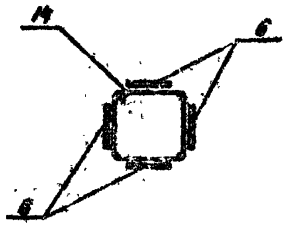

Поз.	Наименование		Кол. на КП22- -1	-2	-3	-4		Обозначение документа
1	Сетка С1		8	8	8	8		1.020.1-2с/20 2-1.4
2	С2		3	3	3	3		
3	С3		2	2	2	2		
4	Изделие закладное	МН2	1	1	1	1		
5		МН13	5	5	5	5		
6		МН24	4	4	4	4		1.020.1-6 сп. 2-2
7	ф36 А III ℓ=720;	5.75кг	6	6	6	6		Для черт:
8	10 А I ℓ=380;	0.23кг	4	4	4	4		
9	12 А I ℓ=130;	0.11кг	8	8	8	8		
10	8 А I ℓ=300;	0.20кг	2	2	2	2		
11	20 А III ℓ=1680;	3.60кг	4					
	25 А III ℓ=1730;	6.64кг		4				
	28 А III ℓ=1820;	8.79кг			4			
	32 А III ℓ=1940;	12.24кг				4		
12	12 А III ℓ=2030;	2.60кг	4					
	ℓ=2780;	2.47кг		4				
	ℓ=2590;	2.39кг			4			
	ℓ=2570;	2.28кг				4		
13	Лежит ХМ1		5	5				1.020.1-2с/20 2-14
	ХМ2				5	5		
14	ХМ4		28	28	28	28		1.020.1-6сп. 2-2
	Масса каркаса, кг		238,65	240,20	257,07	271,49		

Технические требования см. 1.020.1-6СП-2-2-ТТ.

Арматура класса АI и АIII по ГОСТ 5781-82*.

Узлы см. серию 1.020.1-6СП.2-3.

Разраб.	Насибулина		28.8
ГИП	Гильман		08.89
Гл.спец.	Горбацкий		08.89
Нач.отд.	Турсунбаев		08.89
Н.контр.	Ремелник		08.89

1.020.1-6СП.2-2-К29.

Каркас пространственный КП22-1 ...КП22-4.

Стадия	Лист	Листов
Р		1

ТАШЗНИИЭП

Инв. № подл. | Подпись и дата | Взам. инв. №

Копировал: Гемшина Формат А3.

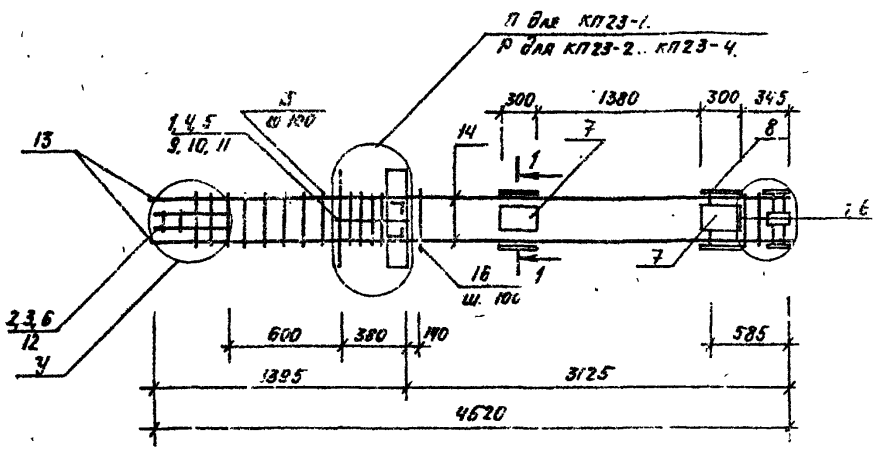

1-1

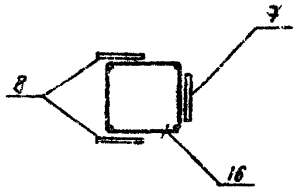

Поз	Наименование	Кол на КП23- -1	-2	-3	-4	Обозначение документа
1	Сетка С1	8	8	8	8	1.020.1-2 [illegible] /88
2	С2	3	3	3	3	
3	С3	2	2	2	2	
4	Изделие закладное МН3	1	1	1	1	
5	МН6	1	1	1	1	
6	МН13	5	5	5	5	
7	МН15	2	2	2	2	
8	МН25	2	2	2	2	1.020.1-6 СП. 2-2
9	ф36 А III ℓ= 720; 5,75 кг	4	4	4	4	Без черт.
10	10 АI ℓ= 380; 0,23 кг	2	2	2	2	
11	12 АI ℓ=130; 0,11 кг	8	8	8	8	
12	8 АI ℓ= 500; 0,20 кг	2	2	2	2	
13	20 А III ℓ= 1580; 3,90 кг	4				
	25 А III ℓ=1730; 6,64 кг		4			
	28 А III ℓ= 1820; 8,79 кг			4		
	32 А III ℓ= 1940; 12,24 кг				4	
14	12 К III ℓ= 2930; 2,60 кг	4				
	ℓ= 2480; 2,47 кг		4			
	ℓ= 2650; 2,39 кг			4		
	ℓ= 2570; 2,28 кг				4	
15	Хомут ХМ1	5	5			1.020.1-2 [illegible] /88
	ХМ2			5	5	
16	ХМ4	28	28	28	28	1.020.1-6 СП. 2-2.
	Масса каркаса кг	224,81	236,13	244,51	257,87	

Технические требования 1.020.1-6СП.2-2-ТТ.

Арматура класса АI и АIII по ГОСТ 5781-82*

Узлы см. серию 1.020.1-6СП 2-3.

Разраб.	Исянбулина		08.89
Гип	Гильман		08.89
Гл. спец.	Горбацкий		08.89
Нач. отд	Туресунбаев		08.89
Н. контр.	Ременник		08.89

1.020.1-6СП.2-2-К30.

Каркас пространственный КП23-1 ... КП23-4.

Стадия	Лист	Листов
Р		

ТашЗНИИЭП

Т.К. 1.020.1-6 сп

Вып. 2-2

Инв. № подл. | Подпись и дата | Взам. инв. №

Копировал (техника) Формат А3

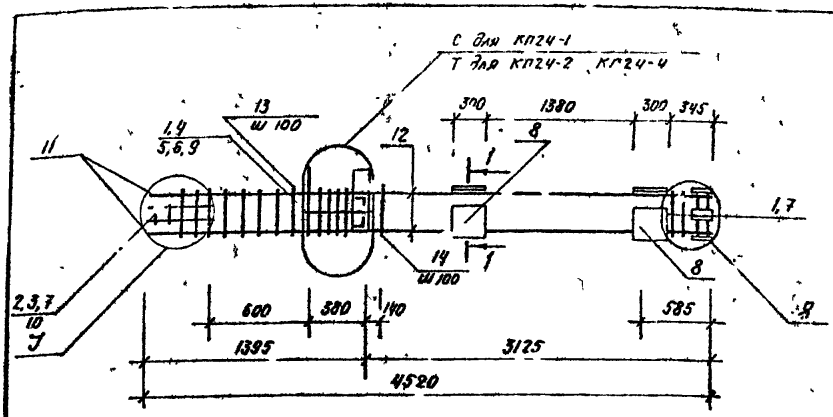

1-1

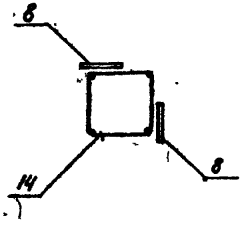

Поз	Наименование	Для КП24- -1	-2	-3	-4	Обозначение документа
1	Сетка С1	-	8	8	8	1.020.1-2/89-14
2	С2	3	3	3	3	
3	С3	2	2	2	2	
4	Изделие закладное МН5	1	1	1	1	
5	МН8	1	1	1	1	
6	МН10	1	1	1	1	
7	МН3	5	5	5	5	
8	МН17	4	4	4	4	
9	ф12 AI ℓ=130; 0,11 кг	6	8	8	8	без черт.
10	8 AI ℓ=500; 0,20 кг	2	2	2	2	
11	20 AIII ℓ=1580; 3,90 кг	4				
	25 AIII ℓ=1730; 6,64 кг		4			
	28 AIII ℓ=1820; 8,79 кг			4		
	32 AIII ℓ=1940; 12,24 кг				4	
12	12 AIII ℓ=2930; 2,60 кг	4				
	ℓ=2780; 2,47 кг		4			
	ℓ=2690; 2,39 кг			4		
	ℓ=2570; 2,28 кг				4	
13	Хомут XM1	5	5			1.020.1-2/89-14
	XM2			5	5	
14	XM4	28	28	28	28	1.020.1-6СП.2-2.
	Масса каркаса, кг	205,29	216,65	224,93	238,29	

Технические требования см. 1.020.1-6СП.2-2-ТТ.

Арматура класса AI и AIII по ГОСТ 5781-82*

Узлы см. серию 1.020.1-6СП.2-3.

Т.К. 1.020.1-6сп

Инв.№ подл. | Подпись и дата | Взам. инв.№

1.020.1-6СП.2-2-КЗ1.

Разраб.	Насибуллина		08.89
ГИП	Гильман		08.89
Гл.спец.	Горбацкий		08.89
Нач.отд	Турсунбаева		08.89
И.контр	Ременник		08.89

Каркас пространственный. КП24-1... КП24-4.

Стадия	Лист	Листов
Р		1

ТашЗНИИЭП

Копировал [Панкина] Формат А3.

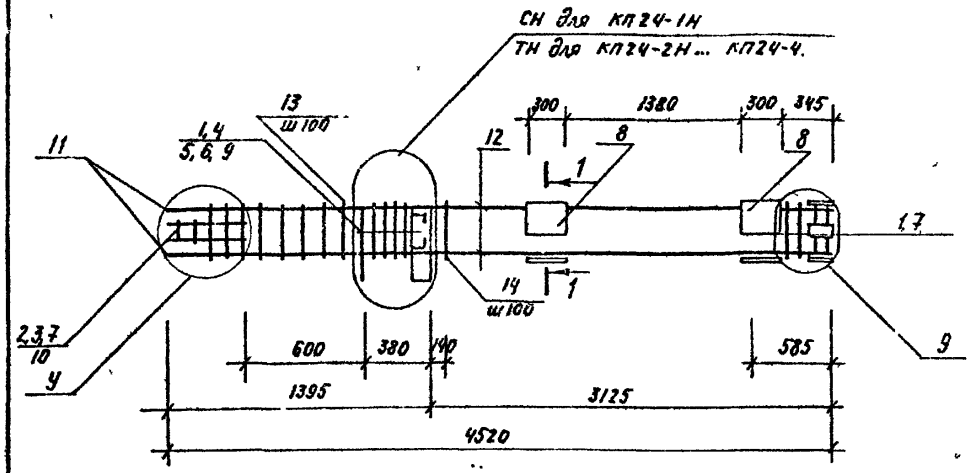

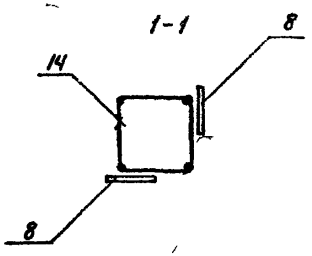

Поз	Наименование	Кол на КП24- -1Н	2Н	-3Н	-4Н	Обозначение документа
1	Сетка С1	8	8	8	8	1.020.1-2с/89 2-14
2	С2	3	3	3	3	
3	С9	2	2	2	2	
4	Изделие закладное МН5Н	1	1	1	1	
5	МН8	1	1	1	1	
6	МН10	1	1	1	1	
7	ИН13	5	5	5	5	
8	МН17	4	4	4	4	
9	ф 12 А I ℓ=130, 0.11 кг.	6	8	8	8	без. черт.
10	ф 8 А I ℓ=500; 0.20 кг	2	2	2	2	
11	ф 20 А III ℓ=1580; 3.90 кг	4				
	ф 25 А III ℓ=1730; 6.64 кг		4			
	ф 28 А III ℓ=1820; 8.79 кг			4		
	ф 32 А III ℓ=1940; 12.24 кг				4	
12	12 А III ℓ=2930; 2.60 кг	4				
	ℓ=2780; 2.48 кг		4			
	ℓ=2690; 2.39 кг			4		
	ℓ=2570; 2.28 кг.				4	
13	Хомут ХМ1	5	5			1.020.1-2с/89 2-14
	ХМ2			5	5	
14	ХМ4	28	28	28	28	1.020.1-6СП 2-2.
	Масса каркаса, кг	205,29	216,65	224,93	238,29	

Технические требования см. 1.020.1-6СП 2-2-ТТ.

Арматура класса АI и АIII по ГОСТ 5781-82 *

Узлы см. серию 1.020.1-6 СП. 2-3.

Разраб	Насибулина		08.89	1.020.1-6 СП. 2-2-К32.
ГИП	Гильман		08.89	Каркас пространственный КП24-1Н...КП24-4Н.
Гл. спец	Горбацкий		08.89	
Нач. отд.	Турсунбаева		08.89	
Н контр	Ременник		08.89	

Стадия	Лист	Листов
Р		1

ТАШ ЗНИИЭП

Инв № подл. | Подпись и дата | Взам. инв. №

Копировала /Панишина/ Формат А3

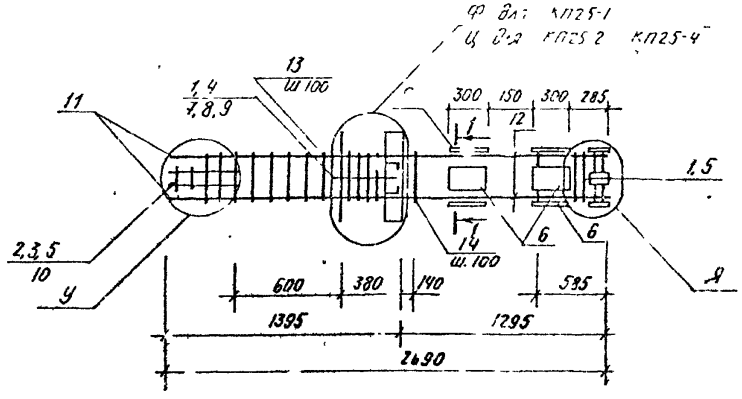

1-1

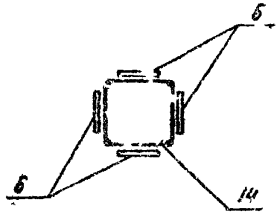

№	Наименование		Кол. на КП25- -1	-2	-3	-4	Обозначение документа
1	Сетка	С1	8	8	8	8	1.020.1-2С/89-2-14
2		С2	3	3	3	3	
3		С9	2	2	2	2	
4	Изделие закладное	Мн2	1	1	1	1	
5		Мн13	5	5	5	5	
6		Мн24	4	4	4	4	1.020.1-6 СП 2-2
7	ф 36 AIII	ℓ = 720; 5,75 кг	8	8	8	8	без черт.
8	10 AI	ℓ = 380; 0,23 кг	4	4	4	4	
9	12 AI	ℓ = 130; 0,11 кг	8	8	8	8	
10	8 AI	ℓ = 590; 0,20 кг	2	2	2	2	
11	20 AIII	ℓ = 1583; 3,90 кг	4				
	25 AIII	ℓ = 1730; 6,64 кг		4			
	28 AIII	ℓ = 1920; 8,79 кг			4		
	32 AIII	ℓ = 1940; 12,24 кг				4	
12	12 AIII	ℓ = 1100; 0,98 кг	4				
		ℓ = 350; 0,87 кг		4			
		ℓ = 860; 0,76 кг			4		
		ℓ = 740; 0,66 кг				4	
13	Хомут	ХМ1	5	5			1.020.1-2С/89-2-14
		ХМ2			5	5	
14		ХМ4	10	10	10	10	1.020.1-6 СП. 2-2.
	Масса каркаса, кг		233,57	252,21	252,55	265,99	

Технические требования см. 1.020.1-6СП 2-2-Т1.

Арматура класса AI и AIII по ГОСТ 5781-82*

Узлы см. серию 1.020.1-6СП 0-3.

Разраб.	Назибуллина		08.89
ГИП	Пальчак		08.89
Гл. спец.	Горбацкий		08.89
Нач. отд.	Турсунбаева		08.89
Н. контр.	Фоменчук		08.89

1.020.1-6СП.2-2-К33.

Каркас пространственный. КП25-1... КП25-4

Стадия	Лист	Листов
Р		1

ТашЗНИИЭП

Выл. 2-2

Т.К. 1.020.1-6сп

Инв.№ подл. | Подпись и дата | Взам. инв.№

Кэтировала / Панкина / Формат А3

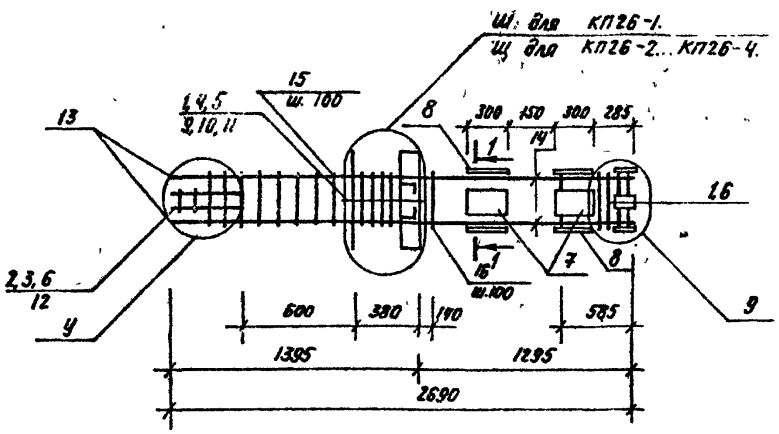

1-1

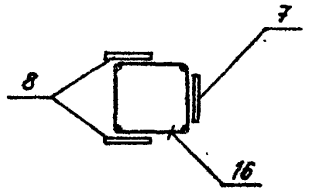

Поз	Наименование	Кол на КП26- -1	-2	-3	-4	Обозначение документа.
1	Сетка С1	8	8	8	8	1.020.1-2С/2-14/89
2	С2	3	3	3	3	
3	С9	2	2	2	2	
4	Изделие закладное МН3	1	1	1	1	
5	МН10	1	1	1	1	
6	МН13	5	5	5	5	
7	МН15	2	2	2	2	
8	МН26	2	2	2	2	1.020.1-6СП. 2-2.
9	ф36. АIII. ℓ=720; 5,75 кг.	4	4	4	4	без черт.
10	10АI ℓ=380; 0,23кг	2	2	2	2	
11	12АI ℓ=130; 0,11 кг	6	8	8	8	
12	8АI ℓ=500; 0,20кг	2	2	2	2	
13	20АIII ℓ=1580; 3,90кг	4				
	25АIII ℓ=1730; 6,64кг		4			
	28АIII ℓ=1820; 8,79кг			4		
	32АIII ℓ=1940; 12,24кг				4	
14	12АIII ℓ=1100; 0,98кг	4				
	ℓ=950; 0,84кг		4			
	ℓ=860; 0,76кг			4		
	ℓ=740; 0,66кг.				4	
15	Хомут ХМ1	5	5			1.020.1-2С/2-14/89
	ХМ2			5	5	
16	ХМ4	10	10	10	10	1.020.1-6СП. 2-2.
	Масса каркаса, кг	217,09	228,01	236,29	249,69	

Технические требования см. 1.020.1-6СП. 2-2-ТТ.

Арматура класса АI и АIII по ГОСТ 5781-82 *

Узлы см. серию 1.020.1-6 СП 2-3.

Разраб.	Насибулина		08.89
ГИП	Гильман		08.89
Гл. спец.	Горбацкий		08.89
Нач. отд.	Турсунбаева		08.89
1' контр.	Ремменник		08.89

1.020.1-6СП. 2-2-К34.

Каркас пространственный КП26-1 ... КП26-4.

Стадия	Лист	Листов
Р		1

ТАШЭНИИЭП

Вып. 2-2

Т.К. 1.020.1-6сп

Инв. № подл. | Подпись и дата | Взам. инв.

Копировала /Панишина/ Формат А3.

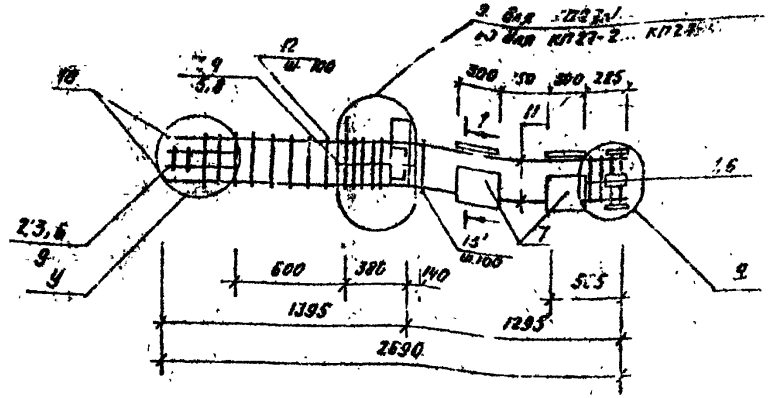

1-1

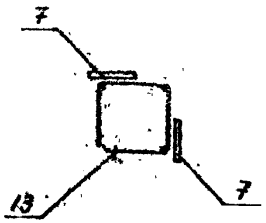

Пр.	Наименование	Кол на КП27- -1	-2	-3	-4	Обозначение документа
1	Сетка С1	8	8	8	8	1.020.1-2С/89 2-14
2	С2	3	3	3	3	
3	С8	2	2	2	2	
4	Изделие закладное М45	1	1	1	1	
5	М410	2	2	2	2	
6	М413	5	5	5	5	
7	М417	4	4	4	4	
8	ф 12АI ℓ=130; 0,11кг	6	8	8	8	без черт.
9	3АI ℓ=500; 0,20кг	2	2	2	2	
10	20АIII ℓ=1580; 3,90кг	4				
	25АIII ℓ=1730; 6,64кг		4			
	28АIII ℓ=1820; 8,79кг			4		
	32АIII ℓ=1940; 12,24кг				4	
11	12АIII ℓ=1100; 0,98кг	4				
	ℓ=550; 0,84кг		4			
	ℓ=860; 0,76кг			4		
	ℓ=440 0,66кг				4	
12	Хомут ХМ1	5	5			1.020.1-2С/89 2-14
	ХМ2			5	5	
13	ХМ1	10	10	10	10	1.020.1-6СП. 2-2.
	Масса каркаса, кг	197,51	208,43	216,41	230,1	

Технические требования см. 1.020.1-6СП. 2-2-ТТ.

Арматура класса АI и АIII по ГОСТ 5781-82*.

Узлы см. серию 1.020.1-6СП. 2-3.

Разраб	Насибулина		08.89
ГИП	Гильман		08.89
Гл спец.	Горбацкий		08.89
Нач отд.	Тур. инбаева		08.89
Н.контр.	Ременник		08.89

1.020.1-6СП.2-2-К35

Каркас пространственный КП27-1... КП27-4.

Стадия	Лист	Листов
Р		1

ТашЗНИИЭП

Копировала /Паншина/ Формат А3.

Инв № подл. | Подпись и дата | Взам. инв.

* ТК 1.020.1-6сп

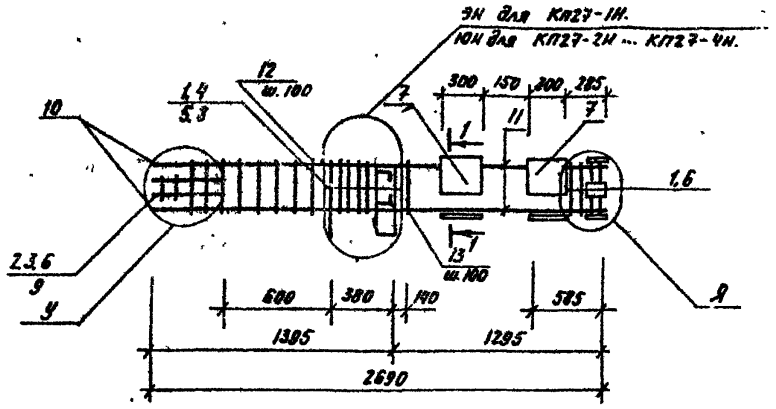

1-1

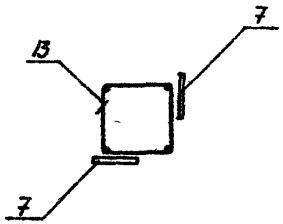

Поз	Наименование	Кол. на КП27- -1Н	-2Н	-3Н	-4Н	Обозначение документа
1	Сетка С1	8	8	8	8	1.020.1-2с/89 2-14
2	С2	3	3	3	3	
3	С9	2	2	2	2	
4	Изделие закладное МН5Н	1	1	1	1	
5	МН10	2	2	2	2	
6	МН13	5	5	5	5	
7	МН17	4	4	4	4	
8	ф12 AI ℓ=130; 0.11 кг	6	8	8	8	без черт.
9	8 AI ℓ=500; 0.20 кг	2	2	2	2	
10	20 AIII ℓ=1580; 3.90 кг	4				
	25 AIII ℓ=1730; 6.64 кг		4			
	28 AIII ℓ=1820; 8.79 кг			4		
	32 AIII ℓ=1940; 12.24 кг				4	
11	12 AIII ℓ=1100 0.98 кг	4				
	ℓ=950; 0.84 кг		4			
	ℓ=850; 0.76 кг			4		
	ℓ=740; 0.66 кг				4	
12	Хомут ХМ1	5	5			1.020.1-2с/89 2-1 4
	ХМ2			5	5	
13	ХМ4.	10	10	10	10	1.020.1-6СП. 2-2
	Масса каркаса, кг	197,51	208,43	246,71	230,1	

Технические требования см. 1.020.1-6СП. 2-2-ТТ.
Арматура класса AI и AIII по ГОСТ 5781-82.*
Узлы см. серию 1.020.1-6СП. 2-3.

Разраб.	Насибулина		08.89
ГИП	Гильман		08.89
Гл. спец.	Гарбацкий		08.89
Нач. отд.	Турсунбаева		08.89
Н. контр.	Семенник		08.89

1.020.1-6СП2-2-К36.

Каркас пространственный КП27-1Н ... КП 27-4Н.

Стадия	Лист	Листов
Р		

ТашЗНИИЭП

Копировал Пятина Формат А3.

Инв. № подл. | Подпись и дата | Взам. инв. №

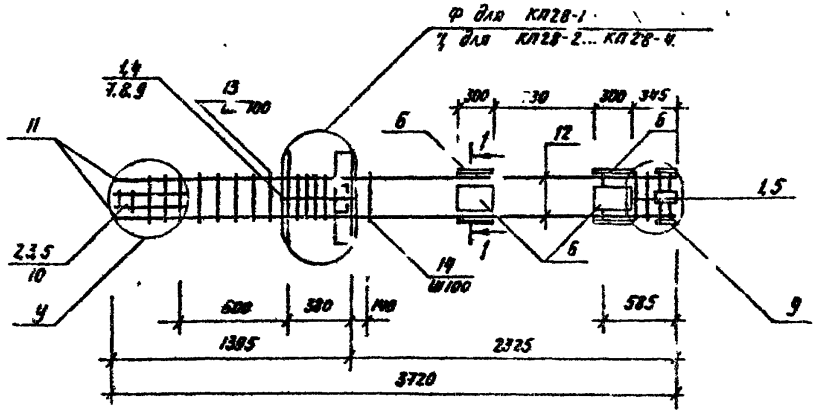

1-1

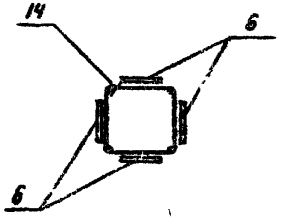

Поз.	Наименование		Кол. на элемент КП28- -1	-2	-3	-4	Обозначение документа
1	Сетка С1		8	8	8	8	1.020.1-2с/89 2-1 ч
2	С2		3	3	3	3	
3	С3		2	2	2	2	
4	Швеллер закладное	МН2	1	1	1	1	
5		МН3	5	5	5	5	
6		МН24	4	4	4	4	1.020.1-6 сп. 2-1
7	ф36 AIII ℓ=720; 5,75 кг		8	8	8	8	Без черт.
8	10 AI ℓ=380; 0,23 кг		4	4	4	4	
9	12 AI ℓ=130; 0,11 кг		8	8	8	8	
10	8 AI ℓ=500; 0,20 кг		2	2	2	2	
11	28 AIII ℓ=1780; 3,90 кг		4				
	25 AIII ℓ=1730; 3,50 кг			4			
	22 AIII ℓ=1640; 3,09 кг				4		
	32 AIII ℓ=1940; 12,24 кг					4	
12	12 AIII ℓ=2138; 1,69 кг		4				
	ℓ=1986; 1,76 кг			4			
	ℓ=1890; 1,58 кг				4		
	ℓ=1770; 1,57 кг					4	
13	Хомут ХМ1		5	5			1.020.1-2с/89 2-14
	ХМ2				5	5	
14	ХМ4		20	20	20	20	1.020.1-3сп. 2-2.
	Масса каркаса, кг		242,31	253,35	261,43	271,99	

Технические требования 1.020.1-6сп.2-2-ТТ.
Арматура класса AI и AIII по ГОСТ 5781-82*.
Узлы см. серию 1.020.1-6 сп. 2-3.

Разраб.	Лачибашвили		08.89
ГИП	Гевлич		08.89
Гл. спец.	Гарбузов		08.89
Нач. отд.	Турсунбаев		08.89
Н. контр.	Фоменко		08.89

1.020.1-6сп.2-2-К37.

Каркас пространственный КП28-1... КП28-4.

Стадия	Лист	Листов
Р		1

ТашЗНИИЭП

Инв. № подл. | Подпись и дата | Взам. инв. №

Вып. 2-2

Т.К. 1.020.1-6сп.

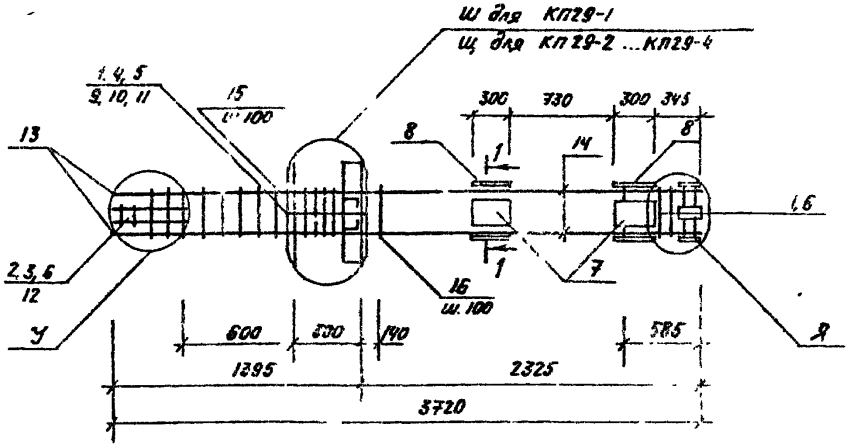

1-1

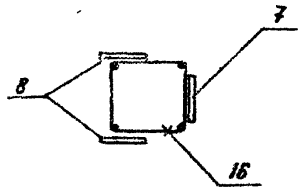

Поз	Наименование	КП29-1	КП29-2	КП29-3	КП29-4	Обозначение документа
1	Сетка С1	2	8	8	8	1.020.1-2с/89-14
2	С2	2	3	3	3	
3	С9	2	2	2	2	
4	Изделие закладное МН3	1	1	1	1	
5	МН10	1	1	1	1	
6	МН13	5	5	5	5	
7	МН15	2	2	2	2	
8	МН25	2	2	2	2	1.020.1-6СП.2-2
9	ф36 AIII ℓ=720; 5,75 кг	4	4	4	4	без черт.
10	10 AI ℓ=380; 0,23 кг	2	2	2	2	
11	12 AI ℓ=130; 0,11 кг	6	8	8	8	
12	8 AI ℓ=500; 0,20 кг	2	2	2	2	
13	20 AIII ℓ=1580; 3,90 кг	4				
	25 AIII ℓ=1730; 6,64 кг		4			
	28 AIII ℓ=1820; 8,79 кг			4		
	32 AIII ℓ=1940; 12,24 кг				4	
14	14 AIII ℓ=1130; 1,89 кг	4				
	ℓ=1980; 1,76 кг		4			
	ℓ=1890; 1,68 кг			4		
	ℓ=1773; ℓ=1,57.				4	
15	Хомут ХМ1	5	5			1.020.1-2с/89-2.14
	ХМ2			5	5	
16	ХМ4	20	20	20	20	1.020.1-6СП.2-2.
	Масса каркаса, кг	225,83	237,09	245,37	258,13	

Технические требования см. 1.020.1-6СП.2-2-7Т.

Арматура класса AI и AIII по ГОСТ 57-81-82 *

Узлы см. серию 1.020.1-6 СП.2-3

				1.020.1-6СП.2-2-.КЗ8.	
Разраб.	Нагибулина		08.89	Каркас пространственный КП29-1 ... КП29-4.	Стадия: Р; Лист: ; Листов: 1
ГИП	Тимман		08.89		
Гл. спец.	Пробацкий		08.89		
Нач. отд.	Туркумбаева		08.89		ТашЗНИИЭП
Н. контр.	Семенник		08.89		

Инв.№ подл. | Подпись и дата | Взам. инв.№

Вып. 2-2

Т.К 1.020.1-6сп

Копировал /Машина/ Формат А3.

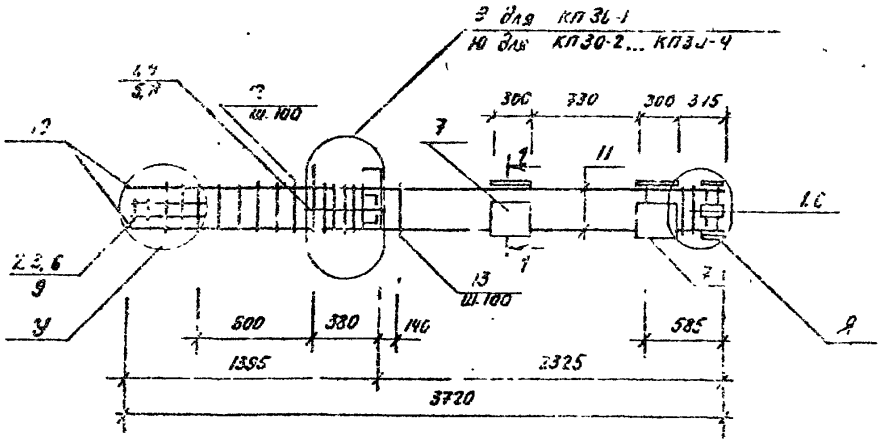

1-1

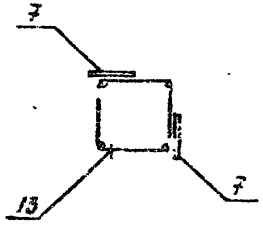

Поз.	Наименование	Кол. на КП30- -1	-2	-3	-4	Обозначение документа
1	Сетка С1	8	8	8	8	1.020.1-2С/89 2-14
2	С2	8	8	8	8	
3	С3	2	2	2	2	
4	Изделие закладное МН5	1	1	1	1	
5	МН10	2	2	2	2	
6	МН13	5	5	5	5	
7	МН17	4	4	4	4	
8	ф12 АI ℓ=130; 0.11 кг	6	8	8	8	без черт.
9	8 АI ℓ=500; 0.20 кг	2	2	2	2	
10	20 АIII ℓ=1580; 3.90 кг	4				
	25 АIII ℓ=1730; 6.64 кг		4			
	28 АIII ℓ=1820; 8.79 кг			4		
	32 АIII ℓ=1940; 12.24 кг				4	
11	12 АIII ℓ=2130; 1.89 кг	4				
	ℓ=1980; 1.76 кг		4			
	ℓ=1890; 1.68 кг			4		
	ℓ=1770; 1.57 кг				4	
12	Хомут ХМ1	5	5			1.020.1-2С/89 2-14
	ХМ2			5	5	
13	ХМ-4	20	20	20	20	1.020.1-6СП. 2-2.
	Масса каркаса, кг	206,25	217,6	225,78	233,14	

Технические требования см. 1.020.1-6СП.2-2-ТТ.

Арматура класса АI и АIII по ГОСТ 5781-82 *

Узлы см. серию 1.020.1-6СП.2-3.

Разраб	Насибулина		08.89
ГИП	Гильман		08.89
Гл спец	Горбацкий		08.89
Нач отд	Турсунбаева		08.89
Н.контр.	Ременник		08.89

1.020.1-6СП.2-2-К39.

Каркас пространственный КП30-1 ... КП30-4.

Стадия	Лист	Листов
Р		1

ТашЗНИИЭП

Вып. 2.2

Т.К. 1.020.1-6сп

Инв. № подл. | Подпись и дата | Взам. инв. №

Копировала /Панишина/ Формат А3.

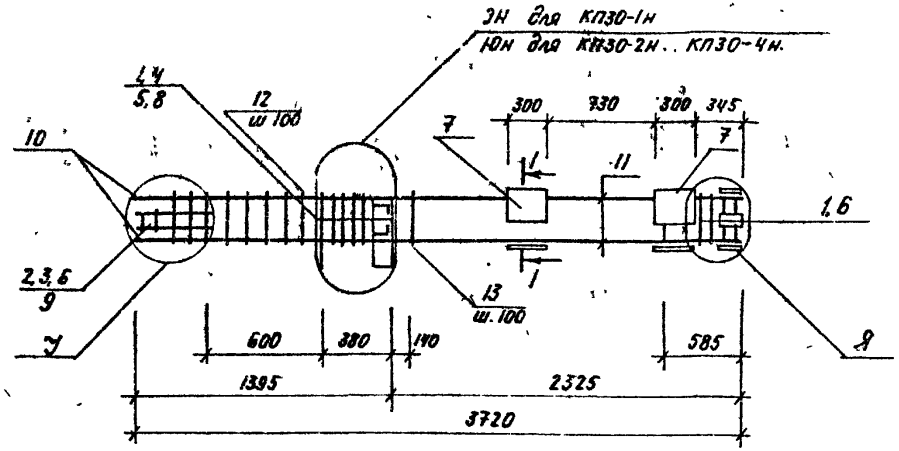

1-1

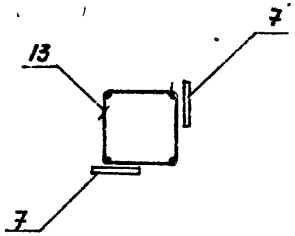

Поз.	Наименование	Кол на КП30. -1Н	-2Н	-3Н	-4Н	Обозначение документа.
1	Сетка С1	8	8	8	8	1.020.1-2 с/2-89 14
2	С2	3	3	3	3	
3	С3	2	2	2	2	
4	Изделие закладное МН5Н	1	1	1	1	
5	МН10	2	2	2	2	
6	МН13	5	5	5	5	
7	МН17	4	4	4	4	
8	ф12 AI ℓ= 130, 0,11 кг	6	8	8	8	без черт.
9	8 AI ℓ= 500; 0,20 кг	2	2	2	2	
10	20 AIII ℓ= 1580; 3,90 кг	4				
	25 AIII ℓ= 1730; 6,64 кг		4			
	28 AIII ℓ= 1820; 8,79 кг			4		
	32 AIII ℓ= 1940; 12,24 кг				4	
11	12 AIII ℓ= 2130; 1,89 кг	4				
	ℓ= 1980; 1,76 кг		4			
	ℓ= 1890; 1,68 кг			4		
	ℓ= 1770; 1,57 кг				4	
12	Сетка ХМ1	5	5			1.020.1-2 с/2-89 14
	ХМ2			5	5	
13	ХМ4	20	20	20	20	1.020.1-6 сп. 2-2
	Масса каркаса, кг	206,25	217,5	225,78	239,14	

Технические требования см. 1.020.1-6 сп. 2-2-ТТ.
Арматура класса AI и AIII по ГОСТ 5781-82*
Узлы см. серию 1.020.1-6 сп. 2-3.

Разраб	Насибулина		08.89
ГИП	Гильман		08.89
Гл спец.	Горбацкий		08.89
Нач. отд	Турсунбаева		08.89
Н контр	Ременник		08.89

1.020.1-6 сп. 2-2-КЧ0.

Каркас пространственный КП30-1Н ... КП30-4Н.

Стадия	Лист	Листов
Р		1

ТашЗНИИЭП

Копировала /Паншина/ Формат А3

Инв. № подл. | Подпись и дата | Взам. инв. №

Т.К. 1.020.1-6 сп

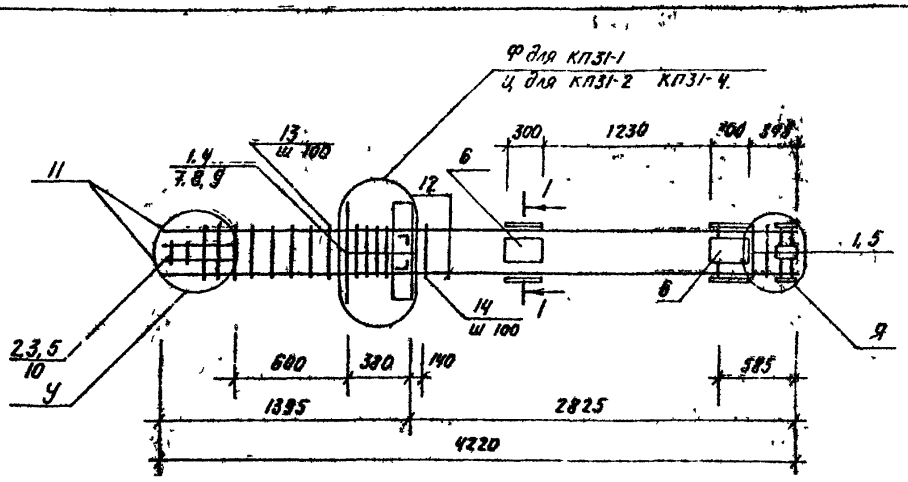

1-1

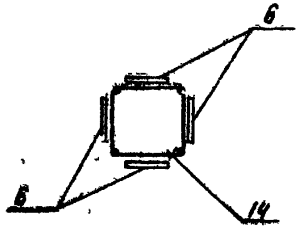

Поз.	Наименование	Кол на КП31- -1	-2	-3	-4		Обозначение документа
1	Сетка С1	8	8	8	8		1.020.1-2С/89 2-14
2	С2	3	3	3	3		
3	С9	2	2	2	2		
4	Изделие закладное МН2	1	1	1	1		
5	МН13	5	5	5	5		
6	МН24	4	4	4	4		1.020.1-6СП.2-2
7	ф36АIII ℓ= 720; 5,75 кг	8	8	8	8		без черт.
8	10АI ℓ= 380; 0,23 кг	4	4	4	4		
9	12АI ℓ= 130, 0,11 кг	8	8	8	8		
10	8АI ℓ= 500; 0,20 кг	2	2	2	2		
11	20АIII ℓ= 1580; 3,90 кг	4					
	25АIII ℓ= 1730; 6,64 кг		4				
	28АIII ℓ= 1820; 8,79 кг			4			
	32АIII ℓ= 1940; 12,24 кг				4		
12	12АIII ℓ= 2630; 2,33 кг	4					
	ℓ= 2480; 2,20 кг		4				
	ℓ= 2390; 2,12 кг			4			
	ℓ= 2270; 2,02 кг				4		
13	Хомут ХМ1	5	5				1.020.1-2С/89 2-14
	ХМ2			5	5		
14	ХМ4.	25	25	25	25		1.020.1-6С. 2-2.
	Масса каркаса, кг	247,87	258,93	267,23	280,59		

Технические требования см. 1.020.1-6СП.2-2-ТТ.
Арматура класса АI и АIII по ГОСТ 5781-82 *
Узлы ст серию 1.020.1-6СП.2-3.

Разраб.	Насибулина		08.89
ГИП	Гильман		08.89
Гл. спец.	Горбацкий		08.89
Нач отд.	Турсунбаева		08.89
Н. контр.	Ременник		08.89

1.020.1-6СП.2-2-К41.

Каркас пространственный КП31-1 ... КП31-4.

Стадия	Лист	Листов
Р		1

ТашЗНИИЭП

Т.К. 1.020.1-6сп

Вып. 2-2

Инв № подл. | Подпись и дата | Взам. инв. №

Копировала /Панкина/ Формат А3.

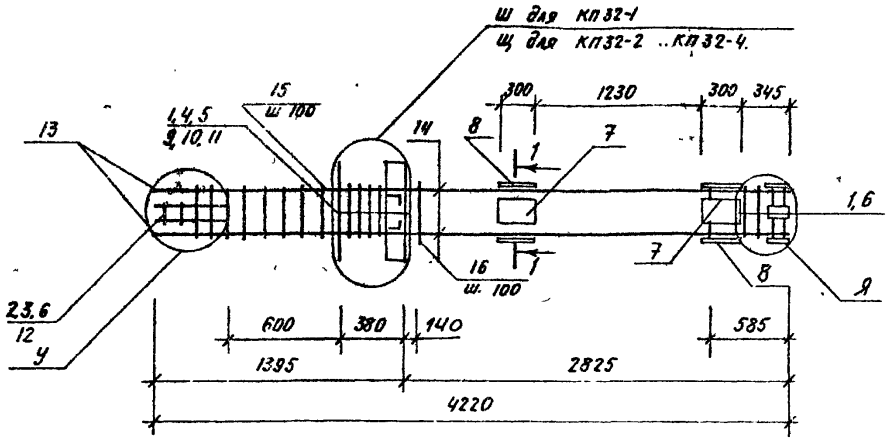

1-1

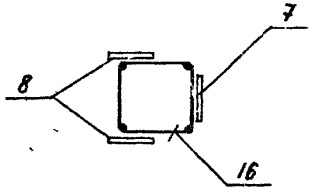

Поз	Наименование	Кол. на КП32- -1	-2	-3	-4	Обозначение документа
1	Сетка С1	8	8	8	8	1020 1-2 С/89 2-14
2	Г2	3	3	3	3	
3	С9	2	2	2	2	
4	Изделие закладное МН3	1	1	1	1	
5	МН10	1	1	1	1	
6	МН13	5	5	5	5	
7	МН15	2	2	2	2	
8	МН25	2	2	2	2	1.020 1-6СП.2-2.
9	ф 36 АIII ℓ= 720; 5,75 кг	4	4	4	4	без. черт.
10	10 АI ℓ= 380, 0,23 кг	2	2	2	2	
11	12 АI ℓ= 130, 0,11 кг	6	8	8	8	
12	8 АI ℓ= 500; 0,20 кг	2	2	2	2	
13	20 АIII ℓ= 1580, 3,90 кг	4				
	25 АIII ℓ= 1730; 6,64 кг		4			
	28 АIII ℓ= 1820; 8,79 кг			4		
	32 АIII ℓ= 1940; 12,24 кг				4	
14	12 АIII ℓ= 2630; 2,33 кг	4				
	ℓ= 2480; 2,20 кг		4			
	ℓ= 2390; 2,12 кг			4		
	ℓ= 2270, 2,02 кг.				4	
15	Хому... ХМ1	5	5			1020.1-2 С/89 2- 14
	ХМ2			5	5	
16	ХМ4	25	25	25	25	1.020.1-6 СП 2-2.
	Масса каркаса, кг	231,39	242,67	253,97	264,33	

Технические требования см. 1020.1-6СП 2-2-ТТ.

Арматура класса АI и АIII по ГОСТ 5781-82 *

Узлы см. серию 1.020.1-6 СП. 2-3.

				1020 1-6СП 2-2-К42.			
Разраб	Насибулина		08.89	Каркас пространственный КП32-1 ... КП32-4.	Стадия	Лист	Листов
ГИП	Гильман		08.89		Р		1
Гл. спец	Горбацкий		08.89		ТашЗНИИЭП		
Нач отд	Турсунбаев		08.89				
Н контр	Ременник		08.89				

Инв.№ подл. | Подпись и дата | Взам. инв.

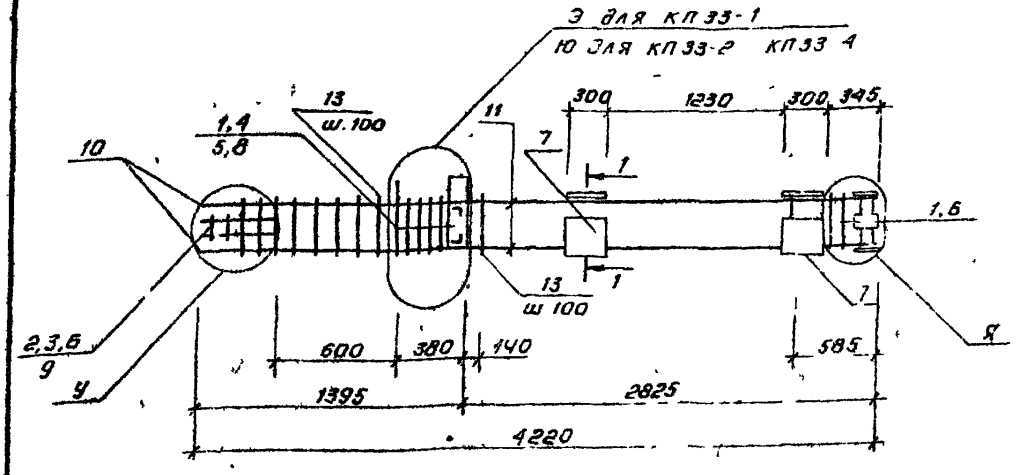

1-1

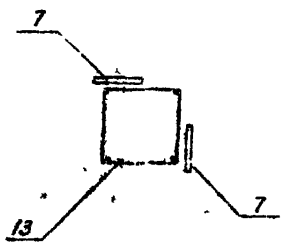

Поз	Наименование	Кол на КП 33- -1	-2	-3	-4	Обозначение документа
1	Сетка С1	8	8	8	8	1 020 1-2с/89 2 14
2	С2	3	3	3	3	
3	С9	2	2	2	2	
4	Изделие закладное МН5	1	1	1	1	
5	МН10	2	2	2	2	
6	МН13	5	5	5	5	
7	МН17	4	4	4	4	
8	ф12АI ℓ=130, 0,11кг	6	8	8	8	без черт
9	8АI ℓ=500, 0,20кг	2	2	2	2	
10	20АIII ℓ=1580; 3,90кг	4				
	25АIII ℓ=[illegible], 6,64кг		4			
	28АIII ℓ=1820; 8,79кг			4		
	32АIII ℓ=1940; 12,24кг				4	
11	12АIII ℓ=2630, 2,33кг	4				
	ℓ=2480, 2,20кг		4			
	ℓ=2390, 2,12кг			4		
	ℓ=2210, 2,02кг				4	
12	Хомут ХМ1	5	5			1 020 1-2с/89 2 14
	ХМ2			5	5	
13	ХМ4	25	25	25	25	1 020 1-6с 2-2
	Масса каркаса, кг	211,31	223,09	231,39	244,75	

Технические требования см 1020.1-6СП.2-2-ТТ
Арматура класса АI и АIII по ГОСТ 5781-82*
Узлы см. серию 1020 1-6СП 2-5

Разраб	Насибулина		08.89	1 020.1-6СП 2-2-К43
ГИП	Гильман		08.89	Каркас пространственный КП 33 1 КП 33-4
Гл. спец	Горбацкий		08.89	
Нач отд	Гурсунбаев		08.89	
Н. контр	Ременник		08.89	

Стадия	Лист	Листов
Р		1

Таш ЗНИИЭП

Коп. Владиславлева

формат А3

Вып. 2-2

Т.К. 1.020.1-6сп

Инв № подл. | Подпись и дата | Взам. инв. №

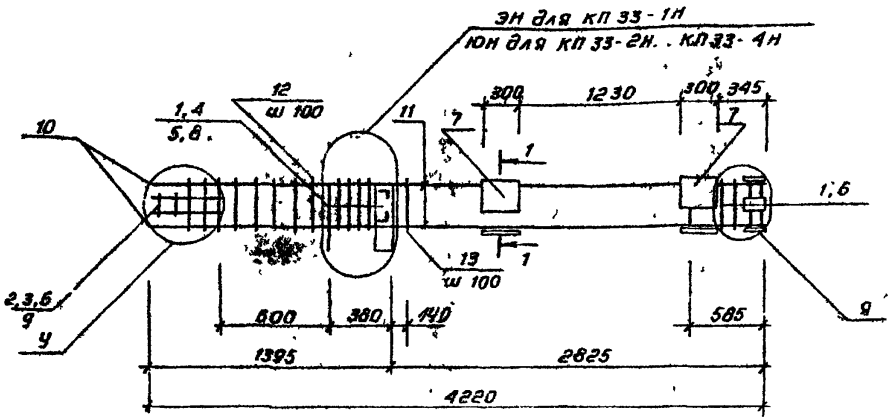

1-1

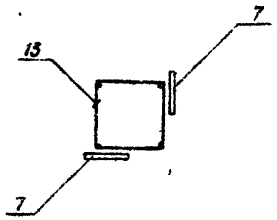

Поз	Наименование	Кол на КП33- -1Н	-2Н	-3Н	-4Н	Обозначение документа
1	Сетка С1	8	8	8	8	1.020.1-2с/89-14
2	С2	3	3	3	3	
3	С3	2	2	2	2	
4	Изделие закладное МН5М	1	1	1	1	
5	МН10	2	2	2	2	
6	МН13	5	5	5	5	
7	МН17	4	4	4	4	
8	Ф12АI ℓ=130; 0,11кг	8	8	8	8	без черт.
9	8АI ℓ=500; 0,20кг	2	2	2	2	"
10	20А III ℓ=1580, 3,90кг	4				
	25А III ℓ=1730, 6,64кг		4			
	28А III ℓ=1820, 8,79кг			4		
	32А III ℓ=1940; 12,24кг				4	
11	12А III ℓ=2630, 2,33кг	4				
	ℓ=2480, 2,20кг		4			
	ℓ=2390, 2,12кг			4		
	ℓ=2270, 2,02кг				4	
12	Хомут ХМ1	5	5			1.020.1-2с/89-14
	ХМ2			5	5	
13	ХМ4	25	25	25	25	1.020.1-6 сп. 2-2
	Масса каркаса, кг	211,81	223,09	231,39	244,75	

Технические требования см. 1.020.1-6 СП 2-2-ТТ
Арматура класса АI и А III по ГОСТ 5781-82*
Узлы см. серию 1.020.1-6 сп. 2-3

Разраб	Насибулина		08.89
ГИП	Гильман		08.89
Гл. спец.	Горбацкий		08.89
Нач. отд.	Гурсунбаева		08.89
Н. контр.	Ременник		08.89

1.020.1-6 сп. 2-2-К44

Каркас пространственный КП 33-1Н... КП 33-4Н.

Стадия	Лист	Листов
Р		1

ТашЗНИИЭП

Коп. Владиславлева

Формат А3

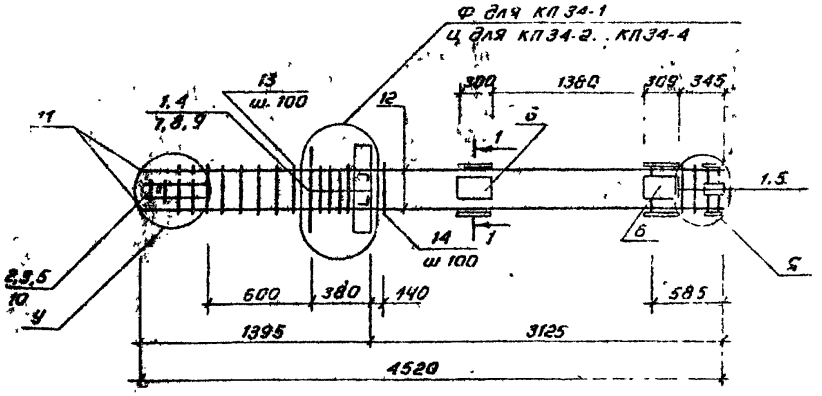

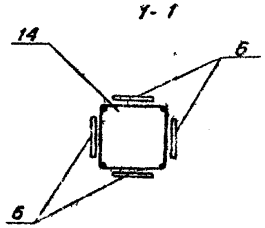

Поз	Наименование	Кол. на КП34- -1	-2	-3	-4	Обозначение документа
1	Сетка С1	8	8	8	8	1 020 1-2с/2-14/89
2	С2	3	3	3	3	
3	С9	2	2	2	2	
4	Изделие закладное мн2	1	1	1	1	
5	мн13	5	5	5	5	
6	мн24	4	4	4	4	1 020 1-6сп 2-2
7	Ф36 А III е=720, 5,75кг	8	8	8	8	без черт.
8	10 А I е=380, 0,23кг	4	4	4	4	
9	12 А I е=130; 0,11кг	8	8	8	8	
10	8 А I е=500, 0,20кг	2	2	2	2	
11	20 А III е=1580, 3,90кг	4				
	25 А III е=1730; 6,54кг		4			
	28 А III е=1820, 8,79кг			4		
	32 А III е=1910, 12,24кг				4	
12	12 А III е=2930; 2,60кг	4				
	е=2780, 2,47кг		4			
	е=2690, 2,39кг			4		
	е=2570, 2,28кг				4	
13	Хомут ХМ1	5	5			1 020 1-2с/2-14/89
	ХМ2			5	5	
14	ХМ4	28	28	28	28	1 020 1-6сп 2-2
	Масса каркаса, кг	250,15	261,29	269,57	282,93	

Технические требования см. 1 020.1-6сп.2 2-ТТ
Арматура класса А I и А III по ГОСТ 5781-82*
Узлы см. серию 1.020.1-6сп.2-3

				1 020.1-6сп.2-2-К45			
Разраб	Насибулина		08.89	Каркас пространственный	Стадия	Лист	Листов
ГИП	Гильман		08.89		Р		1
Гл спец	Горбацкий		08.89	КП 34-1... КП 34-4	ТашЗНИИЭП		
Нач отд	Турсунбаев		08.89				
Н контр	Ременник		08.89				

Коп. Владиславлева формат А3

Вып. 2-2

Т.К. 1.020.1-6сп

Инв. № подл. | Подпись и дата | Взам. инв.

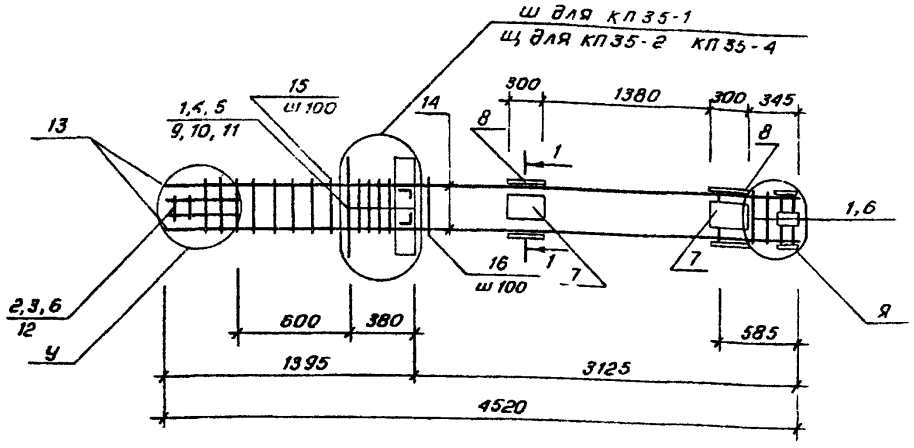

1-1

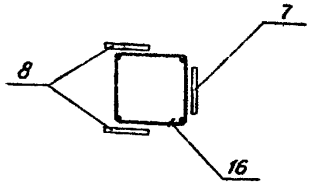

Поз	Наименование	Кол на КП35- -1	-2	-3	-4	Обозначение документа
1	Сетка С1	8	8	8	8	1.020.1-2с/89
2	С2	3	3	3	3	
3	С9	2	2	2	2	
4	Изделие закладное МН3	1	1	1	1	
5	МН10	1	1	1	1	
6	МН13	5	5	5	5	
7	МН15	2	2	2	2	
8	МН25	2	2	2	2	1.020.1-6 СП 2-2
9	Ф36 AIII ℓ=720; 5,75кг	4	4	4	4	без черт.
10	10 AI ℓ=380, 0,23кг	2	2	2	2	
11	12 AI ℓ=130; 0,11кг	6	8	8	8	
12	8 AI ℓ=500; 0,20кг	2	2	2	2	
13	20 AIII ℓ=1580; 3,90кг	4				
	25 AIII ℓ=1730, 6,64кг		4			
	28 AIII ℓ=1820; 8,79кг			4		
	32 AIII ℓ=1940, 12,24кг				4	
14	12 AIII ℓ=2930, 2,60кг	4				
	ℓ=2780, 2,47кг		4			
	ℓ=2690, 2,39кг			4		
	ℓ=2570; 2,28кг				4	
16	Хомут ХМ1	5	5			1.020.1-2с/89
	ХМ2			5	5	
16	ХМ4	28	28	28	28	1.020.1-6 СП.2-2
	Масса каркаса, кг	233,67	245,03	253,31	266,67	

Технические требования см 1.020.1-6 СП 2-2-ТТ

Арматура класса AI и AIII по ГОСТ 5781-82*

Узлы см. серию 1.020.1-6 СП 2-3

Разраб.	Насибуллина		08.89
ГИП	Гильман		08.89
Гл спец	Горбацкий		08.89
Нач. отд	Турсунбаева		08.89
Н контр	Ременник		08.89

1.020.1-6 СП.2-2-К46

Каркас пространственный КП35-1... КП35-4

Стадия	Лист	Листов
Р		1

ТашЗНИИЭП

Коп. Владиславлева

Формат А3

1.К. 1.020.1-6СП 2-2

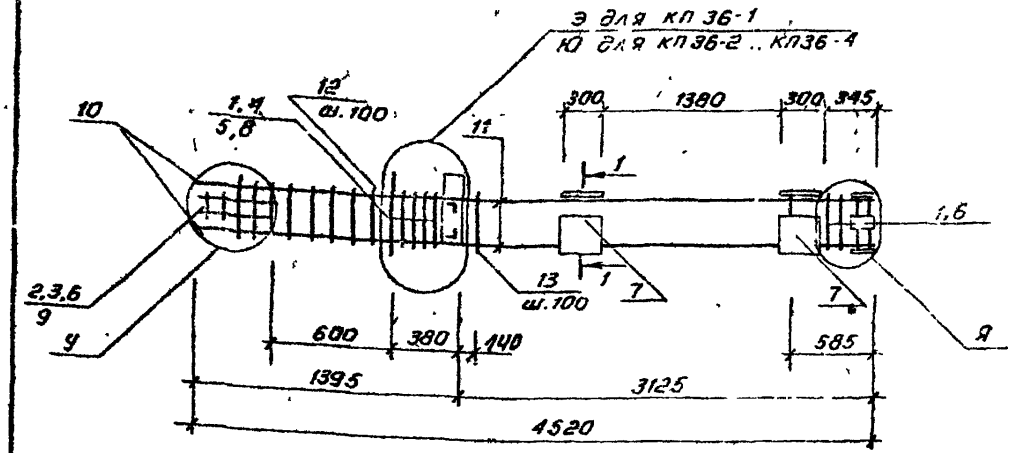

1-1

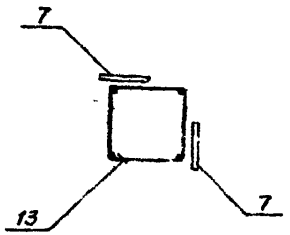

Поз	Наименование	Кол на КП 36- -1	-2	-3	-4	Обозначение документа
1	Сетка С1	8	9	8	8	1.020.1-2с/89 244
2	С2	3	3	3	3	
3	С9	2	2	2	2	
4	Изделие закладное МН5	1	1	1	1	
5	МН10	2	2	2	2	
6	МН13	5	5	5	5	
7	МН17	4	4	4	4	
8	Ф12 А I ℓ=130, 0,11кг	6	8	8	8	без черт
9	8 А I ℓ=500, 0,20кг	2	2	2	2	
10	20 А III ℓ=1580, 3,90кг	4				
	25 А III ℓ=1730; 6,64кг		4			
	28 А III ℓ=1820; 8,79кг			4		
	32 А III ℓ=1940, 12,24кг				4	
11	12 А III ℓ=2930; 2,60кг	4				
	ℓ=2780, 2,47кг		4			
	ℓ=2690; 2,39кг			4		
	ℓ=2570; 2,28кг				4	
12	Хомут ХМ1	5	5			1.020.1-2с/89 244
	ХМ2			5	5	
13	ХМ4	28	28	28	28	1.020.1-6сп.2-2
	Масса каркаса, кг	214,03	225,45	233,73	247,09	

Технические требования см 1.020.1-6сп.2-2-ТТ
Арматура класса А I и А III по ГОСТ 5781-82*
Узлы см. серию 1.020 1-6сп.2-3

				1.020 1-6сп.2-2-К47
Разраб	Насибулина		08.89	Каркас пространственный КП 36-1... КП 36-4
ГИП	Гильман		08.89	
Гл.спец	Горбацкий		08.89	
Нач отд	Турсунбаев		08.89	
Н контр	Ременник		08.89	

Стадия	Лист	Листов
Р		1

Таш ЗНИИЭП

Коп Владиславлева формат А3

Вып. 2-2.

Т.К. 1.020.1-6сп

Инв.№ подл. | Подпись и дата | Взам.инв.№

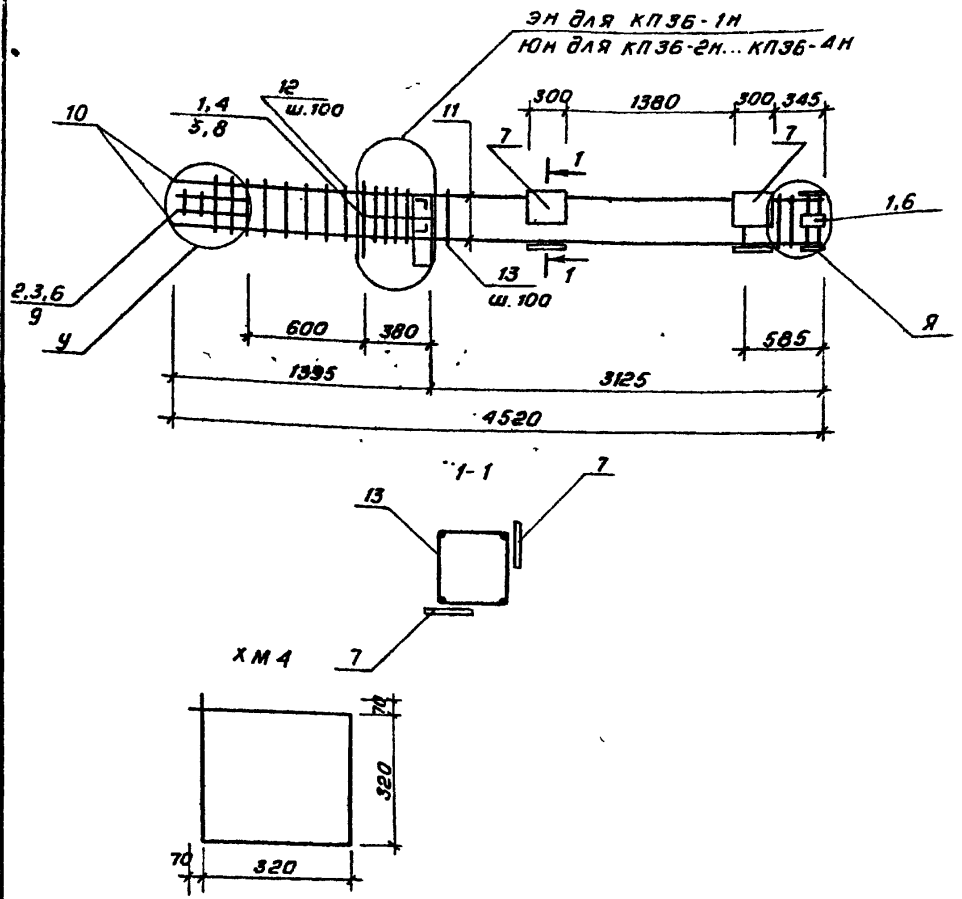

Поз.	Наименование	Кол. на КП36- -1н	-2н	-3н	-4н	Обозначение документа
1	Сетка С1	8	8	8	8	1.020.1-2с/89 вып.4
2	С2	3	3	3	3	
3	С9	2	2	2	2	
4	Изделие закладное МН5Н	1	1	1	1	
5	МН10	2	2	2	2	
6	МН13	5	5	5	5	
7	МН17	4	4	4	4	
8	Ф12 AI l=130; 0,11кг	6	8	8	8	без черт.
9	Ф8 AI l=500; 0,20кг	2	2	2	2	
10	Ф20 A III l=1580; 3,90кг	4				
	Ф25 A III l=1730; 6,64кг	—	4			
	Ф28 A III l=1820; 8,79кг			4		
	Ф32 A III l=1940; 12,24кг				4	
11	12 A III l=2930; 2,60кг	4				
	l=2780; 2,47кг		4			
	l=2690; 2,39кг			4		
	l=2570; 2,28кг				4	
12	Хомут ХМ1	5	5			1.020.1-2с/89 вып.4
	ХМ2			5	5	
13	ХМ4	28	28	28	28	1.020.1-6сп.2-2
	Масса каркаса, кг	214,09	225,45	233,73	247,09	

Технические требования см. 1020.1-6сп.2-2-ТТ
Арматура класса AI и A III по ГОСТ 5781-82*
Узлы см. серию 1.020.1-6сп. 2-3

Спецификация арматурных элементов

Марка хомута	Поз.	Наименование	Кол.	Масса ед. кг.	Масса хомута, кг
ХМ4	1	Ф8 AI l=1420	1	0,56	0,56

Разраб.	Насибулина		08.89	1.020.1-6сп.2-2-К48	
ГИП	Гильман		08.89	Каркас пространственный КП36-1н... КП36-4н Хомут ХМ4	Стадия: Р; Лист: ; Листов: 1
Гл.спец.	Горбацкий		08.89		ТашЗНИИЭП
Нач.отд.	Турсунбаев		08.89		
Н.контр.	Ременник		08.89		

Коп. Владиславлева

Формат А3

gost.e-ecolog.ru