ТИПОВЫЕ КОНСТРУКЦИИ ИЗДЕЛИЯ И УЗЛЫ

СЕРИЯ 1.020.1-5СП

ДОПОЛНИТЕЛЬНЫЕ ИЗДЕЛИЯ НУЛЕВОГО ЦИКЛА К КАРКАСУ 1.020.1-2СП/89 ДЛЯ ПРОСАДОЧНЫХ ГРУНТОВ

(для общественных зданий)

ВЫПУСК 2-1

КОЛОННЫ СЕЧЕНИЕМ 400 Х 400 ММ.

РАБОЧИЕ ЧЕРТЕЖИ

1948-04
Цена: 4-94

gost.e-ecolog.ru

ТИПОВЫЕ КОНСТРУКЦИИ, ИЗДЕЛИЯ И УЗЛЫ

СЕРИЯ 1.020.1-6СП

ДОПОЛНИТЕЛЬНЫЕ ИЗДЕЛИЯ НУЛЕВОГО ЦИКЛА К КАРКАСУ 1.020.1-2/89 ДЛЯ ПРОСАДОЧНЫХ ГРУНТОВ

(ДЛЯ ОБЩЕСТВЕННЫХ ЗДАНИЙ)

ВЫПУСК 2-1

КОЛОННЫ СЕЧЕНИЕМ 400 Х 400 ММ.

РАБОЧИЕ ЧЕРТЕЖИ

РАЗРАБОТАН:
ИНСТИТУТОМ ТАШЗНИИЭП

ГЛАВНЫЙ ИНЖЕНЕР ИНСТИТУТА — Л.А. МУХАМЕДШИН

НАЧАЛЬНИК ОТДЕЛА — С.Н. ТУРСУНБАЕВА

ГЛАВНЫЙ ИНЖЕНЕР ПРОЕКТА — Я.З. ГИЛЬМАН

ТЕХНИЧЕСКИЕ РЕШЕНИЯ
УТВЕРЖДЕНЫ ГОСКОМАРХИТЕКТУРЫ
12.07.89 ПИСЬМО N ДШ-2-1170.
РАБОЧИЕ ЧЕРТЕЖИ ВВЕДЕНЫ
В ДЕЙСТВИЕ ТАШЗНИИЭП.
ПРИКАЗ N 21-77 ОТ 20.09.89

Обозначение	Наименование	Стр
1 020.1- 6сп 2-1	Содержание	2
-П	Технические требования	3
-К1	Колонна 2КН20 27-1.1-СП... 3КН20 27-5.1-СП	7
-К2	Колонна 3КН20. 27-1.1-СП... 3КН20 27-5.1-СП.	8
-К3	Колонна 5КН20. 27-1.1-СП... 5КН20 27-5.1-СП	9
-К4	Колонна 5КН20. 27-1.1-СПН. 5КН20 27-5.1-СПН	10
-К5	Колонна 2КН28.37-1.1-СП... 2КН28 37-5.1-СП	11
-К6	Колонна 3КН28.37-1.1-СП... 3КН28.37-5.1-СП.	12
-К7	Колонна 5КН28.37-1.1-СП... 5КН28 37-5.1-СП	13
-К8	Колонна 5КН28.37-1.1-СПН... 5КН28 37-5.1-СПН	14
-К9	Колонна 2КН33.42-1.1-СП... 2КН33 42-5.1-СП	15
-К10	Колонна 3КН33.42-1.1-СП... 3КН33.42-5.1-СП	16
-К11	Колонна 5КН33.42-1.1-СП... 5КН33 42-5.1-СП	17
-К12	Колонна 5КН33 42 1.1-СПН 5КН33 42-5.1-СПН	18
-К13	Колонна 2КН36 45-1.1-СП... 2КН36 45-5.1-СП	19
-К14	Колонна 3КН36 45-1.1-СП... 3КН36 45-5.1-СП	20
-К15	Колонна 5КН36 45-1.1-СП... 5КН36 45-5.1-СП	21
-К16	Колонна 5КН36 45-1.1-СПН... 5КН36 45-5.1-СПН	22
-К17	Колонна 2КН20 27-1.2-СП... 2КН20 27-5.2-СП	23
-К18	Колонна 3КН20 27-1.2-СП... 3КН20 27-5.2-СП	24
-К19	Колонна 5КН20 27-1.2-СП... 5КН20 27-5.2-СП	25
-К20	Колонна 5КН20 27-1.2 СПН... 5КН20 27-5.2-СПН	26
-К21	Колонна 2КН28 37-1.2-СП... 2КН28 37-5.2-СП	27
-К22	Колонна 3КН28, 37-1.2-СП... 3КН28 37-5.2-СП	28
-К23	Колонна 5КН28 37-1.2-СП... 5КН28 37-5.2-СП	29
-К24	Колонна 5КН28 37-1.2-СПН... 5КН28 37-5.2-СПН	30
-К25	Колонна 2КН33 42-1.2-СП... 2КН33, 42-5.2-СП	31
-К26	Колонна 3КН33 42-1.2-СП... 3КН33 42-5.2-СП.	32
-К27	Колонна 5КН33-42-1.2-СП... 5КН33 42-5.2-СП	33
-К28	Колонна 5КН33 42-1.2-СПН... 5КН33 42-5.2-СПН	34
-К29	Колонна 2КН36 45-1.2-СП... 2КН36 45-5.2-СП	35
-К30	Колонна 3КН36 45-1.2-СП... 3КН36 45-5.2-СП	36
1 020.1- 6сп 2-1-К31	Колонна 5КН36 45-1.2-СП. 5КН36 45-5.2-СП	37
-К32	Колонна 5КН36 45-1.2-СПН... 5КН36 45-5.2-СПН	38
-К33	Колонна 2КН20 27-1.3-СП... 2КН20 27-5.3-СП	39
-К34	Колонна 3КН20 27-1.3-СП... 3КН20 27-5.3-СП	40
-К35	Колонна 5КН20 27-1.3-СП... 5КН20 27-5.3-СП	41
-К36	Колонна 5КН20 27-1.3-СПН... 5КН20 27-5.3-СПН	42
-К37	Колонна 2КН28 37-1.3-СП... 2КН28 37-5.3-СП	43
-К38	Колонна 3КН28 37-1.3-СП... 3КН28 37-5.3-СП	44
-К39	Колонна 5КН28 37-1.3-СП... 5КН28 37-5.3-СП	45
-К40	Колонна 5КН28 37-1.3-СПН... 5КН28 37-5.3-СПН	46
-К41	Колонна 2КН33 42-1.3-СП... 2КН33 42-5.3-СП	47
-К42	Колонна 3КН33 42-1.3-СП... 3КН33 42-5.3-СП	48
-К43	Колонна 5КН33 42-1.3-СП... 5КН33 42-5.3-СП	49
-К44	Колонна 5КН33 42-1.3-СПН... 5КН33 42-5.3-СПН	50
-К45	Колонна 2КН36 45-1.3-СП... 2КН36 45-5.3-СП	51
-К46	Колонна 3КН36 45-1.3-СП... 3КН36 45-5.3-СП	52
-К47	Колонна 5КН36 45-1.3-СП... 5КН36 45-5.3-СП	53
-К48	Колонна 5КН36 45 1.3-СПН... 5КН36 45-5.3-СПН	54
-РС	Ведомость расхода стали.	5

Разраб.	Насибулина		08.89
Гл.п.	Гильман		08.89
Гл.спец.	Горбацкий		08.89
Нач.отд.	Турсунбаева		08.89
Н.контр.	Ременник		08.89

1 020.1- 6сп. 2-1.

Содержание.

Стадия	Лист	Листов
Р		1

ТашЗНИИЭП

Т.К. 1.020.1-6сп

Вып. 2-1

Инв. № подл. | Подпись и дата | Взам. инв. №

Копировала /Пятницина/ Формат А3.

1. Общая часть

1.1 Серия 1.020.1-6 СП вып 2-1 содержит рабочие чертежи колонн нулевого цикла сечением 400×400 мм предназначенные для зданий с высотой технического подполья 2.0м и высотой подвала 2.8 м, 3.3 м и 3.6 м для строительства в районах сейсмичностью 7, 8 и 9 баллов на просадочных грунтах типа II

1.2 Номенклатура колонн приведена в серии 1.020.1-6 СП вып 0-0

1.3 Колонны, включенные в настоящий выпуск, являются связующим элементом между диафрагмами жесткости нулевого цикла и служат для создания жесткой коробки подвальной части.

1.4 Пространственные каркасы приведены в серии 1.020.1-6 СП вып. 2-2

1.5 Узлы колонн приведены в серии 1.020.1-2 вып. 2-13, 1.020.1-6 СП вып. 2-3.

1.6 Арматурные и закладные изделия приведены в серии 1.020.1-2 вып. 2-14.

1.7 При применении колонн настоящего выпуска следует пользоваться рекомендациями, приведенными в серии 1.020.1-6 СП вып. 0-0 „Общие указания"

1.8 Технические требования по изготовлению и приемке колонн приведены в серии 1.020.1-2 вып. 0-3, Указания по заводской технологии изготовления изделий"

1.9 Указания по монтажу колонн приведены в серии 1.020.1-2 вып. 0-4 „Указания по монтажу каркаса".

1.10 Мероприятия по защите закладных изделий от коррозии должны быть указаны в конкретном проекте, в зависимости от условий эксплуатации зданий в соответствии с требованиями СНиП 2.03.11-85

1.11 К серийному изготовлению колонн разрешается приступать после проведения контрольных испытаний согласно ГОСТ 8829-85 неразрушающим методом.

1.12 Поставка колонн потребителю производится по достижении бетоном отпускной прочности, величина которой устанавливается в соответствии с требованиями ГОСТ 13015.0-83*

1.13 Колонны, предназначаемые для эксплуатации в агрессивных средах должны удовлетворять требованиям СНиП 2.03.11-85.

2. Техническая характеристика изделий

2.1 Согласно ориентации колонн в плане здания они подразделяются на колонны, устанавливаемые по наружным осям (тип 3К), по внутренним осям с жесткими рамными узлами (тип 2К), и угловые колонны (тип 5К, 5КН) (см. рис 1)

Рис. 1

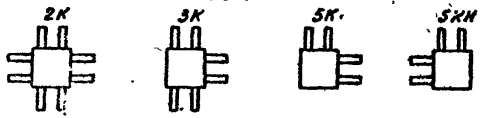

2.2 Схемы расположения колонн по высоте здания см. серию 1.020.1-6 СП вып. 0-1

2.3 Для соединения с диафрагмами поперечного и продольного направлений в колоннах предусмотрены в верхней зоне выпуски арматуры в количестве двух или четырех, в зависимости от несущей способности

				1.020.1.6 СП2-1-ТТ		
Разраб	Насибулина		08.89	Технические требования	Стадия	Лист	Листов
ГИП	Гельман		08.89		Р	1	4
Гл.спец	Горбацкий		08.89		ТашЗНИИЭП		
Нач.отд	Турсун-заде		08.89				
Н.контр	Ремчиник		08.89				

Копировала Блинова

Формат А3

узла соединения диафрагма - колонна а в нижней зоне - металлические уголки, на которые устанавливаются диафрагмы.

2.4 Номенклатура содержит колонны, имеющие основные закладные изделия МН2, МН3, МН5, МН5К для опирания диафрагм каркаса.
Для крепления диафрагм жесткости к колоннам в них устанавливаются закладные изделия.

2.5 Колонны рассчитаны и сконструированы в соответствии со СНиП 2.03.01-84 „Бетонные и железобетонные конструкции" и СНиП II-7-81 „Строительство в сейсмических районах".

2.6 Предел огнестойкости колонн - 2,5 часа в соответствии с „Руководством по определению пределов огнестойкости конструкций, пределов распространения огня по конструкциям и групп возгораемости материалов", разработанным ЦНИИСК им. Кучеренко и НИИЖБ Госстроя СССР.

2.7 Колонны относятся к 3 категории требований по трещиностойкости конструкций.

2.8 Класс тяжелого бетона для колонн принят В25

2.9 Армирование колонн предусмотрено из стали класса А-III и А-I, ГОСТ 5781-82*.

2.10 Колонны армируются пространственными каркасами, собираемыми из стержней продольной арматуры в количестве 4, замкнутых хомутов, сеток косвенного армирования, отдельных стержней и закладных изделий

2.11 При установке в форму пространственного каркаса должны быть обеспечены расстояния от поддона и бортов формы до всех элементов каркаса равные проектной величине защитного слоя бетона.

2.12 В табл 1 приводятся армировочные колонн, класс бетона и соответствующие индексы несущих способностей колонн

таблица 1

Индекс несущей способности	Класс бетона	Армирование
1.1, 1.2, 1.3	В 25	4 Ф 20 AIII
2.1, 2.2, 2.3		4 Ф 25 AIII
4.1, 4.2, 4.3		4 Ф 28 AIII
5.1, 5.2, 5.3		4 Ф 32 AIII

3 Маркировка колонн

3.1 Маркировка колонн принята в соответствии с ГОСТ 23009-78.

3.2 В маркировке изделий приняты следующие буквенно-цифровые группы обозначений:

(1) КН (2) (3) – (4) (5) – (6) (7)

I группа — II группа — III группа

Первая группа:

(1) - тип колонны в плане см. пункт 2.1, лист 1

КН - наименование изделия - колонна нижняя

(2) - высота технического подполья или подвала в дециметрах

(3) - длина колонны, в дециметрах

Вторая группа:

(4) - индекс несущей способности колонн - 1, 2, 4, 5 см. табл. I

Инв.№ подл. | Подпись и дата | Взам.инв.№ | Т.К 1.020.1-6 сп | Вып. 2-1

(5) – индекс несущей способности по количеству выпусков

1– по 2 выпуска в обоих направлениях.

2– 4 выпуска в продольном направлении и 2 выпуска в поперечном направлении.

3– по 4 выпуска в обоих направлениях.

Третья группа:

(6) – индекс „СП"– колонна применяемая в сейсмических районах на просадочных грунтах

(7) – индекс „Н"– колонна зеркального изображения.

В третью группу также включаются дополнительные характеристики, отражающие особые условия применения изделий, как например стойкость к воздействию агрессивной среды, а также конструктивные особенности, наличие дополнительных закладных изделий.

3.3 Пример маркировки колонн:

5 КН 20 . 27 - 1 . 2 - СП Н

- 5 ый тип колонн в плане
- колонна нижняя
- высота техподполья, подвала в дециметрах
- длина колонны в дециметрах
- индекс несущей способности.
- индекс несущей способности по количеству выпусков
- применяемая в сейсмических районах на просадочных грунтах
- колонна зеркального изображения.

4 Складирование колонн.

4.1. Складирование колонн производить в зоне действия монтажного крана на спланированном и уплотненном основании в один ряд или в штабеля высотой не более 2м.

4.2. При укладке в один ряд высота подкладки должна составлять, с учетом возможности кантовки колонны, не менее 200 мм. Расстояние между колоннами должно составлять 400 – 500 мм.

4.3. При укладке в штабеля колонны должны опираться на прокладки высотой не менее 40мм. При наличии в колоннах выступающих деталей толщина прокладок должна превышать размер выступающих деталей не менее чем на 20 мм.

4.4. Прокладки и подкладки должны располагаться под отверстиями, предназначенными для выемки колонн из форм.

4.5. Схема складирования колонн.

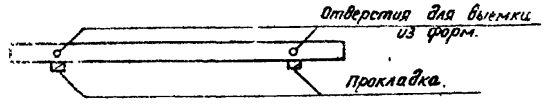

4.6. Строповку колонн при разгрузке с транспортных средств производить с помощью балансирной траверсы и пальцевых захватов, пропускаемых в отверстия, предназначенные для подъема колонн из формы.

Вып. 2-1
Т.К. 1020.1-6СП
Инв.№ подл. | Подпись и дата | Взам. инв.№
Копировала / Панкина / Формат А3.

4.7. Схема строповки колонн при разгрузке и погрузке:

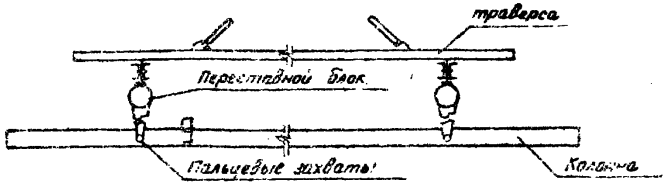

5. Транспортирование колонн.

5.1 Перевозка колонн производится автомобильным транспортом на автопоездах с прицепами общего назначения.

5.2. Рекомендуемые марки автотранспортных средств – Камаз-5320; КРАЗ-257; ЭДАЗ-885; УПАЗ-906; ЗИЛ-130.

5.3. В процессе транспортирования колонны должны опираться на деревянные прокладки из бруса толщиной 200 мм, располагаемые в местах указанных в табл. 2.

Таблица 2.

Схема расположения опор	L, мм	A, мм
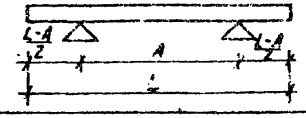	2890	1390
	3720	1720
	4220	2220
	4520	2520

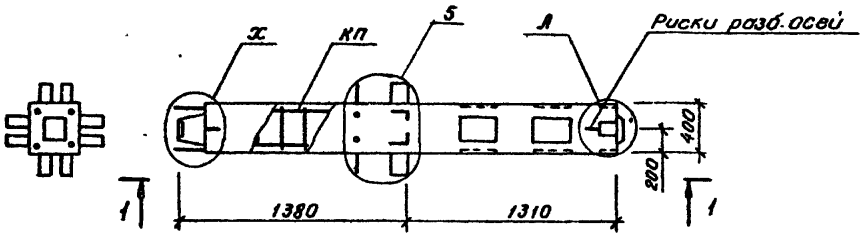

1 - 1

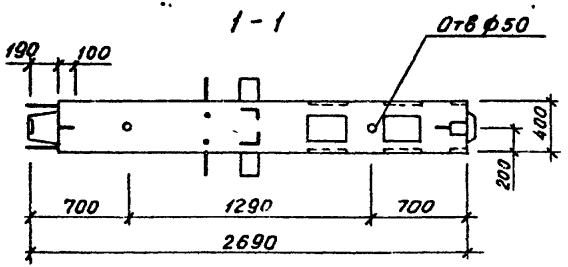

Марка колонны	Масса, т	Объем бетона, м³	Расход стали, кг	Марка арматурного изделия	Кол шт	Обозначение документа
2КН20.27-1.1-СП	1.025	0.41	210.57	КП1-1	1	2-2, К1
2КН20.27-2.1-СП	1.025	0.41	221.27	КП1-2	1	
2КН20.27-4.1-СП	1.025	0.41	229.55	КП1-3	1	
2КН20.27-5.1-СП	1.025	0.41	242.95	КП1-4	1	

Технические требования см. 1.020.1-6сп.2-1-ТТ.
Узел 5 см. 1.020.1-2сп.2-13
Узлы А, Х см. 1.020.1-6сп.2-3

				1.020.1-6сп.2-1-К1		
Разраб.	Насибуллина		08.89	Колонна 2КН20.27-1.1-СП... 2КН20.27-5.1-СП.	Стадия: Р	Лист	Листов: 1
ГИП	Гильман		08.89				
Гл. спец.	Горбацкий		08.89				
Нач. отд.	Турсунбаев		08.89		ТашЗНИИЭП		
Н. контр.	Деменник		08.89				

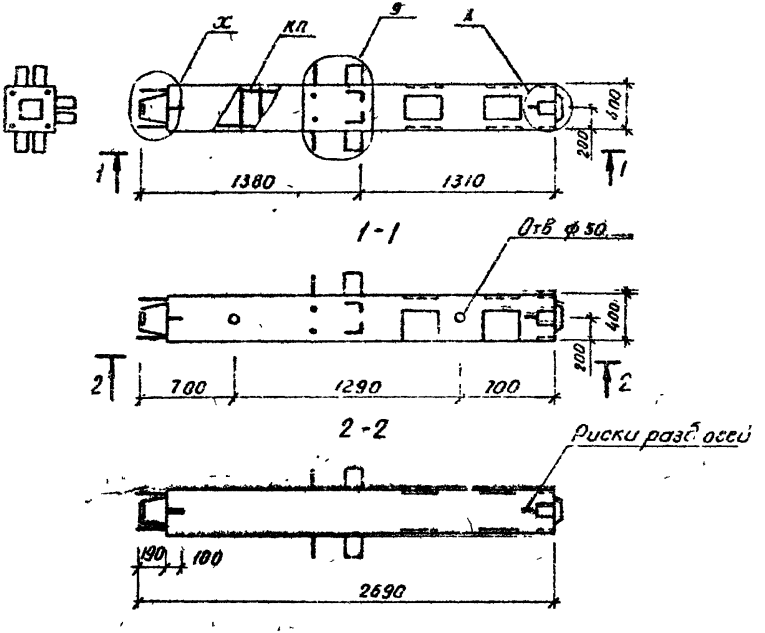

Марка колонны	Масса, т	Объем бетона м³	Расход стали, кг	Марка арматурного изделия	Кол. шт	Обозначение документа
3КН20.27-1.1-СП	1.015	0.41	196.79	КП2-1	1	2-2, К2
3КН20.27-2.1-СП	1.025	0.41	207.71	КП2-2	1	
3КН20.27-4.1-СП	1.025	0.41	215.99	КП2-3	1	
3КН20.27-5.1-СП	1.025	0.41	229.39	КП2-4	1	

Технические требования см. 1.020.1-6СП.2-1-77
Узлы А, Х см. 1.020.1-6СП.2-3
Узел 9 см. 1.020.1-2с/89 2-13

Разраб	Насибулина		08.89
ГИП	Гильман		08.89
Гл.спец	Горбацкий		08.89
Нач отд	Турсунбаева		08.89
Н.контр	Ременник		08.89

1.020.1-6СП.2-1-К2

Колонна
3КН20.27-1.1-СП ...
3КН20.27-5.1-СП

Стадия	Лист	Листов
Р		1

ТашЗНИИЭП

Вып. 2-1

Т.К. 1.020.1-6СП

Инв.№ подл. | Подпись и дата | Взам.инв.№

Копировал

Формат А3

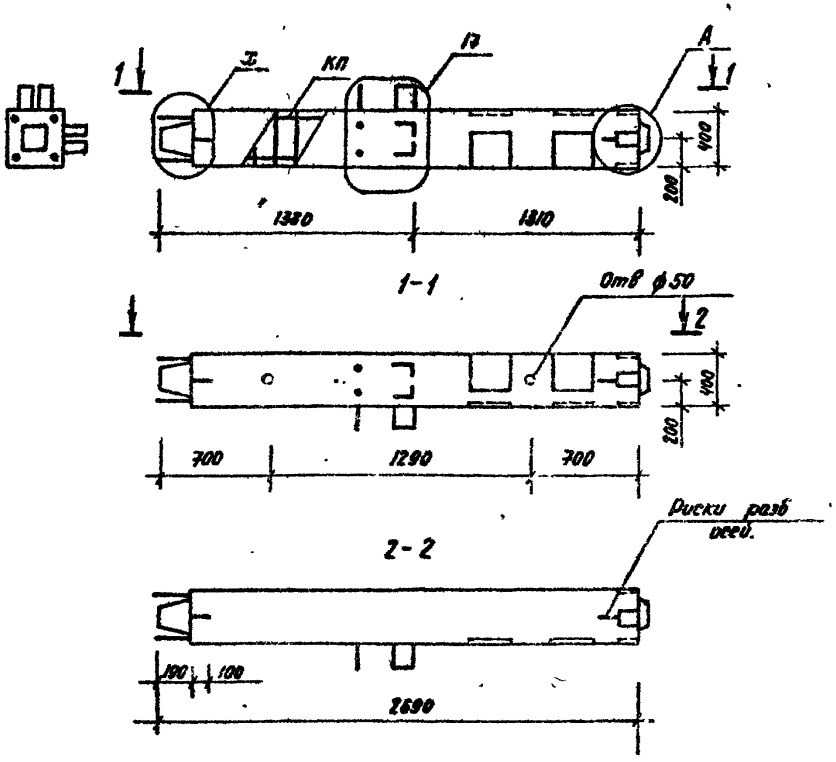

Марка колонны	Масса т	Объем бетона м³	Расход стали. кг	Марка арматурного изделия	Кол. шт	Обозначение документа
5КН20.27-1.1-СП	1.025	0.41	179.91	КП3-1	1	2-2, К3.
5КН20.27-2.1-СП	1.025	0.41	190.83	КП3-2	1	
5КН20.27-4.1 СП	1.025	0.41	199.11	КП3-3	1	
5КН20.27-5.1 СП	1.025	0.41	212.51	КП3-4	1	

Технические требования см. 1.020.1-6СП.2-1-ТТ
Узел 17. см. 1.020.1-2с/о2-13.
Узлы А, Х см. 1.020.1-6СП.2-3.

				1.020.1-6СП.2-1-К3.			
Разраб.	Насибулина		08.89	Колонна 5КН 20.27-1.1-СП.. 5КН.20.27-5.1-СП.	Стадия	Лист	Листов
ГИП	Гильман		08.89		Р		1
Гл. спец.	Горбацкий		08.89		ТашЗНИИЭП		
Нач. отд.	Турсунбаева		08.89				
Н. контр.	Ременник		08.89				

Вып. 2-1

Т.К. 1.020.1-6сп

Инв. № подл. | Подпись и дата | Взам. инв. №

Копировала /Панкина/ Формат А3.

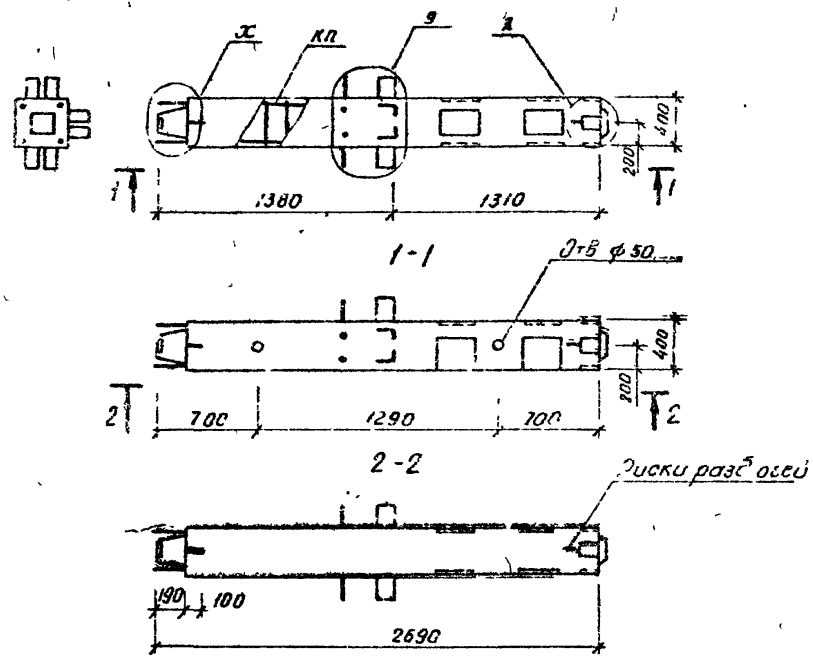

Марка колонны	Масса, т	Объем бетона, м³	Расход стали, кг	Марка арматурного изделия	Кол-шт	Обозначение документа
3КН20 27-1.1-СП	1.015	0.41	196.79	КП2-1	1	2-2, К2
3КН20.27-2.1-СП	1.025	0.41	207.71	КП2-2	1	
3КН20 27-4.1-СП	1.025	0.41	215.99	КП2-3	1	
3КН20 27-5.1-СП	1.025	0.41	229.39	КП2-4	1	

Технические требования см. 1.020.1-6сп.2-1-ТТ
Узлы А, Х см. 1.020 1-6сп.2-3
Узел 9 см. 1.020.1-2с/89 2-13

				1.020.1-6СП.2-1-К2			
Разраб	Насибулина		08.89	Колонна	Стадия	Лист	Листов
ГИП	Гильман		08.89	3КН20.27-1.1-СП ...	Р		1
Гл.спец	Горбацкий		08.89	3КН20.27-5.1-СП	ТашЗНИИЭП		
Нач отд	Турсунбаева		08.89				
Н.контр	Ременник		08.89				

Вып 2-1

Т.К. 1.020.1-6сп

Инв.№ подл | Подпись и дата | Взам.инв.№

Копировал

Формат А3

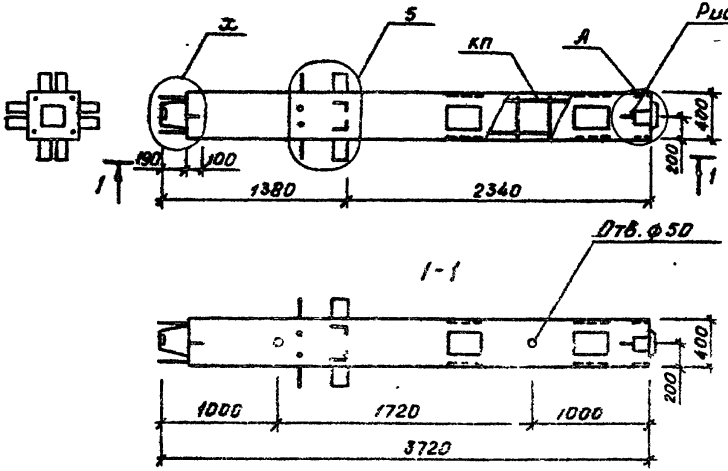

Марка колонны	Масса, т	Объем бетона, м³	Расход стали, кг	Марка арматурного изделия	Кол. шт	Обозначение документа
2КН 28.37-1.1-СП	1.425	0.57	228.03	КП4-1	1	2-2, К5
2КН 28.37-2.1-СП	1.425	0.57	230.35	КП4-2	1	
2КН 28.37-4.1-СП	1.425	0.57	238.53	КП4-3	1	
2КН 28.37-5.1-СП	1.425	0.57	251.99	КП4-4	1	

Технические требования см. 1.020.1-6сп.2-1-ТТ
Узел 5 см. 1.020.1-2с/2-75
Узлы А, Х см. 1.020.1-6сп.2-3

Разраб.	Насибуллина		08.89
ГИП	Гильман		08.89
Гл.спец.	Горбацкий		08.89
Нач.отд.	Усольцев		08.89
Н.контр.	Семенник		08.89

1.020.1-6сп.2-1-К5

Колонна 2КН 28.37-1.1-СП... 2КН 28.37-5.1-СП...

Стадия	Лист	Листов
Р		1

ТашЗНИИЭП

Копировал

Формат А3

Вып 2-1

ТК 1.020.1-6сп

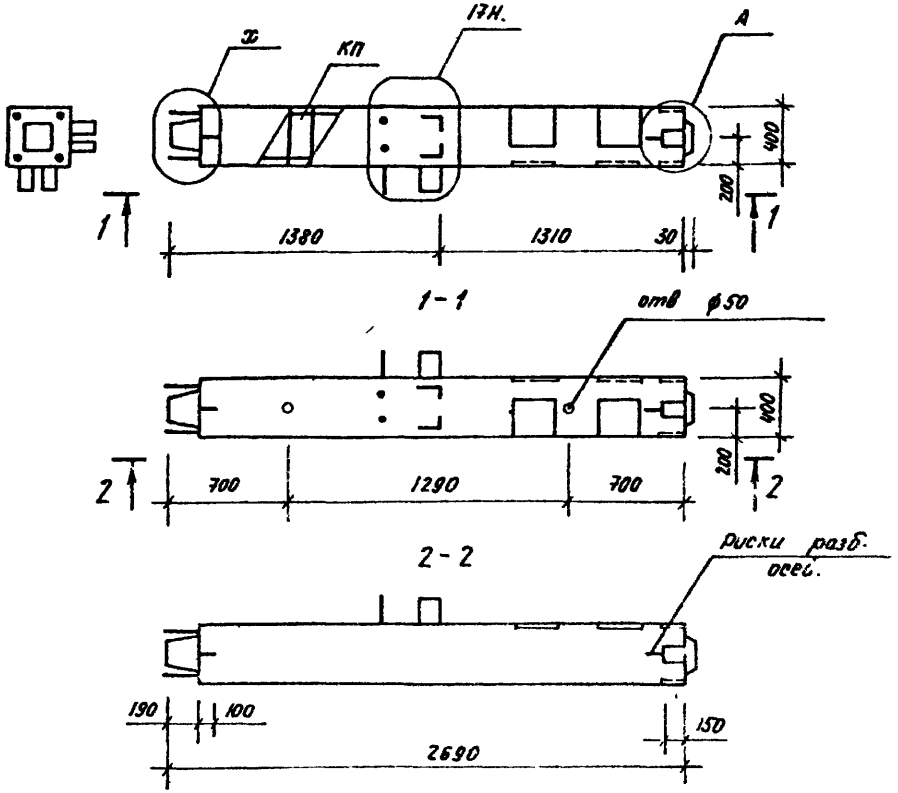

Марка колонны	Масса т	Объем бетона м³	Расход стали, кг	Марка арматурного изделия	Кол. шт.	Обозначение документа
5КН20.27-1.1-СПН	1.025	0.41	179.91	КП3-1Н	1	2-2, К4
5КН20.27-2.1-СПН	1.025	0.41	190.83	КП3-2Н	1	
5КН20.27-4.1-СПН	1.025	0.41	199.11	КП3-3Н	1	
5КН20.27-5.1-СПН.	1.025	0.41	212.51	КП3-4Н.	1	

Технические требования см. 1.020.1-6сп.2-1-77
Узлы А, Х см. 1.020.1-6сп.2-3.
Узел 17Н см. 1.020.1-2с/89 2-13.

Разраб.	Насибуллина		08.89
ГИП	Гильман		08.89
Гл. спец.	Горбацкий		08.89
Нач. отд.	Турсунбаев		08.89
Н. контр.	Ременник		08.89

1.020.1-6сп.2-1-К4.

Колонна
5КН20.27-1.1-СПН ...
5КН20.27-5.1-СПН.

Стадия	Лист	Листов
Р		1

ТашЗНИИЭП

Инв.№ подл. | Подпись и дата | Взам.инв.№

Копировала /Панкина/ Формат А3

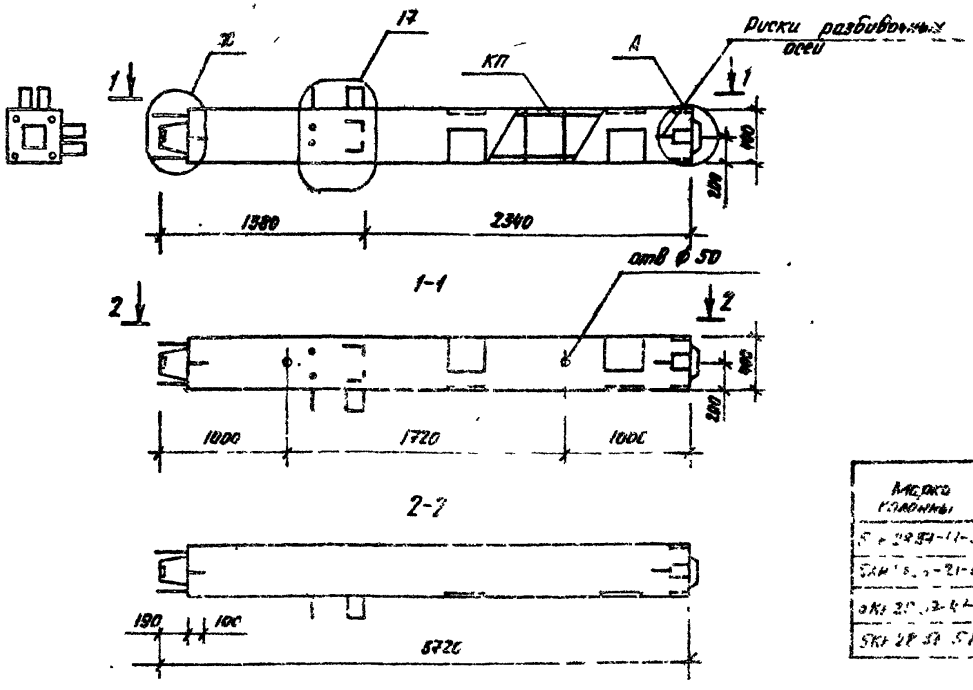

Марка колонны	Масса т	Объем бетона, м³	Расход стали кг	Марка арматурного изделия	Кол. шт	Обозначение документа.
5КН 28.37-1.1-СП	1,425	0,57	188.65	КП6-1	1	2-2 К7.
5КН 28.37-2.1-СП	1,425	0,57	199.91	КП6-2	1	
5КН 28.37-4.1-СП	1,425	0,57	208.19	КП6-3	1	
5КН 28.37-5.1-СП	1,425	0,57	221.55	КП6-4	1	

Технические требования см. 1.020.1-6СП.2-1-ТТ
Узел 17 см. 1.020.1-2 с/в 2-13
Узлы А, Х см 1.020.1-6СП2-3.

Разраб	Насибулина		08.89	1.020.1-6СП.2-1 – К7.
ГИП	Гельман		08.89	Колонна
Гл. спец.	Горбацкий		08.89	5КН 28.37-1.1-СП...
Нач. отд.	Турсунбаева		08.89	5КН 28.37-5.1-СП.
Н контр	Семенник.		08.89	

Стадия	Лист	Листов
Р		1

ТАШЗНИИЭП

Копировал /Панина/ Формат А3.

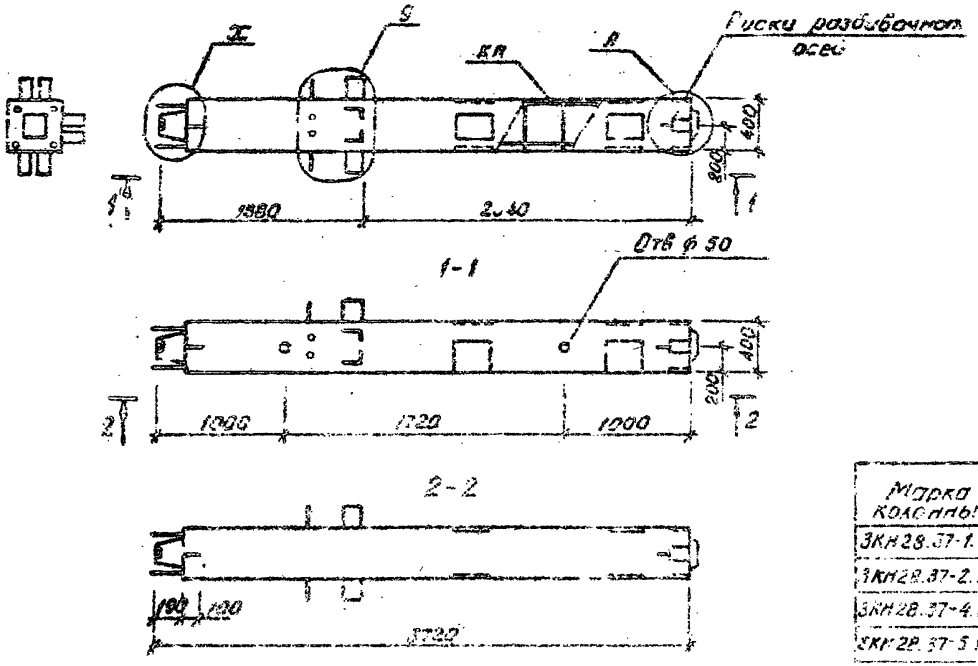

Марка колонны	Масса т	Объем бетона м³	Расход стали, кг	Марка арматурного изделия	Кол. шт	Обозначение документа
3КН28.37-1.1-СП	1.425	0.57	205.53	КП5-1	1	2-2, К6
3КН28.37-2.1-СП	1.425	0.57	216.79	КП5-2	1	
3КН28.37-4.1-СП	1.425	0.57	226.07	КП5-3	1	
3КН28.37-5.1-СП	1.425	0.57	238.43	КП5-4	1	

Технические требования см. 1.020.1-6сп.2-1-ТТ
Узел 3 см. 1.020.1-2с/2-13
Узлы А, Х см. 1.020.1-6сп2-3

Разраб	Носубилина		08.89	1.020.1-6сп.2-1-К6
ГИП	Гольман		08.89	Колонна 3КН28.37-1.1-СП... 3КН28.37-5.1-СП
Гл.спец	Горбацкий		08.89	Стадия Р, Лист, Листов 1
Начатд	Турсунбаева		08.89	ТашЗНИИЭП
Н.контр	Ременник		08.89	

Копировал

Формат А3

Инв.№ подл. | Подпись и дата | Взам. инв.№

Т.к. 1.020.1-6сп

Вып. 2-1

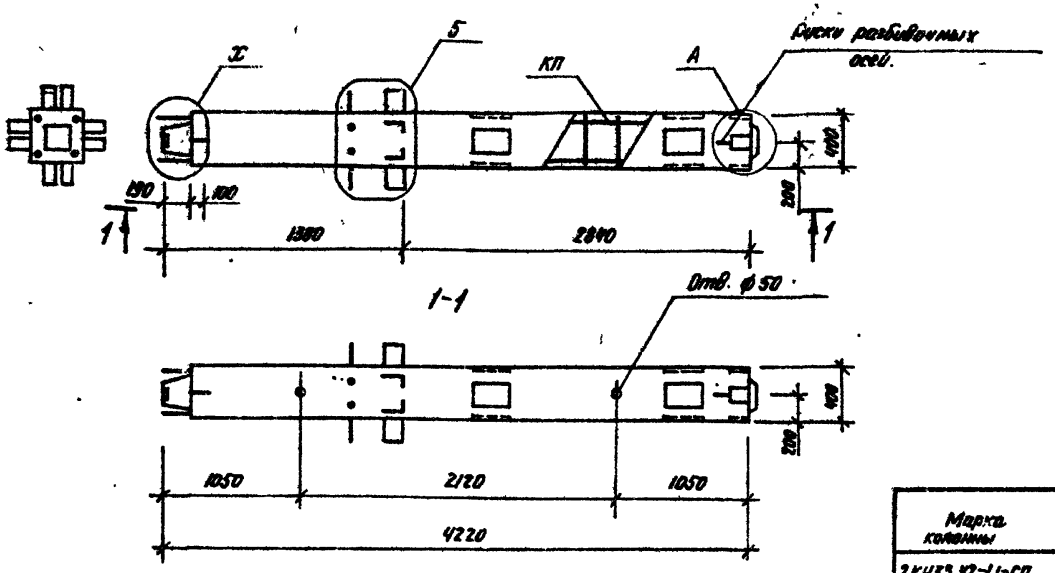

Марка колонны	Масса т	Объем бетона, м3	Расход стали, кг	Марка арматурного изделия	Кол. шт.	Обозначение документа
2КН33.42-1.1-СП	1.625	0.65	224.87	КП7-1	1	2-2, К9
2КН33.42-2.1-СП	1.625	0.65	235.93	КП7-2	1	
2КН33.42-4.1-СП	1.625	0.65	244.23	КП7-3	1	
2КН33.42-5.1-СП	1.625	0.65	257.59	КП7-4	1	

Технические требования см. 1.020.1-6СП.2-1-ТТ

Узел 5. см. 1.020.1-2с/2-13.

Узлы А, Х см. 1.020.1-6СП. 2-3.

Разраб.	Насибулина		08.89
ГИП	Гильман		08.89
Гл. спец.	Горбацкий		08.89
Нач. отд.	Трусумбаева		08.89
Н. контр.	Ременник		08.89

1.020.1-6СП.2-1-К9

Колонна

2КН33.42- 1.1-СП ...

2КН33.42- 5.1-СП.

Стадия	Лист	Листов
Р		1

ТАШЗНИИЭП

Вып. 2-1

Т.К. 1.020.1-6сп

Инв. № подл. | Подпись и дата | Взам. инв. №

Контровала / Пенкина / Формат А3.

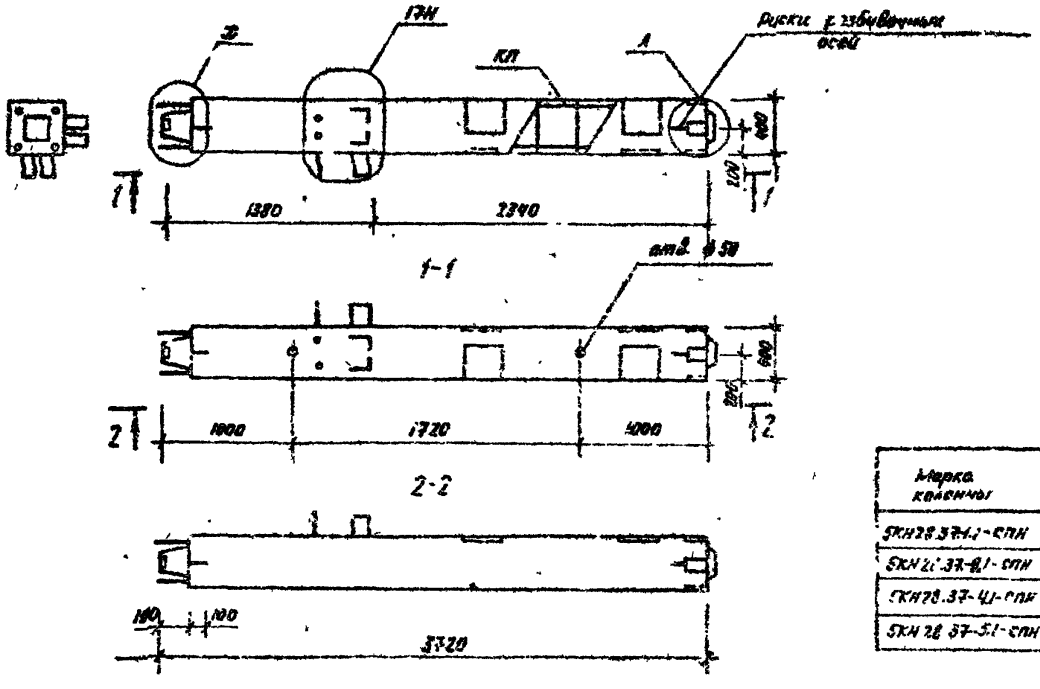

Марка колонны	Масса, т	Объем бетона м3	Расход стали, кг	Марка арматурного изделия	Кол. шт.	Обозначение документа
5КН28.37-1.1-СПН	1.425	0.57	188.65	КП6-1Н	1	2-2, К8
5КН28.37-8.1-СПН	1.425	0.27	199.91	КП6-2Н	1	
5КН28.37-4.1-СПН	1.425	0.57	208.19	КП6-3Н	1	
5КН28.37-5.1-СПН	1.425	0.57	221.55	КП6-4Н	1	

Технические требования см. 1.020.1-6СП.2-1-77

Узел 17Н см. 1.020.1-2с/2-13.

Узлы А, Х см. 1.020.1-6СП.2-5.

				1.020.1-6СП-2-1-			К8.
Разраб.	Насобулина		08.89	Колонна.	Стадия	Лист	Листов
Гип.	Гильман		08.89	5КН28.37-1.1-СПН ...	Р		1
Гл. спец.	Горбацкий		08.89	5КН28.37-5.1-СПН.	ТашЗНИИЭП		
Нач. отд.	Турсунбаева		08.89				
Н. контр.	Горбацкий		08.89				

Т.к. 1.020.1-6сп

Вып. 2-1

Копировала / Перепечатка / Формат А3.

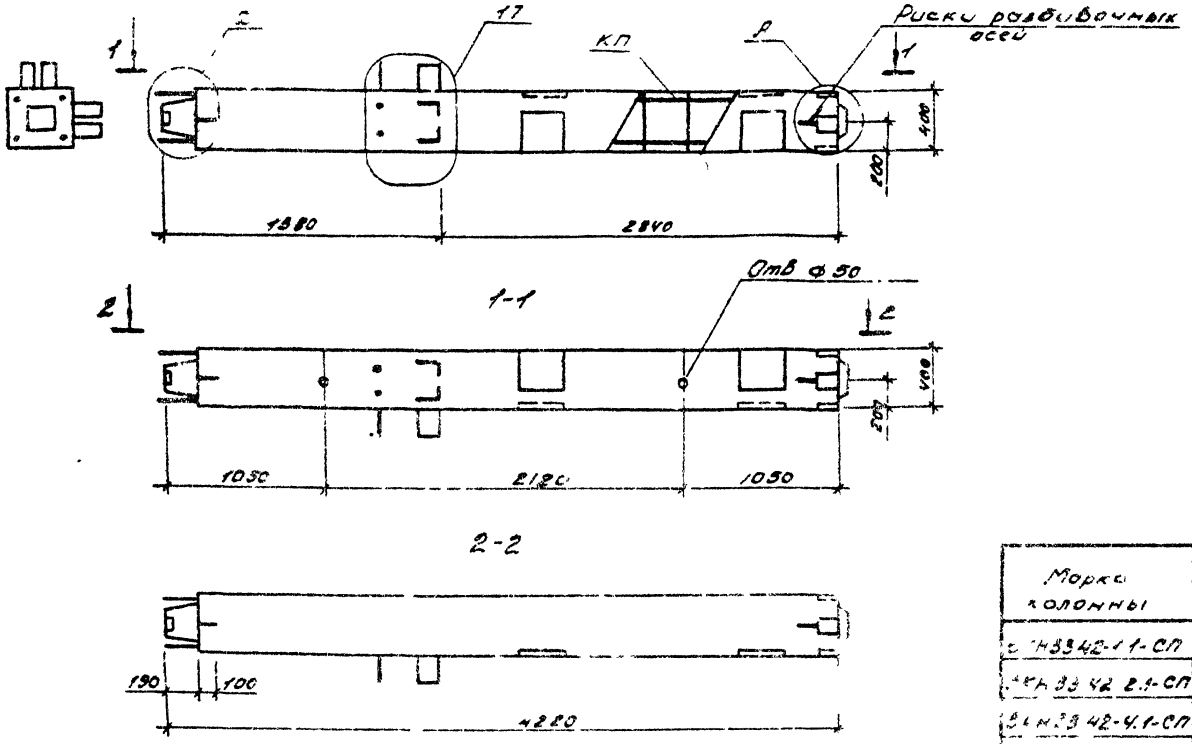

Марка колонны	Масса, т	Объем бетона, м³	Расход стали, кг	Марка арматурного изделия	Кол. шт.	Обозначение документа
5КН33.42-1.1-СП	1,625	0,65	194,21	КП 9-1	1	2-2, КЖ
5КН 33.42-2.1-СП	1,625	0,65	205,49	КП 9-2	1	
5КН33.42-4.1-СП	1,625	0,65	213,79	КП 9-3	1	
5КН...2-5.1-СП	1,625	0,65	227,15	КП 9-4	1	

Технические требования см 1.020.1-6сп.2-1-ТТ

Узел 17 см 1.020.1-2/88-2-13

Узлы А, х см. 1.020.1-6 сп. 2-3

Разр	Носивоукино		08.89
ГИП	Гильмон		08.89
Гл.спец	Горбачкин		08.89
Нач.отд.	Турсунбоев		08.89
Н.контр	Семенюк		08.89

1.020.1-6сп.2-1-КЖ

Колонна 5КН33.42-1.1-СП... 5КН33.42-3.1-СП

Стадия	Лист	Листов
Р		1

ТошЗНИИЭП

Инв.№ подл. | Подпись и дата | Взам.инв.№

Т.К. 1.020.1-6сп

Вып 2-1

кол. Кровец

Формат А3

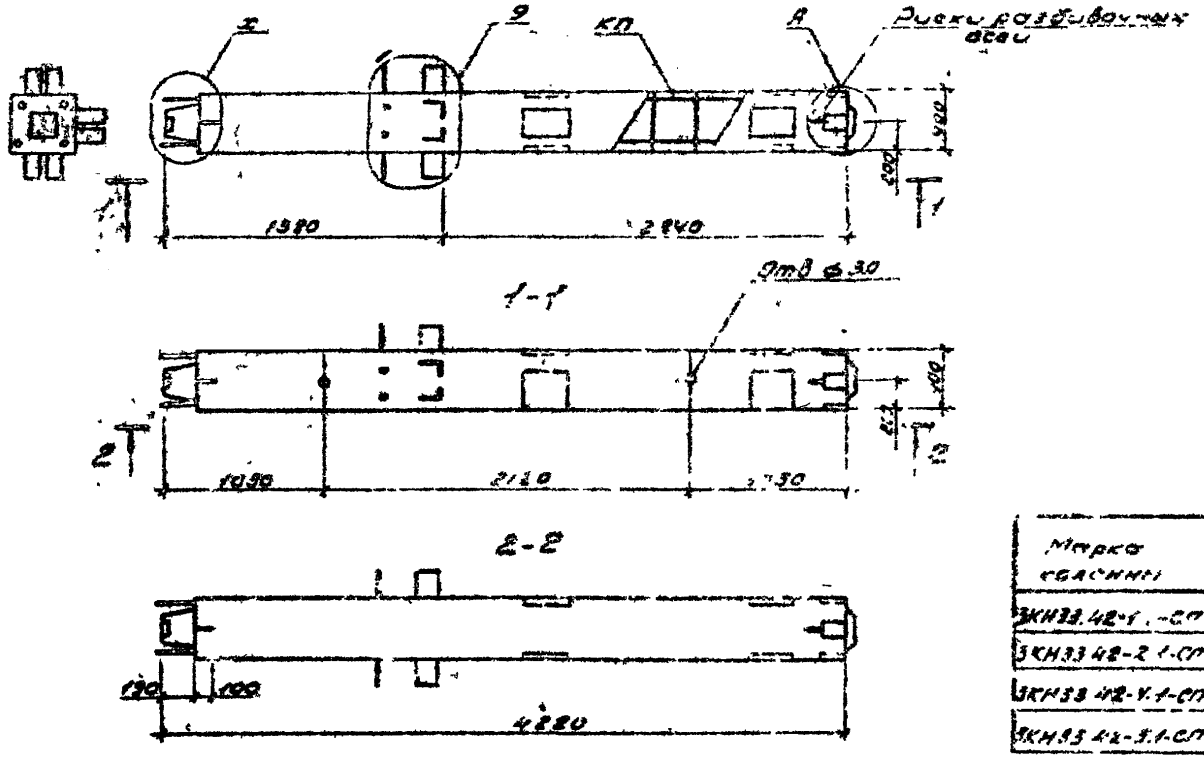

Марка колонны	Масса, т	Объем бетона, м³	Расход стали, кг	Марка арматурного изделия	Кол. шт.	Обозначение документа
3КН33.42-1.1-СП	1,625	0,65	211,09	КП 8-1	1	2-2, К10
3КН33.42-2.1-СП	1,625	0,65	222,37	КП 8-2	1	
3КН33.42-4.1-СП	1,625	0,65	230,67	КП 8-3	1	
3КН33.42-5.1-СП	1,625	0,65	244,03	КП 8-4	1	

Технические требования см. 1.020.1-6сп.2-1-П

Узел 9 см. 1.020.1-2 ф/29 2-13

Узлы А, Х см. 1.020.1-6сп. 2-3

				1.020.1-6сп. 2-1-К10			
Разраб.	Насидзлина		08.89	Колонна 3КН33.42-1.1-СП... 3КН33.42-5.1-СП	Стадия	Лист	Листов
ГИП	Гильман		08.89		Р		1
Гл. спец.	Горбацкий		08.89		ТашЗНИИЭП		
Нач. отд.	Турсунбаев		08.89				
Н. конт.	Ременник		08.89				

Инв. № подл. | Подпись дата | Взам. инв.

Т.К. 1.020.1-6сп

Вып. 2-1

коп. Кравец

Формат А3

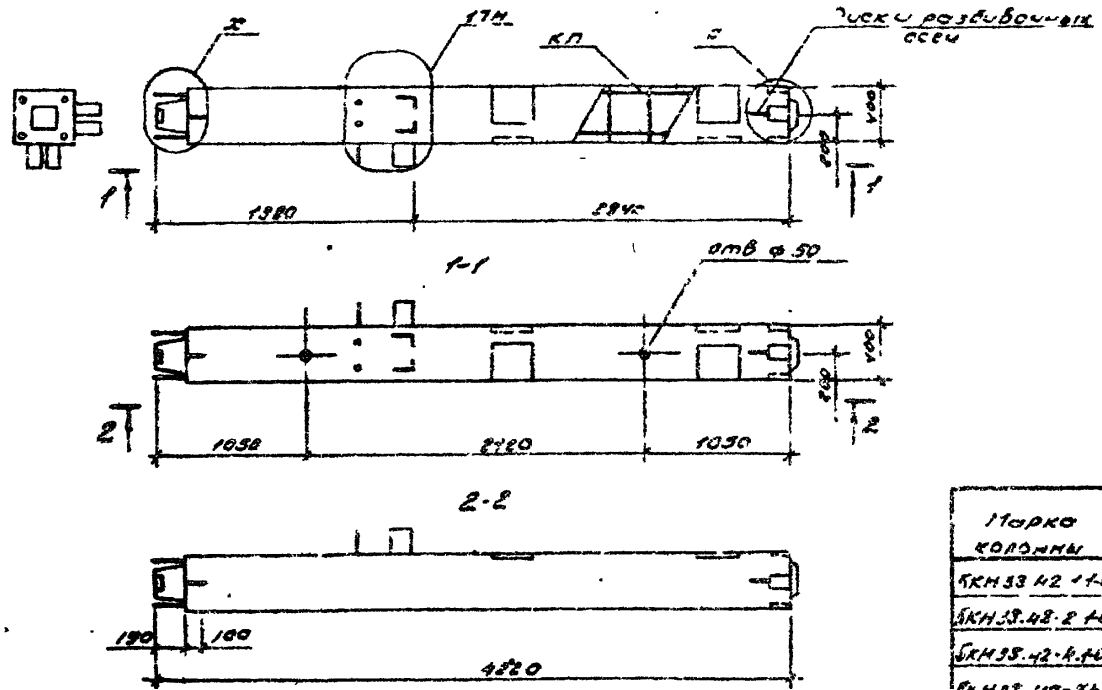

Марка колонны	Масса, т	Объем бетона, м³	Расход стали, кг	Марка арматурных изделий	Кол. шт	Обозначение документа
5КН 33.42-1.1-СПН	1.625	0.63	194.21	КП9-1Н	1	2-2, К12
5КН 33.42-2.1-СПН	1.625	0.63	205.49	КП9-2Н	1	
5КН 33.42-3.1-СПН	1.625	0.63	213.79	КП9-3Н	1	
5КН 33.42-3.1-СПН	1.625	0.63	221.15	КП9-4Н	1	

Технические требования см. 1.020.1-6 сп. 2-1-ТТ.
Узел 17Н см. 1.020.1-2 вып. 2-13
Узлы Х, Х см. 1.020.1-6 сп. 2-3

Разр.	Насибуллин		08.89
ГИП	Гильмон		08.89
Гл. спец.	Городецкий		08.89
Нач. отд.	Турсунбаев		08.89
Н. контр.	Семенник		08.89

1.020.1-6 СП. 2-1-К12

Колонна
5КН 33.42-1.1-СПН...
5КН 33.42-3.1-СПН

Стадия	Лист	Листов
Р		1

ТашЗНИИЭП

Инв. № подл. | Подпись и дата | Взам. инв. №

Т.К. № 1.020.1-6 сп

Вып 2-1

Кол. Кравец

Формат А3

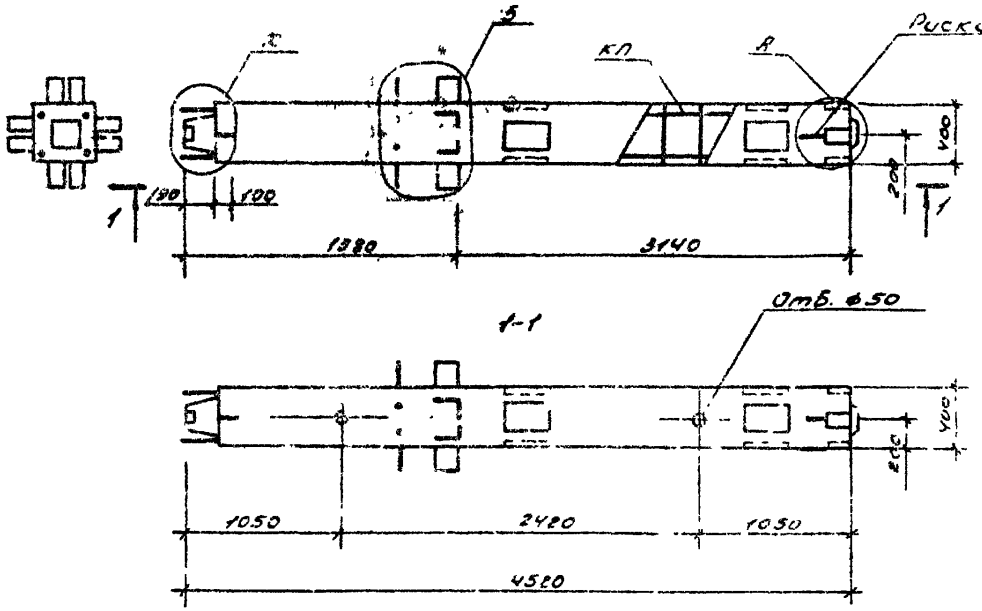

Марка колонны	Масса т	Объем бетона м³	Расход стали, кг	Марка арматурного изделия	Кол. шт.	Обозначение документа
2К[illegible]-1-СП	1,75	0,70	227,15	КП10-1	1	2-2, К18
2К[illegible]-2-СП	1,75	0,70	237,29	КП10-2	1	
2К[illegible]-3-СП	1,75	0,70	246,57	КП10-3	1	
2КН36[illegible]-4-СП	1,75	0,70	259,93	КП10-4	1	

Технические требования см. 1.020.1-6СП.2-1-ТТ
Узел 5 см. 1.020.1-2С/89 2-13
Узлы А, Ж см. 1.020.1-6СП. 2-3

				1.020.1-6СП.2-1-К13		
Разр.	Насибуллина		08.89	Колонна 2КН 36.45 - 1.1-СП... 2КН 36.45 - 5.1-СП	Стадия	Лист	Листов
ГИП	Гильмо[illegible]		08.89		Р		1
Гл.спец.	Горбачкова		08.89		ТашЗНИИЭП		
Нач.отд.	Турсунбоева		08.89				
Н.контр.	Роменник		08.89				

кол. Кравец

Формат А3

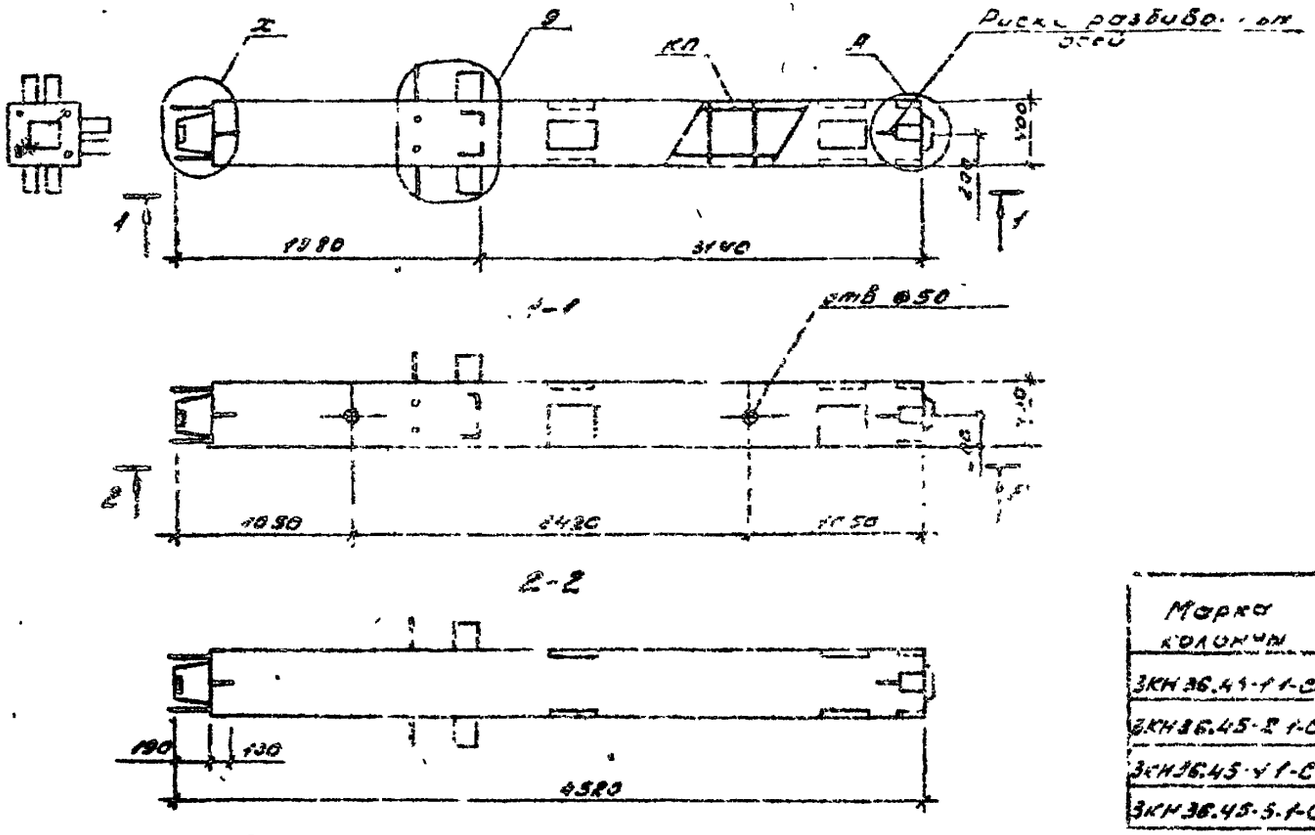

Марка колонны	Масса, т	Объем бетона, м³	Расход стали, кг	Марка арматурного изделия	Кол. шт.	Обозначение документа
3КН36.45-1.1-СП	1,75	0,70	213.37	КП11-1	1	2-2.К14
3КН36.45-2.1-СП	1,75	0,70	224.73	КП11-2	1	
3КН36.45-4.1-СП	1,75	0,70	333.01	КП11-3	1	
3КН36.45-5.1-СП	1,75	0,70	246.57	КП11-4	1	

Технические требования см. 1.020.1-6сп.2-1-тт

Узел 9 см 1.025.1-2 9/89 2-13

Узлы А, Х см. 1.025.1-8сп.2-3

				1.020.1-6СП. 2-1-К14			
Разр.	Насибулина		08.89	Колонна	Стадия	Лист	Листов
ГИП	Гильман		08.89	3КН 36.45 - 1.1-СП...	Р		1
Гл. спец.	Горбацкий		08.89	3КН 36.45-5.1-СП	ТашЗНИИЭП		
Нач. отд.	Турсунбаев		08.89				
Н. конт.	Ременник		08.89				

Вып. 2-1

Т.К. 1.020.1-6сп

Инв. № подл. | Подпись и дата | Взам. инв.

сдп. Кравец

Формат А3

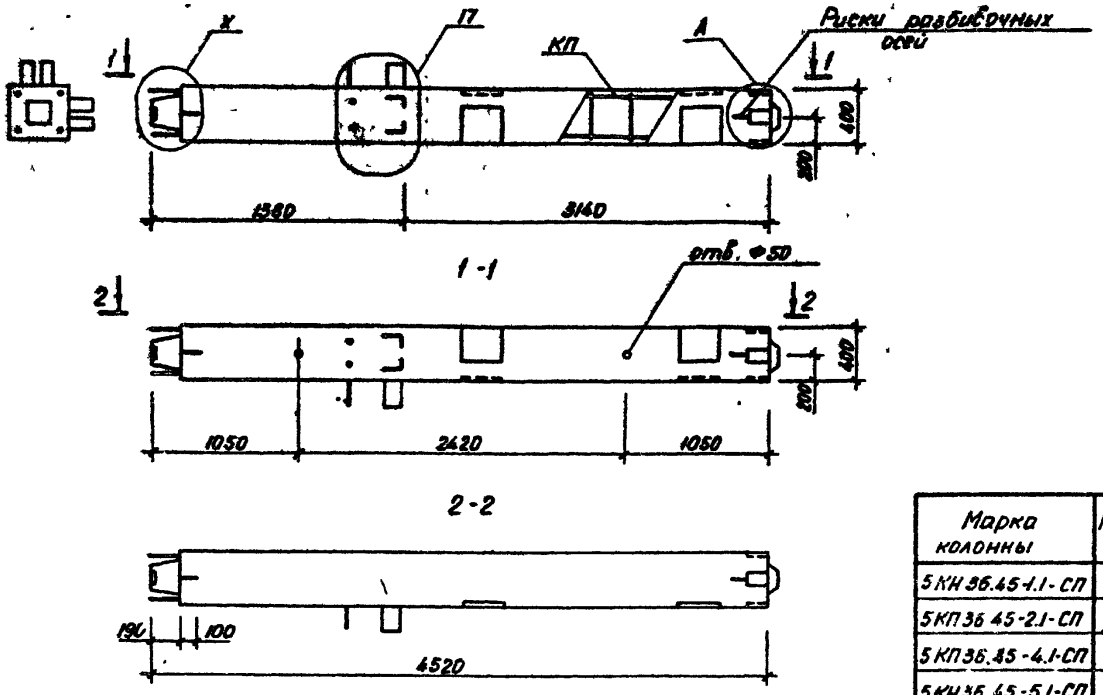

Марка колонны	Масса, т	Объем бетона, м³	Расход стали, кг	Марка арматурного изделия	Кол. шт.	Обозначение документа
5КН36.45-1.1-СП	1.75	0.70	196.49	КП12-1	1	2-2, К15
5КП36.45-2.1-СП	1.75	0.70	207.85	КП12-2	1	
5КП36.45-4.1-СП	1.75	0.70	216.13	КП13-3	1	
5КН36.45-5.1-СП	1.75	0.70	229.49	КП12-4	1	

Технические требования см. 1.020.1-6сп.2-1-ТТ

Узел 17 см. 1.020.1-2с/2-13

Узлы А, Х см. 1.020.1-6сп.2-3

Разраб.	Насибулина		08.89
ГИП	Гильман		08.89
Гл. спец.	Горбацкий		08.89
Нач. отд.	Турсумбаев		08.89
Н. контр.	Регенчик		08.89

1.020.1-6сп.2-1-К15

Колонна 5КН36.45-1.1-СП ... 5КН 35.45-5.1-СП

Стадия	Лист	Листов
Р		1

ТашЗНИИЭП

Копировала Блинова

Формат А3

Инв.№ подл. | Подпись и дата | Взам.инв.№

Т.К. 1.020.1-6 сп

Вып. 2-1

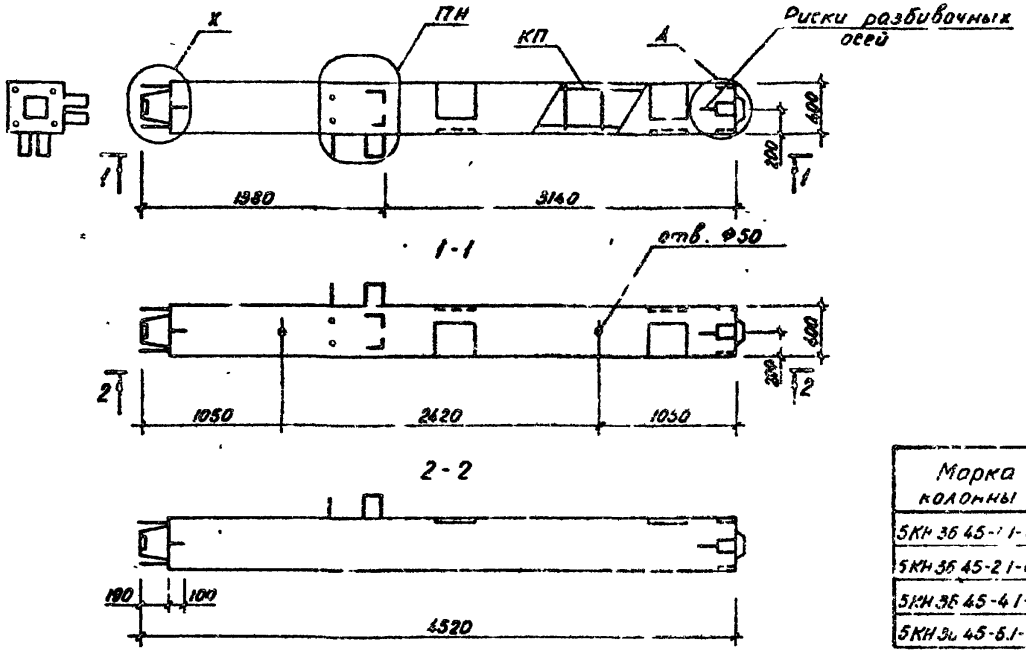

Марка колонны	Масса т	Объем бетона м³	Расход стали, кг	Марка арматурного изделия	Кол. шт.	Обозначение документа
5КН 36 45-1.1-СПН	1.75	0.70	19649	КП12-1Н	1	2-2, К16
5КН 36 45-2.1-СПН	1.75	0.70	20785	КП12-2Н	1	
5КН 36 45-4.1-СПН	1.75	0.70	21613	КП12-3Н	1	
5КН 36 45-5.1-СПН	1.75	0.70	22949	КП12-4Н	1	

Технические требования см. 1.020.1-6 сп.2-1-ТТ

Узел 17Н см. 1.020.1-2 вып.2-13

Узлы А, Х см. 1.020.1-6 сп. 2-3

				1.020.1-6 сп.2-1-К16			
Разраб	Насибулина		08.89	Колонна 5КН 36.45-1.1-СПН... 5КН 36.45-5.1-СПН	Стадия	Лист	Листов
ГИП	Гильман		08.89		Р		1
Гл. спец.	Горбацкий		08.89				
Нач. отд.	Турсунбоева		08.89		ТашЗНИИЭП		
Н. контр.	Ременник		08.89				

Копировала Блинова

Формат А3

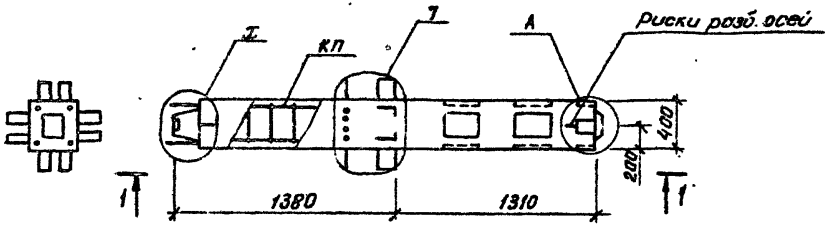

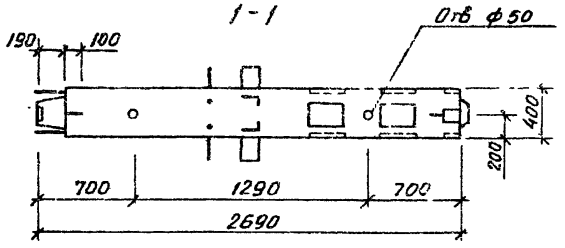

Марка колонны	Масса, т	Объем бетона, м³	Расход стали, кг	Марка арматурного изделия	Кол. шт	Обозначение документа
2КН20.27-1.2-СП	1.025	0.41	220.07	КПВ-1	1	2-2, КП
2КН20.27-2.2-СП	1.025	0.41	252.77	КПВ-2	1	
2КН20.27-4.2-СП	1.025	0.41	241.05	КПВ-3	1	
2КН20.27-5.2-СП	1.025	0.41	254.41	КПВ-4	1	

Технические требования см. 1.020.1-6сп.2-1-77
Узел 7 см 1.020.1-2сп.2-13
Узлы А, Х см. 1.020.1-6сп.2-3

Разраб	Насибулина		09.89
ГИП	Гильман		09.89
Гл.спец	Горбацкий		09.89
Нач отд	Турсунбаева		09.89
Н.контр	Ременник		09.89

1.020.1-6сп.2-1-К17

Колонна 2КН 20.27-1.2-СП... 2КН 20.27-5.2-СП

Стадия	Лист	Листов
Р		1

ТашЗНИИЭП

Копировал

Формат А3

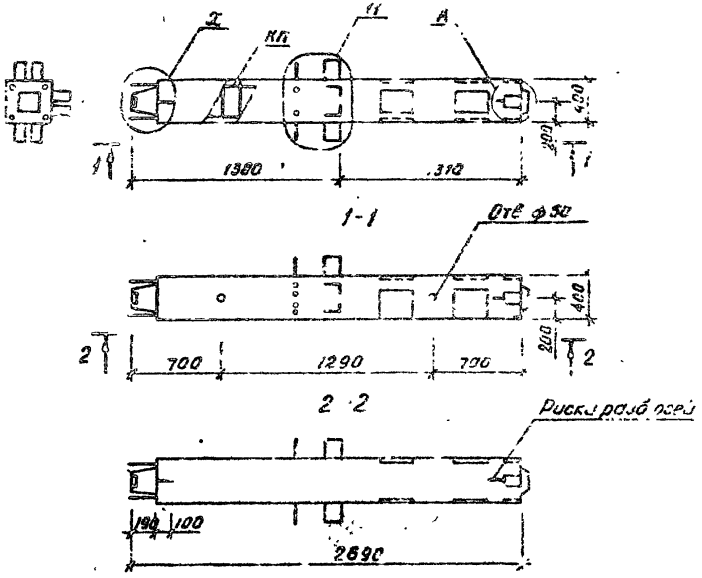

Марка колонны	Масса, п	Объем бетона м³	Расход стали, кг	Марка арматурного изделия	Кол шт	Обозначение документа
3КН20.27-1.2-СП	025	0.41	208.29	КП14-1	1	2-2, К18
3КН20.27-2.2-СП	1.025	0.41	219.21	КП14-2	1	
3КН20.27-4.2-СП	1.025	0.41	227.49	КП14-3	1	
3КН20.27-5.2-СП	1.025	0.41	240.85	КП14-4	1	

Технические требования см. 1.020.1-6сп.2-1-ТТ
Узел 11 см 1.020.1-2сп.2-13
Узлы А, Х см. 1.020.1-6сп.2-3

Разраб	Насибулина		08.89
ГИП	Гальман		08.89
Гл.спец	Горбацкий		08.89
Нач.отд	Турк'н Заев		08.89
Н.контр	Ременник		08.89

1.020.1-6сп.2-1-К18

Колонна
3КН20.27-1.2-СП...
3КН20.27-5.2-СП

Стадия	Лист	Листов
Р		1

ТашЗНИИЭП

Т.К. 1.020.1-6сп

Вып. 2-1

Инв.№ подл | Подпись и дата | Взам. инв.№

Копировал

Формат А3

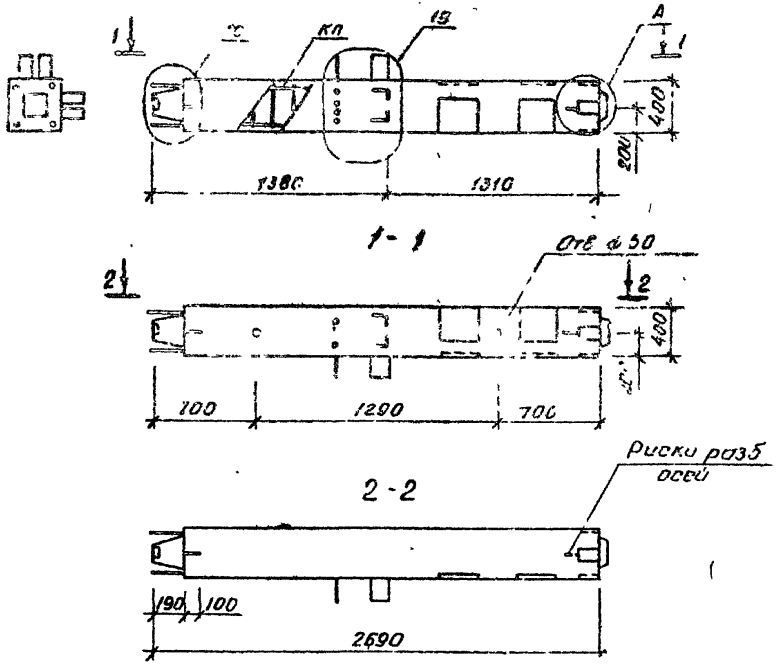

Марка колонны	Масса, т	Объем бетона м³	Расход стали кг	Марка арматурного изделия	Кол. шт	Обозначение документа
5КН20.27-1.2-СП	1.025	0.41	188.71	КП15-1	1	2-2, К19
5КН20.27-2.2-СП	1.025	0.41	199.63	КП15-2	1	
5КН20.27-4.2-СП	1.025	0.41	207.91	КП15-3	1	
5КН20.27-5.2-СП	1.025	0.41	221.27	КП15-4	1	

Технические требования см. 1.020.1-6сп.2-1-ТТ
Узел 19 см 1.020-1-2.2-13
Узлы А, Х см. 1.020-1-6сп.2-3

Разраб.	Насибуллина		08.89
ГИП	Гильман		08.89
Н.спец.	Горбацкий		08.89
Нач.отд.	Турсунбаев		08.89
Н.контр.	Семенник		08.89

1.020.1-6сп.2-1-К19

Колонна 5КН20.27-1.2-СП... 5КН20.27-5.2-СП

Стадия	Лист	Листов
Р		1

ТашЗНИИЭП

Копировал

Формат А3

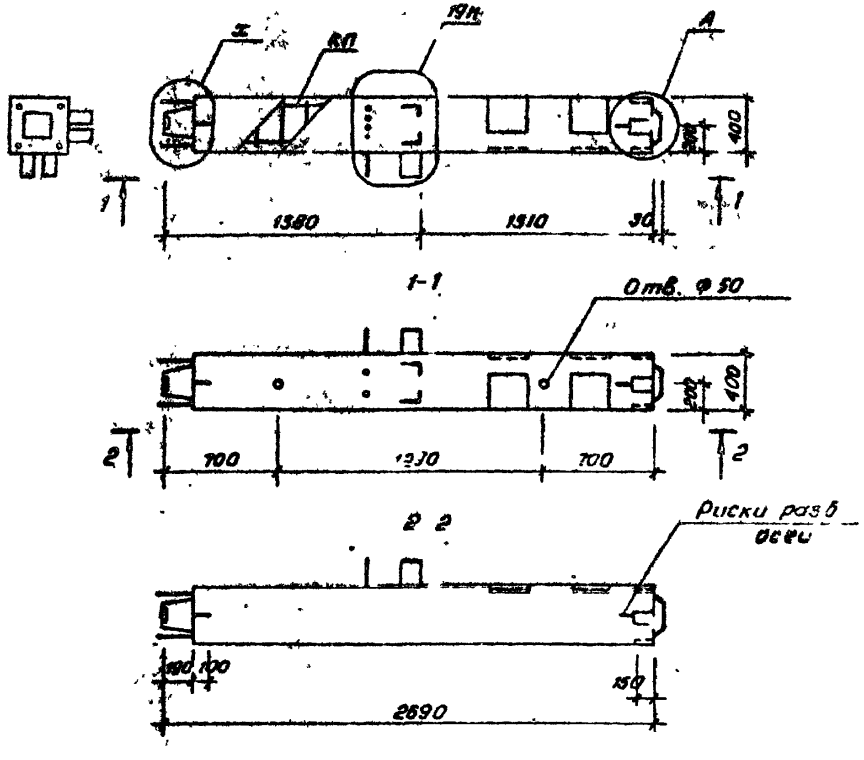

Марка колонны	Масса, т	Объем бетона, м³	Расход стали, кг	Марка арматурного изделия	Кол. шт.	Обозначение документа
5КН 20.27-1.2-СПН	1,025	0,41	188,71	КП15-1Н	1	2-2, К20
5КН 20.27-2.2-СПН	1,025	0,41	199,63	КП15-2Н	1	
5КН 20.27-4.2-СПН	1,025	0,41	207,91	КП15-3Н	1	
5КН 20.27-5.2-СПН	1,025	0,41	221,97	КП15-4Н	1	

Технические требования см 1.020.1-6сп.2-1-ТТ
Узел 19н см 1.020.1-2 вып.89 2-13
Узлы А, Х см 1.020.1-6сп.2-3

1.020.1-6сп.2-1-К20

Разраб.	Насибуллин		08.89
ГИП	Гильман		08.89
Гл. спец.	Горбацкий		08.89
Нач. отд.	Курсучёлева		08.89
Н. контр.	Ременник		08.89

Колонна 5КН 20.27-1.2-СПН... 5КН 20.27-5.2-СПН

Стадия	Лист	Листов
Р		1

ТашЗНИИЭП

Коп. Владиславлева Формат А3

Вып. 2-1

1.К. 1.020.1-6 сп

Инв.№ подл. | Подпись и дата | Взам.инв.№

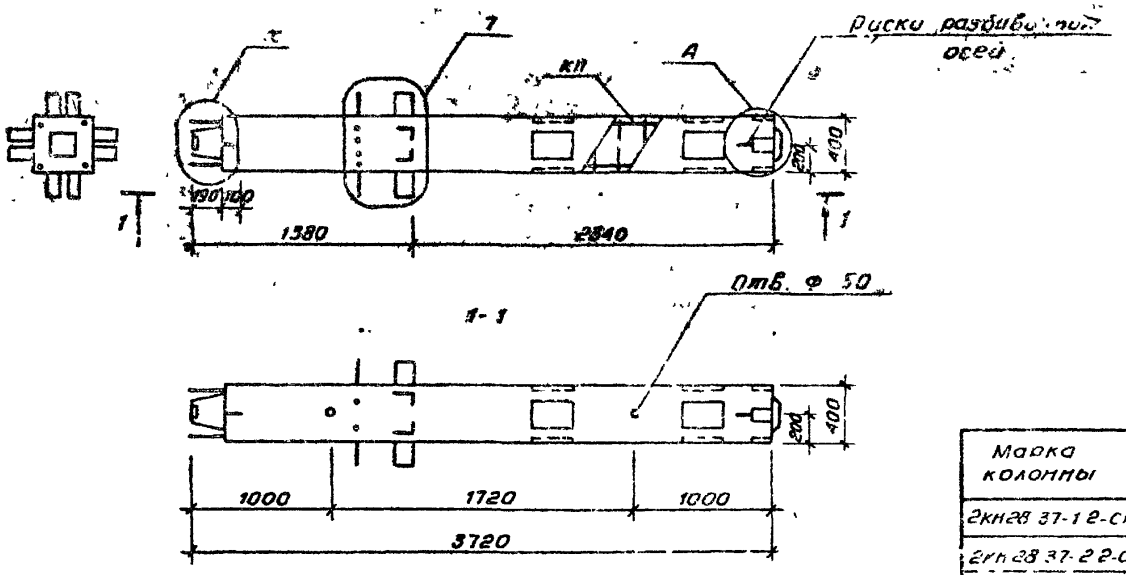

Марка колонны	Масса, т	Объем бетона, м³	Расход стали, кг	Марка арматурного изделия	Кол. шт	Обозначение документа
2кн28 37-1 2-сп	1,425	0,57	230,85	кп16-1	1	2-2, к21
2кн 28 37-2 2-сп	1,425	0,57	241,85	кп16-2	1	
2кн 28 37-4 2-сп	1,425	0,57	250,13	кп16-3	1	
2кн 28 37 5 2-сп	1,425	0,57	263,49	кп16-4	1	

Технические требования см 1 020.1-6сп.2-1-ТТ
Узел 7 см. 1 020.1-2с/89 2-13
Узлы А, х см 1.020.1-6сп.2-3

				1.020.1-6сп.2-1-к21			
Разраб.	Насибулина		08.89	Колонна 2кн 28.37-1.2-сп.... 2кн 28.37-5.2-сп	Стадия	Лист	Листов
ГИП	Гильман		08.89		Р		1
Гл спец	Горбацкий		08.89		Таш ЗНИИЭП		
Нач отд	Турсунбаева		08.89				
Н.контр	Ременник		08.89				

Т.К. 1.020.1-6сп

Вып. 2-1

Инв. № подл. | Подпись и дата | Взам. инв. №

Коп. Владиславлева

Формат А3

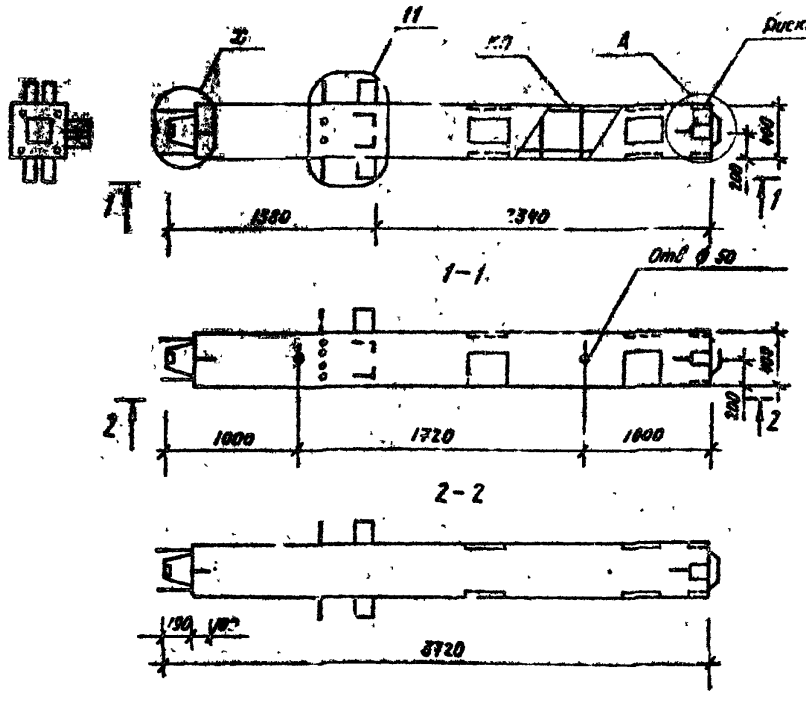

Марка колонны	Масса т	Объем бетона м3	Расход стали, кг	Марка арматурных изделий	Кол. шт	Обозначение документа
3КН28.37-1.7-СП	1.425	0.57	217.03	КП17-1	1	2-2, К22
3КН28.37-2.2-СП	1.425	0.57	228.29	КП17-2	1	
3КН28.37-4.2-СП	1.425	0.57	236.57	КП17-3	1	
3КН28.37-5.2-СП	1.425	0.57	249.93	КП17-4	1	

Технические требования

см. 1.020.1-6СП.2-1-ТТ.

Узел 11 см. 1.020.1-2С/2-13.

Узлы А, Х см. 1.020.1-6СП.2-3.

				1.020.1-6СП.2-1-К22.			
Разраб.	Насибуллин		08.89	Колонна 3КН28.37-1.2-СП... 3КН28.37-5.2-СП.	Стадия	Лист	Листов
ГИП	Гильман		08.89		Р		1
Гл. спец.	Горбацкий		08.89		ТашЗНИИЭП		
Нач. отд.	Турсунбаева		08.89				
Н. контр.	Ременник		08.89				

Копировал / Размножил / Формат А3.

Вып 2-1

Т.К. 1.020.1-6 сп

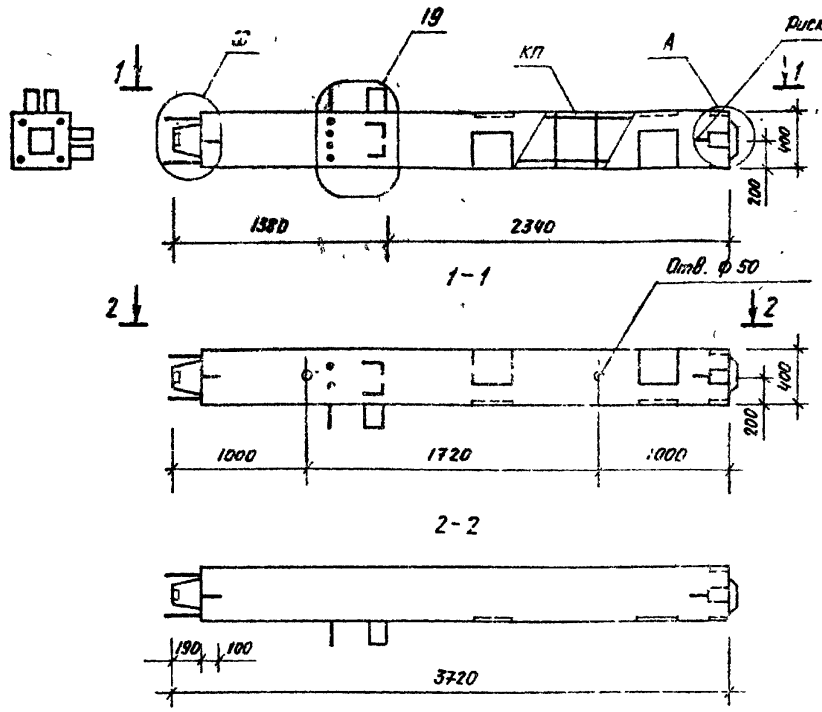

Марка колонны	Масса т	Объем. бетона, м³	Расход стали, кг	Марка арматурного изделия	Кол. шт	Обозначение документа
5КН28.37-1.2-СП	1.425	0.57	197.45	КП18-1	1	2-2, К23
5КН28.37.2.2-СП	1.425	0.57	208.71	КП18-2	1	
5КН28.37-3.2-СП	1.425	0.57	216.99	КП18-3	1	
5КН28.37 5.2-СП	1.425	0.57	230.35	КП18-4	1	

Технические требования

см. 1.020.1-6СП.2-1-ТТ.

Узел 19 см 1.020.1-2с/89 2-13

Узлы А, Х см 1.020.1-6СП.2-3

Разраб	Насибуллина		08.89
ГИП	Пильман		08.89
Гл спец	Горбацкий		08.89
Нач. отд	Турсунбаева		08.89
Н контр	Ременник		08.89

1.020.1-6СП.2-1-К23.

Колонна

5КН28.37-1.2-СП...

5КН28.37-5.2-СП.

Стадия	Лист	Листов
Р		1

ТашЗНИИЭП

Инв.№ подл. | Подпись и дата | Взам. инв.№

Копировала / Пенкина / Формат А3.

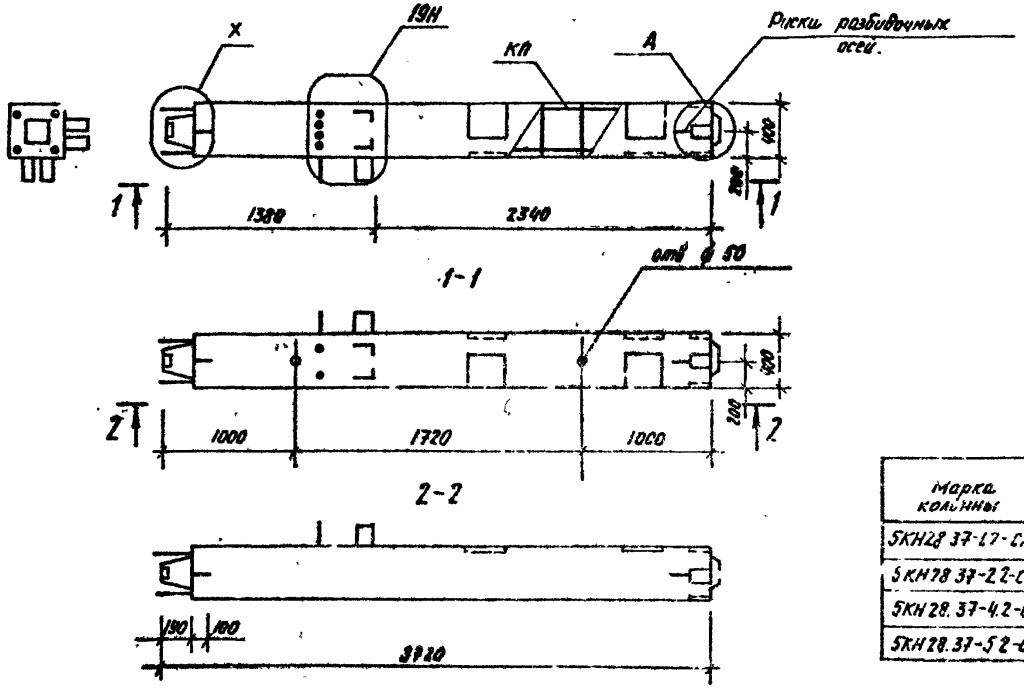

Марка колонны	Масса т	Объем бетона м³	Расход стали, кг	Марка арматурного изделия	Кол. шт	Обозначение документа
5КН28 37-1.2-СПН	1.425	0.57	197.45	КП18-1Н	1	2-2, К24
5КН28 37-2.2-СПН	1.425	0.57	208.71	КП18-2Н	1	
5КН28.37-4.2-СПН	1.425	0.57	216.89	КП18-3Н	1	
5КН28.37-5.2-СПН	1.425	0.57	230.35	КП18-4Н	1	

Технические требования

см. 1.020.1-6СП.2-1-ТТ.

Узел 19Н. см. 1.020.1-2с/89 2-13.

Узлы А, Х см. 1.020.1-6СП. 2-3.

Разраб.	Насибулина		08.89
ГИП	Гильман		08.89
Гл.спец.	Горбацкий		08.89
Нач.отд.	Турсунбаева		08.89
Н.контр	Ременник		08.89

1.020.1-6сп. 2-1-К24.

Колонна

5КН. 28. 37-1. 2-СПН...

5КН 28. 37-5. 2-СПН.

Стадия	Лист	Листов
Р		1

ТашЗНИИЭП

Вып: 2-1.

Т.К. 1.020.1-6сп

Инв.№ подл. | Подпись и дата | Взам. инв.№

Копировала /Панкина/ Формат А3.

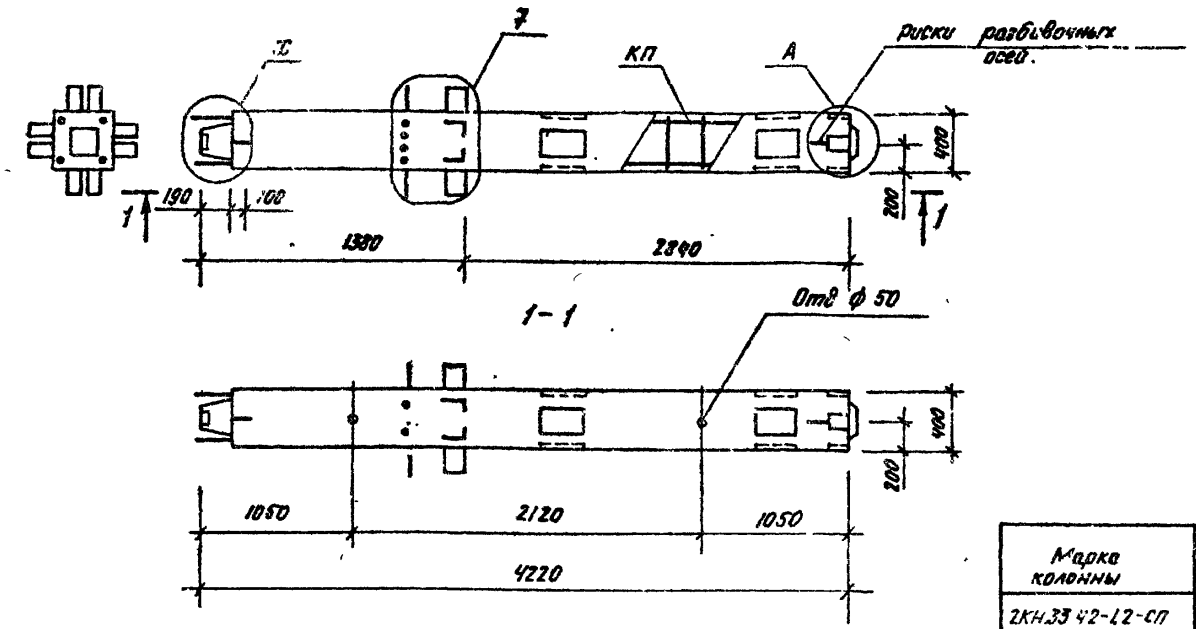

Марка колонны	Масса т	Объем бетона, м³	Расход стали, кг	Марка арматурного изделия	Кол. шт.	Обозначение документа
2КН33 42-1.2-СП	1.625	0.65	236,37	КП19-1	1	2-2, К25
2КН 33 42-2.2-СП	1.625	0.65	246.43	КП19-2	1	
2КН 33 42-4.2-СП	1.625	0.65	255,73	КП19-3	1	
2КН 3[illegible] 42 5.2-СП	1.625	0,65	269.09	КП19-4	1	

Технические требования

см. 1.020.1-6СП.2-1-ТТ.

Узел 7 см. 1.020.1-2С/88 2-13.

Узлы А, Х см. 1.020.1-6СП.2-3.

				1.020.1-6СП.2-1-К25.			
Разраб	Насибулина		08.89	Колонна	Стадия	Лист	Листов
ГИП	Гильман		08.89	2КН33.42-1.2-СП ...	Р		1
Гл спец	Горбацкий		08.89	2КН33.42-5.2-СП.	ТАШЗНИИЭП		
Нач отд	Турсунбаева		08.89				
Н контр.	Ременник		08.89				

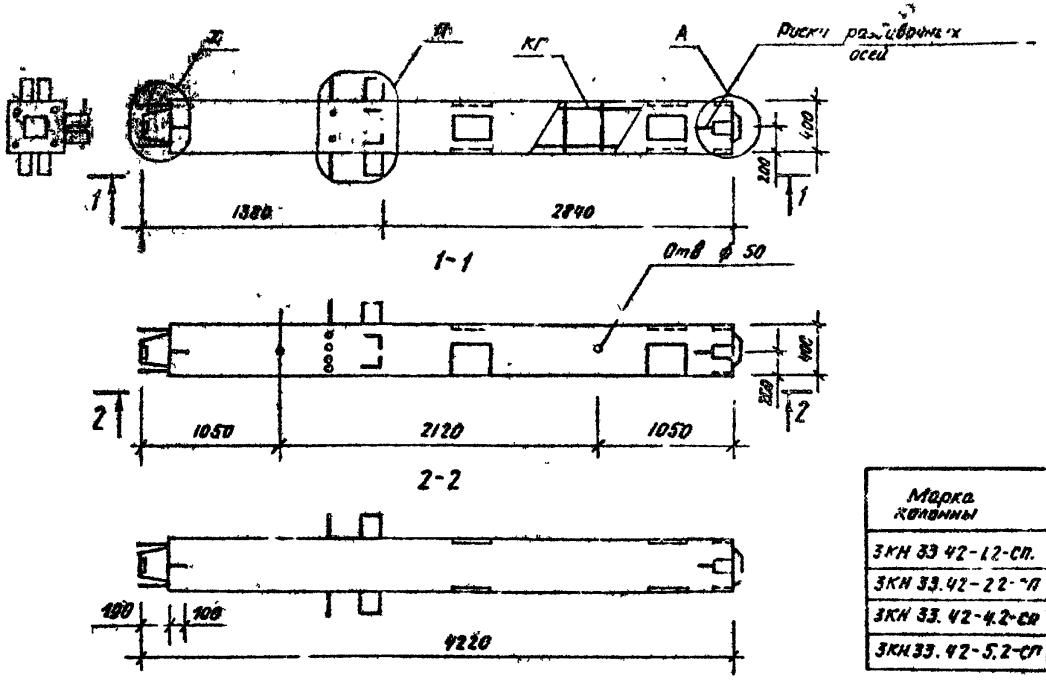

Марка колонны	Масса т	Объем бетона м³	Расход стали, кг	Марка арматурного изделия	Кол. шт.	Обозначение документа.
3КН 33 42-1.2-СП.	1.525	0.65	222.59	КП20-1	1	2-2, К26
3КН 33.42-2.2-СП	1.625	0.65	233.87	КП20-2	1	
3КН 33. 42-4.2-СП	1.625	0.65	242.17	КП20-3	1	
3КН 33. 42-5.2-СП	1.625	0.65	255.53	КП20-4	1	

Технические требования
см 1.020.1-6СП.2-1-ТТ.

Узел II см. 1.020.1-2С/89 2-13.
Узлы А, Х см. 1.020.1-6СП2-3.

Разраб	Насибулина		08.89
ГИП	Гильман		08.89
Гл спец.	Горбацкий		08.89
Нач отд	Турсунбаева		08.89
Н контр	Ременник		08.89

1.020.1-6СП.2-1. - К26.

Колонна
3КН33. 42-1.2-СП...
3КН33. 42-5.2-СП.

Стадия	Лист	Листов
Р		1

ТашЗНИИЭП

Копировала (Панкина) Формат

Вып. 2-1

Т.К. 1.020.1-6СП

Инв. № подл. | Подпись и дата | Взам. инв. №

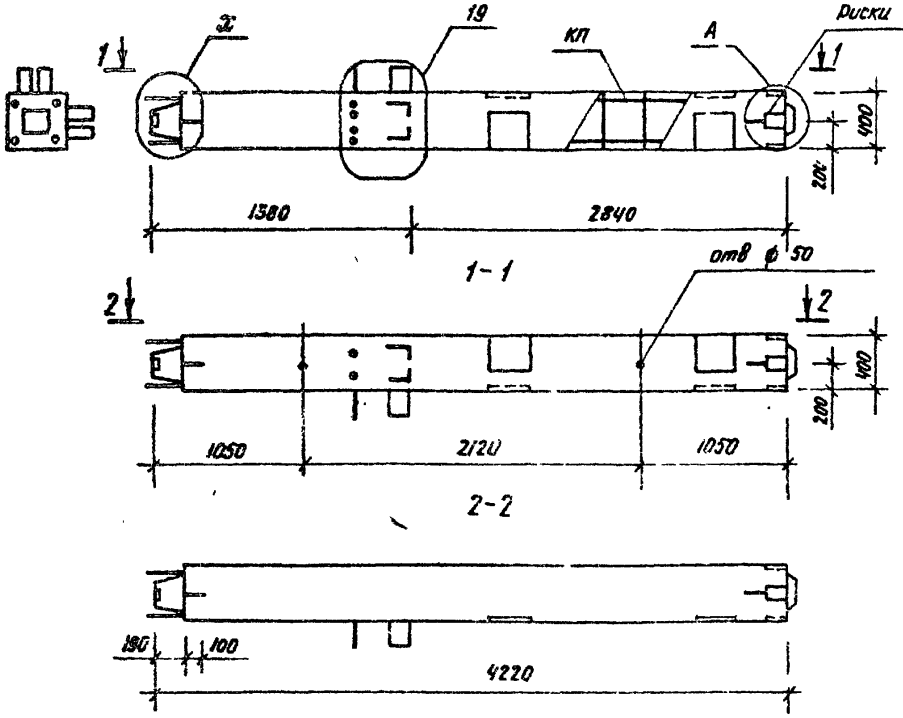

Марка колонны	Масса т	Объем бетона м3	Расход стали, кг	Марка арматурного изделия	Кол шт	Обозначение документа.
5КН 33.42-1.2-СП	1.625	0.65	203.01	КП21-1	1	2-2, К27
5КН 33.42-2.2-СП	1.625	0.65	214.29	КП21-2	1	
5КН 33.42-4.2-СП	1.625	0.65	222.59	КП21-3	1	
5КН 33.42-5.2-СП	1.625	0.65	235.95	КП21-4	1	

Технические требования

см. 1.020.1-6СП.2-1-ТТ.

Узел 19 см. 1.020.1-2с/89 2-13.

Узлы А, Х см. 1.020.1-6СП.2-3.

Разраб	Насибуллина		08.89
ГИП	Пильмен		08.89
Гл.спец.	Гербацкий		08.89
Нач.отд	Турсунбаева		08.89
Н.контр.	Семенчик		08.89

1.020.1-6СП.2-1-К27.

Колонна

5КН33.42-1.2-СП...

5КН.33.42-5.2-СП.

Стадия	Лист	Листов
Р		1

Таш ЗНИИЭП

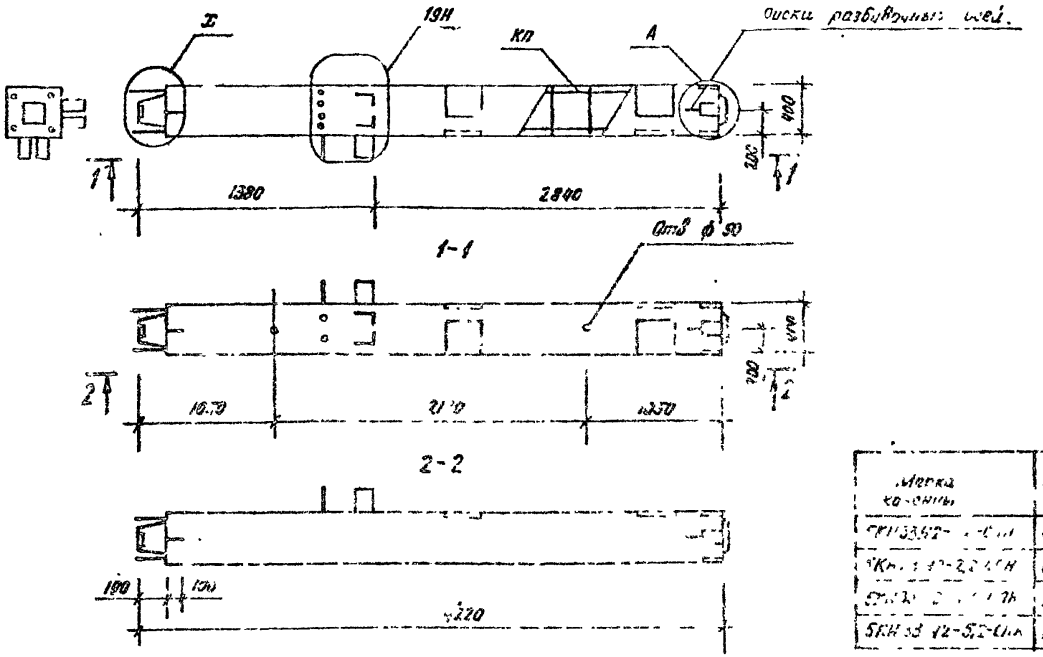

Марка колонны	Масса m	Объем бетона м³	Расход стали кг	Марка арматурного изделия	Кол. шт	Обозначение документа
5КН33.42-5,2-СПН	1,625	0,65	203,01	КП21-1Н	1	2-2, К28
5КН33.42-5,2-СПН	1,625	0,65	219,29	КП21-2Н	1	
5КН33.42-5,2-СПН	1,625	0,65	202,58	КП21-3Н	1	
5КН33.42-5,2-СПН	1,625	0,65	235,55	КП21-4Н	1	

Технические требования
см 1020.1-6СП 2-1-ТТ.

Узел 19Н см. 1.020.1-2С/82-13.
Узлы А, Х см 1.020.1-6СП.2-3.

Разраб	Носибулина		08.89
ГИП	Гильман		08.89
Гл.спец.	Грабецкий		08.89
Нач.отд.	Турсунбаев		08.89
Н.контр.	Ременник		08.89

1020.1-6СП.2-1-К28.

Колонна.
5КН33.42-1.2-СПН...
5КН33;42-5,2-СПН.

Стадия	Лист	Листов
Р		1

ТашЗНИИЭП

Инв.№ подл. | Подпись и дата | Взам.инв.№

Копировал (Панкина) Формат А3.

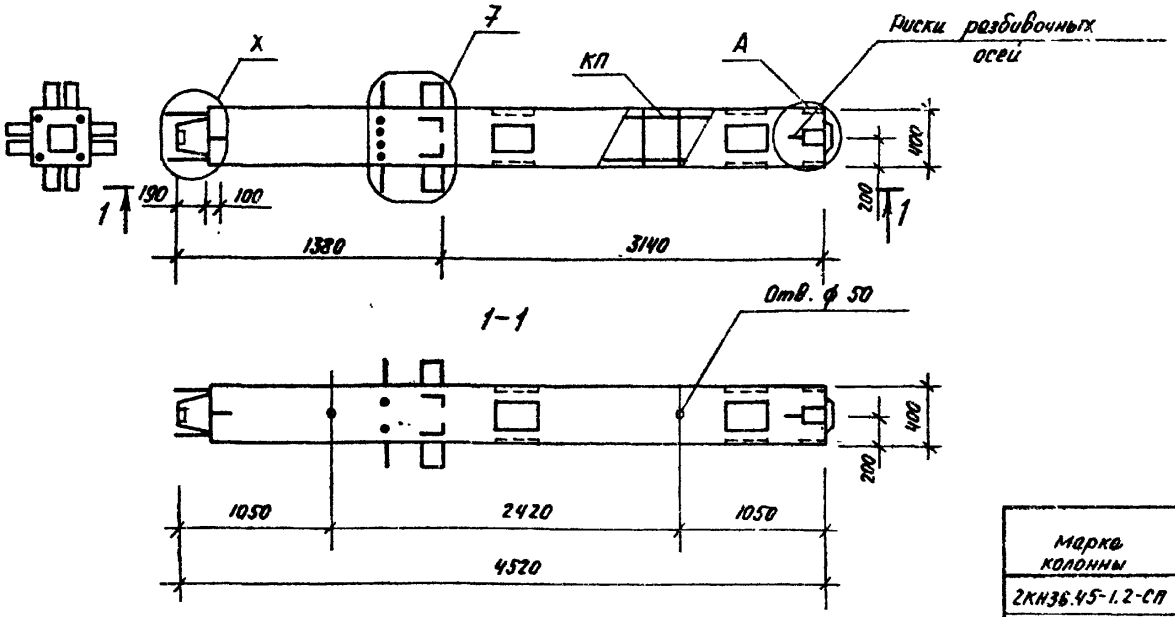

Марка колонны	Масса т	Объем бетона м³	Расход стали, кг	Марка арматурного изделия	Кол. шт	Обозначение документа
2КН36.45-1.2-СП	1.75	0.70	238.65	КП-22-1	1	2-2, К29
2КН36.45-2.2-СП	1.75	0.70	249.79	КП22-2	1	
2КН36.45-4.2-СП	1.75	0.70	258.07	КП22-3	1	
2КН36.45-5.2-СП	1.75	0.70	271.43	КП22-4	1	

Технические требования

см. 1.020.1-6СП.2-1-ТТ.

Узел 7 см. 1.020.1-20/82-13.

Узлы А, Х см. 1.020.1-6СП.2-3

Разраб.	Насибуллина		08.89
ГИП	Гильман		08.89
Гл. спец.	Горбацкий		08.89
Нач. отд.	Турсунбаев		08.89
Н. контр.	Ременник		08.89

1.020.1-6СП.2-1-К29.

Колонна 2КН36.45-1.2-СП... 2КН36.45-5.2-СП.

Стадия	Лист	Листов
Р		1

ТашЗНИИЭП

Т.К. 1.020.1-6 СП

Инв.№ подл. | Подпись и дата | Взам. инв.№

Копировал /Пименова/ Формат А3.

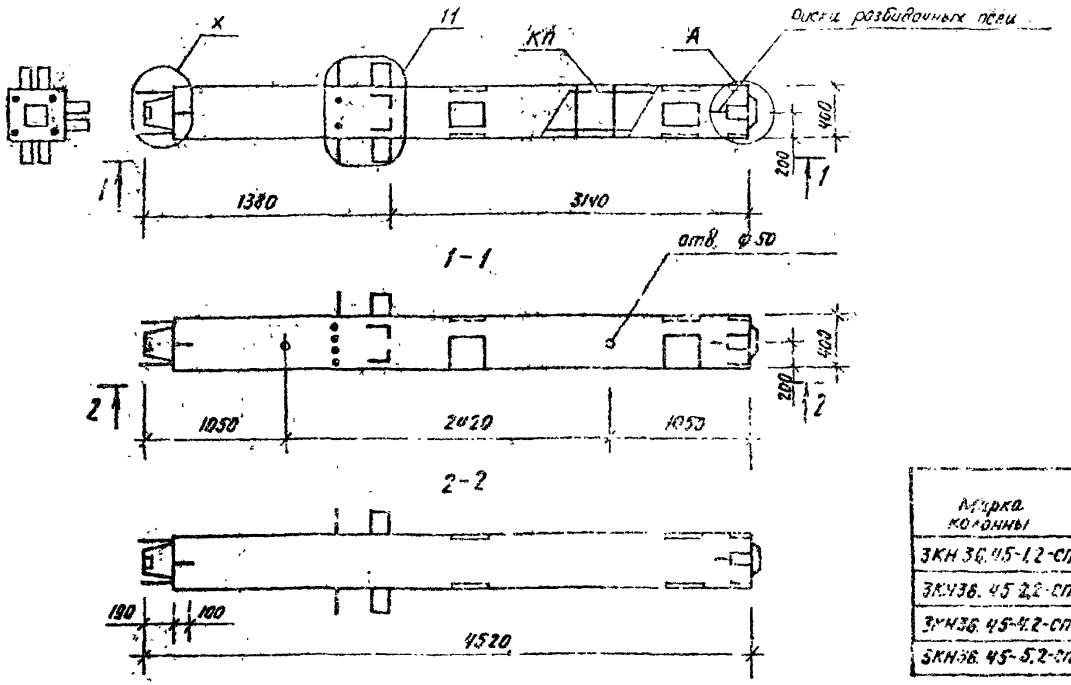

Марка колонны	Масса т	Объем бетона м3	Расход стали, кг	Марка арматурного изделия	Кол. шт.	Обозначение документа
3КН 36.45-1.2-СП	1.75	0.70	224.87	КП23-1	1	2-2, К30
3КУ36.45-2.2-СП	1.75	0.70	236.23	КП23-2	1	
3КН36.45-4.2-СП	1.75	0.70	244.51	КП23-3	1	
3КН36.45-5.2-СП	1.75	0.70	257.87	КП23-4	1	

Технические требования
см. 1.020.1-6СП 2-1-ТТ.

Узел 11 см. 1.020.1-2 в/89 2-13.

Узлы А, Б см. 1.020.1-6СП.2-3.

Разраб.	Часибулина		06.89
ГИП	Гильман		08.89
Гл. спец.	Гервацкий		08.89
Нач. отд.	Туреньбаева		08.89
Н. контр.	Ременник		08.89

1.020.1-6СП.2-1-К30.

Колонна
3КН36.45- 1.2-СП...
3КН36.45- 5.2-СП.

Стадия	Лист	Листов
Р		1

ТашЗНИИЭП

Инв.№ подл. | Подпись и дата | Взам.инв.№

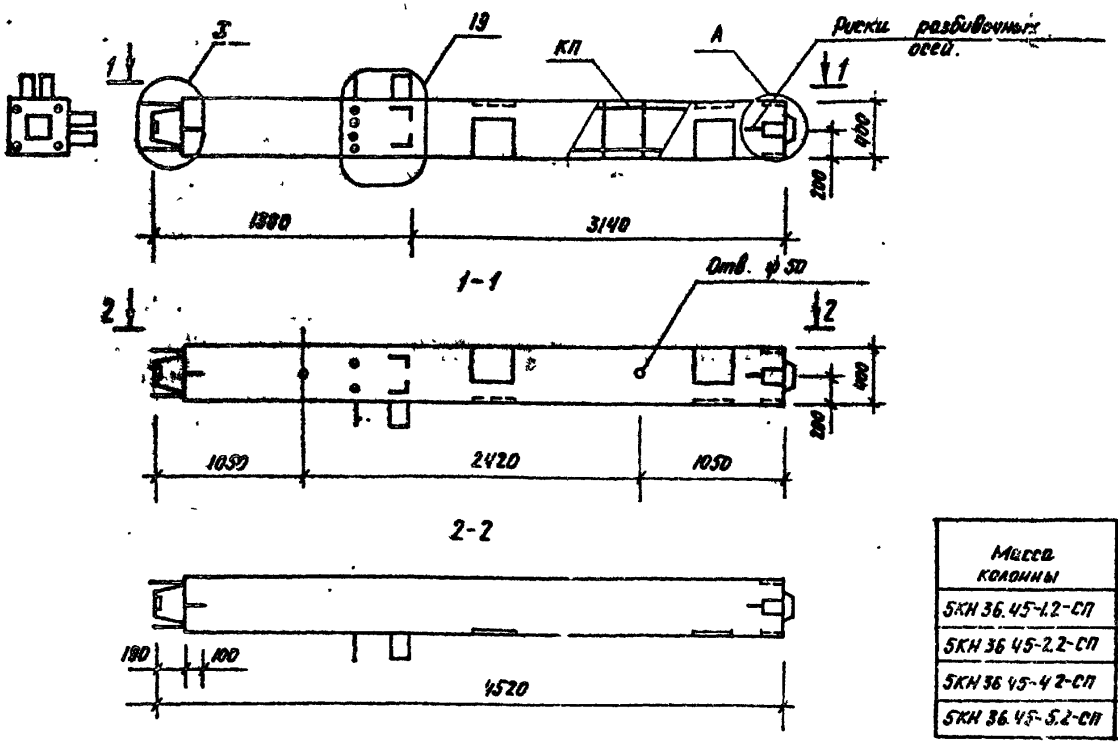

Масса колонны	Масса т	Объем бетона м³	Расход стали. кг	Марка арматурного изделия	Кол. шт.	Обозначение документа
5КН 36.45-1.2-СП	1.75	0.70	205.29	КП24-1	1	2-2, К31
5КН 36.45-2.2-СП	1.75	0.70	216.65	КП24-2	1	
5КН 36.45-4.2-СП	1.75	0.70	224.93	КП24-3	1	
5КН 36.45-5.2-СП	1.75	0.70	238.29	КП24-4	1	

Технические требования

см. 1.020.1-6СП.2-1-ТТ.

Узел 19 см. 1.020.1-2с/89 2-13.

Узлы А, Х см. 1.020.1-6СП.2-3.

Разраб.	Насибулина		08.89
ГИП	Гельман		08.89
Гл. спец.	Горбацкий		08.89
Нач. отд.	Турсунбаев		08.89
Н. контр.	Ременник		08.89

1.020.1-6СП.2-1-К31.

Колонна

5КН 36.45-1.2-СП...

5КН 36.45-5.2-СП.

Стадия	Лист	Листов
Р		1

ТАШЗНИИЭП

Вып. 2-1

Т.К. 1.020.1-6сп

Инв. № подл. | Подпись и дата | Взам. инв. №

Копировала /Панкина/ Формат А3.

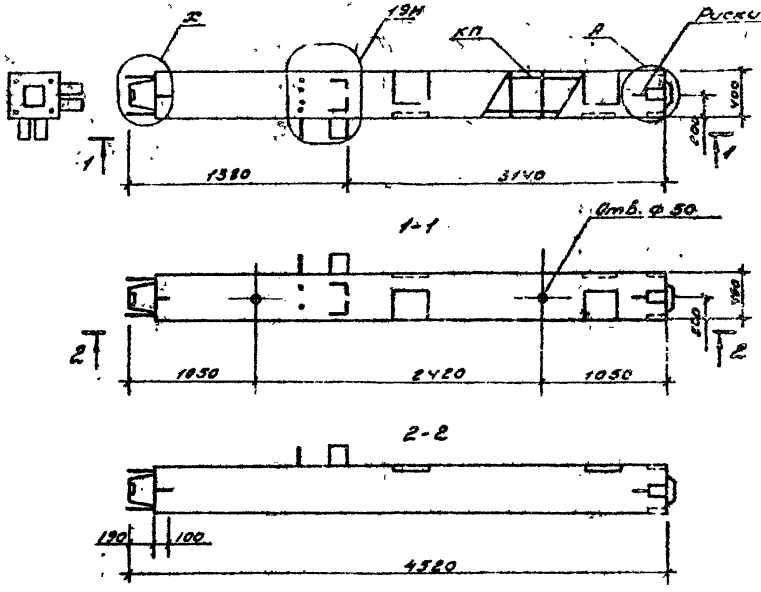

Марка колонны	Масса, т	Объем бетона, м³	Расход стали, кг	Марка арматурного изделия	Кол. шт.	Обозначение документа
5КН36-45-1.2-СПН	1,75	0,70	205,29	КП24-1Н	1	2-2, К32
5КН36.45-2.2-СПН	1,75	0,70	216,65	КП24-2Н	1	
5КН36.45-4.2-СПН	1,75	0,70	224,93	КП24-3Н	1	
5КН36.45-5.2-СПН	1,75	0,70	238,29	КП24-4Н	1	

Технические требования см. 1.020.1-6СП.2-1-ТТ

Узел 19Н см. 1.020.1-2 вып.2-13

Узлы А, Х см. 1.020.1-6СП2-3

				1.020.1-6 СП.2-1-К32		
Разр.	Насибуллин		08.89	Колонна 5КН36.45-1.2-СПН... 5КН36.45-5.2-СПН	Стадия: Р	Лист	Листов: 1
ГИП	Гильман		08.89				
Гл. спец.	Горбацкий		08.89				
Нач. отд.	Турсумбаев		08.89		ТашЗНИИЭП		
Н. контр.	Ременник		08.89				

Инв. № подл. | Подпись и дата | Взам. инв. №

Т.К. 1.020.1-6сп

Коп. Кравец

Формат А3

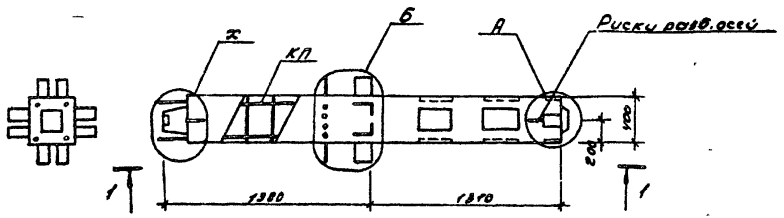

1-1

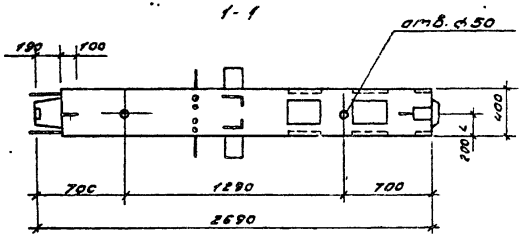

Марка колонны	Масса m	Объем бетона м³	Расход стали кг	Марка арматурного изделия	Кол. шт	Обозначение документа
2КН20.27-1.3СП	1.025	0.41	233,37	КП25-1	1	Э-2, К33
2КН20.27-2.3-СП	1.025	0.41	252,27	КП25-2	1	
2КН20.27-4.3-СП	1.026	0.41	252,55	КП25-3	1	
2КН20.27-5.3-СП	1.025	0.41	265.95	КП25-4	1	

Технические требования см. 1.020.1-6СП.2-1-ТТ.
Узлы см. 1.020.1-6СП.2-3.

				1.020.1-6СП.2-1-К33			
Разр.	Насибуллин		08.89	Колонна 2КН20.27-1.3-СП... 2КН20.27-5.3-СП	Стадия	Лист	Листов
ГИП	Ульянов		08.89		Р		1
Гл.спец.	Горбачук		08.89				
Нач.сект.	Турсунбоев		08.89		Ташзниизп		
Н.контр.	Семенюк		08.89				

Инв.№подл. | Подп. и дата | Взам.инв.№ | Т.К 1.020.1-6сп | Альб. 2-1

Коп. Кравец

Формат А3

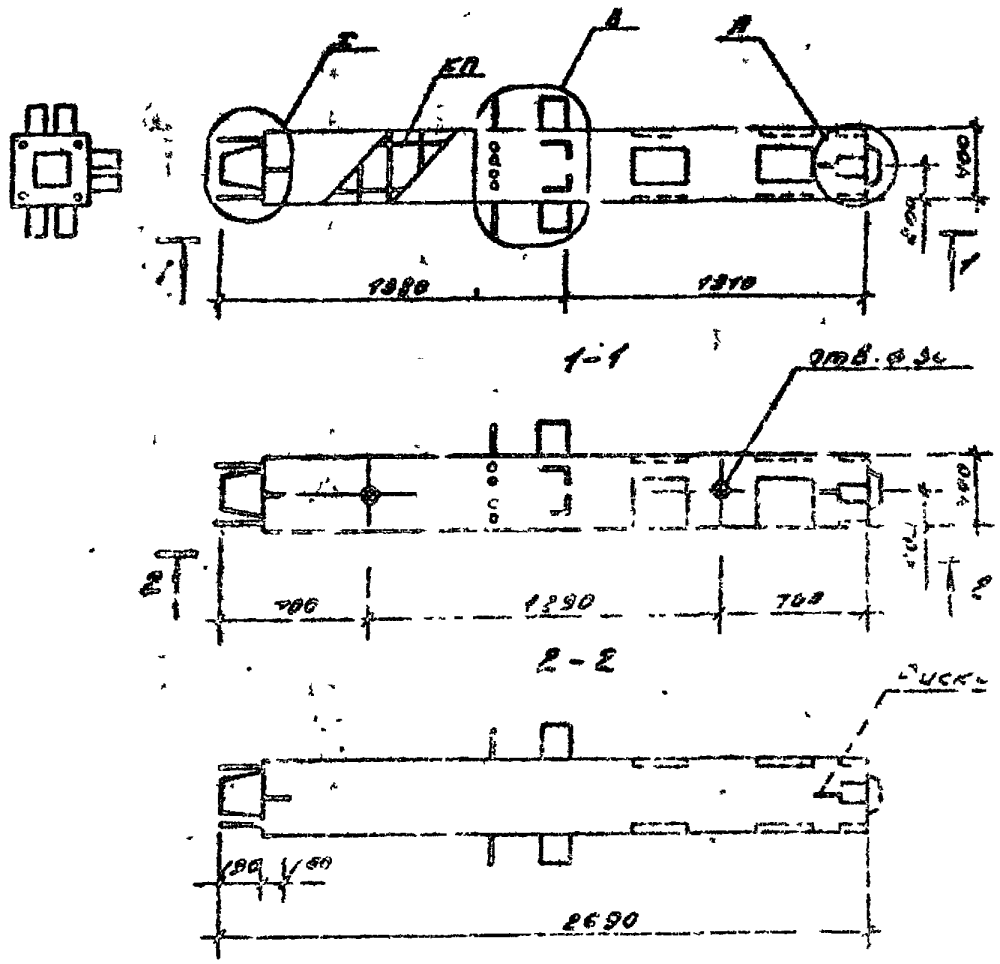

Марка колонны	Масса т	Объем бетона м³	Расход стали кг	Марка арматуры и изделия	Кол. шт	Обозначение документа
ЗКН20 27-1,3-СП	1.025	[illegible]	[illegible]	КП26-1	1	2-2, К34
ЗКН20 27-2,3-СП	1.025	0.41	223.31	КП26-2	1	
ЗКН20 27-4,3-СП	1.025	0.41	236.29	КП26-3	1	
ЗКН20 27-5,3-СП	1.025	[illegible]	[illegible]	КП26-4	1	

Технические требования см. 1.020.1-6сп.2-1-ТТ

Изм. см. 1.020.1-6сп.2-3.

Разр.	[illegible]		08.89
Гип.	[illegible]		08.89
Гл.спец.	Горбацкий		08.89
Нач.отд.	Турсунбаев		08.89
Н.конт.	Ременник		08.89

1.020.1-6сп.2-1-К34

Колонна ЗКН 20 27-1,3-СП.. ЗКН 20-27-5,3-СП

Стадия	Лист	Листов
Р		1

Таш ЗНИИЭП

Т.К. 1.020.1-6сп

Вып. 2-4

Инв. № подл. | Подпись дата | Взам. инв.

коп. Кравец

Формат А3

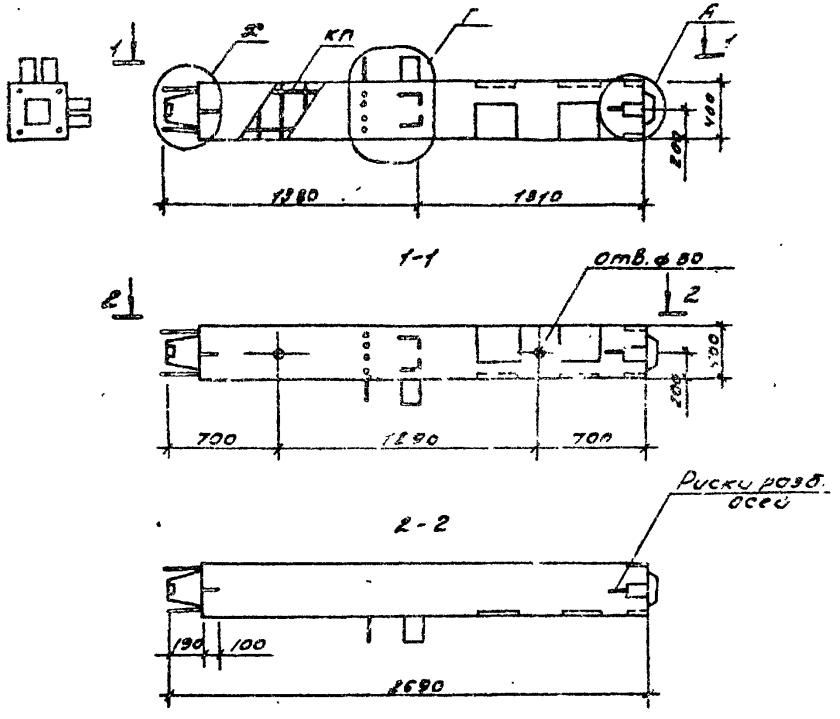

Марка колонны	Масса т	Объем бетона м³	Расход стали, кг	Марка арматурного изделия	Кол. шт.	Обозначение документа
5КН20.27-1.3-СП	1,025	0.41	197.31	КП27-1	1	2-2КЖ5
5КН20.27-2.3-СП	1.025	0.41	206.43	КП 27-2	1	
5КН20.27-4.3-СП	1.025	0.41	216.71	КП 27-3	1	
5КН20.27-3.3-СП	1.025	0.41	230.11	КП 27-4	1	

Технические требования см. 1.020.1-6СП.2-1-ТТ

Узлы см. 1.020.1-6СП.2-3

				1.020.1-6СП.2-1-КЖ5		
Разр.	Насибуллин		08.89	Колонна 5КН20.27-1.3-СП... 5КН20.27-5.3-СП	Стадия	Лист	Листов
ГИП	Гильман		08.89		Р		1
Гл.спец.	Горбацкий		08.89				
Нач.отд.	Турсунходжаев		08.89		ТашЗНИИЭП		
Н.контр.	Ремянник		08.89				

Копировал

Формат А3

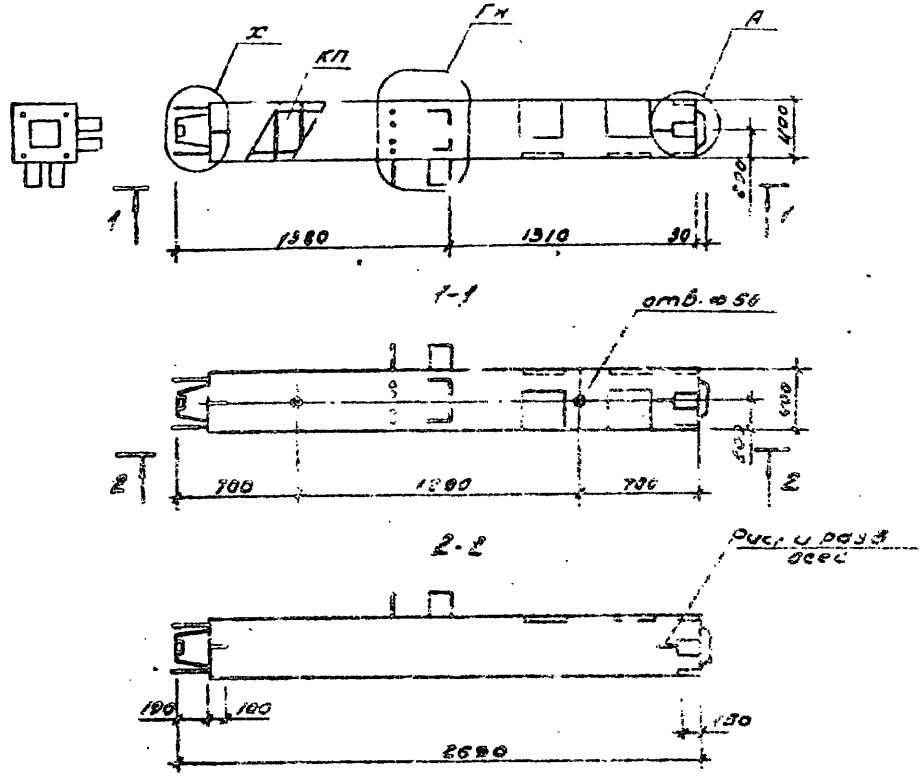

Марка колонны	Масса, т	Об'ем бетона, м³	Расход стали, кг	Марка арматурного изделия	Кол. шт.	Обозначение документа
5КН20.27-1.3-СПН	1.025	0.41	197.51	КП27-1Н	1	2-2, К36
5КН20.27-2.3-СПН	1.025	0.41	200.43	КП27-2Н	1	
5КН20.27-4.3-СПН	1.025	0.41	216.71	КП27-3Н	1	
5КН20.27-5.3-СПН	1.025	0.41	230.11	КП27-4Н	1	

Технические требования см. 1.020.1-6сп.2-1-ТТ

Узлы см. 1.020.1-6 СП. 2-3

				1.020.1-6СП.2-1-К36			
Разр.	Насибулин		08.89	Колонна 5КН20.27-1.3-СПН... 5КН20.27-5.3-СПН	Стадия	Лист	Листов
ГИП	Гильман		08.89		Р		1
Гл.спец	Горбацкий		08.89		Ташзниизп		
Нач.отд.	Турсунбаева		08.89				
Н.конт.	Ременник		08.89				

Инв.№ подл. | Подпись дата | Взам. инв.

Т.К. 1.020.1-6сп

Вып. 2-1

кол. Кравец

Формат А3

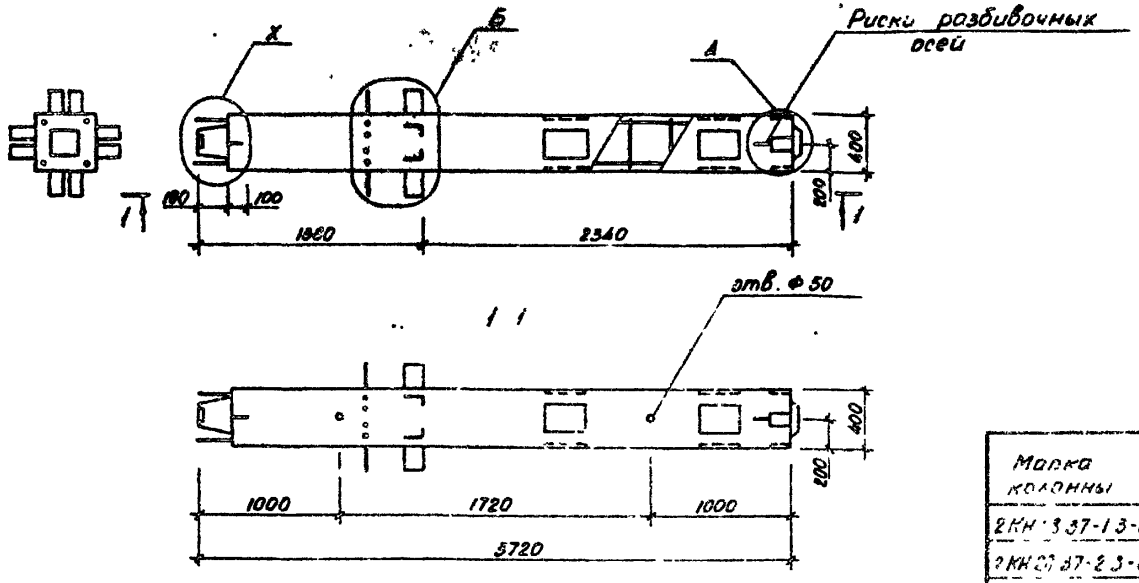

Марка колонны	Масса, т	Объем бетона, м³	Расход стали, кг	Марка арматурного изделия	Кол. шт	Обозначение документа
2КН 28.37-1.3-СП	1.425	0.57	242.31	КП 28-1	1	2 2, К37
2КН 28.37-2.3-СП	1.425	0.57	253.35	КП 28-2	1	
2КН 28.37-4.3-СП	1.425	0.57	261.63	КП 28-3	1	
2КН 28.37-5.3-СП	1.425	0.57	274.99	КП 28-4	1	

Технические требования см 1.020.1-6сп.2-1-ТТ

Узлы см 1.020.1-6сп.2-3

Разраб	Насибуллина		08.89
ГИП	Гильман		08.89
Гл. спец	Горбоцкий		08.89
Нач. отд	Турсунбаева		08.89
Н. контр	Романник		08.89

1.020.1-6сп.2-1-К37.

Колонна 2КН 28.37-1.3-СП... 2КН 28.37-5.3-СП

Стадия	Лист	Листов
Р		1

ТашЗНИИЭП

Копировала Блинова

Формат А3

Инв.№ подл. | Подпись и дата | Взам. инв.№

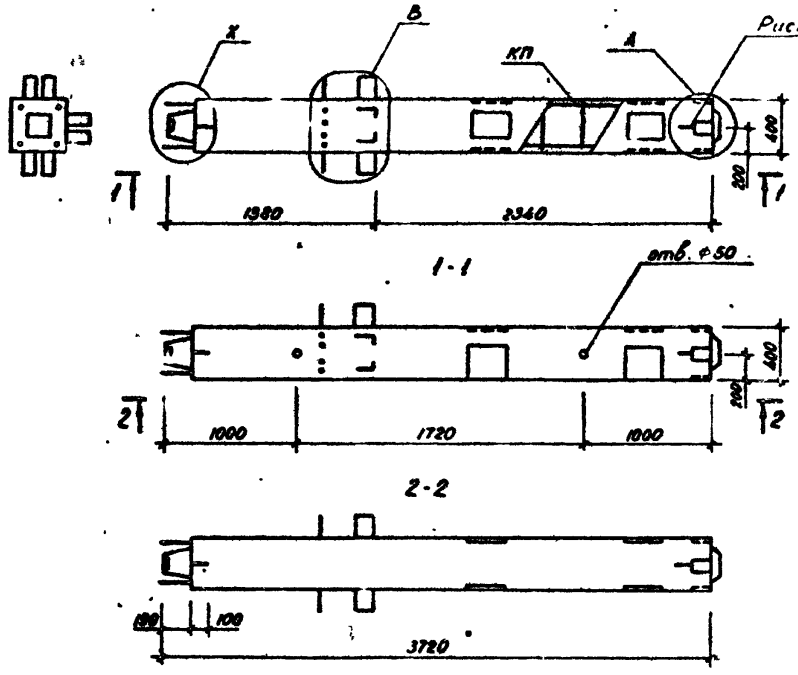

Марка колонны	Масса, т	Объем бетона, м³	Расход стали, кг	Марка арматурного изделия	Кол. шт.	Обозначение документа
3КН 28.37-1.3-СП	1.425	0.57	225.83	КП 29-1	1	2-2, К38
3КП 28.37-2.3-СП	1.425	0.57	237.09	КП 29-2	1	
3КН 28.37-4.3-СП	1.425	0.57	245.37	КП 29-3	1	
3КН 28.37-5.3-СП	1.425	0.57	258.73	КП 29-4	1	

Технические требования см. 1.020.1-6сп.2-1-ТТ.
Узлы см. 1.020.1-6сп. 2-3

			1.020.1-6сп.2-1-К38
Разраб.	Насибулина	08.89	Колонна 3КН 28.37-1.3-СП... 3КН 28.37-5.3-СП
ГИП	Гельман	08.89	
Гл спец.	Горбацкий	08.89	
Нач. отд.	Турсунбаева	08.89	
Н. контр.	Ременник	08.89	

Стадия	Лист	Листов
Р		1

ТашЗНИИЭП

Копировала Блинова Формат А3

Инв. № подл. | Подпись и дата | Взам. инв. №

Вып. 2-1

Т.К. 1.020.1-6сп

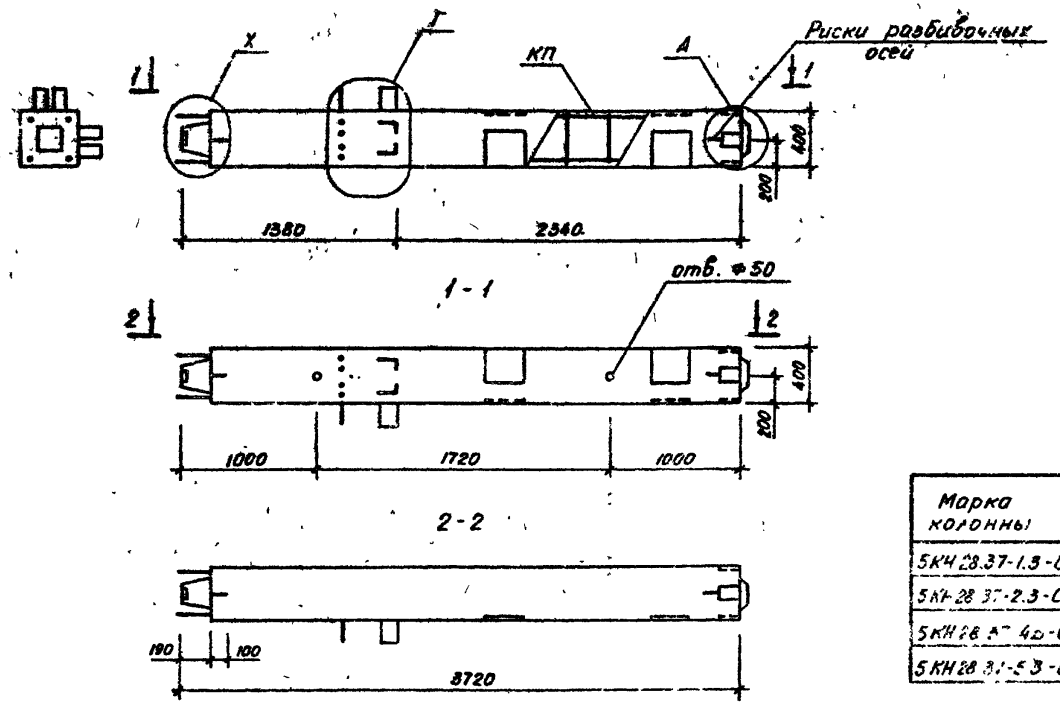

Марка колонны	Масса, кг	Объем бетона, м³	Расход стали, кг	Марка арматурного изделия	Кол. шт.	Обозначение документа
5КН 28.37-1.3-СП	1.425	0.57	206.25	КП 30-1	1	2-2, К 39
5КН 28.37-2.3-СП	1.425	0.57	217.50	КП 30-2	1	
5КН 28.37-4.3-СП	1.425	0.57	225.78	КП 30-3	1	
5КН 28.37-5.3-СП	1.425	0.57	239.14	КП 30-4	1	

Технические требования см. 1.020.1-6сп.2-1-ТТ

Узлы см. 1.020.1-6сп. 2-3

Разраб	Насибуллина		08.89
ГИП	Гильман		08.89
Гл. спец.	Горбацкий		08.89
Нач. отд.	Турсунбаева		08.89
Н. контр.	Ременник		08.89

1.020.1-6сп.2-1-К39

Колонна 5КН 28.37-1.3-СП... 5КН 28.37-5.3-СП

Стадия	Лист	Листов
Р		1

ТашЗНИИЭП

Копировала Блинова

Формат А3

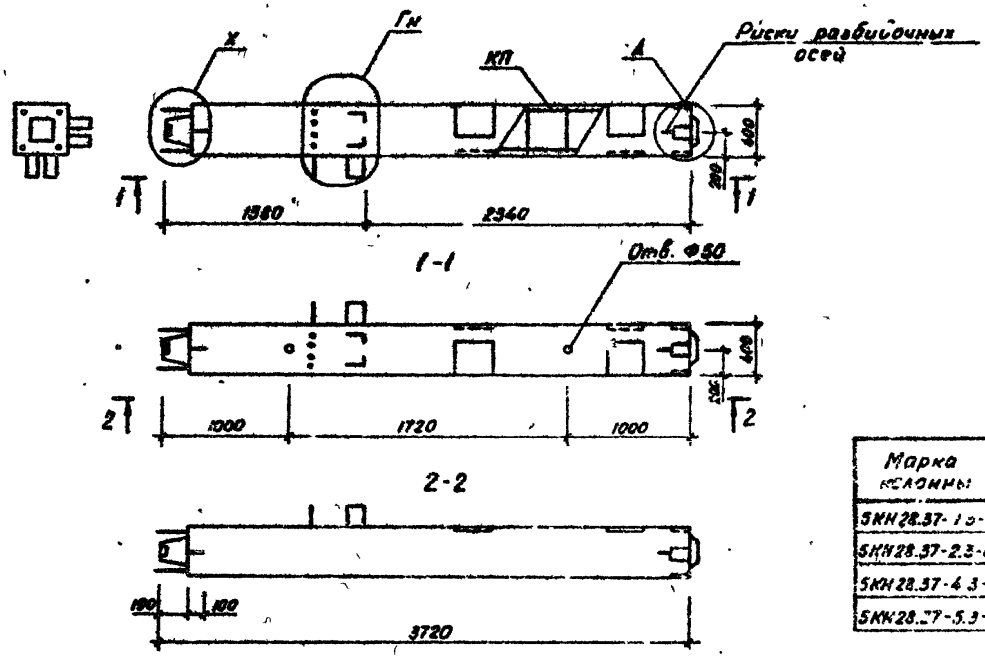

Марка колонны	Масса, т	Объем бетона, м³	Расход стали, кг	Марка арматурного изделия	Кол. шт.	Обозначение документа
5КН28.37-1.3-СПН	1.425	0.57	205.25	КП30-1Н	1	2 2, К40
5КН28.37-2.3-СПН	1.425	0.57	217.50	КП30-2Н	1	
5КН28.37-4.3-СПН	1.425	0.57	225.78	КП30-3Н	1	
5КН28.37-5.3-СПН	1.425	0.57	239.14	КП30-4Н	1	

Технические требования см. 1.020.1-6сп.2-1-ТТ.
Узлы см. 1.020.1-6сп.2-3

				1.020.1-6 сп. 2-1-К40			
Разраб.	Насибулина		08.89	Колонна 5КН 28.37 - 1.3 - СПН... 5КН 28.37 - 5.3 - СПН	Стадия	Лист	Листов
ГИП	Гильман		08.89		Р		1
Гл.спец.	Горбацкий		08.89		Таш ЗНИИЭП		
Нач.отд.	Турсунбаева		08.89				
Н.контр.	Ременник		08.89				

Копировала Блинова Формат А3

Т.К. 1.020.1-6сп Вып. 2-1

Инв. № подл. | Подпись и дата | Взам. инв. №

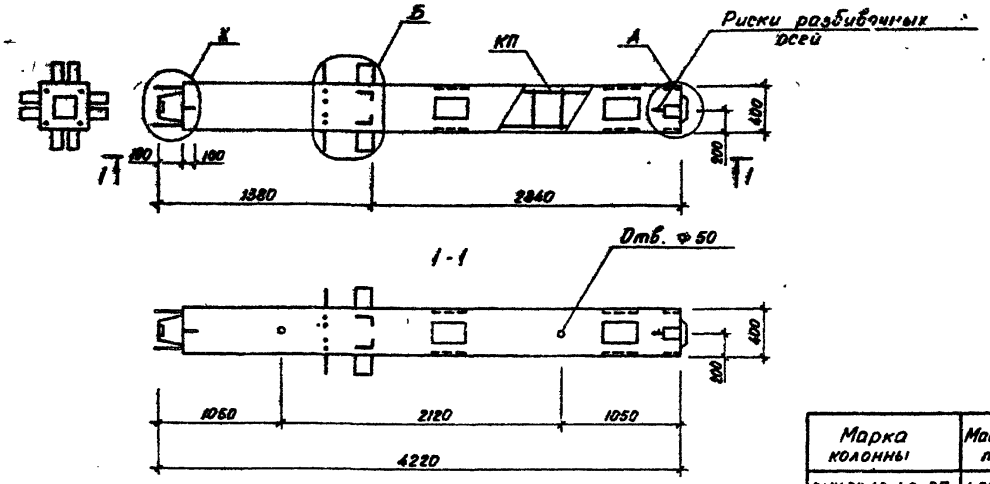

Марка колонны	Масса, т	Объем бетона, м³	Расход стали, кг	Марка арматурного изделия	Кол. шт	Обозначение документа
2КН33.42-1.3-СП	1.625	0.65	247.87	КП31-1	1	2-2, К41
2КН33.42-2.3-СП	1.625	0.65	258.93	КП31-2	1	
2КН33.42-4.3-СП	1.625	0.65	267.23	КП31-3	1	
2КН33.42-5.3-СП	1.625	0.65	280.50	КП31-4	1	

Технические требования см 1.020.1-6сп.2-1-ТТ

Узлы см. 1.020.1-6 сп.2-3

Разраб.	Насибулина		08.89
ГИП	Гильман		08.89
Гл.спец.	Горбацкий		08.89
Нач.отд.	Турсунбаева		08.89
Н.контр.	Ременник		08.89

1.020.1-6сп.2-1-К41

Колонна
2КН33.42-1.3-СП...
2КН33.42-5.3-СП

Стадия	Лист	Листов
Р		1

ТашЗНИИЭП

Копировала Блинова

Формат А3

Вып. 2-1

Т.К. 1.020.1-6сп

Инв.№ подл. | Подпись и дата | Взам.инв.№

Выл. 2-1

Т.К. 1.020.1-6 сп

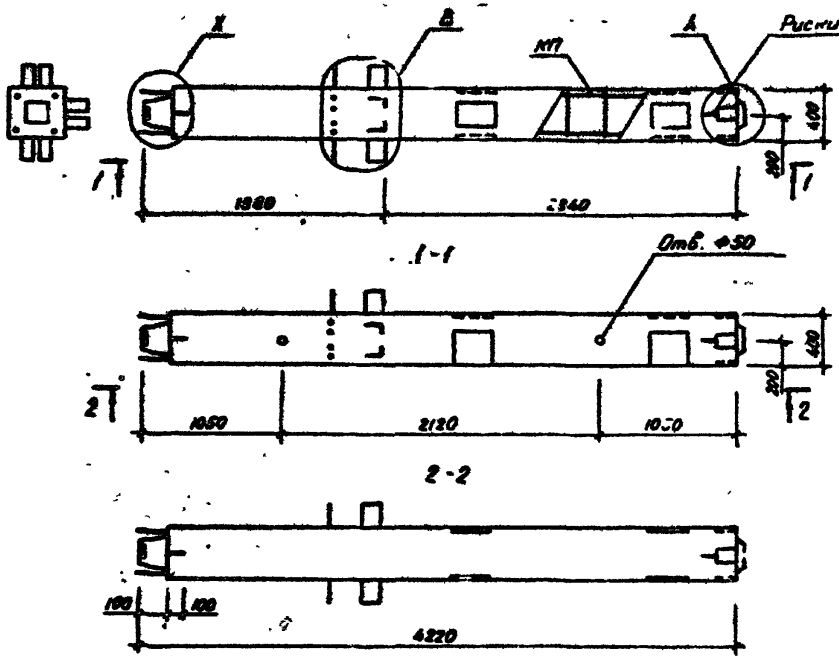

Марка колонны	Масса, т	Объем бетона, м³	Расход стали, кг	Марка арматурного изделия	Кол. шт.	Обозначение документа
3КН33.42-1.3-СП	1.625	0.65	231.39	КП32-1	1	2-2, К42
3КН33.42-2.3-СП	1.625	0.65	242.67	КП32-2	1	
3КН33.42-4.3-СП	1.625	0.65	253.97	КП32-3	1	
3КН33.42-5.3-СП	1.625	0.65	264.33	КП32-4	1	

Технические требования см. 1.020.1-6сп.2-1-77

Узлы см. 1.020.1-6сп.2-3

Разраб.	Насибуллина		08.89
ГИП	Гельман		08.89
Гл. спец.	Горбацкий		08.89
Нач. отд.	Гурсунбаева		08.89
Н. контр.	Ременник		08.89

1.020.1-6 сп.2-1-К42

Колонна 3КН33.42-1.3-СП... 3КН33.42-5.3-СП

Стадия	Лист	Листов
Р		1

ТашЗНИИЭП

Копировала Блинова

Формат А3

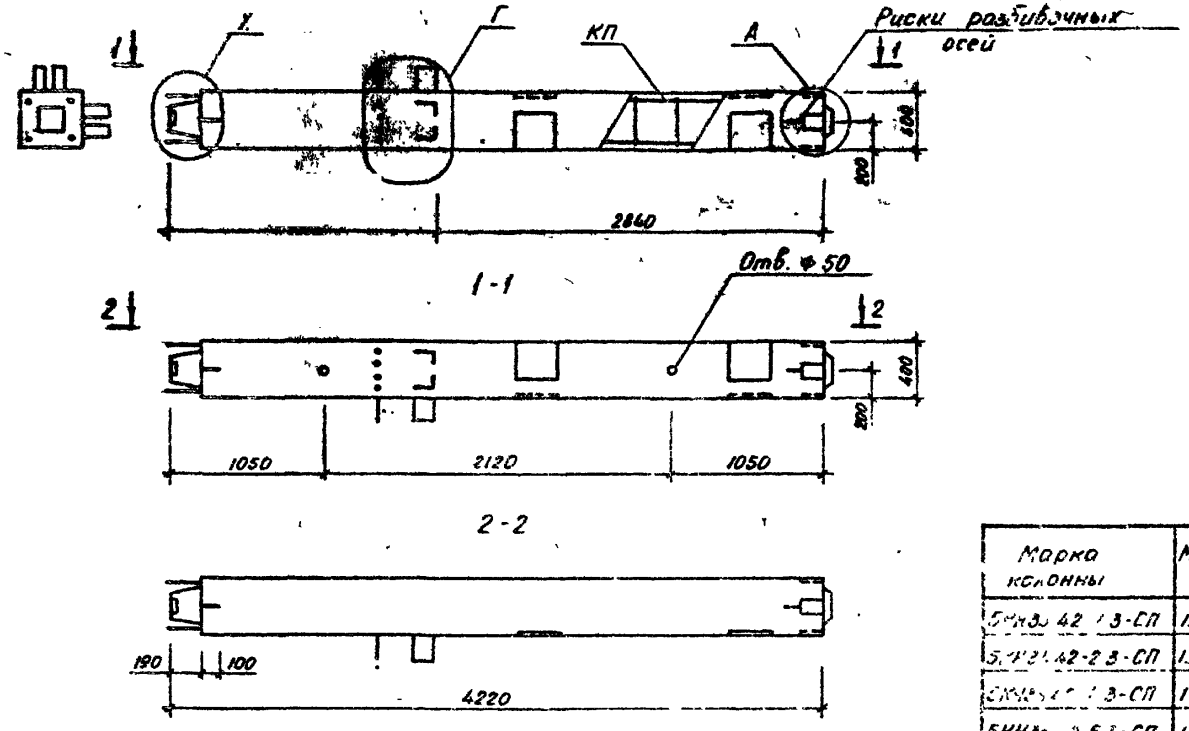

Марка колонны	Масса, т	Объем бетона, м³	Расход стали, кг	Марка арматурного изделия	Кол. шт.	Обозначение документа
5КН33.42-1.3-СП	1.625	0.65	211.81	КП33-1	1	2-2, К43
5КН33.42-2.3-СП	1.625	0.65	223.09	КП33-2	1	
5КН33.42-3.3-СП	1.625	0.65	231.39	КП33-3	1	
5КН33.42-5.3-СП	1.625	0.65	244.75	КП33-4	1	

Технические требования см. 1.020.1-6сп 2-1-ТТ.
Узлы см 1.020.1-6сп. 2-3

				1.020.1-6сп.2-1-К43			
Разраб	Насибулина		08.89	Колонна 5КН 33.42-1.3-СП... 5КН 33.42-5.3-СП	Стадия	Лист	Листов
ГИП	Гильман		08.89		Р		1
Гл.спец	Горбацкий		08.89		ТашЗНИИЭП		
Нач отд	Турсунбаева		08.89				
Н.контр.	Ременник		08.89				

Копировала Блинова

Формат А

Т.К. 1.020.1-6сп

Вып. 2-1

Инв. № подл. | Подпись и дата | Взам.инв.№

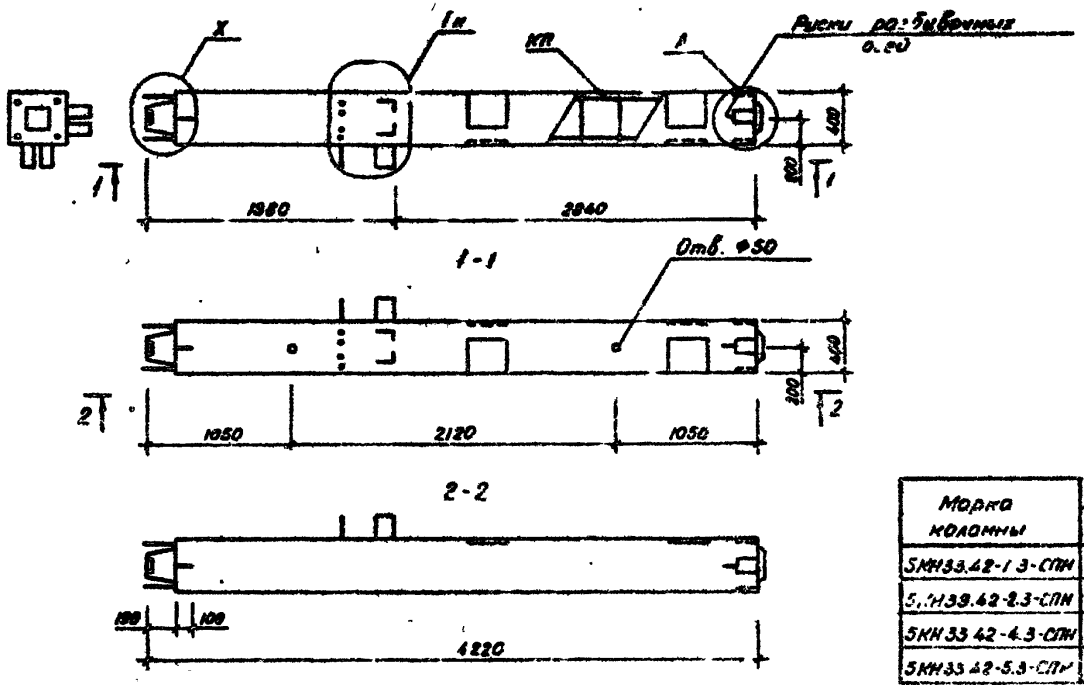

Марка колонны	Масса т	Объем бетона м³	Расход стали кг	Марка арматурного изделия	Кол. шт.	Обозначение документа
5КН33.42-1.3-СПН	1.625	0.65	211.81	КП33-1Н	1	2-2, К44
5КН33.42-2.3-СПН	1.625	0.65	223.09	КП33-2Н	1	
5КН33.42-4.3-СПН	1.625	0.65	231.39	КП33-3Н	1	
5КН33.42-5.3-СПН	1.625	0.65	246.75	КП33-4Н	1	

Технические требования см. 1.020.1-6 сп. 2-1-ТТ

Узлы см. 1.020.1-6 сп. 2-3

Разраб.	Эски-улина		08.89
ГИП	Гельман		08.89
Гл. спец.	Горбацкий		08.89
Нач. отд.	Турсунбаев		08.89
Н. контр.	Ременник		08.89

1.020.1-6 сп. 2-1-К44

Колонна 5КН33.42-1.3-СПН.. 5КН33.42-5.3-СПН

Стадия	Лист	Листов
Р		1

ТашЗНИИЭП

Копировали Блинова

Формат А3

Инв. № подл. | Подпись и дата | Взам. инв. №

Т.К. 1.020.1-6 сп

Вып. 2-1

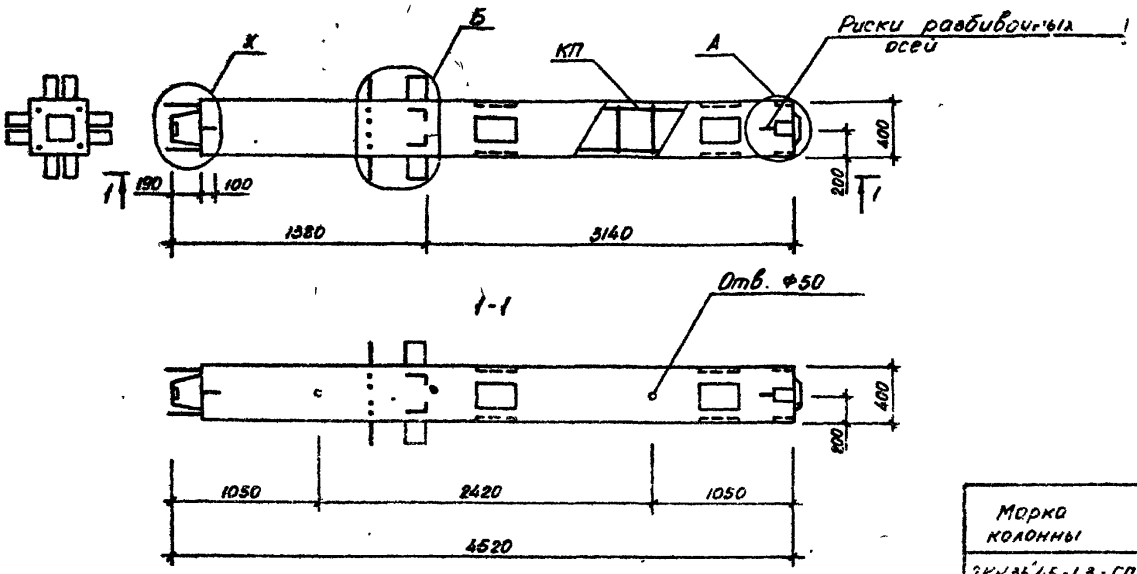

Марка колонны	Масса, т	Объем бетона, м³	Расход стали, кг	Марка арматурного изделия	Кол. шт	Обозначение документа
2КН36.45-1.3-СП	1.75	0.70	250.15	КП34-1	1	2-2, К45
2КН36.45-2.3-СП	1.75	0.70	261.29	КП34-2	1	
2КН36.45-4.3-СП	1.75	0.70	269.57	КП34-3	1	
2КН36.45-5.3-СП	1.75	0.70	282.93	КП34-[illegible]	1	

Технические требования см. 1.020.1-6сп.2-1-ТТ

Узлы см. 1.020.1-6СП.2-3

				1.020.1-6СП.2-1-К45			
Разраб.	Насибулина		08.89	Колонна 2КН36.45-1.3-СП... 2КН36.45-5.3-СП	Стадия	Лист	Листов
ГИП	Гильман		08.89		Р		1
Гл.спец.	Горбацкий		08.89		ТашЗНИИЭП		
Нач.отд.	Турсунбаева		08.89				
Н.контр.	Ременник		08.89				

Копировала Блинова

Формат А3

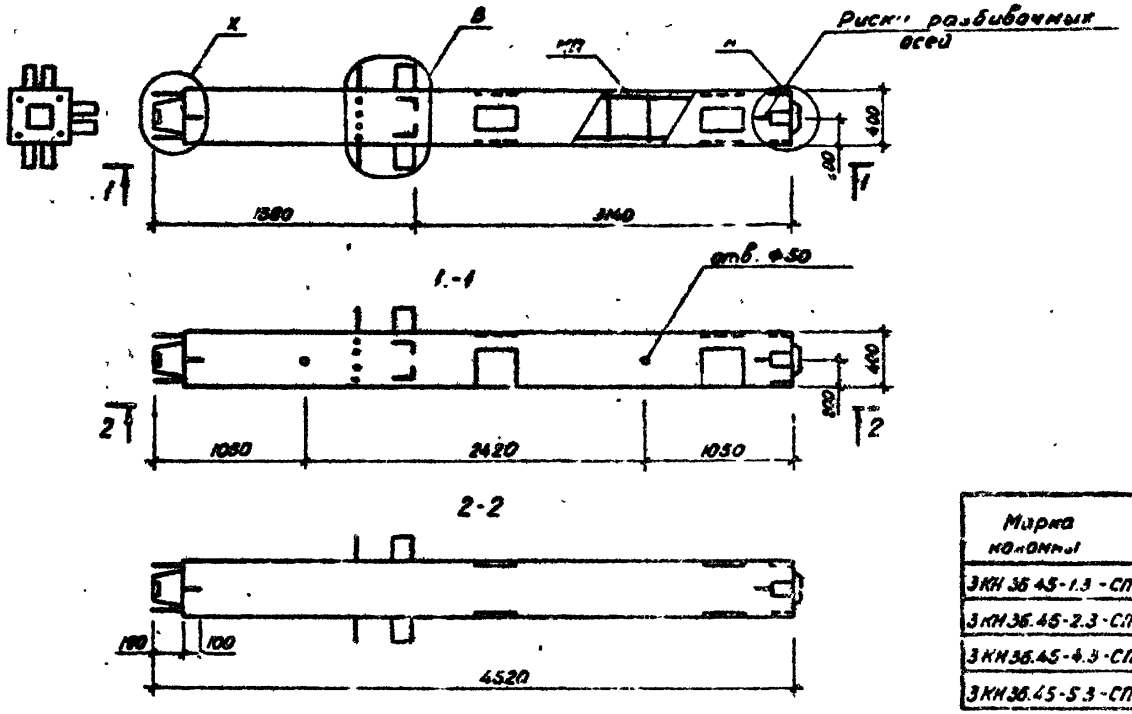

Марка колонны	Масса, т	Объем бетона, м³	Расход стали, кг	Марка арматурного изделия	Кол. шт	Обозначение документа
3КН 36.45-1.3-СП	1.77	0.70	233.67	КП35-1	1	2-9, К46
3КН 36.45-2.3-СП	1.75	0.70	245.03	КП35-2	1	
3КН 36.45-4.3-СП	1.75	0.70	253.31	КП35-3	1	
3КН 36.45-5.3-СП	1.75	0.70	266.67	КП35-4	1	

Технические требования см 1.020.1-6сп.2-1-ТТ.
Узлы см 1.020.1-6сп.2-3

Разраб.	Насибуллина		08.89
ГИП	Гильман		08.89
Гл. спец.	Горбацкий		08.89
Нач. отд.	Тарсумбаев		08.89
Н. контр.	Ременник		08.89

1.020.1-6 сп.2-1-К46

Колонна 3КН 36.45-1.3-СП... 3КН 36.45-5.3-СП

Стадия	Лист	Листов
Р		1

ТашЗНИИЭП

Копировала Еашнова

Формат А3

Инв.№ подл. | Подпись и дата | Взам.инв.№

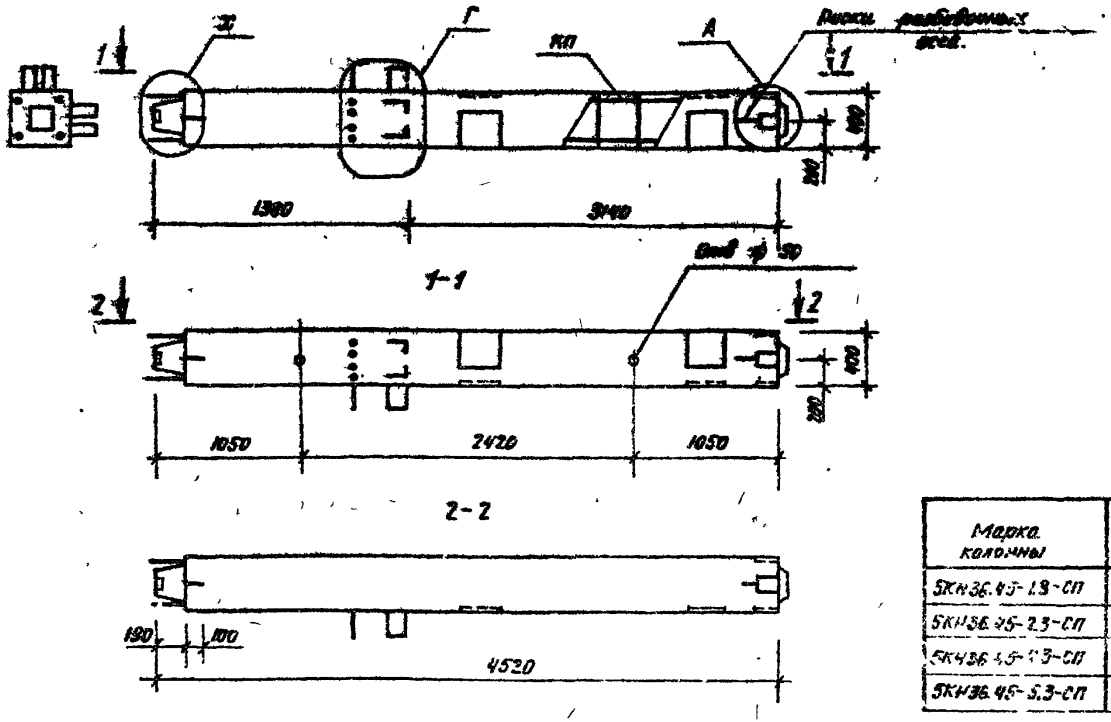

Марка колонны	Масса т	Объем бетона м³	Расход стали кг	Марка арматурного изделия	Кол. шт	Обозначение документа
5КН36.45-1.3-СП	1.75	0.70	214.09	КП36-1	1	2-2, К47
5КН36.45-2.3-СП	1.75	0.70	225.45	КП36-2	1	
5КН36.45-4.3-СП	1.75	0.70	235.73	КП36-3	1	
5КН36.45-5.3-СП	1.75	0.70	247.09	КП36-4	1	

Технические требования см. 1.020.1-6СП2-1-ТТ.

Узлы см. 1.020.1-6СП.2-3.

				1.020.1-6СП.2-1-К47.			
Разраб.	Насибулина		08.89	Колонна. 5КН36.45-1.3-СП... 5КН36.45-5.3-СП.	Стадия	Лист	Листов
ГИП	Гильман		08.89		Р		1
Гл.спец.	Горбацкий		08.89		ТашЗНИИЭП		
Нач.отд.	Тюрюмбаева		08.89				
Н.контр.	Романник		08.89				

Копировала / Панишина / Формат А3

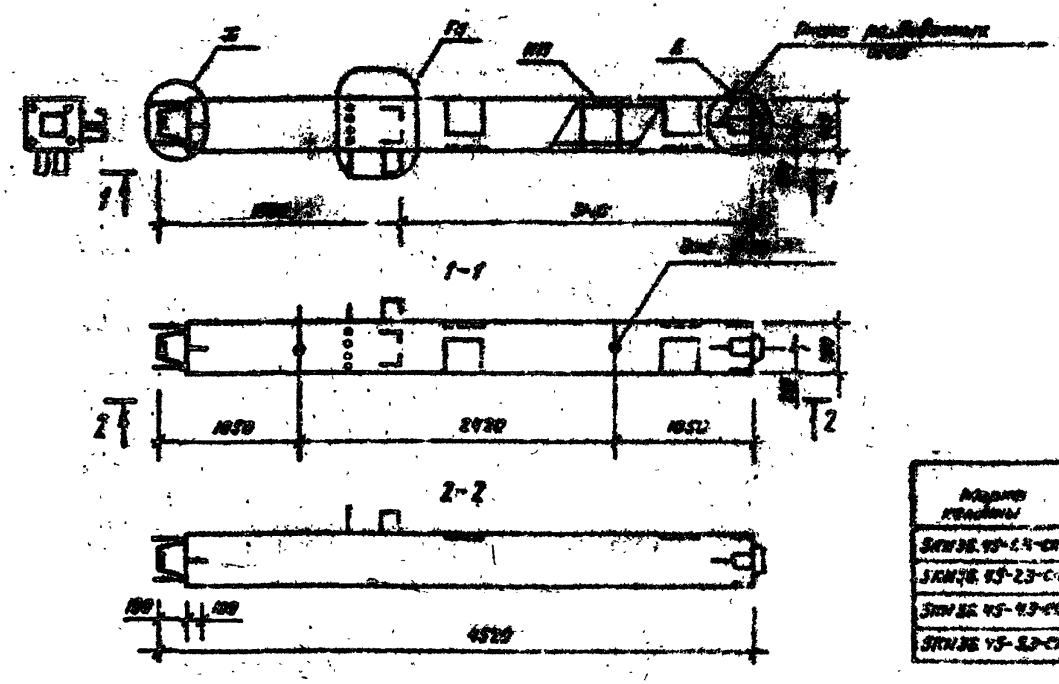

Марка колонны	Масса в т	Объем бетона м³	Расход стали кг	Марка арматурного изделия	Кол. шт	Обозначение документа
5КН36.45-1.3-СПН	1.75	0.70	24.00	КП36-1Н	1	2-2, К48
5КН36.45-2.3-СПН	1.75	0.70	22.95	КП36-2Н	1	
5КН36.45-4.3-СПН	2.75	0.70	22.73	КП36-3Н	1	
5КН36.45-5.3-СПН	1.75	0.70	24.00	КП36-4Н	1	

Технические указания см. 1.020.1-6СП.2-1-Т.Т.

Узлы см. 1.020.1-6СП.2-3.

1.020.1-6СП.2-1-К48.

Разраб.	Носовцева		02.89
ГИП	Гельман		03.89
Гл.спец.	Горбацкий		03.89
Нач.отд.	Туркменский		03.89
Н.контр.	Ременник		03.89

Колонна 5КН 36.45-1.3-СПН... 5КН 36.45-5.3-СПН...

Стадия	Лист	Листов
Р		1

ТашЗНИИЭП

Т.К. 1.020.1-6СП

Вып. 2-1

Копировало /Полонина/ Формат А3

Ведомость расхода стали на элемент, кг

Марка элемента	Арматурные изделия													Всего	Закладные изделия								Всего	Общий расход
	Арматура класса														Арматура класса			Прокат марки						
	AI					AIII									AIII			ВСт3пс6						
	ГОСТ 5781-82*					ГОСТ 5781-82*									ГОСТ 5781 82*			ГОСТ 103-76*				ГОСТ 8510-86			
	ф8	ф10	ф12		Итого	ф8	ф10	ф12	ф20	ф25	ф28	ф32	ф36	Итого	ф10	ф16	Итого	-10×90	10×166	12×220	Итого	L125×80×10	Итого		
2КН 20.27-1.1-СП	8 25	0 92	0.88		10 05	14 40	10 02	3 92	15 60				23 0	66 94	76 99	3 60	34 32	37 92	3 30	5 90	49 76	58 96	36 70	36 70	133 58	210 57
2КН 20.27-2.1-СП	8 55	0 92	0 88		10 35	14 40	10 02	3.36		26 56			23 0	77.34	87 69	3 60	34 32	37 92	3 30	5 90	49 76	58 96	36 70	36 70	133 58	221 27
2КН 20.27-4.1-СП	8 55	0.92	0 88		10 35	14 40	10 02	3 04			35 16		23 0	85 62	95 97	3 60	34 32	37 92	3 30	5 90	49 76	58 96	36 70	36 70	133 58	229 55
2КН 20.27-5.1-СП	8 55	0 92	0 88		10 35	14 40	10 02	2 64				48 96	23 0	99 02	109 37	3 60	34 32	37 92	3 30	5 90	49 76	58 96	36 70	36 70	133 58	242 95
3КН 20 27-1.1-СП	8 25	0 46	0 66		9 37	14 40	10 02	3 92	15 60	2 92			20 30	67 16	76 53	3 60	35 92	39 52	3 30	5 90	41 84	51 04	29 70	29 70	120 26	196 79
3КН 20 27-2 1-СП	8 55	0 46	0 88		9 89	14 40	10 02	3 36		2948			20 30	77 56	87 45	3 60	35 92	39 52	3 30	5 90	41 84	51 04	29 70	29 70	120 26	207 71
3КН 20 27-4 1-СП	8 55	0 46	0 88		9 89	14 40	10 02	3 04		2 92	35 16		20 30	85 84	95 73	3 60	35 92	39 52	3 30	5 90	41 84	51 04	29 70	29 70	120 26	215 99
3КН 20 27-5 1-СП	8 55	0 46	0 88		9 89	14 40	10 02	2 64		2 92		48 96	20 30	99 24	109 13	3 60	35 92	39 52	3 30	5 90	41 84	51 04	29 70	29 70	120 26	229 39
5КН 20 27-1 1-СП 5КН 20.27-1.1-СПН	8 25		0.66		8 91	14 40	10 02	3 92	15 60	5 84			17 60	67 38	76 29	3 60	37 12	40 72	3 30	5 90	29 40	38 60	24 30	24 30	103 62	179 91
5КН 20 27-2 1-СП 5КН 20.27 21-СПН	8 55		0 88		9.43	14 40	10 02	3 36		3240			17 60	77 78	87 21	3 60	37 12	40 72	3 30	5 90	29 40	38 60	24 30	24 30	103 62	190 83
5КН 20.27-4.1-СП 5КН 20.27-4 1-СПН	8 55		0 88		9.43	14 40	10 02	3 04		5 84	35 16		17 60	86 06	95 49	3 60	37 12	40 72	3 30	5 90	29 40	38 60	24 30	24 30	103 62	199 11
5КН 20.27-5.1-СП 5КН 20.27-5.1-СПН	8.55		0.88		9 43	14 40	10 02	2 64		5 84		48 96	17 60	99 46	108 89	3 60	37 12	40 72	3 30	5 90	29 40	38 60	24 30	24 30	103 62	212 51
2КН 28.37-1.1-СП	13 35	0 92	0 88		15.15	14 40	10 02	7 56	15 60				23 00	79 3	94 45	3 60	34 32	37 92	3 30	5 90	49 76	58 96	36 70	36 70	133 58	228 03
2КН 28.37-2.1-СП	13 95	0 92	0 88		15 75	14 40	10 02	7.04		26 56			23 00	8. 54	96 77	3 60	34 32	37 92	3 30	5 90	49 76	58 96	36 10	36 70	133 58	230 35
2КН 28.37-4.1-СП	13 95	0 92	0 88		15.75	14 40	10 02	6 72			35 16		23 00	89 30	105 05	3 60	34 32	3. 92	3 30	5 90	49 76	58 96	36 70	36 70	133 58	238 63
2КН 28.37-5 1-СП	13 95	0.92	0.88		15 75	14 40	10 02	6 28				48 96	23 00	102 66	118 41	3 60	34 32	37 92	3.30	5.90	49 76	58 96	36 70	36 70	133 58	251 99

Разраб	Бармакова		08.89
Провер	Насибуллина		08.89
ГИП	Гильман		08.89
Гл спец	Горбацкий		08.89
Нач отд	Турсунбаева		08.89
Н контр	Роменник		08.89

1.020.1-6СП.2-1-РС

Ведомость расхода стали

Стадия	Лист	Листов
Р	1	9

ТашЗНИИЭП

Копировала Блинова

Формат А3

Инв. № подл. | Подпись и дата | Взам. инв. №

1.020.1-6СП.2-1-РС

Марка элемента	Арматурные изделия															Закладные изделия										Общий расход
	Арматура класса														Всего	Арматура класса			Прокат марки						Всего	
	А I					А III										А III			В ст 3 ПС 6							
	ГОСТ 5781-82*					ГОСТ 5781-82*										ГОСТ 5781-82*			ГОСТ 103-76*				ГОСТ 8510-86			
	Ф 8	Ф 10	Ф 12		Итого	Ф 8	Ф 10	Ф 12	Ф 20	Ф 25	Ф 28	Ф 32	Ф 36	Итого		Ф 10	Ф 16	Итого	-10×90	10×100	-12×220	Итого	125×50×10	Итого		
3КН 28.37-1.1-СП	13.35	0.46	0.66		14.47	14.40	10.02	7.56	15.60	2.92			20.30	70.80	85.27	3.60	35.92	39.52	3.30	5.90	41.84	51.04	29.70	29.70	120.26	205.53
3КН 28.37-2.1-СП	13.95	0.46	0.88		15.29	14.40	10.02	7.04		29.48			20.30	81.24	96.53	3.60	35.92	39.52	3.30	5.90	41.84	51.04	29.70	29.70	120.26	216.79
3КН 28.37-4.1-СП	13.95	0.46	0.88		15.29	14.40	10.02	6.72		2.92	35.16		20.30	89.52	104.81	3.60	35.92	39.52	3.30	5.90	41.84	51.04	29.70	29.70	120.26	225.07
3КН 28.37-5.1-СП	13.95	0.46	0.88		15.29	14.40	10.02	6.28		2.92		48.96	20.30	102.88	118.17	3.60	35.92	39.52	3.30	5.90	41.84	51.04	29.70	29.70	120.26	238.43
5КН 28.37-1.1-СП 5КН 28.37-1.1-СПН	13.35		0.66		14.01	14.40	10.02	7.56	15.60	5.84			17.60	71.02	85.03	3.60	37.12	40.72	3.30	5.90	29.40	38.60	24.30	24.30	103.62	188.65
5КН 28.37-2.1-СП 5КН 28.37-2.1-СПН	13.95		0.88		14.83	14.40	10.02	7.04		32.40			17.60	81.46	96.29	3.60	37.12	40.72	3.30	5.90	29.40	38.60	24.30	24.30	103.62	199.91
5КН 28.37-4.1-СП 5КН 28.37-4.1-СПН	13.95		0.88		14.83	14.40	10.02	6.72		5.84	35.16		17.60	89.74	104.57	3.60	37.12	40.72	3.30	5.90	29.40	38.60	24.30	24.30	103.62	208.19
5КН 28.37-5.1-СП 5КН 28.37-5.1-СПН	13.95		0.88		14.83	14.40	10.02	6.28		5.84		48.96	17.60	103.10	117.93	3.60	37.12	40.72	3.30	5.90	29.40	38.60	24.30	24.30	103.62	221.55
2КН 33.42-1.1-СП	17.15	0.92	0.88		18.95	14.40	10.02	9.32	15.60				23.0	72.34	91.29	3.60	34.32	37.92	3.30	5.90	49.76	58.96	36.70	36.70	133.58	224.87
2КН 33.42-2.1-СП	17.75	0.92	0.88		18.95	14.40	10.02	8.82		26.56			23.0	82.70	102.35	3.60	34.32	37.92	3.30	5.90	49.76	58.96	36.70	36.70	133.58	235.[illegible]3
2КН 33.42-4.1-СП	17.75	0.92	0.88		18.95	14.40	10.02	8.52			35.16		23.0	91.10	110.65	3.60	34.32	37.92	3.30	5.90	49.76	58.96	36.70	36.70	133.58	244.23
2КН 33.42-5.1-СП	17.75	0.92	0.88		18.95	14.40	10.02	8.08				48.96	23.0	104.46	124.01	3.60	34.32	37.92	3.30	5.90	49.76	58.96	36.70	36.70	133.53	257.59
3КН 33.42-1.1-СП	17.15	0.46	0.66		18.27	14.40	10.02	9.32	15.60	2.92			20.3	72.56	90.83	3.60	35.92	39.52	3.30	5.90	41.84	51.04	29.70	29.70	120.26	211.09
3КН 33.42-2.1-СП	17.75	0.46	0.88		19.09	14.40	10.02	8.82		29.48			20.3	83.02	102.[illegible]	3.60	35.92	39.52	3.30	5.90	41.84	51.04	29.70	29.70	120.[illegible]	[illegible]
3КН 33.42-4.1-СП	17.75	0.46	0.88		[illegible]	14.40	10.02	8.52		2.92	35.16		20.[illegible]	[illegible]	110.[illegible]	3.60	35.92	39.52	3.30	5.90	41.84	51.04	29.70	29.70	120.[illegible]	[illegible]
3КН 33.42-5.1-СП	17.75	0.46	0.88		[illegible]	14.40	10.02	8.08		2.92		48.96	20.[illegible]	104.68	123.77	3.60	35.92	39.52	3.30	5.90	41.84	51.04	29.70	29.70	120.[illegible]	[illegible]
5КН 33.42-1.1-СП 5КН 33.42-1.1-СПН	17.15		0.66		17.81	14.40	10.02	9.32	[illegible]	5.84			17.60	72.78	90.59	3.60	37.12	40.72	3.30	5.90	29.40	38.60	24.30	24.30	103.62	194.21
5КН 33.42-2.1-СП 5КН 33.42-2.1-СПН	17.75		0.88		18.63	14.40	10.02	8.82		32.40			17.60	83.24	101.87	3.60	37.12	40.72	3.30	5.90	29.40	38.60	24.30	24.30	103.62	205.49

Инв. № подл. | Подпись и дата | Взам. инв. №

Т.К. 1.020.1-6сп

Вып. 2-1

1.020-1-6сп.2-1-РС

Лист 2

Копировала Блинова

Формат А3

Марка элемента	Арматурные изделия														Всего	Закладные изделия									Всего	Общий расход
	Арматура класса															Арматура класса			Прокат марки							
	A I					A-III										A III			ВСТ 3 ПС 6							
	ГОСТ 5781-82*					ГОСТ 5781-82*										ГОСТ 5781-82			ГОСТ 103-76*				ГОСТ 8510-86			
	ф8	ф10	ф12		Итого	ф8	ф10	ф12	ф20	ф25	ф28	ф32	ф36	Итого		ф10	ф16	Итого	-10×90	10×100	-12×220	Итого	L125×90×10	Итого		
5КН33.42-4.1-СП 5КН33.42-4.1-СПН	17.75		0.88		18 63	14.40	10.02	8 52		5.84	35 16		17 60	91 54	110 17	3 60	37 12	40 72	3 30	5.90	29 40	38 60	24.30	24 30	103 62	213 79
5КН33.42-5.1-СП 5КН32.42-5.1-СПН	17.75		0.88		18 63	14.40	10.02	8.08		5.84		48 96	17 60	104.90	123 53	3 60	37 12	40.72	3 30	5.90	29 40	38 60	24.30	24 30	103 62	227.15
2КН 36.45-1.1-СП	18.39	0.92	0.88		20.19	14.40	10 02	10 36	15 60				23 0	73 38	93 57	3 60	34 32	37 92	3 30	5 90	49 76	58 96	36 70	36.70	133 58	227 15
2КН36.45-2.1-СП	19.05	0.92	0.88		20 85	14.40	10 02	9 38		26 56			23 0	82.86	103 71	3 60	34 32	37 92	3 30	5 90	49 76	58 96	36 70	36 70	133 58	237 29
2КН 36.45-4.1-СП	19 05	0.92	0 88		22 85	14 40	10 02	9 56			35 16		23 0	92 14	112 99	3 60	34 32	37 92	3 30	5 90	49 76	58 96	36 70	36 70	133 58	246 57
2КН 36.45-5.1-СП	19.05	0.92	0.88		22 85	14 40	10 02	9 12				48 96	23 0	105 50	126 35	3 60	34 32	37 92	3 30	5 90	49 76	58 96	36 70	36 70	133 53	259 93
3КН 36.45-1.1-СП	18.39	0.46	0.66		19.51	14.40	10.02	10 36	15 60	2 92			20 30	73 58	93 11	3 60	35 92	39 52	3 30	5 90	41 84	51.04	29 70	2 9.70	120 26	213 37
3КН36.45-2.1-СП	19.05	0.46	0.88		20 39	14.40	10 02	9 88		29 48			20.30	84 08	104 47	3 60	35 92	39 52	3 30	5 90	41 84	51 04	23 70	29 70	120 26	224.73
3КН36.45-4.1-СП	19.05	0.46	0.88		20.39	14.40	10 02	9 56		2 92	35 16		20.30	92 36	112 75	3 60	35 92	39 52	3 30	5 90	41 84	51.04	29 70	29 70	120 26	333 01
3КН36.45-5.1-СП	19.0	0.46	0.88		20.39	14.40	10.02	9 12		2.92		48.96	20 30	105 72	126 11	3 60	35 92	39 52	3 30	5.90	41 84	51 04	29 70	29 70	120 26	246 37
5КН36.45-1.1-СП 5КН36.45-1.1-СПН	18.39		0.66		19.05	14.40	10.02	10.36	15.60	5.84			17 60	73 82	92 87	3 60	37 12	40 72	3 30	5 90	29 40	38 60	24 30	24.30	103 62	196 49
5КН36.45-2.1-СП 5КН36.45-2.1-СПН	19.05		0.88		19.93	14.40	10.02	9 88		32 40			17.60	84 30	104 23	3 60	37 12	40 72	3 30	5 90	29 40	38 60	24 30	24.30	103 62	207.85
5КН36.45-4.1-СП 5КН36.45-4.1-СПН	19.05		0.88		19.93	14.40	10 02	9.56		5 84	35 16		17 60	92 58	112 51	3 60	37 12	40.72	3.30	5 90	29 40	38 60	24 30	24 30	103 62	216.13
5КН36.45-5.1-СП 5КН36.45-5.1-СПН	19.05		0.88		19.93	14.40	10.02	9 12		5.84		48 96	17 60	105.94	125 87	3 60	37.12	40.72	3 30	5 90	29.40	38 60	24 30	24.30	103.62	229 49
2КН20.27-1.2-СП	8.25	0.92	0.88		10.05	14 40	10.02	3.92	15.60				34 50	78 44	8849	3 60	34.32	37.92	3 30	5.90	49.76	58 96	36.70	36.70	133.58	220.07
2КН 20.27-2.2-СП	8.55	0.92	0.88		10.85	14.40	10.02	3.36		26 56			34.50	88 84	99.17	3.60	34 32	37.92	3.30	5.90	49.76	58.96	36.70	36.70	133.58	232.77
2КН 20.27-4.2-СП	8.55	0.92	0.88		10.85	14.40	10.02	3.04			35 16		34 50	97.12	107 47	3.60	34.32	37 92	3.30	5.90	49.76	58 96	36.70	36.70	133.58	241.05
2КН20.27-5.2-СП	8.55	0.92	0.88		10.05	14.40	10.02	2.60				48.96	34 50	110.48	120 83	3.60	34.32	37.92	3.30	5.90	49.76	58.96	36.70	36.70	133 58	254.41

Выл 2-1.

Т.К. 1.020.1-6 сп

Марка элемента	Арматурные изделия: Арматура класса A-I, ГОСТ 5781-82* ф8	ф10	ф12		Итого	A-III, ГОСТ 5781-82* ф8	ф10	ф12	ф20	ф25	ф28	ф32	ф36	Итого	Всего	Закладные изделия: Арматура класса AIII, ГОСТ 5781-82* ф10	ф16	Итого	Прокат марки ВСт3пс6, ГОСТ 103-76* -10х90	-10х100	-12х220	Итого	ГОСТ 8509-88 L125х8 ГОСТ 8509-88	Итого	Всего	Общий расход
3КН 20.27-1.2-СП	8.25	0.46	0.66		9.37	14.40	10.02	3.92	15.60	2.92			31.80	78.66	88.03	3.60	35.92	39.52	3.30	5.90	41.84	51.04	29.70	29.70	120.26	209.29
3КН.20 27-2.2-СП	8.55	0.46	0.88		9.89	14.40	10.02	3.36		29.48			31.80	89.06	98.95	3.60	35.92	39.52	3.30	5.90	41.84	51.04	29.70	29.70	120.26	219.21
3КН20 27-4.2-СП	8.55	0.46	0.88		9.89	14.40	10.02	3.04		2.92	35.16		31.80	98.10	107.23	3.60	35.92	39.52	3.30	5.90	41.84	51.04	29.70	29.70	120.26	222.49
3КН 20.27-5.2-СП.	8.55	0.46	0.88		9.89	14.40	10.02	2.60		2.92		48.96	31.80	110.70	120.59	3.60	35.92	39.52	3.30	5.90	41.84	51.04	29.70	29.70	120.26	240.85
5КН20.27-1.2-СП 5КН20.27-1.2-СПН.	8.25		0.66		8.91	14.40	10.02	3.92	15.60	5.84			26.40	76.18	85.09	3.60	37.12	40.72	3.30	5.90	29.40	38.60	24.30	24.30	103.62	188.71
5КН20.27-2.2-СП 5КН20.27-2.2-СПН	8.55		0.88		9.43	14.40	10.02	3.36		32.40			26.40	86.58	96.01	3.60	37.12	40.72	3.30	5.90	29.40	38.60	24.30	24.30	103.62	199.63
5КН20.27-4.2-СП 5КН20.27-4.2-СПН	8.55		0.88		9.43	14.40	10.02	3.04		5.84	35.16		26.40	94.86	104.29	3.60	37.12	40.72	3.30	5.90	29.40	38.60	24.30	24.30	103.62	207.91
5КН20.27-5.2-СП 5КН20.27-5.2-СПН.	8.55		0.88		9.43	14.40	10.02	2.60		5.84		48.96	26.40	108.22	117.65	3.60	37.12	40.72	3.30	5.90	29.40	38.60	24.30	24.30	103.62	221.27
2КН28.37-1.2-СП	13.35	0.92	0.88		15.15	14.40	10.02	3.60	15.60				34.50	82.12	97.27	3.60	34.32	37.92	3.30	5.90	49.76	58.96	36.70	36.70	133.58	230.85
2КН28.37-2.2-СП	13.95	0.92	0.88		15.75	14.40	10.02	3.04		26.56			34.50	92.52	108.27	3.60	34.32	37.92	3.30	5.90	49.76	58.96	36.70	36.70	133.58	241.85
2КН28.37-4.2-СП	13.95	0.92	0.88		15.75	14.40	10.02	6.72			35.16		34.50	100.80	116.55	3.60	34.32	37.92	3.30	5.90	49.76	58.96	36.70	36.70	133.58	250.13
2КН28.37-5.2-СП	13.95	0.92	0.88		15.71	14.40	10.02	6.28				48.96	34.50	114.16	129.91	3.60	34.32	37.92	3.30	5.90	49.76	58.96	36.70	36.70	133.58	263.49
3КН 28.37-1.2-СП	13.35	0.46	0.66		14.47	14.40	10.02	7.56	15.60	2.92			31.80	82.30	96.77	3.60	35.92	39.52	3.30	5.90	41.84	51.04	29.70	29.70	120.26	217.03
3КН 28.37-2.2-СП	13.95	0.46	0.88		15.29	14.40	10.02	7.04		29.48			31.80	92.74	108.03	3.60	35.92	39.52	3.30	5.90	41.84	51.04	29.70	29.70	120.26	228.29
3КН 28.37-4.2-СП	13.95	0.46	0.88		15.29	14.40	10.02	6.72		2.92	35.16		31.80	101.02	116.31	3.60	35.92	39.52	3.30	5.90	41.84	51.04	29.70	29.70	120.26	236.57
3КН 28.37-5.2-СП	13.95	0.46	0.88		15.29	14.40	10.02	6.28		2.92		48.96	31.80	114.38	129.67	3.60	35.92	39.52	3.30	5.90	41.84	51.04	29.70	29.70	120.26	24 : 93
5КН28.37-1.2-СП 5КН28.37-1.2-СПН.	13.35		0.66		14.01	14.40	10.02	7.56	15.60	5.84			26.40	79.82	93.83	3.60	37.12	40.72	3.30	5.90	29.40	38.60	24.30	24.30	103.62	197.45
5КН28.37-2.2-СП 5КН28.37-2.2-СПН.	13.95		0.88		14.83	14.40	10.02	7.04		32.40			26.40	90.26	105.08	3.60	37.12	40.72	3.30	5.90	29.40	38.60	24.30	24.30	103.62	208.71

Инв.№ подл. | Подпись и дата | Взам.инв.№

Копировал /Машина/ Формат А2

Марка элемента	Арматурные изделия														Закладные изделия								Общий расход
	Арматура класса														Арматура класса			Прокат марки					
	A-I					A-III									A-III			Вст 3пс 6					
	ГОСТ 5781-82*					ГОСТ 5781-82*									ГОСТ 5781-82*			ГОСТ 103-76*			ГОСТ 8510-86		
	ф8	ф10	ф12		Итого	ф8	ф10	ф12	ф20	ф25	ф28	ф32	ф36	Итого	ф10	ф16	Итого	-10×90	-10×110	-12×220	Итого	125×80×10	Итого	
5КН28.37-4.2-СП	13,95		0,88		14,83	14,40	10,02	6,72		5,84	35,16		26,4	98,54	113,37	3,60	37,12	40,72	3,30	5,90	29,40	38,60	24,30	24,30	103,62	216,99
5КН28.37-4.2-СПН																									
5КН28.37-5.2-СП	13,95		0,88		14,83	14,40	10,02	6,28		5,84		48,96	26,4	111,90	126,73	3,60	37,12	40,72	3,30	5,90	29,40	38,60	24,30	24,30	103,62	230,35
5КН28.37-5.2-СПН																									
2КН33.42-1.2-СП	17,15	0,92	0,88		18,23	14,40	10,02	9,32	15,60				34,5	83,84	102,79	3,60	34,32	37,92	3,30	5,90	49,76	58,96	36,70	36,70	133,58	236,37
2КН33.42-2.2-СП	17,75	0,92	0,88		19,55	14,40	10,02	8,82		26,56			34,5	93,30	112,85	3,60	34,32	37,92	3,30	5,90	49,76	58,96	36,70	36,70	133,58	246,43
2КН33.42-4.2-СП	17,75	0,92	0,88		19,55	14,40	10,02	8,52			35,16		34,5	102,60	122,15	3,60	34,32	37,92	3,30	5,90	49,76	58,96	36,70	36,70	133,58	255,73
2КН33.42-5.2-СП	17,75	0,92	0,88		19,55	14,40	10,02	8,08				48,96	34,5	115,96	135,51	3,60	34,32	37,92	3,30	5,90	49,76	58,96	36,70	36,70	133,58	269,09
3КН33.42-1.2-СП	17,15	0,46	0,66		18,27	14,40	10,02	9,32	15,60	2,92			31,8	84,96	103,23	3,60	35,92	39,52	3,30	5,90	41,84	51,04	29,70	29,70	120,26	222,59
3КН33.42-2.2-СП	17,75	0,46	0,88		19,09	14,40	10,02	8,82		29,48			31,8	84,52	103,61	3,60	35,92	39,52	3,30	5,90	41,84	51,04	29,70	29,70	120,26	233,87
3КН33.42-4.2-СП	17,75	0,46	0,88		19,09	14,40	10,02	8,52		2,92	35,16		31,8	102,82	121,91	3,60	35,92	39,52	3,30	5,90	41,84	51,04	29,70	29,70	120,26	242,17
3КН33.42-5.2-СП	17,75	0,46	0,88		19,09	14,40	10,02	8,08		2,92		48,96	31,8	116,18	135,27	3,60	35,92	39,52	3,30	5,90	41,84	51,04	29,70	29,70	120,26	255,53
5КН33.42-1.2-СП	17,15		0,66		17,81	14,40	10,02	9,32	15,60	5,84			26,4	81,58	99,39	3,60	37,12	40,72	3,30	5,90	29,40	38,60	24,30	24,30	103,62	203,01
5КН33.42-1.2-СПН																									
5КН33.42-2.2-СП	17,75		0,88		18,63	14,40	10,02	8,82		32,40			26,4	92,04	110,67	3,60	37,12	40,72	3,30	5,90	29,40	38,60	24,30	24,30	103,62	214,29
5КН33.42-2.2-СПН																									
5КН33.42-4.2-СП	17,75		0,88		18,63	14,40	10,02	8,52		5,84	35,16		26,4	100,34	118,97	3,60	37,12	40,72	3,30	5,90	29,40	38,60	24,30	24,30	103,62	222,59
5КН33.42-4.2-СПН																									
5КН33.42-5.2-СП	17,75		0,88		18,63	14,40	10,02	8,08		5,84		48,96	26,4	113,7	132,33	3,60	37,12	40,72	3,30	5,90	29,40	38,60	24,30	24,30	103,62	235,95
5КН33.42-5.2-СПН																									
2КН36.45-1.2-СП	18,39	0,92	0,88		20,19	14,40	10,02	10,56	15,60				34,5	84,88	105,07	3,60	34,32	37,92	3,30	5,90	49,76	58,96	36,70	36,70	133,58	238,65
2КН36.45-2.2-СП	19,05	0,92	0,88		20,85	14,40	10,02	9,88		26,56			34,5	95,36	116,21	3,60	34,32	37,92	3,30	5,90	49,76	58,96	36,70	36,70	133,58	249,79
2КН36.45-4.2-СП	19,05	0,92	0,88		20,85	14,40	10,02	9,56			35,10		34,5	103,64	124,49	3,60	34,32	37,92	3,30	5,90	49,76	58,96	36,70	36,70	133,58	258,07
2КН36.45-5.2-СП	19,05	0,92	0,88		20,85	14,40	10,02	9,12				48,96	34,5	117,0	137,85	3,60	34,32	37,92	3,30	5,90	49,76	58,96	36,70	36,70	133,58	271,43

Копировала / Панкина / Формат А3.

Марка элемента	Арматурные изделия: Арматура класса AI ГОСТ 5781-82* ф8	ф10	ф12	Итого	Арматура класса AIII ГОСТ 5781-82* ф8	ф10	ф12	ф20	ф25	ф28	ф32	ф36	Итого	Всего	Закладные изделия: Арматура класса AII ГОСТ 5781-82* ф14	ф16	Итого	Прокат марки ВСт3 ПС6 ГОСТ 103-76* -10х70	-10х100	-12х220	Итого	ГОСТ 8510-86 ∠125×80×16	Итого	Всего	Общий расход
3КН36.45.1.2-СП	18,39	0,46	0,66	19,51	14,40	10,02	10,36	15,60	2,92			31,80	85,10	104,61	3,60	35,92	39,52	3,30	5,90	41,84	51,04	29,7	29,70	120,26	224,87
3КН36.45-2.2-СП	19,05	0,46	0,88	20,39	14,40	10,02	9,88		29,48			31,80	95,58	115,97	3,60	35,92	39,52	3,30	5,90	41,84	51,04	29,7	29,70	120,26	236,23
3КН36.45-4.2-СП	19,05	0,46	0,88	20,39	14,40	10,02	9,56		2,92	35,16		31,80	103,86	124,25	3,60	35,92	39,52	3,30	5,90	41,84	51,04	29,7	29,70	120,26	244,51
3КН36.45-5.2-СП	19,05	0,46	0,88	20,39	14,40	10,02	9,12		2,92		48,96	31,80	117,22	137,61	3,60	35,92	39,52	3,30	5,90	41,84	51,04	29,7	29,70	120,26	257,87
5КН36.45-1.2-СП	18,39		0,66	19,05	14,40	10,02	10,36	15,60	5,84			26,4	82,12	101,67	3,60	37,12	40,72	3,30	5,90	29,4	38,60	24,3	24,30	103,62	205,29
5КН36.45-1.2-СПН																									
5КН36.45-2.2-СП	19,05		0,88	19,93	14,40	10,02	9,88		32,40			26,4	93,10	114,03	3,60	37,12	40,72	3,30	5,90	29,4	38,60	24,3	24,30	103,62	216,65
5КН36.45-2.2-СПН																									
5КН36.45-4.2-СП	19,05		0,88	19,93	14,40	10,02	9,56		5,84	35,16		26,4	101,38	121,31	3,60	37,12	40,72	3,30	5,90	29,4	38,60	24,3	24,30	103,62	224,93
5КН36.45-4.2-СПН																									
5КН36.45-5.2-СП	19,05		0,88	19,93	14,40	10,02	9,12		5,84		48,96	26,4	114,74	134,67	3,60	37,12	40,72	3,30	5,90	29,4	38,60	24,3	24,30	103,62	238,29
5КН36.45-5.2-СПН																									
2КН20.27-1.3-СП	8,25	0,92	0,88	10,05	14,40	10,02	3,92	15,60				46,0	89,94	99,99	3,60	34,32	37,92	3,30	5,90	49,76	58,96	36,7	36,70	133,58	233,57
2КН20.27-2.3-СП	8,55	0,92	0,88	10,35	14,40	10,02	3,36		26,56			46,0	100,34	118,69	3,60	34,32	37,92	3,30	5,90	49,76	58,96	36,7	36,70	133,58	252,27
2КН20.27-4.3-СП	8,55	0,92	0,88	10,35	14,40	10,02	3,04			35,16		46,0	108,62	118,97	3,60	34,32	37,92	3,30	5,90	49,76	58,96	36,7	36,70	133,58	252,55
2КН20.27-5.3-СП	8,55	0,92	0,88	10,35	14,40	10,02	2,64				48,96	46,0	122,02	132,37	3,60	34,32	37,92	3,30	5,90	49,76	58,96	36,7	36,70	133,58	265,95
3КН20.27-1.3-СП	8,25	0,46	0,66	9,37	14,40	10,02	3,92	15,60	2,92			40,6	87,46	96,83	3,60	35,92	39,52	3,30	5,90	41,84	51,04	29,7	29,70	120,26	217,09
3КН20.27-2.3-СП	8,55	0,46	0,88	9,89	14,40	10,02	3,36		29,48			40,6	97,86	107,75	3,60	35,92	39,52	3,30	5,90	41,84	51,04	29,7	29,70	120,26	228,01
3КН20.27-4.3-СП	8,55	0,46	0,88	9,89	14,40	10,02	3,04		2,92	35,16		40,6	106,14	116,03	3,60	35,92	39,52	3,30	5,90	41,84	51,04	29,7	29,70	120,26	236,29
3КН20.27-5.3-СП	8,55	0,46	0,88	9,89	14,40	10,02	2,64		2,92		48,96	40,6	119,54	129,43	3,60	35,92	39,52	3,30	5,90	41,84	51,04	29,7	29,70	120,26	249,69
5КН20.27-1.3-СП	8,25		0,66	8,91	14,40	10,02	3,92	15,60	5,84			35,2	84,98	93,89	3,60	37,12	40,72	3,30	5,90	29,4	38,60	24,3	24,30	103,62	197,51
5КН20.27-1.3-СПН																									
5КН20.27-2.3-СП	8,55		0,88	9,43	14,40	10,02	3,36		32,40			35,2	95,38	104,81	3,60	37,12	40,72	3,30	5,90	29,4	38,60	24,3	24,30	103,62	208,43
5КН20.27-2.3-СПН																									

Вып. 2-1

Т.К. 1.020.1-6 сп

Инв. № подл. | Подпись и дата | Взам. инв. №

Коп. Владиславлева

Формат А3

Марка элемента	Арматурные изделия														Всего	Закладные изделия									Всего	Общий расход
	Арматура класса															Арматура класса			Прокат марки							
	А-I					А-III										А III			Вст3 пс6							
	ГОСТ 5781-82*					ГОСТ 5781-82*										ГОСТ 5781-82*			ГОСТ 103-76*				ГОСТ 8510-86			
	ф8	ф10	ф12		Итого	ф8	ф10	ф12	ф20	ф25	ф28	ф32	ф36	Итого		ф10	ф16	Итого	10×90	10×180	12×220	Итого	∠125×80×10	Итого		
5КН20.27-4.3-СП 5КН20.27-4.3-СПН	8,55		0,88		9,43	14,40	10,02	3,04		5,84	35,16		35,2	103,66	113,09	3,60	37,12	40,72	3,30	5,90	29,40	38,60	24,3	24,3	103,62	216,71
5КН20.27-5.3-СП 5КН20.27-5.3-СПН	8,55		0,88		9,43	14,40	10,02	2,64		5,84		48,96	35,2	117,06	126,49	3,60	37,12	40,72	3,30	5,90	29,40	38,60	24,3	24,3	103,62	230,11
2КН28.37-1.3-СП	13,35	0,92	0,88		15,15	14,40	10,02	7,56	15,60				46,0	93,58	108,73	3,60	34,32	37,92	3,30	5,90	49,76	58,96	36,7	36,7	133,58	242,31
2КН28.37-2.3-СП	13,95	0,92	0,88		15,75	14,40	10,02	7,04		26,56			46,0	104,02	119,77	3,60	34,32	37,92	3,30	5,90	49,76	58,96	36,7	36,7	133,58	253,35
2КН28.37-4.3-СП	13,95	0,92	0,88		15,75	14,40	10,02	6,72			35,16		46,0	112,30	128,05	3,60	34,32	37,92	3,30	5,90	49,76	58,96	36,7	36,7	133,58	261,63
2КН28.37-5.3-СП	13,95	0,92	0,88		15,75	14,40	10,02	6,28				48,96	46,0	125,66	141,41	3,60	34,32	37,92	3,30	5,90	49,76	58,96	36,7	36,7	133,58	274,99
3КН28.37-1.3-СП	13,35	0,46	0,66		14,47	14,40	10,02	7,56	15,60	2,92			40,6	91,10	105,57	3,60	35,92	39,52	3,30	5,90	41,84	51,04	29,7	29,7	120,26	225,83
3КН28.37-2.3-СП	13,95	0,46	0,88		15,29	14,40	10,02	7,04		23,48			40,6	101,54	116,83	3,60	35,92	39,52	3,30	5,90	41,84	51,04	29,7	29,7	120,26	237,09
3КН28.37-4.3-СП	13,95	0,46	0,88		15,29	14,40	10,02	6,72		2,92	35,16		40,6	109,82	125,11	3,60	35,92	39,52	3,30	5,90	41,84	51,04	29,7	29,7	120,26	245,37
3КН28.37-5.3-СП	13,95	0,46	0,88		15,29	14,40	10,02	6,28		2,92		48,96	40,6	123,18	138,47	3,60	35,92	39,52	3,30	5,90	41,84	51,04	29,7	29,7	120,26	258,73
5КН28.37-1.3-СП 5КН28.37-1.3-СПН	13,35		0,66		14,01	14,40	10,02	7,56	15,60	5,84			35,2	88,62	102,63	3,60	37,12	40,72	3,30	5,90	29,4	38,60	24,3	24,3	103,62	206,25
5КН28.37-2.3-СП 5КН28.37-2.3-СПН	13,95		0,88		14,82	14,40	10,02	7,04		32,40			35,2	99,06	113,88	3,60	37,12	40,72	3,30	5,90	29,4	38,60	24,3	24,3	103,62	217,50
5КН28.37-4.3-СП 5КН28.37-4.3-СПН	13,95		0,88		14,82	14,40	10,02	5,72		5,84	35,16		35,2	107,34	122,16	3,60	37,12	40,72	3,30	5,90	29,4	38,60	24,3	24,3	103,62	225,78
5КН28.37-5.3-СП 5КН28.37-5.3-СПН	13,95		0,88		14,82	14,40	10,02	6,28		5,84		48,96	35,2	120,70	135,52	3,60	37,12	40,72	3,30	5,90	29,4	38,60	24,3	24,3	103,62	239,14
2КН33.42-1.3-СП	17,15	0,92	0,88		18,95	14,40	10,02	9,32	15,60				46,0	95,34	114,29	3,60	34,32	37,92	3,30	5,90	49,76	58,96	36,7	36,7	133,58	247,87
2КН33.42-2.3-СП	17,75	0,92	0,88		19,55	14,40	10,02	8,82		26,56			46,0	105,80	125,35	3,60	34,32	37,92	3,30	5,90	49,76	58,96	36,7	36,7	133,58	258,93
2КН33.42-4.3-СП	17,75	0,92	0,88		19,55	14,40	10,02	8,52			35,16		46,0	114,10	133,65	3,60	34,32	37,92	3,30	5,90	49,76	58,96	36,7	36,7	133,58	267,23
2КН33.42-5.3-СП	17,75	0,92	0,88		19,55	14,40	10,02	8,08				48,96	46,0	127,46	147,01	3,60	34,32	37,92	3,30	5,90	49,76	58,96	36,7	36,7	133,58	280,59

Вып. 2-1

Т.К. 1.020.1-6сп

Инв.№ подл. | Подпись и дата | Взам.инв.№

Коп. Владиславлева

Формат А3

Марка элемента	Арматурные изделия														Закладные изделия									
	Арматура класса														Арматура класса	Прокат марки								
	А-I						А-III								Всего	А-III	ВСт3пс6						Всего	Общий расход
	ГОСТ 5781-82*						ГОСТ 5781-82*									ГОСТ 5781-82*	ГОСТ 103-76*			ГОСТ 8510-86				
	ф8	ф10	ф12		Итого	ф8	ф10	ф12	ф20	ф25	ф28	ф32	ф36	Итого		ф10	ф16	Итого	10х90	10х100	12х220	Итого	125х90х10	Итого		
3КН33.42-1.3-СП	17,15	0,46	0,66		18,27	14,40	10,02	9,32	15,60	2,92			40,6	92,86	111,13	3,60	35,92	39,52	3,30	5,90	41,84	51,04	29,7	29,7	120,26	231,39
3КН33.42-2.3-СП	17,75	0,46	0,88		19,09	14,40	10,02	8,92		29,48			40,6	103,32	122,41	3,60	35,92	39,52	3,30	5,90	41,84	51,04	29,7	29,7	120,26	242,67
3КН33.42-4.3-СП	17,75	0,46	0,88		19,09	14,40	10,02	8,52		2,92	35,16		40,6	111,62	133,71	3,60	35,92	39,52	3,30	5,90	41,84	51,04	29,7	29,7	120,26	253,97
3КН33.42-5.3-СП	17,75	0,46	0,88		19,09	14,40	10,02	8,08		2,92		48,96	40,6	124,98	144,07	3,60	35,92	39,52	3,30	5,90	41,84	51,04	29,7	29,7	120,26	264,33
5КН33.42-1.3-СП 5КН33.42-1.3-СПН	17,15		0,66		17,81	14,40	10,02	9,32	15,60	5,84			35,2	90,38	108,19	3,60	37,12	40,72	3,30	5,90	29,4	38,60	24,3	24,3	103,62	211,81
5КН33.42-2.3-СП 5КН33.42-2.3-СПН	17,75		0,88		18,63	14,40	10,02	8,82		32,40			35,2	100,84	119,47	3,60	37,12	40,72	3,30	5,90	29,4	38,60	24,3	24,3	103,62	223,09
5КН33.42-4.3-СП 5КН33.42-4.3-СПН	17,75		0,88		18,63	14,40	10,02	8,52		5,84	35,16		35,2	109,14	127,77	3,60	37,12	40,72	3,30	5,90	29,4	38,60	24,3	24,3	103,62	231,39
5КН33.42-5.3-СП 5КН33.42-5.3-СПН	17,75		0,88		18,63	14,40	10,02	8,08		5,84		48,96	35,2	122,50	141,13	3,60	37,12	40,72	3,30	5,90	29,4	38,60	24,3	24,3	103,62	244,75
2КН36.45-1.3-СП	18,39	0,92	0,88		20,19	14,40	10,02	10,36	15,60				16,0	96,38	116,57	3,60	34,32	37,92	3,30	5,90	49,76	58,96	36,7	36,7	133,58	250,15
2КН36.45-2.3-СП	19,05	0,92	0,88		20,85	14,40	10,02	9,86		26,56			46,0	106,85	127,71	3,60	34,32	37,92	3,30	5,90	49,76	58,96	36,7	36,7	133,58	261,29
2КН36.45-4.3-СП	19,05	0,92	0,88		20,85	14,40	10,02	9,56			35,16		46,0	115,14	136,00	3,60	34,32	37,92	3,30	5,90	49,76	58,96	36,7	36,7	133,58	269,57
2КН36.45-5.3-СП	19,05	0,92	0,88		20,85	14,40	10,02	9,12				48,96	46,0	128,5	149,35	3,60	34,32	37,92	3,30	5,90	49,76	58,96	36,7	36,7	133,58	282,93
3КН36.45-1.3-СП	18,39	0,46	0,66		19,51	14,40	10,02	10,36	15,60	2,92			40,6	93,90	113,41	3,60	35,92	39,52	3,30	5,90	41,84	51,04	29,7	29,7	120,26	233,67
3КН36.45-2.3-СП	19,05	0,46	0,88		20,39	14,40	10,02	9,86		29,48			40,6	104,36	124,77	3,60	35,92	39,52	3,30	5,90	41,84	51,04	29,7	29,7	120,26	245,03
3КН36.45-4.3-СП	19,05	0,46	0,88		20,39	14,40	10,02	9,56		2,92	35,16		40,6	112,56	133,04	3,60	35,92	39,52	3,30	5,90	41,84	51,04	29,7	29,7	120,26	253,31
3КН36.45-5.3-СП	19,05	0,46	0,88		20,39	14,40	10,02	9,12		2,92		48,96	40,6	126,02	146,41	3,60	35,92	39,52	3,30	5,90	41,84	51,04	29,7	29,7	120,26	266,67
5КН36.45-1.3-СП 5КН36.45-1.3-СПН	18,39		0,66		19,05	14,40	10,02	10,36	15,60	5,84			35,2	91,42	110,47	3,60	37,12	40,72	3,30	5,90	29,4	38,60	24,3	24,3	103,62	214,09
5КН36.45-2.3-СП 5КН36.45-2.3-СПН	19,05		0,88		19,93	14,40	10,02	9,86		32,40			35,2	101,90	121,83	3,60	37,12	40,72	3,30	5,90	29,4	38,60	24,3	24,3	103,62	225,45

Взам. инв. № | Подпись и дата | Инв. № подл.

Тк 1.020 1-6 сп

Вып. 2-1

Марка элемента	Арматурные изделия														Всего	Закладные изделия									Всего	Общий расход
	Арматура класса															Арматура класса			Прокат марки							
	А-I					А-III										А-III			В ст.3. ПСБ							
	ГОСТ 5781-82 *					ГОСТ 5781-82 *										ГОС. 5781-82 *			ГОСТ 103-76 *				ГОСТ 8510-86			
	ф8	ф10	ф12		Итого	ф8	ф10	ф12	ф20	ф25	ф28	ф32	ф36	Итого		ф10	ф16	Итого	-10×90	-10×100	-12×220	Итого	1125×80×10	Итого		
5КН36.45-4,3-СП	19,05		0,88		19,93	14,40	10,02	9,56		5,84	35,16		35,2	110,18	130,11	3,60	37,12	40,72	3,30	5,90	29,4	38,60	24,3	24,3	103,62	233,73
5КН36.45-4,3-СПН																										
5КН36.45-5,3-СП	19,05		0,88		19,93	14,40	10,02	9,12		5,84		48,96	35,2	123,54	143,47	3,60	37,12	40,72	3,30	5,90	29,4	38,60	24,3	24,3	103,62	247,09
5КН36.45-5,3-СПН.																										

gost.e-ecolog.ru

Копировала (Панишина) Формат А3.