ТИПОВЫЕ КОНСТРУКЦИИ, ИЗДЕЛИЯ И УЗЛЫ ЗДАНИЙ И СООРУЖЕНИЙ

СЕРИЯ 1.020.1-2с/89

КОНСТРУКЦИИ КАРКАСА МЕЖВИДОВОГО ПРИМЕНЕНИЯ МНОГОЭТАЖНЫХ ОБЩЕСТВЕННЫХ ЗДАНИЙ, ПРОИЗВОДСТВЕННЫХ И ВСПОМОГАТЕЛЬНЫХ ЗДАНИЙ ПРОМЫШЛЕННЫХ ПРЕДПРИЯТИЙ ДЛЯ СТРОИТЕЛЬСТВА В РАЙОНАХ СЕЙСМИЧНОСТЬЮ 7,8 И 9 БАЛЛОВ И В НЕСЕЙСМИЧЕСКИХ РАЙОНАХ С ИЗГОТОВЛЕНИЕМ ИЗДЕЛИЙ КАРКАСА В ЕДИНЫХ ОПАЛУБОЧНЫХ ФОРМАХ

ВЫПУСК 7-1

ИЗДЕЛИЯ СОЕДИНИТЕЛЬНЫЕ СТАЛЬНЫЕ

РАБОЧИЕ ЧЕРТЕЖИ

1962-37

gost.e-ecolog.ru

ТИПОВЫЕ КОНСТРУКЦИИ, ИЗДЕЛИЯ И УЗЛЫ ЗДАНИЙ И СООРУЖЕНИЙ

СЕРИЯ 1.020.1-2с/89

КОНСТРУКЦИИ КАРКАСА МЕЖВИДОВОГО ПРИМЕНЕНИЯ МНОГОЭТАЖНЫХ ОБЩЕСТВЕННЫХ ЗДАНИЙ, ПРОИЗВОДСТВЕННЫХ И ВСПОМОГАТЕЛЬНЫХ ЗДАНИЙ ПРОМЫШЛЕННЫХ ПРЕДПРИЯТИЙ ДЛЯ СТРОИТЕЛЬСТВА В РАЙОНАХ СЕЙСМИЧНОСТЬЮ 7,8 И 9 БАЛЛОВ И В НЕСЕЙСМИЧЕСКИХ РАЙОНАХ, С ИЗГОТОВЛЕНИЕМ ИЗДЕЛИЙ КАРКАСА В ЕДИНЫХ ОПАЛУБОЧНЫХ ФОРМАХ

ВЫПУСК 7-1

ИЗДЕЛИЯ СОЕДИНИТЕЛЬНЫЕ СТАЛЬНЫЕ

РАБОЧИЕ ЧЕРТЕЖИ

РАЗРАБОТАНЫ ТБИЛЗНИИЭП

ДИРЕКТОР ИНСТИТУТА Н.А.ЭДИШЕРАШВИЛИ

ГЛ.КОНСТР.ИНСТ. А.Г.ЧИКОБАВА

НАЧАЛЬНИК ОТДЕЛА Г.В.ТУРМАНИДЗЕ

ГЛ.ИНЖ.ПРОЕКТА Н.А.КАПАНАДЗЕ

ПРИ УЧАСТИИ НИИЖБ ГОССТРОЯ СССР

СОГЛАСОВАНО С ЦНИИСК им.В.А.КУЧЕРЕНКО

ЗАМ.ДИРЕКТОРА О.О.АНДРЕЕВ

ЗАВ.ЛАБ.СЕЙСМОСТОЙКИХ КОНСТРУКЦИЙ ЗДАНИЙ А.В.ЧЕРКАШИН

СТ.НАУЧНЫЙ СОТР. С.А.МИНАКОВ

УТВЕРЖДЕНЫ ГОСКОМАРХИТЕКТУРЫ
ПРИКАЗ ОТ 25.12.1989 г. № 244
ВВЕДЕНЫ В ДЕЙСТВИЕ С 01.07.1990 г.
ТБИЛЗНИИЭП ПРИКАЗ № 174 ОТ 27.12.1989 г.

1962-37 2

1.020.1-2с/89 в.7-1

Обозначение	Наименование	Стр.
1.020.1-2с/89 7-1	Содержание	2
ТТ	Технические требования	3
К1	Изделие соединительное МС1	4
К2	МС2, МС3	4
К3	МС4	5
К4	МС5	5
К5	МС6	6
К6	МС7	6
К7	МС8, МС9	7
К8	МС10, МС11	7

Обозначение	Наименование	Стр.
1.020.1-2с/89 7-1 К9	Изделие соединительное МС12 ... МС14	8
К10	МС15 ... МС17	8
К11	МС18	9
К12	МС19	9
К13	МС20	10
К14	МС21	10
К15	МС22	11
К16	Пластина Ребро	11
К17	Изделие соединительное МС23 ... МС32	12
К18	МС30	12
К19	МС33, МС34	13

Разраб.	Чкванава		
Провер.	Бускиладзе		06.87
ГИП	Чкванава		06.87
Н. контр.	Чкванава		

1.020.1-2с/89 7-1

Содержание

Р 1

ТбилЗНИИЭП

Инв. № подл. | Подп. и дата | Взам. инв. №

1962-37 3 Формат А3

1.020.1-2с/89 в. 7-1

I. ОБЩАЯ ЧАСТЬ

I.I. Серия I.020.I-2с/89, выпуск 7-I содержит рабочие чертежи стальных соединительных изделий, предназначенных для выполнения соединений элементов каркасно-панельных зданий, сооружаемых в районах сейсмичностью 7,8 и 9 баллов и в несейсмических районах.

I.2. Рабочие чертежи узлов каркаса приведены в выпуске 6-I.

I.3. Перечень выпусков входящих в состав серии, приведен в выпуске 0-0.

I.4. Соединительные изделия разработаны в соответствии с требованиями СНиП 2.03.0I-84 "Бетонные и железобетонные конструкции", СНиП П-23-81* "Стальные конструкции", СНиП 2.03.II-85 "Защита строительных конструкций от коррозии", СНиП 3.03.0I-87 "Несущие и ограждающие конструкции", "Рекомендации по проектированию стальных закладных деталей для железобетонных конструкций", разработанных НИИЖБ Госстроя СССР.

2. ХАРАКТЕРИСТИКА ИЗДЕЛИЙ

2.I. Выпуск содержит арматурные изделия и сварные закладные детали, состоящие из пластины, с приведенными к ним анкерными стержнями, либо пластинами.

2.2. Изделия соединительные изготовляются из стержневой арматурной стали классов А-Ш, ГОСТ 5781-82* и Вр-I, ГОСТ 6727-80*. Анкеры сварных закладных деталей изготовляются из арматурной стали класса А-Ш. Марку стали для анкерных стержней принимать по приложению I СНиП 2.03.0I-84 и табл.I "Рекомендаций" (см.п.I.4).

2.3. Марки сталей для изготовления пластин закладных деталей следует принимать в соответствии с приложением 2 СНиП 2.03.0I-84 и п.3.2 "Рекомендаций по проектированию стальных закладных деталей для железобетонных конструкций", разработанных НИИЖБ Госстроя СССР.

В данном выпуске марка стали принята из условия применения соединительных изделий для расчетной температуры эксплуатации конструкций до минус 40°С включительно.

Можно применять и сталь других марок при соблюдении требований по выбору материалов для сварки в соответствии с СНиП П-23-81*.

2.4. Сварные соединения анкерных стержней с пластинами следует выполнять в соответствии с ГОСТ I4098-85 и табл.5 "Рекомендаций" (см.п.I.4).

2.5. Антикоррозионную защиту деталей в зависимости от степени агрессивности среды, в которой будет эксплуатироваться закладная деталь производить в соответствии с требованиями СНиП П-28-73* и табл.6 "Рекомендаций" (см.п.I.4).

2.6. Соединительные изделия должны отвечать условиям механизированного изготовления.

Разраб.	Бускивадзе		
Провер.	Барбакадзе		08.89
ГИП	Бускивадзе		08.89
Гл.к-ор.	Капанадзе		08.89
Зав.отд.	Андреев		
Нач.отд.	Чурмантаев		
Н.контр.	Бускивадзе		

I.020.I-2с/89 7-I ТТ.

Технические требования

Стадия	Лист	Листов
Р		I

ТбилЗНИИЭП

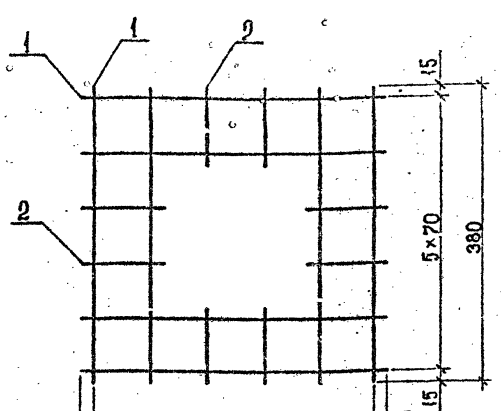

Марка изделия	Поз.	Наименование	Кол.	Масса ед., кг	Масса изделия, кг
МС1	1	Ф10 AIII , L=380	8	0,23	2,32
	2	Ф10 AIII , L=100	8	0,06	

Арматура класса AIII по ГОСТ 5781-82*

Разраб.	Чанкветадзе			
Провер.	Бускиваадзе			
ГИП	Бускиваадзе			
Н.контр.	Чкваидзе			

1.020.1-2с/89 7-1 К1

Изделие соединительное МС1

Стадия	Лист	Листов
Р		1

ТбилЗНИИЭП

Инв.№подл. | Подпись и дата | Взам.инв.№

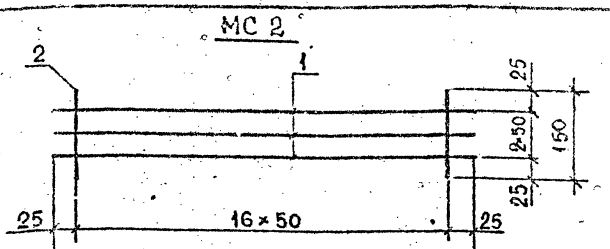

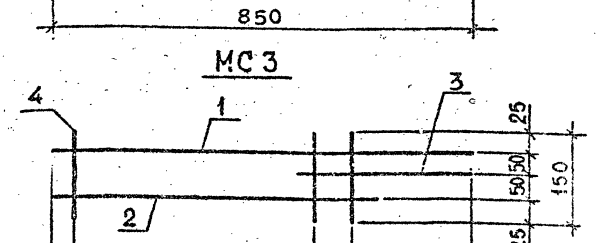

Марка изделия	Поз.	Наименование	Кол.	Масса ед., кг	Масса изделия, кг
МС2	1	4ФВрI , L=850	3	0,08	0,41
	2	4ФВрI , L=150	17	0,01	
МС3	1	Ф8AIII , L=1525	1	0,60	1,68
	2	Ф8AIII , L=1150	1	0,45	
	3	Ф8AIII , L=525	1	0,21	
	4	Ф8AIII , L=150	7	0,06	

Арматура класса ВрI по ГОСТ 6727-80*, класса AI по ГОСТ 5781-82*

Разраб.	Чанкветадзе			
Провер.	Бускиваадзе			
ГИП	Чкваидзе			
Н.контр.	Бускиваадзе			

1.020.1-2с/89 7-1 К2

Изделие соединительное МС2, МС3

Стадия	Лист	Листов
Р		1

ТбилЗНИИЭП

Инв.№подл. | Подпись и дата | Взам.инв.№

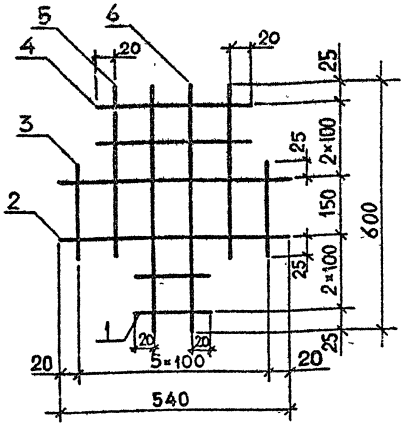

Марка изделия	Поз.	Наименование	Кол.	Масса ед., кг	Масса изделия, кг
МС4	1	⌀10 AIII, L=140	2	0,09	2,74
	2	⌀10 AIII, L=540	2	0,33	
	3	⌀10 AIII, L=200	2	0,12	
	4	⌀10 AIII, L=340	2	0,21	
	5	⌀10 AIII, L=400	2	0,25	
	6	⌀10 AIII, L=600	2	0,37	

Арматура класса AIII по ГОСТ 5781-82*.

Разраб.	Чанкветадзе			1.020.1-2с/89 7-1 К3	
Провер.	Чкуанава				
ГИП	Бускиндадзе			Изделие соединительное МС4	Стадия: Р; Лист: —; Листов: 1
Н. контр.	Бускиндадзе				ТбилЗНИИЭП

Инв. № подл. | Подпись и дата | Взам. инв. №

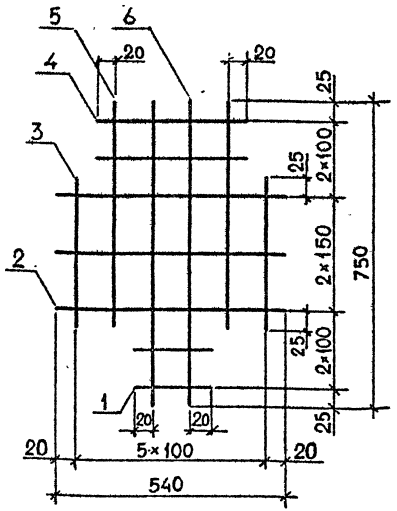

Марка изделия	Поз.	Наименование	Кол.	Масса ед., кг	Масса изделия, кг
МС5	1	⌀10 AIII, L=140	2	0,09	3,63
	2	⌀10 AIII, L=540	3	0,33	
	3	⌀10 AIII, L=350	2	0,22	
	4	⌀10 AIII, L=340	2	0,21	
	5	⌀10 AIII, L=550	2	0,34	
	6	⌀10 AIII, L=750	2	0,46	

Арматура класса AIII по ГОСТ 5781-82*.

Разраб.	Тавшавадзе			1.020.1-2с/89 7-1 К4	
Провер.	Бускиндадзе		08.89		
ГИП	Чкуанава		08.89	Изделие соединительное МС5	Стадия: Р; Лист: —; Листов: 1
Н. контр.	Чкуанава				ТбилЗНИИЭП

Инв. № подл. | Подпись и дата | Взам. инв. №

Формат А4

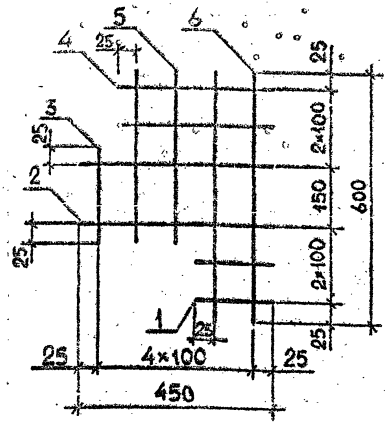

Марка изделия	Поз.	Наименование	Кол.	Масса ед., кг	Масса изделия, кг
МС6	1	Ø10 AIII, L=150	2	0,09	2,54
	2	Ø10 AIII, L=450	2	0,28	
	3	Ø10 AIII, L=200	1	0,12	
	4	Ø10 AIII, L=350	2	0,22	
	5	Ø10 AIII, L=400	2	0,25	
	6	Ø10 AIII, L=600	2	0,37	

Арматура класса AIII по ГОСТ 5781-82*.

Разраб.	Чаншавадзе		1.020.1-2с/89 7-1 К5	
Провер.	Чкаланава			
ГИП	Бускивадзе		Изделие соединительное МС 6	Стадия: Р; Лист; Листов
Н.контр.	Бускивадзе			ТбилЗНИИЭП

Инв.№ подл. | Подпись и дата | Взам.инв.№

Формат А4

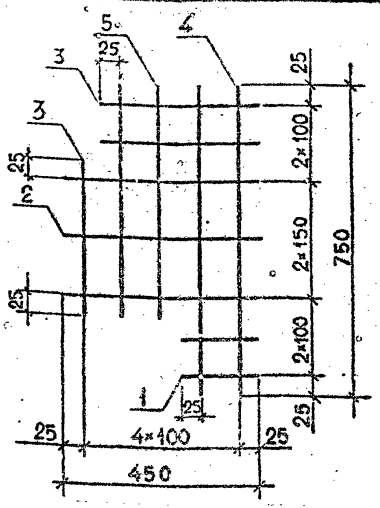

Марка изделия	Поз.	Наименование	Кол.	Масса ед., кг	Масса изделия, кг
МС7	1	Ø10 AIII, L=150	2	0,09	3,28
	2	Ø10 AIII, L=450	3	0,28	
	3	Ø10 AIII, L=350	3	0,22	
	4	Ø10 AIII, L=750	2	0,46	
	5	Ø10 AIII, L=550	2	0,34	

Арматура класса AIII по ГОСТ 5781-82*.

Разраб.	Чанкветадзе		1.020.1-2с/89 7-1 К6	
Провер.	Бускивадзе			
ГИП	Чкаланава	08.89	Изделие соединительное МС 7	Стадия: Р; Лист; Листов
Н.контр.	Чкаланава			ТбилЗНИИЭП

Инв.№ подл. | Подпись и дата | Взам.инв.№

Формат А4

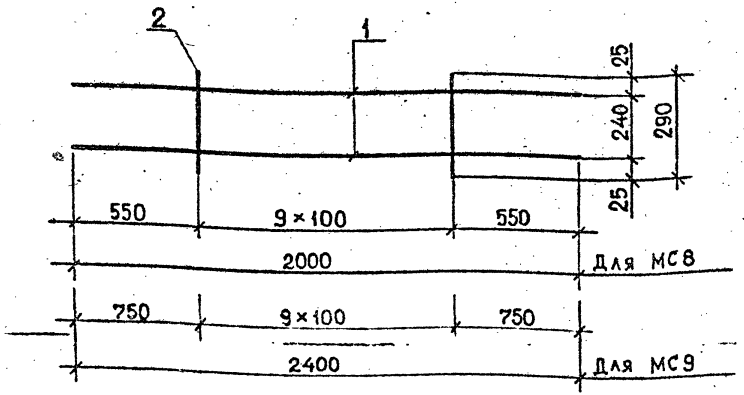

Марка изделия	Поз.	Наименование	Кол.	Масса ед., кг	Масса изделия, кг
МС8	1	⌀18 AIII, L=2000	2	4,0	8,60
	2	⌀6 AI, L=290	10	0,06	
МС9	1	⌀25 AIII, L=2400	2	9,22	19,54
	2	⌀8 AI, L=290	10	0,11	

Арматура класса AI и AIII по ГОСТ 5781-82*.

Разраб.	Тавшавадзе			1.020.1-2с/89 7-1 К7	
Провер.	Бусквадзе				
ГИП	Цкванава			Изделие соединительное МС8, МС9	Стадия: Р; Лист; Листов: 1
Н.контр.	Цкванава				ТбилЗНИИЭП

Инв.№подл. | Подпись и дата | Взам.инв.№

ФОРМАТ А4

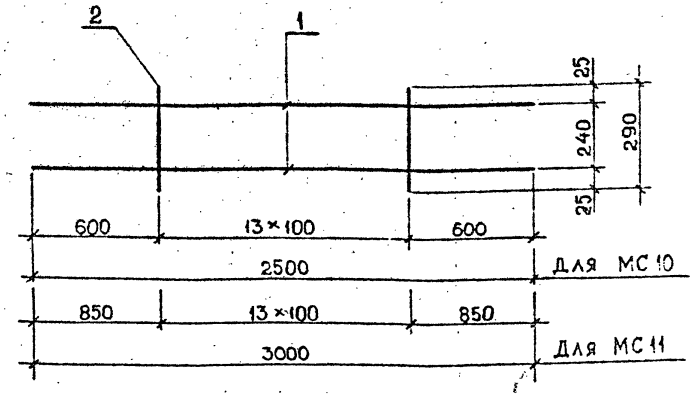

Марка изделия	Поз.	Наименование	Кол.	Масса ед., кг	Масса изделия, кг
МС10	1	⌀20 AIII, L=2500	2	6,17	13,18
	2	⌀6 AI, L=290	14	0,06	
МС11	1	⌀28 AIII, L=3000	2	14,49	30,52
	2	⌀8 AI, L=290	14	0,11	

Арматура класса AI и AIII по ГОСТ 5781-82*.

Разраб.	Тавшавадзе			1.020.1-2с/89 7-1 К8	
Провер.	Бусквадзе				
ГИП	Цкванава			Изделие соединительное МС10, МС11	Стадия: Р; Лист; Листов: 1
Н.контр.	Цкванава				ТбилЗНИИЭП

Инв.№подл. | Подпись и дата | Взам.инв.№

1962-37 8

ФОРМАТ А4

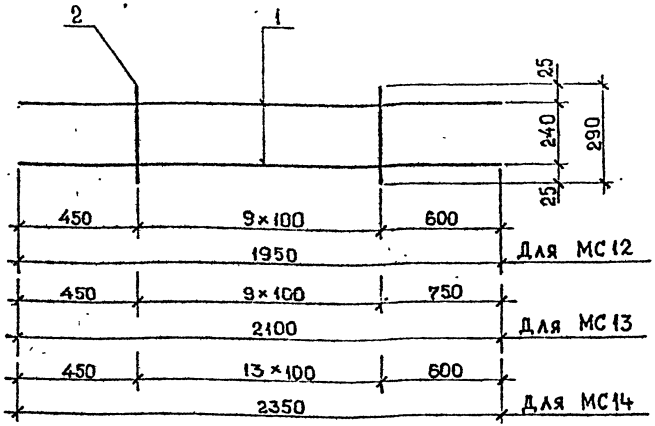

Марка изделия	Поз.	Наименование	Кол.	Масса ед., кг	Масса изделия, кг
МС12	1	⌀20 AIII, L=1950	2	4,81	10,22
	2	⌀6 AI, L=290	10	0,06	
МС13	1	⌀25 AIII, L=2100	2	8,06	17,22
	2	⌀8 AI, L=290	10	0,11	
МС14	1	⌀20 AIII, L=2350	2	5,80	12,44
	2	⌀6 AI, L=290	14	0,06	

Арматура класса AI и A III по ГОСТ 5781-82*.

Разраб.	Чанкветадзе		1.020.1-2с/89 7-1 К9
Провер.	Чкуанава		
ГИП	Бускиладзе		Изделие соединительное МС12 ... МС14
Н.контр.	Бускиладзе		Стадия Р; Лист; Листов 1; ТбилЗНИИЭП

Инв.№подл. | Подпись и дата | Взам.инв.№

Формат А4

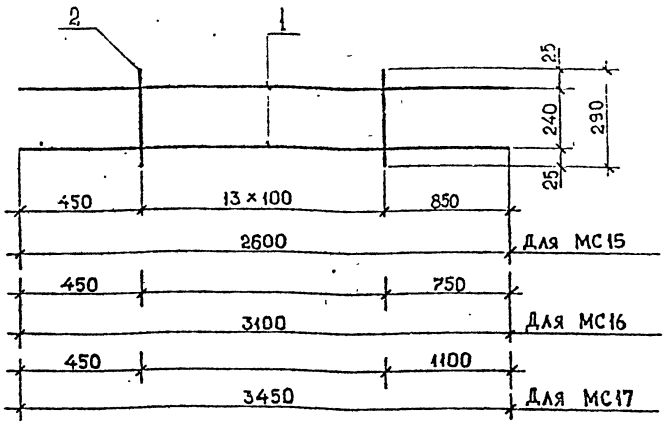

Марка изделия	Поз.	Наименование	Кол.	Масса ед., кг	Масса изделия, кг
МС15	1	⌀28 AIII, L=2600	2	12,56	26,66
	2	⌀8 AI, L=290	14	0,11	
МС16	1	⌀25 AIII, L=3100	2	11,90	26,00
	2	⌀8 AI, L=290	20	0,11	
МС17	1	⌀36 AIII, L=3450	2	27,57	58,74
	2	⌀10 AI, L=290	20	0,18	

Арматура класса AI и A III по ГОСТ 5781-82*.

Разраб.	Тавшавадзе		1.020.1-2с/89 7-1 К10
Провер	Чкуанава		
ГИП	Бускиладзе	8.89	Изделие соединительное МС15 ... МС17
Н.контр.	Бускиладзе		Стадия Р; Лист; Листов 1; ТбилЗНИИЭП

Инв.№подл. | Подпись и дата | Взам.инв.№

1962-37 9 Формат А6

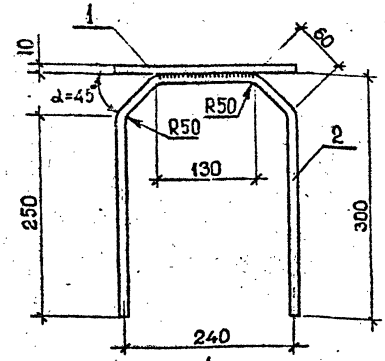

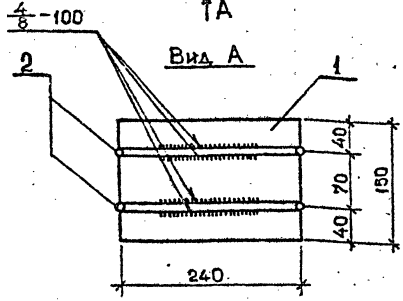

Марка изделия	Поз.	Наименование	Кол.	Масса ед., кг	Масса изделия, кг
МС 18	1	—10×240, L=150	1	2,83	3,75
	2	⌀10 AIII, L=750	2	0.46	

Арматура класса AIII по ГОСТ 5781-82*
Полоса по ГОСТ 103-76*, марка стали ВСт3пс6-1

Разраб.	Тавшавадзе			1.020.1-2с/89 7-1 К11	
Провер.	Бускивадзе				
ГИП	Цкванава			Изделие соединительное МС 18	Стадия: Р; Лист: ; Листов: 1
Н.контр.	Цкванава				ТбилЗНИИЭП

Инв.№подл. | Подпись и дата | Взам.инв.№

ФОРМАТ А4

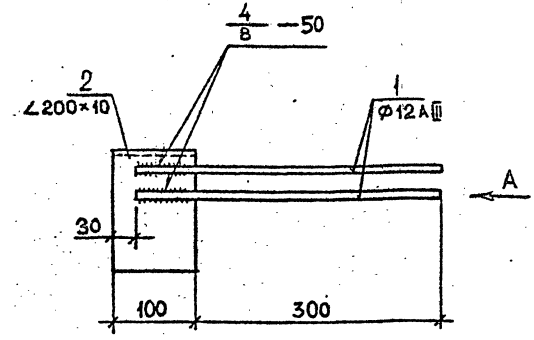

Вид А

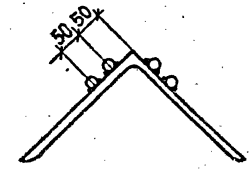

Марка изделия	Поз.	Наименование	Кол.	Масса ед., кг	Масса изделия, кг
МС 19	1	⌀12 AIII, L=370	4	0,33	5,02
	2	∠200×200×12, L=100	1	3,70	

Арматура класса AIII по ГОСТ 5781-82*
Уголок по ГОСТ 8509-86, марка стали ВСт3пс6-1

Разраб.	Тавшавадзе			1.020.1-2с/89 7-1 К12	
Провер.	Бускивадзе				
ГИП	Цкванава		08.89	Изделие соединительное МС 19	Стадия: Р; Лист: ; Листов: 1
Н.контр.	Цкванава				ТбилЗНИИЭП

Инв.№подл. | Подпись и дата | Взам.инв.№

ФОРМАТ А4

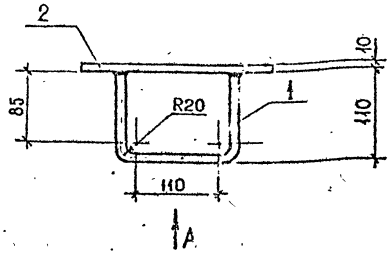

Вид А

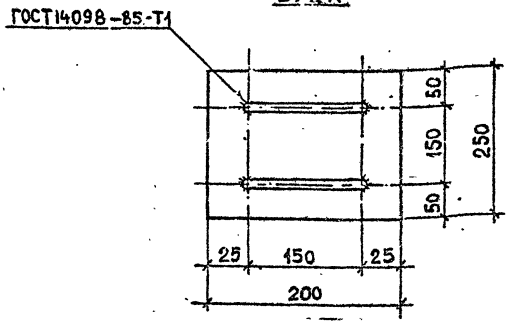

Марка изделия	Поз.	Наименование	Кол.	Масса ед., кг	Масса изделия, кг
МС 20	1	⌀10 AIII, L=345	2	0,21	4,35
	2	−10×200, L=250	1	3,93	

Арматура класса AIII по ГОСТ 5781-82*
Полоса по ГОСТ 103-76*, марка стали ВСт3пс6-1

Разраб.	Тавшавадзе		1.020.1-2с/89 7-1 К13		
Провер.	Бусквадзе				
ГИП	Цкванава		Изделие соединительное МС 20	Стадия: Р	Лист:	Листов: 1
Н.контр.	Цкванава			ТбилЗНИИЭП	

Инв.№ подл. | Подпись и дата | Взам.инв.№

Формат А4

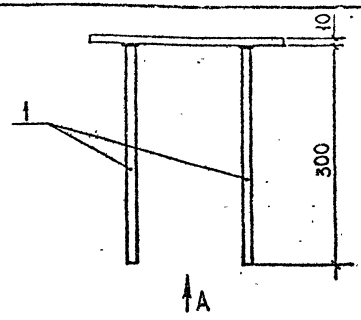

Вид А

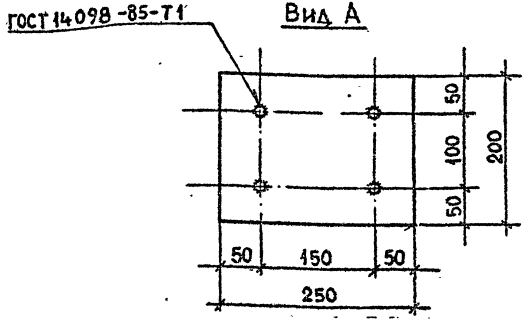

Марка изделия	Поз.	Наименование	Кол.	Масса ед., кг	Масса изделия, кг
МС 21	1	⌀10 AIII, L=300	4	0,19	4,69
	2	−10×250, L=200	1	3,93	

Арматура класса AIII по ГОСТ 5781-82*
Полоса по ГОСТ 103-76*, марка стали ВСт3пс6-1

Разраб.	Чанкветадзе		1.020.1-2с/89 7-1 К14		
Провер.	Бусквадзе				
ГИП	Цкванава		Изделие соединительное МС 21	Стадия: Р	Лист:	Листов: 1
Н.контр.	Цкванава			ТбилЗНИИЭП	

Инв.№ подл. | Подпись и дата | Взам.инв.№

1962-37 11

Формат А4

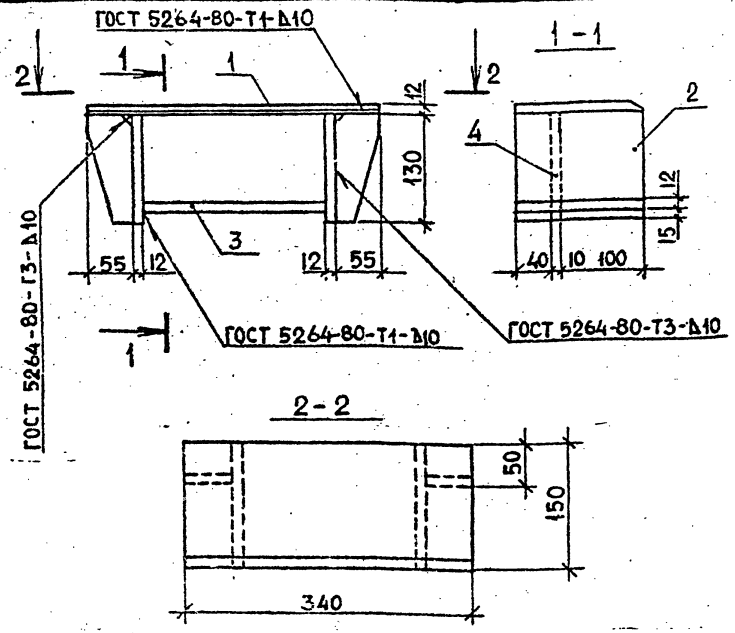

Марка изделия	Поз.	Наименование	Кол.	Масса ед., кг	Масса изделия, кг
МС 22	1	Пластина см. К16	1	4,80	12,51
	2	−12×130, L=150	2	1,84	
	3	−12×150, L=206	1	2,91	
	4	Ребро см. К16	2	0,56	

Полоса по ГОСТ 103-76*, марка стали ВСт3пс6-1

Разраб.	Чанкветалзе	1.020.1-2с/89 7-1 К15	
Провер.	Бусиквадзе	Изделие соединительное МС 22	Стадия Р; Лист; Листов 1
ГИП	Цкванава		ТбилЗНИИЭП
Н.контр.	Цкванава		

Инв.№подл. | Подпись и дата | Взам.инв.№

Формат А4

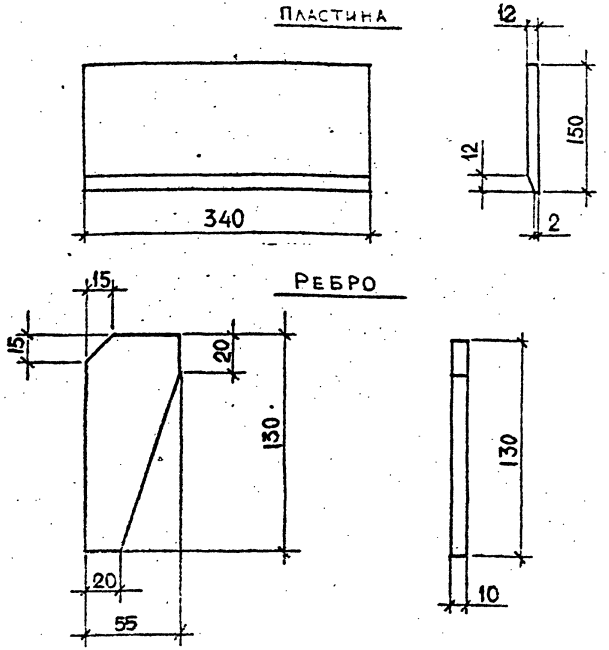

Марка изделия	Поз.	Наименование	Кол.	Масса ед., кг	Масса изделия, кг
Пластина		−12×150, L=340	1	4,80	4,80
Ребро		−10×55, L=130	2	0,56	1,12

Полоса по ГОСТ 103-76*, марка стали ВСт3пс6-1

Разраб.	Тавшавадзе	1.020.1-2с/89 7-1 К16	
Провер.	Бусиквадзе	Пластина, Ребро	Стадия Р; Лист; Листов 1
ГИП	Цкванава		ТбилЗНИИЭП
Н.контр.	Цкванава		

Инв.№подл. | Подпись и дата | Взам.инв.№

1962-37 12

Формат А4

1.020.1-2с/89 В. 7-1

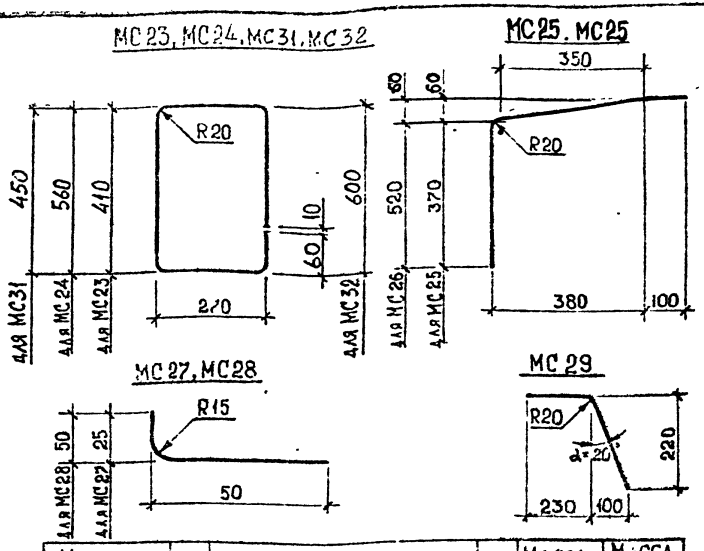

Марка изделия	Поз	Наименование	Кол.	Масса ед., кг	Масса изделия, кг
МС 23	–	⌀10 АIII, L=1350	1	0,83	0,83
МС 24	–	⌀10 АIII, L=1650	1	1,02	1,02
МС 25	–	⌀16 АIII, L=870	1	1,37	1,37
МС 26	–	⌀16 АIII, L=1020	1	1,61	1,61
МС 27	–	⌀10 АI, L=65	1	0,04	0,04
МС 28	–	⌀10 АI, L=90	1	0,06	0,06
МС 29	–	⌀16 АIII, L=460	1	0,73	0,73
МС31	–	⌀10 АIII, L=1430	1	0,88	0,88
МС32	–	⌀10 АIII, L=1730	1	1,07	1,07

Арматура класса АIII по ГОСТ 5781-82*, АI по ГОСТ 5781-82*

Разраб.	Чанкветадзе	
Провер.	Чкванава	
ГИП	Бускивадзе	
Н.контр.	Бускивадзе	

1.020.1-2с/89 7-1 К17

Изделие соединительное МС 23 ... МС 29, МС31, МС32

Стадия	Лист	Листов
Р		1

ТбилЗНИИЭП

Инв. № подл. | Подпись и дата | Взам. инв. №

ФОРМАТ А4

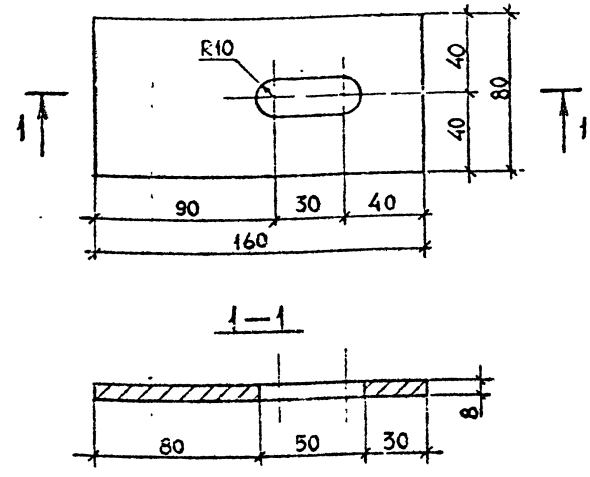

Марка изделия	Поз.	Наименование	Кол.	Масса ед., кг	Масса изделия, кг
МС 30		–8×80, L=160	1	0,80	0,80

Полоса по ГОСТ 103-76*, марка стали ВСТ3пс6-1

Разраб.	Тавшавадзе	
Провер.	Бускивадзе	
ГИП	Чкванава	
Н.контр.	Чкванава	

1.020.1-2с/89 7-1 К18

Изделие соединительное МС 30

Стадия	Лист	Листов
Р		1

ТбилЗНИИЭП

Инв. № подл. | Подпись и дата | Взам. инв. №

ФОРМАТ А4

1962-37 13

МС 33

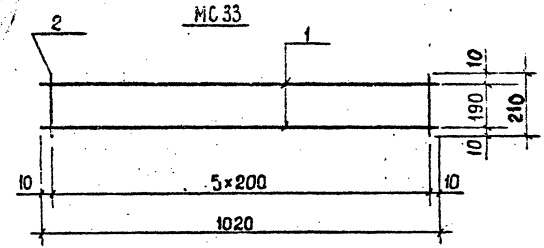

МС 34

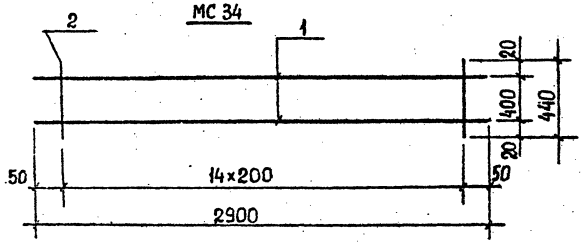

Марка изделия	Поз.	Наименование	Кол.	Масса ед., кг	Масса изделия, кг
МС 33	1	⌀8 AI, L=1020	2	0,40	1,1
	2	⌀6 AI, L=210	6	0,05	
МС 34	1	⌀8 AIII, L=2900	2	1,15	4,85
	2	⌀8 AIII, L=440	15	0,17	

Арматура класса AIII и AI по ГОСТ 5781-82*.

Разраб. Кахадзе

Н. контр. Балавадзе

1.020.1-2с/89 7-1 К19

Изделие соединительное МС 33; МС 34.

Стадия Р | Лист | Листов 1

ТбилЗНИИЭП

Формат А4

gost.e-ecolog.ru

Инв. № подл. | Подпись и дата | Взам. инв. №

Стадия Р | Лист | Листов

ТбилЗНИИЭП

1962-37 14

Формат А4