ТИПОВЫЕ КОНСТРУКЦИИ, ИЗДЕЛИЯ И УЗЛЫ ЗДАНИЙ И СООРУЖЕНИЙ

СЕРИЯ 1.020.1-2с/89

КОНСТРУКЦИИ КАРКАСА МЕЖВИДОВОГО ПРИМЕНЕНИЯ МНОГОЭТАЖНЫХ ОБЩЕСТВЕННЫХ ЗДАНИЙ, ПРОИЗВОДСТВЕННЫХ И ВСПОМОГАТЕЛЬНЫХ ЗДАНИЙ ПРОМЫШЛЕННЫХ ПРЕДПРИЯТИЙ ДЛЯ СТРОИТЕЛЬСТВА В РАЙОНАХ СЕЙСМИЧНОСТЬЮ 7,8 И 9 БАЛЛОВ И В НЕСЕЙСМИЧЕСКИХ РАЙОНАХ, С ИЗГОТОВЛЕНИЕМ ИЗДЕЛИЙ КАРКАСА В ЕДИНЫХ ОПАЛУБОЧНЫХ ФОРМАХ

ВЫПУСК 3-4

РИГЕЛИ

АРМАТУРНЫЕ И ЗАКЛАДНЫЕ ИЗДЕЛИЯ

РАБОЧИЕ ЧЕРТЕЖИ

1962-33

gost.e-ecolog.ru

ТИПОВЫЕ КОНСТРУКЦИИ, ИЗДЕЛИЯ И УЗЛЫ ЗДАНИЙ И СООРУЖЕНИЙ

СЕРИЯ 1.020.1-2с/89

КОНСТРУКЦИИ КАРКАСА МЕЖВИДОВОГО ПРИМЕНЕНИЯ МНОГОЭТАЖНЫХ ОБЩЕСТВЕННЫХ ЗДАНИЙ, ПРОИЗВОДСТВЕННЫХ И ВСПОМОГАТЕЛЬНЫХ ЗДАНИЙ ПРОМЫШЛЕННЫХ ПРЕДПРИЯТИЙ ДЛЯ СТРОИТЕЛЬСТВА В РАЙОНАХ СЕЙСМИЧНОСТЬЮ 7,8 И 9 БАЛЛОВ И В НЕСЕЙСМИЧЕСКИХ РАЙОНАХ, С ИЗГОТОВЛЕНИЕМ ИЗДЕЛИЙ КАРКАСА В ЕДИНЫХ ОПАЛУБОЧНЫХ ФОРМАХ

ВЫПУСК 3-4

РИГЕЛИ

АРМАТУРНЫЕ И ЗАКЛАДНЫЕ ИЗДЕЛИЯ

РАБОЧИЕ ЧЕРТЕЖИ

РАЗРАБОТАНЫ ТБИЛЗНИИЭП

ДИРЕКТОР ИНСТИТУТА — Н.А.ЭДИШЕРАШВИЛИ

ГЛ.КОНСТР.ИНСТ. — А.Г.ЧИКОБАВА

НАЧАЛЬНИК ОТДЕЛА — Г.В.ТУЛАШВИЛИ

ГЛ.ИНЖ.ПРОЕКТА — Н.А.КАЛАНАДЗЕ

СОГЛАСОВАНО С ЦНИИСК им.В.А.КУЧЕРЕНКО

ЗАМ.ДИРЕКТОРА — О.О.АНДРЕЕВ

ЗАВ.ЛАБ.СЕЙСМОСТОЙКИХ КОНСТРУКЦИЙ ЗДАНИЙ — А.В.ЧЕРКАШИН

СТ.НАУЧНЫЙ СОТР. — С.А.МИНАКОВ

ПРИ УЧАСТИИ НИИЖБ ГОССТРОЯ СССР

УТВЕРЖДЕНЫ ГОСКОМАРХИТЕКТУРЫ
ПРИКАЗ ОТ 25.12.1989 г. № 244
ВВЕДЕНЫ В ДЕЙСТВИЕ С 01 07 1990 г
ТБИЛЗНИИЭП ПРИКАЗ № 174 ОТ 27.12.1989 г.

Обозначение	Наименование	Стр.
I.020.I-2с/89 3-4	Содержание	2
ТТ	Технические требования	3
КI	Сетка арматурная С1,С2	4
КК2	Сетка арматурная С3,С4	4
К3	Сетка арматурная С5,С6	5
К4	Сетка арматурная С7,С8	5
К5	Сетка арматурная С9,СI0	6
К6	Сетка арматурная СII,СI2	6
К7	Сетка арматурная СI3...СI5	7
К8	Сетка арматурная СI6	7
К9	Сетка арматурная СI7	8
КI0	Сетка арматурная СI8,СI9	8
КII	Сетка арматурная С20,С2I	9
КI2	Сетка арматурная С22,С23	9
КI3	Сетка арматурная С24,С25	10
КI4	Сетка арматурная С26,С27	10
КI5	Сетка арматурная С28,С29	11
КI6	Сетка арматурная С30,С3I	11
КI7	Сетка арматурная С32,С33	12
КI8	Сетка арматурная С34,С35	12
КI9	Сетка арматурная С36,С37	13
К20	Сетка арматурная С38,С39	13
К2I	Сетка арматурная С40,С4I	14
К22	Сетка арматурная С42,С43	14
К23	Сетка арматурная С44,С45	15
К24	Сетка арматурная С46,С47	15
К25	Изделие закладное МНI,МН2	16
К26	Изделие закладное МН3	16
К27	Изделие закладное МН4	17
К28	Изделие закладное МН5	17
К29	Изделие закладное МН6,МН7	18
К30	Изделие закладное МН8	18
К3I	Изделие закладное МН9	19
К32	Изделие закладное МНIО,МНII	19
К33	Изделие закладное МНI2,МНI3	20
К34	Изделие закладное МНI4,МНI5	20
К35	Стержень гнутый АI...А6	21
К36	Стержень гнутый А7...АI3	21
К37	Стержень гнутый АI4...АI7	22
К38	Стержень гнутый АI8...А20	22
К39	Стержень гнутый А2I,А22	23
К40	Стержень гнутый А23...А25	23
К4I	Стержень гнутый А26,А27	24
К42	Пластина	24

1.020.1-2с/89 в.3-4

Инв.№подл. | Подп. и дата | Взам.инв.№

Разраб.	Кахадзе	
Проверил	Хасиев	
Вед.инж.	Хасиев	
ГИП	Балавадзе	
Гл.инж.	Капанадзе	
Нач.отд.	Гурманидзе	
Н.контр.	Балавадзе	

I.020.I-2с/89 3-4

Содержание

Стадия	Лист	Листов
Р		

ТбилЗНИИЭП

1962-33 ФОРМАТ А3

I. ОБЩАЯ ЧАСТЬ

I.I. Серия I.020.I-2с/89, выпуск 3-4 содержит рабочие чертежи арматурных и закладных изделий применяемых при изготовлении ригелей с высотой сечения 450 и 600мм для опирания многопустотных плит перекрытий по выпуску 3-I и для ригелей с высотой сечения 600 мм для опирания ребристых плит и плит типа ТТ по выпуску 3-2.

I.2. Указания по изготовлению арматурных сеток и закладных изделий приведены в выпуске 0-3 "Указания по заводской технологии изготовления изделий".

I.3. Арматурные сетки и закладные изделия разработаны в соответствии с требованиями СНиП 2.03.II-85 "Защита строительных конструкций от коррозий", СНиП 3.03.0I-87 "Несущие и ограждающие конструкций ".

"Рекомендаций по проектированию стальных закладных деталей для железобетонных конструкций"разработанных НИИЖБ Госстроя СССР. ГОСТ 8478. ГОСТ I4098-85, ГОСТ I0922-75.

I.4. Класс точности и технологические допуски при изготовлении конструкций должны приниматься в соответствии с требованиями ГОСТ 2I778-8I, ГОСТ 2I779-82, ГОСТ 2I780-83, и ГОСТ I30I5.0-83^{x}.

2. ТЕХНИЧЕСКАЯ ХАРАКТЕРИСТИКА И РЕКОМЕНДАЦИИ ПО ИЗГОТОВЛЕНИЮ АРМАТУРНЫХ И ЗАКЛАДНЫХ ИЗДЕЛИЙ

2.I. Арматурные и закладные изделия для ригелей следует изготовлять по рабочим чертежам настоящего выпуска.

2.2. Арматурные изделия изготовляются из горячекатаной арматурной стали класса АШ по ГОСТ 5781-82^{x} и из холоднотянутой арматурной проволоки класса ВрI по ГОСТ 6727-80^{x}.

Прокатная сталь принята по ГОСТ I03-76^{x} и ГОСТ 8509-86.

2.3. Марки сталей для арматурных изделий и пластин закладных изделий следует принимать в соответствии с приложениями I. I(дополнение) и 2 СНиП 2.03.0I-84 и п. 3.2 "Рекомендаций по проектированию стальных закладных деталей для железобетонных конструкций", разработанных НИИЖБ Госстроя СССР.

2.4. Особое внимание следует обратить на обеспечение прочности таврового соединения вертикальных анкеров с пластинами закладных изделий. Если сварка под слоем флюса не удовлетворяет требуемой прочности по ГОСТ I4098-85 допускается замена этого типа сварки на электродуговую сварку в разделкованные отверстия, при условии обеспечения при этом нормированной прочности.

Закладное изделие МН3 следует изготавливать с помощью специального приспособления.

2.5. Качество сварных соединений арматуры должно удовлетворять требованиям ГОСТ I0922-75 и ГОСТ I4098-85.

2.6. Все арматурные изделия должны маркироваться и складироваться по маркам в специальной таре.

Разраб.	Балавадзе		12.89
Провер.	Капанадзе		12.89
ГИП	Балавадзе		
Гл. инж.	Капанадзе		
Зам. нач.	Андреев		
Нач. отд.	Гурманидзе		
Н. контр.	Балавадзе		

I.020.I-2с/89 3-4 ТТ

Технические требования

Стадия Р | Лист | Листов

ТбилЗНИИЭП

Инв.№подл. | Подп. и дата | Взам.инв.№

ФОРМАТ А3

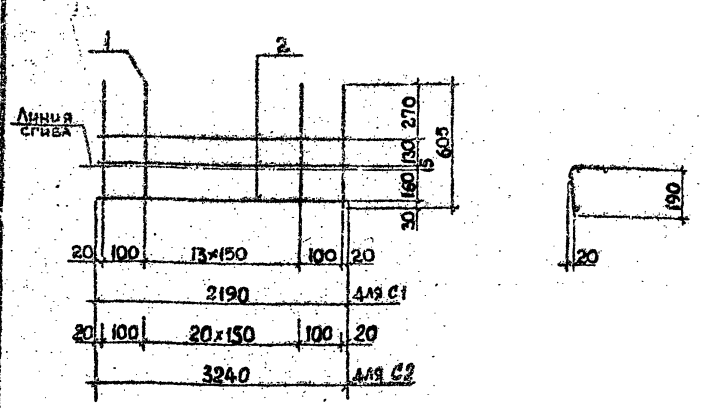

Марка сетки	Поз.	Наименование	Кол.	Масса ед., кг	Масса сетки, кг
С1	1	Ø5 Вр I, L=605	16	0,09	2,04
	2	Ø4 Вр I, L=2190	3	0,20	
С2	1	Ø5 Вр I, L=605	23	0,09	2,97
	2	Ø4 Вр I, L=3240	3	0,30	

Технические требования см. 1.020.1-2с/89 3-4-ТТ.
Арматура класса Вр I по ГОСТ 6727-80*

Разраб.	Кахадзе		
Проверил	Хасиев		
ГИП	Балавадзе		
Гл. инж.	Капанадзе		
Нач. отд.	Турманидзе		
Н. контр.	Балавадзе		

1.020.1-2с/89 3-4 К1

Сетка арматурная С1, С2

Стадия	Лист	Листов
Р		1

ТбилЗНИИЭП

Формат А4

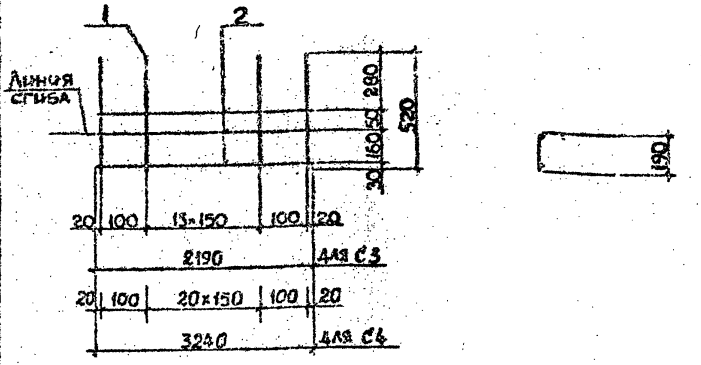

Марка сетки	Поз.	Наименование	Кол.	Масса ед., кг	Масса сетки, кг
С3	1	Ø5 Вр I, L=520	16	0,07	1,72
	2	Ø4 Вр I, L=2190	3	0,20	
С4	1	Ø5 Вр I, L=520	23	0,07	2,51
	2	Ø4 Вр I, L=3240	3	0,30	

Технические требования см. 1.020.1-2с/89 3-4-ТТ.
Арматура класса Вр I по ГОСТ 6727-80*

Разраб.	Кахадзе		
Проверил	Хасиев		
ГИП	Балавадзе		
Гл. инж.	Капанадзе		
Нач. отд.	Турманидзе		
Н. контр.	Балавадзе		

1.020.1-2с/89 3-4 К2

Сетка арматурная С3, С4

Стадия	Лист	Листов
Р		1

ТбилЗНИИЭП

Формат А4

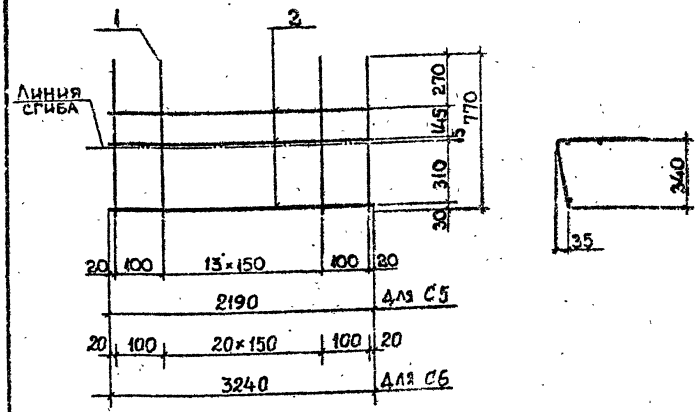

Марка сетки	Поз.	Наименование	Кол.	Масса ед., кг	Масса сетки, кг
С5	1	Ø 5 ВрI, L=770	16	0,11	2,36
	2	Ø 4 ВрI, L=2190	3	0,20	
С6	1	Ø 5 ВрI, L=770	23	0,11	3,43
	2	Ø 4 ВрI, L=3240	3	0,30	

Технические требования см. 1.020.1-2с/89 3-4-ТТ.
Арматура класса ВрI по ГОСТ 6727-80*.

Разраб.	Кахадзе		1.020.1-2с/89 3-4 К3
Проверил	Хасиев		
ГИП	Балавадзе		
Гл. инж.	Капанадзе		Сетка арматурная С5, С6
Нач. отд.	Турманидзе		Стадия Р; Лист; Листов 1
Н. контр.	Балавадзе		ТбилЗНИИЭП

Инв. № подл. | Подпись и дата | Взам. инв. №

Формат А4

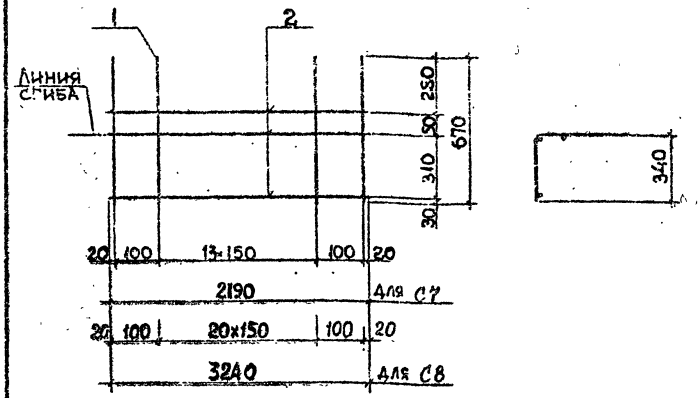

Марка сетки	Поз.	Наименование	Кол.	Масса ед., кг	Масса сетки, кг
С7	1	Ø 5 ВрI, L=670	16	0,10	2,20
	2	Ø 4 ВрI, L=2190	3	0,20	
С8	1	Ø 5 ВрI, L=670	23	0,10	3,20
	2	Ø 4 ВрI, L=3240	3	0,30	

Технические требования см. 1.020.1-2с/89 3-4-ТТ.
Арматура класса ВрI по ГОСТ 6727-80*.

Разраб.	Кахадзе		1.020.1-2с/89 3-4 К4
Проверил	Хасиев		
ГИП	Балавадзе		
Гл. инж.	Капанадзе		Сетка арматурная С7, С8
Нач. отд.	Турманидзе		Стадия Р; Лист; Листов 1
Н. контр.	Балавадзе		ТбилЗНИИЭП

Инв. № подл. | Подпись и дата | Взам. инв. №

Формат А4

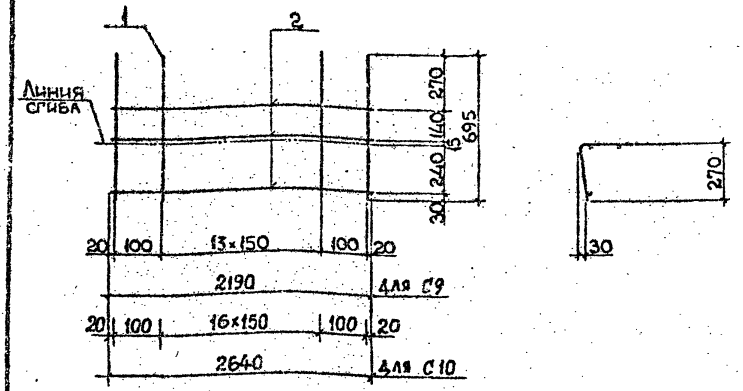

Марка сетки	Поз.	Наименование	Кол.	Масса ед., кг	Масса сетки, кг
С9	1	Ф5 BpI, L=695	16	0,10	2,20
	2	Ф4 BpI, L=2190	3	0,20	
С10	1	Ф5 BpI, L=695	19	0,10	2,65
	2	Ф4 BpI, L=2640	3	0,25	

Технические требования см. 1.020.1-2с/89 3-4-ТТ.
Арматура класса BpI по ГОСТ 6727-80*

Разраб.	Кахадзе		1.020.1-2с/89 3-4 К5
Проверил	Хасиев		
ГИП	Балабадзе		
Гл. инж.	Капанадзе		Сетка арматурная С9, С10
Нач. отд.	Турманидзе		Стадия Р; Лист; Листов 1
Н. контр.	Балабадзе		ТбилЗНИИЭП

Инв.№подл. | Подпись и дата | Взам.инв.№

Формат А4

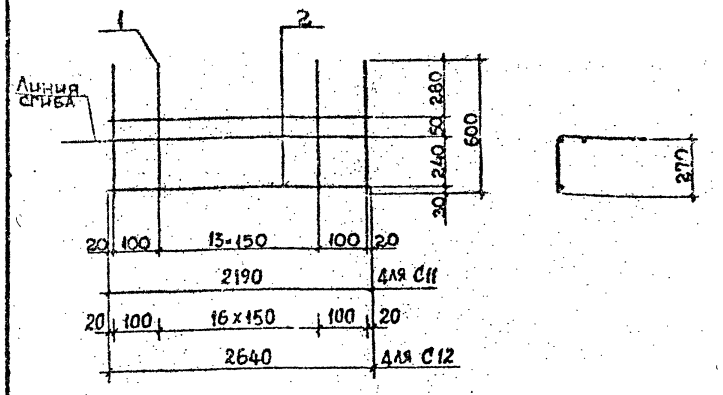

Марка сетки	Поз.	Наименование	Кол.	Масса ед., кг	Масса сетки, кг
С11	1	Ф5 BpI, L=600	16	0,09	2,04
	2	Ф4 BpI, L=2190	3	0,20	
С12	1	Ф5 BpI, L=600	19	0,09	2,46
	2	Ф4 BpI, L=2640	3	0,25	

Технические требования см. 1.020.1-2с/89 3-4-ТТ.
Арматура класса BpI по ГОСТ 6727-80*

Разраб.	Кахадзе		1.020.1-2с/89 3-4 К6
Проверил	Хасиев		
ГИП	Балабадзе		
Гл. инж.	Капанадзе		Сетка арматурная С11, С12
Нач. отд.	Турманидзе		Стадия Р; Лист; Листов 1
Н. контр.	Балабадзе		ТбилЗНИИЭП

Инв.№подл. | Подпись и дата | Взам.инв.№

Формат А4

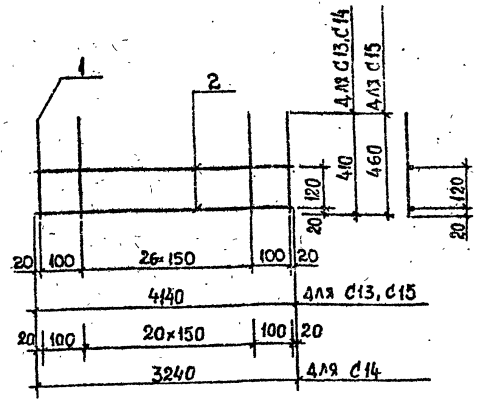

Марка сетки	Поз.	Наименование	Кол	Масса ед., кг	Масса сетки, кг
С13	1	Ø5 ВрI, L=410	29	0,06	2,50
	2	Ø4 ВрI, L=4140	2	0,38	
С14	1	Ø5 ВрI, L=410	23	0,06	1,98
	2	Ø4 ВрI, L=3240	2	0,30	
С15	1	Ø5 ВрI L=460	29	0,07	2,79
	2	Ø4 ВрI L=4140	2	0,38	

Технические требования см. 1.020.1-2с/89 3-4-ТТ.
Арматура класса ВрI по ГОСТ 6727-80*.

Разраб	Кахадзе		1.020.1-2с/89 3-4 К7
Проверил	Хасиев		
ГИП	Балавадзе		Сетка арматурная С13...С15
Гл. инж.	Капанадзе		Стадия Р; Лист; Листов 1
Нач. отд	Турманидзе		ТбилЗНИИЭП
Н. контр	Балавадзе		

Инв.№подл. | Подпись и дата | Взам.инв.№

Формат А4

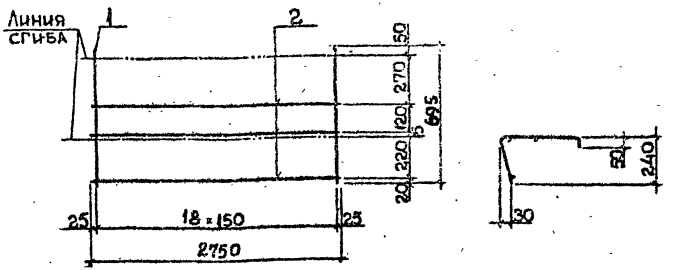

Марка сетки	Поз.	Наименование	Кол	Масса ед., кг	Масса сетки кг
С16	1	Ø5 ВрI, L=695	19	0,10	2,65
	2	Ø4 ВрI, L=2750	3	0,25	

Технические требования см. 1.020.1-2с/89 3-4-ТТ.
Арматура класса ВрI по ГОСТ 6727-80*.

Разраб	Кахадзе		1.020.1-2с/89 3-4 К8
Проверил	Хасиев		
ГИП	Балавадзе		Сетка арматурная С16
Гл. инж.	Капанадзе		Стадия Р; Лист; Листов 1
Нач. отд	Турманидзе		ТбилЗНИИЭП
Н. контр	Балавадзе		

Инв.№подл. | Подпись и дата | Взам.инв.№

Формат А4

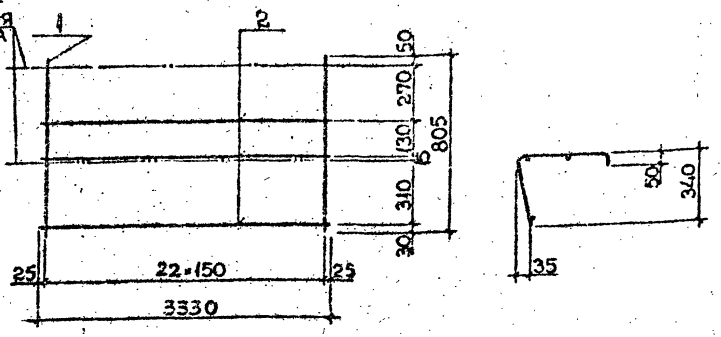

Марка сетки	Поз.	Наименование	Кол	Масса ед., кг	Масса сетки, кг
С17	1	Ø5 BpI, L=805	23	0,12	3,66
	2	Ø4 BpI, L=3330	3	0,30	

Технические требования см. 1.020.1-2с/89 3-4-ТТ.
Арматура класса BpI по ГОСТ 6727-80*

Разраб.	Кахадзе		1.020.1-2с/89 3-4 К9
Проверил	Хасиев		
ГИП	Балавадзе		Сетка арматурная С17
Гл. инж.	Халанадзе		Стадия: Р; Лист: 1; Листов: 1
Нач. отд.	Гурманидзе		ТбилЗНИИЭП
Н. контр.	Балавадзе		

Инв. № подл. | Подпись и дата | Взам. инв. №

Формат А4

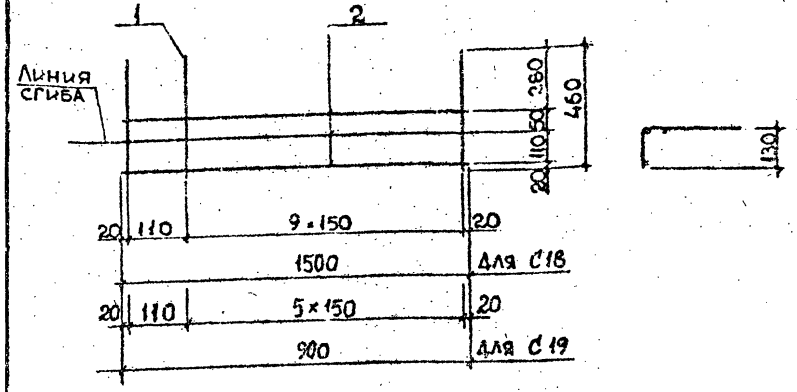

Марка сетки	Поз.	Наименование	Кол	Масса ед., кг	Масса сетки кг
С18	1	Ø5 BpI, L=460	11	0,07	1,19
	2	Ø4 BpI, L=1500	3	0,14	
С19	1	Ø5 BpI, L=460	7	0,07	0,73
	2	Ø4 BpI, L=900	3	0,08	

Технические требования см. 1.020.1-2с/89 3-4-ТТ.
Арматура класса BpI по ГОСТ 6727-80*

Разраб.	Кахадзе		1.020.1-2с/89 3-4 К10
Проверил	Хасиев		
ГИП	Балавадзе		Сетка арматурная С18, С19
Гл. инж.	Халанадзе		Стадия: Р; Лист: 1; Листов: 1
Нач. отд.	Гурманидзе		ТбилЗНИИЭП
Н. контр.	Балавадзе		

Инв. № подл. | Подпись и дата | Взам. инв. №

Формат А4

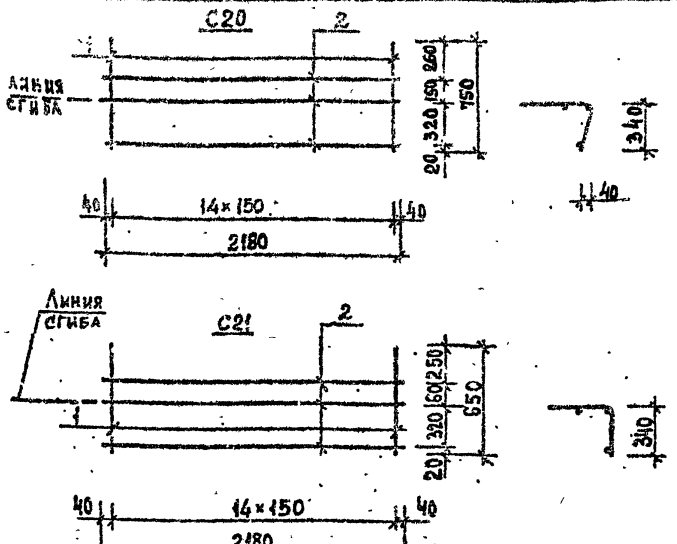

Марка сетки	Поз.	Наименование	Кол.	Масса ед., кг	Масса сетки, кг
С20	1	Ф 6AIII, L=750	15	0,16	3,33
	2	Ф 5BpI, L=2180	3	0,31	
С21	1	Ф 5BpI, L=650	15	0,09	2,28
	2	Ф 5BpI, L=2180	3	0,31	

Технические требования см. 1.020.1-2с/89 3-4-ТТ.
Арматура класса AIII по ГОСТ 5781-82*, класса BpI по ГОСТ 6727-80*

Разраб.	Кахадзе		1.020.1-2с/89 3-4 КИ
Проверил	Хасиев		
ГИП	Балавадзе		Сетка арматурная С20, С21
Гл. инж.	Капанадзе		Стадия Р; Лист; Листов 1
Нач. отд.	Турманидзе		ТбилЗНИИЭП
Н. контр	Балавадзе		

Инв. № подл. | Подпись и дата | Взам. инв. №

Формат А4

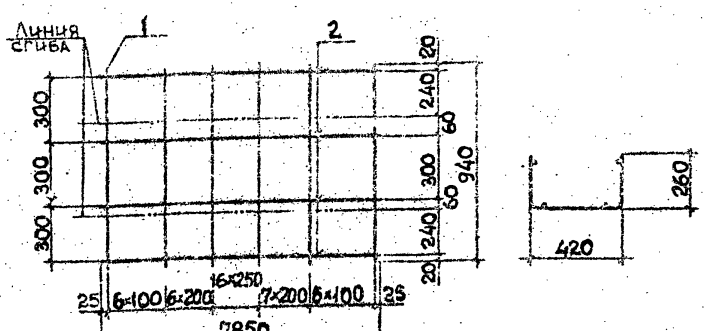

Марка сетки	Поз.	Наименование	Кол.	Масса ед., кг	Масса сетки, кг
С22	1	Ф12AIII, L=940	42	0,83	37,74
	2	Ф4BpI, L=7850	4	0,72	
С23	1	Ф14AIII, L=940	42	1,14	50,76
	2	Ф4BpI, L=7850	4	0,72	

Технические требования см. 1.020.1-2с/89 3-4-ТТ.
Арматура класса AIII по ГОСТ 5781-82*. класса BpI по ГОСТ 6727-80*

Разраб.	Кахадзе		1.020.1-2с/89 3-4 К12
Проверил	Хасиев		
ГИП	Балавадзе		Сетка арматурная С22, С23
Гл. инж.	Капанадзе		Стадия Р; Лист; Листов 1
Нач. отд.	Турманидзе		ТбилЗНИИЭП
Н. контр	Балавадзе		

Инв. № подл. | Подпись и дата | Взам. инв. №

Формат А4

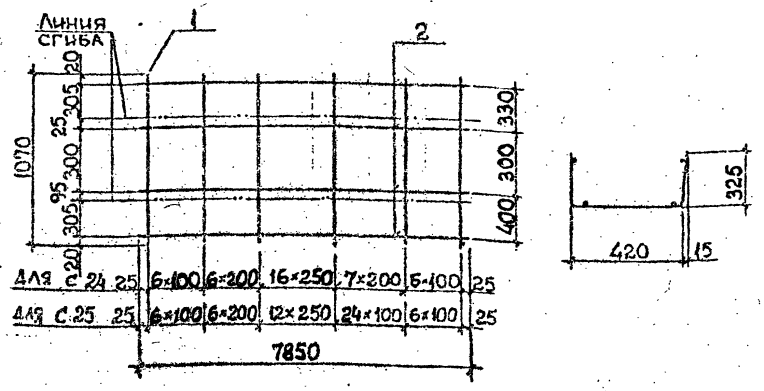

Марка сетки	Поз.	Наименование	Кол.	Масса ед., кг	Масса сетки кг
С24	1	Ø12AIII, L=1070	42	0,95	42,78
	2	Ø4BpI, L=7850	4	0,72	
С25	1	Ø12AIII, L=1070	55	0,95	55,13
	2	Ø4BpI, L=7850	4	0,72	

Технические требования см. 1.020.1-2с/89 3-4-ТТ.
Арматура класса AIII по ГОСТ 5781-82*, класса BpI по ГОСТ 6727-80*

Разраб.	Кахадзе		1.020.1-2с/89 3-4 К13
Проверил	Хасиев		
ГИП	Балавадзе		Сетка арматурная С24, С25
Гл. инж.	Капанадзе		Стадия Р; Лист; Листов 1
Нач. отд.	Турманидзе		ТбилЗНИИЭП
Н. контр.	Балавадзе		

Формат А4

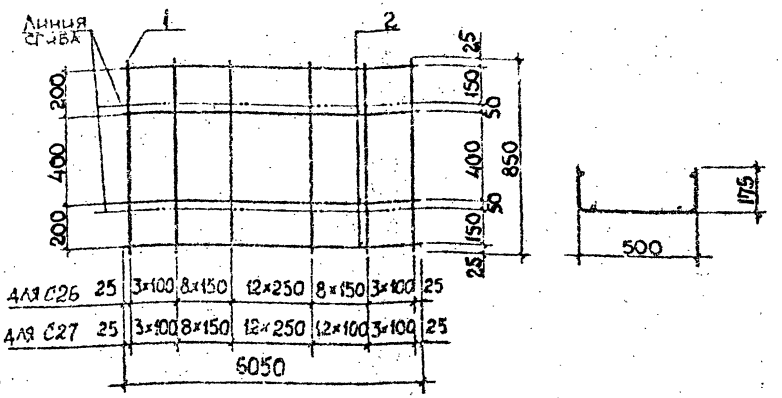

Марка сетки	Поз.	Наименование	Кол.	Масса ед., кг	Масса сетки кг
С26	1	Ø10AIII, L=850	35	0,52	20,44
	2	Ø4BpI, L=6050	4	0,56	
С27	1	Ø10AIII, L=850	39	0,52	22,52
	2	Ø4BpI, L=6050	4	0,56	

Технические требования см. 1.020.1-2с/89 3-4-ТТ.
Арматура класса AIII по ГОСТ 5781-82*, класса BpI по ГОСТ 6727-80*

Разраб.	Кахадзе		1.020.1-2с/89 3-4 К14
Проверил	Хасиев		
ГИП	Балавадзе		Сетка арматурная С26, С27
Гл. инж.	Капанадзе		Стадия Р; Лист; Листов 1
Нач. отд.	Турманидзе		ТбилЗНИИЭП
Н. контр.	Балавадзе		

Формат А4

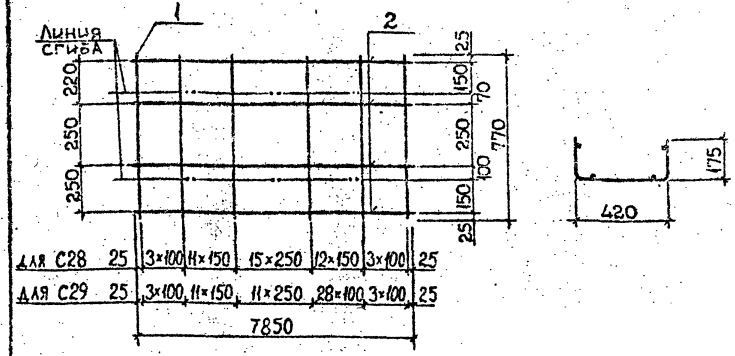

Марка сетки	Поз.	Наименование	Кол.	Масса ед., кг	Масса сетки, кг
С28	1	Ф12 AIII, L=770	45	0,68	33,48
	2	Ф4 BpI, L=7850	4	0,72	
С29	1	Ф12 AIII, L=770	57	0,68	41,64
	2	Ф4 BpI, L=7850	4	0,72	

Технические требования см. 1.020.1-2с/89 3-4-ТТ.
Арматура класса AIII по ГОСТ 5781-82*, класса BpI по ГОСТ 6727-80*

Разраб.	Кахадзе		1.020.1-2с/89 3-4 К15
Проверил	Хасиев		
ГИП	Балавадзе		Сетка арматурная С28, С29
Гл. инж.	Капанадзе		Стадия Р; Лист; Листов 1
Нач. отд.	Турманидзе		ТбилЗНИИЭП
Н. контр.	Балавадзе		

Инв. № подл. | Подпись и дата | Взам. инв. №

Формат А4

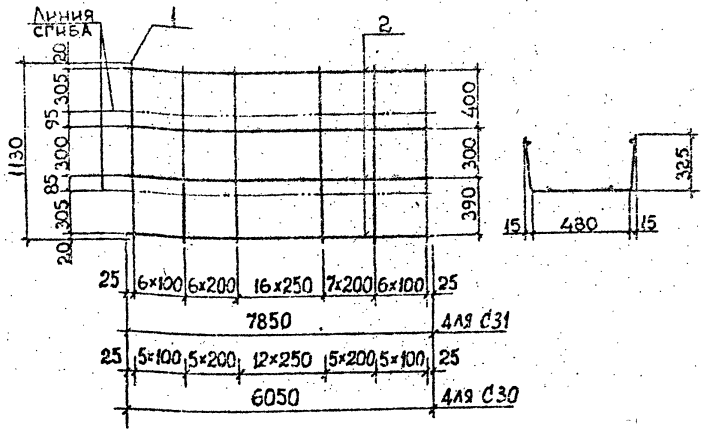

Марка сетки	Поз.	Наименование	Кол.	Масса ед., кг	Масса сетки, кг
С31	1	Ф12 AIII, L=1130	42	1,00	44,88
	2	Ф4 BpI, L=7850	4	0,72	
С30	1	Ф10 AIII, L=1130	33	0,70	25,34
	2	Ф4 BpI, L=6050	4	0,56	

Технические требования см. 1.020.1-2с/89 3-4-ТТ.
Арматура класса AIII по ГОСТ 5781-82*, класса BpI по ГОСТ 6727-80*

Разраб.	Кахадзе		1.020.1-2с/89 3-4 К16
Проверил	Хасиев		
ГИП	Балавадзе		Сетка арматурная С30, С31
Гл. инж.	Капанадзе		Стадия Р; Лист; Листов 1
Нач. отд.	Турманидзе		ТбилЗНИИЭП
Н. контр.	Балавадзе		

Инв. № подл. | Подпись и дата | Взам. инв. №

Формат А4

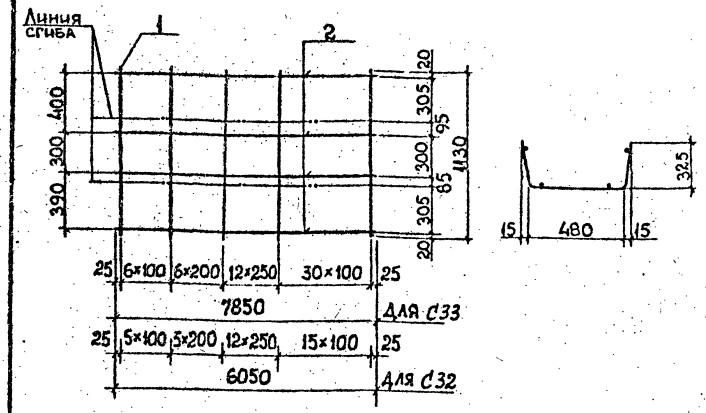

Марка сетки	Поз.	Наименование	Кол	Масса ед., кг	Масса сетки, кг
С33	1	Ø12AIII, L=1130	55	1,00	57,88
	2	Ø4BpI, L=7850	4	0,72	
С32	1	Ø10AIII, L=1130	38	0,70	28,84
	2	Ø4BpI, L=6050	4	0,56	

Технические требования см. 1.020.1-2с/89 3-4-ТТ.
Арматура класса AIII по ГОСТ 5781-82*, класса BpI по ГОСТ 6727-80*

Разраб.	Кахадзе		1.020.1-2с/89 3-4 К17
Проверил	Хасиев		
ГИП	Балавадзе		Сетка арматурная С32, С33
Гл. инж.	Капанадзе		Стадия: Р; Лист; Листов: 1
Нач. отд.	Турманидзе		ТбилЗНИИЭП
Н. контр.	Балавадзе		

Формат А4

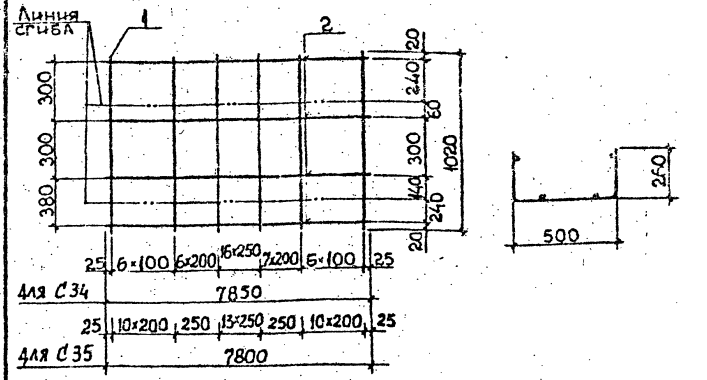

Марка сетки	Поз.	Наименование	Кол.	Масса ед., кг	Масса сетки, кг
С34	1	Ø12AIII, L=1020	42	0,91	41,10
	2	Ø4BpI, L=7850	4	0,72	
С35	1	Ø12AIII, L=1020	36	0,91	35,64
	2	Ø4BpI, L=7800	4	0,72	

Технические требования см. 1.020.1-2с/89 3-4-ТТ.
Арматура класса AIII по ГОСТ 5781-82*, класса BpI по ГОСТ 6727-80*

Разраб.	Кахадзе		1.020.1-2с/89 3-4 К18
Проверил	Хасиев		
ГИП	Балавадзе		Сетка арматурная С34, С35
Гл. инж.	Капанадзе		Стадия: Р; Лист; Листов: 1
Нач. отд.	Турманидзе		ТбилЗНИИЭП
Н. контр.	Балавадзе		

Формат А4

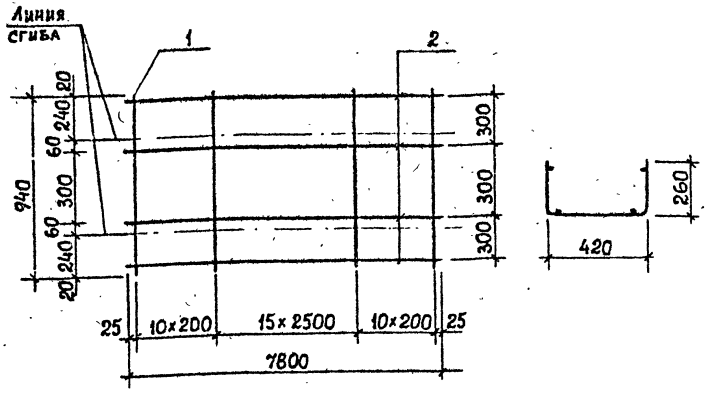

Марка сетки	Поз.	Наименование	Кол.	Масса ед., кг	Масса сетки, кг
С36	1	Ф12 AIII, L=940	36	0,83	32,76
	2	Ф4 BpI, L=7800	4	0,72	
С37	1	Ф14 AIII, L=940	36	1,14	43,92
	2	Ф4 BpI, L=7800	4	0,72	

Технические требования см. 1.020.1-2с/89 3-4-ТТ.
Арматура класса AIII по ГОСТ 5781-82*, класса BpI по ГОСТ 6727-80.*

Разраб.	Кахадзе		1.020.1-2с/89 3-4 К19
Проверил	Хасиев		
ГИП	Балавадзе		Сетка арматурная С36, С37
Гл. инж.	Капанадзе		Стадия Р; Лист; Листов 1
Нач. отд.	Турманидзе		ТбилЗНИИЭП
Н. контр.	Балавадзе		

Инв.№подл. | Подпись и дата | Взам.инв.№

Формат А4

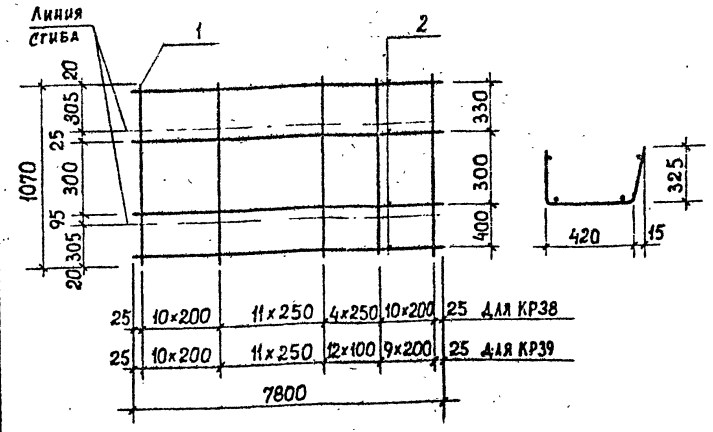

Марка сетки	Поз.	Наименование	Кол.	Масса ед., кг	Масса сетки, кг
С38	1	Ф12 AIII, L=1070	36	0,95	37,08
	2	Ф4 BpI, L=7800	4	0,72	
С39	1	Ф12 AIII, L=1070	43	0,95	43,73
	2	Ф4 BpI, L=7800	4	0,72	

Технические требования см. 1.020.1-2с/89 3-4-ТТ.
Арматура класса AIII по ГОСТ 5781-82*, класса BpI по ГОСТ 6727-80.*

Разраб.	Кахадзе		1.020.1-2с/89 3-4 К20
Проверил	Хасиев		
ГИП	Балавадзе		Сетка арматурная С38, С39
Гл. инж.	Капанадзе		Стадия Р; Лист; Листов 1
Нач. отд.	Турманидзе		ТбилЗНИИЭП
Н. контр.	Балавадзе		

Инв.№подл. | Подпись и дата | Взам.инв.№

Формат А4

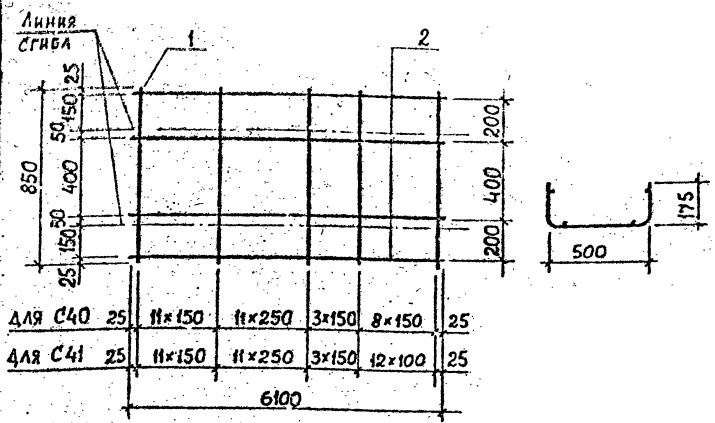

Марка сетки	Поз.	Наименование	Кол.	Масса ед., кг	Масса сетки, кг
С40	1	Ø10AIII, L=850	34	0,52	19,92
	2	Ø4BpI, L=6100	4	0,56	
С41	1	Ø10AIII, L=850	38	0,52	22,00
	2	Ø4BpI, L=6100	4	0,56	

Технические требования см. 1.020.1-2с/89 3-4-ТТ.
Арматура класса AIII по ГОСТ 5781-82*, класса BpI по ГОСТ 6727-80*

Разраб.	Кахадзе		1.020.1-2с/89 3-4 К21
Проверил	Хасиев		
ГИП	Балавадзе		Сетка арматурная С40, С41
Гл. инж.	Капанадзе		Стадия Р; Лист; Листов
Нач. отд	Турманидзе		ТбилЗНИИЭП
Н. контр.	Балавадзе		

Инв.№подл. | Подпись и дата | Взам.инв.№ | Разраб.отд.№

Формат А4

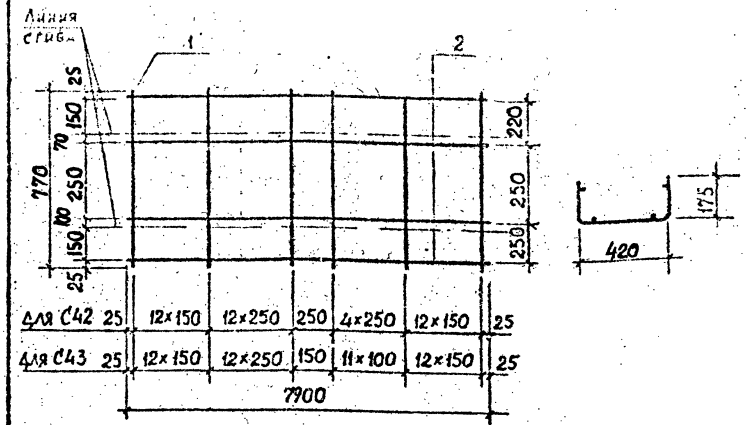

Марка сетки	Поз	Наименование	Кол	Масса ед., кг	Масса сетки, кг
С42	1	Ø12AIII, L=770	42	0,68	31,44
	2	Ø4BpI, L=7900	4	0,72	
С43	1	Ø12AIII, L=770	49	0,68	36,20
	2	Ø4BpI, L=7900	4	0,72	

Технические требования см. 1.020.1-2с/89 3-4-ТТ.
Арматура класса AIII по ГОСТ 5781-82*, класса BpI по ГОСТ 6727-80*

Разраб.	Кахадзе		1.020.1-2с/89 3-4 К22
Проверил	Хасиев		
ГИП	Балавадзе		Сетка арматурная С42, С43
Гл. инж.	Капанадзе		Стадия Р; Лист; Листов
Нач. отд	Турманидзе		ТбилЗНИИЭП
Н. контр.	Балавадзе		

Инв.№подл. | Подпись и дата | Взам.инв.№

Формат А4

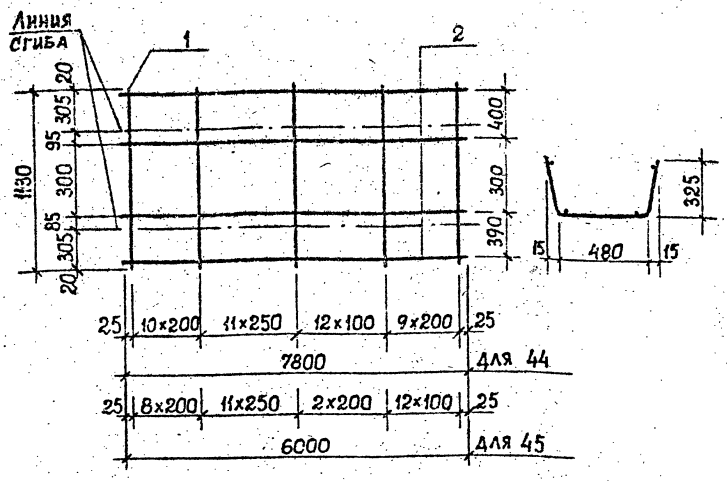

Марка сетки	Поз.	Наименование	Кол.	Масса ед., кг	Масса сетки, кг
С44	1	Ø12AIII, L=1130	43	1,00	45,88
	2	Ø4BpI, L=7800	4	0,72	
С45	1	Ø10AIII, L=1130	34	0,70	26,04
	2	Ø4BpI, L=6000	4	0,56	

Технические требования см. 1.020.1-2с/89 3-4-ТТ.
Арматура класса AIII по ГОСТ 5781-82*, класса BpI по ГОСТ 6727-80*

Разраб.	Кахадзе		1.020.1-2с/89 3-4 К23
Проверил	Хасиев		
ГИП	Балавадзе		Сетка арматурная С44, С45
Гл. инж.	Капанадзе		Стадия Р; Лист; Листов 1
Нач. отд	Турманидзе		ТбилЗНИИЭП
Н. контр.	Балавадзе		

Инв. № подл. | Подпись и дата | Взам. инв. №

Формат А4

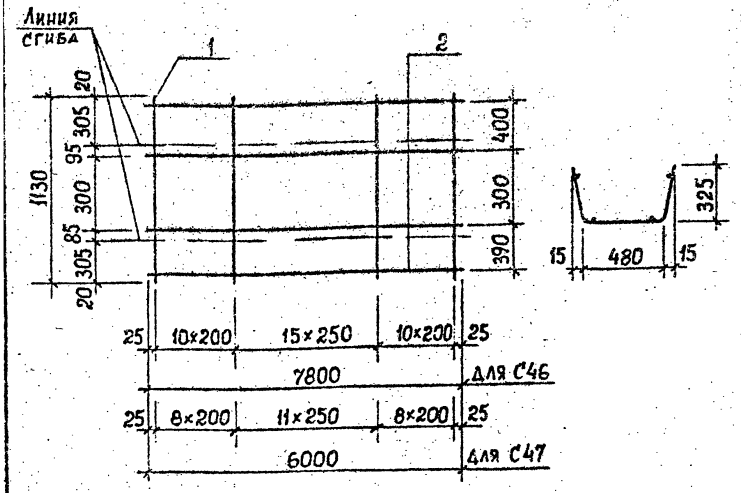

Марка сетки	Поз.	Наименование	Кол.	Масса ед., кг	Масса сетки, кг
С46	1	Ø12AIII, L=1130	36	1.00	38,88
	2	Ø4BpI, L=7800	4	0,72	
С47	1	Ø10AIII, L=1130	28	0,70	21,84
	2	Ø4BpI, L=6000	4	0.56	

Технические требования см. 1.020.1-2с/89 3-4-ТТ.
Арматура класса AIII по ГОСТ 5781-82*, класса BpI по ГОСТ 6727-80*

Разраб.	Кахадзе		1.020.1-2с/89 3-4 К24
Проверил	Хасиев		
ГИП	Балавадзе		Сетка арматурная С46, С47
Гл. инж.	Капанадзе		Стадия Р; Лист; Листов 1
Нач. отд	Турманидзе		ТбилЗНИИЭП
Н. контр.	Балавадзе		

Инв. № подл. | Подпись и дата | Взам. инв. №

Формат А4

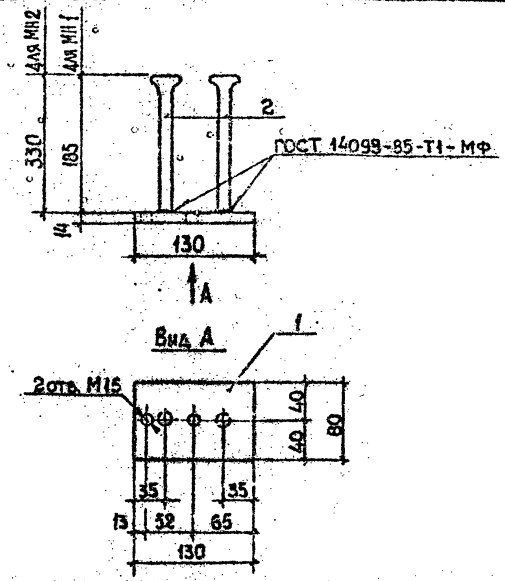

Марка изделия	Поз.	Наименование	Кол.	Масса ед., кг	Масса изделия, кг
МН1	1	-14×80, L=130	1	1,14	1,82
	2	Ф16 AIII, L=215	2	0,34	
МН2	1	-14×80, L=130	1	1,14	2,28
	2	Ф16 AIII, L=360	2	0,57	

Технические требования см. 1.020.1-2с/89 3-4-ТТ.
Арматура класса AIII по ГОСТ 5781-82*.
Полоса по ГОСТ 103-76*, марка стали Вст3пс6-1.

Разраб.	Кахадзе		
Проверил	Хасиев		
ГИП	Балавадзе		
Гл. инж.	Капанадзе		
Нач. ОТА	Гурманидзе		
Н. контр.	Балавадзе		

1.020.1-2с/89 3-4 К25

Изделие закладное МН1, МН2

Стадия	Лист	Листов
Р		1

ТбилЗНИИЭП

Формат А4

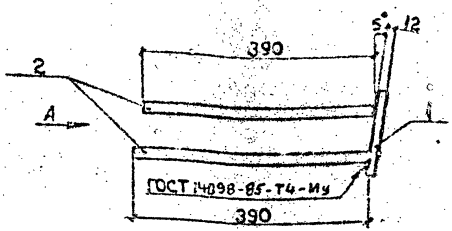

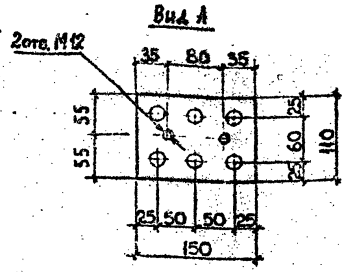

Марка изделия	Поз.	Наименование	Кол.	Масса ед., кг	Масса изделия, кг
МН3	1	-12×110, L=150	1	1,55	5,27
	2	Ф16 AIII, L=390	6	0,62	

Технические требования см. 1.020.1-2с/89 3-4-ТТ.
Арматура класса AIII по ГОСТ 5781-82*.
Полоса по ГОСТ 103-76*, марка стали Вст3пс6-1.

Разраб.	Кахадзе		
Проверил	Хасиев		
ГИП	Балавадзе		
Гл. инж.	Капанадзе		
Нач. ОТА	Гурманидзе		
Н. контр.	Балавадзе		

1.020.1-2с/89 3-4 К26

Изделие закладное МН3

Стадия	Лист	Листов
Р		1

ТбилЗНИИЭП

Формат А4

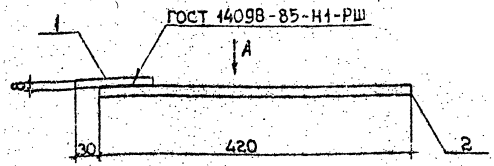

Вид А

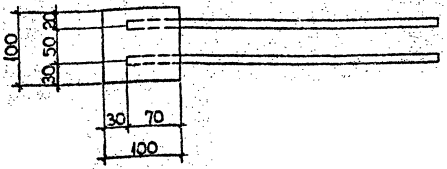

Марка изделия	Поз.	Наименование	Кол.	Масса ед., кг	Масса изделия, кг
МН4	1	−8×100, L=100	1	0,63	1,15
	2	Ф10 AIII, L=420	2	0,26	

Технические требования см. 1.020.1-2с/89 3-4-ТТ.
Арматура класса AIII по ГОСТ 5781-82*.
Полоса по ГОСТ 103-76*, марка стали Вст3пс6-1.

Разраб.	Кахадзе		
Проверил	Хасиев		
ГИП	Балавадзе		
Гл. инж.	Капанадзе		
Нач. отд.	Турманидзе		
Н. контр.	Балавадзе		

1.020.1-2с/89 3-4 К27

Изделие закладное МН4

Стадия	Лист	Листов
Р	1	

ТбилЗНИИЭП

Формат А4

Вид А

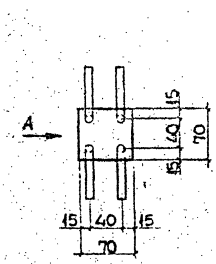

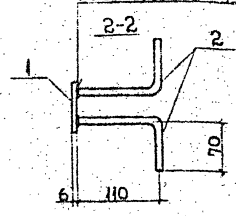

Марка изделия	Поз.	Наименование	Кол.	Масса ед., кг	Масса изделия, кг
МН5	1	−6×70, L=70	1	0,23	0,37
	2	Ф8 AIII, L=180	2	0,07	

Технические требования см. 1.020.1-2с/89 3-4-ТТ.
Арматура класса AIII по ГОСТ 5781-82*.
Полоса по ГОСТ 103-76*, марка стали Вст3пс6-1.

Разраб.	Кахадзе		
Проверил	Хасиев		
ГИП	Балавадзе		
Гл. инж.	Капанадзе		
Нач. отд.	Турманидзе		
Н. контр.	Балавадзе		

1.020.1-2с/89 3-4 К28

Изделие закладное МН5

Стадия	Лист	Листов
Р	1	

ТбилЗНИИЭП

Формат А4

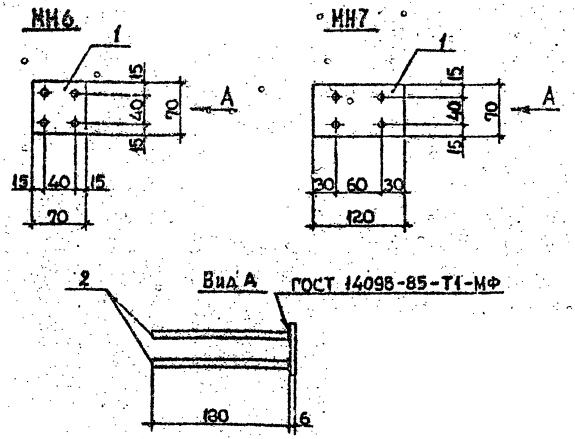

Марка изделия	Поз.	Наименование	Кол.	Масса ед., кг	Масса изделия, кг
МН6	1	-6×70, L=70	1	0,23	0,51
	2	Ф8AIII, L=180	4	0,07	
МН7	1	-6×70, L=120	1	0,40	0,68
	2	Ф8AII, L=180	4	0,07	

Технические требования см. 1.020.1-2с/89 3-4-ТТ.
Арматура класса AII по ГОСТ 5781-82*.
Полоса по ГОСТ 103-76*, марка стали Вст3пс6-1.

Разраб.	Кахадзе		
Проверил	Хасиев		
ГИП	Балавадзе		
Гл. инж.	Капанадзе		
Нач. отд.	Турманидзе		
Н. контр.	Балавадзе		

1.020.1-2с/89 3-4 К29

Изделие закладное МН6, МН7

Стадия	Лист	Листов
Р	1	

ТбилЗНИИЭП

Инв.№подл. | Подпись и дата | Взам.инв.№

Формат А4

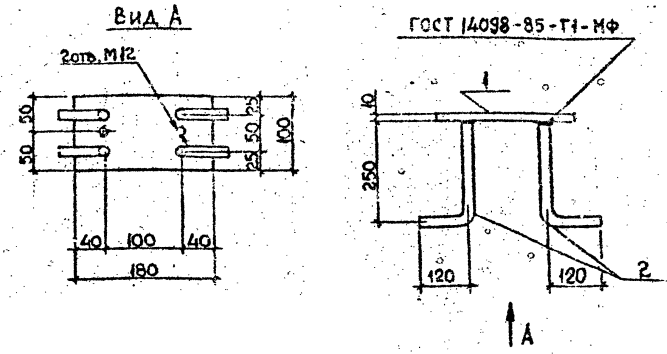

Марка изделия	Поз.	Наименование	Кол.	Масса ед., кг	Масса изделия, кг
МН8	1	-10×100, L=180	1	1.41	2,97
	2	Ф12AIII, L=370	4	0,39	

Технические требования см. 1.020.1-2с/89 3-4-ТТ.
Арматура класса AII по ГОСТ 5781-82*.
Полоса по ГОСТ 103-76*, марка стали Вст3пс6-1.

Разраб.	Кахадзе		
Проверил	Хасиев		
ГИП	Балавадзе		
Гл. инж.	Капанадзе		
Нач. отд.	Турманидзе		
Н. контр.	Балавадзе		

1.020.1-2с/89 3-4 К30

Изделие закладное МН8

Стадия	Лист	Листов
Р	1	

ТбилЗНИИЭП

Инв.№подл. | Подпись и дата | Взам.инв.№

Формат А4

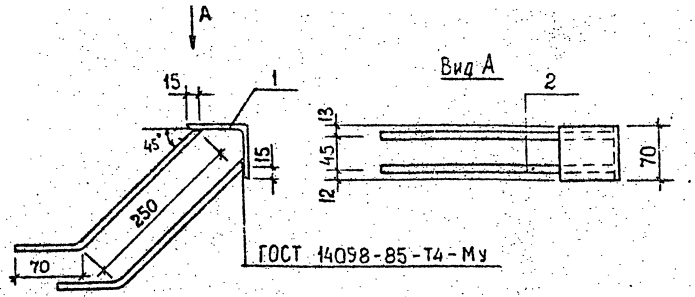

Марка изделия	Поз.	Наименование	Кол.	Масса ед., кг	Масса изделия, кг
МН9	1	L 70×6, L=70	1	0,45	0,95
	2	Ф8 AIII, L=320	4	0,25	

Технические требования см. 1.020.1-2с/89 3-4-ТТ.
Арматура класса AIII по ГОСТ 5781-82*.
Уголок по ГОСТ 8509-86, марка стали Вст3пс6-1.

Разраб.	Кахадзе		
Проверил	Хасиев		
ГИП	Балавадзе		
Гл. инж.	Капанадзе		
Нач. отд.	Турманидзе		
Н. контр.	Балавадзе		

1.020.1-2с/89 3-4 КЗ1

Изделие закладное МН9

Стадия	Лист	Листов
Р		1

ТбилЗНИИЭП

Формат А4

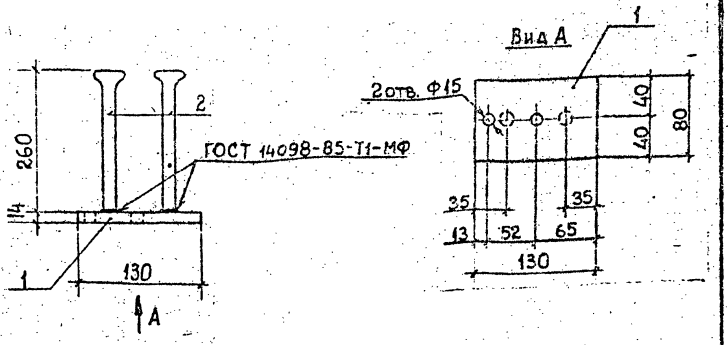

Марка изделия	Поз.	Наименование	Кол.	Масса ед., кг	Масса изделия, кг
МН10	1	-14×80, L=130	1	1,14	2,06
	2	Ф16 AIII, L=290	2	0,46	
МН11	1	-14×80, L=130	1	1,14	2,58
	2	Ф20 AIII, L=290	2	0,72	

Технические требования см. 1.020.1-2с/89 3-4-ТТ.
Арматура класса AIII по ГОСТ 5781-82*.
Полоса по ГОСТ 103-76*, марка стали Вст3пс6-1.

Разраб.	Кахадзе		
Проверил	Хасиев		
ГИП	Балавадзе		
Гл. инж.	Капанадзе		
Нач. отд.	Турманидзе		
Н. контр.	Балавадзе		

1.020.1-2с/89 3-4 КЗ2

Изделие закладное МН10, МН11

Стадия	Лист	Листов
Р		

ТбилЗНИИЭП

Формат А4

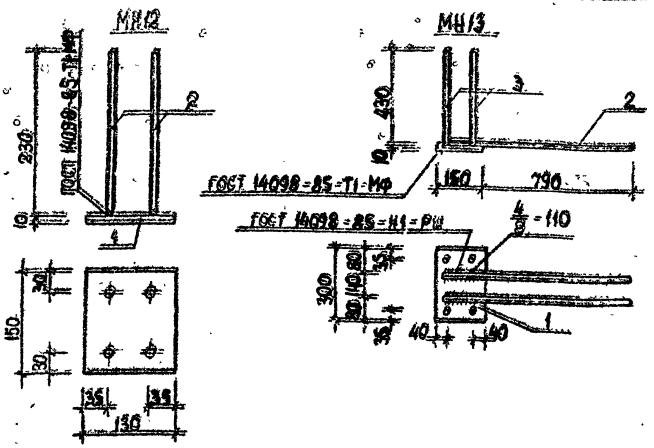

Марка изделия	Поз.	Наименование	Кол.	Масса ед., кг	Масса изделия кг
МН12	1	-10×150, L=130	1	1,53	2,41
	2	Ø12AIII, L=230	4	0,22	
МН13	1	-10×150, L=300	1	3,53	8,65
	2	Ø18AIII, L=900	2	1,80	
	3	Ø12AIII, L=430	4	0,38	

Технические требования см. 1.020.1-2с/89 3-4-ТТ.
Арматура класса AIII по ГОСТ 5781-82*.
Полоса по ГОСТ 103-76*, марка стали Вст3пс6-1.

Разраб.	Кахадзе		1.020.1-2с/89 3-4 К33
Проверил	Хасиев		
ГИП	Балавадзе		
Гл. инж.	Капанадзе		Изделие закладное МН12, МН13
Нач. отд.	Турманидзе		Стадия Р; Лист; Листов
Н. контр.	Балавадзе		ТбилЗНИИЭП

Инв.№ подл. | Подпись и дата | Взам. инв.№

Формат А4

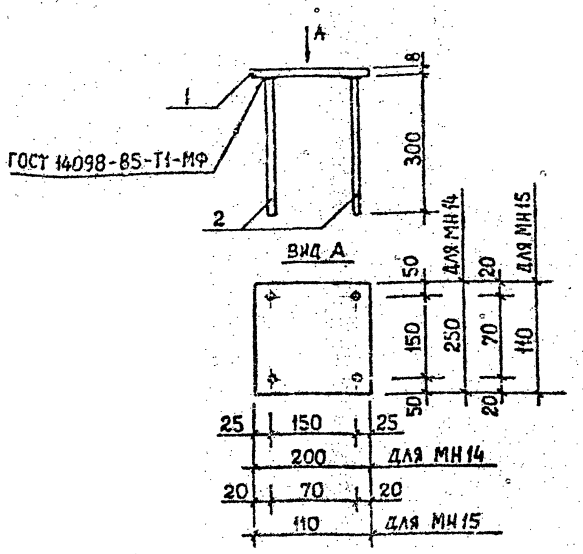

Марка изделия	Поз.	Наименование	Кол.	Масса ед., кг	Масса изделия кг
МН14	1	-8×200, L=250	1	3,14	3,90
	2	Ø10AIII, L=300	4	0,19	
МН15	1	-8×110, L=110	1	0,76	1,52
	2	Ø10AIII, L=300	4	0,19	

Технические требования см. 1.020.1-2с/89 3-4-ТТ.
Арматура класса AIII по ГОСТ 5781-82*.
Полоса по ГОСТ 103-76*, марка стали Вст3пс6-1.

Разраб.	Кахадзе		1.020.1-2с/89 3-4 К34
Проверил	Хасиев		
ГИП	Балавадзе		
Гл. инж.	Капанадзе		Изделие закладное МН14 МН15
Нач. отд.	Турманидзе		Стадия Р; Лист; Листов
Н. контр.	Балавадзе		ТбилЗНИИЭП

Инв.№ подл. | Подпись и дата | Взам. инв.№

Формат А4

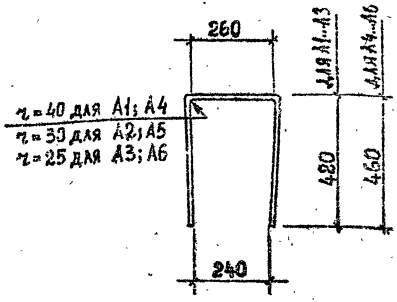

Марка изделия	Поз.	Наименование	Кол.	Масса ед., кг	Масса изделия, кг
А1	1	Ø12 AIII, L=1100	1	0,98	0,98
А2	1	Ø10 AIII, L=1100	1	0,68	0,68
А3	1	Ø8 AIII, L=1100	1	0,43	0,43
А4	1	Ø12 AIII, L=1180	1	1,05	1,05
А5	1	Ø10 AIII, L=1180	1	0,73	0,73
А6	1	Ø8 AIII, L=1180	1	0,47	0,47

Технические требования см. 1.020.1-2с/89 3-4-ТТ.
Арматура класса AIII по ГОСТ 5781-82*.

Разраб.	Кахадзе		1.020.1-2с/89 3-4 К35
Проверил	Хасиев		
ГИП	Балавадзе		Стержень гнутый А1...А6
Гл. инж.	Капанадзе		Стадия Р; Лист; Листов 1
Нач. отд.	Гурманидзе		ТбилЗНИИЭП
Н. контр.	Балавадзе		

Инв.№подл. | Подпись и дата | Взам.инв.№

Формат А4

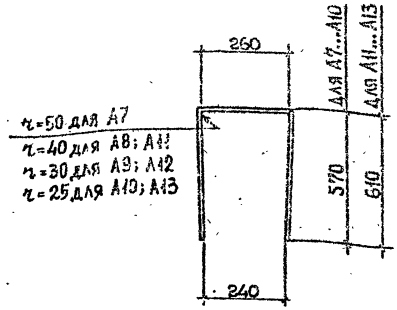

Марка изделия	Поз.	Наименование	Кол.	Масса ед., кг	Масса изделия, кг
А7	1	Ø14 AIII, L=1400	1	1,69	1,69
А8	1	Ø12 AIII, L=1400	1	1,24	1,24
А9	1	Ø10 AIII, L=1400	1	0,86	0,86
А10	1	Ø8 AIII, L=1400	1	0,55	0,55
А11	1	Ø12 AIII, L=1480	1	1,31	1,31
А12	1	Ø10 AIII, L=1480	1	0,91	0,91
А13	1	Ø8 AIII, L=1480	1	0,58	0,58

Технические требования см. 1.020.1-2с/89 3-4-ТТ.
Арматура класса AIII по ГОСТ 5781-82*.

Разраб.	Кахадзе		1.020.1-2с/89 3-4 К36
Проверил	Хасиев		
ГИП	Балавадзе		Стержень гнутый А7...А13
Гл. инж.	Капанадзе		Стадия Р; Лист; Листов 1
Нач. отд.	Гурчиманидзе		ТбилЗНИИЭП
Н. контр.	Балавадзе		

Инв.№подл. | Подпись и дата | Взам.инв.№

Формат А4

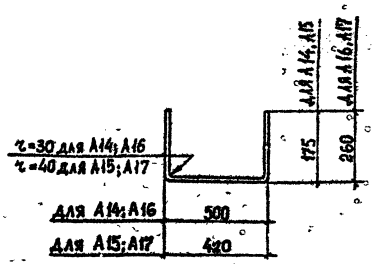

Марка изделия	Поз.	Наименование	Кол.	Масса ед., кг	Масса изделия, кг
А14	1	Ø10 AIII, L=850	1	0,52	0,52
А15	1	Ø12 AIII, L=770	1	0,68	0,68
А16	1	Ø10 AIII, L=1020	1	0,63	0,63
А17	1	Ø12 AIII, L=940	1	0,83	0,83

Технические требования см. 1.020.1-2с/89 3-4-ТТ.
Арматура класса AIII по ГОСТ 5781-82*.

Разраб.	Кахадзе		1.020.1-2с/89 3-4 К37		
Проверил	Хаснев				
ГИП	Балавадзе		Стержень гнутый А14...А17	Стадия Р	Лист	Листов
Гл. инж.	Капанадзе					
Нач. отд.	Турманидзе			ТбилЗНИИЭП	
Н. контр.	Балавадзе				

Инв. № подл. | Подпись и дата | Взам. инв. №

Формат А4

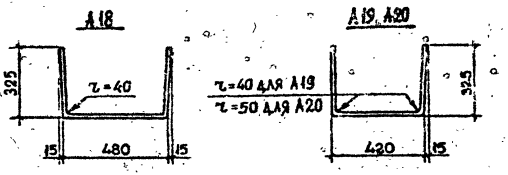

Марка изделия	Поз.	Наименование	Кол.	Масса ед., кг	Масса изделия, кг
А18	1	Ø12 AIII, L=1130	1	1,00	1,00
А19	1	Ø12 AIII, L=1070	1	0,95	0,95
А20	1	Ø14 AIII, L=1070	1	1,29	1,29

Технические требования см. 1.020.1-2с/89 3-4-ТТ.
Арматура класса AIII по ГОСТ 5781-82*.

Разраб.	Кахадзе		1.020.1-2с/89 3-4 К38		
Проверил	Ха				
ГИП	Ба		Стержень гнутый А18... А20	Стадия Р	Лист	Листов
Гл. инж.	Ка					
Нач. отд.	Турманидзе			ТбилЗНИИЭП	
Н. контр.	Балавадзе				

Инв. № подл. | Подпись и дата | Взам. инв. №

Формат А4

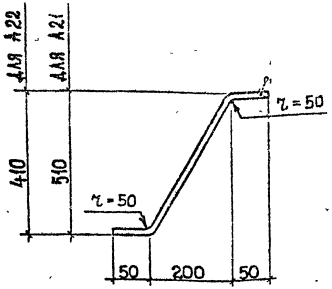

Марка изделия	Поз.	Наименование	Кол.	Масса ед., кг	Масса изделия, кг
А21	1	Ф16АIII, L=664	1	1.05	1.05
А22	1	Ф16АIII, L=556	1	0,88	0,88

Технические требования см. 1.020.1-2с/89 3-4-ТТ.
Арматура класса АIII по ГОСТ 5781-82*.

Разраб.	Кахадзе		
Проверил	Хасиев		
ГИП	Балавадзе		
Гл. инж.	Капанадзе		
Нач. отд.	Турманидзе		
Н. контр.	Балавадзе		

1.020.1-2с/89 3-4 К39

Стержень гнутый А21, А22

Стадия	Лист	Листов
Р		1

ТбилЗНИИЭП

Формат А4

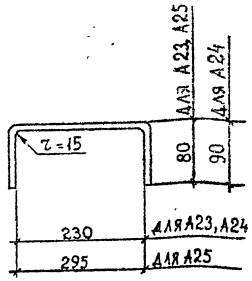

Марка изделия	Поз.	Наименование	Кол.	Масса ед., кг	Масса изделия, кг
А23	1	Ф10АI, L=390	1	0,24	0,24
А24	1	Ф12АI, L=410	1	0,36	0,36
А25	1	Ф12АIII, L=455	1	0,40	0,40

Технические требования см. 1.020.1-2с/89 3-4-ТТ.
Арматура класса АI и АIII по ГОСТ 5781-82*.

Разраб.	Кахадзе		
Проверил	Хасиев		
ГИП	Балавадзе		
Гл. инж.	Капанадзе		
Нач. отд.	Турманидзе		
Н. контр.	Балавадзе		

1.020.1-2с/89 3-4 К40

Стержень гнутый А23, А24, А25

Стадия	Лист	Листов
Р		1

ТбилЗНИИЭП

Формат А4

А26

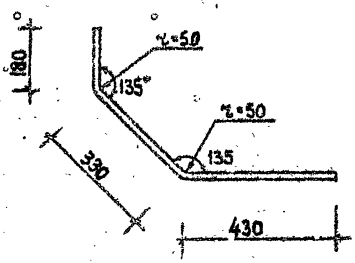

А27

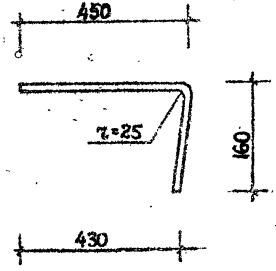

Марка изделия	Поз.	Наименование	Кол.	Масса ед., кг	Масса изделия, кг
А26	1	Ф14 А Ш, L=940	1	1,14	1,14
А27	1	ø8 А Ш, L=610	1	0,24	0,24

Технические требования см. 1.020.1-2с/89 3-4-ТТ.
Арматура класса А Ш по ГОСТ 5781-82*.

Разраб.	Кахадзе		1.020.1-2с/89 3-4 К41	
Проверил	Хасиев			
ГИП	Балавадзе		Стержень гнутый А26, А27	Стадия Р; Лист 1; Листов 1
Н. контр	Балавадзе			ТбилЗНИИЭП

gost.e-ecolog.ru

Формат А4

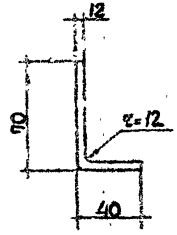

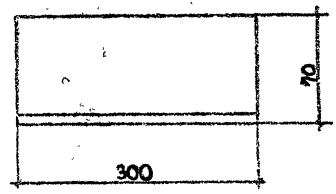

Марка изделия	Поз.	Наименование	Кол.	Масса ед., кг	Масса изделия, кг
Пластина	1	-12×100, L=300	1	2,83	2,83

Разраб.			1.020.1-2с/89 3-4 К42	
Проверил				
ГИП			Пластина	Стадия Р; Лист 1; Листов 1
Нач. отд.	Гурмачидзе			ТбилЗНИИЭП
Н. контр	Балавадзе			

1982-33

Формат А4