ТИПОВЫЕ КОНСТРУКЦИИ, ИЗДЕЛИЯ И УЗЛЫ ЗДАНИЙ И СООРУЖЕНИЙ

СЕРИЯ 1.020.1-2с/89

КОНСТРУКЦИИ КАРКАСА МЕЖВИДОВОГО ПРИМЕНЕНИЯ МНОГОЭТАЖНЫХ ОБЩЕСТВЕННЫХ ЗДАНИЙ, ПРОИЗВОДСТВЕННЫХ И ВСПОМОГАТЕЛЬНЫХ ЗДАНИЙ ПРОМЫШЛЕННЫХ ПРЕДПРИЯТИЙ ДЛЯ СТРОИТЕЛЬСТВА В РАЙОНАХ СЕЙСМИЧНОСТЬЮ 7,8 И 9 БАЛЛОВ И В НЕСЕЙСМИЧЕСКИХ РАЙОНАХ, С ИЗГОТОВЛЕНИЕМ ИЗДЕЛИЙ КАРКАСА В ЕДИНЫХ ОПАЛУБОЧНЫХ ФОРМАХ

ВЫПУСК 3-1

РИГЕЛИ ДЛЯ ОПИРАНИЯ МНОГОПУСТОТНЫХ ПЛИТ ПЕРЕКРЫТИЙ

РАБОЧИЕ ЧЕРТЕЖИ

1962-29

gost.e-ecolog.ru

ТИПОВЫЕ КОНСТРУКЦИИ, ИЗДЕЛИЯ И УЗЛЫ ЗДАНИЙ И СООРУЖЕНИЙ

СЕРИЯ 1.020.1-2с/89

КОНСТРУКЦИИ КАРКАСА МЕЖВИДОВОГО ПРИМЕНЕНИЯ МНОГОЭТАЖНЫХ ОБЩЕСТВЕННЫХ ЗДАНИЙ, ПРОИЗВОДСТВЕННЫХ И ВСПОМОГАТЕЛЬНЫХ ЗДАНИЙ ПРОМЫШЛЕННЫХ ПРЕДПРИЯТИЙ ДЛЯ СТРОИТЕЛЬСТВА В РАЙОНАХ СЕЙСМИЧНОСТЬЮ 7,8 И 9 БАЛЛОВ И В НЕСЕЙСМИЧЕСКИХ РАЙОНАХ, С ИЗГОТОВЛЕНИЕМ ИЗДЕЛИЙ КАРКАСА В ЕДИНЫХ ОПАЛУБОЧНЫХ ФОРМАХ

ВЫПУСК 3-1

РИГЕЛИ ДЛЯ ОПИРАНИЯ МНОГОПУСТОТНЫХ ПЛИТ ПЕРЕКРЫТИЙ

РАБОЧИЕ ЧЕРТЕЖИ

РАЗРАБОТАНЫ ТБИЛЗНИИЭП

ДИРЕКТОР ИНСТИТУТА — Н.А.ЭЛИАШВИЛИ

ГЛ.КОНСТР.ИНСТ. — А.Г.ЧИКОБАВА

НАЧАЛЬНИК ОТДЕЛА — Г.В.ТУРМАНИДЗЕ

ГЛ.ИНЖ.ПРОЕКТА — Н.А.КАПАНАДЗЕ

СОГЛАСОВАНО С ЦНИИСК им.В.А.КУЧЕРЕНКО

ЗАМ.ДИРЕКТОРА — О.О.АНДРЕЕВ

ЗАВ.ЛАБ.СЕЙСМОСТОЙКИХ КОНСТРУКЦИЙ ЗДАНИЙ — А.В.ЧЕРКАШИН

СТ.НАУЧНЫЙ СОТР. — С.А.МИНАКОВ

ПРИ УЧАСТИИ ВНИИК ГОССТРОЯ СССР

УТВЕРЖДЕНЫ ГОССКОМАРХИТЕКТУРОЙ ПРИКАЗ ОТ 25.12.1989 г. №

ВВЕДЕНЫ В ДЕЙСТВИЕ С 01.07.1990 г.

ТБИЛЗНИИЭП ПРИКАЗ №

Обозначение	Наименование	Стр.
I.020.I-2с/89 3-I	Содержание	2
ТТ	Технические требования	3
КI	Ригель 2Р4.65	9
К2	Ригель 2Р4.53	11
К3	Ригель 2РП4.65	13
К4	Ригель 2Р4.23	14
К5	Ригель IР4.65	16
К6	Ригель IРП4.65	18
К7	Ригель IР4.53	20
К8	Ригель IР4.23	23
К9	Ригель IРП4.83	25
КIО	Ригель IРПП4.83	27
КII	Ригель IРПП4.65	28
КI2	Ригель IРП4.65	30
КI3	Ригель IРП4.53	32
КI4	Ригель IРП4.23	35
КI5	Ригель РП4.83	37
КI6	Ригель РП4.65	38
КI7	Ригель РП4.53	40
КI8	Ригель РП4.23	42
КI9	Ригель 2Р6.2.83	44
К20	Ригель 2РЛ6.2.83	46
К2I	Ригель 2РЛ6.2.65	47
К22	Ригель 2Р6.2.65	49
К23	Ригель 2Р6.2.53	51
К24	Ригель 2Р6.2.23	53
К25	Ригель IРЛ6.2.83	54
К26	Ригель IР6.2.83	56
К27	Ригель IР6.2.65	58
К28	Ригель IРЛ6.2.65	59
К29	Ригель IР6.2.53	61
К30	Ригель IР6.2.23	63
К3I	Ригель IРП6.2.83	65
К32	Ригель IРПЛ6.2.83	67
К33	Ригель IРПЛ6.2.65	68
К34	Ригель IРП6.2.65	70
К35	Ригель IРП6.2.53	72
К36	Ригель IРП6.2.23	74
К37	Ригель РП6.2.83	76
К38	Ригель РП6.2.65	77
К39	Ригель РП6.2.53	79
К40	Ригель РП6.2.23	81
К4I	Балка окаймляющая Б4	83
К42	Балка окаймляющая Б4	84
К43	Ригель консольный РК4.I6, РК4.IO	86
К44	Ригель консольный РКП4.I6, РКП4.IO	88
К45	Балка лестничная БЛ5.57	90
К46	Балка лестничная БЛ6.69	91
К47	Ригель Р6.2.53	93
К48	Ригель IР6.2.26	94
К49	Деталь I	95
К50	Деталь 2	96

Разраб.	Хаханзе		I.020.I-2с/89 3-I
Проверил	Хасиев		
Вед. инж.	Хасиев		
ГИП	Балавадзе		Содержание
Гл. инж.	Капанадзе		Стадия Р; Лист 1; Листов 2
Нач. отд.	Гурманидзе		ТбилЗНИИЭП
Н. контр.	Балавадзе		

I.020.I-2с/89 Вып. 3-I

Инв. № подл. | Подп. и дата | Взам. инв. №

1962-29 3 Формат А3

Обозначение	Наименование	
I.020.I-2с/89 3-I К5I	Деталь 3	97
К52	Деталь 4	98
К53	Деталь 5	99
К54	Деталь 6	100
К55	Деталь 7	101
К56	Деталь 8	102
К57	Деталь 9	103
К58	Деталь IO, I, II	104
К59	Деталь II, III, IУ	105
К60	Деталь I2	106
К6I	Деталь I3	107
К62	Деталь I4, I5	108
К63	Деталь I6, I7	109
К64	Деталь I8	110
К65	Деталь I9	111
К65	Деталь 20	112
РС	Ведомость расхода стали на изделие	113

I. ОБЩАЯ ЧАСТЬ

I.I. Серия I.020.I-2с/89 вып. 3-I содержит рабочие чертежи ригелей предназначенных для строительства общественных зданий, производственных и вспомогательных зданий промышленных предприятий в районах сейсмичностью 7,8 и 9 баллов и в несейсмических районах, с изготовлением ригелей в единых опалубочных формах.

I.2. Состав серии, общие указания и номенклатура ригелей приведены в выпуске 0-0.

I.3. Пространственные и плоские каркасы приведены в выпуске 3-3.

I.4. Арматурные и закладные изделия приведены в выпуске 3-4.

I.5. При применении ригелей настоящего выпуска следует пользоваться рекомендациями, приведенными в выпуске 0-I "Указания по применению изделий ".

I.6. Технические требования по изготовлению и приемке ригелей приведены в выпуске 0-3 "Указания по заводской технологии изготовления изделий".

I.7. Указания по монтажу ригелей приведены в выпуске 0-4 "Указания по монтажу каркаса".

I.8. Ригели разработаны в соответствии с требованиями СНиП 2.03.0I-84 "Бетонные и железобетонные конструкции", СНиП II-7-8I "Строительство в сейсмических районах", СНиП 2.0I.07-85 "Нагрузки и воздействия", СНиП 3.03.0I-87 "Несущие и ограждающие конструкции", СНиП 2.03.II-85 "Защита строительных конструкций от коррозии".

Разраб.	Баллвадзе		10.89
Проверил	Капанадзе		10.89
ГИП	Баллвадзе		
Гл. инж.	Капанадзе		
Зак. нач.	Андреев		
Нач. отд.	Туриашвили		
Н. контр.	Баллвадзе		

1.020.1-2с/89 3-1 ТТ

Технические требования

Стадия	Лист	Листов
Р	1	6

ТбилЗНИИЭП

2. ОБЛАСТЬ ПРИМЕНЕНИЯ

2.1. Ригели применяются для каркасов многоэтажных зданий, возводимых в обычных условиях и в районах сейсмичностью 7,8 и 9 баллов в соответствии с главой СНиП II-7-81, в I-У ветровых районах СССР и I-УI районах по весу снегового покрова в соответствии со СНиП 2.01.07-85.

2.2. Расчетная температура наружного воздуха - минус 40°С.

2.3. Ригели предназначены для применения в условиях неагрессивной среды.

2.4. Предел огнестойкости ригелей - 2,0 часа в соответствии с "Руководством по определению пределов огнестойкости конструкций, пределов распространения огня по конструкциям и групп возгораемости материалов", разработанным ЦНИИСК им.Кучеренко и НИИЖБ Госстроя СССР.

2.5. Ригели относятся к 3 категории требований по трещиностойкости конструкций.

3. ТЕХНИЧЕСКАЯ ХАРАКТЕРИСТИКА ИЗДЕЛИЙ

3.1. Высота сечения ригелей принята 450 мм для высот этажей 3,3 и (4,2÷3,3)м и 600 мм для высот этажей 3,6; 4,2; 4,8; 5,4; 6,0 и 7,2 м. Ригели высотой 450 мм запроектированы для установки в пролетах 7,2; 6,0 и 3,0м в поперечном направлении и 9,0; 7,2; 6,0 и 3,0 м в продольном, а ригели высотой 600 мм - для установки в пролетах рам 9,0; 7,2; 6,0 и 3,0 м в поперечном и продольном направлениях и предназначены для опирания на них многопустотных плит перекрытия.

3.2. Расчетная нагрузка на перекрытие (без учета собственного веса плит перекрытий) принята 4,0; 5,0; 6,0; 8,0; 10,0; 12,5 кН/м^2.

3.3. Поперечное сечение ригелей принято тавровое с полками для опирания панелей перекрытий. Верхние приопорные зоны ригелей предусмотрены оголенными с выступающими замкнутыми хомутами. Эти зоны после установки в них опорной продольной арматуры ригелей, установки хомутов в узле ригель-колонна и прокладки арматурных каркасов в швах между плитами перекрытий замоноличиваются тяжелым бетоном на мелком заполнителе класса В25.

Ригели на пролет 3,0 м разработаны с оголенной верхней зоной на всю длину.

3.4. По характеру работы и расположению в схеме здания ригели подразделяются на:

- ригели для двустороннего опирания плит, в том числе и лестничного марша (тип 2Р);

- ригели для двустороннего опирания плит и лестничной балки БЛ (тип 2РЛ);

- торцевые ригели для одностороннего опирания плит, в том числе и лестничного марша (тип 1Р);

- торцевые ригели для одностороннего опирания плит и лестничной балки БЛ (тип 1РЛ);

- продольные ригели для одностороннего опирания плит и лестничного марша (тип 1РП);

- продольные ригели для одностороннего опирания плит и лестничной балки (тип 1РПЛ);

- бесполочные ригели, устанавливаемые по продольным наружным и внутренним осям зданий (тип РП);

- ригель для одностороннего опирания лестничных маршей, устанавливаемый в лестничных клетках (в уровне промежуточных площадок) в пролете 3,0 м - тип 1Р6.2.26.

- ригели для опирания плит типа П, плит-оболочек КЖС пролетом 18,0 м и ребристых плит размером 3х12 м, устанавливаемых в покрытиях зальных помещений (тип Р6.2.53).

Для устройства балконов, вылетом 1,8 и 1,2 м от грани колонн,

предусмотрены консольные ригели (типа РК, РКП) и окаймляющие балки (типа Б).

Для устройства лестничной клетки в пролетах 7,2 и 9,0 м в номенклатуру включены лестничные балки (типа БЛ).

3.5. Номенклатура ригелей содержит изделия без предварительного напряжения и с предварительным напряжением арматуры.

Предварительно напряженными являются ригели:

- высотой 450мм для пролета 7,2 м, двухполочные, и для пролета 9.0 м - однополочные;

- высотой 600 мм для пролета 9,0 и 7,2 м двухполочные, для пролета 9,0 м - однополочные.

3.6. В качестве предварительно напрягаемой рабочей арматуры принята сталь стержневая термически упрочненная периодического профиля класса Ат-У по ГОСТ 10884-81*.

Армирование ригелей предусмотрено из стали классов А-I, А-III, по ГОСТ 5781-82^{X}, Вр-I по ГОСТ 6727-80^{X}, сварными пространственными каркасами, сетками и закладными изделиями.

Марку стали для отдельных стержней принимать по приложениям I и I(доп) СНиП 2.03.01-84.

Принятое армирование ригелей и соответствующие индексы несущих способностей см. таблицу I, в табл. 2 приведено армирование консольных ригелей.

3.7. Предварительное натяжение арматуры предусмотрено осуществлять электротермическим способом с передачей усилий на упоры формы. Величины предварительного напряжения в арматуре σ_{sp}, контролируемого напряжения в арматуре перед бетонированием σ_s и передаточная прочность бетона приведены в таблице 3. Отпуск арматуры следует производить плавно. Мгновенная передача усилия не допускается.

Длина напрягаемых стержней дана без учета длины выпусков для захватов. Длину заготовок следует определить с учетом захватных приспособлений, применяемых на заводах.

3.8. Ригели изготовляются из бетонов классов В25 и В35.

3.9. Номенклатура содержит ригели, имеющие основные закладные изделия. Для крепления лестничной опорной рамы в ригелях предусмотрена возможность установки дополнительного закладного изделия МН14 при конкретном проектировании.

В ригелях марок РБ.2.53, применяемых в покрытиях зданий с мокрыми помещениями должны устанавливаться дополнительные закладные изделия, разрабатываемые в каждом конкретном проекте в соответствии с узлами 7-I2; 7-I5; 7-I9, приведенными в вып. 6-I.

Примеры установки дополнительных закладных изделий в ригелях приведены в вып. 0-I.ч. I.2.

3.I0. Для распалубки и монтажа ригелей предусмотрены монтажные петли по серии I.400-9 "Унифицированные строповочные петли для подъема сборных железобетонных конструкций и сооружений промышленных предприятий".

3.II. Ригели рассчитаны на усилия, полученные из расчетов рам на основные и особые сочетания нагрузок в соответствии со СНиП 2.03.01-84 "Бетонные и железобетонные конструкции", СНиП II-7-8I "Строительство в сейсмических районах", СНиП 2.0I.07-85 "Нагрузки и воздействия".

4. ТЕХНИЧЕСКИЕ ТРЕБОВАНИЯ

4.I. Ригели должны изготовляться в соответствии с рабочими чертежами данного выпуска и требованиями ГОСТ I30I5.0-83.

4.2. Ригели должны удовлетворять требованиям ГОСТ I30I5.0-83 ГОСТ 2I778-8I, ГОСТ 2I779-82 и ГОСТ 2I780-83 по прочности, жесткости и трещиностойкости, по показателям фактической прочности бетона, по качеству материалов, применяемых при изготовлении бетона,

по морозостойкости и водонепроницаемости бетона, к арматурным сталям, арматурным и закладным изделиям, а также к точности изготовления, качеству поверхностей, к внешнему виду конструкций.

4.3. Прочность бетона должна соответствовать проектному классу бетона по прочности на сжатие, назначенной при расчете ригелей в зависимости от их несущей способности.

4.4. Бетон по морозостойкости и водонепроницаемости должен соответствовать маркам, назначаемым в конкретных проектах зданий, согласно СНиП 2.03.01-84 и СНиП 2.03.11-85, в зависимости от режима эксплуатации и климатических условий района строительства.

4.5. Значение нормируемой отпускной прочности бетона должно быть не менее 70% от класса бетона по прочности на сжатие в теплый период года и не менее 90% - в холодный период года, в соответствии с ГОСТ 13015.0-83.

4.6. Правила приемки, маркировки ригелей, методы испытаний и контроля качества изделий должны соответствовать требованиям ГОСТ 13015.1-81, ГОСТ 13015.2-81, ГОСТ 13015.3-81.

4.7. Транспортирование и складирование ригелей следует производить в соответствии с требованиями ГОСТ 13015.4-84 и серии 1.020.1-2с/89, вып. 0-4 "Указания по монтажу каркаса".

4.8. Все выпуски арматуры при складировании и транспортировке должны быть защищены от повреждений и коррозии в соответствии со СНиП 2.03.11-85. "Защита строительных конструкций от коррозии."

Перед монтажом выпуски арматуры должны быть очищены от грязи и ржавчины и выправлены до проектного положения.

Все нижние и боковые поверхности ригелей должны быть ровными и гладкими, не требующими дополнительной обработки.

4.9. К серийному изготовлению ригелей разрешается приступать после проведения контрольных испытаний согласно ГОСТ 8829-85 неразрушающим методом.

Таблица 1

Ригели	Индекс несущей способности	Нижняя продольная арматура
Без предварительного напряжения	1	2Ф20АТ
	2	2Ф25АШ
	3	2Ф28АШ
	4	2Ф32АШ
	5	2Ф28АШ+2Ф25АШ
	6	2Ф32АШ + 2Ф25АШ
	7	4Ф32АШ
Предварительно напряженные	1	2Ф28АШ+2ФI2АтУ
	2	2Ф32АШ+2ФI2АтУ
	3	2Ф32АШ+2ФI4АтУ
	4	2Ф32АШ+2ФI8АтУ
	5	2Ф32АШ+2Ф20АтУ
	6	2Ф32АШ+2Ф22АтУ
	7	2Ф32АШ+4ФI8АтУ
	8	2Ф32АШ+4Ф20АтУ
	9	2Ф32АШ+4Ф22АтУ

Таблица 2

Ригель	Индекс несущей способности	Верхняя опорная арматура	Нижняя продольная арматура
Консольный	1	2Ф25АШ	2ФI6АШ
	2	2Ф28АШ	2ФI6АШ
	3	2Ф32АШ	2ФI6АШ
	4	2Ф36АШ	2Ф20АШ

1.020.1-2с/89 В. 3-1
ИНВ.№ ПОДЛ. | ПОДП. И ДАТА | ВЗАМ.ИНВ.№

3. МАРКИРОВКА ИЗДЕЛИЙ

Маркировка ригелей и балок принята в соответствии с ГОСТ 23009-78 и состоит из буквенно-цифровых групп разделенных дефисом:

(I) Р (2) (3) (4) (5) - (6) (7) - (8) (9)

I группа — II группа — III группа

Первая группа:

(I) - тип ригеля характеризующий поперечное сечение

I - однополочный

2 - двухполочный

Р - наименование изделия - ригель

(2) - дополнительная характеристика ригеля

П - продольный / Л-лестничный

К - консольный

(3) - высота сечения ригеля в дециметрах:

4 - 450 мм

6 - 600 мм

(4) - глубина подрезки для опирания плит перекрытий в дециметрах.

2 - 220 мм

(5) - длина ригеля, в дециметрах.

Вторая группа:

(6) - индекс несущей способности ригеля от I до 5 по табл.I и 2.

(7) - класс стали напрягаемой арматуры

Третья группа

(8) - индекс "С" - ригель применяемый в сейсмических районах.

(9) - индекс "н" - изделие зеркального изображения.

В третью группу также включаются дополнительные характеристики, отражающие особые условия применения изделий, конструктивные особенности, как например, наличие дополнительных закладных изделий и т.д.

Расшифровка марок изделий:

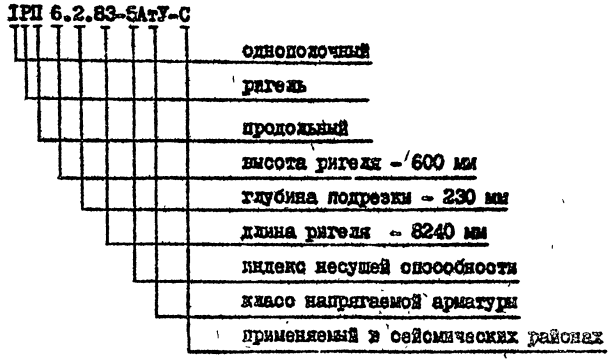

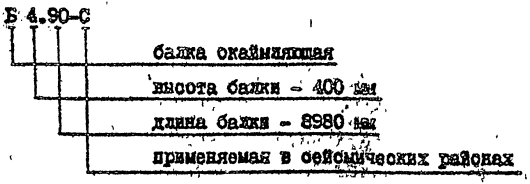

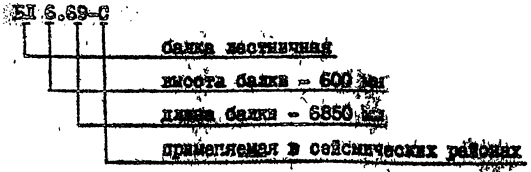

Инв.№ подл. | Подпись и дата | Взам.инв.№

1962-29 8

Таблица 2

Марка ригеля	Класс бетона	Передаточная прочность бетона	Предварительное напряжение арматуры σ_{sp}	Допустимое отклонение предварительного напряжения арматуры p	Предварительное напряжение в арматуре перед бетонированием σ_n
		МПа			
2Р 4.65-3АтУ-С	В35	28	530	80	450
2Р 4.65-5АтУ-С					
2Р 4.65-7АтУ-С					
2Р 4.65-8АтУ-С					
2Р 4.65-9АтУ-С					
2РП 4.65-8АтУ-С					
2РП 4.65-8АтУ-Сн					
2РП 4.65-9АтУ-С					
2РП 4.65-9АтУ-Сн					
IРП 4.83-3АтУ-С				70	460
IРП 4.83-6АтУ-С					
IРП 4.83-8АтУ-С					
IРП 4.83-9АтУ-С					
IРП 4.83-6АтУ-С					
IРП 4.83-6АтУ-Сн					
IРП 4.83-9АтУ-С					
IРП 4.83-9АтУ-Сн					
2Р 6.2.83-2АтУ-С					
2Р 6.2.83-3АтУ-С					
2Р 6.2.83-5АтУ-С					
2Р 6.2.83-7АтУ-С					
2Р 6.2.83-9АтУ-С					
2РП 6.2.83-7АтУ-С					
2РП 6.2.83-7АтУ-Сн					
2РП 6.2.83-9АтУ-С					
2РП 6.2.83-9АтУ-Сн					

Продолжение табл.2

Марка ригеля	Класс бетона	Передаточная прочность бетона	Предварительное напряжение арматуры σ_{sp}	Допустимое отклонение предварительного напряжения арматуры p	Предварительное напряжение в арматуре перед бетонированием σ_n
		МПа			
2Р 6.2.65-2АтУ-С	В35	28	530	80	450
2Р 6.2.65-3АтУ-С					
2Р 6.2.65-5АтУ-С					
2Р 6.2.65-7АтУ-С					
2Р 6.2.65-8АтУ-С					
2РП 6.2.65-7АтУ-С					
2РП 6.2.65-7АтУ-Сн					
2РП 6.2.65-8АтУ-С					
2РП 6.2.65-8АтУ-Сн					
IР 6.2.83-1АтУ-С				70	460
IР 6.2.83-2АтУ-С					
IР 6.2.83-3АтУ-С					
IР 6.2.83-4АтУ-С					
IРП 6.2.83-3АтУ-С					
IРП 6.2.83-3АтУ-Сн					
IРП 6.2.83-4АтУ-С					
IРП 6.2.83-4АтУ-Сн					
IРП 6.2.83-2АтУ-С					
IРП 6.2.83-3АтУ-С					
IРП 6.2.83-4АтУ-С					
IРП 6.2.83-5АтУ-С					
IРШ 6.2.83-3АтУ-С					
IРШ 6.2.83-3АтУ-Сн					
IРШ 6.2.83-5АтУ-С					
IРШ 6.2.83-5АтУ-Сн					

Инв.№ подл. | Подпись и дата | Взам.инв.№

I.020.I-2с/89 3-1

Расположение напрягаемой арматуры в ригелях

2Р4.65-3АтV-
2Р4.65-5АтV-

2Р4.65-7АтV-
2Р4.65-8АтV-
2Р4.65-9АтV-

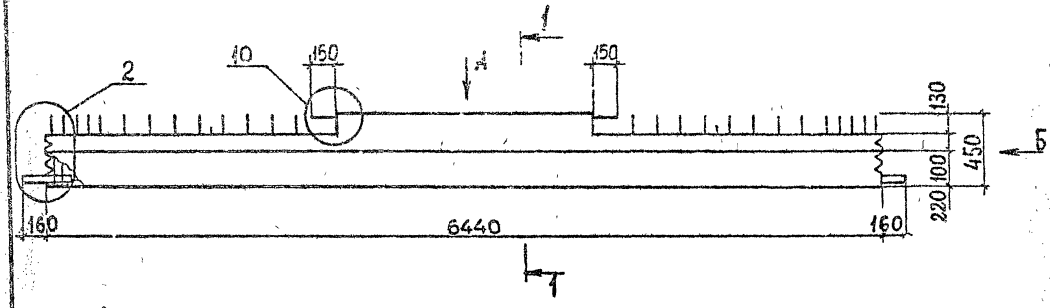

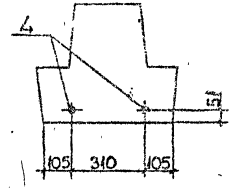

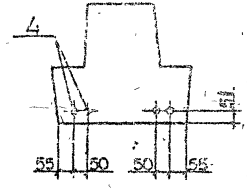

Вид А

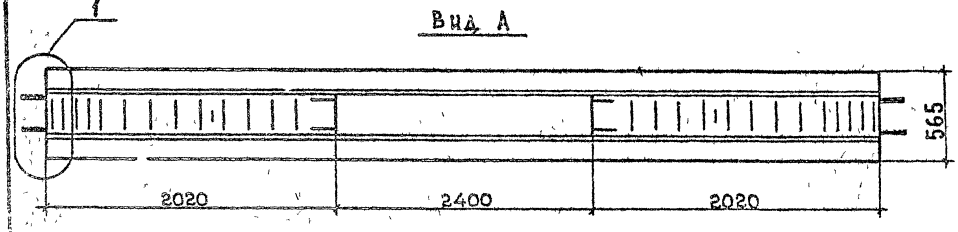

Марка	Масса, т	Класс бетона	Объем бетона, м³	Расход стали, кг
2Р4.65-3АтV-С	2,8	В35	1,1	216,6
2Р4.65-5АтV-С				232,8
2Р4.65-7АтV-С				252,3
2Р4.65-8АтV-С				301,6
2Р4.65-9АтV-С				327,8
2Р4.65-3АтV				213,1
2Р4.65-5АтV				229,3
2Р4.65-7АтV				248,7
2Р4.65-8АтV				298,0
2Р4.65-9АтV				324,2

Вид Г

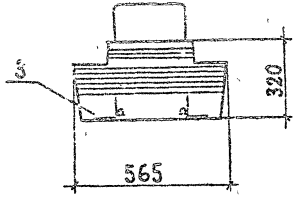

1-1

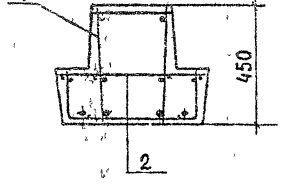

Технические требования см. 1.020.1-2с/89 3-1-ТТ.
Детали 1, 2, 10 см. 1.020.1-2с/89 3-1 К49, К50, К58.
Спецификацию см. лист 2,3.
Напрягаемая арматура класса Ат V по ГОСТ 10884-81*.

Разраб.	Кахадзе		
Проверил	Хасиев		
ГИП	Балавадзе		
Гл. инж.	Капанадзе		
Нач. отд.	Гурманидзе		
Н. контр.	Балавадзе		

1.020.1-2с/89 3-1 КЖ

Ригель 2Р4.65

Стадия	Лист	Листов
Р	1	3

ТбилЗНИИЭП

Инв.№ подл. | Подп. и дата | Взам. инв.№

Формат А3

Марка ригеля	Поз	Марка арматурного изделия	Кол	Масса, кг		Обозначение документа
				1 шт.	Всего	
2Р 4.65-3АтV-С	1	КП1с	1	185,87	185,87	В.3-3 К1
	2	С 14	4	1,98	7,92	В.3-4 К7
	3	МН1	4	1,82	7,28	К25
	4	ф14АтV, L=6440	2	7,78	15,56	Б.Ч.
				Итого	216,6	
2Р 4.65-5АтV-С	1	КП1с	1	185,87	185,87	В.3-3 К1
	2	С 14	4	1,98	7,92	В.3-4 К7
	3	МН1	4	1,82	7,28	К25
	4	ф20АтV, L=6440	2	15,88	31,76	Б.Ч.
				Итого	232,8	
2Р 4.65-7АтV-С	1	КП1с	1	185,87	185,87	В.3-3 К1
	2	С 14	4	1,98	7,92	В.3-4 К7
	3	МН1	4	1,82	7,28	К25
	4	ф18АтV, L=6440	4	12,80	51,20	Б.Ч.
				Итого	252,3	
2Р 4.65-8АтV-С	1	КП2с	1	222,89	222,89	В.3-3 К1
	2	С 14	4	1,98	7,92	В.3-4 К7
	3	МН1	4	1,82	7,28	К25
	4	ф20АтV, L=6440	4	15,88	63,52	Б.Ч.
				Итого	301,6	
2Р 4.65-9АтV-С	1	КП3с	1	235,67	235,67	В.3-3 К1
	2	С 14	4	1,98	7,92	В.3-4 К7
	3	МН1	4	1,82	7,28	К25
	4	ф22АтV, L=6440	4	19,22	76,88	Б.Ч.
				Итого	327,8	

1.020.1-2с/89 3-1 К1

Лист 2

Формат А4

Марка ригеля	Поз.	Марка арматурного изделия	Кол	Масса, кг		Обозначение документа
				1 шт.	Всего	
2Р 4.65-3АтV	1	КП1	1	182,30	182,30	В.3-3 К97
	2	С 14	4	1,98	7,92	В.3-4 К7
	3	МН1	4	1,82	7,28	К25
	4	ф14АтV, L=6440	2	7,78	15,56	Б.Ч.
				Итого	213,1	
2Р 4.65-5АтV	1	КП1	1	182,30	182,30	В.3-3 К97
	2	С 14	4	1,98	7,92	В.3-4 К7
	3	МН1	4	1,82	7,28	К25
	4	ф20АтV, L=6440	2	15,88	31,76	Б.Ч.
				Итого	229,8	
2Р 4.65-7АтV	1	КП1	1	182,30	182,30	В.3-3 К97
	2	С 14	4	1,98	7,92	В.3-4 К7
	3	МН1	4	1,82	7,28	К25
	4	ф18АтV, L=6440	4	12,80	51,20	Б.Ч.
				Итого	248,7	
2Р 4.65-8АтV	1	КП2	1	219,32	219,32	В.3-3 К97
	2	С 14	4	1,98	7,92	В.3-4 К7
	3	МН1	4	1,82	7,28	К25
	4	ф20АтV, L=6440	4	15,88	63,52	Б.Ч.
				Итого	298,0	
2Р 4.65-9АтV	1	КП3	1	232,10	232,10	В.3-3 К97
	2	С 14		1,98	7,92	В.3-4 К7
	3	МН1		1,82	7,28	К25
	4	ф22АтV, L=6440		19,22	76,88	Б.Ч.
				Итого	324,2	

1.020.1-2с/89 3-1 К1

Лист 3

Формат А4

1962-29 11

Инв.№подл. | Подпись и дата | Взам.инв.№

1.020.1-2с/89 Вып.3-1

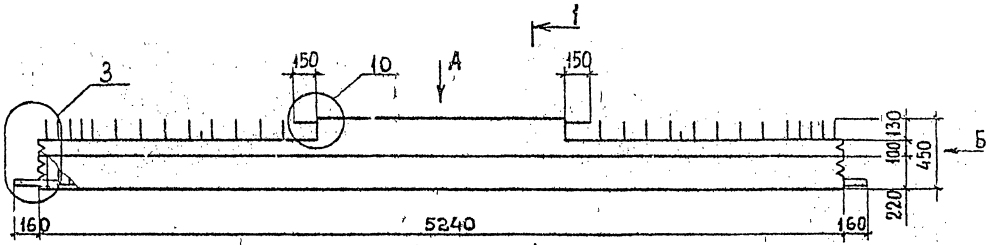

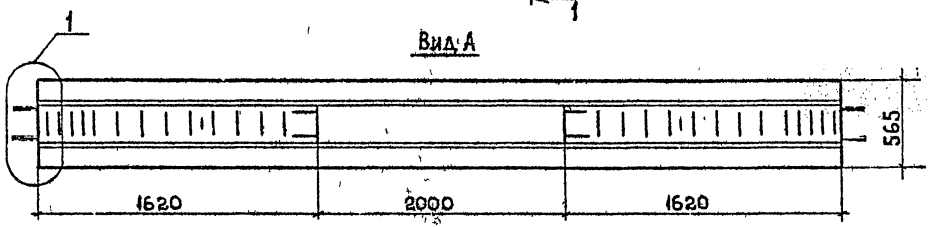

Марка	Масса, т	Класс бетона	Объем бетона, м³	Расход стали, кг
2Р4.53-2-С	2,2	В25	0,87	114,8
2Р4.53-3-С				125,8
2Р4.53-4-С				142,3
2Р4.53-5-С				163,2
2Р4.53-6-С				190,4
2Р4.53-7-С				225,6
2Р4.53-2				111,0
2Р4.53-3				122,0
2Р4.53-4				138,5
2Р4.53-5				159,6
2Р4.53-6				186,8
2Р4.53-7				222,4

Вид Б

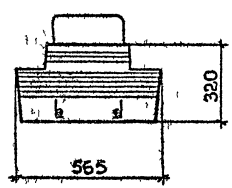

1-1

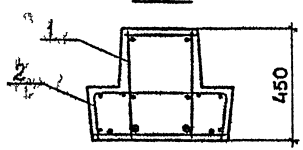

Технические требования см. 1.020.1-2с/89 3-1-ТТ.
Детали 1, 3, 10 см. 1.020.1-2с/89 3-1 К49, К51, К58.
Спецификацию см. лист 2, 3.

Разраб.	Кахадзе		1.020.1-2с/89 3-1 К2	
Проверил	Хаснев			
ГИП	Балабадзе			
Гл. инж.	Капанадзе		Ригель 2Р4.53	Стадия Р; Лист 1; Листов 3
Нач. отд.	Турманидзе			ТбилЗНИИЭП
Н. контр.	Балабадзе			

Инв.№подл. | Подп. и дата | Взам.инв.№

Формат А3

Марка ригеля	Поз.	Марка арматурного изделия	Кол.	Масса, кг		Обозначение документа
				1 шт.	Всего	
2Р 4.53-2-С	1	КП4с	1	104,78	104,78	В.3-3 К2
	2	С1	2	2,04	4,08	В.3-4 К1
		С2	2	2,97	5,94	К1
				Итого	114,8	
2Р 4.53-3-С	1	КП5с	1	115,78	115,78	В.3-3 К2
	2	С1	2	2,04	4,08	В.3-4 К1
		С2	2	2,97	5,94	К1
				Итого	125,8	
2Р 4.53-4-С	1	КП6с	1	132,24	132,24	В.3-3 К2
	2	С1	2	2,04	4,08	В.3-4 К1
		С2	2	2,97	5,94	К1
				Итого	142,3	
2Р 4.53-5-С	1	КП7с	1	153,16	153,16	В.3-3 К2
	2	С1	2	2,04	4,08	В.3-4 К1
		С2	2	2,97	5,94	К1
				Итого	163,2	
2Р 4.53-6-С	1	КП8с	1	180,40	180,40	В.3-3 К2
	2	С1	2	2,04	4,08	В.3-4 К1
		С2	2	2,97	5,94	К1
				Итого	190,4	
2Р 4.53-7-С	1	КП9с	1	215,60	215,60	В.3-3 К2
	2	С1	2	2,04	4,08	В.3-4 К1
		С2	2	2,97	5,94	К1
				Итого	225,6	

Марка ригеля	Поз.	Марка арматурного изделия	Кол.	Масса, кг		Обозначение документа
				1 шт.	Всего	
2Р 4.53-2	1	КП4	1	101,00	101,00	В.3-3 К98
	2	С1	2	2,04	4,08	В.3-4 К1
		С2	2	2,97	5,94	К1
				Итого	111,0	
2Р 4.53-3	1	КП5	1	112,00	112,00	В.3-3 К98
	2	С1	2	2,04	4,08	В.3-4 К1
		С2	2	2,97	5,94	К1
				Итого	122,0	
2Р 4.53-4	1	КП6	1	128,46	128,46	В.3-3 К98
	2	С1	2	2,04	4,08	В.3-4 К1
		С2	2	2,97	5,94	К1
				Итого	138,5	
2Р 4.53-5	1	КП7	1	149,56	149,56	В.3-3 К98
	2	С1	2	2,04	4,08	В.3-4 К1
		С2	2	2,97	5,94	К1
				Итого	159,6	
2Р 4.53-6	1	КП8	1	176,80	176,80	В.3-3 К98
	2	С1	2	2,04	4,08	В.3-4 К1
		С2	2	2,97	5,94	К1
				Итого	186,8	
2Р 4.53-7	1	КП9	1	212,34	212,34	В.3-3 К98
	2	С1	2	2,04	4,08	В.3-4 К1
		С2	2	2,97	5,94	К1
				Итого	222,4	

1.020.1-2с/89 'В, 3-1'

Инв.№подл. | Подпись и дата | Взам.инв.№

2РЛ 4.65-8АтV-С; 2РЛ 4.65-9АтV-С; 2РЛ 4.65-8АтV; 2РЛ 4.65-9АтV

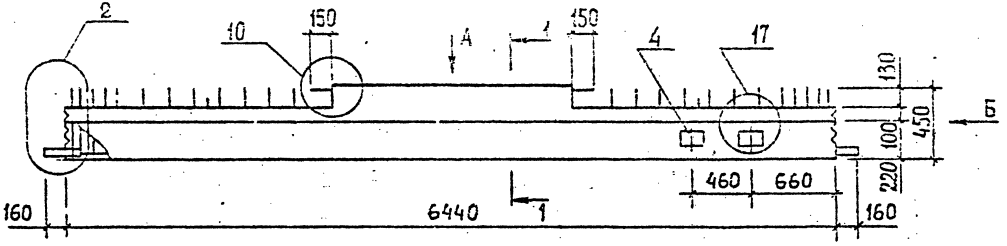

Вид А

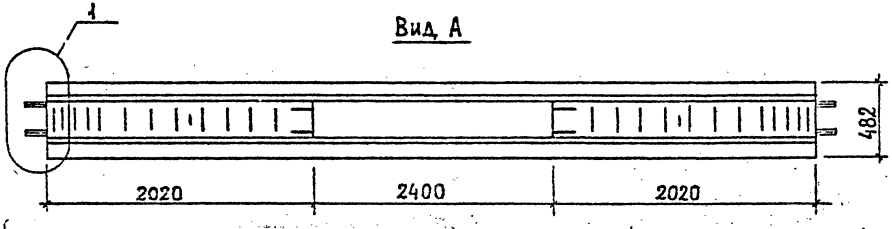

2РЛ 4.65-8АтV-Сн; 2РЛ 4.65-9АтV-Сн; 2РЛ 4.65-8АтV-н; 2РЛ 4.65-9АтV-н

ЗЕРКАЛЬНОЕ ОТРАЖЕНИЕ

ОСТАЛЬНОЕ СМ. ОСНОВНОЙ ЧЕРТЕЖ

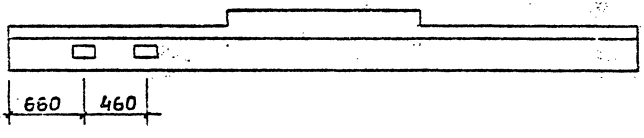

Вид Б

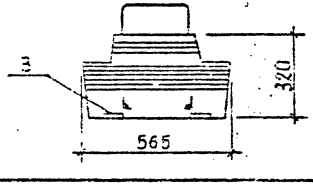

1-1

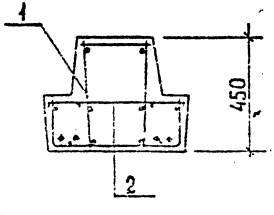

Расположение напрягаемой арматуры в ригелях

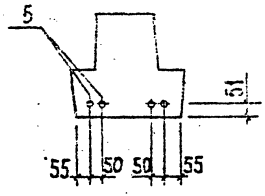

Марка	Масса, т	Класс бетона	Объем бетона, м³	Расход стали, кг
2РЛ 4.65-8АтV-С	2,8	В35	1,1	321,6
2РЛ 4.65-8АтV-Сн				321,6
2РЛ 4.65-9АтV-С				347,7
2РЛ 4.65-9АтV-Сн				347,7
2РЛ 4.65-8АтV				318,0
2РЛ 4.65-8АтV-н				318,0
2РЛ 4.65-9АтV				344,2
2РЛ 4.65-9АтV-н				344,2

Технические требования см. 1.020.1-2с/89 3-1-ТТ.
Детали 1, 2, 10, 17 см. 1.020.1-2с/89 3-1 К49 К50 К58 К63
Спецификацию см. лист 2.
Напрягаемая арматура класса АтV по ГОСТ 10884-81*

Разраб.	Кахадзе	
Пресерил	Хасиев	
ГИП	Балавадзе	
Гл. инж.	Капанадзе	
Нач. отд.	Гурманидзе	
Н. контр.	Балавадзе	

1.020.1-2с/89 3-1 К3

Ригель 2РЛ 4.65

Стадия	Лист	Листов
Р	1	2

ТбилЗНИИЭП

Инв. № подл. | Подп. и дата | Взам. инв. №

Формат А3

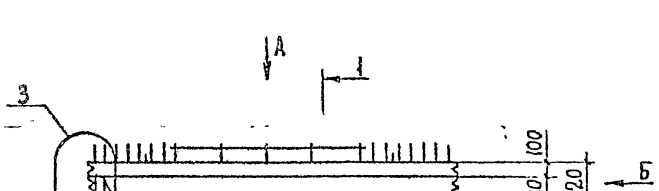

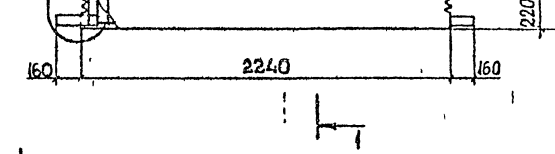

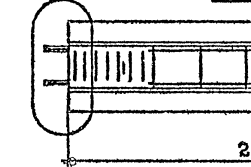

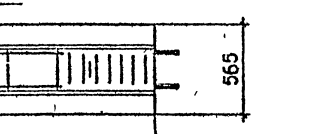

Марка	Масса, т	Класс бетона	Объем бетона, м³	Расход стали, кг
2Р 4.23-1-С	0,85	В 25	0,34	48,7
2Р 4.23-2-С				55,8
2Р 4.23-3-С				60,8
2Р 4.23-4-С				68,4
2Р 4.23-1				46,3
2Р 4.23-2				53,3
2Р 4.23-3				58,4
2Р 4.23-4				66,0

Технические требования см. 1.020.1-2с/89 3-1-ТТ.
Детали 1,3 см. 1.020.1-2с/89 3-1 К49, К51
Спецификацию см. лист 2

Разраб.	Кахадзе		1.020.1-2с/89 3-1 К4
Проверил	Хасиев		
ГИП	Балавадзе		
Гл. инж.	Каландзе		
Нач. отд.	Гурманидзе		Ригель 2Р4.23
Н. контр.	Балавадзе		Стадия Р; Лист 1; Листов 2; ТбилЗНИИЭП

Инв. № подл. | Подп. и дата | Взам. инв. №

Формат А3

Марка ригеля	Поз.	Марка арматурного изделия	Кол.	Масса, кг		Обозначение документа
				1 шт.	Всего	
2РА 4.65-8АтV-С 2РА 4.65-8АтV-Сн	1	КП 155с	1	232,34	232,34	В. 3-3 К43
	2	С 14	4	1,98	7,92	В. 3-4 К7
	3	МН1	4	1,82	7,28	К25
	4	МН 3	2	5,27	10,54	К26
	5	ф20 АтV, L=6440	4	15,88	63,52	Б.Ч
				Итого	321,6	
2РА 4.65-9АтV-С 2РА 4.65-9АтV-Сн	1	КП 156с	1	245,12	245,12	В. 3-3 К43
	2	С 14	4	1,98	7,92	В. 3-4 К7
	3	МН1	4	1,82	7,28	К25
	4	МН 3	2	5,27	10,54	К26
	5	ф22 АтV, L=6440	4	19,22	76,88	Б.Ч
				Итого	347,7	
2РА 4.65-8АтV 2РА 4.65-8АтV-н	1	КП144	1	228,77	228,77	В. 3-3 К135
	2	С 14	4	1,98	7,92	В. 3-4 К7
	3	МН1	4	1,82	7,28	К25
	4	МН 3	2	5,27	10,54	К26
	5	ф20 АтV, L=6440	4	15,88	63,52	Б.Ч
				Итого	318,0	
2РА 4.65-9АтV 2РА 4.65-9АтV-н	1	КП 145	1	241,55	241,55	В. 3-3 К135
	2	С 14	4	1,98	7,92	В. 3-4 К7
	3	МН1	4	1,82	7,28	К25
	4	МН 3	2	5,27	10,54	К26
	5	ф22 АтV, L=6440	4	19,22	76,88	Б.Ч
				Итого	344,2	

Инв.№подл. | Подпись и дата | Взам.инв.№

Марка ригеля	Поз.	Марка арматурного изделия	Кол.	Масса, кг		Обозначение документа
				1 шт.	Всего	
2Р 4.23-1-С	1	КП10с	1	44,64	44,64	В. 3-3 К3
	2	С1	2	2,04	4,08	В. 3-4 К1
				Итого	48,7	
2Р 4.23-2-С	1	КП11с	1	51,68	51,68	В. 3-3 К3
	2	С1	2	2,04	4,08	В. 3-4 К1
				Итого	55,8	
2Р 4.23-3-С	1	КП12с	1	56,74	56,74	В. 3-3 К3
	2	С1	2	2,04	4,08	В. 3-4 К1
				Итого	60,8	
2Р 4.23-4-С	1	КП13с	1	64,32	64,32	В. 3-3 К3
	2	С1	2	2,04	4,08	В. 3-4 К1
				Итого	68,4	
2Р 4.23-1	1	КП10	1	42,22	42,22	В. 3-3 К99
	2	С1	2	2,04	4,08	В. 3-4 К1
				Итого	46,3	
2Р 4.23-2	1	КП11	1	49,26	49,26	В. 3-3 К99
	2	С1	2	2,04	4,08	В. 3-4 К1
				Итого	53,3	
2Р 4.23-3	1	КП12	1	54,32	54,32	В. 3-3 К99
	2	С1	2	2,04	4,08	В. 3-4 К1
				Итого	58,4	
2Р 4.23-4	1	КП13	1	61,90	61,90	В. 3-3 К99
	2	С1	2	2,04	4,08	В. 3-4 К1
				Итого	66,0	

Инв.№подл. | Подпись и дата | Взам.инв.№

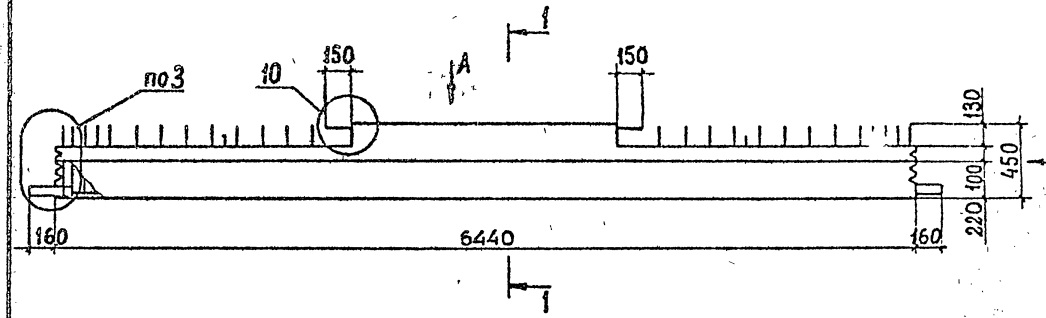

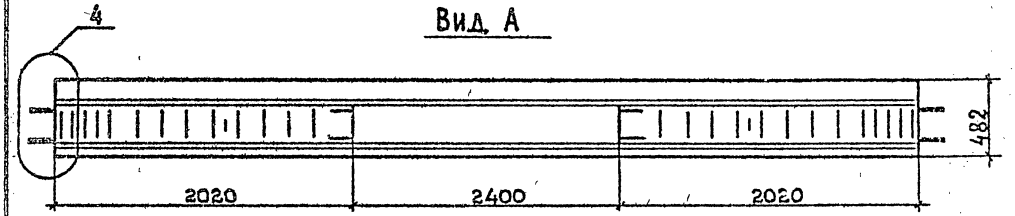

Марка	Масса, т	Класс бетона	Объем бетона, м³	Расход стали, кг
1Р4.65-2-С	2,4	В25	0,96	155,3
1Р4.65-3-С				168,7
1Р4.65-4-С				188,7
1Р4.65-6-С				227,9
1Р4.65-7-С				257,6
1Р4.65-2				151,2
1Р4.65-3				164,6
1Р4.65-4				184,6
1Р4.65-6				224,0
1Р4.65-7				254,1

Технические требования см. 1.020.1-2с/89 3-1-ТТ.
Детали 3, 4, 10 см. 1.020.1-2с/89 3-1 К51, К52, К58.
Спецификацию см. лист 2,3.

Вид Б

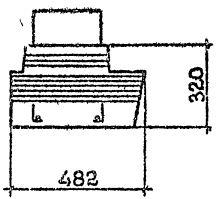

1-1

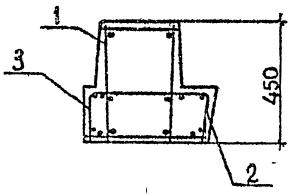

Разраб.	Кахадзе	
Проверил	Хасиев	
ГИП	Балавадзе	
Гл. инж.	Капанадзе	
Нач. отд.	Турнанцзе	
Н. контр	Балавадзе	

1.020.1-2с/89 3-1 К5

Ригель 1Р4.65

Стадия	Лист	Листов
Р	1	3

ТбилЗНИИЭП

ФОРМАТ А3

Инв. № подл. | Подп. и дата | Взам. инв. №

1.020.1-2с/89 В. 3-1

Марка ригеля	Поз.	Марка арматурного изделия	Кол.	Масса, кг		Обозначение документа
				1 шт.	Всего	
1Р4.65-2-С	1	КП15с	1	144,34	144,34	В.3-3 К4
	2	С2	2	2,97	5,94	В.3-4 К1
	3	С4	2	2,51	5,02	К2
				Итого	155,3	
1Р4.65-3-С	1	КП16с	1	157,72	157,72	В.3-3 К4
	2	С2	2	2,97	5,94	В.3-4 К1
	3	С4	2	2,51	5,02	К2
				Итого	168,7	
1Р4.65-4-С	1	КП17с	1	177,74	177,74	В.3-3 К4
	2	С2	2	2,97	5,94	В.3-4 К1
	3	С4	2	2,51	5,02	К2
				Итого	188,7	
1Р4.65-6-С	1	КП18с	1	216,90	216,90	В.3-3 К4
	2	С2	2	2,97	5,94	В.3-4 К1
	3	С4	2	2,51	5,02	К2
				Итого	227,9	
1Р4.65-7-С	1	КП14с	1	246,66	246,66	В.3-3 К4
	2	С2	2	2,97	5,94	В.3-4 К1
	3	С4	2	2,51	5,02	К2
				Итого	257,6	
1Р4.65-2	1	КП15	1	140,28	140,28	В.3-3 К100
	2	С2	2	2,97	5,94	В.3-4 К1
	3	С4	2	2,51	5,02	К2
				Итого	151,2	

Марка ригеля	Поз.	Марка арматурного изделия	Кол.	Масса, кг		Обозначение документа
				1 шт.	Всего	
1Р4.65-3	1	КП16	1	153,66	153,66	В.3-3 К100
	2	С2	2	2,97	5,94	В.3-4 К1
	3	С4	2	2,51	5,02	К2
				Итого	164,6	
1Р4.65-4	1	КП17	1	173,68	173,68	В.3-3 К100
	2	С2	2	2,97	5,94	В.3-4 К1
	3	С4	2	2,51	5,02	К2
				Итого	184,6	
1Р4.65-6	1	КП18	1	213,00	213,00	В.3-3 К100
	2	С2	2	2,97	5,94	В.3-4 К1
	3	С4	2	2,51	5,02	К2
				Итого	224,0	
1Р4.65-7	1	КП14	1	243,14	243,14	В.3-3 К100
	2	С2	2	2,97	5,94	В.3-4 К1
	3	С4	2	2,51	5,02	К2
				Итого	254,1	

1.020.1-2с/89 В. 3-1

Инв.№подл. | Подпись и дата | Взам.инв.№

1РЛ 4.65-4-С; 1РЛ 4.65-6-С; 1РЛ 4.65-4-; 1РЛ 4.65-6

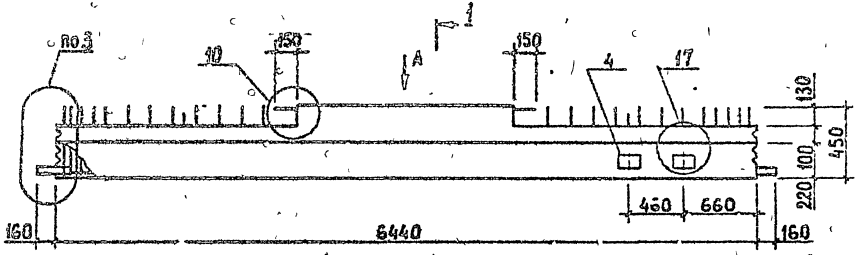

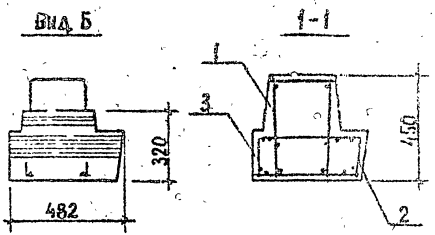

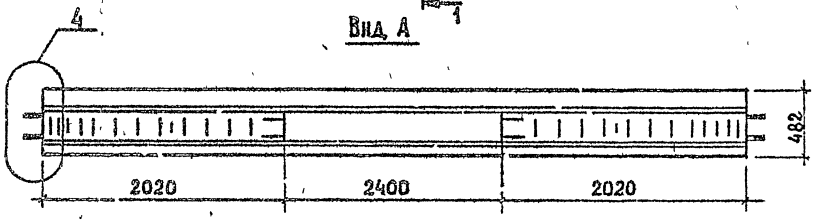

Марка	Масса, т	Класс бетона	Объем бетона м³	Расход стали, кг
1РЛ 4.65-4-С	2,4	В25	0,96	214.3
1РЛ 4.65-4-Сн				211.3
1РЛ 4.65-6-С				250.5
1РЛ 4.65-6-Сн				250.5
1РЛ 4.65-4				207.3
1РЛ 4.65-4-н				207.3
1РЛ 4.65-6				246.6
1РЛ 4.65-6-н				246.6

1РЛ 4.65-4-Сн; 1РЛ 4.65-6-Сн; 1РЛ 4.65-4-н; 1РЛ 4.65-6-н

ЗЕРКАЛЬНОЕ ОТРАЖЕНИЕ

ОСТАЛЬНОЕ СМ. ОСНОВНОЙ ЧЕРТЕЖ

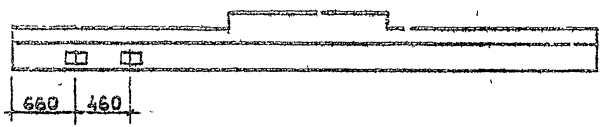

Технические требования см. 1.020.1-2с/89 3-1-ТТ.
Детали 3,4,10 см. 1.020.1-2с/89 3-1 К51, К52, К53.
Спецификацию см. лист 2.

Разраб.	Кихадзе	
Проверил	Хасиев	
ГИП	Балавадзе	
Гл. инж.	Капанадзе	
Нач. отд.	Гурманидзе	
Н. контр.	Балавадзе	

1.020.1-2с/89 3-1 К6

Ригель 1РЛ 4.65

Стадия	Лист	Листов
Р	1	2

ТбилЗНИИЭП

ФОРМАТ А3

Инв.№ подл. | Подп. и дата | Взам.инв.№

1.020.1-2с/89 В. 3-1

1962-29 19

Марка ригеля	Поз.	Марка арматурного изделия	Кол.	Масса, кг 1 шт.	Масса, кг Всего	Обозначение документа
1РЛ 4.65-4-С 1РЛ 4.65-4-Сн	1	КП147с	1	189,92	189,82	В 3-3 К41
	2	С2	2	2,97	5,94	В. 3-4 К1
	3	С4	2	2,51	5,02	К2
	4	МН3	2	5,27	10,54	К26
				Итого	211,3	
1РЛ 4.65-6-С 1РЛ 4.65-6-Сн	1	КП148с	1	228,98	228,98	В.3-3 К41
	2	С2	2	2,97	5,94	В 3-4 К1
	3	С4	2	2,51	5,02	К2
	4	МН3	2	5,27	10,54	К26
				Итого	250,5	
1РЛ 4.65-4 1РЛ 4.65-4-н	1	КП136	1	185,76	185,76	В.3-3 К133
	2	С2	2	2,97	5,94	В.3-4 К1
	3	С4	2	2,51	5,02	К2
	4	МН3	2	5,27	10,54	К26
				Итого	207,3	
1РЛ 4.65-6 1РЛ 4.65-6-н	1	КП137	1	225,08	225,08	В 3-3 К133
	2	С2	2	2,97	5,94	В 3-4 К1
	3	С4	2	2,51	5,02	К2
	4	МН3	2	5,27	10,54	К26
				Итого	246,6	

1 020 1-2с/89 3-1 К6

Л ст

Формат А4

Марка ригеля	Поз.	Марка арматурного изделия	Кол.	Масса, кг 1 шт.	Масса, кг Всего	Обозначение документа

1 020 1-2с/8

Л ст

Формат А4

1962-29 20

Инв. № подл. | Подпись и дата | Взам. инв. №

И № пп | П дп сь | Взам. инв. №

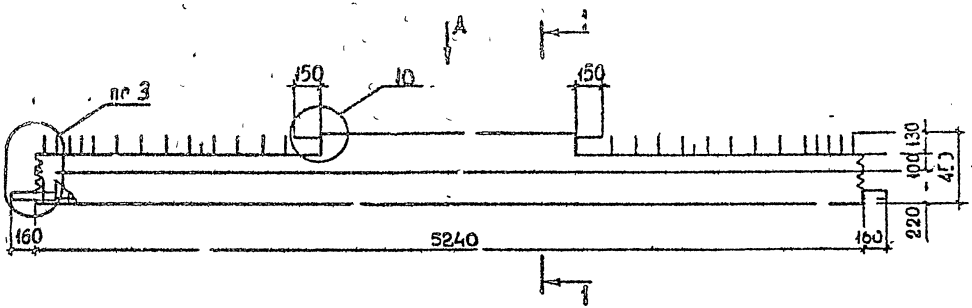

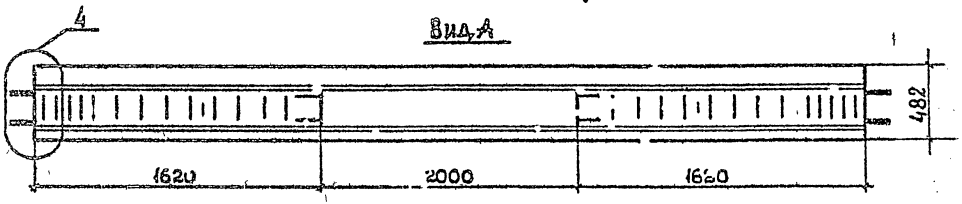

Марка	Масса, т	Класс бетона	Объем бетона, м³	Расход стали, кг
1Р 4.53-1-С	2,0	В25	0,78	116,7
1Р 4.53-2-С				132,0
1Р 4.53-3-С				143,0
1Р 4.53-4-С				159,4
1Р 4.53-6-С				190,8
1Р 4.53-1				110,0
1Р 4.53-2				125,3
1Р 4.53-3				136,3
1Р 4.53-4				152,8
1Р 4.53-6				184,4

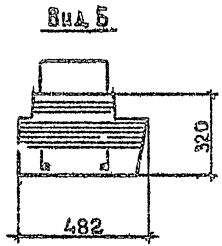

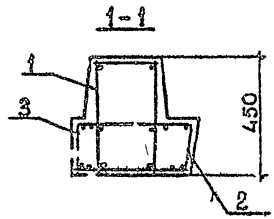

Технические требования см. 1.020.1-2с/89 3-1-ТТ.
Детали 3, 4, 10 см. 1.020.1-2с/89 3-1 К51, К52, К58.
Спецификацию см. лист 2,3,4.

Разраб.	Кахадзе		1.020.1-2с/89 3-1 К7
Проверил	Усанев		
ГИП	Балавадзе		Ригель 1Р4.53
Гл. инж.	Капаладзе		Стадия: Р; Лист: 1; Листов: 4
Нач. отд.	Гурманидзе		ТбилЗНИИЭП
Н. контр.	Балавадзе		

Инв.№ подл. | Подп. и дата | Взам. инв.№

Формат А3

Марка ригеля	Поз.	Марка арматурного изделия	Кол.	Масса, кг		Обозначение документа
				1 шт.	Всего	
1Р 4.53-1-С	1	КП19с	1	107,44	107,44	В. 3-3 К5
	2	С1	1	2,04	2,04	В. 3-4 К1
		С2	1	2,97	2,97	К1
	3	С3	1	1,72	1,72	К2
		С4	1	2,51	2,51	К2
				Итого	116,7	
1Р 4.53-2-С	1	КП20с	1	122,72	122,72	В. 3-3 К5
	2	С1	1	2,04	2,04	В. 3-4 К1
		С2	1	2,97	2,97	К1
	3	С3	1	1,72	1,72	К2
		С4	1	2,51	2,51	К2
				Итого	132,0	
1Р 4.53-3-С	1	КП21с	1	133,72	133,72	В. 3-3 К5
	2	С1	1	2,04	2,04	В. 3-4 К1
		С2	1	2,97	2,97	К1
	3	С3	1	1,72	1,72	К2
		С4	1	2,51	2,51	К2
				Итого	143,0	
1Р 4.53-4-С	1	КП22с	1	150,18	150,18	В. 3-3 К5
	2	С1	1	2,04	2,04	В. 3-4 К1
		С2	1	2,97	2,97	К1
	3	С3	1	1,72	1,72	К2
		С4	1	2,51	2,51	К2
				Итого	159,4	
1Р 4.53-6-С	1	КП23с	1	181,58	181,58	В. 3-3 К5
	2	С1	1	2,04	2,04	В 3-4 К1
		С2	1	2,97	2,97	К1

Инв.№подл. | Подпись и дата | Взам.инв.№

Марка ригеля	Поз.	Марка арматурного изделия	Кол.	Масса, кг		Обозначение документа
				1 шт.	Всего	
	3	С3	1	1,72	1,72	В. 3-4 К2
		С4	1	2,51	2,51	К2
				Итого	190,8	
1Р 4.53-1	1	КП19	1	100,80	100,80	В. 3-3 К101
	2	С1	1	2,04	2,04	В. 3-4 К1
		С2	1	2,97	2,97	К1
	3	С3	1	1,72	1,72	К2
		С4	1	2,51	2,51	К2
				Итого	110,0	
1Р 4.53-2	1	КП20	1	116,08	116,08	В. 3-3 К101
	2	С1	1	2,04	2,04	В. 3-4 К1
		С2	1	2,97	2,97	К1
	3	С3	1	1,72	1,72	К2
		С4	1	2,51	2,51	К2
				Итого	125,3	
1Р 4.53-3	1	КП21	1	127,08	127,08	В. 3-3 К101
	2	С1	1	2,04	2,04	В 3-4 К1
		С2	1	2,97	2,97	К1
	3	С3	1	1,72	1,72	К2
		С4	1	2,51	2,51	К2
				Итого	136,3	
1Р 4.53-4	1	КП22	1	143,54	143,54	В 3-3 К101
	2	С1	1	2,04	2,04	В 3-4 К1
		С2	1	2,97	2,97	К1
	3	С3	1	1,72	1,72	К2
		С4	1	2,51	2,51	К2
				Итого	152,8	

Марка ригеля	Поз	Марка арматурного изделия	Кол	Масса, кг		Обозначение документа
				1 шт.	Всего	
1Р 4.53-6	1	КП23	1	175,14	175,14	В 3-3 К101
	2	С 1	1	2.04	2,04	В 3-4 К1
		С 2	1	2,97	2,97	К1
	3	С 3	1	1,72	1,72	К2
		С 4	1	2,51	2,51	К2
				Итого	184,4	

1 020 1-2с/89 3-1 К7

1 ст 4

Формат А4

Марка ригеля	Поз.	Марка арматурного изделия	Кол.	Масса, кг		Обозначение документа
				1 шт.	Всего	

1 020 1-2с/8

1 ст 4

Формат А4

1962-29, 23

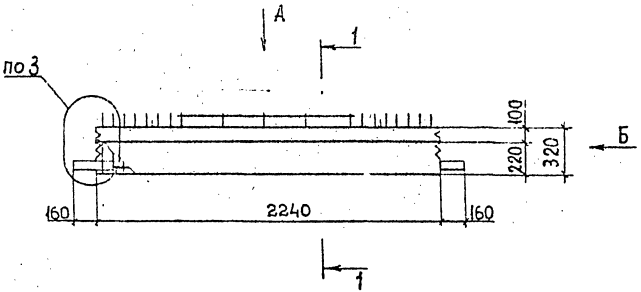

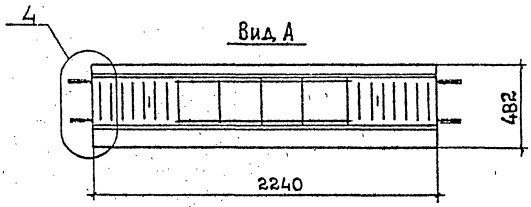

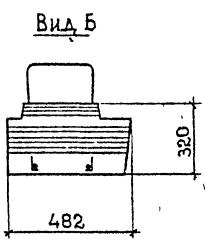

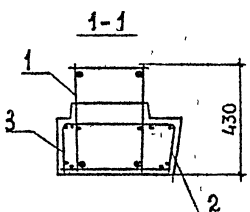

Марка	Масса, т	Класс бетона	Объем бетона, м³	Расход стали, кг
1Р 4.23-1-С	0,75	В25	0,3	55,2
1Р 4.23-2-С				62,2
1Р 4.23-3-С				67,3
1Р 4.23-4-С				74,9
1Р 4.23-1				50,3
1Р 4.23-2				57,3
1Р 4.23-3				62,4
1Р 4.23-4				70,0

Технические требования см. 1.020.1-2с/89 3-1-ТТ.
Детали 3,4 см 1.020.1-2с/89 3-1 К51, К52.
Спецификацию, см. лист 2;3.

Разраб.	Какадзе	
Проверил	Хасиев	
ГИП	Балавадзе	
Гл. инж.	Капанадзе	
Нач. отд.	Турманидзе	
Н. контр.	Балавадзе	

1.020.1-2с/89 3-1 К8

Ригель 1Р.4.23

Стадия	Лист	Листов
Р	1	3

ТбилЗНИИЭП

Инв.№ подл. | Подп. и дата | Взам.инв.№

ФОРМАТ А3

Марка ригеля	Поз.	Марка арматурного изделия	Кол.	Масса, кг		Обозначение документа
				1 шт.	Всего	
1Р 4.23-1-С	1	КП24с	1	51,43	51,43	В.3-3 К6
	2	С1	1	2,04	2,04	В.3-4 К1
	3	С3	1	1,72	1,72	К2
				Итого	55,2	
1Р 4.23-2-С	1	КП25с	1	58,47	58,47	В.3-3 К6
	2	С1	1	2,04	2,04	В.3-4 К1
	3	С3	1	1,72	1,72	К2
				Итого	62,2	
1Р 4.23-3-С	1	КП26с	1	63,53	63,53	В.3-3 К6
	2	С1	1	2,04	2,04	В.3-4 К1
	3	С3	1	1,72	1,72	К2
				Итого	67,3	
1Р 4.23-4-С	1	КП27с	1	71,11	71,11	В.3-3 К6
	2	С1	1	2,04	2,04	В.3-4 К1
	3	С3	1	1,72	1,72	К2
				Итого	74,9	
1Р 4.23-1	1	КП24	1	46,53	46,53	В.3-3 К102
	2	С1	1	2,04	2,04	В.3-4 К1
	3	С3	1	1,72	1,72	К2
				Итого	50,3	
1Р 4.23-2	1	КП25	1	53,57	53,57	В.3-3 К102
	2	С1	1	2,04	2,04	В.3-4 К1
	3	С3	1	1,72	1,72	К2
				Итого	57,3	

1.020.1-2с/89 3-1 К8 Лист 2

Формат А4

Марка ригеля	Поз.	Марка арматурного изделия	Кол.	Масса, кг		Обозначение документа
				1 шт.	Всего	
1Р 4.23-3	1	КП26	1	58,63	58,63	В.3-3 К102
	2	С1	1	2,04	2,04	В.3-4 К1
	3	С3	1	1,72	1,72	К2
				Итого	62,4	
1Р 4.23-4	1	КП27	1	66,21	66,21	В.3-3 К102
	2	С1	1	2,04	2,04	В.3-4 К1
	3	С3	1	1,72	1,72	К2
				Итого	70,0	

1.020.1-2с/89 3-1 К8 Лист 3

Формат А4

1.020.1-2с/89 Вып. 3-1

Инв.№подл. | Подпись и дата | Взам.инв.№

Инв.№подл. | Подпись и дата | Взам.инв.№

1989-10 15

Расположение напрягаемой арматуры в ригелях

1РП 4.83-3АтV-
1РП 4.83-6АтV-
1РП 4.83-8АтV-
1РП 4.83-9АтV-

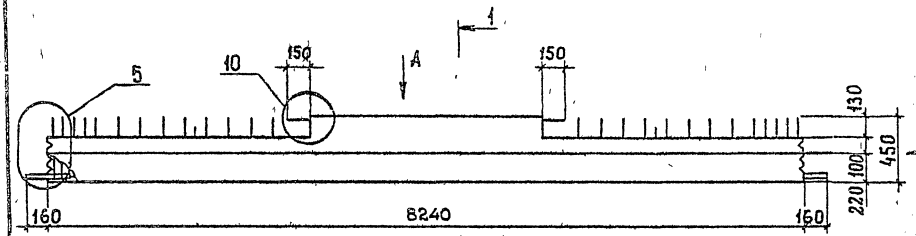

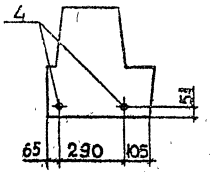

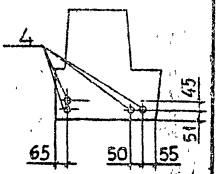

Вид А

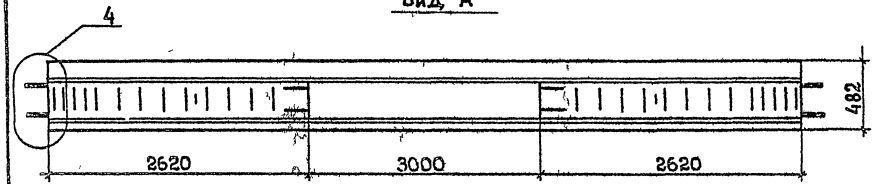

Марка	Масса, т	Класс бетона	Объем бетона, м³	Расход стали, кг
1РП 4.83-3АтV-С	3,0	В35	1,2	265,1
1РП 4.83-6АтV-С				299,6
1РП 4.83-8АтV-С				352,9
1РП 4.83-9АтV-С				370,0
1РП 4.83-3АтV				256,5
1РП 4.83-6АтV				294,0
1РП 4.83-8АтV				344,3
1РП 4.83-9АтV				361,4

Вид Б

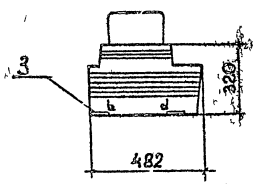

1-1

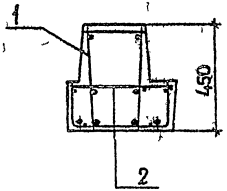

Технические требования см. 1.020.1-2с/89 3-1-ТТ
Детали 4, 5, 10 см. 1.020.1-2с/89 3-1 К52, К53, К58
Спецификацию см. лист 2.3
Напрягаемая арматура класса Ат-V по ГОСТ 10884-81*

Разр. Б.	Кахадзе	
Проверил	Хасчев	
ГИП	Балавадзе	
Гл. инж.	Капанадзе	
Нач. отд.	Турманидзе	
Н. контр.	Балавадзе	

1.020.1-2с/89. 3-1 К9

Ригель 1РП 4.83

Стадия	Лист	Листов
Р	1	3

ТбилЗНИИЭП

Формат А3

Инв. № подл. | Подп. и дата | Взам. инв. №

1962-29 16

Марка ригеля	Поз.	Марка арматурного изделия	Кол.	Масса, кг		Обозначение документа
				1 шт.	Всего	
1РП 4.83-3АтV-С	1	КП54с	1	232,34	232,34	В.3-3 К14
	2	С15	2	2,79	5,58	В.3-4 К7
	3	МН1	4	1,82	7,28	К25
	4	Ф14АтV, L=8240	2	9,95	19,90	Б.Ч
				Итого	265,1	
1РП 4.83-6АтV-С	1	КП55с	1	237,58	237,58	В.3-3 К14
	2	С15	2	2,79	5,58	В.3-4 К7
	3	МН1	4	1,82	7,28	К25
	4	Ф22АтV, L=8240	2	24,59	49,18	Б.Ч
				Итого	299,6	
1РП 4.83-8АтV-С	1	КП56с	1	258,80	258,80	В.3-3 К14
	2	С15	2	2,79	5,58	В.3-4 К7
	3	МН1	4	1,82	7,28	К25
	4	Ф20АтV, L=8240	4	20,32	81,28	Б.Ч
				Итого	352,9	
1РП 4.83-9АтV-С	1	КП56с	1	258,80	258,80	В.3-3 К14
	2	С15	2	2,79	5,58	В.3-4 К7
	3	МН1	4	1,82	7,28	К25
	4	Ф22АтV, L=8240	4	24,59	98,36	Б.Ч
				Итого	370,0	
1РП 4.83-3АтV	1	КП54	1	223,74	223,74	В.3-3 КН0
	2	С15	2	2,79	5,58	В.3-4 К7
	3	МН1	4	1,82	7,28	К25
	4	Ф14АтV, L=8240	2	9,95	19,90	Б.Ч
				Итого	256,5	

1.020.1-2с/89 3-1 К9

Лист 2

Формат А4

Марка ригеля	Поз.	Марка арматурного изделия	Кол.	Масса, кг		Обозначение документа
				1 шт.	Всего	
1РП 4.83-6АтV	1	КП55	1	228,98	228,98	В.3-3 КН0
	2	С15	2	2,79	5,58	В.3-4 К7
	3	МН1	4	1,82	7,28	К25
	4	Ф22АтV, L=8240	2	24,59	49,18	Б.Ч
				Итого	291,0	
1РП 4.83-8АтV	1	КП56	1	250,20	250,20	В.3-3 КН0
	2	С15	2	2,79	5,58	В.3-4 К7
	3	МН1	4	1,82	7,28	К25
	4	Ф20АтV, L=8240	4	20,32	81,28	Б.Ч
				Итого	344,3	
1РП 4.83-9АтV		КП56	1	250,20	250,20	В.3-3 КН0
		С15	2	2,79	5,58	В.3-4 К7
		МН1	4	1,82	7,28	К25
		Ф22АтV, L=8240	4	24,59	98,36	Б.Ч
				Итого	361,4	

1.020.1-2с/89 3-1 К9

Лист 3

Формат А4

1962-29

Инв.№подл. | Подпись и дата | Взам.инв.№

1.020.1-2с/89 В. 3-I

1РПЛ 4.83-6АтV-С; 1РПЛ 4.83-9АтV-С; 1РПЛ 4.83-6АтV; 1РПЛ 4.83-9АтV

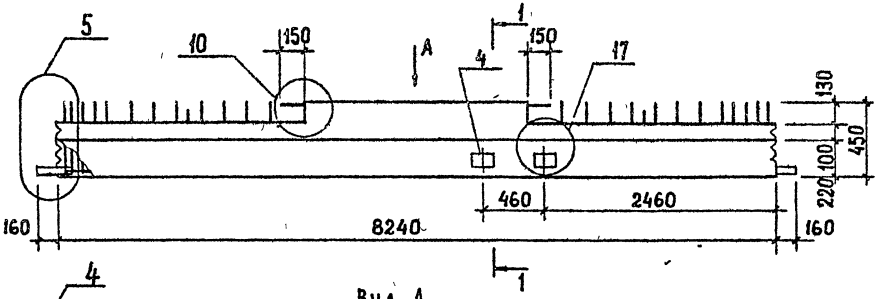

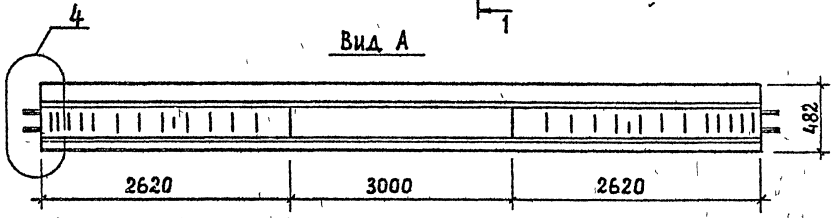

1РПЛ 4.83-6АтV-Сн; 1РПЛ 4.83-9АтV-Сн; 1РПЛ 4.83-6АтV-н; 1РПЛ 4.83-9АтV-н

ЗЕРКАЛЬНОЕ ОТРАЖЕНИЕ

ОСТАЛЬНОЕ СМ ОСНОВНОЙ ЧЕРТЕЖ

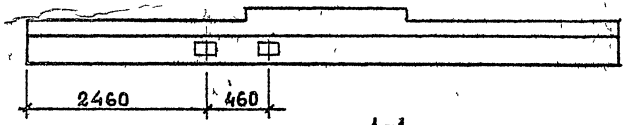

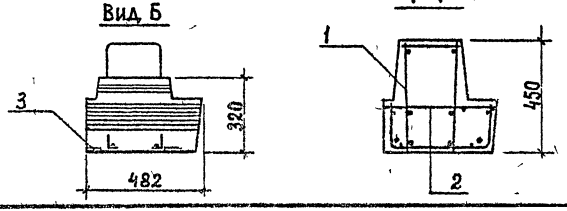

Расположение напрягаемой арматуры в ригелях

1РПЛ 4.83-6АтV-

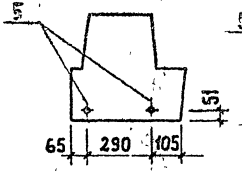

1РПЛ 4.83-9АтV-

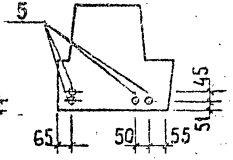

Марка	Масса, т	Класс бетона	Объем бетона, м³	Расход стали, кг
1РПЛ 4.83-6АтV-С	3,0	В35	1,2	331,6
1РПЛ 4.83-6АтV-Сн				331,6
1РПЛ 4.83-9АтV-С				402,0
1РПЛ 4.83-9АтV-Сн				402,0
1РПЛ 4.83-6АтV				320,7
1РПЛ 4.83-6АтV-н				320,7
1РПЛ 4.83-9АтV				391,1
1РПЛ 4.83-9АтV-н				391,1

Технические требования см. 1.020.1-2с/89 3-1-ТТ.
Детали 4; 5; 10; 17 см. 1.020.1-2с/89 3-1 К52, К53, К58, К63.
Спецификацию см. лист 2.
Напрягаемая арматура класса АтV по ГОСТ 10884-81*.

Разраб.	Кахадзе		
Проверил	Хаснев		
ГИП	Баллодзе		
Гл. инж.	Капанадзе		
Нач. отд.	Турманидзе		
Н. контр.	Баллодзе		

1.020.1-2с/89 3-1 К10

Ригель 1РПЛ 4.83

Стадия	Лист	Листов
Р	1	2

ТбилЗНИИЭП

Формат А3

Инв. № подл. | Подп. и дата | Взам. инв. №

1.020.1-2с/89 В. 2-1

1962-29 28

1РПЛ 4.65-4-С; 1РПЛ 4.65-7-С; 1РПЛ 4.65-4; 1РПЛ 4.65-7

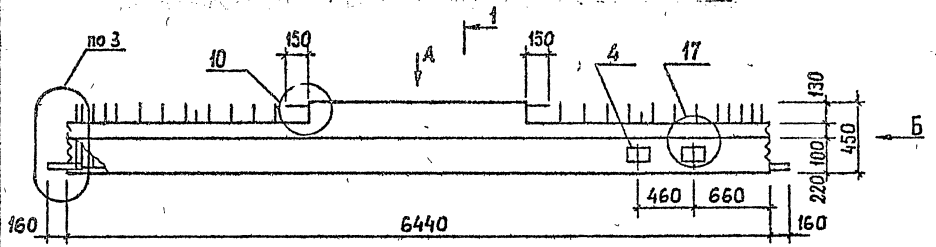

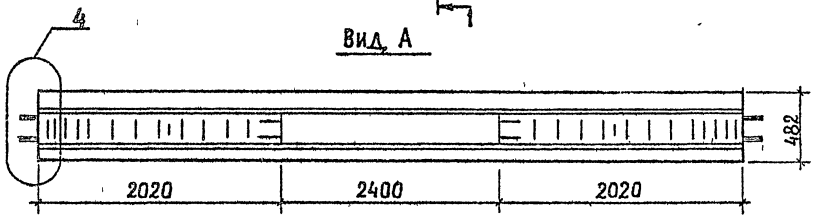

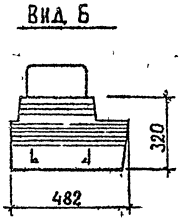

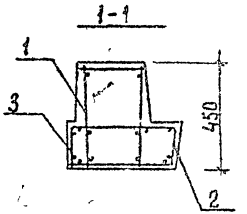

Марка	Масса, т	Класс бетона	Объем бетона, м³	Расход стали, кг
1РПЛ 4.65-4-С	2,4	В 25	0,96	212,1
1РПЛ 4.65-4-Сн				212,1
1РПЛ 4.65-7-С				251,2
1РПЛ 4.65-7-Сн				251,2
1РПЛ 4.65-4				207,9
1РПЛ 4.65-4-н				207,9
1РПЛ 4.65-7				2[illegible],6
1РПЛ 4.65-7-н				247,6

1РПЛ 4.65-4-Сн; 1РПЛ 4.65-7-Сн; 1РПЛ 4.65-4-н; 1РПЛ 4.65-7-н

ЗЕРКАЛЬНОЕ ОТРАЖЕНИЕ

ОСТАЛЬНОЕ СМ ОСНОВНОЙ ЧЕРТЕЖ

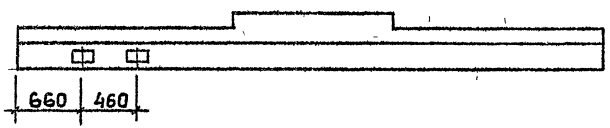

Технические требования см. 1.020.1-2с/89 3-1-ТТ.
Детали 3, 4, 10, 17 см 1.020.1-2с/89 3-1 К51, К52, К58, К63.
Спецификацию см. лист 2.
Напрягаемая арматура класса АтV по ГОСТ 10884-81"

Разраб.	Каладзе		1.020.1-2с/89 3-1 К11
Проверил	Хасиев		
ГИП	Балавадзе		
Гл. инж.	Капанадзе		Ригель 1РПЛ 4.65
Нач. отд.	Гурманадзе		
Н. контр.	Балавадзе		

Стадия	Лист	Листов
Р	1	2

ТбилЗНИИЭП

ИНВ.№ ПОДЛ. | ПОДП. И ДАТА | ВЗАМ.ИНВ.№

1.020.1-2с/89 В. 3-1

ФОРМАТ А3

1962-29 29

Марка ригеля	Поз.	Марка арматурного изделия	Кол.	Масса, кг		Обозначение документа
				1 шт.	Всего	
1РПА 4.83-6АтV-С 1РПА 4.83-6АтV-Сн	1	КП157с	1	258,06	259,06	В. 3-3 К43
	2	С15	2	2,79	5,58	В. 3-4 К7
	3	МН1	4	1,82	7,28	К25
	4	МН3	2	5,27	10,54	К26
	5	Ø22АтV, L=8240	2	24,59	49,18	Б.Ч
				Итого	331,6	
1РПА 4.83-9АтV-С 1РПА 4.83-9АтV-Сн	1	КП158с	1	280,28	280,28	В. 3-3 К43
	2	С15	2	2,79	5,58	В. 3-4 К7
	3	МН1	4	1,82	7,28	К25
	4	МН3	2	5,27	10,54	К26
	5	Ø22АтV, L=8240	4	24,59	98,36	Б.Ч
				Итого	402,0	
1РПА 4.83-6АтV 1РПА 4.83-6АтVн	1	КП146	1	248,09	248,09	В. 3-3 К135
	2	С15	2	2,79	5,58	В. 3-4 К7
	3	МН1	4	1,82	7,28	К25
	4	МН3	2	5,27	10,54	К26
	5	Ø22АтV, L=8240	2	24,59	49,18	Б.Ч
				Итого	320,7	
1РПА 4.83-9АтV 1РПА 4.83-9АтVн	1	КП147	1	269,31	269,31	В. 3-3 К135
	2	С15	1	2,79	5,58	В. 3-4 К7
	3	МН1	4	1,82	7,28	К25
	4	МН3	2	5,27	10,54	К26
	5	Ø22АтV, L=8240	4	24,59	98,36	Б.Ч
				Итого	391,1	

Марка ригеля	Поз.	Марка арматурного изделия	Кол.	Масса, кг		Обозначение документа
				1 шт.	Всего	
1РПА 4.65-4-С 1РПА 4.65-4-Сн	1	КП149с	1	190,55	190,55	В. 3-3 К41
	2	С2	2	2,97	5,94	В. 3-4 К1
	3	С4	2	2,51	5,02	К2
	4	МН3	2	5,27	10,54	К26
				Итого	212,1	
1РПА 4.65-7-С 1РПА 4.65-7-Сн	1	КП150с	1	229,71	229,71	В. 3-3 К41
	2	С2	2	2,97	5,94	В. 3-4 К1
	3	С4	2	2,51	5,02	К2
	4	МН3	2	5,27	10,54	К26
				Итого	251,2	
1РПА 4.65-4 1РПА 4.65-4н	1	КП138	1	186,35	186,35	В. 3-3 К133
	2	С2	1	2,97	5,94	В. 3-4 К1
	3	С4	1	2,51	5,02	К2
	4	МН3	2	5,27	10,54	К26
				Итого	207,9	
1РПА 4.65-7 1РПА 4.65-7н	1	КП139	1	226,05	226,05	В. 3-3 К133
	2	С2	1	2,97	5,94	В. 3-4 К1
	3	С4	1	2,51	5,02	К2
	4	МН3	2	5,27	10,54	К26
				Итого	247,6	

Инв. № подл. | Подпись и дата | Взам. инв. №

Инв. № подл. | Подпись и дата | Взам. инв. №

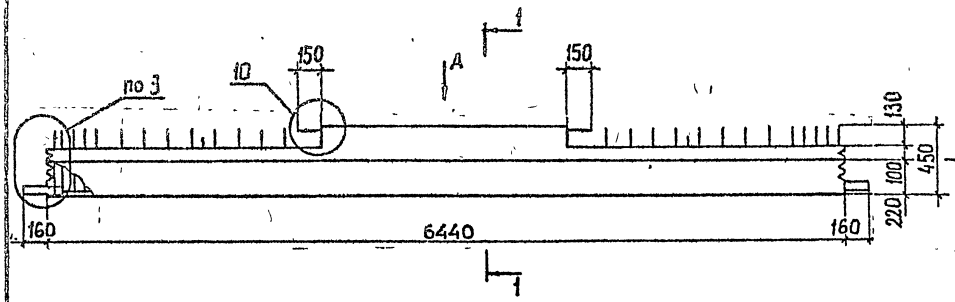

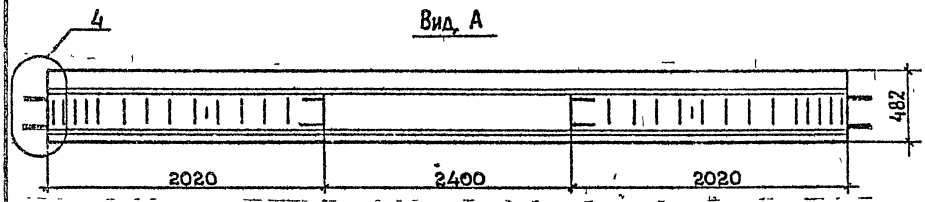

Марка	Масса, т	Класс бетона	Объем бетона, м³	Расход стали, кг
1РП 4.65-3-С	2,4	В25	0,96	170,6
1РП 4.65-4-С				190,7
1РП 4.65-6-С				229,8
1РП 4.65-7-С				259,6
1РП 4.65-3				166,4
1РП 4.65-4				186,2
1РП 4.65-6				225,8
1РП 4.65-7				255,9

Технические требования см. 1.020.1-2с/89 3-1-ТТ.
Детали 3,4,10 см. 1.020.1-2с/89 3-1 К51, К52, К58.
Спецификацию см. лист 2,3

Вид Б

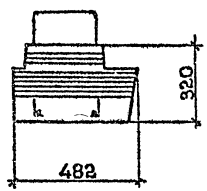

1-1

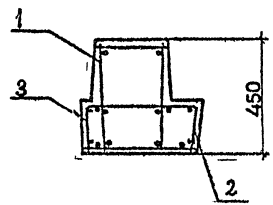

Разраб	Кахадзе	
Проверил	Хаснев	
ГИП	Балавадзе	
Гл. инж.	Капанадзе	
Нач. отд	Гурманидзе	
Н. контр	Балавадзе	

1.020.1-2с/89 3-1 К12

Ригель 1РП 4.65

Стадия	Лист	Листов
Р	1	3

ТбилЗНИИЭП

ФОРМАТ А3

Инв.№ подл. | Подп. и дата | Взам.инв.№

1.020.1-2с/89 В. 3-1

Марка ригеля	Поз.	Марка арматурного изделия	Кол.	Масса, кг		Обозначение документа
				1 шт.	Всего	
1РП 4.65-3-С	1	КП28с	1	159,68	159,68	В.3-3 К7
	2	С2	2	2,97	5,94	В.3-4 К1
	3	С4	2	2,51	5,02	К2
				Итого	170,6	
1РП 4.65-4-С	1	КП29с	1	179,70	179,70	В.3-3 К7
	2	С2	2	2,97	5,94	В.3-4 К1
	3	С4	2	2,51	5,02	К2
				Итого	190,7	
1РП 4.65-6-С	1	КП30с	1	218,86	218,86	В.3-3 К7
	2	С2	2	2,97	5,94	В.3-4 К1
	3	С4	2	2,51	5,02	К2
				Итого	229,8	
1РП 4.65-7-С	1	КП31с	1	248,62	248,62	В.3-3 К7
	2	С2	2	2,97	5,94	В.3-4 К1
	3	С4	2	2,51	5,02	К2
				Итого	259,6	
1РП 4.65-3	1	КП28	1	155,48	155,48	В.3-3 К103
	2	С2	2	2,97	5,94	В.3-4 К1
	3	С4	2	2,51	5,02	К2
				Итого	166,4	
1РП 4.65-4	1	КП29	1	175,20	175,20	В 3-3 К103
	2	С2	2	2,97	5,94	В 3-4 К1
	3	С4	2	2,51	5,02	К2
				Итого	186,2	

Марка ригеля	Поз.	Марка арматурного изделия	Кол.	Масса, кг		Обозначение документа
				1 шт.	Всего	
1РП 4.65-6	1	КП30	1	214,82	214,82	В.3-3 К103
	2	С2	2	2,97	5,94	В.3-4 К1
	3	С4	2	2,51	5,02	К2
				Итого	225,8	
1РП 4.65-7	1	КП31	1	244,98	244,96	В.3-3 К103
	2	С2	2	2,97	5,94	В.3-4 К1
	3	С4	2	2,51	5,02	К2
				Итого	255,9	

1.020.1-2с/89 Вып. 3-1

Инв.№подл. | Подпись и дата | Взам.инв.№

1969-29 32

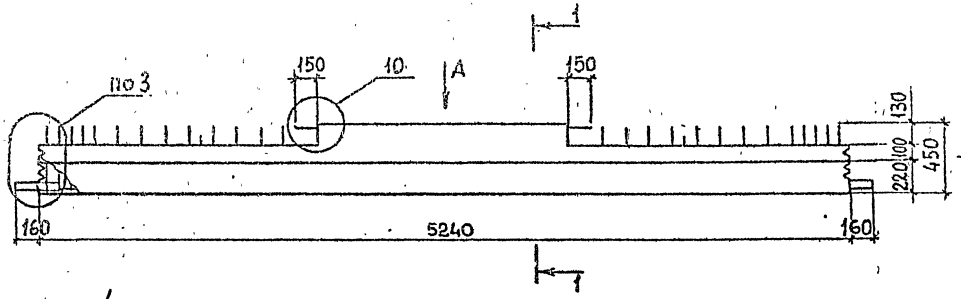

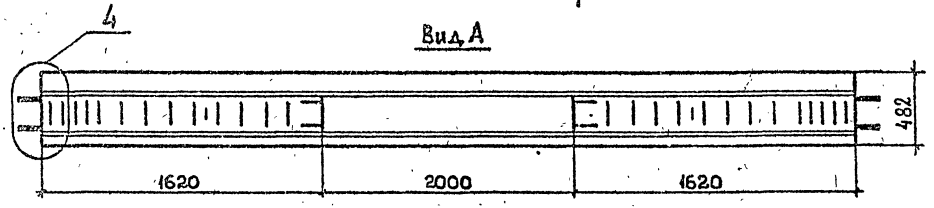

Марка	Масса, т	Класс бетона	Объем бетона м³	Расход стали, кг
1РП 4.53-2-с	2,0	В25	0,78	132,4
1РП 4.53-3-с				143,4
1РП 4.53-4-с				159,9
1РП 4.53-5-с				174,8
1РП 4.53-6-с				191,3
1РП 4.53-2				125,4
1РП 4.53-3				136,4
1РП 4.53-4				152,8
1РП 4.53-5				167,9
1РП 4.53-6				184,4

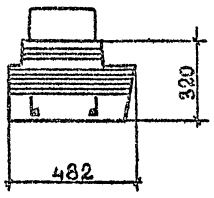

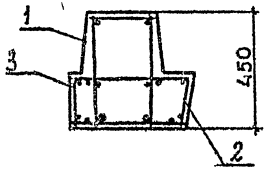

Технические требования см. 1020.1-2с/89 3-1-
Детали 3,4,10 см. 1.020.1-2с/89 3-1 К51, К52, К58
Спецификацию см. лист 2,3,4

Разраб.	Кахадзе		1.020.1-2с/89 3-1 К13		
Проверил	Хасиев				
ГИП	Балавадзе				
Гл. инж.	Капанадзе		Ригель 1РП 4.53	Стадия	Лист	Листов
Нач. отд.	Гурманидзе			Р	1	4
				ТбилЗНИИЭП		
Н. контр	Балавадзе					

Инв.№подл. | Подп. и дата | Взам.инв.№

Формат А3

1962-29 33

Марка ригеля	Поз.	Марка арматурного изделия	Кол.	Масса, кг		Обозначение документа
				1 шт.	Всего	
1РП 4.53-2-С	1	КП32с	1	123,16	123,16	В.3-3 К8
	2	С1	1	2,04	2,04	В.3-4 К1
		С2	1	2,97	2,97	К1
	3	С3	1	1,72	1,72	К2
		С4	1	2,51	2,51	К2
				Итого	132,4	
1РП 4.53-3-С	1	КП33с	1	134,16	134,16	В.3-3 К8
	2	С1	1	2,04	2,04	В.3-4 К1
		С2	1	2,97	2,97	К1
	3	С3	1	1,72	1,72	К2
		С4	1	2,51	2,51	К2
				Итого	143,4	
1РП 4.53-4-С	1	КП34с	1	150,62	150,62	В.3-3 К8
	2	С1	1	2,04	2,04	В.3-4 К1
		С2	1	2,97	2,97	К1
	3	С3	1	1,72	1,72	К2
		С4	1	2,51	2,51	К2
				Итого	159,8	
1РП 4.53-5-С	1	КП35с	1	165,56	165,56	В.3-3 К8
	2	С1	1	2,04	2,04	В.3-4 К1
		С2	1	2,97	2,97	К1
	3	С3	1	1,72	1,72	К2
		С4	1	2,51	2,51	К2
				Итого	174,8	

Марка ригеля	Поз.	Марка арматурного изделия	Кол.	Масса, кг		Обозначение документа
				1 шт.	Всего	
1РП 4.53-6-С	1	КП39с	1	189,02	182,02	Б. 3-3 К8
	2	С1	1	2,04	2,04	В. 3-4 К1
		С2	1	2,97	2,97	К1
	3	С3	1	1,72	1,72	К2
		С4	1	2,51	2,51	К2
				Итого	191,8	
1РП 4.53-2	1	КП32	1	116,12	116,12	В.3-3 К104
	2	С1	1	2,04	2,04	В.3-4 К1
		С2	1	2,97	2,97	К1
	3	С3	1	1,72	1,72	К2
		С4	1	2,51	2,51	К2
				Итого	125,4	
1РП 4.53-3	1	КП33	1	127,12	127,12	В.3-3 К104
	2	С1	1	2,04	2,04	В.3-4 К1
		С2	1	2,97	2,97	К1
	3	С3	1	1,72	1,72	К2
		С4	1	2,51	2,51	К2
				Итого	136,4	
1РП 4.53 4	1	КП34	1	143,58	143,58	В.3-3 К104
	2	С1	1	2,04	2,04	В.3-4 К1
		С2	1	2,97	2,97	К1
	3	С3	1	1,72	1,72	К2
		С4	1	2,51	2,51	К2
				Итого	152,8	

1.020.1-2с/89 3-1 К13

Лист 2

Формат А4

1.020.1-2с/89 3-1 К13

Лист 3

Формат А4

1.020.1-2с/89 3-1 К13

Инв.№подл. | Подпись и дата | Взам.инв.№

1962 29 34

Марка ригеля	Поз.	Марка арматурного изделия	Кол.	Масса, кг		Обозначение документа
				1 шт.	Всего	
1РП 4.53-5	1	КП35	1	158,63	158,70	В.3-3 К104
	2	С1	1	2,04	2,04	В.3-4 К1
		С2	1	2,97	2,97	К1
	3	С3	1	1,72	1,72	К2
		С4	1	2,51	2,51	К2
				Итого	167,9	
1РП 4.53-6	1	КП39	1	175,16	175,16	В.3-3 К104
	2	С1	1	2,04	2,04	В.3-4 К1
		С2	1	2,97	2,97	К1
	3	С3	1	1,72	1,72	К2
		С4	1	2,51	2,51	К2
				Итого	184,4	

1.020.1-2с/89 Вып. 3-1

Инв.№подл. | Подпись и дата | Взам.инв.№

1.020.1-2с/89 3-1 К13

Лист 4

Формат А4

Марка ригеля	Поз.	Марка арматурного изделия	Кол.	Масса, кг		Обозначение документа
				1 шт.	Всего	

Инв.№подл. | Подпись и дата | Взам.инв.№

1.020.1-2с/8

Лист

Формат А4

1962-99 25

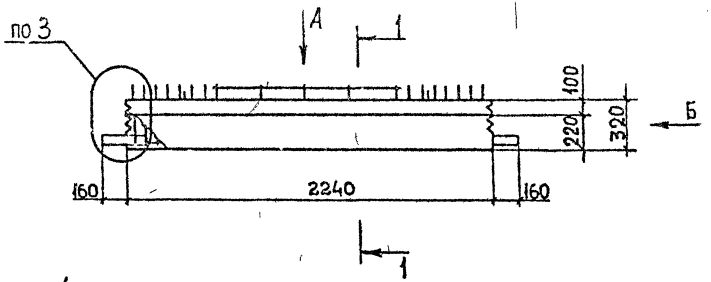

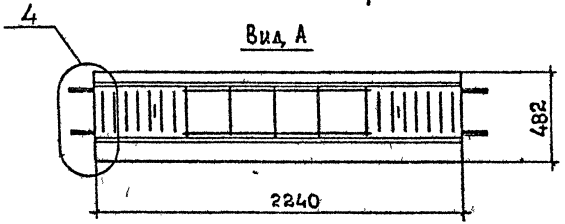

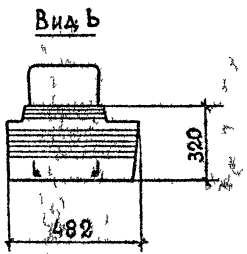

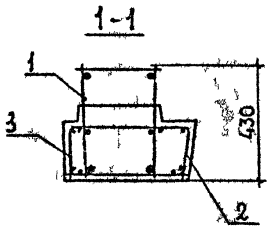

Марка	Масса т	Класс бетона	Объем бетона, м³	Расход стали, кг
1РП 4.23-2-С	0,75	В25	0,3	61,6
1РП 4.23-3-С				66,7
1РП 4.23-4-С				74,3
1РП 4.23-2				57,7
1РП 4.23-3				62,8
1РП 4.23-4				70,4

Технические требования см. 1020.1-2с/89 3-1-ТТ
Детали 3,4 см. 1020.1-2с/89 3-1 К51, К52
Спецификацию см. лист 2

Разраб	Кахадзе		
Проверил	Хасиев		
ГИП	Балавадзе		
Гл. инж.	Капанадзе		
Нач. отд.	Турманидзе		
Н. контр.	Балавадзе		

1.020.1-2с/89 3-1 К14

Рисель 1РП 4.23

Стадия	Лист	Листов
Р	1	2

ТбилЗНИИЭП

Инв. № подл. | Подп. и дата | Взам. инв. №

Марка ригеля	Поз.	Марка арматурного изделия	Кол.	Масса, кг		Обозначение документа
				1 шт.	Всего	
1РП 4.23-2-С	1	КП 36с	1	57,85	57,85	В.3-3 К9
	2	С1	1	2,04	2,04	В.3-4 К1
	3	С3	1	1,72	1,72	К2
				Итого	61,6	
1РП 4.23-3-С	1	КП 37с	1	62,91	62,91	В.3-3 К9
	2	С1	1	2,04	2,04	В.3-4 К1
	3	С3	1	1,72	1,72	К2
				Итого	66,7	
1РП 4.23-4-С	1	КП 38с	1	70,49	70,49	В.3-3 К9
	2	С1	1	2,04	2,04	В.3-4 К1
	3	С3	1	1,72	1,72	К2
				Итого	74,3	
1РП 4.23-2	1	КП 36	1	53,97	53,97	В.3-3 К105
	2	С1	1	2,04	2,04	В.3-4 К1
	3	С3	1	1,72	1,72	К2
				Итого	57,7	
1РП 4.23-3	1	КП 37	1	59,03	59,03	В.3-3 К105
	2	С1	1	2,04	2,04	В.3-4 К1
	3	С3	1	1,72	1,72	К2
				Итого	62,8	
1РП 4.23-4	1	КП 38	1	66,61	66,61	В.3-3 К105
	2	С1	1	2,04	2,04	В.3-4 К1
	3	С3	1	1,72	1,72	К2
				Итого	70,4	

1.020.1-2с/89 3-1 К14

Лист 2

Формат А4

Марка ригеля	Поз.	Марка арматурного изделия	Кол.	Масса, кг		Обозначение документа
				1 шт.	Всего	

1.020.1-2с/8

Лист

Формат А4

1.020.1-2с/89 В. 3-1

Инв.№подл. | Подпись и дата | Взам.инв.№

1962-29, 37

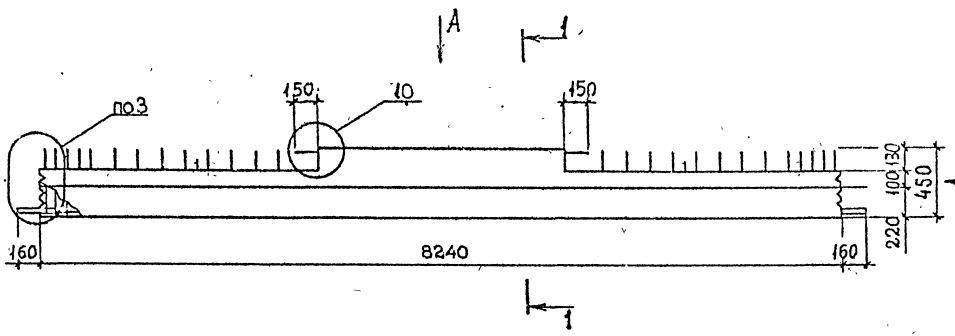

Марка	Масса, т	Класс бетона	Объем бетона, м³	Расход стали кг
РП 4.83-2-С	2,8	В25	1,1	155,3
РП 4.83-3-С				172,2
РП 4.83-4-С				197,6
РП 4.83-2				152,3
РП 4.83-3				169,2
РП 4.83-4				194,6

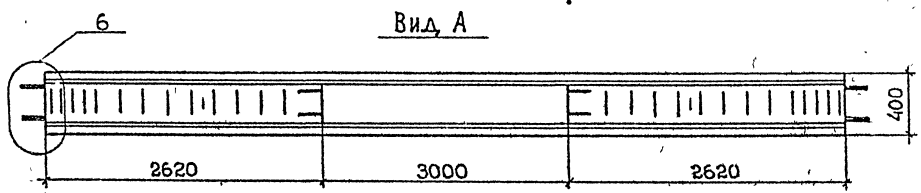

Технические требования см. 1.020.1-2с/89 3-1-ТТ.
Детали 3, 6, 10 см. 1.020.1-2с/89 3-1 К51, К54, К58
Спецификацию см. лист 2.

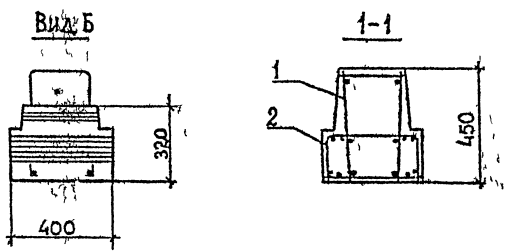

Разраб.	Кахадзе		1.020.1-2с/89 3-1 К15			
Проверил	Хасиев					
ГИП	Балавадзе					
Гл. инж.	Капанадзе					
Нач. отд.	Турманидзе		Ригель РП 4.83	Стадия	Лист	Листов
				Р	1	2
Н. контр.	Балавадзе			ТбилЗНИИЭП		

Инв.№ подл. | Подп. и дата | Взам.инв.№

I.020.I-2c/89 В, 3-I

Формат А3

1962-29 38

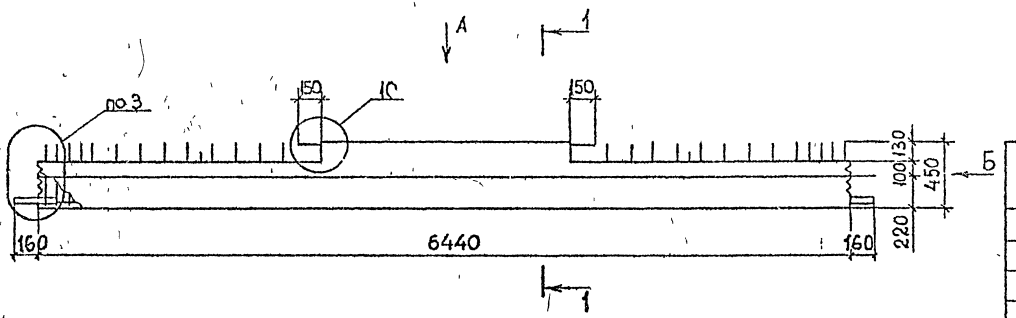

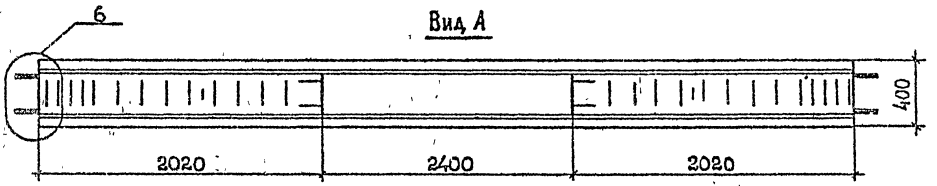

Марка	Масса, т	Класс бетона	Объем бетона, м³	Расход стали, кг
РП 4.65-2-с	2,2	В25	0,86	125,1
РП 4.65-3-с				138,5
РП 4.65-4-с				158,5
РП 4.65-2				123,0
РП 4.65-3				136,4
РП 4.65-4				156,4

Технические требования см. 1.020.1-2с/89 3-1-ТТ.
Детали 3,6,10 см. 1.020.1-2с/89 3-1 К51, К54 К58.
Спецификацию см. лист 2

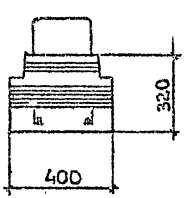

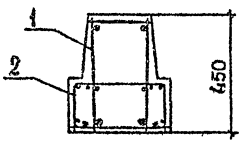

Разраб.	Кахадзе		1.020.1-2с/89 3-1 К16
Проверил	Хаснев		
ГИП	Балавадзе		
Гл. инж.	Капанадзе		
Нач. отд.	Гурманидзе		Ригель РП 4.65
Н. контр.	Балавадзе		Стадия Р; Лист 1; Листов 2; ТбилЗНИИЭП

Инв.№ подл. | Подп. и дата | Взам.инв.№

Марка ригеля	Поз.	Марка арматурного изделия	Кол.	Масса, кг		Обозначение документа
				1 шт.	Всего	
РП 4.83-2-С	1	КП40с	1	141,82	141,82	В.3-3 К10
	2	С3	2	1,72	3,44	В.3-4 К2
		С4	4	2,51	10,04	К2
				Итого	155,3	
РП 4.83-3-С	1	КП41с	1	158,76	158,76	В.3-3 К10
	2	С3	2	1,72	3,44	В.3-4 К2
		С4	4	2,51	10,04	К2
				Итого	172,2	
РП 4.83-4-С		КП42с	1	184,10	184,10	В.3-3 К10
		С3	2	1,72	3,44	В.3-4 К2
		С4	4	2,51	10,04	К2
				Итого	197,6	
РП 4.83-2	1	КП40	1	138,80	138,80	В.3-3 К106
	2	С3	2	1,72	3,44	В.3-4 К2
		С4	4	2,51	10,04	К2
				Итого	152,28	
РП 4.83-3	1	КП41	1	155,74	155,74	В.3-3 К106
	2	С3	2	1,72	3,44	В.3-4 К2
		С4	4	2,51	10,04	К2
				Итого	169,2	
РП 4.83-4	1	КП42	1	181,08	181,08	В.3-3 К106
	2	С3	2	1,72	3,44	В.3-4 К2
		С4	4	2,51	10,04	К2
				Итого	194,6	

1.020.1-2с/89 В. 3-1

Инв. № подл. | Подпись и дата | Взам. инв. №

1.020.1-2с/89 3-1 К15

Лист 2

Формат А4

Марка ригеля	Поз.	Марка арматурного изделия	Кол.	Масса, кг		Обозначение документа
				1 шт.	Всего	
РП 4.65-2-С	1	КП43с	1	115,06	115,06	В.3-3 К11
	2	С4	4	2,51	10,04	В.3-4 К2
				Итого	125,1	
РП 4.65-3-С	1	КП44с	1	128,44	128,44	В.3-3 К11
	2	С4	4	2,51	10,04	В.3-4 К2
				Итого	138,5	
РП 4.65-4-С	1	КП45с	1	148,46	148,46	В.3-3 К11
	2	С4	4	2,51	10,04	В.3-4 К2
				Итого	158,5	
РП 4.65-2	1	КП43	1	112,98	112,98	В.3-3 К107
	2	С4	4	2,51	10,04	В.3-4 К2
				Итого	123,0	В.
РП 4.65-3	1	КП44	1	126,36	126,36	В.3-3 К107
	2	С4	4	2,51	10,04	В.3-4 К2
				Итого	136,4	
РП 4.65-4	1	КП45	1	146,38	146,38	В.3-3 К107
	2	С4	4	2,51	10,04	В.3-4 К2
				Итого	156,4	

Инв. № подл. | Подпись и дата | Взам. инв. №

1 020 1-2с/89 3-1 К16

Лист 2

1962-29 40 Формат А4

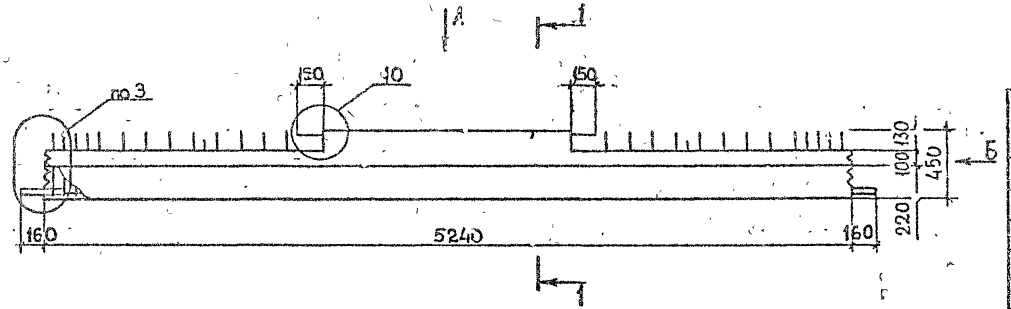

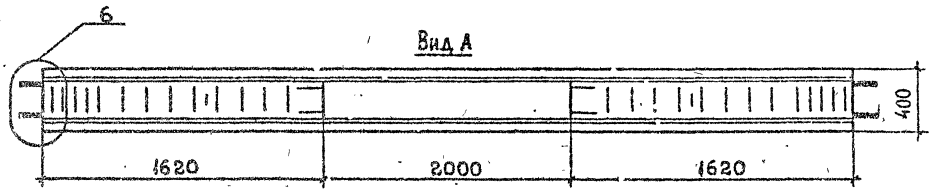

Марка	Масса, т	Класс бетона	Объем бетон., м³	Расход стали, кг
РП 4.53-1-С	1,6	В25	0,7	89,9
РП 4.53-2-С				105,2
РП 4.53-3-С				116,2
РП 4.53-4-С				132,6
РП 4.53-1				86,6
РП 4.53-2				101,8
РП 4.53-3				112,8
РП 4.53-4				129,3

Технические требования см. 1.020.1-2с/89 3-1-ТТ.
Детали 3, 6, 10 см. 1.020.1-2с/89 3-1 К51, К54, К58.
Спецификацию см. лист 2, 3.

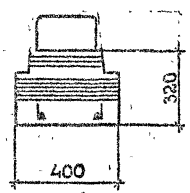

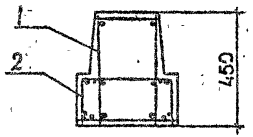

Разраб	Кахадзе	
Проверил	Хасиев	
ГИП	Балавадзе	
Гл. инж.	Кипиани дзе	
Нач. отд	Гурмани дзе	
Н. контр	Балавадзе	

1.020.1-2с/89 3-1 К17

Ригель РП 4.53

Стадия	Лист	Листов
Р	1	3

ТбилЗНИИЭП

Инв. № подл. | Подп. и дата | Взам. инв. №

1.020.1-2с/89 Вып. 3-1

Формат А3

Марка ригеля	Поз.	Марка арматурного изделия	Кол.	Масса, кг		Обозначение документа
				1 шт.	Всего	
РП 4.53-1-С	1	КП46с	1	81,44	81,44	В.3-3 К12
	2	С3	2	1,72	3,44	В.3-4 К2
		С4	2	2,51	5,02	К2
				Итого	89,9	
РП 4.53-2-С	1	КП47с	1	96,72	96,72	В.3-3 К12
	2	С3	2	1,72	3,44	В.3-4 К2
		С4	2	2,51	5,02	К2
				Итого	105,2	
РП 4.53-3-С	1	КП48с	1	107,72	107,72	В 3-3 К12
	2	С3	2	1,72	3,44	В.3-4 К2
		С4	2	2,51	5,02	К2
				Итого	116,2	
РП 4.53-4-С	1	КП49с		124,18	124,18	В 3-3 К12
	2	С3	2	1,72	3,44	В 3-4 К2
		С4	2	2,51	5,02	К2
				Итого	132,6	
РП 4.53-1	1	КП46	1	78,09	78,09	В 3-3 К10
	2	С3	2	1,72	3,44	В 3-4 К2
		С4	2	2,51	5,02	К2
				Итого	86,6	
РП 4.53-2	1	КП47	1	93,37	93,37	В 3-3 К10
	2	С3	2	1,72	3,44	В 3-4 К2
		С4	2	2,51	5,02	К2
				Итого	101,8	

Марка ригеля	Поз.	Марка арматурного изделия	Кол.	Масса, кг		Обозначение документа
				1 шт.	Всего	
РП 4.53-3	1	КП48	1	104,37	104,37	В.3-3 К10
	2	С3	2	1,72	3,44	В.3-4 К2
	3	С4	2	2,51	5,02	К2
				Итого	112,8	
РП 4.53-4	1	КП49		120,83	120,83	В.3-3 К10
	2	С3		1,72	3,44	В.3-4 К2
	3	С4		2,51	5,02	К2
				Итого	129,3	

1.020.1-2с/89 В. 3-I

Инв.№ подл. | Подпись и дата | Взам.инв.№

Инв.№ подл. | Подпись и дата | Взам.инв.№

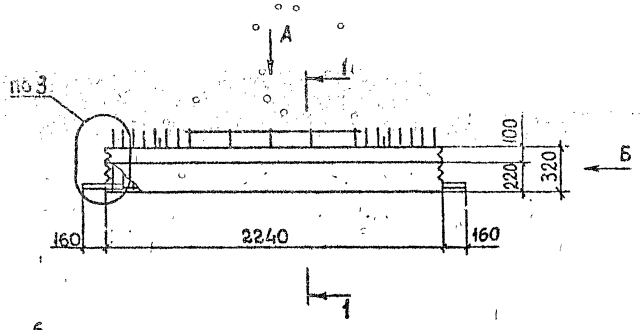

Марка	Масса, т	Класс бетона	Объем бетона, м³	Расход стали, кг
РП 4.23-1-С	0,68	В25	0,27	47,8
РП 4.23-2-С				54,8
РП 4.23-3-С				59,9
РП 4.23-4-С				67,5
РП 4.23-1				45,4
РП 4.23-2				52,4
РП 4.23-3				57,5
РП 4.23-4				65,1

Технические требования см. 1.020.1-2с/89 3-1-ТТ.
Детали 3,6 см. 1.020.1-2с/89 3-1 К51, К54.
Спецификацию см. лист 2.

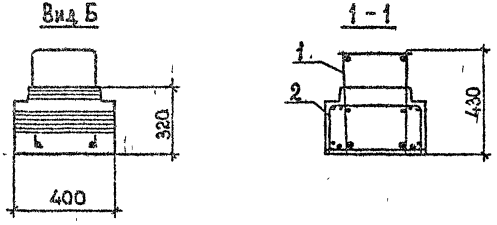

Разраб	Кахадзе		1.020.1-2с/89 3-1 К18
Проверил	Хасиев		
ГИП	Балавадзе		Ригель РП 4.23
Гл инж	Капанадзе		Стадия: Р; Лист: 1; Листов: 2
Нач отд	Гурманидзе		ТбилЗНИИЭП
Н контр	Балавадзе		

Инв.№подл. | Подп. и дата | Взам.инв.№

Марка ригеля	Поз.	Марка арматурного изделия	Кол.	Масса, кг		Обозначение документа
				1 шт.	Всего	
РП 4.23-1-С	1	КП50с	1	44,36	44,36	В. 3-3 К13
	2	С3	2	1,72	3,44	В. 3-4 К2
				Итого	47,8	
РП 4.23-2-С	1	КП51с	1	51,40	51,40	В 3-3 К13
	2	С3	2	1,72	3,44	В 3-4 К2
				Итого	54,8	
РП 4.23-3-С	1	КП52с	1	56,46	56,46	В. 3-3 К13
	2	С3	2	1,72	3,44	В. 3-4 К2
				Итого	59,9	
РП 4.23-4-С	1	КП53с	1	64,04	64,04	В.3-3 К13
	2	С3	2	1,72	3,44	В.3-4 К2
				Итого	67,5	
РП 4.23-1	1	КП50	1	41,96	41,96	В.3-3 К109
	2	С3	2	1,72	3,44	В.3-4 К2
				Итого	45,4	
РП 4.23-2	1	КП51	1	49,00	49,00	В. 3-3 К109
	2	С5	2	1,72	3,44	В.3-4 К2
				Итого	52,4	
РП 4.23-3	1	КП52	1	54,06	54,06	В. 3-3 К109
	2	С3	2	1,72	3,44	В.3-4 К2
				Итого	57,5	
РП 4.23-4	1	КП53	1	61,64	61,64	В.3-3 К109
	2	С3	2	1,72	3,44	В.3-4 К2
				Итого	65,1	

1.020.1-2с/89 3-1 К18

Лист 2

Формат А4

Марка ригеля	Поз.	Марка арматурного изделия	Кол.	Масса, кг		Обозначение документа
				1 шт.	Всего	

1.020.1-2с/8

Лист

Формат А4

1.020.1-2с/89 В. 3-1

Инв. № подл. | Подпись и дата | Взам. инв. №

Инв. № подл. | Подпись и дата | Взам. инв. №

1962-29 44

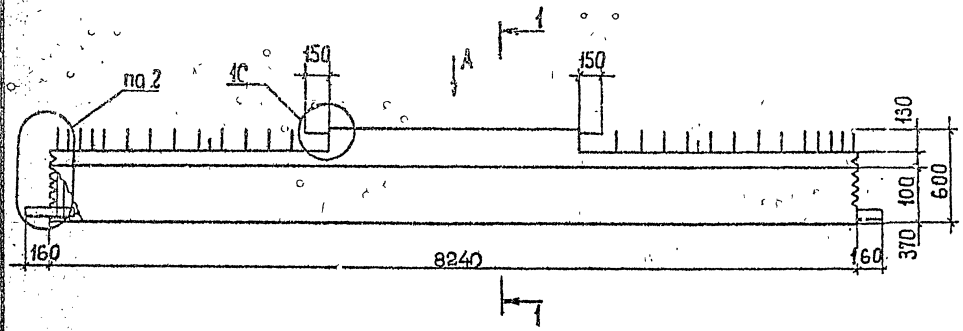

Расположение напрягаемой арматуры

В ригелях

2Р6.2.83-2АтV-
2Р6.2.83-3АтV-
2Р6.2.83-5АтV-

2Р6.2.83-7АтV-
2Р6.2.83-9АтV-

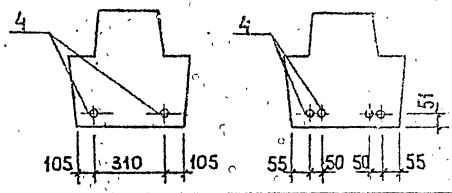

Вид А

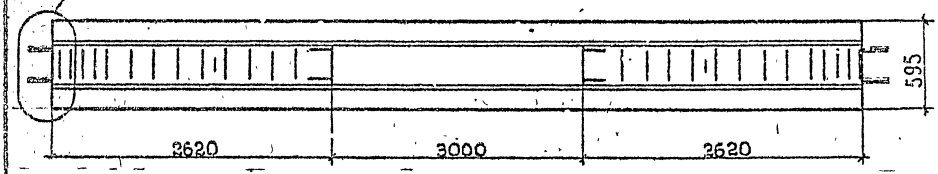

Марка	Масса, т	Класс бетона	Объем бетона, м³	Расход стали, кг
2Р6.2.83-2АтV-С	5,2	В35	2,1	284,7
2Р6.2.83-3АтV-С				289,9
2Р6.2.83-5АтV-С				310,7
2Р6.2.83-7АтV-С				335,5
2Р6.2.83-9АтV-С				368,4
2Р6.2.83-2АтV				268,2
2Р6.2.83-3АтV				273,5
2Р6.2.83-5АтV				294,2
2Р6.2.83-7АтV				319,1
2Р6.2.83-9АтV				351,9

Вид Б

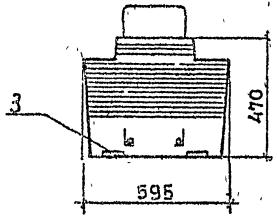

1-1

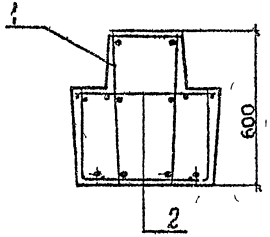

Технические требования см. 1.020.1-2с/89 3-1-ТТ.
Детали 2,7,10 см. 1.020.1-2с/89 3-1 К50, К55, К58.
Спецификацию см. лист 2,3.
Напрягаемая арматура класса АтV по ГОСТ 10884-81*.

Разраб.	Кахадзе	
Проверил	Хасиев	
ГИП	Балавадзе	
Гл. инж.	Капанадзе	
Нач. отд.	Гурманидзе	
Н. контр.	Балавадзе	

1.020.1-2с/89 3-1 К19

Ригель 2Р6.2.83

Стадия	Лист	Листов
Р	1	3

ТбилЗНИИЭП

Инв.№подл. | Подп. и дата | Взам.инв.№

1.020.1-2с/89 В. 3-1

Формат А3

1962-29 45

Марка ригеля	Поз.	Марка арматурного изделия	Кол.	Масса, кг		Обозначение документа
				1 шт.	Всего	
2Р6.2.83-2АтV-С	1	КП57с	1	250,90	250,90	В. 3-3 К15
	2	С13	4	2,50	10,00	В. 3-4 К7
	3	МН2	4	2,28	9,12	К25
	4	Ф12 АтV, L=8240	2	7,32	14,64	Б.Ч
				Итого	284,7	
2Р6.2.83-3АтV-С	1	КП57с	1	250,90	250,90	В. 3-3 К15
	2	С13	4	2,50	10,00	В 3-4 К7
	3	МН2	4	2,28	9,12	К25
	4	Ф14 АтV, L=8240	2	9,95	19,90	Б.Ч
				Итого	289,9	
2Р6.2.83-5АтV-С	1	КП57с	1	250,90	250,90	В 3-3 К15
	2	С13	4	2,50	10,00	В. 3-4 К7
	3	МН2	4	2,28	9,12	К25
	4	Ф20 АтV, L=8240	2	20,32	40,64	Б.Ч
				Итого	310,7	
2Р6.2.83-7АтV-С	1	КП57с	1	250,90	250,90	В 3-3 К15
	2	С13	4	2,50	10,00	В. 3-4 К7
	3	МН2	4	2,28	9,12	К25
	4	Ф18 АтV, L=8240	4	16,38	65,52	Б.Ч
				Итого	335,5	
2Р6.2.83-9АтV-С	1	КП57с	1	250,90	250,90	В 3-3 К15
	2	С13	4	2,50	10,00	В. 3-4 К7
	3	МН2	4	2,80	9,12	К25
	4	Ф22 АтV, L=8240	4	24,59	98,36	Б.Ч
				Итого	368,4	

1.020.1-2с/89 3-1 К19 Лист 2

Формат А4

Марка ригеля	Поз.	Марка арматурного изделия	Кол.	Масса, кг		Обозначение документа
				1 шт.	Всего	
2Р6.2.83-2АтV	1	КП57	1	234,46	234,46	В. 3-3 КIII
	2	С13	4	2,50	10,00	В. 3-4 К7
	3	МН2	4	2,28	9,12	К25
	4	Ф12 АтV, L=8240	2	7,32	14,64	Б.Ч
				Итого	268,2	
2Р6.2.83-3АтV	1	КП57	1	234,46	234,46	В. 3-3 КIII
	2	С13	4	2,50	10,00	В. 3-4 К7
	3	МН2	4	2,28	9,12	К25
	4	Ф14 АтV, L=8240	2	9,95	19,90	Б.Ч
				Итого	273,5	
2Р6.2.83-5АтV	1	КП57	1	234,46	234,46	В. 3-3 КIII
	2	С13	4	2,50	10,00	В 3-4 К7
	3	МН2	4	2,28	9,12	К25
	4	Ф20 АтV, L=8240	2	20,32	40,64	Б.Ч
				Итого	294,2	
2Р6.2.83-7АтV	1	КП57	1	234,46	234,46	В. 3-3 КIII
	2	С13	4	2,50	10,00	В. 3-4 К7
	3	МН2	4	2,28	9,12	К25
	4	Ф18 АтV, L=8240	4	16,38	65,52	Б.Ч
				Итого	319,1	
2Р6.2.83-9АтV	1	КП57	1	234,46	234,46	В. 3-3 КIII
	2	С13	4	2,50	10,00	В. 3-4 К7
	3	МН2	4	2,28	9,12	К25
	4	Ф22 АтV, L=8240	4	24,59	98,36	Б.Ч
				Итого	351,9	

1.020.1-2с/89 3-1 К19 Лист 3

Формат А4

1.020.1-2с/89 В. 3-I

Инв.№ подл. | Подпись и дата | Взам.инв.№

Инв.№ подл. | Подпись и дата | Взам.инв.№

1962-19 46

2РЛ 6.2.83-7АтV-С; 2РЛ 6.2.83-9АтV-С; 2РЛ 6.2.83-7АтV; 2РЛ 6.2.83-9АтV

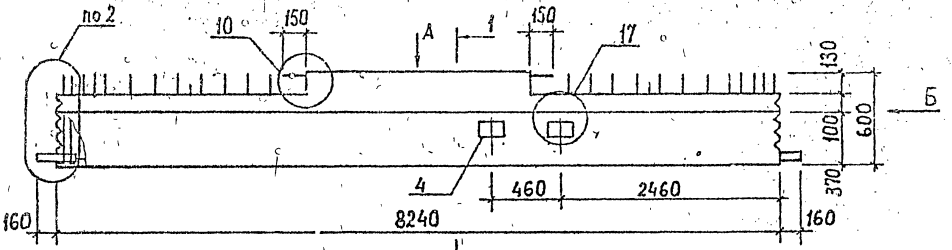

Вид А

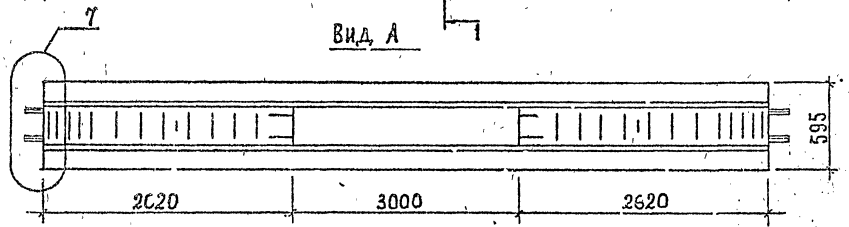

2РЛ 6.2.83-7АтV-Сн; 2РЛ 6.2.83-9АтV-Сн; 2РЛ 6.2.83-7АтV-н; 2РЛ 6.2.83-9АтV-н

ЗЕРКАЛЬНОЕ ОТРАЖЕНИЕ
ОСТАЛЬНОЕ СМ. ОСНОВНОЙ ЧЕРТЕЖ

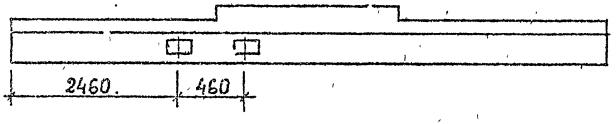

Вид Б

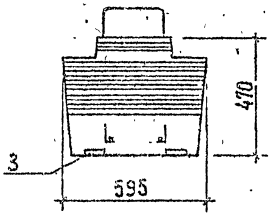

1-1

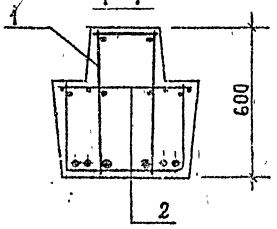

Расположение напрягаемой арматуры в ригелях

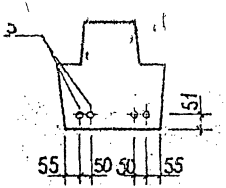

Марка	Масса, т	Класс бетона	Объем бетона, м³	Расход стали, кг
2РЛ 6.2.83-7АтV-С	5,2	В35	2,1	375,7
2РЛ 6.2.83-7АтV-Сн				375,7
2РЛ 6.2.83-9АтV-С				408,5
2РЛ 6.2.83-9АтV-Сн				408,5
2РЛ 6.2.83-7АтV				352,6
2РЛ 6.2.83-7АтV-н				352,6
2РЛ 6.2.83-9АтV				385,1
2РЛ 6.2.83-9АтV-н				385,1

Технические требования см. 1.020.1-2с/89 3-1-ТТ.
Детали 2,7,10,17 см. 1.020.1-2с/89 3-1 К50, К55, К58, К63.
Спецификацию см. лист 2
Напрягаемая арматура класса АтV по ГОСТ 10884-81*.

Разраб.	Кахадз	
Проверил	Хаснев	
ГИП	Баллвадзе	
Гл. инж.	Капанадзе	
Нач. отд.	Турманидзе	
Н. контр.	Баллвадзе	

1.020.1-2с/89 3-1 К20

Ригель 2РЛ 6.2.83

Стадия	Лист	Листов
Р	1	2

ТбилЗНИИЭП

Инв. № подл. | Подп. и дата | Взам. инв. №

1.020.1-2с/89 Вып. 3-1

Формат А3

2РЛ 6.2.65-7АтV-С; 2РЛ 6.2.65-8АтV-С; 2РЛ 6.2.65-7АтV; 2РЛ 6.2.65-8АтV

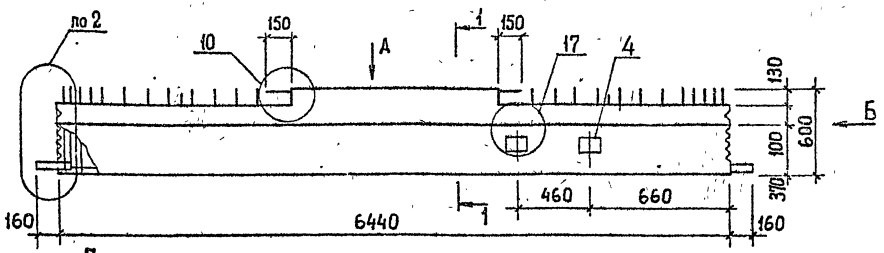

Расположение напрягаемой арматуры в ригелях

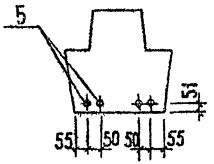

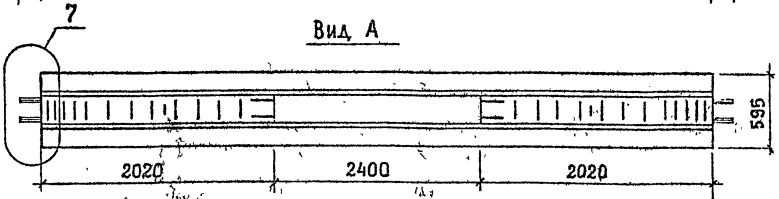

Марка	Масса т	Класс бетона	Объем бетона, м³	Расход стали, кг
2РЛ 6.2.65-7АтV С	4.0	В35	1,6	272,1
2РЛ 6.2.65-7АтV Сн				272,1
2РЛ 6.2.65-8АтV-С				284,5
2РЛ 6.2.65-8АтV Сн				284,5
2РЛ 6.2.65-7АтV				263,8
2РЛ 6.2.65-7АтV н				263,8
2РЛ 6.2.65-8АтV				276,1
2РЛ 6.2.65-8АтV-н				276,1

2РЛ 6.2.65-7АтV-Сн; 2РЛ 6.2.65-8АтV-Сн; 2РЛ 6.2.65-7АтV-н; 2РЛ 6.2.65-8АтV-н

Зеркальное отражение
Остальное см. основной чертеж

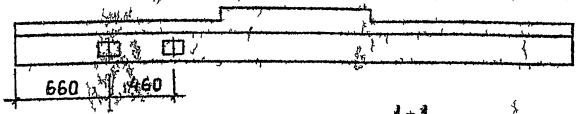

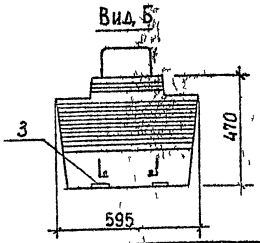

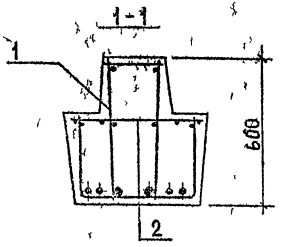

Технические требования см. 1.020.1-2с/89 3-1-ТТ
Детали 2,7,10,17 см. 1.020.1-2с/89 3-1 К50, К55, К58, К63.
Спецификацию см. лист
Напрягаемая арматура класса Ат V по ГОСТ 10884-81*.

Разраб.	Кахадзе		
Проверил	Хасиев		
ГИП	Балавадзе		
Гл. инж.	Капанадзе		
Нач. отд.	Турманидзе		
Н. контр.	Балавадзе		

1.020.1-2с/89 3-1 К21

Ригель 2РЛ 6 2 65

Стадия	Лист	Листов
Р	1	2

ТбилЗНИИЭП

Формат А3

Инв.№ подл. | Подп. и дата | Взам.инв.№

1.020.1-2с/89 В. 3-1

1963-29 48

Марка ригеля	Поз.	Марка арматурного изделия	Кол.	Масса, кг		Обозначение документа
				1 шт.	Всего	
2РА 6.2.83-7АтV-С 2РА 6.2.83-7АтV-Сн	1	КП132с	1	280,48	280,48	В.3-3 К34
	2	С13	4	2,50	10,00	В.3-4 К7
	3	МН2	4	2,28	9,12	К25
	4	МН3	2	5,27	10,54	К26
	5	ф18АтV, L=8240	4	16,38	65,52	Б.4
				Итого	375,7	
2РА 6.2.83-9АтV-С 2РА 6.2.83-9АтV-Сн	1	КП132с	1	280,48	280,48	В.3-3 К34
	2	С13	4	2,50	10,00	В.3-4 К7
	3	МН2	4	2,28	9,12	К25
	4	МН3	2	5,27	10,54	К26
	5	ф22АтV, L=8240	4	24,59	98,36	Б.4
				Итого	408,5	
2РА 6.2.83-7АтV 2РА 6.2.83-7АтV-н	1	КП132	1	257,08	257,08	В.3-3 К31
	2	С13	4	2,50	10,00	В.3-4 К7
	3	МН2	4	2,28	9,12	К25
	4	МН3	2	5,27	10,54	К26
	5	ф18АтV, L=8240	4	16,38	65,52	Б.4
				Итого	352,3	
2РА 6.2.83-9АтV 2РА 6.2.83-9АтV-н	1	КП132	1	257,08	257,08	В.3-3 К31
	2	С13	4	2,50	10,00	В.3-4 К7
	3	МН2	4	2,28	9,12	К25
	4	МН3	2	5,27	10,54	К26
	5	ф22АтV, L=8240	4	24,59	98,36	Б.4
				Итого	385,1	

Инв.№ подл. | Подпись и дата | Взам.инв.№

I.020.1-2с/89 · В. 3-1

Марка ригеля	Поз.	Марка арматурного изделия	Кол.	Масса, кг		Обозначение документа
				1 шт.	Всего	
2РА 6.2.65-7АтV-С 2РА 6.2.65-7АтV-Сн	1	КП133с	1	193,35	193,35	В.3-3 К34
	2	С14	4	1,98	7,92	В.3-4 К7
	3	МН2	4	2,28	9,12	К25
	4	МН3	2	5,27	10,54	К26
	5	ф18АтV, L=6440	4	12,80	51,20	Б.4
				Итого	272,1	
2РА 6.2.65-8АтV-С 2РА 6.2.65-8АтV-Сн	1	КП133с	1	193,35	193,35	В.3-3 К34
	2	С14	4	1,98	7,92	В.3-4 К7
	3	МН2	4	2,28	9,12	К25
	4	МН3	2	5,27	10,54	К26
	5	ф20АтV, L=6440	4	15,88	63,52	Б.4
				Итого	284,5	
2РА 6.2.65-7АтV 2РА 6.2.65-7АтV-н	1	КП133	1	185,04	185,04	В.3-3 К31
	2	С14	4	1,98	7,92	В.3-4 К7
	3	МН2	4	2,28	9,12	К25
	4	МН3	2	5,27	10,54	К26
	5	ф18АтV, L=6440	4	12,80	51,20	Б.4
				Итого	263,8	
2РА 6.2.65-8АтV 2РА 6.2.65-8АтV-н	1	КП133	1	185,04	185,04	В.3-3 К31
	2	С14	4	1,98	7,92	В.3-4 К7
	3	МН3	4	2,28	9,12	К25
	4	МН3	2	5,27	10,54	К26
	5	ф20АтV, L=6440	4	15,88	63,52	Б.4
				Итого	276,1	

Инв.№ подл. | Подпись и дата | Взам.инв.№

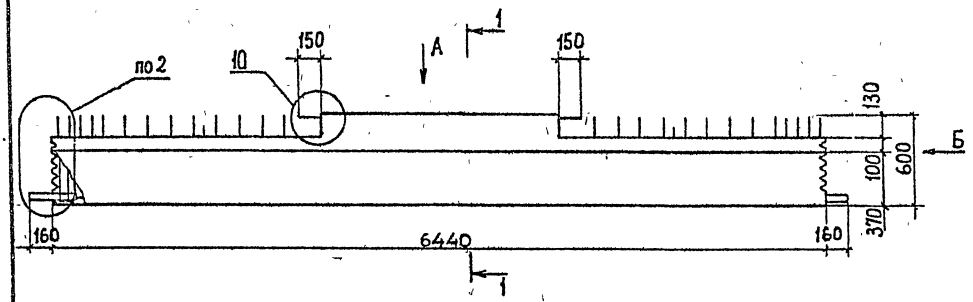

Расположение напрягаемой арматуры в ригелях

2Р6.2.65-2АтV-
2Р6.2.65-3АтV-
2Р6.2.65-5АтV-

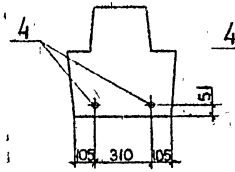

2Р6.2.65-7АтV-
2Р6.2.65-8АтV-

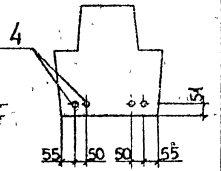

Вид А

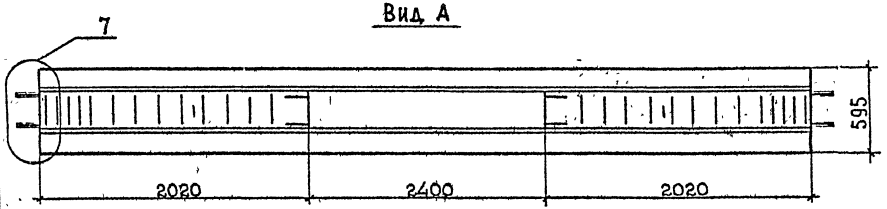

Марка	Масса, т	Класс бетона	Объем бетона, м³	Расход стали, кг
2Р6.2.65-2АтV-С	4,0	В35	1,6	207,5
2Р6.2.65-3АтV-С				211,6
2Р6.2.65-5АтV-С				227,8
2Р6.2.65-7АтV-С				247,2
2Р6.2.65-8АтV-С				259,6
2Р6.2.65-2АтV				196,8
2Р6.2.65-3АтV				200,9
2Р6.2.65-5АтV				217,1
2Р6.2.65-7АтV				236,5
2Р6.2.65-8АтV				248,8

Вид Б

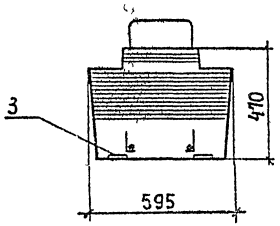

1-1

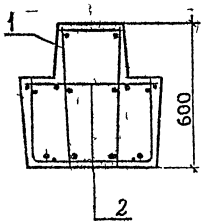

Технические требования см. 1.020.1-2с/89 3-1-ТТ.
Детали 2, 7, 10 см. 1.020.1-2с/89 3-1 К50, К55, К58.
Спецификацию см. лист 2,3
Напрягаемая арматура класса АтV по ГОСТ 10884-81*

Разраб	Кахадзе	
Проверил	Хасиев	
ГИП	Балавадзе	
Гл. инж.	Каландзе	
Нач. отд	Гурманидзе	
Н. контр	Балавадзе	

1.020.1-2с/89 3-1 К22

Ригель 2Р6.2.65

Стадия	Лист	Листов
Р	1	3

ТбилЗНИИЭП

Инв. № подл. | Подп. и дата | Взам. инв. №

Формат А3

1962-29 50

Марка ригеля	Поз.	Марка арматурного изделия	Кол.	Масса, кг		Обозначение документа
				1 шт.	Всего	
2Р6.2.65-2АтV-С	1	КП58с	1	178,99	178,99	В.3-3 К15
	2	С14	4	1,98	7,92	В.3-4 К7
	3	МН2	4	2,28	9,12	К25
	4	ф12 АтV, L=6440	2	5,72	11,44	Б.Ч
				Итого	207,5	
2Р6.2.65-3АтV-С	1	КП58с	1	178,99	178,99	В.3-3 К15
	2	С14	4	1,98	7,92	В.3-4 К7
	3	МН2	4	2,28	9,12	К25
	4	ф14 АтV, L=6440	2	7,78	15,56	Б.Ч
				Итого	211,6	
2Р6.2.65-5АтV-С	1	КП58с	1	178,99	178,99	В.3-3 К15
	2	С14	4	1,98	7,92	В.3-4 К7
	3	МН2	4	2,28	9,12	К25
	4	ф20 АтV, L=6440	2	15,88	31,76	Б.Ч
				Итого	227,8	
2Р6.2.65-7АтV-С	1	КП58с	1	178,99	178,99	В.3-3 К15
	2	С14	4	1,98	7,92	В.3-4 К7
	3	МН2	4	2,28	9,12	К25
	4	ф18 АтV, L=6440	4	12,80	51,20	Б.Ч
				Итого	247,2	
2Р6.2.65-8АтV-С	1	КП58с	1	178,99	178,99	В.3-3 К15
	2	С14	4	1,98	7,92	В.3-4 К7
	3	МН2	4	2,28	9,12	К25
	4	ф20 АтV, L=6440	4	15,88	63,52	Б.Ч
				Итого	259,6	

1.020.1-2с/89 3-1 К22

Лист 2

Формат А4

Марка ригеля	Поз.	Марка арматурного изделия	Кол.	Масса, кг		Обозначение документа
				1 шт.	Всего	
2Р6.2.65-2АтV	1	КП58	1	168,28	168,28	В.3-3 КIII
	2	С14	4	1,98	7,92	В.3-4 К7
	3	МН2	4	2,28	9,12	К25
	4	ф12 АтV, L=6440	2	5,72	11,44	Б.Ч
				Итого	196,8	
2Р6.2.65-3АтV	1	КП58	1	168,28	168,28	В.3-3 КIII
	2	С14	4	1,98	7,92	В.3-4 К7
	3	МН2	4	2,28	9,12	К25
	4	ф14 АтV, L=6440	2	7,78	15,56	Б.Ч
				Итого	200,9	
2Р6.2.65-5АтV	1	КП58	1	168,28	168,28	В.3-3 КIII
	2	С14	4	1,98	7,92	В.3-4 К7
	3	МН2	4	2,28	9,12	К25
	4	ф20 АтV, L=6440	2	15,88	31,76	Б.Ч
				Итого	217,1	
2Р6.2.65-7АтV	1	КП58	1	168,28	168,28	В.3-3 КIII
	2	С14	4	1,98	7,92	В.3-4 К7
	3	МН2	4	2,28	9,12	К25
	4	ф18 АтV, L=6440	4	12,80	51,20	Б.Ч
				Итого	236,5	
2Р6.2.65-8АтV	1	КП58	1	168,28	168,28	В.3-3 КIII
	2	С14	4	1,98	7,92	В.3-4 К7
	3	МН2	4	2,28	9,12	К25
	4	ф20 АтV, L=6440	4	15,88	63,52	Б.Ч
				Итого	248,8	

1.020.1-2с/89 3-1 К22

Лист 3

Формат А4

Инв.№подл. | Подпись и дата | Взам.инв.№

1.020.1-2с/89 В. 3-1

1962-29 51

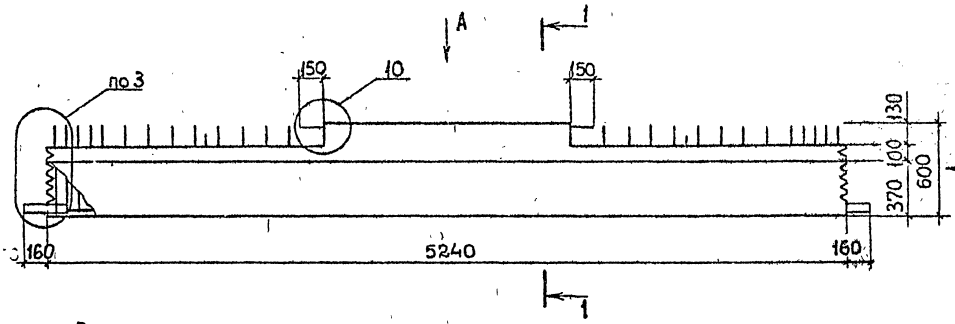

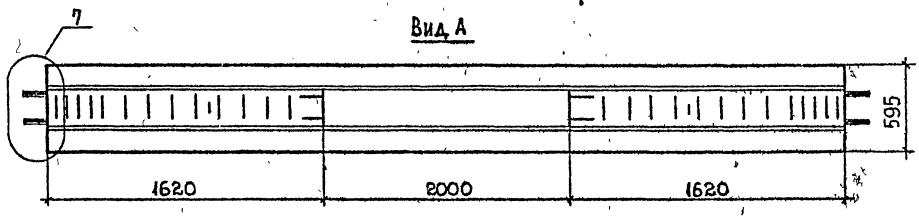

Марка	Масса, т	Класс бетона	Объем бетона, м³	Расход стали, кг
2Р6.2.53-2-С	3,2	В25	1,3	122,3
2Р6.2.53-3-С				133,3
2Р6.2.53-4-С				149,8
2Р6.2.53-5-С				164,7
2Р6.2.53-6-С				181,2
2Р6.2.53-7-С				205,0
2Р6.2.53-2				114,5
2Р6.2.53-3				125,5
2Р6.2.53-4				142,0
2Р6.2.53-5				156,5
2Р6.2.53-6				172,9
2Р6.2.53-7				196,6

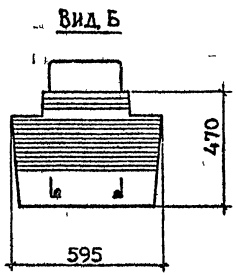

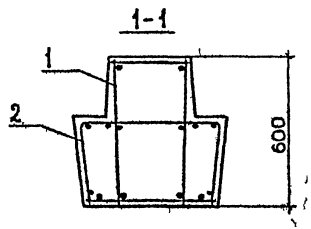

Технические требования см. 1.020.1-2с/89 3-1-ТТ.
Детали 3,7,10 см. 1.020.1-2с/89 3-1 К51, К55, К58
Спецификацию см. лист 2,3

Разраб.	Кахадзе		1.020.1-2с/89 3-1 К23
Проверил	Хасиев		
ГИП	Балавадзе		Ригель 2Р6.2 53
Гл. инж.	Капанадзе		Стадия: Р; Лист: 1; Листов: 3
Нач. отд.	Гурманидзе		ТбилЗНИИЭП
Н. контр.	Балавадзе		

Инв. № подл. | Подп. и дата | Взам. инв. №

Формат А3

1962-29-52

Марка ригеля	Поз.	Марка арматурного изделия	Кол.	Масса, кг		Обозначение документа
				1 шт.	Всего	
2Р 6.2.53-2-С	1	КП59с	1	110,74	110,74	В.3-3 К16
	2	С5	2	2,36	4,72	В.3-4 К3
		С6	2	3,43	6,86	К3
				Итого	122,3	
2Р 6.2.53-3-С	1	КП60с	1	121,74	121,74	В 3-3 К16
	2	С5	2	2,36	4,72	В.3-4 К3
		С6	2	3,43	6,86	К3
				Итого	133,3	
2Р 6.2.53-4-С	1	КП61с	1	138,20	138,20	В.3-3 К16
	2	С5	2	2,36	4,72	В.3-4 К3
		С6	2	3,43	6,86	К3
				Итого	149,8	
2Р6.2.53-5-С	1	КП62с	1	153,14	153,14	В.3-3 К16
	2	С5	2	2,36	4,72	В.3-4 К3
		С6	2	3,43	6,86	К3
				Итого	164,7	
2Р6.2.53-6-С	1	КП63с	1	169,60	169,60	В.3-3 К16
	2	С5	2	2,36	4,72	В.3-4 К3
		С6	2	3,43	6,86	К3
				Итого	181,2	
2Р6.2.53-7-С	1	КП64с	1	193,46	193,46	В.3-3 К16
	2	С5	2	2,36	4,72	В.3-4 К3
		С6	2	3,43	6,86	К3
				Итого	205,0	

1.020.1-2с/89 3-1 К23

Лист 2

Формат А4

Марка ригеля	Поз.	Марка арматурного изделия	Кол.	Масса, кг		Обозначение документа
				1 шт.	Всего	
2Р 6.2.53-2	1	КП59	1	102,94	102,94	В. 3-3 К112
	2	С5	2	2,36	4,72	В. 3-4 К3
		С6	2	3,43	6,86	К4
				Итого	114,5	
2Р 6.2.53-3	1	КП60	1	113,94	113,94	В.3-3 К112
	2	С5	2	2,36	4,72	В.3-4 К3
		С6	2	3,43	6,86	К4
				Итого	125,5	
2Р6.2.53-4	1	КП61	1	130,40	130,40	В.3-3 К112
	2	С5	2	2,36	4,72	В.3-4 К3
		С6	2	3,43	6,86	К4
				Итого	142,0	
2Р6.2.53-5	1	КП62	1	144,88	144,88	В.3-3 К112
	2	С5	2	2,36	4,72	В.3-4 К3
		С6	2	3,43	6,86	К4
				Итого	156,5	
2Р 6.2.53-6	1	КП63	1	161,34	161,34	В.3-3 К112
	2	С5	2	2,36	4,72	В.3-4 К3
		С6	2	3,43	6,86	К4
				Итого	172,9	
2Р 6.2.53-7	1	КП64	1	185,04	185,04	В.3-3 К112
	2	С5	2	2,36	4,72	В.3-4 К3
		С6	2	3,43	6,86	К4
				Итого	196,6	

1.020.1-2с/89 3-1 К23

Лист 3

Формат А4

1962-29 53

Инв.№подл. | Подпись и дата | Взам.инв.№

1.020.1-2с/89 В. 3-1

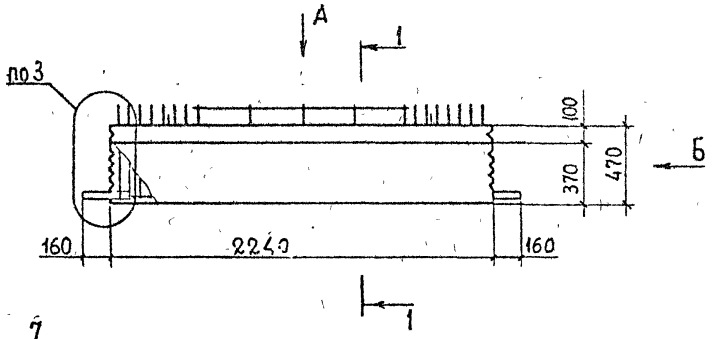

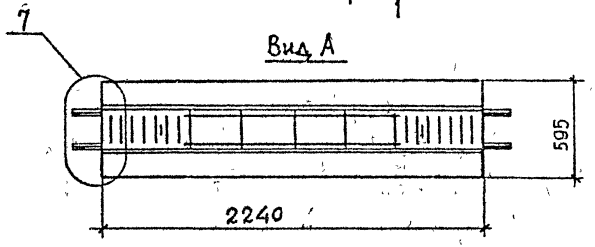

Марка	Масса, т	Класс бетона	Объем бетона, м³	Расход стали, кг
2Р 6.2.23-1-С	1,3	В25	0,53	57,1
2Р 6.2.23-2-С				64,1
2Р 6.2.23-3-С				69,2
2Р 6.2.23-4-С				76,8
2Р 6.2.23-1				50,5
2Р 6.2.23-2				57,6
2Р 6.2.23-3				62,7
2Р 6.2.23-4				70,2

Технические требования см. 1.020.1-2с/89 3-1-ТТ.
Детали 3,7 см. 1.020.1-2с/89 3-1 К51, К55.
Спецификацию см. лист 2.

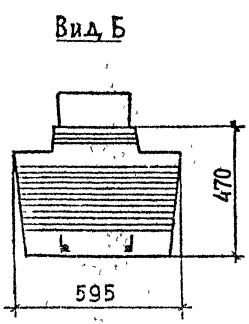

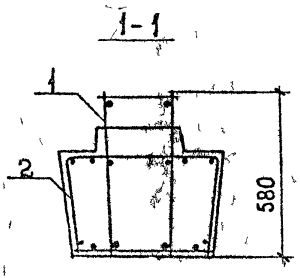

Разраб.	Кахадзе		1.020.1-2с/89 3-1 К24	
Проверил	Хасиев			
ГИП	Балавадзе			
Гл. инж.	Капандзе			
Нач. отд.	Гурманидзе		Ригель 2Р 6.2.23	Стадия Р; Лист 1; Листов 2
				ТбилЗНИИЭП
Н. контр.	Балавадзе			

Инв.№ подл. | Подп. и дата | Взам. инв. №

Формат А3

1РЛ 6.2.83-3АтV-С; 1РЛ 6.2.83-4АтV-С; 1РЛ 6.2.83-3АтV; 1РЛ 6.2.83-4АтV

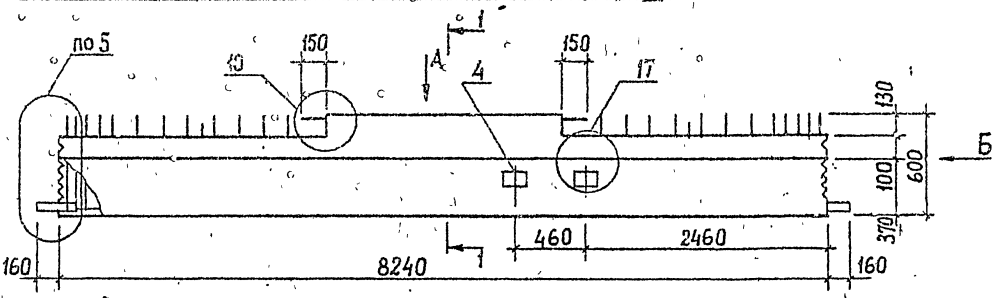

РАСПОЛОЖЕНИЕ НАПРЯГАЕМОЙ АРМАТУРЫ В РИГЕЛЯХ

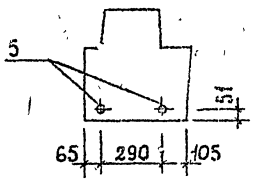

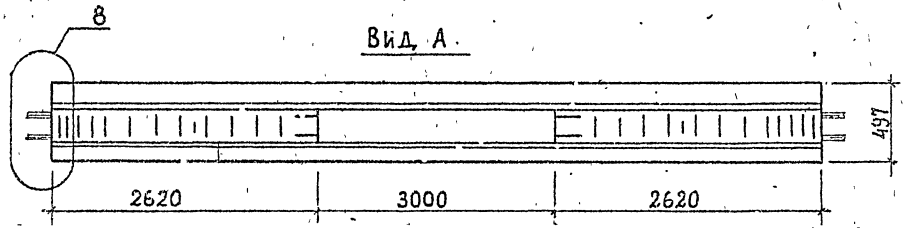

1РЛ 6.2.83-3АтV-Сн; 1РЛ 6.2.83-4АтV-Сн; 1РЛ 6.2.83-3АтV-н; 1РЛ 6.2.83-4АтV-н

ЗЕРКАЛЬНОЕ ОТРАЖЕНИЕ
ОСТАЛЬНОЕ СМ. ОСНОВНОЙ ЧЕРТЕЖ

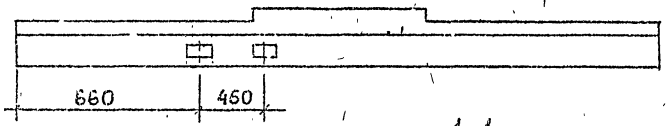

Вид Б

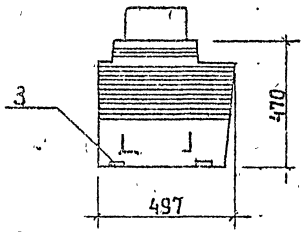

1-1

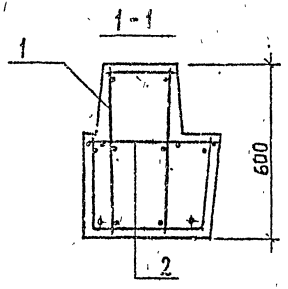

Марка	Масса, т	Класс бетона	Объем бетона, м³	Расход стали, кг
1РЛ 6.2.83-3АтV-С	4,5	В35	1,8	326,1
1РЛ 6.2.83-3АтV-Сн				326,1
1РЛ 6.2.83-4АтV-С				339,0
1РЛ 6.2.83-4АтV-Сн				339,0
1РЛ 6.2.83-3АтV				302,1
1РЛ 6.2.83-3АтV-н				302,1
1РЛ 6.2.83-4АтV				315,0
1РЛ 6.2.83-4АтV-н				315,0

Технические требования см. 1.020.1-2с/89 3-1-ТТ.
Детали 5, 8, 10, 17 см. 1.020.1-2с/89 3-1 К53, К56, К58, К63.
Спецификацию см. лист 2.
Напрягаемая арматура класса АтV по ГОСТ 10884-81*.

Разраб	Кахадзе	
Проверил	Хасиев	
ГИП	Балавадзе	
Гл. инж.	Капанадзе	
Нач. отд	Гурманидзе	
Н. контр	Балавадзе	

1.020.1-2с/89 3-1 К25

Ригель 1РЛ 6.2.83

Стадия	Лист	Листов
Р	1	2

ТбилЗНИИЭП

ФОРМАТ А3

Инв.№ подл. | Подп. и дата | Взам.инв.№

1.020.1-2с/89 Вып. 3-1

1962-29 55

Марка ригеля	Поз.	Марка арматурного изделия	Кол.	Масса, кг. 1 шт.	Масса, кг. Всего	Обозначение документа
2Р6.2.23-1-С	1	КП65с	1	52,38	52,38	В.3-3 К17
	2	С5	2	2,36	4,72	В.3-4 К3
				Итого	57,10	
2Р6.2.23-2-С	1	КП66с	1	59,42	59,42	В.3-3 К17
	2	С5	2	2,36	4,72	В.3-4 К3
				Итого	64,1	
2Р6.2.23-3-С	1	КП67с	1	64,52	64,52	В.3-3 К17
	2	С5	2	2,36	4,72	В.3-4 К3
				Итого	69,2	
2Р6.2.23-4-С	1	КП68с		72,08	72,08	В.3-3 К17
	2	С5		2,36	4,72	В.3-4 К3
				Итого	76,8	
2Р6.2.23-1	1	КП65	1	45,82	45,82	В.3-3 К113
	2	С5	2	2,36	4,72	В.3-4 К3
				Итого	50,5	
2Р6.2.23-2	1	КП66	1	52,86	52,86	В.3-3 К113
	2	С5	2	2,36	4,72	В.3-4 К3
				Итого	57,6	
2Р6.2.23-3	1	КП67	1	57,96	57,96	В.3-3 К113
	2	С5	2	2,36	4,72	В.3-4 К3
				Итого	62,7	
2Р6.2.23-4	1	КП68	1	65,52	65,52	В.3-3 К113
	2	С5	2	2,36	4,72	В.3-4 К3
				Итого	70,2	

Инв.№подл. | Подпись и дата | Взам.инв.№

Формат А4

Марка ригеля	Поз.	Марка арматурного изделия	Кол.	Масса, кг 1 шт.	Масса, кг Всего	Обозначение документа
1РЛ 6.2.83-3АтV-С 1РЛ 6.2.83-3АтV-Сн	1	КП134с	1	280,96	280,96	В.3-3 К35
	2	С15	2	2,79	5,58	В.3-4 К7
	3	МН2	4	2,28	9,12	К25
	4	МН3	2	5,27	10,54	К26
	5	Ø14АтV, L=8240	2	9,95	19,90	Б.4
				Итого	326,1	
1РЛ 6.2.83-4АтV-С 1РЛ 6.2.83-4АтV-Сн	1	КП134с	1	280,96	280,96	В.3-3 К35
	2	С15	2	2,79	5,58	В.3-4 К7
	3	МН2	4	2,28	9,12	К25
	4	МН3	2	5,27	10,54	К26
	5	Ø18АтV, L=8240	2	16,38	32,76	Б.4
				Итого	339,0	
1РЛ 6.2.83-3АтV 1РЛ 6.2.83-3АтVн	1	КП134		257,00	257,00	В.3-3 К132
	2	С15		2,79	5,58	В.3-4 К7
	3	МН2		2,28	9,12	К25
	4	МН3		5,27	10,54	К26
	5	Ø14АтV, L=8240		9,95	19,90	Б.4
				Итого	302,1	
1РЛ 6.2.83-4АтV 1РЛ 6.2.83-4АтVн	1	КП134		257,00	257,00	В.3-3 К132
	2	С15		2,79	5,58	В.3-4 К7
	3	МН2		2,28	9,12	К25
	4	МН3		5,27	10,54	К26
	5	Ø18АтV, L=8240		16,38	32,76	Б.4
				Итого	315,0	

Инв.№подл. | Подпись и дата | Взам.инв.№

Формат А4

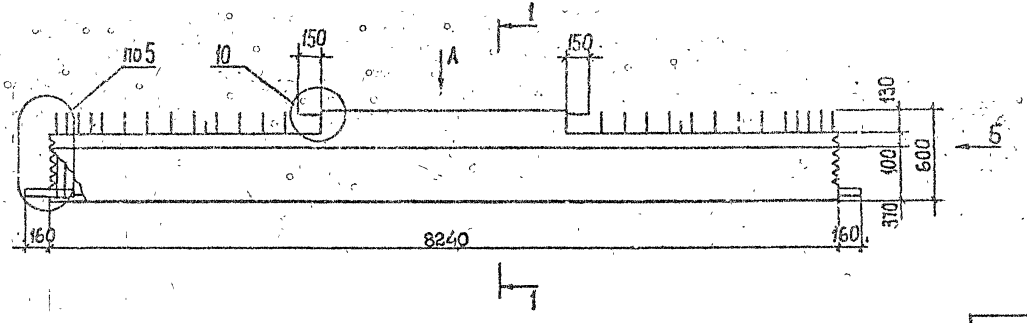

Расположение напрягаемой арматуры в ригелях

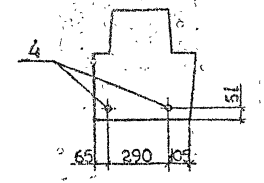

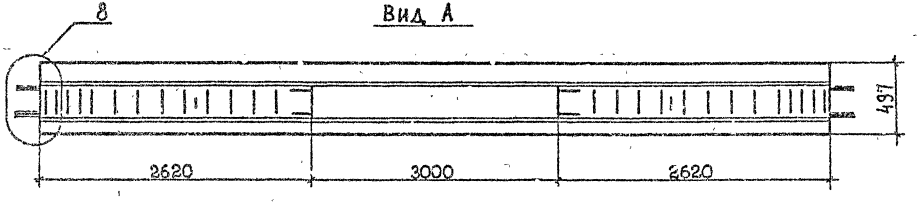

Марка	Масса, т	Класс бетона	Объем бетона, м³	Расход стали, кг
1Р6.2.83-1АтV-С	4,5	В35	1,8	254,9
1Р6.2.83-2АтV-С				280,2
1Р6.2.83-3АтV-С				285,4
1Р6.2.83-4АтV-С				298,3
1Р6.2.83-1АтV				237,8
1Р6.2.83-2АтV				263,0
1Р6.2.83-3АтV				268,3
1Р6.2.83-4АтV				264,1

Вид Б

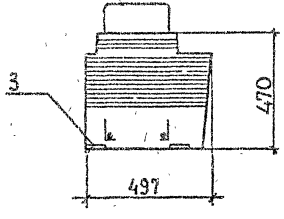

1-1

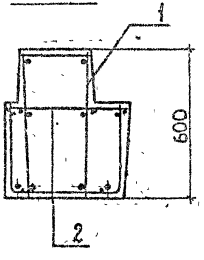

Технические требования см. 1.020.1-2с/89 3-1-ТТ.
Детали 5,8,10 см. 1.020.1-2с/89 3-1 К53, К56, К58.
Спецификацию см. лист 2,3.
Напрягаемая арматура класса АтV по ГОСТ 10884-81*.

Разраб.	Какадзе	
Проверил	Хасиев	
ГИП	Балавадзе	
Гл. инж.	Каланадзе	
Нач. отд.	Гурманидзе	
Н. контр.	Балавадзе	

1.020.1-2с/89 3-1 К26

Ригель 1Р6.2.83

Стадия	Лист	Листов
Р	1	3

ТбилЗНИИЭП

Инв.№ подл. | Подп. и дата | Взам. инв.№

1.020.1-2с/89 В. 3-1

ФОРМАТ А3

Марка ригеля	Поз.	Марка арматурного изделия	Кол.	Масса, кг		Обозначение документа
				1 шт.	Всего	
1Р 6.2.83-1АтV-С	1	КП79с	1	225,57	225,57	В.3-3 К20
	2	С15	2	2,79	5,58	В.3-4 К7
	3	МН2	4	2,28	9,12	К25
	4	Ø12АтV, L=8240	2	7,32	14,64	Б.4
				Итого	254,9	
1Р 6.2.83-2АтV-С	1	КП80с	1	250,83	250,83	В.3-3 К20
	2	С15	2	2,79	5,58	В.3-4 К7
	3	МН2	4	2,28	9,12	К25
	4	Ø12АтV, L=8240	2	7,32	14,64	Б.4
				Итого	280,2	
1Р 6.2.83-3АтV-С	1	КП80с	1	250,83	250,83	В.3-3 К20
	2	С15	2	2,79	5,58	В.3-4 К7
	3	МН2	4	2,28	9,12	К25
	4	Ø14АтV, L=8240	2	9,95	19,90	Б.4
				Итого	285,4	
1Р 6.2.83-4АтV-С	1	КП80с	1	250,83	250,83	В.3-3 К20
	2	С15	2	2,79	5,58	В.3-4 К7
	3	МН2	4	2,28	9,12	К25
	4	Ø18АтV, L=8240	2	16,38	32,76	Б.4
				Итого	298,3	
1Р 6.2.83-1АтV	1	КП79	1	208,42	208,42	В.3-3 К116
	2	С15	2	2,79	5,58	В.3-4 К7
	3	МН2	4	2,28	9,12	К25
	4	Ø12АтV, L=8240	2	7,32	14,64	Б.4
				Итого	237,8	

Инв. № подл. | Подпись и дата | Взам. инв. №

1.020.1-2с/89 В. 3-1

Марка ригеля	Поз.	Марка арматурного изделия	Кол.	Масса, кг		Обозначение документа
				1 шт.	Всего	
1Р 6.2.83-2АтV	1	КП80	1	233,68	233,68	В.3-3 К116
	2	С15	2	2,79	5,58	В.3-4 К7
	3	МН2	4	2,28	9,12	К25
	4	Ø12АтV, L=8240	2	7,32	14,64	Б.4
				Итого	263,0	
1Р 6.2.83-3АтV	1	КП80	1	233,68	233,68	В.3-3 К116
	2	С15	2	2,79	5,58	В.3-4 К7
	3	МН2	4	2,28	9,12	К25
	4	Ø14АтV, L=8240	2	9,95	19,90	Б.4
				Итого	268,3	
1Р 6.2.83-4АтV	1	КП80	1	233,68	233,68	В.3-3 К116
	2	С15	2	2,79	5,58	В.3-4 К7
	3	МН2	4	2,28	9,12	К25
	4	Ø18АтV, L=8240	2	16,38	32,76	Б.4
				Итого	281,1	

Инв. № подл. | Подпись и дата | Взам. инв. №

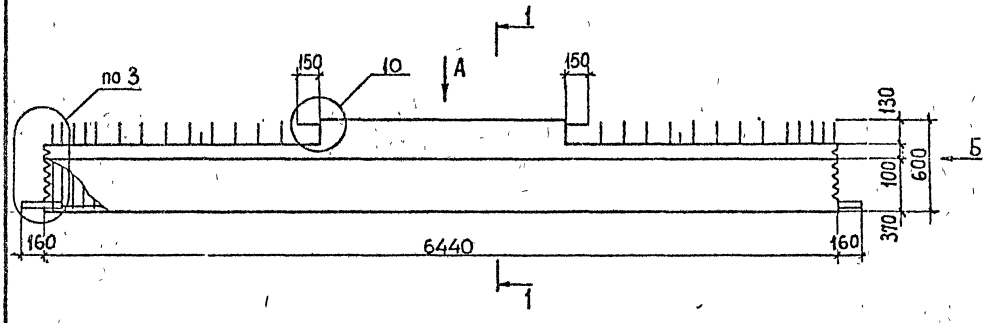

Марка	Масса, т	Класс бетона	Объем бетона, м³	Расход стали, кг
1Р6 2.65-2-С	3,5	В25	1,4	166,3
1Р 6.2.65-3-С				179.7
1Р 6.2.65-4-С				199.7
1Р 6.2.65-2				155.0
1Р6.2.65-3				168,3
1Р6.2.65-4				188,4

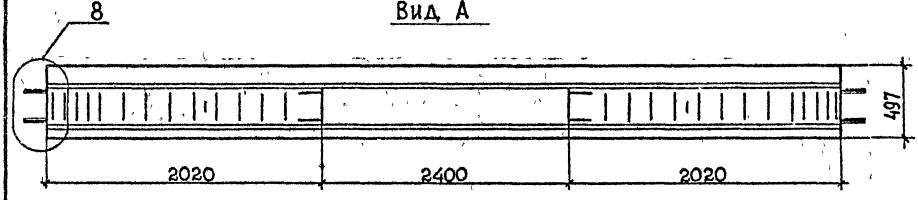

Технические требования см. 1.020 1-2с/89 3-1-Т.
Детали 3, 8, 10 см. 1.020.1-2с/89 3-1 К5т, К56, К58.
Спецификацию см. лист 2.

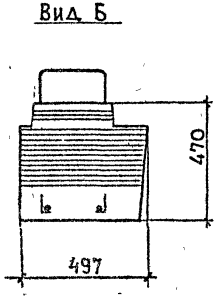

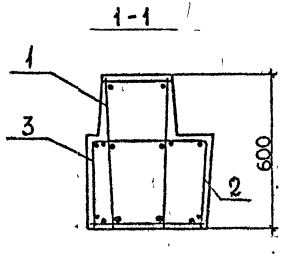

Разраб	Кахадзе		1.0.20.1-2с/89 3-1 К27
Проверил	Хасиев		
ГИП	Балавадзе		Ригель 1Р6.2.65
Гл. инж.	Капанадзе		Стадия Р; Лист 1; Листов 2
Нач. ОТА	Гурманидзе		ТбилЗНИИЭП
Н. контр	Балавадзе		

Инв.№ подл. | Подп. и дата | Взам. инв.№

Формат А3

1РЛ 6.2.65-3-С; 1РЛ 6.2.65-4-С; 1РЛ 6.2.65-3; 1РЛ 6.2.65-

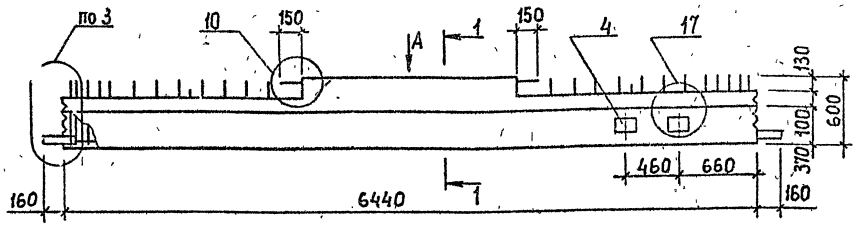

Вид Б

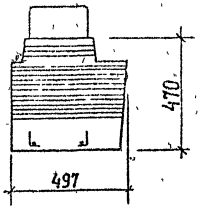

1-1

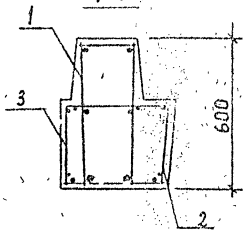

Вид А

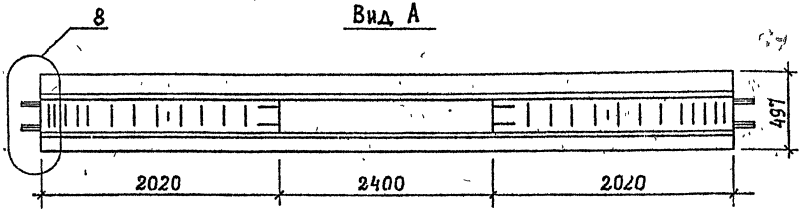

Марка	Масса, т	Класс бетона	Объем бетона, м³	Расход стали, кг
1РЛ 6.2.65-3-С	3,5	В25	1,4	206,7
1РЛ 6.2.65-3-Сн				206,7
1РЛ 6.2.65-4-С				226,7
1РЛ 6.2.65-4-Сн				226,7
1РЛ 6.2.65-3				198,1
1РЛ 6.2.65-3-н				198,1
1РЛ 6.2.65-4				218,1
1РЛ 6.2.65-4-н				218,1

1РЛ 6.2.65-3-Сн; 1РЛ 6.2.65-4-Сн; 1РЛ 6.2.65-3-н; 1РЛ 6.2.65-4-н

ЗЕРКАЛЬНОЕ ОТРАЖЕНИЕ

ОСТАЛЬНОЕ СМ. ОСНОВНОЙ ЧЕРТЕЖ

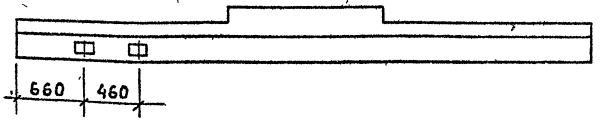

Технические требования см. 1.020.1-2с/89 3-1-ТТ.
Детали 3, 8, 10, 17 см 1.020.1-2с/89 3-1 К51, К56, К58, К63.
Спецификацию см. лист 2.
Напрягаемая арматура класса АтV по ГОСТ 10884-81*.

Разраб.	Хахадзе	
Проверил	Хасиев	
ГИП	Баллвадзе	
Гл. инд.	Капанадзе	
Нач. отд.	Гурмиидзе	
Н. контр.	Баллвадзе	

1.020.1-2с/89 3-1 К28

Ригель 1РЛ 6.2.65

Стадия	Лист	Листов
Р	1	2

ТбилЗНИИЭП

ФОРМАТ А3

Инв.№ подл. | Подп. и дата | Взам. инв.№

Марка ригеля	Поз.	Марка арматурного изделия	Кол.	Масса, кг		Обозначение документа
				1 шт.	Всего	
1Р 6.2.65-2-С	1	КП69с	1	153,02	153,02	В.3-3 К18
	2	С6	2	3,43	6,86	В.3-4 К3
	3	С8	2	3,20	6,40	К4
				Итого	166,3	
1Р 6.2.65-3-С	1	КП70с	1	166,40	166,40	
	2	С6	2	3,43	6,86	
	3	С8	2	3,20	6,40	
				Итого	179,7	
1Р 6,2.65-4-С	1	КП71с	1	186,42	186,42	
	2	С6	2	3,43	6,86	
	3	С8	2	3,20	6,40	
				Итого	199,7	
1Р 6.2.65-2	1	КП69	1	141,70	141,70	В.3-3 К114
	2	С6	2	3,43	6,86	В.3-4 К3
	3	С8	2	3,20	6,40	К4
				Итого	155,0	
1Р 6.2.65-3	1	КП70		155,08	155,08	
	2	С6		3,43	6,86	
	3	С8		3,20	6,40	
				Итого	168,3	
1Р 6.2.65-4	1	КП71	1	175,10	175,10	
	2	С6	2	3,43	6,86	
	3	С8	2	3,20	6,40	
				Итого	188,4	

Инв.№подл. | Подпись и дата | Взам.инв.№

1.020.1-2с/89 3-1 К27 | Лист 2

Формат А4

Марка ригеля	Поз.	Марка арматурного изделия	Кол.	Масса, кг		Обозначение документа
				1 шт.	Всего	
1РЛ 6.2.65-3-С 1РЛ 6.2.65-3-Сн	1	КП151с	1	182,86	182,86	В.3-3 К42
	2	С6	2	3,43	6,86	В.3-4 К3
	3	С8	2	3,20	6,40	К4
	4	МН3	2	5,27	10,54	К26
				Итого	206,7	
1РЛ 6.2.65-4-С 1РЛ 6.2.65-4-Сн	1	КП152с	1	202,88	202,88	
	2	С6	2	3,43	6,86	
	3	С8	2	3,20	6,40	
	4	МН3	2	5,27	10,54	
				Итого	226,7	
1РЛ 6.2.65-3 1РЛ 6.2.65-3-н	1	КП140	1	174,28	174,28	В 3-3 К134
	2	С6	2	3,43	6,86	В.3-4 К3
	3	С8	2	3,20	6,40	К4
	4	МН3	2	5,27	10,54	К26
				Итого	198,1	
1РЛ 6.2.65-4 1РЛ 6.2.65-4-н	1	КП141	1	194,30	194,30	
	2	С6	2	3,43	6,86	
	3	С8	2	3,20	6,40	
	4	МН3	2	5,27	10,54	
				Итого	218,1	

Инв.№подл. | Подпись и дата | Взам.инв.№

1.020.1-2с/89 3-1 К28 | Лист 2

Формат А4

1962-29 61

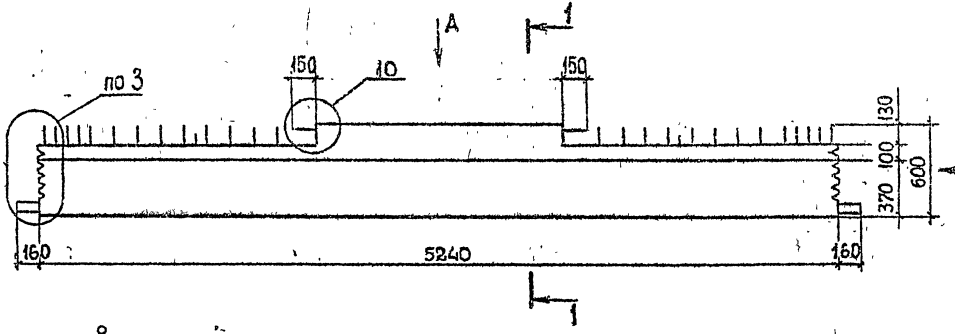

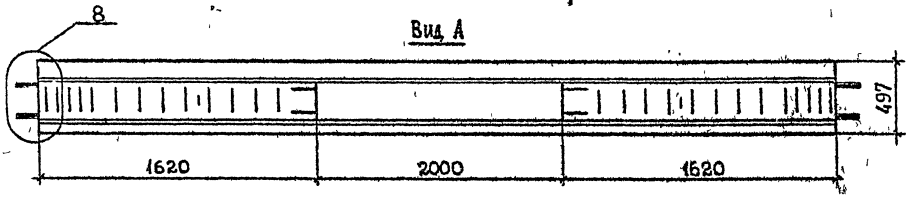

Марка	Масса, т	Класс бетона	Объем бетона, м³	Расход стали, кг
1Р 6.2.53-2-С	3,0	В25	1,2	142,2
1Р 6.2.53-3-С				153,2
1Р 6.2.53-4-С				169,7
1Р 6.2.53-2				129,3
1Р 6.2.53-3				140,3
1Р 6.2.53-4				156,8

Технические требования см. 1.020.1-2с/89 3-1-ТТ.
Детали 3, 8, 10 см. 1.020.1-2с/89 3-1 К51, К56, К5
Спецификацию см. лист 2,3.

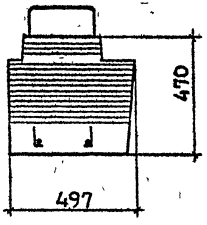

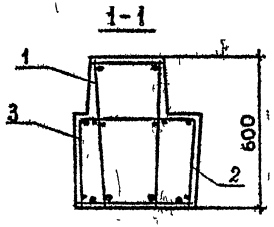

Разраб.	Кахадзе		1.020.1-2с/89 3-1 К29
Провер.	Хасиев		
ГИП	Балавадзе		
Гл. инж.	Капанадзе		
Нач. отд.	Гурманидзе		Ригель 1Р 6.2.53
Н. контр.	Балавадзе		Стадия Р; Лист 1; Листов 3; ТбилЗНИИЭП

Инв.№подл. | Подп. и дата | Взам.инв.№

Формат А3

Марка ригеля	Поз.	Марка арматурного изделия	Кол.	Масса, кг		Обозначение документа
				1 шт.	Всего	
1Р 6.2.53-2-С	1	КП72с	1	131,03	131,03	В.3-3 К18
	2	С5	1	2,36	2,36	В.3-4 К3
		С6	1	3,43	3,43	К3
	3	С7	1	2,20	2,20	К4
		С8	1	3,20	3,20	К4
				Итого	142,2	
1Р 6.2.53-3-С	1	КП73с	1	142,03	142,03	В.3-3 К18
	2	С5	1	2,36	2,36	В.3-4 К3
		С6	1	3,43	3,43	К3
	3	С7	1	2,20	2,20	К4
		С8	1	3,20	3,20	К4
				Итого	153,2	
1Р 6.2.53-4-С	1	КП74с	1	158,49	158,49	В.3-3 К18
	2	С5	1	2,36	2,36	В.3-4 К3
		С6	1	3,43	3,43	К3
	3	С7	1	2,20	2,20	К4
		С8	1	3,20	3,20	К4
				Итого	169,7	
1Р 6.2.53-2	1	КП72	1	118,14	118,14	В.3-3 К114
	2	С5	1	2,36	2,36	В.3-4 К3
		С6	1	3,43	3,43	К3
	3	С7	1	2,20	2,20	К4
		С8	1	3,20	3,20	К4
				Итого	129,3	

1.020.1-2с/89 Вып. 3-1

Инв.№подл. | Подпись и дата | Взам.инв.№

Марка ригеля	Поз.	Марка арматурного изделия	Кол.	Масса, кг		Обозначение документа
				1 шт.	Всего	
1Р 6.2.53-3	1	КП73	1	129,14	129,14	В.3-3 К114
	2	С5	1	2,36	2,36	В.3-4 К3
		С6	1	3,43	3,43	К3
	3	С7	1	2,20	2,20	К4
		С8	1	3,20	3,20	К4
				Итого	140,3	
1Р 6.2.53-4	1	КП74	1	145,60	145,60	В.3-3 К114
	2	С5	1	2,36	2,36	В.3-4 К3
		С6	1	3,43	3,43	К3
	3	С7	1	2,20	2,20	К4
		С8	1	3,20	3,20	К4
				Итого	156,8	

Инв.№подл. | Подпись и дата | Взам.инв.№

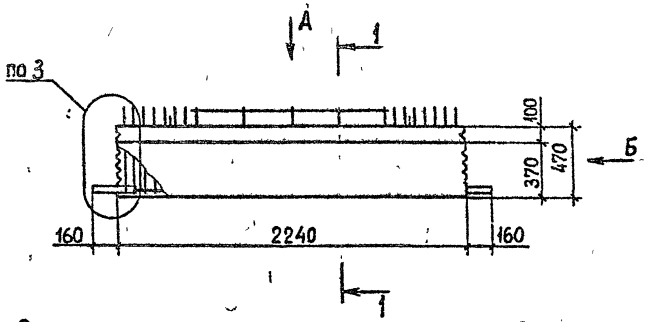

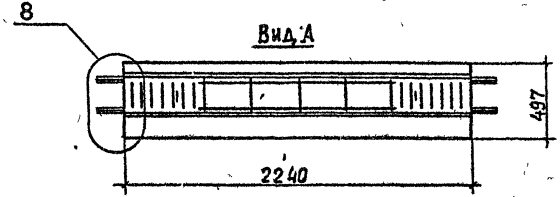

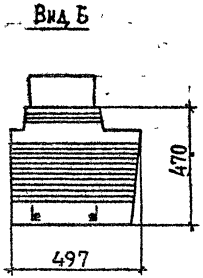

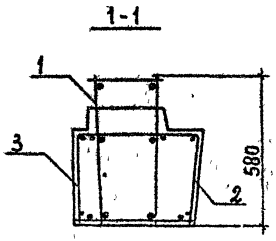

Марка	Масса, т	Класс бетона	Объем бетона, м³	Расход стали, кг
1Р 6.2.23-1-С	1,2	В25	0,47	61,3
1Р 6.2 23-2-С				68.4
1Р 6.2.23-3-С				73,5
1Р 6.2.23-4-С				81.0
1Р 6.2.23-1				51.9
1Р 6.2.23-2				58.9
1Р 6.2.23-3				64.0
1Р 6.2.23-4				71,6

Технические требования см. 1.020 1-2с/89 3-1-ТТ.
Детали 3,8 см. 1.020.1-2с/89 3-1 К51, К56.
Спецификацию см. лист 2.3

Разраб.	Кахадзе		
Проверил	Хасиев		
ГИП	Балавадзе		
Гл. инж.	Капанадзе		
Нач. отд.	Гурманидзе		
Н. контр.	Балавадзе		

1 020.1-2с/89 3-1 К30

Ригель 1Р 6 2.23

Стадия	Лист	Листов
Р	1	3

ТбилЗНИИЭП

ФОРМАТ А3

Инв.№ подл. | Подп. и дата | Взам. инв. №

Марка ригеля	Поз.	Марка арматурного изделия	Кол.	Масса, кг		Обозначение документа
				1 шт.	Всего	
1Р 6.2.23-1-С	1	КП75с	1	56,75	56,75	В.3-3 К19
	2	С5	1	2,36	2,36	В.3-4 К3
	3	С7	1	2,20	2,20	К4
				Итого	61,3	
1Р 6.2.23-2-С	1	КП76с	1	63,79	63,79	В.3-3 К19
	2	С5	1	2,36	2,36	В.3-4 К3
	3	С7	1	2,20	2,20	К4
				Итого	68,4	
1Р 6.2.23-3-С	1	КП77с	1	68,89	68,89	В.3-3 К19
	2	С5	1	2,36	2,36	В.3-4 К3
	3	С7	1	2,20	2,20	К4
				Итого	73,5	
1Р 6.2.23-4-С	1	КП78с	1	76,45	76,45	В.3-3 К19
	2	С5	1	2,36	2,36	В.3-4 К3
	3	С7	1	2,20	2,20	К4
				Итого	81,0	
1Р 6.2.23-1	1	КП75	1	47,30	47,30	В.3-3 К115
	2	С5	1	2,36	2,36	В.3-4 К3
	3	С7	1	2,20	2,20	К4
				Итого	51,9	
1Р 6.2.23-2	1	КП76	1	54,34	54,34	В.3-3 К115
	2	С5	1	2,36	2,36	В.3-4 К3
	3	С7	1	2,20	2,20	К4
				Итого	58,9	

Марка ригеля	Поз.	Марка арматурного изделия	Кол.	Масса, кг		Обозначение документа
				1 шт.	Всего	
1Р 6.2.23-3	1	КП77	1	59,44	59,44	В.3-3 К115
	2	С5	1	2,36	2,36	В.3-4 К3
	3	С7	1	2,20	2,20	К4
				Итого	64,0	
1Р 6.2.23-4	1	КП78	1	67,00	67,00	В.3-3 К115
	2	С5	1	2,36	2,36	В.3-4 К3
	3	С7	1	2,20	2,20	К4
				Итого	71,6	

Инв.№ подл. | Подпись и дата | Взам.инв.№

1.020.1-2с/89 В. 3-1

1962-29 65

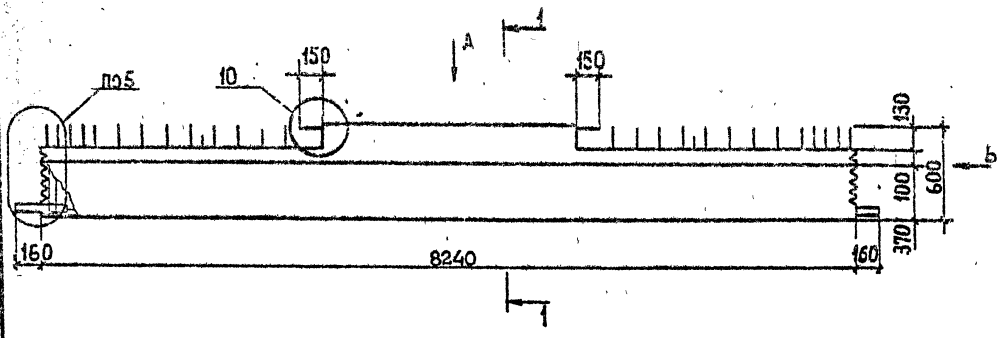

Расположение напрягаемой арматуры в ригелях

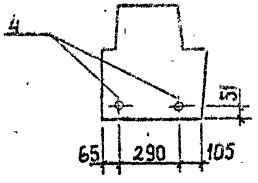

Вид А

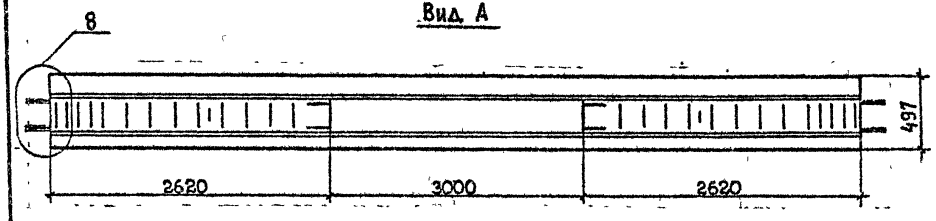

Марка	Масса, т	Класс бетона	Объем бетона, м³	Расход стали, кг
1РП 6.2.83-2АтV-С	4,5	В35	1,8	282,5
1РП 6.2.83-3АтV-С				287,8
1РП 6.2.83-4АтV-С				300,6
1РП 6.2.83-5АтV-С				308,5
1РП 6.2.83-2АтV				264,7
1РП 6.2.83-3АтV				270,0
1РП 6.2.83-4АтV				282,8
1РП 6.2.83-5АтV				290,7

Вид Б

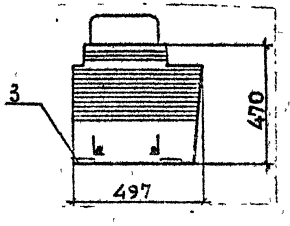

1-1

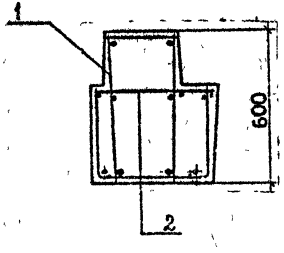

Технические требования см. 1.020.1-2с/89 3-1-ТТ.
Детали 5,8,10 см. 1.020.1-2с/89 3-1 К53, К56, К58
Спецификацию см. лист 2,3
Напрягаемая арматура класса АтV по ГОСТ 10884-81*.

Разраб.	Кахадзе	
Проверил	Хасиев	
ГИП	Балавадзе	
Гл. инж.	Капанадзе	
Нач. отд.	Чурманидзе	
Н. контр.	Балавадзе	

1.020.1-2с/89 3-1 К31

Ригель 1РП 6.2.83

Стадия	Лист	Листов
Р	1	3

ТбилЗНИИЭП

Инв.№подл. | Подп. и дата | Взам.инв.№

Формат А3

Марка ригеля	Поз.	Марка арматурного изделия	Кол.	Масса, кг		Обозначение документа
				1 шт.	Всего	
1РП 6.2.83-2АтV-С	1	КП81с	1	253,15	253,15	В.3-3 К20
	2	С15	2	2,79	5,58	В.3-4 К7
	3	МН2	4	2,28	9,12	К25
	4	Ф12АтV, L=8240	2	7,32	14,64	Б.Ч
				Итого	282,5	
1РП 6.2.83-3АтV-С	1	КП81с	1	253,15	253,15	В.3-3 К20
	2	С15	2	2,79	5,58	В.3-4 К7
	3	МН2	4	2,28	9,12	К25
	4	Ф14АтV, L=8240	2	9,95	19,90	Б.Ч
				Итого	287,8	
1РП 6.2.83-4АтV-С	1	КП81с	1	253,15	252,15	В.3-3 К20
	2	С15	2	2,79	5,58	В.3-4 К7
	3	МН2	4	2,28	9,12	К25
	4	Ф18АтV, L=8240	2	16,38	32,76	Б.Ч
				Итого	300,6	
1РП 6.2.83-5АтV-С	1	КП81с	1	253,15	253,15	В.3-3 К20
	2	С15	2	2,79	5,58	В.3-4 К7
	3	МН2	4	2,28	9,12	К25
	4	Ф20АтV, L=8240	2	20,32	40,64	Б.Ч
				Итого	308,5	
1РП 6.2.83-2АтV	1	КП81	1	235,37	235,37	В.3-3 К116
	2	С15	2	2,79	5,58	В.3-4 К7
	3	МН2	4	2,28	9,12	К25
	4	Ф12АтV, L=8240	2	7,32	14,64	Б.Ч
				Итого	264,7	

Инв.№подл. | Подпись и дата | Взам.инв.№

Марка ригеля	Поз.	Марка арматурного изделия	Кол.	Масса, кг		Обозначение документа
				1 шт.	Всего	
1РП 6.2.83-3АтV	1	КП81	1	235,37	235,37	В.3-3 К116
	2	С15	2	2,79	5,58	В.3-4 К7
	3	МН2	4	2,28	9,12	К25
	4	Ф14АтV, L=8240	2	9,95	19,90	Б.Ч
				Итого	270,0	
1РП 6.2.83-4АтV	1	КП81	1	235,37	235,37	В.3-3 К116
	2	С15	2	2,79	5,58	В.3-4 К7
	3	МН2	4	2,28	9,12	К25
	4	Ф18АтV, L=8240	2	16,38	32,76	Б.Ч
				Итого	282,8	
1РП 6.2.83-5АтV	1	КП81	1	235,37	235,37	В.3-3 К116
	2	С15	2	2,79	5,58	В.3-4 К7
	3	МН2	4	2,28	9,12	К25
	4	Ф20АтV, L=8240	2	20,32	40,64	Б.Ч
				Итого	290 7	

Инв.№подл. | Подпись и дата | Взам.инв.№

1РПЛ 6.2.83-3АтV-С; 1РПЛ 6.2.83-5АтV-С; 1РПЛ 6.2.83-3АтV; 1РПЛ 6.2.83-5АтV

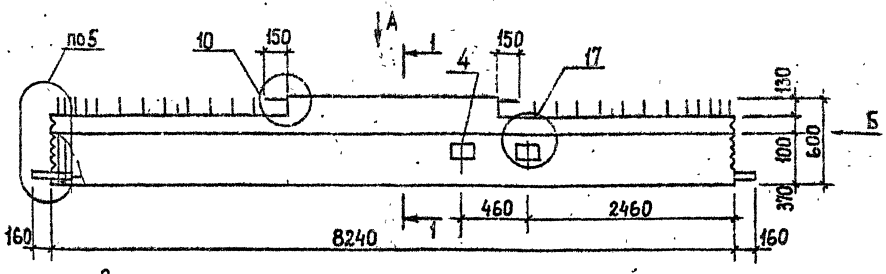

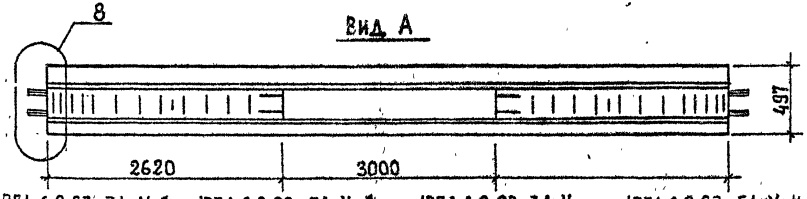

1РПЛ 6.2.83-3АтV-Сн; 1РПЛ 6.2.83-5АтV-Сн; 1РПЛ 6.2.83-3АтV-н; 1РПЛ 6.2.83-5АтV-н

Зеркальное отражение

Остальное см. основной чертеж

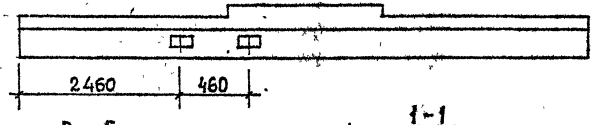

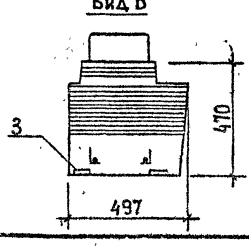

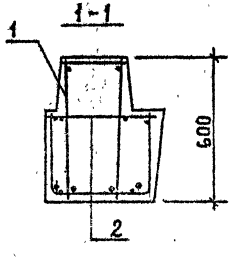

Расположение напрягаемой арматуры в ригелях

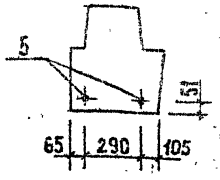

Марка	Масса, т	Класс бетона	Объем бетона, м³	Расход стали, кг
1РПЛ 6.2.83-3АтV-С	4,5	В35	1,8	328,8
1РПЛ 6.2.83-3АтV-Сн				328,8
1РПЛ 6.2.83-5АтV-С				349,6
1РПЛ 6.2.83-5АтV-Сн				349,6
1РПЛ 6.2.83-3АтV				304,0
1РПЛ 6.2.83-3АтV-н				304,0
1РПЛ 6.2.83-5АтV				324,7
1РПЛ 6.2.83-5АтV-н				324,7

Технические требования см. 1.020.1-2с/89 3-1-ТТ.
Детали 5, 8, 10, 17 см. 1.020.1-2с/89 3-1 К53, К56, К58, К63.
Спецификацию см. лист 2.
Напрягаемая арматура класса Ат8 по ГОСТ 10884-81*.

Разраб.	Кахадзе	
Проверил	Хасиев	
ГИП	Балавадзе	
Гл. инж.	Капанадзе	
Нач. отд.	Гурманидзе	
Н. контр.	Балавадзе	

1.020.1-2с/89 3-1 К32

Ригель 1РПЛ 6.2.83

Стадия	Лист	Листов
Р	1	2

ТбилЗНИИЭП

Инв. № подл. | Подп. и дата | Взам. инв. №

Формат А3

1РПЛ 6.2.65-4-С; 1РПЛ 6.2.65-6-С
1РПЛ 6.2.65-4; 1РПЛ 6.2.65-6

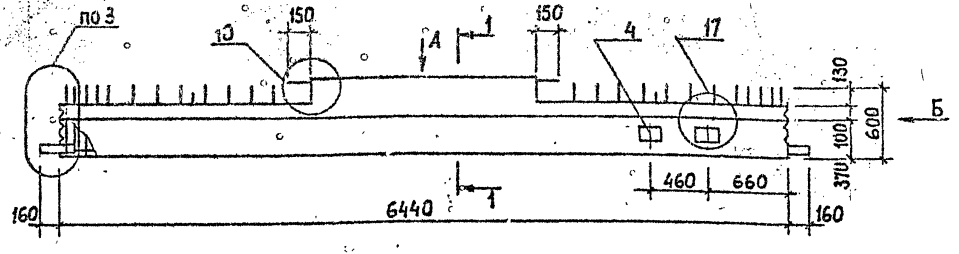

Вид Б

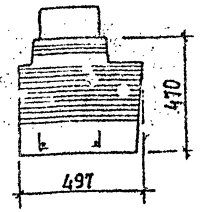

1-1

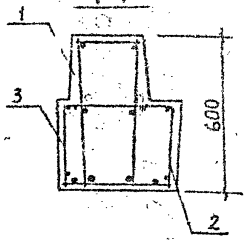

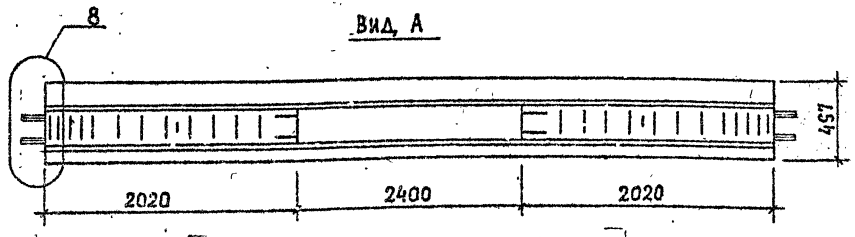

1РПЛ 6.2.65-4-Сн; 1РПЛ 6.2.65-6-6н
1РПЛ 6.2.65-4-н; 1РПЛ 6.2.65-6-н
ЗЕРКАЛЬНОЕ ОТРАЖЕНИЕ
ОСТАЛЬНОЕ СМ. ОСНОВНОЙ ЧЕРТЕЖ

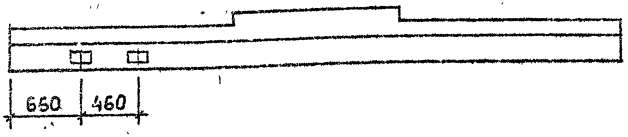

Марка	Масса, т	Класс бетона	Объем бетона м³	Расход стали кг
1РПЛ 6.2.65-4-С	3,5	В25	1,4	229,3
1РПЛ 6.2.65-4-Сн				229,3
1РПЛ 6.2.65-6-С				268,5
1РПЛ 6.2.65-6-Сн				268,5
1РПЛ 6.2.65-4				220,5
1РПЛ 6.2.65-4-н				220,5
1РПЛ 6.2.65-6				259,2
1РПЛ 6.2.65-6-н				259,2

Технические требования см. 1.020.1-2с/89 3-1-ТТ.
Детали 3, 8, 10, 17 см. 1.020.1-2с/89 3-1 К51, К56, К58, К63.
Спецификацию см. лист 2
Напрягаемая арматура класса Ат V по ГОСТ 10884-81*.

Разраб.	Кахадзе	
Проверил	Хасиев	
ГИП	Балавадзе	
Гл. инж.	Капанадзе	
Нач. отд.	Гурманидзе	
Н. контр.	Балавадзе	

1.020.1-2с/89 3-1 К33

Ригель 1РПЛ 6.2.65

Стадия	Лист	Листов
Р	1	2

ТбилЗНИИЭП

Инв.№подл. | Подп. и дата | Взам.инв.№

Формат А3

Марка ригеля	Поз.	Марка арматурного изделия	Кол.	Масса, кг		Обозначение документа
				1 шт.	Всего	
1РПЛ 6.2.83-3АтV-С 1РПЛ 6.2.83-3АтV-Сн	1	КП135с	1	283,69	283.69	В.3-3 К35
	2	С15	2	2,79	5,58	В.3-4 К7
	3	МН2	4	2,28	9,12	К25
	4	МН3	2	5,27	10,54	К26
	5	Ф14 АтV, L=8240	2	9,95	19,90	Б.Ч
				Итого	328,8	
1РПЛ 6.2.83-5АтV-С 1РПЛ 6.2.83-5АтV-Сн	1	КП135 с	1	283,69	283.69	В.3-3 К35
	2	С15	2	2,79	5,58	В.3-4 К7
	3	МН2	4	2,28	9,12	К25
	4	МН3	2	5,27	10,54	К26
	5	Ф20 АтV, L=8240	2	20,32	40,64	Б.Ч
				Итого	349,6	
1РПЛ 6.2.83-3АтV 1РПЛ 6.2.83-3АтV-н	1	КП135	1	258,83	258.83	В 3-3 К132
	2	С15	2	2,79	5,58	В 3-4 К7
	3	МН2	4	2,28	9,12	К25
	4	МН3	2	5,27	10,54	К26
	5	Ф14 АтV, L=8240	2	9,95	19,90	Б.Ч
				Итого	304,0	
1РПЛ 6.2.83-5АтV 1РПЛ 6.2.83-5АтV-н	1	КП135	1	258,83	258,83	В 3-3 К132
	2	С15	2	2,79	5,58	В 3-4 К7
	3	МН2	4	2,28	9,12	К25
	4	МН3	2	5,27	10,54	К26
	5	Ф20 АтV, L=8240	2	20,32	40,64	Б.Ч
				Итого	324,7	

Инв.№подл. | Подпись и дата | Взам.инв.№

Марка ригеля	Поз.	Марка арматурного изделия	Кол.	Масса, кг		Обозначение документа
				1 шт.	Всего	
1РПЛ 6.2.65-4-С 1РПЛ 6.2.65-4-Сн	1	КП153с	1	205,54	205,54	В.3-3 К42
	2	С6	2	3,43	6,86	В.3-4 К3
	3	С8	2	3,20	6,40	К4
	4	МН3	2	5,27	10,54	К26
				Итого	229,3	
1РПЛ 6.2.65-6-С 1РПЛ 6.2.65-6-Сн	1	КП154с	1	244,70	244,70	В.3-3 К42
	2	С6	2	3,43	6,86	В.3-4 К3
	3	С8	2	3,20	6,40	К4
	4	МН3	2	5,27	10,54	К26
				Итого	268,5	
1РПЛ 6.2.65-4 1РПЛ 6.2.65-4-н	1	КП142	1	196,68	196,68	В.3-3 К134
	2	С6	2	3,43	6,86	В.3-4 К3
	3	С8	2	3,20	6,40	К4
	4	МН3	2	5,27	10,54	К26
				Итого	220,5	
1РПЛ 6.2.65-6 1РПЛ 6.2.65-6-н	1	КП143	1	235,36	235,36	В.3-3 К134
	2	С6	2	3,43	6,86	В.3-4 К3
	3	С8	2	3,20	6,40	К4
	4	МН3	2	5,27	10,54	К26
				Итого	259,2	

Инв.№подл. | Подпись и дата | Взам.инв.№

1962-29 70

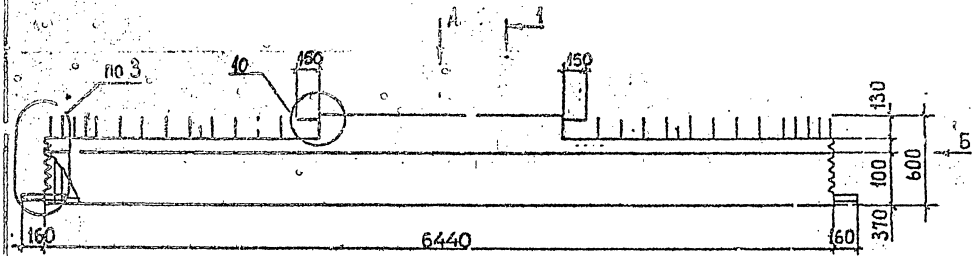

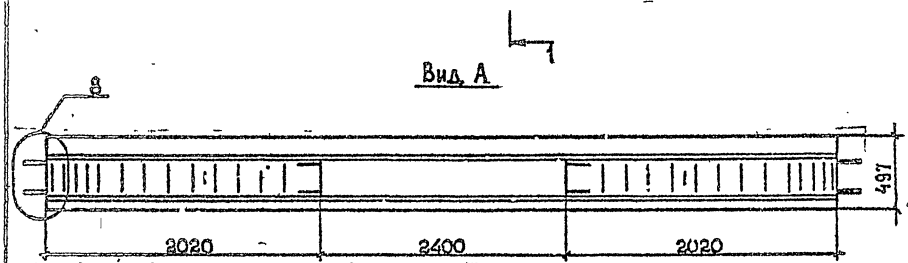

Марка	Масса, т	Класс бетона	Объём бетона, м³	Расход стали, кг
1РП 6.2.65-2-с	3,5	В25	1,4	168,3
1РП 6.2.65-3-с				181,5
1РП 6.2.65-4-с				201,5
1РП 6.2.65-6-с				240,7
1РП 6.2.65-2				156,4
1РП 6.2.65-3				169,6
1РП 6.2.65-4				189,7
1РП 6.2.65-6				228,3

Технические требования см. 1.020.1-2с/89 3-1-ТГ.
Детали 3,8,10 см. 1.020.1-2с/89 3-1 К51, К56, К58.
Спецификацию см. лист 2,3.

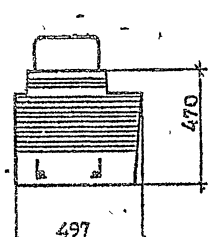

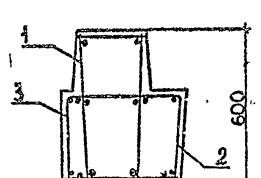

Разраб	Кахадзе	
Проверил	Хасиев	
ГИП	Балавадзе	
Гл инж	Капарадзе	
Нач отд	Гурманидзе	
Н контр	Балавадзе	

1.020.1-2с/89 3-1 К34

Ригель 1РП 6.2.65

Стадия	Лист	Листов
Р	1	3

ТбилЗНИИЭП

Инв.№подл. | Подп. и дата | Взам.инв.№

ФОРМАТ А3

1962-29 71

Марка ригеля	Поз.	Марка арматурного изделия	Кол.	Масса, кг		Обозначение документа
				1 шт.	Всего	
1РП 6 2.65-2-С	1	КП82с	1	155,02	155,02	В 3-3 К21
	2	С6	2	3,43	6,86	В.3-4 К3
	3	С8	2	3,20	6,40	К4
				Итого	168,3	
1РП 6 2.65-3-С	1	КП83с	1	168,22	168,22	В 3-3 К21
	2	С6	2	3,43	6,86	В.3-4 К3
	3	С8	2	3,20	6,40	К4
				Итого	181,5	
1РП 6.2.65-4-С	1	КП84с	1	188,24	188,24	В.3-3 К21
	2	С6	2	3,43	6,86	В.3-4 К3
	3	С8	2	3,20	6,40	К4
				Итого	201,5	
1РП 6.2.65-6-С	1	КП121с	1	227,40	227,40	В.3-3 К21
	2	С6	2	3,43	6,86	В.3-4 К3
	3	С8	2	3,20	6,40	К4
				Итого	240,7	
1РП 6.2.65-2	1	КП82	1	143,18	143,18	В 3-3 К117
	2	С6	2	3,43	6,86	В.3-4 К3
	3	С8	2	3,20	6,40	К4
				Итого	156,4	
1РП 6 2.65-3	1	КП83		156,38	156.38	В.3-3 К117
	2	С6		3,43	6,86	В.3-4 К3
	3	С8		3,20	6,40	К4
				Итого	169,6	

Марка ригеля	Поз.	Марка арматурного изделия	Кол.	Масса, кг		Обозначение документа
				1 шт.	Всего	
1РП 6.2.65-4	1	КП84	1	176,40	176,40	В.3-3 К117
	2	С6	2	3,43	6,86	В.3-4 К3
	3	С8	2	3,20	6,40	К4
				Итого	189,7	
1РП 6.2.65-6	1	КП121	1	215,08	215.08	В.3-3 К117
	2	С6	2	3,43	6,86	В.3-4 К3
	3	С8	2	3,20	6,40	К4
				Итого	228,3	

Инв.№подл. | Подпись и дата | Взам.инв.№

1.020.1-2с/89 В. 3-1

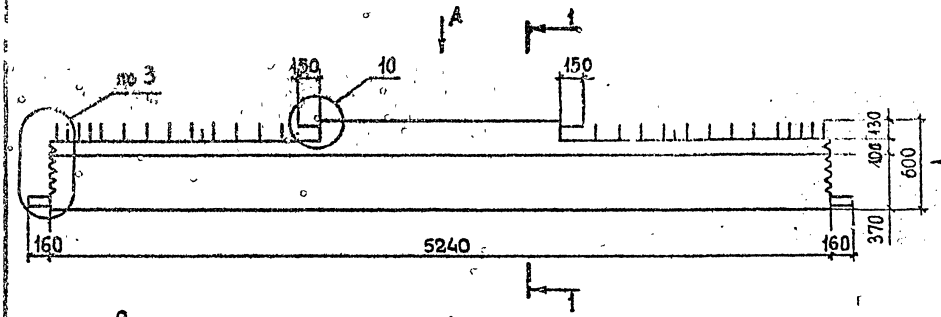

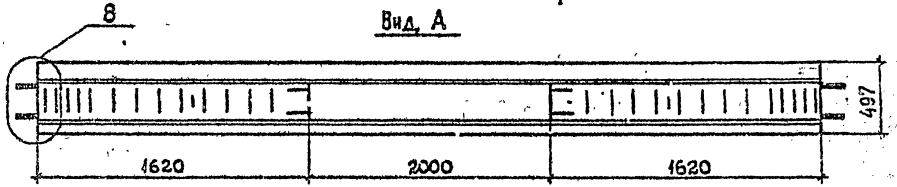

Марка	Масса, т	Класс бетона	Объем бетона, м³	Расход стали, кг
1РП 6.2.53-2-С	3,0	В25	1,2	143,8
1РП 6.2.53-3-С				154,8
1РП 6.2.53-4-С				171,3
1РП 6.2.53-2				130,3
1РП 6.2.53-3				141,3
1РП 6.2.53-4				157,8

Технические требования см. 1.020.1-2с/89 3-1-ТТ.
Детали 3,8,10 см. 1.020.1-2с/89 3-1 К51, К56, К58.
Спецификацию см. лист 2,3.

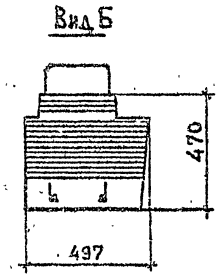

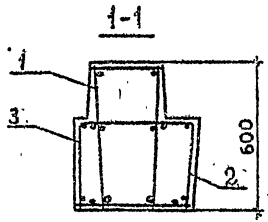

Разраб	Кахадзе	
Проверил	Хасиев	
ГИП	Балавадзе	
Гл. инж.	Капанадзе	
Нач. отд.	Турманидзе	
Н. контр.	Балавадзе	

1.020.1-2с/89 3-1 К35

Ригель 1РП 6.2.53

Стадия	Лист	Листов
Р	1	3

ТбилЗНИИЭП

Инв.№подл. | Подп. и дата | Взам.инв.№

1962-29

Формат А3

73

Марка ригеля	Поз	Марка арматурного изделия	Кол	Масса, кг		Обозначение документа
				1 шт.	Всего	
1РП 6.2.53-2-С	1	КП85с	1	132,64	132,64	В.3-3 К22
	2	С5	1	2,36	2,36	В.3-4 К3
		С6	1	3,43	3,43	К3
	3	С7	1	2,20	2,20	К4
		С8	1	3,20	3,20	К4
				Итого	143,8	
1РП 6.2.53-3-С	1	КП86с	1	143,64	143,64	В.3-3 К22
	2	С5	1	2,36	2,36	В.3-4 К3
		С6	1	3,43	3,43	К3
	3	С7	1	2,20	2,20	К4
		С8	1	3,20	3,20	К4
				Итого	154,8	
1РП 6.2.53-4-С	1	КП87с	1	160,10	160,10	В.3-3 К22
	2	С5	1	2,36	2,36	В.3-4 К3
		С6	1	3,43	3,43	К3
	3	С7	1	2,20	2,20	К4
		С8	1	3,20	3,20	К4
				Итого	171,3	
1РП 6.2.53-2	1	КП85	1	119,12	119,12	В.3-3 К118
	2	С5	1	2,36	2,36	В.3-4 К3
		С6	1	3,43	3,43	К3
	3	С7	1	2,20	2,20	К4
		С8	1	3,20	3,20	К4
				Итого	130,3	

1.020.1-2с/89 В. 3-1

Инв. № подл. | Подпись и дата | Взам. инв. №

1 020 1-2с/89 3-1 К35

Лист 2

Формат А4

Марка ригеля	Поз	Марка арматурного изделия	Кол	Масса, кг		Обозначение документа
				1 шт.	Всего	
1РП 6.2.53-3	1	КП86	1	130,12	130,12	В.3-3 К118
	2	С5	1	2,36	2,36	В.3-4 К3
		С6	1	3,43	3,43	К3
	3	С7	1	2,20	2,20	К4
		С8	1	3,20	3,20	К4
				Итого	141,3	
1РП 6.2.53-4	1	КП87	1	146,58	146,58	В.3-3 К118
	2	С5	1	2,36	2,36	В.3-4 К3
		С6	1	3,43	3,43	К3
	3	С7	1	2,20	2,20	К4
		С8	1	3,20	3,20	К4
				Итого	157,8	

Инв. № подл. | Подпись и дата | Взам. инв. №

1 020 1-2с/89 3-1 К35

Лист 3

Формат А4

1962-29 74

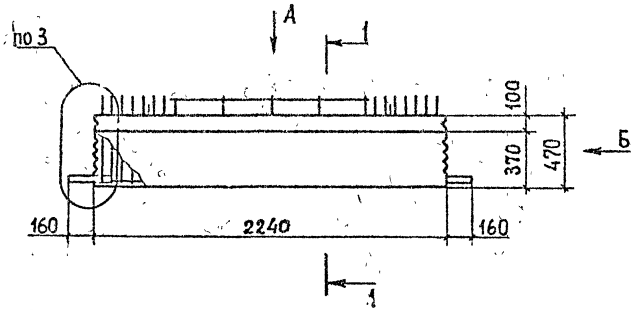

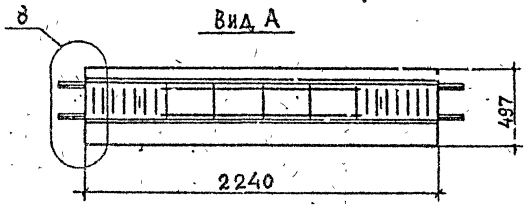

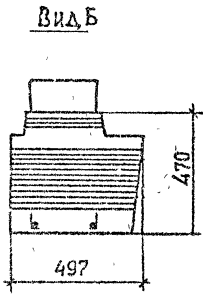

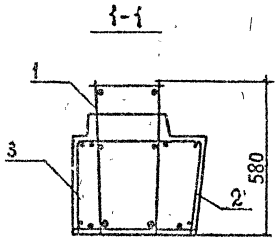

Марка	Масса, т	Класс бетона	Объем бетона, м³	Расход стали, кг
1РП 6.2.23-2-С	1,2	В25	0,47	68,5
1РП 6.2.23-3-С				73,6
1РП 6.2.23-4-С				81,2
1РП 6.2.23-2				60,6
1РП 6.2.23-3				65,7
1РП 6.2.23-4				73,3

Технические требования см. 1.020.1-2с/89 3-1-ТТ.
Детали 3,8 см. 1.020.1-2с/89 3-1 К51, К56.
Спецификацию см. лист 2.

Разраб	Кахадзе		1.020.1-2с/89 3-1 К36	
Проверил	Хасиев			
ГИП	Балавадзе			
Гл. инж	Капанадзе			
Нач. отд	Гурманидзе			
Н. контр	Балавадзе			
			Ригель 1РП 6.2.23	Стадия: Р; Лист: 1; Листов: 2
				ТбилЗНИИЭП

Инв.№ подл. | Подп. и дата | Взам.инв.№

Марка ригеля	Поз.	Марка арматурного изделия	Кол.	Масса, кг		Обозначение документа
				1 шт.	Всего	
1РП 6.2.23-2-С		КП88с	1	63,97	63,97	В.3-3 К22
		С5	1	2,36	2,36	В.3-4 К3
		С7	1	2,20	2,20	К4
				Итого	68,5	
1РП 6.2.23-3-С		КП89с	1	69,07	69,07	В.3-3 К22
		С5	1	2,36	2,36	В.3-4 К3
		С7	1	2,20	2,20	К4
				Итого	73,6	
1РП 6.2.23-4-С		КП90с	1	76,63	76,63	В.3-3 К22
		С5	1	2,36	2,36	В.3-4 К3
		С7	1	2,20	2,20	К4
				Итого	81,2	
1РП 6.2.23-2		КП88	1	56,04	56,04	В.3-3 К119
		С5	1	2,36	2,36	В.3-4 К3
		С7	1	2,20	2,20	К4
				Итого	60,6	
1РП 6.2.23-3		КП89	1	61,14	61,14	В.3-3 К119
		С5	1	2,36	2,36	В.3-4 К3
		С7	1	2,20	2,20	К4
				Итого	65,7	
1РП 6.2.23-4		КП90	1	68,70	68,70	В.3-3 К119
		С5	1	2,36	2,36	В.3-4 К3
		С7	1	2,20	2,20	К4
				Итого	73,3	

Инв.№подл. | Подпись и дата | Взам.инв.№

1.020.1-2с/89 3-1 К36

Лист 2

Формат А4

Марка ригеля	Поз.	Марка арматурного изделия	Кол.	Масса, кг		Обозначение документа
				1 шт.	Всего	

Инв.№подл. | Подпись и дата | Взам.инв.№

1 020 1-2с/8

Лист

Формат А4

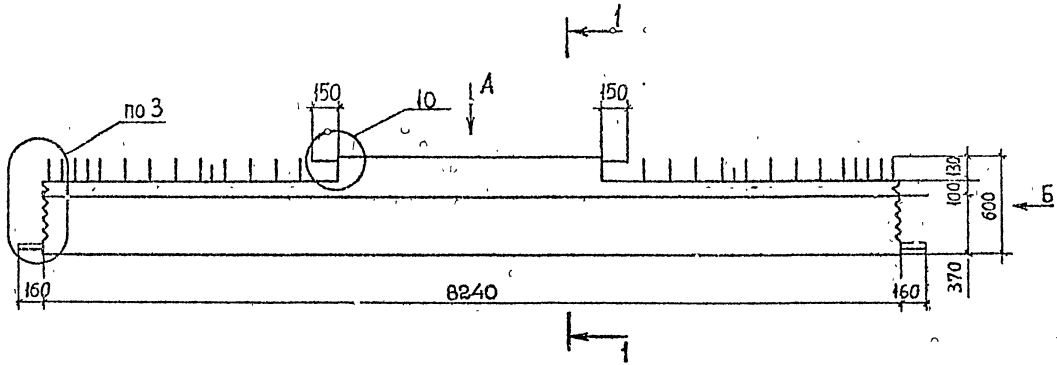

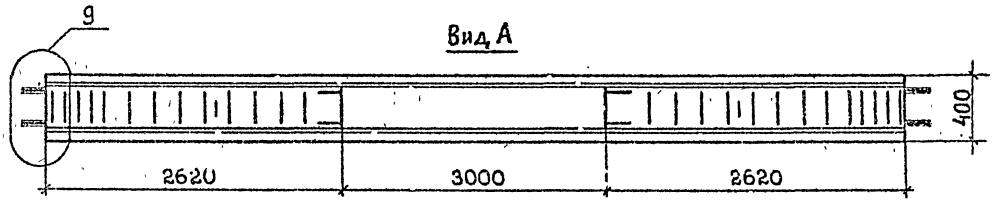

Марка	Масса, т	Класс бетона	Объем бетона, м³	Расход стали, кг
РП 6.2.83-2-С	4,0	В25	1,6	177,9
РП 6.2.83-3-С				194,9
РП 6.2.83-4-С				220,2
РП 6.2.83-2				170,0
РП 6.2.83-3				187,0
РП 6.2.83-4				212,3

Технические требования см. 1.020.1-2с/89 3-1-ТТ.
Детали 3,9,10 см. 1.020.1-2с/89 3-1 К51, К57, К58
Спецификацию см. лист 2.

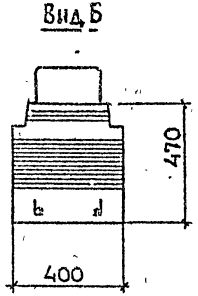

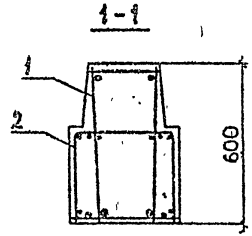

Разраб.	Кахадзе	
Проверил	Хасиев	
ГИП	Балавадзе	
Гл. инж.	Капанадзе	
Нач. отд.	Тэгманидзе	
Н. контр	Балавадзе	

1.020.1-2с/89 3-1 К37

Ригель РП 6.2.83

Стадия	Лист	Листов
Р	1	2

ТбилЗНИИЭП

Инв. № подл. | Подп. и дата | Взам. инв. №

1962-29 77

Формат А3

1.020.1-2с/89 В. 3-1

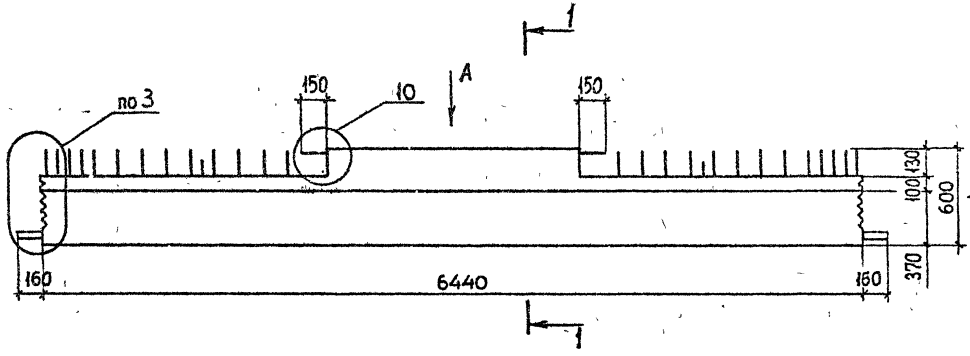

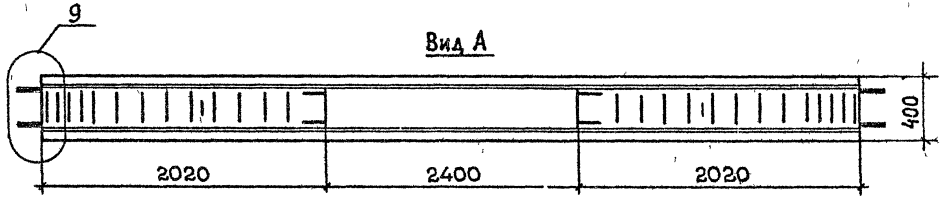

Марка	Масса, т	Класс бетона	Объем бетона, м³	Расход стали, кг
РП 6.2.65-1-С	3,0	В25	1,2	123,7
РП 6.2.65-2-С				142,2
РП 6.2.65-3-С				155,6
РП 6.2.65-4-С				175,6
РП 6 2 65-1				117,0
РП 6.2 65-2				135,5
РП 6.2.65-3				148,9
РП 6 2.65-4				168,9

Технические требования см. 1.020.1-2с/89 3-1-ТТ.
Детали 3, 9, 10 см. 1.020.1-2с/89 3-1 К51, К57, К58
Спецификацию см. лист 2.

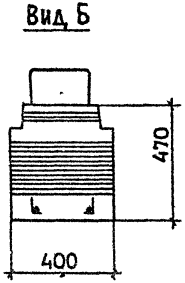

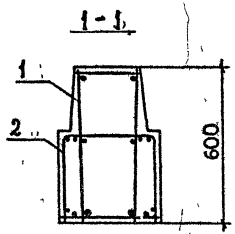

Разраб	Кахадзе	
Проверил	Хасиев	
ГИП	Балавадзе	
Гл инж	Капанадзе	
Нач отд	Гурманидзе	
Н контр	Балавадзе	

1.020.1-2с/89 3-1 К38

Ригель РП 6 2.65

Стадия	Лист	Листов
Р	1	2

ТбилЗНИИЭП

Инв.№подл. | Подп. и дата | Взам инв.№

Формат А3

Марка ригеля	Поз.	Марка арматурного изделия	Кол.	Масса, кг		Обозначение документа
				1 шт.	Всего	
РП 6.2.83-2-С	1	КП91с	1	160,71	160,71	В.3-3 К23
	2	С7	2	2,20	4,40	В.3-4 К4
		С8	4	3,20	12,80	К4
				Итого	177,9	
РП 6.2.83-3-С	1	КП92с	1	177,65	177,65	В.3-3 К23
	2	С7	2	2,20	4,40	В.3-4 К4
		С8	4	3,20	12,80	К4
				Итого	194,9	
РП 6.2.83-4-С	1	КП93с	1	202,99	202,99	В.3-3 К23
	2	С7	2	2,20	4,40	К4
		С8	4	3,20	12,80	К4
				Итого	220,2	
РП 6.2.83-2	1	КП91	1	152,82	152,82	В.3-3 К120
	2	С7	2	2,20	4,40	В.3-4 К4
		С8	4	3,20	12,80	К4
				Итого	170,0	
РП 6.2.83-3	1	КП92	1	169,76	169,76	В.3-3 К120
	2	С7	2	2,20	4,40	В.3-4 К4
		С8	4	3,20	12,80	К4
				Итого	187,0	
РП 6.2.83-4	1	КП93	1	195,10	195,10	В.3-3 К120
	2	С7	2	2,20	4,40	В.3-4 К4
		С8	4	3,20	12,80	К4
				Итого	212,3	

Марка ригеля	Поз.	Марка арматурного изделия	Кол.	Масса, кг		Обозначение документа
				1 шт.	Всего	
РП 6.2.65-1-С	1	КП94с	1	110,86	110,86	В.3-3 К24
	2	С8	4	3,20	12,80	В.3-4 К4
				Итого	123,7	
РП 6.2.65-2-С	1	КП95с	1	129,44	129,44	В.3-3 К24
	2	С8	4	3,20	12,80	В.3-4 К4
				Итого	142,2	
РП 6.2.65-3-С	1	КП96с	1	142,82	142,82	В.3-3 К24
	2	С8	4	3,20	12,80	В.3-4 К4
				Итого	155,6	
РП 6.2.65-4-С	1	КП97с	1	162,84	162,84	В.3-3 К24
	2	С8	4	3,20	12,80	
				Итого	175,6	
РП 6.2.65-1	1	КП94	1	104,16	104,16	В.3-3 К121
	2	С8	4	3,20	12,80	В.3-4 К4
				Итого	117,0	
РП 6.2.65-2	1	КП95	1	122,74	122,74	В.3-3 К121
	2	С8	4	3,20	12,80	В.3-4 К4
				Итого	135,5	
РП 6.2.65-3	1	КП96	1	136,12	136,12	В.3-3 К121
	2	С8	4	3,20	12,80	В.3-4 К4
				Итого	148,9	
РП 6.2.65-4	1	КП97	1	156,14	156,14	В.3-3 К121
	2	С8	4	3,20	12,80	В.3-4 К4
				Итого	168,9	

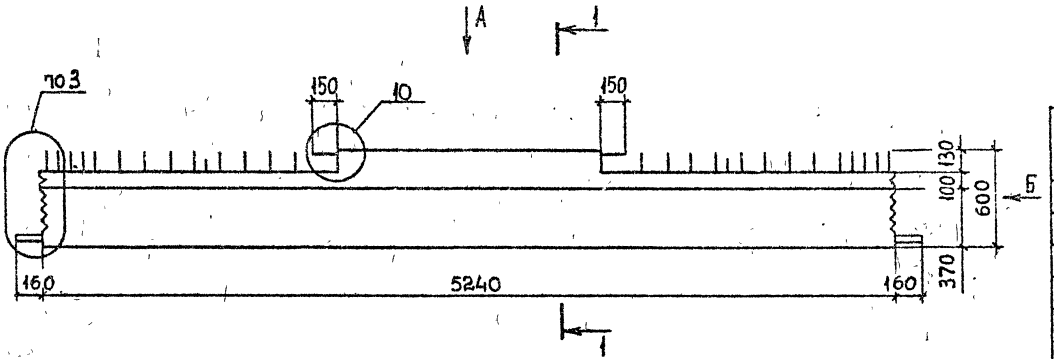

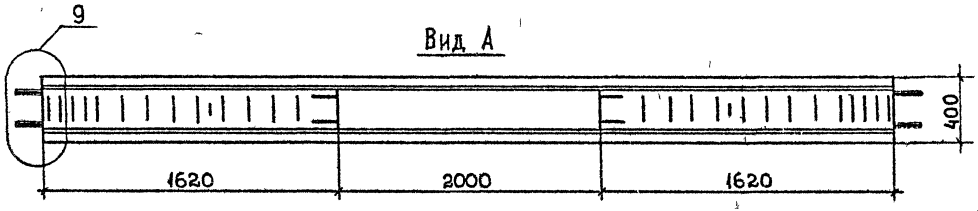

Марка	Масса, т	Класс бетона	Объем бетона, м³	Расход стали, кг
РП 6.2.53-1-С	2,5	В25	1,0	105,0
РП 6.2.53-2-С				120,2
РП 6.2.53-3-С				131,2
РП 6.2.53-4-С				147,7
РП 6.2.53-1				97,1
РП 6.2.53-2				112,3
РП 6 2 53-3				123,3
РП 6 2 53-4				139,8

Технические требования см 1.020.1-2с/89 3-1-ТТ.
Детали 3,9, 10 см 1.020.1-2с/89 3-1 К51, К57, К58
Спецификацию см. лист 2,3

Вид Б

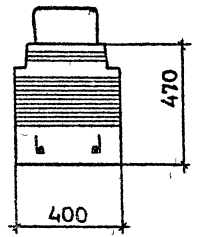

1-1

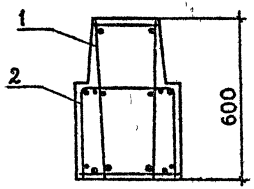

Разраб.	Хахадзе	
Проверил	Хасиев	
ГИП	Балавадзе	
Гл. инж.	Капанадзе	
Нач. отд.	Гурманидзе	
Н. контр.	Балавадзе	

1.020.1-2с/89 3-1 К39

Ригель РП 6 2 53

Стадия	Лист	Листов
Р	1	3

ТбилЗНИИЭП

Инв. № подл. | Подп. и дата | Взам. инв. №

Формат А3

Марка ригеля	Поз.	Марка арматурного изделия	Кол.	Масса, кг		Обозначение документа
				1 шт.	Всего	
РП 6.2.53-1-С	1	КП98с	1	94,15	94,15	В.3-3 К25
	2	С7	2	2,20	4,40	В.3-4 К4
		С8	2	3,20	6,40	К4
				Итого	105,0	
РП 6.2.53-2-С	1	КП99с	1	109,43	109,43	В.3-3 К25
	2	С7	2	2,20	4,40	В.3-4 К4
		С8	2	3,20	6,40	К4
				Итого	120,2	
РП 6.2.53-3-С	1	КП100с	1	120,43	120,43	В.3-3 К25
	2	С7	2	2,20	4,40	В.3-4 К4
		С8	2	3,20	6,40	К4
				Итого	131,2	
РП 6.2.53-4-С	1	КП101с	1	136,89	136,89	В.3-3 К25
	2	С7	2	2,20	4,40	В.3-4 К4
		С8	2	3,20	6,40	К4
				Итого	147,7	
РП 6.2.53-1	1	КП98	1	86,26	86,26	В.3-3 К122
	2	С7	2	2,20	4,40	В.3-4 К4
		С8	2	3,20	6,40	К4
				Итого	97,1	
РП 6.2.53-2	1	КП99	1	101,54	101,54	В.3-3 К122
	2	С7	2	2,20	4,40	В.3-4 К4
		С8	2	3,20	6,40	К4
				Итого	112,3	

1.020.1-2с/89 3-1 К39

Лист 2

Формат А4

Марка ригеля	Поз.	Марка арматурного изделия	Кол.	Масса, кг		Обозначение документа
				1 шт.	Всего	
РП 6.2.53-3	1	КП100	1	112,54	112,54	В.3-3 К122
	2	С7	2	2,20	4,40	В.3-4 К4
		С8	2	3,20	6,40	К4
				Итого	123,3	
РП 6.2.53-4	1	КП101	1	129,00	129,00	В.3-3 К122
	2	С7	2	2,20	4,40	В.3-4 К4
		С8	2	3,20	6,40	К4
				Итого	139,8	

1.020.1-2с/89 3-1 К39

Лист 3

Формат А4

1.020.1-2с/89 Вып. 3-1

Инв.№подл. | Подпись и дата | Взам.инв.№

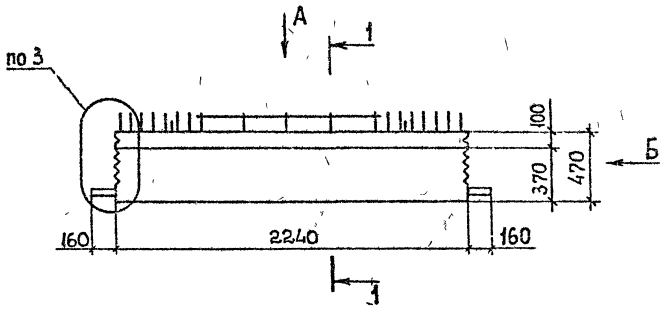

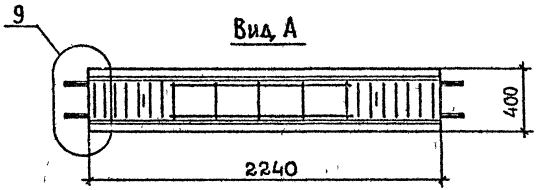

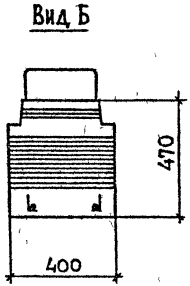

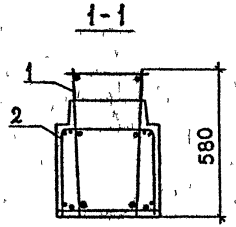

Марка	Масса, т	Класс бетона	Объем бетона, м³	Расход стали, кг
РП 6.2.23-1-с	1,0	В 25	0,4	55,8
РП 6.2.23-2-с				62,9
РП 6.2.23-3-с				68,0
РП 6.2.23-4-с				75,5
РП 6.2.23-1				51,2
РП 6.2.23-2				58,2
РП 6.2.23-3				63,3
РП 6.2.23-4				70,9

Технические требования см 1.020.1-2с/89 3-1-ТТ
Детали 3, 9 см. 1.020.1-2с/89 3-1 К51; К57
Спецификацию см лист 2.

Разраб	Кахадзе		1.020.1-2с/89 3-1 К40
Проверил	Хасиев		
ГИП	Балавадзе		Ригель РП 6.2.23
Гл. инж	Капанадзе		Стадия: Р; Лист: 1; Листов: 2
Нач. отд	Гурманидзе		ТбилЗНИИЭП
Н. контр	Балавадзе		

Инв.№ подл. | Подп. и дата | Взам. инв.№

ФОРМАТ А3

Марка ригеля	Поз.	Марка арматурного изделия	Кол.	Масса, кг		Обозначение документа
				1 шт.	Всего	
РП 6.2.23-1-С	1	КП102с	1	51,42	51,42	В.3-3 К26
	2	С7	2	2,20	4,40	В.3-4 К4
				Итого	55,8	
РП 6.2.23-2-С	1	КП103с	1	58,46	58,46	В.3-3 К26
	2	С7	2	2,20	4,40	В.3-4 К4
				Итого	62,9	
РП 6.2.23-3-С	1	КП104с	1	63,56	63,56	В.3-3 К26
	2	С7	2	2,20	4,40	В.3-4 К4
				Итого	68,0	
РП 6.2.23-4-С		КП105с	1	71,12	71,12	В.3-3 К26
		С7	2	2,20	4,40	В.3-4 К4
				Итого	75,5	
РП 6.2.23-1		КП102	1	46,78	46,78	В.3-3 К123
		С7	2	2,20	4,40	В.3-4 К4
				Итого	51,2	
РП 6.2.23-2	1	КП103	1	53,82	53,82	В.3-3 К123
	2	С7	2	2,20	4,40	В.3-4 К4
				Итого	58,2	
РП 6.2.23-3	1	КП104	1	58,92	58,92	В.3-3 К123
	2	С7	2	2,20	4,40	В.3-4 К4
				Итого	63,3	
РП 6.2.23-4	1	КП105	1	66,48	66,48	В.3-3 К123
	2	С7	2	2,20	4,40	В.3-4 К4
				Итого	70,9	

Марка ригеля	Поз.	Марка арматурного изделия	Кол.	Масса, кг		Обозначение документа
				1 шт.	Всего	

1.020.1-2с/89 В. 3-1

Инв. № подл. | Подпись и дата | Взам. инв. №

1 020 1-2с/89 3-1 К40

Лист 2

Формат А4

Инв. № подл. | Подпись и дата | Взам. инв. №

1 020 1-2с/8

Лист

Формат А4

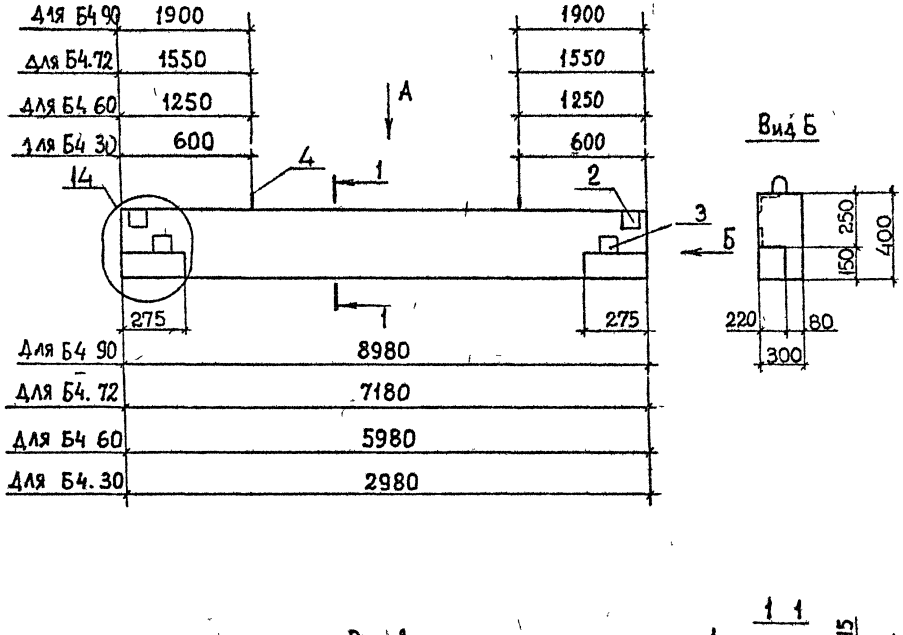

МАРКА	МАССА т	КЛАСС БЕТОНА	ОБЪЕМ БЕТОНА м³	РАСХОД СТАЛИ, КГ
Б4.90-С	2,8	В25	1,1	43,4
Б4.72-С	2,1		0,84	31,5
Б4.60-С	1,8		0,70	26,1
Б4.30-С	0,9		0,34	14,8

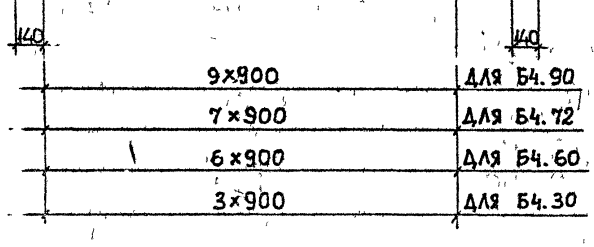

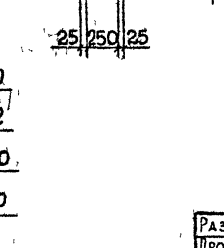

Технические требования см 1.020.1-2с/89 3-1-ТТ
Деталь 14 см 1.020.1-2с/89 3-1 К62
Спецификацию см лист 2.

Разраб	Кахадзе		1.020.1-2с/89 3-1 К41
Проверил	Хасиев		
ГИП	Балавадзе		Балка оклеивающая Б4-
Гл инж	Капанадзе		Стадия: Р; Лист: 1; Листов: 2
Нач отд	Турманидзе		ТбилЗНИИЭП
Н контр	Балавадзе		

ФОРМАТ А3

ИНВ № ПОДЛ. | ПОДП. И ДАТА | ВЗАМ ИНВ №

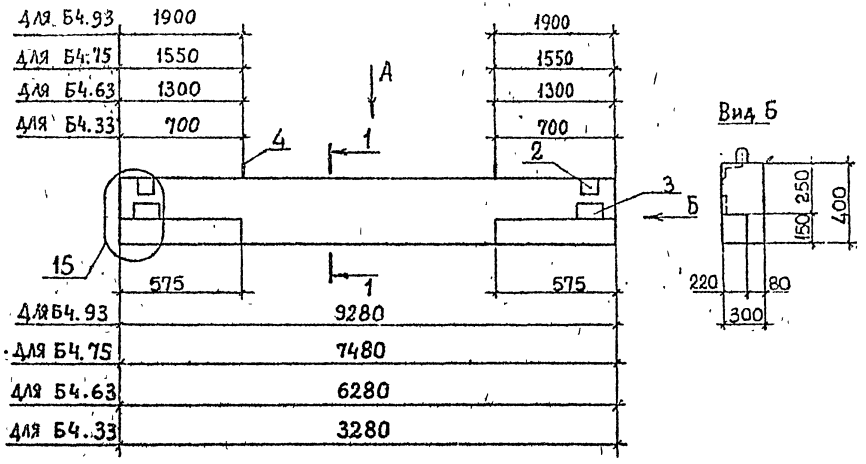

Марка	Масса, т	Класс бетона	Объем бетона, м³	Расход стали, кг
Б4.93-С	2,8	В25	1,1	44,3
Б4.75-С	2,2		0,88	32,3
Б4.63-С	1,8		0,72	27,0
Б4.33-С	0,9		0,36	15,7

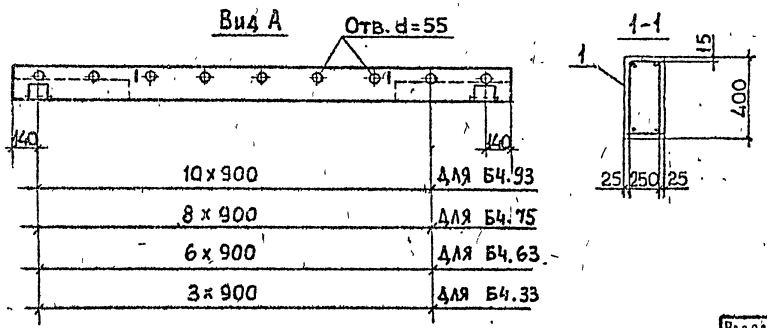

Технические требования см. 1.020.1-2с/89 3-1 ТТ.
Детали 15 см. 1.020.1-2с/89 3-1 К62.
Спецификацию см. лист 2.

Разраб.	Кахадзе		1.020.1-2с/89 3-1 К42
Проверил	Хасиев		
ГИП	Балавадзе		
Гл инж.	Капанадзе		Балка окаймляющая Б4.-
Нач. отд.	Турманидзе		Стадия Р, Лист 1, Листов 2
Н контр	Бал в дзе		ТбилЗНИИЭП

ФОРМАТ 43

1962-29 85

I.020.I-2с/89 В. 3-I

ИНВ.№ПОДЛ. | ПОДП. И ДАТА | ВЗАМ.ИНВ.№

Марка балки	Поз.	Марка арматурного изделия	Кол.	Масса, кг		Обозначение документа
				1 шт.	Всего	
Б4.90-С	1	КП136	1	37,73	37,73	В.3-3 К36
	2	МН9	2	0,95	1,90	В.3-4 К31
	3	МН6	2	0,51	1,02	К29
	4	УП1-7	2	1,39	2,78	1.400-9
				Итого	43,4	
Б4.72-С	1	КП137	1	25,77	25,77	В.3-3 К36
	2	МН9	2	0,95	1,90	В.3-4 К31
	3	МН6	2	0,51	1,02	К29
	4	УП1-7	2	1,39	2,78	1.400-9
				Итого	31,5	
Б4.60-С	1	КП138	1	21,50	21,50	В.3-3 К36
	2	МН9	2	0,95	1,90	В.3-4 К31
	3	МН6	2	0,51	1,02	К29
	4	УП1-5	2	0,84	1,68	1.400-9
				Итого	26,1	
Б4.30-С	1	КП139	1	10,88	10,88	В.3-3 К36
	2	МН9	2	0,95	1,90	В.3-4 К31
	3	МН6	2	0,51	1,02	К29
	4	УП1-3	2	0,52	1,04	1.400-9
				Итого	14,8	

1.020.1-2с/89 В. 3-1

Инв. № подл. | Подпись и дата | Взам. инв. №

1 020 1-2с/89 3-1 К41

Лист 2

Формат А4

Марка балки	Поз.	Марка арматурного изделия	Кол.	Масса, кг		Обозначение документа
				1 шт.	Всего	
Б4.93-С	1	КП140	1	38,30	38,30	В.3-3 К37
	2	МН9	2	0,95	1,90	В.3-4 К31
	3	МН7	2	0,68	1,36	К29
	4	УП1-7	2	1,39	2,78	1.400-9
				Итого	44,3	
Б4.75-С	1	КП141	1	26,24	26,24	В.3-3 К37
	2	МН9	2	0,95	1,90	В.3-4 К31
	3	МН7	2	0,68	1,36	К29
	4	УП1-7	2	1,39	2,78	1.400-9
				Итого	32,3	
Б4.63-С	1	КП142	1	22,07	22,07	В.3-3 К37
	2	МН9	2	0,95	1,90	В.3-4 К31
	3	МН7	2	0,68	1,36	К29
	4	УП1-5	2	0,84	1,68	1.400-9
				Итого	27,0	
Б4.33-С	1	КП143	1	11,39	11,39	В.3-3 К37
	2	МН9	2	0,95	1,90	В.3-4 К31
	3	МН7	2	0,68	1,36	К29
	4	УП1-3	2	0,52	1,04	1.400-9
				Итого	15,7	

Инв. № подл. | Подпись и дата | Взам. инв. №

1 020 1-2с/89 3-1 К42

Лист 2

Формат А4

1962-29 86

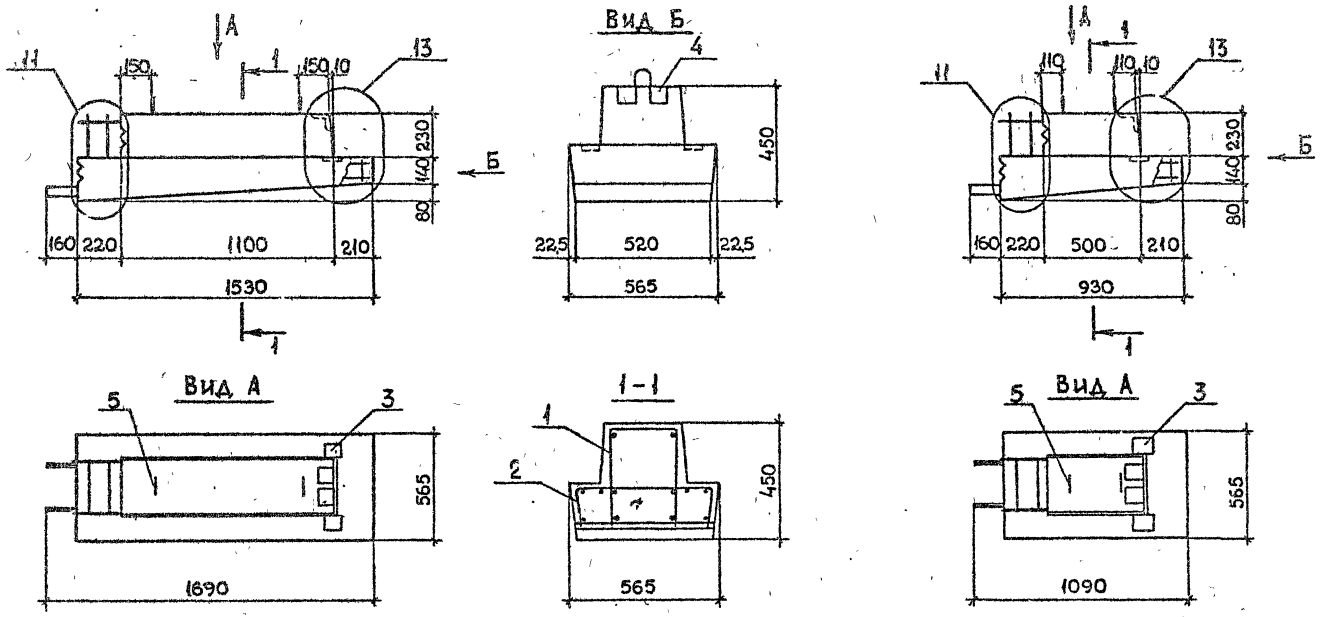

Марка	Масса, т	Класс бетона	Объем бетона, м³	Расход стали, кг
РК4.16-4-С	0,58	В25	0,23	54,8
РК4.16-3-С				47,5
РК4.16-2-С				43,6
РК4.10-3-С	0,33		0,13	29,3
РК4.10-2-С				27,2
РК4.10-1-С				25,8

Технические требования см. 1.020.1-2с/89 3-1-ТТ.
Детали 11, 13 см. 1.020.1-2с/89 3-1 К59, К61.
Спецификацию см. лист 2,3.

Разраб.	Кахадзе		
Проверил	Хасиев		
ГИП	Балавадзе		
Гл. инж.	Капанадзе		
Нач. отд.	Гурманидзе		
Н. контр.	Балавадзе		

1.020.1-2с/89 3-1 К43

Ригель консольный РК4.16, РК4.10

Стадия	Лист	Листов
Р	1	3

ТбилЗНИИЭП

Инв.№ подл. | Подп. и дата | Взам. инв.№

Формат А3

Марка ригеля	Поз.	Марка арматурного изделия	Кол.	Масса, кг		Обозначение документа
				1 шт.	Всего	
РК4.16-4-С	1	КП159с	1	48,76	48,76	В.3-3 К44
	2	С18	2	1,19	2,38	В.3-4 К10
	3	МН5	2	0,37	0,74	К28
	4	МН9	2	0,95	1,90	К31
	5	УП1-3	2	0,52	1,04	1.400-9
				Итого	54,8	
РК4.16-3-С	1	КП160с	1	41,40	41,40	В.3-3 К44
	2	С18	2	1,19	2,38	В.3-4 К10
	3	МН5	2	0,37	0,74	К28
	4	МН9	2	0,95	1,90	К31
	5	УП1-3	2	0,52	1,04	1.400-9
				Итого	47,5	
РК4.16-2-С	1	КП161с	1	37,50	37,50	В.3-3 К44
	2	С18	2	1,19	2,38	В.3-4 К10
	3	МН5	2	0,37	0,74	К28
	4	МН9	2	0,95	1,90	К31
	5	УП1-3	2	0,52	1,04	1.400-9
				Итого	43,6	
РК4.10-3-С	1	КП162с	1	24,62	24,62	В.3-3 К44
	2	С19	2	0,73	1,46	В.3-4 К10
	3	МН5	2	0,37	0,74	К28
	4	МН9	2	0,95	1,90	К31
	5	УП1-1	2	0,31	0,62	1.400-9
				Итого	29,3	
РК4.10-2-С	1	КП163с	1	22,50	22,50	В.3-3 К44
	2	С19	2	0,73	1,46	В.3-4 К10
	3	МН5	2	0,37	0,74	К28
	4	МН9	2	0,95	1,90	К31
	5	УП1-1	2	0,31	0,62	1.400-9
				Итого	27,2	
РК4.10-1-С	1	КП164с	1	21,12	21,12	В.3-3 К44
	2	С19	2	0,73	1,46	В.3-4 К10
	3	МН5	2	0,37	0,74	К28
	4	МН9	2	0,95	1,90	К31
	5	УП1-1	2	0,31	0,62	1.400-9
				Итого	25,8	

Инв. № подл. | Подпись и дата | Взам. инв. №

1.020.1-2с/89 3-1 К43

Лист 2

Формат А4

1.020.1-2с/89 3-1 К43

Лист 3

1962-29 88

Формат А4

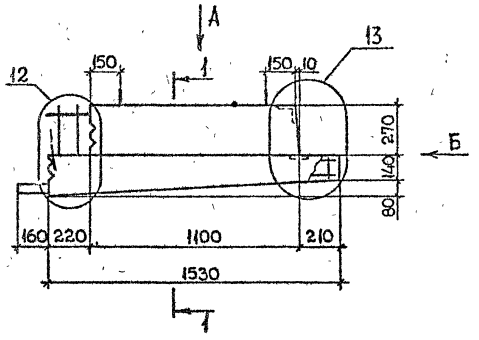

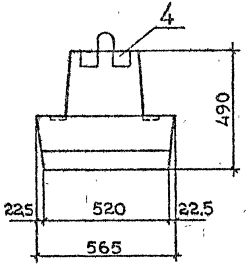

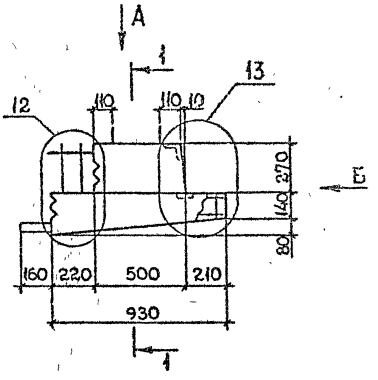

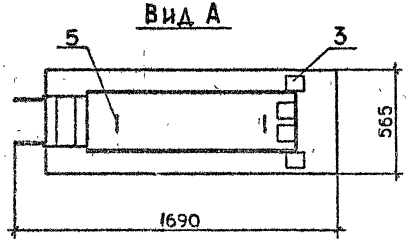

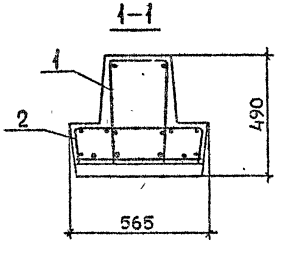

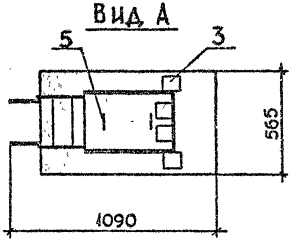

Марка	Масса, т	Класс бетона	Объем бетона, м³	Расход стали, кг
РКП4.16-4-с	0,60	В25	0,24	55,5
РКП4.16-3-с				48,1
РКП4.16-2-с				44,2
РКП4.10-3-с	0,35		0,14	29,7
РКП4.10-2-с				27,6
РКП4.10-1-с				26,2

Технические требования см. 1.020.1-2с/89 3-1-ТТ.
Детали 12, 13 см. 1.020.1-2с/89 3-1 К60, К61.
Спецификацию см. лист 2, 3.

Разраб.	Кахадзе	
Проверил	Хасиев	
ГИП	Балавадзе	
Гл. инж.	Капанадзе	
Нач. отд.	Гурманидзе	
Н. контр	Балавадзе	

1.020.1-2с/89 3-1 К44

Ригель консольный РКП 4.16 РКП 4.10

Стадия	Лист	Листов
Р	1	3

ТбилЗНИИЭП

Инв.№ подл. | Подп. и дата | Взам.инв.№

Формат А3

Марка ригеля	Поз.	Марка арматурного изделия	Кол.	Масса, кг		Обозначение документа
				1 шт.	Всего	
РКП4.16-4-С	1	КП165с	1	49,41	49,41	В.3-3 К45
	2	С18	2	1,19	2,38	В.3-4 К10
	3	МН5	2	0,37	0,74	К28
	4	МН9	2	0,95	1,90	К31
	5	УП1-3	2	0,52	1,04	1.400-9
				Итого	55,5	
РКП4.16-3-С	1	КП166с	1	42,05	42,05	В.3-3 К45
	2	С18	2	1,19	2,38	В.3-4 К10
	3	МН5	2	0,37	0,74	К28
	4	МН9	2	0,95	1,90	К31
	5	УП1-3	2	0,52	1,04	1.400-9
				Итого	48,1	
РКП4.16-2-С	1	КП167с	1	38,15	38,15	В.3-3 К45
	2	С18	2	1,19	2,38	В.3-4 К10
	3	МН5	2	0,37	0,74	К28
	4	МН9	2	0,95	1,90	К31
	5	УП1-3	2	0,52	1,04	1.400-9
				Итого	44,2	
РКП4.10-3-С	1	КП168с	1	24,96	24,96	В.3-3 К45
	2	С19	2	0,73	1,46	В.3-4 К10
	3	МН5	2	0,37	0,74	К28
	4	МН9	2	0,95	1,90	К31
	5	УП1-1	2	0,31	0,62	1.400-9
				Итого	29,7	
РКП4.10-2-С	1	КП169с	1	22,86	22,86	В.3-3 К45
	2	С19	2	0,73	1,46	В.3-4 К10
	3	МН5	2	0,37	0,74	К28

Марка ригеля	Поз.	Марка арматурного изделия	Кол.	Масса, кг		Обозначение документа
				1 шт.	Всего	
	4	МН9	2	0,95	1,90	К31
	5	УП1-1	2	0,31	0,62	1.400-9
				Итого	27,6	
РКП4.10-1-С	1	КП170с	1	21,46	21,46	В.3-3 К45
	2	С19	2	0,73	1,46	В.3-4 К10
	3	МН5	2	0,37	0,74	К28
	4	МН9	2	0,95	1,90	К31
	5	УП1-1	2	0,31	0,62	1.400-9
				Итого	26,2	

1.020.1-2с/89 Вып. 3-1

Инв. № подл. | Подпись и дата | Взам. инв. №

Инв. № подл. | Подпись и дата | Взам. инв. №

1962-29 90

БЛ 5.57-С

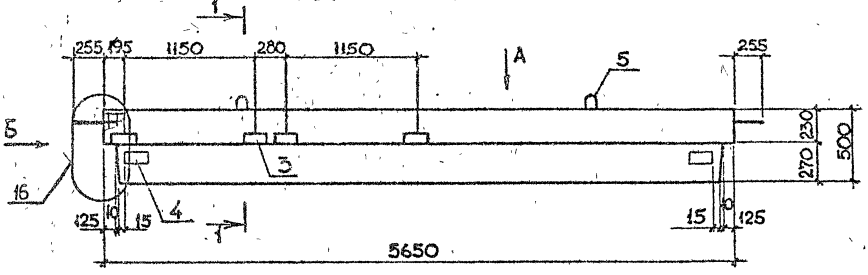

Вид Б

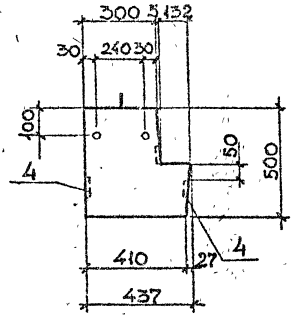

1-1

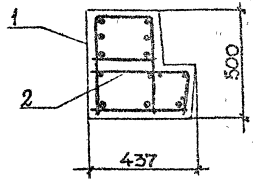

Вид А

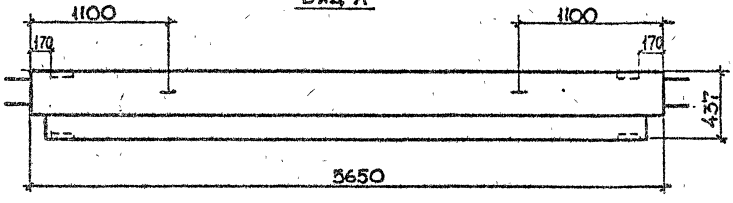

БЛ 5.57-Сн

ЗЕРКАЛЬНОЕ ОТРАЖЕНИЕ

ОСТАЛЬНОЕ СМ. ОСНОВНОЙ ЧЕРТЕЖ

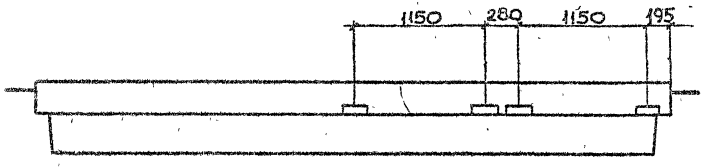

МАРКА	МАССА, т	КЛАСС БЕТОНА	ОБЪЕМ БЕТОНА, м³	РАСХОД СТАЛИ, кг
БЛ 5.57-С	2,5	В35	1,0	264,7
БЛ 5.57-Сн				264,7

Технические требования см. 1.020.1-2с/89 3-1-ТТ.
Детали 16 см. 1.020.1-2с/89 3-1 К63.
Спецификацию см. лист 2.

Разраб.	Хахадзе		
Проверил	Хасиев		
ГИП	Балавадзе		
Гл. инж.	Капанадзе		
Нач. отд.	Турманидзе		
Н. контр.	Балавадзе		

1.020.1-2с/89 3-1 К45

Балка лестничная БЛ 5.57-

Стадия	Лист	Листов
Р	1	2

ТбилЗНИИЭП

ФОРМАТ А3

Инв.№ подл. | Подп. и дата | Взам. инв.№

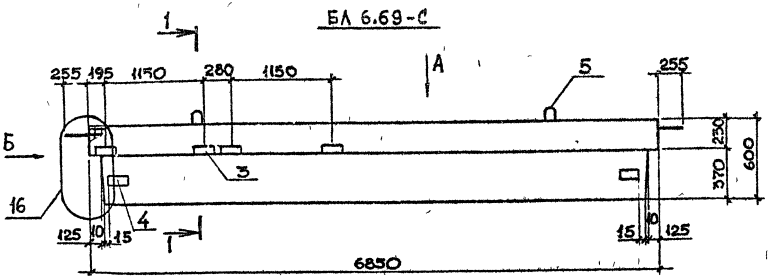

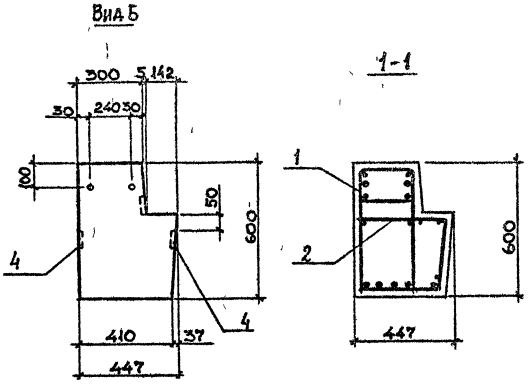

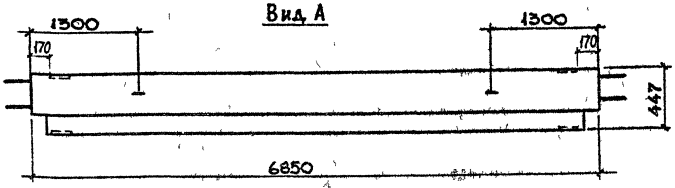

БЛ 6 69-Сн
ЗЕРКАЛЬНОЕ ОТРАЖЕНИЕ
ОСТАЛЬНОЕ СМ. ОСНОВНОЙ ЧЕРТЕЖ

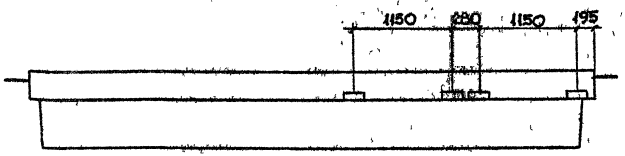

Марка	Масса, т	Класс бетона	Объем бетона, м³	Расход стали, кг
БЛ 6 69-С	3,8	В35	1,5	359,6
БЛ 6.69-Сн				359,6

Технические требования см. 1.020.1-2с/89 3-1-ТТ.
Детали 16 см. 1.020.1-2с/89 3-1 К63.
Спецификацию см. лист 2.

Разраб	Тавшавадзе	
Проверил	Хасиев	
ГИП	Балавадзе	
Гл. инж.	Капанадзе	
Нач. отд.	Гурмаридзе	
Н. контр	Балавадзе	

1.020.1-2с/89 3-1 К46

Балка лестничная БЛ 6.69-

Стадия	Лист	Листов
Р	1	2

ТбилЗНИИЭП

Инв.№ подл. | Подп. и дата | Взам. инв.№

Формат А3

Марка ригеля	Поз.	Марка арматурного изделия	Кол.	Масса, кг		Обозначение документа
				1 шт.	Всего	
БЛ 5.57-С БЛ 5.57-Сн	1	КП145с	1	223,62	223,62	В.3-3 К39
	2	С16	2	2,65	5,30	В.3-4 К8
	3	МН8	4	2,97	11,88	К30
	4	МН3	4	5,27	21,08	К26
	5	УП1-7	2	1,39	2,78	1.400-9
				Итого	264,7	

Марка ригеля	Поз.	Марка арматурного изделия	Кол.	Масса, кг		Обозначение документа
				1 шт.	Всего	
БЛ 6.69-С БЛ 6.69-Сн	1	КП144с	1	316,58	316,58	В.3-3 К38
	2	С17	2	3,66	7,32	В.3-4 К9
	3	МН8	4	2,97	11,88	К30
	4	МН3	4	5,27	21,08	К26
	5	УП1-7	2	1,39	2,78	1.400-9
				Итого	359 6	

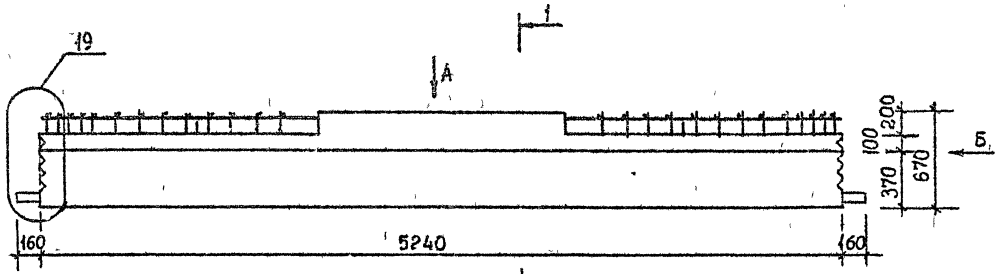

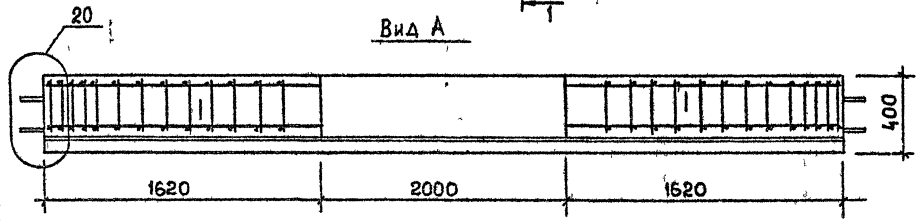

Марка	Масса, т	Класс бетона	Объем бетона м³	Расход стали кг
Р6 2 53-2-С	2,8	В25	1,1	166,0
Р6 2 53-4-С				193,5
Р6 2 53-7-С				248,7

Вид Б

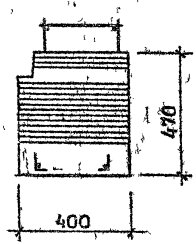

1-1

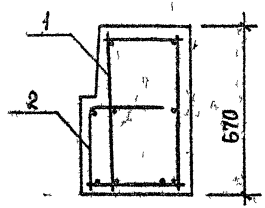

Технические требования см. 1.020.1-2с/89 3-1-ТТ
Детали 19, 20 см. 1.020.1-2с/89 3-1 К65, К66
Спецификацию см. лист 2.

Разраб	Кахадзе	
Проверил	Хасиев	
ГИП	Балавадзе	
Гл. инж.	Капанадзе	
Нач. ОТД	Турманидзе	
Н. контр.	Балавадзе	

1.020.1-2с/89 3-1 К47

Ригель Р6.2.53-

Стадия	Лист	Листов
Р	1	2

ТбилЗНИИЭП

Инв. № подл. | Подп. и дата | Взам. инв. №

Формат А3

Марка ригеля	Поз.	Марка арматурного изделия	Кол.	Масса, кг		Обозначение документа
				1 шт.	Всего	
1Р6.2.53-2-С	1	КП171с	1	160,60	160,60	В. 3-3 К46
	2	С7	1	2,20	2,20	В. 3-4 К4
		С8	1	3,20	3,20	К4
				Итого	166,0	
1Р6.2.53-4-С	1	КП172с	1	188,06	188,06	В. 3-3 К46
	2	С7	1	2,20	2,20	В. 3-4 К4
		С8	1	3,20	3,20	К4
				Итого	193,5	
1Р6.2.53-7-С	1	КП173с	1	243,28	243,28	В. 3-3 К46
	2	С7	1	2,20	2,20	В. 3-4 К4
		С8	1	3,20	3,20	К4
				Итого	248,7	

1.020.1-2с/89 3-1 К47 — Лист 2

Формат А4

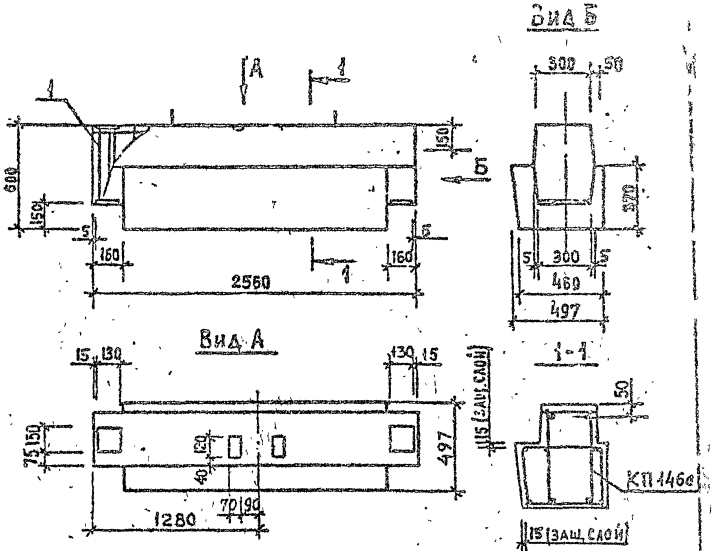

Марка	Масса, т	Класс бетона	Объем бетона, м³	Расход стали, кг
1Р6.2.26-1-С	1,45	В25	0,58	70,2

Технические требования см. 1.020.1-2с/89 3-1-ТТ.
Пространственный каркас КП146с см. 1.020.1-2с/89 3-3 К40.

Разраб.	Кахадзе	
Проверил	Хасиев	
ГИП	Балавадзе	
Гл. инж.	Капанадзе	
Нач. отд.	Турманидзе	
Н. контр.	Балавадзе	

1.020.1-2с/89 3-1 К48

Ригель 1Р6.2.26-1-С

Стадия	Лист	Листов
Р		1

ТбилЗНИИЭП

Формат А4

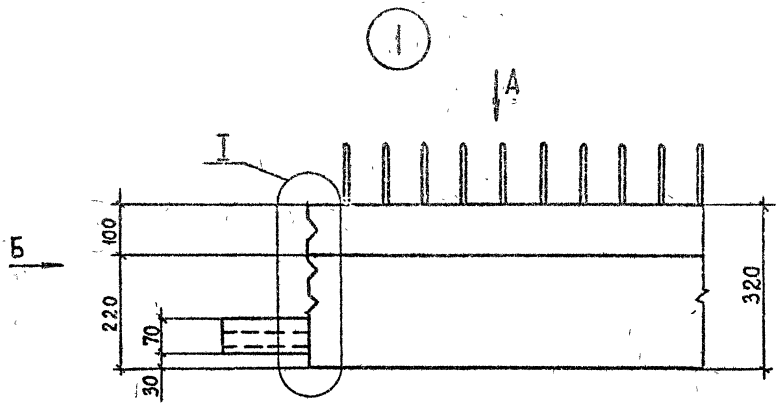

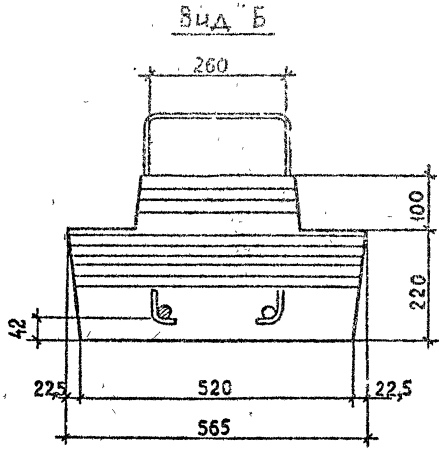

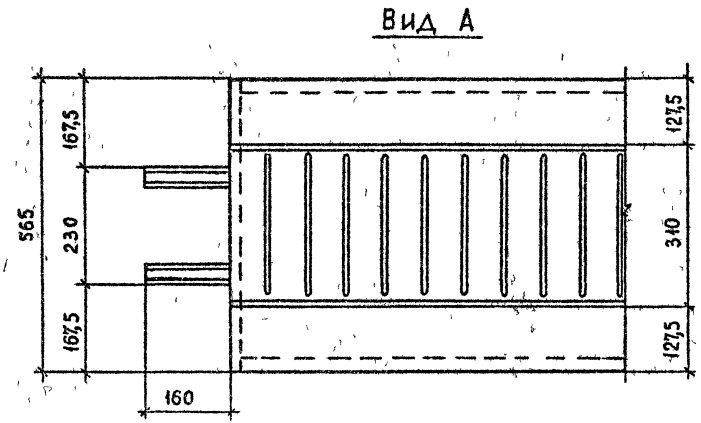

Деталь I см. 1.020.1-2с/89 3-1 К58

Разраб.	Тавшавадзе			1.020.1-2с/89 3 1 К49			
Проверил	Хасиев						
ГИП	Балавадзе						
Гл инж	Капанадзе			Деталь 1	Стадия	Лист	Листов
Нач.отд	Турманидзе				Р		1
					ТбилЗНИИЭП		
Н контр	Балавадзе						

Формат А3

Инв. № подл. | Подпись и дата | Взам. инв. №

1.020.1-2с/89 В. 3-1

1.020.1-2с/89 В. 3-1

Инв.№ подл. | Подпись и дата | Взам.инв.№

(2)

1-1

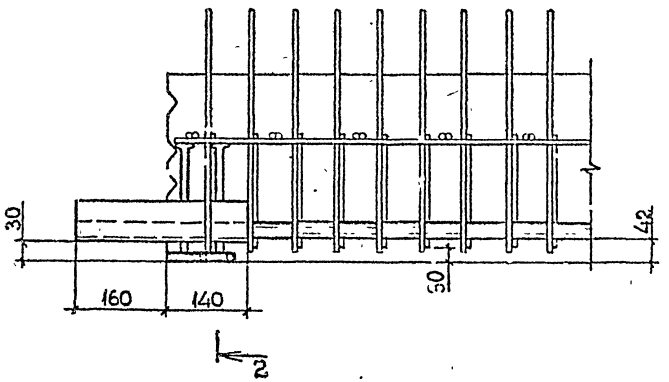

2-2

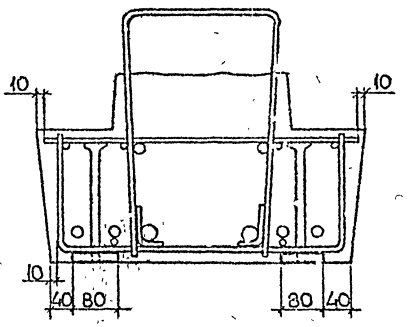

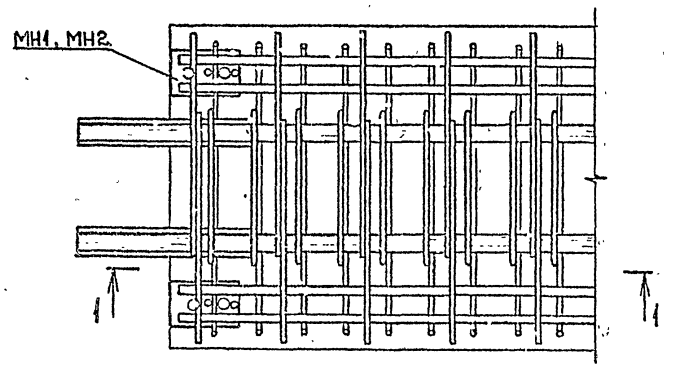

Разраб.	Тавшавадзе	
Проверил	Хасиев	
ГИП	Балавадзе	
Гл. инж.	Капанадзе	
Нач. отд.	Туриашвили	
Н. контр.	Балавадзе	

1.020.1-2с/89 3-1 К50

Деталь 2

Стадия	Лист	Листов
Р	1	1

ТбилЗНИИЭП

Формат А3

1962-29 97

3

1-1

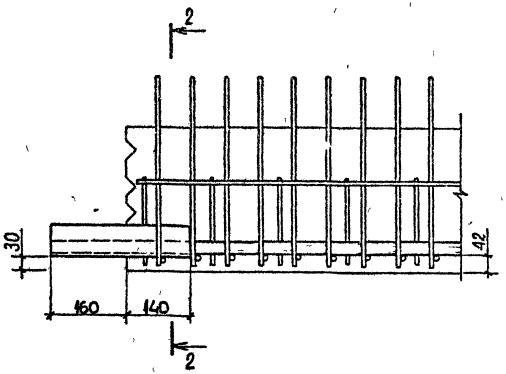

2-2

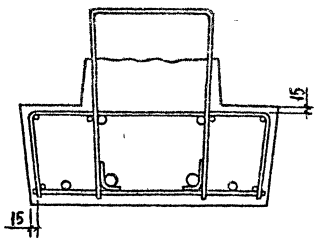

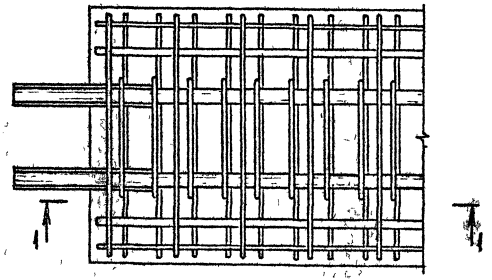

Разраб	Кахадзе	
Проверил	Хасиев	
ГИП	Балавадзе	
Гл. инж	Капанадзе	
Нач.отд	Туркайидзе	
Н контр	Балавадзе	

I.020.I-2с/89 3-I К51

Деталь 3

Стадия	Лист	Листов
Р		1

ТбилЗНИИЭП

Формат А3

Инв.№ подл. | Подпись и дата | Взам.инв.№

1.020.1-2с/89. В. 3-1.

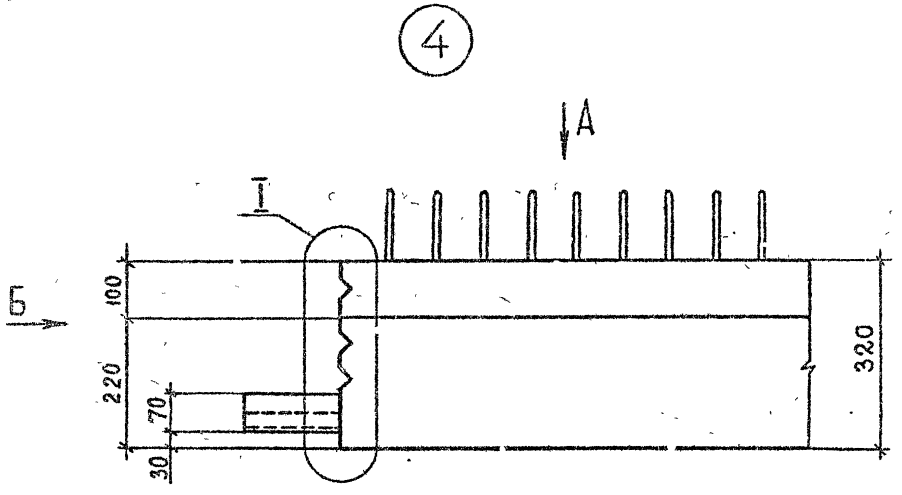

Вид Б

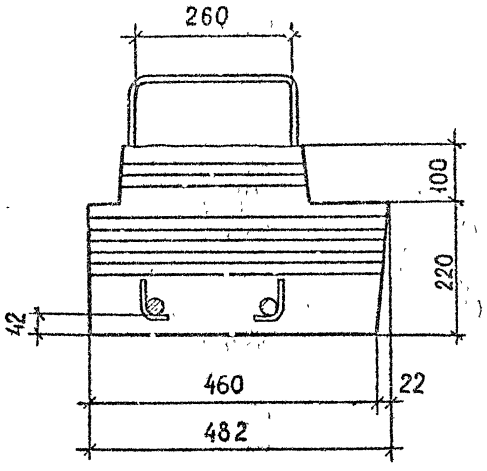

Вид А

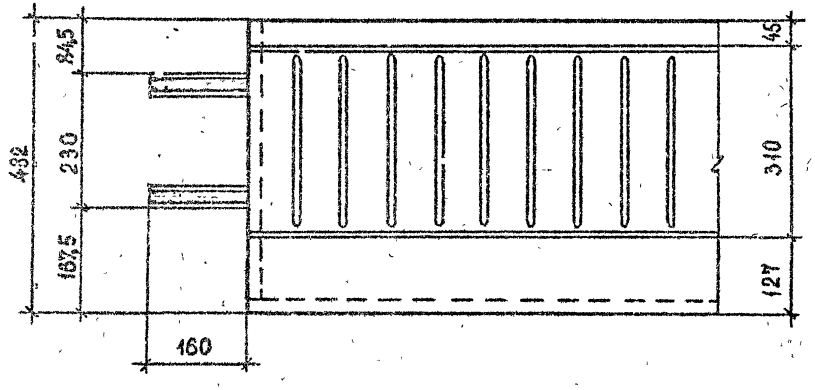

Деталь I см. 1.020.1-2с/89 3-1 К58

Разраб.	Кахадзе	
Провериил	Хасиев	
ГИП	Балавадзе	
Гл. инж.	Капанадзе	
Нач.отд.	Туманидзе	
Н.контр.	Балавадзе	

1.020.1-2с/89 3-1 К52

Деталь 4

Стадия	Лист	Листов
Р		1

ТбилЗНИИЭП

Инв.№ подл. | Подпись и дата | Взам. инв. №

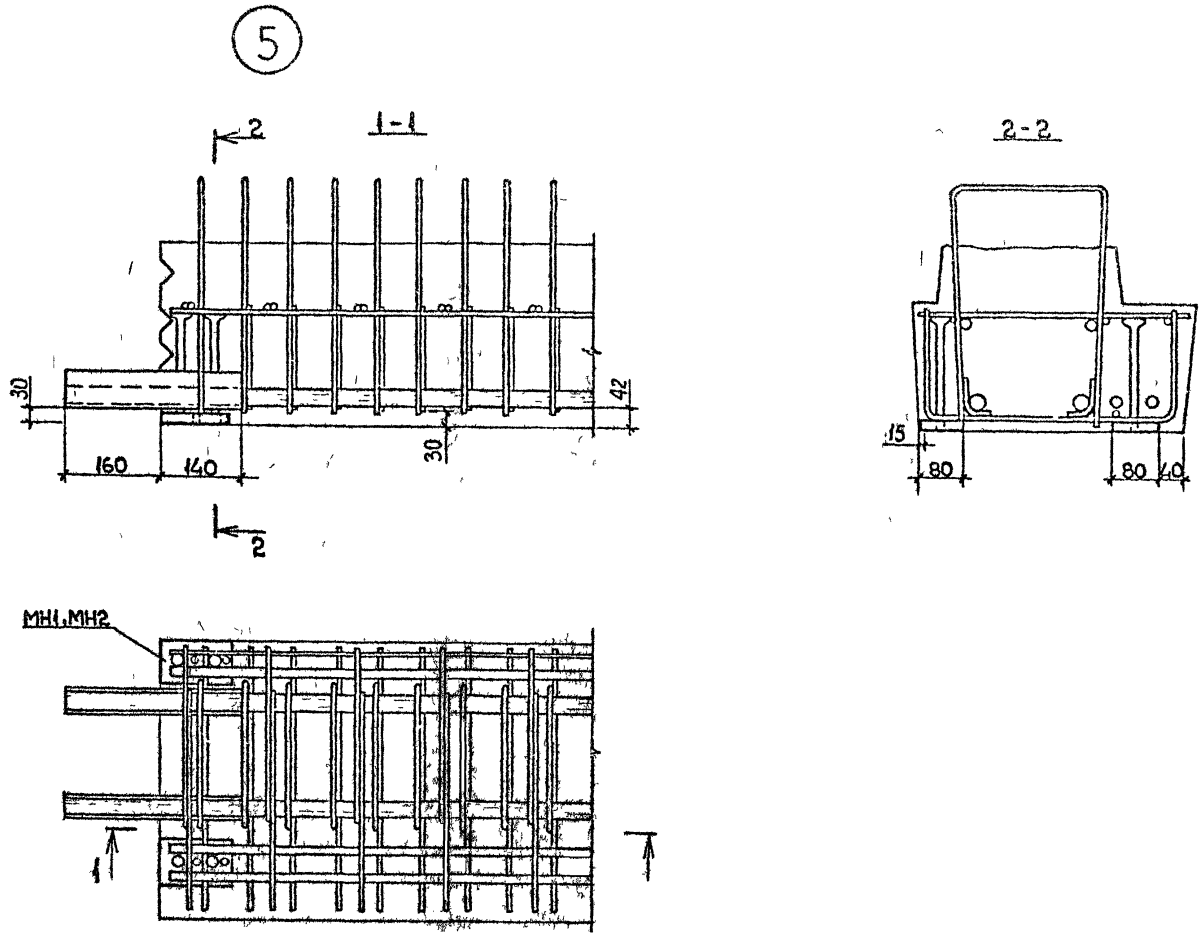

Разраб.	Какадзе			1.020.1-2с/89 3-1 К53
Проверка	Хасиев			
ГИП	Балавадзе			
Гл инж.	Капанадзе			Деталь 5
Нач отд.	Турманидзе			
Н контр	Балавадзе			

Стадия	Лист	Листов
Р		1

ТбилЗНИИЭП

Формат А3

Инв № подл | Подпись и дата | Взам. инв. №

1.020.1-2с/89 В. 3-1

6

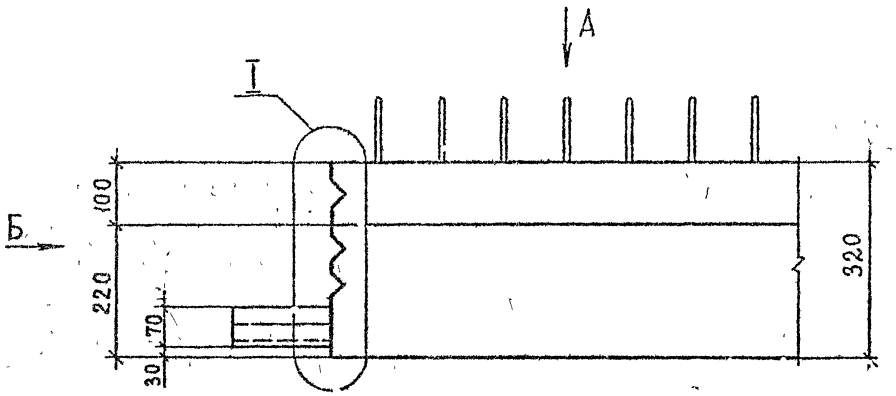

Вид Б

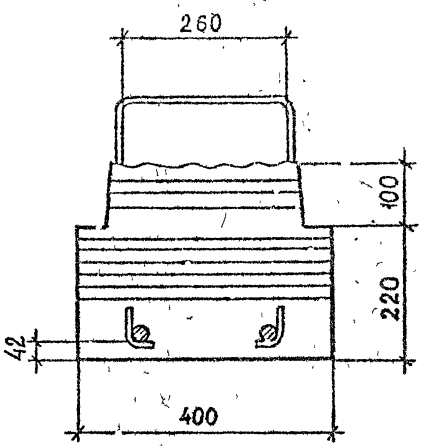

Вид А

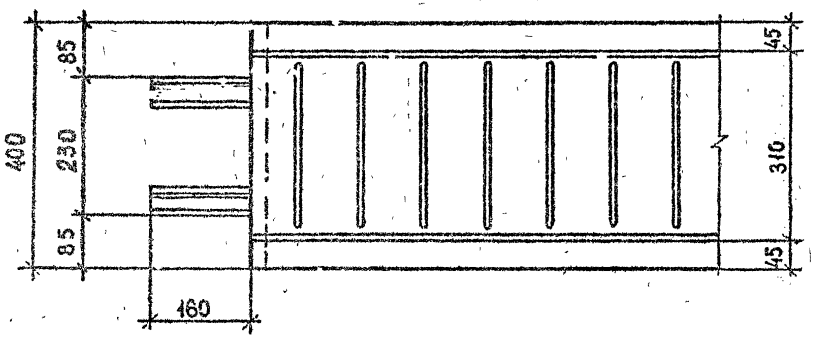

Деталь I см. 1.020.1-2с/89 3-1 К58

Разраб.	Кахадзе			1.020.1-2с/89 3-1 К54	
Проверил	Хасиев				
ГИП	Балавадзе				
Гл.инж.	Капанадзе				
Нач.отд.	Туриниидзе			Деталь 6	Стадия: Р; Лист: ; Листов: 1
					ТбилЗНИИЭП
Н.контр.	Балавадзе				

Инв.№ подл. | Подпись и дата | Взам. инв. №

Формат А3

7

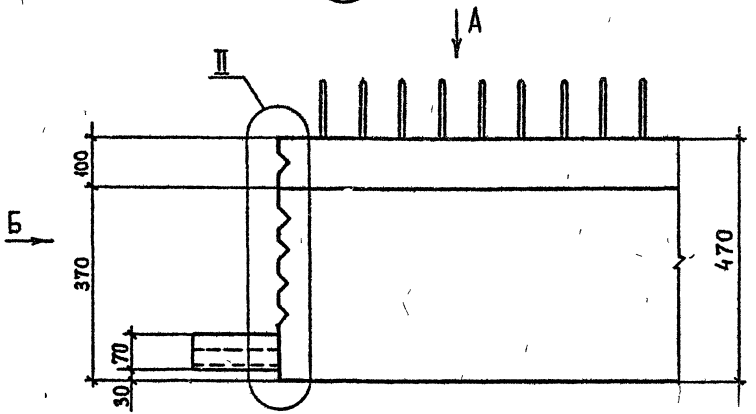

Вид А

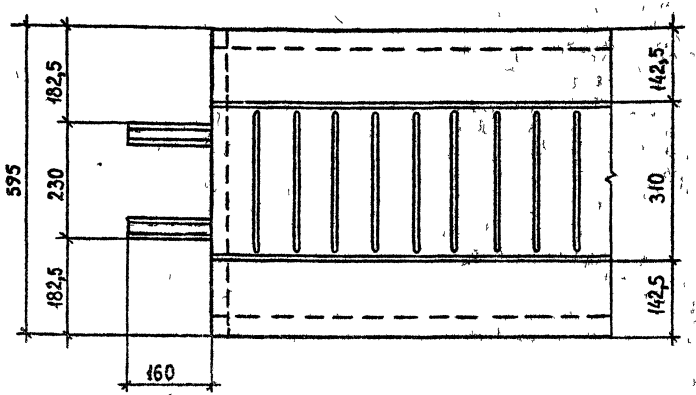

Вид Б

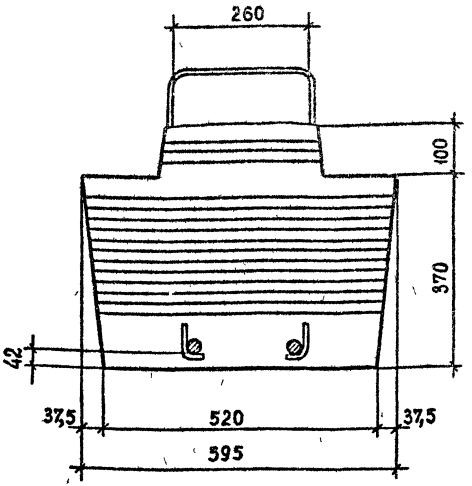

Деталь II см. I.020.I-2с/89 3-I К58

Разраб.	Кахадзе	
Проверил	Хасиев	
ГИП	Балавадзе	
Гл. инж.	Капанадзе	
Нач.отд.	Туманидзе	
Н.контр	Балавадзе	

I 020.I-2с/89 3-I К55

Деталь 7

Стадия	Лист	Листов
Р		1

ТбилЗНИИЭП

Инв.№ подл. | Подпись и дата | Взам. инв. №

Формат А3

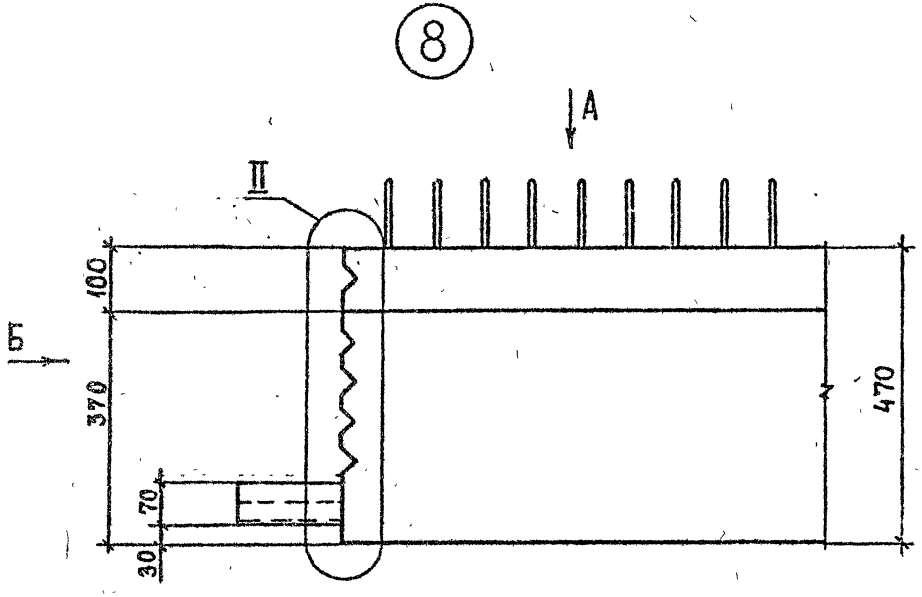

Вид А

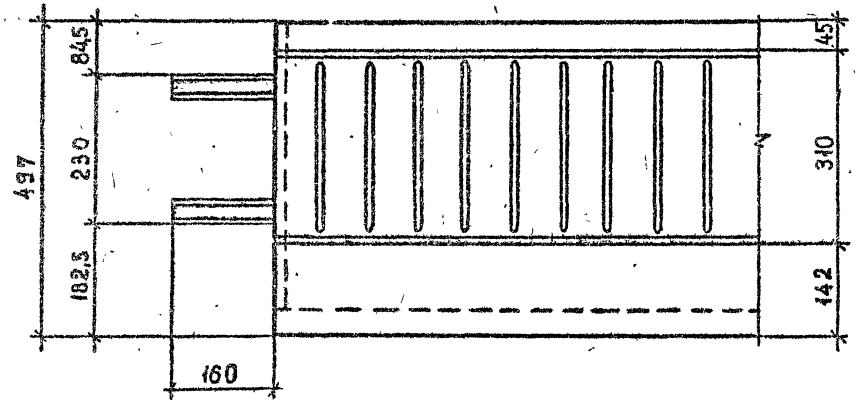

Вид Б

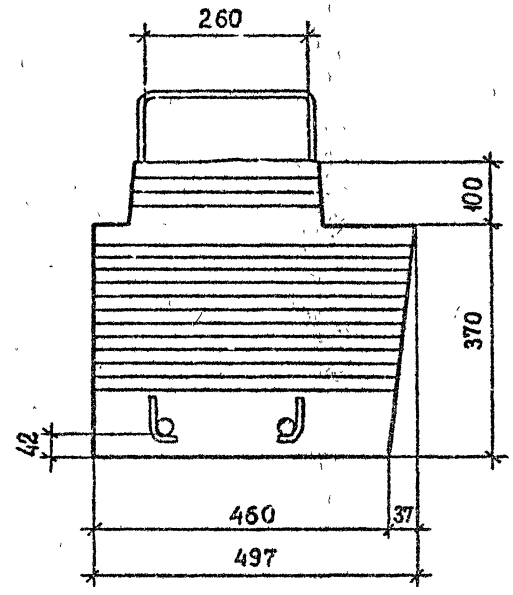

Деталь II см. 1.020.1-2с/89 3-1 К58

Разраб.	Кахадзе			1.020.1-2с/89 3-1 К56	
Проверил	Хасиев				
ГИП	Балавадзе				
Гл. инж.	Капанадзе				
Нач.отд.	Туриашвили			Деталь 8	Стадия: Р; Лист; Листов: 1
					ТбилЗНИИЭП
Н.контр.	Балавадзе				

Инв.№ подл. | Подпись и дата | Взам. инв. №

Формат А3

9

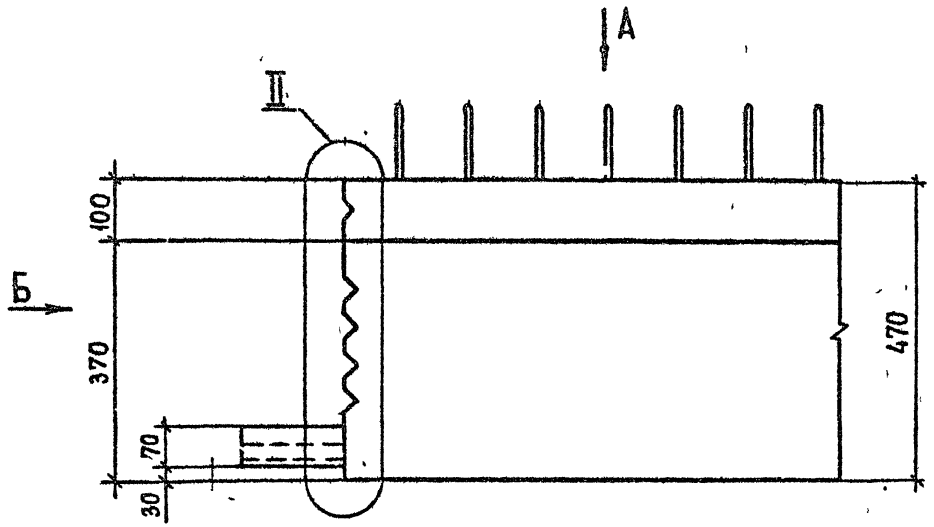

Вид А

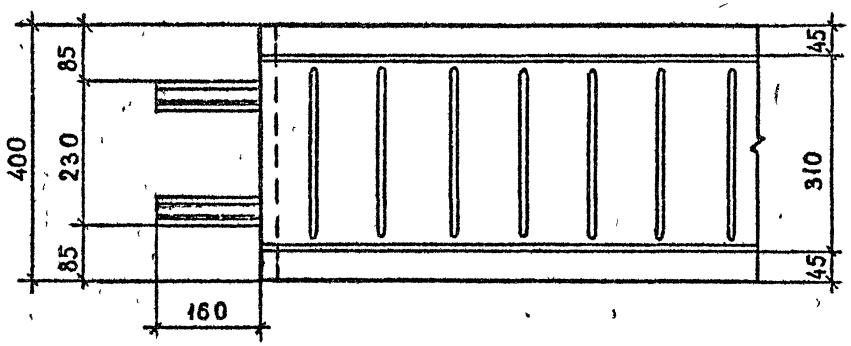

Вид Б

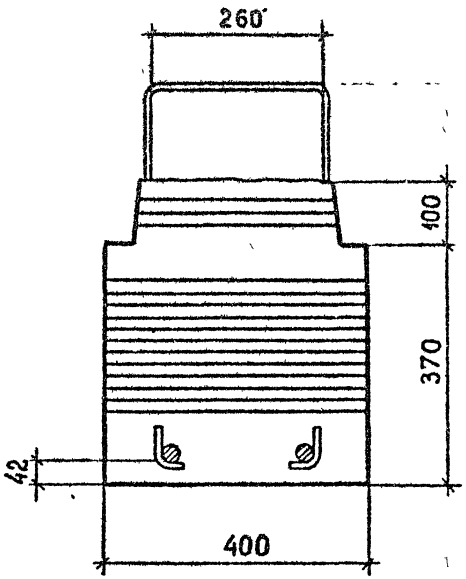

Деталь II см. 1.020.1-2с/89 3-1 К58

Разраб.	Кахадзе			1.020.1-2с/89 3-1 К57	
Проверил	Хасиев				
ГИП	Балавадзе				
Гл. инж.	Капанадзе				
Нач.отд.	Туриашвили			Деталь 9	Стадия: Р; Лист: ; Листов: 1
					ТбилЗНИИЭП
Н.контр.	Балавадзе				

Инв.№ подл. | Подпись и дата | Взам. инв. №

Формат А3

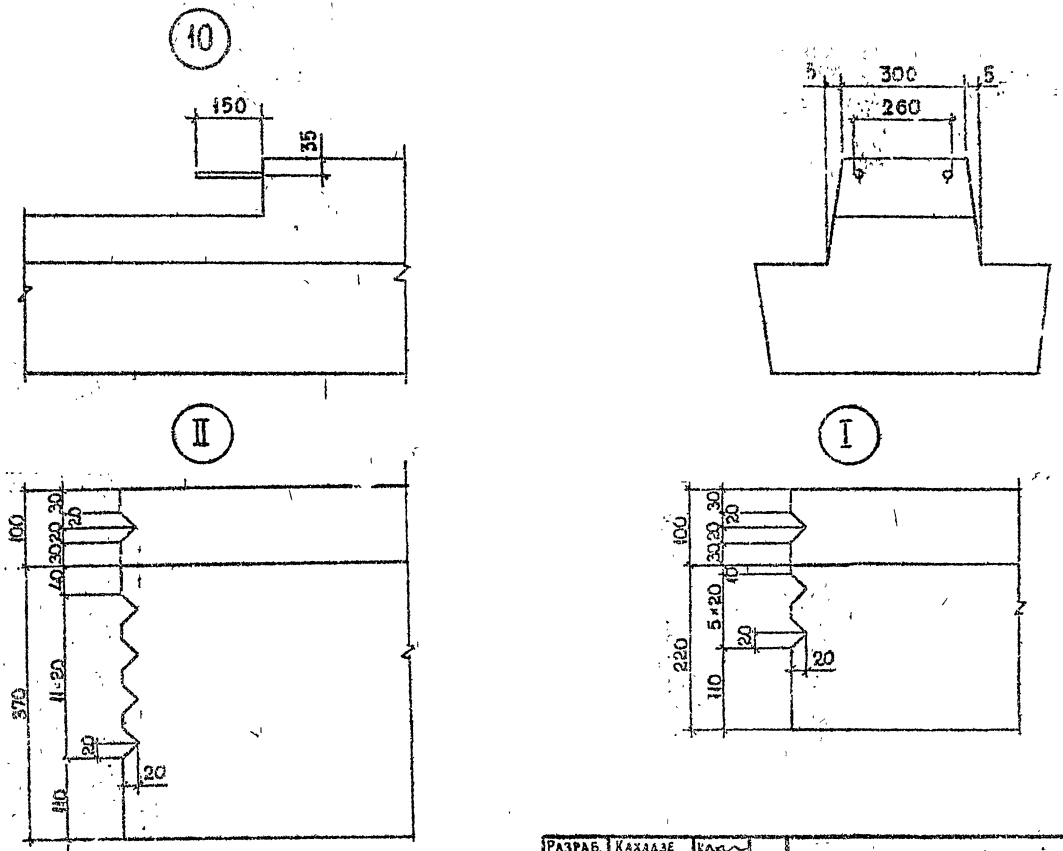

Разраб.	Хахадзе		1.020.1-2с/89 3-1 КЖ
Проверил	Хасиев		
ГИП	Балавадзе		
Гл. инж.	Капанадзе		
Нач. отд.	Гурманидзе		Деталь 10, I. II
Н. контр	Балавадзе		

Стадия	Лист	Листов
Р		

ТбилЗНИИЭП

Формат А3

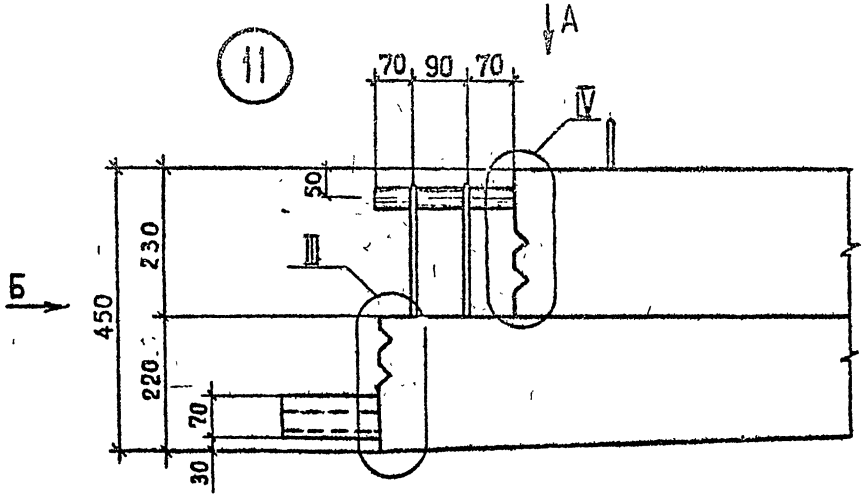

Вид Б

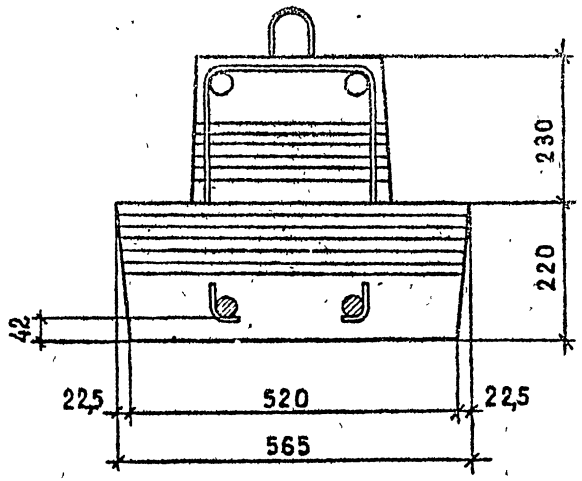

Вид А

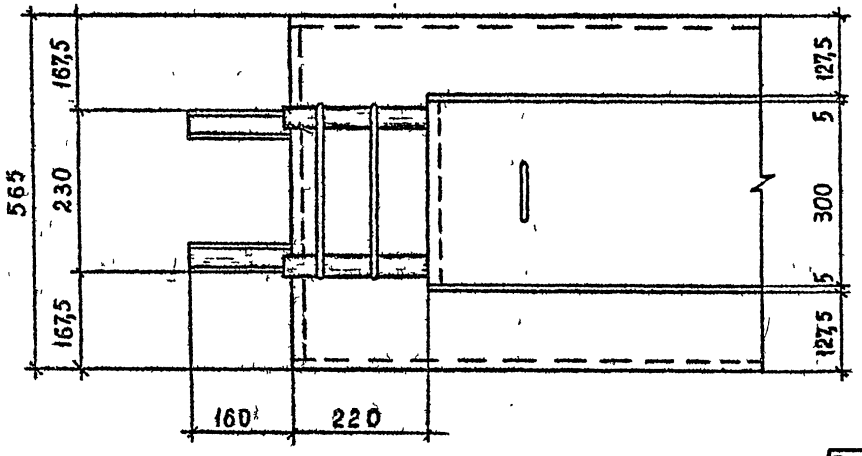

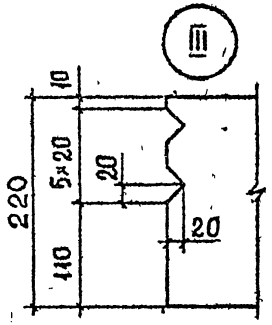

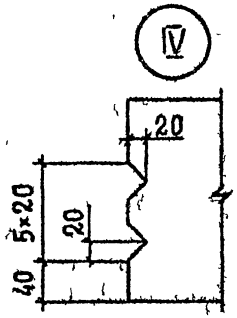

Разраб.	Кахадзе			1.020.1-2с/89 3-1 К59	
Проверил	Хасиев				
ГИП	Балавадзе				
Гл. инж.	Капанадзе			Деталь 11; III, IV	Стадия: Р; Лист: ; Листов: 1
Нач. отд.	Туриашвили				ТбилЗНИИЭП
Н. контр	Балавадзе				

Инв. № подл. | Подпись и дата | Взам. инв. №

Формат А3

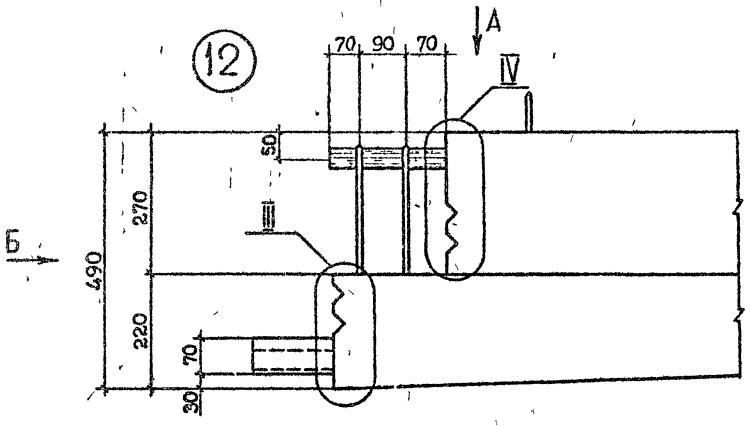

Вид Б

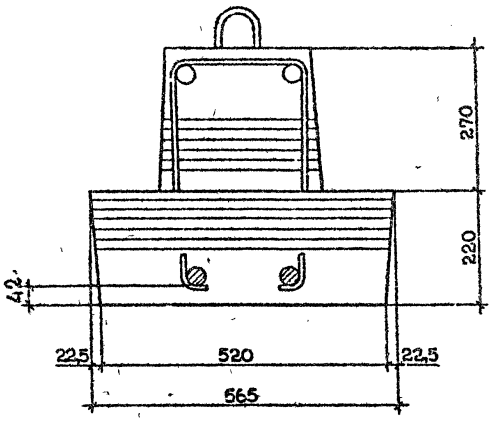

Вид А

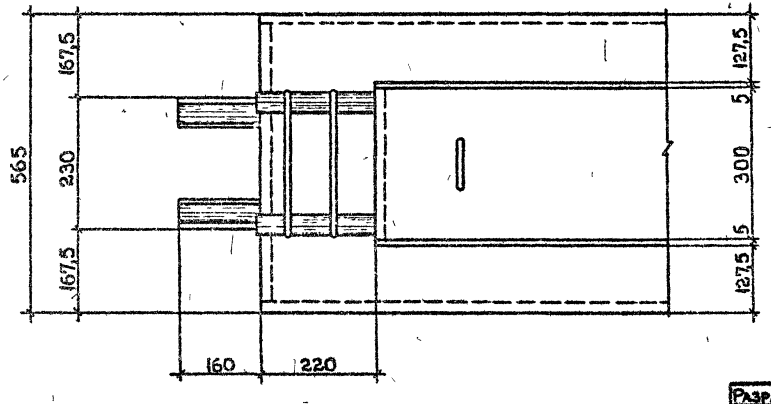

Детали III и IV см. 1.020.1-2с/89 3-1 К59.

Разраб.	Кахадзе		1.020.1-2с/89 3-1 К60	
Проверил	Хасиев			
ГИП	Балавадзе			
Гл. инж.	Каландзе			
Нач. отд.	Турманидзе		Деталь 12	Стадия: Р; Лист; Листов: 1
				ТбилЗНИИЭП
Н. контр.	Балавадзе			

Инв. № подл. | Подпись и дата | Взам. инв. №

Формат А3

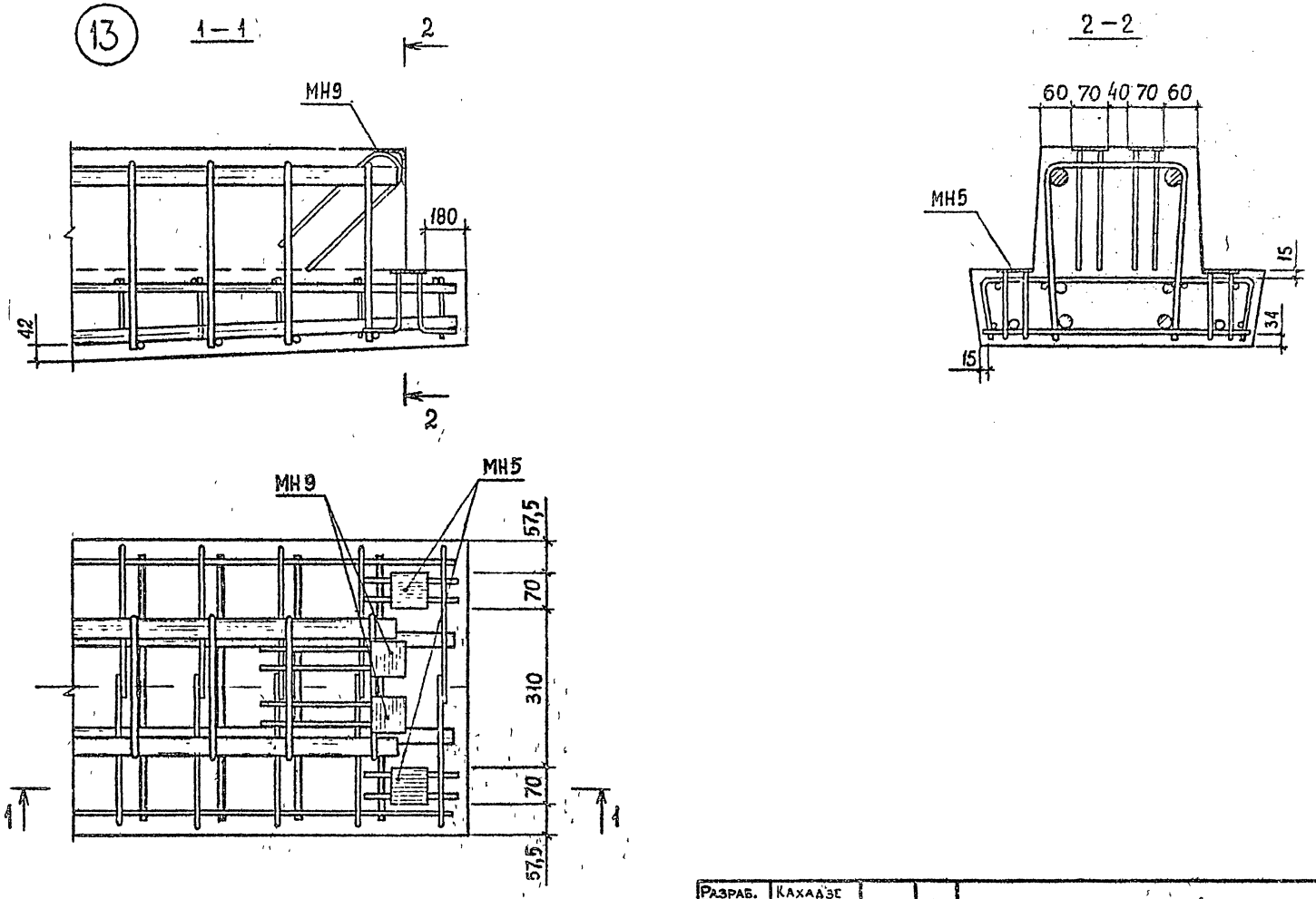

Разраб.	Кахадзе			1.020.1-2с/89 3-1 К61	
Проверил	Хасиев				
ГИП	Балавадзе				
Гл. инж.	Капанадзе			Деталь 13	Стадия: Р; Лист; Листов: 1
Нач. отд.	Гурманидзе				ТбилЗНИИЭП
Н. контр.	Балавадзе				

Формат А3

1962-29 108

Инв. № подл. | Подпись и дата | Взам. инв. №

1.020.1-2с/89 В. 3-1

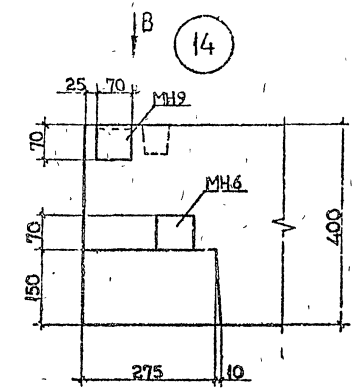

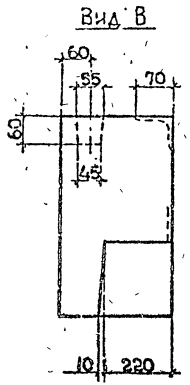

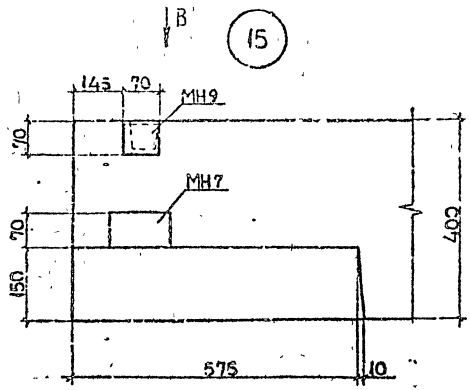

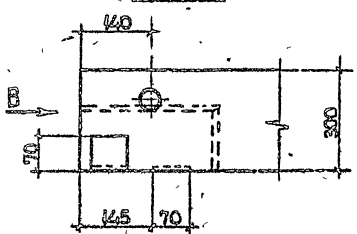

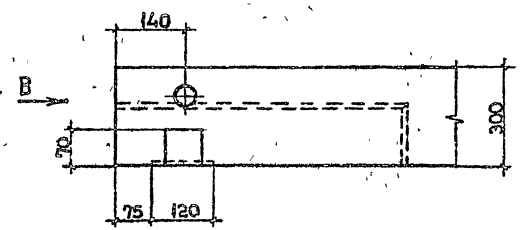

Разраб.	Кахадзе		1.020.1-2с/89 3-1 К62	
Провери.	Хасиев			
ГИП	Балавадзе			
Гл. инж.	Капанадзе			
Нач. отд.	Туриачидзе		Деталь 14, 15	Стадия: Р; Лист; Листов: 1
Н. контр.	Балавадзе			ТбилЗНИИЭП

Инв. № подл. | Подпись и дата | Взам. инв. №

1.020.1-2с/89 Е. 3-1

Формат А3

1962-29 129

16

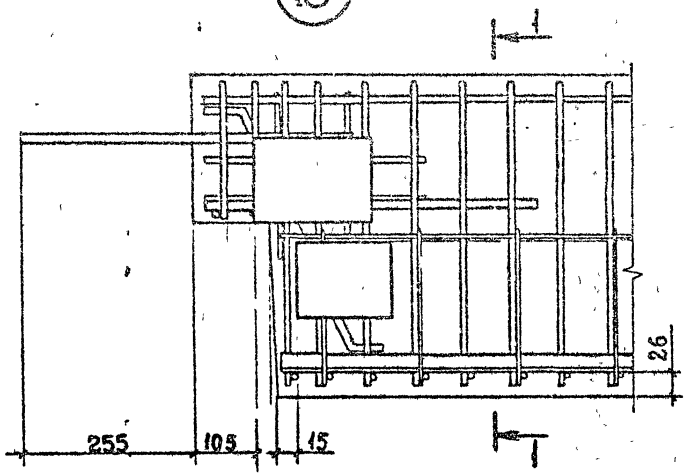

1-1

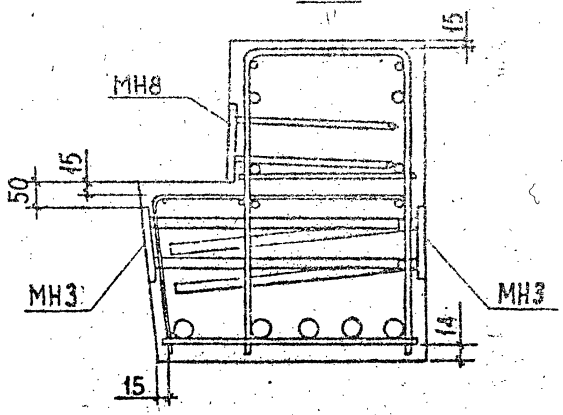

17

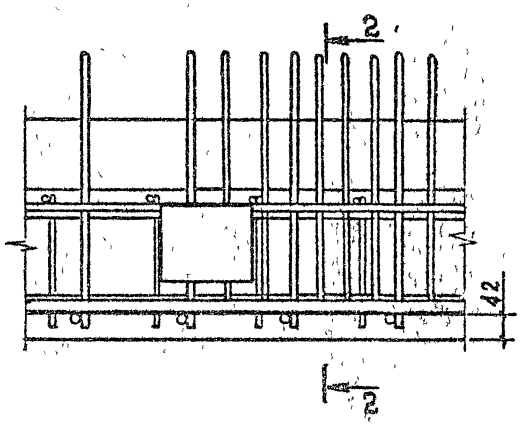

2-2

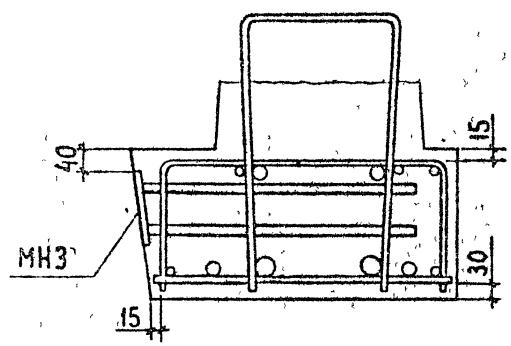

Разраб.	Кахадзе		1.020.1-2с/89 3-1 К63		
Проверил	Хаснев				
ГИП	Балавадзе				
Гл. инж.	Капанадзе				
Нач. отд.	Турманидзе		Деталь 16, 17	Стадия	Лист	Листов
				Р		1
				ТбилЗНИИЭП		
Н. контр.	Балавадзе					

Инв. № подл. | Подпись и дата | Взам. инв. №

Формат А3

(18)

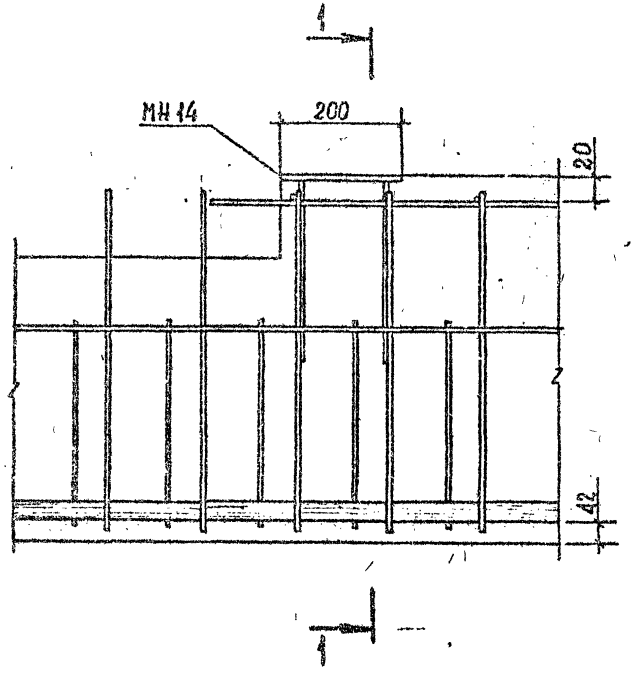

1 – 1

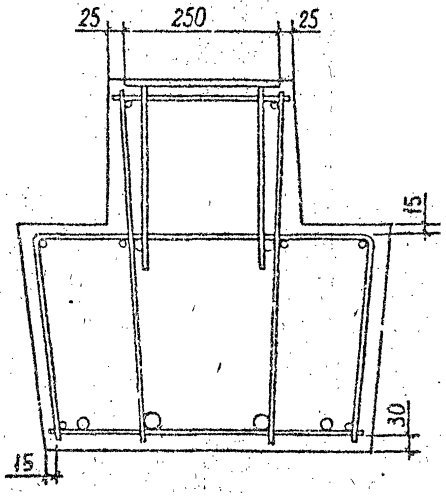

Разраб.	Кикадзе		1.020.1-2с/89 3-1 К64
Проверил	Хасиев		
ГИП	Балабадзе		
Гл. инж.	Капанадзе		
Нач.отд.	Туриашвили		Деталь 18
Н. контр.	Балабадзе		Стадия Р; Лист; Листов 4

ТбилЗНИИЭП

Формат А3

19

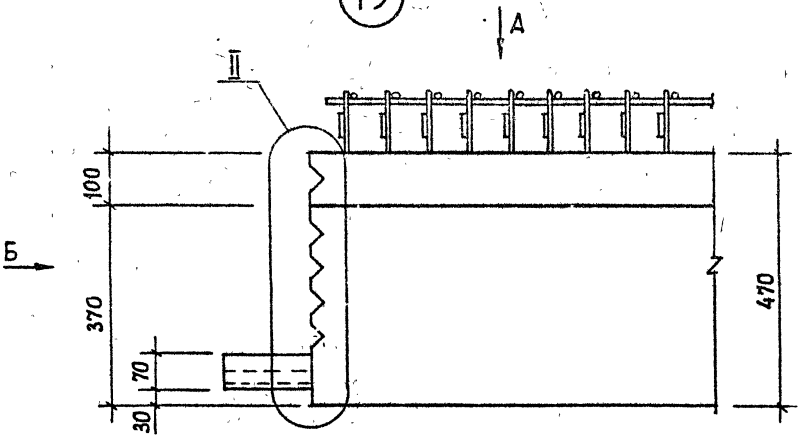

Вид Б

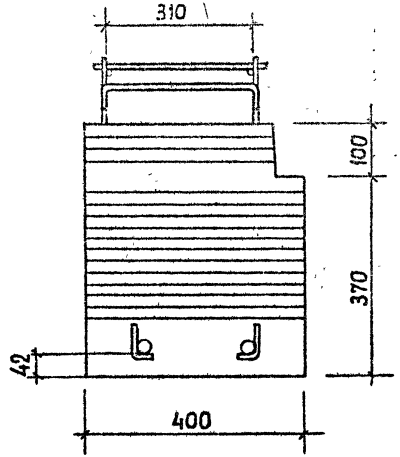

Вид А

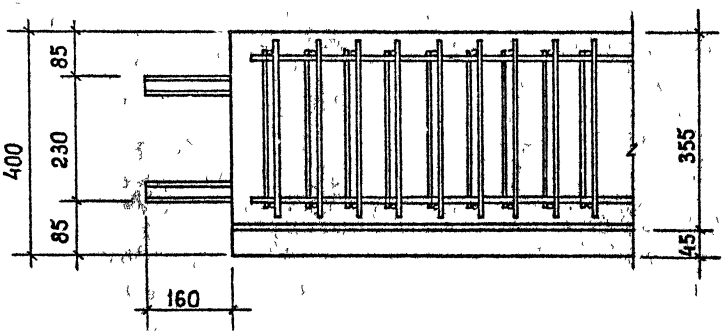

Деталь II см. 1.020.1-2с/89 3-1 К58.

Разраб	Кахадзе	
Проверил	Хасиев	
ГИП	Балавадзе	
Гл инж	Капандадзе	
Нач. ота	Турманидзе	
Н контр	Балавадзе	

1.020.1-2с/89 3-1 К65

Деталь 19

Стадия	Лист	Листов
Р		1

ТбилЗНИИЭП

ФОРМАТ А3

Инв. № подл. | Подп. и дата | Взам. инв. №

20

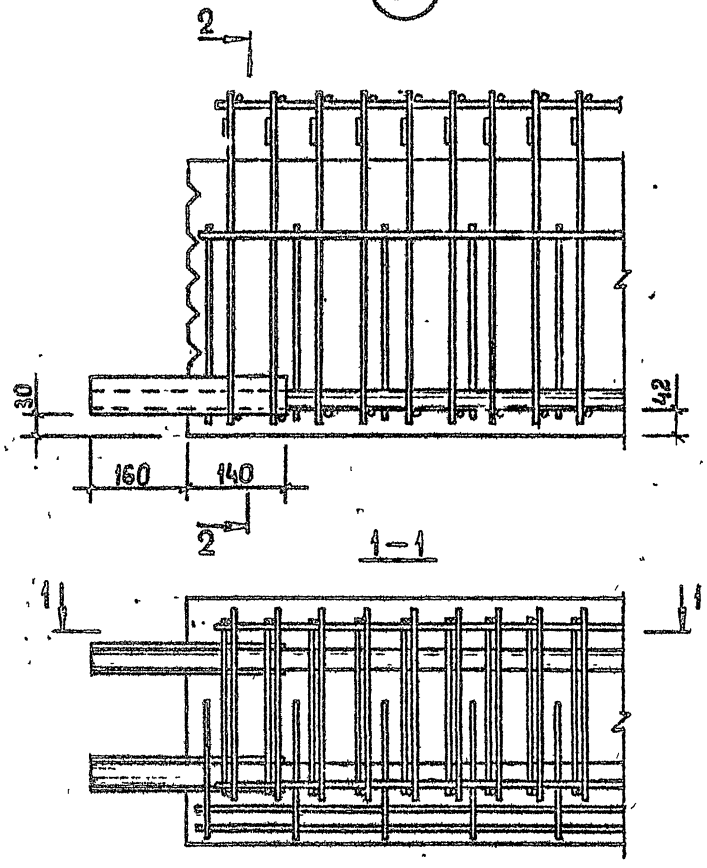

2-2

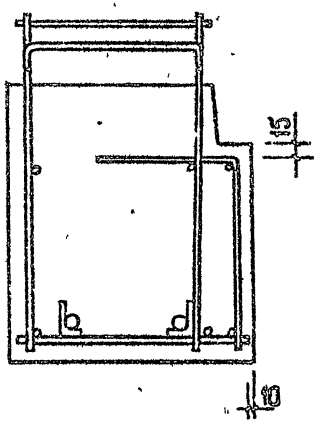

Разраб.	Кахадзе		1.020.1-2с/89 3-1 К66		
Проверил	Хасиев				
ГИП	Балавадзе				
Гл инж.	Капанадзе		Деталь 20	Стадия	Лист	Листов
Нач. ОТА	Турманидзе			Р		1
				ТбилЗНИИЭП		
Н. контр.	Балавадзе					

Инв. № подл. | Подп. и дата | Взам. инв. №

Формат А3

Ведомость расхода стали на изделие, кг

Марка изделия	Изделия арматурные																		Всего	Изделия закладные			Общий расход
	Арматура класса																			Прокат марки			
	A-I						A-IIIв									Вр-I				ВСт3пс6-1			
	ГОСТ 5781-82*						ГОСТ 5781-82*									ГОСТ 6727-80*				ГОСТ 103-76*		Всего	
	Ф8	Ф10	Ф12	Ф14	Итого	Ф8	Ф10	Ф12	Ф14	Ф20	Ф25	Ф28	Ф32	Итого	Ф4	Ф5	Итого			-12-100	Итого		
2Р 4.53-2-С	7,26	5,98		2,78	16,02	1,72	18,26	9,20	5,56		42,70			77,44	3,00	7,02	10,02	103,48	11,32	11,32	11,32	114,8
2Р 4.53-3-С	7,26	5,98		2,78	16,02	1,72	18,26	9,20	5,56			53,70		88,44	3,00	7,02	10,02	114,48	11,32	11,32	11,32	125,8
2Р 4.53-4-С	7,26	5,98		2,78	16,02	1,72	18,26	9,20	5,56				70,16	104,90	3,00	7,02	10,02	130,94	11,32	11,32	11,32	142,5
2Р 4.53-5-С	7,26	5,98		2,78	16,02	1,72	18,26	9,20	5,56		37,38	53,70		125,82	3,00	7,02	10,02	151,86	11,32	11,32	11,32	165,2
2Р 4.53-6-С	7,26	5,98		2,78	16,02	1,72	18,26			25,54	37,38		70,16	153,06	3,00	7,02	10,02	179,10	11,32	11,32	11,32	190,4
2Р 4.53-7-С	7,26	5,98		2,78	16,02	1,72	18,26			36,88			131,40	188,26	3,00	7,02	10,02	214,30	11,32	11,32	11,32	225,6
2Р 4.23-1-С	3,31	3,32			7,30	6,86		3,88	2,66	12,62				26,02	1,20	2,88	4,08	37,40	11,32	11,32	11,32	48,7
2Р 4.23-2-С	3,31	3,32			7,30	6,86		3,88	2,66		19,66			33,06	1,20	2,88	4,08	44,44	11,32	11,32	11,32	55,8
2Р 4.23-3-С	3,31	3,32			7,30	6,86		3,88	2,66			24,72		38,12	1,20	2,88	4,08	49,50	11,32	11,32	11,32	60,8
2Р 4.23-4-С	3,31	3,32			7,30	6,86		3,88	2,66				32,30	45,70	1,20	2,88	4,08	57,08	11,32	11,32	11,32	68,4
1Р 4.65-2-С		7,46		2,78	10,24			64,34	6,52		51,92			122,78	3,00	7,36	10,96	143,98	11,32	11,32	11,32	155,3
1Р 4.65-3-С		7,46		2,78	10,24			64,34	6,52			65,30		136,16	3,00	7,36	10,96	157,36	11,32	11,32	11,32	168,7
1Р 4.65-4-С		7,46		2,78	10,24			64,34	6,52				85,32	156,18	3,00	7,36	10,96	177,38	11,32	11,32	11,32	188,1
1Р 4.65-6-С				2,78	2,78			64,34	6,52		46,62		85,32	202,80	3,00	7,36	10,96	216,54	11,32	11,32	11,32	227,9
1Р 4.65-7-С				2,78	2,78			64,34	6,52				161,70	232,56	3,00	7,36	10,96	246,30	11,32	11,32	11,32	257,6
1Р 4.53-1-С	0,20	5,98	1,68		7,86			55,28	5,56	27,42				88,26	3,00	6,24	9,24	105,36	11,32	11,32	11,32	116,7
1Р 4.53-2-С	0,20	5,98	1,68		7,86			55,28	5,56		42,70			103,54	3,00	6,24	9,24	120,64	11,32	11,32	11,32	132,0
1Р 4.53-3-С	0,20	5,98	1,68		7,86			55,28	5,56			53,70		114,54	3,00	6,24	9,24	131,64	11,32	11,32	11,32	143,0
1Р 4.53-4-С	0,20	5,98	1,68		7,86			55,28	5,56				70,16	131,00	3,00	6,24	9,24	148,10	11,32	11,32	11,32	159,4
1Р 4.53-6-С	0,20		1,68		1,88			55,28	5,56		37,38		70,16	168,38	3,00	6,24	9,24	179,50	11,32	11,32	11,32	190,8
1Р 4.23-1-С	0,20	3,32			3,52		13,37	7,80	2,66	12,62				36,59	1,20	2,56	3,76	43,87	11,32	11,32	11,32	55,2
1Р 4.23-2-С	0,20	3,32			3,52		13,37	7,80	2,66		19,66			43,69	1,20	2,56	3,76	50,91	11,32	11,32	11,32	62,2
1Р 4.23-3-С	0,20	3,32			3,52		13,37	7,80	2,66			24,72		48,69	1,20	2,56	3,76	55,97	11,32	11,32	11,32	67,3
1Р 4.23-4-С	0,20	3,32			3,52		13,37	7,80	2,66				32,30	56,27	1,20	2,56	3,76	63,55	11,32	11,32	11,32	74,9

Разраб.	Кахадзе	
Проверил	Хадиев	
Вед. инж.	Хадиев	
ГИП	Балавадзе	
Гл. инж.	Капанадзе	
Нач. отд.	Турманидзе	
Н. контр.	Балавадзе	

1.020.1-2с/89 3-1 РС

Ведомость расхода стали на изделие

Стадия	Лист	Листов
Р	1	20

ТбилЗНИИЭП

Инв. № подл. | Подп. и дата | Взам. инв. №

I.020.1-2с/89 В. 3-1

Формат А3

1962-29 114

Продолжение ведомости

Марка изделия	Изделия арматурные																		Всего	Изделия закладные			Общий расход
	Арматура класса																			Прокат марки			
	A-I						A-II									Bp-I				ВСт3пс6-1 ГОСТ 103-76* -12×100		Всего	
	ГОСТ 5781-82*						ГОСТ 5781-82*									ГОСТ 6727-80*							
	Ф8	Ф10	Ф12	Ф14	Итого	Ф8	Ф10	Ф12	Ф14	Ф20	Ф25	Ф28	Ф32	Итого	Ф4	Ф5	Итого					
ІРП 4.65-3-С		7,46		2,78	10,24			66,30	6,52			65,30		138,12	3,60	7,36	10,96	159,32	11,32	11,32	11,32	170,6
ІРП 4.65-4-С		7,46		2,78	10,24			66,30	6,52				85,32	158,14	3,60	7,36	10,96	179,34	11,32	11,32	11,32	190,7
ІРП 4.65-6-С				2,78	2,78			66,30	6,52		46,62		85,32	204,76	3,60	7,36	10,96	218,50	11,32	11,32	11,32	229,8
ІРП 4.65-7-С				2,78	2,78			66,30	6,52				161,70	234,52	3,60	7,36	10,96	248,26	11,32	11,32	11,32	259,6
ІРП 4.53-2-С	0,20	5,98	1,68		7,86			55,72	5,56		42,70			103,98	3,00	6,24	9,24	121,08	11,32	11,32	11,32	132,4
ІРП 4.53-3-С	0,20	5,98	1,68		7,86			55,72	5,56			53,70		114,98	3,00	6,24	9,24	132,08	11,32	11,32	11,32	143,4
ІРП 4.53-4-С	0,20	5,98	1,68		7,86			55,72	5,56				70,16	131,44	3,00	6,24	9,24	148,54	11,32	11,32	11,32	159,9
ІРП 4.53-5-С	0,20		1,68		1,88			55,72	5,56		37,38	53,70		152,36	3,00	6,24	9,24	163,48	11,32	11,32	11,32	174,8
ІРП 4.53-6-С	0,20		1,68		1,88			55,72	5,56		37,38		70,16	168,82	3,00	6,24	9,24	179,94	11,32	11,32	11,32	191,3
ІРП 4.23-2-С	0,20	3,32			3,52		16,81	3,68	2,66		19,66			43,01	1,20	2,56	3,76	50,29	11,32	11,32	11,32	61,6
ІРП 4.23-3-С	0,20	3,32			3,52		16,81	3,68	2,66			24,72		48,07	1,20	2,56	3,76	55,35	11,32	11,32	11,32	66,7
ІРП 4.23-4-С	0,20	3,32			3,52		16,81	3,68	2,66				32,30	55,65	1,20	2,56	3,76	62,93	11,32	11,32	11,32	74,3
РП 4.83-2-С	8,78	9,68		2,78	21,24	21,02		14,52	7,98		65,74			109,26	4,80	8,68	13,48	143,98	11,32	11,32	11,32	155,3
РП 4.83-3-С	8,78	9,68		2,78	21,24	21,02		14,52	7,98			82,68		126,20	4,80	8,68	13,48	160,92	11,32	11,32	11,32	172,2
РП 4.83-4-С	8,78	9,68		2,78	21,24	21,02		14,52	7,98				108,02	151,54	4,80	8,68	13,48	186,26	11,32	11,32	11,32	197,6
РП 4.65-2-С	7,06	7,46		2,78	17,30	16,66		11,34	6,52		51,92			86,44	3,60	6,44	10,04	113,78	11,32	11,32	11,32	125,1
РП 4.65-3-С	7,06	7,46		2,78	17,30	16,66		11,34	6,52			65,30		99,82	3,60	6,44	10,04	127,16	11,32	11,32	11,32	138,5
РП 4.65-4-С	7,06	7,46		2,78	17,30	16,66		11,34	6,52				85,32	119,84	3,60	6,44	10,04	147,18	11,32	11,32	11,32	158,5
РП 4.53-1-С	6,14	5,98	1,68		13,80	14,14		9,20	5,56	27,42				56,32	3,00	5,46	8,46	78,58	11,32	11,32	11,32	89,9
РП 4.53-2-С	6,14	5,98	1,68		13,80	14,14		9,20	5,56		42,70			71,60	3,00	5,46	8,46	93,86	11,32	11,32	11,32	105,2
РП 4.53-3-С	6,14	5,98	1,68		13,80	14,14		9,20	5,56			53,70		82,60	3,00	5,46	8,46	104,86	11,32	11,32	11,32	116,2
РП 4.53-4-С	6,14	5,98	1,68		13,80	7,26		9,20	5,56				70,16	99,06	3,00	5,46	8,46	121,32	11,32	11,32	11,32	132,6
РП 4.23-1-С	3,30	3,32			6,62	7,26		3,88	2,66	12,62				27,42	1,20	2,24	3,44	36,48	11,32	11,32	11,32	47,8
РП 4.23-2-С	3,30	3,32			6,62	7,26		3,88	2,66		19,66			33,46	1,20	2,24	3,44	43,52	11,32	11,32	11,32	54,8
РП 4.23-3-С	3,30	3,32			6,62	7,26		3,88	2,66			24,72		38,52	1,20	2,24	3,44	48,58	11,32	11,32	11,32	59,9
РП 4.23-4-С	3,30	3,32			6,62	7,26		3,88	2,66				32,30	46,10	1,20	2,24	3,44	56,16	11,32	11,32	11,32	67,5

Инв. № подл. | Подпись и дата | Взам. инв. №

1.020.1-2с/89 В. 3-1

ПРОДОЛЖЕНИЕ ВЕДОМОСТИ

МАРКА ИЗДЕЛИЯ	ИЗДЕЛИЯ АРМАТУРНЫЕ												ВСЕГО	ИЗДЕЛИЯ ЗАКЛАДНЫЕ			ОБЩИЙ РАСХОД
	АРМАТУРА КЛАССА													ПРОКАТ МАРКИ			
	А-I				А-III								Вр-I	ВСт3пс6-1			
	ГОСТ 5781-82*				ГОСТ 5781-82*								ГОСТ 6727-80*	ГОСТ 103-76*		ВСЕГО	
	ф8	ф10	ф16	Итого	ф10	ф12	ф14	ф20	ф25	ф28	ф32	Итого	ф4	ф5	Итого		-12×100	Итого		
2Р 6.2.53-2-С	7,27	5,98	3,88	17,13	24,83	9,20	5,56		42,70			82,29	3,00	8,58	11,58	111,00	11,32	11,32	11,32	122,3
2Р 6.2.53-3-С	7,27	5,98	3,88	17,13	24,83	9,20	5,56			53,70		93,29	3,00	8,58	11,58	120,00	11,32	11,32	11,32	133,3
2Р 6.2.53-4-С	7,27	5,98	3,88	17,13	24,83	9,20	5,56				70,16	109,75	3,00	8,58	11,58	138,46	11,32	11,32	11,32	149,8
2Р 6.2.53-5-С	7,27		3,88	11,15	24,83	9,20	5,56		37,38	53,70		130,67	3,00	8,58	11,58	153,40	11,32	11,32	11,32	164,7
2Р 6.2.53-6-С	7,27		3,88	11,15	24,83	9,20	5,56		37,38		70,16	147,13	3,00	8,58	11,58	169,86	11,32	11,32	11,32	181,2
2Р 6.2.53-7-С	7,27		3,88	11,15	24,83	9,20	5,56				131,40	170,99	3,00	8,58	11,58	193,72	11,32	11,32	11,32	205,0
2Р 6.2.23-1-С	4,58	3,28		7,86	14,04	3,88	2,66	12,62				33,20	1,20	3,52	4,72	45,78	11,32	11,32	11,32	57,1
2Р 6.2.23-2-С	4,58	3,28		7,86	14,04	3,88	2,66		19,66			40,24	1,20	3,52	4,72	52,82	11,32	11,32	11,32	64,1
2Р 6.2.23-3-С	4,58	3,28		7,86	14,04	3,88	2,66			24,76		45,34	1,20	3,52	4,72	57,92	11,32	11,32	11,32	69,2
2Р 6.2.23-4-С	4,58	3,28		7,86	14,04	3,88	2,66				32,32	52,90	1,20	3,52	4,72	65,48	11,32	11,32	11,32	76,8
1Р 6.2.65-2-С	0,20	7,46	3,88	11,54		71,72	6,52		51,92			130,16	3,60	9,66	13,26	154,96	11,32	11,32	11,32	166,3
1Р 6.2.65-3-С	0,20	7,46	3,88	11,54		71,72	6,52			65,30		143,54	3,60	9,66	13,26	168,34	11,32	11,32	11,32	179,7
1Р 6.2.65-4-С	0,20	7,46	3,88	11,54		71,72	6,52				85,32	163,56	3,60	9,66	13,26	188,36	11,32	11,32	11,32	199,7
1Р 6.2.53-2-С	0,20	5,98	3,88	10,06		61,39	5,56		42,70			109,65	3,00	8,19	11,19	130,90	11,32	11,32	11,32	142,2
1Р 6.2.53-3-С	0,20	5,98	3,88	10,06		61,39	5,56			53,70		120,65	3,00	8,19	11,19	141,90	11,32	11,32	11,32	153,2
1Р 6.2.53-4-С	0,20	5,98	3,88	10,06		61,39	5,56				70,16	137,11	3,00	8,19	11,19	158,36	11,32	11,32	11,32	169,7
1Р 6.2.23-1-С	0,20	3,32		3,52	18,19	8,84	2,26	12,62				41,91	1,20	3,36	4,56	49,99	11,32	11,32	11,32	61,3
1Р 6.2.23-2-С	0,20	3,32		3,52	18,19	8,84	2,26		19,66			48,95	1,20	3,36	4,56	57,03	11,32	11,32	11,32	68,4
1Р 6.2.23-3-С	0,20	3,32		3,52	18,19	8,84	2,26			24,76		54,04	1,20	3,36	4,56	62,13	11,32	11,32	11,32	73,5
1Р 6.2.23-4-С	0,20	3,32		3,52	18,19	8,84	2,26				32,32	61,61	1,20	3,36	4,56	69,69	11,32	11,32	11,32	81,0

1.020.1-2с/89 В. 3-1

Инв. № подл. | Подпись и дата | Взам. инв. №

Продолжение ведомости

	Изделия арматурные																		Всего	Прокат марки			Общий расход
	Арматура класса																						
	А-I						А-III									Вр-I				ВСТ3пс6*			
	ГОСТ 5781-82*						ГОСТ 5781-82*									ГОСТ 6727-80*				ГОСТ 103		Всего	
	Ф8	Ф10	Ф14	Ф16	Ф18	Итого	Ф8	Ф10	Ф12	Ф14	Ф20	Ф25	Ф28	Ф32	Итого	Ф4	Ф5	Итого		-12×100	Итого		
1РП 6.2.65-2-С	0,20	7,46		3,88		11,54			73,54	6,52		52,10			132,16	3,60	9,66	13,26	156,96	11,32	11,32	11,32	168,3
1РП 6.2.65-3-С	0,20	7,46		3,88		11,54			73,54	6,52			65,30		145,36	3,60	9,66	13,26	170,16	11,32	11,32	11,32	181,5
1РП 6.2.65-4-С	0,20	7,46		3,88		11,54			73,54	6,52				85,32	165,38	3,60	9,66	13,26	190,18	11,32	11,32	11,32	201,5
1РП 6.2.65-6-С	0,20			3,88		4,08			73,54	6,52		46,62		85,32	212,00	3,60	9,66	13,26	229,34	11,32	11,32	11,32	240,7
1РП 6.2.53-2-С	0,20	5,98		3,88		10,06			63,00	5,56		42,70			111,26	3,00	8,19	11,19	132,51	11,32	11,32	11,32	143,8
1РП 6.2.53-3-С	0,20	5,98		3,88		10,06			63,00	5,56			53,70		122,26	3,00	8,19	11,19	143,51	11,32	11,32	11,32	154,8
1РП 6.2.53-4-С	0,20	5,98		3,88		10,06			63,00	5,56				70,16	138,72	3,00	8,19	11,19	159,97	11,32	11,32	11,32	171,3
1РП 6.2.23-2-С	0,20	3,32				3,52		17,69	9,12	2,66		19,66			49,13	1,20	3,36	4,56	57,21	11,32	11,32	11,32	68,5
1РП 6.2.23-3-С	0,20	3,32				3,52		17,69	9,12	2,66			24,76		54,23	1,20	3,36	4,56	62,31	11,32	11,32	11,32	73,6
1РП 6.2.23-4-С	0,20	3,32				3,52		17,69	9,12	2,66				32,32	61,79	1,20	3,36	4,56	69,87	11,32	11,32	11,32	81,2
РП 6.2.83-2-С	8,33	9,68			5,36	23,37	2,32	35,46	14,52	7,98		65,74			126,02	4,80	12,40	17,20	166,59	11,32	11,32	11,32	177,9
РП 6.2.83-3-С	8,33	9,68			5,36	23,37	2,32	35,46	14,52	7,98			82,68		142,96	4,80	12,40	17,20	183,23	11,32	11,32	11,32	194,9
РП 6.2.83-4-С	8,33	9,68			5,36	23,37	2,32	35,46	14,52	7,98				108,02	168,30	4,80	12,40	17,20	208,87	11,32	11,32	11,32	220,2
РП 6.2.65-1-С	6,96	7,46		3,88		18,30	2,32	27,72	11,34	6,52	33,34				81,24	3,60	9,20	12,80	112,34	11,32	11,32	11,32	123,7
РП 6.2.65-2-С	6,96	7,46		3,88		18,30	2,32	27,72	11,34	6,52		51,92			99,82	3,60	9,20	12,80	130,92	11,32	11,32	11,32	142,2
РП 6.2.65-3-С	6,96	7,46		3,88		18,30	2,32	27,72	11,34	6,52			65,30		113,20	3,60	9,20	12,80	144,30	11,32	11,32	11,32	155,6
РП 6.2.65-4-С	6,96	7,46		3,88		18,30	2,32	27,72	11,34	6,52				65,32	133,22	3,60	9,20	12,80	164,32	11,32	11,32	11,32	175,6
РП 6.2.53-1-С	5,99	5,98	2,78			14,75	2,32	23,58	9,20	5,56	27,72				68,08	3,00	7,80	10,80	93,63	11,32	11,32	11,32	105,0
РП 6.2.53-2-С	5,99	5,98	2,78			14,75	2,32	23,58	9,20	5,56		42,70			83,36	3,00	7,80	10,80	108,91	11,32	11,32	11,32	120,2
РП 6.2.53-3-С	5,99	5,98	2,78			14,75	2,32	23,58	9,20	5,56			53,70		94,36	3,00	7,80	10,80	119,91	11,32	11,32	11,32	131,2
РП 6.2.53-4-С	5,99	5,98	2,78			14,75	2,32	23,58	9,20	5,56				70,16	110,82	3,00	7,80	10,80	136,37	11,32	11,32	11,32	147,7
РП 6.2.23-1-С	3,82	3,28				7,10	2,32	11,52	3,88	2,66	12,62				33,00	1,20	3,20	4,40	44,50	11,32	11,32	11,32	55,8
РП 6.2.23-2-С	3,82	3,28				7,10	2,32	11,52	3,88	2,66		19,66			40,04	1,20	3,20	4,40	51,54	11,32	11,32	11,32	62,9
РП 6.2.23-3-С	3,82	3,28				7,10	2,32	11,52	3,88	2,66			24,76		45,14	1,20	3,20	4,40	56,64	11,32	11,32	11,32	68,0
РП 6.2.23-4-С	3,82	3,28				7,10	2,32	11,52	3,88	2,66				32,32	52,70	1,20	3,20	4,40	64,20	11,32	11,32	11,32	75,5

Инв. № подл. | Подпись и дата | Взам. инв. №

1 020.1-2с/89 3-1 РС

Лист 4

Копировал

Формат А3

ПРОДОЛЖЕНИЕ ВЕДОМОСТИ

МАРКА ИЗДЕЛИЯ	ИЗДЕЛИЯ АРМАТУРНЫЕ																					ВСЕГО
	АРМАТУРА КЛАССА																					
	А-I					А-III													Вр-I			
	ГОСТ 5781-82*					ГОСТ 5781-82*													ГОСТ 6727-80*			
	Ф8	Ф10	Ф12	Ф14	ИТОГО	Ф6	Ф8	Ф10	Ф12	Ф14	Ф16	Ф20	Ф22	Ф25	Ф28	Ф32	Ф36	ИТОГО	Ф4	Ф5	ИТОГО	
РК 4.16 2-С		1,04			1,04			13,88			5,32				12,64			31,84	0,84	1,54	2,38	35,26
РК 4.16-3-С		1,04			1,04			13,88			5,32					16,54		35,74	0,84	1,54	2,38	39,16
РК 4.16-4-С		1,04			1,04			13,83				8,28					20,94	43,10	0,84	1,54	2,38	46,52
РК 4.10-1-С	0,62				0,62		1,76	4,84			3,40			5,46				15,46	0,48	0,98	1,46	17,54
РК 4.10-2-С	0,62				0,62		1,76	4,84			3,40				6,86			16,86	0,48	0,98	1,46	18,94
РК 4.10-3-С	0,62				0,62		1,76	4,84			3,40					8,96		18,96	0,48	0,98	1,46	21,04
РКП 4.16-2-С		1,04			1,04			14,53			5,32				12,64			32,49	0,84	1,54	2,38	35,91
РКП 4.16-3-С		1,04			1,04			14,53			5,32					16,54		36,39	0,84	1,54	2,38	39,81
РКП 4.16-4-С		1,04			1,04			14,53				8,28					20,94	43,75	0,84	1,54	2,38	47,17
РКП 4.10-1-С	0,62				0,62		1,80	5,14			3,40			5,46				15,80	0,48	0,98	1,46	17,88
РКП 4.10-2-С	0,62				0,62		1,80	5,14			3,40				6,86			17,20	0,48	0,98	1,46	19,28
РКП 4.10-3-С	0,62				0,62		1,80	5,14			3,40					8,96		19,30	0,48	0,98	1,46	21,38
Б 4.90-С		11,60		2,78	14,38					20,96								20,96	5,17		5,17	40,51
Б 4.72-С		9,38		2,78	12,16				12,21									12,21	4,18		4,18	28,55
Б 4.60-С		7,90	1,68		9,58				10,08									10,08	3,52		3,52	23,18
Б 4.30-С		5,24			5,24				4,75									4,75	1,87		1,87	11,86
Б 4.93-С		12,22		2,78	15,00					20,93								20,93	5,15		5,15	41,08
Б 4.75-С		10,00		2,78	12,78				12,18									12,18	4,06		4,06	29,02
Б 4.63-С		8,52	1,68		10,20				10,05									10,05	3,50		3,50	23,80
Б 4.33-С		5,86			5,86				4,72									4,72	1,85		1,85	12,43
БЛ 6.69-С БЛ 6.69-Сн		1,70		2,78	4,48			16,50	85,76		6,72					205,90		314,88	1,80	5,52	7,32	326,70
БЛ 5.57-С БЛ 5.57-Сн		1,70		2,78	4,48			13,54	67,80		6,04					134,54		221,92	1,50	3,80	5,30	23[illegible]
1Р 6.2.26-С		10,22	3,12		13,34	2,4	0,48	15,38		4,56	7,36							30,18		3,21	3,21	46,73

Инв. № подл. | Подпись и дата | Взам. инв. №

ПРОДОЛЖЕНИЕ ВЕДОМОСТИ

	ИЗДЕЛИЯ ЗАКЛАДНЫЕ											ВСЕГО	ОБЩИЙ РАСХОД
	АРМАТУРА КЛАССА				ПРОКАТ МАРКИ								
	A-III				ВСт3пс6-1								
	ГОСТ 5781-82*				ГОСТ 103-76*					ГОСТ 8509-86			
	Ф8	Ф12	Ф16	ИТОГО	-12×100	-12×110	-6×70	-10×100	-10×150	L70×6	ИТОГО		
	1,28			1,28	5,66		0,46			0,90	7,02	8,30	43,6
	1,28			1,28	5,66		0,46			0,90	7,02	8,30	47,5
	1,28			1,28	5,66		0,46			0,90	7,02	8,30	54,8
	1,28			1,28	5,66		0,46			0,90	7,02	8,30	25,8
	1,28			1,28	5,66		0,46			0,90	7,02	8,30	27,2
	1,28			1,28	5,66		0,46			0,90	7,02	8,30	29,3
	1,28			1,28	5,66		0,46			0,90	7,02	8,30	44,2
	1,28			1,28	5,66		0,46			0,90	7,02	8,30	46,1
	1,28			1,28	5,66		0,46			0,90	7,02	8,30	55,5
	1,28			1,28	5,66		0,46			0,90	7,02	8,30	26,2
	1,28			1,28	5,66		0,46			0,90	7,02	8,30	27,6
	1,28			1,28	5,66		0,46			0,90	7,02	8,30	29,7
	1,56			1,56			0,46			0,90	1,36	2,92	43,4
	1,56			1,56			0,46			0,90	1,36	2,92	31,5
	1,56			1,56			0,46			0,90	1,36	2,92	26,1
	1,56			1,56			0,46			0,90	1,36	2,92	14,8
	1,56			1,56			0,80			0,90	1,70	3,26	44,3
	1,56			1,56			0,80			0,90	1,70	3,26	32,3
	1,56			1,56			0,80			0,90	1,70	3,26	27,0
	1,56			1,56			0,80			0,90	1,70	3,26	15,7
		6,24	14,88	21,12		6,20		5,64			11,84	32,96	359,6
		6,24	14,88	21,12		6,20		5,64			11,84	32,96	264,7
	0,56	4,80	7,20	12,56			0,80		10,12		10,92	23,48	70,2

Инв. № подл. | Подпись и дата | Взам. инв. №

1.020.1-2с/89 Вып. 3-1

Продолжение ведомости

Марка изделия	Напрягаемая арматура класса						Изделия арматурные																		Всего
	Ат-V ГОСТ 10884-81*						Арматура класса А-I ГОСТ 5781-82*						А-III ГОСТ 5781-82*									Вр-I ГОСТ 6727-80			
	ф12	ф14	ф18	ф20	ф22	Итого	ф8	ф14	ф16	ф18	ф20	Итого	ф10	ф12	ф14	ф18	ф20	ф28	ф32	Итого	ф4	ф5	Итого	
2Р 4.65-3АтV-С		15,56				15,56	1,21	2,78				3,99	45,02		6,52		31,46		85,32	168,32	4,64	5,52	10,16	198,03
2Р 4.65-5АтV-С				31,76		31,76	1,21	2,78				3,99	45,02		6,52		31,46		85,32	168,32	4,64	5,52	10,16	214,23
2Р 4.65-7АтV-С			51,20			51,20	1,21	2,78				3,99	45,02		6,52		31,46		85,32	168,32	4,64	5,52	10,16	233,67
2Р 4.65-8АтV-С				63,52		63,52	1,21	2,78				3,99	45,02				13,32	61,68	85,32	205,34	4,64	5,52	10,16	283,01
2Р 4.65-9АтV-С					76,88	76,88	1,21	2,78				3,99	45,02					87,78	85,32	218,12	4,64	5,52	10,16	309,15
IРП 4.83-3АтV-С		19,90				19,90			3,88			3,88		98,26	7,98				108,02	214,26	4,40	4,06	8,46	246,50
IРП 4.83-6АтV-С					49,18	49,18			3,88			3,88		83,74	27,74				108,02	219,50	4,40	4,06	8,46	281,02
IРП 4.83-8АтV-С				81,28		81,28			3,88			3,88		83,74		32,68	16,28		108,02	240,72	4,40	4,06	8,46	334,34
IРП 4.83-9АтV-С					98,36	98,36			3,88			3,88		83,74		32,68	16,28		108,02	240,72	4,40	4,06	8,46	351,42
2Р 6.2.83-2АтV-С	14,64					14,64	1,43				7,60	9,03	5,96	105,71	7,98				108,02	227,67	5,92	6,96	12,88	264,22
2Р 6.2.83-3АтV-С		19,90				19,90	1,43				7,60	9,03	5,96	105,71	7,98				108,02	227,67	5,92	6,96	12,88	269,48
2Р 6.2.83-5АтV-С				40,64		40,64	1,43				7,60	9,03	5,96	105,71	7,98				108,02	227,67	5,92	6,96	12,88	290,22
2Р 6.2.83-7АтV-С			65,52			65,52	1,43				7,60	9,03	5,96	105,71	7,98				108,02	227,67	5,92	6,96	12,88	315,10
2Р 6.2.83-9АтV-С					98,36	98,36	1,43			5,36		6,57	55,68	11,34	6,52				85,32	158,86	4,64	5,52	10,16	187,03
2Р 6.2.65-2АтV-С	11,44					11,44	1,21			5,36		6,57	55,68	11,34	6,52				85,32	158,86	4,64	5,52	10,16	191,15
2Р 6.2.65-3АтV-С		15,56				15,56	1,21			5,36		6,57	55,68	11,34	6,52				85,32	158,86	4,64	5,52	10,16	207,35
2Р 6.2.65-5АтV-С				31,76		31,76	1,21			5,36		6,57	55,68	11,34	6,52				85,32	158,86	4,64	5,52	10,16	226,74
2Р 6.2.65-7АтV-С			51,20			51,20	1,21			5,36		6,57	55,68	11,34	6,52				85,32	158,86	4,64	5,52	10,16	239,11
2Р 6.2.65-8АтV-С				63,52		63,52				5,36		5,36		115,27	7,98			82,76		206,01	4,40	4,06	8,46	234,47
IР 6.2.83-1АтV-С	14,64					14,64				5,36		5,36		115,27	7,98				108,02	231,27	4,40	4,06	8,46	259,73
IР 6.2.83-2АтV-С	14,64					14,64				5,36		5,36		115,27	7,98				108,02	231,27	4,40	4,06	8,46	264,99
IР 6.2.83-3АтV-С		19,90				19,90				5,36		5,36		115,27	7,98				108,02	231,27	4,40	4,06	8,46	277,85
IР 6.2.83-4АтV-С			32,76			32,76				5,36		5,36		117,59	7,98				108,02	233,59	4,40	4,06	8,46	282,05
IРП 6.2.83-2АтV-С	14,64					14,64				5,36		5,36		117,59	7,98				108,02	233,59	4,40	4,06	8,46	287,31
IРП 6.2.83-3АтV-С		19,90				19,90				5,36		5,36		117,59	7,98				108,02	233,59	4,40	4,06	8,46	294,11
IРП 6.2.83-4АтV-С			32,76			32,76				5,36		5,36		117,59	7,98				108,02	233,59	4,40	4,06	8,46	308,05
IРП 6.2.83-5АтV-С				40,62		40,62																			

1020.1-2с/89 В. 3-1

Взам. инв. №

Подпись и дата

Инв. № подл.

1020.1-2с/89 3-1 РС

Лист 7

1962-29 120

ФОРМАТ А3

Продолжение ведомости

Марка изделия	Изделия закладные					Всего	Общий расход
	Арматура класса А-III ГОСТ 5781-82*		Прокат марки Вст3пс6-1 ГОСТ 103-76*				
	Ф16	Итого	-12×100	-14×80	Итого		
2Р 4.65-3АтV-С	2,72	2,72	11,32	4,56	15,88	18,60	216,6
2Р 4.65-5АтV-С	2,72	2,72	11,32	4,56	15,88	18,60	232,8
2Р 4.65-7АтV-С	2,72	2,72	11,32	4,56	15,88	18,60	252,3
2Р 4.65-8АтV-С	2,72	2,72	11,32	4,56	15,88	18,60	301,6
2Р 4.65-9АтV-С	2,72	2,72	11,32	4,56	15,88	18,60	327,8
1РП 4.83-3АтV-С	2,72	2,72	11,32	4,56	15,88	18,60	265,1
1РП 4.83-6АтV-С	2,72	2,72	11,32	4,56	15,88	18,60	299,6
1РП 4.83-8АтV-С	2,72	2,72	11,32	4,56	15,88	18,60	352,9
1РП 4.83-9АтV-С	2,72	2,72	11,32	4,56	15,88	18,60	370,0
2Р 6.2.83-2АтV-С	4,56	4,56	11,32	4,56	15,88	20,44	284,7
2Р 6.2.83-3АтV-С	4,56	4,56	11,32	4,56	15,88	20,44	289,9
2Р 6.2.83-5АтV-С	4,56	4,56	11,32	4,56	15,88	20,44	310,7
2Р 6.2.83-7АтV-С	4,56	4,56	11,32	4,56	15,88	20,44	335,5
2Р 6.2.83-9АтV-С	4,56	4,56	11,32	4,56	15,88	20,44	368,4
2Р 6.2.65-2АтV-С	4,56	4,56	11,32	4,56	15,88	20,44	207,5
2Р 6.2.65-3АтV-С	4,56	4,56	11,32	4,56	15,88	20,44	211,6
2Р 6.2.65-5АтV-С	4,56	4,56	11,32	4,56	15,88	20,44	227,8
2Р 6.2.65-7АтV-С	4,56	4,56	11,32	4,56	15,88	20,44	247,2
2Р 6.2.65-8АтV-С	4,56	4,56	11,32	4,56	15,88	20,44	259,6
1Р 6.2.83-1АтV-С	4,56	4,56	11,32	4,56	15,88	20,44	254,9
1Р 6.2.83-2АтV-С	4,56	4,56	11,32	4,56	15,88	20,44	280,2
1Р 6.2.83-3АтV-С	4,56	4,56	11,32	4,56	15,88	20,44	285,4
1Р 6.2.83-4АтV-С	4,56	4,56	11,32	4,56	15,88	20,44	298,3
1РП 6.2.83-2АтV-С	4,56	4,56	11,32	4,56	15,88	20,44	282,5
1РП 6.2.83-3АтV-С	4,56	4,56	11,32	4,56	15,88	20,44	287,8
1РП 6.2.83-4АтV-С	4,56	4,56	11,32	4,56	15,88	20,44	300,6
1РП 6.2.83-5АтV-С	4,56	4,56	11,32	4,56	15,88	20,44	308,5

Продолжение ведомости

Марка изделия	Напрягаемая арматура					Изделия арматурные																	Всего
	Ат-V ГОСТ 10884-81*					А-I ГОСТ 5781-82*						А-III ГОСТ 5781-82*								Вр-I ГОСТ 6727-80*			
	⌀14	⌀18	⌀20	⌀22	Итого	⌀8	⌀14	⌀16	⌀18	⌀20	Итого	⌀10	⌀12	⌀14	⌀18	⌀20	⌀28	⌀32	Итого	⌀4	⌀5	Итого	
2РЛ4.65-8АтV-С			63.52		63.52	1.21	2.78				3,99	54,47				13.32	61.68	85.32	214,79	4,64	5,52	10,16	292,46
2РЛ4.65-8АтV-Сн																							
2РЛ4.65-9АтV-С				76.88	76.88	1,21	2.78				3,99	54,47					87.78	85.32	227,57	4,64	5,52	10,16	318,60
2РЛ4.65-9АтV-Сн																							
1РПЛ4.83-6АтV-С				49.18	49.18			3.88			3.88		105,22	27.74				108.02	240,98	4.40	4,06	8,46	302,50
1РПЛ4.83-6АтV-Сн																							
1РПЛ4.83-9АтV-С				98.36	98.36			3.88			3.88		105,22		32.68	16.28		108.02	262,20	4.40	4,06	8,46	372,90
1РПЛ4.83-9АтV-Сн																							
2РЛ6.2.83-7АтV-С			65.52		65.52	2,31				7.60	9.91	5.96	134,41	7.98				108.02	256,37	5,92	6,96	12,88	344,68
2РЛ6.2.83-7АтV-Сн																							
2РЛ6.2.83-9АтV-С				98.36	98.36	2,31				7.60	9.91	5.96	134,41	7.98				108.02	256,37	5,92	6,96	12,88	377,52
2РЛ6.2.83-9АтV-Сн																							
2РЛ6.2.65-7АтV-С		51.20			51.20	1,87			5,36		7,23	69,38	11,34	6.52				85,32	172,56	4,64	5,52	10,16	241,15
2РЛ6.2.65-7АтV-Сн																							
2РЛ6.2.65-8АтV-С			63.52		63.52	1.87			5,36		7,23	69,38	11,34	6.52				85,32	172,56	4,64	5,52	10,16	253,47
2РЛ6.2.65-8АтV-Сн																							
1РЛ6.2.83-3АтV-С	19.90				19.90				5.36		5.36		145,40	7.98				108.02	261,40	4,40	4,06	8,46	295,12
1РЛ6.2.83-3АтV-Сн																							
1РЛ6.2.83-4АтV-С		32.76			32.76				5.36		5.36		145,40	7.98				108.02	261,40	4,40	4,06	8,46	307,95
1РЛ6.2.83-4АтV-Сн																							
1РПЛ6.2.83-3АтV-С	19.90				19.90				5.36		5.36		148,13	7.98				108.02	264,13	4,40	4.06	8,46	297,85
1РПЛ6.2.83-3АтV-Сн																							
1РПЛ6.2.83-5АтV-С			40.62		40.62				5.36		5.36		148,13	7.98				108.02	264,13	4,40	4,06	8,46	318,59
1РПЛ6.2.83-5АтV-Сн																							

Взам. инв. №

Подпись и дата

Инв. № подл.

Формат А3

1962-29 122

Продолжение ведомости

Марка изделия	Изделия закладные							Общий расход
	Арматура класса А-III ГОСТ 5781-82*		Прокат марки Вст3пс6-1 ГОСТ 103-76*				Всего	
	ф16	Итого	-12×100	-12×110	-14×80	Итого		
2РА4.65-8АтV-С 2РА4.65-8АтV-СН	10,16	10,16	11.32	3.10	4.56	18.98	29,14	321,6
2РА4.65-9АтV-С 2РА4.65-9АтV-СН	10,16	10,16	11.32	3.10	4,56	18.98	29,14	347,7
1РПА4.83-6АтV-С 1РПА4.83-6АтV-СН	10,16	10,16	11.32	3.10	4.56	18.98	29,14	331,6
1РПА4.83-9АтV-С 1РПА4.83-9АтV-СН	10,16	10,16	11.32	3.10	4.56	18.98	29,14	402,0
2РА6.2.83-7АтV-С 2РА6.2.83-7АтV-СН	12,00	12,00	11.32	3.10	4.56	18.98	30,98	375,7
2РА6.2.83-9АтV-С 2РА6.2.83-9АтV-СН	12,00	12,00	11.32	3.10	4.56	18.98	30,98	408,5
2РА6.2.65-7АтV-С 2РА6.2.65-7АтV-СН	12,00	12,00	11.32	3.10	4.56	18.98	30,98	272,1
2РА6.2.65-8АтV-С 2РА6.2.65-8АтV-СН	12,00	12,00	11.32	3.10	4.56	18.98	30,98	284,5
1РА6.2.83-3АтV-С 1РА6.2.83-3АтV-СН	12,00	12,00	11.32	3.10	4.56	18.98	30,98	326,1
1РА6.2.83-4АтV-С 1РА6.2.83-4АтV-СН	12,00	12,00	11.32	3.10	4.56	18.98	30,98	339,0
1РПА6.2.83-3АтV-С 1РПА6.2.83-3АтV-СН	12,00	12,00	11.32	3.10	4.56	18.98	30,98	328,8
1РПА6.2.83-5АтV-С 1РПА6.2.83-5АтV-СН	12,00	12,00	11.32	3.10	4.56	18.98	30,98	349,6

1.020.1-2с/89 В. 3-1

Инв. № подл. | Подпись и дата | Взам. инв. №

Продолжение ведомости

Марка изделия	Изделия арматурные													Всего	Изделия закладные					Общий расход
	Арматура класса														Арматура класса	Прокат марки			Всего	
	А-I				А-III						Вр-I				А-III	ВСт3пс6-1				
	ГОСТ 5781-82*				ГОСТ 5781-82*						ГОСТ 6727-80*				ГОСТ 5781-82	ГОСТ 103-76*				
	ф10	ф14	ф16	Итого	ф12	ф14	ф25	ф28	ф32	Итого	ф4	ф5	Итого		ф16	Итого	-12×100	-12×80	Итого	
1РА4.65-4-С	7,46	2,78		10,24	76,42	6,52			85,32	168,26	3,60	7,36	10,96	189,46	7,44	7,44	11,32	3,1	14,42	21,86	211,3
1РА4.65-4-Сн																				
1РА4.65-6-С		2,78		2,78	76,42	6,52	46,62		85,32	214,88	3,60	7,36	10,96	228,62	7,44	7,44	11,32	3,1	14,42	21,86	250,5
1РА4.65-6-Сн																				
1РПА4.65-4-С	7,46	2,78		10,24	77,15	6,52			85,32	168,99	3,60	7,36	10,96	190,19	7,44	7,44	11,32	3,1	14,42	21,86	212,1
1РПА4.65-4-Сн																				
1РПА4.65-7-С		2,78		2,78	77,15	6,52	46,62		85,32	215,62	3,60	7,36	10,96	229,35	7,44	7,44	11,32	3,1	14,42	21,86	251,2
1РПА4.65-7-Сн																				
1РА6.2.65-3-С	7,46		3,88	11,34	88,38	6,52		65,3		160,20	3,60	9,66	13,26	184,80	7,44	7,44	11,32	3,1	14,42	21,86	206,7
1РА6.2.65-3-Сн																				
1РА6.2.65-4-С	7,46		3,88	11,34	88,38	6,52			85,32	180,22	3,60	9,66	13,26	204,82	7,44	7,44	11,32	3,1	14,42	21,86	226,7
1РА6.2.65-4-Сн																				
1РПА6.2.65-4-С	7,46		3,88	11,34	91,04	6,52			85,32	182,88	3,60	9,66	13,26	207,48	7,44	7,44	11,32	3,1	14,42	21,86	229,3
1РПА6.2.65-4-Сн																				
1РПА6.2.65-6-С			3,88	3,88	91,04	6,52	46,62		85,32	229,50	3,60	9,66	13,26	246,64	7,44	7,44	11,32	3,1	14,42	21,86	268,5
1РПА6.2.65-6-Сн																				
Р6.2.53-2-С	6,18		3,88	10,06	84,00	12,52	42,70			139,22	1,50	3,90	5,40	154,68			11,32		11,32	11,32	166,0
Р6.2.53-4-С	6,18		3,88	10,06	84,00	12,52			70,16	166,68	1,50	3,90	5,40	182,14			11,32		11,32	11,32	193,5
Р6.2.53-7-С	0,20		3,88	4,08	84,00	12,52			131,36	227,88	1,50	3,90	5,40	237,36			11,32		11,32	11,32	248,7

Продолжение ведомости

Марка изделия	Изделия арматурные. Арматура класса А-I ГОСТ 5781-82* Ø8	Ø10	Ø12	Ø14	Итого	А-III ГОСТ 5781-82* Ø8	Ø10	Ø12	Ø14	Ø20	Ø25	Ø28	Ø32	Итого	Вр-I ГОСТ 6727-80* Ø4	Ø5	Итого	Всего	Изделия закладные. Прокат марки ВСт3пс6-1 ГОСТ 10705-76* -12×100	Итого	Всего	Общий расход
2Р 4.53-2	6,42	6,04		2,78	15,24	0,86	16,12	9,20	5,56		42,70			74,44	3,00	7,02	10,02	99,70	11,32	11,32	11,32	111,0
2Р 4.53-3	6,42	6,04		2,78	15,24	0,86	16,12	9,20	5,56			53,70		85,44	3,00	7,02	10,02	110,70	11,32	11,32	11,32	122,0
2Р 4.53-4	6,42	6,04		2,78	15,24	0,86	16,12	9,20	5,56				70,16	101,90	3,00	7,02	10,02	127,16	11,32	11,32	11,32	138,5
2Р 4.53-5	6,42	5,98		2,78	15,24	0,86	16,12	9,20	5,56		37,62	53,70		123,06	3,00	7,02	10,02	148,26	11,32	11,32	11,32	159,6
2Р 4.53-6	6,42	5,98		2,78	15,24	0,86	16,12			25,54	37,62		70,16	150,30	3,00	7,02	10,02	175,50	11,32	11,32	11,32	186,8
2Р 4.53-7	6,42	5,98		2,78	15,24	0,86	16,12			36,88			131,98	185,84	3,00	7,02	10,02	211,04	11,32	11,32	11,32	222,4
2Р 4.23-1	3,22	3,38			6,60	5,14		3,88	2,66	12,62				24,30	1,20	2,88	4,08	34,98	11,32	11,32	11,32	46,3
2Р 4.23-2	3,22	3,38			6,60	5,14		3,88	2,66		19,66			31,34	1,20	2,88	4,08	42,02	11,32	11,32	11,32	53,3
2Р 4.23-3	3,22	3,38			6,60	5,14		3,88	2,66			24,72		36,40	1,20	2,88	4,08	47,08	11,32	11,32	11,32	58,4
2Р 4.23-4	3,22	3,38			6,60	5,14		3,88	2,66				32,30	43,98	1,20	2,88	4,08	54,66	11,32	11,32	11,32	66,0
1Р 4.65-2		7,52		2,78	10,30			60,22	6,52		51,92			118,66	3,60	7,36	10,96	139,92	11,32	11,32	11,32	151,2
1Р 4.65-3		7,52		2,78	10,30			60,22	6,52			65,30		132,04	3,60	7,36	10,96	153,30	11,32	11,32	11,32	164,6
1Р 4.65-4		7,52		2,78	10,30			60,22	6,52				85,32	152,06	3,60	7,36	10,96	173,32	11,32	11,32	11,32	184,6
1Р 4.65-6				2,78	2,78			60,22	6,52		46,84		85,32	198,90	3,60	7,36	10,96	212,64	11,32	11,32	11,32	224,0
1Р 4.65-7				2,78	2,78			60,22	6,52				162,30	229,04	3,00	6,24	9,24	242,78	11,32	11,32	11,32	254,1
1Р 4.53-1	0,20	6,04	1,68		7,92			48,58	5,56	27,42				81,56	3,00	6,24	9,24	98,72	11,32	11,32	11,32	110,0
1Р 4.53-2	0,20	6,04	1,68		7,92			48,58	5,56		42,70			96,84	3,00	6,24	9,24	114,00	11,32	11,32	11,32	125,3
1Р 4.53-3	0,20	6,04	1,68		7,92			48,58	5,56			53,70		107,84	3,00	6,24	9,24	125,00	11,32	11,32	11,32	136,3
1Р 4.53-4	0,20	6,04	1,68		7,92			48,58	5,56				70,16	124,30	3,00	6,24	9,24	141,46	11,32	11,32	11,32	152,8
1Р 4.53-6	0,20		1,68		1,88			48,58	5,56		37,64		70,16	161,90	1,20	2,56	3,76	173,06	11,32	11,32	11,32	184,4
1Р 4.23-1	0,20	3,38			3,58		12,47	3,88	2,66	12,62				31,63	1,20	2,56	3,76	38,97	11,32	11,32	11,32	50,3
1Р 4.23-2	0,20	3,38			3,58		12,47	3,88	2,66		19,66			38,67	1,20	2,56	3,76	46,01	11,32	11,32	11,32	57,3
1Р 4.23-3	0,20	3,38			3,58		12,47	3,88	2,66			24,72		43,73	1,20	2,56	3,76	51,07	11,32	11,32	11,32	62,4
1Р 4.23-4	0,20	3,38			3,58		12,47	3,88	2,66				32,30	51,31	1,20	2,56	3,76	58,65	11,32	11,32	11,32	70,0

1.020.1-2с/89 Вып. 3-1

Инв. № подл. | Подп. и дата | Взам. инв. №

Продолжение ведомости

Марка изделия	Изделия арматурные																		Всего	Изделия закладные		Общий расход
	Арматура класса																			Прокат марки		
	А-I					А-II										Вр-I				ВСт3пс6-1 ГОСТ 103-76*		
	ГОСТ 5781-82*					ГОСТ 5781-82*										ГОСТ 6727-80*						
	Ø8	Ø10	Ø12	Ø14	Итого	Ø8	Ø10	Ø12	Ø14	Ø20	Ø25	Ø28	Ø32	Итого	Ø4	Ø5	Итого		-12=100	Итого	
1РП 4.65-5		7,52		2,78	10,30			2,04	6,52			65,30		133,86	3,60	7,36	10,96	155,12	11,32	11,32	166,4
1РП 4.65-4		7,52		2,78	10,30			62,04	6,52				85,32	153,88	3,60	7,36	10,96	175,14	11,32	11,32	186,3
1РП 4.65-6				2,78	2,78			62,04	6,52		46,84		85,32	200,72	3,60	7,36	10,96	214,46	11,32	11,32	223,8
1РП 4.65-7				2,78	2,78			62,04	6,52				162,30	230,86	3,60	7,36	10,96	244,60	11,32	11,32	256,0
1РП 4.53-2	0,20	6,04	1,68		7,92			48,62	5,56		42,70			96,88	3,00	6,24	9,24	114,04	11,32	11,32	125,4
1РП 4.53-3	0,20	6,04	1,68		7,92			48,62	5,56			53,70		107,88	3,00	6,24	9,24	125,12	11,32	11,32	136,4
1РП 4.53-4	0,20	6,04	1,68		7,92			48,62	5,56				70,16	124,34	3,00	6,24	9,24	141,50	11,32	11,32	152,8
1РП 4.53-5	0,20		1,68		1,88			48,62	5,56		37,62	53,70		145,50	3,00	6,24	9,24	155,62	11,32	11,32	168,0
1РП 4.53-6	0,20		1,68		1,88			48,62	5,56		37,62		70,16	161,96	3,00	6,24	9,24	173,08	11,32	11,32	184,4
1РП 4.23-2	0,20	3,38			3,58		12,87	3,88	2,66		19,66			39,07	1,20	2,56	3,76	46,41	11,32	11,32	57,7
1РП 4.23-3	0,20	3,38			3,58		12,87	3,88	2,66			24,72		44,13	1,20	2,56	3,76	51,47	11,32	11,32	62,8
1РП 4.23-4	0,20	3,38			3,58		12,87	3,88	2,66				32,30	51,71	1,20	2,56	3,76	59,05	11,32	11,32	70,4
РП 4.83-2	8,14	9,74		2,78	20,66	18,58		14,52	7,98		65,74			106,82	4,80	8,68	13,48	140,96	11,32	11,32	152,3
РП 4.83-3	8,14	9,74		2,78	20,66	18,58		14,52	7,98			82,68		123,76	4,80	8,68	13,48	157,90	11,32	11,32	169,2
РП 4.83-4	8,14	9,74		2,78	20,66	18,58		14,52	7,98				108,02	149,10	4,80	8,68	13,48	183,24	11,32	11,32	194,6
РП 4.65-2	6,20	7,52		2,78	16,50	15,38		11,34	6,52		51,92			85,16	3,60	6,44	10,04	111,70	11,32	11,32	123,0
РП 4.65-3	6,20	7,52		2,78	16,50	15,38		11,34	6,52			65,30		98,54	3,60	6,44	10,04	125,08	11,32	11,32	136,4
РП 4.65-4	6,20	7,52		2,78	16,50	15,38		11,34	6,52				85,32	118,56	3,60	6,44	10,04	145,10	11,32	11,32	156,4
РП 4.53-1	5,62	6,04	1,68		13,34	11,25		9,20	5,56	27,42				53,43	3,00	5,46	8,46	75,23	11,32	11,32	86,6
РП 4.53-2	5,62	6,04	1,68		13,34	11,25		9,20	5,56		42,70			68,71	3,00	5,46	8,46	90,51	11,32	11,32	101,8
РП 4.53-3	5,62	6,04	1,68		13,34	11,25		9,20	5,56			53,70		79,71	3,00	5,46	8,46	101,51	11,32	11,32	112,8
РП 4.53-4	5,62	6,04	1,68		13,34	11,25		9,20	5,56				70,16	96,17	3,00	5,46	8,46	117,97	11,32	11,32	129,3
РП 4.23-1	2,70	3,38			6,08	5,40		3,88	2,66	12,62				24,56	1,20	2,24	3,44	34,08	11,32	11,32	45,4
РП 4.23-2	2,70	3,38			6,08	5,40		3,88	2,66		19,66			31,60	1,20	2,24	3,44	41,12	11,32	11,32	52,4
РП 4.23-3	2,70	3,38			6,08	5,40		3,88	2,66			24,72		36,66	1,20	2,24	3,44	46,18	11,32	11,32	57,5
РП 4.23-4	2,70	3,38			6,08	5,40		3,88	2,66				32,30	44,24	1,20	2,24	3,44	53,76	11,32	11,32	65,1

1.020.1-2с/89 3-1 РС

Лист 13

Инв. № подл. | Подпись и дата | Взам. инв. №

Формат А3

1962-29 126

Продолжение ведомости

Марка изделия	Изделия арматурные. Арматура класса А-I ГОСТ 5781-82*				Арматура класса А-III ГОСТ 5781-82*								Арматура класса Вр-I ГОСТ 6727-80*			Всего	Изделия закладные. Прокат марки ВСт3пс6-1 ГОСТ 103-76*		Всего	Общий расход
	Ø8	Ø10	Ø16	Итого	Ø10	Ø12	Ø14	Ø20	Ø25	Ø28	Ø32	Итого	Ø4	Ø5	Итого		-12×100	Итого		
2Р 6.2.53-2	5,86	5,92	3,88	15,66	18,50	9,20	5,56		42,70			75,96	3,00	8,58	11,58	103,20	11,32	11,32	11,32	114,5
2Р 6.2.53-3	5,86	5,92	3,88	15,66	18,50	9,20	5,56			53,70		86,96	3,00	8,58	11,58	114,20	11,32	11,32	11,32	125,5
2Р 6.2.53-4	5,86	5,92	3,88	15,66	18,50	9,20	5,56				70,16	103,42	3,00	8,58	11,58	130,66	11,32	11,32	11,32	142,0
2Р 6.2.53-5	5,86		3,88	9,74	18,50	9,20	5,56		30,86	53,70		123,82	3,00	8,58	11,58	145,14	11,32	11,32	11,32	156,5
2Р 6.2.53-6	5,86		3,88	9,74	18,50	9,20	5,56		30,86		10,16	110,28	3,00	8,58	11,58	161,60	11,32	11,32	11,32	172,9
2Р 6.2.53-7	5,86		3,88	9,74	18,50	9,20	5,56				120,72	163,98	3,00	8,58	11,58	185,30	11,32	11,32	11,32	196,6
2Р 6.2.23-1	4,02	3,34		7,36	9,08	3,88	2,66	12,62				28,24	1,20	3,52	4,72	39,22	11,32	11,32	11,32	50,5
2Р 6.2.23-2	4,02	3,34		7,36	9,08	3,88	2,66		19,66			35,28	1,20	3,52	4,72	46,26	11,32	11,32	11,32	57,6
2Р 6.2.23-3	4,02	3,34		7,36	9,08	3,88	2,66			24,76		40,38	1,20	3,52	4,72	51,36	11,32	11,32	11,32	62,7
2Р 6.2.23-4	4,02	3,34		7,36	9,08	3,88	2,66				32,32	47,94	1,20	3,52	4,72	56,92	11,32	11,32	11,32	70,2
1Р 6.2.65-2	0,20	2,40	3,88	11,48		60,46	6,52		51,92			118,90	3,60	9,66	13,26	143,64	11,32	11,32	11,32	155,0
1Р 6.2.65-3	0,20	2,40	3,88	11,48		60,46	6,52			65,30		132,28	3,60	9,66	13,26	157,02	11,32	11,32	11,32	168,3
1Р 6.2.65-4	0,20	2,40	3,88	11,48		60,46	6,52				85,32	152,30	3,60	9,66	13,26	177,04	11,32	11,32	11,32	188,4
1Р 6.2.53-2	0,20	5,92	3,88	10,00		48,56	5,56		42,70			96,82	3,00	8,19	11,19	118,01	11,32	11,32	11,32	129,3
1Р 6.2.53-3	0,20	5,92	3,88	10,00		48,56	5,56			53,70		107,82	3,00	8,19	11,19	129,01	11,32	11,32	11,32	140,3
1Р 6.2.53-4	0,20	5,92	3,88	10,00		48,56	5,56				70,16	124,28	3,00	8,19	11,19	145,47	11,32	11,32	11,32	156,8
1Р 6.2.23-1	0,20	3,38		3,58	13,64	3,88	2,26	12,62				32,40	1,20	3,36	4,56	40,54	11,32	11,32	11,32	51,9
1Р 6.2.23-2	0,20	3,38		3,58	13,64	3,88	2,26		19,66			39,44	1,20	3,36	4,56	47,58	11,32	11,32	11,32	58,9
1Р 6.2.23-3	0,20	3,38		3,58	13,64	3,88	2,26			24,76		44,54	1,20	3,36	4,56	52,68	11,32	11,32	11,32	64,0
1Р 6.2.23-4	0,20	3,38		3,58	13,64	3,88	2,26				32,32	52,10	1,20	3,36	4,56	60,24	11,32	11,32	11,32	71,6

1.020.1-2с/89, Вып. 3-1

Инв. № подл. | Подпись и дата | Взам. инв. №

1020 1-2с/89 3-1 РС

Лист 14

Формат А3

1962-99 194

Продолжение ведомости

Марка изделия	Изделия арматурные. Арматура класса A-I ГОСТ 5781-82* Ø8	Ø10	Ø12	Ø14	Ø16	Итого	A-III ГОСТ 5781-82* Ø8	Ø10	Ø12	Ø14	Ø20	Ø25	Ø28	Ø32	Итого	Bp-I ГОСТ 6727-80* Ø4	Ø5	Итого	Всего	Изделия закладные. Прокат марки ВСт3пс6-1 ГОСТ 103-76* -12÷100	Итого	Всего	Общий расход
1РП 6.2.65-2	0,40	7,40		3,88		11,48			61,76	6,52		52,10			120,38	3,60	9,66	13,26	145,12	11,32	11,32	11,32	156,4
1РП 6.2.65-3	0,20	7,40		3,88		11,48			61,76	6,52			65,30		133,58	3,60	9,66	13,26	158,32	11,32	11,32	11,32	169,6
1РП 6.2.65-4	0,20	7,40		3,88		11,48			61,76	6,52				85,32	153,60	3,60	9,66	13,26	178,34	11,32	11,32	11,32	189,7
1РП 6.2.65-6	0,20			3,88		4,08			61,76	6,52		46,08		85,32	199,68	3,60	9,66	13,26	217,02	11,32	11,32	11,32	228,3
1РП 6.2.53-2	0,20	5,92		3,88		10,00			49,54	5,56		42,70			97,80	3,00	8,19	11,19	118,99	11,32	11,32	11,32	130,3
1РП 6.2.53-3	0,20	5,92		3,88		10,00			49,54	5,56			53,70		108,80	3,00	8,19	11,19	129,99	11,32	11,32	11,32	141,3
1РП 6.2.53-4	0,20	5,92		3,88		10,00			49,54	5,56				70,16	125,26	3,00	8,19	11,19	146,45	11,32	11,32	11,32	157,8
1РП 6.2.23-2	0,20	3,38				3,58		14,94	3,88	2,66		19,66			41,14	1,20	3,36	4,56	49,28	11,32	11,32	11,32	60,6
1РП 6.2.23-3	0,20	3,38				3,58		14,94	3,88	2,66			24,76		46,24	1,20	3,36	4,56	54,38	11,32	11,32	11,32	65,7
1РП 6.2.23-4	0,20	3,38				3,58		14,94	3,88	2,66				32,32	53,80	1,20	3,36	4,56	61,94	11,32	11,32	11,32	73,3
РП 6.2.83-2	7,24	9,62			5,36	22,22	1,16	29,88	14,52	7,98		65,74			119,28	4,80	12,40	17,20	158,70	11,32	11,32	11,32	170,0
РП 6.2.83-3	7,24	9,62			5,36	22,22	1,16	29,88	14,52	7,98			82,68		136,22	4,80	12,40	17,20	175,64	11,32	11,32	11,32	187,0
РП 6.2.83-4	7,24	9,62			5,36	22,22	1,16	29,88	14,52	7,98				108,02	161,56	4,80	12,40	17,20	200,98	11,32	11,32	11,32	212,3
РП 6.2.65-1	5,80	7,40		3,88		17,08	1,16	23,40	11,34	6,52	33,34				75,76	3,60	9,20	12,80	105,64	11,32	11,32	11,32	117,0
РП 6.2.65-2	5,80	7,40		3,88		17,08	1,16	23,40	11,34	6,52		51,92			94,34	3,60	9,20	12,80	124,22	11,32	11,32	11,32	135,5
РП 6.2.65-3	5,80	7,40		3,88		17,08	1,16	23,40	11,34	6,52			65,30		108,88	3,60	9,20	12,80	137,60	11,32	11,32	11,32	149,0
РП 6.2.65-4	5,80	7,40		3,88		17,08	1,16	23,40	11,34	6,52				85,32	127,74	3,60	9,20	12,80	157,62	11,32	11,32	11,32	169,0
РП 6.2.53-1	4,90	5,92	2,78			13,60	1,16	18,00	9,20	5,56	27,42				61,34	3,00	7,80	10,80	85,74	11,32	11,32	11,32	97,1
РП 6.2.53-2	4,90	5,92	2,78			13,60	1,16	18,00	9,20	5,56		42,70			76,62	3,00	7,80	10,80	101,02	11,32	11,32	11,32	112,3
РП 6.2.53-3	4,90	5,92	2,78			13,60	1,16	18,00	9,20	5,56			53,70		87,62	3,00	7,80	10,80	112,02	11,32	11,32	11,32	123,3
РП 6.2.53-4	4,90	5,92	2,78			13,60	1,16	18,00	9,20	5,56				70,16	104,08	3,00	7,80	10,80	128,48	11,32	11,32	11,32	139,8
РП 6.2.23-1	2,44	3,34				5,78	1,16	9,36	3,88	2,66	12,62				29,68	1,20	3,20	4,40	39,86	11,32	11,32	11,32	51,2
РП 6.2.23-2	2,44	3,34				5,78	1,16	9,36	3,88	2,66		19,66			36,72	1,20	3,20	4,40	46,90	11,32	11,32	11,32	58,2
РП 6.2.23-3	2,44	3,34				5,78	1,16	9,36	3,88	2,66			24,76		41,82	1,20	3,20	4,40	52,00	11,32	11,32	11,32	63,3
РП 6.2.23-4	2,44	3,34				5,78	1,16	9,36	3,88	2,66				32,32	49,38	1,20	3,20	4,40	59,56	11,32	11,32	11,32	70,7

1.020.1-2с/89 В. 3-1

Инв. № подл. | Подпись и дата | Взам. инв. №

Продолжение ведомости

Марка изделия	Напрягаемая арматура класса						Изделия арматурные																Всего
	Ат-V ГОСТ 10884-81*						Арматура класса А-I ГОСТ 5781-82*						Арматура класса А-II ГОСТ 5781-82*							Вр-I ГОСТ 6727-80*			
	Ø12	Ø14	Ø18	Ø20	Ø22	Итого	Ø8	Ø14	Ø16	Ø18	Ø20	Итого	Ø10	Ø12	Ø14	Ø18	Ø20	Ø28	Ø*2	Итого	Ø4	Ø5	Итого	
2П4.65-3АтV		15,56				15,56	1,10	2,78				3,88	41,56		6,52		31,46		85,32	164,86	4,64	5,52	10,16	194,46
2П4.65-5АтV				31,76		31,76	1,10	2,78				3,88	41,56		6,52		31,46		85,32	164,86	4,64	5,52	10,16	210,66
2П4.65-7АтV			51,20			51,20	1,10	2,78				3,88	41,56		6,52		31,46		85,32	164,86	4,64	5,52	10,16	230,10
2П4.65-8АтV				63,52		63,52	1,10	2,78				3,88	41,56				13,32	61,68	85,32	201,88	4,64	5,52	10,16	279,44
2П4.65-9АтV					76,88	76,88	1,10	2,78				3,88	41,56					87,78	85,32	214,66	4,64	5,52	10,16	305,58
1РП4.83-3АтV		19,90				19,90			3,88			3,88		89,66	7,98				108,02	205,56	4,40	4,06	8,46	237,90
1РП4.83-6АтV					49,18	49,18			3,88			3,88		75,14	27,74				108,02	210,90	4,40	4,06	8,46	272,42
1РП4.83-8АтV				81,28		81,28			3,88			3,88		75,14		32,68	16,28		108,02	232,12	4,40	4,06	8,46	325,74
1РП4.83-9АтV					98,36	98,36			3,80			3,88		75,14		32,68	16,28		108,02	232,12	4,40	4,06	8,46	342,82
2Р6.2.83-2АтV	14,64					14,64	1,54				7,60	9,14	2,98	92,14	7,98				108,02	211,12	5,92	6,96	12,88	247,78
2Р6.2.83-3АтV		19,90				19,90	1,54				7,60	9,14	2,98	92,14	7,98				108,02	211,12	5,92	6,96	12,88	253,04
2Р6.2.83-5АтV				40,64		40,64	1,54				7,60	9,14	2,98	92,14	7,98				108,02	211,12	5,92	6,96	12,88	273,78
2Р6.2.83-7АтV			65,52			65,52	1,54				7,60	9,14	2,98	92,14	7,98				108,02	211,12	5,92	6,96	12,88	298,66
2Р6.2.83-9АтV					48,36	98,36	1,54				7,60	9,14	2,98	92,14	7,98				108,02	211,12	5,92	6,96	12,88	331,50
2Р6.2.65-2АтV	11,44					11,44	1,10			5,36		6,46	45,08	11,34	6,52				85,32	148,26	4,64	5,52	10,16	176,32
2Р6.2.65-3АтV		15,56				15,56	1,10			5,36		6,46	45,08	11,34	6,52				85,32	148,26	4,64	5,52	10,16	180,44
2Р6.2.65-5АтV				31,76		31,76	1,10			5,36		6,46	45,08	11,34	6,52				85,32	148,26	4,64	5,52	10,16	196,64
2Р6.2.65-7АтV			51,20			51,20	1,10			5,36		6,46	45,08	11,34	6,52				85,32	148,26	4,64	5,52	10,16	216,08
2Р6.2.65-8АтV				63,52		63,52	1,10			5,36		6,46	45,08	11,34	6,52				85,32	148,26	4,64	5,52	10,16	228,40
1Р6.2.83-1АтV	14,64					14,64				5,36		5,36		98,12	7,98			82,76		188,86	4,40	4,06	8,46	217,32
1Р6.2.83-2АтV	14,64					14,64				5,36		5,36		98,12	7,98				108,02	214,12	4,40	4,06	8,46	242,58
1Р6.2.83-3АтV		19,90				19,90				5,36		5,36		98,12	7,98				108,02	214,12	4,40	4,06	8,46	247,84
1Р6.2.83-4АтV			32,76			32,76				5,36		5,36		98,12	7,98				108,02	214,12	4,40	4,06	8,46	260,70
1РП6.2.83-2АтV	14,64					14,64				5,36		5,36		99,81	7,98				108,02	215,81	4,40	4,06	8,46	244,27
1РП6.2.83-3АтV		19,90				19,90				5,36		5,36		99,81	7,98				108,02	215,81	4,40	4,06	8,46	249,53
1РП6.2.83-4АтV			32,76			32,76				5,36		5,36		99,81	7,98				108,02	215,81	4,40	4,06	8,46	262,39
1РП6.2.83-5АтV				40,64		40,64				5,36		5,36		99,81	7,98				108,02	215,81	4,40	4,06	8,46	270,27

Продолжение ведомости

Марка изделия	Изделия закладные						Общий расход
	Арматура класса А-III ГОСТ 5781-82*		Прокат марки ВСт3пс6-1 ГОСТ 103-76*			Всего	
	Ф16	Итого	-12×100	-14×80	Итого		
2Р4.65-3АтV	2,72	2,72	11,32	4,56	15,88	18,60	213,1
2Р4.65-5АтV	2,72	2,72	11,32	4,56	15,88	18,60	229,3
2Р4.65-7АтV	2,72	2,72	11,32	4,56	15,88	18,60	248,7
2Р4.65-8АтV	2,72	2,72	11,32	4,56	15,88	18,60	298,0
2Р4.65-9АтV	2,72	2,72	11,32	4,56	15,88	18,60	324,2
1РП4.83-3АтV	2,72	2,72	11,32	4,56	15,88	18,60	256,5
1РП4.83-6АтV	2,72	2,72	11,32	4,56	15,88	18,60	291,0
1РП4.83-8АтV	2,72	2,72	11,32	4,56	15,88	18,60	344,3
1РП4.83-9АтV	2,72	2,72	11,32	4,56	15,88	18,60	361,4
2Р6.2.83-2АтV	4,56	4,56	11,32	4,56	15,88	20,44	268,2
2Р6.2.83-3АтV	4,56	4,56	11,32	4,56	15,88	20,44	273,5
2Р6.2.83-5АтV	4,56	4,56	11,32	4,56	15,88	20,44	294,2
2Р6.2.83-7АтV	4,56	4,56	11,32	4,56	15,88	20,44	319,1
2Р6.2.83-9АтV	4,56	4,56	11,32	4,56	15,88	20,44	351,9
2Р6.2.65-2АтV	4,56	4,56	11,32	4,56	15,88	20,44	196,8
2Р6.2.65-3АтV	4,56	4,56	11,32	4,56	15,88	20,44	200,9
2Р6.2.65-5АтV	4,56	4,56	11,32	4,56	15,88	20,44	217,1
2Р6.2.65-7АтV	4,56	4,56	11,32	4,56	15,88	20,44	236,5
2Р6.2.65-8АтV	4,56	4,56	11,32	4,56	15,88	20,44	248,8
1Р6.2.83-1АтV	4,56	4,56	11,32	4,56	15,88	20,44	237,8
1Р6.2.83-2АтV	4,56	4,56	11,32	4,56	15,88	20,44	263,0
1Р6.2.83-3АтV	4,56	4,56	11,32	4,56	15,88	20,44	268,3
1Р6.2.83-4АтV	4,56	4,56	11,32	4,56	15,88	20,44	281,1
1РП6.2.83-2АтV	4,56	4,56	11,32	4,56	15,88	20,44	264,7
1РП6.2.83-3АтV	4,56	4,56	11,32	4,56	15,88	20,44	270,0
1РП6.2.83-4АтV	4,56	4,56	11,32	4,56	15,88	20,44	282,8
1РП6.2.83-5АтV	4,56	4,56	11,32	4,56	15,88	20,44	290,7

Марка изделия	Напрягаемая арматура Ат-V ГОСТ 10884-81*					Изделия арматурные. Арматура класса A-I ГОСТ 5781-82*						A-III ГОСТ 5781-82*								Bp-I ГОСТ 6727-80*			Всего
	Ф14	Ф12	Ф20	Ф22	Итого	Ф8	Ф14	Ф16	Ф18	Ф20	Итого	Ф10	Ф12	Ф14	Ф18	Ф25	Ф28	Ф32	Итого	Ф4	Ф5	Итого	
2РЛ4.65-8АтV			63,52		63,52	1,10	2,78				4,21	54,56				13,32	61,68	85,32	214,88	4,64	5,52	10,16	288,89
2РЛ4.65-8АтV-н																							
2РЛ4.65-9АтV				76,88	76,88	1,10	2,78				4,21	54,56					87,78	85,32	227,66	4,64	5,52	10,16	315,03
2РЛ4.65-9АтV-н																							
1РПЛ4.83-6АтV				49,18	49,18			3,88			3,88		94,25	27,74				108,02	230,01	4,40	4,06	8,46	291,53
1РПЛ4.83-6АтV-н																							
1РПЛ4.83-9АтV				98,36	98,36			3,88			3,88		94,25		32,68	16,28		108,02	251,23	4,40	4,06	8,46	361,87
1РПЛ4.83-9АтV-н																							
2РЛ6.2.83-7АтV			65,52		65,52	2,31				7,60	9,91	2,98	113,99	7,98				108,02	232,97	5,92	6,96	12,88	321,28
2РЛ6.2.83-7АтV-н																							
2РЛ6.2.83-9АтV				98,36	98,36	2,31				7,60	9,91	2,98	113,99	7,98				108,02	232,97	5,92	6,96	12,88	354,12
2РЛ6.2.83-9АтV-н																							
2РЛ6.2.65-7АтV		51,20			51,20	1,76			5,36		7,12	61,18	11,34	6,52				85,32	164,36	4,64	5,52	10,16	232,84
2РЛ6.2.65-7АтV-н																							
2РЛ6.2.65-8АтV			63,52		63,52	1,76			5,36		7,12	61,18	11,34	6,52				85,32	164,36	4,64	5,52	10,16	245,16
2РЛ6.2.65-8АтV-н																							
1РЛ6.2.83-3АтV	19,90				19,90				5,36		5,36		121,44	7,98				108,02	237,44	4,40	4,06	8,46	271,16
1РЛ6.2.83-3АтV-н																							
1РЛ6.2.83-4АтV		32,76			32,76				5,36		5,36		121,44	7,98				108,02	237,44	4,40	4,06	8,46	284,02
1РЛ6.2.83-4АтV-н																							
1РПЛ6.2.83-3АтV	19,90				19,90				5,36		5,36		123,27	7,98				108,02	239,27	4,40	4,06	8,46	272,99
1РПЛ6.2.83-3АтV-н																							
1РПЛ6.2.83-5АтV			40,64		40,64				5,36		5,36		123,27	7,98				108,02	239,27	4,40	4,06	8,46	293,73
1РПЛ6.2.83-5АтV-н																							

1.020.1-2с/89 Вып. 3-8

Инв. № подл. | Подпись и дата | Взам. инв. №

Продолжение ведомости

Марка изделия	Изделия закладные						Всего	Общий расход
	Арматура класса А-III ГОСТ 5781-82*		Прокат марки Вст3пс 6-1 ГОСТ 103-76*					
	ф16	Итого	-12×100	-14×100	-14×80	Итого		
2РЛ 4.65-8АтV	10,16	10,16	11,32	3,10	4,56	18,98	29,14	318,0
2РЛ 4.65-8АтV-н								
2РЛ 4.65-9АтV	10,16	10,16	11,32	3,10	4,56	18,98	29,14	344,2
2РЛ 4.65-9АтV-н								
1РПЛ 4.83-6АтV	10,16	10,16	11,32	3,10	4,56	18,98	29,14	320,7
1РПЛ 4.83-6АтV-н								
1РПЛ 4.83-9АтV	10,16	10,16	11,32	3,10	4,56	18,98	29,14	391,1
1РПЛ 4.83-9АтV-н								
2РЛ 6.2.83-7АтV	12,00	12,00	11,32	3,10	4,56	18,98	30,98	352,3
2РЛ 6.2.83-7АтV-н								
2РЛ 6.2.83-9АтV	12,00	12,00	11,32	3,10	4,56	18,98	30,98	385,1
2РЛ 6.2.83-9АтV-н								
2РЛ 6.2.65-7АтV	12,00	12,00	11,32	3,10	4,56	18,98	30,98	263,8
2РЛ 6.2.65-7АтV-н								
2РЛ 6.2.65-8АтV	12,00	12,00	11,32	3,10	4,56	18,98	30,98	276,1
2РЛ 6.2.65-8АтV-н								
1РЛ 6.2.83-3АтV	12,00	12,00	11,32	3,10	4,56	18,98	30,98	302,1
1РЛ 6.2.83-3АтV-н								
1РЛ 6.2.83-4АтV	12,00	12,00	11,32	3,10	4,56	18,98	30,98	315,0
1РЛ 6.2.83-4АтV-н								
1РПЛ 6.2.83-3АтV	12,00	12,00	11,32	3,10	4,56	18,98	30,98	304,0
1РПЛ 6.2.83-3АтV-н								
1РПЛ 6.2.83-5АтV	12,00	12,00	11,32	3,10	4,56	18,98	30,98	324,7
1РПЛ 6.2.83-5АтV-н								

1.020.1-2с/89 В. 3-1

Инв. № подл. | Подпись и дата | Взам. инв. №

Продолжение ведомости

	Изделия арматурные														Изделия закладные						Общий расход
	Арматура класса														Арматура класса		Прокат марки				
	А-I				А-III						Вр-I				А-III		ВСт3пс6-1				
	ГОСТ 5781-82*				ГОСТ 5781-82*						ГОСТ 6727-80*				ГОСТ 5781-82		ГОСТ 103-76*				
	Ф10	Ф14	Ф16	Итого	Ф12	Ф14	Ф25	Ф28	Ф32	Итого	Ф4	Ф5	Итого	Всего	Ф16	Итого	-12×100	-12×110	Итого	Всего	
1РА 4.65-4	7,52	2,78		10,30	72,30	6,52			85,32	164,14	3,60	7,36	10,96	185,40	7,44	7,44	11,32	3,1	14,42	21,86	207,3
1РА 4.65-4-н																					
1РА 4.65-6		2,78		2,78	72,30	6,52	46,84		85,32	210,98	3,60	7,36	10,96	224,72	7,44	7,44	11,32	3,1	14,42	21,86	246,6
1РА 4.65-6-н																					
1РПА 4.65-4	7,52	2,78		10,30	72,89	6,52			85,32	164,73	3,60	7,36	10,96	185,99	7,44	7,44	11,32	3,1	14,42	21,86	207,9
1РПА 4.65-4-н																					
1РПА 4.65-7		2,78		2,78	72,89	6,32	46,62		85,92	211,95	3,60	7,36	10,96	225,69	7,44	7,44	11,32	3,1	14,42	21,86	247,6
1РПА 4.65-7-н																					
1РА 6.2.65-3	7,40		3,88	11,28	79,86	6,52		65,3		151,68	3,60	9,66	13,26	176,22	7,44	7,44	11,32	3,1	14,42	21,86	198,1
1РА 6.2.65-3-н																					
1РА 6.2.65-4	7,40		3,88	11,28	79,86	6,52			85,32	171,70	3,60	9,66	13,26	196,24	7,44	7,44	11,32	3,1	14,42	21,86	218,1
1РА 6.2.65-4-н																					
1РПА 6.2.65-4	7,40		3,88	11,28	82,24	6,52			85,32	174,08	3,60	9,66	13,26	198,62	7,44	7,44	11,32	3,1	14,42	21,86	220,5
1РПА 6.2.65-4-н																					
1РПА 6.2.65-6			3,88	3,88	82,24	6,52	46,08		85,32	220,16	3,60	9,66	13,26	237,30	7,44	7,44	11,32	3,1	14,42	21,86	259,2
1РПА 6.2.65-6-н																					

1.020.1-2с/89 В. 3-1

Инв. № подл. | Подпись и дата | Взам. инв. №

gost.e-ecolog.ru