ТИПОВЫЕ КОНСТРУКЦИИ, ИЗДЕЛИЯ И УЗЛЫ ЗДАНИЙ И СООРУЖЕНИЙ

СЕРИЯ 1.020.1-2с/89

КОНСТРУКЦИИ КАРКАСА МЕЖВИДОВОГО ПРИМЕНЕНИЯ МНОГОЭТАЖНЫХ ОБЩЕСТВЕННЫХ ЗДАНИЙ, ПРОИЗВОДСТВЕННЫХ И ВСПОМОГАТЕЛЬНЫХ ЗДАНИЙ ПРОМЫШЛЕННЫХ ПРЕДПРИЯТИЙ ДЛЯ СТРОИТЕЛЬСТВА В РАЙОНАХ СЕЙСМИЧНОСТЬЮ 7,8 И 9 БАЛЛОВ И В НЕСЕЙСМИЧЕСКИХ РАЙОНАХ, С ИЗГОТОВЛЕНИЕМ ИЗДЕЛИЙ КАРКАСА В ЕДИНЫХ ОПАЛУБОЧНЫХ ФОРМАХ

ВЫПУСК 2-13

КОЛОННЫ СЕЧЕНИЕМ 400Х400 ММ

ДЕТАЛИ

1962-27

gost.e-ecolog.ru

ТИПОВЫЕ КОНСТРУКЦИИ, ИЗДЕЛИЯ И УЗЛЫ ЗДАНИЙ И СООРУЖЕНИЙ

СЕРИЯ 1.020.1-2с/89

КОНСТРУКЦИИ КАРКАСА МЕЖВИДОВОГО ПРИМЕНЕНИЯ МНОГОЭТАЖНЫХ ОБЩЕСТВЕННЫХ ЗДАНИЙ, ПРОИЗВОДСТВЕННЫХ И ВСПОМОГАТЕЛЬНЫХ ЗДАНИЙ ПРОМЫШЛЕННЫХ ПРЕДПРИЯТИЙ ДЛЯ СТРОИТЕЛЬСТВА В РАЙОНАХ СЕЙСМИЧНОСТЬЮ 7,8 И 9 БАЛЛОВ И В НЕСЕЙСМИЧЕСКИХ РАЙОНАХ, С ИЗГОТОВЛЕНИЕМ ИЗДЕЛИЙ КАРКАСА В ЕДИНЫХ ОПАЛУБОЧНЫХ ФОРМАХ

ВЫПУСК 2-13

КОЛОННЫ СЕЧЕНИЕМ 400Х400 ММ

ДЕТАЛИ

РАЗРАБОТАНЫ ТБИЛЗНИИЭП

ДИРЕКТОР ИНСТИТУТА Н.А.ЭДИШЕРАШВИЛИ

ГЛ.КОНСТР.ИНСТ. А.Г.ЧИКОБАВА

НАЧАЛЬНИК ОТДЕЛА Г.В.ТУРМАНИДЗЕ

ГЛ.ИНЖ.ПРОЕКТА Н.А.КАПАНАДЗЕ

ПРИ УЧАСТИИ НИИЖБ ГОССТРОЯ СССР

СОГЛАСОВАНО С ЦНИИСК им.В.А.КУЧЕРЕНКО

ЗАМ.ДИРЕКТОРА О.О.АНДРЕЕВ

ЗАВ.ЛАБ.СЕЙСМОСТОЙКИХ КОНСТРУКЦИЙ ЗДАНИЙ А.В.ЧЕРКАШИН

СТ.НАУЧНЫЙ СОТР. С.А.МИНАКОВ

УТВЕРЖДЕНЫ ГОСКОМАРХИТЕКТУРЫ ПРИКАЗ ОТ 25.12.1989 г № 244

ВВЕДЕНЫ В ДЕЙСТВИЕ С 01.07.1990 г ТБИЛЗНИИЭП, ПРИКАЗ №174 ОТ 27.12.1989 г

1962-27 2

Обозначение	Наименование	Стр.
I.020.I-2с/89 2-I3	Содержание	2
ТТ	Технические требования	3
КI	Деталь опалубочная I, 2	4
К2	Деталь опалубочная 3, 4	5
К3	Деталь опалубочная 5, 6	6
К4	Деталь опалубочная 7, 8	7
К5	Деталь опалубочная 9, I0	8
К6	Деталь опалубочная II, I2	9
К7	Деталь опалубочная I3, I4	I0
К8	Деталь опалубочная I5, I6	II
К9	Деталь Опалубочная I7, I8	I2
КI0	Деталь опалубочная I9, 20	I3
КII	Деталь опалубочная 2I, 22	I4
КI2	Деталь опалубочная 23, 24	I5
КI3	Деталь армирования I, 2	I6
КI4	Деталь армирования 3, 4	I7
КI5	Деталь армирования 5, 6	I8
КI6	Деталь армирования 7, 8	I9
КI7	Деталь армирования 9, I0	20
КI8	Деталь армирования II, I2	2I
КI9	Деталь армирования I3, I4	22
К20	Деталь армирования I5, I6	23
К2I	Деталь армирования I7, I8	24
К22	Деталь армирования I9, 20	25
К23	Деталь армирования 2I, 22	26
К24	Деталь армирования 23, 24	27
К25	Деталь армирования 25, 26	28
К26	Деталь армирования 27, 28	29
К27	Деталь армирования 29, 30	30
К28	Деталь армирования 3I, 32	3I

Обозначение	Наименование	Стр.
I.020.I-2с/89 2-I3 К29	Деталь армирования 33,34,33н,34н	32
К30	Деталь армирования 35,36,35н,36н	33
К3I	Деталь армирования 37,38,37н,38н	34
К32	Деталь армирования 39,40,39н,40н	35
К33	Деталь армирования 4I,42	36
К34	Деталь армирования 43,44	37
К35	Деталь армирования 45,46	38
К36	Деталь армирования 47,48	39
К37	Деталь армирования 49,50	40
К38	Деталь армирования 5I,52	4I
К39	Деталь армирования 53,54	42
К40	Деталь армирования 55,56	43
К4I	Деталь армирования 57,58	44
К42	Деталь армирования 59,60	45
К43	Деталь армирования 6I,62	46
К44	Деталь армирования 63,64	47
К45	Деталь армирования 65,66	48
К46	Деталь армирования 67,68	49
К47	Деталь армирования 69,70	50
К48	Деталь армирования 7I,72	51
К49	Деталь армирования 73,74,73н,74н	52
К50	Деталь армирования 75,76,75н,76н	53
К5I	Деталь армирования 77,78,77н,78н	54
К52	Деталь армирования 79,80,79н,80н	55
К53	Деталь армирования 8I,82	56
К54	Деталь армирования 83,84	57
К55	Деталь армирования 85,..92	58
К56	Деталь армирования 93...100	59
К67	Вариант анкеровки арматурных выпусков из колонн	60

Разраб.	Барбакадзе		
Провер	Бускивадзе		
ГИП	Бускивадзе		
Н.контр.	Бускивадзе		

I.020.I-2с/89 2-I3

Содержание

Стадия	Лист	Листов
Р		1

ТбилЗНИИЭП

1962-27 3 ФОРМАТ А3

I.020.I-2с/89 В.2-I3

Инв. № подл. | Подп. и дата | Взам. инв. №

Технические требования

I.I.Серия I.020.I-2с/89 вып. 2-I3 содержит рабочие чертежи опалубочных и арматурных деталей колонн сечением 400х400 мм.

Данным альбомом необходимо пользоваться совместно с альбомами серии I.020.I-2с/89, выпуски 2-I ... 2-I2.

I.2. Узлы армирования колонн условно показаны в теле бетона.

Сетки,отдельные стержни,хомуты и закладные изделия входят в состав соответствующих пространственных каркасов и приведены в серии I.020.I-2с/89 вып. 2-I4.

I.3. В составе выпуска приведены детали колонн, имеющие основные закладные изделия типа МНI...МН5 и МН5н для опирания ригелей высотой 450 и 600 мм.

I.4. Закладные изделия МНI...МН5 и МН5н привариваются непосредственно (при диаметре продольной рабочей арматуры колонн 36 и 40 мм) или с помощью коротыша ФI2 мм (при диаметре продольной арматуры 20,25,28 32 мм) к продольным стержням арматуры колонн электродуговой сваркой.

I.5. Для крепления стеновых панелей,диафрагм жесткости, лестничных ригелей в колоннах устанавливаются дополнительные закладные изделия по примерам приведенным в серии I.020.I-2с/89,вып.0-I и соответствующим узлам,приведенным на стр.59 данного выпуска.

I.6. Сварку крестообразных соединений арматуры выполнять только контактно-точечным способом с нормируемой прочностью.

В случае отсутствия необходимого оборудования для сварки крестообразных соединений арматуры диаметрами до 36 мм или невозможности обеспечения нормируемой прочности соединений в закладных изделиях типа МН6÷МНI0 необходимо взамен этих изделий применять закладные изделия МНI9÷МН23 соответственно по узлам приведенным на стр.60 данного выпуска.

I.7. Сварку арматурных и закладных изделий производить в соответствии с требованиями ГОСТ 87I3-79, СНиП 3.03.01-87, ГОСТ I4098-85.

I.8. Мероприятия по защите закладных изделий от коррозии должны быть указаны в конкретном проекте в зависимости от условий эксплуатации зданий в соответствии с требованиями СНиП 2.03.II-85.

РАЗРАБ.	БАРБАКАДЗЕ		06.89
ПРОВЕРИЛ	БУСКИВАДЗЕ		
ГИП	БУСКИВАДЗЕ		
Л.КОН.ОТД	КАПАНАДЗЕ		06.89
ЗАМ.Н.ОТД	АНДРЕЕВ		
НАЧ.ОТД.	ТУРМАНИДЗЕ		
Н.КОНТР.	ЧКВАНАВА		

I.020.I-2с/89 2-13 ТТ

ТЕХНИЧЕСКИЕ ТРЕБОВАНИЯ

СТАДИЯ	ЛИСТ	ЛИСТОВ
Р		I

ТбилЗНИИЭП

1962-27 4

ФОРМАТ А3

I.020.I-2с/89 В.2-13

ИНВ.№ПОДЛ. | ПОДП. И ДАТА | ВЗАМ.ИНВ.№

1.020.1-2с/89 В.2-13

ДЕТАЛЬ 1,2

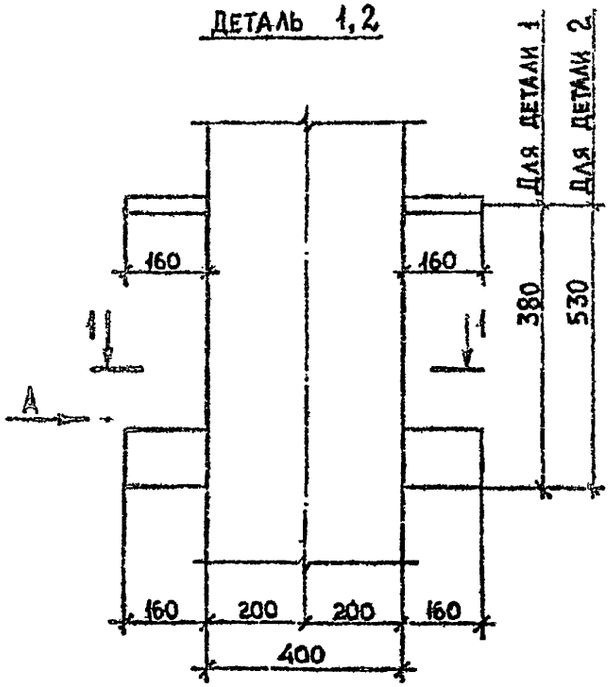

ВИД А

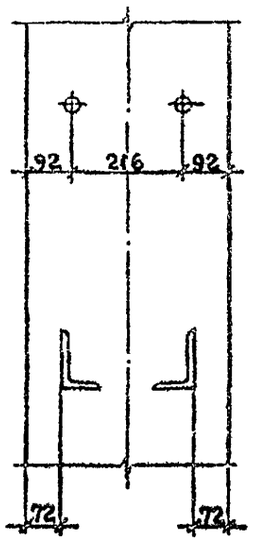

1-1

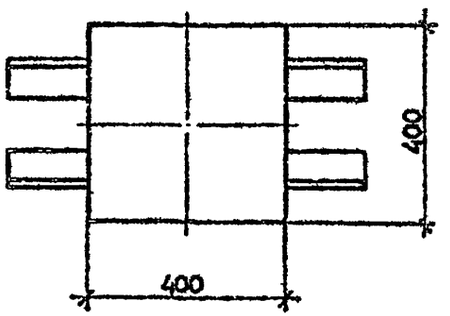

Разраб.	Тавшавадзе		1.020.1-2с/89 2-13 КЖ	
Проверил	Цхакая			
ГИП	Бускивадзе		Деталь опалубочная 1,2	Стадия: Р; Лист; Листов: 1
Н. контр.	Бускивадзе			ТбилЗНИИЭП

Инв.№подл. | Подп. и дата | Взам.инв.№

1962-27 5 ФОРМАТ

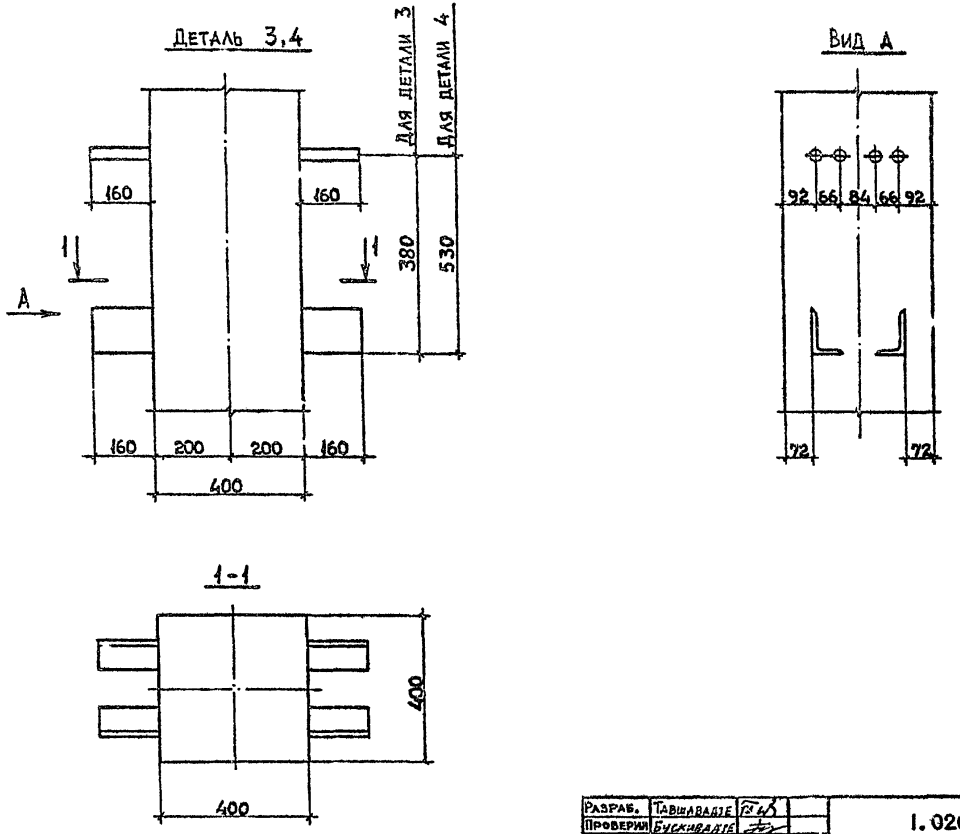

Разраб.	Тавшавадзе		1.020.1-2с/89 2-13 К2	
Проверил	Бускивадзе			
ГИП	Цкванава		Деталь ополубочная 3, 4	Стадия: Р; Лист; Листов: 1
Н. контр.	Цкванава			ТбилЗНИИЭП

1962-27 6 ФОРМАТ А3

1.020.1-2с/89 Л. 13

ИНВ.№ ПОДЛ.	ПОДП. И ДАТА	ВЗАМ.ИНВ.№

Деталь 5,6

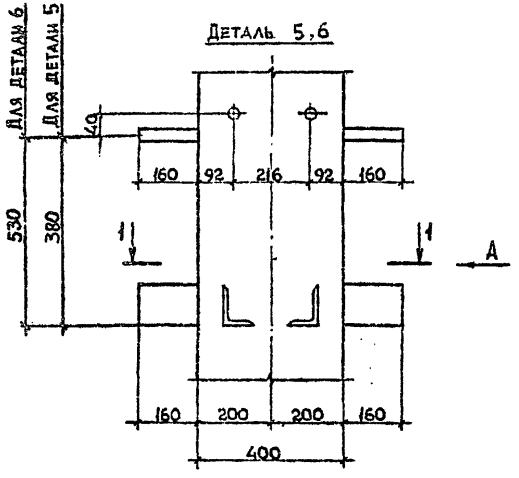

Вид А

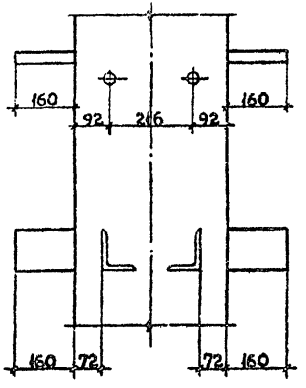

1-1

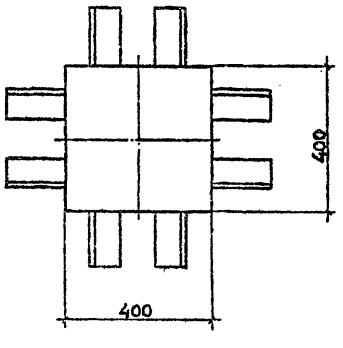

Разраб.	Тавшавадзе		1.020.1-2с/89 2-13 КЗ
Проверил	Бускивадзе		Деталь ополубочная 5,6
ГИП	Чкванава		Стадия Р; Лист; Листов 1
Н. контр.	Чкванава		ТбилЗНИИЭП

Инв. № подл. | Подп. и дата | Взам. инв. №

Деталь 7, 8

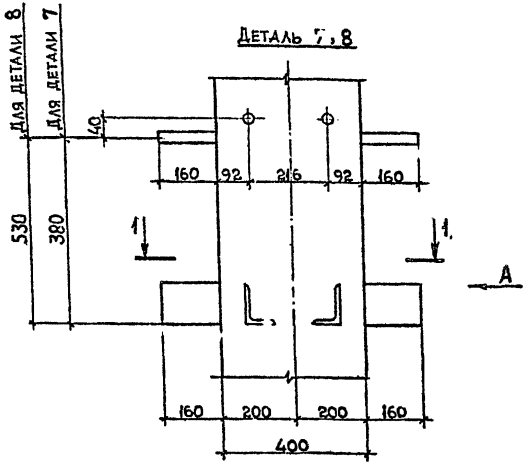

Вид А

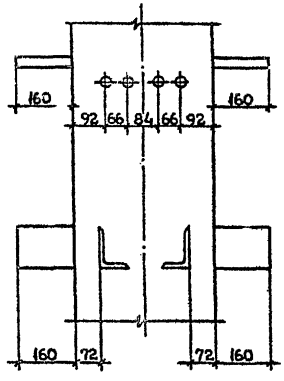

1 - 1

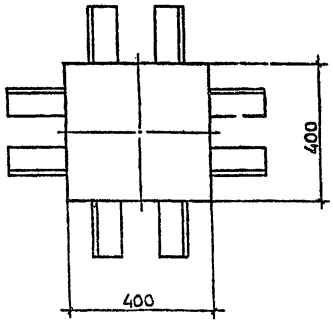

Разраб.	Тавшавадзе		
Проверил	Бескинадзе		
ГИП	Цкванава		
Н. контр.	Цкванава		

1.020.1-2с/89 2-13 К4

ДЕТАЛЬ ОПОЛУБОЧНАЯ 7, 8

Стадия	Лист	Листов
Р		1

ТбилЗНИИЭП

Инв.№ подл. | Подп. и дата | Взам.инв.№

1962-27 8 ФОРМАТ А3

1.020.1-2с/89 8.2-13

Деталь 9,10

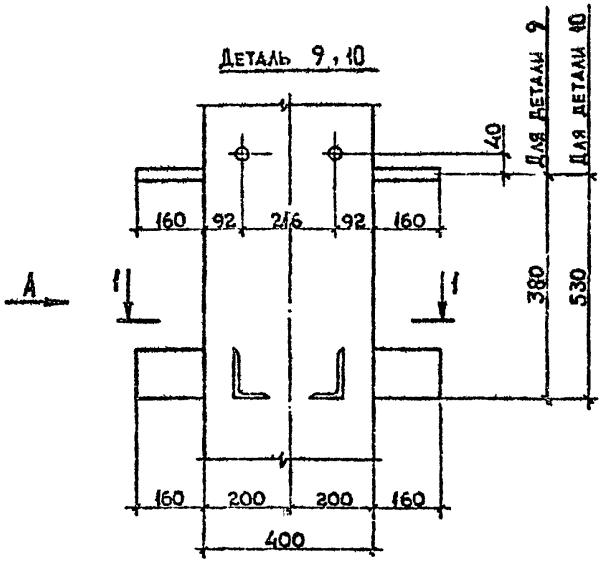

Вид А

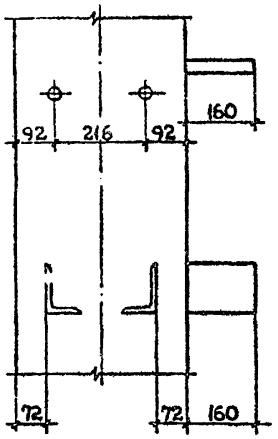

1 - 1

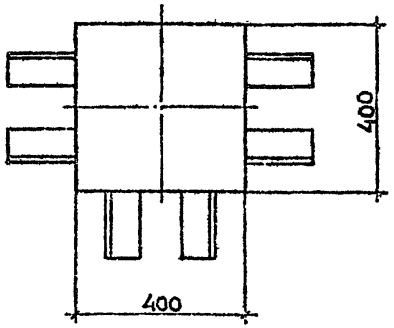

Разраб.	Гавшавадзе		1.020.1-2с/89 2-13 К5	
Проверил	Бокшенадзе			
ГИП	Чкуанава		Деталь ополубочная 9,10	Стадия: Р; Лист: 1; Листов:
Н. контр.	Чкуанава			ТбилЗНИИЭП

Инв. № подл. | Подп. и дата | Взам. инв. №

1968-27 9 ФОРМАТ

1.020.1-2с/89 В.2-13

Деталь 11,12

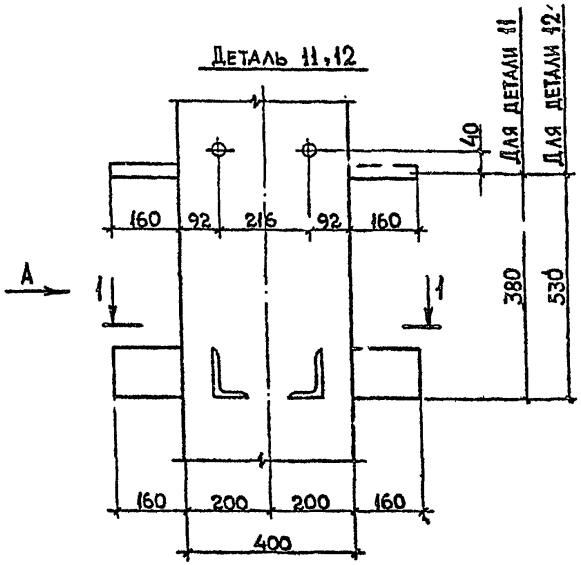

Вид А

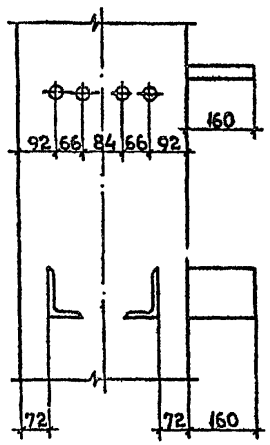

1-1

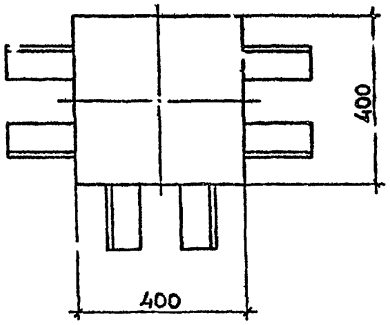

Разраб.	Чанкветадзе		1.020.1-2с/89 2-13 К6	
Проверил	Бускивадзе			
ГИП	Чкванава		Деталь ополубочная 11, 12	Стадия: Р; Лист: ; Листов: 1
Н. контр	Чкванава			ТбилЗНИИЭП

Инв.№подл. | Подп. и дата | Взам.инв.№

1982-24 10 формат А3

1.020.1-2с/89 в. 2-13

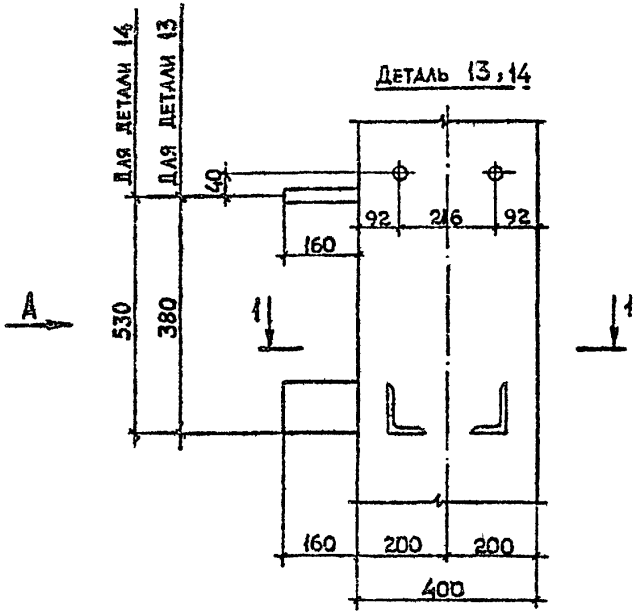

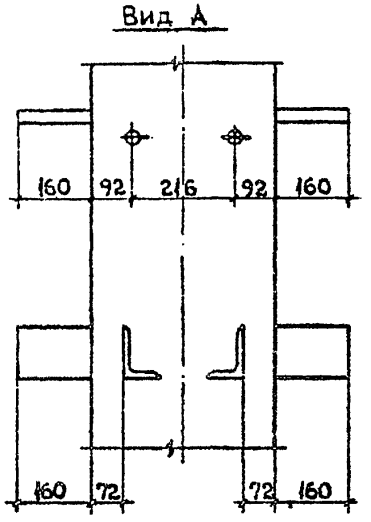

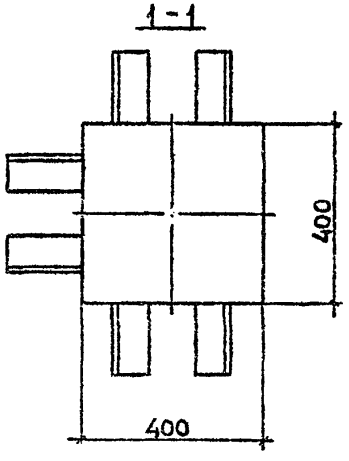

Разраб.	Чанкветадзе		1.020.1-2с/89 2-13 К7		
Проверил	Бусниадзе				
ГИП	Чкванава		Деталь полубочная 13, 14	Стадия	Лист	Листов
				Р		1
Н. контр.	Чкванава			ТбилЗНИИЭП		

Инв. № подл. | Подп. и дата | Взам. инв. №

1962-27 11 ФОРМАТ А1

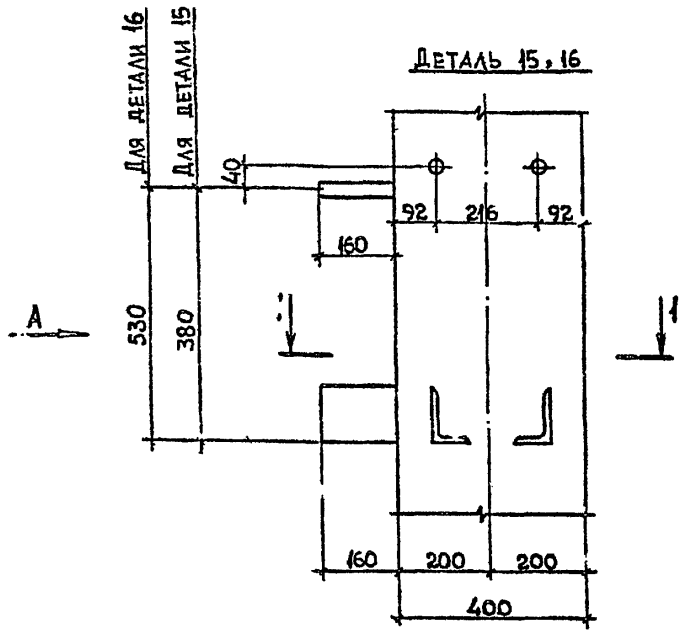

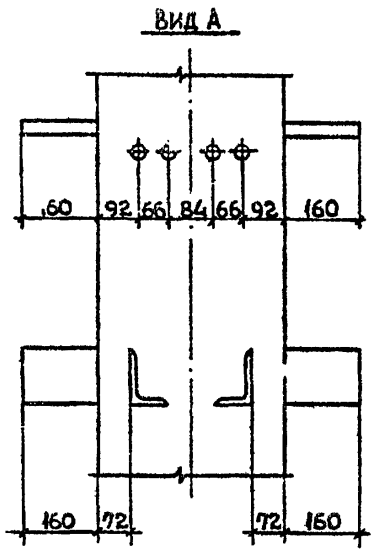

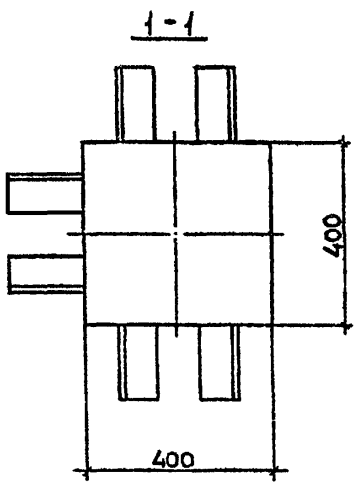

Разраб.	Чанкветадзе		
Проверил	Бускиладзе		
ГИП	Чкуанава		
Н. контр.	Чкуанава		

1.020.1-2с/89 2-13 К8

Деталь ополубочная 15, 16

Стадия	Лист	Листов
Р		1

ТбилЗНИИЭП

Инв.№подл. | Подп. и дата | Взам.инв.№

1962-27 12 Формат А3

Вид Б

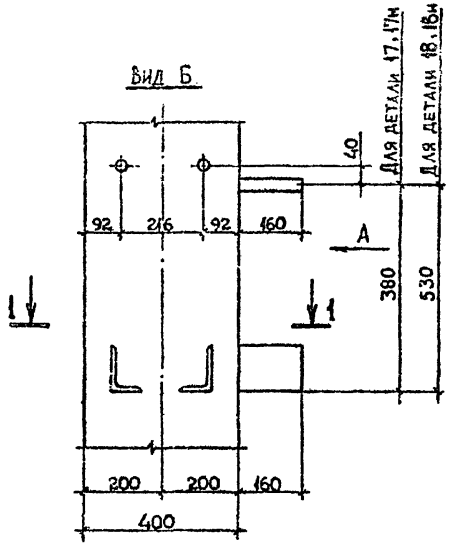

Вид А

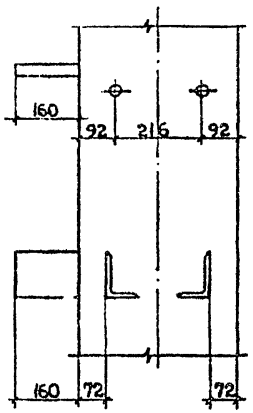

Деталь 17,18

1-1

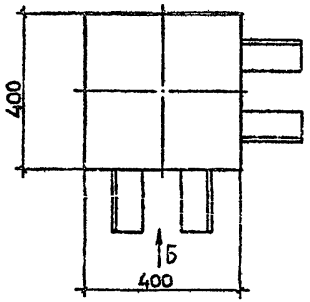

Деталь 17н,18н
Зеркальное отражение

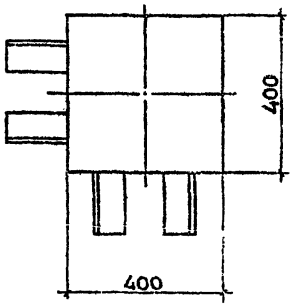

Разраб.	Тавшавадзе		1.020.1-2с/89 2-13 КЖ	
Проверил	Бускивадзе			
ГИП	Чиванава		Деталь ополубочная 17,18,17н,18н	Стадия: Р; Лист; Листов: 1
Н.контр	Чиванава			ТбилЗНИИЭП

1982 24 13

Инв.№ подл. | Подп. и дата | Взам.инв.№

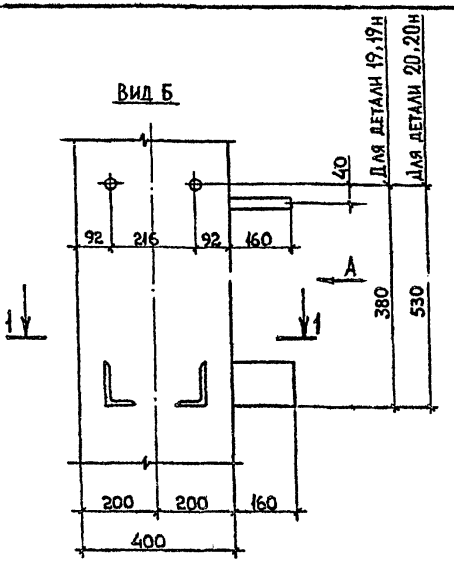

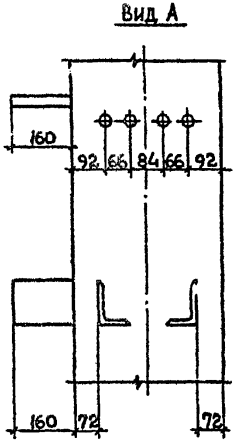

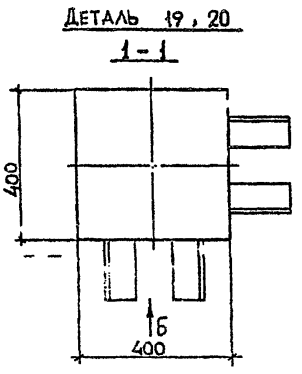

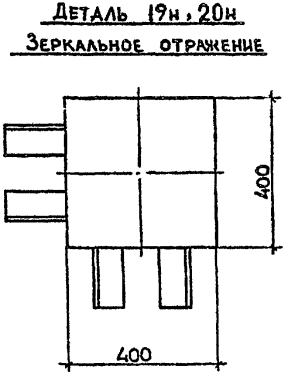

Разраб.	Тавшавадзе		1.020.1-2с/89 2-13 К10	
Проверил	Бускиваадзе			
ГИП	Чкванава		Деталь ополубочная 19; 20, 19н, 20н	Стадия: Р; Лист: 1; Листов:
Н. контр.	Чкванава			ТбилЗНИИЭП

Инв. № подл. | Подп. и дата | Взам. инв. №

1962-24 14 ФОРМАТ А4

Деталь 21

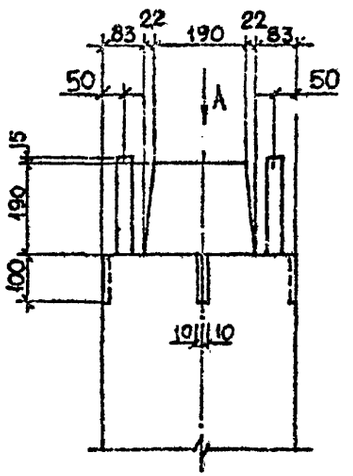

Деталь 22

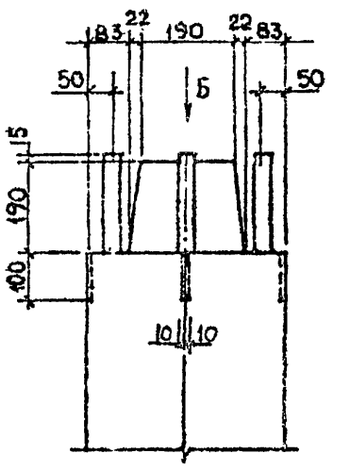

Вид А

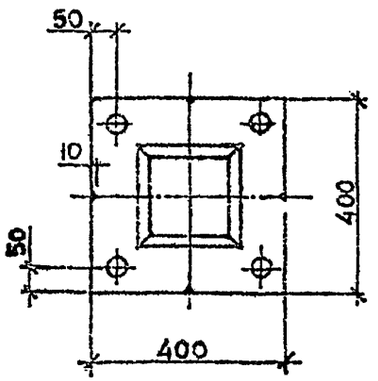

Вид Б

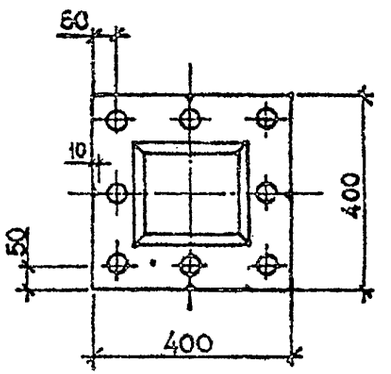

Разраб.	Чанчветадзе		1.020.1-2с/89 2-13 КЖ
Проверил	Бускивадзе		
ГИП	Чкванава		Деталь ополубочная 21, 22
Н. контр.	Чкванава		Стадия: Р; Лист: 1; Листов: 1
			ТбилЗНИИЭП

Инв.№подл. | Подп. и дата | Взам.инв.№

1962-24 15

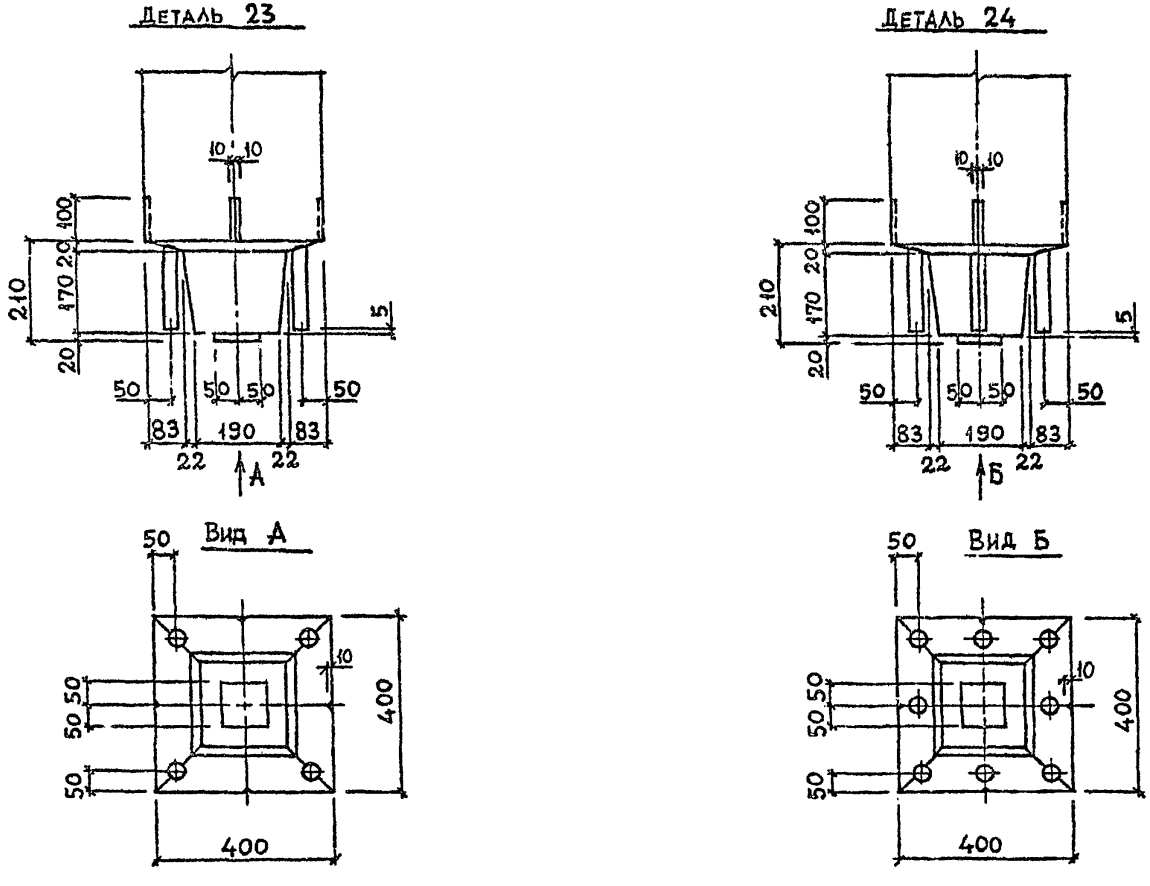

Разраб	Чанкветадзе		1.020.1-2с/89 2-13 К12
Проверил	Бускивадзе		
ГИП	Чкванава		Деталь ополубочная 23, 24
Н. контр.	Чкванава		

Стадия	Лист	Листов
Р		1

ТбилЗНИИЭП

1962-27 16 ФОРМАТ А3

ИНВ.№ ПОДЛ. | ПОДП. | ДАТА | ВЗАМ.ИНВ.№

1.020.1-2с/89 В.2-13

Деталь 1, 2

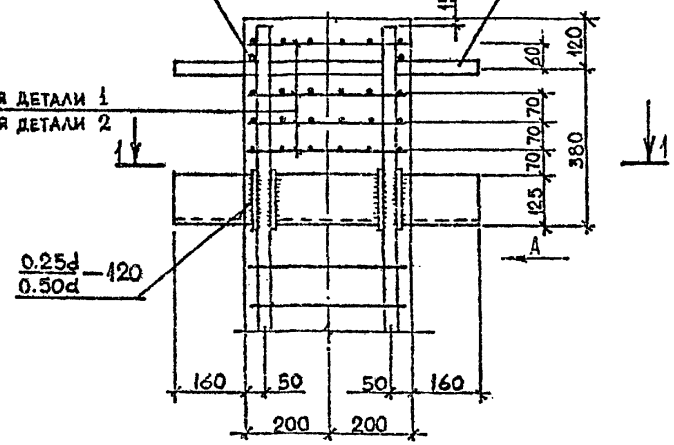

Вид А

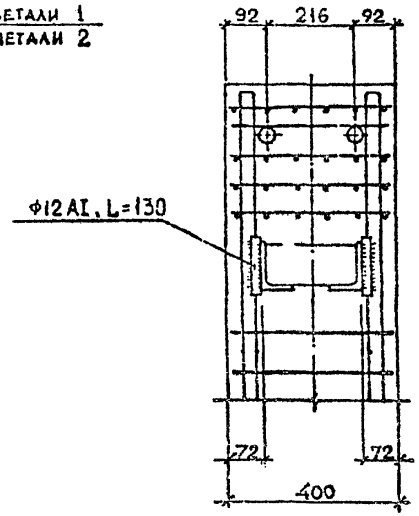

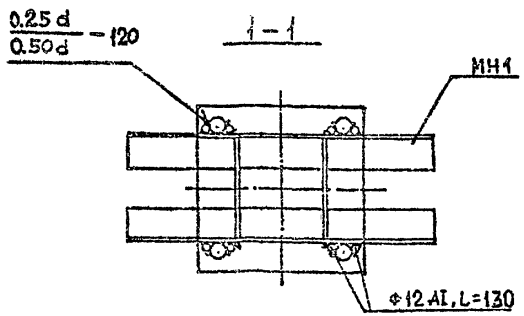

Разраб.	Тавшавадзе			1.020.1-2с/89 2-13 К13
Проверил	Бусиашвили			
ГИП	Чибанава			Деталь армирования 1, 2
Н. контр.	Чиванава			Стадия Р; Лист; Листов 1; ТбилЗНИИЭП

Инв.№подл. | Подп. и дата | Взам.инв.№

1962-24 14 формат

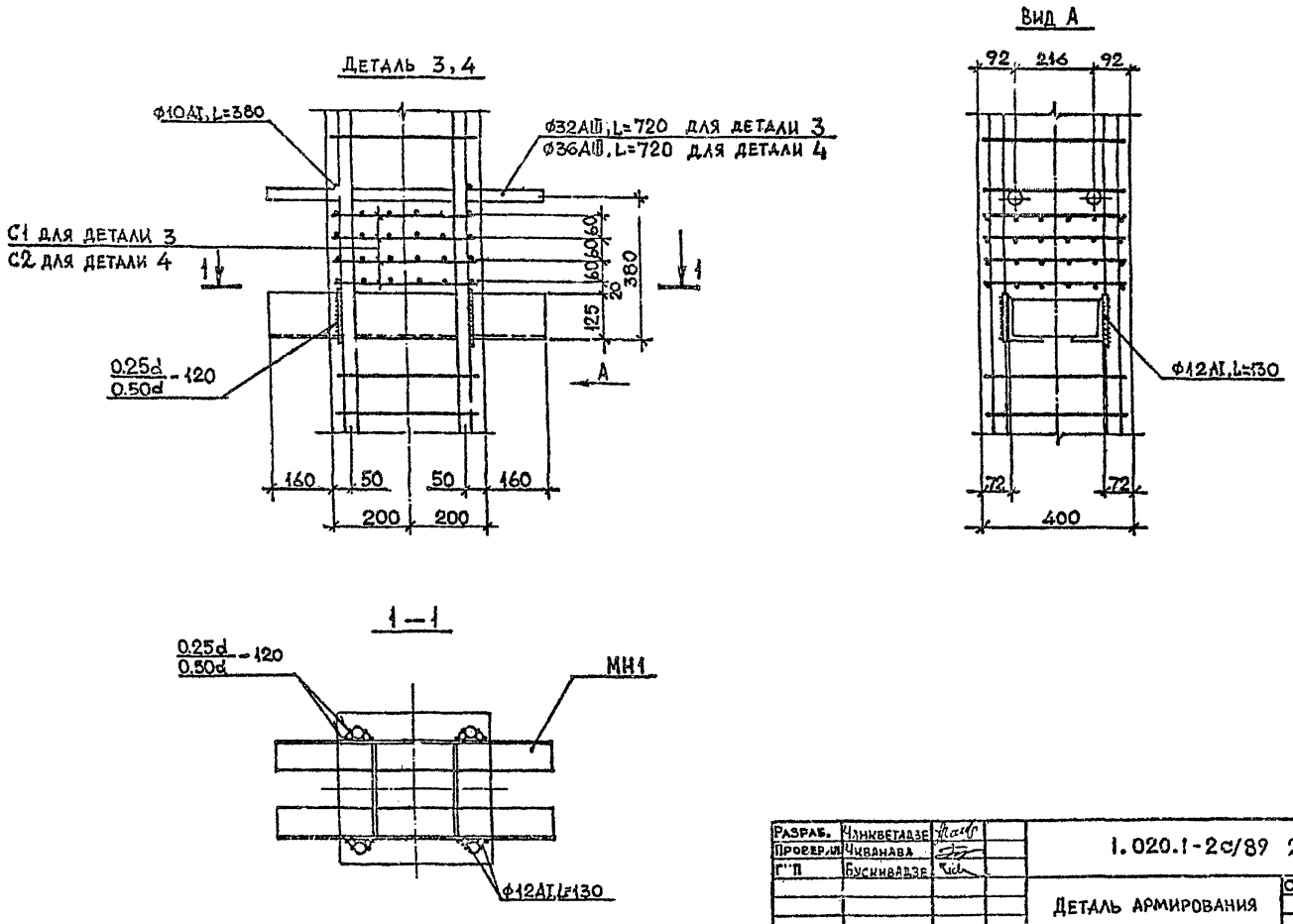

Разраб.	Чанкветадзе		1.020.1-2с/89 2-13 К14
Проверил	Чиванава		
Г.П.	Бускивадзе		Деталь армирования 3,4
Н. контр.	Бускивадзе		

Стадия	Лист	Листов.
Р		1

ТбилЗНИИЭП

1962-27 18 ФОРМАТ А3

1.020.1 2с/89 8.2-13

ИНВ.№ ПОДЛ. | ПОДП. И ДАТА | ВЗАМ.ИНВ.№

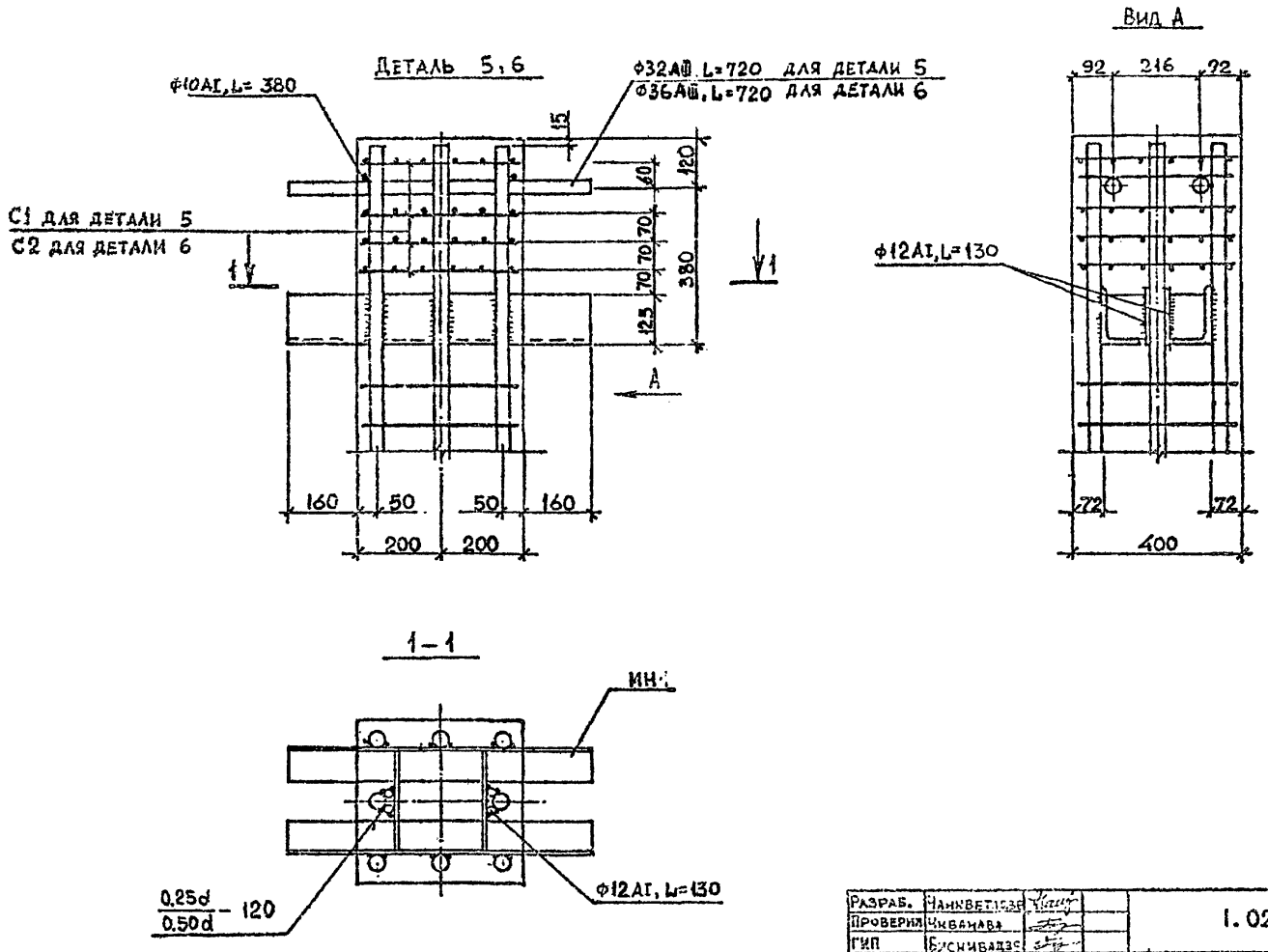

Разраб.	Чанкветадзе		1.020.1-2с/89 2-13	
Проверил	Чиванава			
ГИП	Бускивадзе		ДЕТАЛЬ АРМИРОВАНИЯ 5,6	Стадия: Р; Лист; Листов: 1
Н. контр.	Бускивадзе			ТбилЗНИИЭП

1962-27 19

1.020.1-2с/89 В.2-13

Инв. № подл. | Подпись и дата | Взам. инв. №

Деталь 7,8

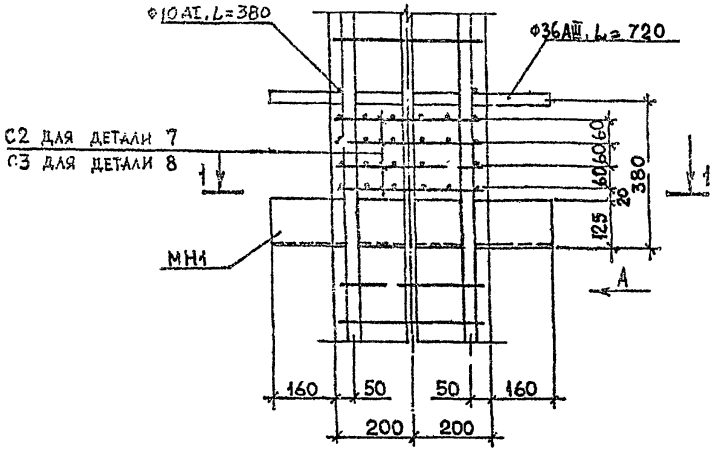

Вид А

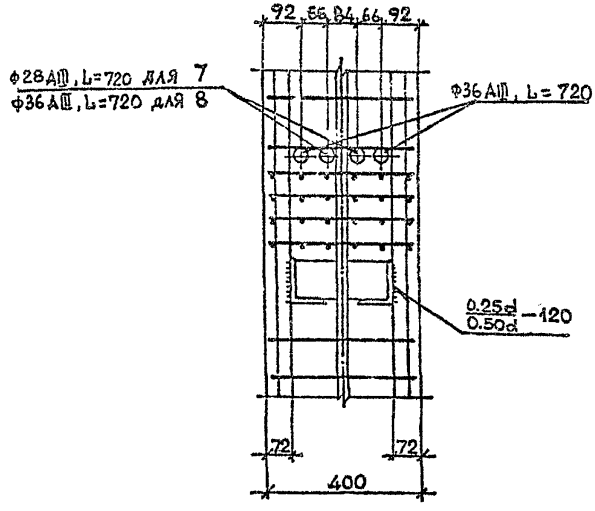

1—1

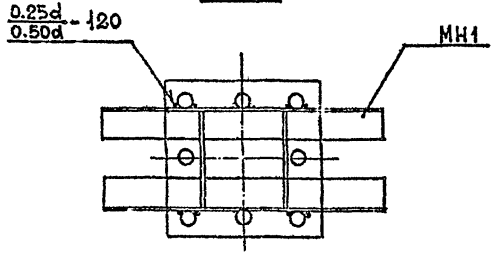

Разраб.	Ч. Жвеладзе		1.020.1-2с/89 2-13 КМ6	
Прозерил	Чкуанава			
ГИП	Бускиладзе		Деталь армирования 7,8	Стадия Р / Лист / Листов 1
Н. контр.	Бускиладзе			ТбилЗНИИЭП

1962-24 20 ФОРМАТ А3

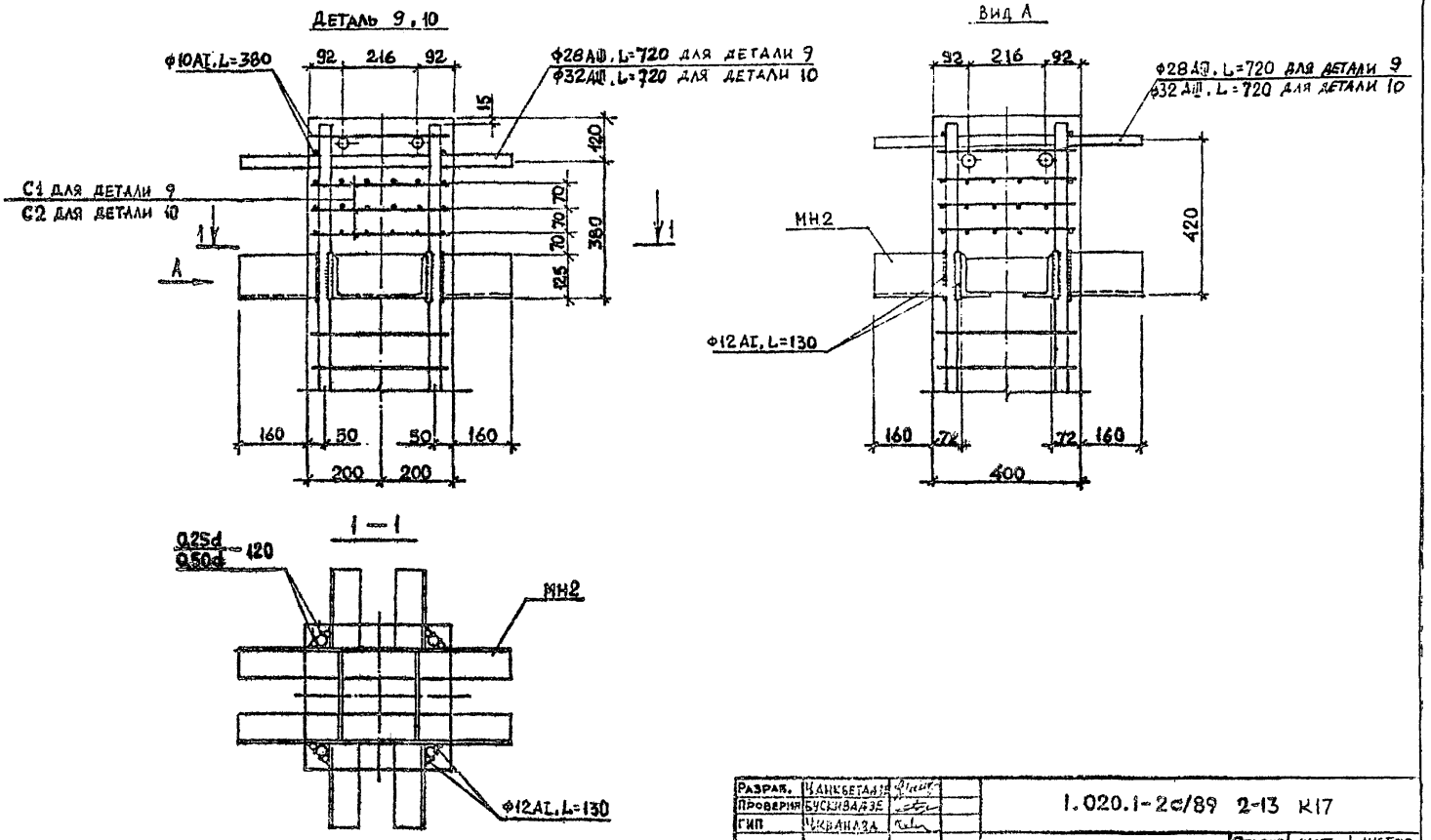

Разраб.	Цанкбетадзе		
Проверил	Бускивадзе		
ГИП	Цкванава		
Н. контр.	Цкванава		

1.020.1-2с/89 2-13 К17

Деталь армирования 9, 10

Стадия	Лист	Листов
Р		1

ТбилЗНИИЭП

1962-27 21 формат 3

1.020.1-2с/89 В.2-13

Инв. № подл. | Подпись и дата | Взам. инв. №

Деталь 11.12

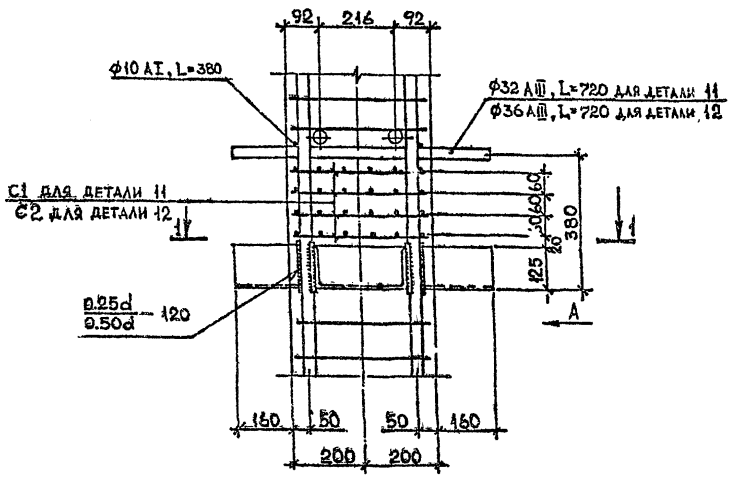

Вид А

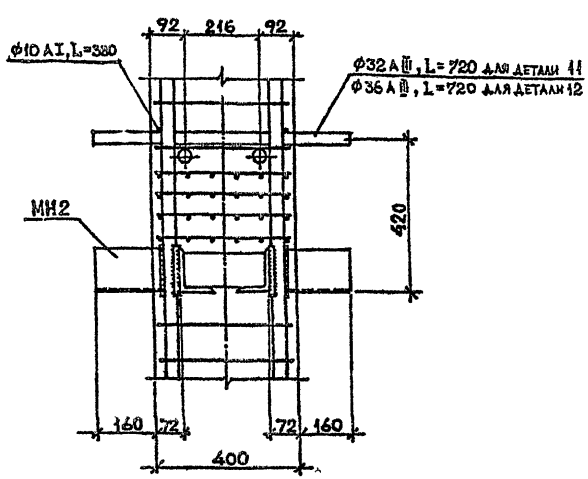

1-1

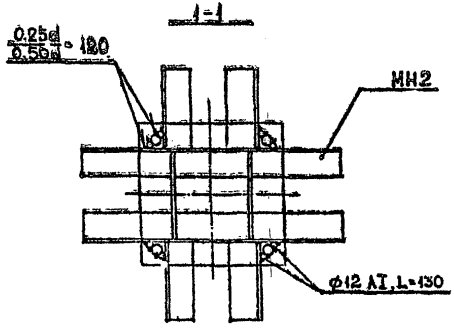

Разраб.	Цкипавава	
Проверил	Бусквадзе	
ГИП	Барбакадзе	
Н. контр.	Барбакадзе	

1.020.1-2с/89 2-13 К18

Деталь армирования 11, 12

Стадия	Лист	Листов
Р		1

ТбилЗНИИЭП

1962-24 22 ФОРМАТ А3

Инв. № подл. | Подпис. и дата | Взам. инв. №

Деталь 13.14

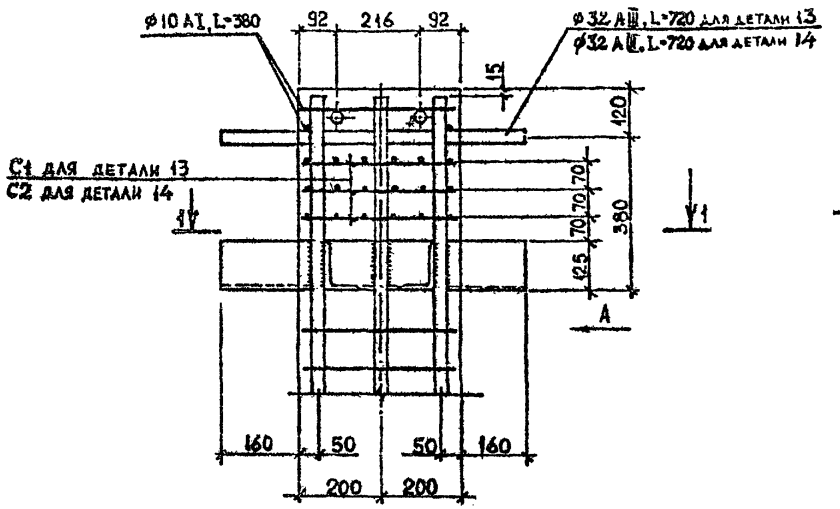

Вид А

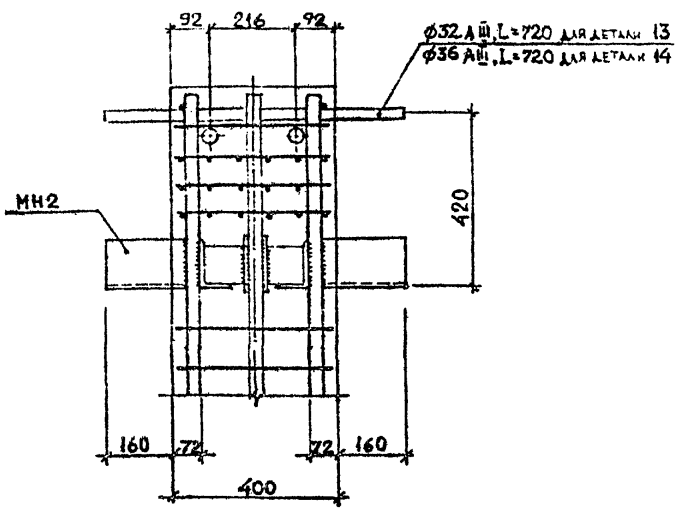

1—1

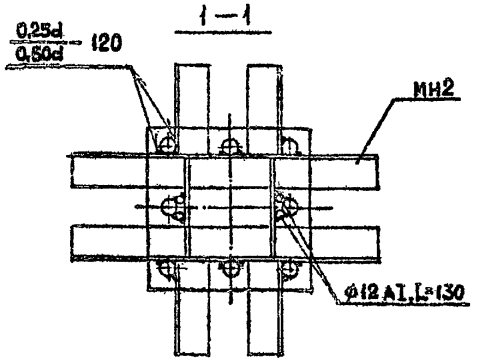

Разраб.	Чкванава		1.020.1-2с/89 2-13 КЖ
Проверил	Бускинадзе		Деталь армирования 13,14
ГИП	Барбакадзе		Стадия Р; Лист; Листов 1
Н. контр.	Барбакадзе		ТбилЗНИИЭП

Инв. № подл. | Подпись и дата | Взам. инв. №

1962-24 23 Формат А3

Деталь 15, 16

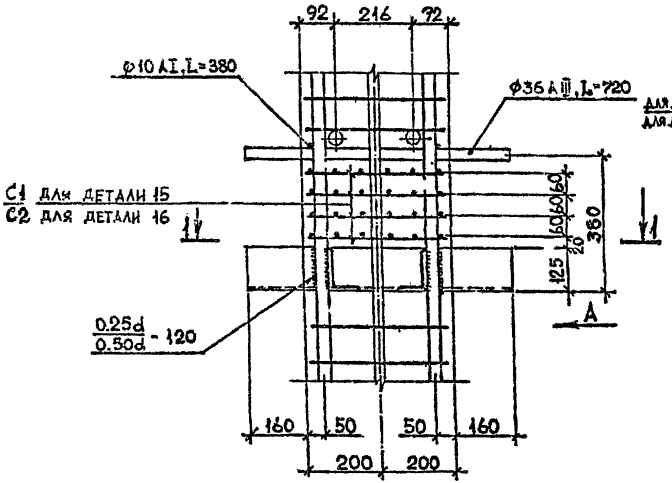

Вид А

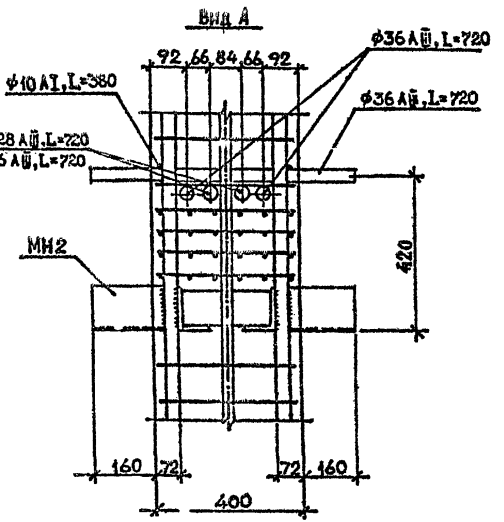

1-1

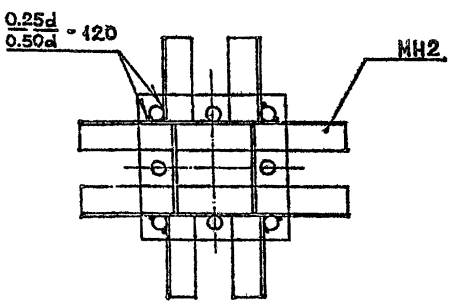

Разраб.	Чкуанава		1.020.1-2с/89 2-13 К20
Провери	Сисквадзе		
ГИП	Барбакадзе		Деталь армирования 15, 16
Н. контр.	Барбакадзе		Стадия Р; Лист; Листов 1; ТбилЗНИИЭП

1962-24 24 ФОРМАТ А3

Инв. № подл. | Подпись и дата | Взам. инв. №

Деталь 17, 18

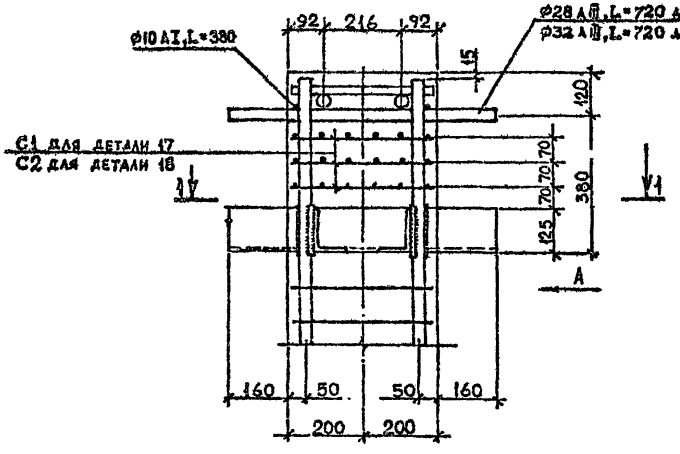

Вид А

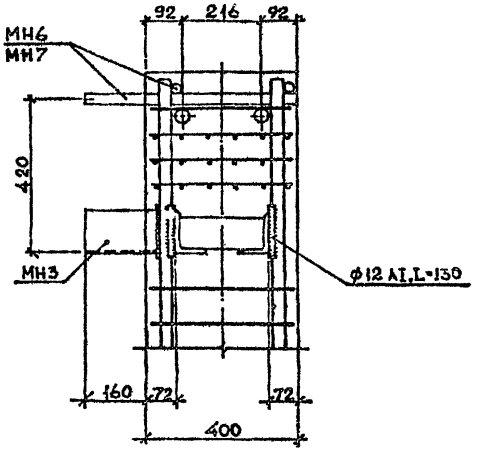

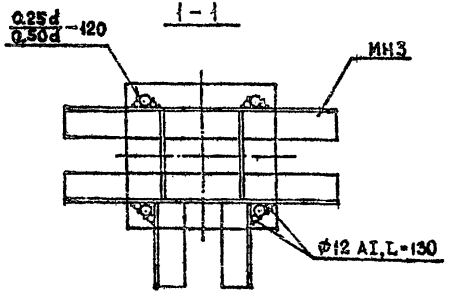

Разраб.	Чкванава	
Проверил	Бусиашвили	
ГИП	Барбакадзе	
Н. контр.	Барбакадзе	

1.020.1-2с/89 2-13 К21

Деталь армирование 17, 18

Стадия	Лист	Листов
Р		1

ТбилЗНИИЭП

1982-27 25 ФОРМАТ А3

Инв. № подл. | Подпись и дата | Взам. инв. №

Деталь 19, 20

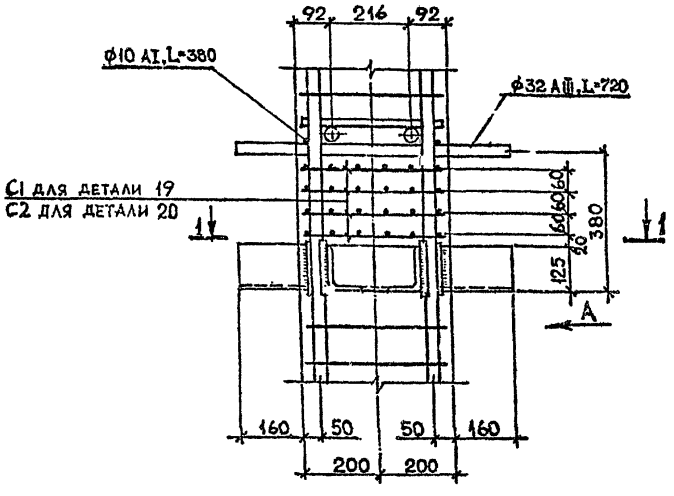

Вид А

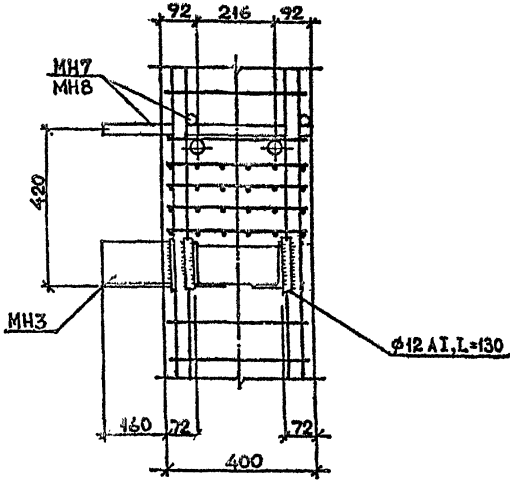

1-1

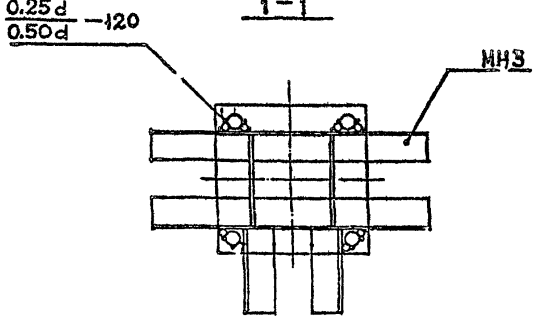

Разраб.	Чиванава		1.020.1-2с/89 2-13 К22
Проверил	Бускивадзе		
ГИП	Барбакадзе		Деталь армирования 19, 20
Н. контр.	Барбакадзе		Стадия: Р; Лист; Листов: 1
			ТбилЗНИИЭП

1962-27 ФОРМАТ А3

Инв. № подл. | Подпись и дата | Взам. инв. №

Деталь 21, 22

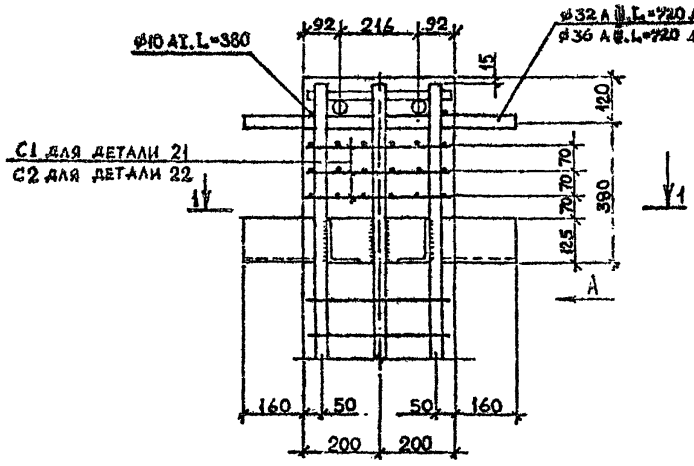

Вид А

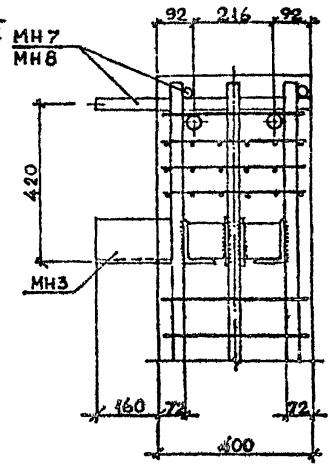

1 – 1

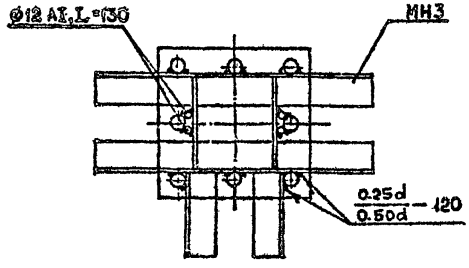

Разраб.	Чхванава		1.020.1-2с/89 2-13 К23
Проверил	Бускиладзе		
ГИП	Барбакадзе		Деталь армирования 21, 22
Ч. контр	Барбакадзе		Стадия Р; Лист; Листов 1; ТбилЗНИИЭП

Инв. № подл. | Подпись и дата | Взам. инв. №

1988-24 24 формат

Деталь 23,24

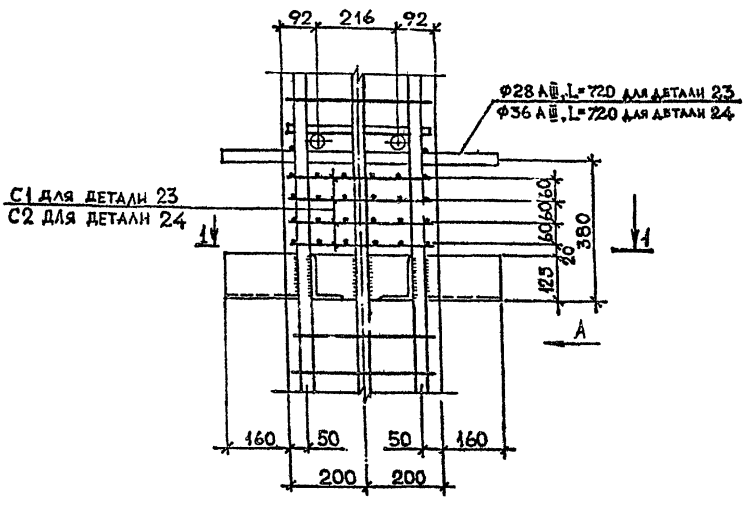

Вид А

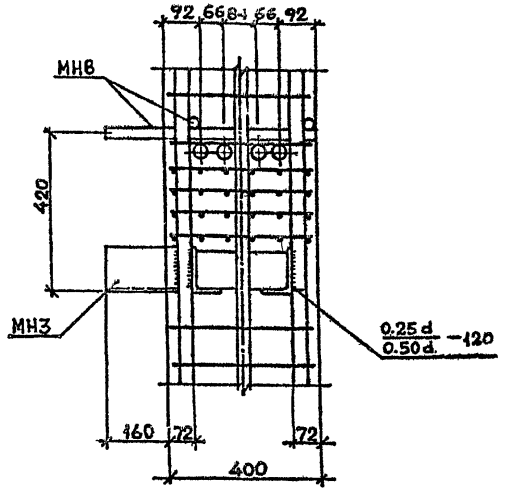

1 – 1

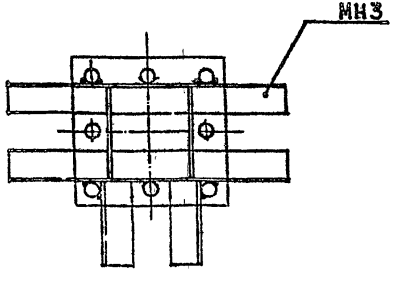

Разраб.	Чиванава	
Проверил	Бускивадзе	
ГИП	Барбакадзе	
Н. контр.	Барбакадзе	

1.020.1-2с/89 2-13 К24

Деталь армирования 23, 24

Стадия	Лист	Листов
Р		1

ТбилЗНИИЭП

1968-24 28 ФОРМАТ А3

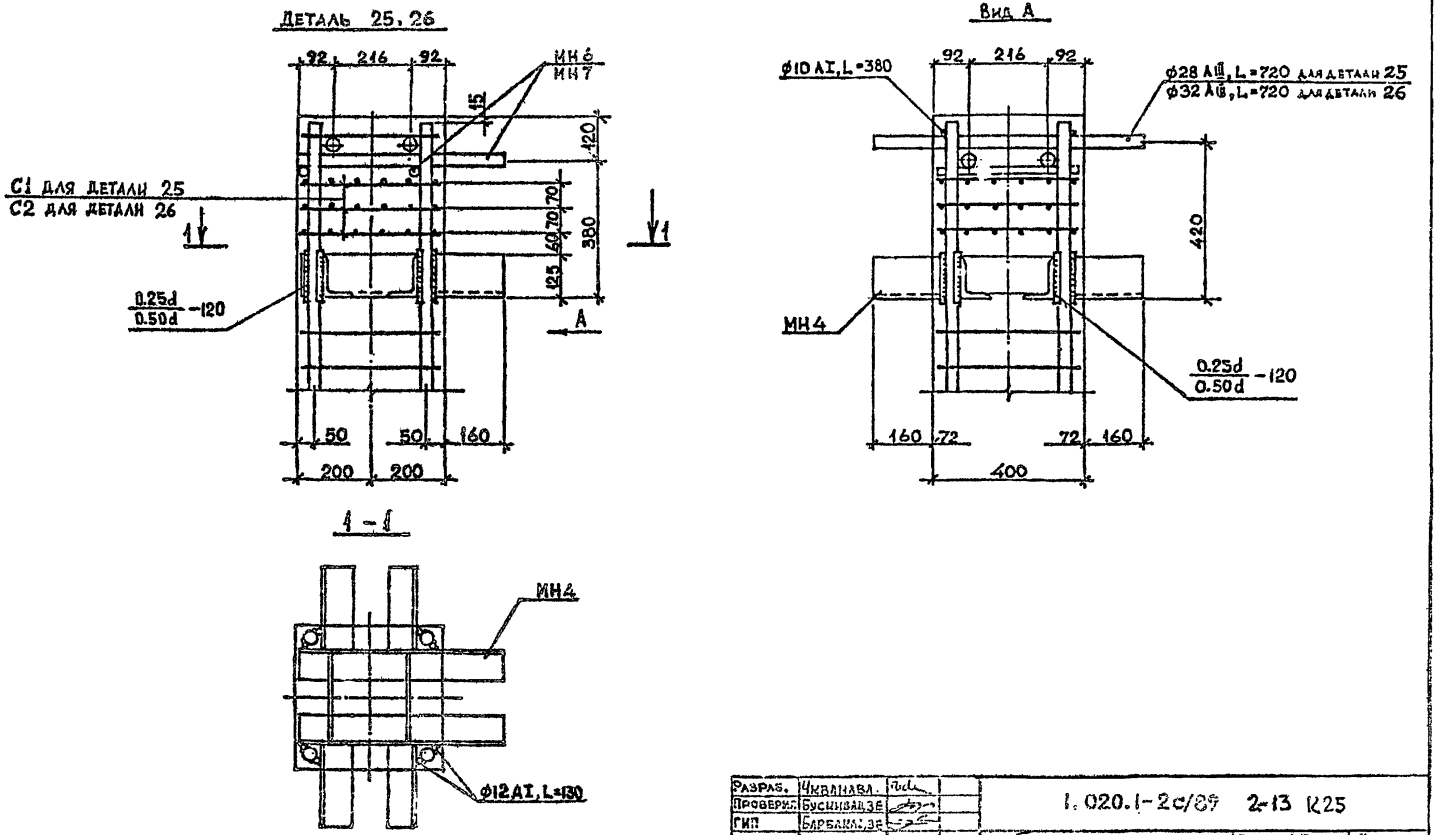

Разраб.	Чкванава		
Проверил	Бусиквадзе		
ГИП	Барбакадзе		
Н. контр.	Барбакадзе		

1.020.1-2с/89 2-13 К25

Деталь армирования 25, 26

Стадия	Лист	Листов
Р	1	1

ТбилЗНИИЭП

1962-27 29 Формат

Инв. № подл. | Подпись и дата | Взам. инв. №

1.020.1-2с/89 В. 2-13

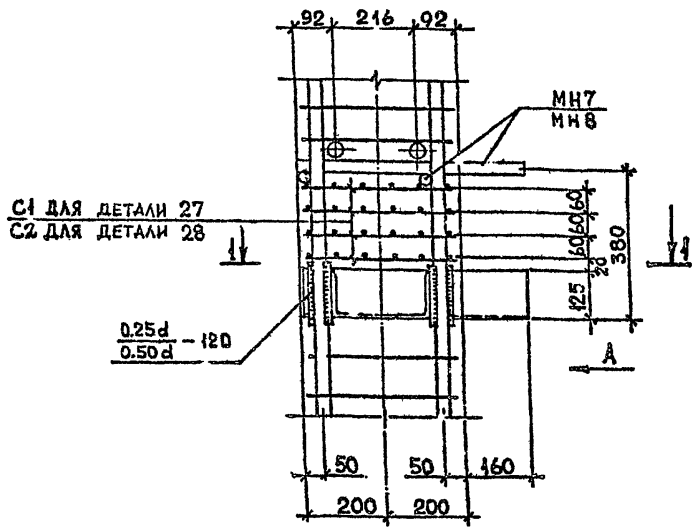

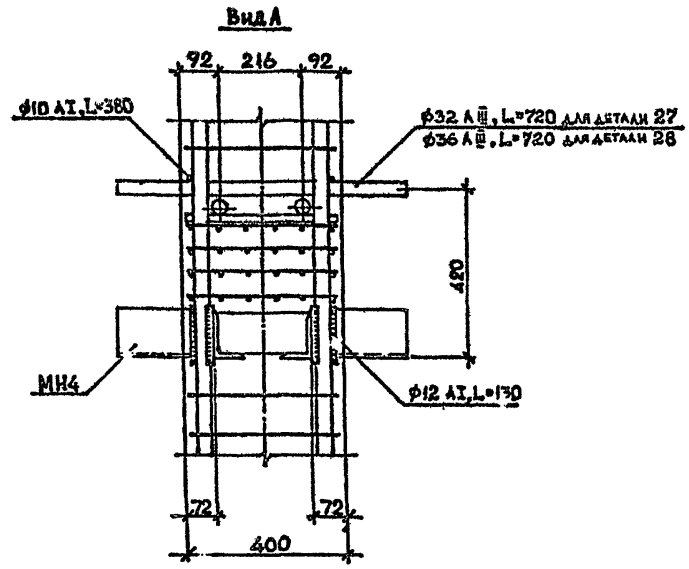

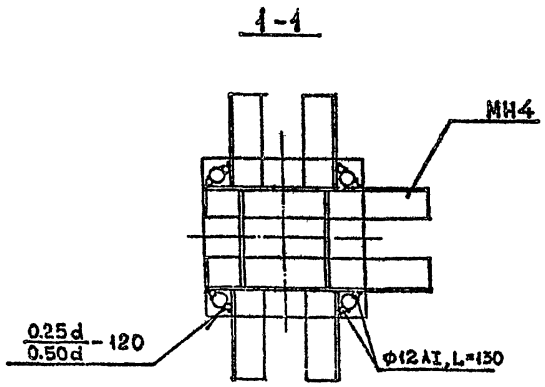

Разраб.	Чиванава		1.020.1-2с/89 2-13 К26	
Проверил	Бускивадзе			
ГИП	Барбакадзе		Деталь армирования 27,28	Стадия: Р; Лист; Листов: 1
Н.контр.	Барбакадзе			ТбилЗНИИЭП

1962-27 30 ФОРМАТ А3

Инв. № подл. | Подпись и дата | Взам. инв. №

I.020.I-2с/89 В. 2-13

Деталь 29, 30

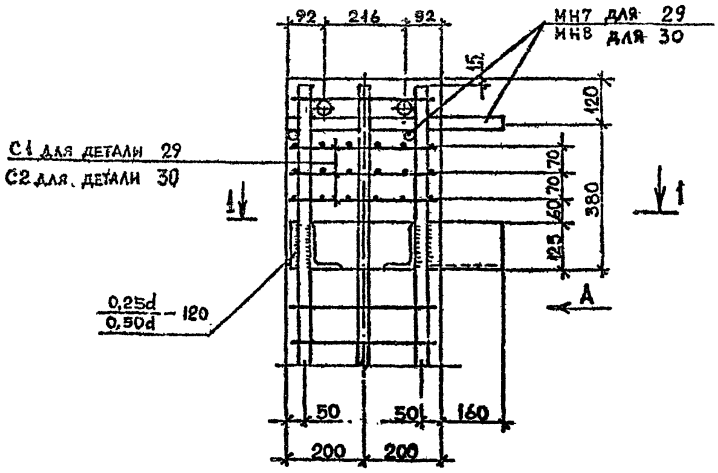

1-1

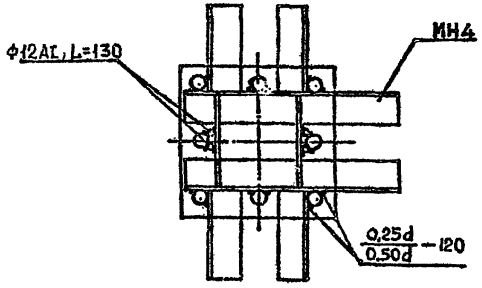

Вид А

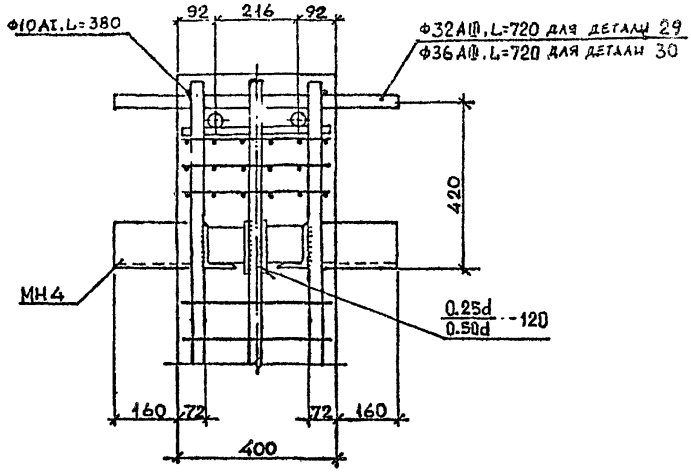

Разраб.	Максимчук		1.020.1-2с/89 2-13 К27	
Проверил	Бускиндзе			
ГИП	Иванова		Деталь армирования 29, 30	Стадия: Р; Лист; Листов: 1
Н. контр.	Иванова			ТбилЗНИИЭП

Инв. № подл. | Подпись и дата | Взам. инв. №

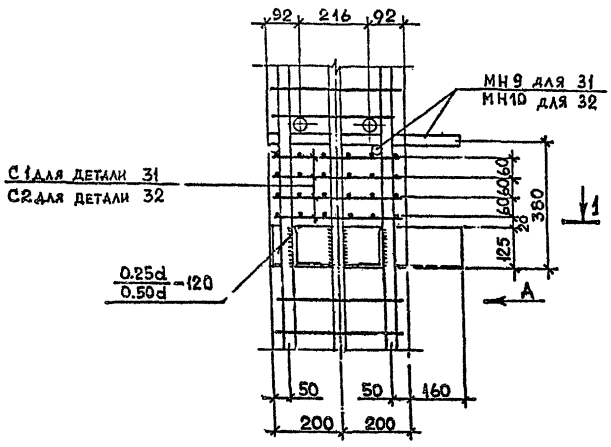

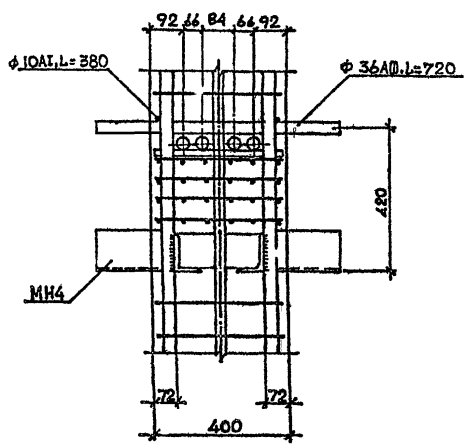

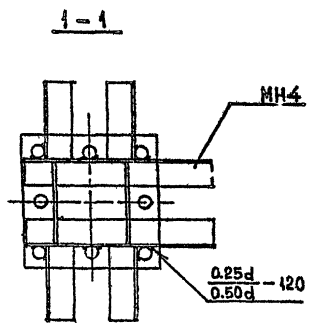

Разраб.	Тавшавадзе		1.020.1-2а/89 2-13 К28	
Пр-оверил	Бускивадзе			
ГИП	Чкванава		Деталь армирования 31, 32	Стадия Р / Лист / Листов
Н. контр.	Чкванава			ТбилЗНИИЭП

1962-27 32 ФОРМАТ А3

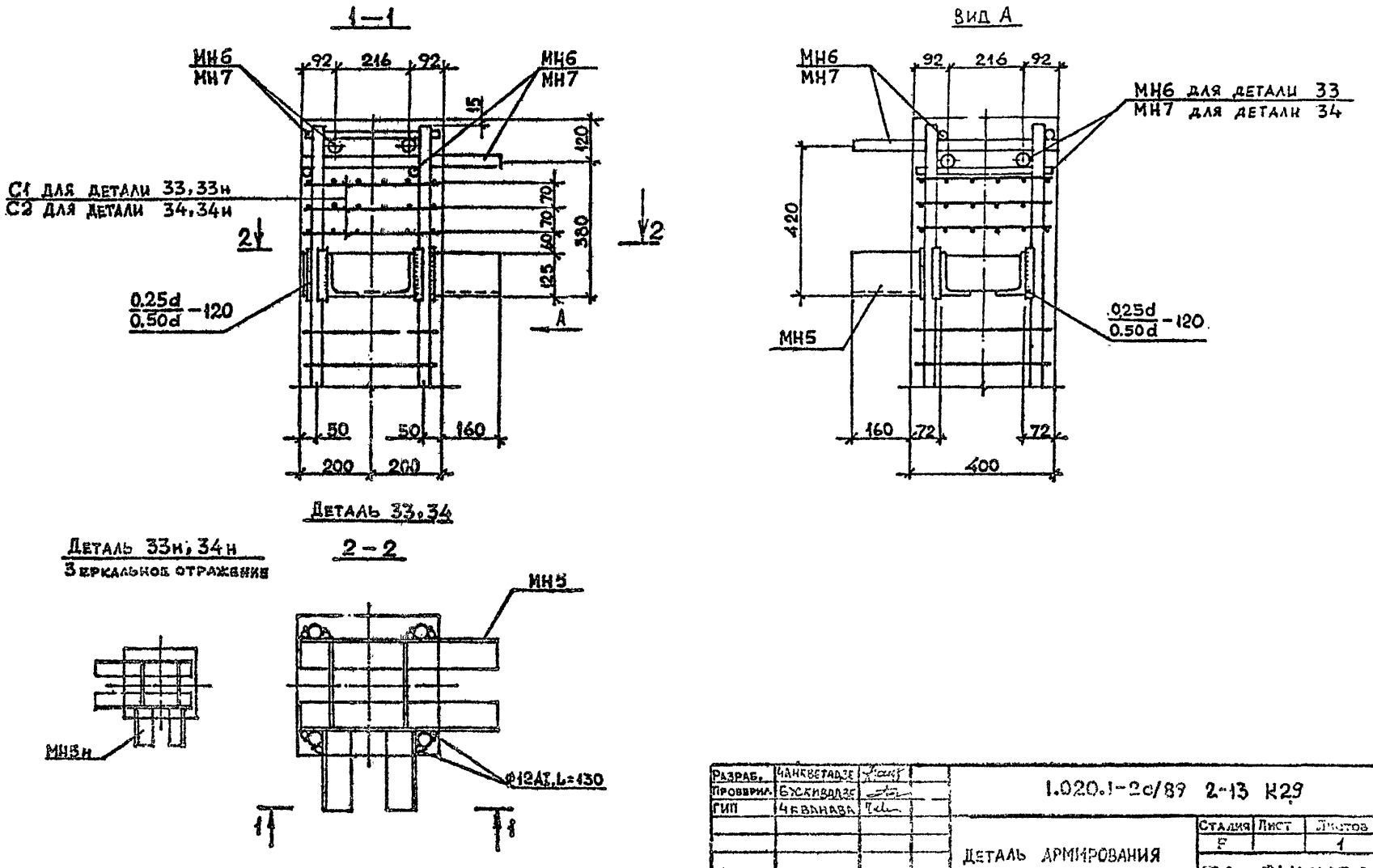

Разраб.	Чанкветадзе		1.020.1-2с/89 2-13 К29	
Проверил.	Бускивадзе			
ГИП	Чкванава		Деталь армирования 33,34,33н,34н	Стадия: Р; Лист; Листов: 1
Н. контр.	Чкванава			ТбилЗНИИЭП

1962 27 33 формат 33

ИНВ.№ ПОДЛ. | ПОДП. И ДАТА | ВЗАМ.ИНВ.№

1.020.1-2с/89 В. 2-13

1-1

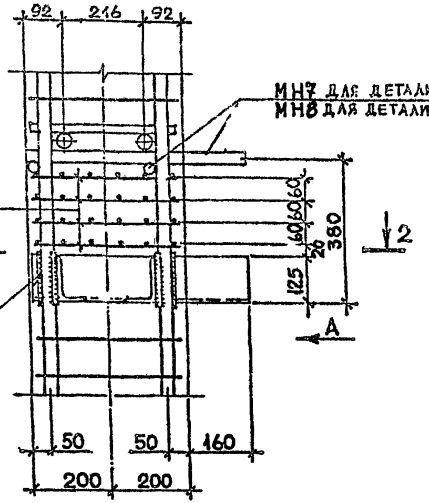

Вид А

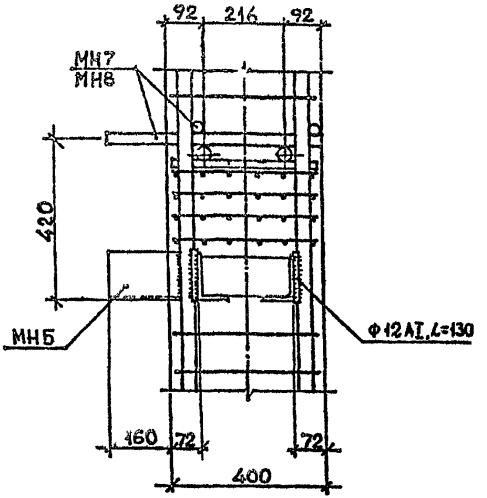

Деталь 35,36

Деталь 35н,36н

Зеркальное отражение,

2-2

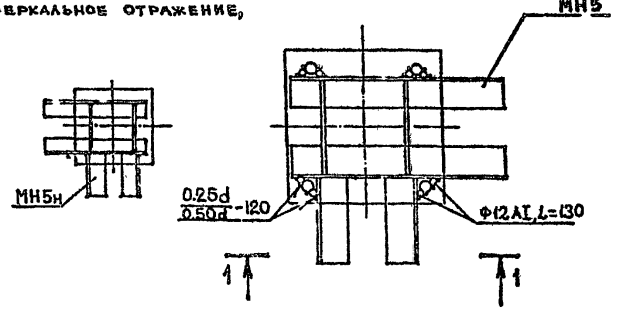

Разраб.	Мансурадзе		1.020.1-2с/89 2-13 К30
Проверил	Бусквадзе		
ГИП	Цквандава		Деталь армирования 35,36,35н,36н
Н. контр.	Цквандава		Стадия Р; Лист; Листов 1
			ТбилЗНИИЭП

1982-24 34 ФОРМАТ А3

Инв. № подл. | Подпись и дата | Взам. инв. №

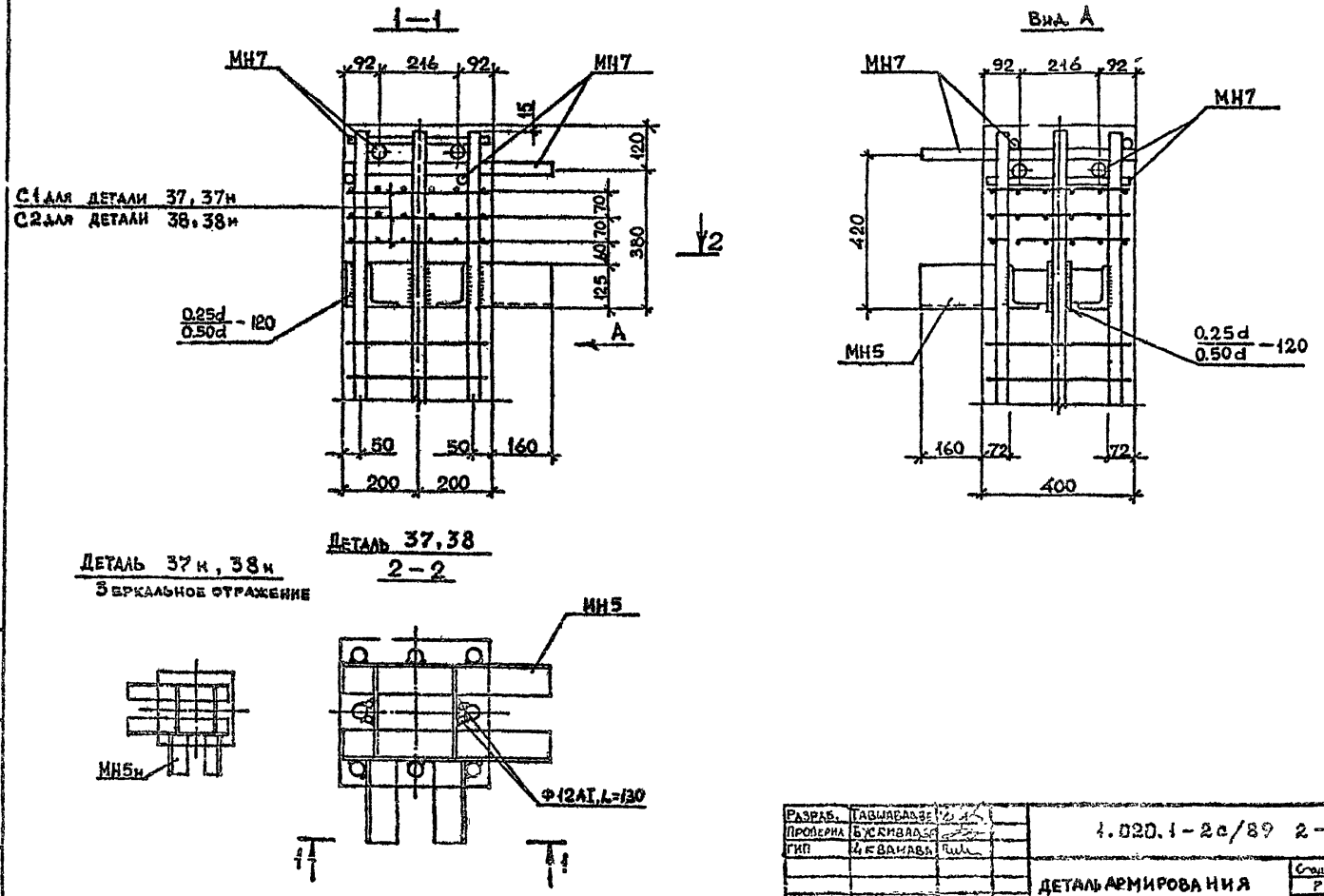

Разраб.	Тавшавадзе		1.020.1-2с/89 2-13 К31
Проверил	Бускивадзе		
ГИП	Чкванава		Деталь армирования 37, 38, 37н, 38н
Н. контр.	Чкванава		Стадия Р; Лист 1; Листов 1; ТбилЗНИИЭП

1962-27 35 Формат

Инв. № подл. | Подпись и дата | Взам. инв. №

1.020.1-2с/89 В. 2-13

1–1

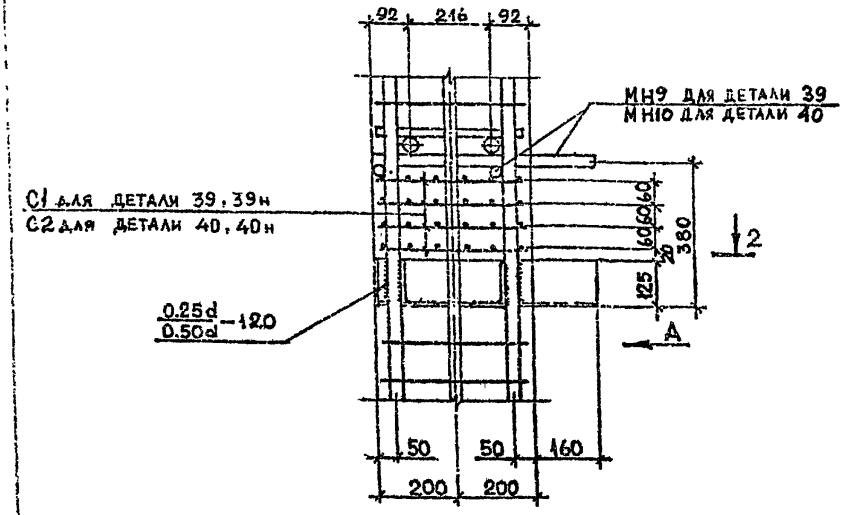

Вид А

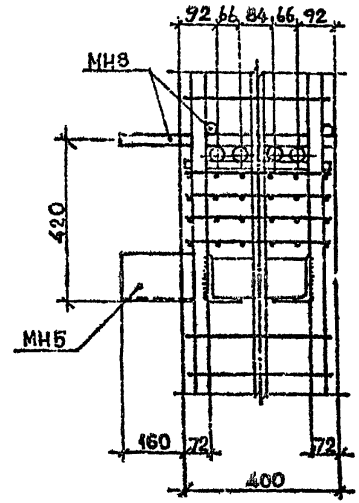

Деталь 39, 40

Деталь 39н, 40н
Зеркальное отражение,

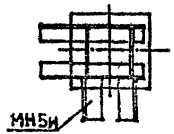

2–2

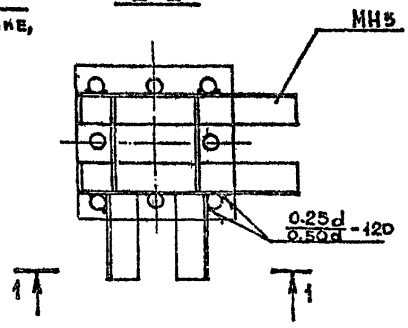

Гл.спец.	Чанкветадзе		1.020.1-2с/89 2-13 К32
Проверил	Бусиашвили		
ГИП	Цквачава		Деталь армирования 39, 40, 39н, 40н
Н.контр.	Цквачава		Стадия Р; Лист; Листов 1; ТбилЗНИИЭП

1962-27 36 ФОРМАТ А3

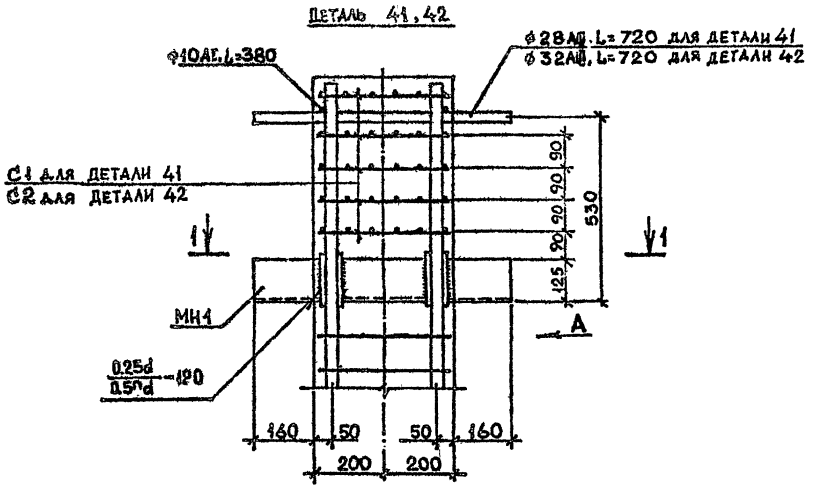

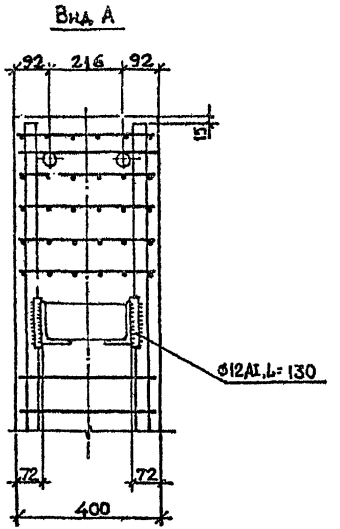

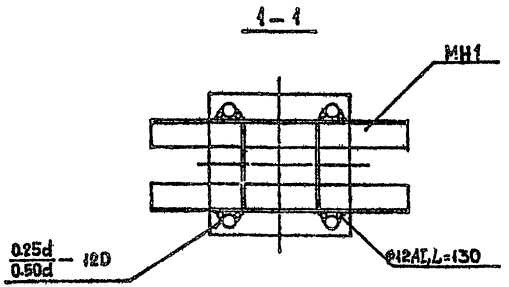

Разраб.	Чанкветадзе		
Проверил	Буксиладзе		
ГИП	Чкванава		
Н. контр.	Ксенова		

1.020.1-2с/89. 2-13 к33

Деталь армирования 41, 42

Стадия	Лист	Листов
Р		1

ТбилЗНИИЭП

1962-27 34

Инв. № подл. | Подпись и дата | Взам. инв. №

1.020.1-2с/89 В. 2-13

Деталь 43,44

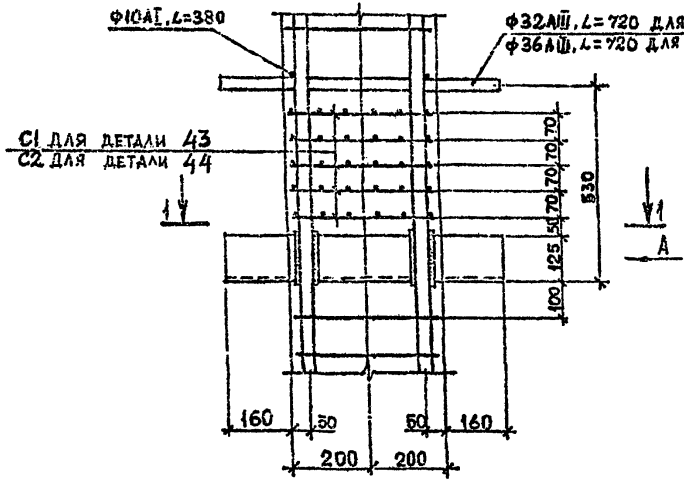

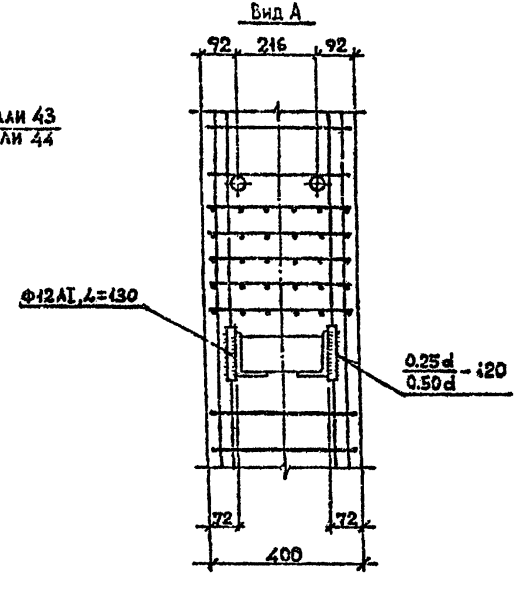

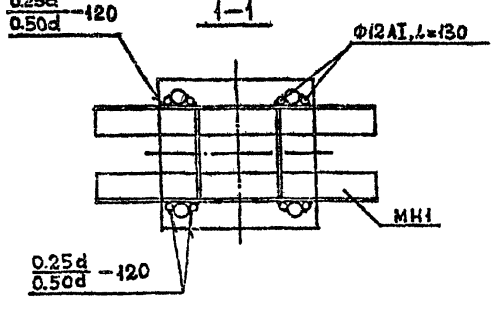

Разраб.	Чанкветадзе		1.020.1-2с/89 2-13 К34	
Проверил	Бускиладзе			
ГИП	Чкванава		Деталь армирования 43, 44	Стадия: Р; Лист; Листов: 1
Н.контр.	Чкванава			ТбилЗНИИЭП

1962-24 38 Формат А3

Деталь 45.46

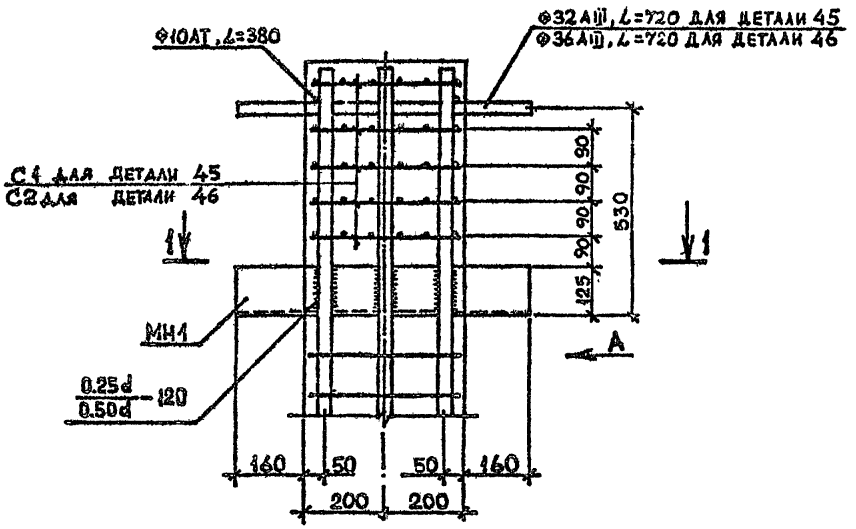

Вид А

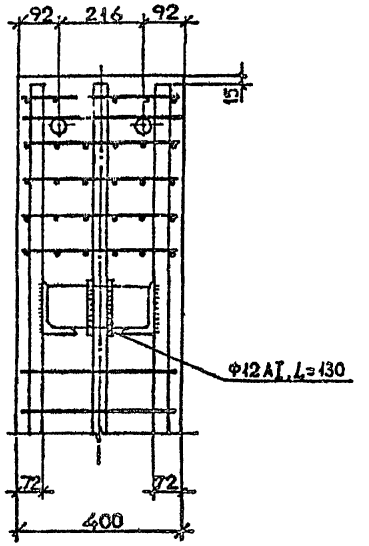

1–1

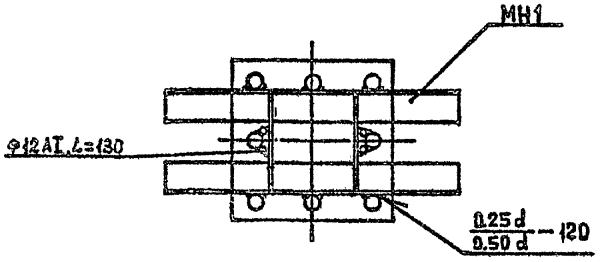

Разраб.	Чанкветадзе		1.020.1-2с/89. 2-13 КЗ5
Проверил	Бускивадзе		
ГИП	Чкуанава		Деталь армирования 45, 46
Н. контр.	Чкуанава		Стадия Р; Лист; Листов 1
			ТбилЗНИИЭП

Инв. № подл. | Подп. и дата | Взам. инв. №

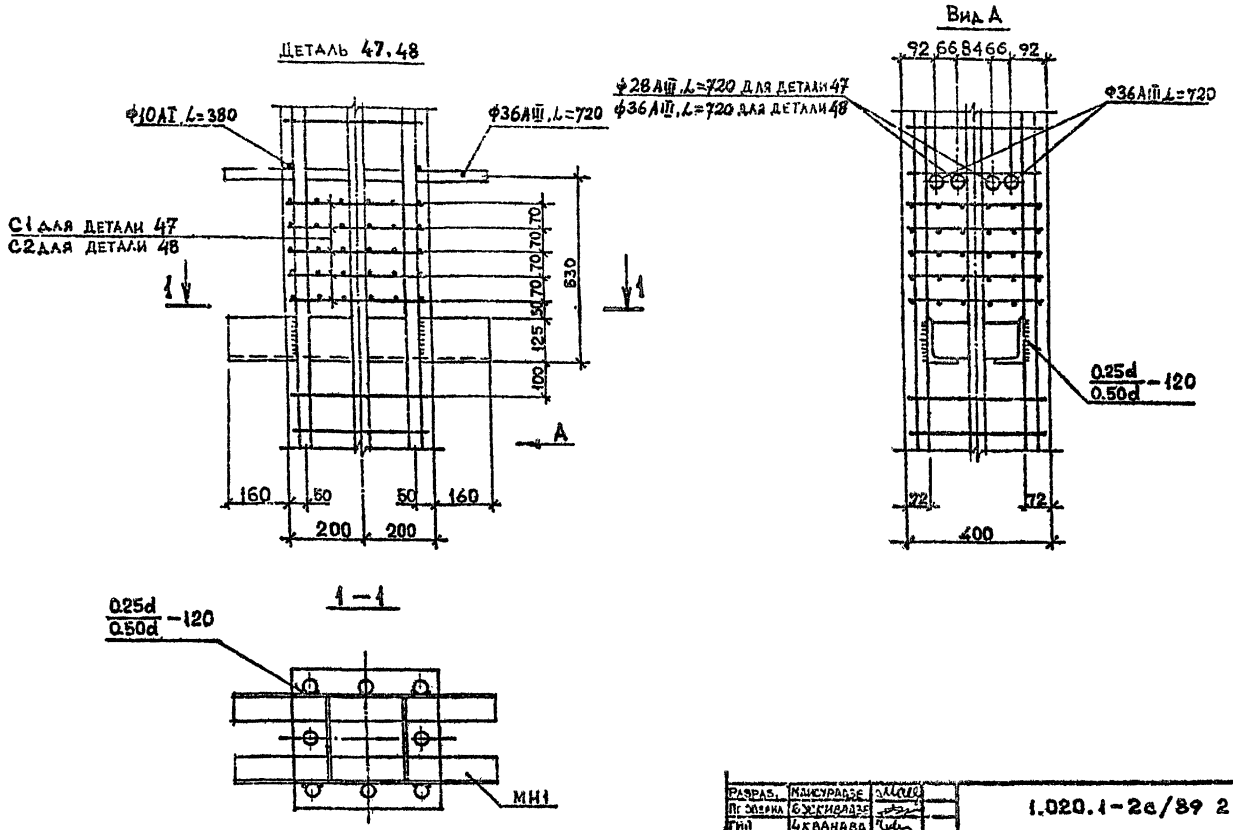

Разраб.	Мансурадзе		1.020.1-2с/89 2-13 К36
Пр. оборна	Бжикивадзе		
Гип	4 Кванава		Деталь армирования 47, 48
Н. контр.	4 Кванава		Стадия Р; Лист; Листов 1; ТбилЗНИИЭП

1962-27 40 ФОРМАТ А3

Инв. № подл. | Подпись и дата | Взам. инв. №

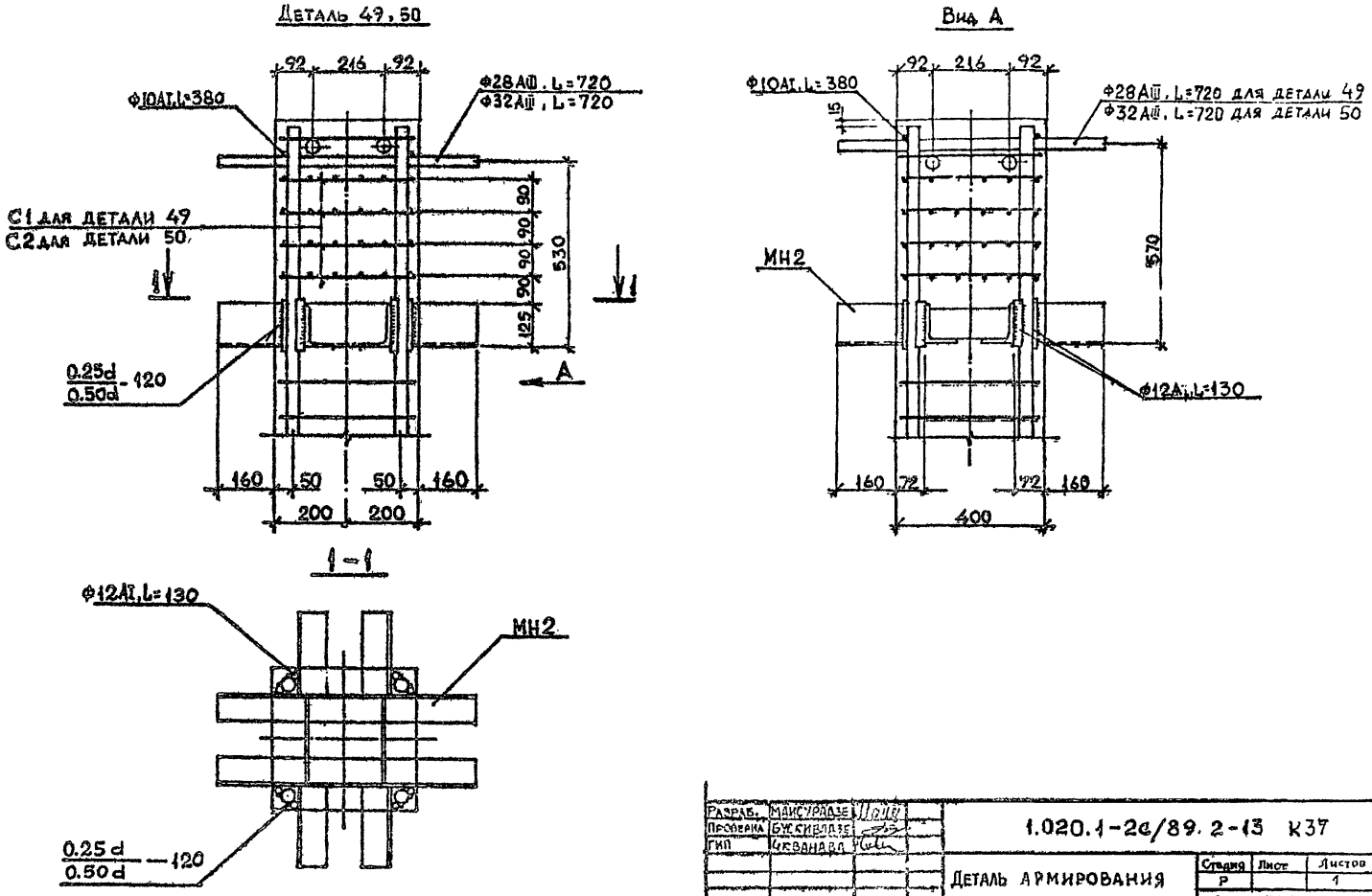

Разраб.	Маисурадзе		1.020.1-2с/89. 2-13 К37
Проверил	Бускивадзе		
ГИП	Чкванава		Деталь армирования 49, 50
Н. контр.	Чкванава		

Стадия	Лист	Листов
Р		1

ТбилЗНИИЭП

1962-27 41 форма

Инв. № подл. | Подпись и дата | Взам. инв. №

1.020.1-2с/89 В. 2-13

Деталь 51,52

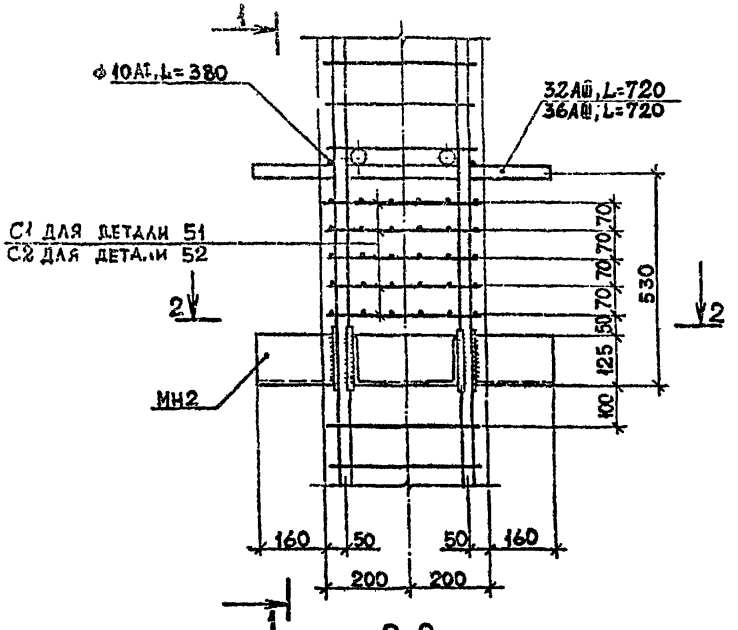

1 – 1

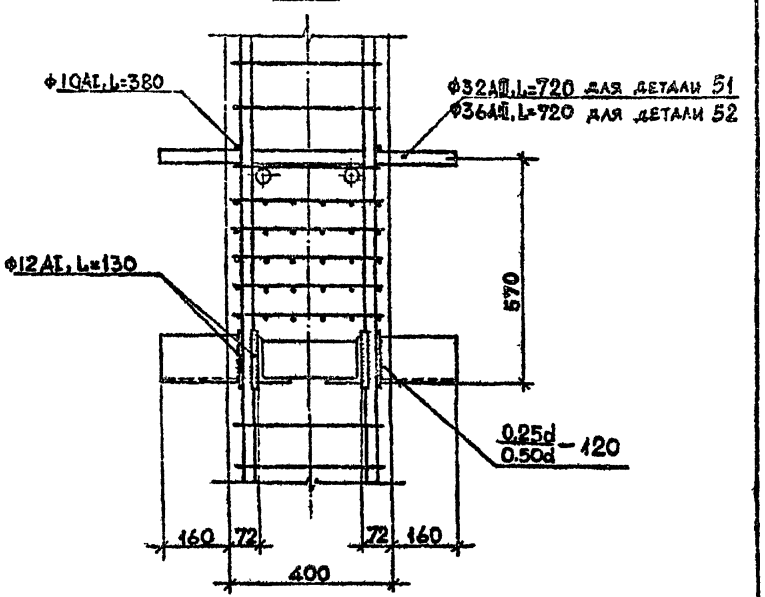

2-2

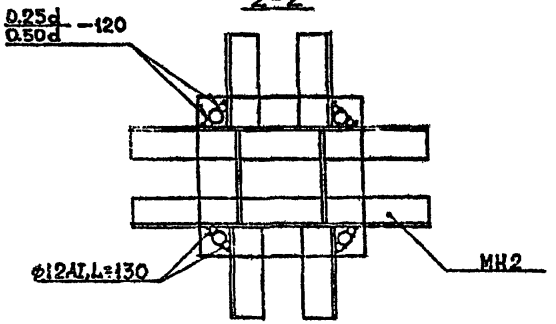

Разраб.	Тавшавадзе		1.020.1-2с/89 2-13 КЗ8	
Проверил	Бужиавадзе			
ГИП	Чкванава		Деталь армирования 51, 52	Стадия: Р; Лист: 1; Листов: 1
Н. контр.	Чкванава			ТбилЗНИИЭП

1962-27 42 ФОРМАТ А3

Инв. № подл. | Подп. и дата | Взам. инв. №

1.020.1-2с/89

Деталь 53,54

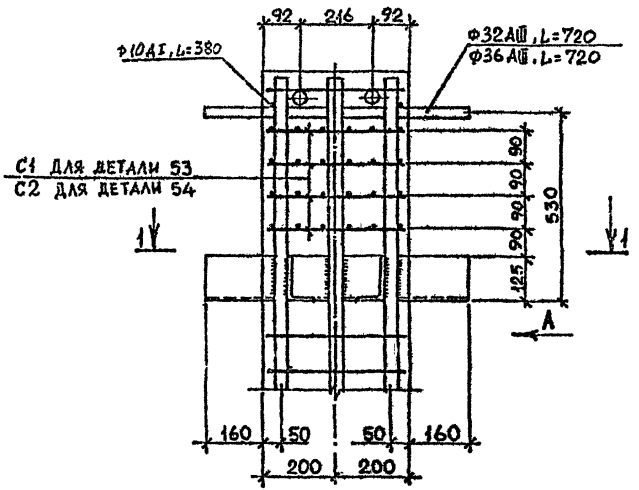

1-1

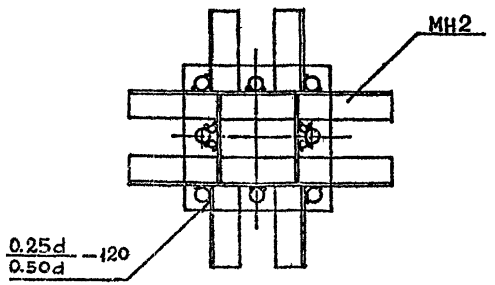

Вид А

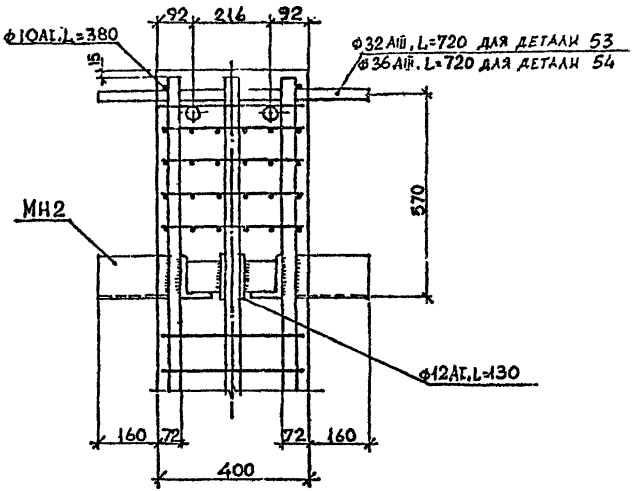

Разраб.	Табуравадзе		1.020.1-2с/89 2-13 К39	
Проверил	Бускивадзе			
ГИП	Чкванава		Деталь армирования 53, 54	Стадия: Р; Лист; Листов: 1
Н. контр.	Чкванава			ТбилЗНИИЭП

Инв. № подл. | Подпись и дата | Взам. инв. №

1962-24 43 Формат А3

Деталь 55, 56

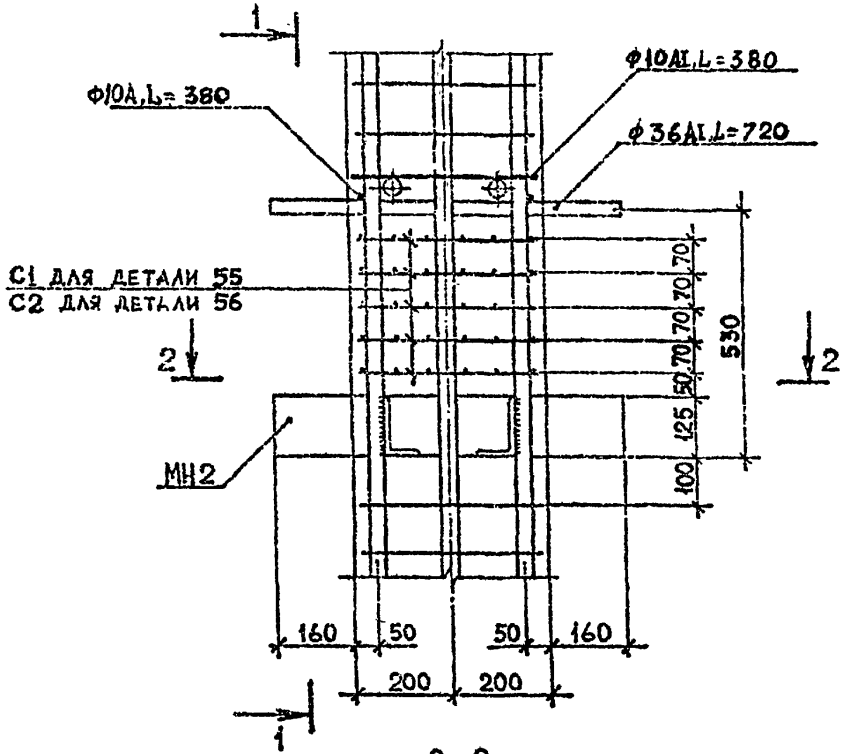

1–1

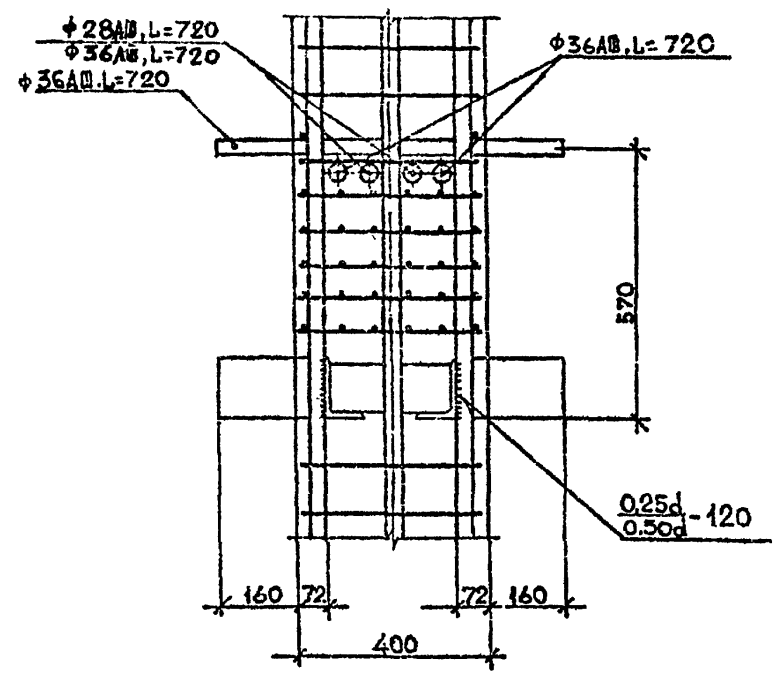

2–2

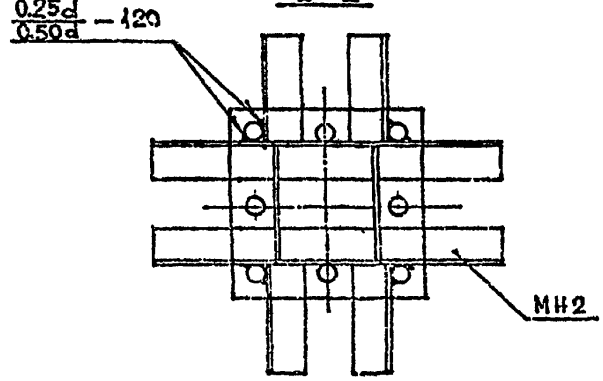

Разраб.	Чанкветадзе		1.020.1-2с/89 2-13 К40	
Проверил	Бухникашвили			
ГИП	Чквачава		Деталь армирования 55, 56	Стадия: Р; Лист: 1; Листов: 1
Н. контр.	Чквачава			ТбилЗНИИЭП

1992-27 44 Формат А3

Деталь 57.58

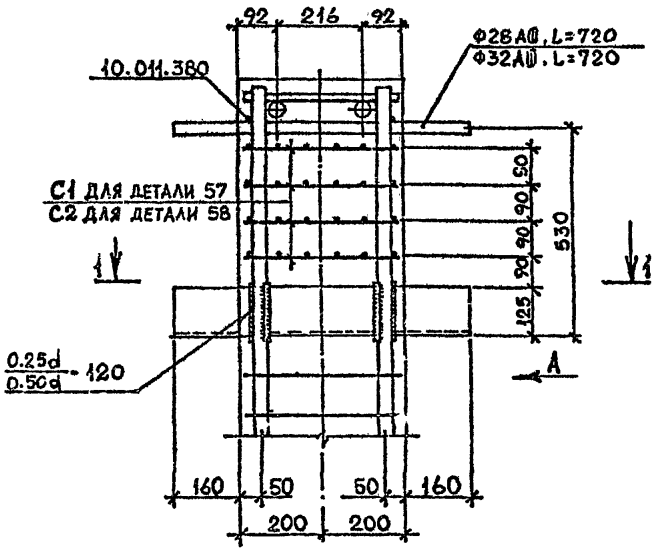

Вид А

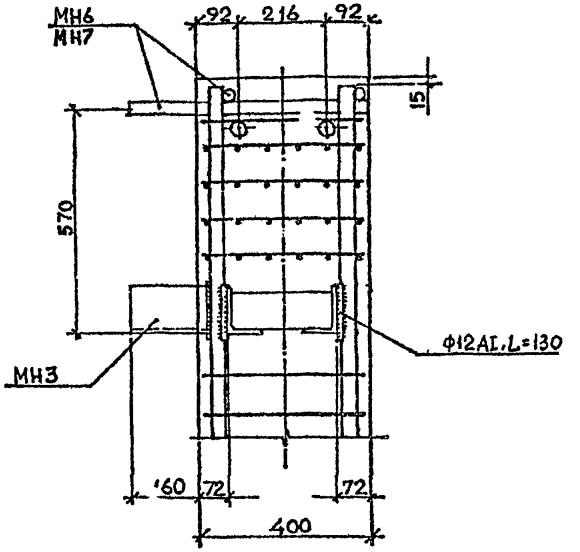

1-1

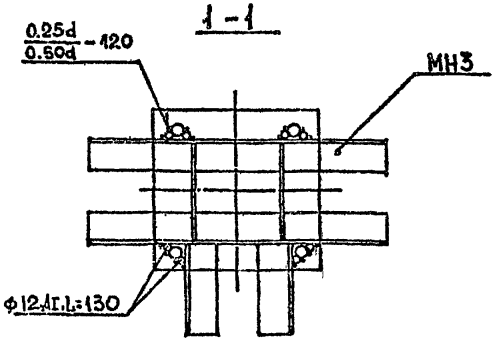

Разраб.	Чанкветадзе		1.020.1-2с/89 2-13 К41	
Проверил	Бжсивадзе			
ГИП	Чкванава		Деталь армирования 57, 58	Стадия: Р; Лист: 1; Листов:
Н. контр.	Чкванава			ТбилЗНИИЭП

Инв. № подл. | Подпись и дата | Взам. инв. №

1962-27 45 Формат А3

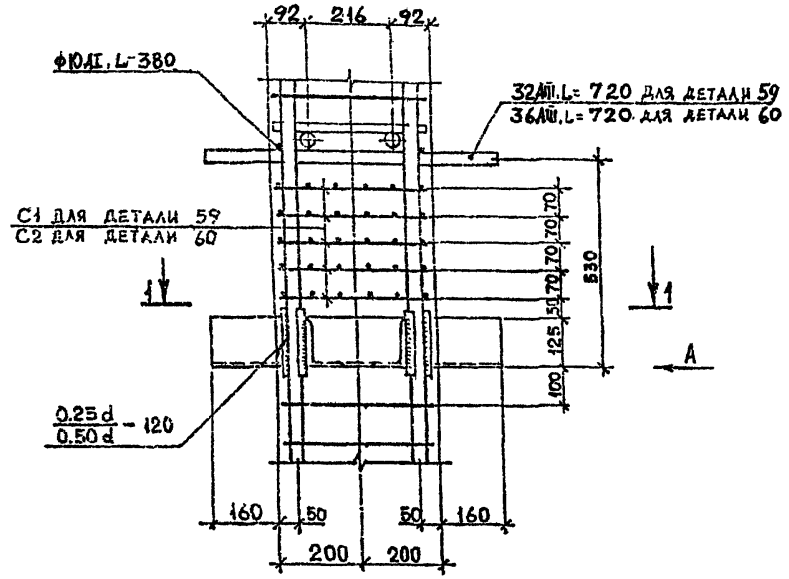

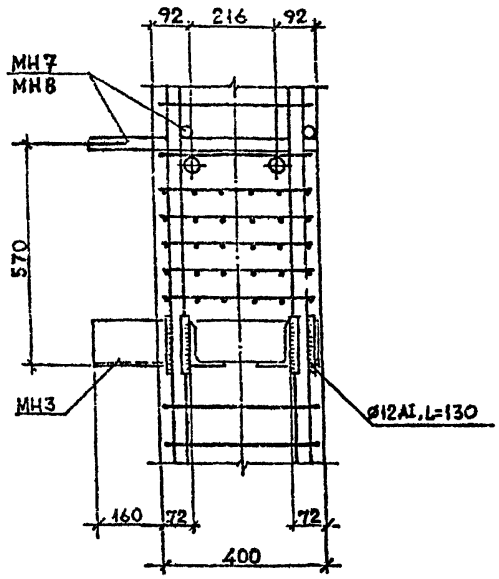

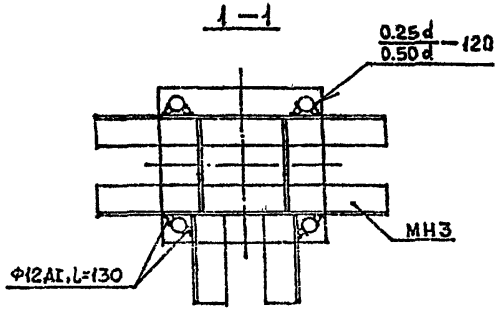

РАЗРАБ.	МАИСУРАДЗЕ		1.020.1-2с/89 2-13 К42			
ПРОВЕРИЛ	БУСКИВАДЗЕ					
ГИП	ЧКВАНАВА		ДЕТАЛЬ АРМИРОВАНИЯ 59, 60	Стадия	Лист	Листов
				Р		1
Н.КОНТР.	ЧКВАНАВА			ТбилЗНИИЭП		

1962-27 46 ФОРМАТ А3

Деталь 61, 62

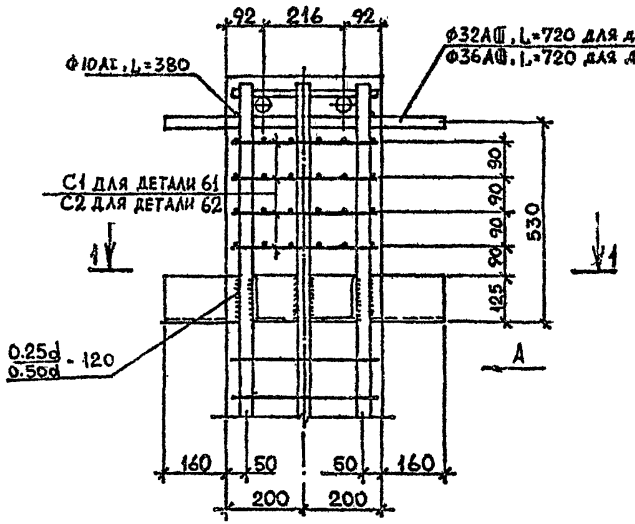

Вид А

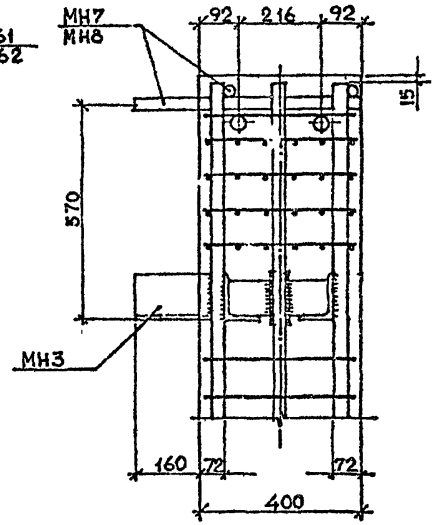

1-1

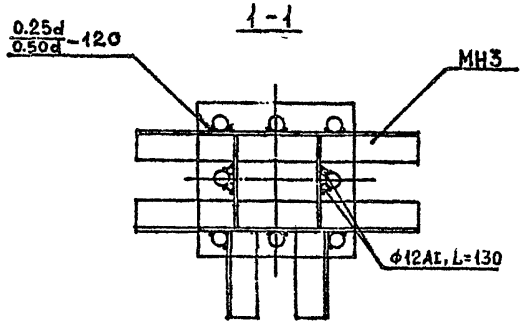

Разраб.	Тавшавадзе		1.020.1-2с/89 2-13 К43	
Проверил	Бускивадзе			
ГИП	Чкванава		Деталь армирования 61, 62	Стадия: Р; Лист; Листов: 1
Н. контр.	Чкванава			ТбилЗНИИЭП

Инв. № подл. | Подпись и дата | Взам. инв. №

1968-24 47 ФОРМАТ А3

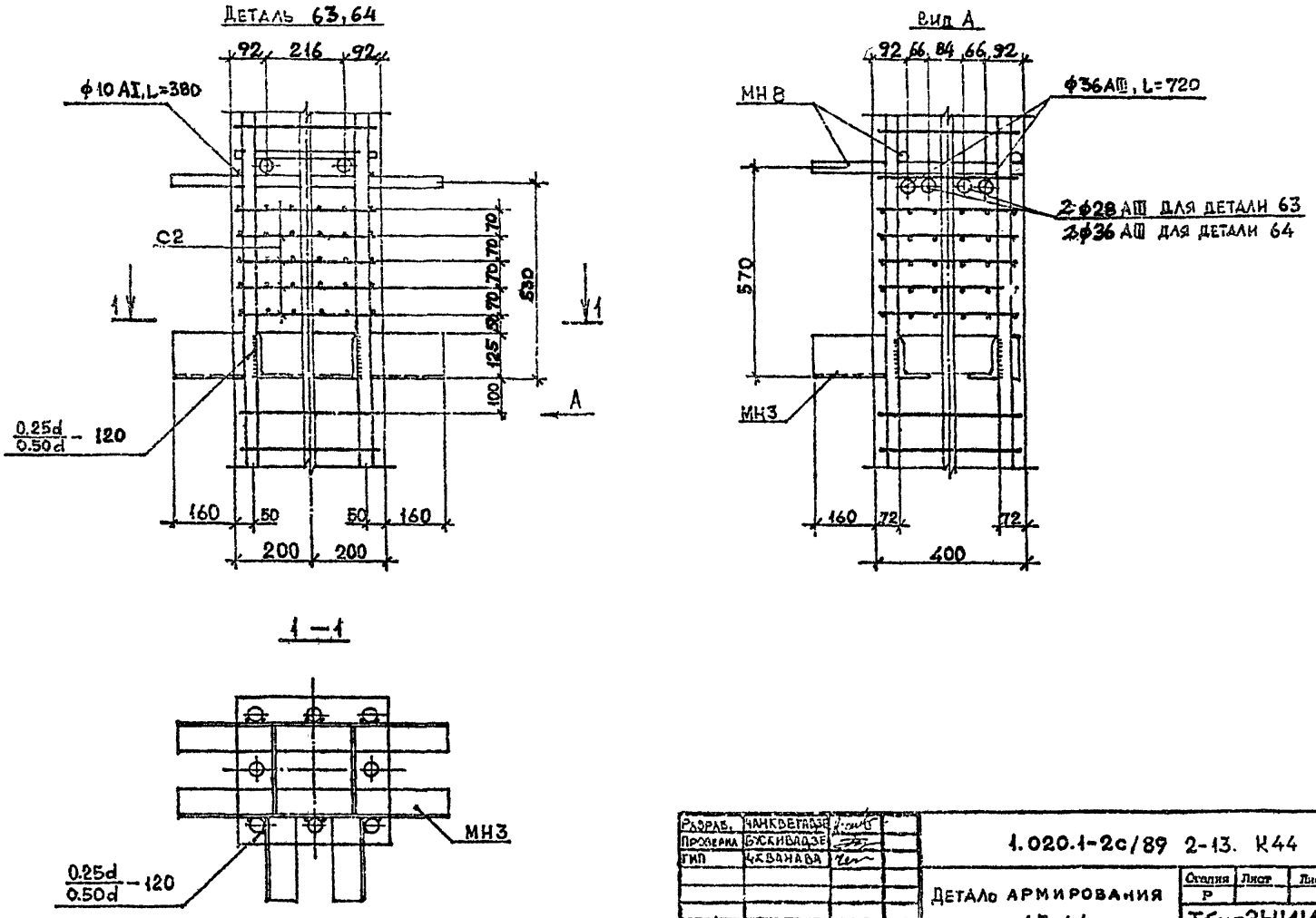

Разраб.	Чанкветадзе	
Проверил	Бускивадзе	
ГИП	Чхванава	
Н. контр.	Чхванава	

1.020.1-2с/89 2-13. К44

Деталь армирования 63,64

Стадия	Лист	Листов
Р		1

ТбилЗНИИЭП

1962-27 48 ФОРМАТ А3

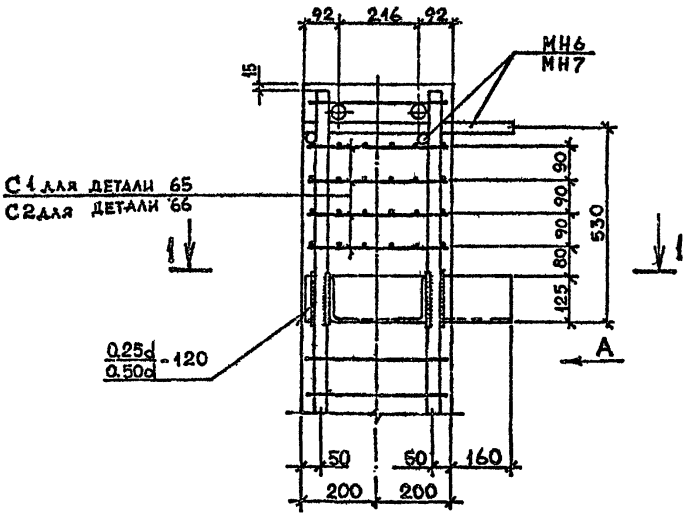

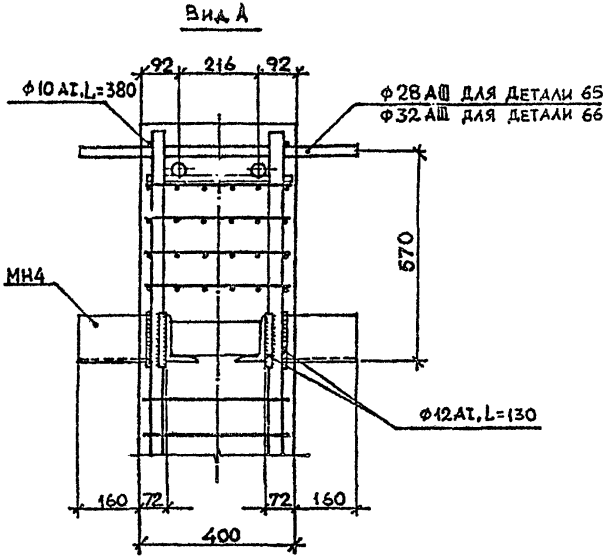

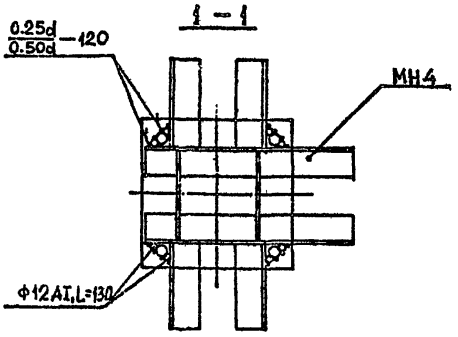

Разраб.	ЧАНКВЕТАДЗЕ		1.020.1-2с/89 2-13 К45
Проверил	БУСКИВАДЗЕ		
ГИП	ЧКВАНАВА		ДЕТАЛЬ АРМИРОВАНИЯ 65, 66
Н. контр.	ЧКВАНАВА		Стадия: Р; Лист; Листов: 1
			ТбилЗНИИЭП

1962-27 49 ФОРМАТ А3

Инв. № подл. | Подпись и дата | Взам. инв. №

I.020.I-2с/89 В. 2-13

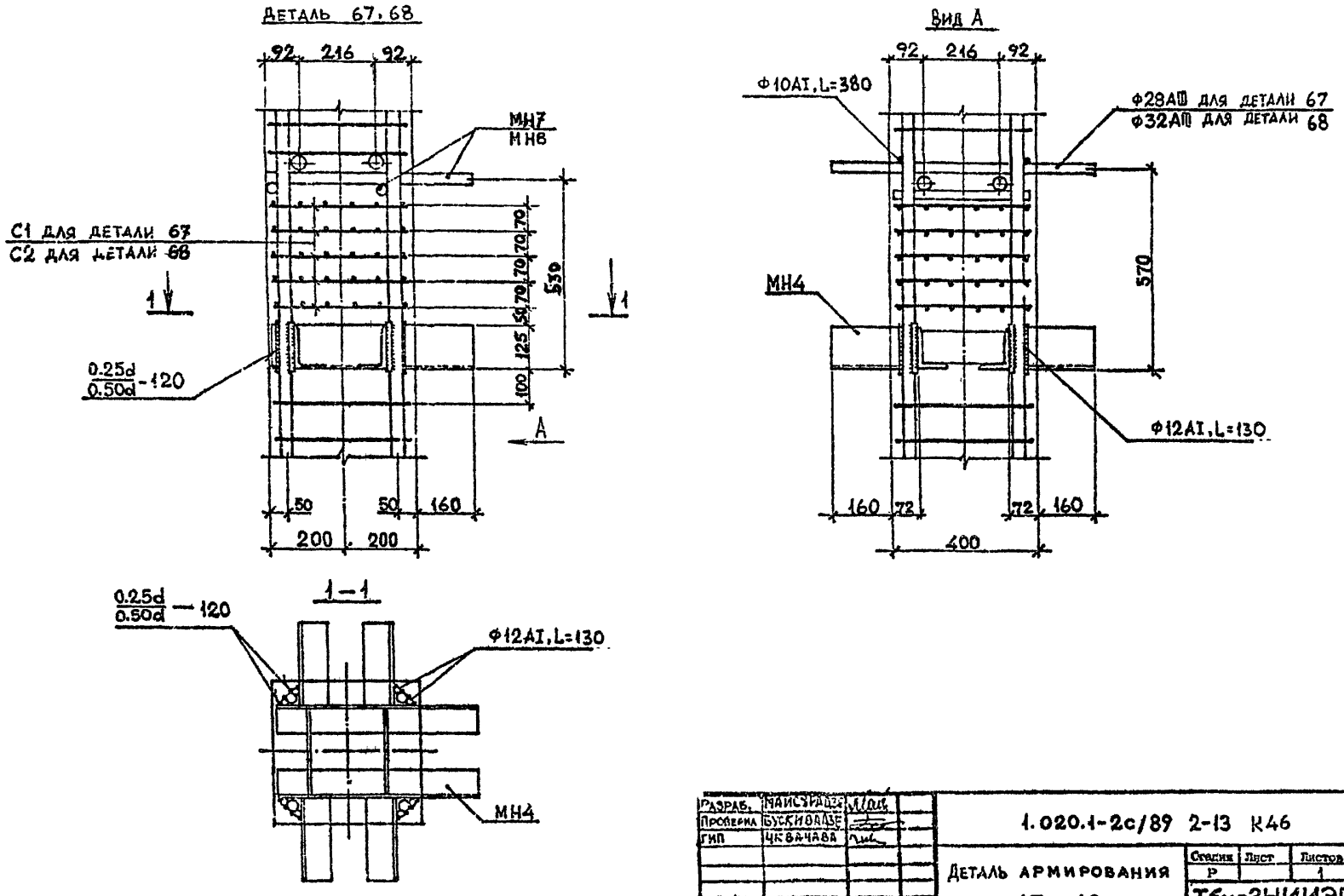

Разраб.	Маисурадзе		1.020.1-2с/89 2-13 К46
Проверил	Бускивадзе		
ГИП	Чквачава		Деталь армирования 67, 68
Н. контр.	Чкванава		

Стадия	Лист	Листов
Р		1

ТбилЗНИИЭП

1962-27 50 формат А3

Инв. № подл. | Подп. и дата | Взам. инв. №

Деталь 69,70

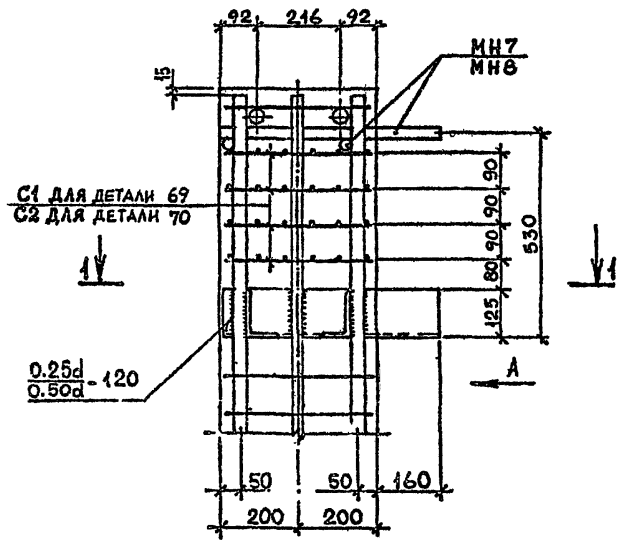

1-1

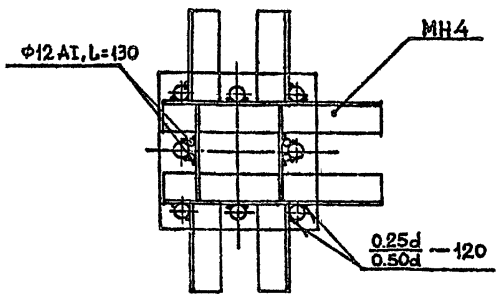

Вид А

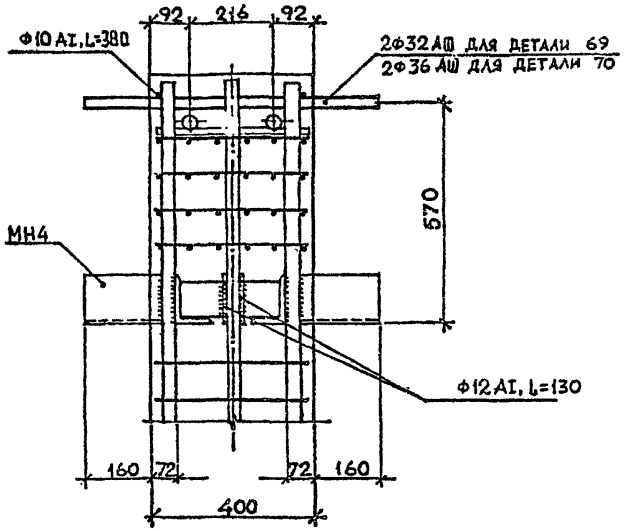

Разраб.	Тавлабадзе	
Проверил	Бускиндзе	
ГИП	Кванадзе	
Н. контр.	Кванадзе	

1.020.1-2с/89 2-13 К47

Деталь армирования 69,70

Стадия	Лист	Листов
Р		1

ТбилЗНИИЭП

Инв. № подл. | Подпись и дата | Взам. инв. №

1962-84 51

Формат А3

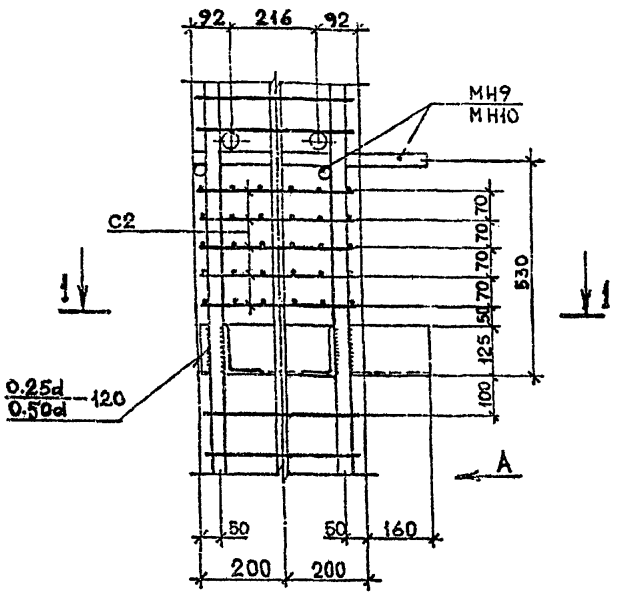

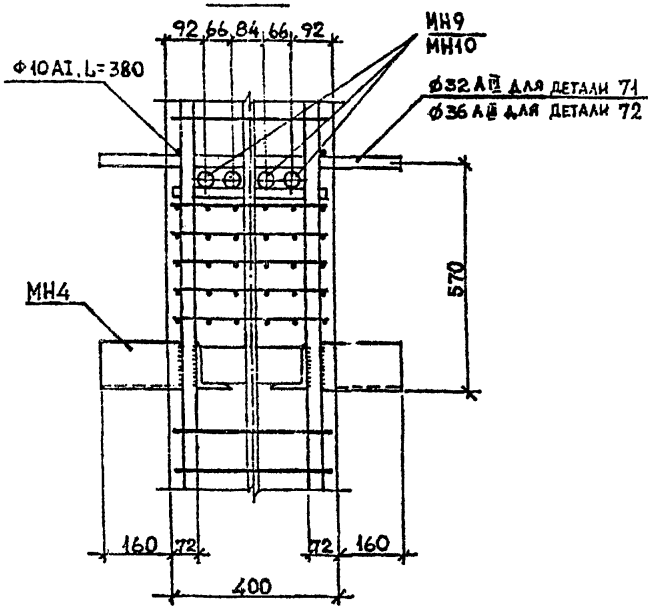

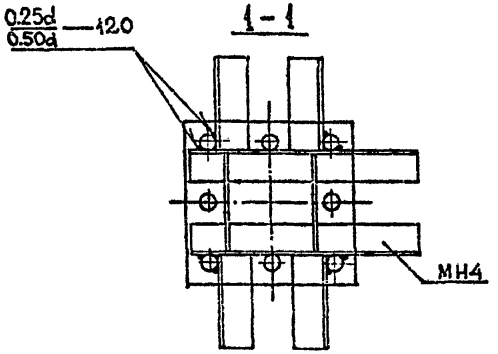

Разраб.	Чанкветадзе		1.020.1-2с/89 2-13 К48	
Проверил	Бужкиладзе			
Гип.	Чкванава		Деталь армирования 71, 72	Стадия: Р; Лист; Листов: 1
Н. контр.	Чкванава			ТбилЗНИИЭП

1962-27 S2 ФОРМАТ А3

1-1

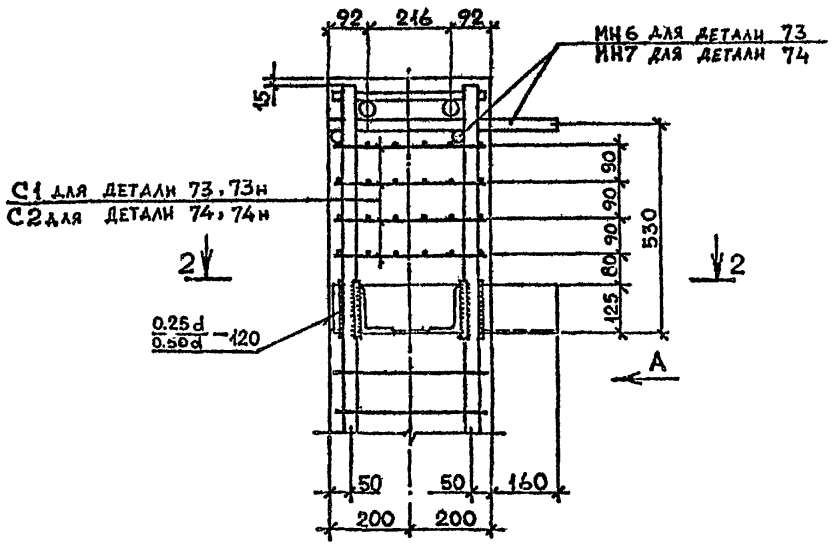

Вид А

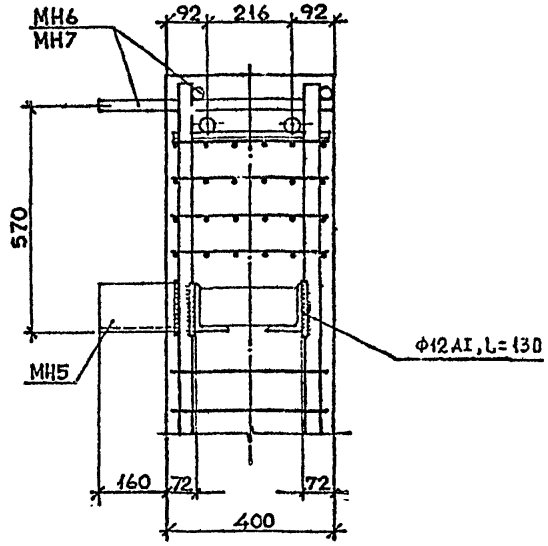

Деталь 73, 74

Деталь 73н, 74н

Зеркальное отражение,

2-2

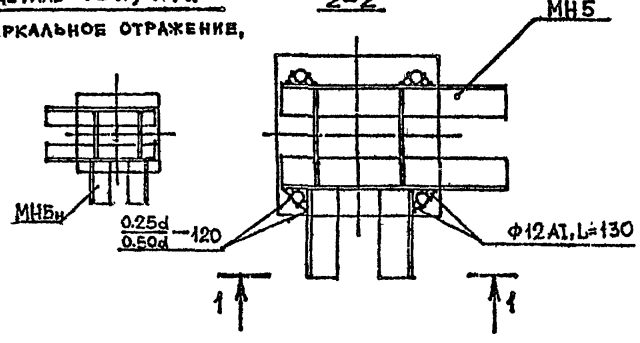

Разраб.	Канкетлидзе		1.020.1-2с/89 2-13 К49	
Проверил	Бускивадзе		Деталь армирования 73, 74, 73н, 74н	Стадия: Р; Лист: ; Листов: 1
ГИП	Чкванава			ТбилЗНИИЭП
Н. контр.	Чкванава			

Инв. № подл. | Подп. и дата | Взам. инв. №

1962-27 53

Формат А3

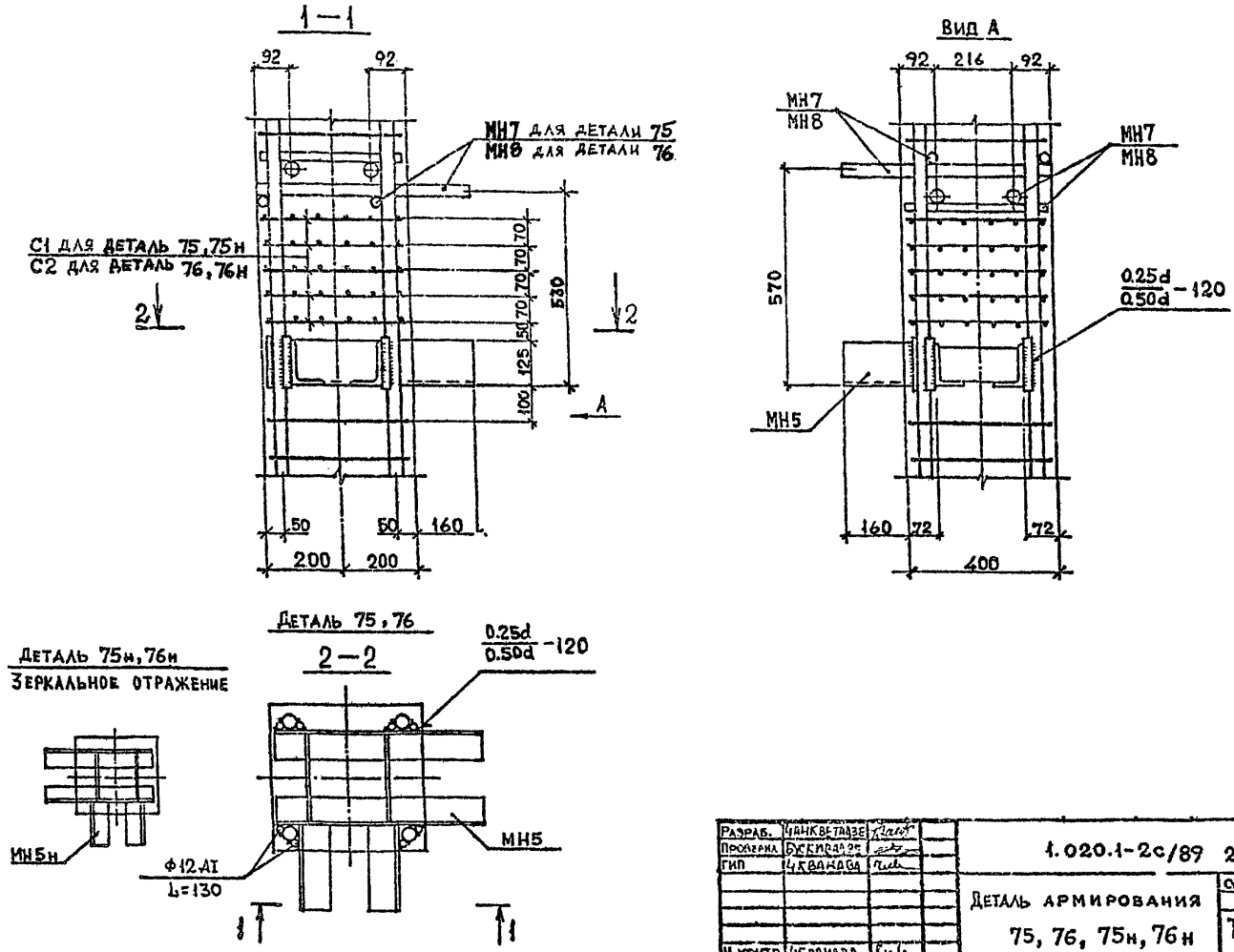

Разраб.	Чанкветадзе		1.020.1-2с/89 2-13 К50
Проверил	Бускиадзе		
ГИП	Чкванава		Деталь армирования 75, 76, 75н, 76н
Н. контр.	Чкванава		

Стадия	Лист	Листов
Р		1

ТбилЗНИИЭП

1962-27 54 ФОРМАТ А3

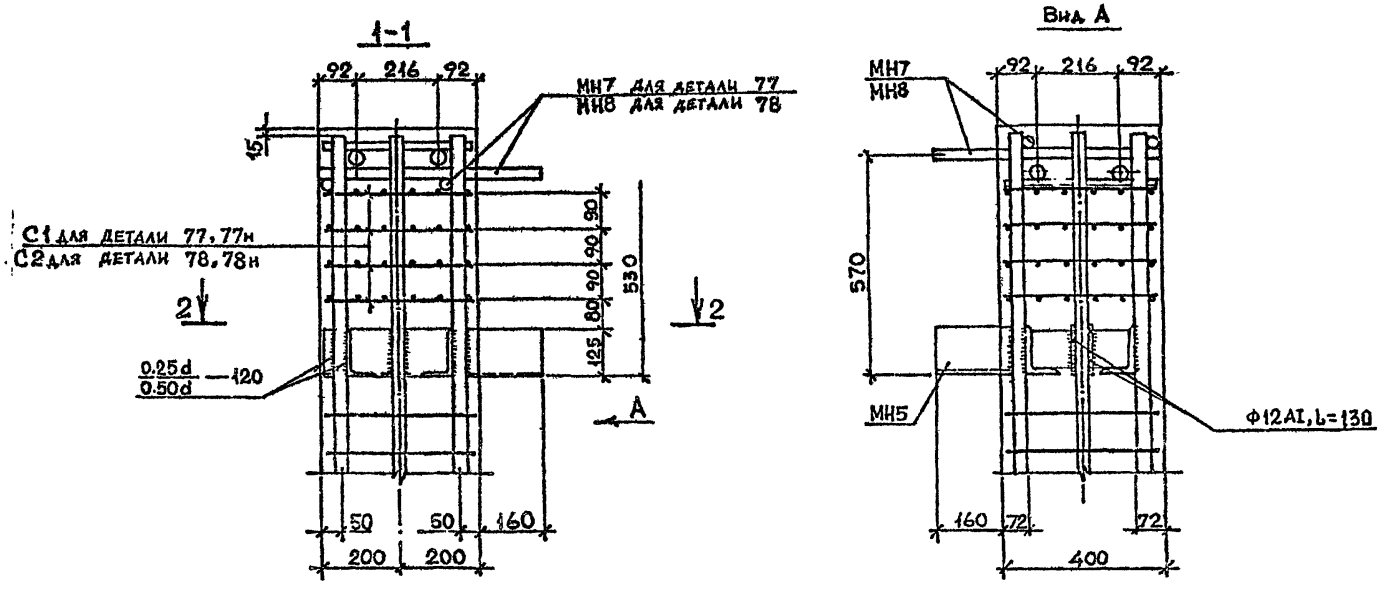

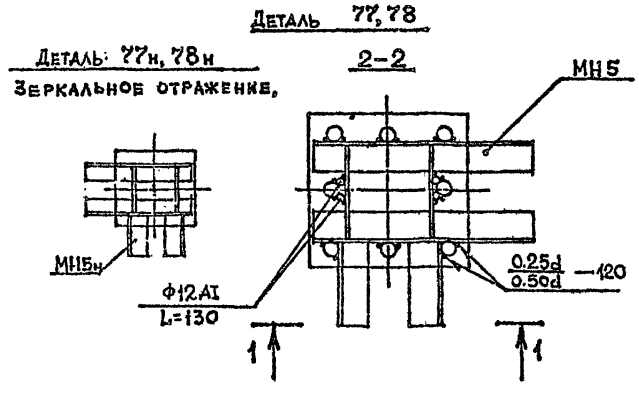

Разраб.	Майсурадзе		1.020.1-2с/89 2-13 К51
Проверил	Бускивадзе		
ГИП	Чкванава		Деталь армирования 77, 78, 77н, 78н
Н контр	Чкванава		Стадия: Р; Лист; Листов: 1
			ТбилЗНИИЭП

1962-27 SS ФОРМАТ А3

Инв. № подл. | Подпись и дата | Взам. инв. №

I.020.I-2с/89 В. 2-13

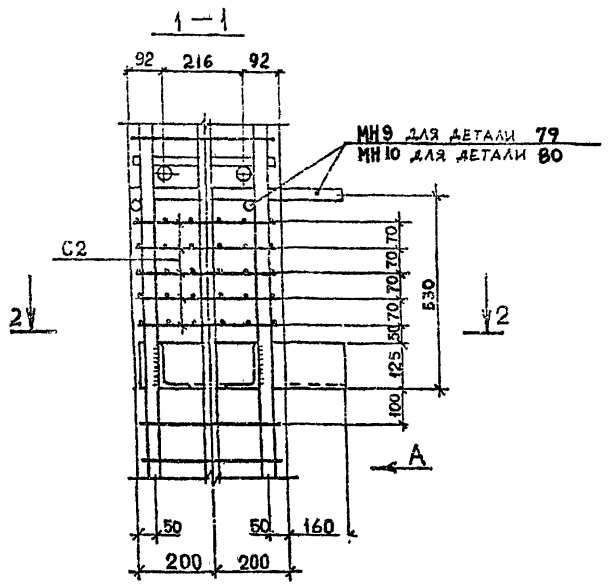

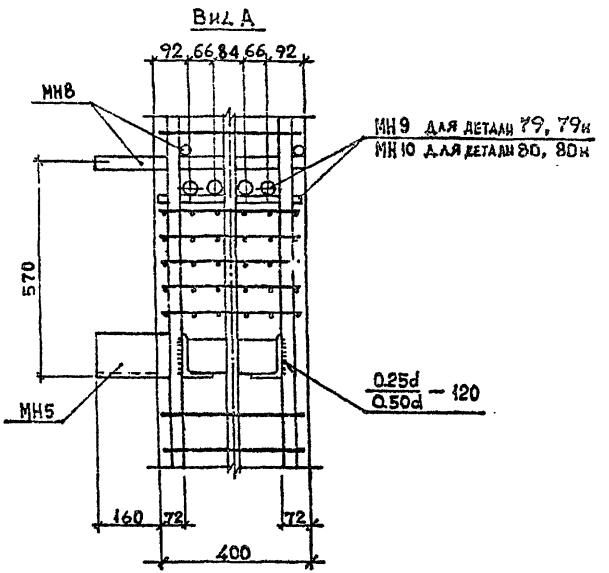

Деталь 79н, 80н

Зеркальное отражение

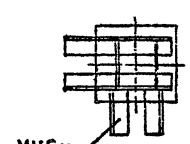

Деталь 79, 80

2—2

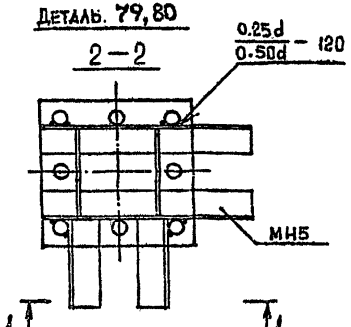

Разраб.	Ташавадзе		1.020.1-2с/89 2-13 К52	
Провери.	Букиридзе			
ГИП	Цкванава		Деталь армирования 79, 80, 79н, 80н	Стадия: Р; Лист; Листов: 1
Н. контр.	Цкванава			ТбилЗНИИЭП

1962-24 56 ФОРМАТ А3

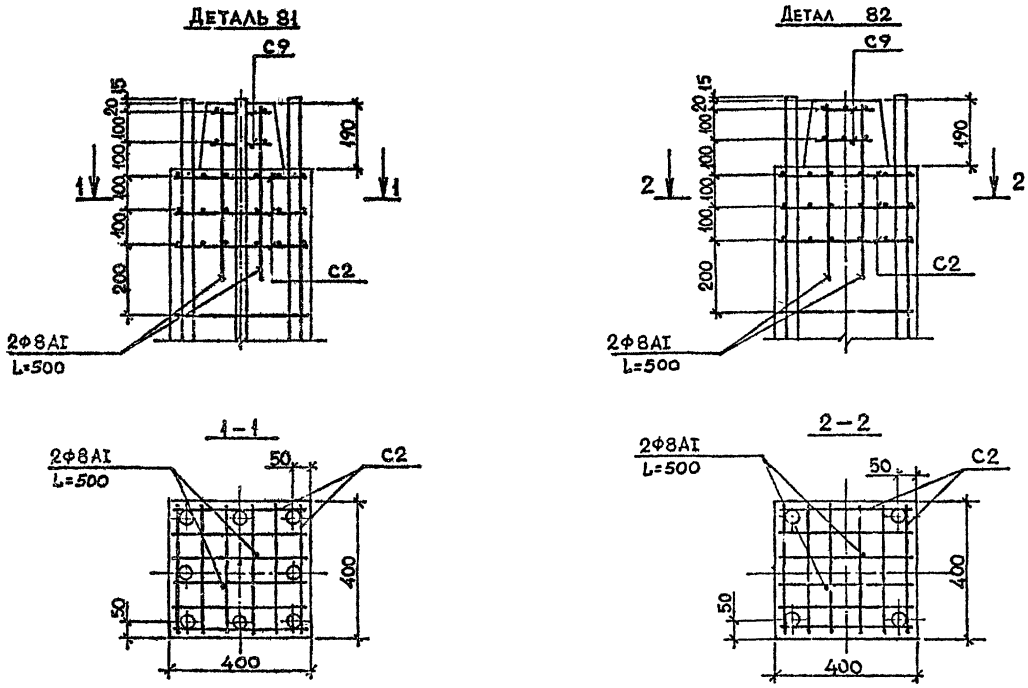

Разраб.	Чанкветадзе		
Проверка	Бускивадзе		
ГИП	Чкванава		
Н. контр.	Чкванава		

1.020.1-2с/89 2-13 К53

ДЕТАЛЬ АРМИРОВАНИЯ 81, 82

Стадия	Лист	Листов
Р		1

ТбилЗНИИЭП

1962-27 57 ФОРМАТ А3

I.020.1-2с/89 В. 2-13

ИНВ.№ПОДЛ. | ПОДП. И ДАТА | ВЗАМ.ИНВ.№

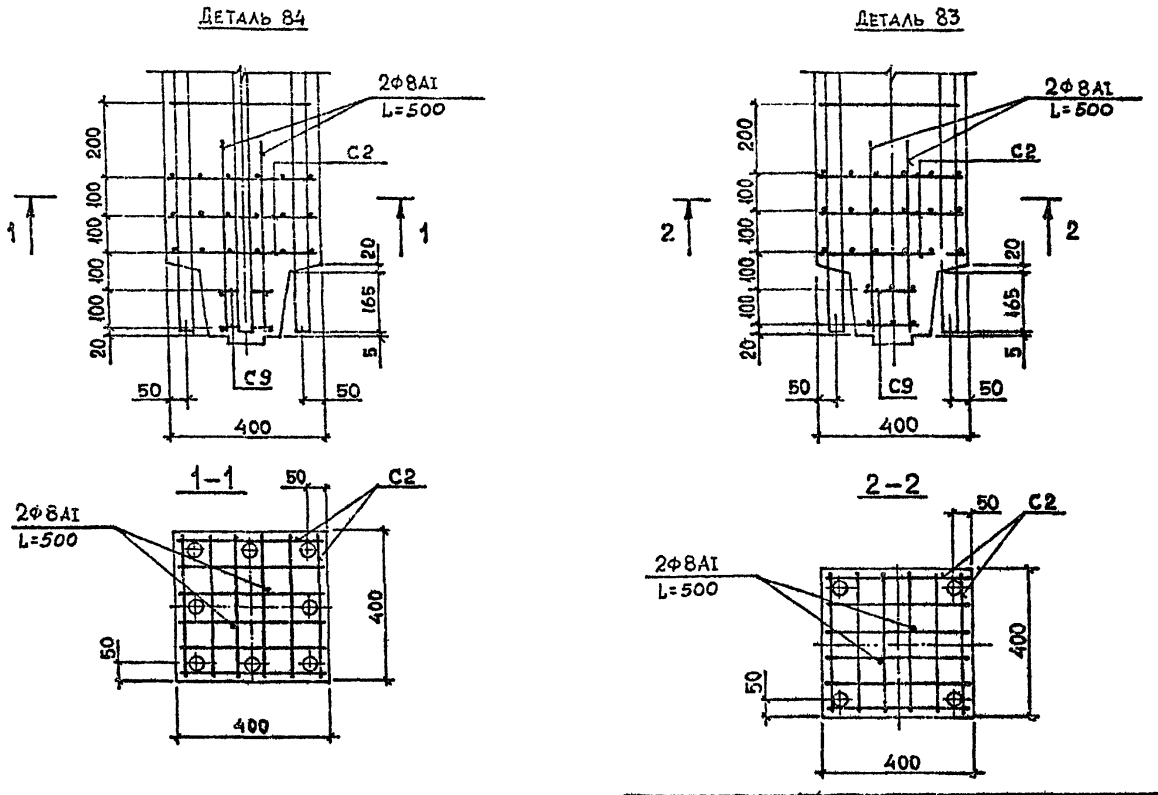

Разраб.	Чанкветадзе		
Проверил	Бускивадзе		
ГИП	Чкванава		
Н.контр.	Чкванава		

1.020.1-2с/89 2-13 К54

Деталь армирования 83, 84

Стадия	Лист	Листов
Р		1

ТбилЗНИИЭП

1962-27 S8 ФОРМАТ А3

Деталь 85...89

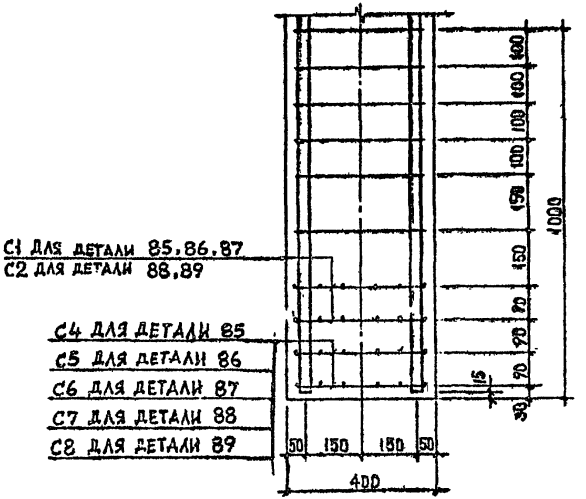

Деталь 90...92

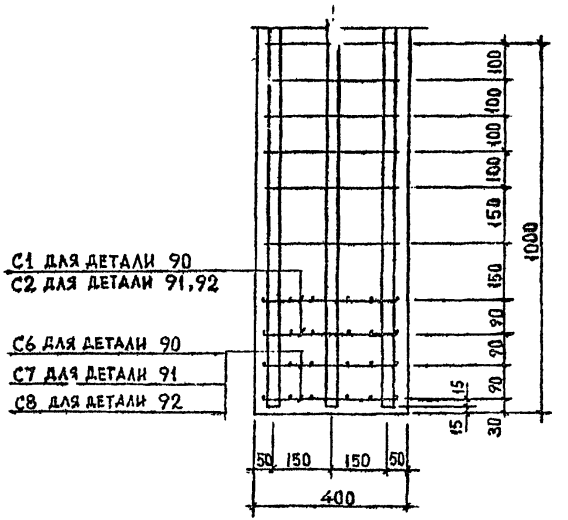

РАЗРАБ.	ЧАНКВЕТАДЗЕ		
ПРОВЕРИЛ	БУСКИВАДЗЕ		
ГИП	ЧКВАНАВА		
Н.КОНТР	ЧКВАНАВА		

1.020.1-2с/89 2-13 К55

ДЕТАЛЬ АРМИРОВАНИЯ 85...92

Стадия	Лист	Листов
Р		1

ТбилЗНИИЭП

1962-27 59 ФОРМ.Т А3

ИНВ.№ ПОДЛ. | ПОДП. И ДАТА | ВЗАМ.ИНВ.№

Деталь 93,94

Деталь 95,96

Деталь 97,98

Деталь 99,100

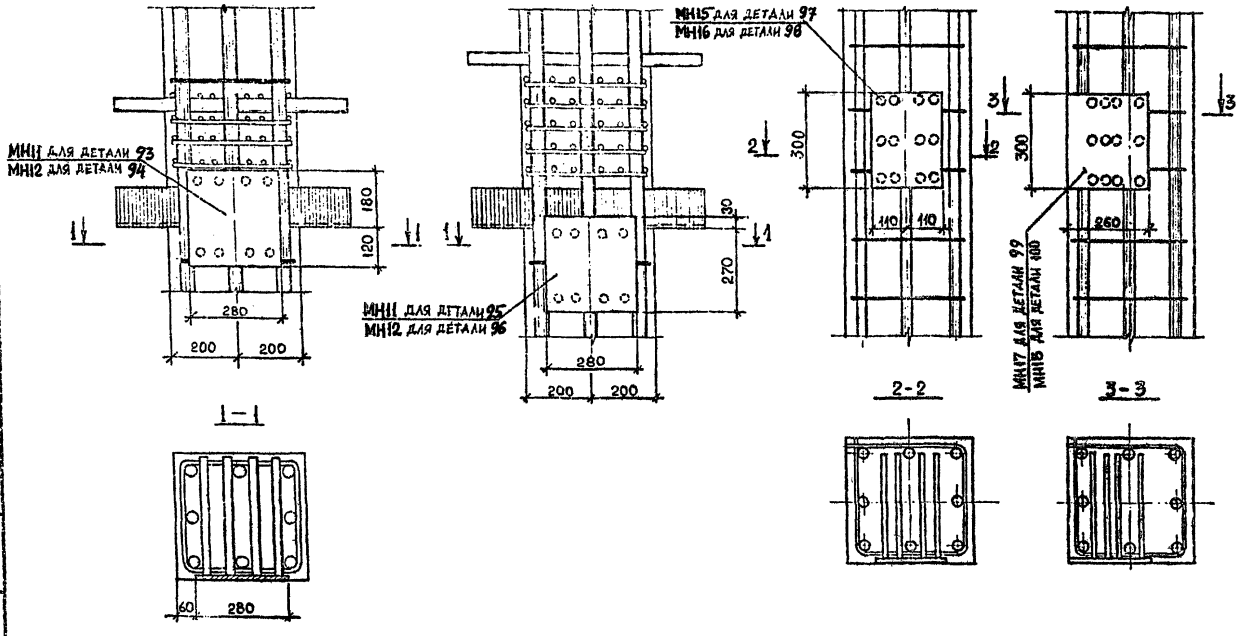

Разраб.	Мансурадзе		
Провер.	Бускиндзе		
ГИП	Квачава		
Н.контр.	Квачава		

1.020.1-2с/89 2-13 К56

Деталь армирования 93...100

Стадия Р | Лист | Листов 1

ТбилЗНИИЭП

Инв.№подл. | Подп. и дата | Взам.инв.№

1988-27 60 ФОРМАТ А3

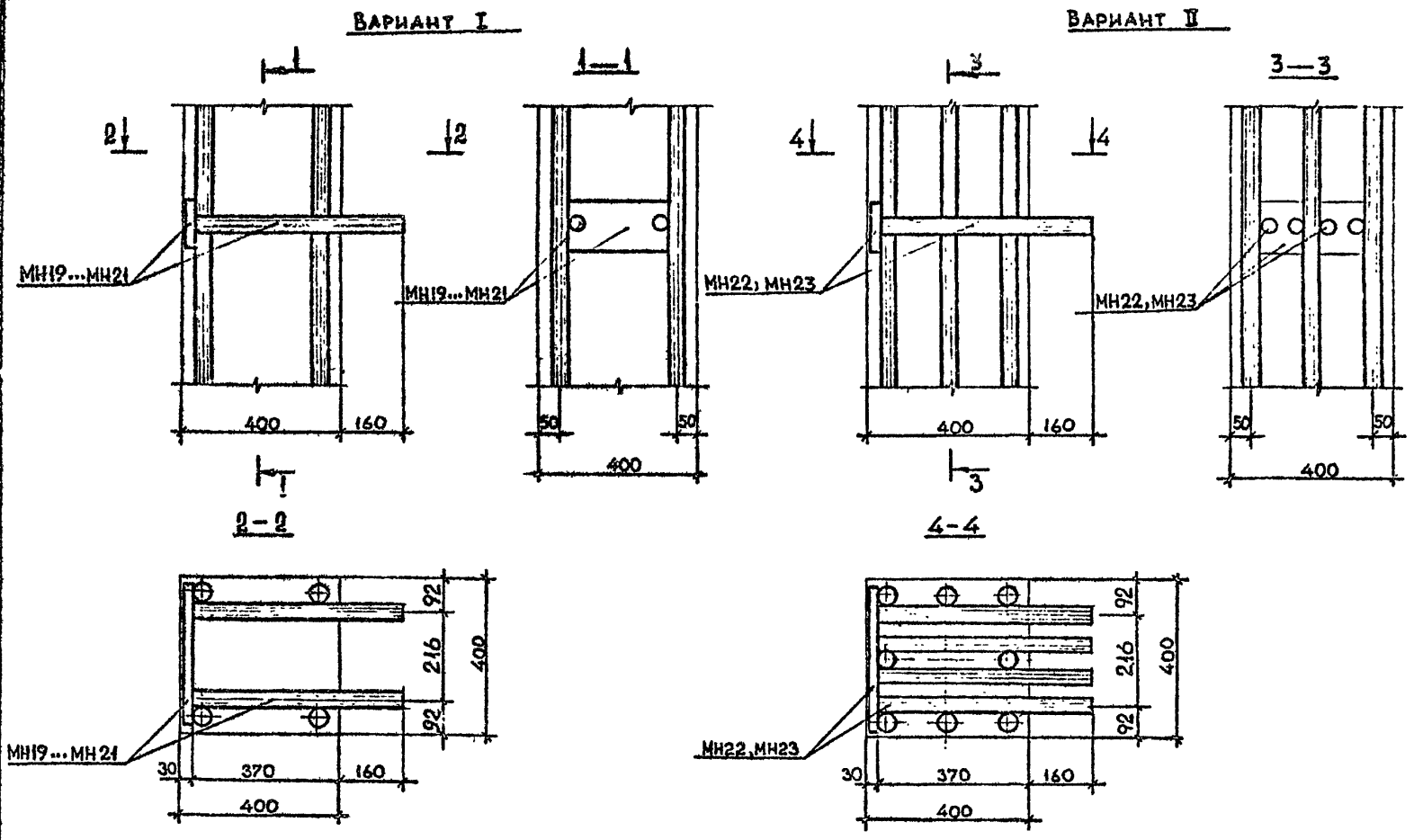

РАЗРАБ.	ТАВШАВАДЗЕ		1.020.1-2с/89 2-13 К57
ПРОВЕРИЛ	БУСКИВАДЗЕ		
ГИП	ЧКВАНАВА		ВАРИАНТ АНКЕРОВКИ АРМАТУРНЫХ ВЫПУСКОВ ИЗ КОЛОНН
Н.КОНТР	ЧКВАНАВА		Стадия Р · Лист · Листов 1 · ТбилЗНИИЭП

1962-27 (61) ФОРМАТ А3

1.020.1-2с/89 В. 2-13

ПОДП. И ДАТА · ВЗАМ.ИНВ.№

gost.e-ecolog.ru