ТИПОВЫЕ КОНСТРУКЦИИ, ИЗДЕЛИЯ И УЗЛЫ ЗДАНИЙ И СООРУЖЕНИЙ

СЕРИЯ 1.020.1-2с/89

КОНСТРУКЦИИ КАРКАСА МЕЖВИДОВОГО ПРИМЕНЕНИЯ МНОГОЭТАЖНЫХ ОБЩЕСТВЕННЫХ ЗДАНИЙ, ПРОИЗВОДСТВЕННЫХ И ВСПОМОГАТЕЛЬНЫХ ЗДАНИЙ ПРОМЫШЛЕННЫХ ПРЕДПРИЯТИЙ ДЛЯ СТРОИТЕЛЬСТВА В РАЙОНАХ СЕЙСМИЧНОСТЬЮ 7,8 И 9 БАЛЛОВ И В НЕСЕЙСМИЧЕСКИХ РАЙОНАХ, С ИЗГОТОВЛЕНИЕМ ИЗДЕЛИЙ КАРКАСА В ЕДИНЫХ ОПАЛУБОЧНЫХ ФОРМАХ

ВЫПУСК 2-11

КОЛОННЫ СЕЧЕНИЕМ 400Х400 ММ ДЛЯ ЗДАНИЙ С ЗАЛЬНЫМИ ПОМЕЩЕНИЯМИ ВЫСОТОЙ 4,2; 4,8; 5,4; 6,0; 7,0 И 8,0 М

ПРОСТРАНСТВЕННЫЕ КАРКАСЫ

РАБОЧИЕ ЧЕРТЕЖИ

1962-25

gost.e-ecolog.ru

ТИПОВЫЕ КОНСТРУКЦИИ, ИЗДЕЛИЯ И УЗЛЫ ЗДАНИЙ И СООРУЖЕНИЙ

СЕРИЯ 1.020.1-2с/89

КОНСТРУКЦИИ КАРКАСА МЕЖВИДОВОГО ПРИМЕНЕНИЯ МНОГОЭТАЖНЫХ ОБЩЕСТВЕННЫХ ЗДАНИЙ, ПРОИЗВОДСТВЕННЫХ И ВСПОМОГАТЕЛЬНЫХ ЗДАНИЙ ПРОМЫШЛЕННЫХ ПРЕДПРИЯТИЙ ДЛЯ СТРОИТЕЛЬСТВА В РАЙОНАХ СЕЙСМИЧНОСТЬЮ 7,8 И 9 БАЛЛОВ И В НЕСЕЙСМИЧЕСКИХ РАЙОНАХ, С ИЗГОТОВЛЕНИЕМ ИЗДЕЛИЙ КАРКАСА В ЕДИНЫХ ОПАЛУБОЧНЫХ ФОРМАХ

ВЫПУСК 2-11

КОЛОННЫ СЕЧЕНИЕМ 400Х400 ММ ДЛЯ ЗДАНИЙ С ЗАЛЬНЫМИ ПОМЕЩЕНИЯМИ ВЫСОТОЙ 4,2; 4,8; 5,4; 6,0; 7,0 И 8,0 М ПРОСТРАНСТВЕННЫЕ КАРКАСЫ РАБОЧИЕ ЧЕРТЕЖИ

РАЗРАБОТАНЫ ТБИЛЗНИИЭП

ДИРЕКТОР ИНСТИТУТА Н.А.ЭДИШЕРАШВИЛИ

ГЛ.КОНСТРУКТОР ИНСТ. А.Г.ТИКОБАВА

НАЧАЛЬНИК ОТДЕЛА Г.В.ТУРМАНИДЗЕ

ГЛ.ИНЖ.ПРОЕКТА Н.А.КАПАНАДЗЕ

ПРИ УЧАСТИИ ЦНИИСК ГОССТРОЯ СССР

СОГЛАСОВАНО С ЦНИИСК им.В.А.КУЧЕРЕНКО

ЗАМ.ДИРЕКТОРА В.О.АНДРЕЕВ

ЗАВ.ЛАБ.СЕЙСМОСТОЙКИХ КОНСТРУКЦИЙ ЗДАНИЙ А.В.ЧЕРКАШИН

СТ.НАУЧНЫЙ СОТР. С.А.МИНАКОВ

УТВЕРЖДЕНЫ ГОСКОМАРХИТЕКТУРЫ ПРИКАЗ ОТ 25.12 1989 г № 244

ВВЕДЕНЫ В ДЕЙСТВИЕ С 01 07 1990 г

ТБИЛЗНИИЭП, ПРИКАЗ № 174 ОТ 27.12 1989 г

Обозначение		Наименование	Стр.
I.020.I-2с/89 2-II		Содержание	2
	ТТ	Технические требования	3
	К1	Колонна 1КБ42.56-...-С	7
	К2	Колонна 5КБ42.56-...-С	7
	К3	Колонна 5КБ42.56-...-Сн	8
	К4	Колонна 1КБ60.68-...-С	8
	К5	Колонна 5КБ60.68-...-С	9
	К6	Колонна 5КБ60.68-...-Сн	9
	К7	Колонна 1КБ70.77-...-С	10
	К8	Колонна 5КБ70.77-...-С	10
	К9	Колонна 5КБ70.77-...-Сн	11
	К10	Колонна 1КБ80.87-...-С	11
	К11	Колонна 5КБ80.87-...-С	12
	К12	Колонна 5КБ80.87-...-Сн	12
	К13	Колонна 1КБ33.60-...-С	13
	К14	Колонна 2КБ33.60-...-С	13
	К15	Колонна 1КВ42.34-...-С	14
	К16	Колонна 2КВ42.34-...-С	14
	К17	Колонна 1КВ42.36-...-С	15
	К18	Колонна 5КВ42.36-...-С	15
	К19	Колонна 5КВ42.36-...-Сн	16
	К20	Колонна 1КВ42.40-...-С	16
	К21	Колонна 5КВ42.40-...-С	17
	К22	Колонна 5КВ42.40-...-Сн	17
	К23	Колонна 1КВ48.46-...-С	18
	К24	Колонна 5КВ48.46-...-С	18
	К25	Колонна 5КВ48.46-...-Сн	19
	К26	Колонна 1КВ54.48-...-С	19
	К27	Колонна 5КВ54.48-...-С	20
	К28	Колонна 5КВ5..48-...-Сн	20
	К29	Колонна 1КВ54.52-...-С	21
	К30	Колонна 5КВ54.52-...-С	21
	К31	Колонна 5КВ54.52-...-Сн	22
	К32	Колонна 1КВ60.58-...-С	22
	К33	Колонна 5КВ60.58-...-С	23
	К34	Колонна 5КВ60.58-...-Сн	23
	К35	Колонна 1КВ70.6I-...-С	24
	К36	Колонна 5КВ70.6I-...-С	24
I.020.I-2с/89 2-II	К37	Колонна 5КВ70.6I-...-Сн	25
	К38	Колонна 1КВ80.7I-...-С	25
	К39	Колонна 5КВ80.7I-...-С	26
	К40	Колонна 5КВ80.7I-...-Сн	26
	К41	Колонна 1КН33.53-...-С	27
	К42	Колонна 2КН33.53-...-С	27
	К43	Колонна 3КН33.53-...-С	28
	К44	Колонна 4КН33.53-...-С	28
	К45	Колонна 5КН33.53-...-С	29
	К46	Колонна 5КН33.53-...-Сн	29
	К47	Колонна 6КН48.46-...-С	30
	К48	Колонна 7КН48.46-...-С	30
	К49	Колонна 7КН48.46-...-Сн	31
	К50	Колонна 6КВ54.45-...-С	31
	К51	Колонна 7КВ54.45-...-С	32
	К52	Колонна 7КВ54.45-...-Сн	32
	К53	Колонна 6КВ54.52-...-С	33
	К54	Колонна 7КВ54.52-...-С	33
	К55	Колонна 7КВ54.52-...-Сн	34
	К56	Колонна 6КВ60.5I-...-С	34
	К57	Колонна 7КВ60.5I-...-С	35
	К58	Колонна 7КВ60.5I-...-Сн	35
	К59	Колонна 6КВ60.58-...-С	36
	К60	Колонна 7КВ60.58-...-С	36
	К61	Колонна 7КВ60.58-...-Сн	37
	РС	Ведомость расхода стали на изделие	38

Разраб.	Кахадзе		I.020.I-2с/89 2-II
Проверил	Хасиев		
ГИП	Балабадзе		Содержание
Гл. инж.	Капанадзе		Стадия: Р; Лист: 1; Листов:
Нач. отд.	Турманидзе		ТбилЗНИИЭП
Н. контр.	Балабадзе		

Инв. № подл. | Подп. и дата | Взам. инв. №

I. ОБЩАЯ ЧАСТЬ

I.I. Серия I.020.I-2с/89, выпуск 2-II содержит рабочие чертежи колонн сечением 400х400мм для устройства зальных помещений в общественных зданиях предназначенных для строительства в районах сейсмичностью 7,8 и 9 баллов и в несейсмических районах.

I.2. Состав серии, общие указания и номенклатура колонн приведены в выпуске 0-0.

I.3. Пространственные каркасы приведены в выпуске 2-I2.

I.4. Детали колонн приведены в выпуске 2-I3.

I.5. Арматурные и закладные изделия приведены в выпуске 2-I4.

I.6. При применении колонн настоящего выпуска следует пользоваться рекомендациями, приведенными в выпуске 0-I, часть I "Указания по применению изделий" и часть 2 "Указания по применению изделий для зальных помещений".

I.7. Технические требования по изготовлению и приемке колонн приведены в выпуске 0-3 "Указания по заводской технологии изготовления изделий".

I.8. Указания по монтажу колонн приведены в выпуске 0-4 "Указания по монтажу каркаса".

I.9. Колонны разработаны в соответствии с требованиями СНиП 2.03.0I-84 "Бетонные и железобетонные конструкции" СНиП II-7-8I "Строительство в сейсмических районах", СНиП 2.0I.07-85 "Нагрузки и воздействия", СНиП 3.03.0I-87 "Несущие и ограждающие конструкции".

2. ОБЛАСТЬ ПРИМЕНЕНИЯ

2.I. Колонны применяются для устройства отдельностоящих зальных помещений, а также для устройства зальных помещений на верхних этажах общественных зданий, возводимых в обычных условиях и в районах сейсмичностью 7,8 и 9 баллов, в соответствии с главой СНиП II-7-8I в I-У ветровых районах СССР и I-УI районах по весу снегового покрова в соответствии со СНиП 2.0I.07-85.

2.2. Расчетная температура наружного воздуха - минус 40°.

2.3. Колонны предназначены для применения в условиях неагрессивной среды.

2.4. Предел огнестойкости колонн - 2,5 часа в соответствии с "Руководством по определению пределов огнестойкости конструкций, пределов распространения огня по конструкциям и групп возгораемости материалов", разработанным ЦНИИСК им.Кучеренко и НИИЖБ Госстроя СССР.

2.5. Колонны относятся к 3 категории требований по трещиностойкости конструкций.

3. ТЕХНИЧЕСКАЯ ХАРАКТЕРИСТИКА ИЗДЕЛИЙ

3.I. Колонны приняты двух и одноэтажной разрезки.

3.2. По расположению по высоте здания колонны подразделяются на нижние, верхние и бесстыковые - на всю высоту здания для отдельно стоящих залов.

Схемы расположения колонн по высоте здания см. вып. 0-I, часть 2.

3.3 Согласно ориентации колонн в плане здания они подразделяются на колонны, устанавливаемые по наружным осям (типы 3К, 4К), по внутренним осям с шарнирным опиранием плит перекрытий (тип IК) и жесткими рамными узлами (тип 2К); по внутренним осям у лестничных

Разраб.	Балавадзе			I.020.I-2с/89 2-II ТТ	
Проверил	Капанадзе				
ГИП	Балавадзе				
Гл.инж.	Капанадзе				
Зам.нач	Андреев			Технические требования	Стадия: Р; Лист: I; Листов: 4
Нач.отд.	Турманидзе				ТбилЗНИИЭП
Н.контр	Балавадзе				

Инв.№подл. | Подп. и дата | Взам.инв.№

клеток (тип 3К) и угловые колонны(типы 5К; 5Кн) (см.рис.I).

Для зальных помещений дополнительно в номенклатуру включены колонны типа 6К,7К и 7Кн (см.рис.2) с расположением основных закладных изделий (типа МН2-МН5 в двух уровнях для случая примыкания к залу типового этажа меньшей высоты.

Рис.I

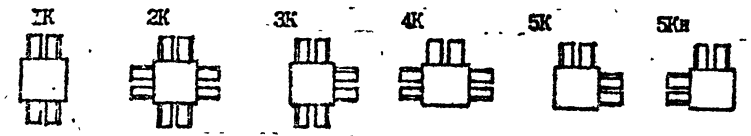

Рис. 2

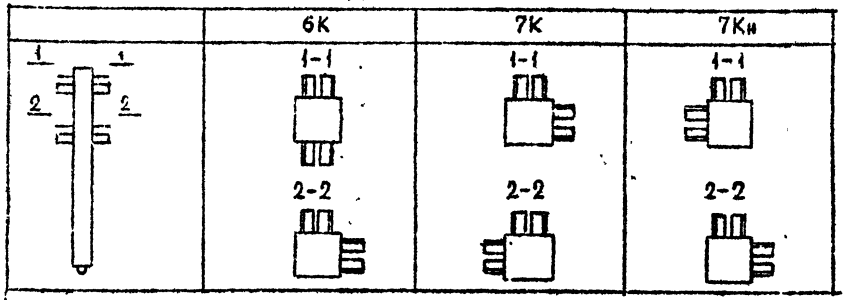

3.4. Для соединения с ригелями поперечного и продольного направлений в колоннах предусмотрены в верхней зоне выпуски арматуры в количестве двух в зависимости от несущей способности колонны и узла соединения ригель-колонна, а в нижней зоне-металлические уголки,на которые устанавливаются ригели при монтаже каркаса.

3.5. Номенклатура содержит колонны,имеющие основные закладные изделия(типа МН1+МН5, МН5н) для опирания ригелей каркаса.

Для крепления стеновых панелей, плит покрытия к колоннах устанавливаются дополнительные закладные изделия при конкретном проектировании.

Примеры установки дополнительных закладных изделий в колоннах приведены в выпуске 0-I,части I,2 соответствующие детали в выпуске 2-I3.

3.6. Колонны рассчитаны и законструированы в соответствии со СНиП 2.03.0I-84 и СНиП II-7-8I.

3.7. Класс тяжелого бетона для колонн принят В25; В30;

3.8. Армирование колонн предусмотрено из стали класса А-III и А-I, ГОСТ 5781-82* (см. табл. I).

3.9. Колонны армируются пространственными каркасами,собираемыми из отдельных продольной арматуры в количестве 4,замкнутых хомутов, сеток косвенного армирования,отдельных стержней и закладных изделий.

3.I0. Из табл. I для колонн зальных помещений используются соответствующие индексы несущих способностей колонн.

Таблица I

Индекс несущей способности	Класс бетона	Армирование	Индекс несущей способности	Класс бетона	Армирование
I	В25	4Ф20АШ	9	В30	4Ф40АШ
2	В25	4Ф25АШ	I0	В40	4Ф40АТ
3	В30	4Ф25АШ	II	В35	8Ф32АШ
4	В30	4Ф28АШ	I2	В45	8Ф32АШ
5	В25	4Ф32АШ	I3	В35	8Ф36АШ
6	В30	4Ф32АШ	I4	В45	8Ф36АШ
7	В30	4Ф36АШ			
8	В40	4Ф36АШ			

4. ТЕХНИЧЕСКИЕ ТРЕБОВАНИЯ

4.I. Колонны должны изготовляться в соответствии с рабочими чертежами выпусков 2-II и 2-I2 и требованиями ГОСТ I3015.0-83.*

4.2. Колонны должны удовлетворять требованиям ГОСТ I3015.0-83,* ГОСТ 2I778-8I, ГОСТ 2I779-82 и ГОСТ 2I780-83 по прочности,жесткости и трещиностойкости, по показателям фактической прочности бетона, по качеству материалов,применяемых при изготовлении бетона, по морозо-

Копировал
Формат А3

ИНВ.№ ПОДЛ. | ПОДП. И ДАТА | ВЗАМ.ИНВ.№

стойкости и водонепроницаемости бетона, к арматурным сталям, арматурным и закладным изделиям, а также к точности изготовления, качеству поверхностей, к внешнему виду конструкций.

4.3. Прочность бетона должна соответствовать проектному классу бетона по прочности на сжатие, назначенной при расчете колонн в зависимости от их несущей способности.

4.4. Бетон по морозостойкости и водонепроницаемости должен соответствовать маркам, назначаемым в конкретных проектах зданий, согласно СНиП 2.03.01-84 и СНиП 2.03.11-85, в зависимости от режима эксплуатации и климатических условий района строительства.

4.5. Значение нормируемой отпускной прочности бетона должно быть не менее 70% от класса бетона по прочности на сжатие в теплый период года и не менее 85% - в холодный период года, в соответствии с ГОСТ 13015.0-83.

4.6. Правила приемки, маркировки колонн, методы испытаний и контроля качества изделий должны соответствовать требованиям ГОСТ 13015.1-81, ГОСТ 13015.2-81, ГОСТ 13015.3-81.

5. ТРАНСПОРТИРОВАНИЕ И СКЛАДИРОВАНИЕ КОЛОННИ

5.1. Транспортирование и складирование колонн следует производить в соответствии с требованиями ГОСТ 13015.4-84 и серии 1.020.1-2с/89, вып.0-4 "Указания по монтажу каркаса".

5.2. Строповку колонн при разгрузке с транспортных средств производить с помощью балансирной траверсы и пальцевых захватов, пропускаемых в отверстия, предназначенных для подъема колонн из формы.

5.3. Схема строповки колонн при разгрузке и погрузке:

при наличии двух отверстий

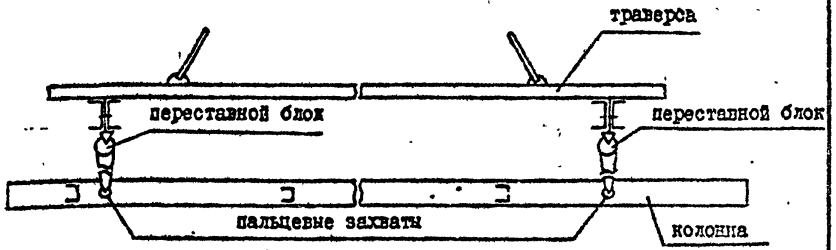

5.4. Перевозка колонн производится автомобильным транспортом на автопоездах с прицепами общего назначения или специализированными преимущественно в виде площадок с тягачами ЗИЛ-133081; КАМАЗ-5410; МАЗ504-А или КРАЗ-258.

5.5. Рекомендуемые автотранспортные средства

Таблица 2

Длина колонны, мм	Марки транспортных средств
до 6000	КАМАЗ-5320, КРАЗ-257; ОДАЗ-885; УПЛО-906; ЗИЛ-130
6000 - 8700	ОДАЗ-9370; МАЗ-5245; МАЗ-5205
8700 - 13150	УПР-12; Б-12; УПР-1212; УПЛ-1412

6. МАРКИРОВКА КОЛОННИ

6.1. Маркировка колонн принята в соответствии с ГОСТ 23009-78.

6.2. В маркировке изделий приняты следующие буквенно-цифровые группы обозначений:

(1) К (2) (3) (4) - (5) - (6) (7)

I группа — II группа — III группа

Первая группа:

(I) - тип колонны в зависимости от расположения в плане здания - от I до 7. (см.пункт 3.3, лист I)

К - наименование изделия - колонна

(2) - тип колонны в зависимости от положения её по высоте здания

В - врехняя

Н - нижняя

Б - бесстыковая

(3) - высота типового этажа, в дециметрах

(4) - длина колонны, в дециметрах

Вторая группа:

(5) - индекс несущей способности колонн - от I до I4 - (см. табл.I)

Третья группа:

(6) - индекс "С" - колонна применяемая в сейсмических районах.

(7) - индекс "н" - колонн зеркального изображения.

В третью группу также включаются дополнительные характеристики, а также конструктивные особенности - наличие дополнительных закладных изделий и т.д.

6.3. Пример маркировки колонны:

5КБ 60. 68-7-Сн

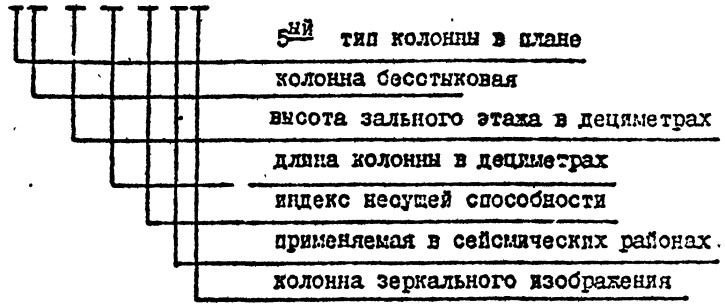

- 5ый тип колонны в плане
- колонна бесстыковая
- высота зального этажа в дециметрах
- длина колонны в дециметрах
- индекс несущей способности
- применяемая в сейсмических районах
- колонна зеркального изображения

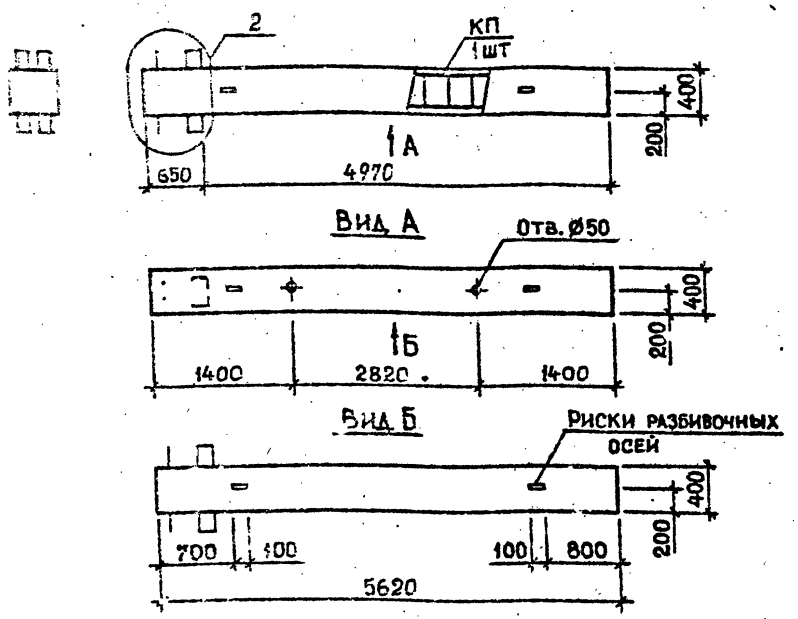

Марка колонны	Масса, т	Класс бетона	Объем бетона, м³	Расход стали, кг	Марка арматурного изделия	Обозначение документа
1КБ42.56-1-С	2,2	В25	0,90	119,6	КП1	В. 2-12 К1
1КБ42.56-2-С				152,2	КП2	К1
1КБ42.56-5-С				208,7	КП3	К1
1КБ42.56-7-С		В30		265,3	КП4	К1
1КБ42.56-9-С				308,7	КП5	К1

Технические требования см. 1.020.1-2с/89 2-11-ТТ.
Деталь см. 1.020.1-2с/89 2-13.

Разраб.	Кахадзе		1.020.1-2с/89 2-11 К1
Проверил	Хасиев		
Вед.инж.	Хасиев		Колонна 1КБ 42.56-----С
ГИП	Балавадзе		Стадия Р; Лист 1; Листов 1
Гл.инж.	Капанадзе		ТбилЗНИИЭП
Нач.отд.	Туманишвили		
Н.контр.	Балавадзе		

Формат А4

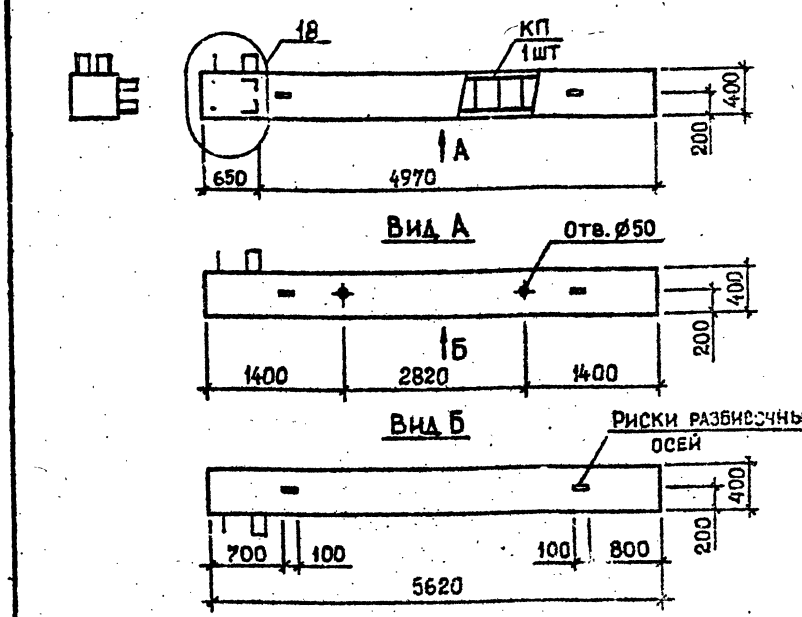

Марка колонны	Масса, т	Класс бетона	Объем бетона, м³	Расход стали, кг	Марка арматурного изделия	Обозначение документа
5КБ42.56-1-С	2,2	В25	0,90	129,0	КП21	В. 2-12 К5
5КБ42.56-2-С				161,6	КП22	К5
5КБ42.56-5-С				218,0	КП23	К5
5КБ42.56-7-С		В30		274,8	КП24	К5

Технические требования см. 1.020.1-2с/89 2-11-ТТ.
Деталь см. 1.020.1-2с/89 2-13.

Разраб.	Кахадзе		1.020.1-2с/89 2-11 К2
Проверил	Хасиев		
Вед.инж.	Хасиев		Колонна 5КБ42.56-----С
ГИП	Балавадзе		Стадия Р; Лист 1; Листов 1
Гл.инж.	Капанадзе		ТбилЗНИИЭП
Нач.отд.	Туманишвили		
Н.контр.	Балавадзе		

Формат А4

Инв.№ подл. | Подпись и дата | Взам.инв.№

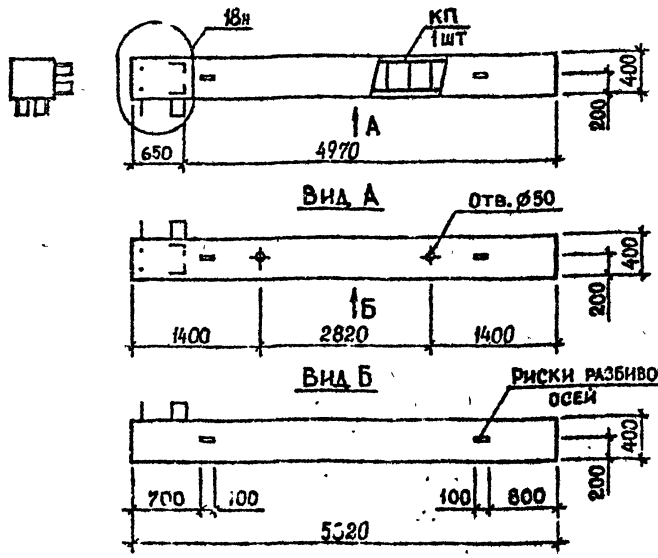

Марка колонны	Масса, т	Класс бетона	Объем бетона, м³	Расход стали кг	Марка арматурного изделия	Обозначение документа
5КБ 42.56-1-Сн	2,2	В25	0,90	129,0	КП21н	В. 2-12 К6
5КБ 42.56-2-Сн				161,6	КП22н	К6
5КБ 42.56-5-Сн				218,0	КП23н	К6
5КБ 42.56-7-Сн		В30		274,8	КП24н	К6

Технические требования см. 1.020.1-2с/89 2-11-ТТ.
Деталь см. 1.020.1-2с/89 2-13.

Разраб.	Кахадзе		1.020.1-2с/89 2-11 К3
Проверил	Хасиев		
Вед.инж.	Хасиев		Колонна 5КБ 42.56-...-Сн
ГИП	Балавадзе		Стадия Р; Лист; Листов 1
Гл.инж.	Капанадзе		ТбилЗНИИЭП
Нач.отд.	Турманидзе		
Н.контр.	Балавадзе		

Инв.№ подл. | Подпись и дата | Взам.инв.№

Формат А4

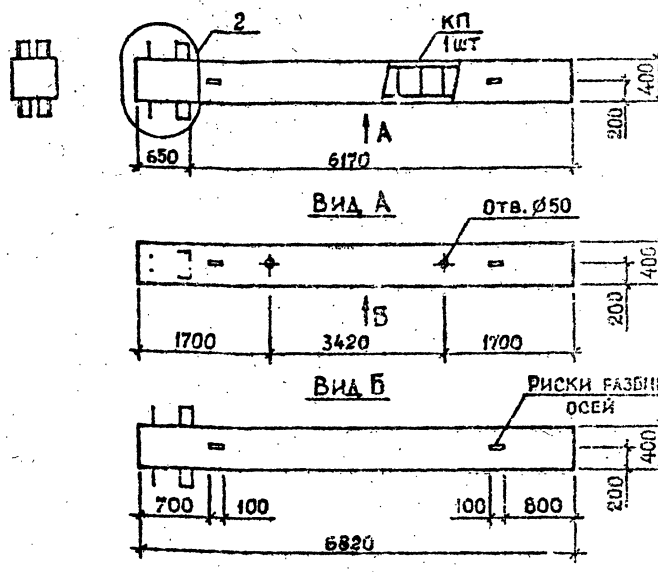

Марка колонны	Масса, т	Класс бетона	Объем бетона м³	Расход стали кг	Марка арматурного изделия	Обозначение документа
1КБ 60.68-1-С	2,8	В25	1,1	134,8	КП6	В. 2-12 К2
1КБ 60.68-2-С				177,0	КП7	К2
1КБ 60.68-5-С				242,2	КП8	К2
1КБ 60.68-7-С		В30		309,0	КП9	К2
1КБ 60.68-9-С				361,3	КП10	К2

Технические требования см. 1.020.1-2с/89 2-11-ТТ.
Деталь см. 1.020.1-2с/89 2-13.

Разраб.	Кахадзе		1.020.1-2с/89 2-11 К4
Проверил	Хасиев		
Вед.инж.	Хасиев		Колонна 1КБ 60.68-...-С
ГИП	Балавадзе		Стадия Р; Лист; Листов 1
Гл.инж.	Капанадзе		ТбилЗНИИЭП
Нач.отд.	Турманидзе		
Н.контр.	Балавадзе		

Инв.№ подл. | Подпись и дата | Взам.инв.№

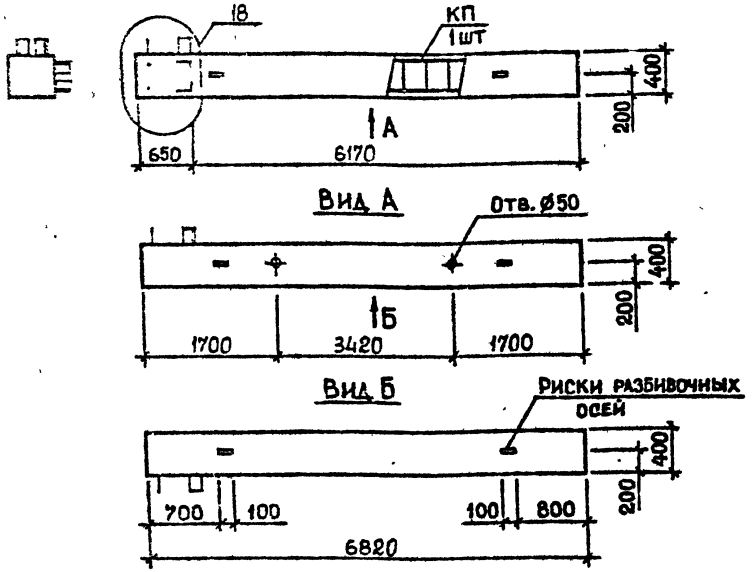

Марка колонны	Масса, т	Класс бетона	Объем бетона м³	Расход стали кг	Марка арматурного изделия	Обозначение документа
5КБ 30.68-1-С	2,8	В25	1,1	144,2	КП25	В. 2-12 К7
5КБ 60.68-2-С				183,3	КП26	К7
5КБ 60.68-5-С				251,6	КП27	К7
5КБ 60.68-7-С		В30		318,5	КП28	К7

Технические требования см. 1.020.1-2с/89 2-11-ТТ.
Деталь см. 1.020.1-2с/89 2-13.

Разраб.	Кахадзе	
Проверил	Хасиев	
Вед.инж.	Хасиев	
ГИП	Балавадзе	
Гл.инж.	Капанадзе	
Нач.отд.	Турманидзе	
Н.контр.	Балавадзе	

1.020.1-2с/89 2-11 К5

Колонна 5КБ 60.68-…-С

Стадия	Лист	Листов
Р		1

ТбилЗНИИЭП

Формат А4

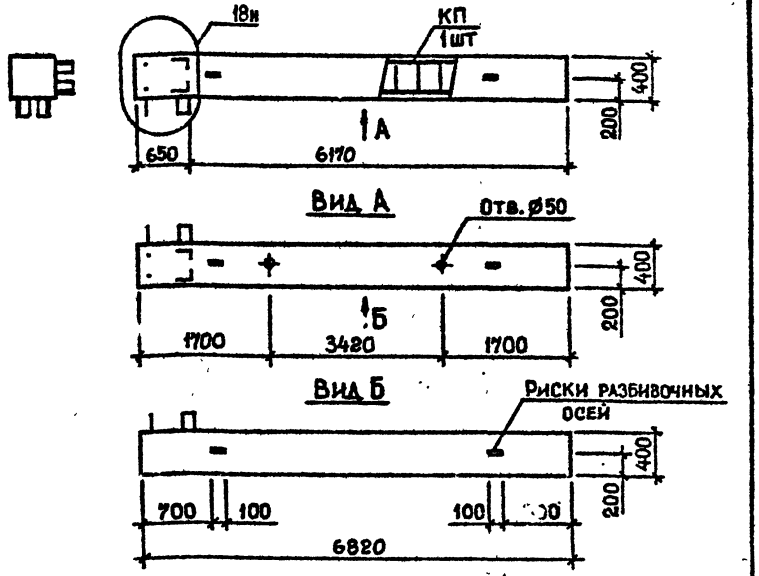

Марка колонны	Масса, т	Класс бетона	Объем бетона м³	Расход стали кг	Марка арматурного изделия	Обозначение документа
5КБ 60.68-1-Сн	2,8	В25	1,1	144,2	КП25н	В. 2-12 К8
5КБ 60.68-2-Сн				183,3	КП26н	К8
5КБ 60.68-5-Сн				251,6	КП27н	К8
5КБ 60.68-7-Сн		В30		318,5	КП28н	К8

Технические требования см. 1.020.1-2с/89 2-11-ТТ.
Деталь см. 1.020.1-2с/89 2-13.

Взам.инв.№ | Подпись и дата | Инв.№ подл.

Разраб.	Кахадзе	
Проверил	Хасиев	
Вед.инж.	Хасиев	
ГИП	Балавадзе	
Гл.инж.	Капанадзе	
Нач.отд.	Турманидзе	
Н.контр.	Балавадзе	

1.020.1-2с/89 2-11 К6

Колонна 5КБ 60.68-…-Сн

Стадия	Лист	Листов
Р		1

ТбилЗНИИЭП

Формат А4

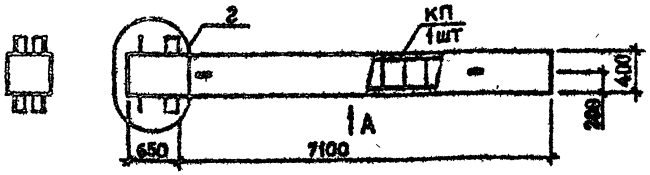

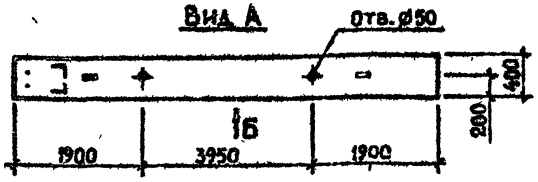

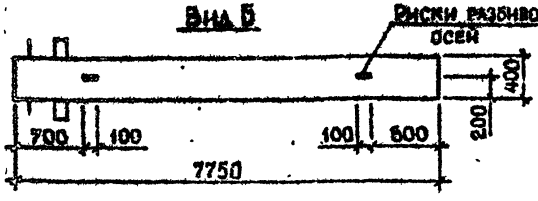

Марка колонны	Масса, т	Класс бетона	Объем бетона м³	Расход стали кг	Марка арматурного изделия	Обозначение документа
1КБ70.77-1-с	3,0	В25	1,2	146,7	КП11	В. 2-12 К3
1КБ70.77-2-с				191,0	КП12	К3
1КБ70.77-5-с				258,8	КП13	К3
1КБ70.77-7-с		В30		343,1	КП14	К3
1КБ70.77-9-с				402,5	КП15	К3

Технические требования см. 1.020.1-2с/89 2-11-ТТ.
Деталь см. 1.020.1-2с/89 2-13.

Разраб.	Кахадзе		
Проверил	Хасиев		
Вед.инж.	Хасиев		
ГИП	Балабадзе		
Гл.инж.	Капанадзе		
Нач.отд.	Т.Рманидзе		
Н.контр.	Балабадзе		

1.020.1-2с/89 2-11 К7

Колонна 1КБ70.77-----с

Стадия	Лист	Листов
Р		1

ТбилЗНИИЭП

Формат А4

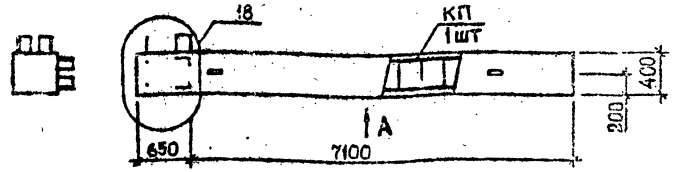

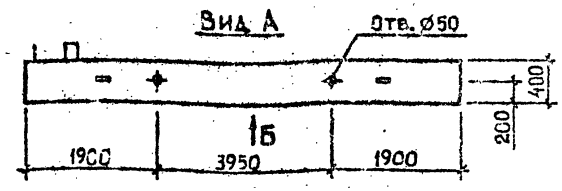

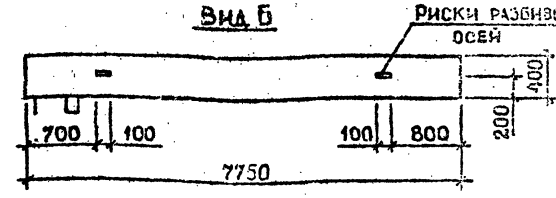

Марка колонны	Масса, т	Класс бетона	Объем бетона м³	Расход стали кг	Марка арматурного изделия	Обозначение документа
5КБ70.77-1-с	3,0	В25	1,2	156,1	КП29	В. 2-12 К9
5КБ70.77-2-с				200,4	КП30	К9
5КБ70.77-5-с				277,8	КП31	К9
5КБ70.77-7-с		В30		352,6	КП32	К9

Технические требования см. 1.020.1-2с/89 2-11-ТТ.
Деталь см. 1.020.1-2с/89 2-13.

Разраб.	Кахадзе		
Проверил	Хасиев		
Вед.инж.	Хасиев		
ГИП	Балабадзе		
Гл.инж.	Капанадзе		
Нач.отд.	Туриани		
Н.контр.	Балабадзе		

1.020.1-2с/89 2-11 К9

Колонна 5КБ70.77-----с

Стадия	Лист	Листов
Р		1

ТбилЗНИИЭП

Формат А4

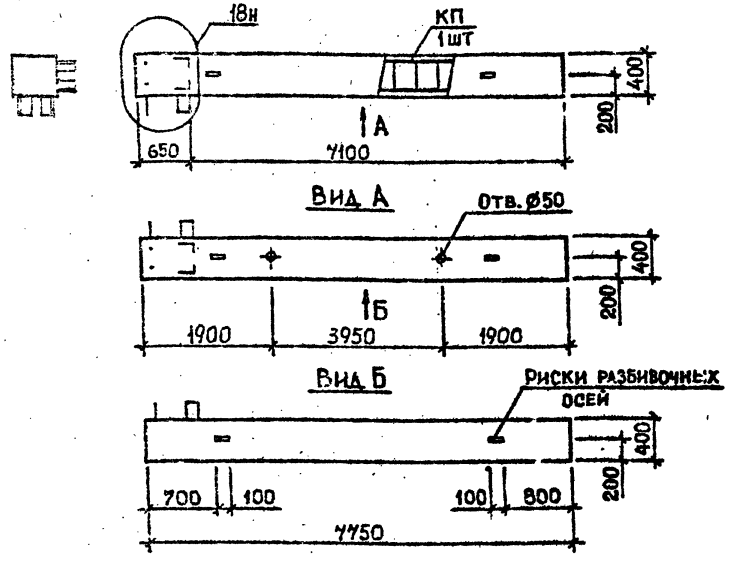

Марка колонны	Масса, т	Класс бетона	Объем бетона м³	Расход стали кг	Марка арматурного изделия	Обозначение документа
5КБ 70.77-1-Сн	3,0	В25	1,2	156,1	КП 29н	В. 2-12 К10
5КБ 70.77-2-Сн				200,4	КП 30н	К10
5КБ 70.77-5-Сн				277,8	КП 31н	К10
5КБ 70.77-7-Сн		В30		352,6	КП 32н	К10

Технические требования см. 1.020.1-2с/89 2-11-ТТ.
Деталь см. 1.020.1-2с/89 2-13.

Разраб.	Кахадзе		1.020.1-2с/89 2-11 К9
Проверил	Хасиев		
Вед.инж.	Хасиев		
ГИП	Балавадзе		Колонна 5КБ 70.77-···-Сн
Гл.инж.	Капанадзе		Стадия Р; Лист; Листов 1
Нач.отд.	Турманидзе		ТбилЗНИИЭП
Н.контр.	Балавадзе		

Формат А4

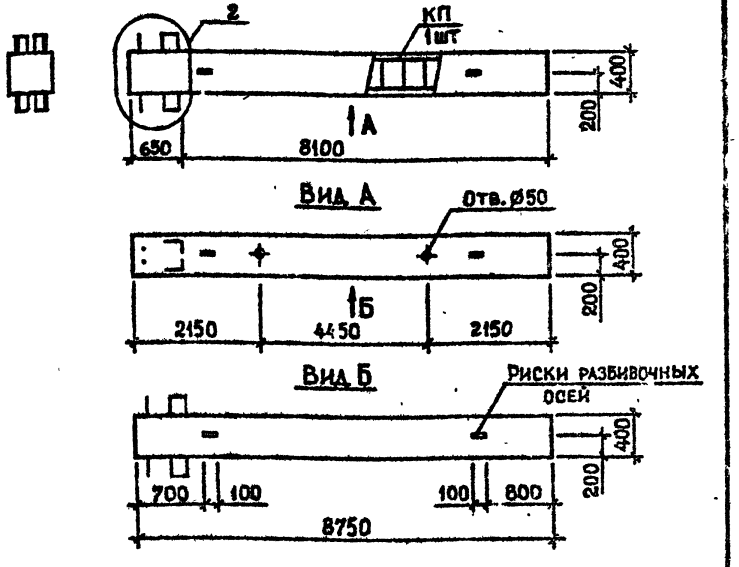

Марка колонны	Масса, т	Класс бетона	Объем бетона м³	Расход стали кг	Марка арматурного изделия	Обозначение документа
1КБ 80.87-1-С	3,5	В25	1,4	159,3	КП 16	В. 2-12 К4
1КБ 80.87-2-С				209,1	КП 17	К4
1КБ 80.87-5-С				296,4	КП 18	К4
1КБ 80.87-7-С		В30		379,5	КП 19	К4
1КБ 80.87-9-С				446,5	КП 20	К4

Технические требования см. 1.020.1-2с/89 2-11-ТТ.
Деталь см. 1.020.1-2с/89 2-13.

Разраб.	Кахадзе		1.020.1-2с/89 2-11 К10
Проверил	Хасиев		
Вед.инж.	Хасиев		
ГИП	Балавадзе		Колонна 1КБ 80.87-···-С
Гл.инж.	Капанадзе		Стадия Р; Лист; Листов 1
Нач.отд.	Турманидзе		ТбилЗНИИЭП
Н.контр.	Балавадзе		

Инв.№ подл. | Подпись и дата | Взам.инв.№

Формат А4

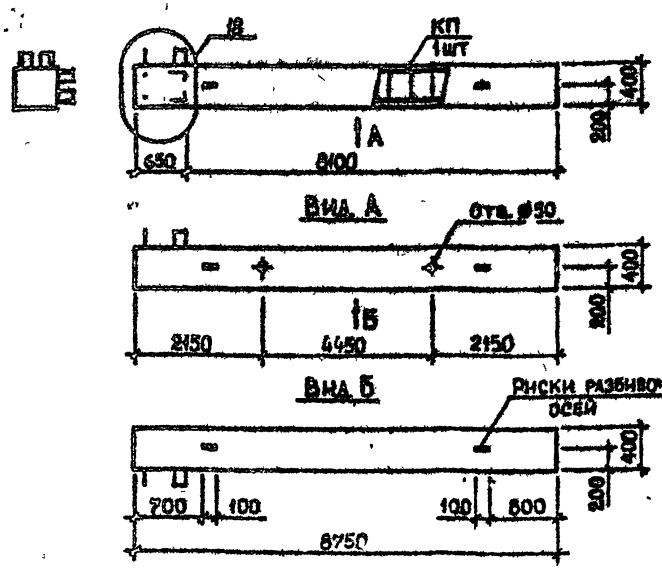

Марка колонны	Масса, т	Класс бетона	Объем бетона м³	Расход стали кг	Марка арматурного изделия	Обозначение документа
5КБ 80.87-1-С	3,5	В25	1,4	168,7	КП33	В.2-12 К11
5КБ 80.87-2-С				218,5	КП34	К11
5КБ 80.87-5-С				305,8	КП35	К11
5КБ 80.87-7-С		В30		388,9	КП36	К11

Технические требования см. 1.020.1-2с/89 2-11-ТТ.
Деталь см. 1.020.1-2с/89 2-13.

Разраб.	Кахадзе		1.020.1-2с/89 2-11 КП
Проверил	Хасиев		
Вед.инж.	Хасиев		Колонна 5КБ 80.87-...-С
ГИП	Балавадзе		Стадия Р; Лист; Листов 1
Гл.инж.	Калачадзе		ТбилЗНИИЭП
Нач.отд.	Туриашвили		
Н.контр.	Балавадзе		

Формат А4

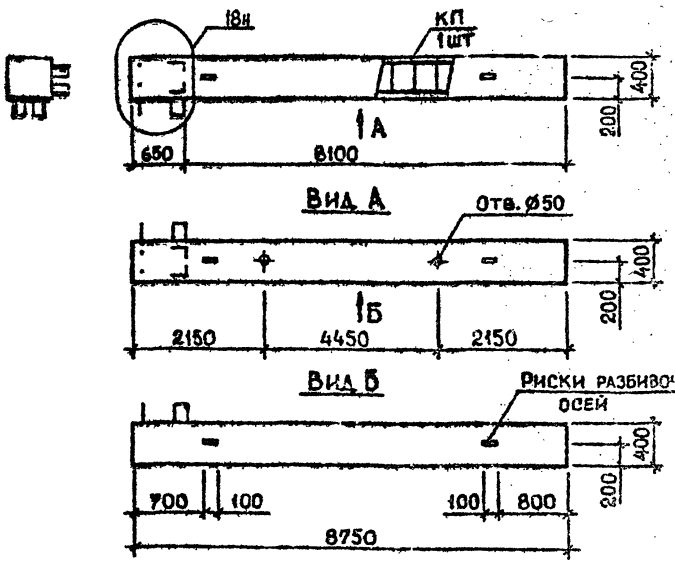

Марка колонны	Масса, т	Класс бетона	Объем бетона м³	Расход стали кг	Марка арматурного изделия	Обозначение документа
5КБ 80.87-1-Сн	3,5	В25	1,4	168,7	КП33	В.2-12 К12
5КБ 80.87-2-Сн				218,5	КП34	К12
5КБ 80.87-5-Сн				305,8	КП35	К12
5КБ 80.87-7-Сн		В30		388,9	КП36	К12

Технические требования см. 1.020.1-2с/89 2-11-ТТ.
Деталь см. 1.020.1-2с/89 2-13.

Разраб.	Кахадзе		1.020.1-2с/89 2-11 К12
Проверил	Хасиев		
Вед.инж.	Хасиев		Колонна 5КБ 80.87-...-Сн
ГИП	Балавадзе		Стадия Р; Лист; Листов 1
Гл.инж.	Калачадзе		ТбилЗНИИЭП
Нач.отд.	Туриашвили		
Н.контр.	Балавадзе		

Инв.№ подл. | Подпись и дата | Взам.инв.№

Формат А4

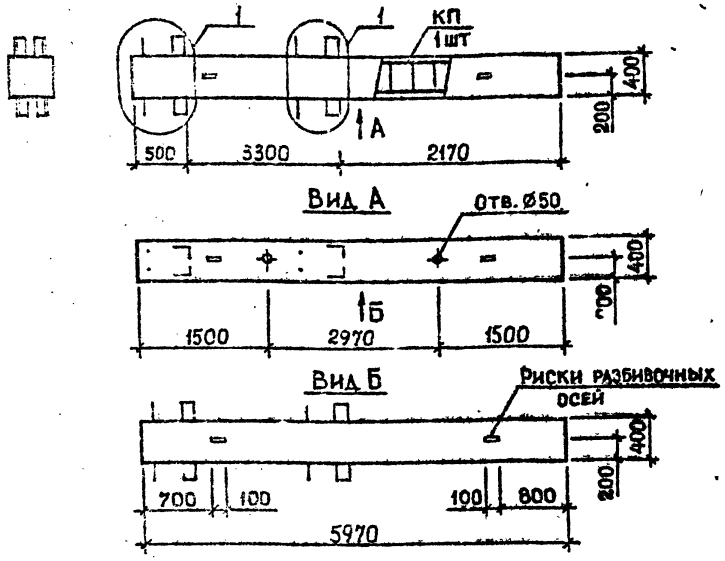

Марка колонны	Масса, т	Класс бетона	Объем бетона м³	Расход стали кг	Марка арматурного изделия	Обозначение документа
1КБ 33.60-1-С	2,4	В25	0,96	168,1	КП37	В. 2-12 К13
1КБ 33.60-2-С				202,6	КП38	К13
1КБ 33.60-5-С				261,5	КП39	К13
						К13

Технические требования см. 1.020.1-2с/89 2-11-ТТ.
Деталь см. 1.020.1-2с/89 2-13.

Разраб.	Кахаадзе		1.020.1-2с/89 2-11 К13
Проверил	Хасиев		
Вед.инж.	Хасиев		Колонна 1КБ 33.60-...-С
ГИП	Балавадзе		Стадия Р; Лист; Листов 1
Гл.инж.	Капанадзе		ТбилЗНИИЭП
Нач.отд.	Гурмания		
Н.контр.	Балавадзе		

Формат А4

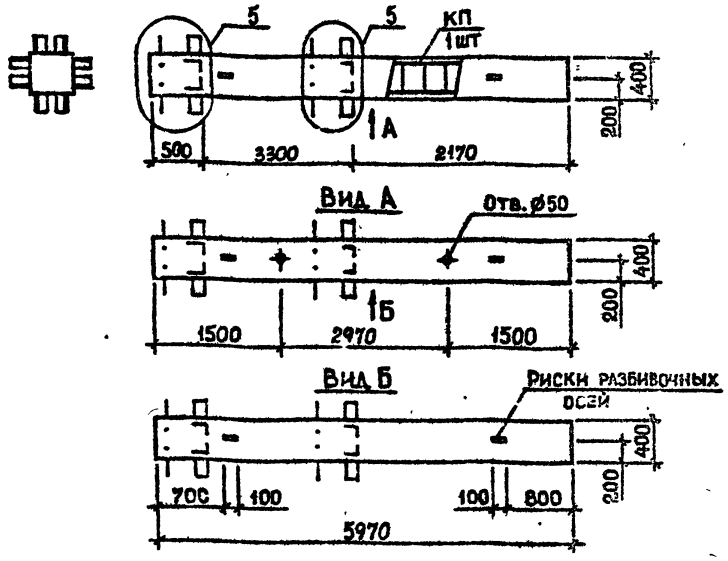

Марка колонны	Масса, т	Класс бетона	Объем бетона м³	Расход стали кг	Марка арматурного изделия	Обозначение документа
2КБ 33.60-1-С	2,4	В25	0,96	212,1	КП40	В. 2-12 К13
2КБ 33.60-2-С				246,5	КП41	К13
2КБ 33.60-5-С				305,4	КП42	К13

Технические требования см. 1.020.1-2с/89 2-11-ТТ.
Деталь см. 1.020.1-2с/89 2-13.

Инв.№ подл. | Подпись и дата | Взам.инв.№

Разраб.	Кахаадзе		1.020.1-2с/89 2-11 К14
Проверил	Хасиев		
Вед.инж.	Хасиев		Колонна 2КБ 33.60-...-С
ГИП	Балавадзе		Стадия Р; Лист; Листов 1
Гл.инж.	Капанадзе		ТбилЗНИИЭП
Нач.отд.	Гурмания		
Н.контр.	Балавадзе		

Формат А4

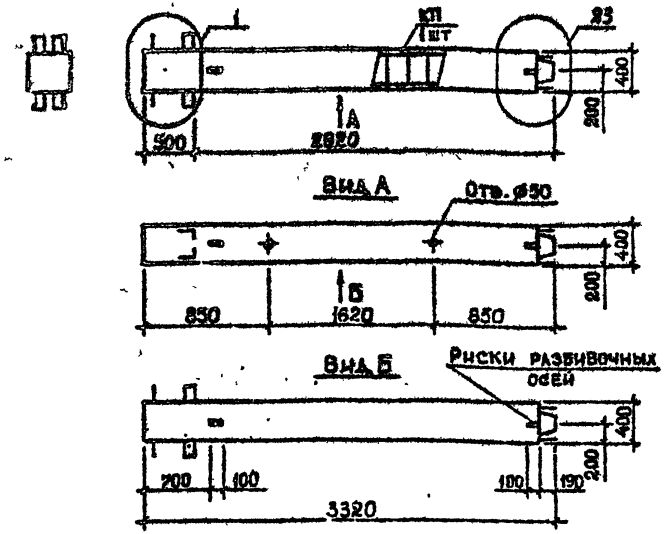

Марка колонны	Масса, т	Класс бетона	Объем бетона, м³	Расход стали, кг	Марка арматурного изделия	Обозначение документа
1КВ 42.34-1-с	1,3	В25	0,51	93,0	КП43	В. 2-12 КЖ
1КВ 42.34-2-с				111,1	КП44	КЖ

Технические требования см. 1.020.1-2с/89 2-11-ТТ.
Детали см. 1.020.1-2с/89 2-13.

Разраб.	Кахадзе		1.020.1-2с/89 2-11 КЖ5
Проверил	Хасиев		
Вед.инж.	Хасиев		
ГИП	Балавадзе		Колонна 1КВ 42.34-...-с.
Гл.инж.	Капанадзе		Стадия Р; Лист; Листов 1
Нач.отд.	Турманидзе		ТбилЗНИИЭП
Н.контр.	Балавадзе		

Инв.№ подл. | Подпись и дата | Взам.инв.№

Формат А4

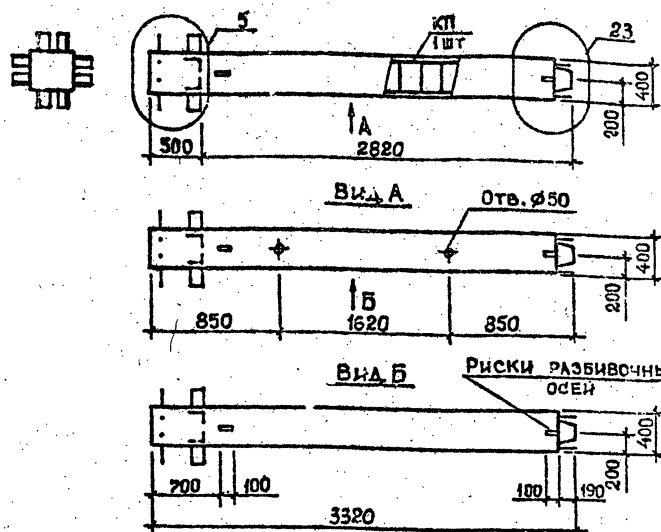

Марка колонны	Масса, т	Класс бетона	Объем бетона, м³	Расход стали, кг	Марка арматурного изделия	Обозначение документа
2КВ 42.34-1-с	1,3	В25	0,51	113,0	КП45	В. 2-12 КЖ
2КВ 42.34-2-с				131,1	КП46	КЖ

Технические требования см. 1.020.1-2с/89 2-11-ТТ.
Детали см. 1.020.1-2с/89 2-13.

Разраб.	Кахадзе		1.020.1-2с/89 2-11 КЖ6
Проверил	Хасиев		
Вед.инж.	Хасиев		
ГИП	Балавадзе		Колонна 2КВ 42.34-...-с
Гл.инж.	Капанадзе		Стадия Р; Лист; Листов 1
Нач.отд.	Турманидзе		ТбилЗНИИЭП
Н.контр.	Балавадзе		

Инв.№ подл. | Подпись и дата | Взам.инв.№

Формат А4

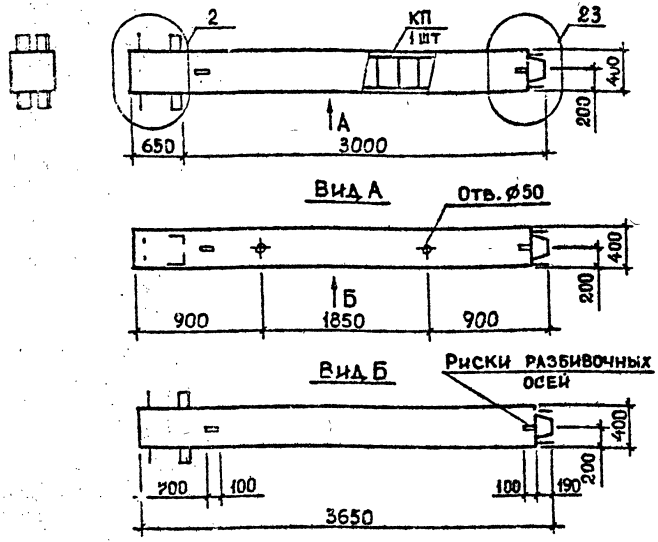

Марка колонны	Масса, т	Класс бетона	Объем бетона, м³	Расход стали, кг	Марка арматурного изделия	Обозначение документа
1КВ 42.36-1-С	1,4	В25	0,56	96,8	КП47	В. 2-12 К15
1КВ 42.36-2-С				116.6	КП48	К15
1КВ 42.36-5-С				152.3	КП49	К15
1КВ 42.36-7-С		В30		188.7	КП50	К15
1КВ 42.36-9-С				215.6	КП51	К15

Технические требования см. 1.020.1-2с/89 2-11-ТТ.
Детали см. 1.020.1-2с/89 2-13.

Разраб.	Кахадзе		1.020.1-2с/89 2-11 К17
Проверил	Хасиев		
Вед.инж.	Хасиев		Колонна 1КВ 42.36-···С
ГИП	Балавадзе		Стадия Р; Лист; Листов 1
Гл.инж.	Капанадзе		ТбилЗНИИЭП
Нач.отд.	Турманидзе		
Н.контр.	Балавадзе		

Инв.№ подл. | Подпись и дата | Взам.инв.№

Формат А4

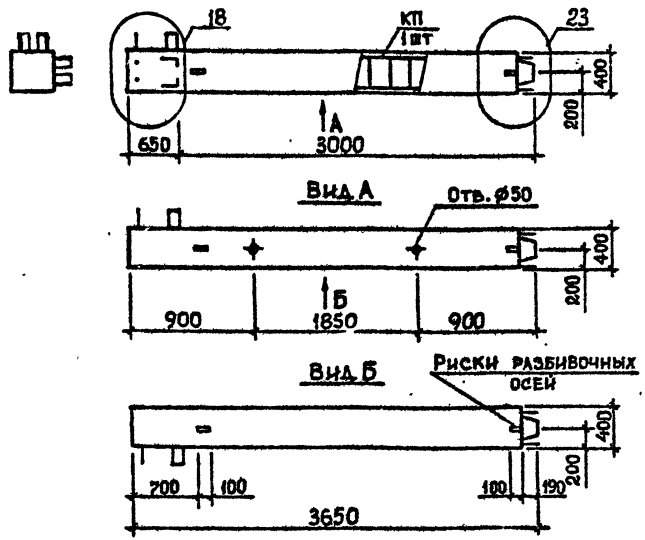

Марка колонны	Масса, т	Класс бетона	Объем бетона, м³	Расход стали, кг	Марка арматурного изделия	Обозначение документа
5КВ 42.36-1-С	1,4	В25	0,56	106,2	КП87	В. 2-14 К23
5КВ 42.36-2-С				126,0	КП88	К23
5КВ 42.36-5-С				161,7	КП89	К23
5КВ 42.36-7-С		В30		198,2	КП90.	К23

Технические требования см. 1.020.1-2с/89 2-11-ТТ.
Детали см. 1.020.1-2с/89 2-13.

Разраб.	Кахадзе		1.020.1-2с/89 2-11 К18
Проверил	Хасиев		
Вед.инж.	Хасиев		Колонна 5КВ 42.36-···С
ГИП	Балавадзе		Стадия Р; Лист; Листов
Гл.инж.	Капанадзе		ТбилЗНИИЭП
Нач.отд.	Турманидзе		
Н.контр.	Балавадзе		

Инв.№ подл. | Подпись и дата | Взам.инв.№

Формат А4

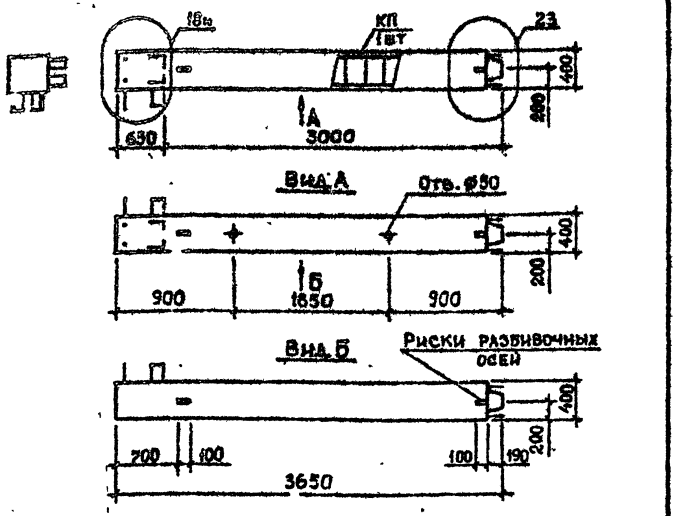

Марка колонны	Масса, т	Класс бетона	Объем бетона, м³	Расход стали, кг	Марка арматурного изделия	Обозначение документа
5КВ42.36-1-Сн	1,4	В25	0,56	106,2	КП87	В. 2-12 К24
5КВ42.36-2-Сн				126,0	КП88	К24
5КВ42.36-5-Сн				161,7	КП89	К24
5КВ42.36-7-Сн		В30		198,2	КП90	К24

Технические требования см. 1.020.1-2с/89 2-11-ТТ.
Детали см. 1.020.1-2с/89 2-13.

Разраб.	Кахадзе		1.020.1-2с/89 2-11 К19
Проверил	Хасиев		
Вед.инж.	Хасиев		
ГИП	Балавадзе		Колонна 5КВ42.36-····-Сн
Гл.инж.	Капанадзе		Стадия Р; Лист; Листов 1
Нач.отд.	Гурманидзе		ТбилЗНИИЭП
Н.контр.	Балавадзе		

Инв. № подл. | Подпись и дата | Взам. инв. №

Формат А4

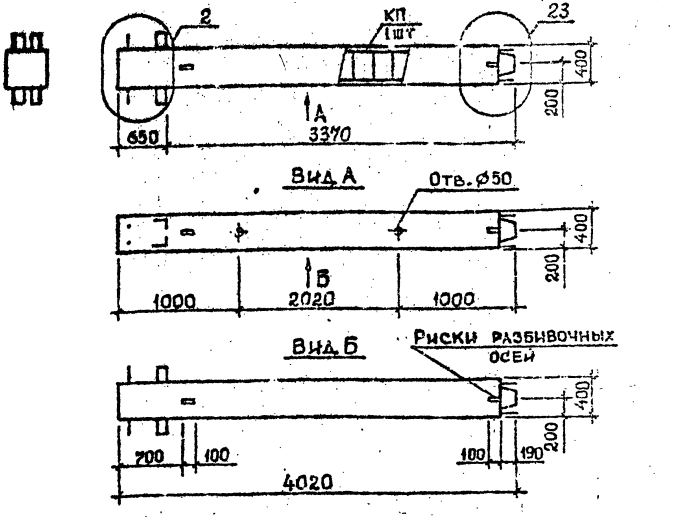

Марка колонны	Масса, т	Класс бетона	Объем бетона, м³	Расход стали, кг	Марка арматурного изделия	Обозначение документа
1КВ42.40-1-С	1,6	В25	0,62	101,6	КП52	В. 2-12 К16
1КВ42.40-2-С				123,4	КП53	К16
1КВ42.40-5-С				162,8	КП54	К16
1КВ42.40-7-С		В30		202,3	КП55	К16
1КВ42.40-9-С				232,1	КП56	К16

Технические требования см. 1.020.1-2с/89 2-11-ТТ.
Детали см. 1.020.1-2с/89 2-13.

Разраб.	Кахадзе		1.020.1-2с/89 2-11 К20
Проверил	Хасиев		
Вед.инж.	Хасиев		
ГИП	Балавадзе		Колонна 1КВ42.40-····-С
Гл.инж.	Капанадзе		Стадия Р; Лист; Листов
Нач.отд.	Гурманидзе		ТбилЗНИИЭП
Н.контр.	Балавадзе		

Инв. № подл. | Подпись и дата | Взам. инв. №

Формат А4

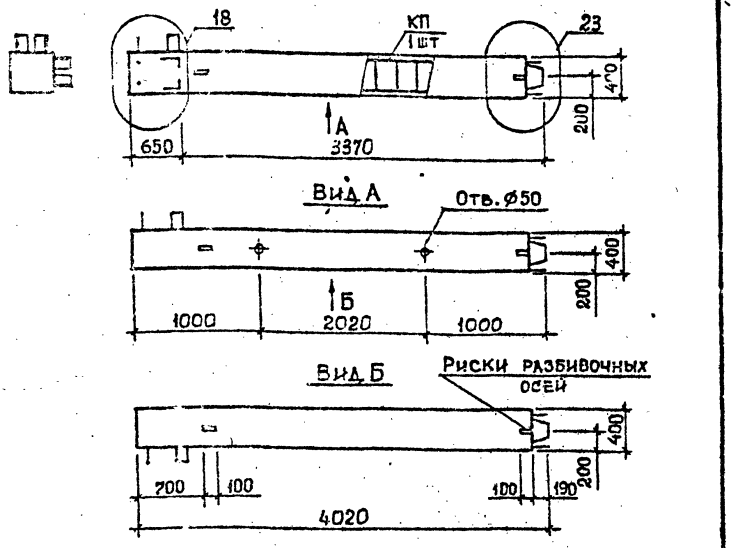

Марка колонны	Масса, т	Класс бетона	Объем бетона, м³	Расход стали, кг	Марка арматурного изделия	Обозначение документа
5КВ 42.40-1-С	1,6	В25	0,62	110,9	КП91	В.2-12 К25
5КВ 42.40-2-С				132,8	КП92	К25
5КВ 42.40-5-С				172,1	КП93	К25
5КВ 42.40-7-С		В30		211,8	КП94	К25

Технические требования см. 1.020.1-2с/89 2-11-ТТ.
Детали см. 1.020.1-2с/89 2-13.

Разраб.	Кахадзе	
Проверил	Хасиев	
Вед.инж.	Хасиев	
ГИП	Балавадзе	
Гл.инж.	Капанадзе	
Нач.отд.	Турманидзе	
Н.контр.	Балавадзе	

1.020.1-2с/89 2-11 К21

Колонна 5КВ42.40-----С

Стадия	Лист	Листов
Р		1

ТбилЗНИИЭП

Формат А4

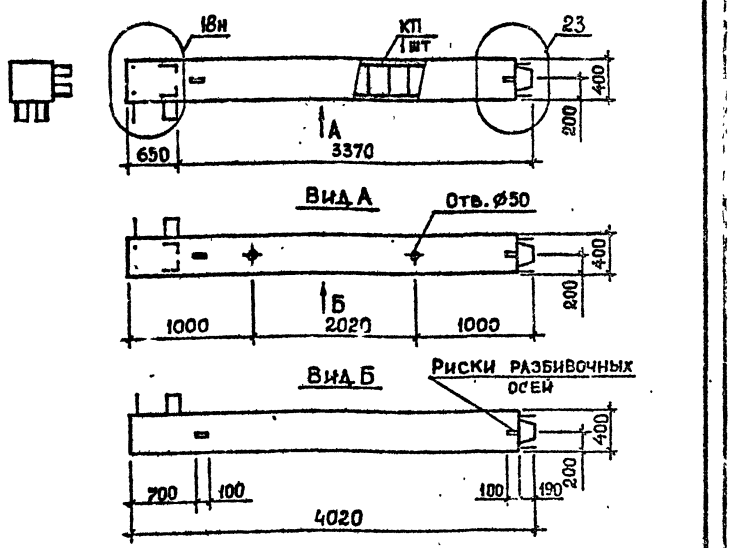

Марка колонны	Масса, т	Класс бетона	Объем бетона, м³	Расход стали, кг	Марка арматурного изделия	Обозначение документа
5КВ42.40-1-Сн	1,6	В25	0,62	110,9	КП91н	В.2-12 К26
5КВ42.40-2-Сн				132,8	КП92н	К26
5КВ42.40-5-Сн				172,1	КП93н	К26
5КВ42.40-7-Сн		В30		211,8	КП94н	К26

Технические требования см. 1.020.1-2с/89 2-11-ТТ.
Детали см. 1.020.1-2с/89 2-13.

Разраб.	Кахадзе	
Проверил	Хасиев	
Вед.инж.	Хасиев	
ГИП	Балавадзе	
Гл.инж.	Капанадзе	
Нач.отд.	Турманидзе	
Н.контр.	Балавадзе	

1.020.1-2с/89 2-11 К22

Колонна 5КВ42.40-----Сн

Стадия	Лист	Листов
Р		1

ТбилЗНИИЭП

Формат А4

Инв.№подл. | Подпись и дата | Взам.инв.№

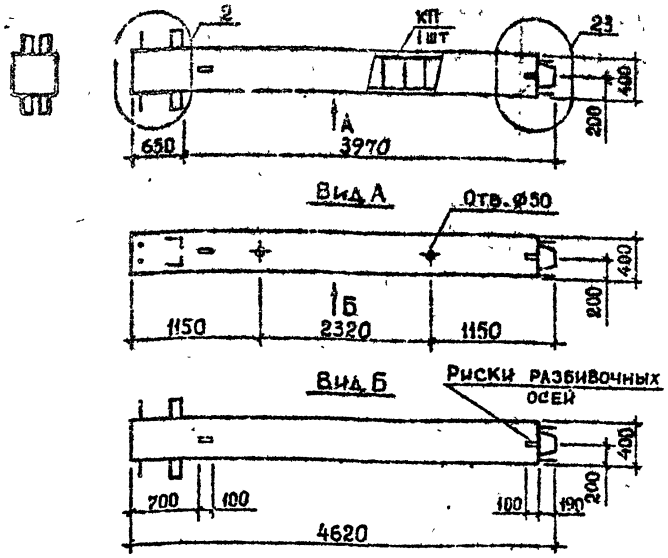

Марка колонны	Масса, т	Класс бетона	Объем бетона м³	Расход стали кг	Марка арматурного изделия	Обозначение документа
1КВ 48.46-1-С	1,8	В25	0,72	109,1	КП57	В.2-12 К17
1КВ 48.46-2-С				134,3	КП58	К17
1КВ 48.46-5-С				179,9	КП59	К17
1КВ 48.46-7-С		В30		224,1	КП60	К17
1КВ 48.46-9-С				258,5	КП61	К17

Технические требования см. 1.020.1-2с/89 2-11-ТТ.
Детали см. 1.020.1-2с/89 2-13.

Разраб.	Кахадзе		
Проверил	Хасиев		
Вед.инж.	Хасиев		
ГИП	Балавадзе		
Гл.инж.	Капанадзе		
Нач.отд.	Турманидзе		
Н.контр.	Балавадзе		

1.020.1-2с/89 2-11 К23

Колонна 1КВ 48.46-···-С

Стадия	Лист	Листов
Р		1

ТбилЗНИИЭП

Формат А4

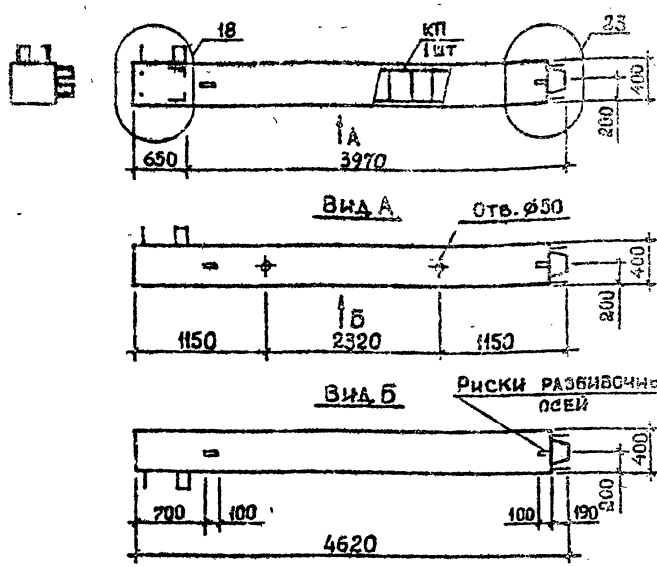

Марка колонны	Масса, т	Класс бетона	Объем бетона м³	Расход стали кг	Марка арматурного изделия	Обозначение документа
5КВ 48.46-1-С	1,8	В25	0,72	118,5	КП95	В.2-12 К27
5КВ 48.46-2-С				143,7	КП96	К27
5КВ 48.46-5-С				189,3	КП97	К27
5КВ 48.46-7-С		В30		234,5	КП98	К27

Технические требования см. 1.020.1-2с/89 2-11-ТТ.
Детали см. 1.020.1-2с/89 2-13.

Разраб.	Кахадзе		
Проверил	Хасиев		
Вед.инж.	Хасиев		
ГИП	Балавадзе		
Гл.инж.	Капанадзе		
Нач.отд.	Турманидзе		
Н.контр.	Балавадзе		

1.020.1-2с/89 2-11 К24

Колонна 5КВ 48.46-···-С

Стадия	Лист	Листов
Р		1

ТбилЗНИИЭП

Формат А4

Инв. № подл. | Подпись и дата | Взам. инв. №

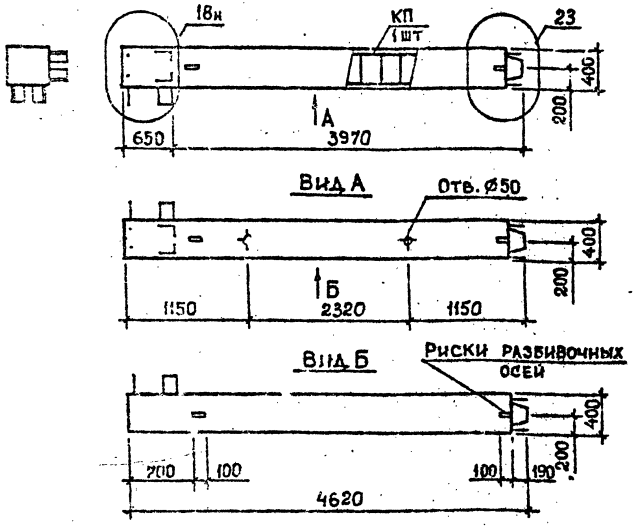

Марка колонны	Масса, т	Класс бетона	Объем бетона, м³	Расход стали, кг	Марка арматурного изделия	Обозначение документа
5КВ48.46-1-Сн	1,8	В25	0,72	118,5	КП95н	В. 2-12 К28
5КВ48.46-2-Сн				143,7	КП96н	К28
5КВ48.46-5-Сн				189,3	КП97н	К28
5КВ48.46-7-Сн		В30		234,5	КП98н	К28

Технические требования см. 1.020.1-2с/89 2-11-ТТ.
Детали см. 1.020.1-2с/89 2-13.

Разраб.	Кахадзе	
Проверил	Хасиев	
Вед.инж.	Хасиев	
ГИП	Балавадзе	
Гл.инж.	Капанадзе	
Нач.отд.	Турманидзе	
Н.контр.	Балавадзе	

1.020.1-2с/89 2-11 К25

Колонна 5КВ48.46-----Сн

Стадия	Лист	Листов
Р		1

ТбилЗНИИЭП

Формат А4

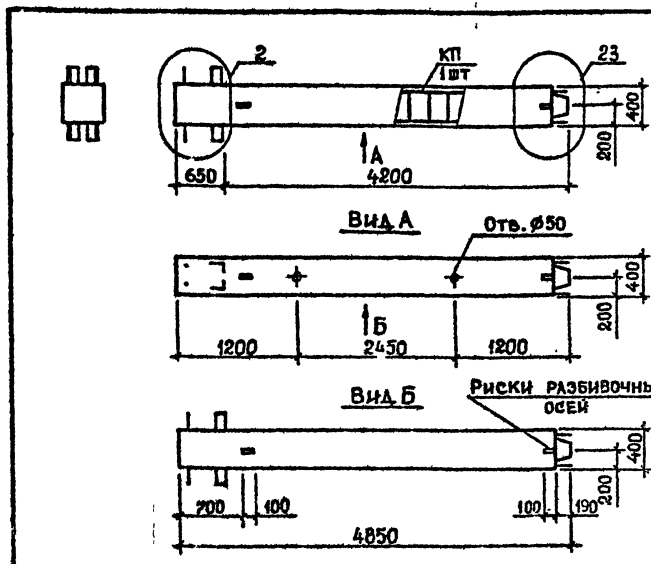

Марка колонны	Масса, т	Класс бетона	Объем бетона, м³	Расход стали, кг	Марка арматурного изделия	Обозначение документа
1КВ 54.48-1-С	1,9	В25	0,75	112,0	КП62	В. 2-12 К18
1КВ 54.48-2-С				138,4	КП63	К18
1КВ 54.48-5-С				185,9	КП64	К18
1КВ 54.48-7-С		В30		232,3	КП65	К18
1КВ 54.48-9-С				268,4	КП66	К18

Технические требования см. 1.020.1-2с/89 2-11-ТТ.
Детали см. 1.020.1-2с/89 2-13.

Взам. инв. №
Подпись и дата
Инв. № подл.

Разраб.	Кахадзе	
Проверил	Хасиев	
Вед.инж.	Хасиев	
ГИП	Балавадзе	
Гл.инж.	Капанадзе	
Нач.отд.	Турманидзе	
Н.контр.	Балавадзе	

1.020.1-2с/89 2-11 К26

Колонна 1КВ 54.48-----С

Стадия	Лист	Листов
Р		1

ТбилЗНИИЭП

Формат А4

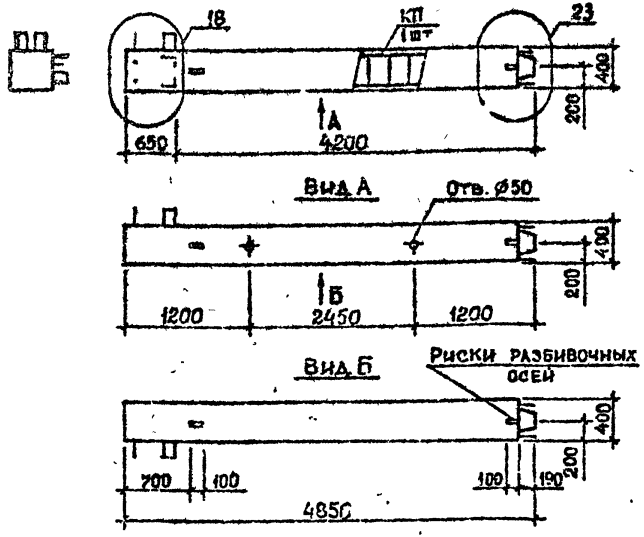

Марка колонны	Масса, т	Класс бетона	Объем бетона, м³	Расход стали, кг	Марка арматурного изделия	Обозначение документа
5КВ54.48-1-С	1,9	В25	0,75	119,3	КП99	В.2-12 К29
5КВ54.48-2-С				145,8	КП100	К29
5КВ54.48-5-С				193,3	КП101	К29
5КВ54.48-7-С		В30		241,8	КП102	К29

Технические требования см. 1.020.1-2с/89 2-11-ТТ.
Детали см. 1.020.1-2с/89. 2-13.

Разраб.	Кахадзе	
Проверил	Хасиев	
Вед.инж.	Хасиев	
ГИП	Балавадзе	
Гл.инж.	Капанадзе	
Нач.отд.	Туманидзе	
Н.контр.	Балавадзе	

1.020.1-2с/89 2-11 К27

Колонна 5КВ54.48-···-С

Стадия	Лист	Листов
Р		1

ТбилЗНИИЭП

Формат А4

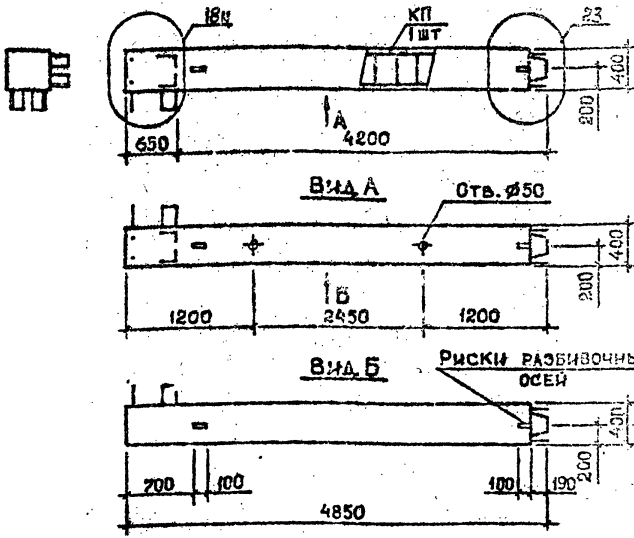

Марка колонны	Масса, т	Класс бетона	Объем бетона, м³	Расход стали, кг	Марка арматурного изделия	Обозначение документа
5КВ54.48-1-Сн	1,9	В25	0,75	119,3	КП99н	В.2-12 К29
5КВ54.48-2-Сн				145,8	КП100н	К29
5КВ54.48-5-Сн				193,3	КП101н	К29
5КВ54.48-7-Сн		В30		241,8	КП102н	К29

Технические требования см. 1.020.1-2с/89 2-11-ТТ.
Детали см. 1.020.1-2с/89 2-13.

Разраб.	Кахадзе	
Проверил	Хасиев	
Вед.инж.	Хасиев	
ГИП	Балавадзе	
Гл.инж.	Капанадзе	
Нач.отд.	Туманидзе	
Н.контр.	Балавадзе	

1.020.1-2с/89 2-11 К27

Колонна 5КВ54.48-···-Сн

Стадия	Лист	Листов
Р		1

ТбилЗНИИЭП

Формат А4

1.020.1-2с/89 В. 2-11

Инв.№ подл. | Подпись и дата | Взам.инв.№

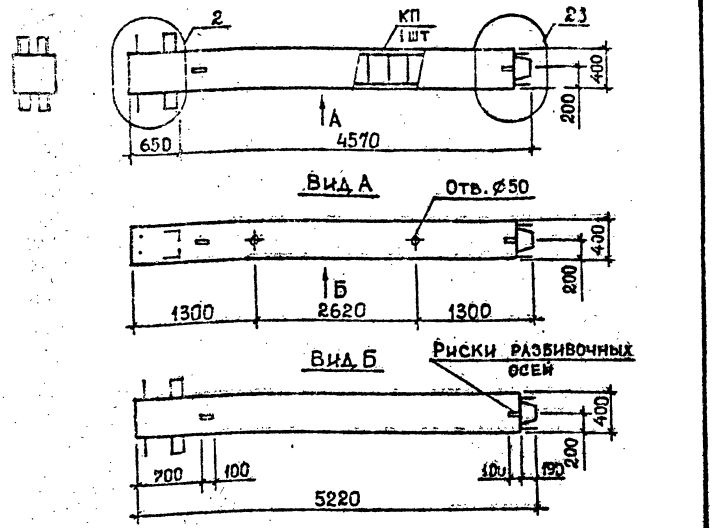

Марка колонны	Масса, т	Класс бетона	Объем бетона, м³	Расход стали, кг	Марка арматурного изделия	Обозначение документа
1КВ 54.52-1-с	2,0	В25	0,81	116,7	КП67	В 2-12 К19
1КВ 54.52-2-с				145,2	КП68	К19
1КВ 54.52-5-с				196,4	КП69	К19
1КВ 54.52-7-с		В30		245,9	КП70	К19
1КВ 54.52-9-с				284,8	КП71	К19

Технические требования см. 1.020.1-2с/89 2-11-ТТ.
Детали см. 1.020.1-2с/89 2-13.

Разраб.	Кахадзе		
Проверил	Хасиев		
Вед. инж.	Хасиев		
ГИП	Балавадзе		
Гл. инж.	Капанадзе		
Нач. отд.	Гурманидзе		
Н. контр.	Балавадзе		

1.020.1-2с/89 2-11 К29

Колонна 1КВ 54.52-····-с

Стадия	Лист	Листов
Р		1

ТбилЗНИИЭП

Формат А4

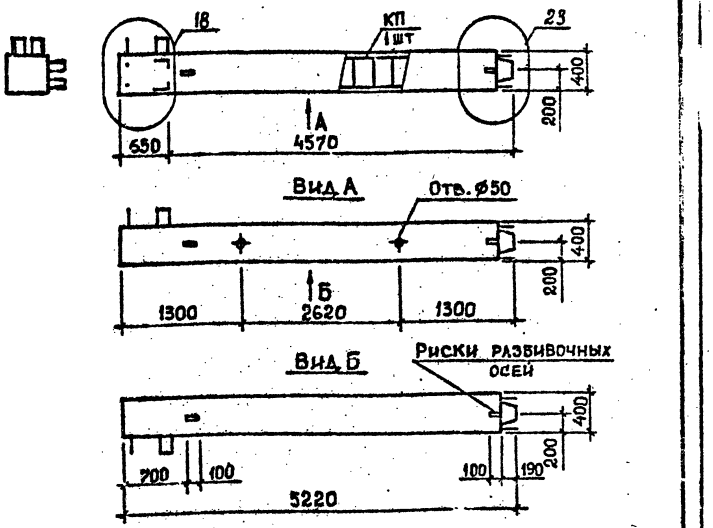

Марка колонны	Масса, т	Класс бетона	Объем бетона, м³	Расход стали, кг	Марка арматурного изделия	Обозначение документа
5КВ54.52-1-с	2,0	В25	0,81	126,1	КП103	В. 2-12 К31
5КВ54.52-2-с				154,6	КП104	К31
5КВ54.52-5-с				205,8	КП105	К31
5КВ54.52-7-с		В30		255,4	КП106	К31

Технические требования см. 1.020.1-2с/89 2-11-ТТ.
Детали см. 1.020.1-2с/89 2-13.

Разраб.	Кахадзе		
Проверил	Хасиев		
Вед. инж.	Хасиев		
ГИП	Балавадзе		
Гл. инж.	Капанадзе		
Нач. отд.	Гурманидзе		
Н. контр.	Балавадзе		

1.020.1-2с/89 2-11 К30

Колонна 5КВ54.52-····-с

Стадия	Лист	Листов
Р	1	1

ТбилЗНИИЭП

Формат А4

Инв. № подл. | Подпись и дата | Взам. инв. №

1.020.1-2с/89 В. 2-11

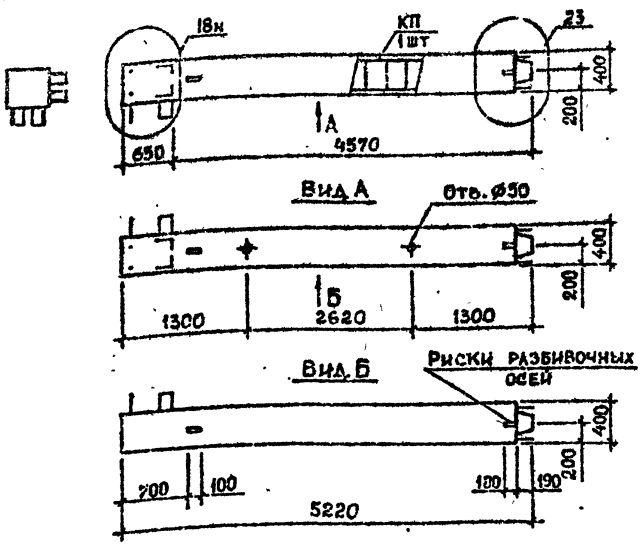

Марка колонны	Масса, т	Класс бетона	Объем бетона, м³	Расход стали, кг	Марка арматурного изделия	Обозначение документа
5КВ54.52-1-Сн	2,0	В25	0,81	126,1	КП103н	В. 2-12 К32
5КВ54.52-2-Сн				154,6	КП104н	К32
5КВ54.52-5-Сн				205,8	КП105	К32
5КВ54.52-7-Сн		В30		255,4	КП106	К32

Технические требования см. 1.020.1-2с/89 2-11-ТТ.
Детали см. 1.020.1-2с/89 2-13.

Разраб.	Кахадзе			1.020.1-2с/89 2-11 К31	
Проверил	Хасиев				
Вед.инж.	Хасиев				
ГИП	Балавадзе			Колонна 5КВ54.52-----Сн	Стадия: Р; Лист; Листов
Гл.инж.	Капанадзе				ТбилЗНИИЭП
Нач.отд.	Гурманидзе				
Н.контр.	Балавадзе				

Инв.№ подл. | Подпись и дата | Взам.инв.№

ФОРМАТ А4

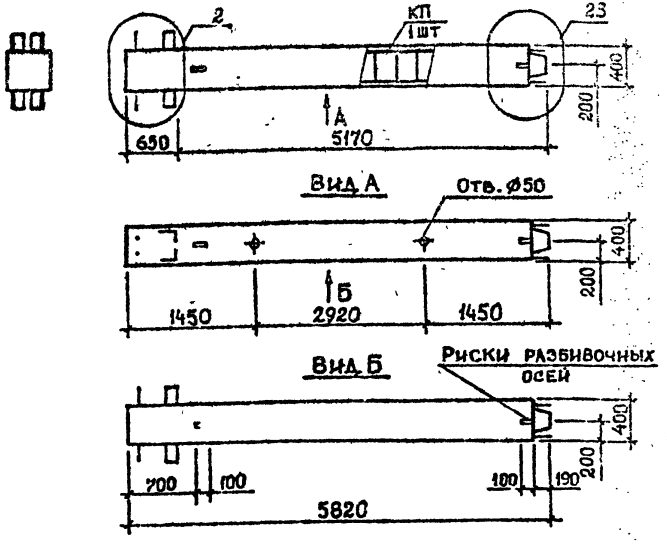

Марка колонны	Масса, т	Класс бетона	Объем бетона, м³	Расход стали, кг	Марка арматурного изделия	Обозначение документа
1КВ60.58-1-С	2,3	В25	0,91	124,3	КП72	В. 2-12 К20
1КВ60.58-2-С				156,1	КП73	К20
1КВ60.58-5-С				213,1	КП74	К20
1КВ60.58-7-С		В30		267,7	КП75	К20
1КВ60.58-9-С				311,1	КП76	К20

Технические требования см. 1.020.1-2с/89 2-11-ТТ.
Детали см. 1.020.1-2с/89 2-13.

Разраб.	Кахадзе			1.020.1-2с/89 2-11 К32	
Проверил	Хасиев				
Вед.инж.	Хасиев				
ГИП	Балавадзе			Колонна 1КВ60.58-----С	Стадия: Р; Лист; Листов
Гл.инж.	Капанадзе				ТбилЗНИИЭП
Нач.отд.	Гурманидзе				
Н.контр.	Балавадзе				

Инв.№ подл. | Подпись и дата | Взам.инв.№

ФОРМАТ А4

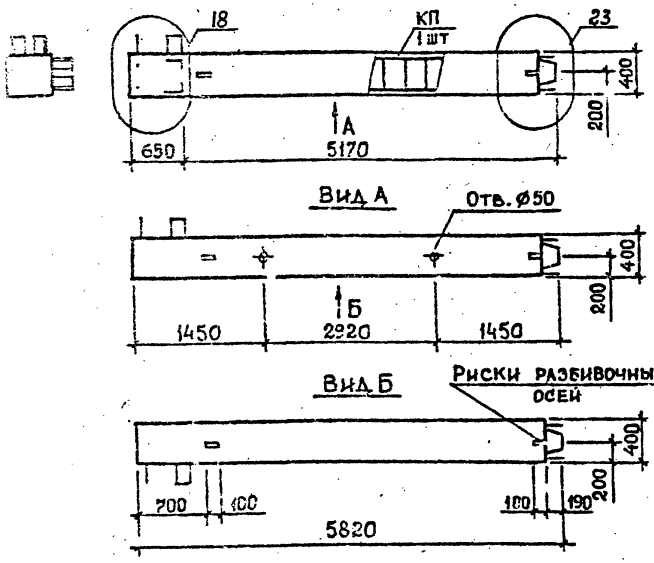

Марка колонны	Масса, т	Класс бетона	Объем бетона, м³	Расход стали, кг	Марка арматурного изделия	Обозначение документа
5КВ60.58-1-С	2,3	В25	0,91	133,6	КП107	В. 2-12 К33
5КВ60.58-2-С				165,4	КП108	К33
5КВ60.58-5-С				222,5	КП109	К33
5КВ60.58-7-С		В30		277,2	КП110	К33

Технические требования см. 1.020.1-2с/89 2-11-ТТ.
Детали см. 1.020.1-2с/89 2-13.

Разраб.	Кахадзе	
Проверил	Хасиев	
Вед.инж.	Хасиев	
ГИП	Балавадзе	
Гл.инж.	Капанадзе	
Нач.отд.	Турманидзе	
Н.контр.	Балавадзе	

1.020.1-2с/89 2-11 К33

Колонна 5КВ60.58-····-С

Стадия	Лист	Листов
Р		1

ТбилЗНИИЭП

Формат А4

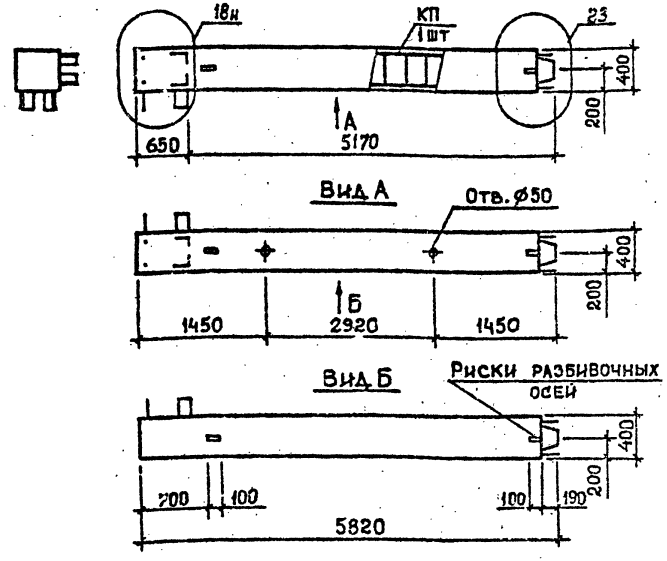

Марка колонны	Масса, т	Класс бетона	Объем бетона, м³	Расход стали, кг	Марка арматурного изделия	Обозначение документа
5КВ60.58-1-Сн	2,3	В25	0,91	133,6	КП107н	В. 2-12 К34
5КВ60.58-2-Сн				165,4	КП108н	К34
5КВ60.58-5-Сн				222,5	КП109н	К34
5КВ60.58-7-Сн		В30		277,2	КП110н	К34

Технические требования см. 1.020.1-2с/89 2-11-ТТ.
Детали см. 1.020.1-2с/89 2-13.

Взам. инв. №
Подпись и дата
Инв. № подл.

Разраб.	Кахадзе	
Проверил	Хасиев	
Вед.инж.	Хасиев	
ГИП	Балавадзе	
Гл.инж.	Капанадзе	
Нач.отд.	Турманидзе	
Н.контр.	Балавадзе	

1.020.1-2с/89 2-11 К34

Колонна 5КВ60.58-····-Сн

Стадия	Лист	Листов
Р		1

ТбилЗНИИЭП

Формат А4

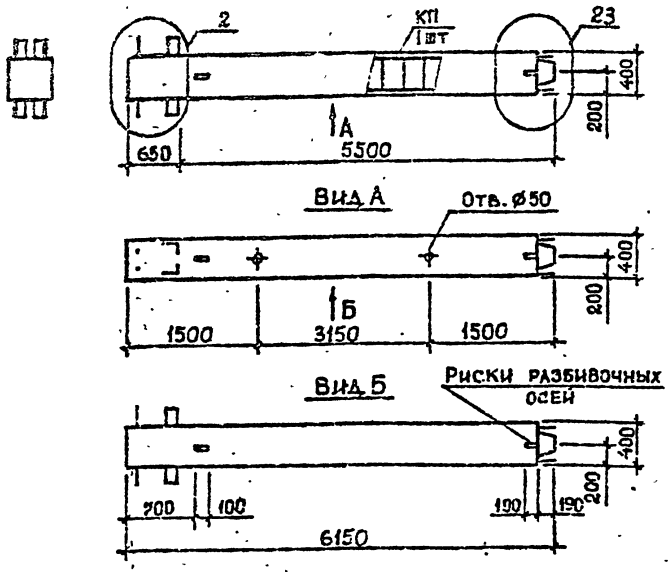

Марка колонны	Масса, т	Класс бетона	Объем бетона, м³	Расход стали, кг	Марка арматурного изделия	Обозначение документа
1КВ 70.61-1-с	2,4	В25	0,96	131,4	КП 77	В.2-12 К21
1КВ 70.61-2-с				165,0	КП 78	К21
1КВ 70.61-5-с				225,3	КП 79	К21
1КВ 70.61-7-с		В30		284,5	КП 80	К21
1КВ 70.61-9-с				330,3	КП 81	К21

Технические требования см. 1.020.1-2с/89 2-11-ТТ.
Детали см. 1.020.1-2с/89 2-13.

Разраб.	Кахадзе	
Проверил	Хасиев	
Вед. инж.	Хасиев	
ГИП	Балавадзе	
Гл. инж.	Капанадзе	
Нач. отд.	Гурмиладзе	
Н. контр.	Балавадзе	

1.020.1-2с/89 2-11 К35

Колонна 1КВ 70.61-----с

Стадия	Лист	Листов
Р		

ТбилЗНИИЭП

Инв. № подл. | Подпись и дата | Взам. инв. №

Формат А4

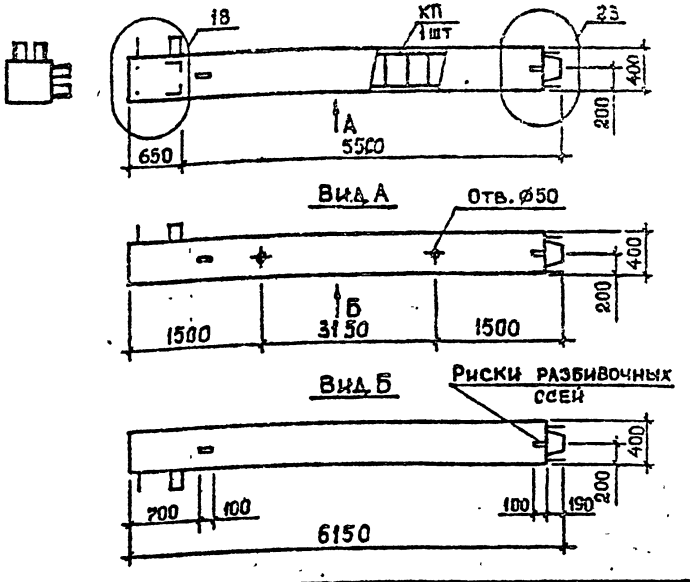

Марка колонны	Масса, т	Класс бетона	Объем бетона, м³	Расход стали, кг	Марка арматурного изделия	Обозначение документа
5КВ 70.61-1-с	2,3	В25	0,91	140,8	КП 111	В.2-12 К35
5КВ 70.61-2-с				174,3	КП 112	К35
5КВ 70.61-5-с				234,7	КП 113	К35
5КВ 70.61-7-с		В30		293,9	КП 114	К35

Технические требования см. 1.020.1-2с/89 2-11-ТТ.
Детали см. 1.020.1-2с/89 2-13.

Разраб.	Кахадзе	
Проверил	Хасиев	
Вед. инж.	Хасиев	
ГИП	Балавадзе	
Гл. инж.	Капанадзе	
Нач. отд.	Гурмиладзе	
Н. контр.	Балавадзе	

1.020.1-2с/89 2-11 К35

Колонна 5КВ 70.61-----с

Стадия	Лист	Листов
Р		

ТбилЗНИИЭП

Инв. № подл. | Подпись и дата | Взам. инв. №

Формат А4

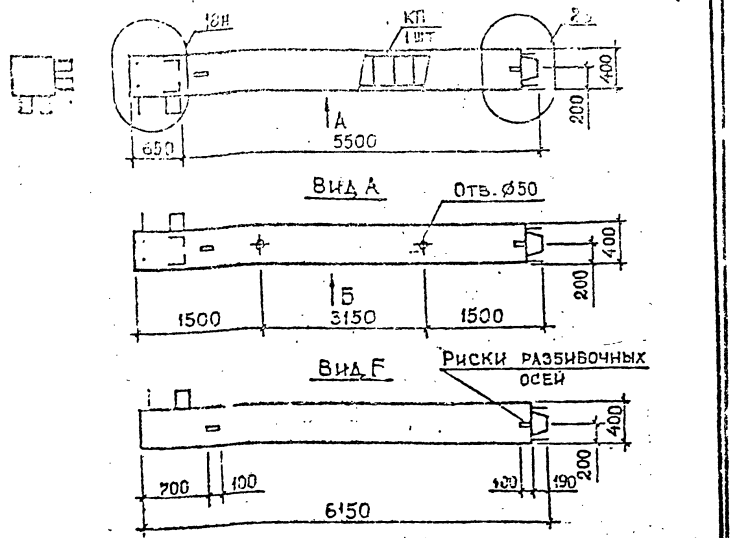

Марка колонны	Масса, т	Класс бетона	Объем бетона, м³	Расход стали, кг	Марка арматурного изделия	Обозначение документа
5КВ70.61-1-Сн	2,4	В25	0,96	140,8	КП111н	В.2-12 К36
5КВ70.61-2-Сн				174,3	КП112н	К36
5КВ70.61-5-Сн				234,7	КП113н	К36
5КВ70.61-7-Сн		В30		293,9	КП114н	К36

Технические требования см. 1.020.1-2с/89 2-11-ТТ.
Детали см. 1.020.1-2с/89 2-13.

Разраб.	Кахадзе		1.020.1-2с/89 2-11 К37
Проверил	Хасиев		
Ведущ.	Хасиев		Колонна 5КВ70.61-...-Сн
ГИП	Балавадзе		Стадия Р; Лист; Листов 1
Гл.инж.	Капанадзе		ТбилЗНИИЭП
Нач.отд.	Турманидзе		
Н.контр.	Балавадзе		

Формат А4

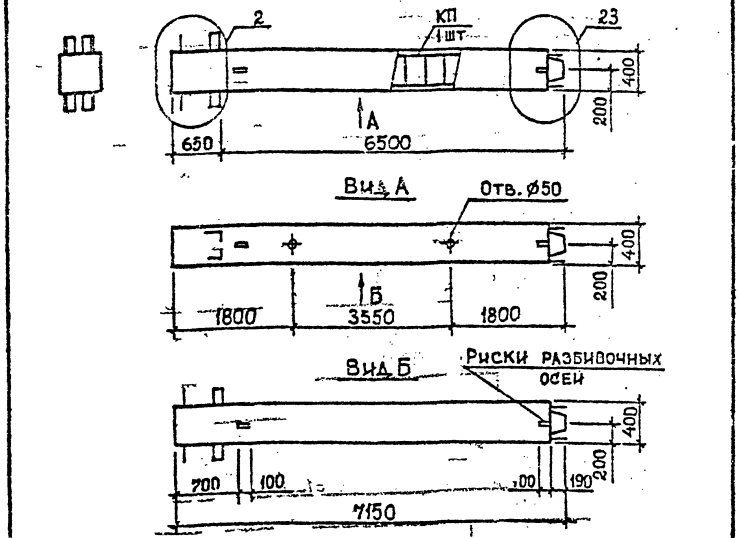

Марка колонны	Масса, т	Класс бетона	Объем бетона, м³	Расход стали, кг	Марка арматурного изделия	Обозначение документа
1КВ80.71-1-С	2,8	В25	11	144,0	КП82	В.2-12 К22
1КВ80.71-2-С				183,1	КП83	К22
1КВ80.71-5-С				253,3	КП84	К22
1КВ80.71-7-С		В30		320,8	КП85	К22
1КВ80.71-9-С				374,1	КП86	К22

Технические требования см. 1.020.1-2с/89 2-11-ТТ.
Детали см. 1.020.1-2с/89 2-13.

Разраб.	Кахадзе		1.020.1-2с/89 2-11 К38
Проверил	Хасиев		
Ведущ.	Хасиев		Колонна 1КВ80.71-...-С
ГИП	Балавадзе		Стадия Р; Лист; Листов 1
Гл.инж.	Капанадзе		ТбилЗНИИЭП
Нач.отд.	Турманидзе		
Н.контр.	Балавадзе		

Формат А4

Инв. № подл. | Подпись и дата | Взам. инв. №

1.020.1-2с/89 Альбом II

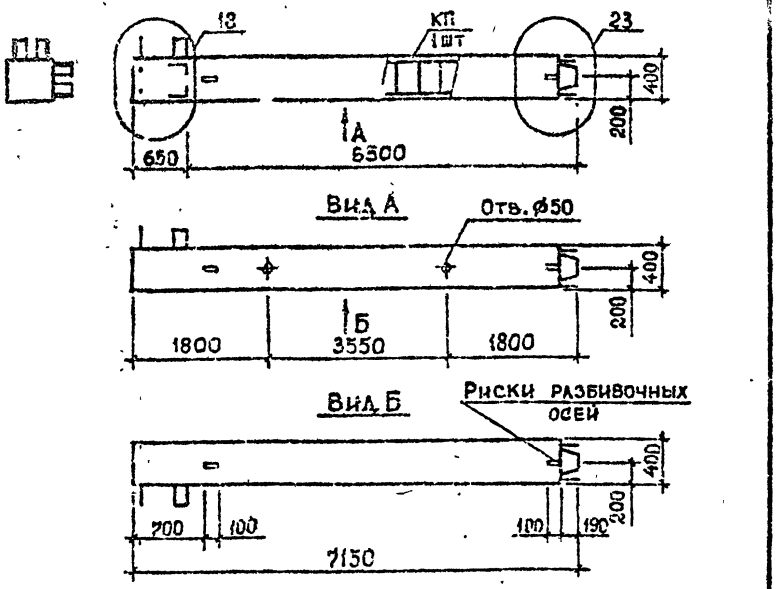

Марка колонны	Масса, т	Класс бетона	Объем бетона, м³	Расход стали, кг	Марка арматурного изделия	Обозначение документа
5КВ30.71-1-С	2,8	В25	1,1	153,4	КП 115	В.2-12 К37
5КВ30.71-2-С				192,4	КП 116	К37
5КВ80.71-5-С				262,7	КП 117	К37
5КВ80.71-7-С		В30		330,3	КП 118	К37

Технические требования см. 1.020.1-2с/89 2-11-ТТ.
Детали см. 1.020.1-2с/89 2-13.

Разраб.	Кахадзе	
Проверил	Хасиев	
Вед. инж.	Хасиев	
ГИП	Балавадзе	
Гл. инж.	Капанадзе	
Нач. отд.	Турманидзе	
Н. контр.	Балавадзе	

1.020.1-2с/89 2-11 К39

Колонна 5КВ80.71-···-С

Стадия	Лист	Листов
Р		

ТбилЗНИИЭП

Инв. № подл. | Подпись и дата | Взам. инв. №

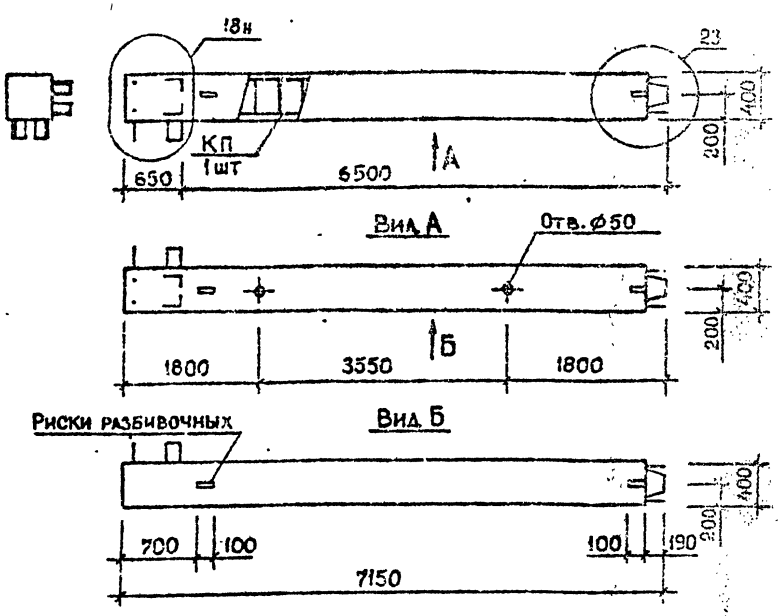

Марка колонны	Масса, т	Класс бетона	Объем бетона, м³	Расход стали, кг	Марка арматурного изделия	Обозначение документа
5КВ80.71-1-Сн	2,8	В25	1,1	153,4	КП 115н	В.2-12 К38
5КВ80.71-2-Сн				192,4	КП 116н	К38
5КВ80.71-5-Сн				262,7	КП 117н	К38
5КВ80.71-7-Сн		В30		330,3	КП 118н	К38

Технические требования см. 1.020.1-2с/89 2-11-ТТ.
Детали см. 1.020.1-2с/89 2-13.

Разраб.	Кахадзе	
Проверил	Хасиев	
Вед. инж.	Хасиев	
ГИП	Балавадзе	
Гл. инж.	Капанадзе	
Нач. отд.	Турманидзе	
Н. контр.	Балавадзе	

1.020.1-2с/89 2-11 К38

Колонна 5КВ80.71-···-Сн

Стадия	Лист	Листов
Р		

ТбилЗНИИЭП

Инв. № подл. | Подпись и дата | Взам. инв. №

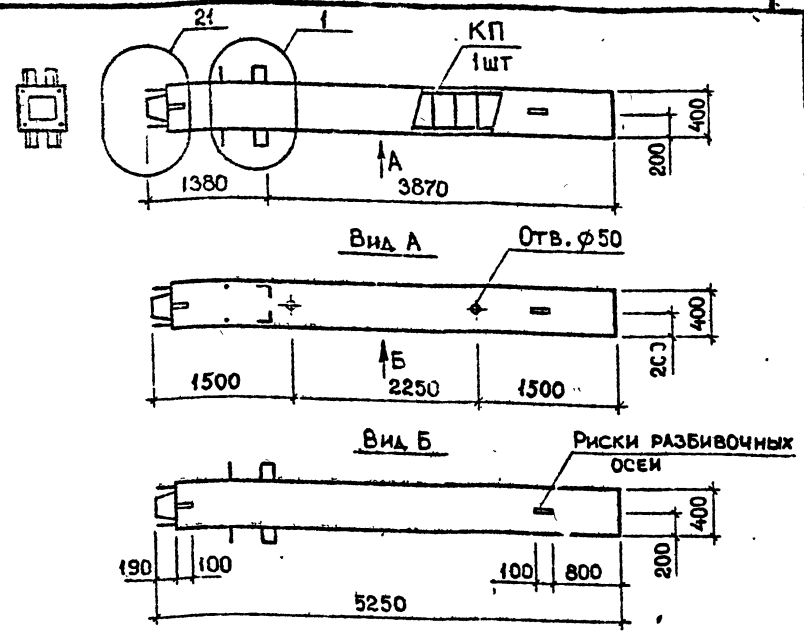

Марка колонны	Масса, т	Класс бетона	Объем бетона м³	Расход стали кг	Марка арматурного изделия	Обозначение документа
1КН33.53-1-С	2,0	В25	0,82	127,9	КП 159	В.2-12 К54
1КН33.53-3-С		В30		158,5	КП 160	К54
1КН33.53-5-С		В25		211,6	КП 161	К54
1КН33.53-7-С		В30		265,7	КП 162	К54
1КН33.53-9-С				306,5	КП 163	К54

Технические требования см. 1.020.1-2с/89 2-11-ТТ.
Детали см. 1.020.1-2с/89 2-13.

Разраб.	Кахадзе	
Проверил	Хасиев	
Вед.инж.	Хасиев	
ГИП	Балавадзе	
Гл.инж.	Капанадзе	
Нач.отд.	Турманидзе	
Н.контр.	Балавадзе	

1.020.1-2с/89 2-11 К41

Колонна 1КН33.53-----С

Стадия	Лист	Листов
Р		1

ТбилЗНИИЭП

Формат А4

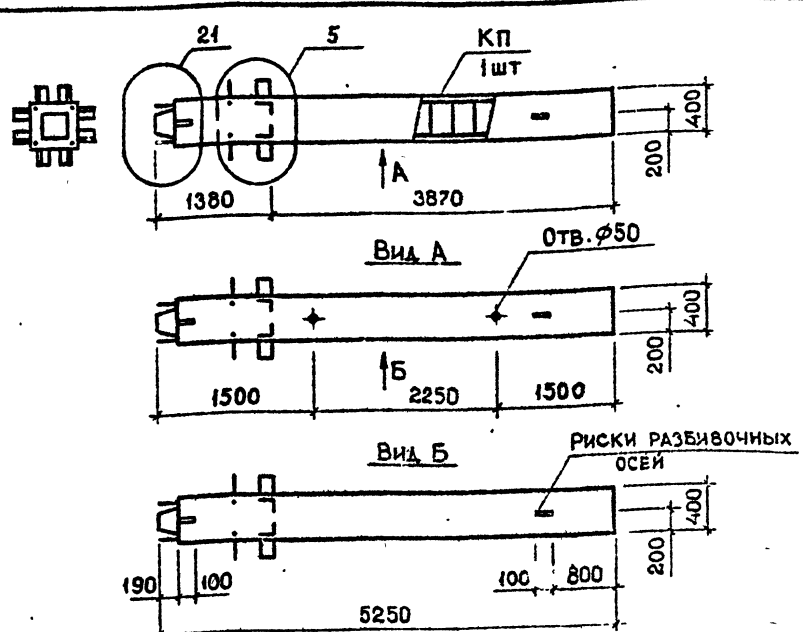

Марка колонны	Масса, т	Класс бетона	Объем бетона, м³	Расход стали, кг	Марка арматурного изделия	Обозначение документа
2КН33.53-1-С	2,0	В25	0,82	151,8	КП 164	В.2-12 К55
2КН33.53-3-С		В30		182,5	КП 165	К55
2КН33.53-5-С		В25		235,6	КП 166	К55
2КН33.53-7-С		В30		292,0	КП 167	К55
2КН33.53-9-С				332,8	КП 168	К55

Технические требования см. 1.020.1-2с/89 2-11-ТТ.
Детали см. 1.020.1-2с/89 2-13.

Разраб.	Кахадзе	
Проверил	Хасиев	
Вед.инж.	Хасиев	
ГИП	Балавадзе	
Гл.инж.	Капанадзе	
Нач.отд.	Турманидзе	
Н.контр.	Балавадзе	

1.020.1-2с/89 2-11 К42

Колонна 2КН33.53-----С

Стадия	Лист	Листов
Р		1

ТбилЗНИИЭП

Формат А4

Инв.№ подл. | Подпись и дата | Взам.инв.№

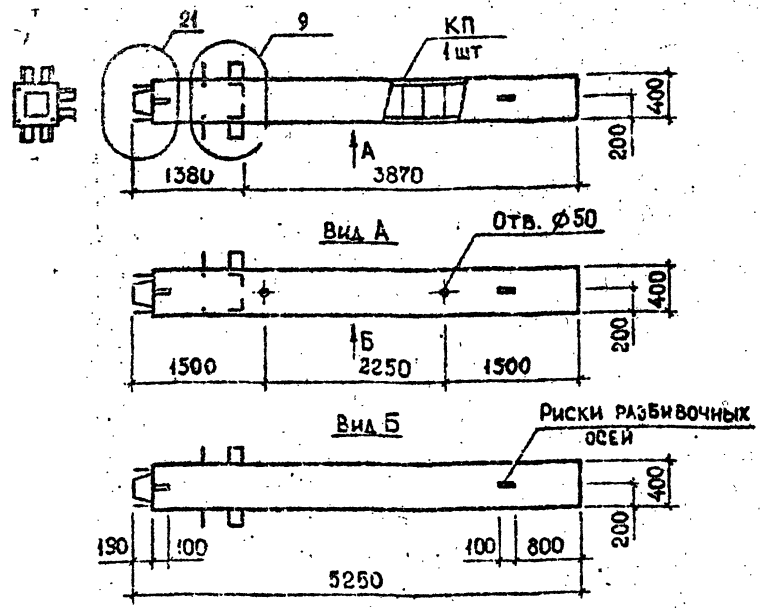

Марка колонны	Масса, т	Класс бетона	Объем бетона м³	Расход стали кг	Марка арматурного изделия	Обозначение документа
3КН33.53-1-С	2,0	В25	0,82	145,0	КП 169	В. 2-12 К56
3КН33.53-3-С		В30		175,7	КП 170	К56
3КН33.53-5-С		В25		228,8	КП 171	К56
3КН33.53-7-С		В30		282,3	КП 172	К56
3КН33.53-9-С				323,1	КП 173	К56

Технические требования см. 1.020.1-2с/89 2-11-ТТ.
Детали см. 1.020.1-2с/89 2-13.

Разраб.	Кахадзе		1.020.1-2с/89 2-11 К43
Проверил	Хасиев		
Гл.инж.	Хасиев		
ГИП	Балавадзе		Колонна 3КН33.53-...-С
Гл.инж.	Капанадзе		Стадия Р; Лист; Листов 1
Нач.отд.	Туманишвили		ТбилЗНИИЭП
Н.контр.	Балавадзе		

Инв.№ подл. | Подпись и дата | Взам.инв.№

Формат А4

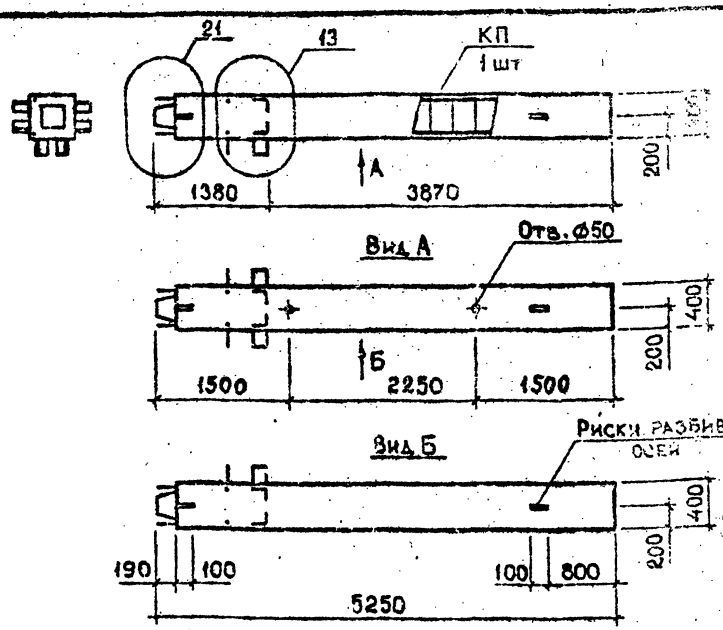

Марка колонны	Масса, т	Класс бетона	Объем бетона м³	Расход стали кг	Марка арматурного изделия	Обозначение документа
4КН33.53-1-С	2,0	В25	0,82	147,0	КП 174	В. 2-12 К57
4КН33.53-3-С		В30		177,7	КП 175	К57
4КН33.53-5-С		В25		230,8	КП 176	К57
4КН33.53-7-С		В30		286,7	КП 177	К57
4КН33.53-9-С				327,5	КП 178	К57

Технические требования см. 1.020.1-2с/89 2-11-ТТ.
Детали см. 1.020.1-2с/89 2-13.

Разраб.	Кахадзе		1.020.1-2с/89 2-11 К44
Проверил	Хасиев		
Гл.инж.	Хасиев		
ГИП	Балавадзе		Колонна 4КН33.53-...-С
Гл.инж.	Капанадзе		Стадия Р; Лист; Листов
Нач.отд.	Туманишвили		ТбилЗНИИЭП
Н.контр.	Балавадзе		

Инв.№ подл. | Подпись и дата | Взам.инв.№

Формат

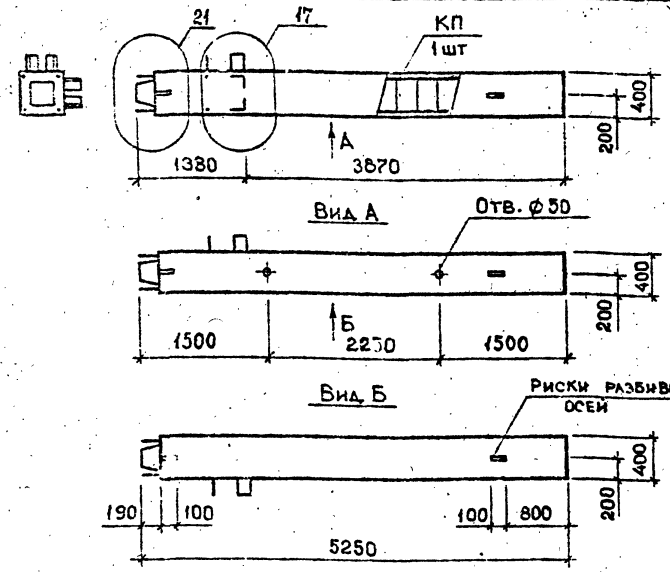

Марка колонны	Масса, т	Класс бетона	Объем бетона, м³	Расход стали, кг	Марка арматурного изделия	Обозначение документа
5КН33.53-1-С	2,0	В25	0,82	140,2	КП 179	8.2-12 К58
5КН33.53-3-С		В30		170,9	КП 180	К58
5КН33.53-5-С		В25		224,0	КП 181	К58
5КН33.53-7-С		В30		279,4	КП 182	К58
5КН33.53-9-С				320,2	КП 183	К58

Технические требования см. 1.020.1-2с/89 2-11-ТТ.
Детали см. 1.020.1-2с/89 2-13.

Разраб.	Кахадзе	
Провери.	Хасиев	
Вед.инж.	Хасиев	
ГИП	Балавадзе	
Гл.инж.	Клападзе	
Нач.отд.	Гурманидзе	
Н.контр.	Балавадзе	

1.020.1-2с/89 2-11 К45

Колонна 5КН33.53-····-С

Стадия	Лист	Листов
Р		1

ТбилЗНИИЭП

Формат А4

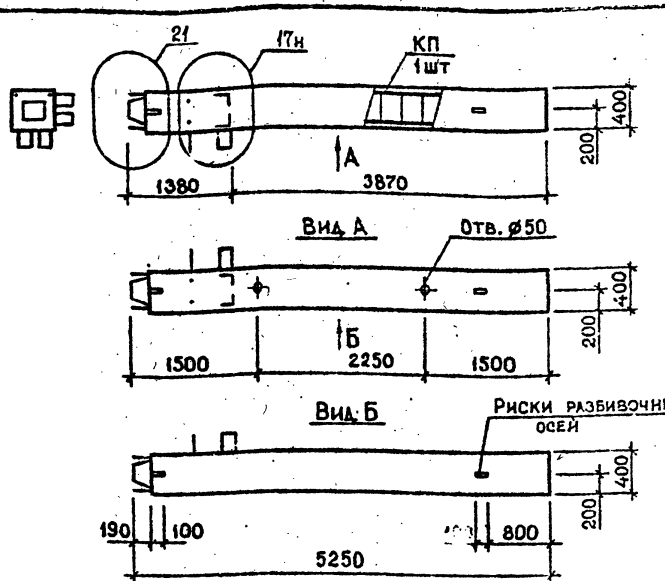

Марка колонны	Масса, т	Класс бетона	Объем бетона, м³	Расход стали, кг	Марка арматурного изделия	Обозначение документа
5КН33.53-1-Сн	2,0	В25	0,82	140,2	КП 179н	8.2-12 К59
5КН33.53-3-Сн		В30		170,9	КП 180н	К59
5КН33.53-5-Сн		В25		224,0	КП 181н	К59
5КН33.53-7-Сн		В30		279,4	КП 182н	К59
5КН33.53-9-Сн				320,2	КП 183н	К59

Технические требования см. 1.020.1-2с/89 2-11-ТТ.
Детали см. 1.020.1-2с/89 2-13.

Разраб.	Кахадзе	
Провери.	Хасиев	
Вед.инж.	Хасиев	
ГИП	Балавадзе	
Гл.инж.	Клападзе	
Нач.отд.	Гурманидзе	
Н.контр.	Балавадзе	

1.020.1-2с/89 2-11 К46

Колонна 5КН33.53-····-Сн

Стадия	Лист	Листов
Р		1

ТбилЗНИИЭП

Формат А4

Инв.№ подл. | Подпись и дата | Взам.инв.№

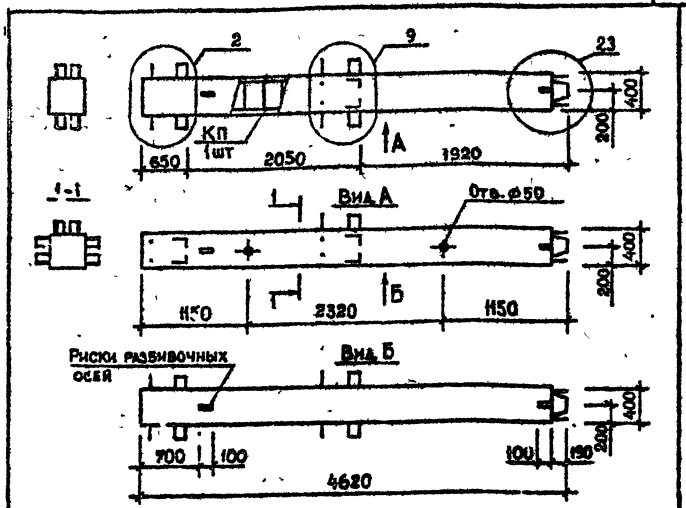

Марка колонны	Масса, т	Класс бетона	Объем бетона, м³	Расход стали, кг	Марка арматурного изделия	Обозначение документа
6КВ48.46-3-С	1,8	В30	0,73	197,6	КП 119	В.2-12 К39
6КВ48.46-5-С		В25		243,2	КП 120	К39
6КВ48.46-7-С		В30		297,6	КП 121	К39
6КВ48.46-9-С				332,0	КП 122	К39

Технические требования см. 1.020.1-2с/89 2-11-ТТ.
Детали см. 1.020.1-2с/89 2-13.

Разраб.	Кахадзе		1.020.1-2с/89 2-11 К47
Проверил	Хасиев		
Вед. инж.	Хасиев		
ГИП	Балавадзе		
Гл. инж.	Капанадзе		Колонна 6КВ48.46-···-С
Нач. ОТА	Турманидзе		Стадия Р; Лист; Листов 1
Н. контр.	Балавадзе		ТбилЗНИИЭП

Инв. № подл. | Подпись и дата | Взам. инв. №

Формат А4

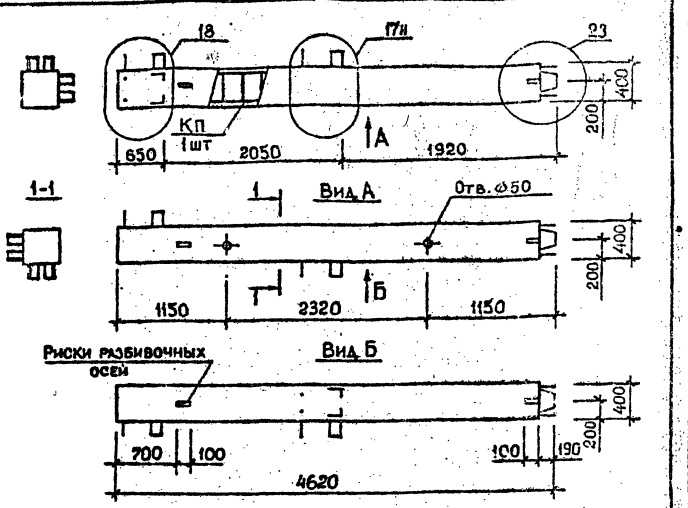

Марка колонны	Масса, т	Класс бетона	Объем бетона, м³	Расход стали, кг	Марка арматурного изделия	Обозначение документа
7КВ48.46-3-С	1,8	В30	0,72	202,1	КП 139	В. 2-12 К44
7КВ48.46-5-С		В25		247,7	КП 140	К44
7КВ48.46-7-С		В30		301,7	КП 141	К44
7КВ48.46-9-С				336,0	КП 142	К44

Технические требования см. 1.020.1-2с/89 2-11-ТТ.
Детали см. 1.020.1-2с/89 2-13.

Разраб.	Кахадзе		1.020.1-2с/89 2-11 К48
Проверил	Хасиев		
Вед. инж.	Хасиев		
ГИП	Балавадзе		
Гл. инж.	Капанадзе		Колонна 7КВ48.46-···-С
Нач. ОТА	Турманидзе		Стадия Р; Лист 1; Листов
Н. контр.	Балавадзе		ТбилЗНИИЭП

Инв. № подл. | Подпись и дата | Взам. инв. №

Формат А4

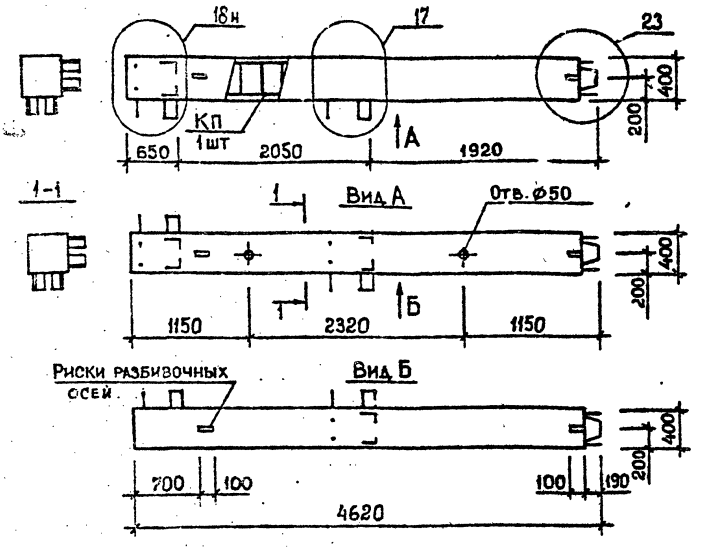

Марка колонны	Масса, т	Класс бетона	Объем бетона, м³	Расход стали, кг	Марка арматурного изделия	Обозначение документа
7КВ48.46-3-Сн	1,8	В30	0,72	202,1	КП139н	В.2-12 К45
7КВ48.46-5-Сн		В25		247,7	КП140н	К45
7КВ48.46-7-Сн		В30		301,7	КП141н	К45
7КВ48.46-9-Сн				336,0	КП142н	К45

Технические требования см. 1.020.1-2с/89 2-11-ТТ.
Детали см. 1.020.1-2с/89 2-13.

Разраб.	Кахадзе		1.020.1-2с/89 2-11 К49
Проверил	Хасиев		
Вед.инж.	Хасиев		Колонна 7КВ48.46-...-Сн
ГИП	Балавадзе		Стадия Р; Лист; Листов 1
Гл.инж.	Капанадзе		ТбилЗНИИЭП
Нач.отд.	Турманидзе		
Н.контр.	Балавадзе		

Формат А4

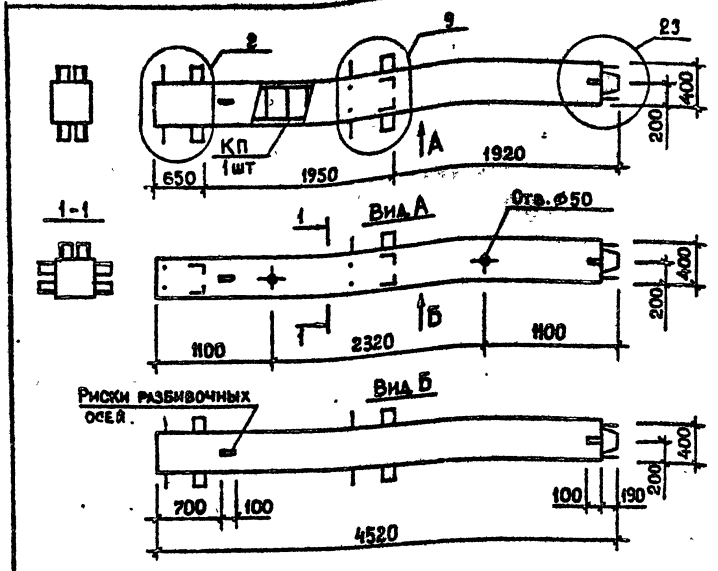

Марка колонны	Масса, т	Класс бетона	Объем бетона, м³	Расход стали, кг	Марка арматурного изделия	Обозначение документа
6КВ54.45-3-С	1,8	В30	0,70	195,4	КП123	В.2-12 К40
6КВ54.45-5-С		В25		239,6	КП124	К40
6КВ54.45-7-С		В30		293,6	КП125	К40
6КВ.54.45-9-С				331,1	КП126	К40

Технические требования см. 1.020.1-2с/89 2-11-ТТ.
Детали см. 1.020.1-2с/89 2-13.

Разраб.	Кахадзе		1.020.1-2с/89 2-11 К50
Проверил	Хасиев		
Вед.инж.	Хасиев		Колонна 6КВ54.45-...-С
ГИП	Балавадзе		Стадия Р; Лист; Листов 1
Гл.инж.	Капанадзе		ТбилЗНИИЭП
Нач.отд.	Турманидзе		
Н.контр.	Балавадзе		

Формат А4

Инв.№ подл. | Подпись и дата | Взам.инв.№

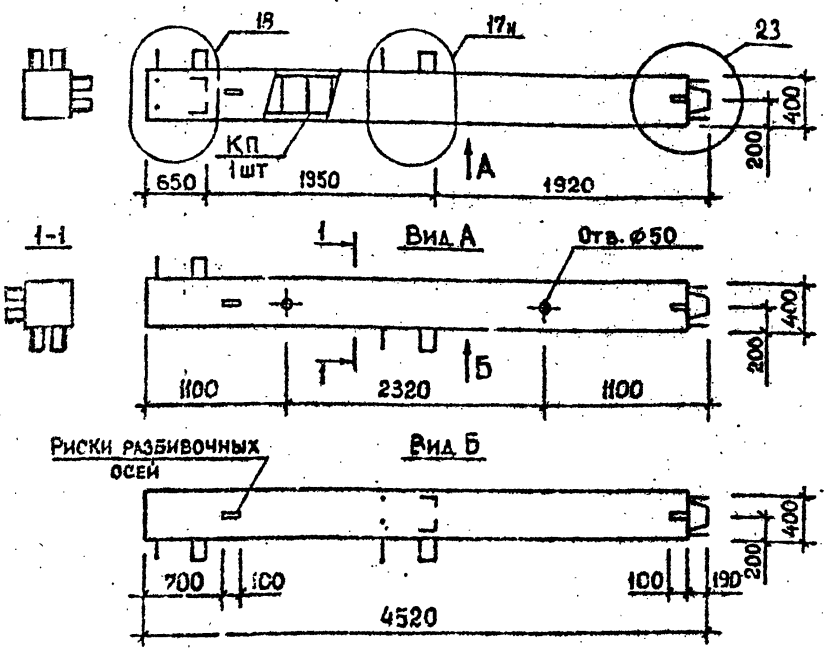

Марка колонны	Масса, т	Класс бетона	Объем бетона, м³	Расход стали, кг	Марка арматурного изделия	Обозначение документа
7КВ54.45-3-С	1,6	В30	0,70	200,0	КП143	В.2-12 К46
7КВ54.45-5-С		В25		244,3	КП144	К46
7КВ54.45-7-С		В30		297,6	КП145	К46
7КВ54.45-9-С				331,2	КП146	К46

Технические требования см. 1.020.1-2с/89 2-11-ТТ.
Детали см. 1.020.1-2с/89 2-13.

Разраб.	Кахадзе		1.020.1-2с/89 2-11 К51
Проверил	Хасиев		
Вед.инж.	Хасиев		
ГИП	Балавадзе		Колонна 7КВ54.45-----С
Гл.инж.	Капанадзе		Стадия Р; Лист; Листов 1
Нач.отд.	Турманидзе		ТбилЗНИИЭП
Н.контр.	Балабадзе		

Формат А4

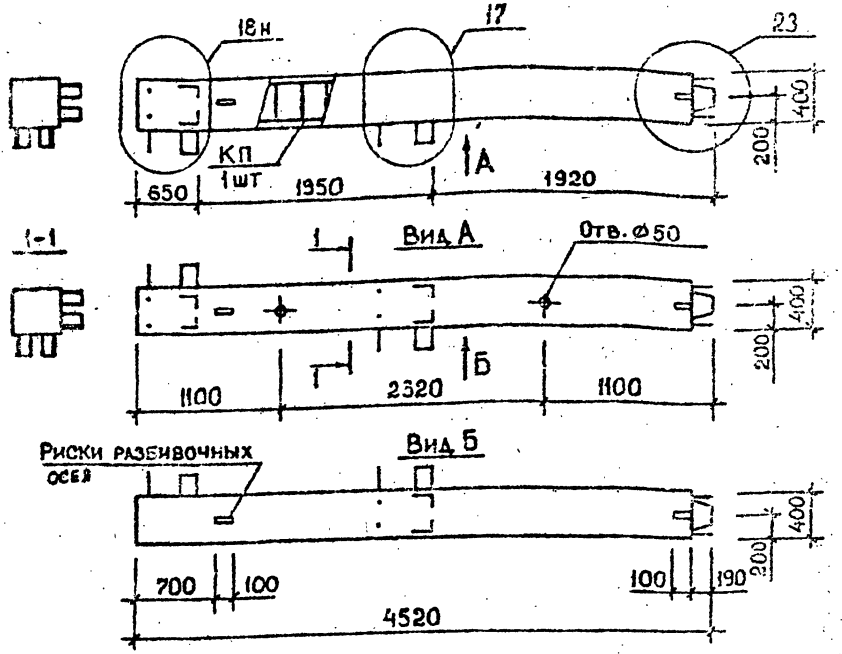

Марка колонны	Масса, т	Класс бетона	Объем бетона, м³	Расход стали, кг	Марка арматурного изделия	Обозначение документа
7КВ54.45-3-Сн	1,8	В30	0,70	200,0	КП143н	В.2-11 К47
7КВ54.45-5-Сн		В25		244,3	КП144н	К47
7КВ54.45-7-Сн		В30		297,6	КП145н	К47
7КВ54.45-9-Сн				331,2	КП146н	К47

Технические требования см. 1.020.1-2с/89 2-11-ТТ.
Детали см. 1.020.1-2с/89 2-13.

Разраб.	Кахадзе		1.020.1-2с/89 2-11 К52
Проверил	Хасиев		
Вед.инж.	Хасиев		
ГИП	Балавадзе		Колонна 7КВ54.45-----Сн
Гл.инж.	Капанадзе		Стадия Р; Лист; Листов
Нач.отд.	Турманидзе		ТбилЗНИИЭП
Н.контр.	Балабадзе		

Формат А4

Инв.№ подл. | Подпись и дата | Взам.инв.№

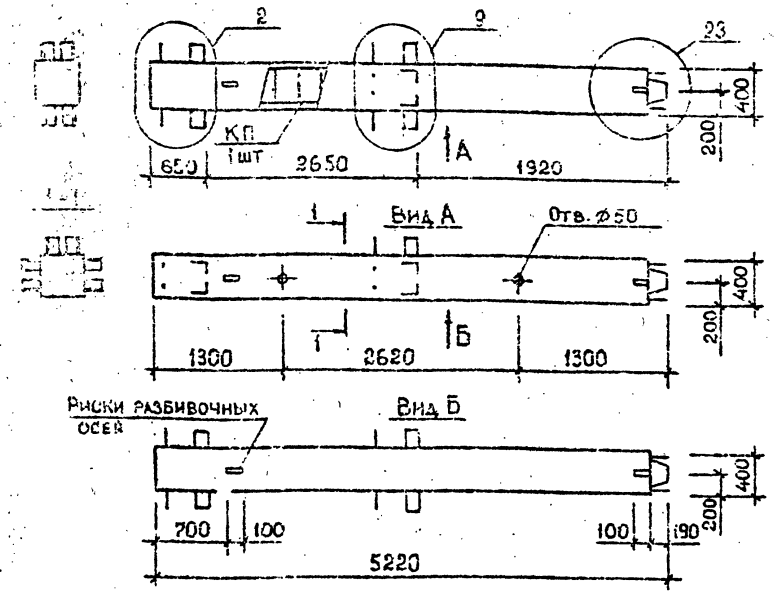

Марка колонны	Масса, т	Класс бетона	Объем бетона м³	Расход стали кг	Марка арматурного изделия	Обозначение документа
6КВ 54.52-3-С	2,0	В30	0,81	208,3	КП 127	В. 2-12 К41
6КВ 54.52-5-С		В25		259,5	КП 128	К41
6КВ 54.52-7-С		В30		319,4	КП 129	К41
6КВ 54.52-9-С				358,3	КП 130	К41

Технические требования см. 1.020.1-2с/89 2-11-ТТ.
Детали см. 1.020.1-2с/89 2-13.

Разраб.	Кахадзе		
Проверил	Хасиев		
Вед. инж.	Хасиев		
ГИП	Балавадзе		
Гл. инж.	Капанадзе		
Нач. отд.	Турманидзе		
Н. контр.	Балавадзе		

1.020.1-2с/89 2-11 К53

Колонна 6КВ 54.52-----С

Ст. дия	Лист	Листов
Р		1

ТбилЗНИИЭП

Формат А4

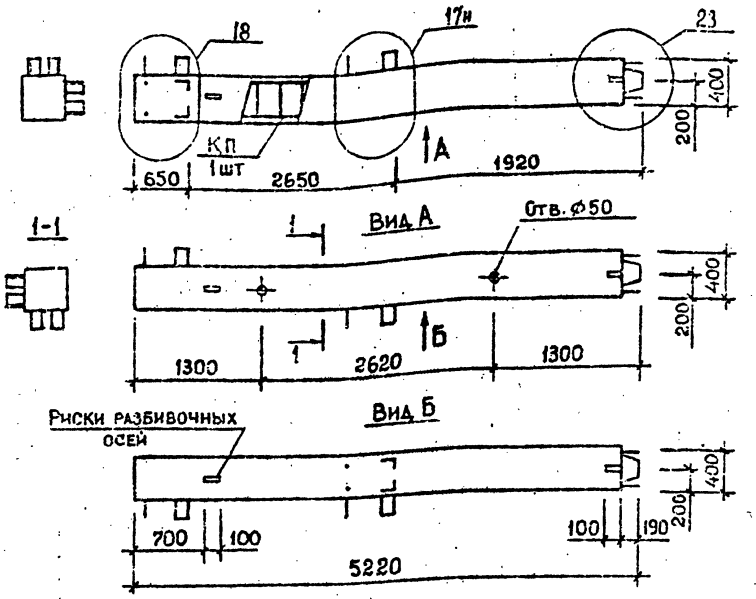

Марка колонны	Масса, т	Класс бетона	Объем бетона, м³	Расход стали, кг	Марка арматурного изделия	Обозначение документа
7КВ 54.52-3-С	2,0	В30	0,81	213,0	КП 147	В. 2-12 К48
7КВ 54.52-5-С		В25		264,2	КП 148	К48
7КВ 54.52-7-С		В30		323,5	КП 149	К48
7КВ 54.52-9-С				362,4	КП 150	К48

Технические требования см. 1.020.1-2с/89 2-11-ТТ.
Детали см. 1.020.1-2с/89 2-13.

Инв. № подл. | Подпись и дата | Взам. инв. №

Разраб.	Кахадзе		
Проверил	Хасиев		
Вед. инж.	Хасиев		
ГИП	Балавадзе		
Гл. инж.	Капанадзе		
Нач. отд.	Турманидзе		
Н. контр.	Балавадзе		

1.020.1-2с/89 2-11 К54

Колонна 7КВ 54.52-----С

Стадия	Лист	Листов
Р		1

ТбилЗНИИЭП

Формат А4

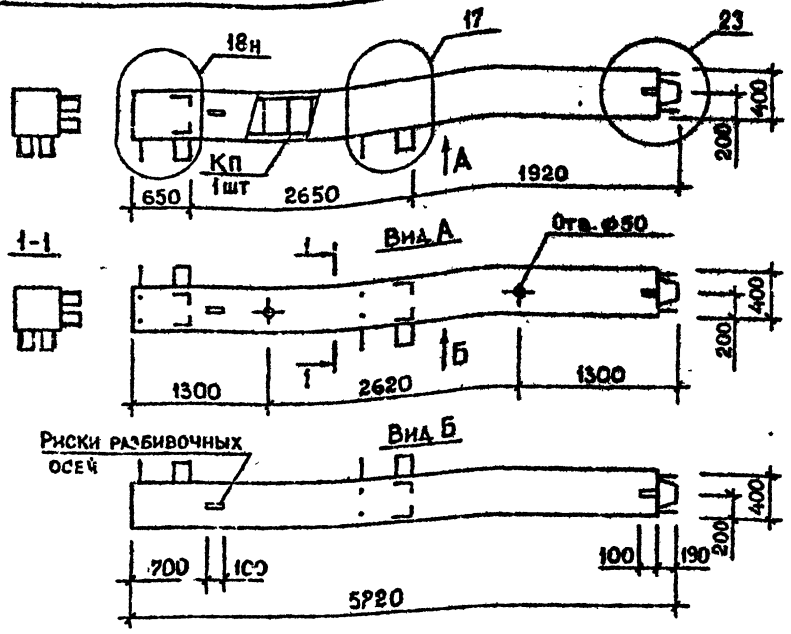

Марка колонны	Масса, т	Класс бетона	Объем бетона м³	Расход стали кг	Марка арматурного изделия	Обозначение документа
7КВ54.52-3-Сн	2,0	В30	0,81	213,0	КП147н	В.2-12 К49
7КВ54.52-5-Сн		В25		264,2	КП148н	К49
7КВ54.52-7-Сн		В30		323,5	КП149н	К49
7КВ54.52-9-Сн				362,4	КП150н	К49

Технические требования см. 1.020.1-2с/89 2-11-ТТ.
Деталь см. 1.020.1-2с/89 2-13.

Разраб.	Кахадзе		1.020.1-2с/89 2-11 К55	
Проверил	Хасиев			
Вед.инж.	Хасиев			
ГИП	Балавадзе		Колонна 7КВ54.52-…-Сн	Стадия Р; Лист; Листов 1
Гл.инж.	Капанадзе			
Нач.отд.	Турманидзе			
Н.контр.	Балавадзе		ТбилЗНИИЭП	

Формат А4

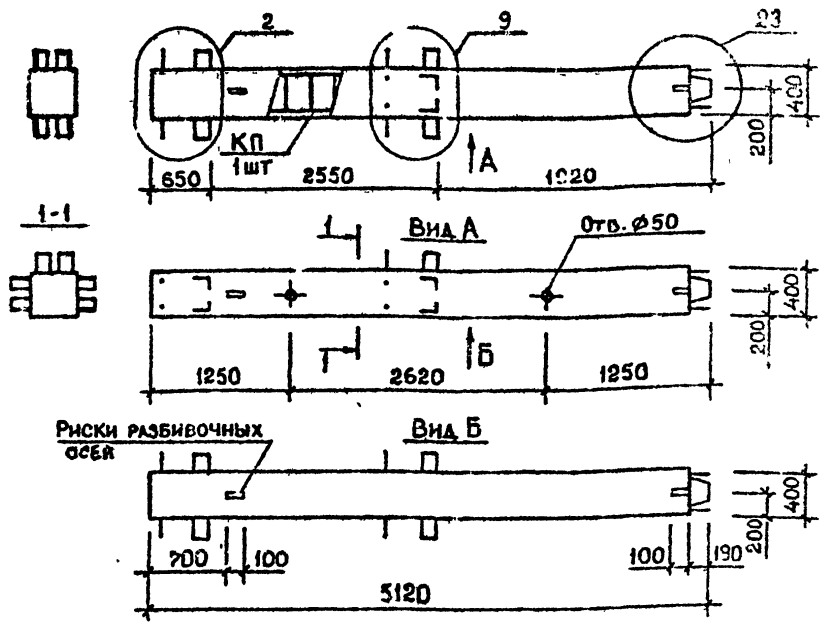

Марка колонны	Масса, т	Класс бетона	Объем бетона м³	Расход стали кг	Марка арматурного изделия	Обозначение документа
6КВ60.51-3-С	2,0	В30	0,80	206,8	КП131	В.2-12 К42
6КВ60.51-5-С		В25		257,3	КП132	К42
6КВ60.51-7-С		В30		316,3	КП133	К42
6КВ60.51-9-С				354,6	КП134	К42

Технические требования см. 1.020.1-2с/89 2-11-ТТ.
Детали см. 1.020.1-2с/89 2-13.

Разраб.	Кахадзе		1.020.1-2с/89 2-11 К56	
Проверил	Хасиев			
Вед.инж.	Хасиев			
ГИП	Балавадзе		Колонна 6КВ60.51-…-С	Стадия Р; Лист; Листов 1
Гл.инж.	Капанадзе			
Нач.отд.	Турманидзе			
Н.контр.	Балавадзе		ТбилЗНИИЭП	

Формат А4

Взам. инв. № | Подпись и дата | Инв. № подл.

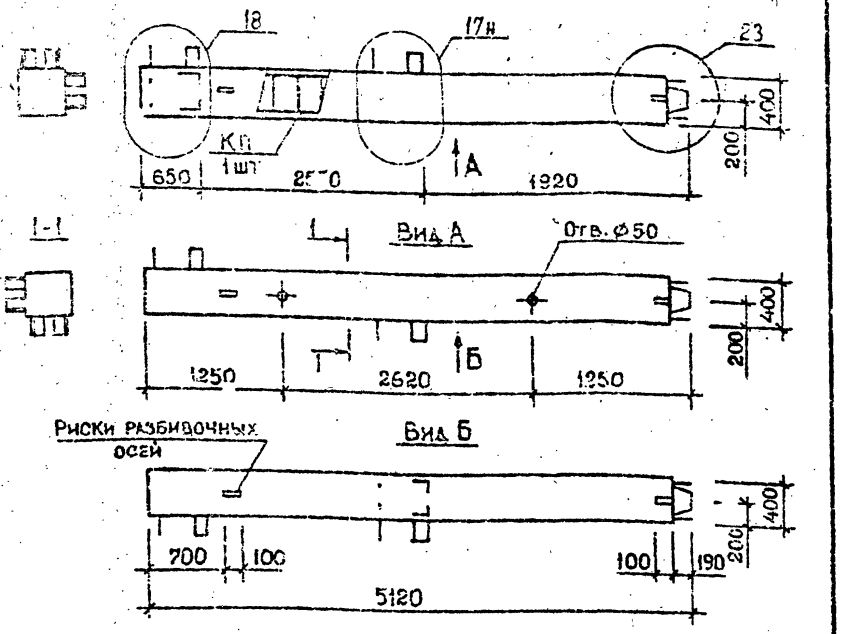

Марка колонны	Масса, т	Класс бетона	Объем бетона м³	Расход стали кг	Марка арматурного изделия	Обозначение документа
7КВ60.51-3-С	2,0	В30	0,80	211,3	КП151	В. 2-12 К50
7КВ60.51-5-С		В25		261,8	КП152	К50
7КВ60.51-7-С		В30		320,4	КП153	К50
7КВ60.51-9-С				358,7	КП154	К50

Технические требования см. 1.020.1-2с/89 2-11-ТТ.
Детали см. 1.020.1-2с/89 2-13.

Разраб.	Кахадзе	
Проверил	Хасиев	
Вед. инж.	Хасиев	
ГИП	Балавадзе	
Гл. инж.	Капанадзе	
Нач. ота.	Турманидзе	
Н. контр.	Балавадзе	

1.020.1-2с/89 2-11 К57

Колонна 7КВ60.51-····-С

Стадия	Лист	Листов
Р		1

ТбилЗНИИЭП

Формат А4

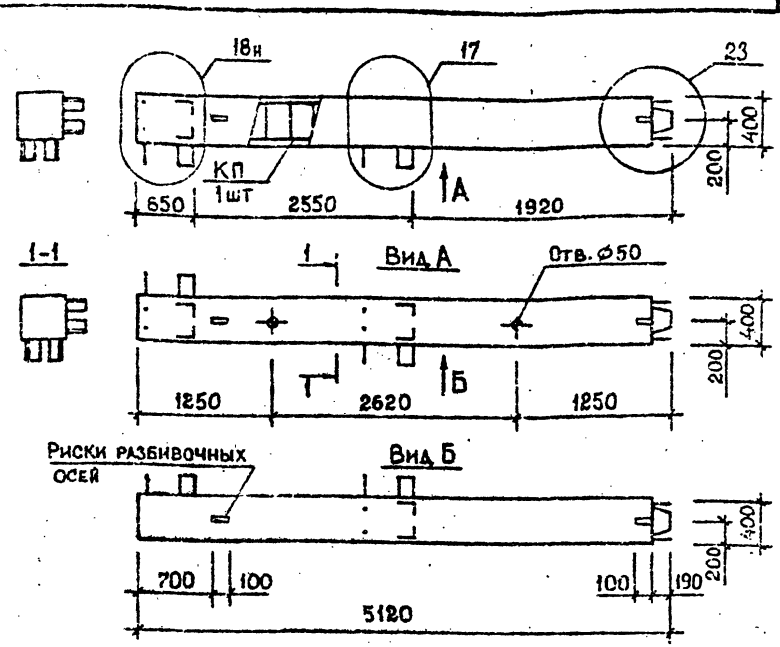

Марка колонны	Масса, т	Класс бетона	Объем бетона м³	Расход стали кг	Марка арматурного изделия	Обозначение документа
7КВ60.51-3-Сн	2,0	В30	0,80	211,3	КП151н	В. 2-12 К51
7КВ60.51-5-Сн		В25		261,8	КП152н	К51
7КВ60.51-7-Сн		В30		320,4	КП153н	К51
7КВ60.51-9-Сн				358,7	КП154н	К51

Технические требования см. 1.020.1-2с/89 2-11-ТТ.
Детали см. 1.020.1-2с/89 2-13.

Разраб.	Кахадзе	
Проверил	Хасиев	
Вед. инж.	Хасиев	
ГИП	Балавадзе	
Гл. инж.	Капанадзе	
Нач. ота.	Турманидзе	
Н. контр.	Балавадзе	

1.020.1-2с/89 2-11 К58

Колонна 7КВ60.51-····-Сн

Стадия	Лист	Листов
Р		1

ТбилЗНИИЭП

Формат А4

Инв. № подл. | Подпись и дата | Взам. инв. №

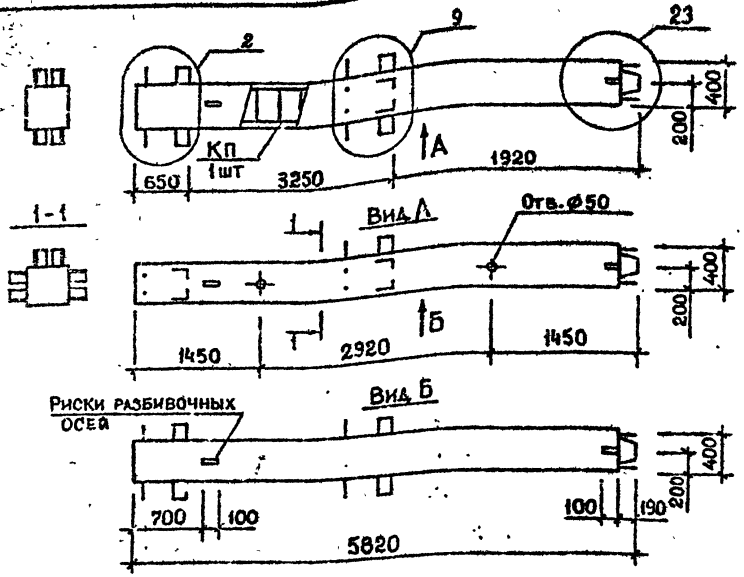

Марка колонны	Масса, т	Класс бетона	Объем бетона м³	Расход стали кг	Марка арматурного изделия	Обозначение документа
6КВ60.58-3-С	2,3	В30	0,91	219,3	КП135	В. 2-12 К43
6КВ60.58-3-С		В25		276,4	КП136	К43
6КВ60.58-7-С		В30		358,2	КП137	К43
6КВ60.58-9-С				384,6	КП138	К43

Технические требования см. 1.020.1-2с/89 2-11-ТТ.
Детали см. 1.020.1-2с/89 2-13.

Разраб.	Кахадзе	
Проверил	Хасиев	
Вед.инж.	Хасиев	
ГИП	Балавадзе	
Гл.инж.	Капанадзе	
Нач.ота.	Турманидзе	
Н.контр.	Балавадзе	

1.020.1-2с/89 2-11 К59

Колонна 6КВ60.58-----С

Стадия	Лист	Листов
Р		1

ТбилЗНИИЭП

Формат А4

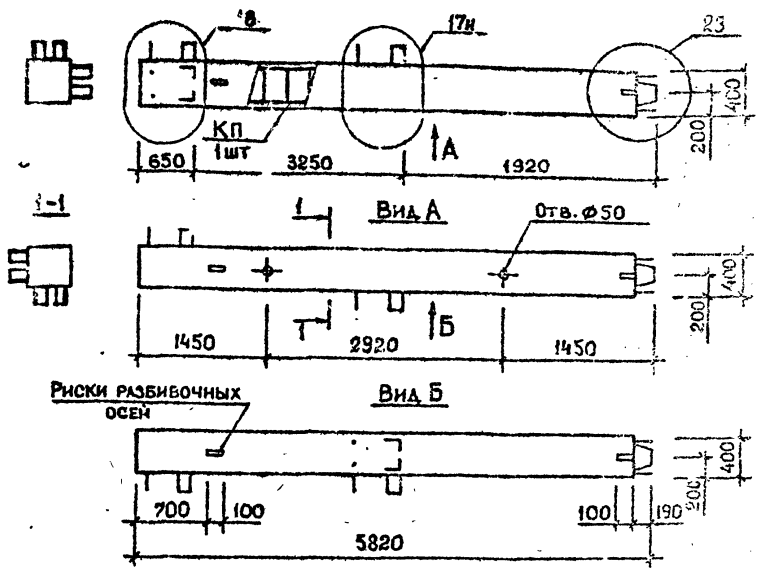

Марка колонны	Масса, т	Класс бетона	Объем бетона м³	Расход стали кг	Марка арматурного изделия	Обозначение документа
7КВ60.58-3-С	2,3	В30	0,91	223,8	КП155	В. 2-12 К52
7КВ60.58-5-С		В25		280,9	КП156	К52
7КВ60.58-7-С		В30		345,3	КП157	К52
7КВ60.58-9-С				388,7	КП158	К52

Технические требования см. 1.020.1-2с/89 2-11-ТТ.
Детали см. 1.020.1-2с/89 2-13.

Разраб.	Кахадзе	
Проверил	Хасиев	
Вед.инж.	Хасиев	
ГИП	Балавадзе	
Гл.инж.	Капанадзе	
Нач.ота.	Турманидзе	
Н.контр.	Балавадзе	

1.020.1-2с/89 2-11 К60

Колонна 7КВ60.58-----С

Стадия	Лист	Листов
Р		

ТбилЗНИИЭП

Инв.№ подл. | Подпись и дата | Взам.инв.№

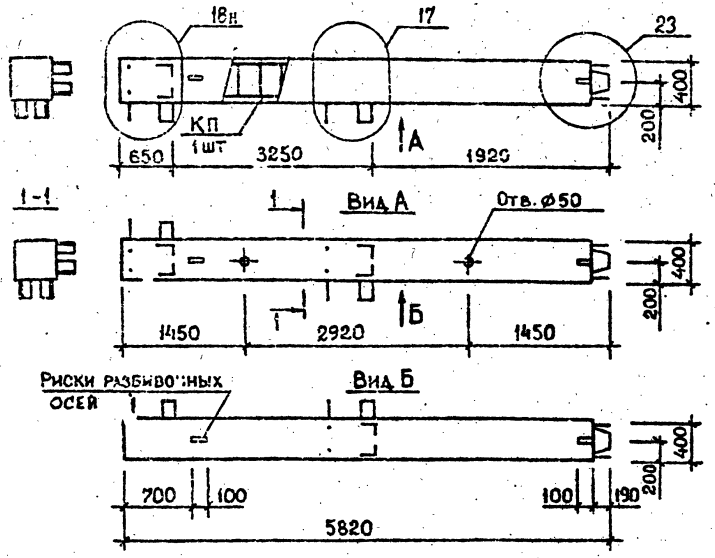

Марка колонны	Масса, т	Класс бетона	Объем бетона м³	Расход стали кг	Марка арматурного изделия	Обозначение документа
7 КВ60.58 -3- Сн	2,3	В30	0,91	223,8	КП155н	В.2-12 К53
7 КВ60.58 -5- Сн		В25		280,9	КП156н	К53
7 КВ60.58 -7- Сн		В30		345,3	КП157н	К53
7 КВ60.58 -9- Сн				388,7	КП158н	К53

Технические требования см. 1.020.1-2с/89 2-11-ТТ.
Детали см. 1.020.1-2с/89 2-13.

Разраб.	Кахадзе		1.020.1-2с/89 2-11 К61
Провери	Хасиев		
Зед.инж.	Хасиев		
ГИП	Балавадзе		Колонна 7КВ60.58-···-Сн
Гл.инж.	Капанадзе		Стадия Р; Лист; Листов 1
Нач.отд.	Турманидзе		ТбилЗНИИЭП
Н.контр.	Балавадзе		

Инв.№подл. | Подпись и дата | Взам.инв.№

Формат А4

Инв.№подл. | Подпись и дата | Взам.инв.№

Стадия Р; Лист; Листов

ТбилЗНИИЭП

Формат А4

1.020.1-2с/89 Вып. 2-11

Ведомость расхода стали на изделие, кг

Марка элемента	Изделия арматурные																	Всего
	Арматура класса																	
	А-I				А-III													
	ГОСТ 5781-82*																	
	Ф8	Ф10	Ф12	Итого	Ф8	Ф10	Ф12	Ф14	Ф16	Ф18	Ф20	Ф25	Ф28	Ф32	Ф36	Ф40	Итого	
1КБ42.56-1-С	15,95	0,46	0,44	16,85	13,20	1,92					55,12		6,96				77,20	94,05
1КБ42.56-2-С	15,95	0,46	0,44	16,85	13,20			3,76				85,84	6,96				109,76	126,61
1КБ42.56-5-С	15,95	0,46	0,44	16,85	13,20				4,96				6,96	141,08			166,20	183,05
1КБ42.56-7-С		25,98		25,98	19,80					6,24				9,08	178,64		213,76	239,74
1КБ42.56-9-С		25,98		25,98	19,80						7,68			9,08		220,56	257,12	283,10
5КБ42.56-1-С	15,95		0,44	16,39	11,40	1,92					55,12						68,44	84,83
5КБ42.56-2-С	15,95		0,44	16,39	11,40			3,76				85,84					101,00	117,39
5КБ42.56-5-С	15,95		0,44	16,39	11,40				4,96					141,08			157,44	173,83
5КБ42.56-7-С		25,52		25,52	16,90					6,24					178,64		201,78	227,30
5КБ42.56-1-Сн	15,95		0,44	16,39	11,40	1,92					55,12						68,44	84,83
5КБ42.56-2-Сн	15,95		0,44	16,39	11,40			3,76				85,84					101,00	117,39
5КБ42.56-5-Сн	15,95		0,44	16,39	11,40				4,96					141,08			157,44	173,83
5КБ42.56-7-Сн		25,52		25,52	16,90					6,24					178,64		201,78	227,30
1КБ60.68-1-С	19,25	0,46	0,44	20,15	13,20	1,92					66,96		6,96				89,04	109,19
1КБ60.68-2-С	19,25	0,46	0,44	20,15	13,20			3,76				104,28	6,96				131,20	151,35
1КБ60.68-5-С	19,25	0,46	0,44	20,15	13,20				4,96				6,96	171,36			196,48	216,63
1КБ60.68-7-С		31,26		31,26	19,80					6,24				9,08	217,00		252,12	283,38
1КБ60.68-9-С		31,26		31,26	19,80						7,68			9,08		267,92	304,48	335,74
5КБ60.68-1-С	19,25		0,44	19,69	11,40	1,92					66,96						80,28	99,97
5КБ60.68-2-С	19,25		0,44	19,69	11,40			3,76				104,28					119,43	139,12
5КБ60.68-5-С	19,25		0,44	19,69	11,40				4,96					171,36			187,72	207,41

Разраб	Кахадзе	[signature]
Проверил	Хасиев	[signature]
Вед. инж.	Хасиев	[signature]
ГИП	Балавадзе	[signature]
Гл. инж.	Хапавадзе	[signature]
Нач. отд.	Тарманидзе	
Н. контр.	Балавадзе	[signature]

1.020.1-2с/89 2-11 РС

ВЕДОМОСТЬ РАСХОДА СТАЛИ НА ИЗДЕЛИЕ

Стадия Р | Лист

ТЕИПЗИНИ

ФОРМАТ

Инв. № подл. | Подпись и дата | Взам. инв. №

1.020.1-2с/89 В. 2-11

Продолжение ведомости

Изделия закладные											
Арматура класса						Прокат марки				Всего	Общий расход
А-III						ВСт3пс6					
ГОСТ 5781-82*						ГОСТ 103-76*		ГОСТ 8510-86			
Ф25	Ф28	Ф32	Ф36	Итого	-10х80	Итого	∟125х80х10	Итого			
					3,30	3,30	22,30	22,30	25,60	119,6	
					3,30	3,30	22,30	22,30	25,60	152,2	
					3,30	3,30	22,30	22,30	25,60	208,7	
					3,30	3,30	22,30	22,30	25,60	265,3	
					3,30	3,30	22,30	22,30	25,60	308,7	
5,84	10,80			16,64	3,30	3,30	24,26	24,26	44,20	129,0	
5,84	10,80			16,64	3,30	3,30	24,26	24,26	44,20	161,6	
5,84	10,80			16,64	3,30	3,30	24,26	24,26	44,20	218,0	
5,84		14,12		19,96	3,30	3,30	24,26	24,26	47,52	274,8	
5,84	10,80			16,64	3,30	3,30	24,26	24,26	44,20	129,0	
5,84	10,80			16,64	3,30	3,30	24,26	24,26	44,20	161,6	
5,84	10,80			16,64	3,30	3,30	24,26	24,26	44,20	218,0	
5,84		14,12		19,96	3,30	3,30	24,26	24,26	47,52	274,8	
					3,30	3,30	22,30	22,30	25,60	134,8	
					3,30	3,30	22,30	22,30	25,60	177,0	
					3,30	3,30	22,30	22,30	25,60	242,2	
					3,30	3,30	22,30	22,30	25,60	309,0	
					3,30	3,30	22,30	22,30	25,60	361,3	
5,84	10,80			16,64	3,30	3,30	24,26	24,26	44,20	144,2	
5,84	10,80			16,64	3,30	3,30	24,26	24,26	44,20	183,3	
5,84	10,80			16,64	3,30	3,30	24,26	24,26	44,20	251,6	

Ведомость расхода стали на изделие, кг

Марка элемента	Изделия арматурные																Всего
	Арматура класса																
	A-I				A-III ГОСТ 5781-82*												
	Ф8	Ф10	Ф12	Итого	Ф8	Ф10	Ф12	Ф14	Ф16	Ф18	Ф20	Ф25	Ф28	Ф32	Ф36	Ф40	Итого	
5КБ60.68-7-С		30,80		30,80	16,90					6,24					217,00		240,14	270,94
5КБ60.68-1-СН	19,25		0,44	19,69	11,40	1,92					66,96						80,28	99,97
5КБ60.68-2-СН	19,25		0,44	19,69	11,40			3,76				104,28					119,43	139,12
5КБ60.68-5-СН	19,25		0,44	19,69	11,40				4,96					171,36			187,72	207,41
5КБ60.68-7-СН		30,80		30,80	16,90					6,24					217,00		240,14	270,94
1КБ70.77-1-С	22,00	0,46	0,44	22,90	13,20	1,92					76,16		6,96				98,24	121,14
1КБ70.77-2-С	22,00	0,46	0,44	22,90	13,20			3,76				118,56	6,96				142,48	165,38
1КБ70.77-5-С	22,00	0,46	0,44	22,90	13,20				4,96				6,96	194,84			219,96	233,16
1КБ70.77-7-С		35,66		35,66	19,80					6,24				9,08	246,72		281,84	317,50
1КБ70.77-9-С		35,66		35,66	19,80						7,68			9,08		304,64	341,20	376,86
5КБ70.77-1-С	22,00		0,44	22,44	11,40	1,92					76,16						89,48	111,92
5КБ70.77-2-С	22,00		0,44	22,44	11,40			3,76				118,56					133,72	156,16
5КБ70.77-5-С	22,00		0,44	22,44	11,40				4,96					194,84			211,20	233,64
5КБ70.77-7-С		35,20		35,20	13,90					6,24					246,72		269,86	305,06
5КБ70.77-1-СН	22,00		0,44	22,44	11,40	1,92					76,16						89,48	111,92
5КБ70.77-2-СН	22,00		0,44	22,44	11,40			3,76				118,56					133,72	156,16
5КБ70.77-5-СН	22,00		0,44	22,44	11,40				4,96					194,84			211,20	233,64
5КБ70.77-7-СН		35,20		35,20	13,90					6,24					246,72		269,86	305,06
1КБ80.87-1-С	24,75	0,46	0,44	25,65	13,20	1,92					86,00		6,96				108,08	133,73
1КБ80.87-2-С	24,75	0,46	0,44	25,65	13,20			3,76				133,92	6,96				157,84	183,49
1КБ80.87-5-С	24,75	0,46	0,44	25,65	13,20				4,96				6,96	220,08			245,20	270,85
1КБ80.87-7-С		40,06		40,06	19,80					6,24				9,08	278,68		313,80	353,86
1КБ80.87-9-С		40,06		40,06	19,80						7,68			9,08		344,08	380,64	420,70
5КБ80.87-1-С	24,75		0,44	25,19	11,40	1,92					86,00						99,32	124,51

1.020.1-2с/89 Вып. 2-11

Инв. № подл. | Подпись и дата | Взам. инв. №

Продолжение ведомости

Изделия закладные											
Арматура класса					Прокат марки				Всего	Общий расход
А-III					ВСт3пс6					
ГОСТ 5781-82*					ГОСТ 103-76*		ГОСТ 8510-86			
Ф25	Ф28	Ф32	Ф36	Итого	-10х90	Итого	∟125х80х10	Итого		
5,84		14,12		19,96	3,30	3,30	24,26	24,26	47,52	318,5
5,84	10,80			16,64	3,30	3,30	24,26	24,26	44,20	144,2
5,84	10,80			16,64	3,30	3,30	24,26	24,26	44,20	183,3
5,84	10,80			16,64	3,30	3,30	24,26	24,26	44,20	251,6
5,84		14,12		19,96	3,30	3,30	24,26	24,26	47,52	318,5
					3,30	3,30	22,30	22,30	25,60	146,7
					3,30	3,30	22,30	22,30	25,60	191,0
					3,30	3,30	22,30	22,30	25,60	258,8
					3,30	3,30	22,30	22,30	25,60	343,1
					3,30	3,30	22,30	22,30	25,60	402,5
					3,30	3,30	24,26	24,26	44,20	156,1
5,84	10,80			16,64	3,30	3,30	24,26	24,26	44,20	200,4
5,84	10,80			16,64	3,30	3,30	24,26	24,26	44,20	277,8
5,84		14,12		19,96	3,30	3,30	24,26	24,26	47,52	352,6
5,84	10,80			16,64	3,30	3,30	24,26	24,26	44,20	156,1
5,84	10,80			16,64	3,30	3,30	24,26	24,26	44,20	200,4
5,84	10,80			16,64	3,30	3,30	24,26	24,26	44,20	277,8
5,84		14,12		19,96	3,30	3,30	24,26	24,26	47,52	352,6
					3,30	3,30	22,30	22,30	25,60	159,3
					3,30	3,30	22,30	22,30	25,60	209,1
					3,30	3,30	22,30	22,30	25,60	296,4
					3,30	3,30	22,30	22,30	25,60	379,5
					3,30	3,30	22,30	22,30	25,60	446,3
5,84	10,80			16,64	3,30	3,30	24,26	22,30	44,20	168,7

Ведомость расхода стали на изделие, кг

Марка элемента	Изделия арматурные																	Всего
	Арматура класса																	
	А-I				А-III													
	ГОСТ 5781-82*																	
	Ф8	Ф10	Ф12	Итого	Ф8	Ф10	Ф12	Ф14	Ф16	Ф18	Ф20	Ф25	Ф28	Ф32	Ф36	Ф40	Итого	
5КБ80.87-2-С	24,75		0,44	25,19	11,40			3,76				133,92					149,08	174,27
5КБ80.87-5-С	24,75		0,44	25,19	11,40				4,96					220,08			236,44	261,63
5КБ80.87-7-С		39,60		39,60	16,90					6,24					278,68		301,82	341,42
5КБ80.87-1-Сн	24,75		0,44	25,19	11,40	1,92					86,00						99,32	124,51
5КБ80.87-2-Сн	24,75		0,44	25,19	11,40			3,76				133,92					149,08	174,27
5КБ80.87-5-Сн	24,75		0,44	25,19	11,40				4,96					220,08			236,44	261,63
5КБ80.87-7-Сн		39,60		39,60	16,90					6,24					278,68		301,82	341,42
1КБ33.60-1-С	18,15	0,92	0,88	19,95	20,40	1,92					58,60		6,96	9,08			96,96	116,91
1КБ33.60-2-С	18,15	0,92	0,88	19,95	20,40			3,76				91,20	6,96	9,08			131,40	151,35
1КБ33.60-5-С	18,15	0,92	0,88	19,95	20,40				4,96				6,96	158,00			190,32	210,27
2КБ33.60-1-С	18,15	1,84	0,88	20,87	18,60	1,92					58,60		13,92	18,16			111,20	132,07
2КБ33.60-2-С	18,15	1,84	0,88	20,87	18,60			3,76				91,20	13,92	18,16			145,34	166,21
2КБ33.60-5-С	18,15	1,84	0,88	20,87	18,60				4,96				13,92	168,08			205,56	226,43
1КВ42.34-1-С	8,10	0,46	0,44	9,00	9,00	10,10					32,36		6,96				58,42	67,42
1КВ42.34-2-С	8,10	0,46	0,44	9,00	9,00	10,10						50,40	6,96				76,46	85,46
2КВ42.34-1-С	8,10	0,92	0,44	9,46	7,20	10,10					32,36		13,92				63,58	73,04
2КВ42.34-2-С	8,10	0,92	0,44	9,46	7,20	10,10						50,40	13,92				81,62	91,08
1КВ42.36-1-С	8,65	0,46	0,44	9,55	9,00	10,10					35,60		6,96				61,66	71,21
1КВ42.36-2-С	8,65	0,46	0,44	9,55	9,00	10,10						55,44	6,96				81,50	91,05
1КВ42.36-5-С	8,65	0,46	0,44	9,55	9,00	10,10							6,96	91,12			117,18	126,73
1КВ42.36-7-С	0,40	13,66		14,06		24,60								9,08	115,36		149,04	163,10
1КВ42.36-9-С	0,40	13,66		14,06		24,60								9,08		142,44	176,12	190,18
5КВ42.36-1-С	8,65		0,44	9,09	7,20	10,10						35,60					52,90	61,99
5КВ42.36-2-С	8,65		0,44	9,09	7,20	10,10							55,44				72,74	81,83

Продолжение ведомости

Изделия закладные											
Арматура класса					Прокат марки				Всего	Общий расход
А-III					ВСт3пс6					
ГОСТ 5781-82*					ГОСТ 103-76*		ГОСТ 8510-86			
Ф25	Ф28	Ф32	Ф36	Итого	-10х90	Итого	L125х80х10	Итого		
5,84	10,80			16,64	3,30	3,30	24,26	24,26	44,20	218,5
5,84	10,80			16,64	3,30	3,30	24,26	24,26	44,20	305,8
5,84		14,12		19,96	3,30	3,30	24,26	24,26	47,52	388,9
5,84	10,80			16,64	3,30	3,30	24,26	24,26	44,20	168,7
5,84	10,80			16,64	3,30	3,30	24,26	24,26	44,20	218,5
5,84	10,80			16,64	3,30	3,30	24,26	24,26	44,20	305,8
5,84		14,12		19,96	3,30	3,30	24,26	24,26	47,52	389,9
					6,60	6,60	44,60	44,60	51,20	168,1
					6,60	6,60	44,60	44,60	51,20	202,6
					6,60	6,60	44,60	44,60	51,20	261,5
					6,60	6,60	73,40	73,40	80,00	212,1
					6,60	6,60	73,40	73,40	80,00	246,5
					6,60	6,60	73,40	73,40	80,00	305,4
					3,30	3,30	22,30	22,30	25,60	93,0
					3,30	3,30	22,30	22,30	25,60	111,1
					3,30	3,30	36,70	36,70	40,00	113,0
					3,30	3,30	36,70	36,70	40,00	131,1
					3,30	3,30	22,30	22,30	25,60	96,8
					3,30	3,30	22,30	22,30	25,60	116,6
					3,30	3,30	22,30	22,30	25,60	152,3
					3,30	3,30	22,30	22,30	25,60	188,7
					3,30	3,30	22,30	22,30	25,60	215,8
5,84	10,80			16,64	3,30	3,30	24,26	24,26	44,20	106,2
5,84	10,80			16,64	3,30	3,30	24,26	24,26	44,20	126,0

Ведомость расхода стали на изделие, кг

Марка элемента	Изделия арматурные																	Всего
	Арматура класса																	
	A-I				A-III ГОСТ 5781-82*													
	Ф8	Ф10	Ф12	Итого	Ф8	Ф10	Ф12	Ф14	Ф16	Ф18	Ф20	Ф25	Ф28	Ф32	Ф36	Ф40	Итого	
5КВ42.36-5-С	8,65		0,44	9,09	7,20	10,10								91,12			108,42	117,51
5КВ42.36-7-С	0,40	13,20		13,60		21,70									115,36		137,06	150,66
5КВ42.36-1-СН	8,65		0,44	9,09	7,20	10,10					35,60						52,90	61,99
5КВ42.36-2-СН	8,65		0,44	9,09	7,20	10,10						55,44					72,74	81,83
5КВ42.36-5-СН	8,65		0,44	9,09	7,20	10,10								91,12			108,42	117,51
5КВ42.36-7-СН	0,40	13,20		13,60		21,70									115,36		137,06	150,66
1КВ42.40-1-С	9,75	0,46	0,44	10,65	9,00	10,10					39,24		6,96				65,30	75,95
1КВ42.40-2-С	9,75	0,46	0,44	10,65	9,00	10,10						61,12	6,96				87,18	97,83
1КВ42.40-5-С	9,75	0,46	0,44	10,65	9,00	10,10							6,96	100,44			126,50	137,15
1КВ42.40-7-С	0,40	15,42		15,82		24,60								9,08	127,20		160,88	176,70
1КВ42.40-9-С	0,40	15,42		15,82		24,60								9,08		157,04	190,72	206,54
5КВ42.40-1-С	9,75		0,44	10,19	7,20	10,10					39,24						56,54	66,73
5КВ42.40-2-С	9,75		0,44	10,19	7,20	10,10						61,12					78,42	88,61
5КВ42.40-5-С	9,75		0,44	10,19	7,20	10,10								100,44			117,74	127,93
5КВ42.40-7-С	0,40	14,96		15,36		21,70									127,20		148,90	164,26
5КВ42.40-1-СН	9,75		0,44	10,19	7,20	10,10					39,24						56,54	66,73
5КВ42.40-2-СН	9,75		0,44	10,19	7,20	10,10						61,12					78,42	88,61
5КВ42.40-5-СН	9,75		0,44	10,19	7,20	10,10								100,44			117,74	127,93
5КВ42.40-7-СН	0,40	14,96		15,36		21,70									127,20		148,90	164,26
1КВ48.46-1-С	11,40	0,46	0,44	12,30	9,00	10,10					45,16		6,96				71,22	83,52
1КВ48.46-2-С	11,40	0,46	0,44	12,30	9,00	10,10						70,36	6,96				96,42	108,72
1КВ48.46-5-С	11,40	0,46	0,44	12,30	9,00	10,10						6,96	115,96				142,02	154,32
1КВ48.46-7-С	0,40	18,06		18,46		24,60							9,08				180,04	196,50
1КВ48.46-9-С	0,40	18,06		18,46		24,60							9,08			180,72	214,40	232,86

Инв. № подл. | Подпись и дата | Взам. инв. №

Продолжение ведомости

Изделия закладные											
Арматура класса						Прокат марки				Всего	Общий расход
А-III						ВСт3пс6					
ГОСТ 5781-82*						ГОСТ 103-76*		ГОСТ 8510-86			
Ø25	Ø28	Ø32	Ø36	Итого	-10х90	Итого	∟125х80х10	Итого			
5,84	10,80			16,64	3,30	3,30	24,26	24,26	44,20	161,7	
5,84		14,12		19,96	3,30	3,30	24,26	24,26	47,52	198,2	
5,84	10,80			16,64	3,30	3,30	24,26	24,26	44,20	106,2	
5,84	10,80			16,64	3,30	3,30	24,26	24,26	44,20	126,0	
5,84	10,80			16,64	3,30	3,30	24,26	24,26	44,20	161,7	
5,84		14,12		19,96	3,30	3,30	24,26	24,26	47,52	198,2	
					3,30	3,30	22,30	22,30	25,60	101,6	
					3,30	3,30	22,30	22,30	25,60	123,4	
					3,30	3,30	22,30	22,30	25,60	162,8	
					3,30	3,30	22,30	22,30	25,60	202,3	
					3,30	3,30	22,30	22,30	25,60	232,1	
5,84	10,80			16,64	3,30	3,30	24,26	24,26	44,20	110,9	
5,84	10,80			16,64	3,30	3,30	24,26	24,26	44,20	132,8	
5,84	10,80			16,64	3,30	3,30	24,26	24,26	44,20	172,1	
5,84		14,12		19,96	3,30	3,30	24,26	24,26	47,52	211,8	
5,84	10,80			16,64	3,30	3,30	24,26	24,26	44,20	110,9	
5,84	10,80			16,64	3,30	3,30	24,26	24,26	44,20	132,8	
5,84	10,80			16,64	3,30	3,30	24,26	24,26	44,20	172,1	
5,84		14,12		19,96	3,30	3,30	24,26	24,26	47,52	211,8	
					3,30	3,30	22,30	22,30	25,60	109,1	
					3,30	3,30	22,30	22,30	25,60	134,3	
					3,30	3,30	22,30	22,30	25,60	179,9	
					3,30	3,30	22,30	22,30	25,60	224,1	
					3,30	3,30	22,30	25,60	25,60	258,5	

Инв. № подл. | Подпись и дата | Взам. инв. №

Ведомость расхода стали на изделие, кг

Марка элемента	Изделия арматурные																	Всего
	Арматура класса																	
	A-I				A-III ГОСТ 5781-82*													
	Ф8	Ф10	Ф12	Итого	Ф8	Ф10	Ф12	Ф14	Ф16	Ф18	Ф20	Ф25	Ф28	Ф32	Ф36	Ф40	Итого	
5КВ48.46-1-С	11,40		0,44	11,84	7,20	10,10					45,16						62,46	74,30
5КВ48.46-2-С	11,40		0,44	11,84	7,20	10,10						70,36					87,66	99,50
5КВ48.46-5-С	11,40		0,44	11,84	7,20	10,10								115,96			133,26	145,10
5КВ48.46-7-С	0,40	18,48		18,88		21,70									146,36		168,06	186,94
5КВ48.46-1-СН	11,40		0,44	11,84	7,20	10,10					45,16						62,46	74,30
5КВ48.46-2-СН	11,40		0,44	11,84	7,20	10,10						70,36					87,66	99,50
5КВ48.46-5-СН	11,40		0,44	11,84	7,20	10,10								115,96			132,26	145,10
5КВ48.46-7-СН	0,40	18,48		18,88		21,70									146,36		168,06	186,94
1КВ54.48-1-С	11,95	0,46	0,44	12,85	9,00	10,10					47,44		6,96				73,50	86,35
1КВ54.48-2-С	11,95	0,46	0,44	12,85	9,00	10,10						73,88	6,96				99,94	112,79
1КВ54.48-5-С	11,95	0,46	0,44	12,85	9,00	10,10							6,96	121,40			147,46	160,31
1КВ54.48-7-С	0,40	18,94		19,34		24,60								9,08	153,72		187,40	206,74
1КВ54.48-9-С	0,40	18,94		19,34		24,60								9,08		189,80	223,48	242,82
5КВ54.48-1-С	11,95		0,44	12,39	7,2	10,10					47,44						64,74	77,13
5КВ54.48-2-С	11,95		0,44	12,39	7,2	10,10						73,88					91,18	103,57
5КВ54.48-5-С	11,95		0,44	12,39	7,2	10,10								121,40			138,70	151,09
5КВ54.48-7-С	0,40	18,48		18,88		21,70									153,72		175,42	194,30
5КВ54.48-1-СН	11,95		0,44	12,39	7,20	10,10					47,44						64,74	77,13
5КВ54.48-2-СН	11,95		0,44	12,39	7,20	10,10						73,88					91,18	103,57
5КВ54.48-5-СН	11,95		0,44	12,39	7,20	10,10								121,40			138,70	151,09
5КВ54.48-7-СН	0,40	18,48		18,88		21,70									153,72		175,42	194,30
1КВ54.52-1-С	13,05	0,46	0,44	13,95	9,00	10,10					51,08		6,96				77,14	91,09
1КВ54.52-2-С	13,05	0,46	0,44	13,95	9,00	10,10						79,56	6,96				105,62	119,57
1КВ54.52-5-С	13,05	0,46	0,44	13,95	9,00	10,10							6,96	130,76			156,82	170,77

Инв. № подл. | Подпись и дата | Взам. инв. №

Формат А3

Продолжение ведомости

Изделия закладные											
Арматура класса						Прокат марки				Всего	Общий расход
А-III						ВСт3пс6					
ГОСТ 5781-82*						ГОСТ 103-76*		ГОСТ 8510-86			
ф25	ф28	ф32	ф36	Итого	-10х90	Итого	∟125х80х10	Итого			
5,84	10,80			16,64	3,30	3,30	24,26	24,26		44,20	118,5
5,84	10,80			16,64	3,30	3,30	24,26	24,26		44,20	143,7
5,84	10,80			16,64	3,30	3,30	24,26	24,26		44,20	189,3
5,84		14,12		19,96	3,30	3,30	24,26	24,26		47,52	234,5
5,84	10,80			16,64	3,30	3,30	24,26	24,26		44,20	118,5
5,84	10,80			16,64	3,30	3,30	24,26	24,26		44,20	143,7
5,84	10,80			16,64	3,30	3,30	24,26	24,26		44,20	189,3
5,84		14,12		19,96	3,30	3,30	24,26	24,26		47,52	234,5
					3,30	3,30	22,30	22,30		25,60	112,0
					3,30	3,30	22,30	22,30		25,60	138,4
					3,30	3,30	22,30	22,30		25,60	185,9
					3,30	3,30	22,30	22,30		25,60	232,3
					3,30	3,30	22,30	22,30		25,60	268,4
5,84	10,80			16,64	3,30	3,30	24,26	24,26		42,20	119,3
5,84	10,80			16,64	3,30	3,30	24,26	24,26		42,20	145,8
5,84	10,80			16,64	3,30	3,30	24,26	24,26		42,20	193,3
5,84		14,12		19,96	3,30	3,30	24,26	24,26		47,52	241,8
5,84	10,80			16,64	3,30	3,30	24,26	24,26		42,20	119,3
5,84	10,80			16,64	3,30	3,30	24,26	24,26		42,20	145,8
5,84	10,80			16,64	3,30	3,30	24,26	24,26		42,20	193,3
5,84		14,12		19,96	3,30	3,30	24,26	24,26		47,52	241,8
					3,30	3,30	22,30	22,30		25,60	116,7
					3,30	3,30	22,30	22,30		25,60	145,2
					3,30	3,30	22,30	22,30		25,60	196,4

Ведомость расхода стали на изделие, кг

Марка элемента	Изделия арматурные																	
	Арматура класса																	Всего
	A-I				A-III ГОСТ 5781-82*													
	Ф8	Ф10	Ф12	Итого	Ф8	Ф10	Ф12	Ф14	Ф16	Ф18	Ф20	Ф25	Ф28	Ф32	Ф36	Ф40	Итого	
1КВ54.52-7-С	0,40	20,70		21,10		24,60								9,08	165,56		199,24	220,34
1КВ54.52-9-С	0,40	20,70		21,10		24,60								9,08		204,40	238,08	259,18
5КВ54.52-1-С	13,05		0,44	13,49	7,20	10,10					51,08						68,38	81,87
5КВ54.52-2-С	13,05		0,44	13,49	7,20	10,10						79,56					96,86	110,35
5КВ54.52-5-С	13,05		0,44	13,49	7,20	10,10								130,76			148,06	161,55
5КВ54.52-7-С	0,40	20,24		20,64		21,70									165,56		187,26	207,90
5КВ54.52-1-СН	13,05		0,44	13,49	7,20	10,10					51,08						68,38	81,87
5КВ54.52-2-СН	13,05		0,44	13,49	7,20	10,10						79,56					96,86	110,35
5КВ54.52-5-СН	13,05		0,44	13,49	7,20	10,10								130,76			148,06	161,55
5КВ54.52-7-СН	0,40	20,24		20,64		21,70									165,56		187,26	207,90
1КВ60.58-1-С	14,70	0,46	0,44	15,60	9,00	10,10					57,00		6,96				83,06	98,66
1КВ60.58-2-С	14,70	0,46	0,44	15,60	9,00	10,10						88,80	6,96				104,86	120,46
1КВ60.58-5-С	14,70	0,46	0,44	15,60	9,00	10,10							6,96	145,88			171,94	187,54
1КВ60.58-7-С	0,40	23,34		23,74		24,60								9,08	184,72		218,40	242,14
1КВ60.58-9-С	0,40	23,34		23,74		24,60								9,08		228,08	261,76	285,50
5КВ60.58-1-С	14,70		0,44	15,14	7,20	10,10					57,00						74,30	89,44
5КВ60.58-2-С	14,70		0,44	15,14	7,20	10,10						88,80					106,10	121,24
5КВ60.58-5-С	14,70		0,44	15,14	7,20	10,10								145,88			163,18	178,32
5КВ60.58-7-С	0,40	22,88		23,28		21,70									184,72		206,42	229,70
5КВ60.58-1-СН	14,70		0,44	15,14	7,20	10,10					57,00						74,30	89,44
5КВ60.58-2-СН	14,70		0,44	15,14	7,20	10,10						88,80					106,10	121,24
5КВ60.58-5-СН	14,70		0,44	15,14	7,20	10,10								145,88			163,18	178,32
5КВ60.58-7-СН	0,40	22,88		23,28		21,70									184,72		206,42	229,70
1КВ70.61-1-С	18,55	0,46	0,44	19,45	9,00	10,10					60,28		6,96				86,34	105,79

Инв. № подл. | Подпись и дата | Взам. инв. №

Продолжение ведомости

Изделия закладные											
Арматура класса						Прокат марки				Всего	Общий расход
А-III						ВСт3пс6					
ГОСТ 5781-82*						ГОСТ 103-76*		ГОСТ 8510-86			
Ø25	Ø28	Ø32	Ø36	Итого	-10х90	Итого	∟125х80х10	Итого			
					3,30	3,30	22,30	22,30	25,60	245,9	
					3,30	3,30	22,30	22,30	25,60	284,8	
5,84	10,80			16,64	3,30	3,30	24,26	24,26	44,20	126,1	
5,84	10,80			16,64	3,30	3,30	24,26	24,26	44,20	154,6	
5,84	10,80			16,64	3,30	3,30	24,26	24,26	44,20	205,8	
5,84		14,12		19,96	3,30	3,30	24,26	24,26	47,52	225,4	
5,84	10,80			16,64	3,30	3,30	24,26	24,26	44,20	126,1	
5,84	10,80			16,64	3,30	3,30	24,26	24,26	44,20	154,6	
5,84	10,80			16,64	3,30	3,30	24,26	24,26	44,20	205,8	
5,84		14,12		19,96	3,30	3,30	24,26	24,26	47,52	255,4	
					3,30	3,30	22,30	22,30	25,60	124,3	
					3,30	3,30	22,30	22,30	25,60	156,1	
					3,30	3,30	22,30	22,30	25,60	213,1	
					3,30	3,30	22,30	22,30	25,60	267,7	
					3,30	3,30	22,30	22,30	25,60	311,1	
5,84	10,80			16,64	3,30	3,30	24,26	24,26	44,20	133,6	
5,84	10,80			16,64	3,30	3,30	24,26	24,26	44,20	165,4	
5,84	10,80			16,64	3,30	3,30	24,26	24,26	44,20	222,5	
5,84		14,12		19,96	3,30	3,30	24,26	24,26	47,52	277,2	
5,84	10,80			16,64	3,30	3,30	24,26	24,26	44,20	133,6	
5,84	10,80			16,64	3,30	3,30	24,26	24,26	44,20	165,4	
5,84	10,80			16,64	3,30	3,30	24,26	24,26	44,20	222,5	
5,84		14,12		19,96	3,30	3,30	24,26	24,26	47,52	277,2	
					3,30	3,30	22,30	22,30	25,60	131,4	

Ведомость расхода стали на изделие кг

Марка элемента	Изделия арматурные																	Всего
	Арматура класса																	
	A-I				A-III ГОСТ 5781-82*													
	Ф8	Ф10	Ф12	Итого	Ф8	Ф10	Ф12	Ф14	Ф16	Ф18	Ф20	Ф25	Ф28	Ф32	Ф36	Ф40	Итого	
1КВ70.61-2-С	18,55	0,46	0,44	19,45	9,00	10,10						93,84	6,96				119,90	139,35
1КВ70.61-5-С	18,55	0,46	0,44	19,45	9,00	10,10							6,96	154,20			180,26	199,71
1КВ70.61-7-С	0,40	29,50		29,90		24,60								9,08	195,28		228,96	258,86
1КВ70.61-9-С	0,40	29,50		29,90		24,60								9,08		241,12	274,80	304,70
5КВ70.61-1-С	18,55		0,44	18,99	7,20	10,10					60,28						77,58	96,57
5КВ70.61-2-С	18,55		0,44	18,99	7,20	10,10						93,84					111,14	130,13
5КВ70.61-5-С	18,55		0,44	18,99	7,20	10,10								154,20			171,50	190,49
5КВ70.61-7-С	0,44	29,04		29,44		21,70									195,28		216,98	246,42
5КВ70.61-1-СН	18,55		0,44	18,99	7,20	10,10					60,28						77,58	96,57
5КВ70.61-2-СН	18,55		0,44	18,99	7,20	10,10						93,84					111,14	130,13
5КВ70.61-5-СН	18,55		0,44	18,99	7,20	10,10								154,20			171,50	190,49
5КВ70.61-7-СН	0,40	29,04		29,44		21,70									195,28		216,98	246,42
1КВ80.71-1-С	21,30	0,46	0,44	22,20	9,00	10,10					70,12		6,96				96,17	118,37
1КВ80.71-2-С	21,30	0,46	0,44	22,20	9,00	10,10						109,20	6,96				135,26	157,46
1КВ80.71-5-С	21,30	0,46	0,44	22,20	9,00	10,10							6,96	179,44			205,50	227,70
1КВ80.71-7-С	0,40	33,90		34,30		24,60								9,08	227,24		260,92	295,22
1КВ80.71-9-С	0,40	33,90		34,30		24,60								9,08		280,56	314,24	348,54
5КВ80.71-1-С	21,30		0,44	21,74	7,20	10,10					70,12						87,42	109,16
5КВ80.71-2-С	21,30		0,44	21,74	7,20	10,10						109,20					126,50	148,24
5КВ80.71-5-С	21,30		0,44	21,74	7,20	10,10								179,44			196,74	218,48
5КВ80.71-7-С	0,40	33,44		33,84		21,70									227,24		248,94	282,78
5КВ80.71-1-СН	21,30		0,44	21,74	7,20	10,10					70,12						87,42	109,16
5КВ80.71-2-СН	21,30		0,44	21,74	7,20	10,10						109,20					126,50	148,24
5КВ80.71-5-СН	21,30		0,44	21,74	7,20	10,10								179,44			196,74	218,48

Инв. № подл. | Подпись и дата | Взам. инв. №

Продолжение ведомости

Изделия закладные											
Арматура класса						Прокат марки				Всего	Общ. расход
А-III						ВСт3пс6					
ГОСТ 5781-82*						ГОСТ 103-76*		ГОСТ 8510-86			
Ф25	Ф28	Ф32	Ф36	Итого	-10х90	Итого	∟125х80х10	Итого			
					3,30	3,30	22,30	22,30	25,60	165,0	
					3,30	3,30	22,30	22,30	25,60	225,3	
					3,30	3,30	22,30	22,30	25,60	284,5	
					3,30	3,30	22,30	22,30	25,60	330,3	
5,84	10,80			16,64	3,30	3,30	24,26	24,26	44,20	140,8	
5,84	10,80			16,64	3,30	3,30	24,26	24,26	44,20	174,3	
5,84	10,80			16,64	3,30	3,30	24,26	24,26	44,20	234,7	
5,84		14,12		19,96	3,30	3,30	24,26	24,26	47,52	293,9	
5,84	10,80			16,64	3,30	3,30	24,26	24,26	44,20	140,8	
5,84	10,80			16,64	3,30	3,30	24,26	24,26	44,20	174,3	
5,84	10,80			16,64	3,30	3,30	24,26	24,26	44,20	234,7	
5,84		14,12		19,96	3,30	3,30	24,26	24,26	47,52	293,9	
					3,30	3,30	22,30	22,30	25,60	144,0	
					3,30	3,30	22,30	22,30	25,60	183,1	
					3,30	3,30	22,30	22,30	25,60	253,3	
					3,30	3,30	22,30	22,30	25,60	320,8	
					3,30	3,30	22,30	22,30	25,60	374,1	
5,84	10,80			16,64	3,30	3,30	24,26	24,26	44,20	153,4	
5,84	10,80			16,64	3,30	3,30	24,26	24,26	44,20	192,4	
5,84	10,80			16,64	3,30	3,30	24,26	24,26	44,20	262,7	
5,84		14,12		19,96	3,30	3,30	24,26	24,26	47,52	330,3	
5,84	10,80			16,64	3,30	3,30	24,26	24,26	44,20	153,4	
5,84	10,80			16,64	3,30	3,30	24,26	24,26	44,20	192,4	
5,84	10,80			16,64	3,30	3,30	24,26	24,26	44,20	262,7	

Инв. № подл. | Подпись и дата | Взам. инв. №

Ведомость расхода стали на изделие, кг

Марка элемента	Изделия арматурные																Всего
	Арматура класса																
	А-I				А-III ГОСТ 5781-82*												
	Ф8	Ф10	Ф12	Итого	Ф8	Ф10	Ф12	Ф14	Ф16	Ф18	Ф20	Ф25	Ф28	Ф32	Ф36	Ф40	Итого	
5КВ80.71-7-Сн	0,40	33,44		33,84		21,70									227,24		248,94	282,78
1КН33.53-1-С	15,25	0,46	0,44	16,15	13,20	12,02					51,80			9,08			86,10	102,25
1КН33.53-3-С	15,25	0,46	0,44	16,15	13,20	10,10		3,76				80,64		9,08			116,78	132,93
1КН33.53-5-С	15,25	0,46	0,44	16,15	13,20	10,10			4,96					141,60			169,86	186,01
1КН33.53-7-С	0,40	24,22		24,62	2,40	27,50				6,24					179,30		215,44	240,06
1КН33.53-9-С	0,40	24,22		24,62	2,40	27,50					7,68				11,50	207,16	256,24	280,86
2КН33.53-1-С	15,25	0,92	0,44	16,61	13,20	12,02					51,68			18,16			95,18	111,79
2КН33.53-3-С	15,25	0,92	0,44	16,61	13,20	10,10		3,76				80,64		18,16			125,86	142,47
2КН33.53-5-С	15,25	0,92	0,44	16,61	13,20	10,10			4,96					150,68			178,94	195,55
2КН33.53-7-С	0,40	24,68		25,08	2,40	27,50				6,24					190,80		226,94	252,02
2КН33.53-9-С	0,40	24,68		25,08	2,40	27,50					7,68				23,00	207,16	267,74	292,82
3КН33.53-1-С	15,25	0,46	0,44	16,15	13,20	12,02					51,80			9,08			86,10	102,25
3КН33.53-3-С	15,25	0,46	0,44	16,15	13,20	10,10		3,76				80,64		9,08			116,78	132,93
3КН33.53-5-С	15,25	0,46	0,44	16,15	13,20	10,10			4,96					141,60			169,86	186,01
3КН33.53-7-С	0,40	24,22		24,62	2,40	27,50				6,24				9,08	167,80		213,03	237,64
3КН33.53-9-С	0,40	24,22		24,62	2,40	27,50					7,68			9,08		207,16	253,82	278,44
4КН33.53-1-С	15,25	0,46	0,44	16,15	13,20	12,02					51,80			9,08			86,10	102,25
4КН33.53-3-С	15,25	0,46	0,44	16,15	13,20	10,10		3,76				80,64		9,08			116,78	132,93
4КН33.53-5-С	15,25	0,46	0,44	16,15	13,20	10,10			4,96					141,60			169,86	186,01
4КН33.53-7-С	0,40	24,22		24,62	2,40	27,50				6,24					179,30		215,44	240,06
4КН33.53-9-С	0,40	24,22		24,62	2,40	27,50					7,68				11,50	207,16	256,24	280,86
5КН33.53-1-С	15,25		0,44	15,69	13,20	12,02					51,80						77,02	92,71
5КН33.53-3-С	15,25		0,44	15,69	13,20	10,10		3,76				80,64					107,10	123,33
5КН33.53-5-С	15,25		0,44	15,69	13,20	10,10			4,96					132,52			160,78	176,47

Инв. № подл. | Подпись и дата | Взам. инв. №

Продолжение ведомости

Изделия закладные											
Арматура класса						Прокат марки				Всего	Общий расход
А-III						ВСт3пс6					
ГОСТ 5781-82*						ГОСТ 103-76*		ГОСТ 8510-86			
Ф25	Ф28	Ф32	Ф36	Итого	-10х90	Итого	∟125х80х10	Итого			
5,84		14,12		19,96	3,30	3,30	24,26	24,26	47,52	330,3
					3,30	3,30	22,30	22,30	25,60	127,9
					3,30	3,30	22,30	22,30	25,60	158,5
					3,30	3,30	22,30	22,30	25,60	211,6
					3,30	3,30	22,30	22,30	25,60	265,7
					3,30	3,30	22,30	22,30	25,60	306,5
					3,30	3,30	36,70	36,70	40,00	151,8
					3,30	3,30	36,70	36,70	40,00	182,5
					3,30	3,30	36,70	36,70	40,00	235,6
					3,30	3,30	36,70	36,70	40,00	292,0
					3,30	3,30	36,70	36,70	40,00	332,8
2,92		7,06		9,98	3,30	3,30	29,50	29,50	42,78	145,0
2,92		7,06		9,98	3,30	3,30	29,50	29,50	42,78	175,7
2,92		7,06		9,98	3,30	3,30	29,50	29,50	42,78	228,8
2,92			8,94	11,86	3,30	3,30	29,50	29,50	44,66	282,3
2,92			8,94	11,86	3,30	3,30	29,50	29,50	44,66	323,1
2,92		7,06		9,98	3,30	3,30	31,46	31,46	44,74	147,0
2,92		7,06		9,98	3,30	3,30	31,46	31,46	44,74	177,7
2,92		7,06		9,98	3,30	3,30	31,46	31,46	44,74	230,8
2,92			8,94	11,86	3,30	3,30	31,46	31,46	46,62	286,7
2,92			8,94	11,86	3,30	3,30	31,46	31,46	46,62	327,5
5,84		14,12		19,96	3,30	3,30	24,26	24,26	47,52	140,2
5,84		14,12		19,96	3,30	3,30	24,26	24,26	47,52	170,9
5,84		14,12		19,96	3,30	3,30	24,26	24,26	47,52	224,0

Ведомость расхода стали на изделие, кг

Марка элемента	Изделия арматурные																Всего
	Арматура класса																
	A-I				A-III ГОСТ 5781-82*												
	Ф8	Ф10	Ф12	Итого	Ф8	Ф10	Ф12	Ф14	Ф16	Ф18	Ф20	Ф25	Ф28	Ф32	Ф36	Ф40	Итого	
5КН33.53-7-С	0,40	23,76		24,16	2,40	27,50				6,24					167,80		203,94	228,10
5КН33.53-9-С	0,40	23,76		24,16	2,40	27,50					7,68					207,16	244,74	268,90
5КН33.53-1-Сн	15,25		0,44	15,69	13,20	12,02					51,80						77,02	92,71
5КН33.53-3-Сн	15,25		0,44	15,69	13,20	12,02		3,76				30,64					107,70	123,39
5КН33.53-5-Сн	15,25		0,44	15,69	13,20	10,10			4,96					132,52			160,78	176,47
5КН33.53-7-Сн	0,40	23,76		24,16	2,40	27,50				6,24					167,80		203,94	228,10
5КН33.53-9-Сн	0,40	23,76		24,16	2,40	27,50					7,68					207,16	244,74	268,30
6КВ48.46-3-С	14,70	0,92	0,88	16,50	16,20	10,10						70,36	6,96	9,08			112,70	129,20
6КВ48.46-5-С	14,70	0,92	0,88	16,50	16,20	10,10							6,96	125,04			158,30	174,80
6КВ48.46-7-С	0,40	23,80		24,20		36,20								9,08	157,86		203,14	227,34
6КВ48.46-9-С	0,40	23,80		24,20		36,20								9,08	11,50	180,72	237,50	261,70
7КВ48.46-3-С	14,70		0,88	15,58	14,40	10,10						70,36					94,86	110,44
7КВ48.46-5-С	14,70		0,88	15,58	14,40	10,10								115,96			140,46	156,04
7КВ48.46-7-С	0,40	22,88		23,28		33,30									146,36		179,66	202,94
7КВ48.46-9-С	0,40	22,88		23,28		33,30										180,72	214,02	237,30
7КВ48.46-3-Сн	14,70		0,88	15,58	14,40	10,10						70,36					94,86	110,44
7КВ48.46-5-Сн	14,70		0,88	15,58	14,40	10,10								115,96			140,46	156,04
7КВ48.46-7-Сн	0,40	22,88		23,28		33,30									146,36		179,66	202,94
7КВ48.46-9-Сн	0,40	22,88		23,28		33,30										180,72	214,02	237,30
6КВ54.45-3-С	14,15	0,92	0,88	15,95	16,20	10,10						68,80	6,96	9,08			111,14	127,09
6КВ54.45-5-С	14,15	0,92	0,88	15,95	16,20	10,10							6,96	122,16			155,42	171,37
6КВ54.45-7-С	0,40	22,92		23,32		36,20								9,08	154,70		199,98	223,30
6КВ54.45-9-С	0,40	22,92		23,32		36,20								9,08	11,50	180,72	237,50	260,82
7КВ54.45-3-С	14,15		0,88	15,03	14,40	10,10						68,80					93,30	108,33

I.020.I-2с/89 3. 2-11

Инв. № подл. | Подпись и дата | Взам. инв. №

Продолжение ведомости

Изделия закладные											
Арматура класса					Прокат марки				Всего	Общий расход
А-III					ВСт3пс6					
ГОСТ 5781-82*					ГОСТ 103-76*		ГОСТ 8510-86			
Ф25	Ф28	Ф32	Ф36	Итого	-10х90	Итого	∟125х80х10	Итого		
5,84			17,88	23,72	3,30	3,30	24,26	24,26	51,28	279,4
5,84			17,88	23,72	3,30	3,30	24,26	24,26	51,28	320,2
5,84		14,12		19,96	3,30	3,30	24,26	24,26	47,52	140,2
5,84		14,12		19,96	3,30	3,30	24,26	24,26	47,52	170,9
5,84		14,12		19,96	3,30	3,30	24,26	24,26	47,52	220,0
5,84			17,88	23,72	3,30	3,30	24,26	24,26	51,28	279,4
5,84			17,88	23,72	3,30	3,30	24,26	24,26	51,28	320,2
2,92		7,06		9,98	6,60	6,60	51,80	51,80	68,38	197,6
2,92		7,06		9,98	6,60	6,60	51,80	51,80	68,38	243,2
2,92			8,94	11,86	6,60	6,60	51,80	51,80	70,26	297,6
2,92			8,94	11,86	6,60	6,60	51,80	51,80	70,26	332,0
11,68	10,80	14,06		36,54	6,60	6,60	48,52	48,52	91,66	202,1
11,68	10,80	14,06		36,54	6,60	6,60	48,52	48,52	91,66	247,7
11,68		14,06	17,88	43,62	6,60	6,60	48,52	48,52	98,74	301,7
11,68		14,06	17,88	43,62	6,60	6,60	48,52	48,52	98,74	336,0
11,68	10,80	14,06		36,54	6,60	6,60	48,52	48,52	91,66	202,1
11,68	10,80	14,06		36,54	6,60	6,60	48,52	48,52	91,66	247,7
11,68		14,06	17,88	43,62	6,60	6,60	48,52	48,52	98,74	301,7
11,68		14,06	17,88	43,62	6,60	6,60	48,52	48,52	98,74	336,0
2,92		7,06		9,98	6,60	6,60	51,80	51,80	68,26	195,4
2,92		7,06		9,98	6,60	6,60	51,80	51,80	68,26	239,6
2,92			8,94	11,86	6,60	6,60	51,80	51,80	70,26	293,6
2,92			8,94	11,86	6,60	6,60	51,80	51,80	70,26	331,1
11,68	10,80	14,06		36,54	6,60	6,60	48,52	48,52	91,66	200,0

Ведомость расхода стали на изделие, кг

Марка элемента	Изделия арматурные																	Всего
	Арматура класса																	
	А-I				А-III ГОСТ 5781-82*													
	Ф8	Ф10	Ф12	Итого	Ф8	Ф10	Ф12	Ф14	Ф16	Ф18	Ф20	Ф25	Ф28	Ф32	Ф36	Ф40	Итого	
7КВ54.45-5-С	14,15		0,88	15,03	14,40	10,10								113,08			137,58	152,61
7КВ54.45-7-С	0,40	22,00		22,40		33,30									143,20		176,50	198,90
7КВ54.45-9-С	0,40	22,00		22,40		33,30										176,80	210,10	232,50
7КВ54.45-3-СН	14,15		0,88	15,03	14,40	10,10						68,80					93,30	108,33
7КВ54.45-5-СН	14,15		0,88	15,03	14,40	10,10								113,08			137,58	152,61
7КВ54.45-7-СН	0,40	22,00		22,40		33,30									143,20	176,80	176,50	198,90
7КВ54.45-9-СН	0,40	22,00		22,40		33,30											210,10	232,50
6КВ54.52-3-С	16,35	0,92	0,88	18,15	16,20	10,10						79,56	6,96	9,08			121,90	140,05
6КВ54.52-5-С	16,35	0,92	0,88	18,15	16,20	10,10							6,96	139,84			173,10	191,25
6КВ54.52-7-С	0,40	26,44		26,84		36,20								9,08	177,06		222,34	249,18
6КВ54.52-9-С	0,40	26,44		26,84		36,20								9,08	11,50	204,40	261,18	288,02
7КВ54.52-3-С	16,35		0,88	17,23	14,40	10,10						79,56					104,06	121,29
7КВ54.52-5-С	16,35		0,88	17,23	14,40	10,10								130,76			155,26	172,49
7КВ54.52-7-С	0,40	25,52		25,92		33,30									165,56		198,86	224,78
7КВ54.52-9-С	0,40	25,52		25,92		33,30										204,40	237,70	263,62
7КВ54.52-3-СН	16,35		0,88	17,23	14,40	10,10						79,56					104,06	121,29
7КВ54.52-5-СН	16,35		0,88	17,23	14,40	10,10								130,76			155,26	172,49
7КВ54.52-7-СН	0,40	25,52		25,92		33,30									165,56		198,86	224,78
7КВ54.52-9-СН	0,40	25,52		25,92		33,30										204,40	237,70	263,62
6КВ60.51-3-С	15,80	0,92	0,88	17,60	16,20	10,10						78,48	6,96	9,08			120,82	138,42
6КВ60.51-5-С	15,80	0,92	0,88	17,60	16,20	10,10							6,96	138,04			171,30	188,90
6КВ60.51-7-С	0,40	25,56		25,96		36,20								9,08	174,82		220,10	246,06
6КВ60.51-9-С	0,40	25,56		25,96		36,20								9,08	11,50	201,64	258,42	284,38
7КВ60.51-3-С	15,80		0,88	16,68	14,40	10,10						78,48					102,98	119,66

I.020.1-2с/89 В. 2-II

Инв. № подл. | Подпись и дата | Взам. инв. №

Продолжение ведомости

Изделия закладные											
Арматура класса						Прокат марки				Всего	Общий расход
А-Ш						ВСт3пс6					
ГОСТ 5781-82*						ГОСТ 103-76**		ГОСТ 8510-86			
Ф25	Ф28	Ф32	Ф36	Итого	-10х90	Итого	∟125х80х10	Итого			
11,68	10,80	14,06		36,54	6,60	6,60	48,52	48,52	91,66	244,3	
11,68		14,06	17,88	43,62	6,60	6,60	48,52	48,52	98,74	297,6	
11,68		14,06	17,88	43,62	6,60	6,60	48,52	48,52	98,74	331,2	
11,68	10,80	14,06		36,54	6,60	6,60	48,52	48,52	91,66	200,0	
11,68	10,80	14,06		36,54	6,60	6,60	48,52	48,52	91,66	244,3	
11,68		14,06	17,88	43,62	6,60	6,60	48,52	48,52	98,74	297,6	
11,68		14,06	17,83	43,62	6,60	6,60	48,52	48,52	98,74	331,2	
2,92		7,06		9,98	6,60	6,60	51,80	51,80	68,26	208,3	
2,92		7,06		9,98	6,60	6,60	51,80	51,80	68,26	259,5	
2,92			8,94	11,86	6,60	6,60	51,80	51,80	70,26	319,4	
2,92			8,94	11,86	6,60	6,60	51,80	51,80	70,26	358,3	
11,68	10,80	14,06		36,54	6,60	6,60	48,52	48,52	91,66	213,0	
11,68	10,80	14,06		36,54	6,60	6,60	48,52	48,52	91,66	264,2	
11,68		14,06	17,88	43,62	6,60	6,60	48,52	48,52	98,74	323,5	
11,68		14,06	17,88	43,62	6,60	6,60	48,52	48,52	98,74	362,4	
11,68	10,80	14,06		36,54	6,60	6,60	48,52	48,52	91,66	213,0	
11,68	10,80	14,06		36,54	6,60	6,60	48,52	48,52	91,66	264,2	
11,68		14,06	17,88	43,62	6,60	6,60	48,52	48,52	98,74	323,5	
11,68		14,06	17,88	43,62	6,60	6,60	48,52	48,52	98,74	362,4	
2,92		7,06		9,98	6,60	6,60	51,80	51,80	68,38	206,8	
2,92		7,06		9,98	6,60	6,60	51,80	51,80	68,38	257,3	
2,92			8,94	11,86	6,60	6,60	51,80	51,80	70,26	316,3	
2,92			8,94	11,86	6,60	6,60	51,80	51,80	70,26	354,6	
11,68	10,80	14,06		36,54	6,60	6,60	48,52	48,52	91,66	211,3	

I.020.I-2с/89 Вл. 2-11

Инв. № подл. | Подпись и дата | Взам. инв. №

Ведомость расхода стали на изделие, кг

Марка элемента	Изделия арматурные																	Всего
	Арматура класса																	
	А-I				А-III ГОСТ 5781-82*													
	Ф8	Ф10	Ф12	Итого	Ф8	Ф10	Ф12	Ф14	Ф16	Ф18	Ф20	Ф25	Ф28	Ф32	Ф36	Ф40	Итого	
7КВ60.51-5-С	15,80		0,88	16,68	14,40	10,10								128,96			153,46	170,14
7КВ60.51-7-С	0,40	24,64		25,04		33,30									163,32		196,62	221,66
7КВ60.51-9-С	0,40	24,64		25,04		33,30										201,64	234,94	259,98
7КВ60.51-3-СН	15,80		0,88	16,68	14,40	10,10						78,48					102,98	119,66
7КВ60.51-5-СН	15,80		0,88	16,68	14,40	10,10								128,96			153,46	170,14
7КВ60.51-7-СН	0,40	24,64		25,04		33,30									163,32		196,62	221,66
7КВ60.51-9-СН	0,40	24,64		25,04		33,30										201,64	234,94	259,98
6КВ60.58-3-С	18,00	0,92	0,88	19,80	16,20	10,10						88,80	6,96	9,08			131,14	150,94
6КВ60.58-5-С	18,00	0,92	0,88	19,80	16,20	10,10							6,96	154,96			188,22	208,02
6КВ60.58-7-С	0,40	29,08		29,48		36,20								9,08	213,14		258,42	287,90
6КВ60.58-9-С	0,40	29,08		29,48		36,20								9,08	11,50	228,08	284,86	314,34
7КВ60.58-3-С	18,00		0,88	18,88	14,40	10,10						88,80					113,30	132,18
7КВ60.58-5-С	18,00		0,88	18,88	14,40	10,10								145,88			170,38	189,26
7КВ60.58-7-С	0,40	28,16		28,56		33,30									184,72		218,02	246,58
7КВ60.58-9-С	0,40	28,16		28,56		33,30										228,08	261,38	289,94
7КВ60.58-3-СН	18,00		0,88	18,88	14,40	10,10						88,80					113,30	132,18
7КВ60.58-5-СН	18,00		0,88	18,88	14,40	10,10								145,88			170,38	189,26
7КВ60.58-7-СН	0,40	28,16		28,56		33,30									184,72		218,02	246,58
7КВ60.58-9-СН	0,40	28,16		28,56		33,30										228,08	261,38	289,94

Продолжение ведомости

Изделия закладные											
Арматура класса						Прокат марки				Всего	Общий расход
А-III						ВСт3пс6					
ГОСТ 5781-82*						ГОСТ 103-76*		ГОСТ 8510-86			
Ф25	Ф28	Ф32	Ф36	Итого	-10х90	Итого	∟125х80х10	Итого			
11,68	10,80	14,06		36,54	6,60	6,60	48,52	48,52	91,66	261,8	
11,68		14,06	17,88	43,62	6,60	6,60	48,52	48,52	98,74	320,4	
11,68		14,06	17,88	43,62	6,60	6,60	48,52	48,52	98,74	358,7	
11,68	10,80	14,06		36,54	6,60	6,60	48,52	48,52	91,66	211,3	
11,68	10,80	14,06		36,54	6,60	6,60	48,52	48,52	91,66	261,8	
11,68		14,06	17,88	43,62	6,60	6,60	48,52	48,52	98,74	320,4	
11,68		14,06	17,88	43,62	6,60	6,60	48,52	48,52	98,74	358,7	
2,92		7,06		9,98	6,60	6,60	51,80	51,80	68,38	219,3	
2,92		7,06		9,98	6,60	6,60	51,80	51,80	68,38	276,4	
2,92			8,94	11,86	6,60	6,60	51,80	51,80	70,26	358,2	
2,92			8,94	11,86	6,60	6,60	51,80	51,80	70,26	384,6	
11,68	10,80	14,06		36,54	6,60	6,60	48,52	48,52	91,66	223,8	
11,68	10,80	14,06		36,54	6,60	6,60	48,52	48,52	91,66	280,9	
11,68		14,06	17,88	43,62	6,60	6,60	48,52	48,52	98,74	345,3	
11,68		14,06	17,88	43,62	6,60	6,60	48,52	48,52	98,74	388,7	
11,68	10,80	14,06		36,54	6,60	6,60	48,52	48,52	91,66	223,8	
11,68	10,80	14,06		36,54	6,60	6,60	48,52	48,52	91,66	280,9	
11,68		14,06	17,88	43,62	6,60	6,60	48,52	48,52	98,74	345,3	
11,68		14,06	17,88	43,62	6,60	6,60	48,52	48,52	98,74	388,7	

gost.e-ecolog.ru