ТИПОВЫЕ КОНСТРУКЦИИ, ИЗДЕЛИЯ И УЗЛЫ ЗДАНИЙ И СООРУЖЕНИЙ

СЕРИЯ 1.020.1-2с/89

КОНСТРУКЦИИ КАРКАСА МЕЖВИДОВОГО ПРИМЕНЕНИЯ МНОГОЭТАЖНЫХ ОБЩЕСТВЕННЫХ ЗДАНИЙ, ПРОИЗВОДСТВЕННЫХ И ВСПОМОГАТЕЛЬНЫХ ЗДАНИЙ ПРОМЫШЛЕННЫХ ПРЕДПРИЯТИЙ ДЛЯ СТРОИТЕЛЬСТВА В РАЙОНАХ СЕЙСМИЧНОСТЬЮ 7,8 И 9 БАЛЛОВ И В НЕСЕЙСМИЧЕСКИХ РАЙОНАХ, С ИЗГОТОВЛЕНИЕМ ИЗДЕЛИЙ КАРКАСА В ЕДИНЫХ ОПАЛУБОЧНЫХ ФОРМАХ

ВЫПУСК 2-9

КОЛОННЫ СЕЧЕНИЕМ 400Х400 ММ ДЛЯ ЗДАНИЙ С ВЫСОТАМИ ЭТАЖЕЙ 5,4- 6,0 И 6,0 (7,2) М

РАБОЧИЕ ЧЕРТЕЖИ

1962 - 22

gost.e-ecolog.ru

ТИПОВЫЕ КОНСТРУКЦИИ, ИЗДЕЛИЯ И УЗЛЫ ЗДАНИЙ И СООРУЖЕНИЙ

СЕРИЯ 1.020.1-2с/89

КОНСТРУКЦИИ КАРКАСА МЕЖВИДОВОГО ПРИМЕНЕНИЯ МНОГОЭТАЖНЫХ ОБЩЕСТВЕННЫХ ЗДАНИЙ, ПРОИЗВОДСТВЕННЫХ И ВСПОМОГАТЕЛЬНЫХ ЗДАНИЙ ПРОМЫШЛЕННЫХ ПРЕДПРИЯТИЙ ДЛЯ СТРОИТЕЛЬСТВА В РАЙОНАХ СЕЙСМИЧНОСТЬЮ 7,8 И 9 БАЛЛОВ И В НЕСЕЙСМИЧЕСКИХ РАЙОНАХ, С ИЗГОТОВЛЕНИЕМ ИЗДЕЛИЙ КАРКАСА В ЕДИНЫХ ОПАЛУБОЧНЫХ ФОРМАХ

ВЫПУСК 2-9

КОЛОННЫ СЕЧЕНИЕМ 400Х400 ММ ДЛЯ ЗДАНИЙ С ВЫСОТАМИ ЭТАЖЕЙ 5,4- 6,0 И 6,0 (7,2) М

РАБОЧИЕ ЧЕРТЕЖИ

РАЗРАБОТАНЫ:
ТБИЛЗНИИЭП

ДИРЕКТОР ИНСТИТУТА Н.А.ЭДИБЕРАШВИЛИ
ГЛ.КОНСТРУКТОР ИНСТ. А.Г.ЧИКОБАВА
НАЧАЛЬНИК ОТДЕЛА Г.В.ТУРМАНИДЗЕ
ГЛ.ИНЖ.ПРОЕКТА Н.А.КАПАНАДЗЕ
ПРИ УЧАСТИИ НИИЖБ ГОССТРОЯ СССР

СОГЛАСОВАНО С ЦНИИСК им.В.А.КУЧЕРЕНКО
ЗАМ.ДИРЕКТОРА О.О.АНДРЕЕВ
ЗАВ.ЛАБ.СЕЙСМОСТОЙКИХ КОНСТРУКЦИЙ ЗДАНИЙ А.В.ЧЕРКАШИН
СТ.НАУЧНЫЙ СОТР. С.А.МИНАКОВ

УТВЕРЖДЕНЫ ГОСКОМАРХИТЕКТУРЫ
ПРИКАЗ от 25.12.1989 г. №244
ВВЕДЕНЫ В ДЕЙСТВИЕ с 01.07.1990г.
ТБИЛЗНИИЭП ПРИКАЗ №174 от 27.12.1989 г.

Обозначение	Наименование	Стр.
1.020.1-2с/89 2-9	Содержание	2
ТТ	Техническое требование	5
К 1	Колонна 1КВ 54.45-----С	1КВ54.45---- 9
К 2	Колонна 1КВ 54.45-----С	1КВ54.45---- 9
К 3	Колонна 1КВ 54.45-11-С	1КВ54.45-11 10
К 4	Колонна 2КВ 54.45-----С	2КВ 54.45---- 10
К 5	Колонна 2КВ 54.45-----С	2КВ 54.45---- 11
К 6	Колонна 2КВ 54.45-----С	2КВ 54.45---- 11
К 7	Колонна 3КВ 54.45-----С	3КВ 54.45---- 12
К 8	Колонна 3КВ 54.45-----С	3КВ 54.45---- 12
К 9	Колонна 3КВ 54.45-11-С	3КВ 54.45-11 13
К 10	Колонна 4КВ 54.45-----С	4КВ 54.45---- 13
К 11	Колонна 4КВ 54.45-----С	4КВ 54.45---- 14
К 12	Колонна 4КВ 54.45-----С	4КВ 54.45---- 14
К 13	Колонна 5КВ 54.45-----С	5КВ 54.45---- 15
К 14	Колонна 5КВ 54.45-----С	5КВ 54.45---- 15
К 15	Колонна 5КВ 54.45-----С	5КВ 54.45---- 16
К 16	Колонна 5КВ 54.45-----Сн	5КВ 54.45-----Н 16
К 17	Колонна 5КВ 54.45-----Сн	5КВ 54.45-----Н 17
К 18	Колонна 5КВ 54.45-----Сн	5КВ 54.45-----Н 17
К 19	Колонна 1КВ 60.51-----С	1КВ 60.51---- 18
К 20	Колонна 1КВ 60.51-----С	1КВ 60.51---- 18
К 21	Колонна 1КВ 60.51-11-С	1КВ 60.51---- 19
К 22	Колонна 2КВ 60.51-----С	2КВ 60.51---- 19
К 23	Колонна 2КВ 60.51-----С	2КВ 60.51---- 20
К 24	Колонна 2КВ 60.51-----С	2КВ 60.51---- 20
К 25	Колонна 3КВ 60.51-----С	3КВ 60.51---- 21
К 26	Колонна 3КВ 60.51-----С	3КВ 60.51---- 21
К 27	Колонна 3КВ 60.51-11-С	3КВ 60.51---- 22
К 28	Колонна 4КВ 60.51-----С	4КВ 60.51---- 22
К 29	Колонна 4КВ 60.51-----С	4КВ 60.51---- 23
К 30	Колонна 4КВ60.51-----С	4КВ 60.51---- 23
К 31	Колонна 5КВ 60.51-----С	5КВ 60.51---- 24
К 32	Колонна 5КВ 60.51-----С	5КВ 60.51---- 24
К 33	Колонна 5КВ 60.51-----С	5КВ 60.51---- 25
К 34	Колонна 5КВ 60.51-----Сн	5КВ 60.51-----Н 25
К 35	Колонна 5КВ 60.51-----Сн	5КВ 60.51-----Н 26
К 36	Колонна 5КВ 60.51-----Сн	5КВ 60.51-----Н 26
К 37	Колонна 1КС 54.54-----С	1КС 54.54---- 27
К 38	Колонна 1КС 54.54-----С	1КС 54.54---- 27
К 39	Колонна 1КС 54.54-----С	1КС 54.54---- 28
К 40	Колонна 1КС 54.54-13-С	1КС 54.54-13 28
К 41	Колонна 2КС 54.54-----С	2КС 54.54---- 29
К 42	Колонна 2КС 54.54-----С	2КС 54.54---- 29
К 43	Колонна 2КС 54.54-----С	2КС 54.54---- 30
К 44	Колонна 2КС 54.54-13-С	2КС 54.54-13 30
К 45	Колонна 3КС 54.54-----С	3КС 54.54---- 31
К 46	Колонна 3КС 54.54-----С	3КС 54.54---- 31
К 47	Колонна 3КС 54.54-----С	3КС 54.54---- 32
К 48	Колонна 3КС 54.54-----С	3КС 54.54---- 32
К 49	Колонна 4КС 54.54-----С	4КС 54.54---- 33
К 50	Колонна 4КС 54.54-----С	4КС 54.54---- 33
К 51	Колонна 4КС 54.54-----С	4КС 54.54---- 34
К 52	Колонна 4КС 54.54-12-С	4КС 54.54-12 34
К 53	Колонна 5КС 54.54-----С	5КС 54.54---- 35
К 54	Колонна 5КС 54.54-----С	5КС 54.54---- 35
К 55	Колонна 5КС 54.54-----С	5КС 54.54---- 36

Инв.№ подл. | Подп. и дата | Взам.инв.№

Разраб.	Покель		1.020.1-2с/89 2-9
Проверил	Бускивадзе		
ГИП	Чкаваа		Содержание
Н.контр.	Чкаваа		Стадия Р; Лист 1; Листов 3
			ТбилЗНИИЭП

Формат А3

Обозначение	Наименование	Стр.
1.020.1-2с/89 2-9 К 56	Колонна 5КС 54.54-----С 5КС 54.54-...	36
К 57	Колонна 5КС 54.54-----Сн 5КС 54.54-----н	37
К 58	Колонна 5КС 54.54-----Сн 5КС 54.54-----н	37
К 59	Колонна 5КС 54.54-----Сн 5КС 54.54-----н	38
К 60	Колонна 5КС 54.54-----Сн 5КС 54.54-----н	38
К 61	Колонна 1КС 60.60-----С 1КС 60.60-...	39
К 62	Колонна 1КС 60.60-----С 1КС 60.60-...	39
К 63	Колонна 1КС 60.60-----С 1КС 60.60-...	40
К 64	Колонна 1КС 60.60-13-С 1КС 60.60-13	40
К 65	Колонна 2КС 60.60-----С 2КС 60.60-...	41
К 66	Колонна 2КС 60.60-----С 2КС 60.60-...	41
К 67	Колонна 2КС 60.60-----С 2КС 60.60-...	42
К 68	Колонна 2КС 60.60-13-С 2КС 60.60-13	42
К 69	Колонна 3КС 60.60-----С 3КС 60.60-...	43
К 70	Колонна 3КС 60.60-----С 3КС 60.60-...	43
К 71	Колонна 3КС 60.60-----С 3КС 60.60-...	44
К 72	Колонна 3КС 60.60-----С 3КС 60.60-...	44
К 73	Колонна 4КС 60.60-----С 4КС 60.60-...	45
К 74	Колонна 4КС 60.60-----С 4КС 60.60-...	45
К 75	Колонна 4КС 60.60-----С 4КС 60.60-...	46
К 76	Колонна 4КС 60.60-12-С 4КС 60.60-12	46
К 77	Колонна 5КС 60.60-----С 5КС 60.60-...	47
К 78	Колонна 5КС 60.60-----С 5КС 60.60-...	47
К 79	Колонна 5КС 60.60-----С 5КС 60.60-...	48
К 80	Колонна 5КС 60.60-----С 5КС 60.60-...	48
К 81	Колонна 5КС 60.60-----Сн 5КС 60.60-----н	49
К 82	Колонна 5КС 60.60-----Сн 5КС 60.60-----н	49
К 83	Колонна 5КС 60.60-----Сн 5КС 60.60-----н	50
К 84	Колонна 5КС 60.60-----Сн 5КС 60.60-----н	50
К 85	Колонна 1КВ 60.111-----С 1КВ 60.111-...	51

Обозначение	Наименование	Стр.
1.020.1-2с/89 2-9 К 86	Колонна 1КВ 60.111-----С 1КВ 60.111-...	52
К 87	Колонна 2КВ 60.111-----С 2КВ 60.111-...	53
К 88	Колонна 2КВ 60.111-----С 2КВ 60.111-...	54
К 89	Колонна 3КВ 60.111-----С 3КВ 60.111-...	55
К 90	Колонна 3КВ 60.111-----С 3КВ 60.111-...	56
К 91	Колонна 4КВ 60.111-----С 3КВ 60.111-...	57
К 92	Колонна 4КВ 60.111-----С 4КВ 60.111-...	58
К 93	Колонна 5КВ 60.111-----С 5КВ 60.111-...	59
К 94	Колонна 5КВ 60.111-11-С 5КВ 60.111-11	60
К 95	Колонна 5КВ 60.111-----Сн 5КВ 60.111-----н	61
К 96	Колонна 5КВ 60.111-11-Сн 5КВ 60.111-11-н	62
К 97	Колонна 1КБ 60.127-----С 1КБ 60.127-...	63
К 98	Колонна 1КБ 60.127-11-С 1КБ 60.127-11	64
К 99	Колонна 2КБ 60.127-----С 2КБ 60.127-...	65
К 100	Колонна 2КБ 60.127-----С 2КБ 60.127-...	66
К 101	Колонна 3КБ 60.127-----С 3КБ 60.127-...	67
К 102	Колонна 3КБ 60.127-11-С 3КБ 60.127-11	68
К 103	Колонна 4КБ 60.127-----С 4КБ 60.127-...	69
К 104	Колонна 4КБ 60.127-----С 4КБ 60.127-...	70
К 105	Колонна 5КБ 60.127-----С 5КБ 60.127-...	71
К 106	Колонна 5КБ 60.127-----С 5КБ 60.127-...	72
К 107	Колонна 5КБ 60.127-----Сн 5КБ 60.127-----н	73
К 108	Колонна 5КБ 60.127-----Сн 5КБ 60.127-----н	74
К 109	Колонна 1КН 60.136-----С 1КН 60.136-...	75
К 110	Колонна 1КН 60.136-----С 1КН 60.136-...	76
К 111	Колонна 1КН 60.136-13-С 1КН 60.136-13	77
К 112	Колонна 2КН 60.136-----С 2КН 60.136-...	78
К 113	Колонна 2КН 60.136-----С 2КН 60.136-...	79
К 114	Колонна 2КН 60.136-13-С 2КН 60.136-13	80
К 115	Колонна 2КН 60.136-----С 2КН 60.136-...	81

Инв. № подл. | Подпись и дата | Взам. инв. №

Обозначение	Наименование	Стр.
1.020.1-2с/89 2-9 К 116	Колонна 3КН 60.136-...-С 3КН 60.136-...	82
К 117	Колонна 3КН 60.136-...-С 3КН 60.136-...	83
К 118	Колонна 4КН 60.136-...-С 4КН 60.136-...	84
К 119	Колонна 4КН 60.136-...-С 4КН 60.136-...	85
К 120	Колонна 4КН 60.136-12-С 4КН 60.136-12	86
К 121	Колонна 5КН 60.136-...-С 5КН 60.136-...	87
К 122	Колонна 5КН 60.136-...-С 5КН 60.136-...	88
К 123	Колонна 5КН 60.136-...-С 5КН 60.136-...	89
К 124	Колонна 5КН 60.136-...-Сн 5КН 60.136-...-Н	90
К 125	Колонна 5КН 60.136-...-Сн 5КН 60.136-...-Н	91
К 126	Колонна 5КН 60.136-...-Сн 5КН 60.136-...-Н	92
К 127	Колонна 1КН 60.148-...-С 1КН 60.148-...	93
К 128	Колонна 1КН 60.148-...-С 1КН 60.148-...	94
К 129	Колонна 1КН 60.148-13-С 1КН 60.148-...	95
К 130	Колонна 2КН 60.148-...-С 2КН 60.148-...	96
К 131	Колонна 2КН 60.148-...-С 2КН 60.148-...	97
К 132	Колонна 2КН 60.148-...-С 2КН 60.148-...	98
К 133	Колонна 3КН 60.148-...-С 3КН 60.148-...	99
К 134	Колонна 3КН 60.148-...-С 3КН 60.148-...	100
К 135	Колонна 3КН 60.148-...-С 3КН 60.148-...	101
К 136	Колонна 4КН 60.148-...-С 4КН 60.148-...	102
К 137	Колонна 4КН 60.148-...-С 4КН 60.148-...	103
К 138	Колонна 4КН 60.148-12-С 4КН 60.148-12	104
К 139	Колонна 5КН 60.148-...-С 5КН 60.148-...	105
К 140	Колонна 5КН 60.148-...-С 5КН 60.148-...	106
К 141	Колонна 5КН 60.148-...-С 5КН 60.148-...	107
К 142	Колонна 5КН 60.148-...-Сн 5КН 60.148-...-Н	108
К 143	Колонна 5КН 60.148-...-Сн 5КН 60.148-...-Н	109
К 144	Колонна 5КН 60.148-...-Сн 5КН 60.148-...-Н	110
РС	Ведомость расхода стали на изделие	111

I. ОБЩАЯ ЧАСТЬ

I.I.Серия I.020.I-2с/89 вып.2-I содержит рабочие чертежи колонн сечением 400х400 мм для зданий с высотами этажей 5,4; 6,0(7,2)м, предназначенных для строительства общественных зданий, производственных и вспомогательных зданий промышленных предприятий в районах сейсмичностью 7,8 и 9 баллов и в несейсмических районах, с изготовлением колонн в единых опалубочных формах.

I.2. Состав серии, общие указания и номенклатура колонн приведены в выпуске 0-0.

I.3. Пространственные каркасы приведены в выпуске 2-10.

I.4. Детали колонн приведены в выпуске 2-I3.

I.5. Арматурные и закладные изделия приведены в выпуске 2-I4.

I.6. При применении колонн настоящего выпуска следует пользоваться рекомендациями, приведенными в выпуске 0-I "Указания по применению изделий".

I.7. Технические требования по изготовлению и приемке колонн приведены в выпуске 0-3 "Указания по заводской технологии изготовления изделий".

I.8. Указания по монтажу колонн приведены в выпуске 0-4 "Указания по монтажу каркаса".

I.9. Колонны разработаны в соответствии с требованиями СНиП 2.03.0I-84 "Бетонные и железобетонные конструкции" СНиП II-7-8I "Строительство в сейсмических районах", СНиП 2.0I.07-85 "Нагрузки и воздействия", СНиП 3.03.0I-87 "Несущие и ограждающие конструкции".

2. ОБЛАСТЬ ПРИМЕНЕНИЯ

2.I. Колонны применяются для каркасов многоэтажных зданий, возводимых в обычных условиях и в районах сейсмичностью 7,8 и 9 баллов в соответствии с главой СНиП II-7-8I в I-У ветровых районах СССР и I-УI районах по весу снегового покрова в соответствии со СНиП 2.0I.07-85.

2.2. Расчетная температура наружного воздуха - минус 40°.

2.3. Колонны предназначены для применения в условиях неагрессивной среды, а также в слабо- и среднеагрессивной газовых средах.

При применении колонн в зданиях с агрессивными средами в проекте должны быть приведены дополнительные требования к материалам в соответствии с главой СНиП 2.03.II-85 "Защита строительных конструкций от коррозии".

2.4. Предел огнестойкости колонн - 2,5 часа в соответствии с "Руководством по определению пределов огнестойкости конструкций, пределов распространения огня по конструкциям и групп возгораемости материалов", разработанным ЦНИИСК им.Кучеренко и НИИЖБ Госстроя СССР.

2.5. Колонны относятся к 3 категории требований по трещиностойкости конструкций.

3. ТЕХНИЧЕСКАЯ ХАРАКТЕРИСТИКА ИЗДЕЛИЙ

3.I. Колонны приняты трех, двух и одноэтажной разрезки.

3.2. По расположению по высоте здания колонны подразделяются на нижние, средние, верхние и бесстыковые - на всю высоту здания (для 2 этажных зданий).

Схемы расположения колонн по высоте здания см.вып.0-I.

3.3. Согласно ориентации колонн в плане здания они подразделя-

Разраб.	Чкуанава			I.020.I-2с/89 2-9 ТТ	
Проверил	Бускиваадзе				
ГИП	Бускиваадзе				
Гл.к.отд.	Капанадзе			Технические требования	Стадия: Р; Лист: 1; Листов: 4
Зам.н.отд.	Андреев				ТбилЗНИИЭП
Нач.отд.	Турманидзе				
Н.контр.	Бускиваадзе				

Инв.№ подл. | Подп. и дата | Взам.инв.№

ются на колонны, устанавливаемые по наружным осям (типы 3К, 4К); по внутренним осям с шарнирным опиранием плит перекрытий (тип 1К) и с жесткими рамными узлами (тип 2К); по внутренним осям у лестничных клеток (тип 3К) и угловые колонны (типы 5К; 5Кн) (см.рис.1).

Рис.1

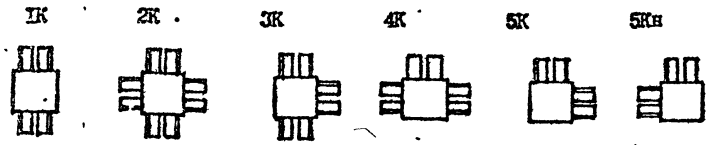

3.4. Для соединения с ригелями поперечного и продольного направлений в колоннах предусмотрены в верхней зоне выпуски арматуры в количестве двух или четырех, в зависимости от несущей способности колонны и узла соединения ригель-колонна, а в нижней зоне-металлические уголки, на которые устанавливаются ригели при монтаже каркаса.

3.5. Номенклатура содержит колонны, имеющие основные закладные изделия (типа МН1÷МН5, МН5н) для опирания ригелей каркаса.

Для крепления стеновых панелей, диафрагм жесткости, лестничных ригелей в колоннах устанавливаются дополнительные закладные изделия при конкретном проектировании.

Примеры установки дополнительных закладных изделий в колоннах приведены в выпуске 0-1, соответствующие детали в выпуске 2-13

3.6. Колонны рассчитаны и законструированы в соответствии со СНиП 2.03.01-84 и СНиП П-7-81.

3.7. Класс тяжелого бетона для колонн принят В25; В30; В35; В40; В45.

3.8. Армирование колонн предусмотрено из стали класса А-Ш и А-I, ГОСТ 5781-82*.

3.9. Колонны армируются пространственными каркасами, собираемыми из стержней продольной арматуры в количестве 4 или 8, замкнутых хомутов, сеток косвенного армирования, отдельных стержней и закладных изделий.

3.10. В табл.1 приводятся армирование колонн, класс бетона и соответствующие индексы несущих способностей колонн.

Таблица 1

Индекс несущей способности	Класс бетона	Армирование	Индекс несущей способности	Класс бетона	Армирование
1	В25	4Ф20АШ	9	В30	4Ф40АШ
2	В25	4Ф25АШ	10	В40	4Ф40АШ
3	В30	4Ф25АШ	11	В35	8Ф32АШ
4	В30	4Ф28АШ	12	В45	8Ф32АШ
5	В25	4Ф32АШ	13	В35	8Ф36АШ
6	В30	4Ф32АШ	14	В45	8Ф36АШ
7	В30	4Ф36АШ			
8	В40	4Ф36АШ			

4. ТЕХНИЧЕСКИЕ ТРЕБОВАНИЯ

4.1. Колонны должны изготовляться в соответствии с рабочими чертежами выпусков 2-1 и 2-2 и требованиями ГОСТ 13015.0-83.

4.2. Колонны должны удовлетворять требованиям ГОСТ 13015.0-83, ГОСТ 21778-81, ГОСТ 21779-82 и ГОСТ 21780-83 по прочности, жесткости и трещиностойкости, по показателям фактической прочности бетона, по качеству материалов, применяемых при изготовлении бетона, по морозостойкости и водонепроницаемости бетона, к арматурным сталям, арматурным и закладным изделиям, а также к точности изготовления, качеству поверхностей, к внешнему виду конструкций.

4.3. Прочность бетона должна соответствовать проектному классу бетона по прочности на сжатие, назначенной при расчете колонн в зависимости от их несущей способности.

4.4. Бетон по морозостойкости и водонепроницаемости должен соответствовать маркам, назначаемым в конкретных проектах зданий, сог-

ласно СНиП 2.03.01-84 и СНиП 2.03.11-85, в зависимости от режима эксплуатации и климатических условий района строительства.

4.5. Значение нормируемой отпускной прочности бетона должно быть не менее 70% от класса бетона по прочности на сжатие в теплый период года и не менее 85% – в холодный период года, в соответствии с ГОСТ 13015.0-83.

4.6. Правила приемки, маркировки колонн, методы испытаний и контроля качества изделий должны соответствовать требованиям ГОСТ 13015.1-81, ГОСТ 13015.2-81, ГОСТ 13015.3-81.

5. ТРАНСПОРТИРОВАНИЕ И СКЛАДИРОВАНИЕ КОЛОНН

5.1. Транспортирование и складирование колонн следует производить в соответствии с требованиями ГОСТ 13015.4-84 и серии 1.020.1-2с/89, вып.0-4 "Указания по монтажу каркаса".

5.2. Строповку колонн при разгрузке с транспортных средств производить с помощью балансирной траверсы и пальцевых захватов, пропускаемых в отверстия, предназначенных для подъема колонн из формы.

5.3. Схема строповки колонн при разгрузке и погрузке:

а) при наличии двух отверстий

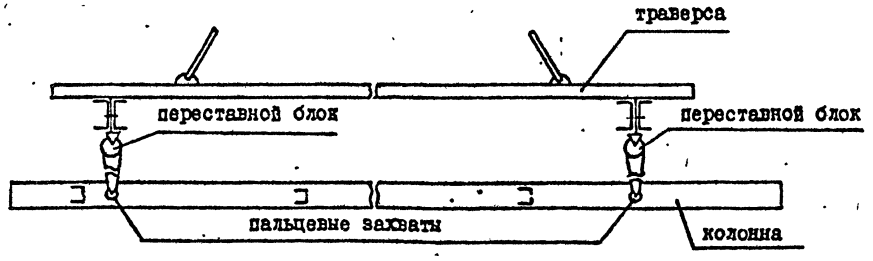

б) при наличии четырех отверстий.

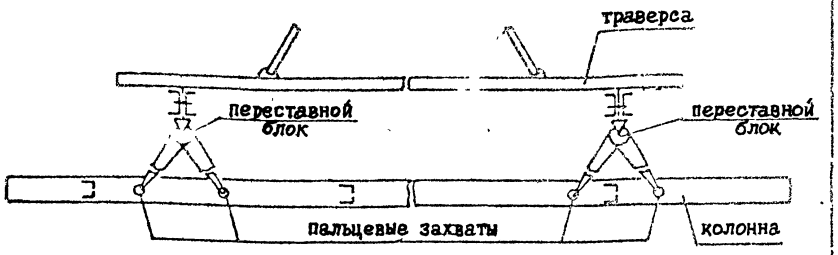

5.4. Перевозка колонн производится автомобильным транспортом на автопоездах с прицепами общего назначения или специализированными преимущественно в виде площадок с тягачами ЗИЛ-130В1; КАМАЗ-5410; МАЗ504-А или КРАЗ-258.

5.5. Рекомендуемые автотранспортные средства

Таблица 2

Длина колонны, мм	Марки транспортных средств
до 6000	КАМАЗ-5320, КРАЗ-257; ОДАЗ-885; УПЛО-906; ЗИЛ-130
6000 – 8700	ОДАЗ-9370; МАЗ-5245; МАЗ-5205
8700 – 13150	УПР-12; Б-12; УПР-1212; УПЛ-1412
13150+18250	Б-18; ПК-2021

6. МАРКИРОВКА КОЛОНН

6.1. Маркировка колонн принята в соответствии с ГОСТ 23009-78.

6.2. В маркировке изделий приняты следующие буквенно-цифровые группы обозначений:

① К ② ③ ④ – ⑤ – ⑥ ⑦

I группа II группа III группа

1020.1-2с/89 В 2-9
Инв. № подл. | Подпись и дата | Взам. инв. №

Первая группа:

(1) - тип колонны в зависимости от расположения в плане здания - от I до 5, (см.пункт 3.3, лист I)

К - наименование изделия - колонна

(2) - тип колонны в зависимости от положения её по высоте здания

В - верхняя

С - средняя

Н - нижняя

Б - бесстыковая

(3) - высота типового этажа, в дециметрах

(4) - длина колонны, в дециметрах

Вторая группа:

(5) - индекс несущей способности колонн - от I до I4 - (см. табл.I)

Третья группа:

(6) - индекс "С" - колонна, применяемая в сейсмических районах.

(7) - индекс "Н" - колонна зеркального изображения.

В третью группу также включаются дополнительные характеристики, отражающие особые условия применения изделий, как например стойкость к воздействию агрессивной среды, а также конструктивные особенности - наличие дополнительных закладных изделий и т.д.

6.3. Пример маркировки колонны:

5КН 60.I0-II-СН

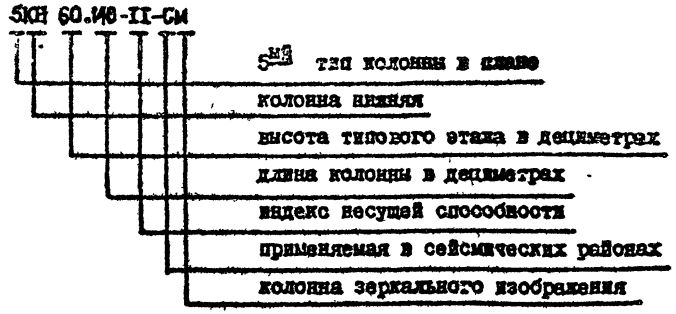

1.020.1-2с/89 в 2-9

Инв. № | Подпись и дата | Взам. инв. №

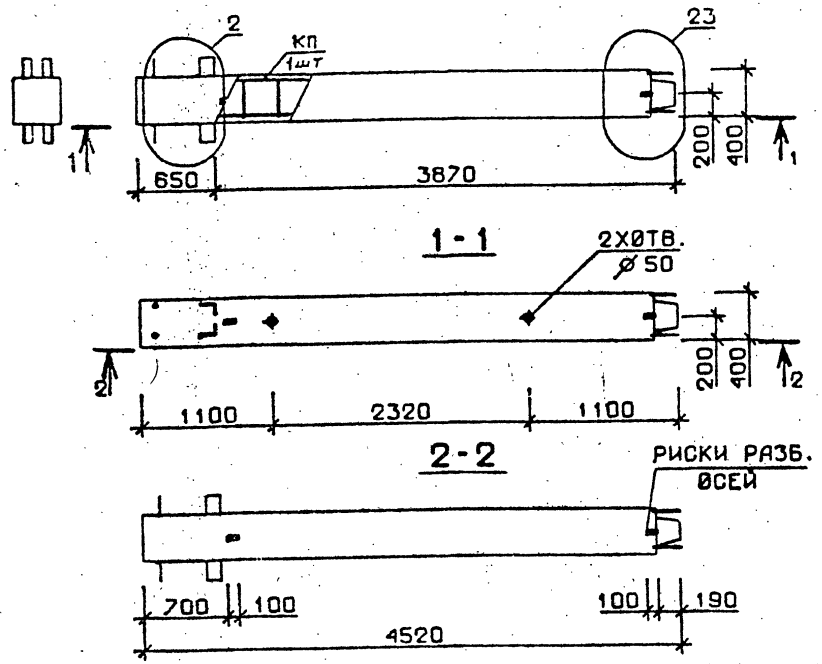

Марка колонны	Масса, т	Класс бетона	Объем бетона м³	Расход стали кг	Марка арматурного изделия	Обозначение документа
1КВ 54.45-1-С	1,807	В25	0,72	107,4	КП1с	В.2-10 К1
1КВ 54.45-2-С				132,6	КП2с	
1КВ 54.45-1	1,807	В25	0,72	104,1	КП1	В.2-10 К67
1КВ 54.45-2				129,3	КП2	

Технические требования см. I.020.I-2с/89 В.2-9 ТТ
Детали см. I.020.I-2с/89 В.2-I3

Разраб.	Тавшавадзе		1.020.1-2с/89 2-9 К1	
Проверил	Чкванава			
ГИП	Бускивадзе		Колонна 1КВ54.45-...-С 1КВ54.45-...	Стадия Р; Лист; Листов 1
Н. контр.	Бускивадзе		ТбилЗНИИЭП	

Формат А4

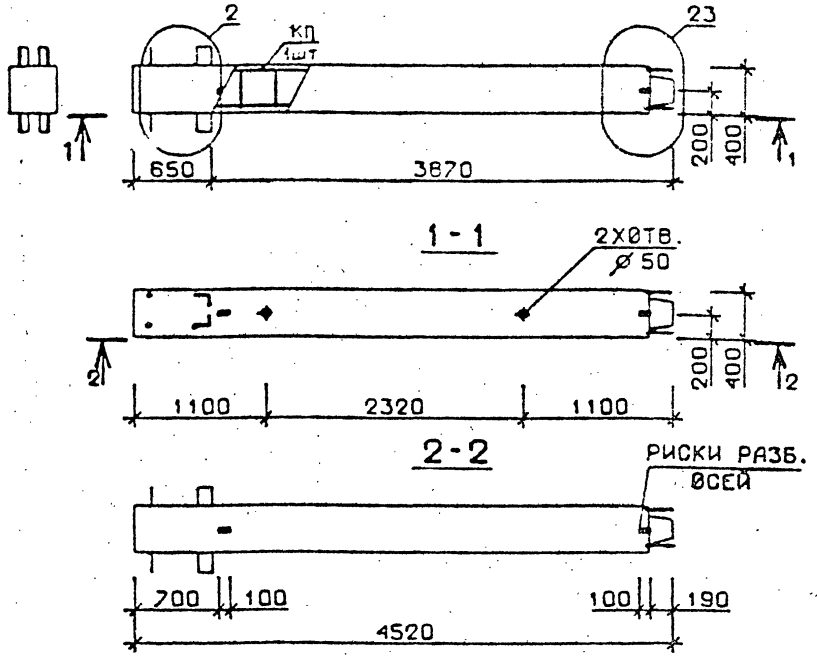

Марка колонны	Масса, т	Класс бетона	Объем бетона, м³	Расход стали кг	Марка арматурного изделия	Обозначение документа
1КВ 54.45-4-С	1,807	В30	0,72	150,2	КП3с	В.2-10 К1
1КВ 54.45-5-С		В25		176,6	КП4с	
1КВ 54.45-4	1,807	В30	0,72	146,9	КП3	В.2-10 К67
1КВ 54.45-5		В25		173.3	КП4	

Технические требования см. I.020.I-2с/89 Б.2-9 ТТ
Детали см. I.020.I-2с/89 В.2-I3

Разраб.	Тавшавадзе		1.020.1-2с/89 2-9 К2	
Проверил	Чкванава			
ГИП	Бускивадзе	13.09	Колонна 1КВ54.45-...-С 1КВ54.45-...	Стадия Р; Лист; Листов 1
Н. контр.	Бускивадзе		ТбилЗНИИЭП	

Формат А4

Взам. инв. № | Подпись и дата | Инв. № подл.

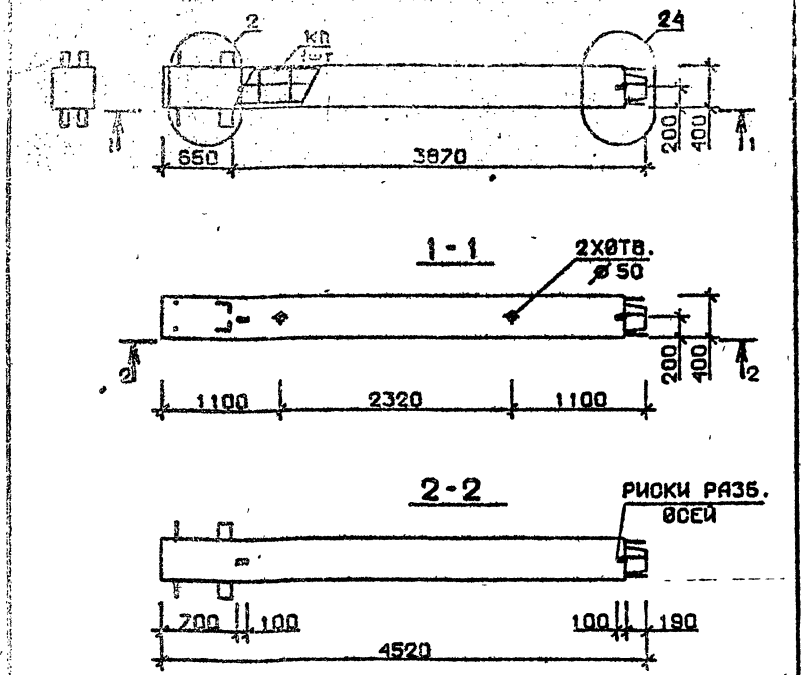

Марка колонны	Масса, т	Класс бетона	Объем бетона, м³	Расход стали кг	Марка арматурного изделия	Обозначение документа
1КВ 54.45-11-С	1,807	В35	0,72	291,5	КП5с	В.2-10 К1
1КВ 54.45-11				288,2	КП5	К67

Технические требования см. I.020.I-2с/89 В.2-9 ТТ
Детали см. I.020.I-2с/89 В.2-13

Разраб.	Чанкветадзе		1.020.1-2с/89 2-9 К3
Проверил	Чиванава		
ГИП	Бускивадзе		
Н. контр.	Бускивадзе		Колонна 1КВ 54.45-11-С 1КВ 54.45-11

Стадия Р | Лист | Листов 1

ТбилЗНИИЭП

Формат А4

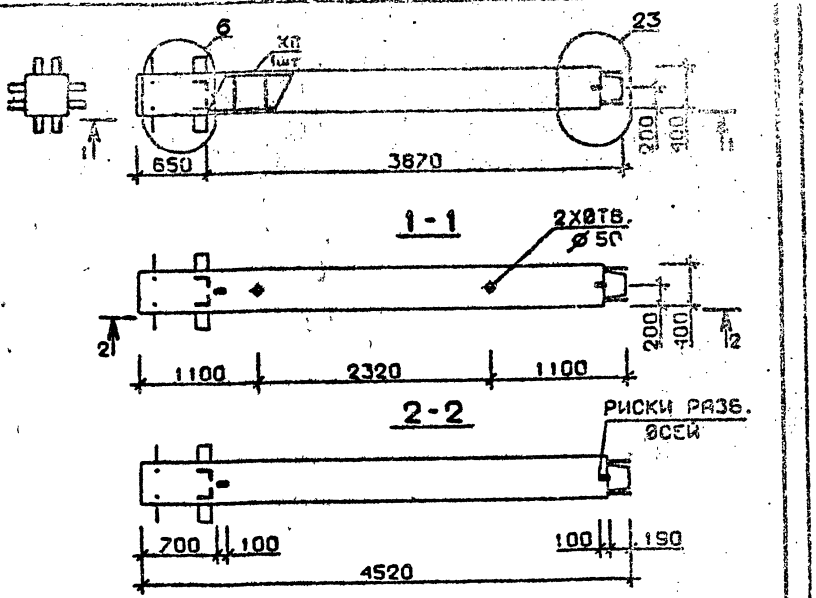

Марка колонны	Масса, т	Класс бетона	Объем бетона, м³	Расход стали кг	Марка арматурного изделия	Обозначение документ
2КВ 54.45-1-С	1,807	В25	0,72	127,4	КП6с	В.2-10 К1
2КВ 54.45-2-С				152,6	КП7с	
2КВ 54.45-1	1,807	В25	0,72	124,1	КП6	В.2-10 К67
2КВ 54.45-2				149,3	КП7	

Технические требования см. I.020.I-2с/89 В.2-9 ТТ
Детали см. I.020.I-2с/89 В.2-13

Разраб.	Чанкветадзе		1.020.1-2с/89 2-9 К4
Проверил	Чиванава		
ГИП	Бускивадзе		
Н. контр.	Бускивадзе		Колонна 2КВ 54.45-...-С 2КВ 54.45-...

Стадия Р | Лист | Листов 1

ТбилЗНИИЭП

Формат А4

Инв. № подл. | Подпись и дата | Взам. инв. №

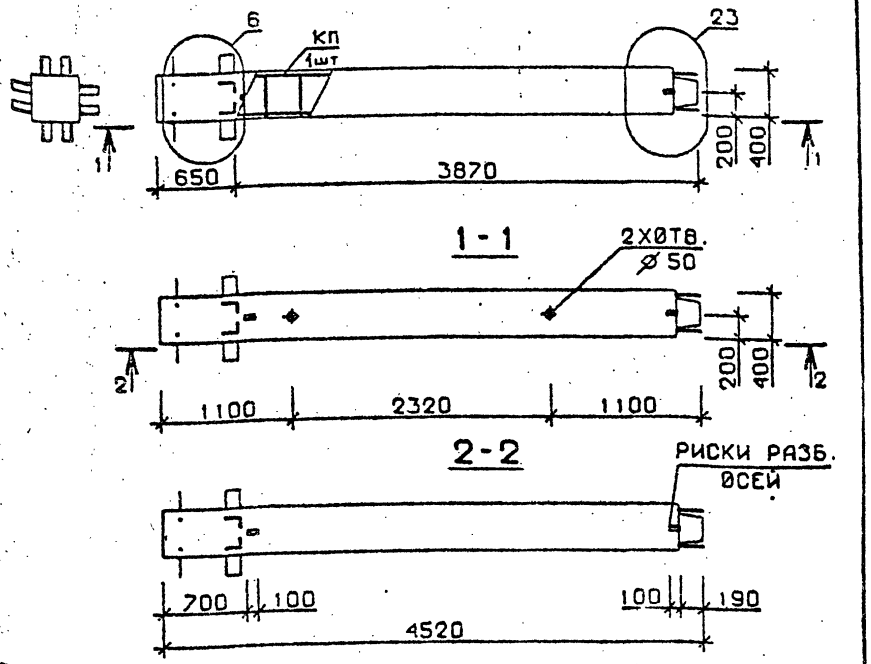

Марка колонны	Масса, т	Класс бетона	Объем бетона, м³	Расход стали кг	Марка арматурного изделия	Обозначение документа
2 КВ 54.45-4-С	1,807	В30	0,72	170,2	КП8с	В.1-10 К1
2 КВ 54.45-5-С		В25		196,6	КП9с	
2 КВ 54.45-4	1,807	В30	0,72	166,9	КП8	В.1-10 К67
2 КВ 54.45-5		В25		193,3	КП9	

Технические требования см. I.020.I-2с/89 В.2-9 ТТ
Детали см. I.020.I-2с/89 В.2-13

Разраб.	Мосесова		1.020.1-2с/89 2-9 К5
Проверил	Чиванава		
ГИП	Бускивадзе		
Н. контр.	Бускивадзе		

К О Л О Н Н А
2 КВ 54.45-...-С
2 КВ 54.45-...

Стадия	Лист	Листов
Р		1

ТбилЗНИИЭП

Формат А4

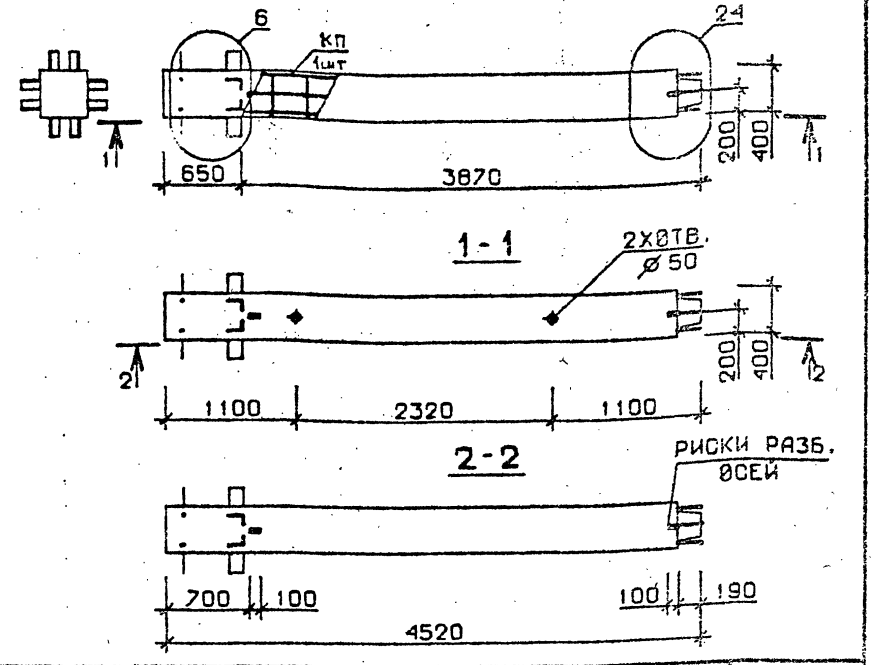

Марка колонны	Масса, т	Класс бетона	Объем бетона, м³	Расход стали кг	Марка арматурного изделия	Обозначение документа
2 КВ 54.45-11-С	1,807	В35	0,72	313,6	КП10с	В.2-10 К2
2 КВ 54.45-13-С				389,1	КП11с	
2 КВ 54.45-11	1,807	В35	0,72	310,3	КП10	В.2-10 К68
2 КВ 54.45-13				383,8	КП11	

Технические требования см. I.020.I-2с/89 В.2-9 ТТ
Детали см. I.020.I-2с/89 В.2-13

Разраб.	Мосесова		1.020.1-2с/89 2-9 К6
Проверил	Чиванава		
ГИП	Бускивадзе		
Н. контр.	Бускивадзе		

К О Л О Н Н А
2 КВ 54.45-...-С
2 КВ 54.45-...

Стадия	Лист	Листов
Р		1

ТбилЗНИИЭП

Формат А4

Инв. № подл. | Подпись и дата | Взам. инв. №

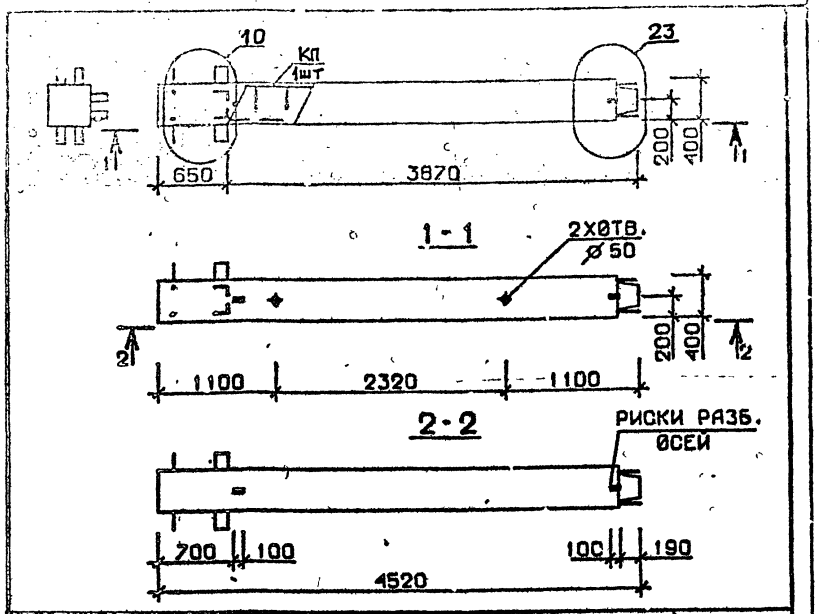

Марка колонны	Масса, т	Класс бетона	Объем бетона, м³	Расход стали кг	Марка арматурного изделия	Обозначение документа
3КВ 54.45-1-С	4,807	В25	0,72	121,1	КП12с	В 2-10 К2
3КВ 54.45-2-С				146,3	КП13с	
3КВ 54.45-1	4,807	В25	0,72	117,8	КП12	В.2-10 К68
3КВ 54.45-2				143.0	КП13	

Технические требования см. I.020.I-2с/89 В.2-9 ТТ
Детали см. I.020.I-2с/89 В.2-13

Разраб.	Мансурадзе		1.020.1-2с/89 2-9 К7
Проверил	Чкванава		
ГИП	Бускивадзе		
Н. контр.	Бускивадзе		

Колонна 3КВ 54.45-...-С
3КВ 54.45-...

Стадия	Лист	Листов
Р		1

ТбилЗНИИЭП

Формат А4

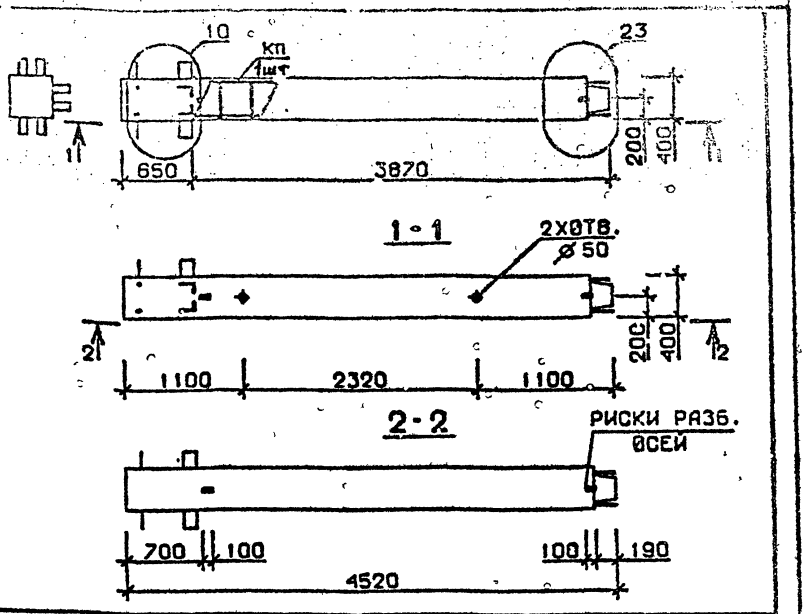

Марка колонны	Масса, т	Класс бетона	Объем бетона, м³	Расход стали кг	Марка арматурного изделия	Обозначение документа
3КВ 54.45-4-С	4,807	В30	0,72	163,9	КП14с	В 2-10 К2
3КВ 54.45-5-С		В25		190,8	КП15с	
3КВ 54.45-4	4,807	В30	0,72	160,6	КП14	В.2-10 К68
3КВ 54.45-5		В25		187,5	КП15	

Технические требования см. I.020.I-2с/89 В.2-9 ТТ
Детали см. I.020.I-2с/89 В.2-13

Разраб.	Мансурадзе		1.020.1-2с/89 2-9 К8
Проверил	Чкванава		
ГИП	Бускивадзе		
Н. контр.	Бускивадзе		

Колонна 3КВ 54.45-...-С
3КВ 54.45-...

Стадия	Лист	Листов
Р		1

ТбилЗНИИЭП

Формат А4

I.020.I-2с/89 В. 2-9

Инв. № подл. | Подпись и дата | Взам. инв. №

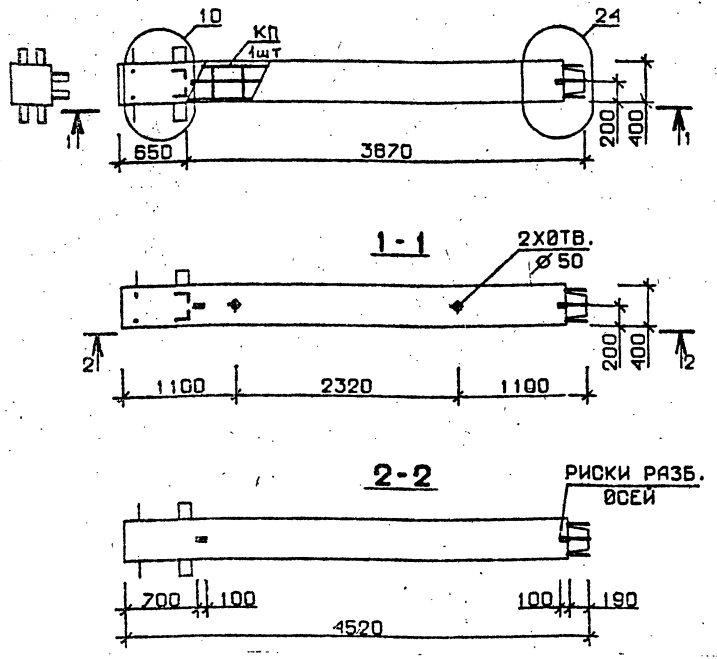

Марка колонны	Масса, т	Класс бетона	Объем бетона м³	Расход стали кг	Марка арматурного изделия	Обозначение документа
3КВ 54.45-11-С	1,807	В35	0,72	306,6	КП16с	В.2-10 К3
3КВ 54.45-11	1,807	В35	0,72	303,3	КП16	В.2-10 К69

Технические требования см.I.020.I-2с/89 В.2-9 ТТ
Детали см. I.020.I-2с/89 В.2-I3

Разраб.	Табшабадзе	
Проверил	Чиванава	
ГИП	Бускивадзе	
Н.контр.	Бускивадзе	

1.020.1-2с/89 2-9 К9

Колонна
3КВ 54.45-11-С
3КВ 54.45-11

Стадия	Лист	Листов
Р		1

ТбилЗНИИЭП

Формат А4

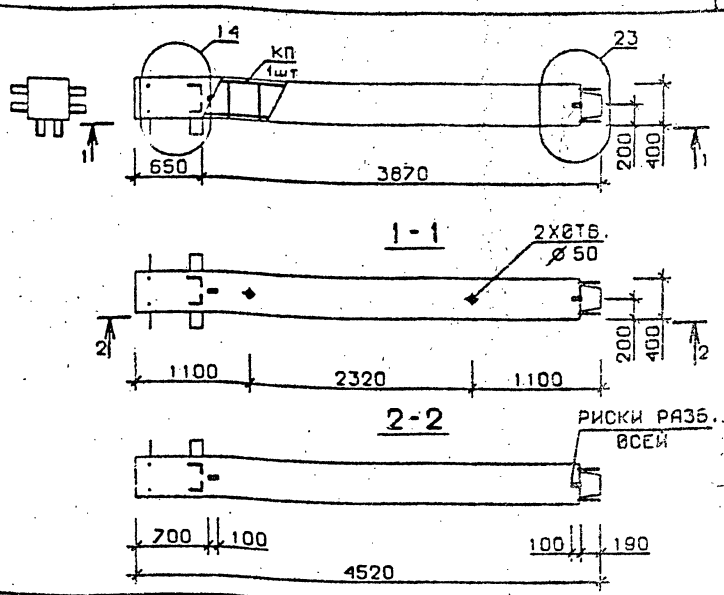

Марка колонны	Масса, т	Класс бетона	Объем бетона, м³	Расход стали кг	Марка арматурного изделия	Обозначение документа
4КВ 54.45-1-С	1,807	В25	0,72	123,1	КП17с	В.2-10 К3
4КВ 54.45-2-С				148,3	КП18с	
4КВ 54.45-1	1,807	В25	0,72	119,8	КП17	В.2-10 К69
4КВ 54.45-2				145,0	КП18	

Технические требования см.I.020.I-2с/89 В.2-9 ТI
Детали см. I.020.I-2с/89 В.2-I3

Разраб.	Табшабадзе	
Проверил	Чиванава	
ГИП	Бускивадзе	
Н.контр.	Бускивадзе	

1.020.1-2с/89 2-9 К10

Колонна
4КВ 54.45-...-С
4КВ 54.45-...

Стадия	Лист	Листов
Р		1

ТбилЗНИИЭП

Формат А4

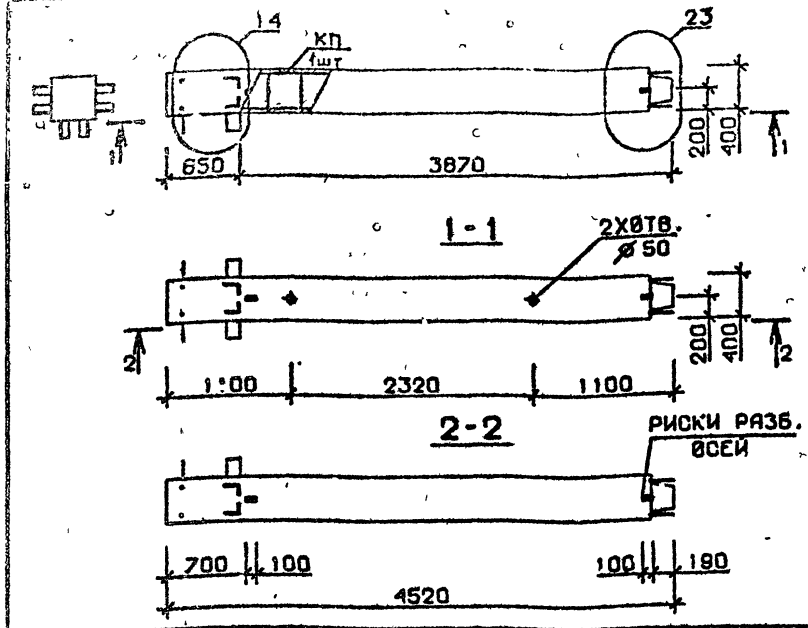

Марка колонны	Масса, т	Класс бетона	Объем бетона м³	Расход стали кг	Марка арматурного изделия	Обозначение документа
4 КВ 54.45-4-С	1,807	В 30	0,72	165,9	КП19с	В.2-10 К3
4 КВ 54.45-5-С		В 25		192,3	КП20с	
4 КВ 54.45-4	1,807	В 30	0,72	162,6	КП19	В 2-10 К69
4 КВ 54.45-5		В 25		189,0	КП20	

Технические требования см. I.020.I-2с/89 В.2-9 ТТ
Монтаж см. I.020.I-2с/89 В.2-I3

Разраб.	Чанкветадзе		
Проверил	Чиданава		
ГИП	Бускиладзе		
Н.контр.	Бускиладзе		

I.020.I-2с/89 2-9 К11

КОЛОННА
4 КВ 54.45-...-С
4 КВ 54.45-...

Стадия	Лист	Листов
Р	1	1

ТбилЗНИИЭП

Формат А4

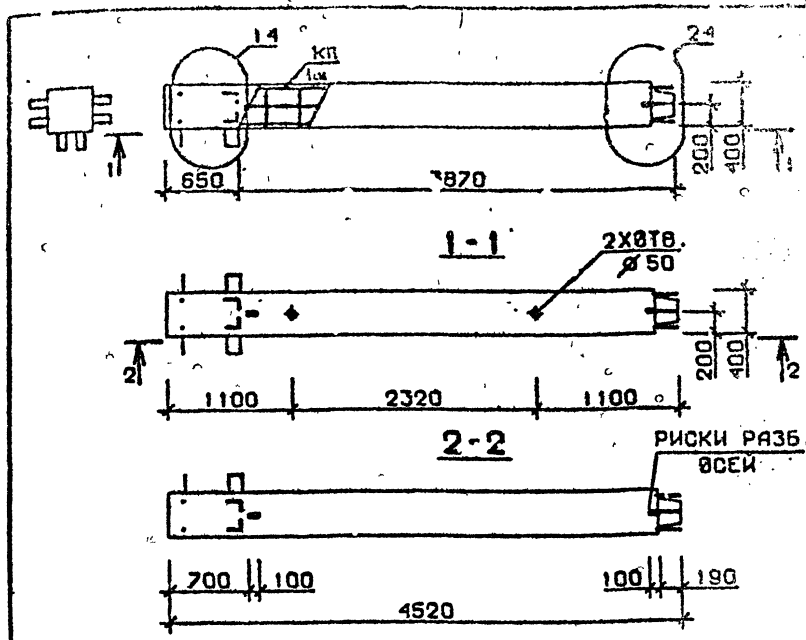

Марка колонны	Масса, т	Класс бетона	Объем бетона, м³	Расход стали кг	Марка арматурного изделия	Обозначение документа
4 КВ 54.45-11-С	1,807	В 35	0,72	308,6	КП21с	В.2-10 К3
4 КВ 54 45-13-С				383,9	КП22с	К4
4 КВ 54. 45-11	1,807	В35	0,72	305,3	КП21	В.2-10 К69
4 КВ 54.45-13				378.6	КП22	К70

Технические требования см. I.020.I-2с/89 В.2-9 ТТ
Детали см. I.020.I-2с/89 В.2-I3

Разраб.	Чанкветадзе		
Проверил	Чиданава		
ГИП	Бускиладзе		
Н.контр.	Бускиладзе		

I.020.I-2с/89 2-9 К12

КОЛОННА
4 КВ 54.45-...-С
4 КВ 54.45-...

Стадия	Лист	Листов
Р	1	1

ТбилЗНИИЭП

Формат А4

Инв. № подл. | Подпись и дата | Взам. инв. №

Инв. № подл. | Подпись и дата | Взам. инв. №

I.020.I-2с/89 В. 2-9

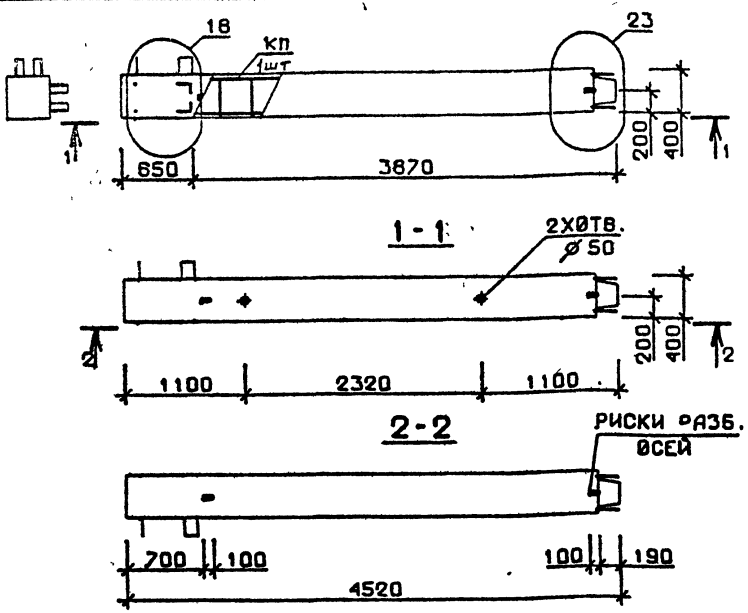

Марка колонны	Масса, т	Класс бетона	Объем бетона, м³	Расход стали кг	Марка арматурного изделия	Обозначение документа
5КВ 54.45-1-С	1,807	В25	0,72	116,8	КП23с	В.2-10 К4
5КВ 54.45-2-С				141,9	КП24с	
5КВ 54.45-1	1,807	В25	0,72	113.5	КП23	В.2-10 К70
5КВ 54.45-2				138.6	КП24	

Взам. инв. №

Подпись и дата

Инв. № подл.

Технические требования см. I.020.I-2с/89 В.2-9 ТТ
Детали см. I.020.I-2с/89 В.2-13

Разраб.	Мосесова	
Проверил	Чкванава	
ГИП	Бускивадзе	
Н. контр.	Бускивадзе	

1.020.1-2с/89 2-9 К13

Колонна
5КВ 54.45-...-С
5КВ 54.45-...

Стадия	Лист	Листов
Р		1

ТбилЗНИИЭП

Формат А4

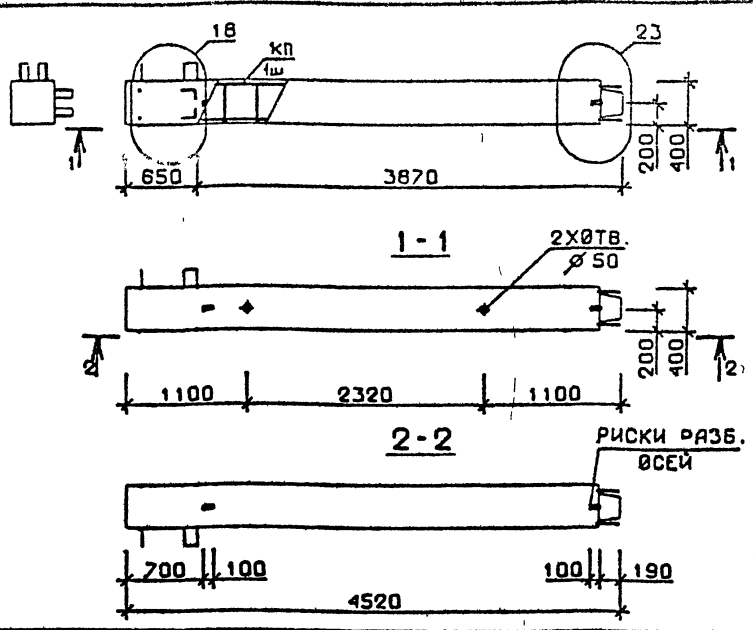

Марка колонны	Масса, т	Класс бетона	Объем бетона, м³	Расход стали кг	Марка арматурного изделия	Обозначение документа
5КВ 54.45-4-С	1,807	В30	0,72	159,6	КП25с	В.2-10 К4
5КВ 54.45-5-С		В25		185,9	КП26с	
5КВ 54.45-4	1,807	В30	0,72	156.3	КП25	В.2-10 К70
5КВ 54.45-5		В25		182.6	КП26	

Взам. инв. №

Подпись и дата

Инв. № подл.

Технические требования см. I.020.I-2с/89 В.2-9 ТТ
Детали см. I.020.I-2с/89 В.2-13

Разраб.	Мосесова	
Проверил	Чкванава	
ГИП	Бускивадзе	
Н. контр.	Бускивадзе	

1.020.1-2с/89 2-9. К14

Колонна
5КВ 54.45-...-С
5КВ 54.45-...

Стадия	Лист	Листов
Р		1

ТбилЗНИИЭП

Формат А4

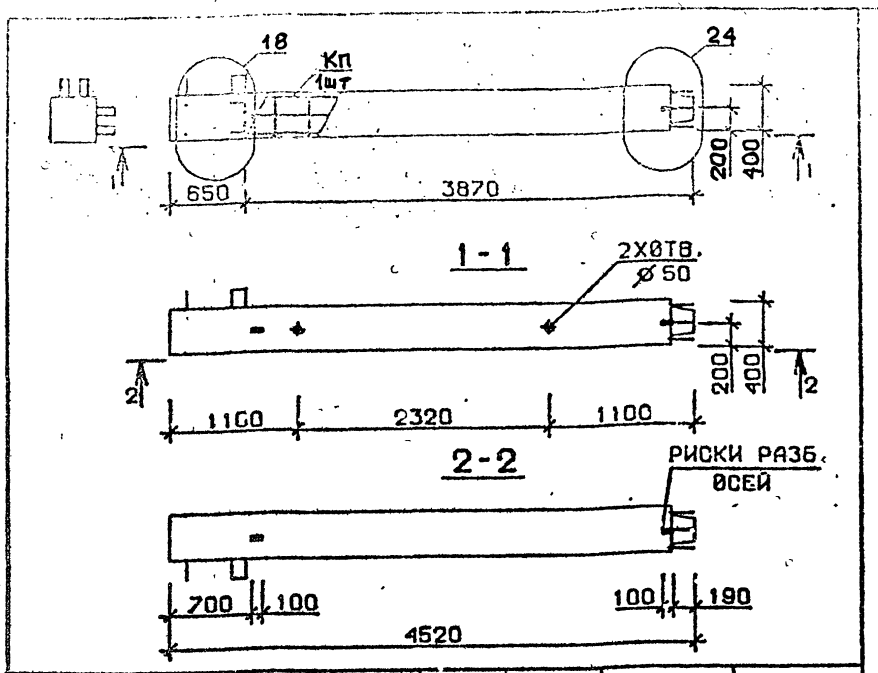

Марка колонны	Масса, т	Класс бетона	Объем бетона м³	Расход стали кг	Марка арматурного изделия	Обозначение документа
5КВ 54.45-11-С	1,807	В35	0,72	301,6	КП27с	В 2-10 К4
5КВ 54.45-13-С				376,6	КП 28с	К5
5КВ 54.45-11	1,807	В35	0,72	298,3	КП27	В.2-10 К70
5КВ 54.45-13				371,3	КП28	К71

Технические требования см. I.020.I-2с/89 В.2-9 ТТ
Детали см. I.020.I-2с/89 В.2-13

Разраб.	Максуразде	
Проверил	Чиванава	
ГИП	Бускиваде	
Н. контр.	Бускиваде	

1.020.1-2с/89 2-9 К15

Колонна
5КВ 54.45-...-С
5КВ 54.45-...

Стадия	Лист	Листов
Р		1

ТбилЗНИИЭП

Формат А4

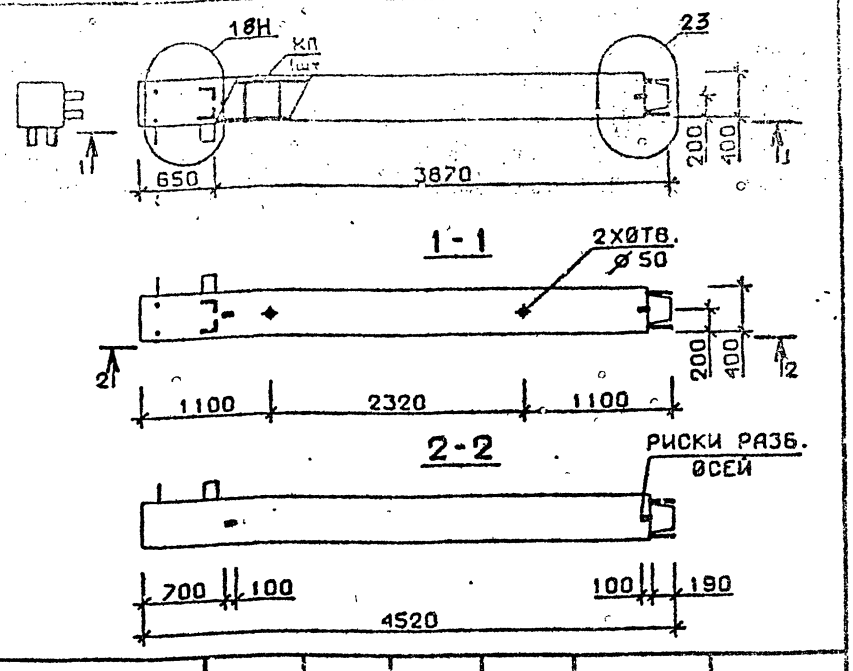

Марка колонны	Масса, т	Класс бетона	Объем бетона, м³	Расход стали кг	Марка арматурного изделия	Обозначение документа
5КВ 54.45-1-Сн	1,807	В25	0,72	116,8	КП23сн	В 2-10 К5
5КВ 54.45-2-Сн				141,9	КП24сн	
5КВ 54.45-1-н	1,807	В25	0,72	113,5	КП23н	В.2-10 К71
5КВ 54.45-2-н				138,6	КП24н	

Технические требования см. I.020.I-2с/89 В.2-9 ТТ
Детали см. I.020.I-2с/89 В.2-13

Разраб.	Максуразде	
Проверил	Чиванава	
ГИП	Бускиваде	
Н. контр.	Бускиваде	

1.020.1-2с/89 2-9 К16

Колонна
5КВ 54.45-...-Сн
5КВ 54.45-...-н

Стадия	Лист	Листов
Р		1

ТбилЗНИИЭП

Формат А4

Взам. инв. № | Подпись и дата | Инв. № подл.

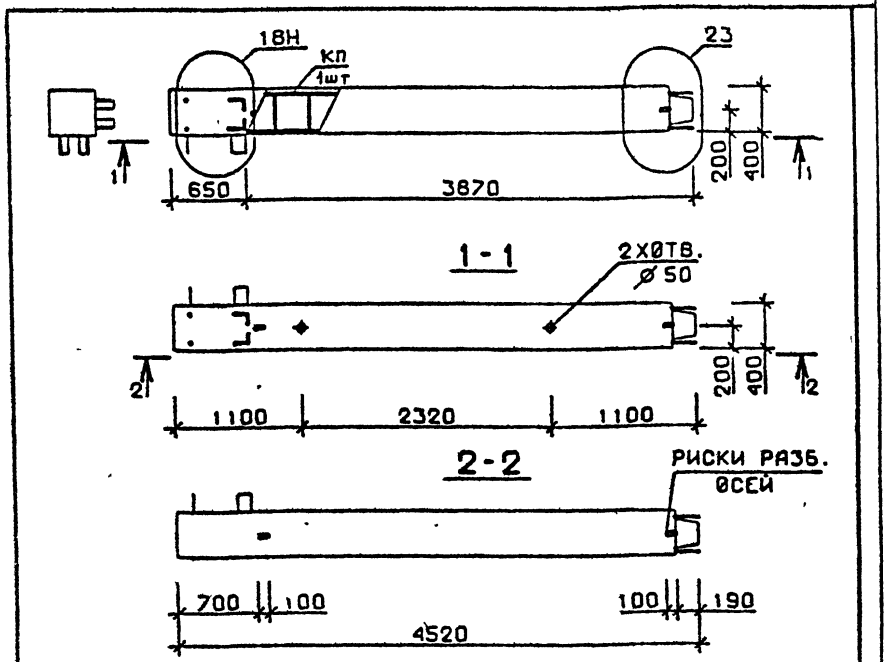

Марка колонны	Масса, т	Класс бетона	Объем бетона м³	Расход стали кг	Марка арматурного изделия	Обозначение документа
5КВ 54.45-4-Сн	4,807	В30	0,72	159,6	КП25сн	В 2-10 К5
5КВ 54.45-5-Сн		В25		185,9	КП26сн	
5КВ 54.45-4-н	4,807	В30	0,72	156,3	КП25н	В 2-10 К71
5КВ 54.45-5-н		В25		182,6	КП26н	

Технические требования см. I.020.I-2с/89 В.2-9 ТТ
Детали см. I.020.I-2с/89 В.2-13

Разраб.	Тавшавадзе		1.020.1-2с/89 2-9 К17
Проверил	Чкванава		
ГИП	Бускивадзе		
Н.контр.	Бускивадзе		

К о л о н н а
5КВ 54.45-...-Сн
5КВ 54.45-...-н

Стадия	Лист	Листов
Р		1

ТбилЗНИИЭП

Формат А4

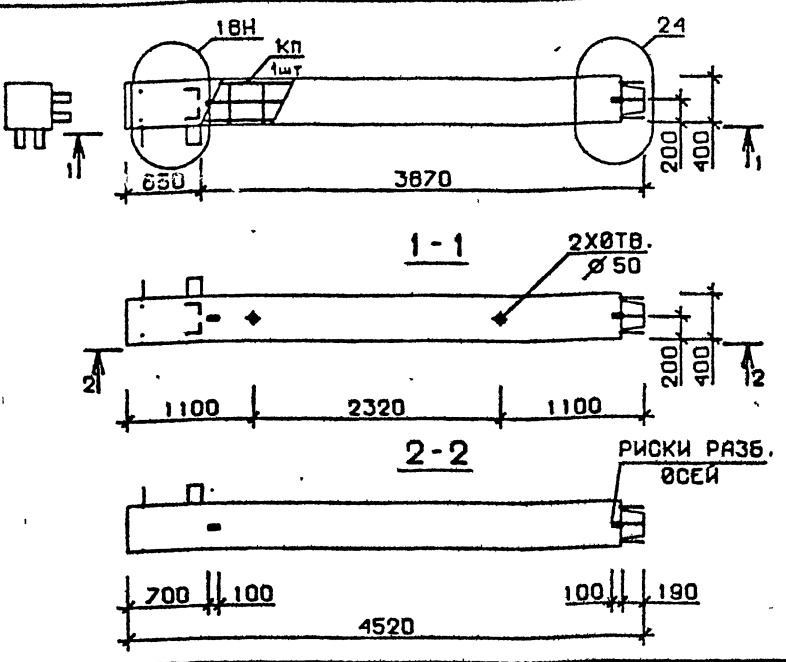

Марка колонны	Масса, т	Класс бетона	Объем бетона, м³	Расход стали кг	Марка арматурного изделия	Обозначение документа
5КВ 54.45-11-Сн	4,807	В35	0,72	301,6	КП27сн	В 2-10 К6
5КВ 54.45-13-Сн				376,6	КП28сн	
5КВ 54.45-11-н	4,807	В35	0,72	298,3	КП27н	В.2-10 К72
5КВ 54.45-13-н				371,3	КП28н	

Технические требования см. I.020.I-2с/89 В.2-9 ТТ
Детали см. I.020.I-2с/89 В.2-13

Разраб.	Тавшавадзе		1.020.1-2с/89 2-9 К18
Проверил	Чкванава		
ГИП	Бускивадзе		
Н.контр.	Бускивадзе		

К о л о н н а
5КВ 54.45-...-Сн
5КВ 54.45-...-н

Стадия	Лист	Листов
Р		1

ТбилЗНИИЭП

Формат А4

Взам. инв. № | Подпись и дата | Инв. № подл.

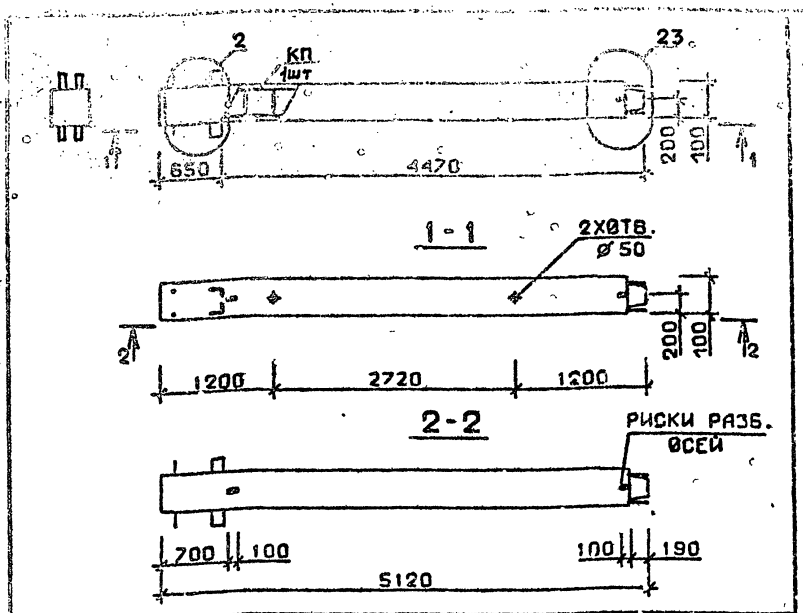

Марка колонны	Масса, т	Класс бетона,	Объем бетона м³	Расход стали кг	Марка арматурного изделия	Обозначение документа
1КВ 60.51-1-С	2,047	В 25	0,81	115,1	КП 29с	В 2-10 К7
1КВ 60.51-2-С				143,1	КП 30с	
1КВ 60.51-1	2,047	В 25	0,81	111,8	КП 29	В.2-10 К73
1КВ 60.51-2				139,8	КП 30	

Технические требования см. I.020.I-2с/89 В.2-9 ТТ
Детали см. I.020.I-2с/89 В.2-I3

Разраб.	Чанкветадзе	
Проверил	Чкванава	
ГИП	Бускивадзе	
Н. контр.	Бускивадзе	

1.020.1-2с/89 2-9 К19

Колонна
1КВ 60.51-...-С
1КВ 60.51-...

Стадия	Лист	Листов
Р		1

ТбилЗНИИЭП

Формат А4

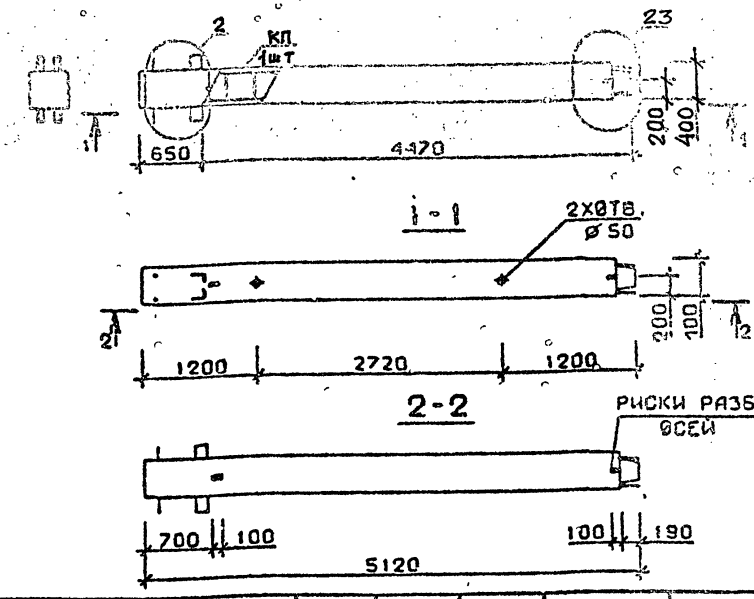

Марка колонны	Масса, т	Класс бетона	Объем бетона, м³	Расход стали кг	Марка арматурного изделия	Обозначение документа
1КВ 60.51-4-С	2,047	В 30	0,81	163,1	КП 31с	В 2-10 К7
1КВ 60.51-5-С		В 25		194,7	КП 32с	
1КВ 60.51-4	2,047	В 30	0,81	159.3	КП 31	В 2-10 К73
1КВ 60.51-5		В 25		190.9	КП 32	

Технические требования см. I.020.I-2с/89 В.2-9 ТТ
Детали см. I.020.I-2с/89 В.2-I3

Разраб.	Чанкветадзе	
Проверил	Чкванава	
ГИП	Бускивадзе	
Н. контр.	Бускивадзе	

1.020.1-2с/89 2-9 К20

Колонна
1КВ 60.51-...-С
1КВ 60.51-...

Стадия	Лист	Листов
Р		1

ТбилЗНИИЭП

Формат А4

I.020.I-2с/89 В. 2-9

Взам. инв. №
Подпись и дата
Инв. № подл.

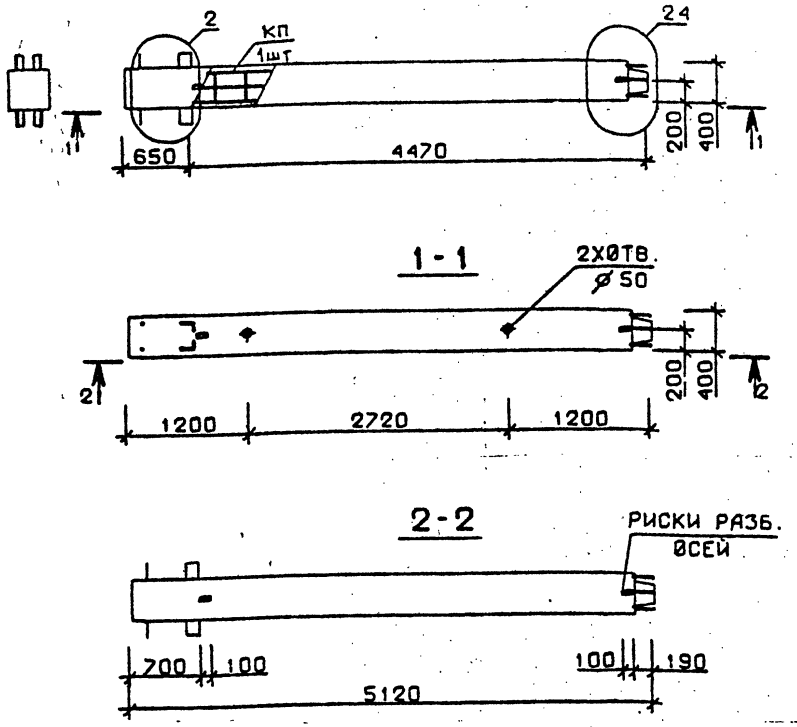

Марка колонны	Масса, т	Класс бетона	Объем бетона, м³	Расход стали кг	Марка арматурного изделия	Обозначение документа
1КВ 60.51-11-С	2,047	В35	0,81	326,7	КПК33с	В.2-10 К7
1КВ 60.51-11	2,047	В35	0,81	322,9	КПК33	К73

Взам. инв. №

Подпись и дата

Инв. № подл.

Технические требования см. I.020.I-2с/89 В.2-9 ТТ
Детали см. I.020.I-2с/89 В.2-I3

Разраб.	Мосесова		
Проверил	Чкванава		
ГИП	Бускивадзе		
Н. контр.	Бускивадзе		

1.020.1-2с/89 2-9 К21

Колонна
1КВ 60.51-11-С
1КВ 60.51-11

Стадия	Лист	Листов
Р		1

ТбилЗНИИЭП

Формат А4

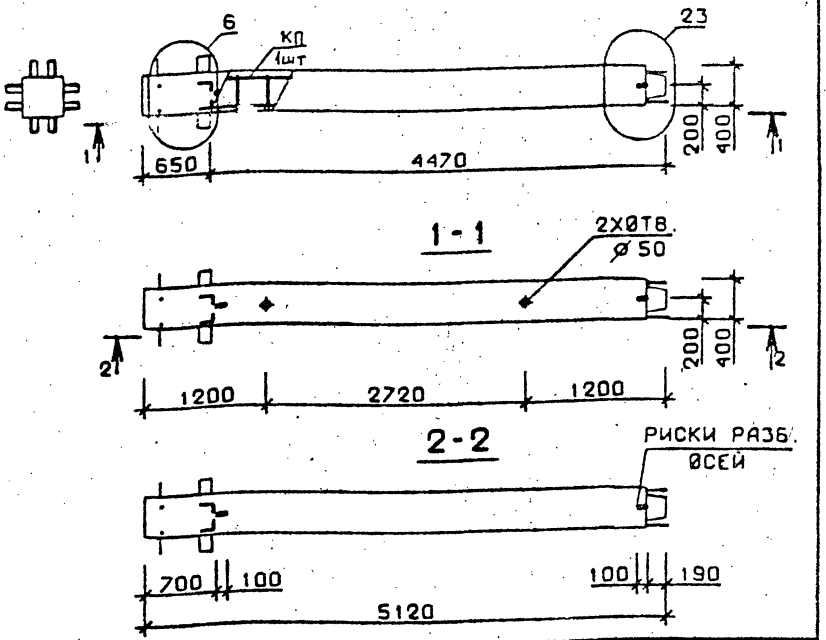

Марка колонны	Масса, т	Класс бетона	Объем бетона, м³	Расход стали кг	Марка арматурного изделия	Обозначение документа
2КВ 60.51-1-С	2,047	В25	0,81	135,3	КП34с	В.2-10 К7
2КВ 60.51-2-С				163,5	КП35С	
2КВ 60.51-1	2,047	В25	0,81	131,5	КП34	В.2-10 К73
2КВ 60.51-2				159,7	КП35	

Взам. инв. №

Подпись и дата

Инв. № подл.

Технические требования см. I.020.I-2с/89 В.2-9 ТТ
Детали см. I.020.I-2с/89 В.2-I3

Разраб.	Мосесова		
Проверил	Чкванава		
ГИП	Бускивадзе		
Н. контр.	Бускивадзе		

1.020.1-2с/89 2-9 К22

Колонна
2КВ 60.51-...-С
2КВ 60.51-...

Стадия	Лист	Листов
Р		1

ТбилЗНИИЭП

Формат А4

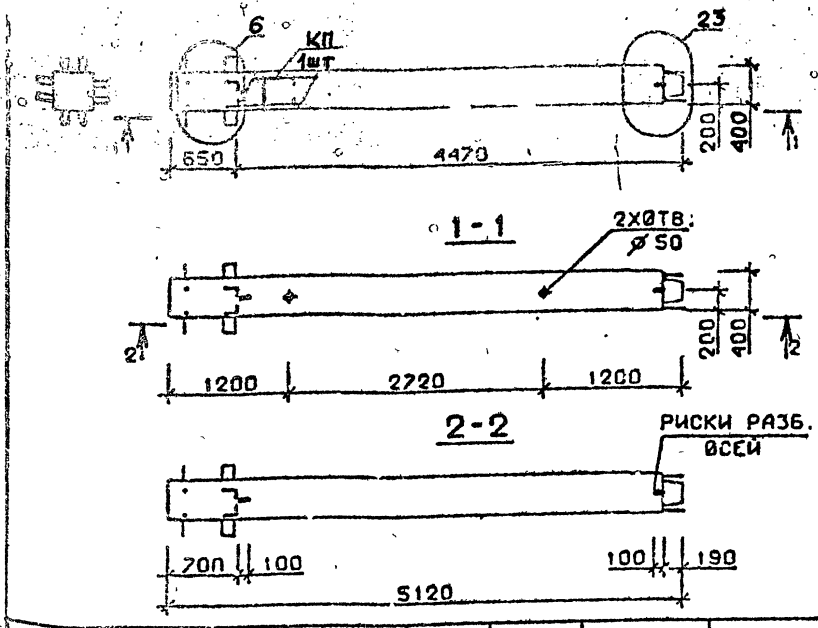

Марка колонны	Масса, т	Класс бетона	Объем бетона м³	Расход стали кг	Марка арматурного изделия	Обозначение документа
2КВ 60.51-4-С	2,047	В30	0,81	183,5	КП36с	В.2-10 К7
2КВ 60.51-5-С		В25		215,5	КП37с	
2КВ 60.51-4	2,047	В30	0,81	179,7	КП36	В.2-10 К73
2КВ 60.51-5		В25		211,7	КП37	

Технические требования см. I.020.I-2с/89 В.2-9 ТТ
Детали см. I.020.I-2с/89 В.2-I3

Разраб.	Максурадзе	
Проверил	Чкванава	
ГИП	Бускивадзе	
Н. контр.	Бускивадзе	

I.020.I-2с/89 [illegible] К23

Колонна
2КВ 60.51-...-С
2КВ 60.51-...

Стадия	Лист	Листов
Р		1

ТбилЗНИИЭП

Формат А4

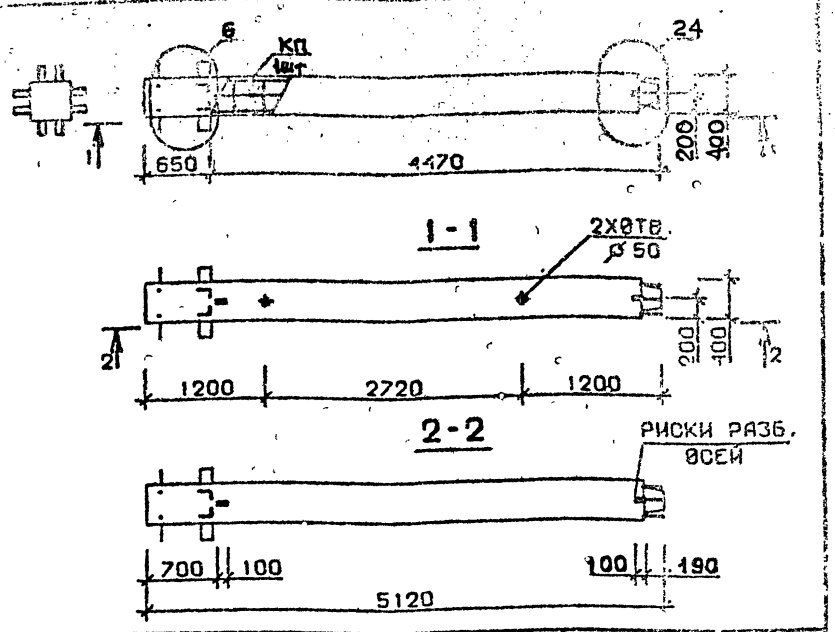

Марка колонны	Масса, т	Класс бетона	Объем бетона, м³	Расход стали кг	Марка арматурного изделия	Обозначение документа
2КВ 60.51-11-С	2,047	В35	0,81	345,7	КП38с	В.2-10 К8
2КВ 60.51-13-С				425,3	КП39с	
2КВ 60.51-11	2,047	В35	0,81	341,9	КП38	В.2-10 К74
2КВ 60.51-13				419,1	КП39	

Технические требования см. I.020.I-2с/89 В.2-9 ТТ
Детали см. I.020.I-2с/89 В.2-I3

Разраб.	Максурадзе	
Проверил	Чкванава	
ГИП	Бускивадзе	
Н. контр.	Бускивадзе	

I.020.I-2с/89 2-9 К24

Колонна
2КВ 60.51-...-С
2КВ 60.51-...

Стадия	Лист	Листов
Р		

ТбилЗНИИЭП

Формат А4

I.020.I-2с/89 В. 2-9

Взам. инв. № | Подпись и дата | Инв. № подл.

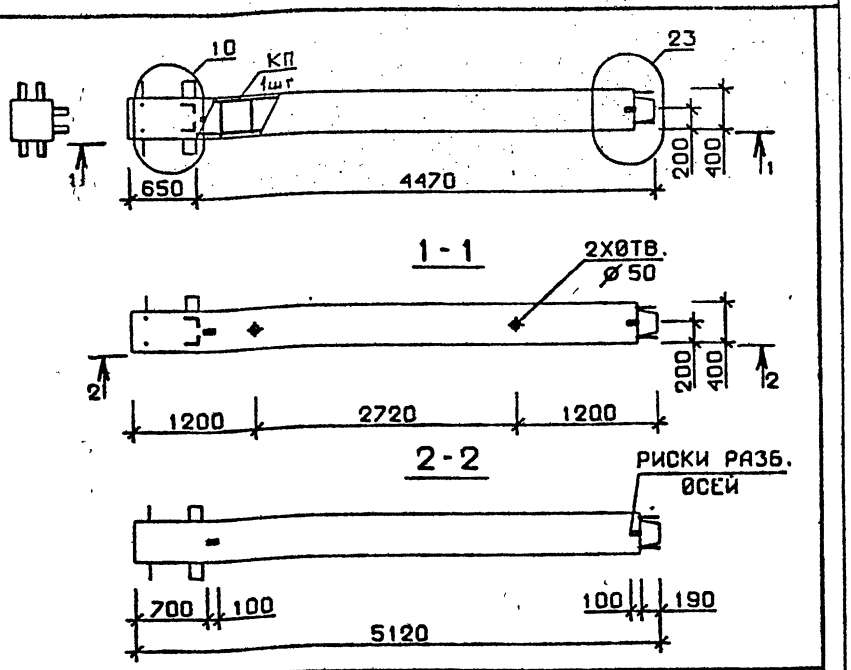

Марка колонны	Масса, т	Класс бетона	Объем бетона м³	Расход стали кг	Марка арматурного изделия	Обозначение документа
3 КВ 60.51- 1 - С	2,047	В25	0,81	128,8	КП 40с	В.2-10 К8
3 КВ 60.51- 2 - С				157,2	КП 41с	
3 КВ 60.51 - 1	2,047	В25	0,81	125.0	КП 40	В.2-10 К74
3 КВ 60.51 - 2				153,4	КП 41	

Технические требования см. I.020.I-2с/89 В.2-9 ТТ
Детали см. I.020.I-2с/89 В.2-I3

Разраб.	Тавшавадзе		1.020.1-2с/89 2-9 К25
Проверил	Чкуанава		
ГИП	Бускивадзе		
Н. контр.	Бускивадзе		

Колонна 3 КВ 60.51-...-С
3 КВ 60.51-...

Стадия	Лист	Листов
Р		1

ТбилЗНИИЭП

Формат А4

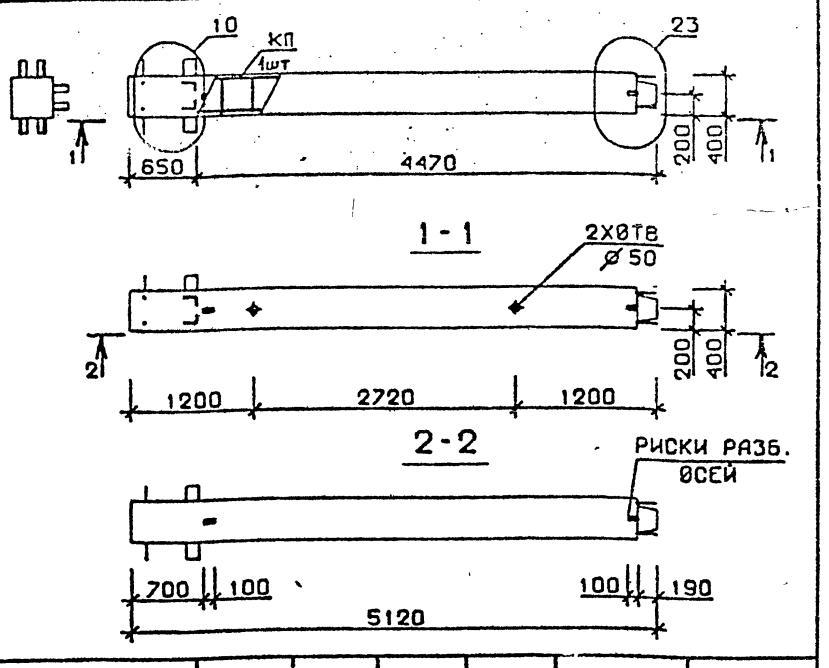

Марка колонны	Масса, т	Класс бетона	Объем бетона, м³	Расход стали кг	Марка арматурного изделия	Обозначение документа
3 КВ 60.51-4 - С	2,047	В30	0,81	177,2	КП42с	В 2-10 К8
3 КВ 60.51-5 - С		В25		207,2	КП43с	
3 КВ 60.51-4	2,047	В30	0,81	173,4	КП42	В.2-10 К74
3 КВ 60.51 - 5		В25		203.4	КП43	

Технические требования см. I.020.I-2с/89 В.2-9 ТТ
Детали см. I.020.I-2с/89 В.2-I3

Разраб.	Тавшавадзе		1.020.1-2с/89 2-9 К26
Проверил	Чиванава		
ГИП	Бускивадзе		
Н. контр.	Бускивадзе		

Колонна 3 КВ 60.51-...-С
3 КВ 60.51-...

Стадия	Лист	Листов
Р		1

ТбилЗНИИЭП

Формат А4

Взам. инв. № | Подпись и дата | Инв. № подл.

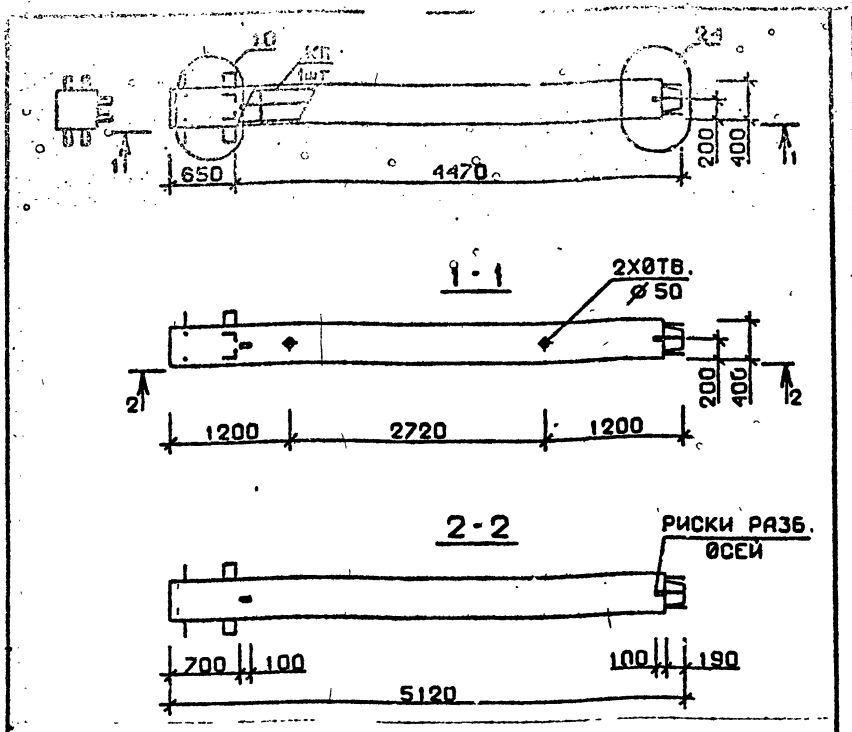

Марка колонны	Масса, т	Класс бетона	Объем бетона м³	Расход стали кг	Марка арматурного изделия	Обозначение документа
3 КВ 60.51-11-С	2,047	В35	0,81	338,6	КП44с	В 2-10 К9
3 КВ 60.51-11	2,047	В35	0,81	334,8	КП44	К75

Технические требования см. I.020.I-2с/89 В.2-9 ТТ
Детали см. I.020.I-2с/89 В.2-13

Разраб.	Чанкветадзе		1.020.1-2с/89 2-9 К27
Проверил	Чкуанава		
ГИП	Бускивадзе		
Н. контр.	Бускивадзе		

Колонна
3 КВ 60.51-11-С
3 КВ 60.51-11

Стадия	Лист	Листов
Р		1

ТбилЗНИИЭП

Формат А4

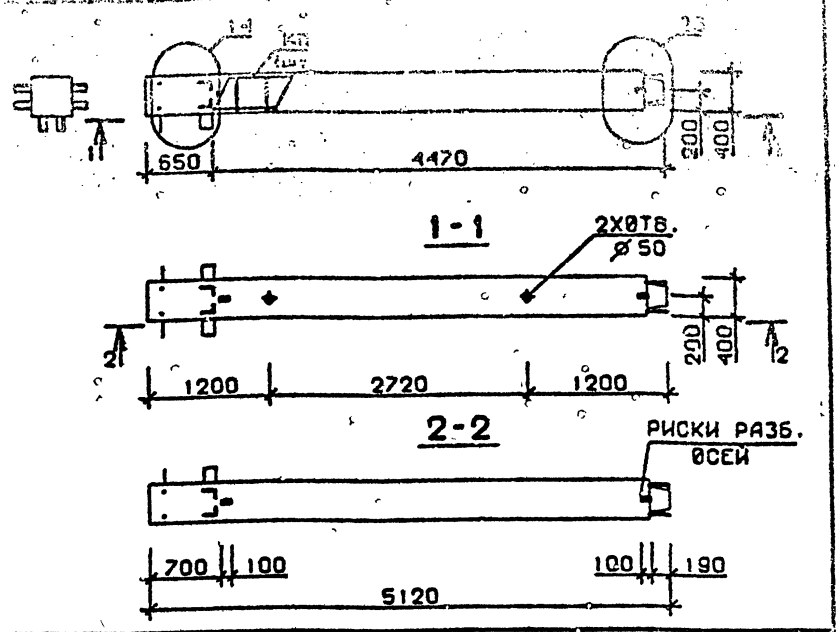

Марка колонны	Масса, т	Класс бетона	Объем бетона, м³	Расход стали кг	Марка арматурного изделия	Обозначение документа
4 КВ 60.51-1-С	2,047	В25	0,81	130,8	КП45с	В 2-10 К9
4 КВ 60.51-2-С				159,2	КП46с	
4 КВ 60.51-1	2,047	В25	0,81	126,8	КП45	В 2-10 К75
4 КВ 60.51-2				155,2	КП46	

Технические требования см. I.020.I-2с/89 В.2-9 ТТ
Детали см. I.020.I-2с/89 В.2-13

Разраб.	Чанкветадзе		1.020.1-2с/89 2-9 К28
Проверил	Чкуанава		
ГИП	Бускивадзе		
Н. контр.	Бускивадзе		

Колонна
4 КВ 60.51-...-С
4 КВ 60.51-...

Стадия	Лист	Листов
Р		1

ТбилЗНИИЭП

Формат А4

I.020.I-2с/89 В. 2-9

Взам. инв. № | Подпись и дата | Инв. № подл.

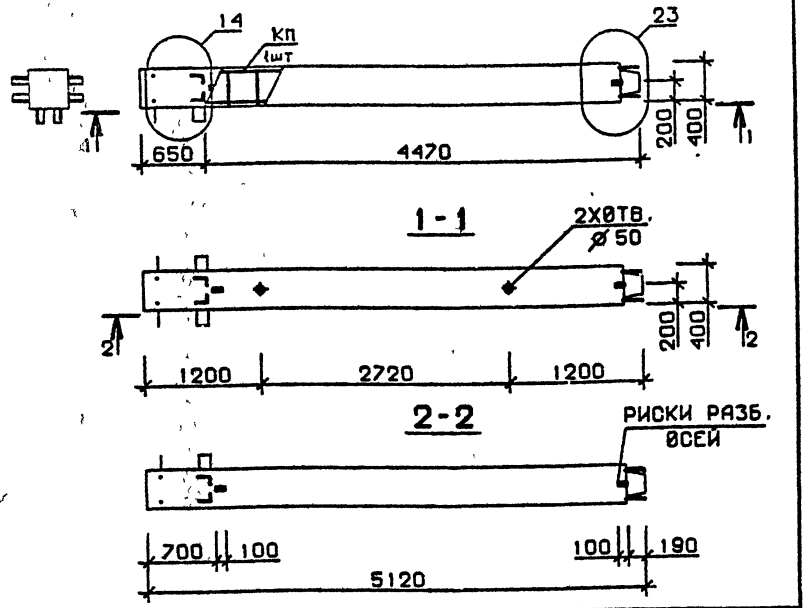

Марка колонны	Масса, т	Класс бетона	Объем бетона, м³	Расход стали кг	Марка арматурного изделия	Обозначение документа
4КВ 60.51-4-С	2,047	В30	0,81	179,2	КП47с	В.2-10 К9
4КВ 60.51-5-С		В25		209,2	КП48с	
4КВ 60.51-4	2,047	В30	0,81	175,2	КП47	В.2-10 К75
4КВ 60.51-5		В25		205,2	КП48	

Технические требования см. I.020.I-2c/89 В.2-9 ТТ
Детали см. I.020.I-2c/89 В.2-13

Разраб.	Мосесова		1.020.1-2с/89 2-9 К29
Проверил	Чиванава		
ГИП	Бускивадзе		
Н. контр.	Бускивадзе		Колонна 4КВ 60.51-...-С 4КВ 60.51-...

Стадия	Лист	Листов
Р		1

ТбилЗНИИЭП

Формат А4

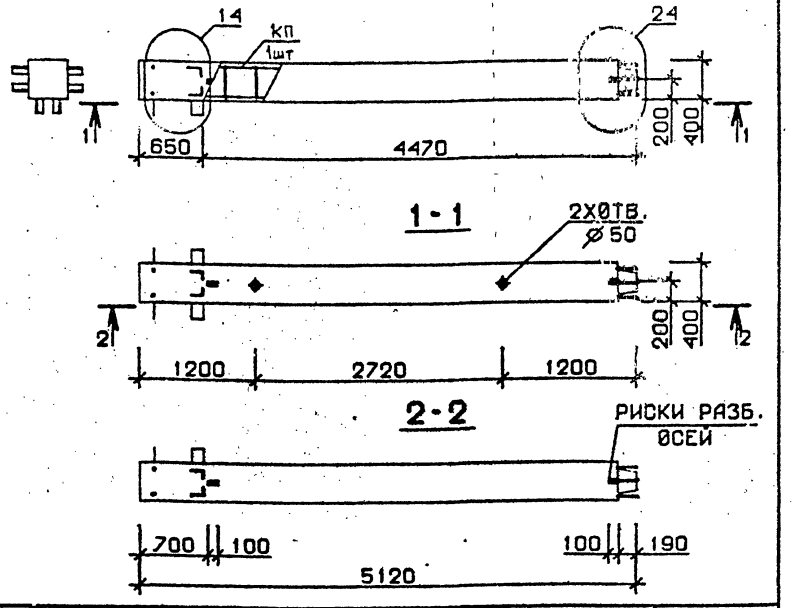

Марка колонны	Масса, т	Класс бетона	Объем бетона, м³	Расход стали кг	Марка арматурного изделия	Обозначение документа
4КВ 60.51-11-С	2,047	В35	0,81	340,6	КП49с	В 2-10 К9
4КВ 60.51-13-С				424,9	КП50с	К10
4КВ 60.51-11	2,047	В35	0,81	336,6	КП49	В.2-10 К75
4КВ 60.51-13				418,8	КП50	К76

Технические требования см. I.020.I-2c/89 В.2-9 ТТ
Детали см. I.020.I-2c/89 В.2-13

Разраб.	Мосесова		1.020.1-2с/89 2-9 К30
Проверил	Чиванава		
ГИП	Бускивадзе		
Н. контр.	Бускивадзе		Колонна 4КВ 60.51-...-С 4КВ 60.51-...

Стадия	Лист	Листов
Р		1

ТбилЗНИИЭП

Формат А4

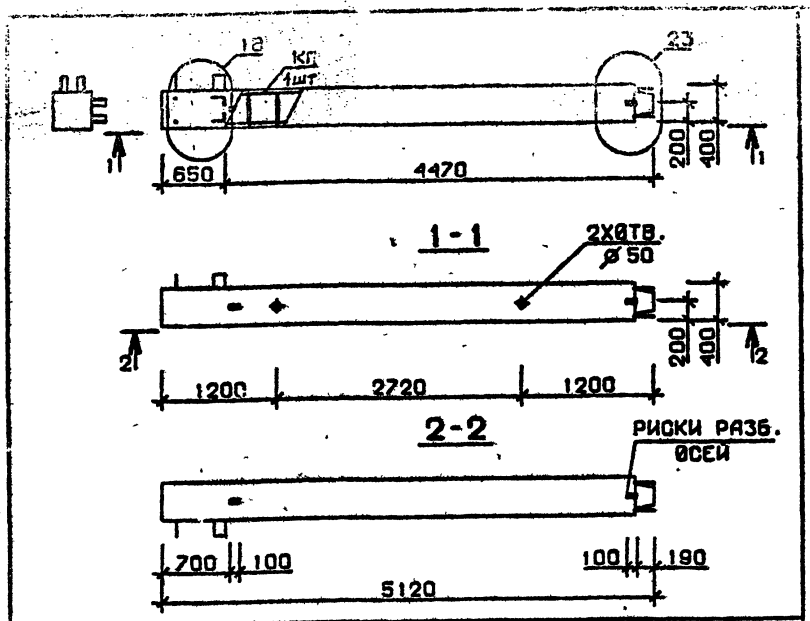

Марка колонны	Масса, т	Класс бетона	Объем бетона, м³	Расход стали кг	Марка арматурного изделия	Обозначение документа
5КВ 60.51-1-С	2,047	В25	0,81	124,4	КП51с	В.2-10 К10
5КВ 60.51-2-С				152,8	КП52с	
5КВ 60.51-1	2,047	В25	0,81	120,6	КП51	В 2-10 К76
5КВ 60.51-2				149,0	КП52	

Взам. инв. №

Подпись и дата

Инв. № подл.

Технические требования см. I.020.I-2с/89 В.2-9 ТТ
Детали см. I.020.I-2с/89 В.2-13

Разраб.	Мосесова		I.020.I-2с/89 2-9 К31
Проверил	Чиванава		
ГИП	Бускивадзе		
Н. контр.	Бускивадзе		

Колонна
5КВ 60.51-...-С
5КВ 60.51-...

Стадия	Лист	Листов
Р		1

ТбилЗНИИЭП

Формат А4

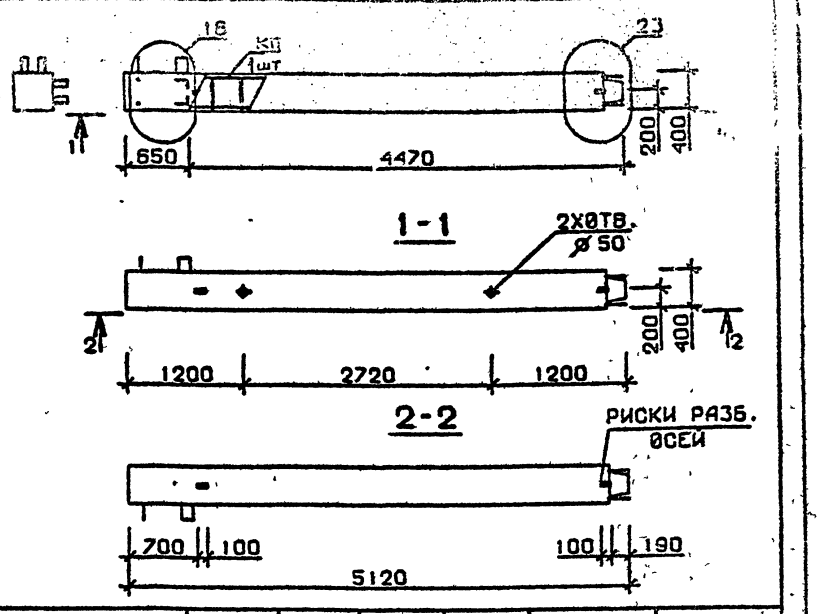

Марка колонны	Масса, т	Класс бетона	Объем бетона, м³	Расход стали кг	Марка арматурного изделия	Обозначение документа
5КВ 60.51-4-С	2,047	В30	0,81	172,4	КП53с	В 2-10 К10
5КВ 60.51-5-С		В25		202,8	КП54с	
5КВ 60.51-4	2,047	В30	0,81	169,0	КП53	В.2-10 К76
5КВ 60.51-5		В25		199,0	КП54	

Взам. инв. №

Подпись и дата

Инв. № подл.

Технические требования см. I.020.I-2с/89 В.2-9 ТТ
Детали см. I.020.I-2с/89 В.2-13

Разраб.	Мосесова		I.020.I-2с/89 2-9 К32
Проверил	Чиванава		
ГИП	Бускивадзе		
Н. контр.	Бускивадзе		

Колонна
5КВ 60.51-...-С
5КВ 60.51-...

Стадия	Лист	Листов
Р		1

ТбилЗНИИЭП

Формат А4

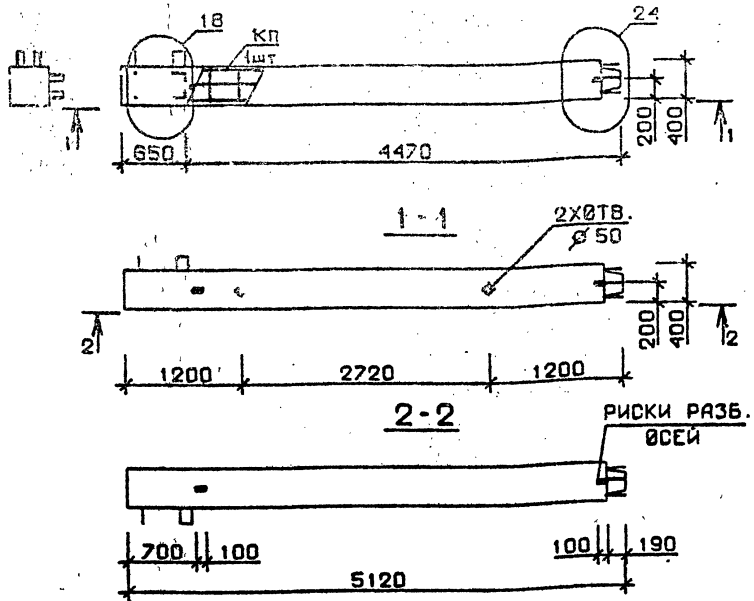

Марка колонны	Масса, т	Класс бетона	Объем бетона, м³	Расход стали кг	Марка арматурного изделия	Обозначение документа
5КВ 60.51-11-с	2,047	В35	0,81	333,6	КП55с	В.2-10 К10
5КВ 60.51-13-с				417,7	КП56с	К11
5КВ 60.51-11	2,047	В35	0,81	329,8	КП55	В.2-10 К76
5КВ 60.51-13				411,5	КП56	К77

Технические требования см. I.020.I-2с/89 В.2-9 ТТ
Детали см. I.020.I-2с/89 В.2-13

Разраб.	Мансурадзе		1.020.1-2с/89 2-9 К33
Проверил	Чиванава		
ГИП	Бускивадзе		
Н. контр.	Бускивадзе		

Колонна 5КВ 60.51-...-с 5КВ 60.51-...

Стадия	Лист	Листов
Р		1

ТбилЗНИИЭП

Формат А4

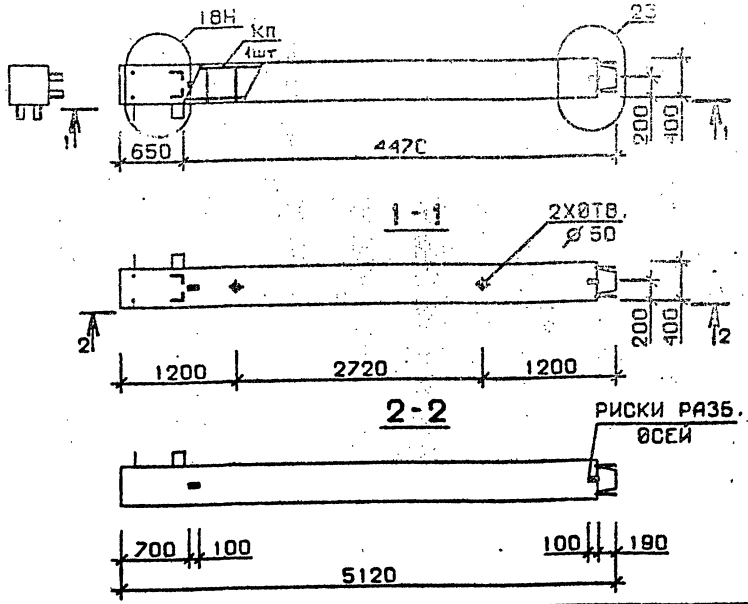

Марка колонны	Масса, т	Класс бетона	Объем бетона, м³	Расход стали кг	Марка арматурного изделия	Обозначение документа
5КВ 60.51-1-Сн	2,047	В25	0,81	124,4	КП51 сн	В.2-10 К11
5КВ 60.51-2-Сн				152,8	КП52 сн	
5КВ 60.51-1-н	2,047	В25	0,81	120,6	КП51 н	В.2-10 К77
5КВ 60.51-2-н				149,0	КП52 н	

Технические требования см. I.020.I-2с/89 В.2-9 ТТ
Детали см. I.020.I-2с/89 В.2-13

Разраб.	Мансурадзе		1.020.1-2с/89 2-9 К34
Проверил	Чиванава		
ГИП	Бускивадзе		
Н. контр.	Бускивадзе		

Колонна 5КВ 60.51-...-Сн 5КВ 60.51-...-н

Стадия	Лист	Листов
Р		1

ТбилЗНИИЭП

Формат А4

Взам. инв. № | Подпись и дата | Инв. № подл.

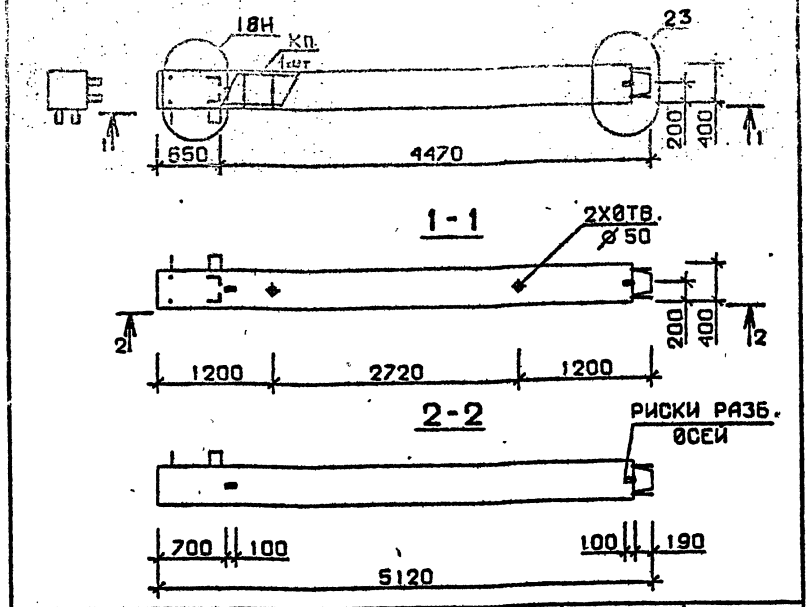

Марка колонны	Масса, т	Класс бетона	Объем бетона м³	Расход стали кг	Марка арматурного изделия	Обозначение документа
5КВ 60.51-4-Сн	2,047	В 30	0,81	172,8	КП53сн	В.2-10 К11
5КВ 60.51-5-Сн		В 25		202,8	КП54сн	
5КВ 60.51-4-н	2,047	В 30	0,81	169,0	КП53н	В 2-10 К77
5КВ 60.51-5-н		В 25		199,0	КП54н	

Технические требования см. I.020.I-2с/89 В.2-9 ТТ
Детали см. I.020.I-2с/89 В.2-I3

Разраб.	Тавшавадзе		1.020.1-2с/89 2-9 К35
Проверил	Чиванава		
ГИП	Бускивадзе		
Н.контр.	Бускивадзе		

Колонна 5КВ 60.51-...-Сн 5КВ 60.51-...-н

Стадия	Лист	Листов
Р		1

ТбилЗНИИЭП

Формат А4

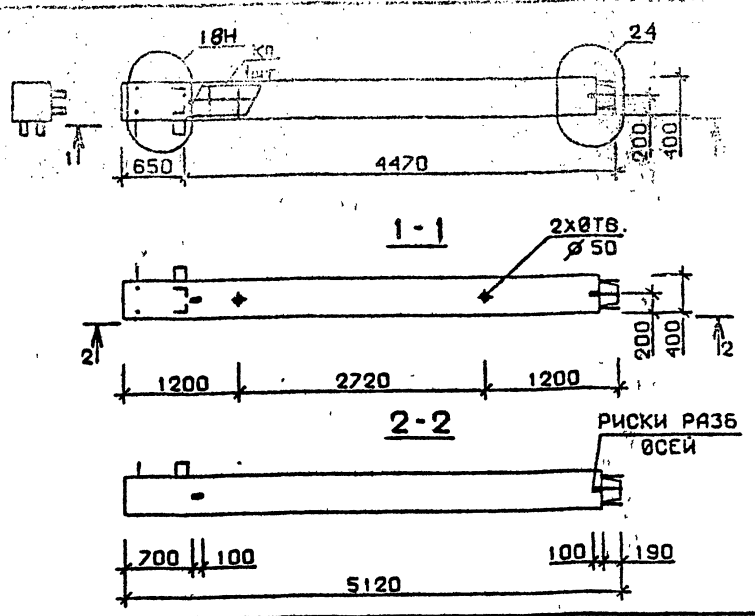

Марка колонны	Масса, т	Класс бетона	Объем бетона, м³	Расход стали кг	Марка арматурного изделия	Обозначение документа
5КВ 60.51-11-Сн	2,047	В35	0,81	333,6	КП55сн	В.2-10 К12
5КВ 60.51-13-Сн				417,7	КП56сн	
5КВ 60.51-11-н	2,047	В35	0,81	329,8	КП55н	В 2-10 К78
5КВ 60.51-13-н				411,5	КП56н	

Технические требования см. I.020.I-2с/89 В.2-9 ТТ
Детали см. I.020.I-2с/89 В.2-I3

Разраб.	Тавшавадзе		1.020.1-2с/89 2-9 К36
Проверил	Чиванава		
ГИП	Бускивадзе		
Н.контр.	Бускивадзе		

Колонна 5КВ 60.51-...-Сн 5КВ 60.51-...-н

Стадия	Лист	Листов
Р		1

ТбилЗНИИЭП

Формат А4

Взам. инв. № | Подпись и дата | Инв. № подл.

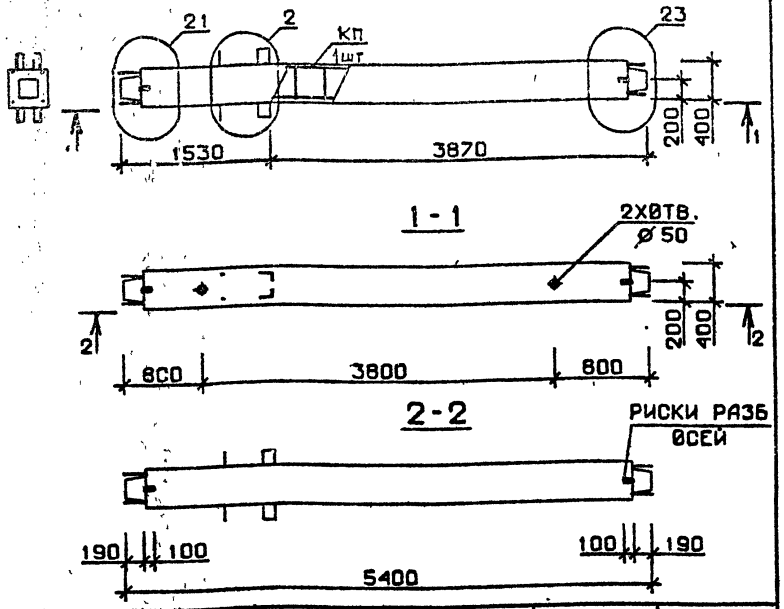

Марка колонны	Масса, т	Класс бетона	Объем бетона, м³	Расход стали кг	Марка арматурного изделия	Обозначение документа
1КС 54.54-1-С	2,159	В 25	0,86	131,9	КП57с	В 2-10 К13
1КС 54.54-3-С		В 30		161,9	КП58с	
1КС 54.54-1	2,159	В 25	0,86	127,5	КП57	В.2-10 К79
1КС 54.54-3		В 30		157,5	КП58	

Взам. инв. №

Подпись и дата

Инв. № подл.

Технические требования см. I.020.I-2с/89 В.2-9 ТТ
Детали см. I.020.I-2с/89 В.2-13

Разраб.	Тавшавадзе		
Проверил	Чиванава		
ГИП	Бускивадзе		
Н. контр.	Бускивадзе		

1.020.1-2с/89 2-9 К37

Колонна
1КС 54.54-...-С
1КС 54.54-...

Стадия	Лист	Листов
Р		1

ТбилЗНИИЭП

Формат А4

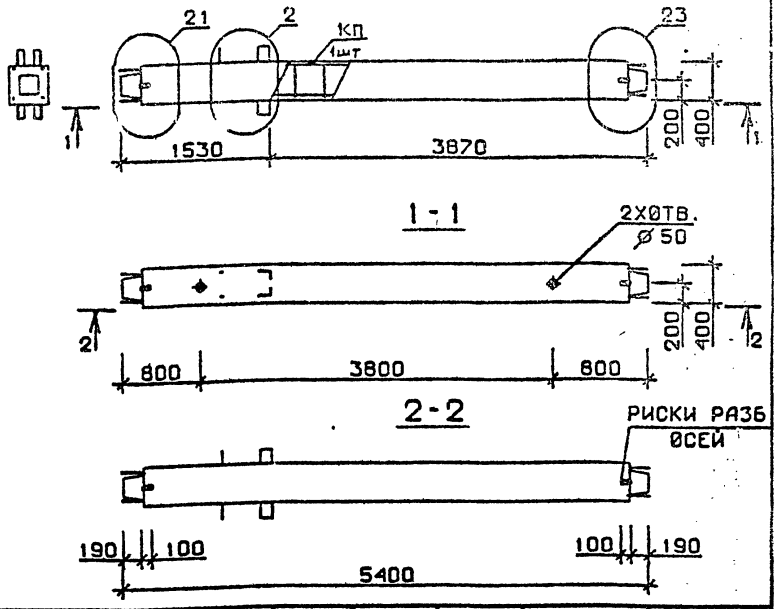

Марка колонны	Масса, т	Класс бетона	Объем бетона, м³	Расход стали кг	Марка арматурного изделия	Обозначение документа
1КС 54.54-4-С	2,159	В30	0,86	183,2	КП59с	В.2-10 К13
1КС 54.54-6-С				214,8	КП60с	
1КС 54.54-4	2,159	В30	0,86	178,8	КП59	В.2-10 К79
1КС 54.54-6				210,4	КП60	

Взам. инв. №

Подпись и дата

Инв. № подл.

Технические требования см. I.020.I-2с/89 В.2-9 ТТ
Детали см. I.020.I-2с/89 В.2-13

Разраб.	Тавшавадзе		
Проверил	Чиванава		
ГИП	Бускивадзе		
Н. контр.	Бускивадзе		

1.020.1-2с/89 2-9 К38

Колонна
1КС 54.54-...-С
1КС 54.54-...

Стадия	Лист	Листов
Р		1

ТбилЗНИИЭП

Формат А4

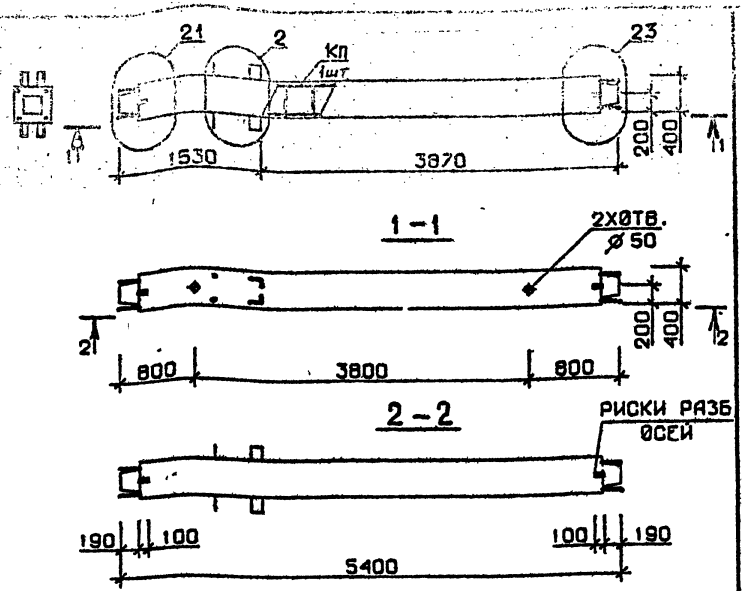

Марка колонны	Масса, т	Класс бетона	Объем бетона, м³	Расход стали кг	Марка арматурного изделия	Обозначение документа
1КС 54.54-7-С	2,159	В20	0,86	266,6	КП61с	8.2-10 К13
1КС 54.54-9-С				306,9	КП62с	
1КС 54.54-10-С		В40			КП62с	
1КС 54.54-7	2,159	В30	0,86	259,6	КП61	8.2-10 К79
1КС 54.54-9				300,0	КП62	
1КС 54.54-10		В40			КП62	

Технические требования см. I.020.I-2с/89 В.2-9 ТТ
Детали см. I.020.I-2с/89 В.2-I3

Разраб.	Чанцветадзе		I.020.I-2с/89 2-9 К39
Проверил	Чиванава		
ГИП	Бускиладзе		
Н.контр.	Бускиладзе		

Колонна
1КС 54.54-...-С
1КС 54.54-...

Стадия	Лист	Листов
Р		1

ТбилЗНИИЭП

Формат А4

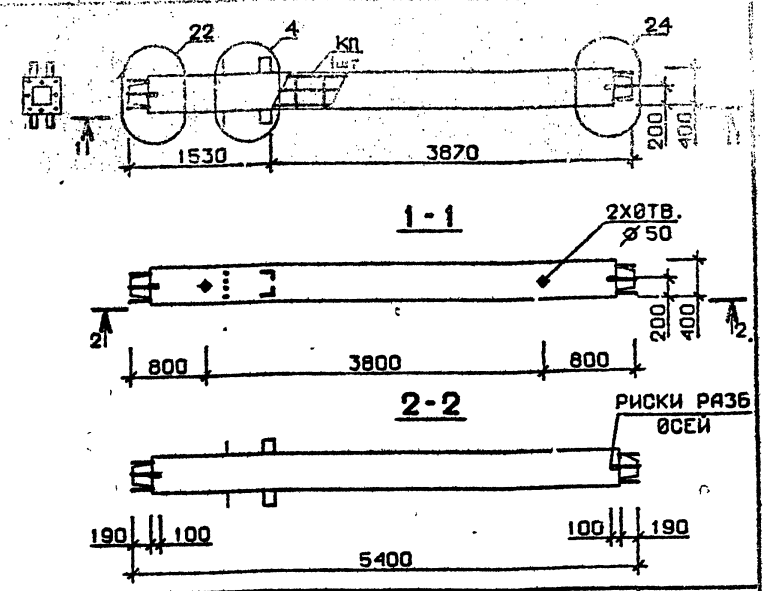

Марка колонны	Масса, т	Класс бетона	Объем бетона, м³	Расход стали кг	Марка арматурного изделия	Обозначение документа
1КС 54.54-13-С	2,159	В35	0,86	456,3	КП63с	8.2-10 К13
1КС 54.54-13	2,159	В35	0,86	449,3	КП63	К79

Технические требования см. I.020.I-2с/89 В.2-9 ТТ
Детали см. I.020.I-2с/89 В.2-I3

Разраб.	Чанцветадзе		I.020.I-2с/89 2-9 К40
Проверил	Чиванава		
ГИП	Бускиладзе		
Н.контр.	Бускиладзе		

Колонна
1КС 54.54-13-С
1КС 54.54-13

Стадия	Лист	Листов
Р		1

ТбилЗНИИЭП

Формат А4

Инв.№ подл. | Подпись и дата | Взам. инв.№ | I.020.I-2с/89 В. 2-9

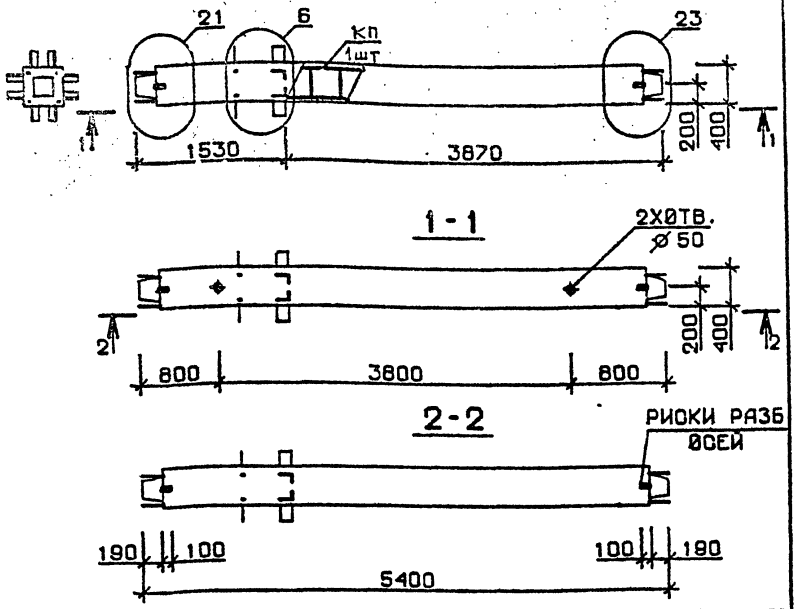

Марка колонны	Масса, т	Класс бетона	Объем бетона м³	Расход стали кг	Марка арматурного изделия	Обозначение документа
2 КС 54.54-1-С	2,159	В 25	0,86	155,9	КП64с	В.2-10 К14
2 КС 54.54-3-С		В 30		185,9	КП65с	
2 КС 54.54-1	2,159	В 25	0,86	151,5	КП64	В.2-10 К80
2 КС 54.54-3		В 30		181,5	КП65	

Технические требования см. I.020.I-2с/89 В.2-9 ТТ
Детали см. I.020.I-2с/89 В.2-I3

Разраб.	Мосесова		1.020.1-2с/89 2-9 К41
Проверил	Чиванава		
ГИП	Бускиваадзе		
Н. контр.	Бускиваадзе		

Колонна 2КС 54.54-...-С 2КС 54.54-...

Стадия	Лист	Листов
Р		1

ТбилЗНИИЭП

Формат А4

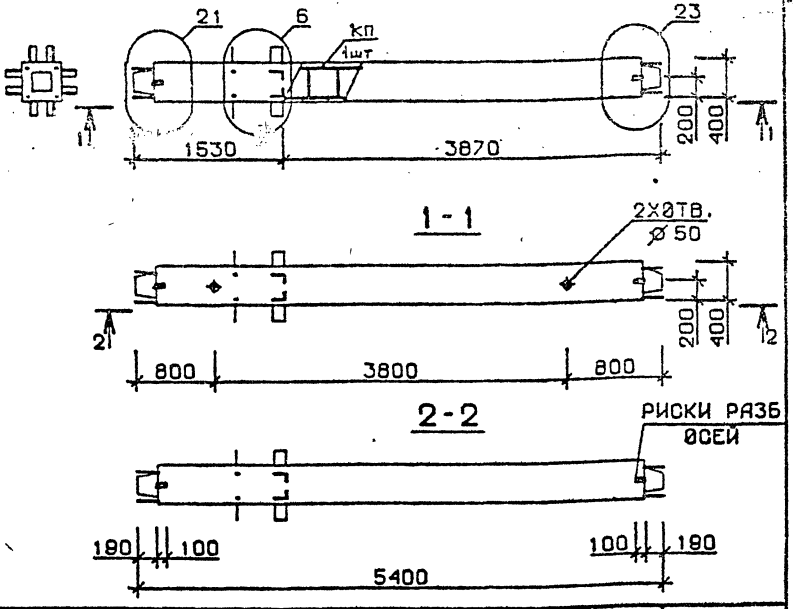

Марка колонны	Масса, т	Класс бетона	Объем бетона, м³	Расход стали кг	Марка арматурного изделия	Обозначение документа
2 КС 54.54-4-С	2,159	В 30	0,86	207,1	КП66с	В 2-10.К14
2 КС 54.54-6-С				238,7	КП67с	
2 КС 54.54-4	2,159	В 30	0,86	202.7	КП66	В.2-10 К80
2 КС 54.54-6				234.3	КП67	

Технические требования см. I.020.I-2с/89 В.2-9 ТТ
Детали см. I.020.I-2с/89 В.2-I3

Разраб.	Мосесова		1.020.1-2с/89 К42
Проверил	Чиванава		
ГИП	Бускиваадзе		
Н. контр.	Бускиваадзе		

Колонна 2КС 54.54-...-С 2КС 54.54-...

Стадия	Лист	Листов
Р		1

ТбилЗНИИЭП

Формат А4

Взам. инв. № | Подпись и дата | Инв. № подл.

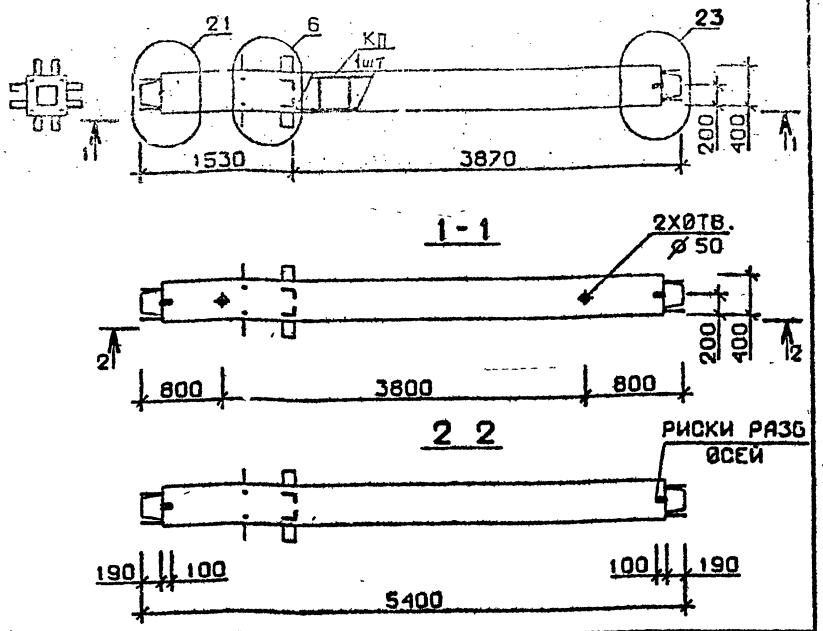

Марка колонны	Масса, т	Класс бетона	Объем бетона м³	Расход стали кг	Марка арматурного изделия	Обозначение документа
2 КС 54.54-7-С	2,159	В 30	0,86	292,9	КП68с	В.2-10 К14
2 КС 54.54-9-С				333,3	КП69с	
2 КС 54.54-10-С		В 40			КП69с	
2 КС 54.54-7	2,159	В 30	0,86	285,9	КП68	В.2-10 К80
2 КС 54.54-9				326,3	КП69	
2 КС 54.54-10		В 40			КП69	

Технические требования см. I.020.I-2с/89 В.2-9 ТТ
Детали см. I.020.I-2с/89 В.2-13

Разраб.	Мансурадзе		1.020.1-2с/89 2-9 К43
Проверил	Чкванава		
ГИП	Бусквадзе		
Н. контр.	Бусквадзе		

Колонна
2КС 54.54-...-С
2КС 54.54-...

Стадия	Лист	Листов
Р		1

ТбилЗНИИЭП

Формат А4

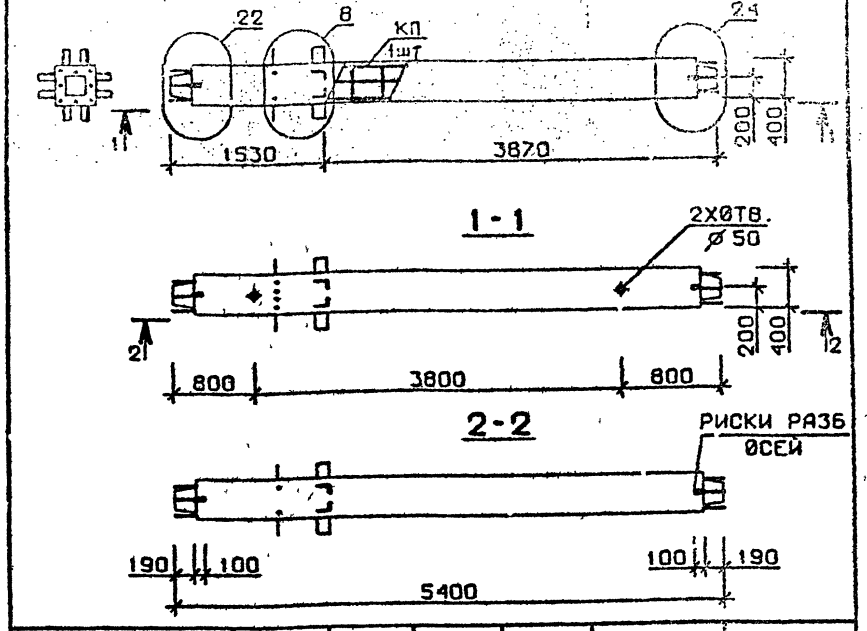

Марка колонны	Масса, т	Класс бетона	Объем бетона, м³	Расход стали кг	Марка арматурного изделия	Обозначение документа
2 КС 54.54-13-С	2,159	В35	0,86	483,3	КП70с	В 2-10 К14
2 КС 54.54-13	2,159	В35	0,86	476,9	КП70	К80

Технические требования см. I.020.I-2с/89 В.2-9 ТТ
Детали см. I.020.I-2с/89 В.2-13

Разраб.	Мансурадзе		1.020.1-2с/89 2-13 К44
Проверил	Чкванава		
ГИП	Бусквадзе		
Н. контр.	Бусквадзе		

Колонна
2КС 54.54-13-С
2КС 54.54-13

Стадия	Лист	Листов
Р		1

ТбилЗНИИЭП

Формат А4

Взам. инв. № | Подпись и дата | Инв. № подл.

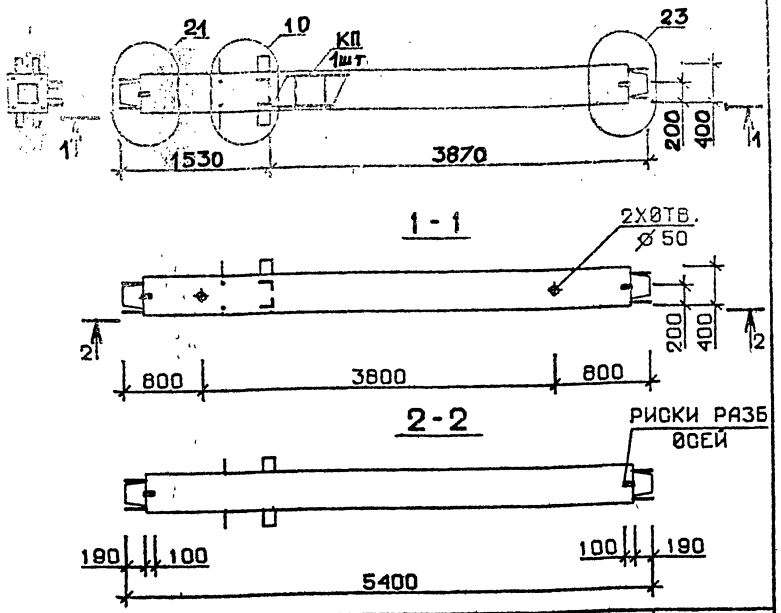

Марка колонны	Масса, т	Класс бетона	Объем бетона м³	Расход стали кг	Марка арматурного изделия	Обозначение документа
3 КС 54.54-1-С	2,159	В25	0,86	148,9	КП71С	В 2-10 К15
3 КС 54.54-3-С		В30		178,9	КП72С	
3 КС 54.54-1	2,159	В25	0,86	144,5	КП71	В. 2-10 К81
3 КС 54.54-3		В30		174,5	КП72	

Технические требования см. I.020.I-2c/89 В.2-9 ТТ
Детали см. I.020.I-2c/89 В.2-I3

Разраб.	Тавшавадзе		1.020.1-2с/89 2-9 К45		
Проверил	Чиванава				
ГИП	Бускивадзе		Колонна 3КС 54.54-...-С 3КС 54.54-...	Стадия Р	Лист	Листов 1
Н. контр.	Бускивадзе			ТбилЗНИИЭП		

Формат А4

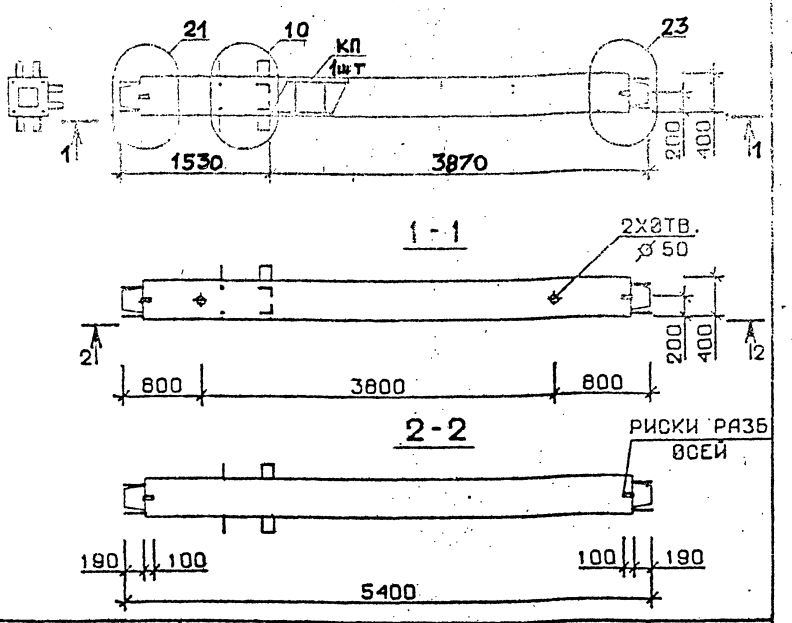

Марка колонны	Масса, т	Класс бетона	Объем бетона, м³	Расход стали кг	Марка арматурного изделия	Обозначение документа
3 КС 54.54-4-С	2,159	В30	0,86	200,1	КП73С	В. 2-10 К15
3 КС 54.54-6-С				231,7	КП74С	
3 КС 54.54-4	2,159	В30	0,86	195,7	КП73	В. 2-10 К81
3 КС 54.54-6				227,3	КП74	

Технические требования см. I.020.I-2c/89 В.2-9 ТТ
Детали см. I.020.I-2c/89 В.2-I3

Разраб.	Тавшавадзе		1.020.1-2с/89 2-9 К46		
Проверил	Чиванава				
ГИП	Бускивадзе		Колонна 3КС 54.54-...-С 3КС 54.54-...	Стадия Р	Лист	Листов 1
Н. контр.	Бускивадзе			ТбилЗНИИЭП		

Формат А4

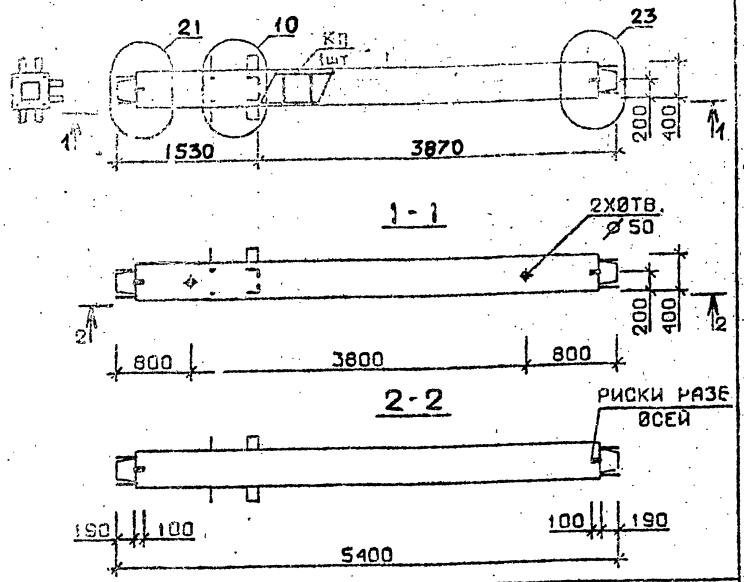

Марка колонны	Масса, т	Класс бетона	Объем бетона м³	Расход стали кг	Марка арматурного изделия	Обозначение документа
3КС 54.54-7-С	2,159	В30	0,86	285,7	КП75с	В.2-10 К15
3КС 54.54-9-С				326.1	КП76с	
3КС 54.54-10-С		В40			КП76с	
3КС 54.54-7	2,159	В30	0,86	278.7	КП75	В.2-10 К81
3КС 54.54-9				319.1	КП76	
3КС 54.54-10		В40			КП76	

Технические требования см. I.020.I-2с/89 В.2-9 ТТ
Детали см. I.020.I-2с/89 В.2-13

Разраб.	Манкветадзе		1.020.1-2с/89 2-9 К47
Проверил	Чиванава		
ГИП	Бускиладзе		
Н.контр.	Бускиладзе		

Колонна 3КС 54.54-...-С 3КС 54.54-...

Стадия	Лист	Листов
Р		

ТбилЗНИИЭП

Формат А4

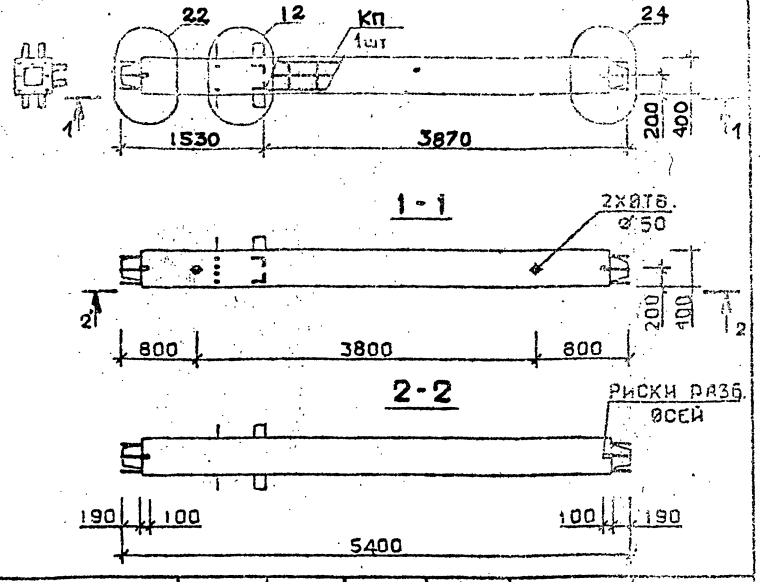

Марка колонны	Масса, т	Класс бетона	Объем бетона, м³	Расход стали кг	Марка арматурного изделия	Обозначение документа
3КС 54.54-12-С	2,159	В45	0,86	384,3	КП77с	В.2-10 К15
3КС 54.54-13-С		В35		469,6	КП78с	К16
3КС 54.54-12	2,159	В45	0,86	379,9	КП77	В.2-10 К81
3КС 54.54-13		В35		462,6	КП78	К82

Технические требования см. I.020.I-2с/89 В.2-9 ТТ
Детали см. I.020.I-2с/89 В.2-13

Разраб.	Манкветадзе		1.020.1-2с/89 2-9 К48
Проверил	Чиванава		
ГИП	Бускиладзе		
Н.контр.	Бускиладзе		

Колонна 3КС 54.54-...-С 3КС 54.54-...

Стадия	Лист	Листов
Р		

ТбилЗНИИЭП

Формат А4

Взам. инв. № | Подпись и дата | Инв. № подл.

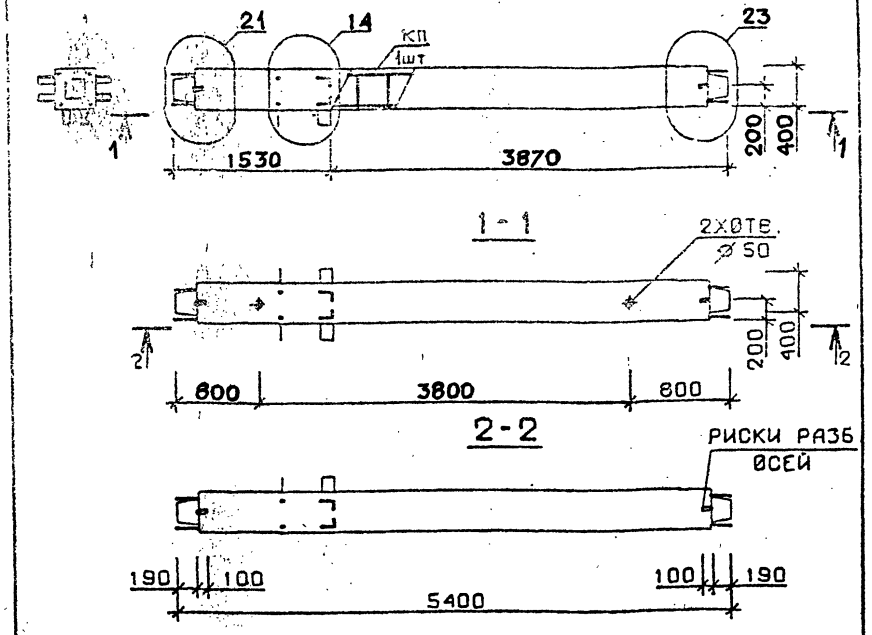

Марка колонны	Масса, т	Класс бетона	Объем бетона м³	Расход стали кг	Марка арматурного изделия	Обозначение документа
4 КС 54.54-1-С	2,159	В 25	0,86	150,9	КП79с	В.2-10 К16
4 КС 54.54-3-С		В 30		180,9	КП80с	
4 КС 54.54-1	2,159	В 25	0,86	146.5	КП79	В.2-10 К82
4 КС 54.54-3		В 30		176,5	КП80	

Технические требования см. I.020.I-2с/89 В.2-9 ТТ
Детали см. I.020.I-2с/89 В.2-I3

Разраб.	Мосесова	
Проверил	Чкванава	
ГИП	Бускивадзе	
Н. контр.	Бускивадзе	

I.020.I-2с/89 2-9 К49

Колонна
4 КС 54.54-...-С
4 КС 54.54-...

Стадия	Лист	Листов
Р		1

ТбилЗНИИЭП

Формат А4

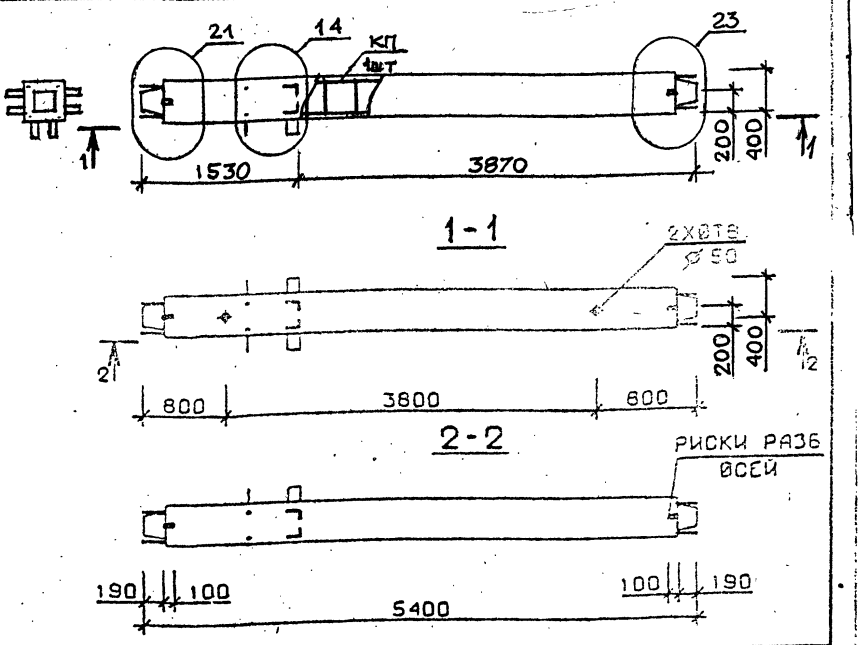

Марка колонны	Масса, т	Класс бетона	Объем бетона, м³	Расход стали кг	Марка арматурного изделия	Обозначение документа
4 КС 54.54-4-С	2,159	В30	0,86	202,2	КП81с	В 2-10 К16
4 КС 54.54-6-С				233,7	КП82с	
4 КС 54.54-4	2,159	В30	0,86	197,8	КП81	В.2-10 К82
4 КС 54.54-6				229,3	КП82	

Технические требования см. I.020.I-2с/89 В.2-9 ТТ
Детали см. I.020.I-2с/89 В.2-I3

Разраб.	Мосесова	
Проверил	Чкванава	
ГИП	Бускивадзе	
Н. контр.	Бускивадзе	

I.020.I-2с/89 2-9 К50

Колонна
4 КС 54.54-...-С
4 КС 54.54-...

Стадия	Лист	Листов
Р		1

ТбилЗНИИЭП

Формат А4

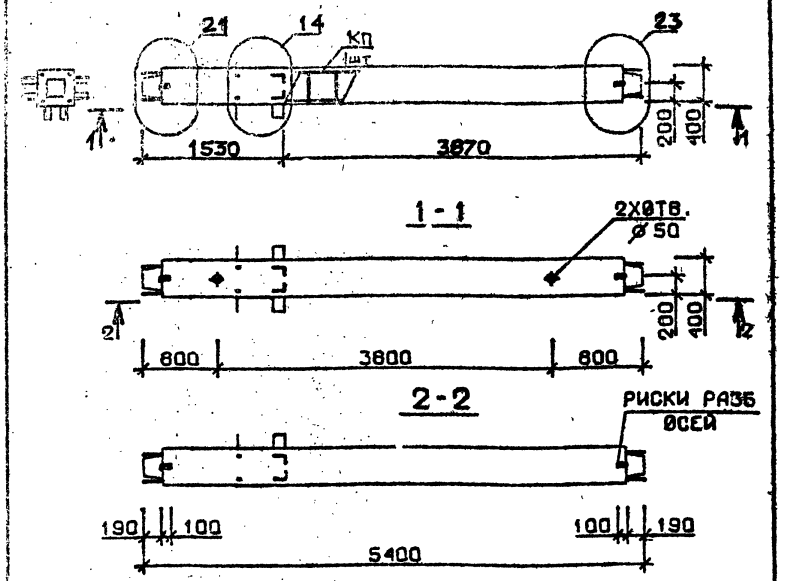

Марка колонны	Масса, т	Класс бетона	Объем бетона м³	Расход стали кг	Марка арматурного изделия	Обозначение документа
4КС 54.54-7-С	2,159	В30	0,86	287,7	КП83с	В 2-10 К16
4КС 54.54-9-С				328,1	КП84с	
4КС 54.54-10-С		В40			КП84с	
4КС 54.54-7	2,159	В30	0,86	280,7	КП83	В. 2-10 К82
4КС 54.54-9				321,1	КП84	
4КС 54.54-10		В40			КП84	

Технические требования см. I.020.I-2с/89 В.2-9 ТТ
Детали см. I.020.I-2с/89 В.2-13

Разраб.	Мансурадзе		1.020.1-2с/89 2-9 К51
Проверил	Чидунава		
ГИП	Бускиладзе		
Н. контр.	Бускиладзе		

Колонна 4КС 54.54-...-С 4КС 54.54-...

Стадия	Лист	Листов
Р	1	1

ТбилЗНИИЭП

Формат А4

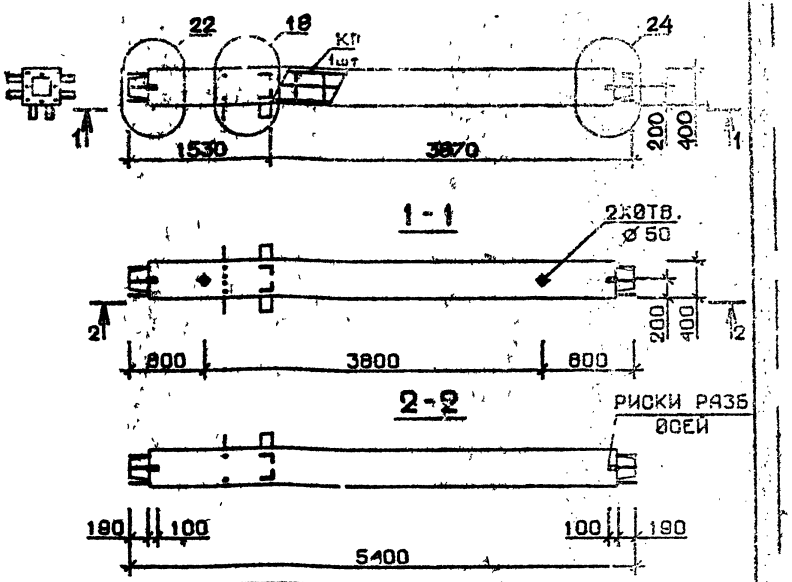

Марка колонны	Масса, т	Класс бетона	Объем бетона, м³	Расход стали кг	Марка арматурного изделия	Обозначение документа
4КС 54.54-12-С	2,159	В45	0,86	382,3	КП85с	В.2-10 К17
4КС 54.54-12	2,159	В45	0,86	377,9	КП85	К83

Технические требования см. I.020.I-2с/89 В.2-9 ТТ
Детали см. I.020.I-2с/89 В.2-13

Разраб.	Мансурадзе		1.020.1-2с/89 2-9 К52
Проверил	Чидунава		
ГИП	Бускиладзе		
Н. контр.	Бускиладзе		

Колонна 4КС 54.54-12-С 4КС 54.54-12

Стадия	Лист	Листов
Р	1	1

ТбилЗНИИЭП

Формат А4

Инв. № подл. | Подпись и дата | Взам. инв. №

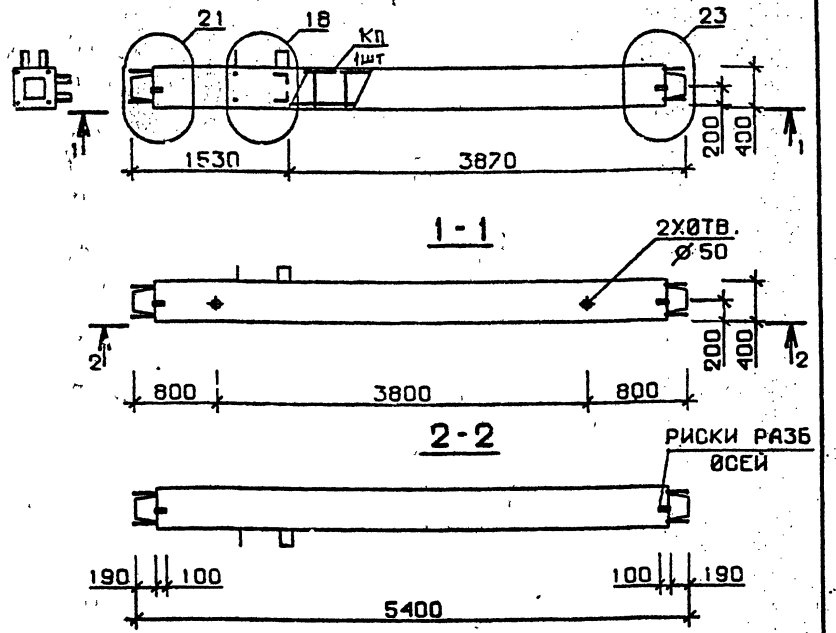

Марка колонны	Масса, т	Класс бетона	Объем бетона, м³	Расход стали кг	Марка арматурного изделия	Обозначение документа
5КС 54.54-1-С	2,159	В25	0,86	143,8	КП86с	В.2-10 К17
5КС 54.54-3-С		В30		173,8	КП87с	
5КС 54.54-1	2,159	В25	0,86	139,4	КП86	В.2-10 К83
5КС 54.54-3		В30		169,4	КП87	

Технические требования см. I.020.I-2с/89 В.2-9 ТТ
Детали см. I.020.I-2с/89 В.2-I3

Разраб.	Тавшавадзе		I.020.I-2с/89 2-9 К53
Проверил	Чкуанава		
ГИП	Бускивадзе		
Н. контр.	Бускивадзе		Колонна 5КС 54.54-...-С 5КС 54.54-...

Стадия	Лист	Листов
Р		1

ТбилЗНИИЭП

Формат А4

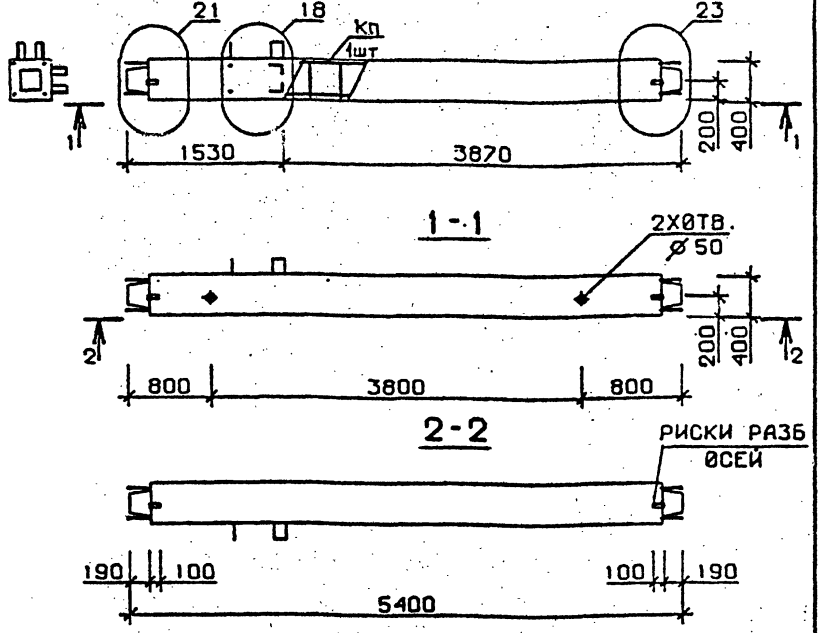

Марка колонны	Масса, т	Класс бетона	Объем бетона, м³	Расход стали кг	Марка арматурного изделия	Обозначение документа
5КС 54.54-4-С	2,159	В30	0,86	195,0	КП88с	В.2-10 К17
5КС 54.54-6-С				226,6	КП89с	
5КС 54.54-4	2,159	В30	0,86	190,6	КП88	В.2-10 К83
5КС 54.54-6				222,2	КП89	

Технические требования см. I.020.I-2с/89 В.2-9 ТТ
Детали см. I.020.I-2с/89 В.2-I3

Разраб.	Тавшавадзе		I.020.I-2с/89 2-9 К54
Проверил	Чкуанава		
ГИП	Бускивадзе		
Н. контр.	Бускивадзе		Колонна 5КС 54.54-...-С 5КС 54.54-...

Стадия	Лист	Листов
Р		1

ТбилЗНИИЭП

Формат А4

Взам. инв. № | Подпись и дата | Инв. № подл.

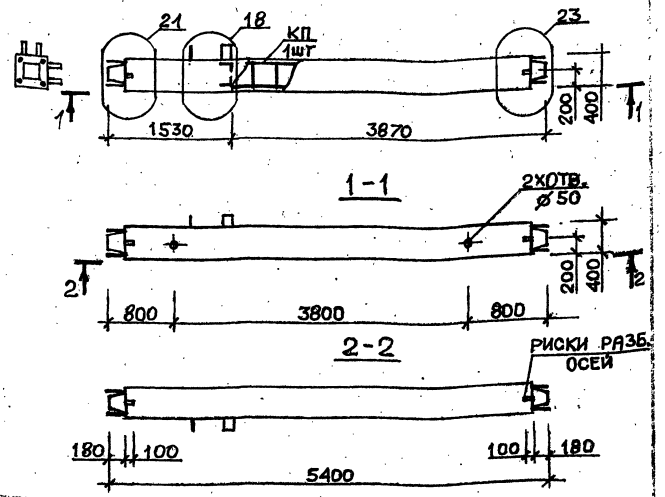

Марка колонны	Масса, т	Класс бетона	Объем бетона м³	Расход стали кг	Марка арматурного изделия	Обозначение документа
5КС 54.54-7-С	2,159	В30	0,86	280,4	КП90с	В.2-10 К18
5КС 54.54-8-С		В40			КП90с	
5КС 54.54-9-С		В30		320,8	КП91с	
5КС 54.54-7	2,159	В30	0,86	273,4	КП90	В.2-10 К84
5КС 54.54-8		В40			КП90	
5КС 54.54-9		В30		313,8	КП91	

Технические требования см. I.020.I-2с/89 В.2-9 ТТ
Детали см. I.020.I-2с/89 В.2-I3

Разраб.	Манкветадзе	
Проверил	Ивановa	
ГИП	Бускивадзе	
Н. контр.	Бускивадзе	

1.020.1-2с/89 2-9 К55

Колонна
5КС 54.54-...-С
5КС 54.54-...

Стадия	Лист	Листов
Р		

ТбилЗНИИЭП

Формат А4

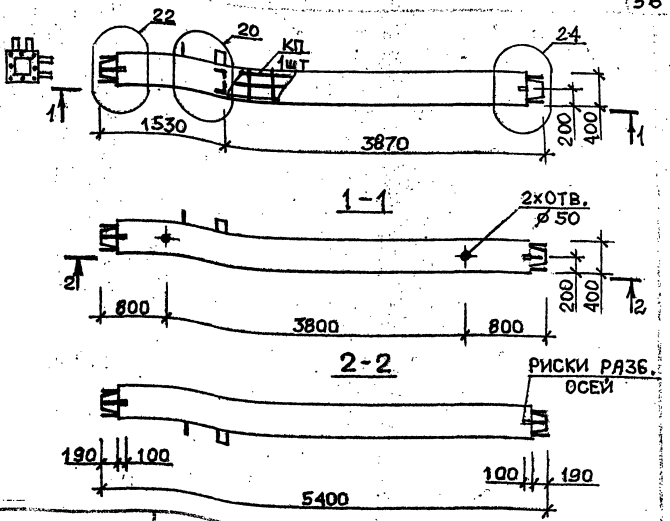

Марка колонны	Масса, т	Класс бетона	Объем бетона, м³	Расход стали кг	Марка арматурного изделия	Обозначение документа
5КС 54.54-11-С	2,159	В35	0,86	377,5	КП92с	В.2-10 К18
5КС 54.54-13-С				461,7	КП93с	
5КС 54.54-11	2,159	В35	0.86	373,1	КП92	В.2-10 К84
5КС 54.54-13				454,7	КП93	

Технические требования см. I.020.I-2с/89 В.2-9 ТТ
Детали см. I.020.I-2с/89 В.2-I3

Разраб.	Манкветадзе	
Проверил	Ивановa	
ГИП	Бускивадзе	
Н. контр.	Бускивадзе	

1.020.1-2с/89 2-9 К56

Колонна
5КС 54.54-...-С
5КС 54.54-...

Стадия	Лист	Листов
Р		

ТбилЗНИИЭП

Формат А4

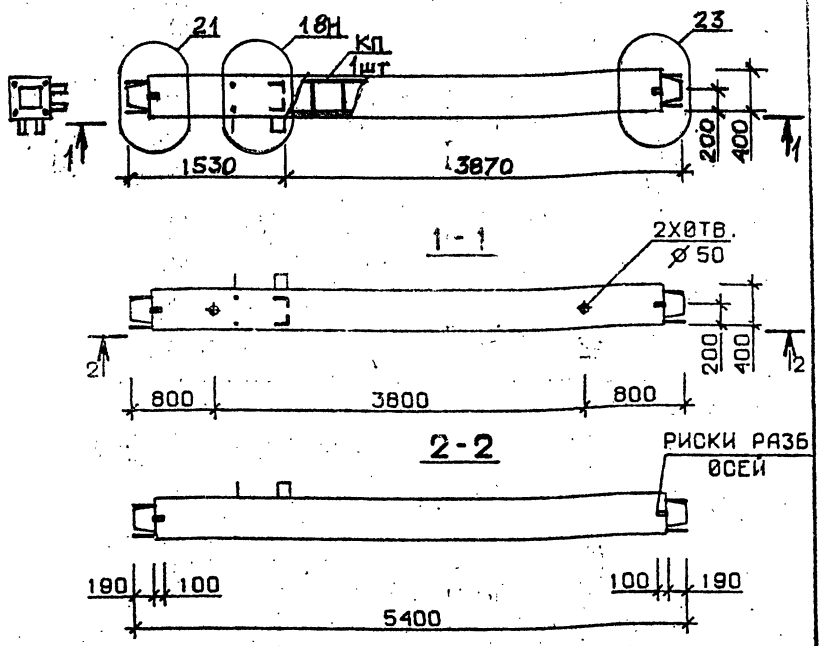

Марка колонны	Масса, т	Класс бетона	Объем бетона, м³	Расход стали кг	Марка арматурного изделия	Обозначение документа
5КС 54.54-1-Сн	2,159	В25	0,86	143,8	КП86сн	В.2-10 К19
5КС 54.54-3-Сн		В30		173,8	КП87сн	
5КС 54.54-1-н	2,159	В25	0,86	139,4	КП86н	В.2-10 К85
5КС 54.54-3-н		В30		169.4	КП87н	

Технические требования см. I.020.I-2с/89 В.2-9 ТТ
Детали см. I.020.I-2с/89 В.2-13

Разраб.	Мосесова		
Проверил	Чкванава		
ГИП	Бускивадзе		
Н. контр.	Бускивадзе		

I.020.I-2с/89 2-9 К57

Колонна
5КС 54.54-...-Сн
5КС 54.54-...-н

Стадия	Лист	Листов
Р		1

ТбилЗНИИЭП

Формат А4

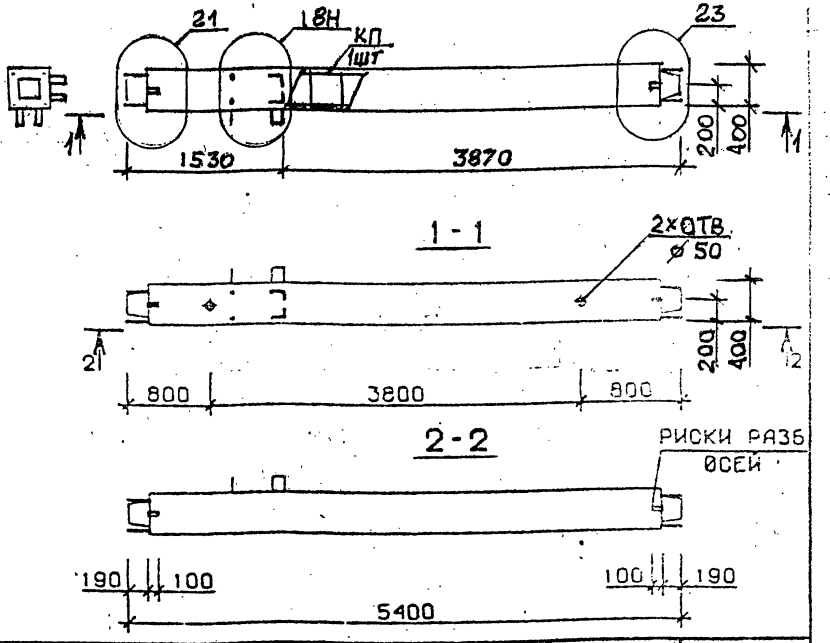

Марка колонны	Масса, т	Класс бетона	Объем бетона, м³	Расход стали кг	Марка арматурного изделия	Обозначение документа
5КС 54.54-4-Сн	2,159	В30	0,86	195,0	КП88сн	В.2-10 К19
5КС 54.54-6-Сн				226,6	КП89сн	
5КС 54.54-4-н	2,159	В30	0,86	190,6	КП88н	В.2-10 К85
5КС 54.54-6-н				222.2	КП89н	

Технические требования см. I.020.I-2с/89 В.2-9 ТТ
Детали см. I.020.I-2с/89 В.2-13

Разраб.	Мосесова		
Проверил	Чкванава		
ГИП	Бускивадзе		
Н. контр.	Бускивадзе		

I.020.I-2с/89 2-9 К58

Колонна
5КС 54.54-...-Сн
5КС 54.54-...-н

Стадия	Лист	Листов
Р		1

ТбилЗНИИЭП

Формат А4

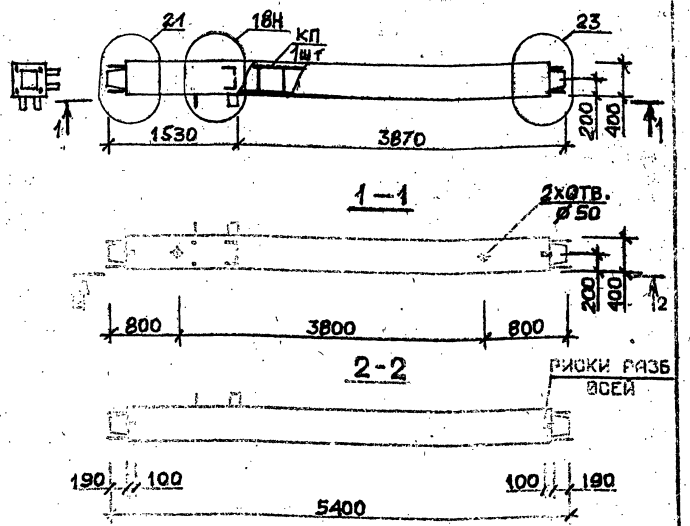

Марка колонны	Масса, т	Класс бетона	Объем бетона м³	Расход стали кг	Марка арматурного изделия	Обозначение документа
5КС 54.54-7-Сн	2,159	В30	0,86	280,4	КП90сн	В.2-10 К19
5КС 54.54-8-Сн		В40			КП90сн	
5КС 54.54-9-Сн		В30		320,8	КП91сн	
5КС 54.54-7	2,159	В30	0,86	273,4	КП90н	В.2-10 К85
5КС 54.54-8		В40			КП90н	
5КС 54.54-9		В30		313,8	КП91н	

Технические требования см. I.020.I-2с/89 В.2-9 ТТ
Детали см. I.020.I-2с/89 В.2-I3

Разраб.	Маисурадзе		1.020.1-2с/89 2-9 К59
Проверил	Чиванава		
ГИП	Бусинвадзе		
Н. контр.	Бусинвадзе		

Колонна
5КС 54.54-...-Сн
5КС 54.54-...-Н

Стадия	Лист	Листов
Р		1

ТбилЗНИИЭП

Формат А4

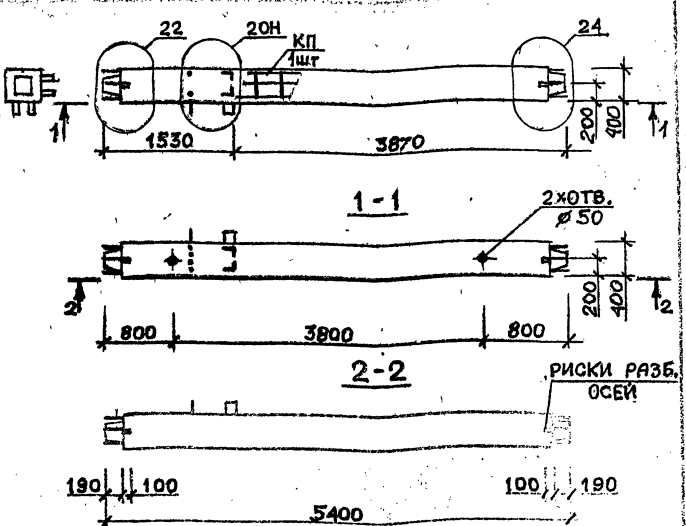

Марка колонны	Масса, т	Класс бетона	Объем бетона, м³	Расход стали кг	Марка арматурного изделия	Обозначение документа
5КС 54.54-11-Сн	2,159	В35	0,86	377,5	КП92сн	В.2-10 К20
5КС 54.54-13-Сн				461,7	КП93сн	
5КС 54.54-11-н	2,159	В35	0,86	373,1	КП92н	В.2-10 К86
5КС 54.54-13-н				454,7	КП93н	

Технические требования см. I.020.I-2с/89 В.2-9 ТТ
Детали см. I.020.I-2с/89 В.2-I3

Разраб.	Маисурадзе		1.020.1-2с/89 2-9 К60
Проверил	Чиванава		
ГИП	Бусинвадзе		
Н. контр.	Бусинвадзе		

Колонна
5КС 54.54-...-Сн
5КС 54.54-...-Н

Стадия	Лист	Листов
Р		1

ТбилЗНИИЭП

Формат А4

Взам. инв. № | Подпись и дата | Инв. № подл.

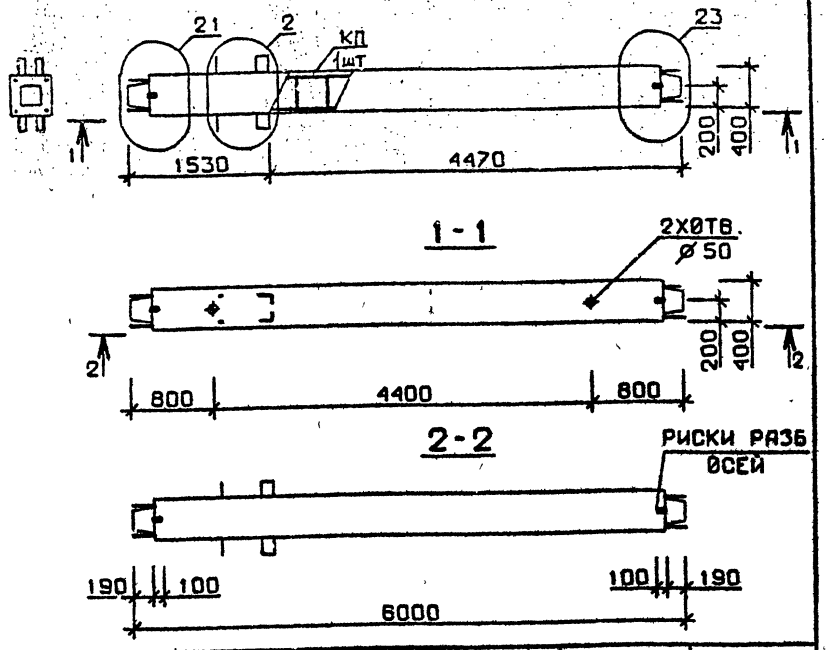

Марка колонны	Масса, т	Класс бетона	Объем бетона м³	Расход стали кг	Марка арматурного изделия	Обозначение документа
1КС 60.60-1-С	2,399	В25	0,96	139,6	КП94с	В.2-10 К21
1КС 60.60-3-С		В30		172,8	КП95с	
1КС 60.60-4-С				196,4	КП96с	
1КС 60.60-1	2,399	В25	0,96	134.6	КП94	В.2-10 К87
1КС 60.60-3		В30		167.3	КП95	
1КС 60.60-4				190,9	КП96	

Технические требования см.1.020.1-2с/89 В.2-9 ТТ
Детали см. 1.020.1-2с/89 В.2-13

Разраб.	Тавшавадзе		
Проверил	Чкуанава		
ГИП	Бускивадзе		
Н.контр.	Бускивадзе		

1.020.1-2с/89 2-9 К61

Колонна
1КС 60.60-...-С
1КС 60.60-...

Стадия	Лист	Листов
Р		1

ТбилЗНИИЭП

Формат А4

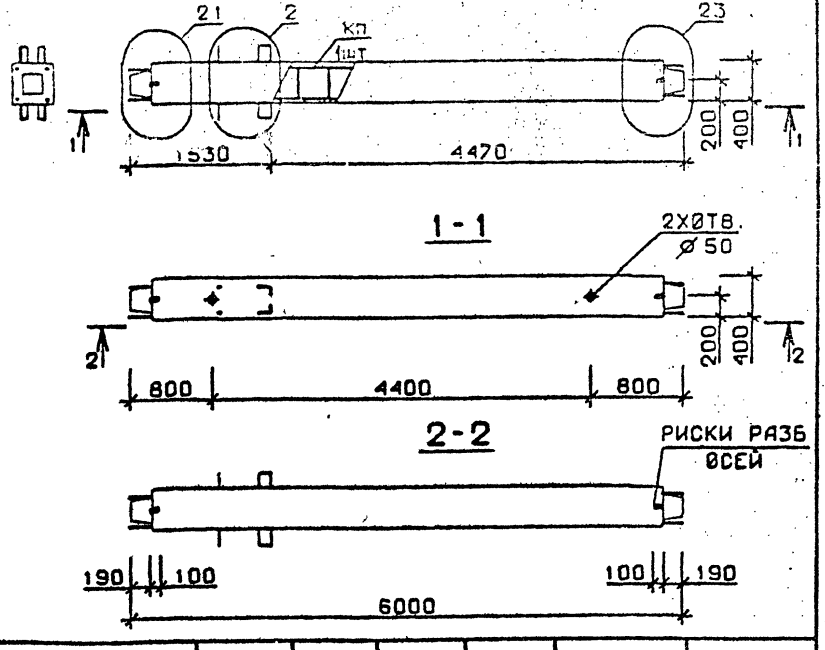

Марка колонны	Масса, т	Класс бетона	Объем бетона, м³	Расход стали кг	Марка арматурного изделия	Обозначение документа
1КС 60.60-6-С	2,399	В30	0,96	231,6	КП97с	В.2-10 К21
1КС 60.60-7-С				288,4	КП98с	
1КС 60.60-6	2,399	В30	0,96	226.1	КП97	В.2-10 К87
1КС 60.60-7				279.6	КП98	

Технические требования см.1.020.1-2с/89 В.2-9 ТТ
Детали см. 1.020.1-2с/89 В.2-13

Разраб.	Тавшавадзе		
Проверил	Чкуанава		
ГИП	Бускивадзе		
Н.контр.	Бускивадзе		

1.020.1-2с/89 2-9 К62

Колонна
1КС 60.60-...-С
1КС 60.60-...

Стадия	Лист	Листов
Р		1

ТбилЗНИИЭП

Формат А4

Взам. инв. № | Подпись и дата | Инв. № подл.

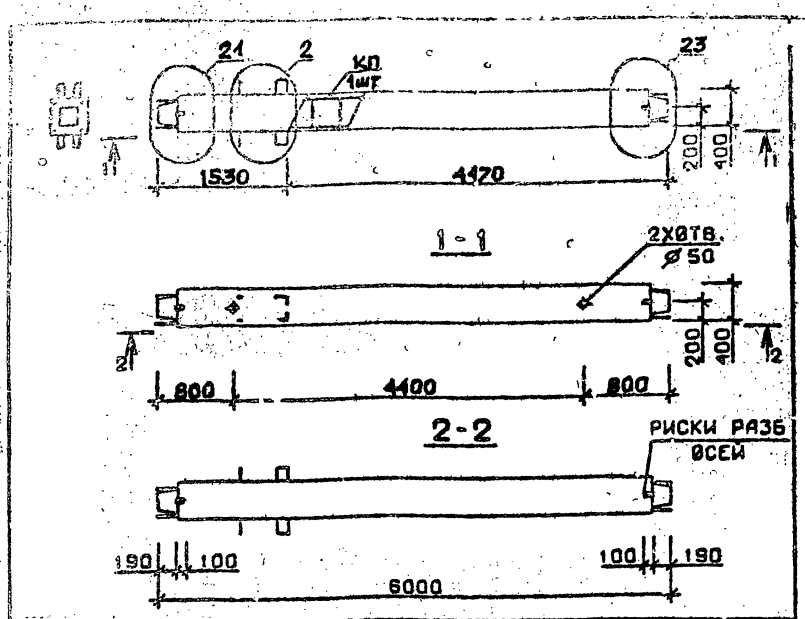

Марка колонны	Масса, т	Класс бетона	Объем бетона, м³	Расход стали кг	Марка арматурного изделия	Обозначение документа
1КС 60.60-9-С	2,399	В30	0,96	333,2	КП99с	В.2-10 К21
1КС 60.60-10-С		В40			КП99с	
1КС 60.60-9	2,399	В30	0,96	324,4	КП99	В.2-10 К67
1КС 60.60-10		В40			КП99	

Технические требования см. I.020.I-2с/89 В.2-9 ТТ
Детали см. I.020.I-2с/89 В.2-13

Разраб.	Чанкветадзе		1.020.1-2с/89 2-9 К63
Проверил	Чхаидава		
ГИП	Бусниквадзе		
Н. контр.	Бусниквадзе		Колонна 1КС 60.60-...-С 1КС 60.60-...

Стадия Р | Лист | Листов
ТбилЗНИИЭП

Формат А4

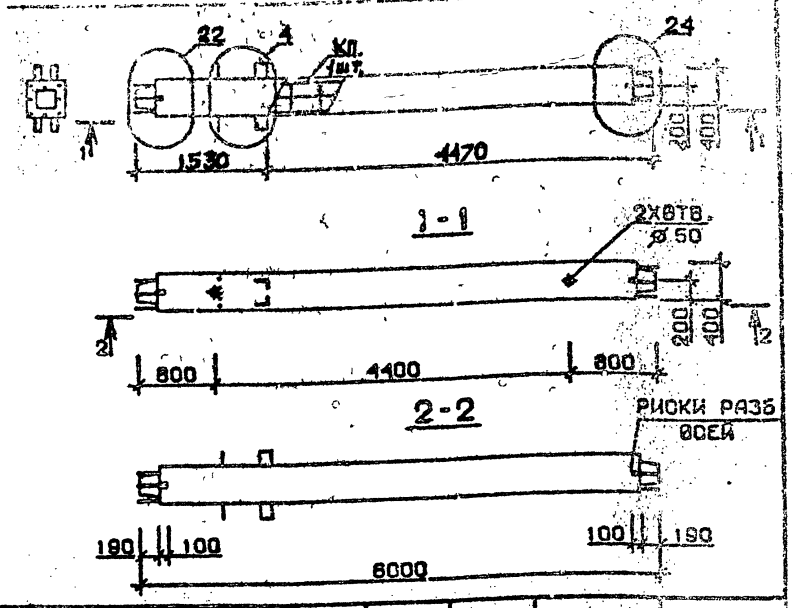

Марка колонны	Масса, т	Класс бетона	Объем бетона, м³	Расход стали кг	Марка арматурного изделия	Обозначение документа
1КС 60.60-13-С	2,399	В35	0,96	498,0	КП100с	В.2-10 К22
1КС 60.60-13	2,399	В35	0,96	489,2	КП100	К68

Технические требования см. I.020.I-2с/89 В.2-9 ТТ
Детали см. I.020.I-2с/89 В.2-13

Разраб.	Чанкветадзе		1.020.1-2с/89 2-9 К64
Проверил	Чхаидава		
ГИП	Бусниквадзе		
Н. контр.	Бусниквадзе		Колонна 1КС 60.60-13-С 1КС 60.60-13

Стадия Р | Лист | Листов
ТбилЗНИИЭП

Формат А4

Инв. № подл. | Подпись и дата | Взам. инв. №

Т.020.1-2с/89 В. 2-9

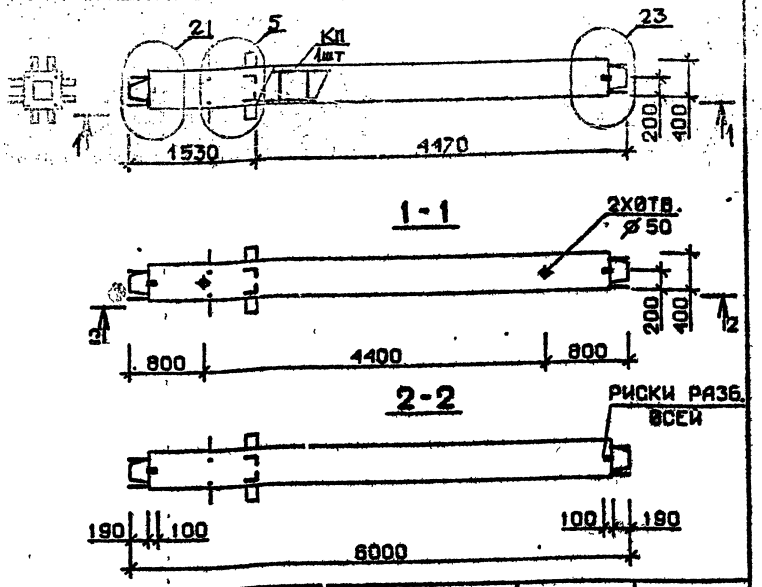

Марка колонны	Масса, т	Класс бетона	Объем бетона, м³	Расход стали кг	Марка арматурного изделия	Обозначение документа
2 КС 60.60-1-С	2,399	В 25	0,96	163,6	КП101с	В.2-10 К22
2 КС 60.60-3-С		В 30		196,7	КП102с	
2 КС 60.60-4-С				220,4	КП103с	
2 КС 60.60-1	2,399	В 25	0,96	158,1	КП101	В.2-10 К88
2 КС 60.60-3		В 30		191,2	КП102	
2 КС 60.60-4				214,9	КП103	

Технические требования см. I.020.I-2с/89 В.2-9 ТТ
Детали см. I.020.I-2с/89 В.2-I3

Разраб.	Мосесова	
Проверил	Чиванава	
ГИП	Бускивадзе	
Н. контр.	Бускивадзе	

1.020.1-2с/89 2-9 К65

Колонна
2КС 60.60-...-С
2КС 60.60-...

Стадия	Лист	Листов
Р		1

ТбилЗНИИЭП

Формат А4

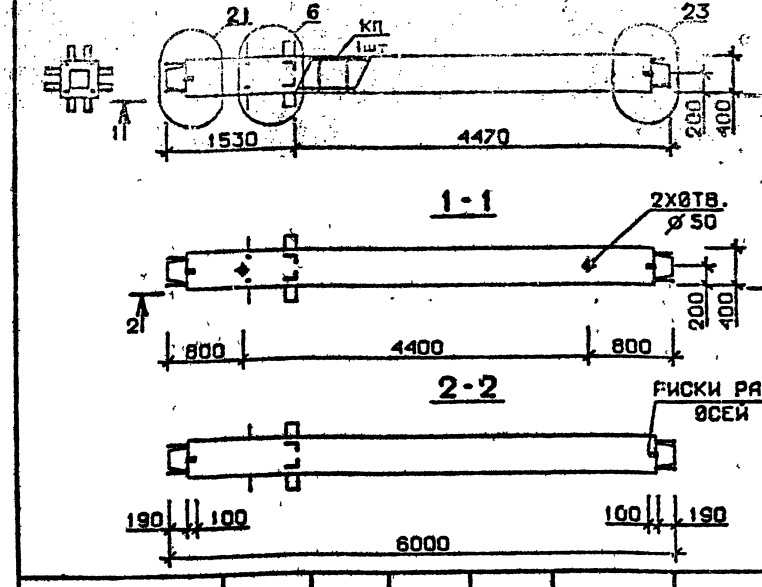

Марка колонны	Масса, т	Класс бетона	Объем бетона, м³	Расход стали кг	Марка арматурного изделия	Обозначение документа
2 КС 60.60-6-С	2,399	В 30	0,96	255,6	КП104с	В.2-10 К22
2 КС 60.60-7-С				314,8	КП105с	
2 КС 60.60-6	2,399	В 30	0,96	250,1	КП104	В.2-10 К88
2 КС 60.60-7				306,0	КП105	

Технические требования см. I.020.I-2с/89 В.2-9 ТТ
Детали см. I.020.I-2с/89 В.2-I3

Разраб.	Мосесова	
Проверил	Чиванава	
ГИП	Бускивадзе	
Н. контр.	Бускивадзе	

1.020.1-2с/89 2-9 К66

Колонна
2КС 60.60-...-С
2КС 60.60-...

Стадия	Лист	Листов
Р		1

ТбилЗНИИЭП

Формат А4

Взам. инв. № | Подпись и дата | Инв. № подл.

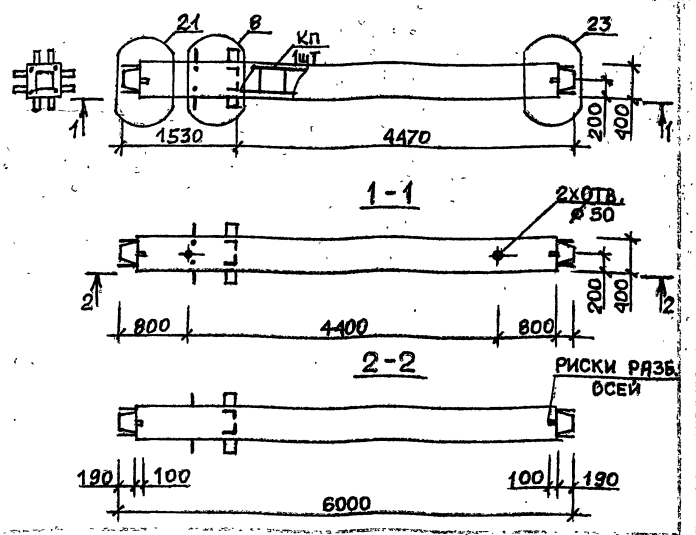

Марка колонны	Масса, т	Класс бетона	Объем бетона, м³	Расход стали кг	Марка арматурного изделия	Обозначение документа
2КС 60.60-9-С	2,399	В30	0,96	353,6	КП106с	В.2-10 К22
2КС 60.60-10-С		В40			КП106с	
2КС 60.60-9	2,399	В30	0,96	350,8	КП106	В.2-10 К88
2КС 60.60-10		В40			КП106	

Технические требования см. I.020.I-2с/89 В.2-9 ТТ
Детали см. I.020.I-2с/89 В.2-13

1.020.1-2с/89 2-9 К67

КОЛОННА
2КС 60.60-...-С
2КС 60.60-...

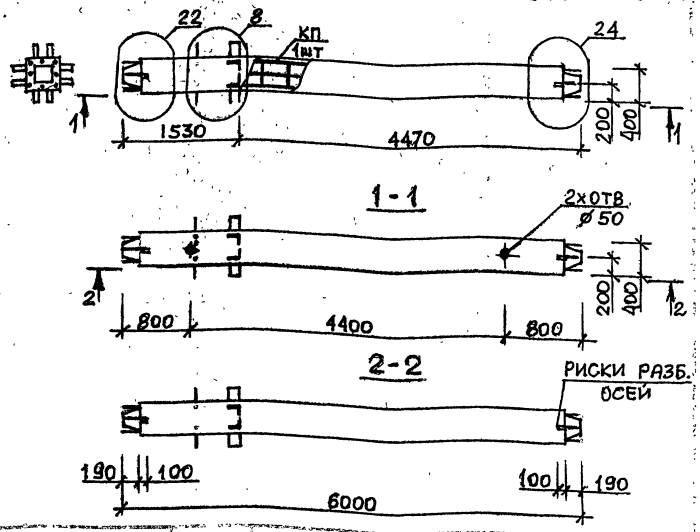

Марка колонны	Масса, т	Класс бетона	Объем бетона, м³	Расход стали кг	Марка арматурного изделия	Обозначение документа
2КС 60.60-13-С	2,399	В35	0,96	523,6	КП107с	В.2-10 К23
2КС 60.60-13	2,399	В35	0,96	514,8	КП107	К89

Технические требования см. I.020.I-2с/89 В.2-9 ТТ
Детали см. I.020.I-2с/89 В.2-13

1.020.1-2с/89 2-9 К68

КОЛОННА
2КС 60.60-13-С
2КС 60.60-13

Формат А4

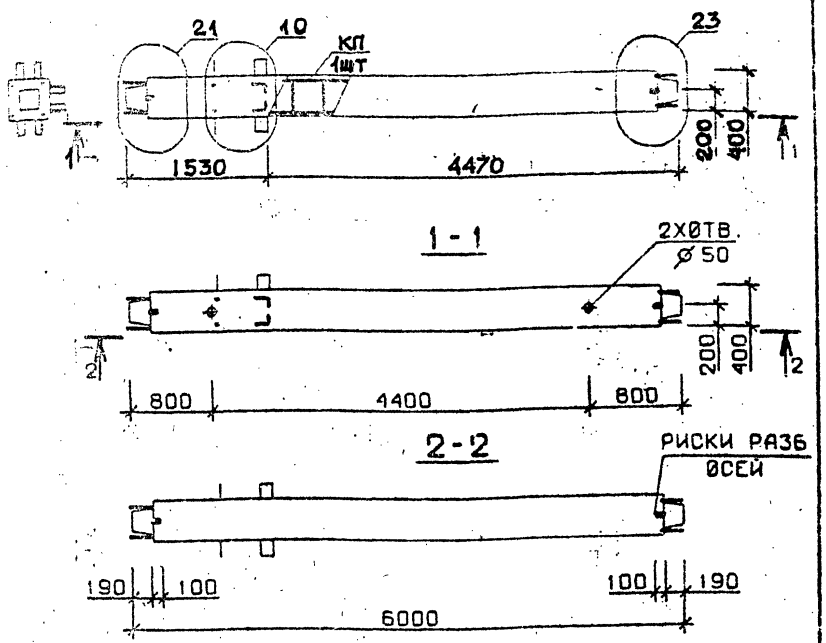

Марка колонны	Масса, т	Класс бетона	Объем бетона м³	Расход стали кг	Марка арматурного изделия	Обозначение документа
3КС 60.60-1-С	2,399	В25	0,96	156,5	КП108с	В.2-10 К23
3КС 60.60-3-С		В30		189,7	КП109с	
3КС 60.60-4-С				213,3	КП110с	
3КС 60.60-1	2,399	В25	0,96	151,0	КП108	В.2-10 К89
3КС 60.60-3		В30		184,2	КП109	
3КС 60.60-4				207,8	КП110	

Технические требования см. I.020.I-2с/89 В.2-9 ТТ
Детали см. I.020.I-2с/89 В.2-13

Разраб.	Тавшавадзе		1.020.1-2с/89 2-9 К69
Проверил	Чкванава		
ГИП	Бусниадзе		
Н. контр.	Бусниадзе		

Колонна 3КС 60.60-...-С 3КС 60.60-...

Стадия	Лист	Листов
Р	1	

ТбилЗНИИЭП

Формат А4

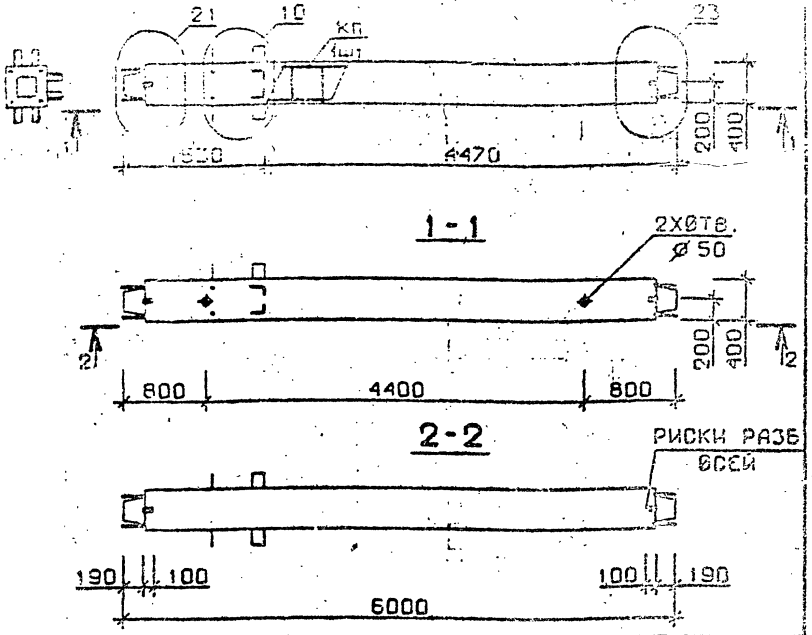

Марка колонны	Масса, т	Класс бетона	Объем бетона, м³	Расход стали кг	Марка арматурного изделия	Обозначение документа
3КС 60.60-6-С	2,399	В30	0,96	248,5	КП111с	В.2-10 К23
3КС 60.60-7-С				307,5	КП112с	
3КС 60.60-6	2,399	В30	0,96	243,0	КП111	В.2-10 К89
3КС 60.60-7				298,7	КП112	

Технические требования см. I.020.I-2с/89 В.2-9 ТТ
Детали см. I.020.I-2с/89 В.2-13

Разраб.	Тавшавадзе		1.020.1-2с/89 2-9 К70
Проверил	Чкванава		
ГИП	Бусниадзе		
Н. контр.	Бусниадзе		

Колонна 3КС 60.60-...-С 3КС 60.60-...

Стадия	Лист	Листов
Р	1	

ТбилЗНИИЭП

Формат А4

Инв. № подл. | Подпись и дата | Взам. инв. №

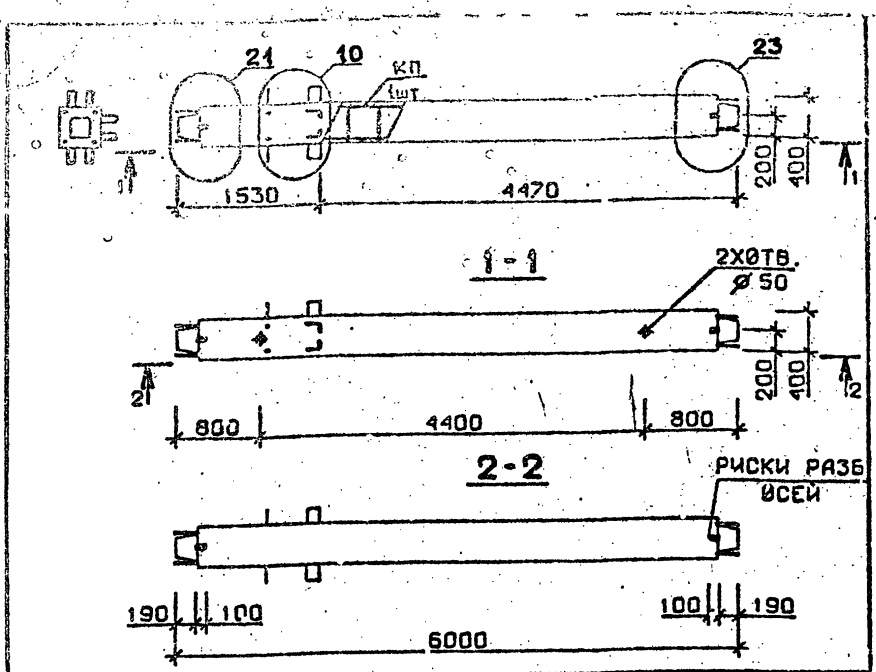

Марка колонны	Масса, т	Класс бетона	Объем бетона м³	Расход стали кг	Марка арматурного изделия	Обозначение документа
3КС 60.60-9-С	2,399	В30	0,96	352,3	КП113с	В.2-10 К23
3КС 60.60-10-С		В40			КП113с	
3КС 60.60-9	2,399	В30	0,96	343,5	КП113	В.2-10 К89
3КС 60.60-10		В40			КП113	

Технические требования см. I.020.I-2с/89 В.2-9 ТТ
Детали см. I.020.I-2с/89 В.2-13

Разраб.	Чанкветадзе		I.020.I-2с/89 2-9 К71
Проверил	Чквананава		
ГИП	Бускивадзе		
Н. контр.	Бускивадзе		

К О Л О Н Н А
3КС 60.60-...-С
3КС 60.60-...

Стадия	Лист	Листов
Р		1

ТбилЗНИИЭП

Формат А4

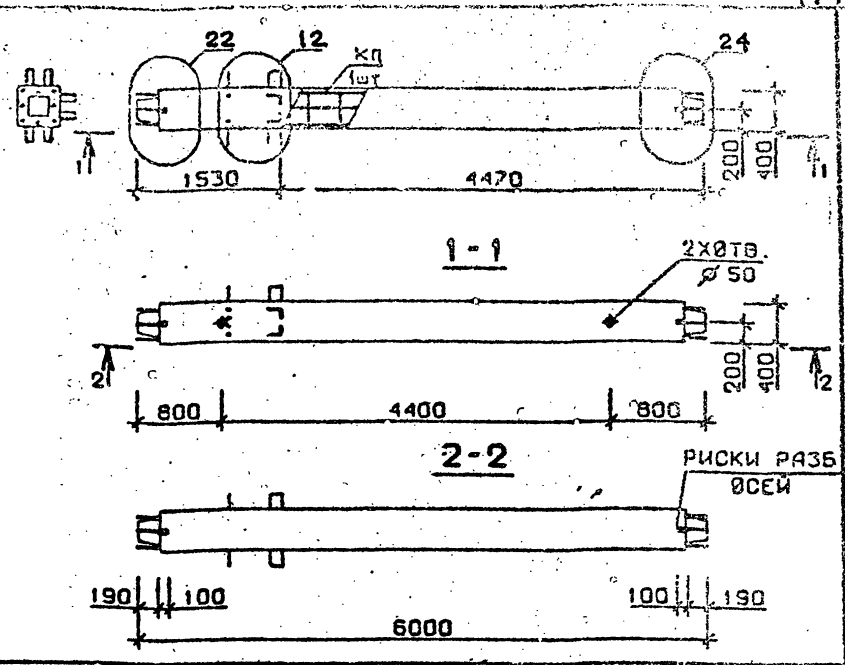

Марка колонны	Масса, т	Класс бетона	Объем бетона, м³	Расход стали кг	Марка арматурного изделия	Обозначение документа
3КС 60.60-12-С	2,399	В45	0,96	416,4	КП114с	В.2-10 К24
3КС 60.60-13-С		В35		510,6	КП115с	
3КС 60.60-12	2,399	В45	0,96	410,9	КП114	В.2-10 К90
3КС 60.60-13		В35		501,8	КП115	

Технические требования см. I.020.I-2с/89 В.2-9 ТТ
Детали см. I.020.I-2с/89 В.2-13

Разраб.	Чанкветадзе		I.020.I-2с/89 2-9 К72
Проверил	Чквананава		
ГИП	Бускивадзе		
Н. контр.	Бускивадзе		

К О Л О Н Н А
3КС 60.60-...-С
3КС 60.60-...

Стадия	Лист	Листов
Р	1	1

ТбилЗНИИЭП

Формат А4

Инв. № подл. | Подпись и дата | Взам. инв. №

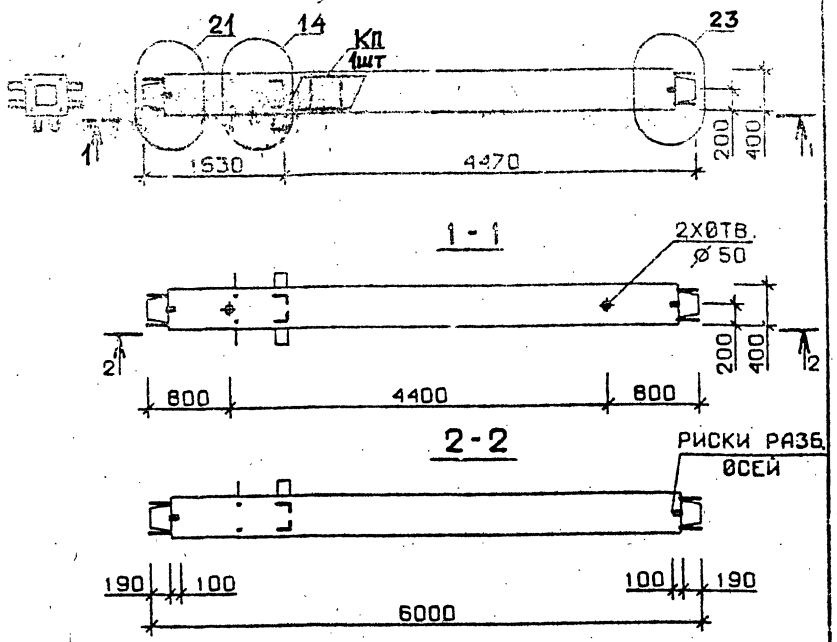

Марка колонны	Масса, т	Класс бетона	Объем бетона м³	Расход стали кг	Марка арматурного изделия	Обозначение документа
4 КС 60.60-1-С	2,399	В 25	0,96	158,5	КП116с	В.2-10 К24
4 КС 60.60-3-С		В 30		191,7	КП117с	
4 КС 60.60-4-С				215,3	КП118с	
4 КС 60.60-1	2,399	В 25	0,96	153,0	КП116	В.2-10 К90
4 КС 60.60-3		В 30		186,2	КП117	
4 КС 60.60-4				209,8	КП118	

Технические требования см. I.020.I-2с/89 В.2-9 ТТ
Детали см. I.020.I-2с/89 В.2-I3

Разраб.	Мосесова		1.020.1-2с/89 2-9 К73
Проверил	Чкванава		
ГИП	Бускивадзе		
Н. контр.	Бускивадзе		

Колонна 4 КС 60.60-...-С 4 КС 60.60-...

Стадия	Лист	Листов
Р		1

ТбилЗНИИЭП

Формат А4

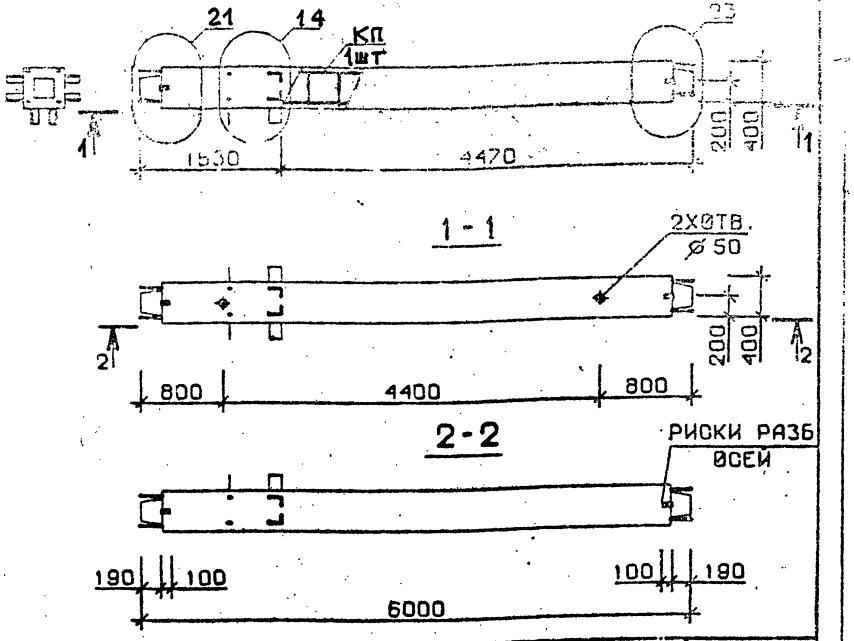

Марка колонны	Масса, т	Класс бетона	Объем бетона, м³	Расход стали кг	Марка арматурного изделия	Обозначение документа
4 КС 60.60-6-С	2,399	В 30	0,96	250,5	КП119с	В.2-10 К24
4 КС 60.60-7-С				309,5	КП120с	К25
4 КС 60.60-6	2.399	В 30	0,96	245,0	КП119	В.2-10 К90
4 КС 60.60-7				300,7	КП120	К91

Технические требования см. I.020.I-2с/89 В.2-9 ТТ
Детали см. I.020.I-2с/89 В.2-I3

Разраб.	Мосесова		1.020.1-2с/89 2-9 К74
Проверил	Чкванава		
ГИП	Бускивадзе		
Н. контр.	Бускивадзе		

Колонна 4 КС 60.60-...-С 4 КС 60.60-...

Стадия	Лист	Листов
Р		1

ТбилЗНИИЭП

Формат А4

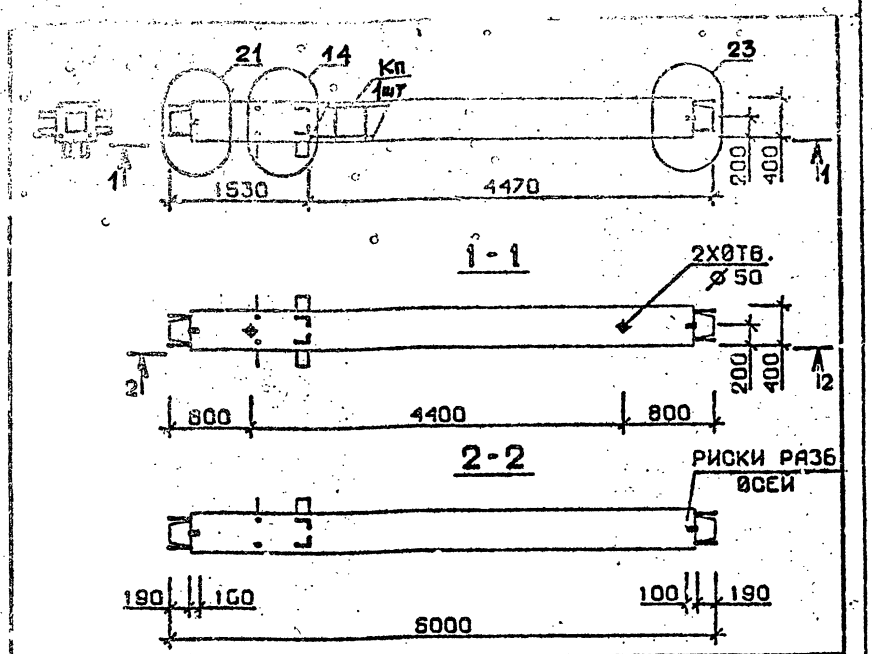

Марка колонны	Масса, т	Класс бетона	Объем бетона м³	Расход стали кг	Марка арматурного изделия	Обозначение документа
4 КС 60.60-9-С	2,399	В30	0,96	354,3	КП121с	В.2-10 К25
4 КС 60.60-10-С		В40			КП121с	
4 КС 60.60-9	2,399	В30	0,96	345,5	КП121	В.2-10 К91
4 КС 60.60-10		В40			КП121	

Технические требования см. I.020.I-2с/89 В.2-9 ТТ
Детали см. I.020.I-2с/89 В.2-I3

Разраб.	Мансурадзе		
Проверил	Чкванава		
ГИП	Бускивадзе		
Н. контр.	Бускивадзе		

1.020.1-2с/89 2-9 К75

Колонна
4 КС 60.60-...-С
4 КС 60.60-...

Стадия	Лист	Листов
Р		1

ТбилЗНИИЭП

Формат А4

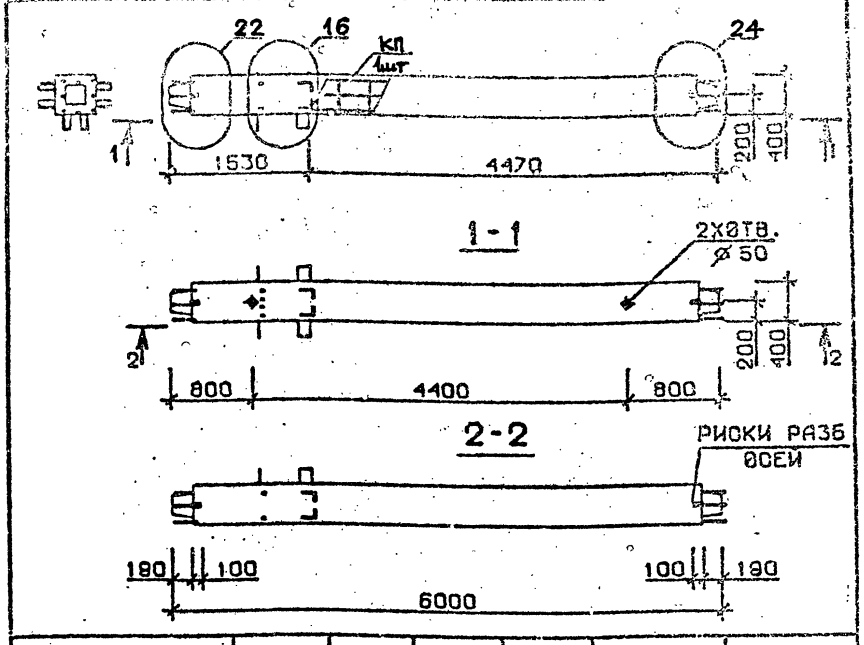

Марка колонны	Масса, т	Класс бетона	Объем бетона, м³	Расход стали кг	Марка арматурного изделия	Обозначение документа
4 КС 60.60-12-С	2,399	В45	0,96	413,6	КП122с	В.2-10 К25
4 КС 60.60-12	2,399	В45	0,96	408,1	КП122	К91

Технические требования см. I.020.I-2с/89 В.2-9 ТТ
Детали см. I.020.I-2с/89 В.2-I3

Разраб.	Мансурадзе		
Проверил	Чкванава		
ГИП	Бускивадзе		
Н. контр.	Бускивадзе		

1.020.1-2с/89 2-9 К76

Колонна
4 КС 60.60-12-С
4 КС 60.60-12

Стадия	Лист	Листов
Р		1

ТбилЗНИИЭП

Формат А4

Инв. № подл. | Подпись и дата | Взам. инв. №

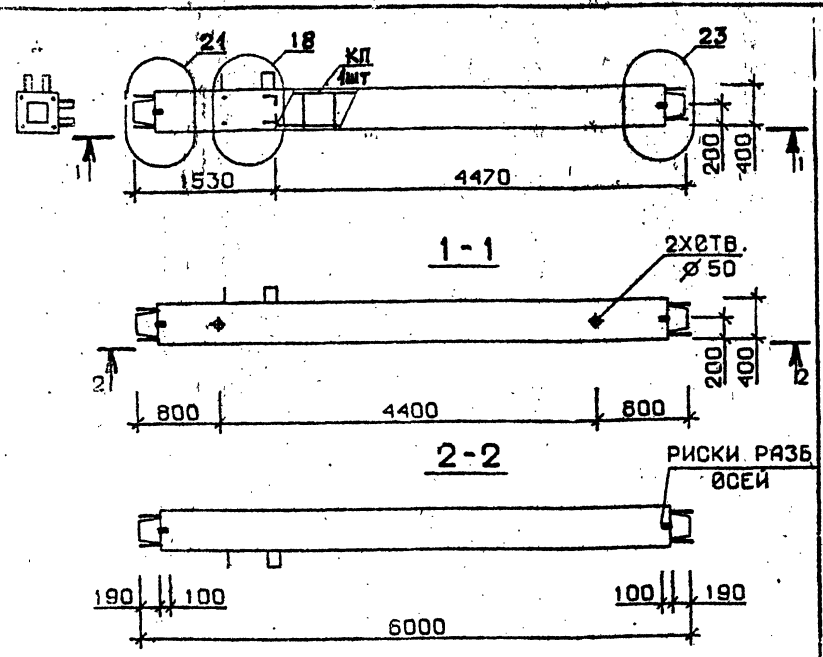

Марка колонны	Масса, т	Класс бетона,	Объем бетона м³	Расход стали кг	Марка арматурного изделия	Обозначение документа
5 КС 60.60-1-С	2,399	В 25	0,96	151,5	КП123с	В.2-10 К26
5 КС 60.60-3-С		В 30		184,7	КП124с	
5 КС 60.60-4-С				208,3	КП125с	
5 КС 60.60-1	2,399	В 25	0,96	146,0	КП123	В.2-10 К92
5 КС 60.60-3		В 30		179,2	КП124	
5 КС 60.60-4				202,8	КП125	

Технические требования см. I.020.I-2с/89 В.2-9 ТТ
Детали см. I.020.I-2с/89 В.2-13

Разраб.	Гавшавадзе		1.020.1-2с/89 2-9 К77
Проверил	Чкуанава		
ГИП	Бускивадзе		
Н. контр.	Бускивадзе		

К О Л О Н Н А
5 КС 60.60-...-С
5 КС 60.60-...

Стадия	Лист	Листов
Р		1

ТбилЗНИИЭП

Формат А4

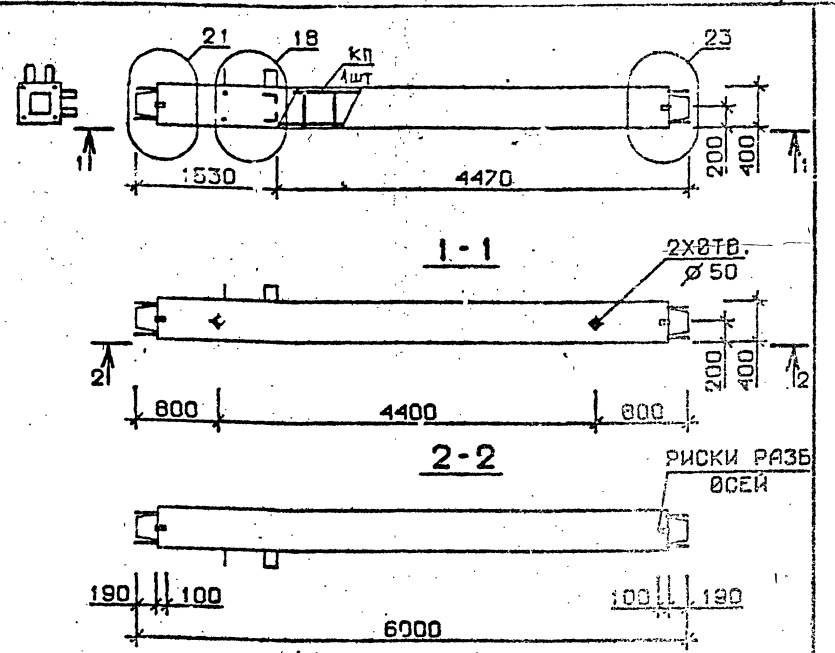

Марка колонны	Масса, т	Класс бетона	Объем бетона, м³	Расход стали кг	Марка арматурного изделия	Обозначение документа
5 КС 60.60-6-С	2,399	В 30	0,96	243,5	КП126с	В.2-10 К26
5 КС 60.60-7-С				302,3	КП127с	
5 КС 60.60-6	2,399	В 30	0,96	238,0	КП126	В.2-10 К92
5 КС 60.60-7				293,5	КП127	

Технические требования см. I.020.I-2с/89 В.2-9 ТТ
Детали см. I.020.I-2с/89 В.2-13

Разраб.	Гавшавадзе		1.020.1-2с/89 2-9 К78
Проверил	Чкуанава		
ГИП	Бускивадзе		
Н. контр.	Бускивадзе		

К О Л О Н Н А
5 КС 60.60-...-С
5 КС 60.60-.

Стадия	Лист	Листов
Р		1

ТбилЗНИИЭП

Формат А4

Взам. инв. № | Подпись и дата | Инв. № подл.

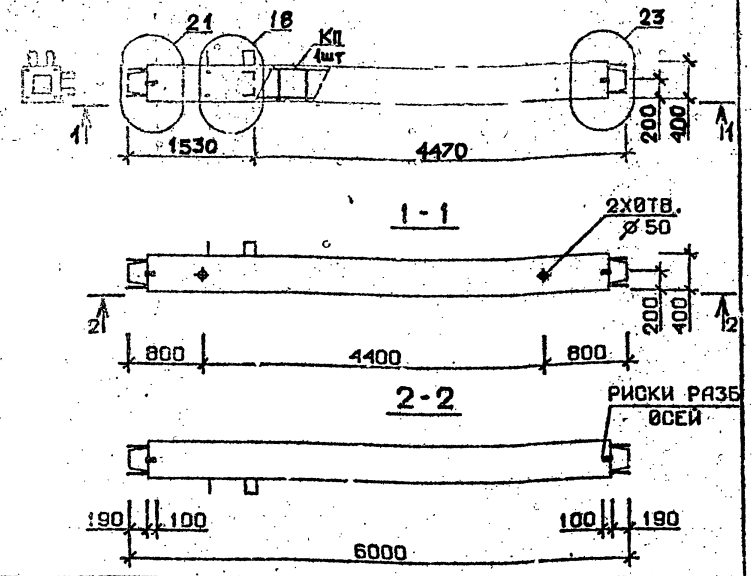

Марка колонны	Масса, т	Класс бетона	Объем бетона, м³	Расход стали кг	Марка арматурного изделия	Обозначение документа
5КС 60.60-8-С	2,399	В40	0,96	302,3	КП127с	В.2-10 К26
5КС 60.60-9-С		В30		347,1	КП128с	
5КС 60.60-8	2,399	В40	0,96	293,5	КП127	В.2-10 К92
5КС 60.60-9		В30		338,3	КП128	

Технические требования см. I.020.I-2с/89 В.2-9 ТТ
Детали см. I.020.I-2с/89 В.2-13

Взам. инв. №
Подпись и дата
Инв. № подл.

Разраб.	Чанкветадзе	
Проверил	Чиванава	
ГИП	Бускивадзе	
Н. контр.	Бускивадзе	

I.020.I-2с/89 2-9 К79

Колонна
5КС 60.60-...-С
5КС 60.60-...

Стадия	Лист	Листов
Р		

ТбилЗНИИЭП

Формат А4

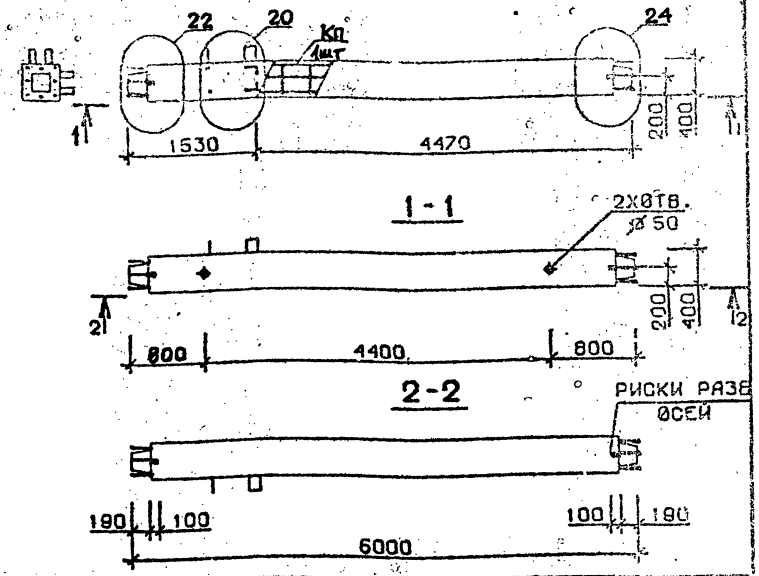

Марка колонны	Масса, т	Класс бетона	Объем бетона, м³	Расход стали кг	Марка арматурного изделия	Обозначение документа
5КС 60.60-11-С	2,399	В35	0,96	409,6	КП129с	В.2-10 К26
5КС 60.60-13-С				502,8	КП130с	К27
5КС 60.60-11	2,399	В35	0,96	404,1	КП129	В.2-10 К92
5КС 60.60-13				494,0	КП130	К93

Технические требования см. I.020.I-2с/89 В.2-9 ТТ
Детали см. I.020.I-2с/89 В.2-13

Взам. инв. №
Подпись и дата
Инв. № подл.

Разраб.	Чанкветадзе	
Проверил	Чиванава	
ГИП	Бускивадзе	
Н. контр.	Бускивадзе	

I.020.I-2с/89 2-9 К80

Колонна
5КС 60.60-...-С
5КС 60.60-...

Стадия	Лист	Листов
Р		

ТбилЗНИИЭП

Формат А4

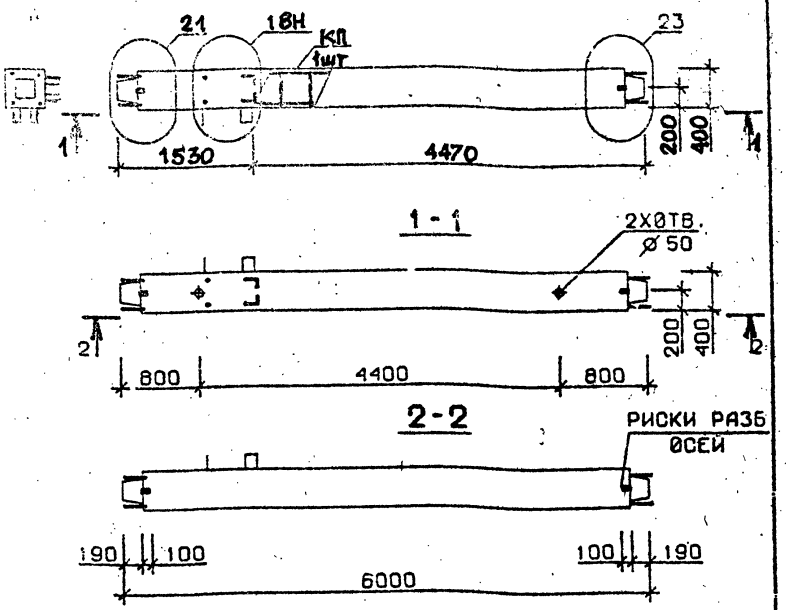

Марка колонны	Масса, т	Класс бетона	Объем бетона м³	Расход стали кг	Марка арматурного изделия	Обозначение документа
5КС 60.60-1-Сн	2,399	В25	0,96	151,5	КП123сн	В.2-10 К27
5КС 60.60-3-Сн		В30		184,7	КП124сн	
5КС 60.60-4-Сн				208,3	КП125сн	
5КС 60.60-1-н	2,399	В25	0,96	146,0	КП123н	В.2-10 К93
5КС 60.60-3-н		В30		179,2	КП124н	
5КС 60.60-4-н				202,8	КП125н	

Технические требования см. I.020.I-2с/89 В.2-9 ТТ
Детали см. I.020.I-2с/89 В.2-I3

Разраб.	Мосесова	
Проверил	Чиванава	
ГИП	Бускивадзе	
Н. контр.	Бускивадзе	

1.020.1-2с/89 2-9 К81

Колонна
5КС 60.60-...-Сн
5КС 60.60-...-н

Стадия	Лист	Листов
Р		

ТбилЗНИИЭП

Формат А4

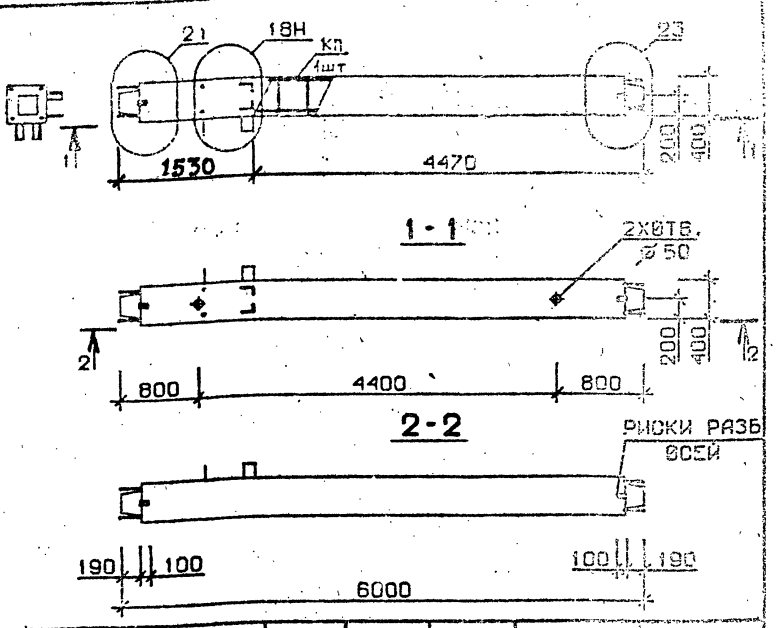

Марка колонны	Масса, т.	Класс бетона	Объем бетона, м³	Расход стали кг	Марка арматурного изделия	Обозначение документа
5КС 60.60-6-Сн	2,399	В30	0,96	243,5	КП126сн	В.2-10 К27
5КС 60.60-7-Сн				302,3	КП127сн	
5КС 60.60-6-н	2,399	В30	0,96	238,0	КП126н	В.2-10 К93
5КС 60.60-7-н				293,5	КП127н	

Технические требования см. I.020.I-2с/89 В.2-9 ТТ
Детали см. I.020.I-2с/89 В.2-I3

Разраб.	Мосесова	
Проверил	Чиванава	
ГИП	Бускивадзе	
Н. контр.	Бускивадзе	

1.020.1-2с/89 2-9 К82

Колонна
5КС 60.60-...-Сн
5КС 60.60-...-н

Стадия	Лист	Листов
Р	1	

ТбилЗНИИЭП

Формат А4

Взам. инв. № | Подпись и дата | Инв. № подл.

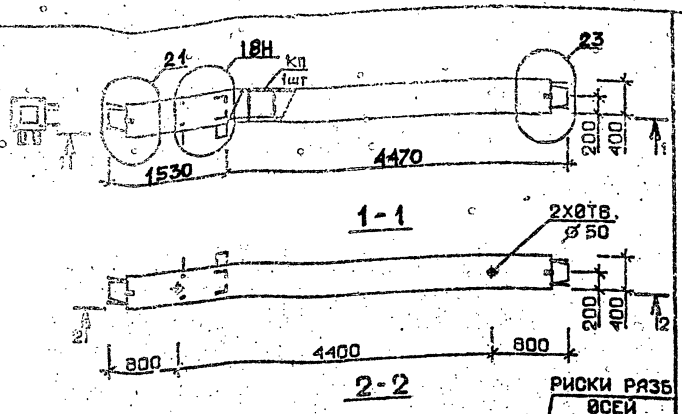

Марка колонны	Масса, т	Класс бетона	Объем бетона, м³	Расход стали, кг	Марка арматурного изделия	Обозначение документа
5КС 60.60-8-Сн	2,399	В40	0,96	302,3	КП127сн	В.2-10 К27
5КС 60.60-9-Сн		В30		347,1	КП128сн	
5КС 60.60-8-н	2,399	В40	0,96	293,5	КП127н	В.2-10 К93
5КС 60.60-9-н		В30		338,3	КП128н	

Технические требования см. I.020.I-2с/89 В.2-9 ТТ
Детали см. I.020.I-2с/89 В.2-13

1.020.1-2с/89 2-9 К83

Колонна
5КС 60.60-...-Сн
5КС 60.60-...-н

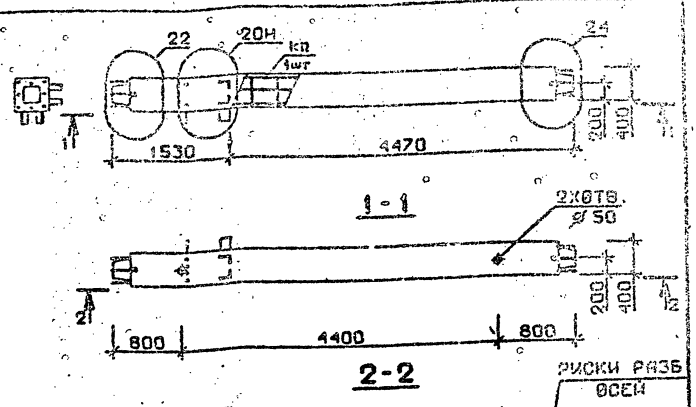

Марка колонны	Масса, т	Класс бетона	Объем бетона, м³	Расход стали, кг	Марка арматурного изделия	Обозначение документа
5КС 60.60-11-Сн	2,399	В35	0,96	403,6	КП129сн	В.2-10 К28
5КС 60.60-13-Сн				502,8	КП130сн	
5КС 60.60-11-н	2,399	В35	0,96	404,4	КП129н	В.2-10 К94
5КС 60.60-13-н				494,0	КП130н	

Технические требования см. I.020.I-2с/89 В.2-9 ТТ
Детали см. I.020.I-2с/89 В.2-13

1.020.1-2с/89 2-9 К84

Колонна
5КС 60.60-...-Сн
5КС 60.60-...-н

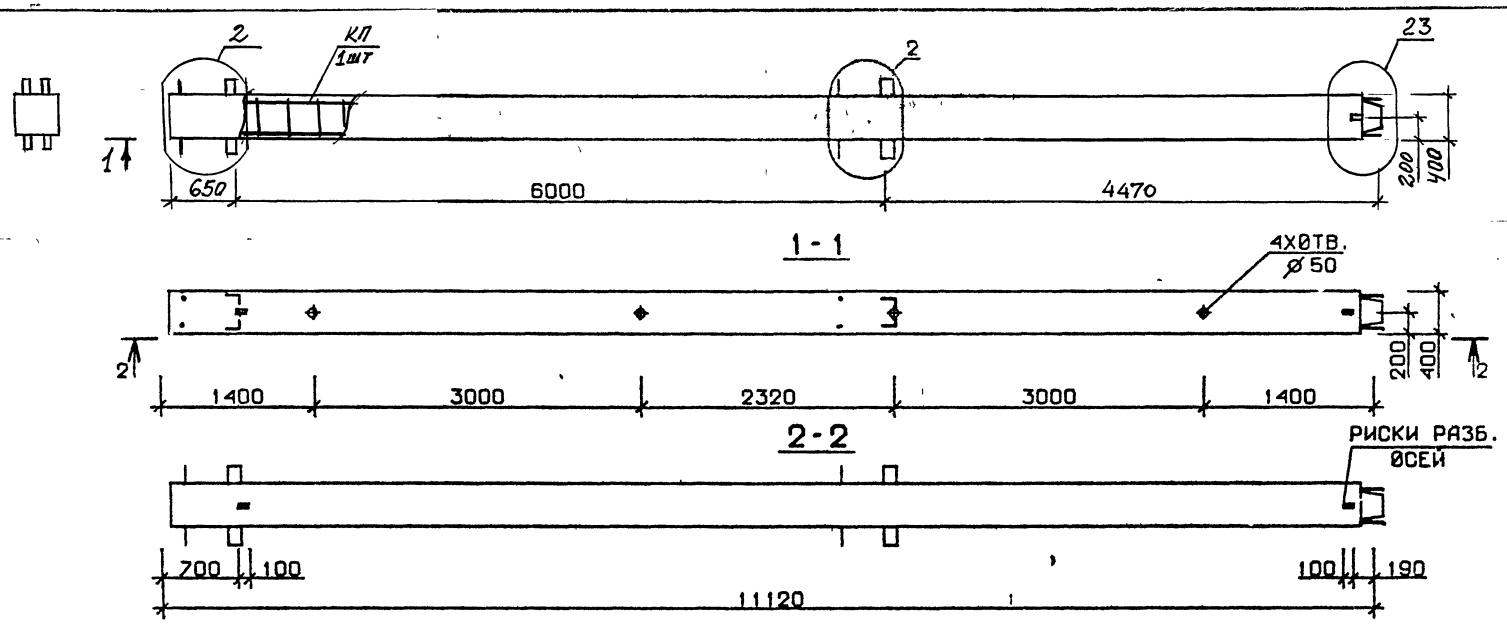

Марка колонны	Масса, т	Класс бетона	Объем бетона, м³	Расход стали кг	Марка арматурного изделия	Обозначение документа
1 КВ 60.111-1-С	4,447	В25	1,70	236,9	КП131с	В.2-10 К29
1 КВ 60.111-3-С		В30		298,5	КП132с	
1 КВ 60.111-4-С				342,1	КП133с	
1 КВ 60.111-5-С		В25		408,1	КП134с	
1 КВ 60.111-7-С		В30		514,5	КП135с	
1 КВ 60.111-9-С				596,5	КП136с	
1 КВ 60.111-1	4,447	В25	1,70	225,9	КП131	В.2-10 К95
1 КВ 60.111-3		В30		287,5	КП132	
1 КВ 60.111-4				331,1	КП133	
1 КВ 60.111-5		В25		397,1	КП134	
1 КВ 60.111-7		В30		496,9	КП135	
1 КВ 60.111-9				578,9	КП136	

Технические требования см. I.020.I-2с/89 В.2-9 ТТ
Детали см. I.020.I-2с/89 В.2-I3

Разраб.	Тавшавадзе		1.020.1-2с/89 2-9 К85
Проверил	Чиванава		
ГИП	Бусхивадзе		Колонна 1КВ 60.111-...-С 1КВ 60.111-...
Н. контр.	Бусхивадзе		Стадия Р; Лист; Листов; ТбилЗНИИЭП

Инв.№ подл. | Подпись и дата | Взам.инв.№

I.020.I-2с/89 В. 2-9

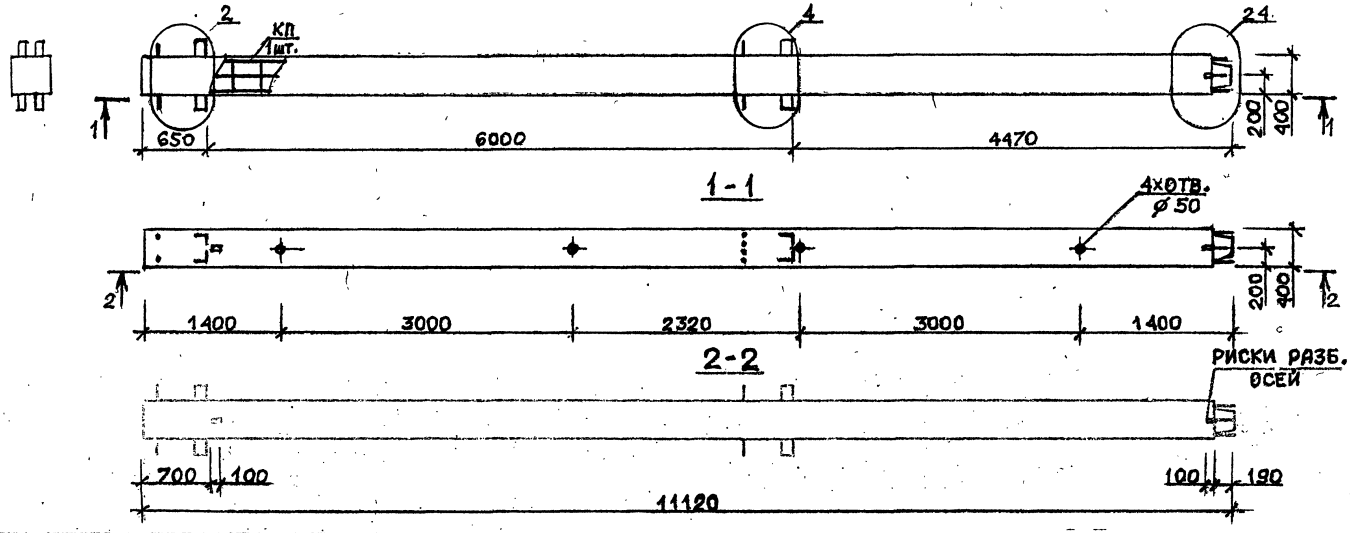

Марка колонны	Масса, т	Класс бетона	Объем бетона м³	Расход стали кг	Марка арматурного изделия	Обозначение документа
1КВ 60.111-11-с	4,447	В35	1,70	703,7	КП137с	В.2-10 К29
1КВ 60.111-13-с				888,5	КП138с	К30
1КВ 60.111-11	4,447	В35	1,70	652,7	КП137	В.2-10 К95
1КВ 60.111-13				870,9	КП138	К96

Технические требования см. I.020.I-2с/89 В.2-9 ТТ
Детали см. I.020.I-2с/89 В.2-13

1.020.1-2с/89 2-9 К86

Колонна
1КВ 60.11-...-с
1КВ 60.11-...

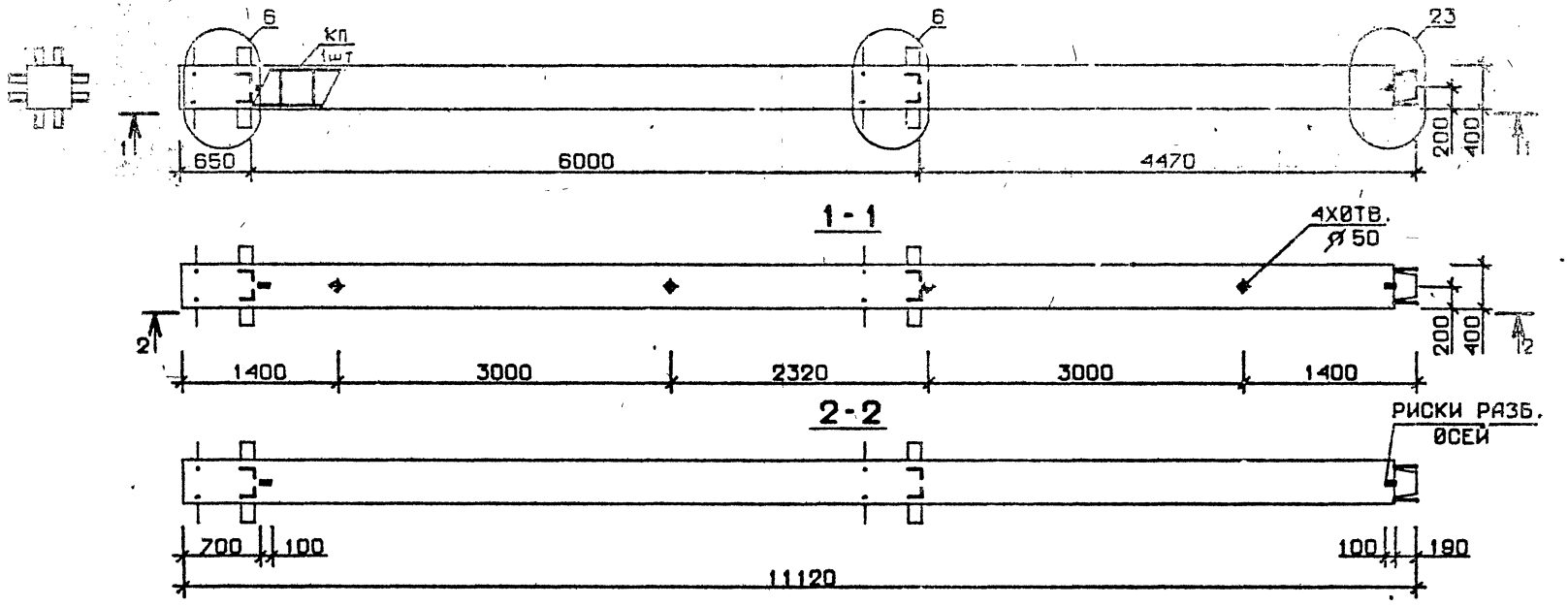

Марка колонны	Масса, т	Класс бетона	Объем бетона, м³	Расход стали кг	Марка арматурного изделия	Обозначение документа
2 КВ 60.111 – 1 – С	4,447	В 25	1,70	280,9	КП139с	В.2-10 К30
2 КВ 60.111 – 3 – С		В 30		342,5	КП140с	
2 КВ 60.111 – 4 – С				386,3	КП141с	
2 КВ 60.111 – 5 – С		В 25		451,3	КП142с	
2 КВ 60.111 – 7 – С		В 30		562,0	КП143с	
2 КВ 60.111 – 9 – С				644,0	КП144с	
2 КВ 60.111 – 1	4,447	В 25	1,70	269,9	КП139	В.2-10 К96
2 КВ 60.111 – 3		В 30		331,5	КП140	
2 КВ 60.111 – 4				375,3	КП141	
2 КВ 60.111 – 5		В 25		440,3	КП142	
2 КВ 60.111 – 7		В 30		544,4	КП143	
2 КВ 60.111 – 9				626,4	КП144	

Технические требования см. I.020.I-2с/89 В.2-9 ТТ
Детали см. I.020.I-2с/89 В.2-13

Разраб.	Мосесова		I.020.I-2с/89 2-9
Проверил	Чкванава		
ГИП	Бускиндзе		Колонна 2 КВ 60.111 –...– С; 2 КВ 60.111 –...
Н. контр.	Бускиндзе		Стадия Р; Лист; Листов; ТбилЗНИИЭП

Инв. № подл. | Подпись и дата | Взам. инв. №

I.020.I-2с/89 В. 2-9

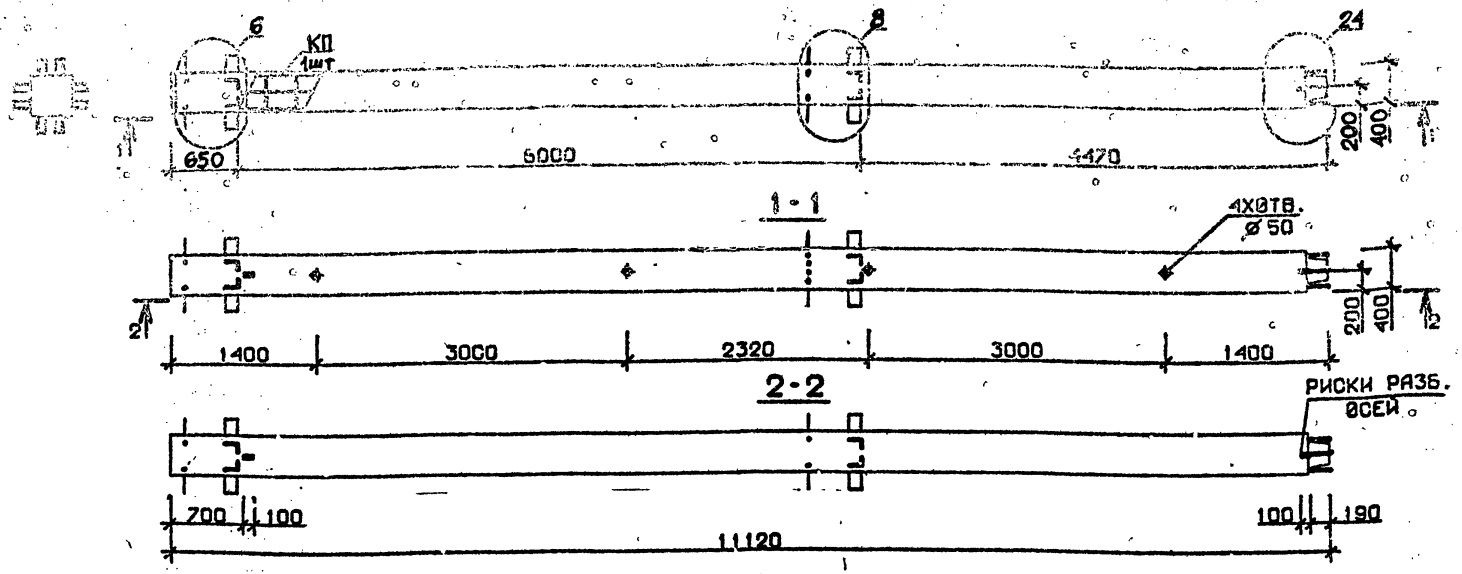

Марка колонны	Масса, т	Класс бетона	Объем бетона, м³	Расход стали кг	Марки арматурного изделия	Обозначение документа
2КВ 60.111-11-С	4,447	В35	1,70	746,0	КП145с	В.2-10 К31
2КВ 60.111-13-С				938,8	КП146с	
2КВ 60.111-11	4,447	В35	1,70	735,6	КП145	В.2-10 К97
2КВ 60.111-13				921,2	КП146	

Технические требования см. I.020.I-2с/89 В.2-9 ТТ
Детали см. I.020.I-2с/89 В.2-13

Разраб.	Мансурадзе	
Проверил	Чиданава	
ГИП	Бускиладзе	
Н. контр.	Бускиладзе	

I.020.I-2с/89 2-9 К88

Колонна
2КВ 60.111-...-С
2КВ 60.111-...

Стадия	Лист	Листов
Р		1

ТбилЗНИИЭП

Формат А3

Инв. № подл. | Подпись и дата | Взам. инв. №

I.020.I-2с/89 В. 2-9

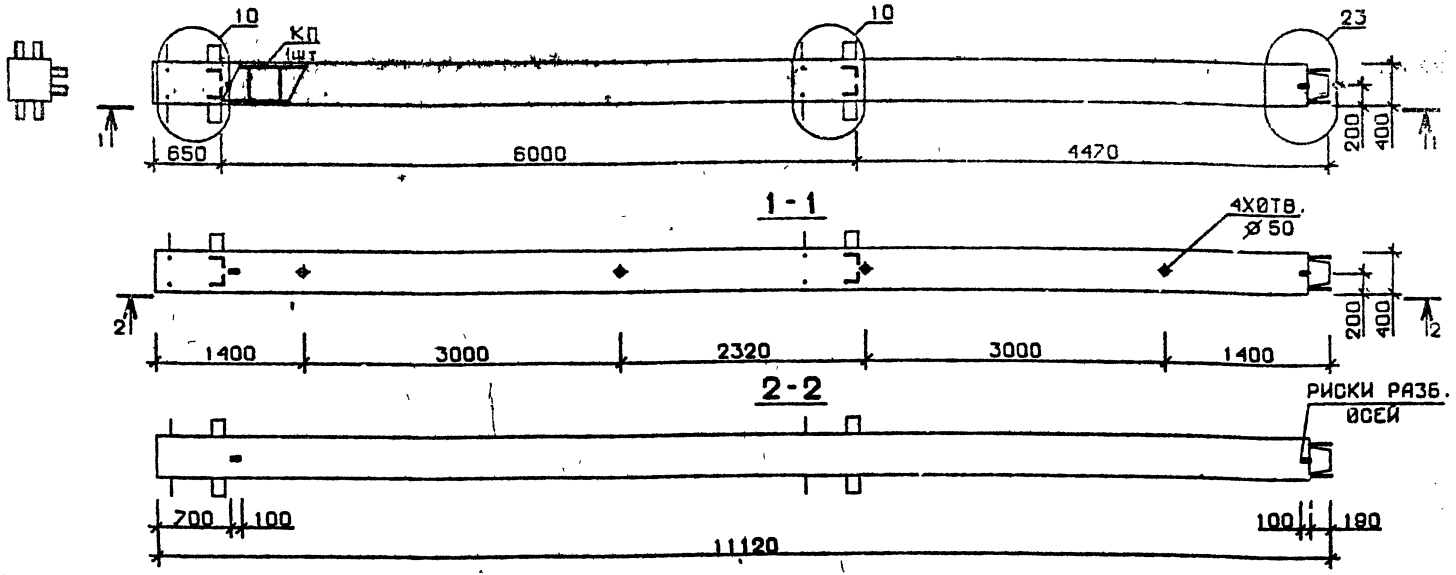

Марка колонны	Масса, т	Класс бетона	Объем бетона, м³	Расход стали кг	Марка арматурного изделия	Обозначение документа
3КВ 60.111-1-С	4,447	В 25	1,70	267,5	КП147с	В.2-10 К31
3КВ 60.111-3-С		В 30		329,2	КП148с	
3КВ 60.111-4-С				372,7	КП149с	
3КВ 60.111-5-С		В 25		438,0	КП150с	
3КВ 60.111-7-С		В 30		547,6	КП151с	К32
3КВ 60.111-9-С				629,4	КП152с	
3КВ 60.111-1	4,447	В 25	1,70	256,5	КП147	В.2-10 К97
3КВ 60.111-3		В 30		318,2	КП148	
3КВ 60.111-4				361,7	КП149	
3КВ 60.111-5		В 25		427,0	КП150	
3КВ 60.111-7		В 30		530,0	КП151	К98
3КВ 60.111-9				611,8	КП152	

Технические требования см. I.020.I-2с/89 В.2-9 ТТ
Детали см. I.020.I-2с/89 В.2-13

Разраб.	Тавшавадзе		I.020.I-2с/89 2-9 К89		
Проверил	Чкванава				
ГИП	Бусиквадзе		Колонна 3КВ 60.111-...-С 3КВ 60.111-...	Стадия	Лист	Листов
				Р		1
Н. контр.	Бусиквадзе			ТбилЗНИИЭП		

Формат А3

Инв.№ подл. | Подпись и дата | Взам.инв.№

I.020.I-2с/89 В. 2-9

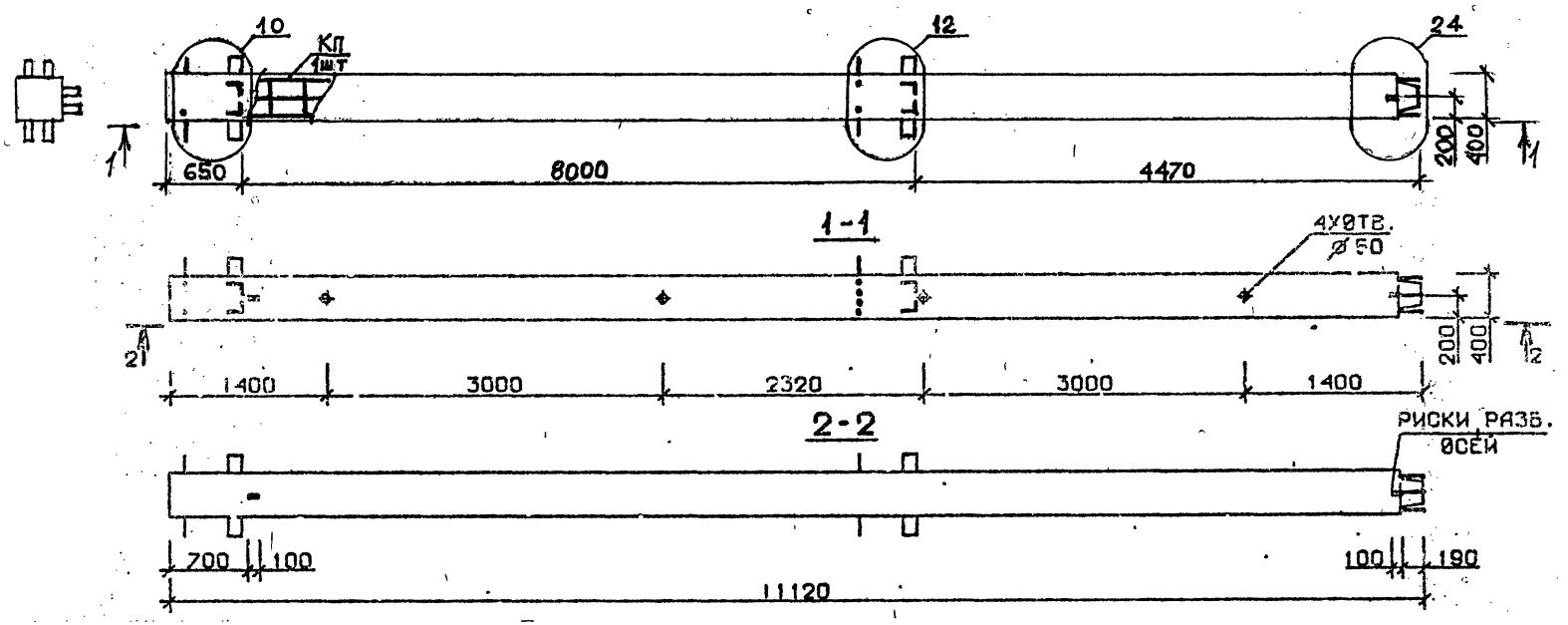

Марка колонны	Масса, т	Класс бетона	Объем бетона, м³	Расход стали кг	Марка арматурного изделия	Обозначение документа
3 КВ 60.111-11-С	4,447	В35	1,70	737,3	КП153с	В.2-10 К32
3 КВ 60.111-13-С				917,8	КП154с	
3 КВ 60.111-11	4,447	В35	1,70	726,3	КП153	В.2-10 К98
3 КВ 60.111-13				900,2	КП154	

Технические требования см. I.020.I-2с/89 В.2-9 ТТ
Детали см. I.020.I-2с/89 В.2-13

Разраб.	Чанкветадзе		I.020.I-2с/89	2-9 К90
Проверил	Чкванава			
ГИП	Бускиладзе		Колонна 3 КВ 60.111-...-С 3 КВ 60.111-...	Стадия Р; Лист; Листов 1
Н. контр.	Бускиладзе			ТбилЗНИИЭП

Инв. № подл. | Подпись и дата | Взам. инв. №

I.020.I-2с/89 В. 2-9

Формат А3

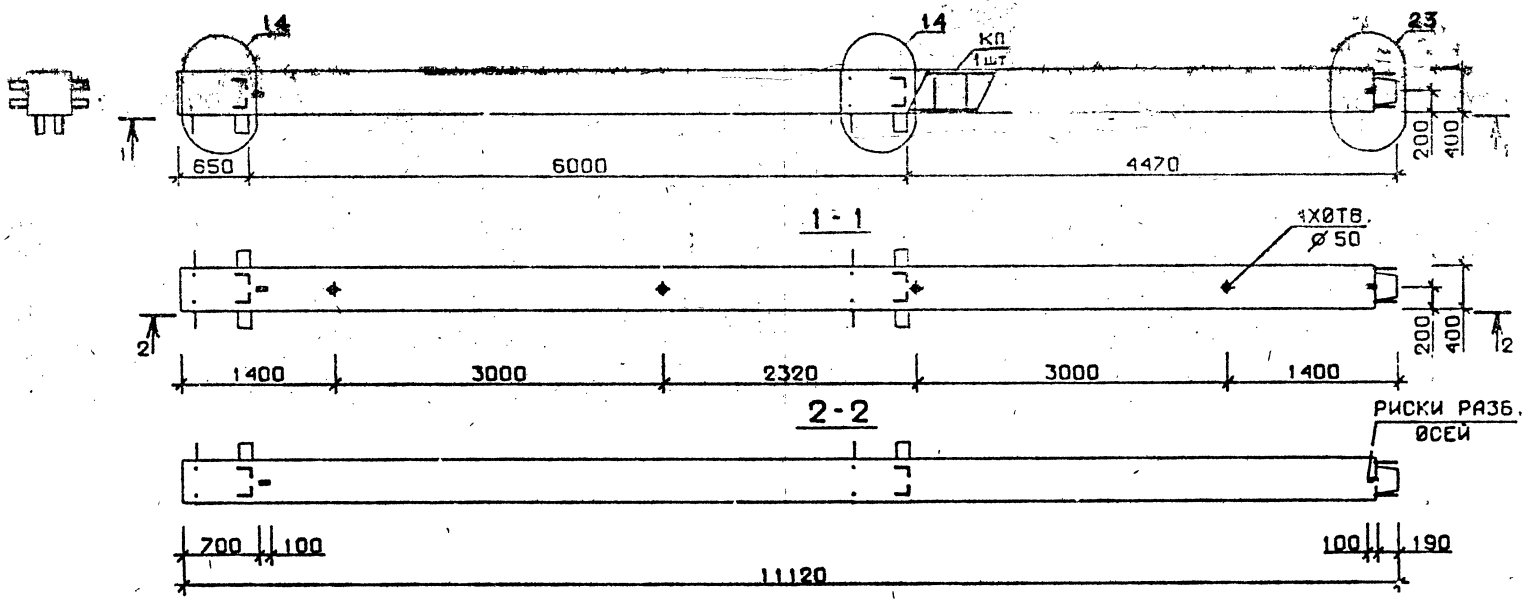

Марка колонны	Масса, т	Класс бетона	Объем бетона, м³	Расход стали кг	Марка арматурного изделия	Обозначение документа
4 КВ 60.111-1-С	4,447	В 25	1,70	271,5	КП155с	В.2-10 К33
4 КВ 60.111-3-С		В30		333,1	КП156с	
4 КВ 60.111-4-С				376,7	КП157с	
4 КВ 60.111-5-С		В 25		441,9	КП158с	
4 КВ 60.111-7-С		В30		551,6	КП159с	
4 КВ 60.111-9-С				633,6	КП160с	
4 КВ 60.111-1	4,447	В 25	1,70	260,5	КП155	В.2-10 К99
4 КВ 60.111-3		В30		322,1	КП156	
4 КВ 60.111-4				365,7	КП157	
4 КВ 60.111-5		В 25		430,9	КП158	
4 КВ 60.111-7		В30		534,0	КП159	
4 КВ 60.111-9				616,0	КП160	

Технические требования см. I.020.I-2с/89 В.2-9 ТТ
Детали см. I.020.I-2с/89 В.2-I3

Разраб.	Мосесова		
Проверил	Чиванава		
ГИП	Бускивадзе		
Н. контр.	Бускивадзе		

I.020.I-2с/89 2-9 К91

Колонна
4 КВ 60.111-...-С
4 КВ 60.111-...

Стадия	Лист	Листов
Р		1

ТбилЗНИИЭП

Формат А3

Инв.№ подл. | Подпись и дата | Взам.инв.№

I.020.I-2с/89 В. 2-9

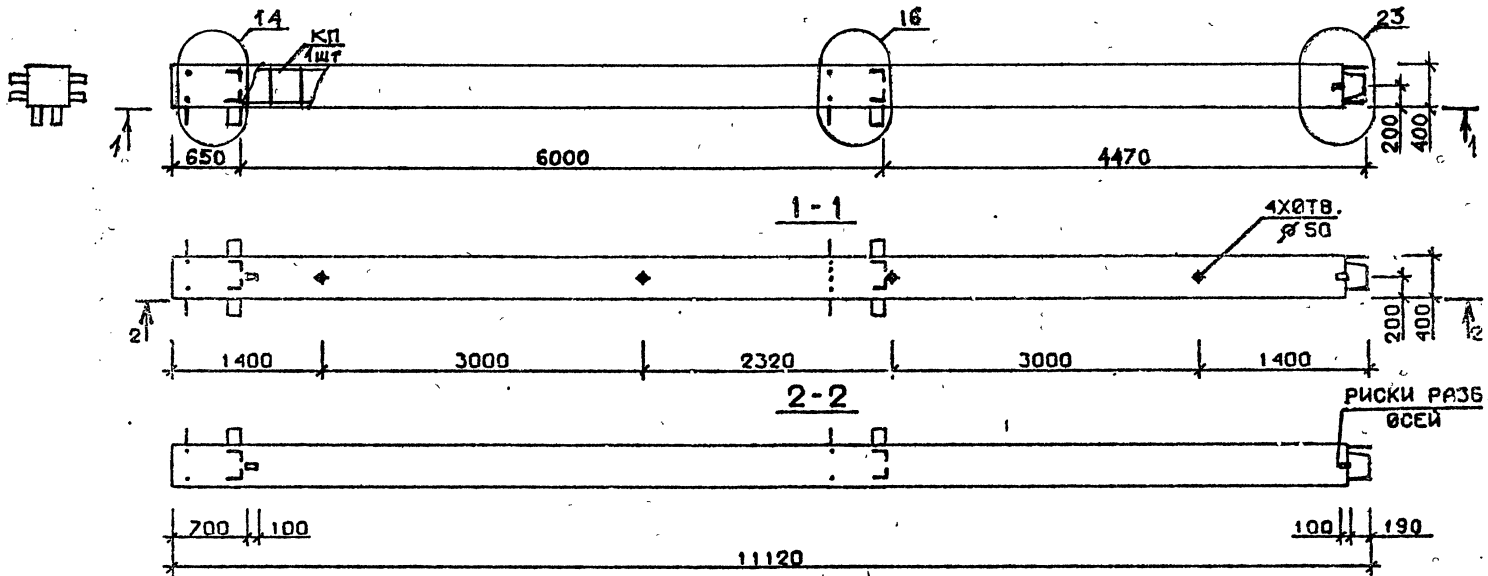

Марка колонны	Масса, т	Класс бетона	Объем бетона, м³	Расход стали кг	Марка арматурного изделия	Обозначение документа
4 КВ 60.111-11-С	4,447	В35	1,70	737,3	КП161с	В.2-10 К33
4 КВ 60.111-13-С				919,2	КП162с	К34
4 КВ 60.111-11	4,447	В35	1,70	726,3	КП161	В.2-10 К99
4 КВ 60.111-13				901,6	КП162	К100

Технические требования см. I.020.I-2с/89 В.2-9 ТТ
Детали см. I.020.I-2с/89 В.2-13

Разраб.	Маисурадзе		I.020.I-2с/89 2-9 К 92	
Провер.	Чквандава			
ГИП	Бускивадзе			
Н. контр.	Бускивадзе		Колонна 4 КВ 60.111-...-С 4 КВ 60.111-...	Стадия Р; Лист 1; Листов 1
				ТбилЗНИИЭП

Формат А3

I.020.I-2с/89 В. 2-9

Инв. № подл. | Подпись и дата | Взам. инв. №

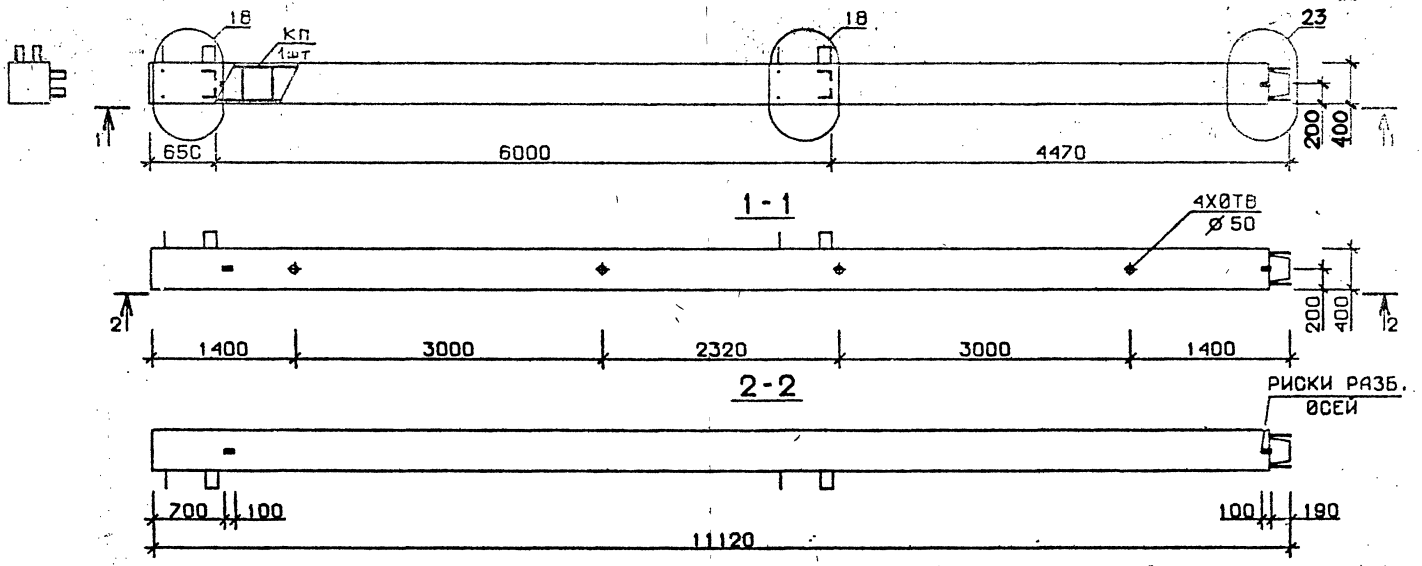

Марка колонны	Масса, т	Класс бетона	Объем бетона, м³	Расход стали кг	Марка арматурного изделия	Обозначение документа
5КВ 60.111-1-с	4,447	В25	1,70	258,2	КП163с	В.2-10 К34
5КВ 60.111-3-с		В30		319,8	КП164с	
5КВ 60.111-4-с				363,4	КП165с	
5КВ 60.111-5-с		В25		428,6	КП166с	
5КВ 60.111-7-с		В30		537,4	КП167с	
5КВ 60.111-9-с				619,4	КП168с	
5КВ 60.111-1	4,447	В25	1,70	247.2	КП163	В.2-10 К100
5КВ 60.111-3		В30		308,8	КП164	
5КВ 60.111-4				352.4	КП165	
5КВ 60.111-5		В25		417,6	КП166	
5КВ 60.111-7		В30		519.7	КП167	
5КВ 60.111-9				601.4	КП168	

Технические требования см. I.020.I-2с/89 В.2-9 ТГ
Детали см. I.020.I-2с/89 В.2-I3

Разраб.	Тавшавадзе		1.020.1-2с/89 2-9 К93
Проверил	Чиванава		
ГИП	Бускивадзе		Колонна 5КВ 60.111-...-с 5КВ 50.111-...
Н. контр.	Бускивадзе		Стадия Р; Лист; Листов 1; ТбилЗНИИЭП

Инв. № подл. | Подпись и дата | Взам. инв. №

I.020.I-2с/89 В. 2-9

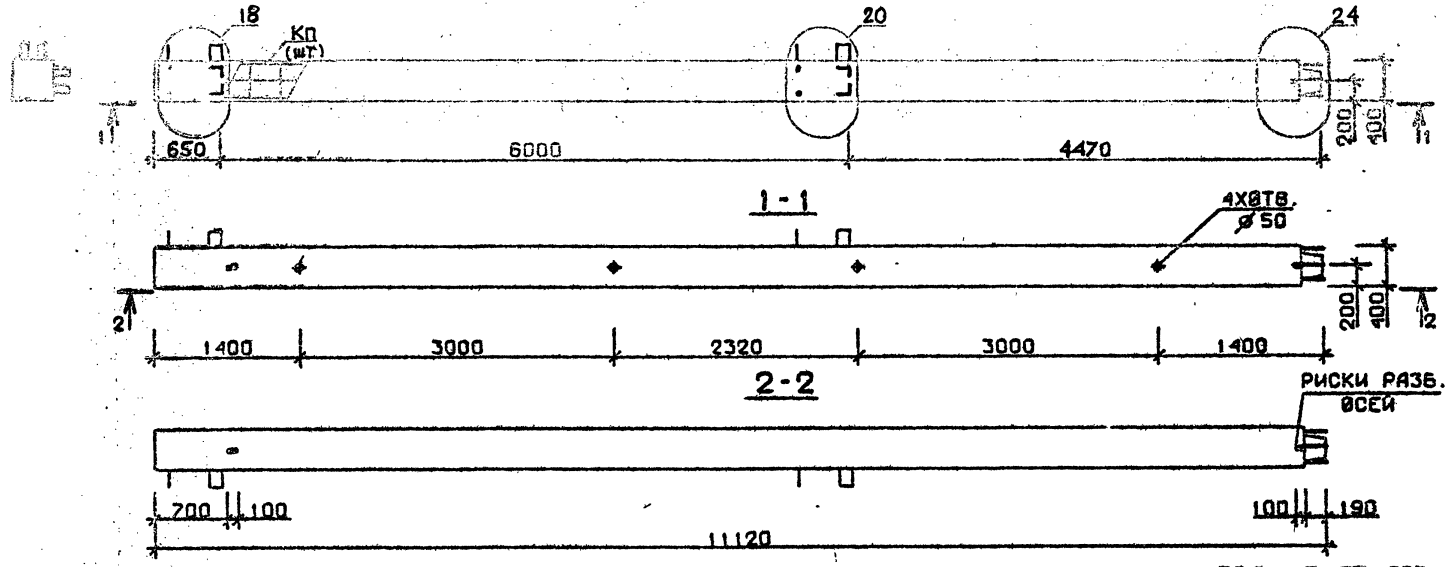

Марка колонны	Масса, т	Класс бетона	Объем бетона, м³	Расход стали кг	Марка арматурного изделия	Обозначение документа
5 КВ 60.111-11-С	4,447	В35	1,70	725,5	КП169с	В.2-10 К35
5 КВ 60.111-11	4,447	В35	1,70	714,5	КП169	К101

Технические требования см. I.020.I-2с/89 В.2-9 ТТ
Детали см. I.020.I-2с/89 В.2-13

Разраб.	Чанкветадзе		
Проверил	Иванава		
ГИП	Бусниквадзе		
Н. контр.	Бусниквадзе		

I.020.I-2с/89 2-9 К94

Колонна
5 КВ 60.111-11-С
5 КВ 60.111-11

Стадия	Лист	Листов
Р		

ТбилЗНИИЭП

Формат А3

I.020.I-2с/89 В. 2-9

Инв. № подл. | Подпись и дата | Взам. инв. №

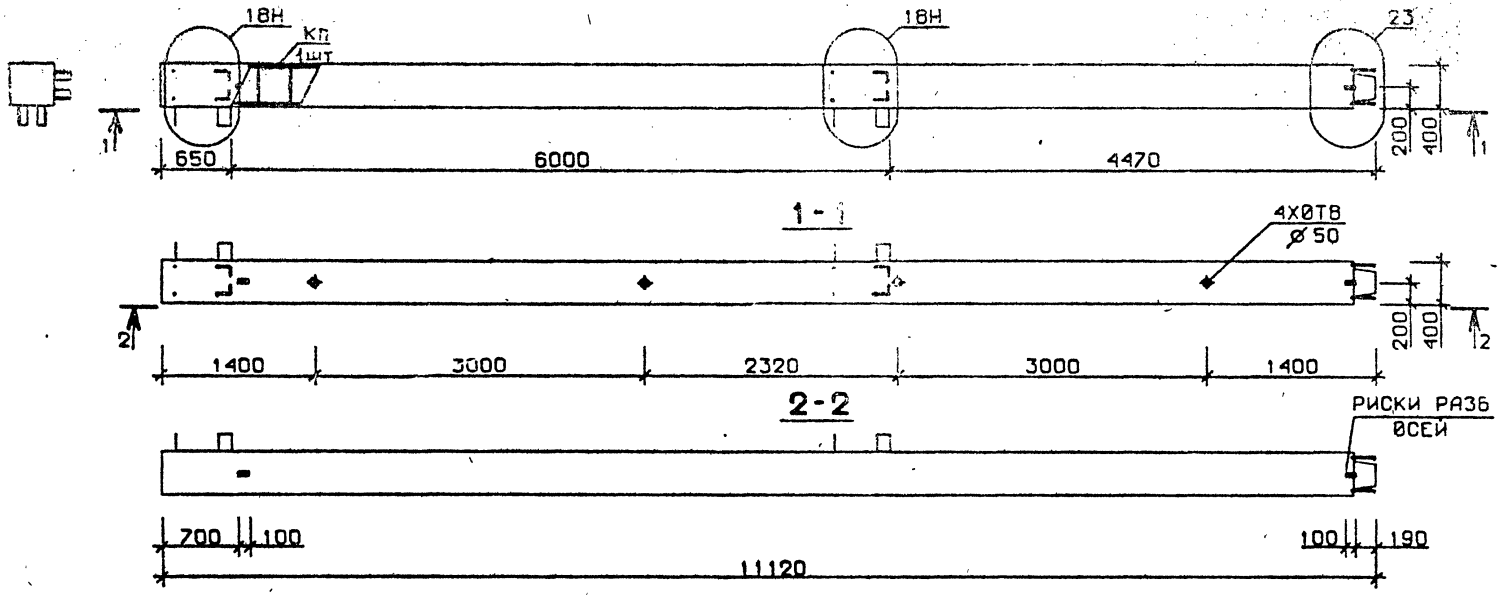

Марка колонны	Масса, т	Класс бетона	Объем бетона, м³	Расход стали кг	Марка арматурного изделия	Обозначение документа
5 КВ 60.111-1-Сн	4,447	В 25	1,70	258,2	КП163сн	В.2-10 К35
5 КВ 60.111-3-Сн		В 30		319,8	КП164сн	
5 КВ 60.111-4-Сн				363,4	КП165сн	
5 КВ 60.111-5-Сн		В 25		428,6	КП166сн	
5 КВ 60.111-7-Сн		В 30		537,4	КП167сн	К36
5 КВ 60.111-9-Сн				619,4	КП168сн	
5 КВ 60.111-1-н	4,447	В 25	1,70	247,2	КП163н	В.2-10 К101
5 КВ 60.111-3-н		В 30		308,8	КП164н	
5 КВ 60.111-4-н				352,4	КП165н	
5 КВ 60.111-5-н		В 25		417,6	КП166н	
5 КВ 60.111-7-н		В 30		519,7	КП167н	К102
5 КВ 60.111-9-н				601,4	КП168н	

Технические требования см. I.020.I-2с/89 В.2-9 ТТ
Детали см. I.020.I-2с/89 В.2-I3

Разраб.	Мосесова		
Проверил	Чкванава		
ГИП	Бускивадзе		
Н. контр.	Бускивадзе		

I.020.I-2с/89 2-9 К95

Колонна
5 КВ 60.111-...-Сн
5 КВ 60.111-...-н

Стадия	Лист	Листов
Р		1

ТбилЗНИИЭП

Формат А3

I.020.I-2с/89 В. 2-9

Инв. № подл. | Подпись и дата | Взам. инв. №

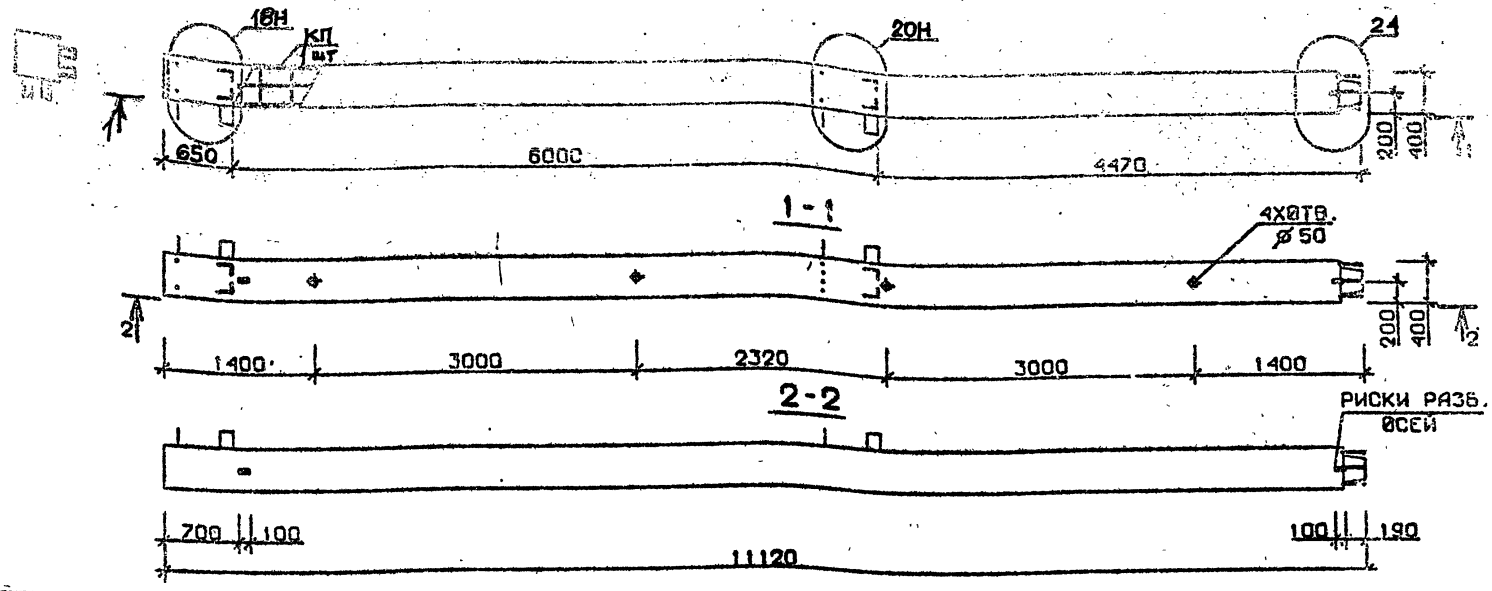

Марка колонны	Масса, т	Класс бетона	Объем бетона, м³	Расход стали кг	Марка арматурного изделия	Обозначение документа
5КВ 60.111-11-Сн	4,447	В35	1,70	725,5	КП169сн	8.2-10 К36
5КВ 60.111-11-н	4,447	В35	1,70	714,5	КП169н	К102

Технические требования см. I.020.I-2с/89 В.2-9 ТТ
Детали см. I.020.I-2с/89 В.2-I3

Разраб.	Тавшавадзе	
Проверил	Чиванава	
ГИП	Бухникадзе	
Н. контр.	Бухникадзе	

1.020.1-2с/89 2-9 К96

Колонна
5 КВ 60.111-11-Сн
5 КВ 60.111-11-н

Стадия	Лист	Листов
Р		

ТбилЗНИИЭП

Подпись и дата | Взам. инв. № | Инв. №

Формат А3

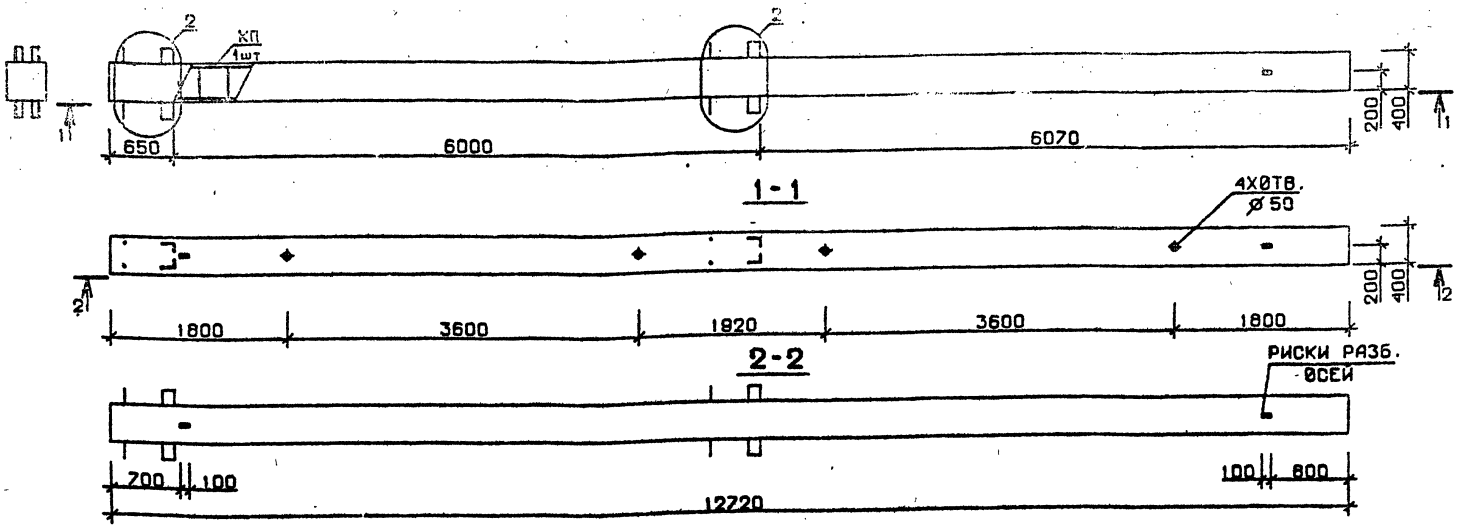

Марка колонны	Масса, т	Класс бетона	Объем бетона, м³	Расход стали кг	Марка арматурного изделия	Обозначение документа
1КБ 60.127-1-С	5,087	В25	2,03	257,1	КП170с	В.2-10К37
1КБ 60.127-2-С				330,0	КП171с	
1КБ 60.127-4-С		В30		379,4	КП172с	
1КБ 60.127-6-С				458,0	КП173с	
1КБ 60.127-7-С				580,0	КП174с	
1КБ 60.127-10-С		В40		677,5	КП175с	
1КБ 60.127-1	5,087	В25	2,03	242,8	КП170	В.2-10К103
1КБ 60.127-2				315,7	КП171	
1КБ 60.127-4		В30		365,1	КП172	
1КБ 60.127-6				443,7	КП173	
1КБ 60.127-7				557,1	КП174	
1КБ 60.127-10		В40		654,6	КП175	

Технические требования см. I.020.I-2с/89 В.2-9 ТТ
Детали см. I.020.I-2с/89 В.2-13

Разраб.	Гавашавадзе		
Проверил	Бускиавадзе		
ГИП	Чкванава		
Н. контр.	Бускиавадзе		

I.020.I-2с/89 2-9 К97

Колонна
1КБ 60.127-...-С
1КБ 60.127-...

Стадия	Лист	Листов
Р		1

ТбилЗНИИЭП

Формат А3

I.020.I-2с/89 В. 2-9

Инв.№ подл. | Подпись и дата | Взам.инв.№

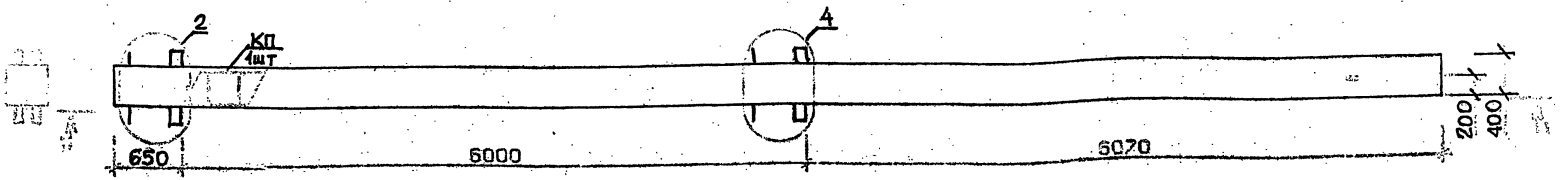

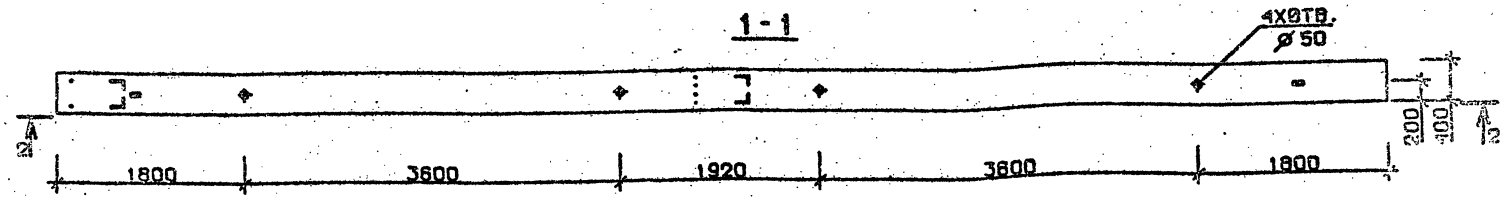

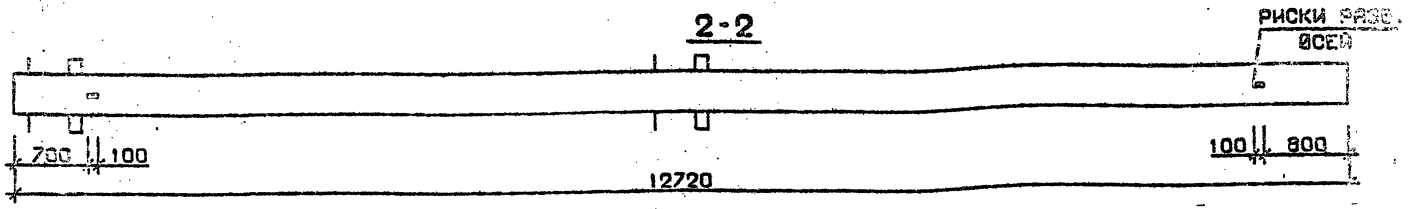

Марка колонны	Масса, т	Класс бетона	Объем бетона, м³	Расход стали кг	Марка арматурного изделия	Обозначение документа
1КБ 60.127-11-С	5,087	В35	2,03	792,4	КП176с	В.2-10 К38
1КБ 60.127-11	5,087	В35	2,03	778,1	КП176	К104

Технические требования см. I.020.I-2с/89 В.2-9 ТТ
Детали см. I.020.I-2с/89 В.2-13

Разраб.	Тавшавадзе	
Проверил	Бускивадзе	
ГИП	Чкванава	
Н. контр.	Бускивадзе	

I.020.I-2с/89 2-9 К98

Колонна
1КБ 60.127-11-С
1КБ 60.127-11

Стадия	Лист	Листов
Р		1

ТбилЗНИИЭП

Формат А3

I.020.I-2с/89 В.2-9

Инв. № п | Подпись и дата | Взам. инв. №

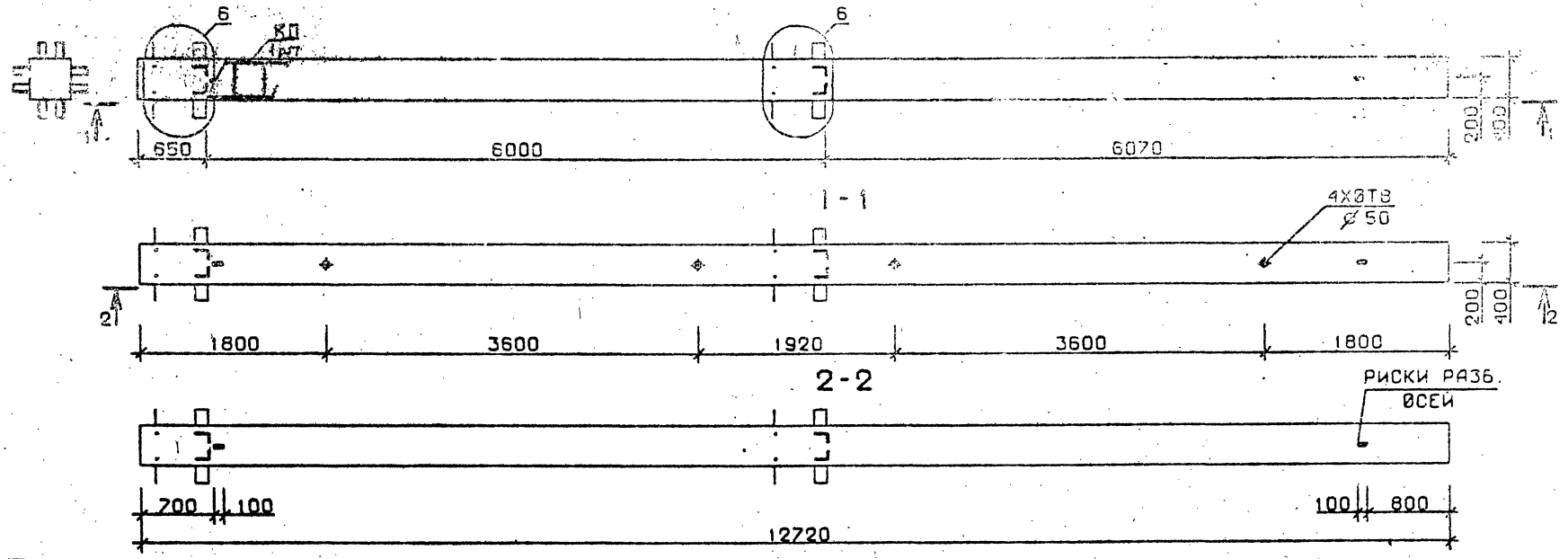

Марка колонны	Масса, т	Класс бетона	Объем бетона, м³	Расход стали кг	Марка арматурного изделия	Обозначение документа
2 КБ 60.127-1-С	5,087	В 25	2,03	301,6	КП177с	В.2-10 К38
2 КБ 60. 127-2-С				373,8	КП178с	
2 КБ 60. 127-4-С		В30		423,4	КП179 с	
2 КБ 60. 127-6-С				502,0	КП180с	
2КБ 60.127-7-С				627,3	КП181С	К39
2 КБ 60. 127-10-С		В40		724,7	КП182с	
2 КБ 60. 127-1	5,087	В 25	2,03	287,3	КП177	В.2-10 К104
2 КБ 60. 127-2				359.5	КП178	
2 КБ 60. 127-4		В30		409.1	КП179	
2 КБ 60. 127-6				487,7	КП180	
2 КБ 60. 127-7				604,4	КП181	К105
2 КБ 60. 127-10		В40		701.8	КП182	

Технические требования см. I.020.I-2с/89 В.2-9 ТТ
Детали см. I.020.I-2с/89 В.2-I3

Разраб.	Тавшавадзе		
Проверил	Бусниквадзе		
ГИП	Чкуанава		
Н. контр.	Чкуанава		

I.020.1-2с/89 2-9 К99

Колонна
2КБ 60.127-...-С
2КБ 60.127-...

Стадия	Лист	Листов
Р		1

ТбилЗНИИЭП

Формат А3

Инв. № подл. | Подпись и дата | Взам. инв. №

I.020.I-2с/89 В. 2-9

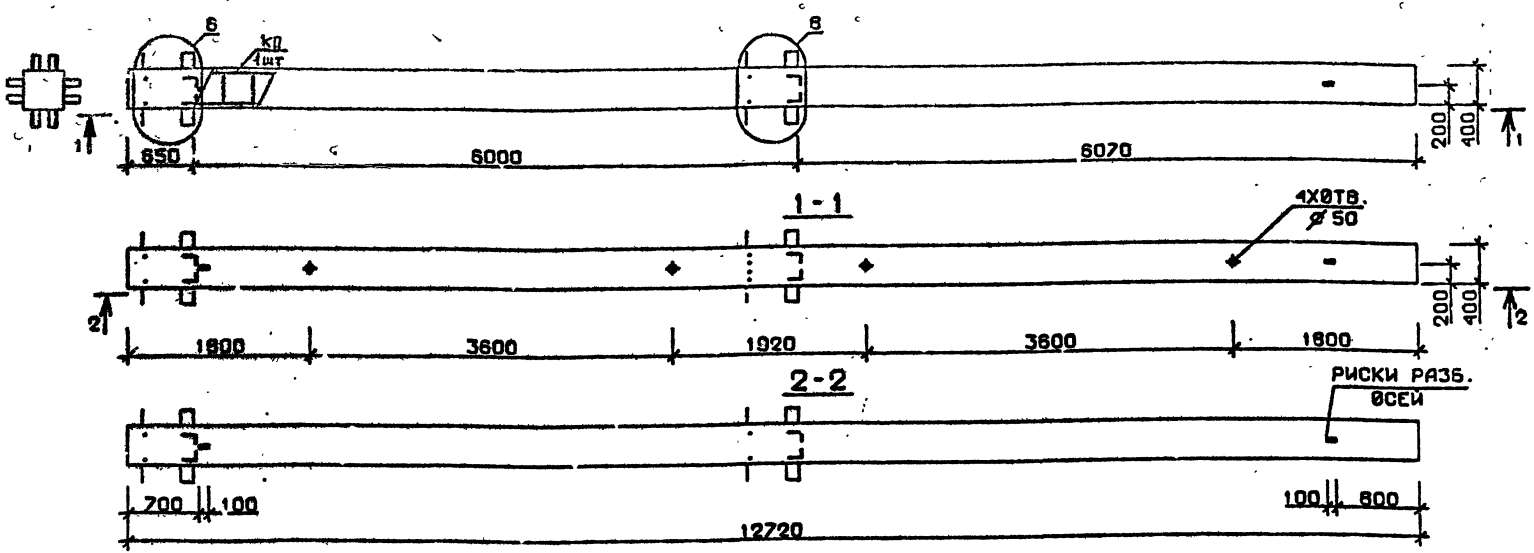

Марка колонны	Масса, т	Класс бетона	Объем бетона, м³	Расход стали кг	Марка арматурного изделия	Обозначение документа
2 КБ 60.127-11-С	5,087	В 35	2,03	835,4	КП183С	В.2-10 К39
2 КБ 60.127-13-С				1054,2	КП184С	
2 КБ 60.127-11	5,087	В 35	2,03	821,1	КП183	В.2-10 К105
2 КБ 60.127-13				1031,3	КП184	

Технические требования см. I.020.I-2с/89 В.2-9 ТТ
Детали см. I.020.I-2с/89 В.2-I3

Разраб.	Чанкветадзе	
Проверил	Бускивадзе	
ГИП	Чкванава	
Н. контр.	Чкванава	

I.020.I-2с/89 2-9 К100

Колонна
2 КБ 60.127-...-С
2 КБ 60.127-...

Стадия	Лист	Листов
Р		1

ТбилЗНИИЭП

Формат А3

I.020.I-2с/89 В. 2-9

Инв. № | Подпись и дата | Взам. инв. №

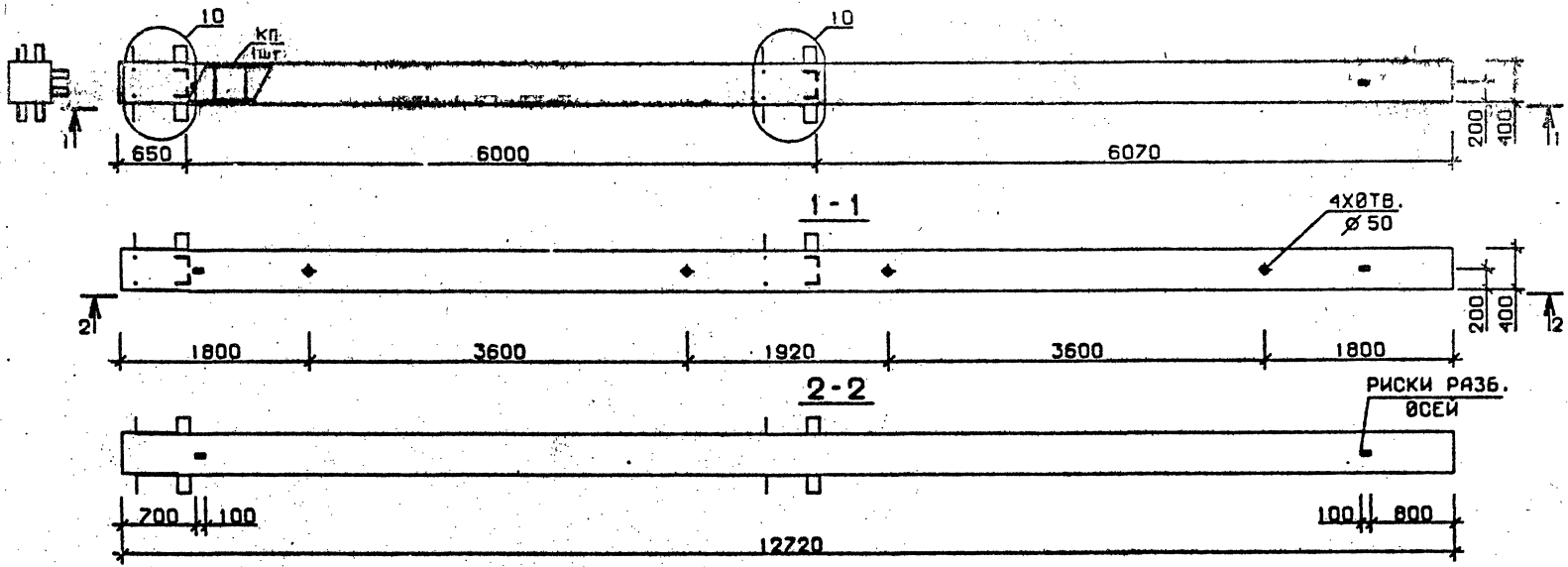

Марка колонны	Масса, т	Класс бетона	Объем бетона, м³	Расход стали кг	Марка арматурного изделия	Обозначение документа
3КБ 60.127-1-С	5,087	В25	2,03	288,2	КП185с	В.2-10 К40
3КБ 60.127-2-С				341,4	КП186с	
3КБ 60.127-4-С		В30		410,4	КП187с	
3КБ 60.127-6-С				488,6	КП188с	
3КБ 60.127-7-С				613,4	КП189с	
3КБ 60.127-10-С		В40		710,4	КП190с	
3КБ 60.127-1	5,087	В25	2,03	273,9	КП185	В.2-10 К106
3КБ 60.127-2				347,1	КП186	
3КБ 60.127-4		В30		396,1	КП187	
3КБ 60.127-6				474,3	КП188	
3КБ 60.127-7				590,5	КП189	
3КБ 60.127-10		В40		687,5	КП190	

Технические требования см. I.020.I-2с/89 В.2-9 ТТ
Детали см. I.020.I-2с/89 В.2-I3

Разраб.	Тавшавадзе	
Проверил	Сучкавадзе	
ГИП	Чкванава	
Н. контр.	Чкванава	

I.020.I-2с/89 2-9 К101

Колонна
3КБ 60.127-...-С
3КБ 60.127-...

Стадия	Лист	Листов
Р		

ТбилЗНИИЭП

Формат А3

Инв. № подл. | Подпись и дата | Взам. инв. №

I.020.I-2с/89 В. 2-9

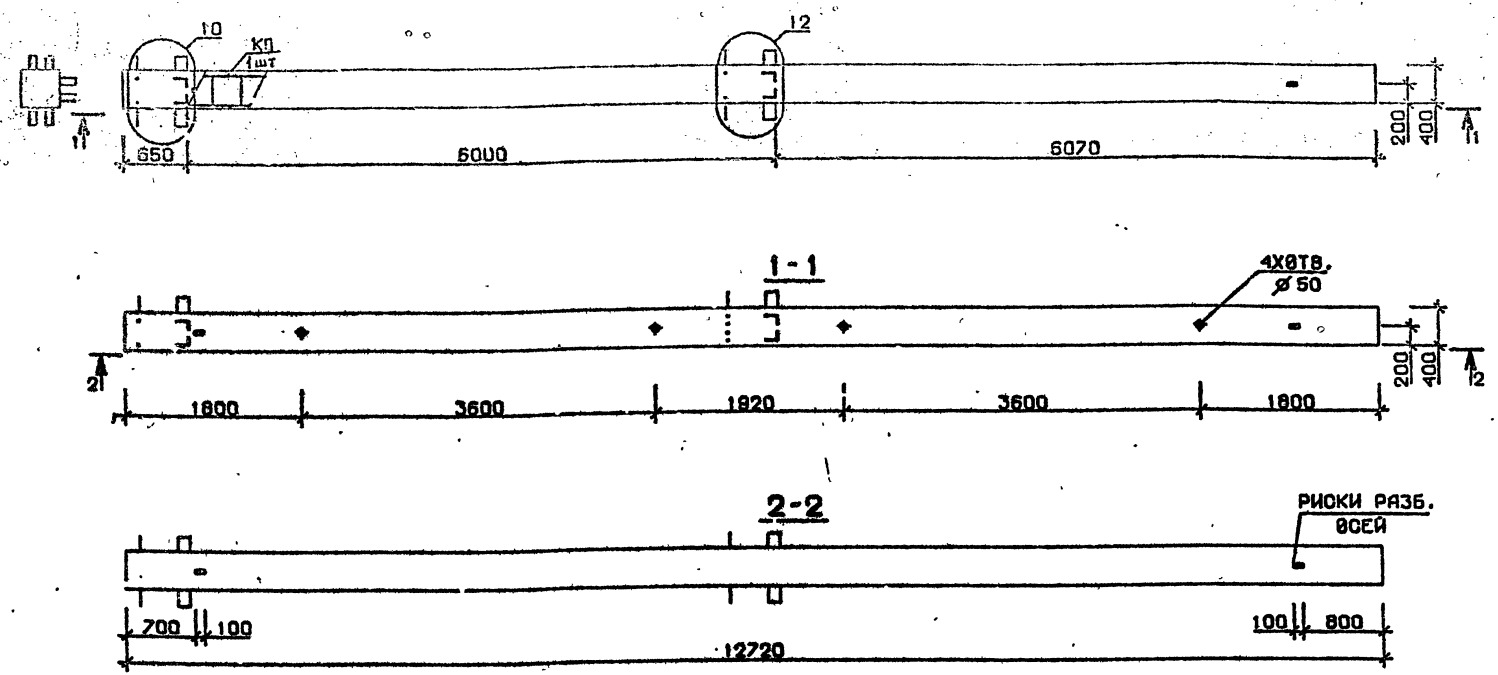

Марка колонны	Масса, т	Класс бетона	Объем бетона, м³	Расход стали кг	Марка арматурного изделия	Обозначение документа
3 КБ 60.127-11-С	5,087	В35	2,03	826,6	КП191С	8.2-10 К41
3 КБ 60.127-11	5,087	В35	2,03	812,3	КП191	К107

Технические требования см. I.020.I-2с/89 В.2-9 ТТ
Детали см. I.020.I-2с/89 Р.2-13

Разраб.	Тавшавадзе		
Проверил	Бусиновазе		
ГИП	Иванава		
Н. контр.	Иванава		

I.020.I-2с/89 2-9 К102

Колонна
3 КБ 60.127-11-С
3 КБ 60.127-11

Стадия	Лист	Листов
Р		1

ТбилЗНИИЭП

Формат А3

Инв. № | Подпись и дата | Взам. инв. № | I.020.I-2с/89 Вып. 2-9

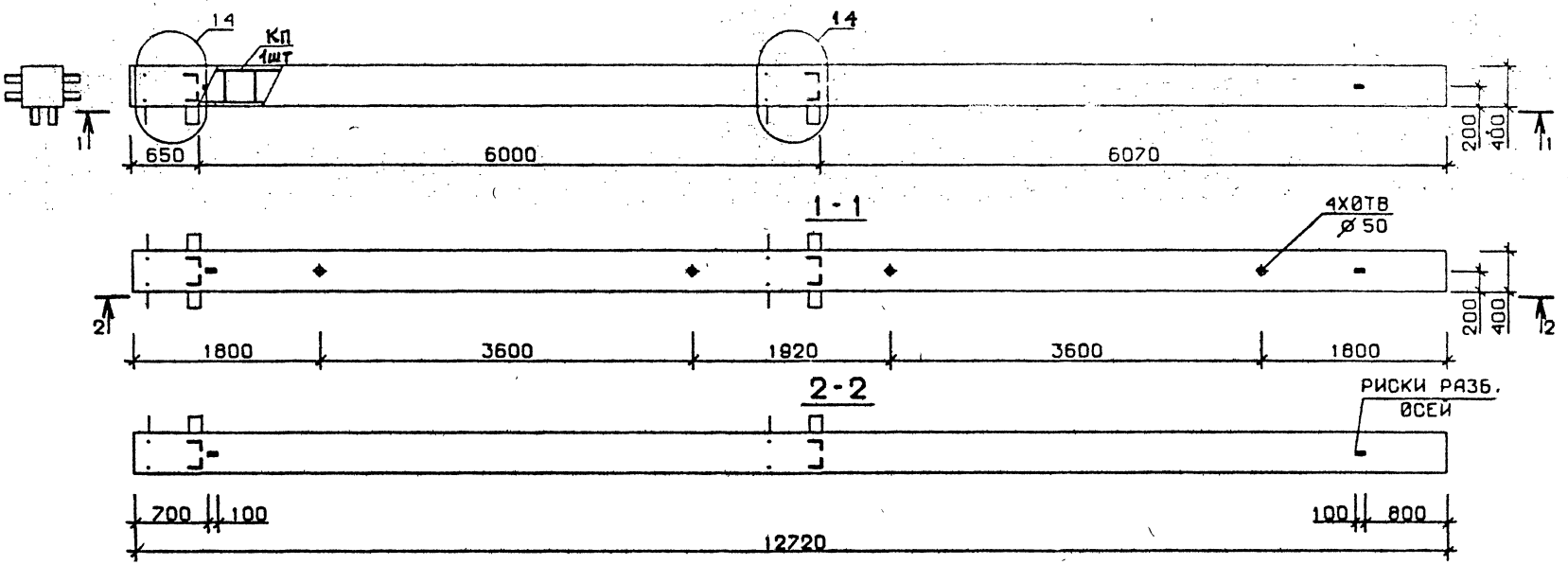

Марка колонны	Масса, т	Класс бетона	Объем бетона, м³	Расход стали кг	Марка арматурного изделия	Обозначение документа
4 КБ 60.127-1-С	5,087	В 25	2,03	292,2	КП192с	В.2-10 К41
4 КБ 60.127-2-С				364,4	КП193с	
4 КБ 60.127-4-С		В 30		414,4	КП194с	
4 КБ 60.127-6-С				492,6	КП195с	
4 КБ 60.127-7-С				617,4	КП196с	К42
4 КБ 60.127-10-С		В 40		714,4	КП197с	
4 КБ 60.127-1	5,087	В 25	2,03	277,9	КП192	В.2-10 К107
4 КБ 60.127-2				350,1	КП193	
4 КБ 60.127-4		В 30		400,1	КП194	
4 КБ 60.127-6				478,3	КП195	
4 КБ 60.127-7				594,5	КП196	К108
4 КБ 60.127-10		В 40		691,5	КП197	

Технические требования см. I.020.I-2с/89 В.2-9 ТТ
Детали см. I.020.I-2с/89 В.2-I3

Разраб.	Чанкветадзе	
Проверил	Бусниквадзе	
ГИП	Чкванава	
Н. контр.	Чкванава	

I.020.1-2с/89 2-9 К103

Колонна
4 КБ 60.127-...-С
4 КБ 60.127-...

Стадия	Лист	Листов
Р		1

ТбилЗНИИЭП

Формат А3

Инв.№ подл. | Подпись и дата | Взам.инв.№

I.020.I-2с/89 В. 2-9

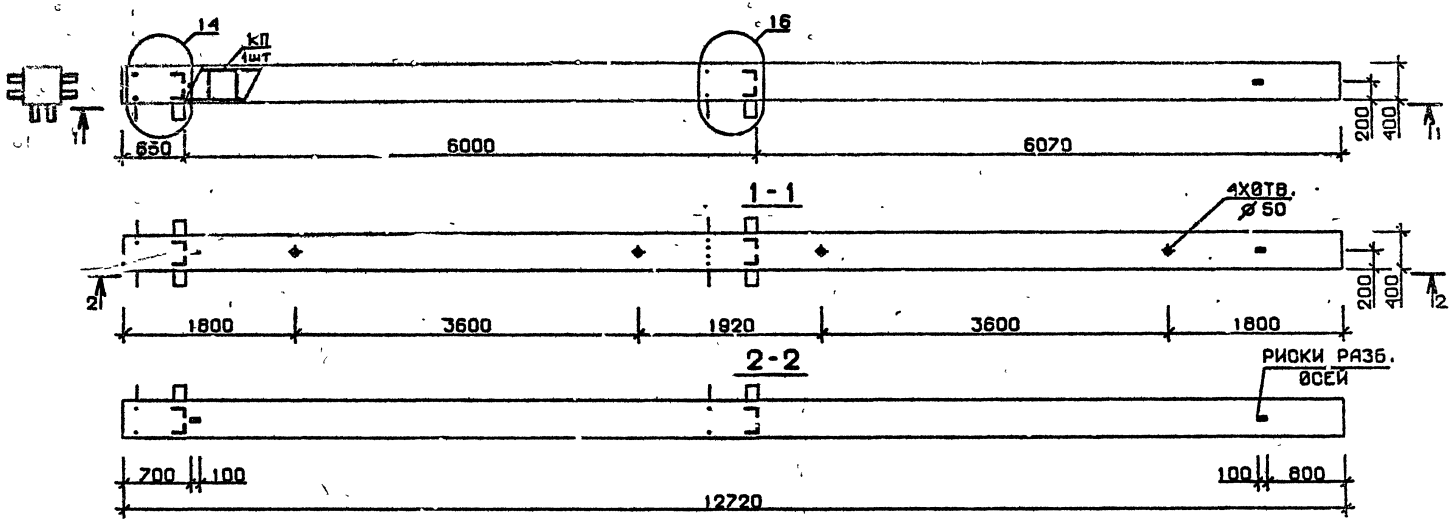

Марка колонны	Масса, т	Класс бетона	Объем бетона, м³	Расход стали кг	Марка арматурного изделия	Обозначение документа
4 КБ 60.127-11-С	5,087	В35	2,03	826,6	КП198с	В.2-10 К42
4 КБ 60.127-13-С				1035,3	КП199с	
4 КБ 60.127-11	5,087	В35	2,03	812,3	КП198	В.2-10 К108
4 КБ 60.127-13				1012,4	КП199	

Технические требования см. I.020.I-2с/89 В.2-9 ТТ
Детали см. I.020.I-2с/89 В.2-13

Разраб.	Тавшавадзе		I.020.I-2с/89 2-9 К104	
Проверил	Бусниквадзе			
ГИП	Чкванава		Колонна 4 КБ 60.127-...-С 4 КБ 60.127-...	Стадия: Р; Лист; Листов: 1
Н. контр.	Чкванава			ТбилЗНИИЭП

Инв. № | Подпись и дата | Взам. инв. №

I.020.I-2с/89 2-9

Формат А3

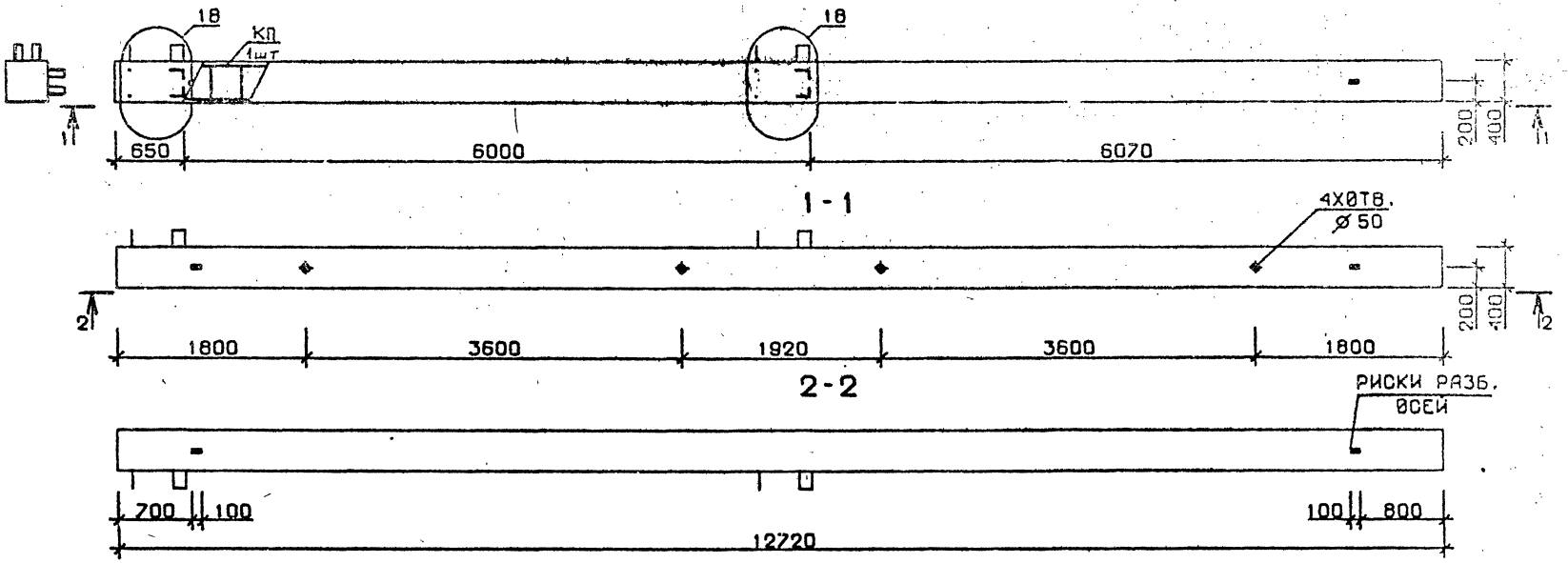

Марка колонны	Масса, т	Класс бетона	Объем бетона, м³	Расход стали кг	Марка арматурного изделия	Обозначение документа
5 КБ 60.127-1-С	5,087	В 25	2,03	278,9	КП200с	В.2-10 К43
5 КБ 60.127-2-С				351,1	КП201с	
5 КБ 60.127-4-С		В 30		400,7	КП202с	
5 КБ 60.127-6-С				479,3	КП203с	
5 КБ 60.127-7-С				603,7	КП204с	
5 КБ 60.127-1	5,087	В 25	2,03	264,6	КП200	В.2-10 К109
5 КБ 60.127-2				336,8	КП201	
5 КБ 60.127-4		В 30		386,4	КП202	
5 КБ 60.127-6				465,0	КП203	
5 КБ 60.127-7				580,8	КП204	

Технические требования см. I.020.I-2с/89 В.2-9 ТТ
Детали см. I.020.I-2с/89 В.2-I3

Разраб.	Тавшавадзе		
Проверил	Бускивадзе		
ГИП	Чиванава		
Н. контр.	Чиванава		

I.020.1-2с/89 2-9 К105

Колонна
5КБ 60.127-...-С
5КБ 60.127-...

Стадия	Лист	Листов
Р	1	

ТбилЗНИИЭП

Формат А3

I.020.I-2с/89 В. 2-9

Взам. инв. № | Подпись и дата | Инв. № подл.

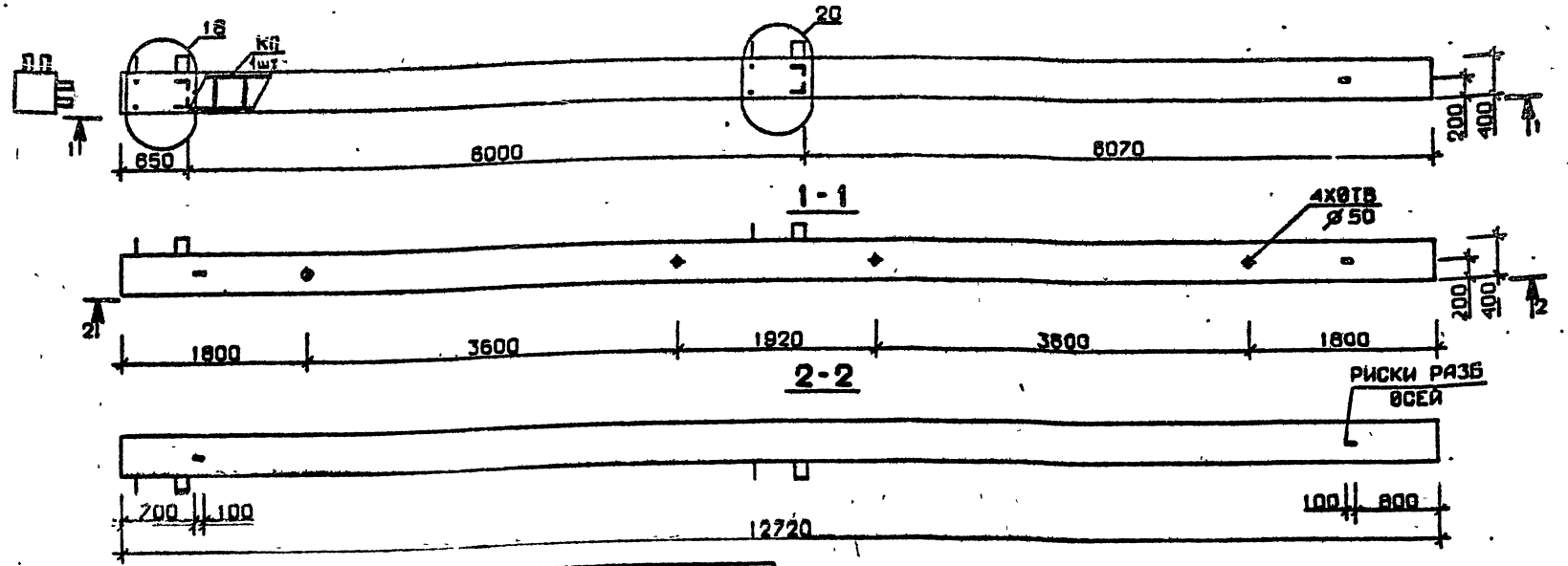

Марка колонны	Масса, т	Класс бетона	Объем бетона, м³	Расход стали кг	Марка арматурного изделия	Обозначение документа
5КБ 60.127-11-с	5,087	В35	2,03	814,7	КП205с	В 2-10 К44
5КБ 60.127-13-с				1020,4	КП206с	
5КБ 60.127-11	5,087	В35	2,03	800,4	КП205	В.2-10 К110
5КБ 60.127-13				997,5	КП206	

Технические требования см. I.020.I-2с/89 В.2-9 ТТ
Детали см. I.020.I-2с/89 В.2-I3

Разраб.	Чанкветадзе			I.020.I-2с/89	2-9 КЖ6
Проверил	Бусхивадзе				
ГИП	Чиданава				
Н. контр.	Чиданава			Колонна 5КБ 60.127-...-с 5КБ 60.127-...	Стадия Р; Лист; Листов; ТбилЗНИИЭП

Инв. № подл. | Подпись и дата | Взам. инв. №

Формат А3

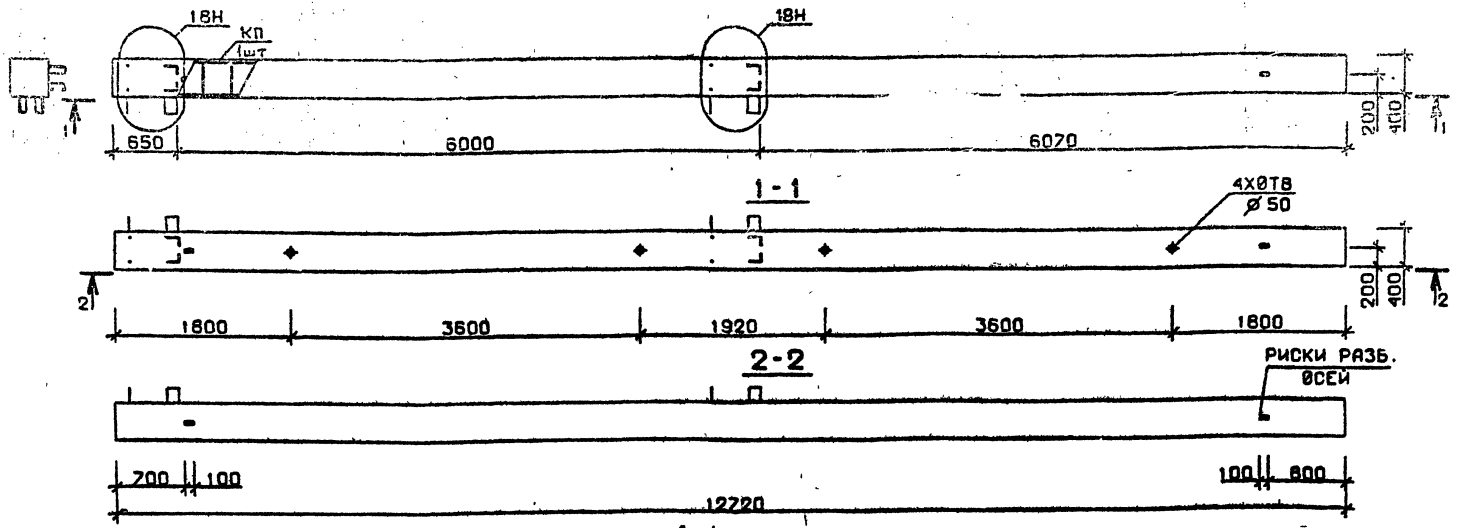

Марка колонны	Масса, т	Класс бетона	Объем бетона, м³	Расход стали кг	Марка арматурного изделия	Обозначение документа
5КБ 60.127-1-Сн	5,087	В25	2,03	278,9	КП200сн	В.2-10 К44
5КБ 60 127-2-Сн				351,1	КП201сн	
5КБ 60.127-4-Сн		В30		400,7	КП202сн	
5КБ 60.127-6-Сн				479,3	КП203сн	К45
5КБ 60.127-7-Сн				603,7	КП204сн	
5КБ 60.127-1-н	5,087	В25	2,03	264.6	КП200н	В.2-10 К110
5КБ 60.127-2-н				336.8	КП201н	
5КБ 60.127-4-н		В30		386,4	КП202н	
5КБ 60.127-6-н				465.0	КП203н	К111
5КБ 60.127-7-н				580.8	КП204н	

Технические требования см. I.020.I-2с/89 В.2-9 ТТ
Детали см. I.020.I-2с/89 В.2-13

Разраб.	Чанкветадзе		I.020.I-2с/89 2-9 К107
Проверил	Бусниквадзе		
ГИП	Чиланава		Колонна 5КБ 60.127-...-Сн 5КБ 60.127-...-н
Н. контр.	Чиланава		Стадия Р; Лист; Листов 1; ТбилЗНИИЭП

Формат А3

Инв.№ подл. | Подпись и дата | Взам. инв.№

I.020.I-2с/89 В. 2-9

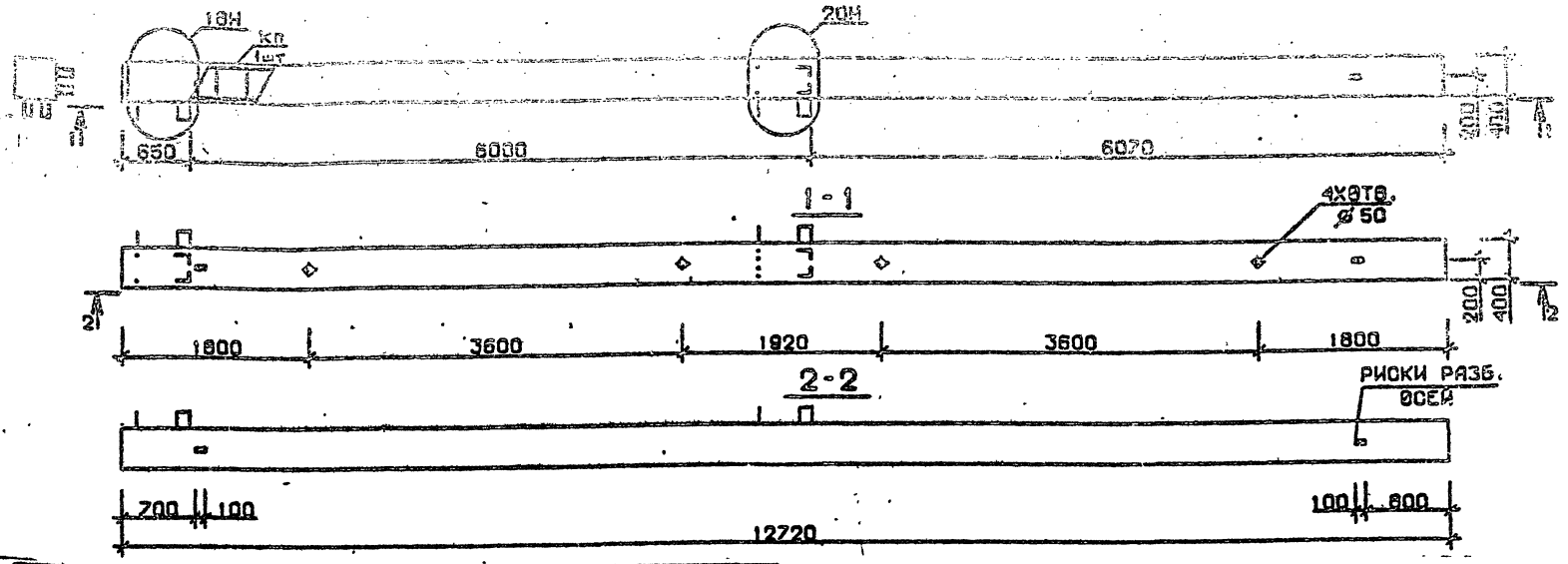

Марка колонны	Масса, т	Класс бетона	Объем бетона, м³	Расход стали кг	Марка арматурного изделия	Обозначение документа
5КБ 60.127-11-Сн	5,087	В35	2,03	814,7	КП205сн	В.2-10 К46
5КБ 60.127-13-Сн				1020.4	КП206сн	
5КБ 60.127-11-н	5,087	В35	2,03	800.4	КП205н	В.2-10 К112
5КБ 60.127-13-н				997,5	КП206н	

Технические требования см. I.020.I-2с/89 В.2-9 ТТ
Детали см. I.020.I-2с/89 В.2-13

Разраб.	Гвшавадзе		I.020.I-2с/89 2-9 К108		
Проверил	Бускивадзе				
ГИП	Чкуанава		Колонна 5КБ60.127-...-Сн 5КБ60.127-...-н	Стадия Р	Лист	Листов
Н. контр.	Чкуанава			ТбилЗНИИЭП		

Формат А3

I.020.I-2с/89 В. 2-9

Инв. № подл. | Подпись и дата | Взам. инв. №

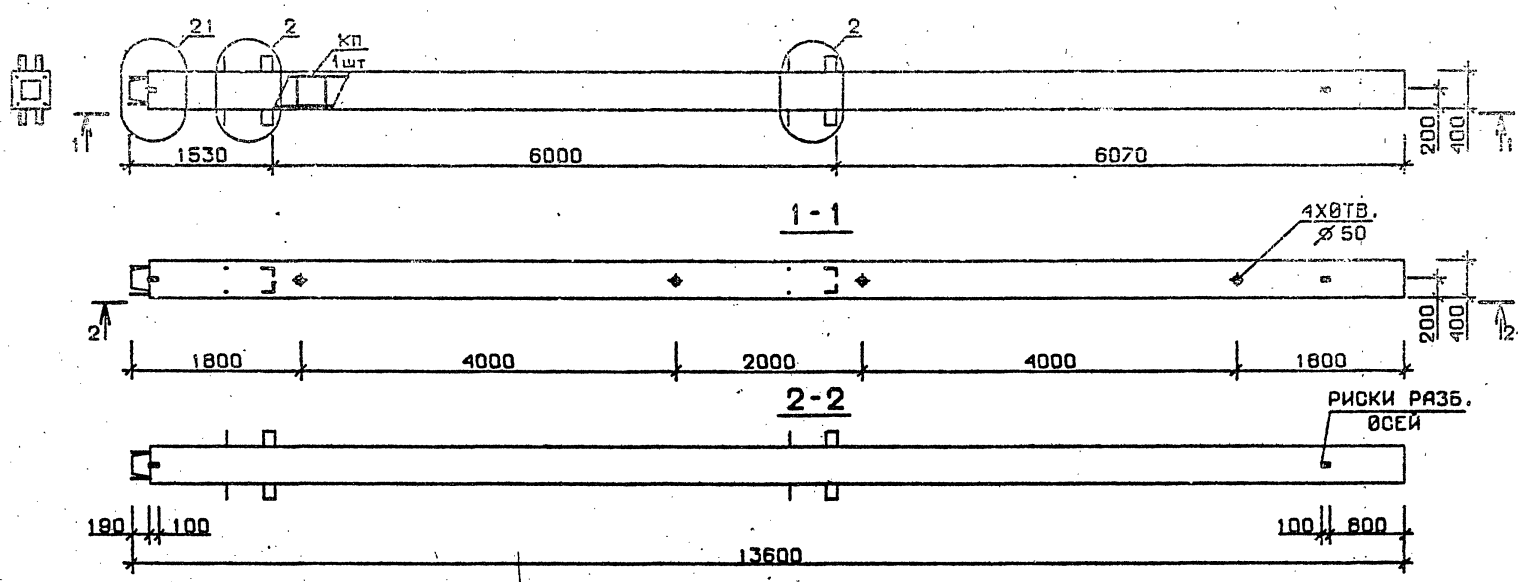

Марка колонны	Масса, т	Класс бетона	Объем бетона, м³	Расход стали кг	Марка арматурного изделия	Обозначение документа
1КН 60.136-1-С	5,44	В25	2,18	231,8	КП207с	В.2-10 К47
1КН 60.136-3-С		В30		359,7	КП208с	
1КН 60.136-4-С				412,4	КП209с	
1КН 60.136-6-С				496,6	КП210с	
1КН 60.136-1	5,44	В25	2,18	264,2	КП207	В.2-10 К113
1КН 60.136-3		В30		342,1	КП208	
1КН 60.136-4				394,8	КП209	
1КН 60.136-6				479,0	КП210	

Технические требования см. I.020.I-2с/89 В.2-9 ТТ
Детали см. I.020.I-2с/89 В.2-I3

Разраб.	Тавшавадзе		I.020.1-2с/89 2-9 К109
Проверил	Бусниадзе		
ГИП	Чкванава		Колонна 1КН 60.136-_.-С 1КН 60.136-...
Н. контр.	Чкванава		Стадия Р; Лист; Листов 1
			ТбилЗНИИЭП

Инв. № подл. | Подпись и дата | Взам. инв. №

I.020.I-2с/89 В. 2-9

Формат А3

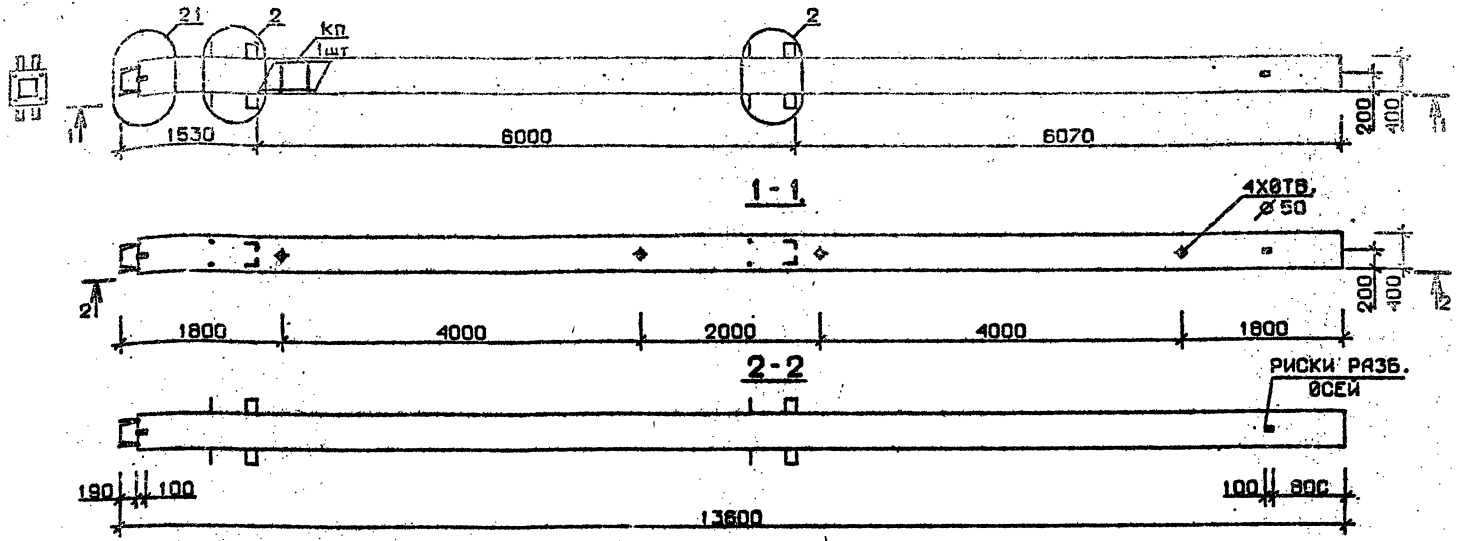

Марка колонны	Масса, т	Класс бетона	Объем бетона, м³	Расход стали кг	Марка арматурного изделия	Обозначение документа
1КН 60.136-7-С	5,44	В30	2,18	629,2	КП211с	В.2-10 К47
1КН 60.136-9-С				730,6	КП212с	К47
1КН 60.136-10-С		В40			КП212с	
1КН 60.136-7	5,44	В30	2,18	601,0	КП211	В.2-10 К113
1КН 60.136-9				702,4	КП212	К113
1КН 60.136-10		В40			КП212	

Технические требования см.I.020.I-2с/89 В.2-9 ТТ
Детали см. I.020.I-2с/89 В.2-13

Разраб.	Чанкветадзе	
Проверил	Бусиквадзе	
ГИП	Чиванава	
Н. контр.	Чиванава	

I.020.I-2с/89 2-9 К110

Колонна
1КН 60.136-...-С
1КН 60.136-...

Стадия	Лист	Листов
Р		1

ТбилЗНИИЭП

Формат А3

I.020.I-2с/89 В. 2-9

Инв. № подл. | Подпись | Дата | Взам. инв. №

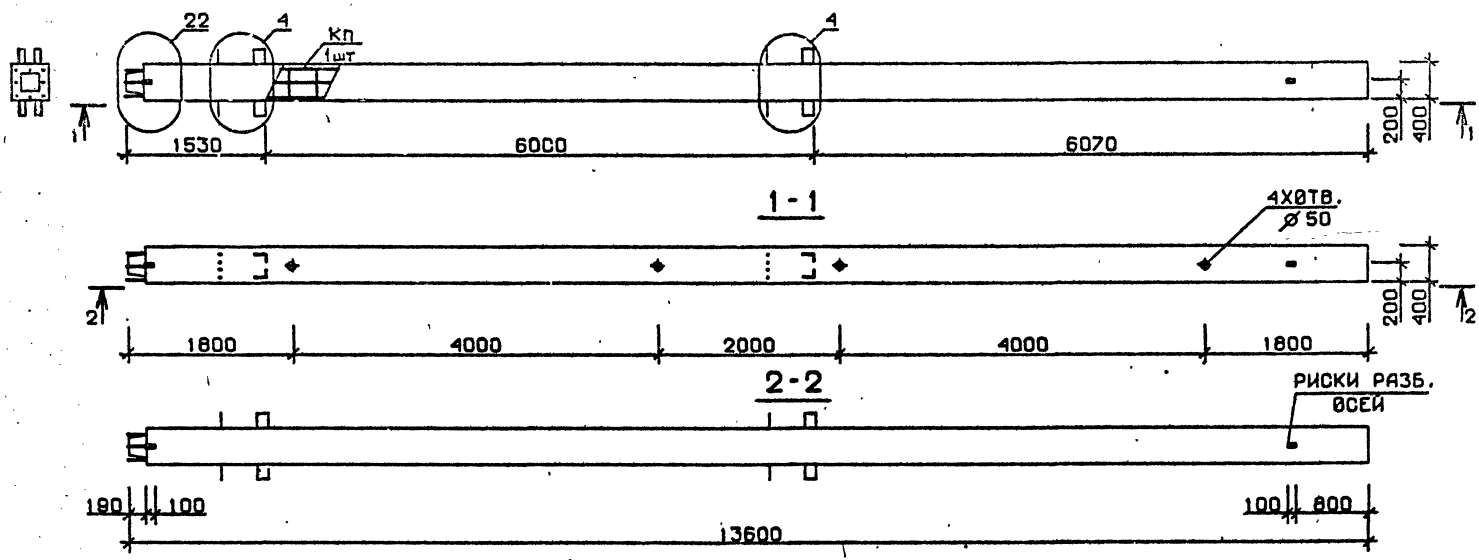

Марка колонны	Масса, т	Класс бетона	Объем бетона, м³	Расход стали кг	Марка арматурного изделия	Обозначение документа
1КН 60.136-13-С	5,44	В35	2,18	1101,2	КП213с	В.2-10 К48
1КН 60.136-13	5,44	В35	2,18	1073,0	КП213	К114

Технические требования см. I.020.I-2с/89 В.2-9 ТТ
Детали см. I.020.I-2с/89 В.2-13

Разраб.	Чанкветадзе		
Проверил	Бускивадзе		
ГИП	Чкванава		
Н. контр.	Чкванава		

I.020.I-2с/89 2-9 К111

Колонна
1КН60.136-13-С
1КН60.136-13

Стадия	Лист	Листов
Р		1

ТбилЗНИИЭП

Формат А3

I.020.I-2с/89 В. 2-9

Взам. инв. № | Подпись и дата | Инв. № подл.

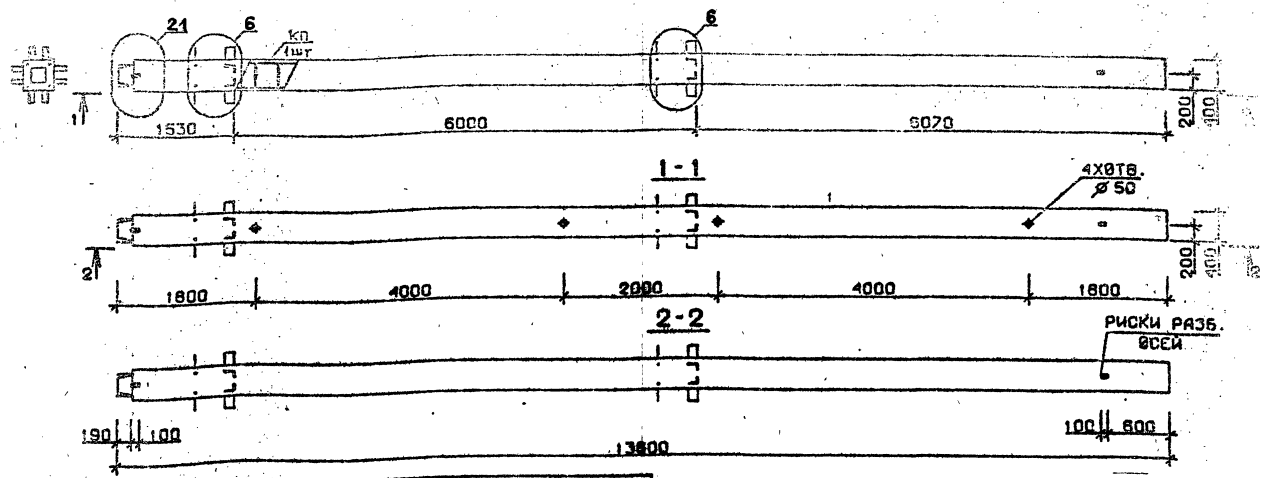

Марка колонны	Масса, т	Класс бетона	Объем бетона, м³	Расход стали кг	Марка арматурного изделия	Обозначение документа
2КН 60.136-1-С	5,44	В25	2,18	329,6	КП214с	В.2-10 К1-13
2КН 60.136-3-С		В30		407,6	КП215с	
2КН 60.136-4-С				460,2	КП216с	
2КН 60.136-6-С				544,4	КП217с	
2КН 60.136-1	5,44	В25	2,18	312,0	КП214	В.2-10 К1-14
2КН 60.136-3		В30		390,1	КП215	
2КН 60.136-4				442,6	КП216	
2КН 60.136-6				526,8	КП217	

Технические требования см. I.020.I-2с/89 В.2-9 ТТ
Детали см. I.020.I-2с/89 В.2-13

Разраб.	Тавшавадзе		
Проверил	Бускивадзе		
ГИП	Иванава		
Н. контр.	Иванава		

I.020.I-2с/89 2-9 К112

Колонна
2КН 60.136-...-С
2КН 60.136-...

Стадия	Лист	Листов
Р		

ТбилЗНИИЭП

Формат А3

Инв. № | Взам. инв. № | Подпись и дата

I.020.I-2с/89 В. 2-9

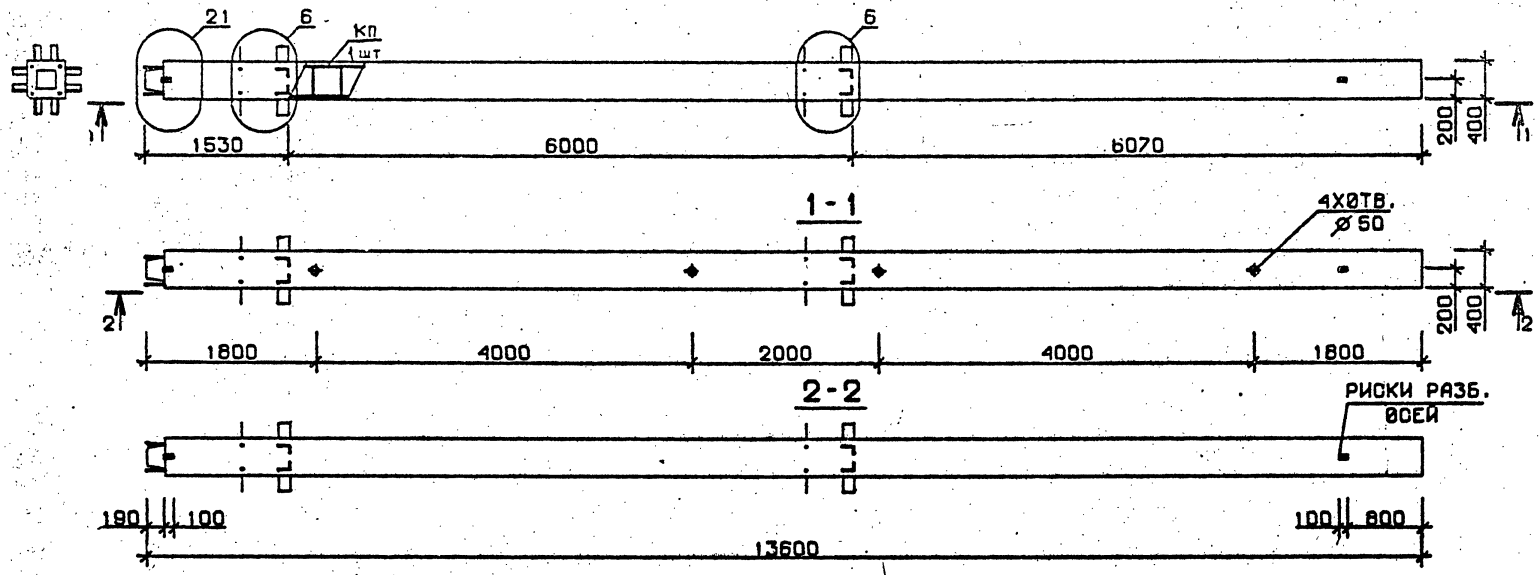

Марка колонны	Масса, т	Класс бетона	Объем бетона, м³	Расход стали кг	Марка арматурного изделия	Обозначение документа
2 КН 60.136-7-С	5,44	В30	2,03	681,9	КП218с	В.2-10 К49
2 КН 60.136-9-С				783,3	КП219с	
2 КН 60.136-10-С		В40			КП219с	
2 КН 60.136-7	5,44	В30	2,03	653.7	КП218	В.2-10 К115
2 КН 60.136-9				755.1	КП219	
2 КН 60.136-10		В40			КП219	

Технические требования см. I.020.I-2с/89 В.2-9 ТТ
Детали см. I.020.I-2с/89 В.2-I3

Разраб.	Тавшавадзе		I.020.1-2с/89 2-9 К113
Проверил	Бусквидзе		
ГИП	Чкванава		Колонна 2 КН 60.136-...-С 2 КН 60.136-...
Н. контр.	Чкванава		Стадия Р; Лист; Листов 1
			ТбилЗНИИЭП

Формат А3

I.020.I-2с/89 В. 2-9

Инв.№ подл. | Подпись и дата | Взам.инв.№

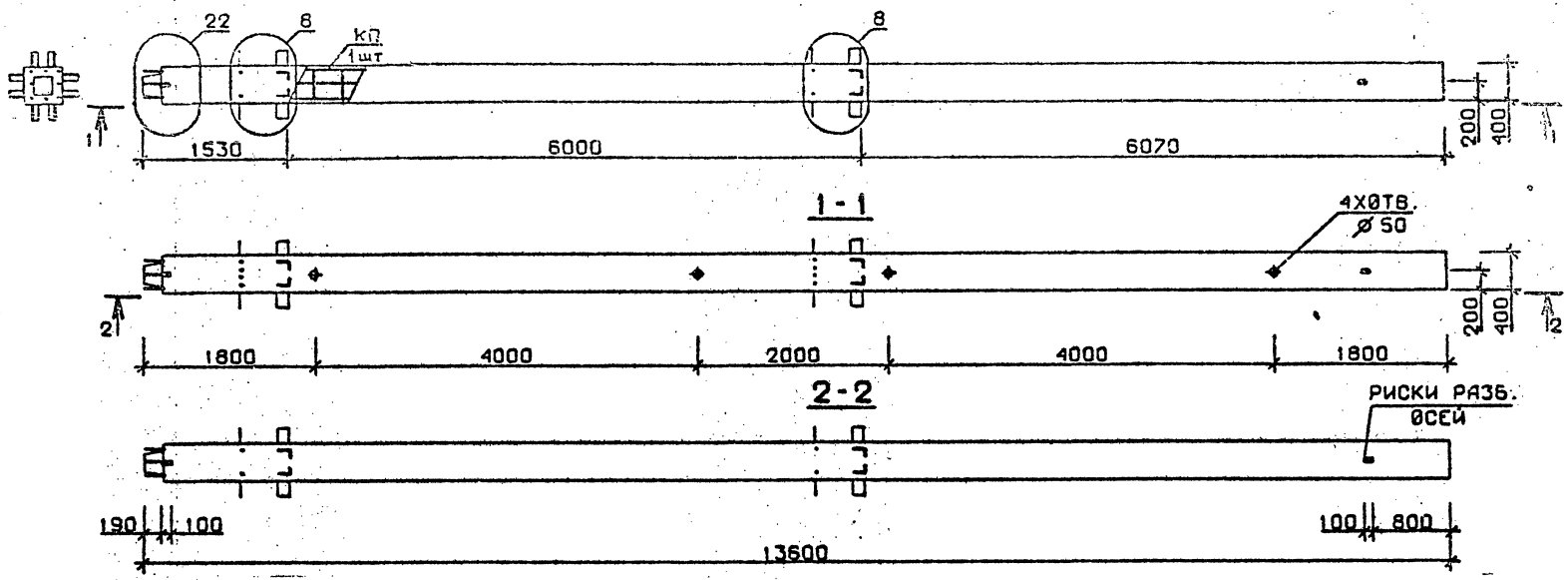

Марка колонны	Масса, т	Класс бетона	Объем бетона, м³	Расход стали кг	Марка арматурного изделия	Обозначение документа
2КН 60.136-13-С	5,44	В35	2,18	1153,9	КП220с	В.2-10 К49
2КН 60.136-13	5,44	В35	2,18	1125,7	КП220	К115

Технические требования см. I.020.I-2с/89 В.2-9 ТТ
Детали см. I.020.I-2с/89 В.2-13

Разраб.	Чанкветадзе		
Проверил	Бусхивадзе		
ГИП	Чиланава		
Н. контр.	Чиланава		

I.020.I-2с/89 2-9 К114

Колонна
2КН 60.136-13-С
2КН 60.136-13

Стадия	Лист	Листов
Р		1

ТбилЗНИИЭП

Формат А3

Взам. инв. № | Подпись и дата | Инв. №

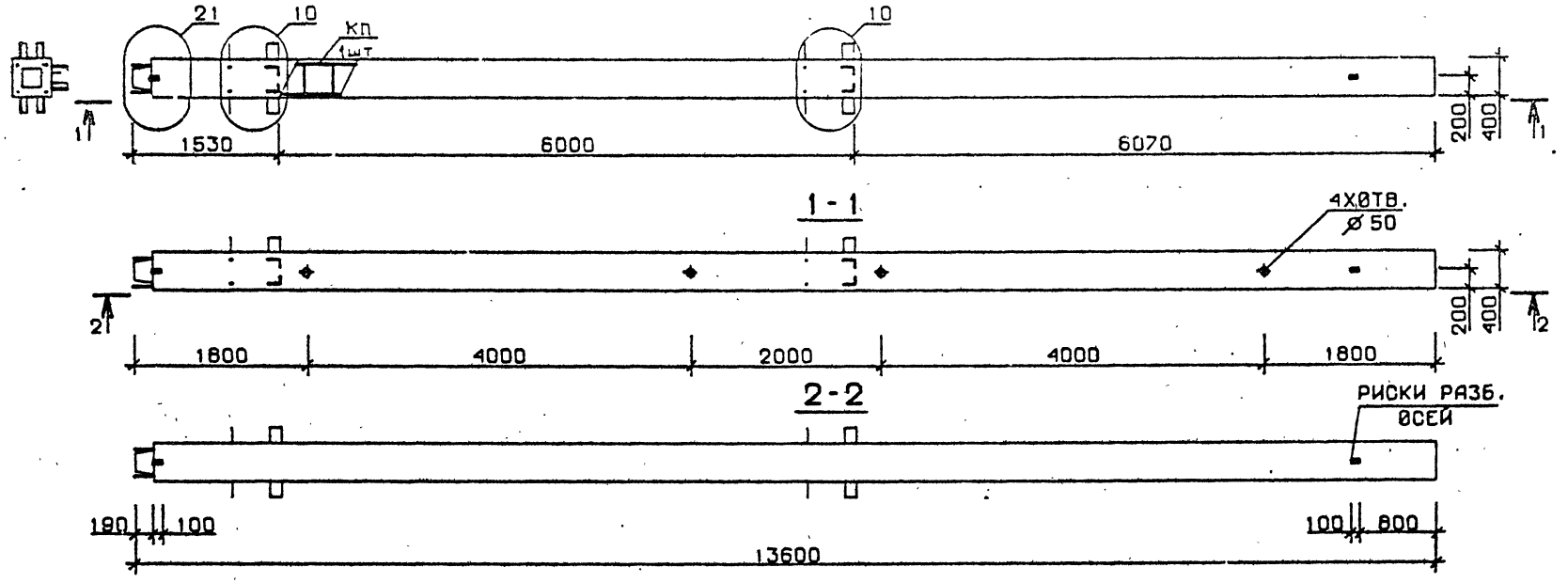

Марка колонны	Масса, т	Класс бетона	Объем бетона, м³	Расход стали кг	Марка арматурного изделия	Обозначение документа
3 КН 60.136-1-С	5,44	В25	2,18	315,6	КП221с	В.2-10 К49
3 КН 60.136-3-С		В30		393,0	КП222с	
3 КН 60.136-4-С				446,2	КП223с	
3 КН 60.136-6-С				530,4	КП224с	К50
3 КН 60.136-1	5,44	В25	2,18	298,0	КП221	В.2-10 К115
3 КН 60.136-3		В30		375,4	КП222	
3 КН 60.136-4				428,6	КП223	
3 КН 60.136-6				512,8	КП224	К116

Технические требования см. I.020.I-2с/89 В.2-9 ТТ
Детали см. I.020.I-2с/89 В.2-I3

Разраб.	Тавшавадзе		
Проверил	Бускивадзе		
ГИП	Чкванава		
Н. контр.	Чкванава		

I.020.I-2с/89 2-9 К115

Колонна
3 КН 60.136-...-С
3 КН 60.136-...

Стадия	Лист	Листов
Р		1

ТбилЗНИИЭП

Формат А3

Взам. инв. № | Подпись и дата | Инв. № подл.

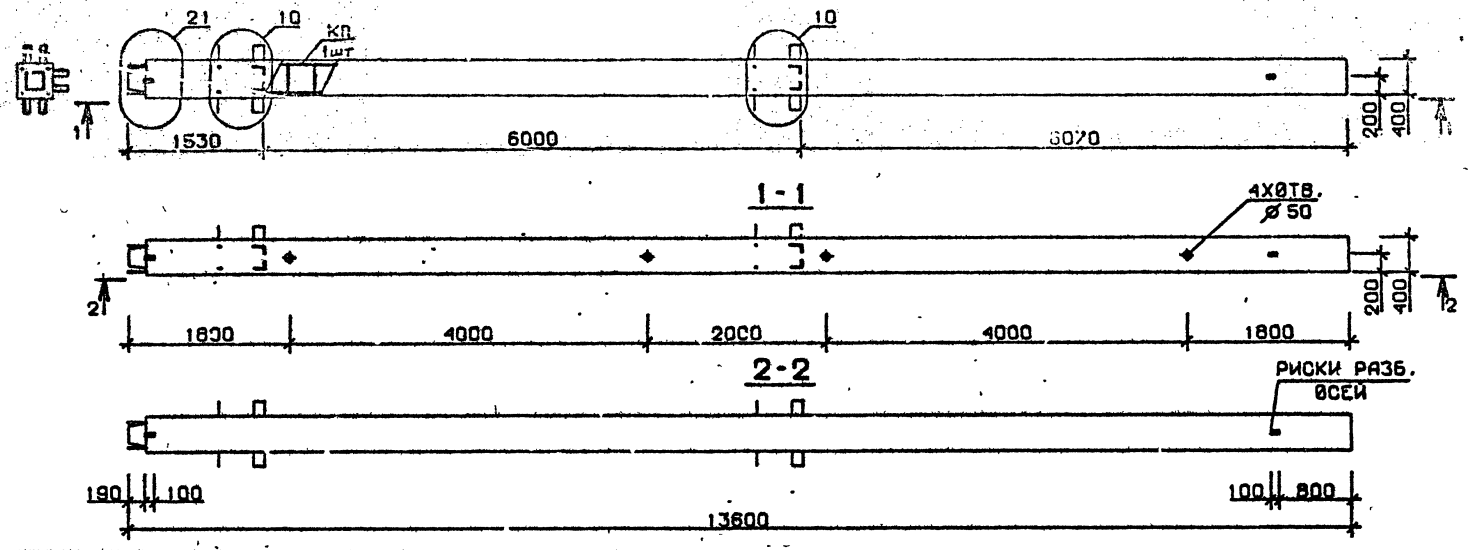

Марка колонны	Масса, т	Класс бетона	Объем бетона, м³	Расход стали кг	Марка арматурного изделия	Обозначение документа
3КН 60.136-7-С	5,44	В 30	2,18	666,5	КП225с	В.2-10 К50
3КН 60.136-9-С				768,7	КП226с	
3КН 60.136-10-С		В40			КП226с	
3КН 60.136-7	5,44	В 30	2,18	638.3	КП225	В.2-10 К116
3КН 60.136-9				740.5	КП226	
3КН 60.136-10		В40		740.5	КП226	

Технические требования см. I.020.I-2с/89 В.2-9 ТТ
Детали см. I.020.I-2с/89 В.2-I3

Разраб.	Чанкветадзе		I.020.I-2с/89 2-9 К116
Проверил	Бусниквадзе		
ГИП	Чкуанава		Колонна 3КН 60.136-...-С 3КН 60.136-...
Н. контр.	Чкуанава		Стадия Р; Лист; Листов 1
			ТбилЗНИИЭП

Формат А3

I.020.I-2с/89 В. 2-9

Взам. инв. № | Подпись и д. | Инв. №

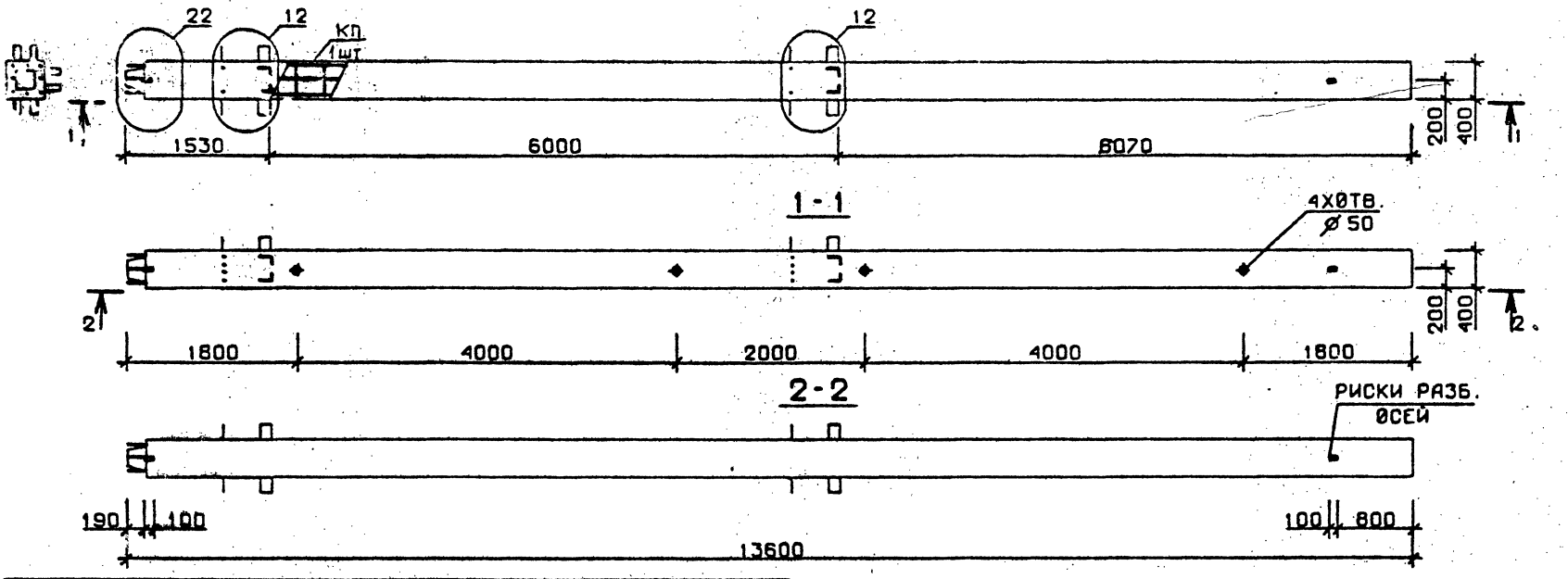

Марка колонны	Масса, т	Класс бетона	Объем бетона, м³	Расход стали кг	Марка арматурного изделия	Обозначение документа
3КН 60.136-12-С	5,44	В45	2,18	905,0	КП227с	В. 2-10 К50
3КН 60.136-13-С		В35		1126,4	КП228с	К51
3КН 60.136-12	5,44	В45	2,18	887.4	КП227	В. 2-10 К116
3КН 60.136-13		В35		1098.2	КП228	К117

Технические требования см. I.020.I-2с/89 В.2-9 ТТ
Детали см. I.020.I-2с/89 В.2-I3

Разраб.	Мосесова		
Проверил	Бускиндадзе		
ГИП	Чкванава		
Н. контр.	Чкванава		

I.020.I-2с/89 2-9 К117

Колонна
3КН 60.136-...-С
3КН 60.136-...

Стадия	Лист	Листов
Р		1

ТбилЗНИИЭП

Формат А3

Инв. № подл. | Подпись и дата | Взам. инв. №

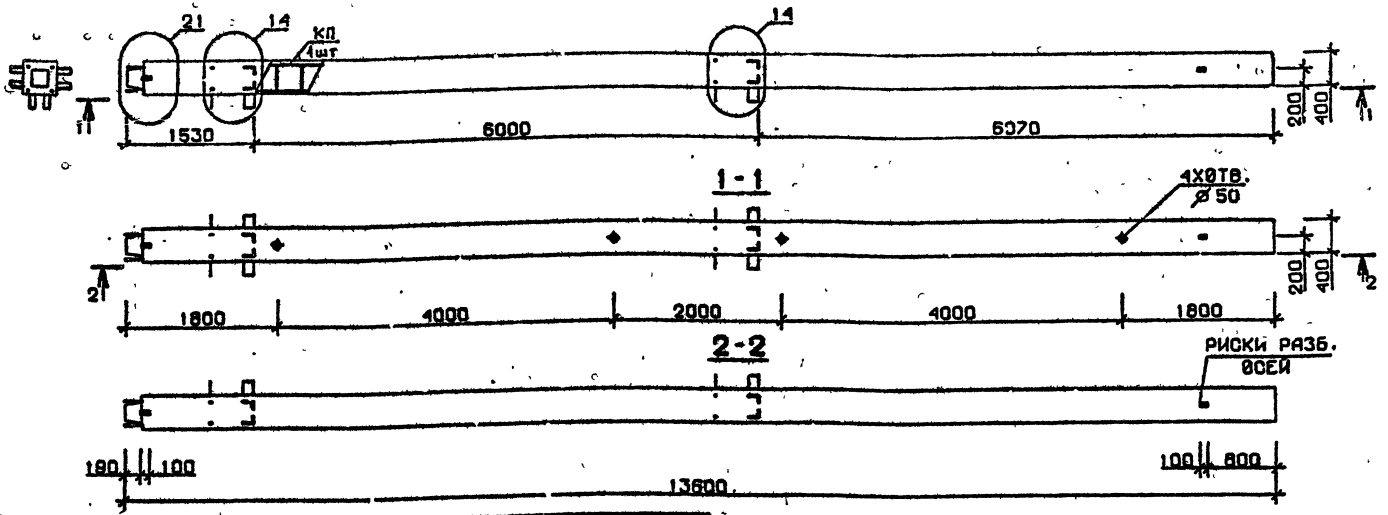

Марка колонны	Масса, т	Класс бетона	Объем бетона, м³	Расход стали кг	Марка арматурного изделия	Обозначение документа
4 КН 60.136-1-С	5,44	В 25	2,18	319,8	КП229с	В.2-10 К5
4 КН 60.136-3-С		В 30		396,4	КП230с	
4 КН 60.136-4-С				450,2	КП231с	
4 КН 60.136-6-С				534,4	КП232с	
4 КН 60.136-1	5,44	В 25	2,18	302,2	КП229	В 2-10 К117
4 КН 60.136-3		В 30		378,8	КП230	
4 КН 60.136-4				432,6	КП231	
4 КН 60.136-6				516,8	КП232	

Технические требования см. 1.020.1-2с/89 В.2-9 ТТ
Детали см. 1.020.1-2с/89 В.2-13

Разраб.	Мансурадзе		1.020.1-2с/89 2-9 К118	
Проверил	Бусчибадзе			
ГИП	Чибанава		Колонна 4 КН 60.136-...-С 4 КН 60.136-...	Стадия Р; Лист; Листов 1
Н. контр.	Чибанава			ТбилЗНИИЭП

Инв. № подл. | Подпись и дата | Взам. инв. №

1.020.1-2с/89 В. 2-9

Формат А3

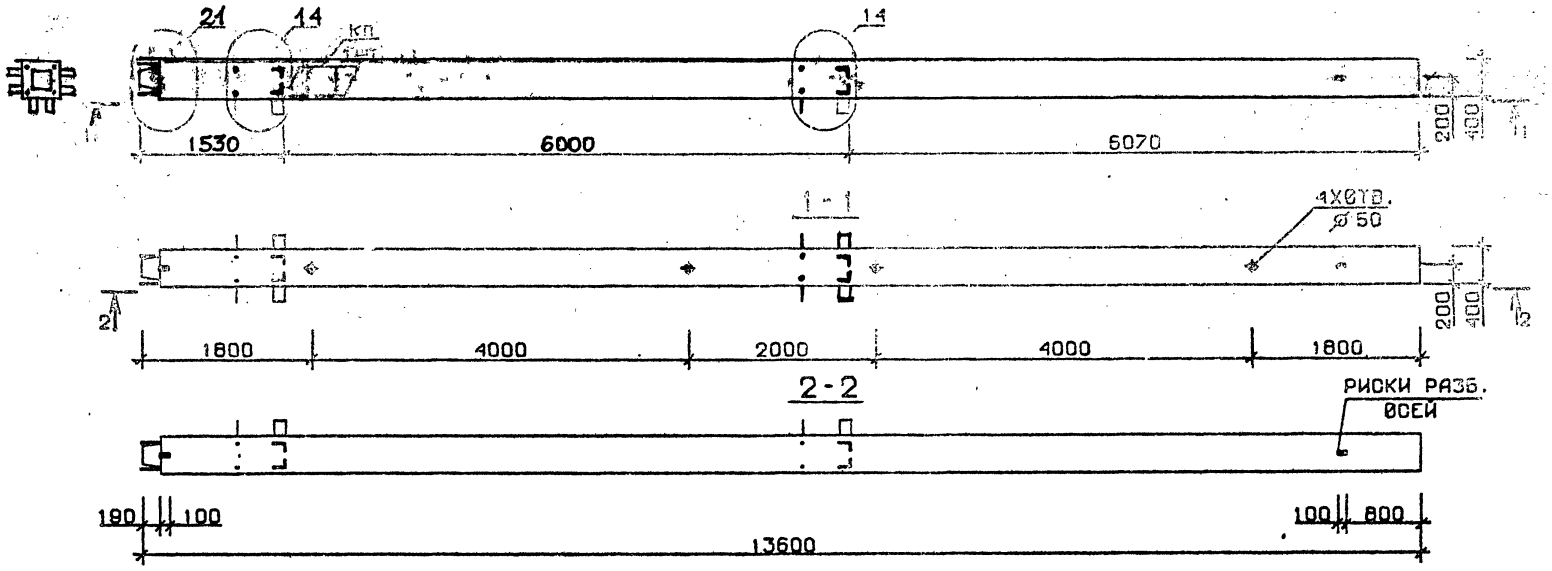

Марка колонны	Масса, т	Класс бетона	Объем бетона, м³	Расход стали кг	Марка арматурного изделия	Обозначение документа
4 КН 60.136-7-С	5,44	В30	2,18	671,4	КП233с	В.2-10 К52
4 КН 60.136-9-С				772,8	КП234с	
4 КН 60.136-10-С		В40			КП234с	
4 КН 60.136-7	5,44	В30	2,18	643.2	КП233	В.2-10 К118
4 КН 60.136-9				744.6	КП234	
4 КН 60.136-10		В40		744,6	КП234	

Технические требования см.I.020.I-2с/89 В.2-9 ТТ
Детали см. I.020.I-2с/89 В.2-13

Разраб.	Тавшавадзе	
Проверил	Бусквидзе	
ГИП	Чкванава	
Н. контр.	Чкванава	

I.020.I-2с/89 2-9 К119

Колонна
4 КН 60.136-...-С
4 КН 60.136-...

Стадия	Лист	Листов
Р		1

ТбилЗНИИЭП

Формат А3

Инв. № подл. | Подпись и дата | Взам. инв. №

I.020.I-2с/89 В. 2-9

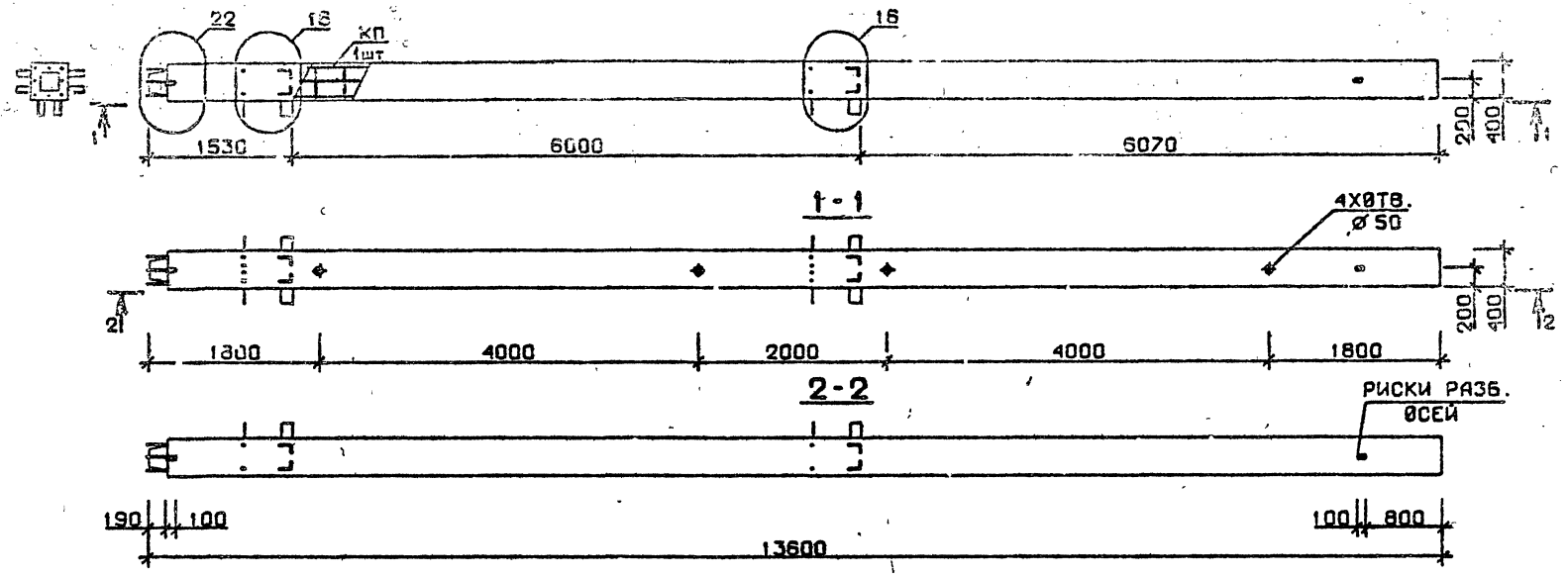

Марка колонны	Масса, т	Класс бетона	Объем бетона, м³	Расход стали кг	Марка арматурного изделия	Обозначение документа
4КН 60.136-12-С	5,44	В45	2,18	901.1	КП235с	В.2-10 К52
4КН 60.136-12	5,44	В45	2,18	883.5	КП 235	К118

Технические требования см.I.020.I-2с/89 В.2-9 ТТ
Детали см. I.020.I-2с/39 В.2-I3

Разраб.	Мосесова		1.020.1-2с/89 2-9 К120
Проверил	Бускивадзе		
ГИП	Чкванава		Колонна 4КН 60.136-12-С 4КН 60.136-12
Н. контр.	Иванава		Стадия Р; Лист 1; Листов 1; ТбилЗНИИЭП

Формат А3

Инв. № подл. | Подпись и дата | Взам. инв. №

I.020.I-2с/89 В. 2-9

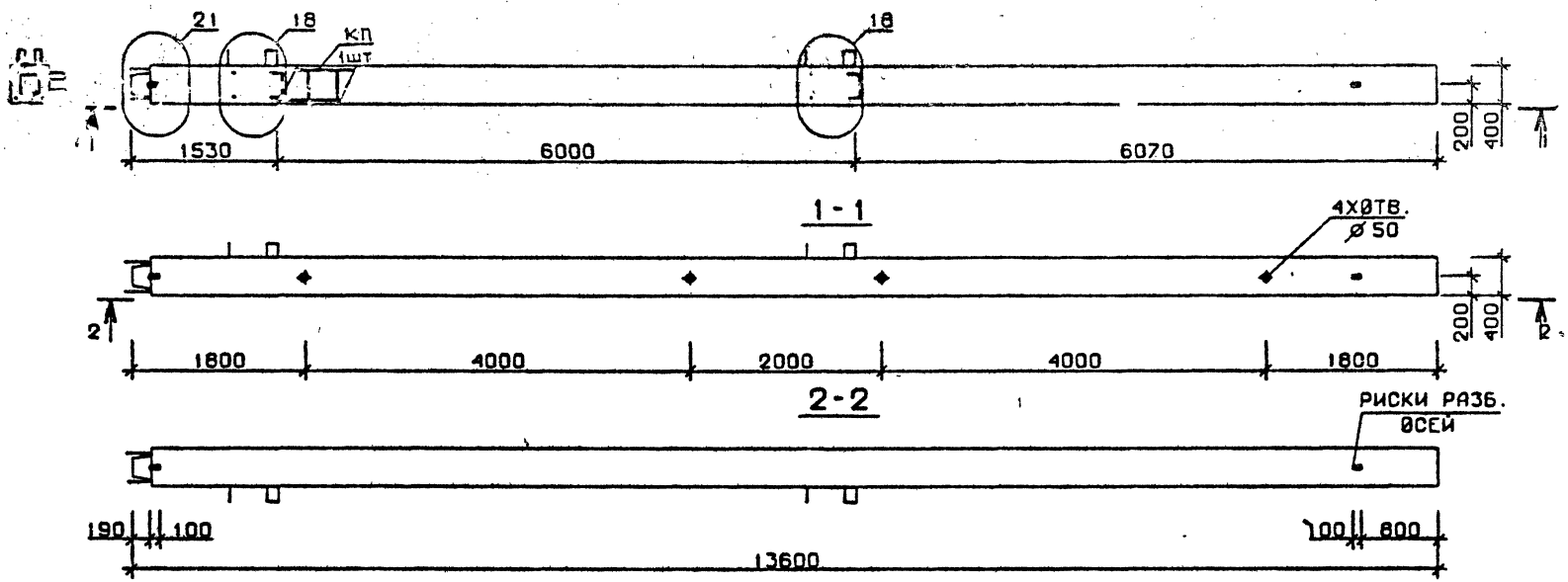

Марка колонны	Масса, т	Класс бетона	Объем бетона, м³	Расход стали кг	Марка арматурного изделия	Обозначение документа
5 КН 60.136-1-С	5,44	В25	2,18	305,5	КП236с	В.2-10 К53
5 КН 60.136-3-С		В30		382,3	КП237с	
5 КН 60.136-4-С				436,1	КП238с	
5 КН 60.136-6-С				519,1	КП239с	
5 КН 60.136-1	5,44	В25	2,18	287.9	КП236	В.2-10 К119
5 КН 60.136-3		В30		364,7	КП237	
5 КН 60.136-4				418,5	КП238	
5 КН 60.136-6				501,5	КП239	

Технические требования см. I.020.I-2с/89 В.2-9 ТТ
Детали см. I.020.I-2с/89 В.2-I3

Разраб.	ТАВШАВАДЗЕ	
Проверил	БУСКИВАДЗЕ	
ГИП	ЧКВАНАВА	
Н. контр.	ЧКВАНАВА	

1.020.1-2с/89 2-9 К121

Колонна
5 КН 60.136-...-С
5 КН 60.136-...

Стадия	Лист	Листов
Р		1

ТбилЗНИИЭП

Формат А3

Инв.№ подл. | Подпись и дата | Взам.инв.№

I.020.I-2с/89 В. 2-9

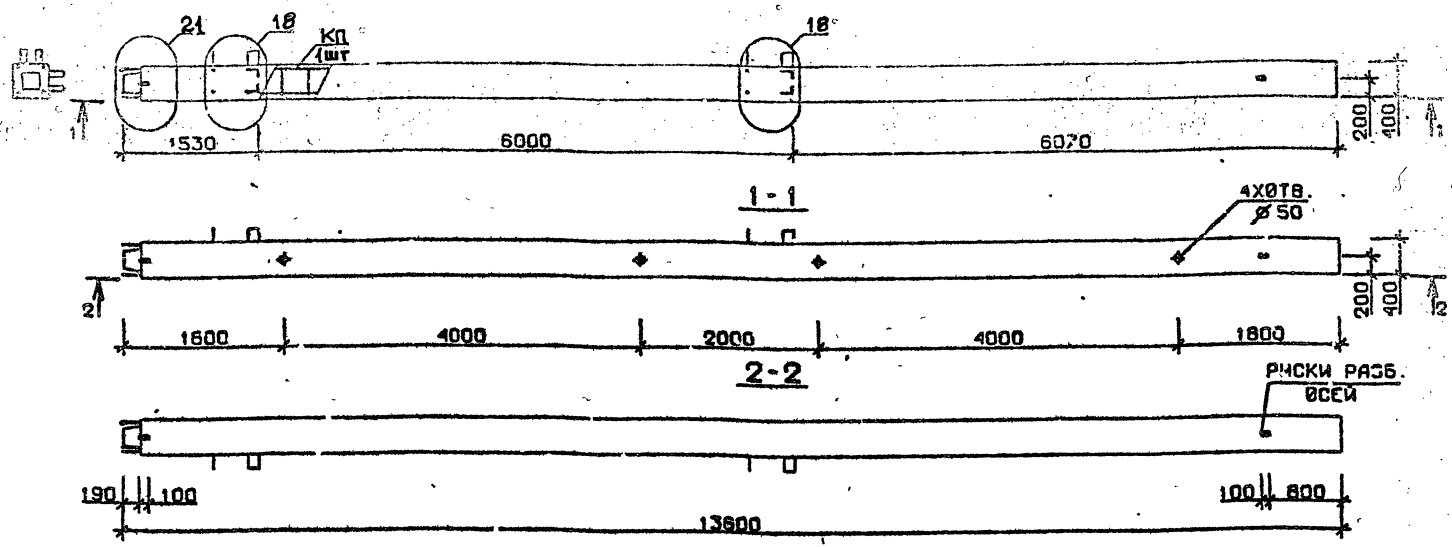

Марка колонны	Масса, т	Класс бетона	Объем бетона, м³	Расход стали кг	Марка арматурного изделия -	Обозначение документа
5КН 60.136-7-С	5,44	В30	2,18	656,9	КН240с	В.2-10 К53
5КН 60.136-8-С		В40			КН240с	
5КН 60.136-9-С		В30		758,3	КН241с	
5КН 60.136-7	5,44	В30	2,18	628,7	КН240	В.2-10 К119
5КН 60.136-8		В40			КН240	
5КН 60.136-9		В30		730,1	КН241	

Технические требования см. I.020.I-2с/89 В.2-9 ТТ
Детали см. I.020.I-2с/89 В.2-13

Разраб.	Гавшавадзе		
Проверил	Бускиладзе		
ГИП	Чкуанава		
Н. контр.	Чкуанава		

I.020.I-2с/89 2-9 К122

Колонна
5КН 60.136-...-С
5КН 60.136-...

Стадия	Лист	Листов
Р		1

ТбилЗНИИЭП

Формат А3

Инв. № | Подпись и дата | Взам. инв. №

I.020.I-2с/89 В. 2-9

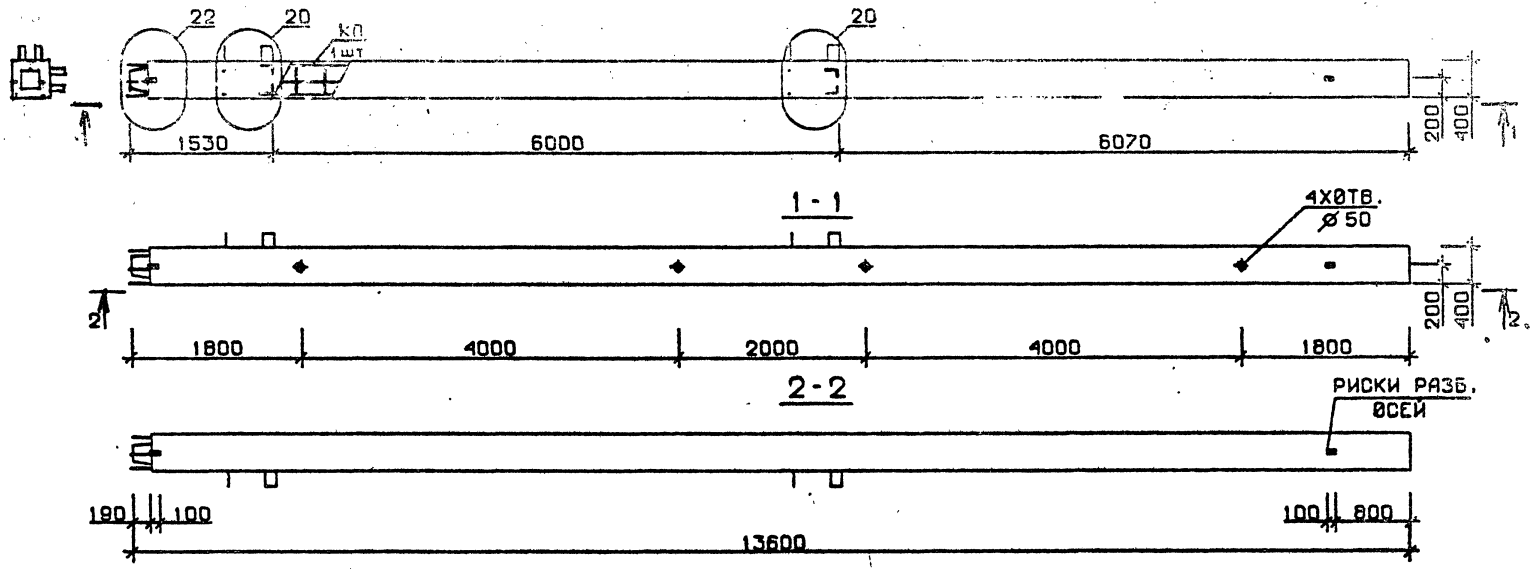

Марка колонны	Масса, т	Класс бетона	Объем бетона, м³	Расход стали кг	Марка арматурного изделия	Обозначение документа
5КН 60.136-11-С	5,44	В35	2,18	891,4	КП242с	В.2-10 К54
5КН 60.136-13-С				1110,7	КП243с	
5КН 60.136-11	5,44	В35	2,18	873,8	КП242	В.2-10 К120
5КН 60.136-13				1082,5	КП243	

Технические требования см. I.020.I-2с/89 В.2-9 ТТ
Детали см. I.020.I-2с/89 В.2-13

Разраб.	Тавшавадзе		1.020.1-2с/89	2-9	К123
Проверил	Бускивадзе				
ГИП	Чкванава		Колонна 5КН 60.136-...-С 5КН 60.136-...	Стадия: Р	Лист:	Листов: 1
Н. контр.	Чкванава			ТбилЗНИИЭП	

Формат А3

Инв. № подл. | Подпись и дата | Взам. инв. №

1.020.1-2с/89 В. 2-9

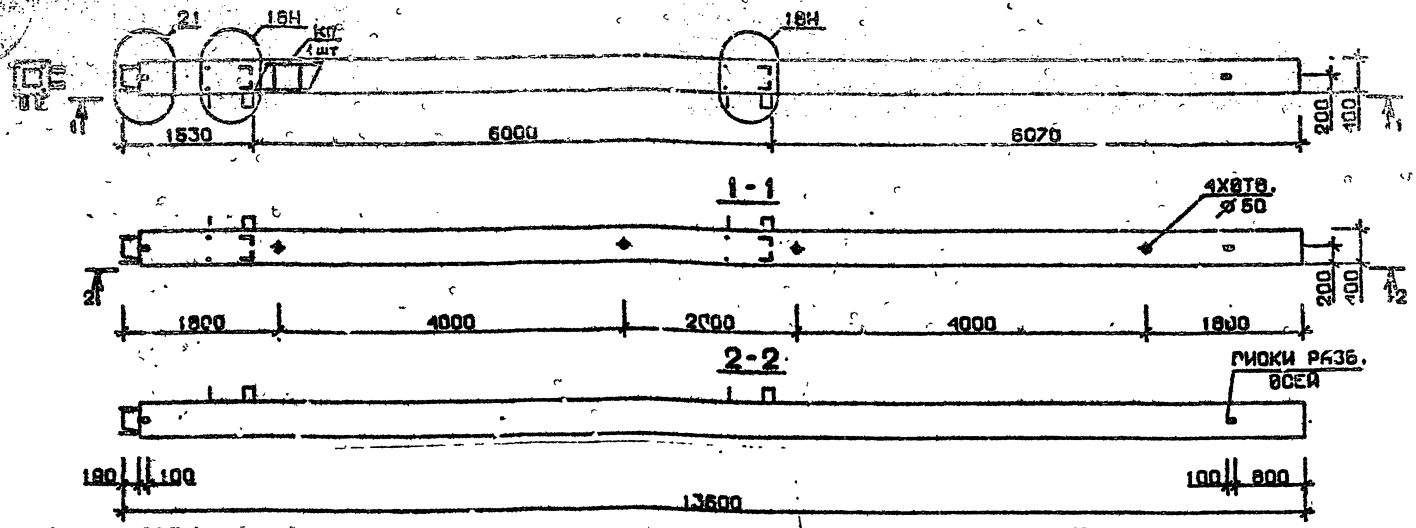

Марка колонны	Масса, т	Класс бетона	Объем бетона, м³	Расход стали кг	Марка арматурного изделия	Обозначение документа
5КН 60.136-1-Сн	5,44	В25	2,18	305,5	КП236Сн	В.2-10 К54
5КН 60.136-3-Сн		В30		382,2	КП237Сн	
5КН 60.136-4-Сн				436,1	КП238Сн	
5КН 60.136-6-Сн				519,1	КП239Сн	К55
5КН 60.136-1-н	5,44	В25	2,18	287,9	КП236н	В.2-10 К120
5КН 60.136-3-н		В30		364,7	КП237н	
5КН 60.136-4-н				418,5	КП238н	
5КН 60.136-6-н				501,5	КП239н	К121

Технические требования см. I.020.I-2с/89 В.2-9 ТТ
Детали см. I.020.I-2с/89 В.2-13

Разраб.	Гавшавадзе		1.020.1-2с/89 2-9 Р124
Проверил	Бусниадзе		
ГИП	Чкванава		
Н. контр.	Чкванава		Колонна 5КН 60.136-...-Сн 5КН 60.136-...-н
			Стадия Р; Лист; Листов 1
			ТбилЗНИИЭП

Инв. № подл. | Подпись и дата | Взам. инв. №

Формат А3

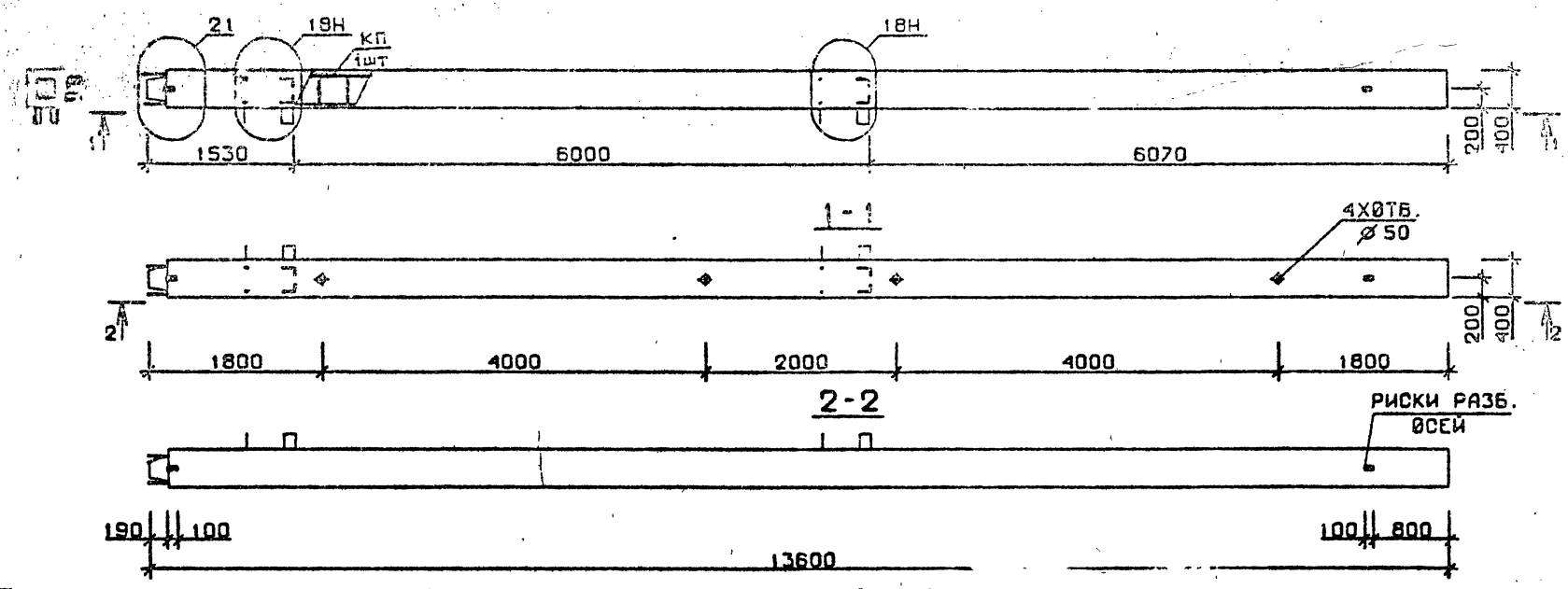

Марка колонны	Масса, т	Класс бетона	Объем бетона, м³	Расход стали кг	Марка арматурного изделия	Обозначение документа
5КН 60.136-7-Сн	5,44	В30	2,18	656,9	КП240сн	В.2-10 К55
5КН 60.136-8-Сн		В40			КП240сн	
5КН 60.136-9-Сн		В30		758,3	КП241сн	
5КН 60.136-7-н	5,44	В30	2,18	628,7	КП240н	В.2-10 К121
5КН 60.136-8-н		В40		628,7	КП240н	
5КН 60.136-9-н		В30		730,1	КП241н	

Технические требования см. I.020.I-2с/89 В.2-9 ТТ
Детали см. I.020.I-2с/89 В.2-13

Разраб.	Чанкветадзе		
Проверил	Бускивадзе		
ГИП	Чкванава		
Н. контр.	Чкванава		

I.020.I-2с/89 2-9 К125

Колонна
5КН60.136-...-Сн
5КН60.136-...- н

Стадия	Лист	Листов
Р		1

ТбилЗНИИЭП

Инв.№ подл. | Подпись и дата | Взам.инв.№

I.020.I-2с/89 В. 2-9

Формат А3

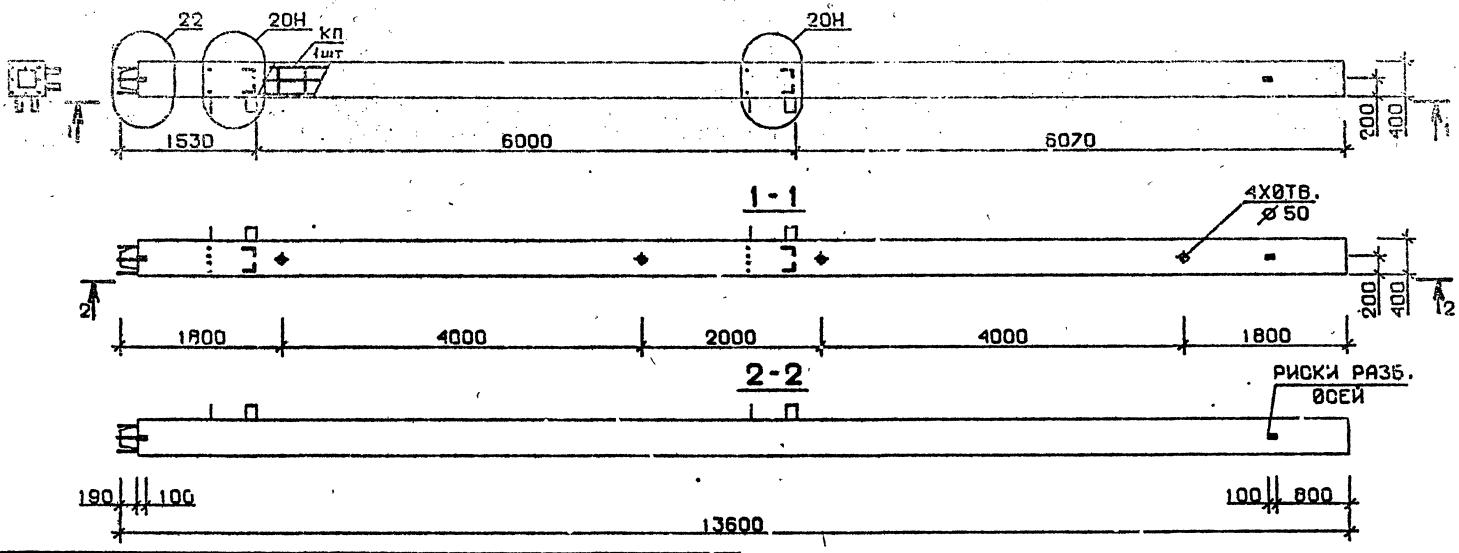

Марка колонны	Масса, т	Класс бетона	Объем бетона, м³	Расход стали кг	Марка арматурного изделия	Обозначение документа
5 КН 60.136-11-Сн	5,44	В35	2,18	891,4	КП242сн	В.2-10 К56
5 КН 60.136-13-Сн				1110,7	КП243сн	
5 КН 60.136-11-н	5,44	В35	2,18	873,8	КП242н	В.2-10 К122
5 КН 60.136-13-н				1082,5	КП243н	

Технические требования см. I.020.I-2с/89 В.2-9 ТТ
Детали см. I.020.I-2с/89 В.2-13

Разраб.	Тавшавадзе		I.020.I-2с/89 2-9 К126
Проверил	Бускивадзе		
ГИП	Чкванава		Колонна 5 КН 60.136-...-Сн 5 КН 60.136-...-н
Н. контр.	Чкванава		

Стадия	Лист	Листов
Р		1

ТбилЗНИИЭП

Формат А3

I.020.I-2с/89 В. 2-9

Инв. № подл. | Подпись и дата | Взам. инв. №

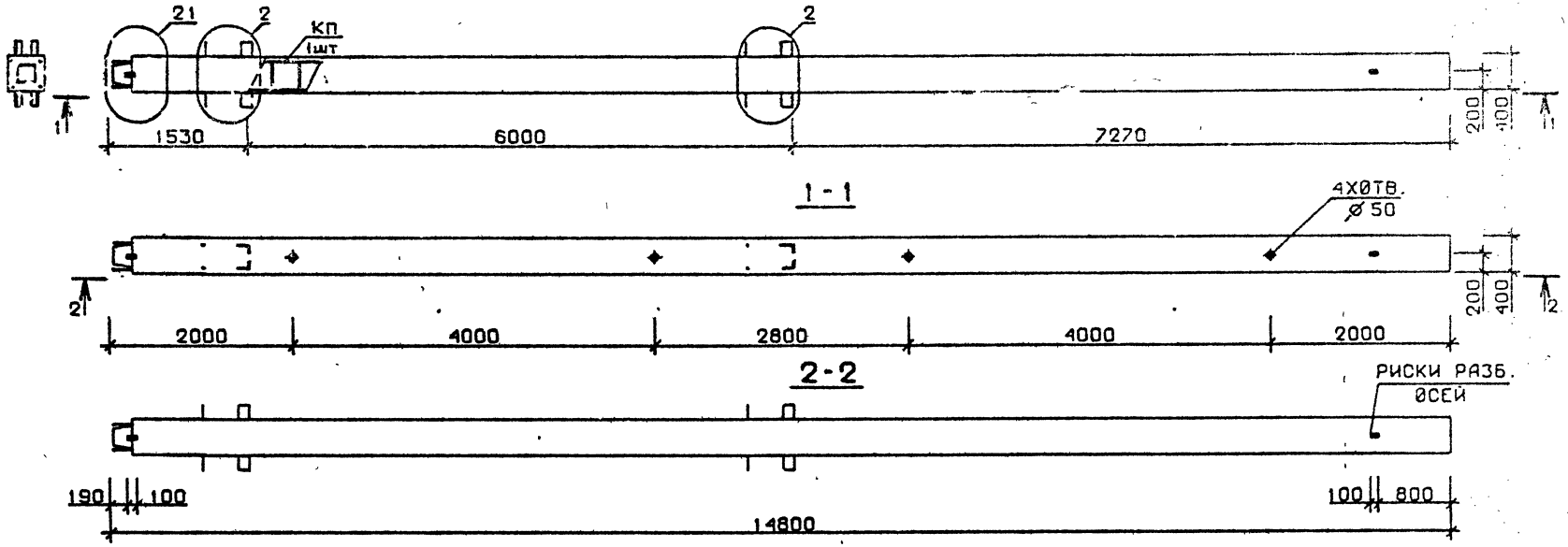

Марка колонны	Масса, т	Класс бетона	Объем бетона, м³	Расход стали кг	Марка арматурного изделия	Обозначение документа
1КН 60.148-1-С	5,919	В25	2,37	297,1	КП244с	В.2-10 К57
1КН 60.148-3-С		В30		384,5	КП245с	
1КН 60.148-4-С				438,9	КП246с	
1КН 60.148-6-С				529,9	КП247с	
1КН 60.148-1	5,919	В25	2,37	277,9	КП244	В.2-10 К123
1КН 60.148-3		В30		362,3	КП245	
1КН 60.148-4				419,7	КП246	
1КН 60.148-6				510,7	КП247	

Технические требования см. I.020.I-2с/89 В.2-9 ТТ
Детали см. I.020.I-2с/89 В.2-I3

Разраб.	Чанкветадзе		I.020.1-2с/89 2-9 К127
Проверил	Бускивадзе		
ГИП	Чкванава		Колонна 1КН 60.148-...-С 1КН 60.148-...
Н. контр.	Чкванава		Стадия Р; Лист; Листов 1; ТбилЗНИИЭП

Инв.№ подл. | Подпись и дата | Взам.инв.№

I.020.I-2с/89 В. 2-9

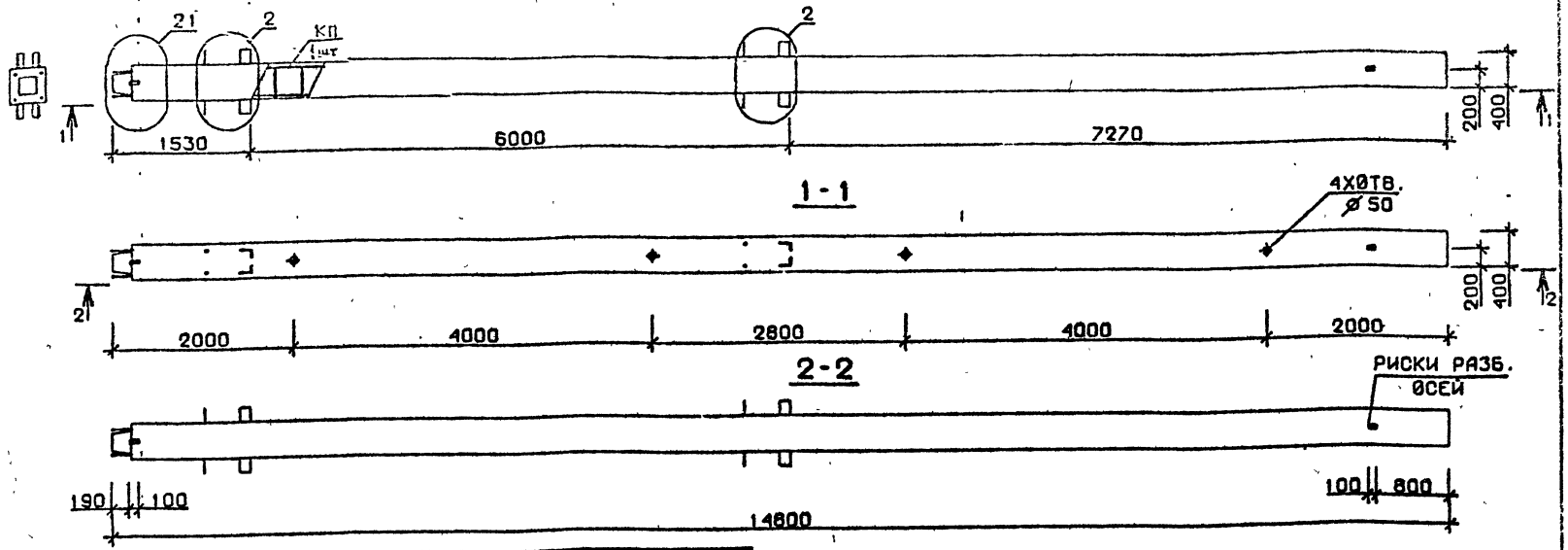

Марка колонны	Масса, т	Класс бетона	Объем бетона, м³	Расход стали кг	Марка арматурного изделия	Обозначение документа
1 КН 60.148-7-С	5,919	В 30	2,37	670,5	КП248с	В.2-10 К57
1 КН 60.148-9-С				783,9	КП249с	
1 КН 60.148-10-С		В 40			КП249с	
1 КН 60.148-7	5,919	В 30	2,37	639,7	КП248	В 2-10 К123
1 КН 60.148-9				753,1	КП249	
1 КН 60.148-10		В 40		753,1	КП249	

Технические требования см. I.020.I-2с/89 В.2-9 ТТ
Детали см. I.020.I-2с/89 В.2-I3

Разраб.	Тавшавадзе		I.020.I-2с/89 2-9 К128
Проверил	Бускивадзе		
ГИП	Чиванава		Колонна 1КН 60.148-...-С 1КН 60.148-...
Н. контр.	Чиванава		Стадия Р / Лист / Листов 1
			ТбилЗНИИЭП

Формат А3

I.020.I-2с/89 В. 2-9

Инв. № подл. | Подпись и дата | Взам. инв. №

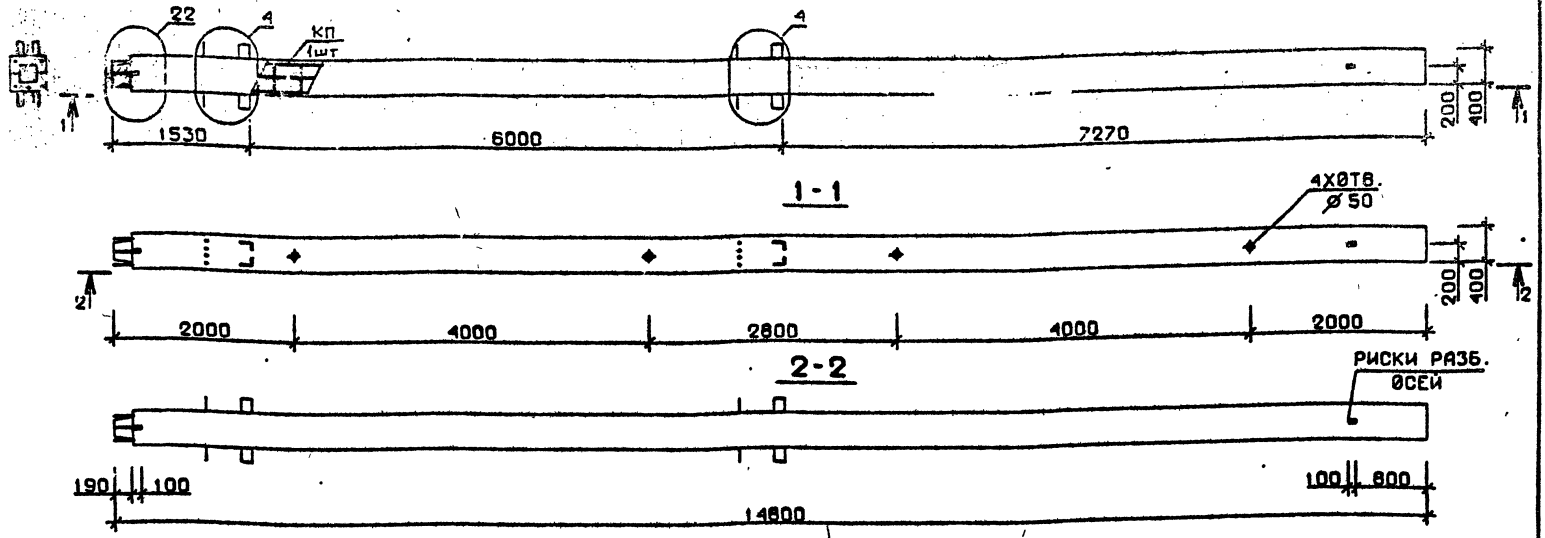

Марка колонны	Масса, т	Класс бетона	Объем бетона, м³	Расход стали кг	Марка арматурного изделия	Обозначение документа
1 КН 60.148-13-С	5,919	В35	2,37	1178,5	КП250с	В.2-10 К58
1 КН 60.148-13	5,919	В35	2,37	1147,7	КП250	К124

Технические требования см. I.020.I-2с/89 В.2-9 ТТ
Детали см. I.020.I-2с/89 В.2-13

Разраб.	Мосесова	
Проверил	Бусыгина	
ГИП	Чиванава	
Н. контр.	Чиванава	

I.020.I-2с/89 2-9 К129

Колонна
1 КН 60.148-13-С
1 КН 60.148-13

Стадия	Лист	Листов
Р		1

ТбилЗНИИЭП

Формат А3

Инв.№ подл. | Подпись и дата | Взам.инв.№

I.020.I-2с/89 В. 2-9

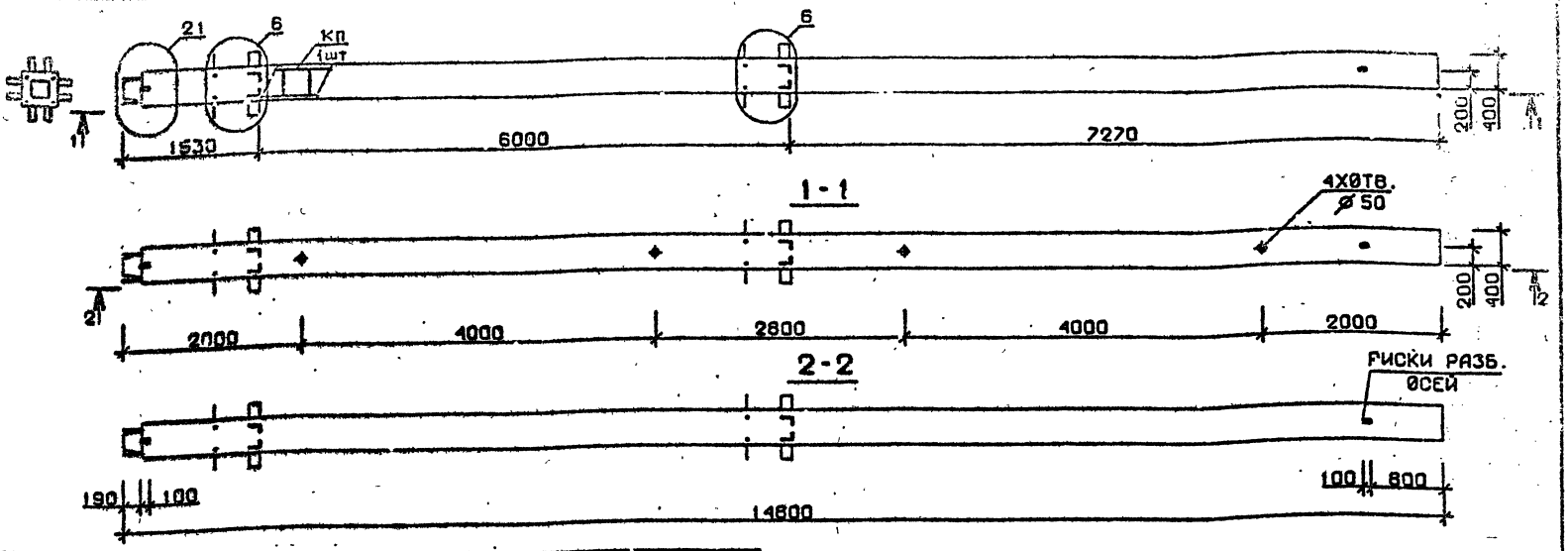

Марка колонны	Масса, т	Класс бетона	Объем бетона, м³	Расход стали кг	Марка арматурного изделия	Обозначение документа
2 КН 60.148-1-С	5,919	В 25	2,37	344,9	КП251с	В.2-10 К58
2 КН 60.148-3-С		В 30		428,7	КП252с	
2 КН 60.148-4-С				486,7	КП253с	
2 КН 60.148-6-С				577,7	КП254с	
2 КН 60.148-1	5,919	В 25	2,37	325,7	КП251	В.2-10 К124
2 КН 60.148-3		В 30		409,5	КП252	
2 КН 60.148-4				467,5	КП253	
2 КН 60.148-6				558,5	КП254	

Технические требования см. I.020.I-2с/89 В.2-9 ТТ
Детали см. I.020.I-2с/89 В.2-I3

Разраб.	Мансурадзе		I.020.I-2с/89 2-9 К130
Проверил	Бусимвадзе		
ГИП	Чиванава		Колонна 2 КН 60.148-...-С 2 КН 60.148-...
Н. контр.	Чиванава		Стадия Р; Лист; Листов 1; ТбилЗНИИЭП

Инв. № подл. | Подпись и дата | Взам. инв. №

I.020.I-2с/89 В.2-9

Формат А3

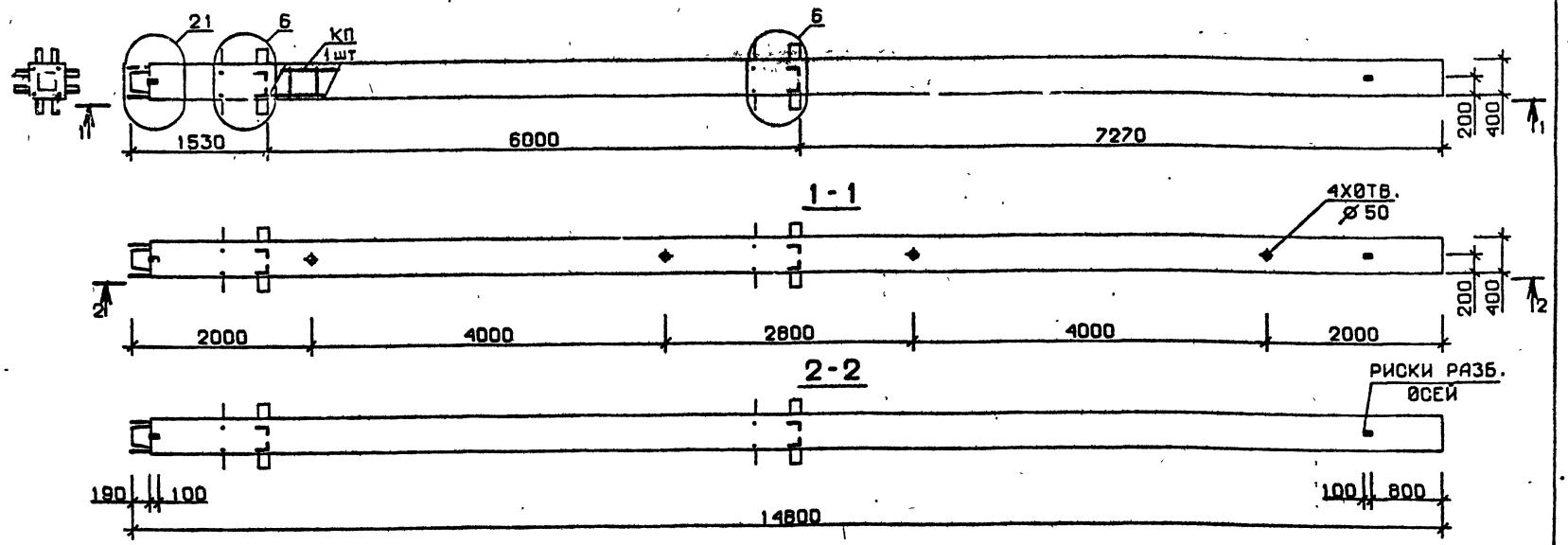

Марка колонны	Масса, т	Класс бетона	Объем бетона, м³	Расход стали кг	Марка арматурного изделия	Обозначение документа
2 КН 60.148-7-С	5,919	В30	2,37	723,2	КП255С	В.2-10 К59
2 КН 60.148-9-С				836,6	КП256С	
2 КН 60.148-10-С		В40			КП256С	
2 КН 60.148-7	5,919	В30	2,37	692,4	КП255	В.2-10 К125
2 КН 60.148-9				805,8	КП256	
2 КН 60.148-10		В40			КП256	

Техническое требования см. I.020.I-2с/89 В.2-9 ТТ
Детали см. I.020.I-2с/89 В.2-13

Разраб.	Чанкветадзе		I.020.I-2с/89 2-9 К131
Проверил	Бусиашвили		
ГИП	Чкуанава		Колонна 2КН 60.148-...-С 2КН 60.148-...
Н. контр.	Чкуанава		Стадия Р; Лист; Листов 1
			ТбилЗНИИЭП

Инв. № подл. | Подпись и дата | Взам. инв. №

I.020.I-2с/89 В. 2-9

Формат А3

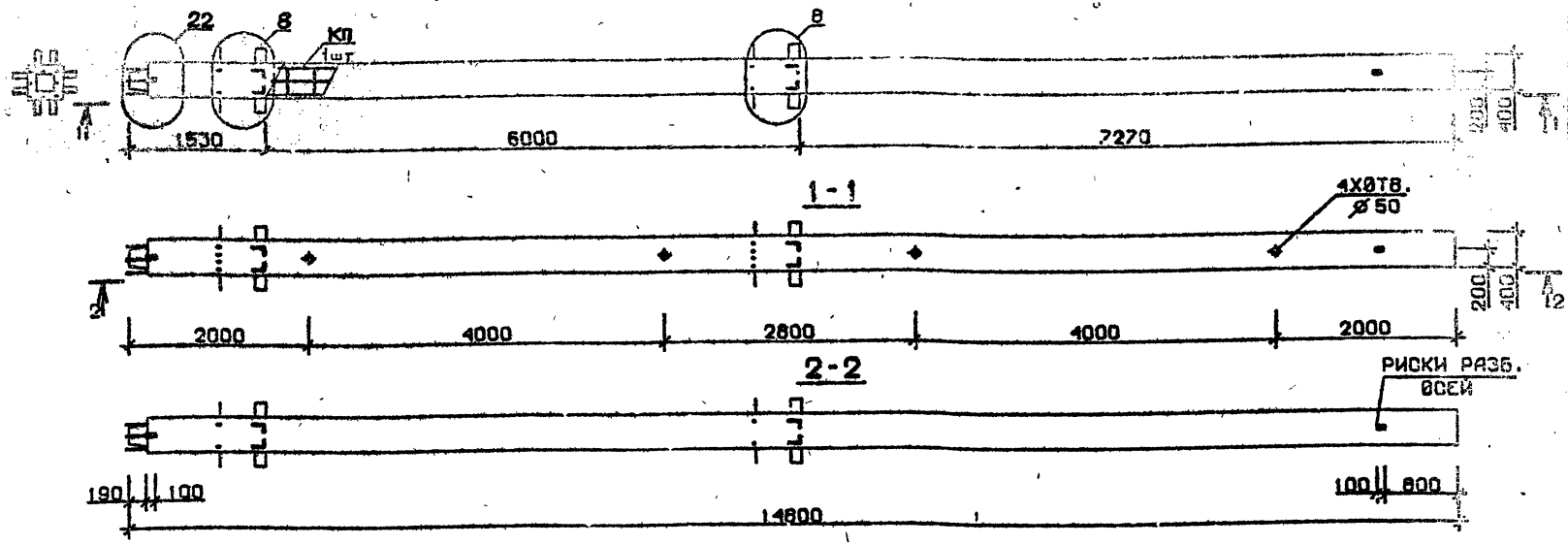

Марка колонны	Масса, т	Класс бетона	Объем бетона, м³	Расход стали кг	Марка арматурного изделия	Обозначение документа
2КН 60.148-13-С	5,919	В35	2,57	1231,2	КП257с	8.2-10 К59
2КН 60.148-13	5,919	В35	2,57	1200,4	КП 257	К125

Технические требования см. I.020.I-2с/89 В.2-9 ТТ
Детали см. I.020.I-2с/89 В.2-13

Разраб.	Тавшавадзе		I.020.I-2с/89 2-9 К132
Проверил	Бускиладзе		
ГИП	Чиванава		Колонна 2КН60.148-...-С 2КН60.148-...
Н. контр.	Чиванава		Стадия: Р; Лист; Листов
			ТбилЗНИИЭП

Формат А3

I.020.I-2с/89 В. 2-9

Взам. инв. № | Подпись и | Инв.

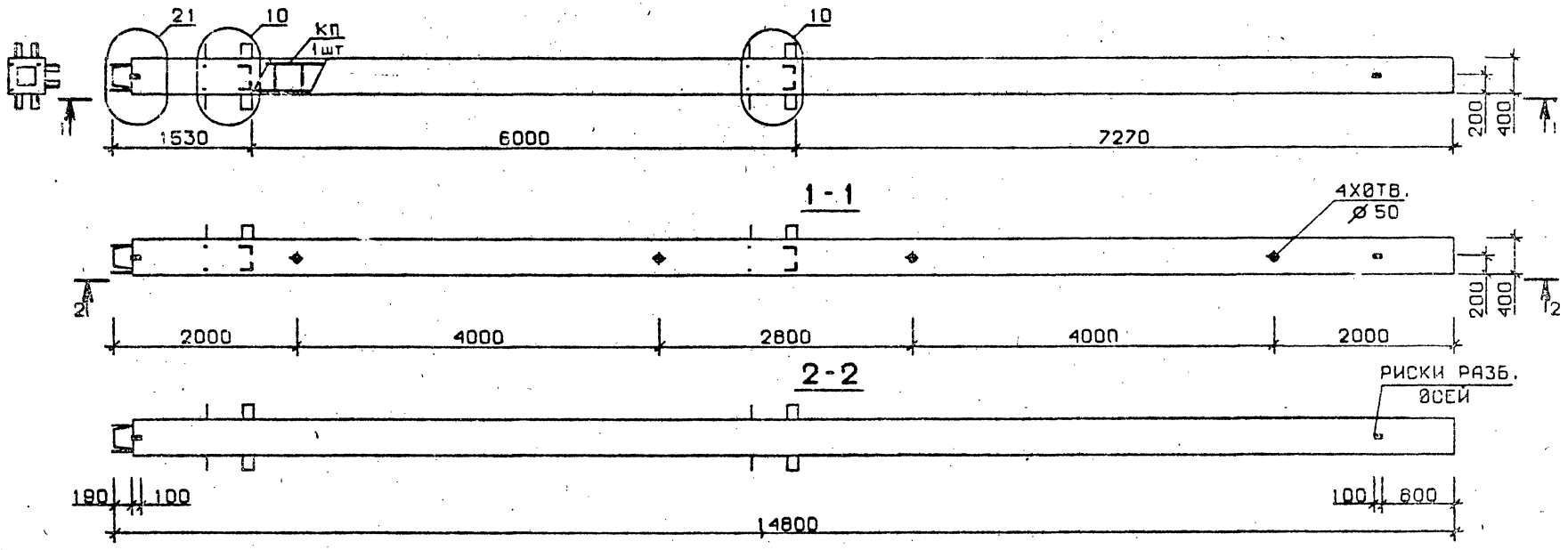

Марка колонны	Масса, т	Класс бетона	Объем бетона, м³	Расход стали кг	Марка арматурного изделия	Обозначение документа
3 КН 60.148-1-С	5,919	В 25	2,37	330,9	КП258в	В.2-10 К59
3 КН 60.148-3-С		В 30		414,7	КП259с	
3 КН 60.148-4-С				472,7	КП260с	
3 КН 60.148-6-С				564,1	КП261с	К60
3 КН 60.148-1	5,919	В 25	2,37	311,7	КП258	В.2-10 К125
3 КН 60.148-3		В 30		395,5	КП259	
3 КН 60.148-4				453,5	КП260	
3 КН 60.148-6				544,9	КП261	К126

Технические требования см. I.020.I-2c/89 В.2-9 ТТ
Детали см. I.020.I-2c/89 В.2-I3

Разраб.	Мосесова		
Проверил	Бускивадзе		
ГИП	Чиванава		
Н. контр.	Чкванава		

I.020.1-2c/89 2-9 К133

Колонна
3 КН 60.148-...-С
3 КН 60.148-...

Стадия	Лист	Листов
Р		1

ТбилЗНИИЭП

Взам. инв. № | Подпись и дата | Инв. № подл.

Формат А3

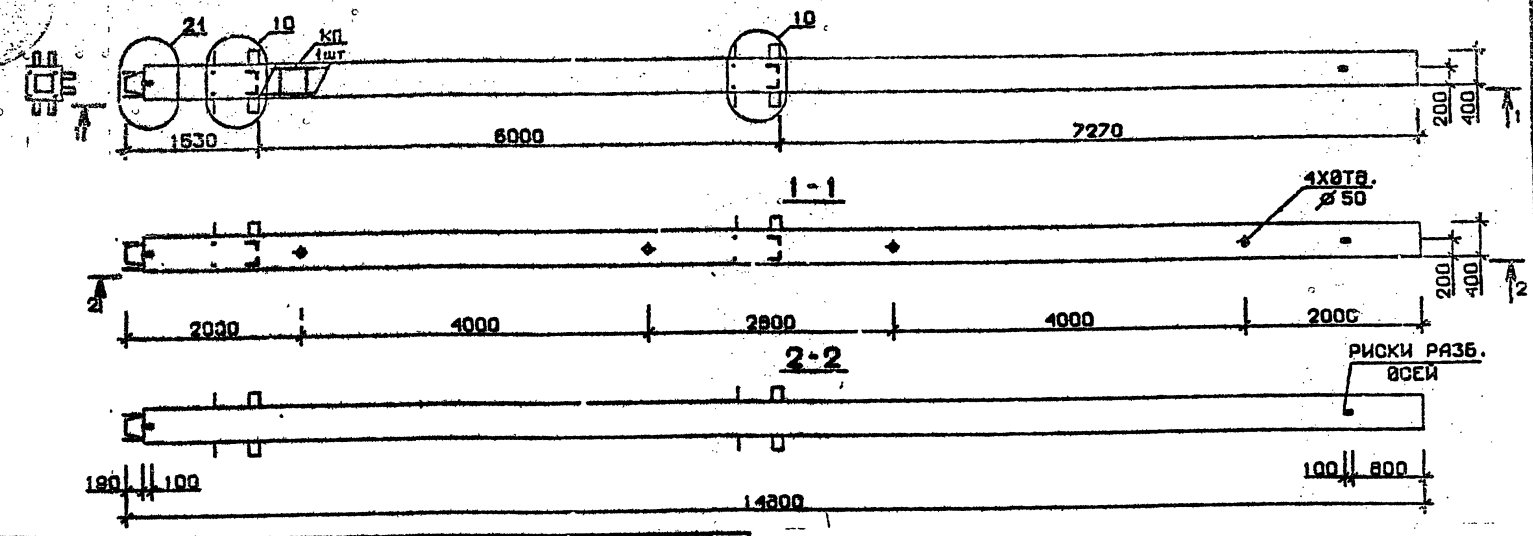

Марка колонны	Масса, т	Класс бетона	Объем бетона $м^3$	Расход стали кг	Марка арматурного изделия	Обозначение документа
3КН 60.148-7-С	5,919	В30	2,37	708,7	КП262с	В.2-10 К60
3КН 60.148-9-С				822,1	КП263с	
3КН 60.148-10-С		В40			КП263с	
3КН 60.148-7	5,919	В30	2,37	677,9	КП262	В.2-10 К126
3КН 60.148-9				791,3	КП263	
3КН 60.148-10		В40			КП263	

Технические требования см. I.020.I-2с/89 В.2-9 ТТ
Детали см. I.020.I-2с/89 В.2-13

Разраб.	Майсурадзе		
Проверил	Бускиладзе		
ГИП	Чиванава		
Н. контр.	Чиванава		

I.020.I-2с/89 2-9 К134

Колонна
3КН 60.148-...-С
3КН 60.148-...

Стадия	Лист	Листов
Р		1

ТбилЗНИИЭП

Формат А3

Инв.№ подл. | Подпись и дата | Взам.инв.№

I.020.I-2с/89 Вып. 2-9

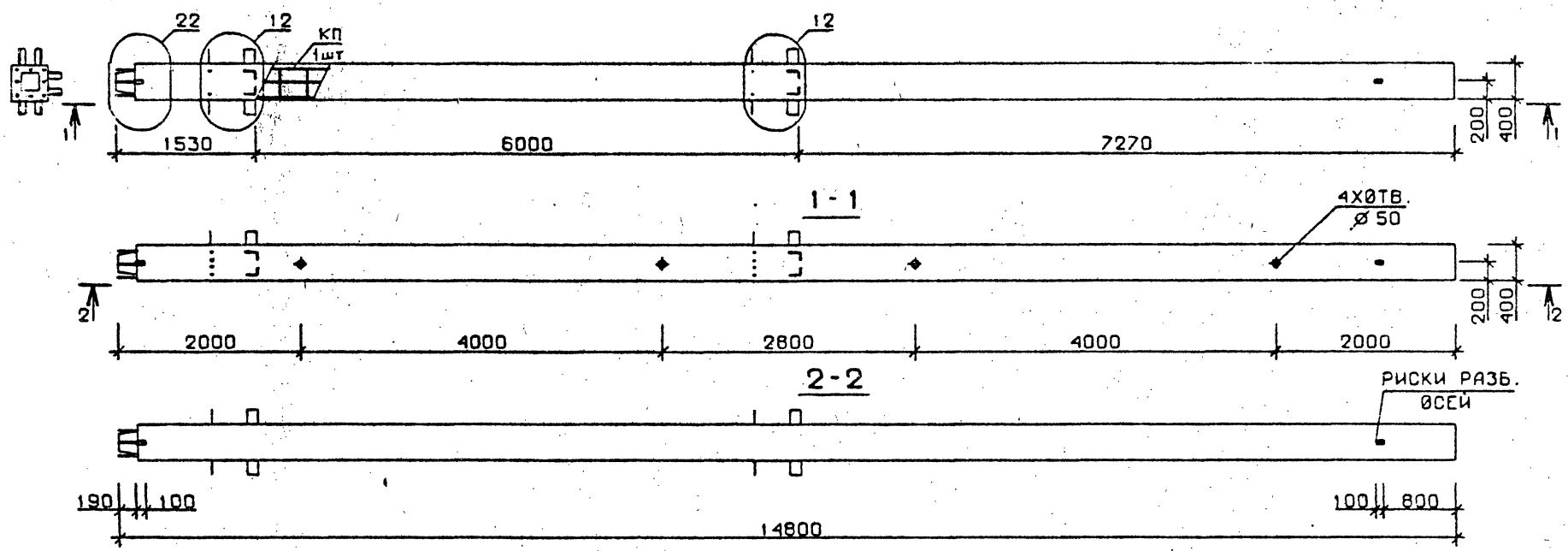

Марка колонны	Масса, т	Класс бетона	Объем бетона, м³	Расход стали кг	Марка арматурного изделия	Обозначение документа
3 КН 60.148-12-С	5,919	В 45	2,37	968,3	КП264с	В.2-10 К60
3 КН 60.148-13-С		В 35		1203,6	КП265с	К61
3 КН 60.148-12	5,919	В 45	2,37	949,1	КП264	В.2-10 К126
3 КН 60.148-13		В 35		1172,8	КП265	К127

Технические требования см. I.020.I-2с/89 В.2-9 ТТ
Детали см. I.020.I-2с/89 В.2-I3

Разраб.	Тавшавадзе		I.020.I-2с/89 2-9. К135
Проверил	Бухнивадзе		
ГИП	Чкванава		Колонна 3КН60.148-...-С 3КН60.148-...
Н. контр.	Чкванава		Стадия Р; Лист; Листов 1
			ТбилЗНИИЭП

Формат А3

Взам. инв. № | Подпись и дата | Инв. № подл.

I.020.I-2с/89 В. 2-9

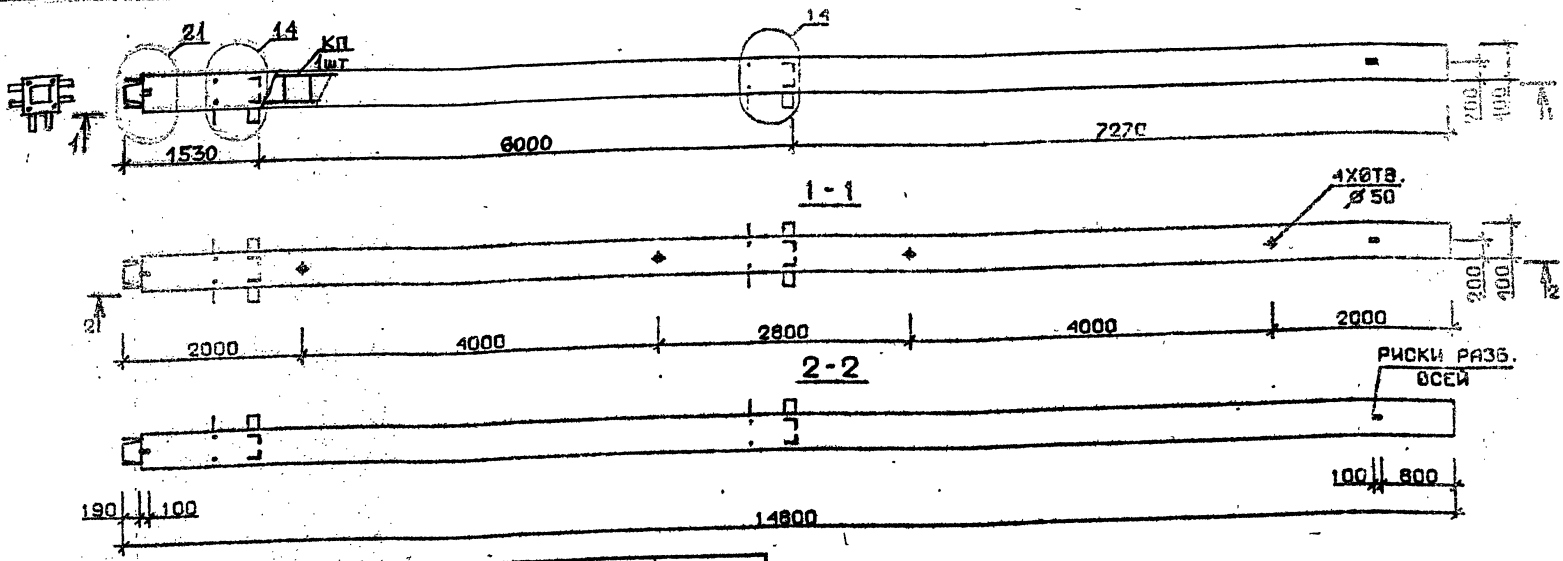

Марка колонны	Масса, т	Класс бетона	Объем бетона, м³	Расход стали кг	Марка арматурного изделия	Обозначение документа
4 КН 60.148-1-С	5,919	В 25	2,37	334,8	КП266с	В.2-10 К61
4 КН 60.148-3-С		В 30		419,6	КП267с	
4 КН 60.148-4-С				476,7	КП268с	
4 КН 60.148-6-С				567,7	КП269с	
4 КН 60.148-1	5,919	В 25	2,37	315,6	КП266	В.2-10 К127
4 КН 60.148-3		В 30		400,4	КП267	
4 КН 60.148-4				457,5	КП268	
4 КН 60.148-6				548,5	КП269	

Технические требования см. I.020.I-2с/89 В.2-9 ТТ
Детали см. I.020.I-2с/89 В.2-13

Разраб.	Чанкветадзе		I.020.I-2с/89	2-9 КЖ36
Проверил	Бускивадзе			
ГИП	Чкуанава		Колонна 4КН60.148-...-С 4КН60.148-...	Стадия Р; Лист; Листов
Н.контр.	Чкуанава			ТбилЗНИИЭП

Инв.№ подл. | Подпись и дата | Взам.инв.№

I.020.I-2с/89 В. 2-9

Формат А3

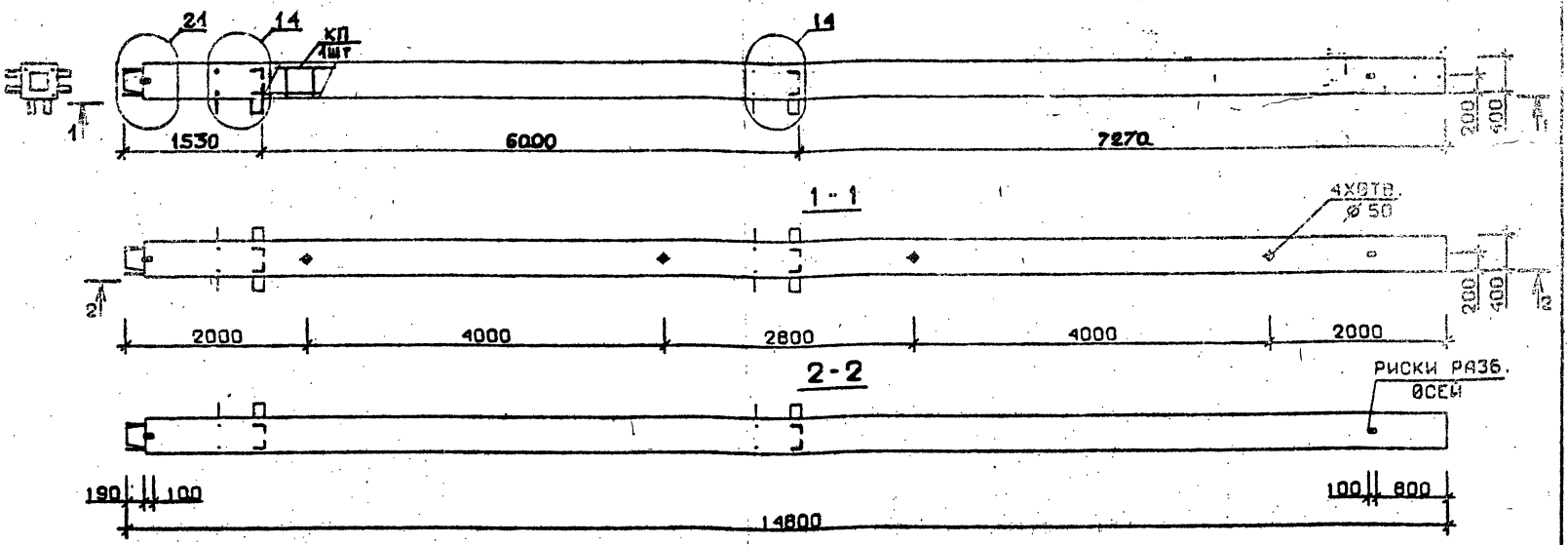

Марка колонны	Масса, т	Класс бетона	Объем бетона, м³	Расход стали кг	Марка арматурного изделия	Обозначение документа
4 КН 60.148-7-С	5,919	В30	2,37	712,7	КП270с	В.2-10 К62
4 КН 60.148-9-С				826,1	КП271с	
4 КН 60.148-10-С		В40			КП271с	
4 КН 60.148-7	5,919	В30	2,37	681,9	КП270	В.2-10К128
4 КН 60.148-9				795,3	КП271	
4 КН 60.148-10		В40			КП271	

Технические требования см. I.020.I-2с/89 В.2-9 ТТ
Детали см. I.020.I-2с/89 В.2-13

Разраб.	МосЕсова		
Проверил	Бускиндзе		
ГИП	Чкванава		
Н. контр.	Чкванава		

I.020.I-2с/89 2-9 К137

Колонна
4КН60.148-...-С
4КН60.148-...

Стадия	Лист	Листов
Р		1

ТбилЗНИИЭП

Формат А3

Инв.№ подл. | Подпись и дата | Взам. инв. №

I.020.I-2с/89 В. 2-9

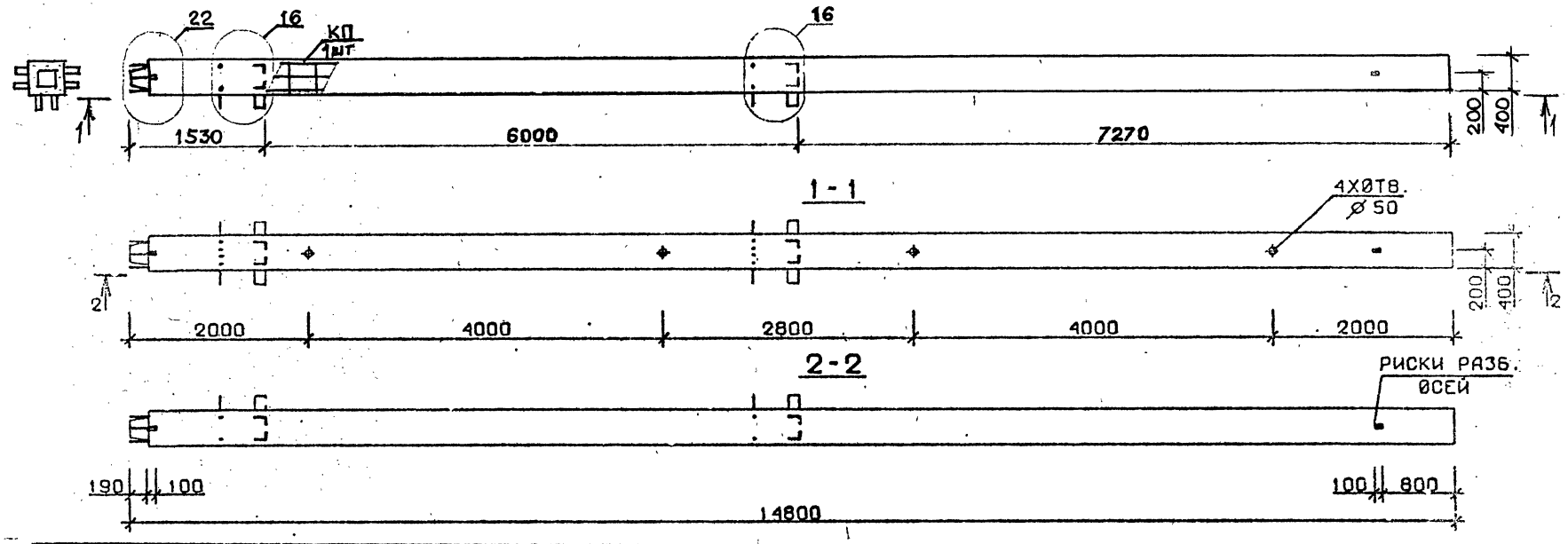

Марка колонны	Масса, т	Класс бетона	Объем бетона, м³	Расход стали кг	Марка арматурного изделия	Обозначение документа
4 КН 60.148-12-С	5,919	В45	2,37	965,6	КП272с	В.2-10 К62
4 КН 60.148-12	5,919	В45	2,37	946,4	КП272	К128

Технические требования см. I.020.I-2с/89 В.2-9 ТТ
Детали см. I.020.I-2с/89 В.2-13

Разраб.	Мансурадзе		I.020.1-2с/89	2-9	К138
Проверил	Бускивадзе				
ГИП	Чкванава		Колонна 4 КН 60.148-12-С 4 КН 60.148-12	Стадия: Р	Лист:	Листов: 1
Н. контр.	Чкванава			ТбилЗНИИЭП	

Формат А3

Инв. № | Подпись и дата | Взам. инв. №

I.020.I-2с/89 В. 2-9

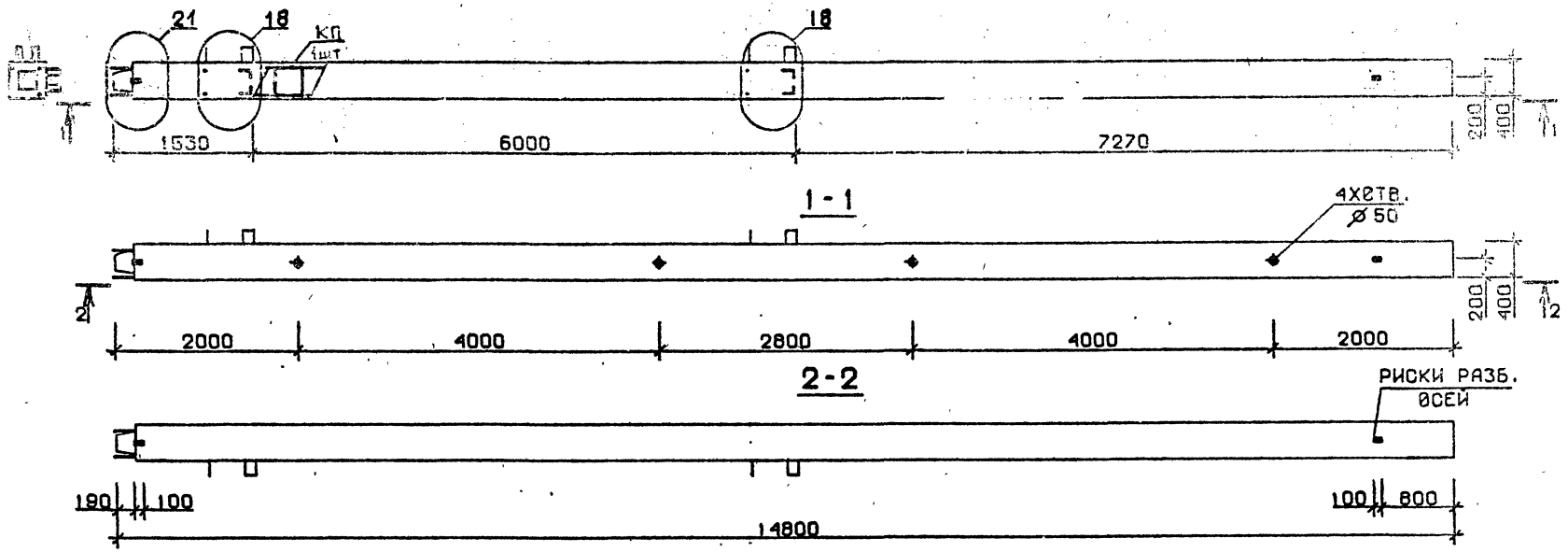

Марка колонны	Масса, т	Класс бетона	Объем бетона, м³	Расход стали кг	Марка арматурного изделия	Обозначение документа
5 КН 60.148-1-С	5,919	В25	2,37	320,8	КП274с	В.2-10 К63
5 КН 60.148-3-С		В30		404,6	КП275с	
5 КН 60.148-4-С				462,6	КП276с	
5 КН 60.148-6-С				553,6	КП277с	
5 КН 60.148-1	5,919	В25	2,37	301,6	КП274	В.2-10 К129
5 КН 60.148-3		В30		385,4	КП275	
5 КН 60.148-4				443,4	КП276	
5 КН 60.148-6				534,4	КП277	

Технические требования см. I.020.I-2с/89 В.2-9 ТТ
Детали см. I.020.I-2с/89 В.2-13

Разраб.	Тавшавадзе		
Проверил	Бусниадзе		
ГИП	Чкванава		
Н. контр.	Чкванава		

I.020.1-2с/89 2-9 К139

Колонна
5 КН 60.148-...-С
5 КН 60.148-...

Стадия	Лист	Листов
Р		1

ТбилЗНИИЭП

Формат А3

Инв.№ подл. | Подпись и дата | Взам.инв.№

I.020.I-2с/89 В. 2-9

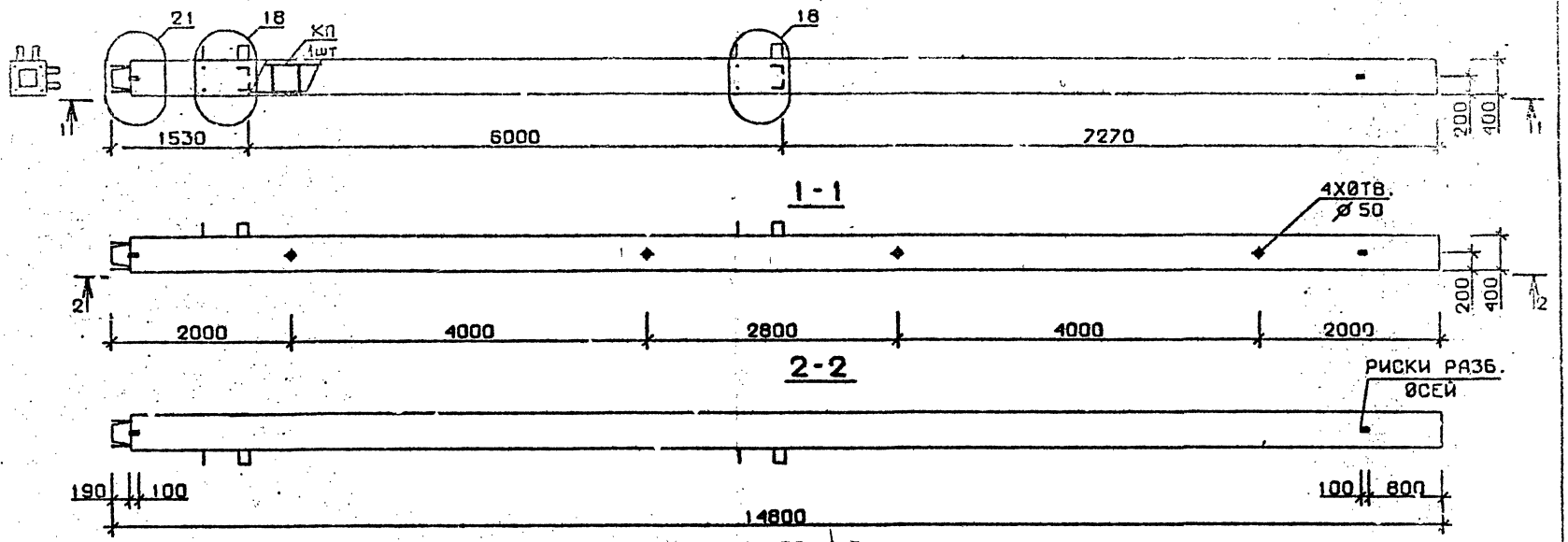

Марка колонны	Масса, т	Класс бетона	Объем бетона, м³	Расход стали кг	Марка арматурного изделия	Обозначение документа
5КН 60.148-7-С	5,919	В30	2,37	698,2	КП278с	В.2-10К63
5КН 60.148-8-С		В40			КП278с	
5КН 60.148-9-С		Р30		811,6	КП279с	
5КН 60.148-7	5,919	В30	2,37	667,4	КП278	В.2-10К129
5КН 60.148-8		В40		667,4	КП278	
5КН 60.148-9		В30		780,8	КП279	

Технические требования см. I.020.I-2с/89 В.2-9 ТТ
Детали см. I.020.I-2с/89 В.2-13

Разраб.	Чаниквеладзе	
Проверил	Бускивадзе	
ГИП	Чкванава	
Н. контр.	Чкванава	

I.020.I-2с/89 2-9 К140

Колонна
5КН 60.148-...-С
5КН 60.148-...

Стадия	Лист	Листов
Р	1	

ТбилЗНИИЭП

Формат А3

Инв. № | Подпись и дата | Взам. инв. №

I.020.I-2с/89 В.2-9

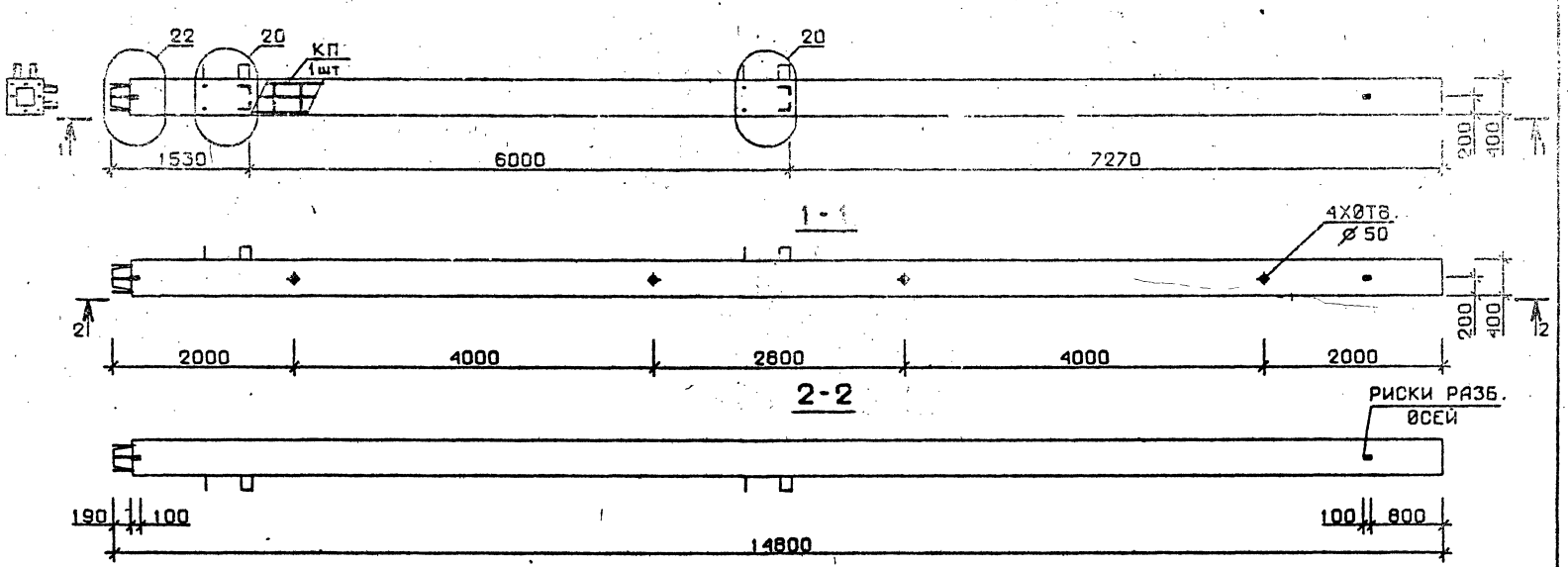

Марка колонны	Масса, т	Класс бетона	Объем бетона, м³	Расход стали кг	Марка арматурного изделия	Обозначение документа
5 КН 60.148-11-С	5,919	В35	2,37	954,7	КП280с	В.2-10 К64
5 КН 60.148-13-С				1188,1	КП281с	
5 КН 60.148-11	5,919	В35	2,37	935,5	КП280	В.2-10 К130
5 КН 60.148-13				1157,3	КП281	

Технические требования см. I.020.I-2с/89 В.2-9 ТТ
Детали см. I.020.I-2с/89 В.2-13

Разраб.	Мосесова		
Проверил	Бускиладзе		
ГИП	Чкуанава		
Н. контр.	Чкуанава		

I.020.I-2с/89 2-9 К141

Колонна
5КН 60.148-...-С
5КН 60.148-...

Стадия	Лист	Листов
Р		1

ТбилЗНИИЭП

Формат А3

Инв. № подл. | Подпись и дата | Взам. инв. №

I.020.I-2с/89 В. 2-9

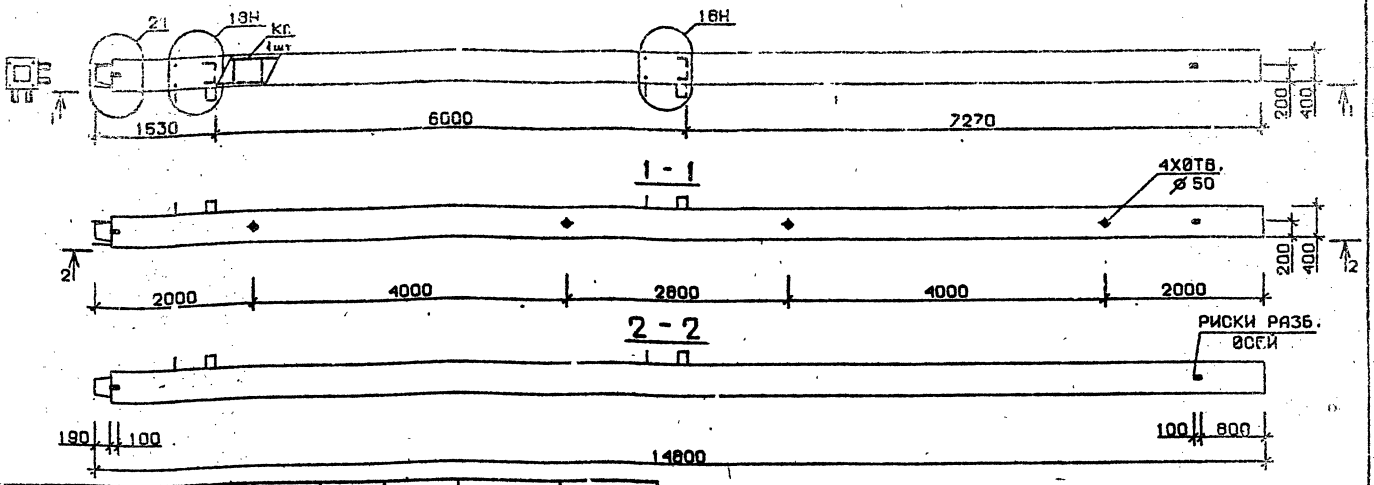

Марка колонны	Масса, т	Класс бетона	Объем бетона, м³	Расход стали кг	Марка арматурного изделия	Обозначение документа
5КН 60.148-1-Сн	5,919	В 25	2,37	320,8	КП 274 сн	В.2-10 К64
5КН 60.148-3-Сн		В30		404,6	КП 275 сн	
5КН 60.148-4-Сн				462,6	КП 276 сн	
5КН 60.148-6-Сн				553,6	КП 277 сн	К65
5КН 60.148-1-Н	5,919	В 25	2,37	301,6	КП 274 Н	В.2-10 К130
5КН 60.148-3-Н		В30		385,4	КП 275 Н	
5КН 60.148-4-Н				443,4	КП 276 Н	
5КН 60.148-6-Н				534,4	КП 277 Н	К131

Технические требования см. I.020.1-2с/89 В.2-9 ТТ
Детали см. I.020.1-2с/89 В.2-13

Разраб.	Мансурадзе		1.020.1-2с/89 2-9 К142
Проверил	Бускибадзе		
ГИП	Чиванава		Колонна 5КН60.148-...-Сн 5КН60.148-...-Н
Н. контр.	Чиванава		Стадия Р; Лист; Листов; ТбилЗНИИЭП

Формат А3

I.020.1-2с/89 В. 2-9
Инв.№ подл. | Подпись и дата | Взам.инв.№

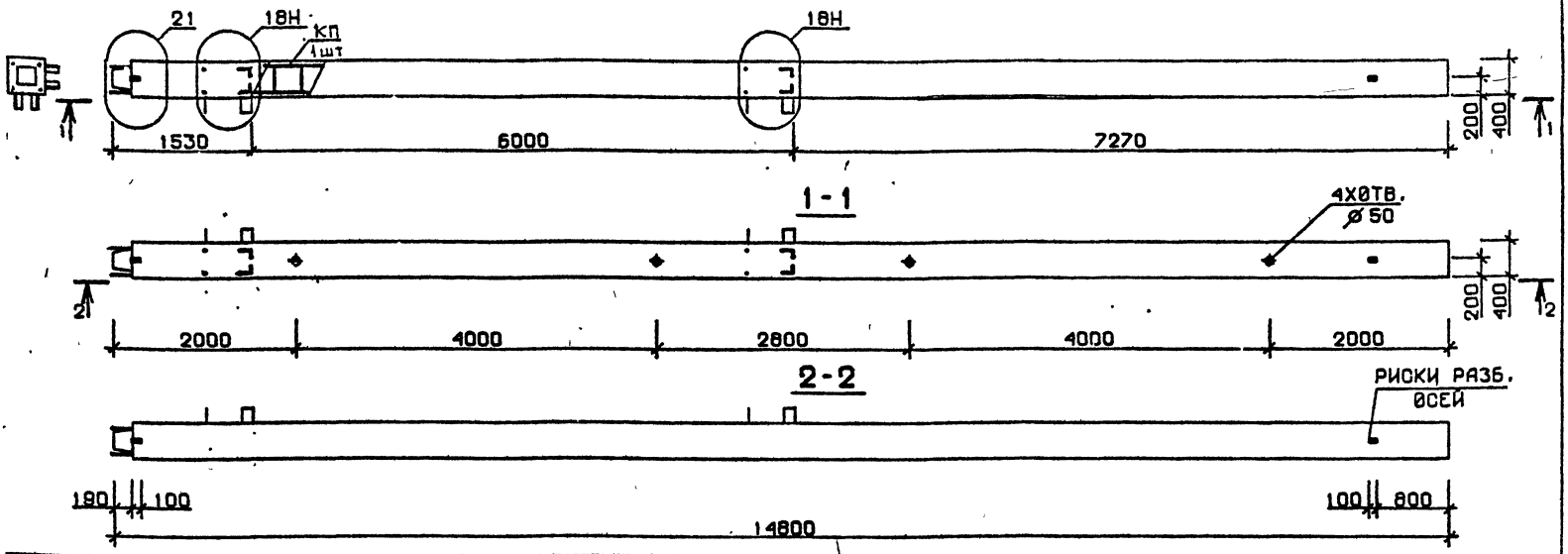

Марка колонны	Масса, т	Класс бетона	Объем бетона, м³	Расход стали кг	Марка арматурного изделия	Обозначение документа
5КН 60.148-7-Сн	5,919	В30	2,37	698,2	КП278сн	В.2-10 К65
5КН 60.148-8-Сн		В40			КП278сн	
5КН 60.148-9-Сн		В30		811,6	КП279сн	
5КН 60.148-7-н	5,919	В30	2,37	667,4	КП278н	В.2-10 К131
5КН 60.148-8-н		В40			КП278н	
5КН 60.148-9-н		В30		780,8	КП279н	

Технические требования см. I.020.I-2с/89 В.2-9 ТТ
Детали см. I.020.I-2с/89 В.2-I3

Разраб.	Тавшавадзе		I.020.1-2с/89 2-9 К143
Проверил	Бускиваадзе		
ГИП	Чиванава		Колонна 5КН60.148-...-Сн 5КН60.148-...-н
Н. контр.	Чиванава		Стадия Р; Лист; Листов 1
			ТбилЗНИИЭП

Формат А3

I.020.I-2с/89 В. 2-9

Инв.№ подл. | Подпись и дата | Взам. инв. №

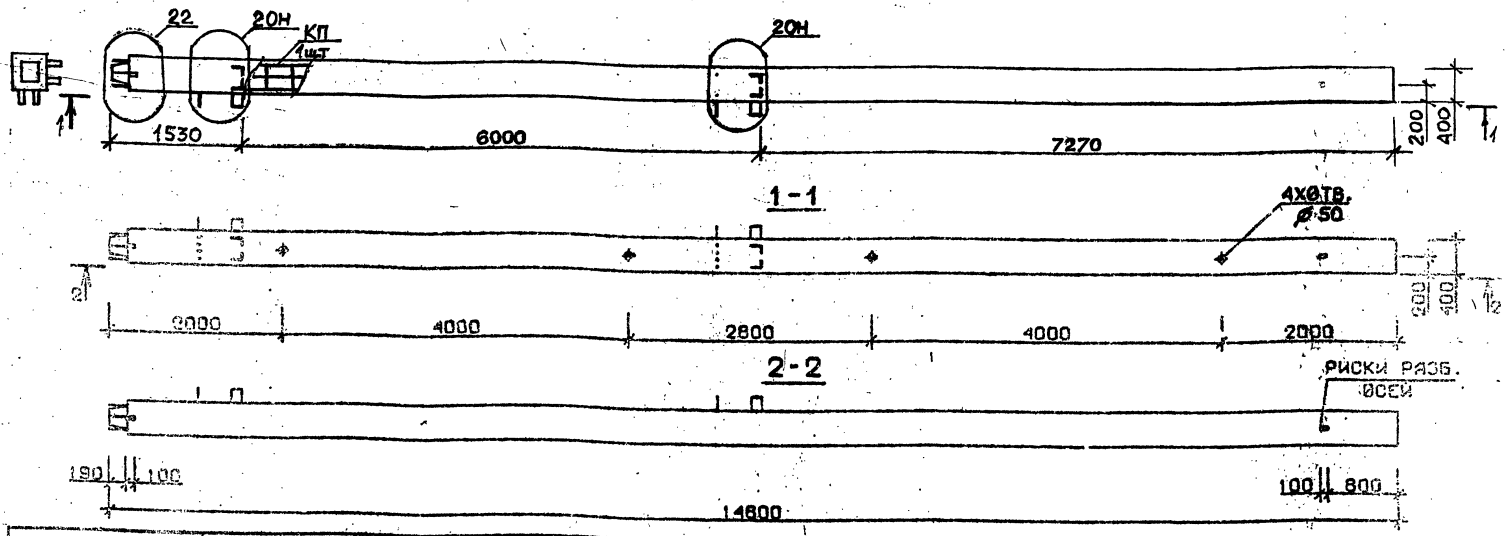

Марка колонны	Масса, т	Класс бетона	Объем бетона, м³	Расход стали кг.	Марка арматурного изделия	Обозначение документа
5КН 60.148-11-Сн	5,919	В35	2,37	954,7	КП280сн	В.2-10К66
5КН 60.148-13-Сн				1188,1	КП281сн	
5КН 60.148-11-н	5,919	В35	2,37	935,5	КП280н	В.2-10К132
5КН 60.148-13-н				1157,3	КП281н	

Технические требования см. I.020.I-2с/89 В.2-9 ТТ
Детали см. I.020.I-2с/89 В.2-13

Разраб.	Чанкветадзе	
Проверил	Бускиладзе	
ГИП	Чкванава	
Н. контр.	Чкванава	

I.020.I-2с/89 2-9 К144

Колонна
5КН60.148-...-Сн
5КН60.148-...-н

Стадия	Лист	Листов
Р		

ТбилЗНИИЭП

Формат А3

Инв. № | Подпись и дата | Взам. инв. №

I.020.I-2с/89 Вып. 2-9

Ведомость расхода стали на изделие, кг

Изделия арматурные

Марка элемента	Арматура класса																	Всего
	A-I				A-III ГОСТ 5781-82													
	ф8	ф10	ф12	Итого	ф8	ф10	ф12	ф14	ф16	ф18	ф20	ф25	ф28	ф32	ф36	ф40	Итого	
1КВ 54.45-1-С	10,82	0,47	0,46	11,75	9,24	9,97					44,2		6,95				70,36	82,11
1КВ 54.45-2-С	10,82	0,47	0,46	11,75	9,24	9,97						69,04	6,95				95,21	107,00
1КВ 54.45-4-С	10,90	0,47	0,46	11,83	9,24	9,97							93,6				112,80	124,60
1КВ 54.45-5-С	10,90	0,47	0,46	11,83	9,24	9,97							6,95	113,1			139,30	151,10
1КВ 54.45-11-С	10,90	0,47		11,37	9,24	9,97								235,3			254,60	265,90
2КВ 54.45-1-С	10,82	0,94	0,46	12,22	7,39	9,97					44,2		13,91				75,46	87,70
2КВ 54.45-2-С	10,82	0,94	0,46	12,22	7,39	9,97						69,04	13,91				100,30	112,50
2КВ 54.45-4-С	10,90	0,94	0,46	12,30	7,39	9,97							100,5				117,90	130,20
2КВ 54.45-5-С	10,90	0,94	0,46	12,30	7,39	9,97							13,91	113,1			144,40	156,70
2КВ 54.45-11-С	10,90	0,94		11,84	7,39	9,97								244,4			261,80	273,60
2КВ 54.45-13-С	0,39	17,70		18,09		21,5									309,4		330,90	348,90
3КВ 54.45-1-С	10,82	0,47	0,46	11,75	7,39	9,97					44,2		6,95				68,51	80,26
3КВ 54.45-2-С	10,82	0,47	0,46	11,75	7,39	9,97						69,04	6,95				93,36	105,10
3КВ 54.45-4-С	10,90	0,47	0,46	11,83	7,39	9,97							93,6				110,90	122,80
3КВ 54.45-5-С	10,90	0,47	0,46	11,83	7,39	9,97							6,95	113,1			137,40	149,30
3КВ 54.45-11-С	10,90	0,47		11,37	7,39	9,97								235,3			252,70	264,10
4КВ 54.45-1-С	10,82	0,47	0,46	11,75	7,39	9,97					44,2		6,95				68,51	80,26
4КВ 54.45-2-С	10,82	0,47	0,46	11,75	7,39	9,97						69,04	6,95				93,40	105,10
4КВ 54.45-4-С	10,90	0,47	0,46	11,83	7,39	9,97							93,6				110,90	122,80
4КВ 54.45-5-С	10,90	0,47	0,46	11,83	7,39	9,97							6,95	113,1			137,40	149,30
4КВ 54.45-11-С	10,90	0,47		11,37	7,39	9,97								235,3			252,70	264,10
4КВ 54.45-13-С	0,39	17,22		17,62		21,5									297,9		319,30	337,00
5КВ 54.45-1-С	10,82		0,46	11,28	7,39	9,97					44,2						61,55	72,84
5КВ 54.45-2-С	10,82		0,46	11,28	7,39	9,97						69,04					86,41	97,70
5КВ 54.45-4-С	10,90		0,46	11,36	7,39	9,97							86,62				104,00	115,30
5КВ 54.45-5-С	10,90		0,46	11,36	7,39	9,97								113,1			120,50	141,80

Разраб.	Гавшарадзе	
Провер.	Бускивадзе	
ГИП	Цквианава	
Н. контр.	Цквианава	

1.020.1-2с/89 2-9 РС

Ведомость расхода стали на изделие

Стадия	Лист	Листов
Р	1	52

ТбилЗНИИЭП

Инв. № подл. | Подпись и дата | Взам. инв. №

1.020.1-2с/89 Вып. 2-9

ФОРМАТ А3

Продолжение ведомости

Изделия закладные										
Арматура класса					Прокат марки				Всего	Общий расход
А-III					ВСт3пс6-1					
ГОСТ 5781-82*					ГОСТ 103-76*		ГОСТ 8510-86			
ф25	ф28	ф32	ф36	Итого	-10х90	Итого	L125х80х10	Итого		
					3,30	3,30	22,30	22,30	25,60	107,4
					3,30	3,30	22,30	22,30	25,60	132,6
					3,30	3,30	22,30	22,30	25,60	150,2
					3,30	3,30	22,30	22,30	25,60	176,6
					3,30	3,30	22,30	22,30	25,60	291,5
					3,30	3,30	36,70	36,70	40,00	127,4
					3,30	3,30	36,70	36,70	40,00	152,6
					3,30	3,30	36,70	36,70	40,00	170,2
					3,30	3,30	36,70	36,70	40,00	196,6
					3,30	3,30	36,70	36,70	40,00	313,6
					3,30	3,30	36,70	36,70	40,00	389,1
2,93	5,31			8,24	3,30	3,30	29,50	29,50	41,04	121,1
2,93	5,31			8,24	3,30	3,30	29,50	29,50	41,04	146,3
2,93	5,31			8,24	3,30	3,30	29,50	29,50	41,04	163,9
2,93	5,31			8,24	3,30	3,30	29,50	29,50	41,04	190,8
2,93		6,94		9,86	3,30	3,30	29,50	29,50	42,66	306,6
2,93	5,31			8,24	3,30	3,30	31,50	31,50	43,04	123,1
2,93	5,31			8,24	3,30	3,30	31,50	31,50	43,04	148,3
2,93	5,31			8,24	3,30	3,30	31,50	31,50	43,04	165,9
2,93	5,31			8,24	3,30	3,30	31,50	31,50	43,04	192,3
2,93		6,94		9,86	3,30	3,30	31,50	31,50	44,66	308,6
2,93			8,80	11,71	3,30	3,30	31,50	31,50	46,51	383,9
5,85	10,62			16,47	3,30	3,30	24,26	24,26	44,03	116,8
5,85	10,62			16,47	3,30	3,30	24,26	24,26	44,03	141,9
5,85	10,62			16,47	3,30	3,30	24,26	24,26	44,03	159,6
5,85	10,62			16,47	3,30	3,30	24,26	24,26	44,03	185,9

Ведомость расхода стали на изделие, кг

Марка элемента	Изделия арматурные																	Всего
	Арматура класса																	
	A-I				A-III ГОСТ 5781-82													
	Ф8	Ф10	Ф12	Итого	Ф8	Ф10	Ф12	Ф14	Ф16	Ф18	Ф20	Ф25	Ф28	Ф32	Ф36	Ф40	Итого	
5КВ 54.45-II-С	10,90			10,90	7,39	9,97								226,2			243,6	254,5
5КВ 54.45-I3-С	0,39	16,76		17,15		21,49									286,3		307,8	325,0
5КВ 54.45-I-Сн	10,82		0,46	11,28	7,39	9,97					44,19						61,55	72,84
5КВ 54.45-2-Сн	10,82		0,46	11,28	7,39	9,97						69,04					86,41	97,70
5КВ 54.45-4-Сн	10,90		0,46	11,36	7,39	9,97							86,62				104,00	115,30
5КВ 54.45-5-Сн	10,90		0,46	11,36	7,39	9,97								113,1			130,50	141,80
5КВ 54.45-II-Сн	10,90			10,90	7,39	9,97								226,2			243,60	254,50
5КВ 54.45-I3-Сн	0,39	16,76		17,15		21,49									286,3		307,80	325,00
1КВ 60.5I-I-С	12,47	0,47	0,46	13,40	9,24	9,97					50,2		6,95				76,36	89,76
1КВ 60.5I-2-С	12,47	0,47	0,46	13,40	9,24	9,97						78,4	6,95				104,56	117,96
1КВ 60.5I-4-С	12,56	0,47	0,46	13,49	9,24	9,97							98,48				117,69	131,18
1КВ 60.5I-5-С	12,56	0,47	0,46	13,49	9,24	9,97							6,95	130,0			156,16	169,65
1КВ 60.5I-II-С	12,56	0,47		13,03	9,24	9,97								260,0			279,21	292,24
2КВ 60.5I-I-С	12,47	0,94	0,46	13,87	7,39	9,97					50,2		13,91				81,47	95,34
2КВ 60.5I-2-С	12,47	0,94	0,46	13,87	7,39	9,97						78,4	13,91				109,67	123,54
2КВ 60.5I-4-С	12,56	0,94	0,46	13,96	7,39	9,97							98,48				115,84	129,80
2КВ 60.5I-5-С	12,56	0,94	0,46	13,96	7,39	9,97							13,91	130,0			161,27	175,23
2КВ 60.5I-II-С	12,56	0,94		13,50	7,39	9,97								274,7			292,10	305,60
2КВ 60.5I-I3-С	0,39	20,34		20,73		21,49								18,17	324,7		364,40	385,10
3КВ 60.5I-I-С	12,47	0,47	0,46	13,40	7,39	9,97					50,11		6,95				74,42	87,82
3КВ 60.5I-2-С	12,47	0,47	0,46	13,40	7,39	9,97						78,30	6,95				102,60	116,00
3КВ 60.5I-4-С	12,56	0,47	0,46	13,49	7,39	9,97							105,2				122,50	136,00
3КВ 60.5I-5-С	12,56	0,47	0,46	13,49	7,39	9,97							6,95	128,3			152,60	166,10
3КВ 60.5I-II-С	12,56	0,47		13,03	7,39	9,97								265,6			283,00	296,00
4КВ 60.5I-I-С	12,47	0,47	0,46	13,40	7,39	9,97					50,11		6,95				74,42	87,82
4КВ 60.5I-2-С	12,47	0,47	0,46	13,40	7,39	9,97						78,30	6,95				102,60	116,00
4КВ 60.5I-4-С	12,56	0,47	0,46	13,49	7,39	9,97							105,2				122,50	136,00
4КВ 60.5I-5-С	12,56	0,47	0,46	13,49	7,39	9,97							6,95	128,3			152,60	166,10
4КВ 60.5I-II-С	12,56	0,47		13,03	7,39	9,97								265,6			283,00	296,00
4КВ 60.5I-I3-С	0,39	19,87		20,26		21,49									336,2		357,70	378,00

Инв. № подл. | Подпись и дата | Взам. инв. №

Продолжение ведомости

Изделия закладные										
Арматура класса					Прокат марки				Всего	Общий расход
A-III					ВСт3пс6-1					
ГОСТ 5781-82*					ГОСТ 103-76*		ГОСТ 8510-86			
ф25	ф28	ф32	ф36	Итого	-10х90	Итого	L125х80х10	Итого		
5,85		13,88		19,73	3,30	3,30	24,26	24,26	47,30	301,6
5,85			17,57	23,43	3,30	3,30	24,26	24,26	51,00	376,6
5,85	10,62			16,47	3,30	3,30	24,26	24,26	44,03	116,8
5,85	10,62			16,47	3,30	3,30	24,26	24,26	44,03	141,9
5,85	10,62			16,47	3,30	3,30	24,26	24,26	44,03	159,6
5,85	10,62			16,47	3,30	3,30	24,26	24,26	44,03	185,9
5,85		13,88		19,73	3,30	3,30	24,26	24,26	47,30	301,6
5,85			17,57	23,43	3,30	3,30	24,26	24,26	51,00	376,6
					3,30	3,30	22,30	22,30	25,60	115,1
					3,30	3,30	22,30	22,30	25,60	143,1
					3,30	3,30	22,30	22,30	25,60	163,1
					3,30	3,30	22,30	22,30	25,60	194,7
					3,30	3,30	22,30	22,30	25,60	326,7
					3,30	3,30	36,70	36,70	40,00	135,3
					3,30	3,30	36,70	36,70	40,00	163,5
					3,30	3,30	36,70	36,70	40,00	183,5
					3,30	3,30	36,70	36,70	40,00	215,5
					3,30	3,30	36,70	36,70	40,00	345,7
					3,30	3,30	36,70	36,70	40,00	425,3
2,93	5,31			8,24	3,30	3,30	29,50	29,50	41,04	128,8
2,93	5,31			8,24	3,30	3,30	29,50	29,50	41,04	157,2
2,93	5,31			8,24	3,30	3,30	29,50	29,50	41,04	177,2
2,93	5,31			8,24	3,30	3,30	29,50	29,50	41,04	207,2
2,93		6,94		9,87	3,30	3,30	29,50	29,50	42,67	338,6
2,93	5,31			8,24	3,30	3,30	31,50	31,50	43,04	130,8
2,93	5,31			8,24	3,30	3,30	31,50	31,50	43,04	159,2
2,93	5,31			8,24	3,30	3,30	31,50	31,50	43,04	179,2
2,93	5,31			8,24	3,30	3,30	31,50	31,50	43,04	209,2
2,93		6,94		9,87	3,30	3,30	31,50	31,50	44,67	340,6
2,93			8,78	11,71	3,30	3,30	31,50	31,50	46,51	424,9

Ведомость расхода стали на изделие, кг

Марка элемента	Изделия арматурные																	Всего
	Арматура класса																	
	A-I				A-III ГОСТ 5781-82													
	ф8	ф10	ф12	Итого	ф8	ф10	ф12	ф14	ф16	ф18	ф20	ф25	ф28	ф32	ф36	ф40	Итого	
5КВ 60.5I-I-С	12,47		0,46	12,93	7,39	9,97					50,11						67,47	80,40
5КВ 60.5I-2-С	12,47		0,46	12,93	7,39	9,97						78,29					95,65	108,60
5КВ 60.5I-4-С	12,56		0,46	13,02	7,39	9,97							98,23				115,60	128,60
5КВ 60.5I-5-С	12,56		0,46	13,02	7,39	9,97								128,3			145,66	158,70
5КВ 60.5I-II-С	12,56			12,56	7,39	9,97								256,5			273,90	286,46
5КВ 60.5I-I3-С	0,39	19,40		19,80		21,49									324,7		346,19	366,00
5КВ 60.5I-I-Сн	12,47		0,46	12,93	7,39	9,97					50,11						67,47	80,40
5КВ 60.5I-2-Сн	12,47		0,46	12,93	7,39	9,97						78,29					95,65	108,60
5КВ 60.5I-4-Сн	12,56		0,46	13,02	7,39	9,97							98,23				115,60	128,60
5КВ 60.5I-5-Сн	12,56		0,46	13,02	7,39	9,97								128,3			145,60	158,70
5КВ 60.5I-II-Сн	12,56			12,56	7,39	9,97								256,5			273,90	286,46
5КВ 60.5I-I3-Сн	0,39	19,40		19,80		21,49									324,7		346,20	366,00
1КС 54.54-I-С	13,96	0,47	0,46	14,89	9,24	19,94					53,17			9,09			91,43	106,30
1КС 54.54-3-С	13,96	0,47	0,46	14,89	9,24	19,94						83,07		9,09			121,30	136,20
1КС 54.54-4-С	14,06	0,47	0,46	15,00	9,24	19,94							104,2	9,09			142,50	157,50
1КС 54.54-6-С	14,06	0,47	0,46	15,00	9,24	19,94								145,2			174,40	189,40
1КС 54.54-7-С	0,78	21,63		22,42		34,34									183,8		218,10	240,50
1КС 54.54-9-С	0,78	21,63		22,42		34,34									11,50	212,8	258,60	281,10
1КС 54.54-10-С	0,78	21,63		22,42		34,34									11,50	212,8	258,60	281,10
1КС 54.54-I3-С	0,78	21,63		22,42		19,94	20,76								367,5		408,20	430,70
2КС 54.54-I-С	13,96	0,93	0,46	15,36	9,24	19,94					53,17			18,17			100,50	115,90
2КС 54.54-3-С	13,96	0,93	0,46	15,36	9,24	19,94						83,07		18,17			130,40	145,80
2КС 54.54-4-С	14,06	0,93	0,46	15,45	9,24	19,94								18,17			151,60	167,05
2КС 54.54-6-С	14,06	0,93	0,46	15,45	9,24	19,94								154,3			183,50	198,95
2КС 54.54-7-С	0,78	22,10		22,89		34,34									195,3		229,60	252,50
2КС 54.54-9-С	0,78	22,10		22,89		34,34									23,01	212,8	270,10	293,00
2КС 54.54-10-С	0,78	22,10		22,89		34,34									23,01	212,8	270,10	293,00
2КС 54.54-I3-С	0,78	22,10		22,89		19,94	20,76								379,0		419,70	442,60
3КС 54.54-I-С	13,96	0,47	0,46	14,89	9,24	19,94					53,17			9,09			91,43	106,32
3КС 54.54-3-С	13,96	0,47	0,46	14,89	9,24	19,94						83,07		9,09			121,30	136,20
3КС 54.54-4-С	14,06	0,47	0,46	15,00	9,24	19,94							104,2	9,09			142,50	157,50

I.020.1-20/89 В. 2-9

Инв. № подл. | Подпись и дата | Взам. инв. №

Продолжение ведомости

Изделия закладные

Арматура класса А-III ГОСТ 5781-82					Прокат марки ВСт3пс6-1 ГОСТ 103-76		ГОСТ 8510-86		Всего	Общий расход
ф25	ф28	ф32	ф36	Итого	-10х90	Итого	∟125х80х10	Итого		
5,85	10,62			16,47	3,30	3,30	24,26	24,26	44,03	124,4
5,85	10,62			16,47	3,30	3,30	24,26	24,26	44,03	152,8
5,85	10,62			16,47	3,30	3,30	24,26	24,26	44,03	172,4
5,85	10,62			16,47	3,30	3,30	24,26	24,26	44,03	202,8
5,85		13,88		19,73	3,30	3,30	24,26	24,26	47,30	333,6
5,85			17,57	23,43	3,30	3,30	24,26	24,26	51,00	417,7
5,85	10,62			16,47	3,30	3,30	24,26	24,26	44,03	124,4
5,85	10,62			16,47	3,30	3,30	24,26	24,26	44,03	152,8
5,85	10,62			16,47	3,30	3,30	24,26	24,26	44,03	172,8
5,85	10,62			16,47	3,30	3,30	24,26	24,26	44,03	202,8
5,85		13,88		19,73	3,30	3,30	24,26	24,26	48,00	333,6
5,85			17,57	23,43	3,30	3,30	24,26	24,26	61,00	417,7
					3,30	3,30	22,30	22,30	25,60	131,9
					3,30	3,30	22,30	22,30	25,60	161,9
					3,30	3,30	22,30	22,30	25,60	183,2
					3,30	3,30	22,30	22,30	25,60	214,8
					3,30	3,30	22,30	22,30	25,60	266,6
					3,30	3,30	22,30	22,30	25,60	306,9
					3,30	3,30	22,30	22,30	25,60	306,9
					3,30	3,30	22,30	22,30	25,60	456,3
					3,30	3,30	36,70	36,70	40,00	155,9
					3,30	3,30	36,70	36,70	40,00	185,9
					3,30	3,30	36,70	36,70	40,00	207,1
					3,30	3,30	36,70	36,70	40,00	238,7
					3,30	3,30	36,70	36,70	40,00	292,9
					3,30	3,30	36,70	36,70	40,00	333,3
					3,30	3,30	36,70	36,70	40,00	333,3
					3,30	3,30	36,70	36,70	40,00	483,3
2,93		6,94		9,87	3,30	3,30	29,50	29,50	42,80	148,9
2,93		6,94		9,87	3,30	3,30	29,50	29,50	42,80	178,9
2,93		6,94		9,87	3,30	3,30	29,50	29,50	42,80	200,1

Т.020.1-2с/89 Вып. 2-9

Инв. № подл. | Подпись и дата | Взам. инв. №

Ведомость расхода стали на изделие, кг

Марка элемента	Изделия арматурные																	Всего
	Арматура класса																	
	A-I				A-III ГОСТ 5781-82*													
	ф8	ф10	ф12	Итого	ф8	ф10	ф12	ф14	ф16	ф18	ф20	ф25	ф28	ф32	ф36	ф40	Итого	
3КС 54.54-6-С	14,06	0,47	0,46	14,99	9,24	19,94								145,2			174,40	189,40
3КС 54.54-7-С	0,78	21,63		22,42		34,34									183,8		218,10	240,50
3КС 54.54-9-С	0,78	21,63		22,42		34,34									11,50	212,8	258,60	281,10
3КС 54.54-10-С	0,78	21,63		22,42		34,34									11,50	212,8	258,60	281,10
3КС 54.54-12-С	14,06	0,47		14,53		34,34							6,95	272,2	11,50		325,00	339,50
3КС 54.54-13-С	0,78	21,63		22,42		34,34									367,5		401,90	424,30
4КС 54.54-1-С	13,96	0,47	0,46	14,89	9,24	19,94					53,17			9,08			91,43	106,30
4КС 54.54-3-С	13,96	0,47	0,46	14,89	9,24	19,94						83,07		9,08			121,30	136,20
4КС 54.54-4-С	14,06	0,47	0,46	14,99	9,24	19,94							104,2	9,08			142,50	157,50
4КС 54.54-6-С	14,06	0,47	0,46	14,99	9,24	19,94								145,2			174,40	189,40
4КС 54.54-7-С	0,78	21,63		22,42		34,34									183,8		218,10	240,50
4КС 54.54-9-С	0,78	21,63		22,42		34,34									11,50	212,8	258,60	281,10
4КС 54.54-10-С	0,78	21,63		22,42		34,34									11,50	212,8	258,60	281,10
4КС 54.54-12-С	14,06	0,47		14,53		34,34								281,3			315,60	330,20
5КС 54.54-1-С	13,96		0,46	14,42	9,24	19,94					53,17						82,35	96,77
5КС 54.54-3-С	13,96		0,46	14,42	9,24	19,94						83,07					112,30	126,70
5КС 54.54-4-С	14,06		0,46	14,52	9,24	19,94							104,2				133,40	147,90
5КС 54.54-6-С	14,06		0,46	14,52	9,24	19,94								136,1			165,30	179,80
5КС 54.54-7-С	0,78	21,17		21,95		34,34									172,3		206,60	228,60
5КС 54.54-8-С	0,78	21,17		21,95		34,34									172,3		206,60	228,60
5КС 54.54-9-С	0,78	21,17		21,95		34,34										212,8	247,10	269,10
5КС 54.54-11-С	14,06			14,06		34,34								272,2			306,60	320,60
5КС 54.54-13-С	0,78	21,17		21,95		34,34									344,5		378,90	400,80
5КС 54.54-1-Сн	13,96		0,46	14,42	9,24	19,94					53,17						82,35	96,77
5КС 54.54-3-Сн	13,96		0,46	14,42	9,24	19,94						83,07					112,30	126,70
5КС 54.54-4-Сн	14,06		0,46	14,52	9,24	19,94							104,2				133,40	147,90
5КС 54.54-6-Сн	14,06		0,46	14,52	9,24	19,94								136,1			165,30	179,80
5КС 54.54-7-Сн	0,78	21,17		21,95		34,34									172,3		206,60	228,60
5КС 54.54-8-Сн	0,78	21,17		21,95		34,34									172,3		206,60	228,60

I.020.I-2с/89 В. 2-9

Инв. № подл. | Подпись и дата | Взам. инв. №

Продолжение ведомости

Изделия закладные										
Арматура класса					Прокат марки				Всего	Общий расход
А-III					ВСт3пс6-1					
ГОСТ 5781-82*					ГОСТ 103-76*		ГОСТ 8510-86			
ф25	ф28	ф32	ф36	Итого	-10х90	Итого	∟125х80х10	Итого		
2,93		6,94		9,87	3,30	3,30	29,50	29,50	42,67	231,7
2,93			8,79	11,72	3,30	3,30	29,50	29,50	44,52	285,7
2,93			8,79	11,72	3,30	3,30	29,50	29,50	44,52	326,1
2,93			8,79	11,72	3,30	3,30	29,50	29,50	44,52	326,1
2,93			8,79	11,72	3,30	3,30	29,50	29,50	44,52	384,3
2,93			8,79	11,72	3,30	3,30	29,50	29,50	44,52	469,6
2,93		6,94		9,87	3,30	3,30	31,50	31,50	44,67	150,9
2,93		6,94		9,87	3,30	3,30	31,50	31,50	44,67	180,9
2,93		6,94		9,87	3,30	3,30	31,50	31,50	44,67	202,2
2,93		6,94		9,87	3,30	3,30	31,50	31,50	44,67	233,7
2,93			8,79	11,72	3,30	3,30	31,50	31,50	46,52	287,7
2,93			8,79	11,72	3,30	3,30	31,50	31,50	46,52	328,1
2,93			8,79	11,72	3,30	3,30	31,50	31,50	46,52	328,1
2,93	5,31		8,79	17,03	3,30	3,30	31,50	31,50	51,83	382,3
5,85		13,88		19,73	3,30	3,30	24,26	24,26	47,29	143,8
5,85		13,88		19,73	3,30	3,30	24,26	24,26	47,29	173,8
5,85		13,88		19,73	3,30	3,30	24,26	24,26	47,29	195,0
5,85		13,88		19,73	3,30	3,30	24,26	24,26	47,29	226,6
5,85			17,57	23,43	3,30	3,30	24,26	24,26	51,00	280,4
5,85			17,57	23,43	3,30	3,30	24,26	24,26	51,00	280,4
5,85			17,57	23,43	3,30	3,30	24,26	24,26	51,00	320,8
5,85	5,31		17,57	28,74	3,30	3,30	24,26	24,26	56,30	377,5
5,85			26,36	32,21	3,20	3,30	24,26	24,26	59,77	461,7
5,85		13,88		19,73	3,30	3,30	24,26	24,26	47,29	143,8
5,85		13,88		19,73	3,30	3,30	24,26	24,26	47,29	173,8
5,85		13,88		19,73	3,30	3,30	24,26	24,26	47,29	195,0
5,85		13,88		19,73	3,30	3,30	24,26	24,26	47,29	226,6
5,85			17,57	23,43	3,30	3,30	24,26	24,26	51,00	280,4
5,85			17,57	23,43	3,30	3,30	24,26	24,26	51,00	280,4

I.020.I-20/89 В. 2-9

Инв. № подл. | Подпись и дата | Взам. инв. №

Ведомость расхода стали на изделие, кг

Марка элемента	Изделия арматурные																	Всего
	Арматура класса																	
	A-I				A-III ГОСТ 5781-82*													
	ф8	ф10	ф12	Итого	ф8	ф10	ф12	ф14	ф16	ф18	ф20	ф25	ф28	ф32	ф36	ф40	Итого	
5КС 54.54-9-Сн	0,78	21,17		21,95		34,34										212,8	247,10	269,10
5КС 54.54-11-Сн	14,06			14,06		34,34								272,2			306,60	320,60
5КС 54.54-13-Сн	0,78	21,17		21,95		34,34									344,5		378,90	400,80
1КС 60.60-1-С	15,61	0,47	0,46	16,54	9,24	19,94					59,08			9,08			97,35	113,90
1КС 60.60-3-С	15,61	0,47	0,46	16,54	9,24	19,94						92,31		9,08			130,60	147,10
1КС 60.60-4-С	15,72	0,47	0,46	16,65	9,24	19,94							115,8	9,08			154,10	170,70
1КС 60.60-6-С	15,72	0,47	0,46	16,65	9,24	19,94								160,3			189,50	206,20
1КС 60.60-7-С	0,78	24,28		25,07		34,34									202,9		237,30	262,40
1КС 60.60-9-С	0,78	24,28		25,07		34,34									11,50	236,5	282,30	307,40
1КС 60.60-10-С	0,78	24,28		25,07		34,34									11,50	236,5	282,30	307,40
1КС 60.60-13-С	0,78	24,28		25,07		19,94	20,76								405,9		446,60	471,70
2КС 60.60-1-С	15,61	0,94	0,46	17,01	9,24	19,94					59,08			18,17			106,40	123,40
2КС 60.60-3-С	15,61	0,94	0,46	17,01	9,24	19,94						92,31		18,17			139,70	156,70
2КС 60.60-4-С	15,72	0,94	0,46	17,11	9,24	19,94							115,8	18,17			163,20	180,30
2КС 60.60-6-С	15,72	0,94	0,46	17,11	9,24	19,94								169,4			198,60	215,70
2КС 60.60-7-С	0,78	24,75		25,54		34,34									214,4		248,80	274,30
2КС 60.60-9-С	0,78	24,75		25,54		34,34									23,01	236,5	293,80	319,40
2КС 60.60-10-С	0,78	24,75		25,54		34,34									23,01	236,5	293,80	319,40
2КС 60.60-13-С	0,78	24,75		25,54		19,94	20,76								417,4		458,10	483,60
3КС 60.60-1-С	15,61	0,47	0,46	16,54	9,24	19,94					59,08			9,08			97,35	113,90
3КС 60.60-3-С	15,61	0,47	0,46	16,54	9,24	19,94						92,31		9,08			130,60	147,10
3КС 60.60-4-С	15,72	0,47	0,46	16,65	9,24	19,94							115,8	9,08			154,10	170,70
3КС 60.60-6-С	15,72	0,47	0,46	16,65	9,24	19,94								160,3			189,50	206,20
3КС 60.60-7-С	0,78	24,28		25,07		34,34									202,9		237,30	262,40
3КС 60.60-9-С	0,78	24,28		25,07		34,34									11,50	236,5	282,30	307,40
3КС 60.60-10-С	0,78	24,28		25,07		34,34									11,50	236,5	282,30	307,40
3КС 60.60-12-С	15,72	0,47		16,19		34,34							6,95	302,5	11,50		355,30	371,50
3КС 60.60-13-С	0,78	24,28		25,07		34,34									405,9		440,20	465,30
4КС 60.60-1-С	15,61	0,47	0,46	16,54	9,24	19,94					59,08			9,08			97,35	113,90

I.020.I-2с/89 В. 2-9

Инв № подл. | Подпись и дата | Взам. инв. №

Продолжение ведомости

Изделия закладные

Арматура класса А-III ГОСТ 5781-82*					Прокат марки ВСт3пс6-1 ГОСТ 103-76*		ГОСТ 8510-86		Всего	Общий расход
ф25	ф28	ф32	ф36	Итого	-10х90	Итого	L125х80х10	Итого		
5,85			17,57	23,43	3,30	3,30	24,26	24,26	51,00	320,8
5,85	5,31		17,57	28,74	3,30	3,30	24,26	24,26	56,30	377,5
5,85			26,36	32,21	3,30	3,30	24,26	24,26	59,77	461,7
					3,30	3,30	22,30	22,30	25,60	139,6
					3,30	3,30	22,30	22,30	25,60	172,8
					3,30	3,30	22,30	22,30	25,60	196,4
					3,30	3,30	22,30	22,30	25,60	231,6
					3,30	3,30	22,30	22,30	25,60	288,4
					3,30	3,30	22,30	22,30	25,60	333,2
					3,30	3,30	22,30	22,30	25,60	333,2
					3,30	3,30	22,30	22,30	25,60	498,0
					3,30	3,30	36,70	36,70	40,00	163,6
					3,30	3,30	36,70	36,70	40,00	196,7
					3,30	3,30	36,70	36,70	40,00	220,4
					3,30	3,30	36,70	36,70	40,00	255,6
					3,30	3,30	36,70	36,70	40,00	314,8
					3,30	3,30	36,70	36,70	40,00	359,6
					3,30	3,30	36,70	36,70	40,00	359,6
					3,30	3,30	36,70	36,70	40,00	523,6
2,93		6,94		9,87	3,30	3,30	29,50	29,50	42,67	158,5
2,93		6,94		9,87	3,30	3,30	29,50	29,50	42,67	189,7
2,93		6,94		9,87	3,30	3,30	29,50	29,50	42,67	213,3
2,93		6,94		9,87	3,30	3,30	29,50	29,50	42,67	243,5
2,93			8,79	11,71	3,30	3,30	29,50	29,50	44,51	307,5
2,93			8,79	11,71	3,30	3,30	29,50	29,50	44,51	352,3
2,93			8,79	11,71	3,30	3,30	29,50	29,50	44,51	352,3
2,93			8,79	11,71	3,30	3,30	29,50	29,50	44,51	416,4
2,93			8,79	11,71	3,30	3,30	29,50	29,50	44,51	510,6
2,93		6,94		9,87	3,30	3,30	31,50	31,50	44,67	158,5

Инв. № подл. | Подпись и дата | Взам. инв. №

1.020.1-2с/89 Б. 2-9

Ведомость расхода стали на изделие, кг

Марка элемента	Изделия арматурные																	
	Арматура класса																	Всего
	A-I				A-III ГОСТ 5781-82*													
	ф8	ф10	ф12	Итого	ф8	ф10	ф12	ф14	ф16	ф18	ф20	ф25	ф28	ф32	ф36	ф40	Итого	
4КС 60.60-3-С	15,61	0,47	0,46	16,54	9,24	19,94						92,31		9,08			130,60	147,10
4КС 60.60-4-С	15,72	0,47	0,46	16,65	9,24	19,94							115,8	9,08			154,10	170,70
4КС 60.60-6-С	15,72	0,47	0,46	16,65	9,24	19,94								160,8			189,50	206,20
4КС 60.60-7-С	0,78	24,28		25,07		34,34									202,9		237,30	262,40
4КС 60.60-9-С	0,78	24,28		25,07		34,34									11,50	236,5	282,30	307,40
4КС 60.60-10-С	0,78	24,28		25,07		34,34									11,50	236,5	282,30	307,40
4КС 60.60-12-С	14,93	0,47		15,40		34,34											345,90	361,30
5КС 60.60-1-С	15,61		0,46	16,07	9,24	19,94					59,08						88,26	104,30
5КС 60.60-3-С	15,61		0,46	16,07	9,24	19,94						92,31					121,50	137,60
5КС 60.60-4-С	15,72		0,46	16,18	9,24	19,94							115,8				145,00	161,20
5КС 60.60-6-С	15,72		0,46	16,18	9,24	19,94								151,2			180,40	196,60
5КС 60.60-7-С	0,78	23,81		24,60		34,34									191,4		225,80	250,40
5КС 60.60-8-С	0,78	23,81		24,60		34,34									181,4		225,80	250,40
5КС 60.60-9-С	0,78	23,81		24,60		34,34										236,5	270,80	295,40
5КС 60.60-11-С	15,72			15,72		34,34								302,5			336,90	352,60
5КС 60.60-13-С	0,78	23,81		24,60		34,34									382,9		417,20	441,80
5КС 60.60-1-Сн	15,61		0,46	16,07	9,24	19,94					59,08						88,26	104,30
5КС 60.60-3-Сн	15,61		0,46	16,07	9,24	19,94						92,31					121,50	137,60
5КС 60.60-4-Сн	15,72		0,46	16,18	9,24	19,94							115,8				145,00	161,20
5КС 60.60-6-Сн	15,72		0,46	16,18	9,24	19,94								151,2			180,40	196,60
5КС 60.60-7-Сн	0,78	23,81		24,60		34,34									191,4		225,80	250,40
5КС 60.60-8-Сн	0,78	23,81		24,60		34,34									191,4		225,80	250,40
5КС 60.60-9-Сн	0,78	23,81		24,60		34,34										236,5	270,80	295,40
5КС 60.60-11-Сн	15,72			15,72		34,34								302,5			336,90	352,60
5КС 60.60-13-Сн	0,78	23,81		24,60		34,34									382,9		417,20	441,80
IKB 60.III-1-С	30,59	0,94	0,92	32,44	18,48	9,97					109,3		6,85	9,08			153,80	186,20
IKB 60.III-3-С	30,59	0,94	0,92	32,44	18,48	9,97						170,8	6,85	9,08			215,30	247,70
IKB 60.III-4-С	30,81	0,94	0,92	32,66	18,48	9,97							221,2	9,08			258,70	291,40
IKB 60.III-5-С	30,81	0,94	0,92	32,66	18,48	9,97							6,85	288,9			324,30	356,90
IKB 60.III-7-С	0,39	49,44		49,84		38,77								9,08	365,6		413,50	463,30

Инв. № подл. | Подпись и дата | Взам. инв. №

Продолжение ведомости

Изделия закладные										Всего	Общий расход
Арматура класса					Прокат марки						
А-III					ВСт3пс6-1						
ГОСТ 5781-82*					ГОСТ 103-76*		ГОСТ 8510-86				
Ф25	Ф28	Ф32	Ф36	Итого	-10х90	Итого	L125х80х10	Итого			
2,93		6,94		9,87	3,30	3,30	31,50	31,50		44,67	191,7
2,93		6,94		9,87	3,30	3,30	31,50	31,50		44,67	215,3
2,93		6,94		9,87	3,30	3,30	31,50	31,50		44,67	250,5
2,93			8,79	11,71	3,30	3,30	31,50	31,50		46,51	309,5
2,93			8,79	11,71	3,30	3,30	31,50	31,50		46,51	354,3
2,93			8,79	11,71	3,30	3,30	31,50	31,50		46,51	354,3
2,93	5,31		8,79	17,03	3,30	3,30	31,50	31,50		51,83	413,6
5,85		13,88		19,73	3,30	3,30	24,26	24,26		47,30	151,5
5,85		13,88		19,73	3,30	3,30	24,26	24,26		47,30	184,7
5,85		13,88		19,73	3,30	3,30	24,26	24,26		47,30	208,3
5,85		13,88		19,73	3,30	3,30	24,26	24,26		47,30	243,5
5,85			17,57	23,43	3,30	3,30	24,26	24,26		51,00	302,3
5,85			17,57	23,43	3,30	3,30	24,26	24,26		51,00	302,3
5,85			17,57	23,43	3,30	3,30	24,26	24,26		51,00	347,1
5,85	5,31		17,57	28,74	3,30	3,30	24,26	24,26		56,30	409,6
5,85			26,36	32,21	3,30	3,30	24,26	24,26		59,77	502,8
5,85		13,88		19,73	3,30	3,30	24,26	24,26		47,30	151,5
5,85		13,88		19,73	3,30	3,30	24,26	24,26		47,30	184,7
5,85		13,88		19,73	3,30	3,30	24,26	24,26		47,30	208,3
5,85		13,88		19,73	3,30	3,30	24,26	24,26		47,30	243,5
5,85			17,57	23,43	3,30	3,30	24,26	24,26		51,00	302,3
5,85			17,57	23,43	3,30	3,30	24,26	24,26		51,00	302,3
5,85			17,57	23,43	3,30	3,30	24,26	24,26		51,00	347,1
5,85	5,31		17,57	28,74	3,30	3,30	24,26	24,26		56,30	409,6
5,85			26,36	32,21	3,30	3,30	24,26	24,26		59,77	502,6
					6,60	6,60	44,60	44,60		51,20	236,9
					6,60	6,60	44,60	44,60		51,20	298,5
					6,60	6,60	44,60	44,60		51,20	342,1
					6,60	6,60	44,60	44,60		51,20	408,1
					6,60	6,60	44,60	44,60		51,20	514,5

I.020.I-20/89 В. 2-9

Инв. № подл. | Подпись и дата | Взам. инв. №

Ведомость расхода стали на изделие, кг

Марка элемента	Изделия арматурные																	Всего
	Арматура класса																	
	A-I				A-III ГОСТ 5781-82*													
	ф8	ф10	ф12	Итого	ф8	ф10	ф12	ф14	ф16	ф18	ф20	ф25	ф28	ф32	ф36	ф40	Итого	
1КВ 60.III-9-С	0,39	49,44		49,84		38,77								9,09	11,50	437,4	496,80	546,60
1КВ 60.III-11-С	30,81	0,94		31,74	9,24	24,37							6,95	568,7	11,50		620,70	652,50
1КВ 60.III-13-С	0,39	49,44		49,84		24,37	20,76								742,7		787,90	837,70
2КВ 60.III-1-С	30,59	1,87	0,92	33,38	16,63	9,97					109,3		13,91	18,17			168,00	201,40
2КВ 60.III-3-С	30,59	1,87	0,92	33,38	16,63	9,97						170,8	13,91	18,17			229,40	262,80
2КВ 60.III-4-С	30,81	1,87	0,92	33,60	16,63	9,97							228,1	18,17			272,90	306,50
2КВ 60.III-5-С	30,81	1,87	0,92	33,60	16,63	9,97							13,91	298,0			338,50	372,10
2КВ 60.III-7-С	0,39	50,38		50,77		35,90								18,17	377,1		431,20	482,00
2КВ 60.III-9-С	0,39	50,38		50,77		35,90								18,17	23,01	437,4	514,50	565,30
2КВ 60.III-11-С	30,81	1,87		32,68	16,63	9,97							6,95	577,7	23,01		634,30	667,00
2КВ 60.III-13-С	0,39	50,38		50,77		21,49	20,76								765,8		808,00	858,80
3КВ 60.III-1-С	30,59	0,94	0,92	32,44	16,63	9,97					109,3		6,95	9,09			151,90	184,40
3КВ 60.III-3-С	30,59	0,94	0,92	32,44	16,63	9,97						170,8	6,95	9,09			213,40	245,80
3КВ 60.III-4-С	30,81	0,94	0,92	32,66	16,63	9,97							221,2	9,09			256,90	289,50
3КВ 60.III-5-С	30,81	0,94	0,92	32,66	16,63	9,97							6,95	288,9			322,40	355,10
3КВ 60.III-7-С	0,39	49,44		49,84		35,90								9,09	365,6		410,60	460,40
3КВ 60.III-9-С	0,39	49,44		49,84		35,90								9,09	11,50	437,4	493,90	543,70
3КВ 60.III-11-С	30,81	0,94		31,74	7,39	24,37							6,95	568,7	11,50		618,90	650,60
3КВ 60.III-13-С	0,39	49,44		49,84		35,90									742,7		778,60	828,50
4КВ 60.III-1-С	30,59	0,94	0,92	32,44	16,63	9,97					109,3		6,95	9,09			151,90	184,40
4КВ 60.III-3-С	30,59	0,94	0,92	32,44	16,63	9,97						170,8	6,95	9,09			213,40	245,80
4КВ 60.III-4-С	30,81	0,94	0,92	32,66	16,63	9,97							221,2	9,09			256,90	289,50
4КВ 60.III-5-С	30,81	0,94	0,92	32,66	16,63	9,97							6,95	238,9			322,40	355,10
4КВ 60.III-7-С	0,39	49,44		49,84		35,90								9,09	365,6		410,60	460,40
4КВ 60.III-9-С	0,39	49,44		49,84		35,90								9,09	11,50	437,4	493,90	543,70
4КВ 60.III-11-С	30,81	0,94		31,74	7,39	24,37								577,7			609,50	641,30
4КВ 60.III-13-С	0,39	49,44		49,84		35,90									731,2		767,10	817,00
5КВ 60.III-1-С	30,59		0,92	31,51	16,63	9,97					109,3						135,90	167,40
5КВ 60.III-3-С	30,59		0,92	31,51	16,63	9,97											197,40	228,90

I.020.I-2с/89 В. 2-9

Инв. № подл. | Подпись и дата | Взам. инв. №

Продолжение ведомости

Изделия закладные										Общий расход
Арматура класса					Прокат марки				Всего	
А-III					ВСт3пс6-1					
ГОСТ 5781-82*					ГОСТ 103-76*		ГОСТ 8510-86			
Ф25	Ф28	Ф32	Ф36	Итого	-I0x90	Итого	⌊I25x80xI0	Итого		
					6,60	6,60	44,60	44,60	51,20	596,5
					6,60	6,60	44,60	44,60	51,20	703.7
					6,60	6,60	44,60	44,60	51,20	888.5
					6,60	6,60	73,40	73,40	80,00	280.9
					6,60	6,60	73,40	73,40	80,00	342.5
					6,60	6,60	73,40	73,40	80,00	386.3
					6,60	6,60	73,40	73,40	80,00	451,3
					6,60	6,60	73,40	73,40	80,00	562.0
					6,60	6,60	73,40	73,40	80,00	644.0
					6,60	6,60	73,40	73,40	80,00	746.0
					6,60	6,60	73,40	73,40	80,00	938.8
5,85	5,31	6,94		18,10	6,60	6,60	59,00	59,00	83,70	267.5
5,85	5,31	6,94		18,10	6,60	6,60	59,00	59,00	83,70	329.2
5,85	5,31	6,94		18,10	6,60	6,60	59,00	59,00	83,70	372,7
5,85	5,31	6,94		18,10	6,60	6,60	59,00	59,00	83,70	438.0
5,85		6,94	8,79	21,58	6,60	6,60	59,00	59,00	87,18	547.6
5,85		6,94	8,79	21,58	6,60	6,60	59,00	59,00	87,18	629,4
5,85		6,94	8,79	21,58	6,60	6,60	59,00	59,00	87,18	737,3
5,85			17,57	23,43	6,60	6,60	59,00	59,00	89,03	917,8
5,85	5,31	6,94		18,10	6,60	6,60	63,00	63,00	87,70	271,5
5,85	5,31	6,94		18,10	6,60	6,60	63,00	63,00	87,70	333,1
5,85	5,31	6,94		18,10	6,60	6,60	63,00	63,00	87,70	376,7
5,85	5,31	6,94		18,10	6,60	6,60	63,00	63,00	87,70	441,9
5,85		6,94	8,79	21,58	6,60	6,60	63,00	63,00	91,18	551,6
5,85		6,94	8,79	21,58	6,60	6,60	63,00	63,00	91,18	633,6
5,85	5,31	6,94	8,79	26,89	6,60	6,60	63,00	63,00	96,49	737,3
5,85			26,36	32,21	6,60	6,60	63,00	63,00	101,81	919,2
11,70	10,62	13,88		36,20	6,60	6,60	48,52	48,52	91,32	258,2
11,70	10,62	13,88		36,20	6,60	6,60	48.52	48,52	91,32	319,8

I.020.I-2c/89 В. 2-9.

Инв. № подл. | Подпись и дата | Взам. инв. №

Формат А3

Ведомость расхода стали на изделие, кг

Марка элемента	Изделия арматурные																Всего
	Арматура класса																
	А-I				А-III ГОСТ 5781-82*												
	ф8	ф10	ф12	Итого	ф8	ф10	ф12	ф14	ф16	ф18	ф20	ф25	ф28	ф32	ф36	ф40	Итого	
5КВ 60.III-4-С	30,81		0,92	31,73	16,63	9,97							214,2				240,80	272,60
5КВ 60.III-5-С	30,81		0,92	31,73	16,63	9,97								279,8			306,40	338,10
5КВ 60.III-7-С	0,39	48,51		48,90		35,89									354,1		390,00	438,90
5КВ 60.III-9-С	0,39	48,51		48,90		35,89										437,4	473,30	522,20
5КВ 60.III-11-С	30,81			30,81	7,39	24,37								559,6			591,30	622,10
5КВ 60.III-1-Сн	30,59		0,92	31,51	16,63	9,97					109,3						135,90	167,40
5КВ 60.III-3-Сн	30,59		0,92	31,51	16,63	9,97						170,8					197,40	228,90
5КВ 60.III-4-Сн	30,81		0,92	31,73	16,63	9,97							214,2				240,80	272,60
5КВ 60.III-5-Сн	30,81		0,92	31,73	16,63	9,97								279,8			306,40	338,10
5КВ 60.III-7-Сн	0,39	48,51		48,90		35,89									354,1		390,00	438,90
5КВ 60.III-9-Сн	0,39	48,51		48,90		35,89										437,4	473,30	522,20
5КВ 60.III-11-Сн	30,81			30,81	7,39	24,37								559,6			591,30	622,10
1КБ 60.I27-1-С	37,33	0,94	0,92	39,19	24,64	1,92					125,2		6,95	9,09			167,80	207,00
1КБ 60.I27-2-С	37,33	0,94	0,92	39,19	24,64			3,77				195,6	6,95	9,09			240,00	279,20
1КБ 60.I27-4-С	37,60	0,94	0,92	39,46	24,64			3,77					252,3	9,09			289,80	329,30
1КБ 60.I27-6-С	37,60	0,94	0,92	39,46	20,94	5,76			4,92				6,95	329,5			368,10	407,60
1КБ 60.I27-7-С		60,91		60,91	2,46	34,56				6,23				9,09	417,1		469,40	530,30
1КБ 60.I27-10-С		60,91		60,91	2,46	34,56					7,69			9,09	11,50	500,0	566,30	627,20
1КБ 60.I27-11-С	37,60	0,94		38,54	15,40	14,40			4,92				6,95	650,0	11,50		703,20	741,70
2КБ 60.I27-1-С	37,33	1,87	0,92	40,12	22,79	1,92					125,2		13,91	18,17			182,00	222,10
2КБ 60.I27-2-С	37,33	1,87	0,92	40,12	22,79			3,77				195,6	13,91	18,17			254,20	294,30
2КБ 60.I27-4-С	37,60	1,87	0,92	40,39	22,79			3,77					259,3	18,17			304,00	344,40
2КБ 60.I27-6-С	37,60	1,87	0,92	40,39	19,09	5,76			4,92				13,91	338,6			382,30	422,70
2КБ 60.I27-7-С		61,85		61,85	2,46	31,68				6,23				18,17	428,6		487,10	549,00
2КБ 60.I27-10-С		61,85		61,85	2,46	31,68					7,69			18,17	23,01	500,0	584,00	645,90
2КБ 60.I27-11-С	37,60	1,87		39,47	22,79				4,92				6,95	659,1	23,01		716,70	756,20
2КБ 60.I27-13-С		61,85		61,85	2,46	17,28	20,76			6,23					868,6		915,40	977,20
3КБ 60.I27-1-С	37,33	0,94	0,92	39,19	22,79	1,92					125,2		6,95	9,09			165,90	205,10
3КБ 60.I27-2-С	37,33	0,94	0,92	39,19	22,79			3,77				195,6	6,95	9,09			238,20	277,40
3КБ 60.I27-4-С	37,60	0,94	0,92	39,46	22,79			3,77					252,3	9,09			288,00	327,40

I.020.I-2с/89 В. 2-9

Инв. № подл. | Подпись и дата | Взам. инв. №

Продолжение ведомости

Изделия закладные											
Арматура класса					Прокат марки				Всего	Общий расход
А-III					ВСт3пс6-1					
ГОСТ 5781-82*					ГОСТ 103-76*		ГОСТ 8510-86			
ф25	ф28	ф32	ф36	Итого	-10х90	Итого	L125х80х10	Итого		
11,70	10,62	13,88		36,20	6,60	6,60	48,52	48,52	91,32	363,4
11,70	10,62	13,88		36,20	6,60	6,60	48,52	48,52	91,32	428,6
11,70		13,88	17,57	43,16	6,60	6,60	48,52	48,52	98,28	537,4
11,70		13,88	17,57	43,16	6,60	6,60	48,52	48,52	98,28	619,4
11,70	5,31	13,88	17,57	48,47	6,60	6,60	48,52	48,52	103,59	725,5
11,70	10,62	13,88		36,20	6,60	6,60	48,52	48,52	91,32	258,2
11,70	10,62	13,88		36,20	6,60	6,60	48,52	48,52	91,32	319,8
11,70	10,62	13,88		36,20	6,60	6,60	48,52	48,52	91,32	363,4
11,70	10,62	13,88		36,20	6,60	6,60	48,52	48,52	91,32	428,6
11,70		13,88	17,57	43,16	6,60	6,60	48,52	48,52	98,28	537,4
11,70		13,88	17,57	43,16	6,60	6,60	48,52	48,52	98,28	619,4
11,70	5,31	13,88	17,57	48,47	6,60	6,60	48,52	48,52	103,59	725,5
					6,60	6,60	44,60	44,60	51,20	257,1
					6,60	6,60	44,60	44,60	51,20	330,0
					6,60	6,60	44,60	44,60	51,20	379,4
					6,60	6,60	44,60	44,60	51,20	458,0
					6,60	6,60	44,60	44,60	51,20	580,0
					6,60	6,60	44,60	44,60	51,20	677,5
					6,60	6,60	44,60	44,60	51,20	792,4
					6,60	6,60	73,40	73,40	80,00	301,6
					6,60	6,60	73,40	73,40	80,00	373,8
					6,60	6,60	73,40	73,40	80,00	423,4
					6,60	6,60	73,40	73,40	80,00	502,0
					6,60	6,60	73,40	73,40	80,00	627,3
					6,60	6,60	73,40	73,40	80,00	724,7
					6,60	6,60	73,40	73,40	80,00	835,4
					6,60	6,60	73,40	73,40	80,00	1054,2
5,85	5,31	6,94		18,10	6,60	6,60	59,00	59,00	83,70	288,2
5,85	5,31	6,94		18,10	6,60	6,60	59,00	59,00	83,70	361,4
5,85	5,31	6,94		18,10	6,60	6,60	59,00	59,00	83,70	410,4

Ведомость расхода стали на изделие, кг

Марка элемента	Изделия арматурные																	Всего
	Арматура класса																	
	А-I				А-III ГОСТ 5781-82*													
	ф8	ф10	ф12	Итого	ф8	ф10	ф12	ф14	ф16	ф18	ф20	ф25	ф28	ф32	ф36	ф40	Итого	
3КБ 60.127-6-С	37,60	0,94	0,92	39,46	19,09	5,76			4,92				6,95	329,5			366,30	405,70
3КБ 60.127-7-С		60,91		60,91	2,46	31,68				6,23				9,09	417,1		466,50	527,40
3КБ 60.127-10-С		60,91		60,91	2,46	31,68					7,70			9,09	11,50	500,0	563,40	624,30
3КБ 60.127-11-С	37,60	0,94		38,54	13,55	14,40			4,92				6,95	650,0	11,50		701,30	739,80
4КБ 60.127-1-С	37,33	0,94	0,92	39,19	22,79	1,92					125,2		6,95	9,09			165,90	205,10
4КБ 60.127-2-С	37,33	0,94	0,92	39,19	22,79			3,77				195,6	6,95	9,09			238,20	277,40
4КБ 60.127-4-С	37,60	0,94	0,92	39,46	22,79			3,77					252,3	9,09			288,00	327,40
4КБ 60.127-6-С	37,60	0,94	0,92	39,46	19,09	5,76			4,92				6,95	329,5			366,30	405,70
4КБ 60.127-7-С		60,91		60,91	2,46	31,68				6,23				9,09	417,1		466,50	527,40
4КБ 60.127-10-С		60,91		60,91	2,46	31,68					7,70			9,09	11,50	500,0	563,40	624,30
4КБ 60.127-11-С	37,60	0,94		38,54	13,55	14,40			4,92					659,1			691,90	730,50
4КБ 60.127-13-С		60,91		60,91	2,46	31,68				6,23					834,1		874,50	935,40
5КБ 60.127-1-С	37,33		0,92	38,25	22,79	1,92					125,2						149,90	188,10
5КБ 60.127-2-С	37,33		0,92	38,25	22,79			3,77				195,6					222,10	260,40
5КБ 60.127-4-С	37,60		0,92	38,52	22,79			3,77					245,4				271,90	310,50
5КБ 60.127-6-С	37,60		0,92	38,52	19,09	5,76			4,92					320,4			350,20	388,70
5КБ 60.127-7-С		59,97		59,97	2,46	31,68				6,23					405,5		445,90	505,90
5КБ 60.127-11-С	37,60			37,60	13,55	14,40			4,92					640,9			673,80	711,40
5КБ 60.127-13-С		59,97		59,97	2,46	31,68				6,23					811,1		851,50	911,50
5КБ 60.127-1-Сн	37,33		0,92	38,25	22,79	1,92					125,2						149,90	188,10
5КБ 60.127-2-Сн	37,33		0,92	38,25	22,79			3,77				195,6					222,10	260,40
5КБ 60.127-4-Сн	37,60		0,92	38,52	22,79			3,77					245,4				271,90	310,50
5КБ 60.127-6-Сн	37,60		0,92	38,52	19,08	5,76			4,92					320,4			350,20	388,70
5КБ 60.127-7-Сн		59,97		59,97	2,46	31,68				6,23					405,5		445,90	505,90
5КБ 60.127-11-Сн	37,60			37,60	13,55	14,40			4,92					640,9			673,80	711,40
5КБ 60.127-13-Сн		59,97		59,97	2,46	31,68				6,23					811,1		851,50	911,50
1КН 60.136-1-С	40,47	0,94	0,92	42,33	24,64	11,89					134,1			18,17			188,80	231,20
1КН 60.136-3-С	40,47	0,94	0,92	42,33	24,64	9,97		3,77				209,6		18,17			266,10	308,50
1КН 60.136-4-С	40,76	0,94	0,92	42,62	24,64	9,97		3,77					263,0	18,17			319,50	362,10

1.020.1-2с/89 В. 2-9

Инв. № подл. | Подпись и дата | Взам. инв. №

Продолжение ведомости

Изделия закладные										Всего	Общий расход
Арматура класса					Прокат марки						
А-III					ВСт3пс6-1						
ГОСТ 5781-82*					ГОСТ 103-76*		ГОСТ 8510-86				
Ф25	Ф28	Ф32	Ф36	Итого	-10х90	Итого	L125х80х10	Итого			
5,85	5,31	6,94		18,10	6,60	6,60	59,00	59,00	83,70	488,6	
5,85		6,94	8,79	21,58	6,60	6,60	59,00	59,00	87,18	613,4	
5,85		6,94	8,79	21,58	6,60	6,60	59,00	59,00	87,18	710,4	
5,85		6,94	8,79	21,58	6,60	6,60	59,00	59,00	87,18	826,6	
5,85	5,31	6,94		18,10	6,60	6,60	63,00	63,00	87,70	292,2	
5,85	5,31	6,94		18,10	6,60	6,60	63,00	63,00	87,70	364,4	
5,85	5,31	6,94		18,10	6,60	6,60	63,00	63,00	87,70	414,4	
5,85	5,31	6,94		18,10	6,60	6,60	63,00	63,00	87,70	492,6	
5,85		6,94	8,79	21,58	6,60	6,60	63,00	63,00	91,18	617,4	
5,85		6,94	8,79	21,58	6,60	6,60	63,00	63,00	91,18	714,4	
5,85	5,31	6,94	8,79	26,89	6,60	6,60	63,00	63,00	96,49	826,6	
5,85			26,36	32,21	6,60	6,60	63,00	63,00	101,81	1035,3	
11,70	10,62	13,88		36,20	6,60	6,60	48,52	48,52	91,32	278,9	
11,70	10,62	13,88		36,20	6,60	6,60	48,52	48,52	91,32	351,1	
11,70	10 62	13,88		36,20	6,60	6,60	48,52	48,52	91,32	400,7	
11,70	10,62	13,88		36,20	6,60	6,60	48,52	48,52	91,32	479,3	
11,70		13,88	17,57	43,16	6,60	6,60	48,52	48,52	98,28	603,7	
11,10	5,31	13,88	17,57	48,47	6,60	6,60	48,52	48,52	103,59	814,7	
11,70			43,94	55,64	6,60	6,60	48,52	48,52	110,76	1020,4	
11,70	10,62	13,88		36,20	6,60	6,60	48,52	48,52	91,32	278,9	
11,70	10,62	13,88		36,20	6,60	6,60	48,52	48,52	91,32	351,1	
11,70	10,62	13,88		36,20	6,60	6,60	48,52	48,52	91,32	400,7	
11,70	10,62	13,88		36,20	6,60	6,60	48,52	48,52	91,32	479,3	
11,70		13,88	17,57	43,16	6,60	6,60	48,52	48,52	98,28	603,7	
11,70	5,31	13,88	17,57	48,47	6,60	6,60	48,52	48,52	103,59	814,7	
11,70			43,94	55,64	6,60	6,60	48,52	48,52	110,76	1020,4	
					6,60	6,60	44,60	44,60	51,20	281,8	
					6,60	6,60	44,60	44,60	51,20	359,7	
					6,60	6,60	44,60	44,60	51,20	412,4	

I.020.I-2c/89 В. 2-9

Инв. № подл. | Подпись и дата | Взам. инв. №

Ведомость расхода стали на изделие, кг

Марка элемента	Изделия арматурные																Всего
	Арматура класса																
	A-I				A-III ГОСТ 5781-82*												
	ф8	ф10	ф12	Итого	ф8	ф10	ф12	ф14	ф16	ф18	ф20	ф25	ф28	ф32	ф36	ф40	Итого	
1КН 60.136-6-С	40,76	0,94	0,92	42,62	20,94	15,73			4,92					361,6			403,20	445,80
1КН 60.136-7-С	0,39	65,32		65,71	2,46	44,53				6,23					457,6		510,90	576,60
1КН 60.136-9-С	0,39	65,32		65,71	2,46	44,53					7,69				23,01	536,9	614,60	680,30
1КН 60.136-10-С	0,39	65,32		65,71	2,46	44,53					7,69				23,01	536,9	614,60	680,30
1КН 60.136-13-С	0,39	65,32		65,71	2,46	15,73	41,52			6,23					915,3		981,20	1047,00
2КН 60.136-1-С	40,47	1,87	0,92	43,26	24,64	11,89					134,1			36,34			207,00	250,30
2КН 60.136-3-С	40,47	1,87	0,92	43,26	24,64	9,97		3,77				209,6		36,34			284,30	327,60
2КН 60.136-4-С	40,76	1,87	0,92	43,55	24,64	9,97		3,77					263,0	36,34			337,70	381,20
2КН 60.136-6-С	40,76	1,87	0,92	43,55	20,94	15,73			4,92					379,8			421,40	464,90
2КН 60.136-7-С	0,39	66,26		66,65	2,46	44,53				6,23					480,7		533,90	600,50
2КН 60.136-9-С	0,39	66,26		66,65	2,46	44,53					7,69				46,02	536,9	637,60	704,30
2КН 60.136-10-С	0,39	66,26		66,65	2,46	44,53					7,69				46,02	536,9	637,60	704,30
2КН 60.136-13-С	0,39	66,26		66,65	2,46	15,73	41,52			6,23					938,3		1004,00	1071,00
3КН 60.136-1-С	40,47	0,94	0,92	42,33	24,64	11,89					134,1			18,17			188,80	231,20
3КН 60.136-3-С	40,47	0,94	0,92	42,33	24,64	9,97		3,77				209,6		18,17			266,10	308,50
3КН 60.136-4-С	40,76	0,94	0,92	42,62	24,64	9,97		3,77					263,0	18,17			319,50	362,10
3КН 60.136-6-С	40,76	0,94	0,92	42,62	20,94	15,73			4,92					361,6			403,20	445,80
3КН 60.136-7-С	0,39	65,32		65,71	2,46	44,53				6,23					457,6		510,90	576,60
3КН 60.136-9-С	0,39	65,32		65,71	2,46	44,53					7,69				23,01	536,9	614,60	680,30
3КН 60.136-10-С	0,39	65,32		65,71	2,46	44,53					7,69				23,01	536,9	614,60	680,30
3КН 60.136-12-С	40,76	0,94		41,70	6,16	38,77			4,92				13,91	686,8	23,01		773,60	815,30
3КН 60.136-13-С	0,39	65,32		65,71	2,46	44,53				6,23					915,3		968,50	1034,00
4КН 60.136-1-С	40,47	0,94	0,92	42,33	24,64	11,89					134,1			18,17			188,80	231,20
4КН 60.136-3-С	40,47	0,94	0,92	42,33	24,64	9,97		3,77				209,6		18,17			266,10	308,50
4КН 60.136-4-С	40,76	0,94	0,92	42,62	24,64	9,97		3,77					263,0	18,17			319,50	362,10
4КН 60.136-6-С	40,76	0,94	0,92	42,62	20,94	15,73			4,92					361,6			403,20	445,80
4КН 60.136-7-С	0,39	65,32		65,71	2,46	44,53				6,23					457,6		510,90	576,60
4КН 60.136-9-С	0,39	65,32		65,71	2,46	44,53					7,69				23,01	536,9	614,60	680,30

Продолжение ведомости

Изделия закладные										
Арматура класса					Прокат марки				Всего	Общий расход
А-III					ВСт3пс6-1					
ГОСТ 5781-82*					ГОСТ 103-76*		ГОСТ 8510-86			
ф25	ф28	ф32	ф36	Итого	-10х90	Итого	∟125х80х10	Итого		
					6,60	6,60	44,60	44,60	51,20	496,6
					6,60	6,60	44,60	44,60	51,20	629,2
					6,60	6,60	44,60	44,60	51,20	730,6
					6,60	6,60	44,60	44,60	51,20	730,6
					6,60	6,60	44,60	44,60	51,20	1101,2
					6,60	6,60	73,40	73,40	80,00	329,6
					6,60	6,60	73,40	73,40	80,00	407,6
					6,60	6,60	73,40	73,40	80,00	460,2
					6,60	6,60	73,40	73,40	80,00	544,4
					6,60	6,60	73,40	73,40	80,00	681,9
					6,60	6,60	73,40	73,40	80,00	783,3
					6,60	6,60	73,40	73,40	80,00	783,3
					6,60	6,60	73,40	73,40	80,00	1153,9
5,85		13,88		19,73	6,60	6,60	59,00	59,00	85,33	315,6
5,85		13,88		19,73	6,60	6,60	59,00	59,00	85,33	393,0
5,85		13,88		19,73	6,60	6,60	59,00	59,00	85,33	446,2
5,85		13,88		19,73	6,60	6,60	59,00	59,00	85,33	530,4
5,85			17,57	23,43	6,60	6,60	59,00	59,00	89,03	666,5
5,85			17,57	23,43	6,60	6,60	59,00	59,00	89,03	768,7
5,85			17,57	23,43	6,60	6,60	59,00	59,00	89,03	768,7
5,85			17,57	23,43	6,60	6,60	59,00	59,00	89,03	905,0
5,85			17,57	23,43	6,60	6,60	59,00	59,00	89,03	1126,4
5,85		13,88		19,73	6,60	6,60	63,00	63,00	89,33	319,8
5,85		13,88		19,73	6,60	6,60	63,00	63,00	89,33	396,4
5,85		13,88		19,73	6,60	6,60	63,00	63,00	89,33	450,2
5,85		13,88		19,73	6,60	6,60	63,00	63,00	89,33	534,4
5,85			17,57	23,43	6,60	6,60	63,00	63,00	93,03	671,4
5,85			17,57	23,43	6,60	6,60	63,00	63,00	93,03	772,8

Ведомость расхода стали на изделие, кг

Марка элемента	Изделия арматурные																Всего
	Арматура класса																
	A-I				A-III ГОСТ 5781-82*												
	ф8	ф10	ф12	Итого	ф8	ф10	ф12	ф14	ф16	ф18	ф20	ф25	ф28	ф32	ф36	ф40	Итого	
4КН 60.136-10-С	0,39	65,32		65,71	2,46	44,53					7,70				23,01	536,9	614,60	680,30
4КН 60.136-12-С	40,76	0,94		41,70	6,16	38,77			4,92					705,0			754,90	796,60
5КН 60.136-1-С	40,47		0,92	41,39	24,64	11,89					134,1						170,70	212,10
5КН 60.136-3-С	40,47		0,92	41,39	24,64	9,97		3,77				209,6					248,00	289,40
5КН 60.136-4-С	40,76		0,92	41,68	24,64	9,97		3,77					263,0				301,30	343,00
5КН 60.136-6-С	40,76		0,92	41,68	24,64	9,97			4,92					343,4			382,90	424,60
5КН 60.136-7-С	0,39	64,38		64,78	24,64	44,53				6,23					434,6		487,90	552,60
5КН 60.136-8-С	0,39	64,38		64,78	24,64	44,53				6,23					434,6		487,90	552,60
5КН 60.136-9-С	0,39	64,38		64,78	2,46	44,53					7,70					536,9	591,60	656,40
5КН 60.136-11-С	40,76			40,76	6,16	38,77			4,92					686,8			729,30	777,50
5КН 60.136-13-С	0,39	64,38		64,78	2,46	44,53				6,23					869,3		922,50	987,30
5КН 60.136-1-Сн	40,47		0,92	41,39	24,64	11,89					134,1						170,70	212,10
5КН 60.136-3-Сн	40,47		0,92	41,39	24,64	9,97		3,77				209,6					248,00	289,40
5КН 60.136-4-Сн	40,76		0,92	41,68	24,64	9,97		3,77					263,0				301,30	343,00
5КН 60.136-6-Сн	40,76		0,92	41,68	24,64	9,97			4,92					343,4			382,90	424,60
5КН 60.136-7-Сн	0,39	64,38		64,78	2,46	44,53				6,23					434,6		487,90	552,60
5КН 60.136-8-Сн	0,39	64,38		64,78	2,46	44,53				6,23					434,6		487,90	552,60
5КН 60.136-9-Сн	0,39	64,38		64,78	2,46	44,53					7,70					536,9	591,60	656,40
5КН 60.136-11-Сн	40,76			40,76	6,16	38,77			4,92					686,8			736,70	777,50
5КН 60.136-13-Сн	0,39	64,38		64,78	2,46	44,53				6,23					869,3		922,50	987,30
1КН 60.148-1-С	43,76	0,94	0,92	45,62	24,64	11,89					146,0			18,17			200,70	246,30
1КН 60.148-3-С	43,76	0,94	0,92	45,62	24,64	9,97		3,77				228,1		18,17			284,60	330,30
1КН 60.148-4-С	44,08	0,94	0,92	45,94	24,64	9,97		3,77					286,2	18,17			342,70	388,70
1КН 60.148-6-С	44,08	0,94	0,92	45,94	20,94	15,73			4,92					381,9			423,50	479,40
1КН 60.148-7-С	0,39	70,61		71,01	2,46	44,53				6,23					496,0		549,20	620,20
1КН 60.148-9-С	0,39	70,61		71,01	2,46	44,53					7,70				23,01	584,3	662,00	733,00
1КН 60.148-10-С	0,39	70,61		71,01	2,46	44,53					7,70				23,01	584,3	662,00	733,00
1КН 60.148-13-С	0,39	70,61		71,01	2,46	15,73	41,52			6,23					992,0		1052,00	1129,00
2КН 60.148-1-С	43,76	1,87	0,92	46,56	24,64	11,89					146,0			36,34			218,90	265,40

1.020.1-2с/89 В. 2-9

Инв. № подл. | Подпись и дата | Взам. инв. №

Продолжение ведомости

Изделия закладные											
Арматура класса					Прокат марки				Всего	Общий расход
А-III					ВСт3пс6-1					
ГОСТ 5781-82*					ГОСТ 103-76*		ГОСТ 8510-86			
ф25	ф28	ф32	ф36	Итого	-10х90	Итого	L125х80х10	Итого		
5,85			17,57	23,43	6,60	6,60	63,00	63,00	93,03	772,8
5,85	10,62		17,57	34,05	6,60	6,60	63,00	63,00	103,65	901,1
11,70		27,76		39,46	6,60	6,60	48,52	48,52	94,58	305,5
11,70		27,76		39,46	6,60	6,60	48,52	48,52	94,58	382,3
11,70		27,76		39,46	6,60	6,60	48,52	48,52	94,58	436,1
11,70		27,76		39,46	6,60	6,60	48,52	48,52	94,58	519,1
11,70			35,15	46,85	6,60	6,60	48,52	48,52	101,97	656,9
11,70			35,15	46,85	6,60	6,60	48,52	48,52	101,97	656,9
11,70			35,15	46,85	6,60	6,60	48,52	48,52	101,97	758,3
11,70	10,62		35,15	57,48	6,60	6,60	48,52	48,52	112,60	891,4
11,70			52,72	64,43	6,60	6,60	48,52	48,52	119,55	1110,7
11,70		27,76		39,46	6,60	6,60	48,52	48,52	94,58	305,5
11,70		27,76		39,46	6,60	6,60	48,52	48,52	94,58	382,4
11,70		27,76		39,46	6,60	6,60	48,52	48,52	94,58	436,1
11,70		27,76		39,46	6,60	6,60	48,52	48,52	94,58	519,1
11,70			35,15	46,85	6,60	6,60	48,52	48,52	101,97	656,9
11,70			35,15	46,85	6,60	6,60	48,52	48,52	101,97	656,9
11,70			35,15	46,85	6,60	6,60	48,52	48,52	101,97	758,3
11,70	10,62		35,15	57,48	6,60	6,60	48,52	48,52	112,60	891,4
11,70			52,72	64,43	6,60	6,60	48,52	48,52	119,55	1110,7
					6,60	6,60	44,60	44,60	51,20	297,1
					6,60	6,60	44,60	44,60	51,20	381,5
					6,60	6,60	44,60	44,60	51,20	438,9
					6,60	6,60	44,60	44,60	51,20	529,9
					6,60	6,60	44,60	44,60	51,20	670,5
					6,60	6,60	44,60	44,60	51,20	783,9
					6,60	6,60	44,60	44,60	51,20	783,9
					6,60	6,60	44,60	44,60	51,20	1178,5
					6,60	6,60	73,40	73,40	80,00	344,9

1.020.1-2с/89 в. 2-9

Инв. № подл. | Подп. и дата | Взам. инв. №

Ведомость расхода стали на изделие, кг

Марка элемента	Изделия арматурные																	Всего
	Арматура класса																	
	A-I				A-III ГОСТ 5781-82*													
	ф8	ф10	ф12	Итого	ф8	ф10	ф12	ф14	ф16	ф18	ф20	ф25	ф28	ф32	ф36	ф40	Итого	
2КН 60.I48-3-С	43,76	1,87	0,92	46,56	24,64	9,97		3,77				228,1		36,34			302,80	349,40
2КН 60.I48-4-С	44,08	1,87	0,92	46,87	24,64	9,97		3,77					286,2	36,34			360,90	407,80
2КН 60.I48-6-С	44,08	1,87	0,92	46,87	20,94	15,73			4,92					410,1			451,70	498,50
2КН 60.I48-7-С	0,39	71,55		71,94	2,46	44,53				6,23					519,0		572,20	644,20
2КН 60.I48-9-С	0,39	71,55		71,94	2,46	44,53					7,69				46,02	584,3	685,00	757,00
2КН 60.I48-I0-С	0,39	71,55		71,94	2,46	44,53					7,69				46,02	584,3	685,00	757,00
2КН 60.I48-I3-С	0,39	71,55		71,94	2,46	15,73	41,52			6,23					1015,0		1081,00	1153,00
3КН 60.I48-I-С	43,76	0,94	0,92	45,62	24,64	11,89					146,0			18,17			200,70	246,30
3КН 60.I48-3-С	43,76	0,94	0,92	45,62	24,64	9,97		3,77				228,1		18,17			284,60	330,30
3КН 60.I48-4-С	44,08	0,94	0,92	45,94	24,64	9,97		3,77					286,2	18,17			342,70	388,70
3КН 60.I48-6-С	44,08	0,94	0,92	45,94	20,94	15,73			4,92					391,9			433,50	479,40
3КН 60.I48-7-С	0,39	70,61		71,01	2,46	44,53				6,23					496,0		549,20	620,20
3КН 60.I48-9-С	0,39	70,61		71,01	2,46	44,53					7,69				23,01	584,3	662,00	733,00
3КН 60.I48-I0-С	0,39	70,61		71,01	2,46	44,53					7,69				23,01	584,3	662,00	733,00
3КН 60.I48-I2-С	44,08	0,94		45,02	6,16	38,77			4,92				13,91	747,4	23,01		834,20	879,20
3КН 60.I48-I3-С	0,39	70,61		71,01	2,46	44,53				6,23					992,0		1045,00	1116,00
4КН 60.I48-I-С	43,76	0,94	0,92	45,62	24,64	11,89					146,0			18,17			200,70	246,30
4КН 60.I48-3-С	43,76	0,94	0,92	45,62	24,64	9,97		3,77				228,1		18,17			284,60	330,30
4КН 60.I48-4-С	44,08	0,94	0,92	45,94	24,64	9,97		3,77					286,2	18,17			342,70	388,70
4КН 60.I48-6-С	44,08	0,94	0,92	45,94	20,94	15,73			4,92					391,9			433,50	479,40
4КН 60.I48-7-С	0,39	70,61		71,01	2,46	44,53				6,23					496,0		549,20	620,20
4КН 60.I48-9-С	0,39	70,61		71,01	2,46	44,53					7,69				23,01	584,3	662,00	733,00
4КН 60.I48-I0-С	0,39	70,61		71,01	2,46	44,53					7,69				23,01	584,3	662,00	733,00
4КН 60.I48-I2-С	45,26	0,94		46,20	6,16	38,77			4,92					765,6			815,50	861,70
5КН 60.I48-I-С	43,76		0,92	44,68	24,64	11,89					146,0						182,50	227,20
5КН 60.I48-3-С	43,76		0,92	44,68	24,64	9,97		3,77				228,1					266,50	311,20
5КН 60.I48-4-С	44,08		0,92	45,00	24,64	9,97		3,77					286,2				324,50	369,50
5КН 60.I48-6-С	44,08		0,92	45,00	20,94	15,73			4,92					373,7			415,30	460,30
5КН 60.I48-7-С	0,39	69,68		70,07	2,46	44,53				6,23					473,0		526,20	596,30
5КН 60.I48-8-С	0,39	69,68		70,07	2,46	44,53				6,23					473,0		526,20	596,30

1.020.1-2с/89 В. 2-9

Инв № подл. | Подпись и дата | Взам. инв. №

Продолжение ведомости

Изделия закладные											
Арматура класса А-III ГОСТ 5781-82*					Прокат марки ВСт3пс6-1 ГОСТ 103-76*		ГОСТ 8510-86		Всего	Общий расход
ф25	ф28	ф32	ф36	Итого	-10х90	Итого	∟125х80х10	Итого		
					6,60	6,60	73,40	73,40	80,00	428,7
					6,60	6,60	73,40	73,40	80,00	486,7
					6,60	6,60	73,40	73,40	80,00	577,7
					6,60	6,60	73,40	73,40	80,00	723,2
					6,60	6,60	73,40	73,40	80,00	836,6
					6,60	6,60	73,40	73,40	80,00	836,6
					6,60	6,60	73,40	73,40	80,00	1231,2
5,85		13,88		19,73	6,60	6,60	59,00	59,00	85,33	330,9
5,85		13,88		19,73	6,60	6,60	59,00	59,00	85,33	414,7
5,85		13,88		19,73	6,60	6,60	59,00	59,00	85,33	472,7
5,85		13,88		19,73	6,60	6,60	59,00	59,00	85,33	564,1
5,85			17,57	23,43	6,60	6,60	59,00	59,00	89,03	708,7
5,85			17,57	23,43	6,60	6,60	59,00	59,00	89,03	822,1
5,85			17,57	23,43	6,60	6,60	59,00	59,00	89,03	822,1
5,85			17,57	23,43	6,60	6,60	59,00	59,00	89,03	968,3
5,85			17,57	23,43	6,60	6,60	59,00	59,00	89,03	1203,6
5,85		13,88		19,73	6,60	6,60	63,00	63,00	89,33	334,8
5,85		13,88		19,73	6,60	6,60	63,00	63,00	89,33	419,6
5,85		13,88		19,73	6,60	6,60	63,00	63,00	89,33	476,7
5,85		13,88		19,73	6,60	6,60	63,00	63,00	89,33	567,7
5,85			17,57	23,43	6,60	6,60	63,00	63,00	93,03	712,7
5,85			17,57	23,43	6,60	6,60	63,00	63,00	93,03	826,1
5,85			17,57	23,43	6,60	6,60	63,00	63,00	93,03	826,1
5,85	10,62		17,57	34,05	6,60	6,60	63,00	63,00	103,65	965,6
11,70		27,76		39,46	6,60	6,60	48,52	48,52	94,58	320,8
11,70		27,76		39,46	6,60	6,60	48,52	48,52	94,58	404,6
11,70		27,76		39,46	6,60	6,60	48,52	48,52	94,58	462,6
11,70		27,76		39,46	6,60	6,60	48,52	48,52	94,58	553,6
11,70			35,15	46,85	6,60	6,60	48,52	48,52	101,97	698,2
11,70			35,15	46,85	6,60	6,60	48,52	48,52	101,97	698,2

1.020.1-2с/89 В. 2-9

Инв. № подл. | Подпись и дата | Взам. инв. №

Ведомость расхода стали на изделие, кг

Марка элемента	Изделия арматурные																	Всего
	Арматура класса																	
	А-I				А-III													
	ГОСТ 5781-82*																	
	Ф8	ФI0	ФI2	Итого	Ф8	ФI0	ФI2	ФI4	ФI6	ФI8	Ф20	Ф25	Ф28	Ф32	Ф36	Ф40	Итого	
5КН 60.I48-9-С	0,39	69,68		70,07	2,46	44,53					7,69					584,3	639,00	709,10
5КН 60.I48-II-С	44,08			44,08	6,16	38,77			4,92					747,4			797,30	841,40
5КН 60.I48-I3-С	0,39	69,68		70,07	2,46	44,53				6,23					946,0		999,20	1069,00
5КН 60.I48-I-Сн	43,76		0,92	44,68	24,64	11,89					146,0						182,50	227,20
5КН 60.I48-3-Сн	43,76		0,92	44,68	24,64	9,97		3,77				228,1					266,50	311,20
5КН 60.I48-4-Сн	44,08		0,92	45,00	24,64	9,97		3,77					286,2				324,50	369,50
5КН 60.I48-6-Сн	44,08		0,92	45,00	20,94	15,73			4,92					373,7			415,30	460,30
5КН 60.I48-7-Сн	0,39	69,68		70,07	2,46	44,53				6,23					473,0		526,20	596,30
5КН 60.I48-8-Сн	0,39	69,68		70,07	2,46	44,53				6,23					473,0		526,20	596,30
5КН 60.I48-9-Сн	0,39	69,68		70,07	2,46	44,53					7,69					584,3	639,00	709,10
5КН 60.I48-II-Сн	44,08			44,08	6,16	38,77			4,92					747,4			797,30	841,40
5КН 60.I48-I3-Сн	0,39	69,68		70,07	2,46	44,53				6,23					946,0		999,20	1069,00

1.020.1-2с/89 В.2-9

Инв. № подл. | Подпись и дата | Взам. инв. №

Продолжение ведомости

Изделия закладные

Арматура класса					Прокат марки				Всего	Общий расход
A-III					ВСт3пс6-1					
ГОСТ 5781-82*					ГОСТ 103-76*		ГОСТ 8510-86			
Ф25	Ф28	Ф32	Ф36	Итого	-10х90	Итого	L125х80х10	Итого		
11,70			35,15	46,85	6,60	6,60	48,52	48,52	101,97	811,6
11,70	10,62		35,15	57,48	6,60	6,60	48,52	48,52	112,60	954,7
11,70			52,72	64,43	6,60	6,60	48,52	48,52	119,55	1188,1
11,70		27,76		39,46	6,60	6,60	48,52	48,52	94,58	320,8
11,70		27,76		39,46	6,60	6,60	48,52	48,52	94,58	404,6
11,70		27,76		39,46	6,60	6,60	48,52	48,52	94,58	462,6
11,70		27,76		39,46	6,60	6,60	48,52	48,52	94,58	553,6
11,70			35,15	46,85	6,60	6,60	48,52	48,52	101,97	698,2
11,70			35,15	46,85	6,60	6,60	48,52	48,52	101,97	698,2
11,70			35,15	46,85	6,60	6,60	48,52	48,52	101,97	811,6
11,70	10,62		35,15	57,48	6,60	6,60	48,52	48,52	112,60	954,7
11,70			52,72	64,43	6,60	6,60	48,52	48,52	119,55	1188,1

1.020.1-2с/89 В. 2-9

Инв. № подл. | Подпись и дата | Взам. инв. №

Ведомость расхода стали на изделие, кг

Марка элемента	Изделия арматурные																	Всего
	Арматура класса																	
	А-I				А-III ГОСТ 5781-82*													
	Ф8	Ф10	Ф12	Итого	Ф8	Ф10	Ф12	Ф14	Ф16	Ф18	ф20	ф25	ф28	ф32	ф36	ф40	Итого	
1КВ 54.45-I	7,52	0,47	0,46	8,45	9,24	9,97					44,2		6,95				70,36	78,81
1КВ 54.45-2	7,52	0,47	0,46	8,45	9,24	9,97						69,04	6,95				95,21	103,70
1КВ 54.45-4	7,60	0,47	0,46	8,53	9,24	9,97							93,6				112,80	121,30
1КВ 54.45-5	7,60	0,47	0,46	8,53	9,24	9,97							6,95	113,1			139,30	147,80
1КВ 54.45-II	7,60	0,47		8,07	9,24	9,97								235,3			254,60	262,60
2КВ 54.45-I	7,52	0,94	0,46	8,92	7,39	9,97					44,2		13,91				75,46	84,40
2КВ 54.45-2	7,52	0,94	0,46	8,92	7,39	9,97						69,04	13,91				100,30	109,20
2КВ 54.45-4	7,60	0,94	0,46	9,00	7,39	9,97							100,5				117,90	126,90
2КВ 54.45-5	7,60	0,94	0,46	9,00	7,39	9,97							13,91	113,1			144,40	153,40
2КВ 54.45-II	7,60	0,94		8,54	7,39	9,97								244,4			261,80	270,30
2КВ 54.45-I3	0,39	12,42		12,81		21,5									309,4		330,90	343,62
3КВ 54.45-I	7,52	0,47	0,46	8,45	7,39	9,97					44,2		6,95				68,51	76,96
3КВ 54.45-2	7,52	0,47	0,46	8,45	7,39	9,97						69,04	6,95				93,36	101,80
3КВ 54.45-4	7,60	0,47	0,46	8,53	7,39	9,97							93,6				110,90	119,50
3КВ 54.45-5	7,60	0,47	0,46	8,53	7,39	9,97							6,95	113,1			127,40	136,00
3КВ 54.45-II	7,60	0,47		8,07	7,39	9,97								235,3			252,70	260,80
4КВ 54.45-I	7,52	0,47	0,46	8,45	7,39	9,97					44,2		6,95				68,51	76,96
4КВ 54.45-2	7,52	0,47	0,46	8,45	7,39	9,97						69,04	6,95				93,40	101,80
4КВ 54.45-4	7,60	0,47	0,46	8,53	7,39	9,97							93,6				110,90	119,50
4КВ 54.45-5	7,60	0,47	0,46	8,53	7,39	9,97							6,95	113,1			137,40	146,00
4КВ 54.45-II	7,60	0,47		8,07	7,39	9,97								235,3			252,70	260,80
4КВ 54.45-I3	0,39	11,94		12,34		21,5									297,9		319,30	331,72
5КВ 54.45-I	7,52		0,46	7,98	7,39	9,97					44,2						61,55	69,54
5КВ 54.45-2	7,52		0,46	7,98	7,39	9,97						69,04					86,41	94,40
5КВ 54.45-4	7,60		0,46	8,06	7,39	9,97							86,62				104,00	112,00
5КВ 54.45-5	7,60		0,46	8,06	7,39	9,97								113,1			130,50	138,50

Инв. № подл. | Подпись и дата | Взам. инв. №

Продолжение ведомости

Закладные изделия

Арматура класса А-III ГОСТ 5781-82*					Прокат марка ВСт3исв-1 ГОСТ 103-76*		ГОСТ 8510-86		Всего	Общий расход
Ф25	Ф28	Ф32	Ф36	Итого	-10х90	Итого	L125х80х10	Итого		
					3,30	3,30	22,30	22,30	25,60	104,1
					3,30	3,30	22,30	22,30	25,60	129,3
					3,30	3,30	22,30	22,30	25,60	146,9
					3,30	3,30	22,30	22,30	25,60	173,3
					3,30	3,30	22,30	22,30	25,60	288,2
					3,30	3,30	36,70	36,70	40,00	124,1
					3,30	3,30	36,70	36,70	40,00	143,3
					3,30	3,30	36,70	36,70	40,00	166,9
					3,30	3,30	36,70	36,70	40,00	193,3
					3,30	3,30	36,70	36,70	40,00	310,3
					3,30	3,30	36,70	36,70	40,00	383,8
2,93	5,31			8,24	3,30	3,30	29,50	29,50	41,04	117,8
2,93	5,31			8,24	3,30	3,30	29,50	29,50	41,04	143,0
2,93	5,31			8,24	3,30	3,30	29,50	29,50	41,04	160,6
2,93	5,31			8,24	3,30	3,30	29,50	29,50	41,04	187,5
2,93		6,94		9,86	3,30	3,30	29,50	29,50	42,66	303,3
2,93	5,31			8,24	3,30	3,30	31,50	31,50	43,04	119,8
2,93	5,31			8,24	3,30	3,30	31,50	31,50	43,04	145,0
2,93	5,31			8,24	3,30	3,30	31,50	31,50	43,04	162,6
2,93	5,31			8,24	3,30	3,30	31,50	31,50	43,04	189,0
2,93		6,94		9,86	3,30	3,30	31,50	31,50	44,66	305,3
2,93			8,80	11,71	3,30	3,30	31,50	31,50	46,51	378,6
5,85	10,62			16,47	3,30	3,30	24,26	24,26	44,03	113,5
5,85	10,62			16,47	3,30	3,30	24,26	24,26	44,03	138,6
5,85	10,62			16,47	3,30	3,30	24,26	24,26	44,03	156,3
5,85	10,62			16,47	3,30	3,30	24,26	24,26	44,03	182,6

Инв № подл. | Подпись и дата | Взам. инв. №

Формат А3

Ведомость расхода стали на изделие, кг

Марка элемента	Изделия арматурные																
	Арматура класса																Всего
	A-I				A-III ГОСТ 5781-82*												
	Ф8	Ф10	Ф12	Итого	Ф8	Ф10	Ф12	Ф14	Ф16	Ф18	Ф20	Ф25	Ф28	Ф32	Ф36	Ф40	Итого
5КВ 54.45-II	7,60			7,60	7,39	9,97								226,2			243,6	251,20
5КВ 54.45-I3	0,39	11,48		11,87		21,49									286,3		307,8	319,72
5КВ 54.45-I-н	7,52		0,46	7,98	7,39	9,97					44,19						61,55	69,54
5КВ 54.45-2-н	7,52		0,46	7,98	7,39	9,97						69,04					86,41	94,40
5КВ 54.45-4-н	7,60		0,46	8,06	7,39	9,97							86,62				104,00	112,00
5КВ 54.45-5-н	7,60		0,46	8,06	7,39	9,97								113,1			130,50	138,50
5КВ 54.45-II-н	7,60			7,60	7,39	9,97								226,2			243,60	251,20
5КВ 54.45-I3-н	0,39	11,48		11,87		21,49									286,3		307,80	319,72
1КВ 60.5I-I	8,62	0,47	0,46	9,55	9,24	9,97					50,2		6,95				76,36	85,91
1КВ 60.5I-2	8,62	0,47	0,46	9,55	9,24	9,97						78,4	6,95				104,56	114,11
1КВ 60.5I-4	8,71	0,47	0,46	9,64	9,24	9,97							98,48				117,69	127,33
1КВ 60.5I-5	8,71	0,47	0,46	9,64	9,24	9,97							6,95	130,0			156,16	165,80
1КВ 60.5I-II	8,71	0,47		9,18	9,24	9,97								260,0			279,21	288,39
2КВ 60.5I-I	8,62	0,94	0,46	10,02	7,39	9,97					50,2		13,91				81,47	91,49
2КВ 60.5I-2	8,62	0,94	0,46	10,02	7,39	9,97						78,4	13,91				109,67	119,69
2КВ 60.5I-4	8,71	0,94	0,46	10,11	7,39	9,97							98,48				115,84	125,95
2КВ 60.5I-5	8,71	0,94	0,46	10,11	7,39	9,97							13,91	130,0			161,27	171,38
2КВ 60.5I-II	8,71	0,94		9,65	7,39	9,97								274,7			292,10	301,75
2КВ 60.5I-I3	0,39	14,18		14,57		21,49								18,17	324,7		364,40	378,94
3КВ 60.5I-I	8,62	0,47	0,46	9,55	7,39	9,97					50,11		6,95				74,42	83,97
3КВ 60.5I-2	8,62	0,47	0,46	9,55	7,39	9,97						78,30	6,95				102,60	112,15
3КВ 60.5I-4	8,71	0,47	0,46	9,64	7,39	9,97							105,2				122,50	132,15
3КВ 60.5I-5	8,71	0,47	0,46	9,64	7,39	9,97							6,95	128,3			152,60	162,25
3КВ 60.5I-II	8,71	0,47		9,18	7,39	9,97								265,6			283,00	292,15
4КВ 60.5I-I	8,62	0,47	0,46	9,55	7,39	9,97					50,11		6,95				74,42	83,97
4КВ 60.5I-2	8,62	0,47	0,46	9,55	7,39	9,97						78,30	6,95				102,60	112,15
4КВ 60.5I-4	8,71	0,47	0,46	9,64	7,39	9,97							105,2				122,50	132,15
4КВ 60.5I-5	8,71	0,47	0,46	9,64	7,39	9,97							6,95	128,3			152,60	162,25
4КВ 60.5I-II	8,71	0,47		9,18	7,39	9,97								265,6			283,00	292,15
4КВ 60.5I-I3	0,39	13,71		14,10		21,49									336,2		357,70	371,84

I.020.I-20/89 В. 2-9

Инв. № подл. | Подпись и дата | Взам. инв. №

Продолжение ведомости

Изделия закладные											
Арматура класса					Прокат марки				Всего	Общий расход
А-III					ВСт3пс6-1					
ГОСТ 5781-82*					ГОСТ 103-76*		ГОСТ 8510-86			
ф25	ф28	ф32	ф36	Итого	-10х90	Итого	L125х80х10	Итого		
5,85		13,88		19,73	3,30	3,30	24,26	24,26	47,30	298,3
5,85			17,57	23,43	3,30	3,30	24,26	24,26	51,00	371,3
5,85	10,62			16,47	3,30	3,30	24,26	24,26	44,03	113,5
5,85	10,62			16,47	3,30	3,30	24,26	24,26	44,03	138,6
5,85	10,62			16,47	3,30	3,30	24,26	24,26	44,03	156,3
5,85	10,62			16,47	3,30	3,30	24,26	24,26	44,03	182,6
5,85		13,88		19,73	3,30	3,30	24,26	24,26	47,30	298,3
5,85			17,57	23,43	3,30	3,30	24,26	24,26	51,00	371,3
					3,30	3,30	22,30	22,30	25,60	111,3
					3,30	3,30	22,30	22,30	25,60	139,3
					3,30	3,30	22,30	22,30	25,60	159,3
					3,30	3,30	22,30	22,30	25,60	190,9
					3,30	3,30	22,30	22,30	25,60	322,9
					3,30	3,30	36,70	36,70	40,00	131,5
					3,30	3,30	36,70	36,70	40,00	159,7
					3,30	3,30	36,70	36,70	40,00	179,7
					3,30	3,30	36,70	36,70	40,00	211,7
					3,30	3,30	36,70	36,70	40,00	341,9
					3,30	3,30	36,70	36,70	40,00	419,1
2,93	5,31			8,24	3,30	3,30	29,50	29,50	41,04	125,0
2,93	5,31			8,24	3,30	3,30	29,50	29,50	41,04	153,4
2,93	5,31			8,24	3,30	3,30	29,50	29,50	41,04	173,4
2,93	5,31			8,24	3,30	3,30	29,50	29,50	41,04	203,4
2,93		6,94		9,87	3,30	3,30	29,50	29,50	42,67	334,8
2,93	5,31			8,24	3,30	3,30	31,50	31,50	43,04	126,8
2,93	5,31			8,24	3,30	3,30	31,50	31,50	43,04	155,2
2,93	5,31			8,24	3,30	3,30	31,50	31,50	43,04	175,2
2,93	5,31			8,24	3,30	3,30	31,50	31,50	43,04	205,2
2,93		6,94		9,87	3,30	3,30	31,50	31,50	44,67	336,6
2,93			8,78	11,71	3,30	3,30	31,50	31,50	46,51	418,8

Ведомость расхода стали на изделие, кг

Марка элемента	Изделия арматурные																	Всего
	Арматура класса																	
	A-I				A-II ГОСТ 5781-82*													
	Ф8	ФI0	ФI2	Итого	Ф8	ФI0	ФI2	ФI4	ФI6	ФI8	Ф20	Ф25	Ф28	Ф32	Ф36	Ф40	Итого	
5КВ 60.5I-I	8,62		0,46	9,08	7,39	9,97					50,11						67,47	76,55
5КВ 60.5I-2	8,62		0,46	9,08	7,39	9,97						78,29					95,65	104,75
5КВ 60.5I-4	8,71		0,46	9,17	7,39	9,97							98,23				115,60	122,75
5КВ 60.5I-5	8,71		0,46	9,17	7,39	9,97								128,3			145,66	154,85
5КВ 60.5I-II	8,71			8,71	7,39	9,97								256,5			273,90	282,61
5КВ 60.5I-I3	0,39	13,24		13,63		21,49									324,7		346,19	359,84
5КВ 60.5I-I-н	8,62		0,46	9,08	7,39	9,97					50,11						67,47	76,55
5КВ 60.5I-2-н	8,62		0,46	9,08	7,39	9,97						78,29					95,65	104,75
5КВ 60.5I-4-н	8,71		0,46	9,17	7,39	9,97							98,23				115,60	122,75
5КВ 60.5I-5-н	8,71		0,46	9,17	7,39	9,97								128,3			145,60	154,85
5КВ 60.5I-II-н	8,71			8,71	7,39	9,97								256,5			273,90	282,61
5КВ 60.5I-I3-н	0,39	13,24		13,63		21,49									324,7		346,20	359,84
IКС 54.54-I	9,56	0,47	0,46	10,49	9,24	19,94					53,17			9,09			91,43	101,90
IКС 54.54-3	9,56	0,47	0,46	10,49	9,24	19,94						83,07		9,09			121,30	131,80
IКС 54.54-4	9,66	0,47	0,46	10,60	9,24	19,94							104,2	9,09			142,50	153,10
IКС 54.54-6	9,66	0,47	0,46	10,60	9,24	19,94								145,2			174,40	185,00
IКС 54.54-7	0,78	14,59		15,67		34,34									183,8		218,10	233,46
IКС 54.54-9	0,78	14,59		15,67		34,34									11,50	212,8	258,60	274,06
IКС 54.54-I0	0,78	14,59		15,67		34,34									11,50	212,8	258,60	274,06
IКС 54.54-I3	0,78	14,59		15,67		19,94	20,76								367,5		408,20	423,66
2КС 54.54-I	9,56	0,93	0,46	10,96	9,24	19,94					53,17			18,17			100,50	111,50
2КС 54.54-3	9,56	0,93	0,46	10,96	9,24	19,94						83,07		18,17			130,40	141,40
2КС 54.54-4	9,66	0,93	0,46	11,05	9,24	19,94								18,17			151,60	162,65
2КС 54.54-6	9,66	0,93	0,46	11,05	9,24	19,94								154,3			183,50	194,55
2КС 54.54-7	0,78	15,06		15,84		34,34									195,3		229,60	245,46
2КС 54.54-9	0,78	15,06		15,84		34,34									23,01	212,8	270,10	285,96
2КС 54.54-I0	0,78	15,06		15,84		34,34									23,01	212,8	270,10	285,96
2КС 54.54-I3	0,78	15,06		15,84		19,94	20,76								379,0		419,70	435,56
3КС 54.54-I	9,56	0,47	0,46	10,49	9,24	19,94					53,17			9,09			91,43	101,92
3КС 54.54-3	9,56	0,47	0,46	10,49	9,24	19,94						83,07		9,09			121,30	131,80
3КС 54.54-4	9,66	0,47	0,46	10,60	9,24	19,94							104,2	9,09			142,50	153,10

I.020.I-2c/89 В. 2-9

Инв. № подл. | Подпись и дата | Взам. инв. №

Продолжение ведомости

Изделия закладные											
Арматура класса					Прокат марки				Всего	Общий расход
А-III					ВСт3пс6-1					
ГОСТ 5781-82*					ГОСТ 103-76*		ГОСТ 8510-86			
Ф25	Ф28	Ф32	Ф36	Итого	-10х90	Итого	L125х80х10	Итого		
5,85	10,62			16,47	3,30	3,30	24,26	24,26	44,03	120,6
5,85	10,62			16,47	3,30	3,30	24,26	24,26	44,03	149,0
5,85	10,62			16,47	3,30	3,30	24,26	24,26	44,03	169,0
5,85	10,62			16,47	3,30	3,30	24,26	24,26	44,03	199,0
5,85		13,88		19,73	3,30	3,30	24,26	24,26	47,30	329,8
5,85			17,57	23,43	3,30	3,30	24,26	24,26	51,00	411,5
5,85	10,62			16,47	3,30	3,30	24,26	24,26	44,03	120,6
5,85	10,62			16,47	3,30	3,30	24,26	24,26	44,03	149,0
5,85	10,62			16,47	3,30	3,30	24,26	24,26	44,03	169,0
5,85	10,62			16,47	3,30	3,30	24,26	24,26	44,03	199,0
5,85		13,88		19,73	3,30	3,30	24,26	24,26	48,00	329,8
5,85			17,57	23,43	3,30	3,30	24,26	24,26	61,00	411,5
					3,30	3,30	22,30	22,30	25,60	127,5
					3,30	3,30	22,30	22,30	25,60	157,5
					3,30	3,30	22,30	22,30	25,60	178,8
					3,30	3,30	22,30	22,30	25,60	210,4
					3,30	3,30	22,30	22,30	25,60	259,6
					3,30	3,30	22,30	22,30	25,60	300,0
					3,30	3,30	22,30	22,30	25,60	300,0
					3,30	3,30	22,30	22,30	25,60	449,3
					3,30	3,30	36,70	36,70	40,00	151,5
					3,30	3,30	36,70	36,70	40,00	181,5
					3,30	3,30	36,70	36,70	40,00	202,7
					3,30	3,30	36,70	36,70	40,00	234,3
					3,30	3,30	36,70	36,70	40,00	285,9
					3,30	3,30	36,70	36,70	40,00	326,3
					3,30	3,30	36,70	36,70	40,00	326,3
					3,30	3,30	36,70	36,70	40,00	476,9
2,93		6,94		9,87	3,30	3,30	29,50	29,50	42,80	144,5
2,93		6,94		9,87	3,30	3,30	29,50	29,50	42,80	174,5
2,93		6,94		9,87	3,30	3,30	29,50	29,50	42,80	195,7

Ведомость расхода стали на изделие, кг

Марка элемента	Изделия арматурные																	Всего
	Арматура класса																	
	A-I				A-II ГОСТ 5781-82*													
	ф8	ф10	ф12	Итого	ф8	ф10	ф12	ф14	ф16	ф18	ф20	ф25	ф28	ф32	ф36	ф40	Итого	
3КС 54.54-6	9,66	0,47	0,46	10,59	9,24	19,94								145,2			174,40	185,00
3КС 54.54-7	0,78	14,59		15,37		34,34									183,8		218,10	233,46
3КС 54.54-9	0,78	14,59		15,37		34,34									11,50	212,8	258,60	274,06
3КС 54.54-10	0,78	14,59		15,37		34,34									11,50	212,8	258,60	274,06
3КС 54.54-12	9,66	0,47		10,13		34,34							6,95	272,2	11,50		325,00	335,10
3КС 54.54-13	0,78	14,59		15,37		34,34									367,5		401,90	417,26
4КС 54.54-1	9,56	0,47	0,46	10,49	9,24	19,94					53,17			9,08			91,43	101,90
4КС 54.54-3	9,56	0,47	0,46	10,49	9,24	19,94						83,07		9,08			121,30	131,80
4КС 54.54-4	9,66	0,47	0,46	10,59	9,24	19,94							104,2	9,08			142,50	153,10
4КС 54.54-6	9,66	0,47	0,46	10,59	9,24	19,94								145,2			174,40	185,00
4КС 54.54-7	0,78	14,59		15,37		34,34									183,8		218,10	233,46
4КС 54.54-9	0,78	14,59		15,37		34,34									11,50	212,8	258,60	274,06
4КС 54.54-10	0,78	14,59		15,37		34,34									11,50	212,8	258,60	274,06
4КС 54.54-12	9,66	0,47		10,13		34,34								281,3			315,60	325,80
5КС 54.54-1	9,56		0,46	10,02	9,24	19,94					53,17						82,35	92,37
5КС 54.54-3	9,56		0,46	10,02	9,24	19,94						83,07					112,30	122,30
5КС 54.54-4	9,66		0,46	10,12	9,24	19,94							104,2				133,40	143,50
5КС 54.54-6	9,66		0,46	10,12	9,24	19,94								136,1			165,30	175,40
5КС 54.54-7	0,78	14,13		14,91		34,34									172,3		206,60	221,56
5КС 54.54-8	0,78	14,13		14,91		34,34									172,3		206,60	221,56
5КС 54.54-9	0,78	14,13		14,91		34,34										212,8	247,10	262,06
5КС 54.54-11	9,66			9,66		34,34								272,2			306,60	316,20
5КС 54.54-13	0,78	14,13		14,91		34,34									344,5		378,90	393,76
5КС 54.54-1-н	9,56		0,46	10,02	9,24	19,94					53,17						82,35	92,37
5КС 54.54-3-н	9,56		0,46	10,02	9,24	19,94						83,07					112,30	122,30
5КС 54.54-4-н	9,66		0,46	10,12	9,24	19,94							104,2				133,40	143,50
5КС 54.54-6-н	9,66		0,46	10,12	9,24	19,94								136,1			165,30	175,40
5КС 54.54-7-н	0,78	14,13		14,91		34,34									172,3		206,60	221,56
5КС 54.54-8-н	0,78	14,13		14,91		34,34									172,3		206,60	221,56

Инв. № подл. | Подпись и дата | Взам. инв. №

Продолжение ведомости

Изделия закладные										
Арматура класса					Прокат марки				Всего	Общий расход
А-III					ВСт3пс6-1					
ГОСТ 5781-82*					ГОСТ 103-76*		ГОСТ 8510-86			
Ф25	Ф28	Ф32	Ф36	Итого	-10х90	Итого	L125х80х10	Итого		
2,93		6,94		9,87	3,30	3,30	29,50	29,50	42,67	227,3
2,93			8,79	11,72	3,30	3,30	29,50	29,50	44,52	278,7
2,93			8,79	11,72	3,30	3,30	29,50	29,50	44,52	319,1
2,93			8,79	11,72	3,30	3,30	29,50	29,50	44,52	319,1
2,93			8,79	11,72	3,30	3,30	29,50	29,50	44,52	379,9
2,93			8,79	11,72	3,30	3,30	29,50	29,50	44,52	462,6
2,93		6,94		9,87	3,30	3,30	31,50	31,50	44,67	146,5
2,93		6,94		9,87	3,30	3,30	31,50	31,50	44,67	176,5
2,93		6,94		9,87	3,30	3,30	31,50	31,50	44,67	197,8
2,93		6,94		9,87	3,30	3,30	31,50	31,50	44,67	229,3
2,93			8,79	11,72	3,30	3,30	31,50	31,50	46,52	280,7
2,93			8,79	11,72	3,30	3,30	31,50	31,50	46,52	321,1
2,93			8,79	11,72	3,30	3,30	31,50	31,50	46,52	321,1
2,93	5,31		8,79	17,03	3,30	3,30	31,50	31,50	51,83	377,9
5,85		13,88		19,73	3,30	3,30	24,26	24,26	47,29	139,4
5,85		13,88		19,73	3,30	3,30	24,26	24,26	47,29	169,4
5,85		13,88		19,73	3,30	3,30	24,26	24,26	47,29	190,6
5,85		13,88		19,73	3,30	3,30	24,26	24,26	47,29	222,2
5,85			17,57	23,43	3,30	3,30	24,26	24,26	51,00	273,4
5,85			17,57	23,43	3,30	3,30	24,26	24,26	51,00	273,4
5,85			17,57	23,43	3,30	3,30	24,26	24,26	51,00	313,8
5,85	5,31		17,57	28,74	3,30	3,30	24,26	24,26	56,30	373,1
5,85			26,36	32,21	3,30	3,30	24,26	24,26	59,77	454,7
5,85		13,88		19,73	3,30	3,30	24,26	24,26	47,29	139,4
5,85		13,88		19,73	3,30	3,30	24,26	24,26	47,29	169,4
5,85		13,88		19,73	3,30	3,30	24,26	24,26	47,29	190,6
5,85		13,88		19,73	3,30	3,30	24,26	24,26	47,29	222,2
5,85			17,57	23,43	3,30	3,30	24,26	24,26	51,00	273,4
5,85			17,57	23,43	3,30	3,30	24,26	24,26	51,00	273,4

Ведомость расхода стали на изделие, кг

Марка элемента	Изделия арматурные																Всего
	Арматура класса																
	А-I				А-III ГОСТ 578[illegible]												
	Ф8	ФI0	ФI2	Итого	Ф8	ФI0	ФI2	ФI4	ФI6	ФI8	Ф20	Ф25	Ф28	Ф32	Ф36	Ф40	Итого	
5КС 54.54-9-н	0,78	14,13		14,91		34,34										212,8	247,10	262,06
5КС 54.54-II-н	9,66			9,66		34,34								272,2			306,60	316,20
5КС 54.54-I3-н	0,78	14,13		14,91		34,34									344,5		378,90	393,76
IКС 60.60-I	10,11	0,47	0,46	11,04	9,24	19,94					59,08			9,08			97,35	108,40
IКС 60.60-3	10,11	0,47	0,46	11,04	9,24	19,94						92,31		9,08			130,60	141,60
IКС 60.60-4	10,22	0,47	0,46	11,15	9,24	19,94							115,8	9,08			154,10	165,20
IКС 60.60-6	10,22	0,47	0,46	11,15	9,24	19,94								160,3			189,50	200,70
IКС 60.60-7	0,78	15,48		16,26		34,34									202,9		237,30	253,60
IКС 60.60-9	0,78	15,48		16,26		34,34									11,50	236,5	282,30	298,60
IКС 60.60-I0	0,78	15,48		16,26		34,34									11,50	236,5	282,30	298,60
IКС 60.60-I3	0,78	15,48		16,26		19,94	20,76								405,9		446,60	462,90
2КС 60.60-I	10,11	0,94	0,46	11,51	9,24	19,94					59,08			18,17			106,40	117,90
2КС 60.60-3	10,11	0,94	0,46	11,51	9,24	19,94						92,31		18,17			139,70	151,20
2КС 60.60-4	10,22	0,94	0,46	11,62	9,24	19,94							115,8	18,17			163,20	174,80
2КС 60.60-6	10,22	0,94	0,46	11,62	9,24	19,94								169,4			198,60	210,20
2КС 60.60-7	0,78	15,95		16,73		34,34									214,4		248,80	265,50
2КС 60.60-9	0,78	15,95		16,73		34,34									23,01	236,5	293,80	310,60
2КС 60.60-I0	0,78	15,95		16,73		34,34									23,01	236,5	293,80	310,60
2КС 60.60-I3	0,78	15,95		16,73		19,94	20,76								417,4		458,10	474,80
3КС 60.60-I	10,11	0,47	0,46	11,04	9,24	19,94					59,08			9,08			97,35	108,40
3КС 60.60-3	10,11	0,47	0,46	11,04	9,24	19,94						92,31		9,08			130,60	141,60
3КС 60.60-4	10,22	0,47	0,46	11,15	9,24	19,94							115,8	9,08			154,10	165,20
3КС 60.60-6	10,22	0,47	0,46	11,15	9,24	19,94								160,3			189,50	200,70
3КС 60.60-7	0,78	15,48		16,26		34,34									202,9		237,30	253,60
3КС 60.60-9	0,78	15,48		16,26		34,34									11,50	236,5	282,30	298,60
3КС 60.60-I0	0,78	15,48		16,26		34,34									11,50	236,5	282,30	298,60
3КС 60.60-I2	10,22	0,47		10,69		34,34							6,95	302,5	11,50		355,30	366,00
3КС 60.60-I3	0,78	15,48		16,26		34,34									405,9		440,20	456,50
4КС 60.60-I	10,11	0,47	0,46	11,04	9,24	19,94					59,08			9,08			97,35	108,40

I.020.I-2c/89 В. 2-9

Инв. № подл. | Подпись и дата | Взам. инв. №

Продолжение ведомости

Изделия закладные											Общий расход
Арматура класса					Прокат марки				Всего		
А-III					ВСт3пс6-1						
ГОСТ 5781-82*					ГОСТ 103-76*		ГОСТ 8510-86				
ф25	ф28	ф32	ф36	Итого	-10х90	Итого	L125х80х10	Итого			
5,85			17,57	23,43	3,30	3,30	24,26	24,26	51,00	313,8	
5,85	5,31		17,57	28,74	3,30	3,30	24,26	24,26	56,30	373,1	
5,85			26,36	32,21	3,30	3,30	24,26	24,26	59,77	454,7	
					3,30	3,30	22,30	22,30	25,60	134,1	
					3,30	3,30	22,30	22,30	25,60	167,3	
					3,30	3,30	22,30	22,30	25,60	190,9	
					3,30	3,30	22,30	22,30	25,60	226,1	
					3,30	3,30	22,30	22,30	25,60	279,6	
					3,30	3,30	22,30	22,30	25,60	324,4	
					3,30	3,30	22,30	22,30	25,60	324,4	
					3,30	3,30	22,30	22,30	25,60	489,2	
					3,30	3,30	36,70	36,70	40,00	158,1	
					3,30	3,30	36,70	36,70	40,00	191,2	
					3,30	3,30	36,70	36,70	40,00	214,9	
					3,30	3,30	36,70	36,70	40,00	250,1	
					3,30	3,30	36,70	36,70	40,00	306,0	
					3,30	3,30	36,70	36,70	40,00	350,8	
					3,30	3,30	36,70	36,70	40,00	350,8	
					3,30	3,30	36,70	36,70	40,00	514,8	
2,93		6,94		9,87	3,30	3,30	29,50	29,50	42,67	151,0	
2,93		6,94		9,87	3,30	3,30	29,50	29,50	42,67	184,2	
2,93		6,94		9,87	3,30	3,30	29,50	29,50	42,67	207,8	
2,93		6,94		9,87	3,30	3,30	29,50	29,50	42,67	243,0	
2,93			8,79	11,71	3,30	3,30	29,50	29,50	44,51	298,7	
2,93			8,79	11,71	3,30	3,30	29,50	29,50	44,51	343,5	
2,93			8,79	11,71	3,30	3,30	29,50	29,50	44,51	343,5	
2,93			8,79	11,71	3,30	3,30	29,50	29,50	44,51	410,9	
2,93			8,79	11,71	3,30	3,30	29,50	29,50	44,51	501,8	
2,93		6,94		9,87	3,30	3,30	31,50	31,50	44,67	153,0	

Инв. № подл. | Подпись и дата | Взам. инв. №

Ведомость расхода стали на изделие, кг

Марка элемента	Изделия арматурные																	Всего
	Арматура класса																	
	А-I				А-III ГОСТ 5781-82*													
	ф8	ф10	ф12	Итого	ф8	ф10	ф12	ф14	ф16	ф18	ф20	ф25	ф28	ф32	ф36	ф40	Итого	
4КС 60.60-3	10,11	0,47	0,46	11,04	9,24	19,94						92,31		9,08			130,60	141,10
4КС 60.60-4	10,22	0,47	0,46	11,15	9,24	19,94							115,8	9,08			154,10	165,20
4КС 60.60-6	10,22	0,47	0,46	11,15	9,24	19,94								160,3			189,50	200,70
4КС 60.60-7	0,78	15,48		16,26		34,34									202,9		237,30	253,60
4КС 60.60-9	0,78	15,48		16,26		34,34									11,50	236,5	282,30	298,60
4КС 60.60-10	0,78	15,48		16,26		34,34									11,50	236,5	282,30	298,60
4КС 60.60-12	9,43	0,47		9,90		34,34											345,90	355,80
5КС 60.60-1	10,11		0,46	10,57	9,24	19,94					59,08						88,26	98,80
5КС 60.60-3	10,11		0,46	10,57	9,24	19,94						92,31					121,50	132,10
5КС 60.60-4	10,22		0,46	10,68	9,24	19,94							115,8				145,00	155,70
5КС 60.60-6	10,22		0,46	10,68	9,24	19,94								151,2			180,40	191,10
5КС 60.60-7	0,78	15,01		15,79		34,34									191,4		225,80	241,60
5КС 60.60-8	0,78	15,01		15,79		34,34									191,4		225,80	241,60
5КС 60.60-9	0,78	15,01		15,79		34,34										236,5	270,80	286,60
5КС 60.60-11	10,22			10,22		34,34								302,5			336,90	347,10
5КС 60.60-13	0,78	15,01		15,79		34,34									382,9		417,20	433,00
5КС 60.60-1-н	10,11		0,46	10,57	9,24	19,94					59,08						88,26	98,80
5КС 60.60-3-н	10,11		0,46	10,57	9,24	19,94						92,31					121,50	132,10
5КС 60.60-4-н	10,22		0,46	10,68	9,24	19,94							115,8				145,00	155,70
5КС 60.60-6-н	10,22		0,46	10,68	9,24	19,94								151,2			180,40	191,10
5КС 60.60-7-н	0,78	15,01		15,79		34,34									191,4		225,80	241,60
5КС 60.60-8-н	0,78	15,01		15,79		34,34									191,4		225,80	241,60
5КС 60.60-9-н	0,78	15,01		15,79		34,34										236,5	270,80	286,60
5КС 60.60-11-н	10,22			10,22		34,34								302,5			336,90	347,10
5КС 60.60-13-н	0,78	15,01		15,79		34,34									382,9		417,20	433,00
ІКВ 60.III-1	19,59	0,94	0,92	21,45	18,48	9,97					109,3		6,95	9,08			153,80	175,20
ІКВ 60.III-3	19,59	0,94	0,92	21,45	18,48	9,97						170,8	6,95	9,08			215,30	236,20
ІКВ 60.III-4	19,81	0,94	0,92	21,67	18,48	9,97							221,2	9,08			258,70	280,40
ІКВ 60.III-5	19,81	0,94	0,92	21,67	18,48	9,97							6,95	288,9			324,30	345,90
ІКВ 60.III-7	0,39	31,84		32,23		38,77								9,08	365,6		413,50	445,73

Продолжение ведомости

Изделия закладные											
Арматура класса					Прокат марки				Всего	Общий расход
А-III					ВСт3пс6-1					
ГОСТ 5781-82*					ГОСТ 103-76*		ГОСТ 8510-86			
Ф25	Ф28	Ф32	Ф36	Итого	-10х90	Итого	∟125х80х10	Итого		
2,93		6,94		9,87	3,30	3,30	31,50	31,50	44,67	186,2
2,93		6,94		9,87	3,30	3,30	31,50	31,50	44,67	209,8
2,93		6,94		9,87	3,30	3,30	31,50	31,50	44,67	245,0
2,93			8,79	11,71	3,30	3,30	31,50	31,50	46,51	300,7
2,93			8,79	11,71	3,30	3,30	31,50	31,50	46,51	345,5
2,93			8,79	11,71	3,30	3,30	31,50	31,50	46,51	345,5
2,93	5,31		8,79	17,03	3,30	3,30	31,50	31,50	51,83	408,1
5,85		13,88		19,73	3,30	3,30	24,26	24,26	47,30	146,0
5,85		13,88		19,73	3,30	3,30	24,26	24,26	47,30	179,2
5,85		13,88		19,73	3,30	3,30	24,26	24,26	47,30	202,8
5,85		13,88		19,73	3,30	3,30	24,26	24,26	47,30	238,0
5,85			17,57	23,43	3,30	3,30	24,26	24,26	51,00	293,5
5,85			17,57	23,43	3,30	3,30	24,26	24,26	51,00	293,5
5,85			17,57	23,43	3,30	3,30	24,26	24,26	51,00	338,3
5,85	5,31		17,57	28,74	3,30	3,30	24,26	24,26	56,30	404,1
5,85			26,36	32,21	3,30	3,30	24,26	24,26	59,77	494,0
5,85		13,88		19,73	3,30	3,30	24,26	24,26	47,30	146,0
5,85		13,88		19,73	3,30	3,30	24,26	24,26	47,30	179,2
5,85		13,88		19,73	3,30	3,30	24,26	24,26	47,30	202,8
5,85		13,88		19,73	3,30	3,30	24,26	24,26	47,30	238,0
5,85			17,57	23,43	3,30	3,30	24,26	24,26	51,00	293,5
5,85			17,57	23,43	3,30	3,30	24,26	24,26	51,00	293,5
5,85			17,57	23,43	3,30	3,30	24,26	24,26	51,00	338,3
5,85	5,31		17,57	28,74	3,30	3,30	24,26	24,26	56,30	404,1
5,85			26,36	32,21	3,30	3,30	24,26	24,26	59,77	494,0
					6,60	6,60	44,60	44,60	51,20	225,9
					6,60	6,60	44,60	44,60	51,20	287,5
					6,60	6,60	44,60	44,60	51,20	331,1
					6,60	6,60	44,60	44,60	51,20	397,1
					6,60	6,60	44,60	44,60	51,20	496,9

Инв. № подл. | Подпись дата | Взам. инв. №

Ведомость расхода стали на изделие, кг

Марка элемента	Изделия арматурные																	Всего
	Арматура класса																	
	A-I				A-III ГОСТ 5781-82*													
	ф8	ф10	ф12	Итого	ф8	ф10	ф12	ф14	ф16	ф18	ф20	ф25	ф28	ф32	ф36	ф40	Итого	
1КВ 60.III-9	0,39	31,84		32,23		38,77								9,09	11,50	437,4	496,80	529,03
1КВ 60.III-11	19,81	0,84		20,75	9,24	24,37							6,95	568,7	11,50		620,70	641,50
1КВ 60.III-13	0,39	31,84		32,23		24,37	20,76								742,7		787,90	820,13
2КВ 60.III-1	19,59	1,87	0,92	22,38	16,63	9,97					109,3		13,91	18,17			168,00	190,40
2КВ 60.III-3	19,59	1,87	0,92	22,38	16,63	9,97						170,8	13,91	18,17			229,40	251,80
2КВ 60.III-4	19,81	1,87	0,92	22,60	16,63	9,97							228,1	18,17			272,90	295,50
2КВ 60.III-5	19,81	1,87	0,92	22,60	16,63	9,97							13,91	298,0			338,50	361,10
2КВ 60.III-7	0,39	32,78		33,17		35,90								18,17	377,1		431,20	464,37
2КВ 60.III-9	0,39	32,78		33,17		35,90								18,17	23,01	437,4	514,50	547,67
2КВ 60.III-11	19,81	1,87		20,68	16,63	9,97							6,95	577,7	23,01		634,30	656,00
2КВ 60.III-13	0,39	32,78		33,17		21,49	20,76								765,8		808,00	841,17
3КВ 60.III-1	19,59	0,94	0,92	21,45	16,63	9,97					109,3		6,95	9,09			151,90	173,40
3КВ 60.III-3	19,59	0,94	0,92	21,45	16,63	9,97						170,8	6,95	9,09			213,40	234,80
3КВ 60.III-4	19,81	0,94	0,92	21,67	16,63	9,97							221,2	9,09			256,90	278,50
3КВ 60.III-5	19,81	0,94	0,92	21,67	16,63	9,97							6,95	288,9			322,40	344,10
3КВ 60.III-7	0,39	31,84		32,23		35,90								9,09	365,6		410,60	442,83
3КВ 60.III-9	0,39	31,84		32,23		35,90								9,09	11,50	437,4	493,90	526,13
3КВ 60.III-11	19,81	0,94		20,75	7,39	24,37							6,95	568,7	11,50		618,90	639,60
3КВ 60.III-13	0,39	31,84		32,23		35,90									742,7		778,60	810,83
4КВ 60.III-1	19,59	0,94	0,92	21,45	16,63	9,97					109,3		6,95	9,09			151,90	173,40
4КВ 60.III-3	19,59	0,94	0,92	21,45	16,63	9,97						170,8	6,95	9,09			213,40	234,80
4КВ 60.III-4	19,81	0,94	0,92	21,67	16,63	9,97							221,2	9,09			256,90	278,50
4КВ 60.III-5	19,81	0,94	0,92	21,67	16,63	9,97							6,95	288,9			322,40	344,10
4КВ 60.III-7	0,39	31,84		32,23		35,90								9,09	365,6		410,60	442,83
4КВ 60.III-9	0,39	31,84		32,23		35,90								9,09	11,50	437,4	493,90	526,13
4КВ 60.III-11	19,81	0,94		20,75	7,39	24,37								577,7			609,50	630,30
4КВ 60.III-13	0,39	31,84		32,23		35,90									731,2		767,10	810,83
5КВ 60.III-1	19,59		0,92	20,51	16,63	9,97					109,3						135,90	156,40
5КВ 60.III-3	19,59		0,92	20,51	16,63	9,97											197,40	217,90

I.020.I-2c/89 Вып. 2-9

Инв. № подл. | Подпись и дата | Взам. инв. №

I.020.I-2c/89 2-9 РС

Лист 39

Формат А3

Продолжение ведомости

Изделия закладные										Всего	Общий расход
Арматура класса					Прокат марки						
А-III					ВСт3пс6-1						
ГОСТ 5781-82*					ГОСТ 103-76**		ГОСТ 8510-86				
Ф25	Ф28	Ф32	Ф36	Итого	-10х90	Итого	∟125х80х10	Итого			
					6,60	6,60	44,60	44,60	51,20	578,9	
					6,60	6,60	44,60	44,60	51,20	692,7	
					6,60	6,60	44,60	44,60	51,20	870,9	
					6,60	6,60	73,40	73,40	80,00	269,9	
					6,60	6,60	73,40	73,40	80,00	331,5	
					6,60	6,60	73,40	73,40	80,00	375,3	
					6,60	6,60	73,40	73,40	80,00	440,3	
					6,60	6,60	73,40	73,40	80,00	544,4	
					6,60	6,60	73,40	73,40	80,00	626,4	
					6,60	6,60	73,40	73,40	80,00	735,0	
					6,60	6,60	73,40	73,40	80,00	921,2	
5,85	5,31	6,94		18,10	6,60	6,60	59,00	59,00	83,70	256,5	
5,85	5,31	6,94		18,10	6,60	6,60	59,00	59,00	83,70	318,2	
5,85	5,31	6,94		18,10	6,60	6,60	59,00	59,00	83,70	361,7	
5,85	5,31	6,94		18,10	6,60	6,60	59,00	59,00	83,70	427,0	
5,85		6,94	8,79	21,58	6,60	6,60	59,00	59,00	87,18	530,0	
5,85		6,94	8,79	21,58	6,60	6,60	59,00	59,00	87,18	611,8	
5,85		6,94	8,79	21,58	6,60	6,60	59,00	59,00	87,18	726,3	
5,85			17,57	23,43	6,60	6,60	59,00	59,00	89,03	900,2	
5,85	5,31	6,94		18,10	6,60	6,60	63,00	63,00	87,70	260,5	
5,85	5,31	6,94		18,10	6,60	6,60	63,00	63,00	87,70	322,1	
5,85	5,31	6,94		18,10	6,60	6,60	63,00	63,00	87,70	365,7	
5,85	5,31	6,94		18,10	6,60	6,60	63,00	63,00	87,70	430,9	
5,85		6,94	8,79	21,58	6,60	6,60	63,00	63,00	91,18	534,0	
5,85		6,94	8,79	21,58	6,60	6,60	63,00	63,00	91,18	616,0	
5,85	5,31	6,94	8,79	26,89	6,60	6,60	63,00	63,00	96,49	726,3	
5,85			26,36	32,21	6,60	6,60	63,00	63,00	101,81	901,6	
11,70	10,62	13,88		36,20	6,60	6,60	48,52	48,52	91,32	247,2	
11,70	10,62	13,88		36,20	6,60	6,60	48,52	48,52	91,32	308,8	

Инв. № подл. | Подпись и дата | Взам. инв. №

Ведомость расхода стали на изделие, кг

Марка элемента	Изделия арматурные																	Всего
	Арматура класса																	
	А-I				А-III ГОСТ 5781-82*													
	Ф8	Ф10	Ф12	Итого	Ф8	Ф10	Ф12	Ф14	Ф16	Ф18	Ф20	Ф25	Ф28	Ф32	Ф36	Ф40	Итого	
5КВ 50.III-4	19,81		0,92	20,73	16,63	9,97							214,2				240,80	261,60
5КВ 60.III-5	19,81		0,92	20,73	16,63	9,97								279,8			306,40	327,10
5КВ 60.III-7	0,39	30,91		31,30		35,89									354,1		390,00	421,30
5КВ 60.III-9	0,39	30,91		31,30		35,89										437,4	473,30	504,60
5КВ 60.III-II	19,81			19,81	7,39	24,37								559,6			591,30	611,10
5КВ 60.III-I-н	19,59		0,92	20,51	16,63	9,97					109,3						135,90	156,40
5КВ 60.III-3-н	19,59		0,92	20,51	16,63	9,97						170,8					197,40	217,90
5КВ 60.III-4-н	19,81		0,92	20,73	16,63	9,97							214,2				240,80	261,60
5КВ 60.III-5-н	19,81		0,92	20,73	16,63	9,97								279,8			306,40	327,10
5КВ 60.III-7-н	0,39	30,91		31,30		35,89									354,1		390,00	421,30
5КВ 60.III-9-н	0,39	30,91		31,30		35,89										437,4	473,30	504,60
5КВ 60.III-II-н	19,81			19,81	7,39	24,37								559,6			591,30	611,10
1КБ 60.I27-I	23,03	0,94	0,92	24,89	24,64	1,92					125,2		6,95	9,09			167,80	192,70
1КБ 60.I27-2	23,03	0,94	0,92	24,89	24,64			3,77				195,6	6,95	9,09			240,00	264,90
1КБ 60.I27-4	23,30	0,94	0,92	25,16	24,64			3,77					252,3	9,09			289,80	315,00
1КБ 60.I27-6	23,30	0,94	0,92	25,16	20,94	5,76			4,92				6,95	329,5			368,10	393,30
1КБ 60.I27-7		38,03		38,03	2,46	34,56				6,23				9,09	417,1		469,40	507,42
1КБ 60.I27-I0		38,03		38,03	2,46	34,56					7,69			9,09	11,50	500,0	566,30	604,32
1КБ 60.I27-II	23,30	0,94		24,24	15,40	14,40			4,92				6,95	650,0	11,50		703,20	727,40
2КБ 60.I27-I	23,03	1,87	0,92	25,82	22,79	1,92					125,2		13,91	18,17			182,00	207,80
2КБ 60.I27-2	23,03	1,87	0,92	25,82	22,79			3,77				195,6	13,91	18,17			254,20	280,00
2КБ 60.I27-4	23,30	1,87	0,92	26,09	22,79			3,77					259,3	18,17			304,00	330,10
2КБ 60.I27-6	23,30	1,87	0,92	26,09	19,09	5,76			4,92				13,91	338,6			382,30	408,40
2КБ 60.I27-7		38,97		38,97	2,46	31,68				6,23				18,17	428,6		487,10	503,24
2КБ 60.I27-I0		38,97		38,97	2,46	31,68					7,69			18,17	23,01	500,0	584,00	623,02
2КБ 60.I27-II	23,30	1,87		25,17	22,79				4,92				6,95	659,1	23,01		716,70	741,90
2КБ 60.I27-I3		38,97		38,97	2,46	17,28	20,76			6,23					868,6		915,40	954,32
3КБ 60.I27-I	23,03	0,94	0,92	24,89	22,79	1,92					125,2		6,95	9,09			165,90	190,80
3КБ 60.I27-2	23,03	0,94	0,92	24,89	22,79			3,77				195,6	6,95	9,09			238,20	263,10
3КБ 60.I27-4	23,30	0,94	0,92	25,16	22,79			3,77					252,3	9,09			288,00	313,10

I.020.I-2c/89 В. 2-9

Инв. № подл. | Подпись и дата | Взам. инв. №

Продолжение ведомости

Изделия закладные											
Арматура класса					Прокат марки				Всего	Общий расход
А-III					ВСтЗпс6-1					
ГОСТ 5781-82*					ГОСТ 103-76*		ГОСТ 8510-86			
Ф25	Ф28	Ф32	Ф36	Итого	-10х90	Итого	∟125х80х10	Итого		
11,70	10,62	13,88		36,20	6,60	6,60	48,52	48,52	91,32	352,4
11,70	10,62	13,88		36,20	6,60	6,60	48,52	48,52	91,32	417,6
11,70		13,88	17,57	43,16	6,60	6,60	48,52	48,52	98,28	519,7
11,70		13,88	17,57	43,16	6,60	6,60	48,52	48,52	98,28	601,4
11,70	5,31	13,88	17,57	48,47	6,60	6,60	48,52	48,52	103,59	714,5
11,70	10,62	13,88		36,20	6,60	6,60	48,52	48,52	91,32	247,2
11,70	10,62	13,88		36,20	6,60	6,60	48,52	48,52	91,32	308,8
11,70	10,62	13,88		36,20	6,60	6,60	48,52	48,52	91,32	352,4
11,70	10,62	13,88		36,20	6,60	6,60	48,52	48,52	91,32	417,6
11,70		13,88	17,57	43,16	6,60	6,60	48,52	48,52	98,28	519,7
11,70		13,88	17,57	43,16	6,60	6,60	48,52	48,52	98,28	601,4
11,70	5,31	13,88	17,57	48,47	6,60	6,60	48,52	48,52	103,59	714,5
					6,60	6,60	44,60	44,60	51,20	242,8
					6,60	6,60	44,60	44,60	51,20	315,7
					6,60	6,60	44,60	44,60	51,20	365,1
					6,60	6,60	44,60	44,60	51,20	443,7
					6,60	6,60	44,60	44,60	51,20	557,1
					6,60	6,60	44,60	44,60	51,20	654,6
					6,60	6,60	44,60	44,60	51,20	778,1
					6,60	6,60	73,40	73,40	80,00	287,3
					6,60	6,60	73,40	73,40	80,00	359,5
					6,60	6,60	73,40	73,40	80,00	409,1
					6,60	6,60	73,40	73,40	80,00	487,7
					6,60	6,60	73,40	73,40	80,00	604,4
					6,60	6,60	73,40	73,40	80,00	701,8
					6,60	6,60	73,40	73,40	80,00	821,1
					6,60	6,60	73,40	73,40	80,00	1031,3
5,85	5,31	6,94		18,10	6,60	6,60	59,00	59,00	83,70	273,9
5,85	5,31	6,94		18,10	6,60	6,60	59,00	59,00	83,70	347,1
5,85	5,31	6,94		18,10	6,60	6,60	59,00	59,00	83,70	396,1

Ведомость расхода стали на изделие, кг

Марка элемента	Изделия арматурные																Всего
	Арматура класса																
	A-I				A-III ГОСТ 5781-82												
	Ф8	Ф10	Ф12	Итого	Ф8	Ф10	Ф12	Ф14	Ф16	Ф18	Ф20	Ф25	Ф28	Ф32	Ф36	Ф40	Итого	
3КБ 60.I27-6	23,30	0,94	0,92	25,16	19,09	5,76			4,92				6,95	329,5			366,30	391,40
3КБ 60.I27-7		38,03		38,03	2,46	31,68				6,23				9,09	417,1		466,50	504,53
3КБ 60.I27-I0		38,03		38,03	2,46	31,68					7,70			9,09	11,50	500,0	563,40	601,43
3КБ 60.I27-II	23,30	0,94		24,24	13,55	14,40			4,92				6,95	650,0	11,50		701,30	725,50
4КБ 60.I27-I	23,03	0,94	0,92	24,89	22,79	1,92					125,2		6,95	9,09			165,90	190,80
4КБ 60.I27-2	23,03	0,94	0,92	24,89	22,79			3,77				195,6	6,95	9,09			238,20	263,10
4КБ 60.I27-4	23,30	0,94	0,92	25,16	22,79			3,77					252,3	9,09			288,00	313,10
4КБ 60.I27-6	23,30	0,94	0,92	25,16	19,09	5,76			4,92				6,95	329,5			366,30	391,40
4КБ 60.I27-7		38,03		38,03	2,46	31,68				6,23				9,09	417,1		466,50	504,53
4КБ 60.I27-I0		38,03		38,03	2,46	31,68					7,70			9,09	11,50	500,0	563,40	601,43
4КБ 60.I27-II	23,30	0,94		24,24	13,55	14,40			4,92					659,1			691,90	716,20
4КБ 60.I27-I3		38,03		38,03	2,46	31,68				6,23					834,1		874,50	912,53
5КБ 60.I27-I	23,03		0,92	23,95	22,79	1,92					125,2						149,90	173,80
5КБ 60.I27-2	23,03		0,92	23,95	22,79			3,77				195,6					222,10	246,10
5КБ 60.I27-4	23,30		0,92	24,22	22,79			3,77					245,4				271,90	296,20
5КБ 60.I27-6	23,30		0,92	24,22	19,09	5,76			4,92					320,4			350,20	374,40
5КБ 60.I27-7		37,09		37,09	2,46	31,68				6,23					405,5		445,90	483,00
5КБ 60.I27-II	23,30			23,30	13,55	14,40			4,92					640,9			673,80	697,10
5КБ 60.I27-I3		37,09		37,09	2,46	31,68				6,23					811,1		851,50	888,60
5КБ 60.I27-I-н	23,03		0,92	23,95	22,79	1,92					125,2						149,90	173,80
5КБ 60.I27-2-н	23,03		0,92	23,95	22,79			3,77				195,6					222,10	246,10
5КБ 60.I27-4-н	23,30		0,92	24,22	22,79			3,77					245,4				271,90	296,20
5КБ 60.I27-6-н	23,30		0,92	24,22	19,09	5,76			4,92					320,4			350,20	374,40
5КБ 60.I27-7-н		37,09		37,09	2,46	31,68				6,23					405,5		445,90	483,00
5КБ 60.I27-II-н	23,30			23,30	13,55	14,40			4,92					640,9			673,80	697,10
5КБ 60.I27-I3-н		37,09		37,09	2,46	31,68				6,23					811,1		851,50	888,60
ІКН 60.I36-I	22,87	0,94	0,92	24,73	24,64	11,89					134,1			18,17			188,80	213,60
ІКН 60.I36-3	22,87	0,94	0,92	24,73	24,64	9,97		3,77				209,6		18,17			266,10	290,90
ІКН 60.I36-4	23,16	0,94	0,92	25,02	24,64	9,97		3,77					263,0	18,17			319,50	344,50

Продолжение ведомости

Изделия закладные

Арматура класса А-III ГОСТ 5781-82* ф25	ф28	ф32	ф36	Итого	Прокат марки ВСт3пс6-1 ГОСТ 103-76* -10х90	Итого	ГОСТ 8510-86 L125х80х10	Итого	Всего	Общий расход
5,85	5,31	6,94		18,10	6,60	6,60	59,00	59,00	83,70	474,3
5,85		6,94	8,79	21,58	6,60	6,60	59,00	59,00	87,18	590,5
5,85		6,94	8,79	21,58	6,60	6,60	59,00	59,00	87,18	687,5
5,85		6,94	8,79	21,58	6,60	6,60	59,00	59,00	87,18	812,3
5,85	5,31	6,94		18,10	6,60	6,60	63,00	63,00	87,70	277,9
5,85	5,31	6,94		18,10	6,60	6,60	63,00	63,00	87,70	350,1
5,85	5,31	6,94		18,10	6,60	6,60	63,00	63,00	87,70	400,1
5,85	5,31	6,94		18,10	6,60	6,60	63,00	63,00	87,70	478,3
5,85		6,94	8,79	21,58	6,60	6,60	63,00	63,00	91,18	594,5
5,85		6,94	8,79	21,58	6,60	6,60	63,00	63,00	91,18	691,5
5,85	5,31	6,94	8,79	26,89	6,60	6,60	63,00	63,00	96,49	812,3
5,85			26,36	32,21	6,60	6,60	63,00	63,00	101,81	1012,4
11,70	10,62	13,88		36,20	6,60	6,60	48,52	48,52	91,32	264,6
11,70	10,62	13,88		36,20	6,60	6,60	48,52	48,52	91,32	336,8
11,70	10,62	13,88		36,20	6,60	6,60	48,52	48,52	91,32	386,4
11,70	10,62	13,88		36,20	6,60	6,60	48,52	48,52	91,32	465,0
11,70		13,88	17,57	43,16	6,60	6,60	48,52	48,52	98,28	580,8
11,70	5,31	13,88	17,57	48,47	6,60	6,60	48,52	48,52	103,59	800,4
11,70			43,94	55,64	6,60	6,60	48,52	48,52	110,76	997,5
11,70	10,62	13,88		36,20	6,60	6,60	48,52	48,52	91,32	264,6
11,70	10,62	13,88		36,20	6,60	6,60	48,52	48,52	91,32	336,8
11,70	10,62	13,88		36,20	6,60	6,60	48,52	48,52	91,32	386,4
11,70	10,62	13,88		36,20	6,60	6,60	48,52	48,52	91,32	465,0
11,70		13,88	17,57	43,16	6,60	6,60	48,52	48,52	98,28	580,8
11,70	5,31	13,88	17,57	48,47	6,60	6,60	48,52	48,52	103,59	800,4
11,70			43,94	55,64	6,60	6,60	48,52	48,52	110,76	997,5
					6,60	6,60	44,60	44,60	51,20	264,2
					6,60	6,60	44,60	44,60	51,20	342,1
					6,60	6,60	44,60	44,60	51,20	394,8

Ведомость расхода стали на изделие, кг

Марка элемента	Изделия арматурные																Всего
	Арматура класса																
	A-I				A-III ГОСТ 5781-82*												
	ф8	ф10	ф12	Итого	ф8	ф10	ф12	ф14	ф16	ф18	ф20	ф25	ф28	ф32	ф36	ф40	Итого	
1КН 60.I36-6	23,16	0,94	0,92	25,02	20,94	15,73			4,92					361,6			403,20	428,20
1КН 60.I36-7	0,39	37,16		37,55	2,46	44,53				6,23					457,6		510,90	548,44
1КН 60.I36-9	0,39	37,16		37,55	2,46	44,53					7,69				23,01	536,9	614,60	652,14
1КН 60.I36-10	0,39	37,16		37,55	2,46	44,53					7,69				23,01	536,9	614,60	652,14
1КН 60.I36-13	0,39	37,16		37,55	2,46	15,73	41,52			6,23					915,3		981,20	1018,84
2КН 60.I36-1	22,87	1,87	0,92	25,66	24,64	11,89					134,1			36,34			207,00	232,70
2КН 60.I36-3	22,87	1,87	0,92	25,66	24,64	9,97		3,77				209,6		36,34			284,30	310,00
2КН 60.I36-4	23,16	1,87	0,92	25,95	24,64	9,97		3,77					263,0	36,34			337,70	363,60
2КН 60.I36-6	23,16	1,87	0,92	25,95	20,94	15,73			4,92					379,8			421,40	447,30
2КН 60.I36-7	0,39	38,10		38,49	2,46	44,53				6,23					480,7		533,90	572,34
2КН 60.I36-9	0,39	38,10		38,49	2,46	44,53					7,69				46,02	536,9	637,60	676,14
2КН 60.I36-10	0,39	38,10		38,49	2,46	44,53					7,69				46,02	536,9	637,60	676,14
2КН 60.I36-13	0,39	38,10		38,49	2,46	15,73	41,52			6,23					938,3		1004,00	1042,84
3КН 60.I36-1	22,87	0,94	0,92	24,73	24,64	11,89					134,1			18,17			188,80	213,60
3КН 60.I36-3	22,87	0,94	0,92	24,73	24,64	9,97		3,77				209,6		18,17			266,10	290,90
3КН 60.I36-4	23,16	0,94	0,92	25,02	24,64	9,97		3,77					263,0	18,17			319,50	344,50
3КН 60.I36-6	23,16	0,94	0,92	25,02	20,94	15,73			4,92					361,6			403,20	428,20
3КН 60.I36-7	0,39	37,16		37,55	2,46	44,53				6,23					457,6		510,90	548,44
3КН 60.I36-9	0,39	37,16		37,55	2,46	44,53					7,69				23,01	536,9	614,60	652,14
3КН 60.I36-10	0,39	37,16		37,55	2,46	44,53					7,69				23,01	536,9	614,60	652,14
3КН 60.I36-12	23,16	0,94		24,10	6,16	38,77			4,92				13,91	686,8	23,01		773,60	797,7
3КН 60.I36-13	0,39	37,16		37,55	2,46	44,53				6,23					915,3		968,50	1005,84
4КН 60.I36-1	22,87	0,94	0,92	24,73	24,64	11,89					134,1			18,17			188,80	213,60
4КН 60.I36-3	22,87	0,94	0,92	24,73	24,64	9,97		3,77				209,6		18,17			266,10	290,90
4КН 60.I36-4	23,16	0,94	0,92	25,02	24,64	9,97		3,77					263,0	18,17			319,50	344,50
4КН 60.I36-6	23,16	0,94	0,92	25,02	20,94	15,73			4,92					361,6			403,20	428,20
4КН 60.I36-7	0,39	37,16		37,55	2,46	44,53				6,23					457,6		510,90	548,44
4КН 60.I36-9	0,39	37,16		37,55	2,46	44,53					7,69				23,01	536,9	614,60	548,44

Продолжение ведомости

Изделия закладные										
Арматура класса					Прокат марки				Всего	Общий расход
А-III					ВСт3пс6-1					
ГОСТ 5781-82*					ГОСТ 103-76*		ГОСТ 8510-86			
ф25	ф28	ф32	ф36	Итого	-10х90	Итого	∟125х80х10	Итого		
					6,60	6,60	44,60	44,60	51,20	479,0
					6,60	6,60	44,60	44,60	51,20	601,0
					6,60	6,60	44,60	44,60	51,20	702,4
					6,60	6,60	44,60	44,60	51,20	702,4
					6,60	6,60	44,60	44,60	51,20	1073,0
					6,60	6,60	73,40	73,40	80,00	312,0
					6,60	6,60	73,40	73,40	80,00	390,1
					6,60	6,60	73,40	73,40	80,00	442,6
					6,60	6,60	73,40	73,40	80,00	526,8
					6,60	6,60	73,40	73,40	80,00	653,7
					6,60	6,60	73,40	73,40	80,00	755,1
					6,60	6,60	73,40	73,40	80,00	755,1
					6,60	6,60	73,40	73,40	80,00	1125,7
5,85		13,88		19,73	6,60	6,60	59,00	59,00	85,33	298,0
5,85		13,88		19,73	6,60	6,60	59,00	59,00	85,33	375,4
5,85		13,88		19,73	6,60	6,60	59,00	59,00	85,33	428,6
5,85		13,88		19,73	6,60	6,60	59,00	59,00	85,33	512,8
5,85			17,57	23,43	6,60	6,60	59,00	59,00	89,03	638,3
5,85			17,57	23,43	6,60	6,60	59,00	59,00	89,03	740,5
5,85			17,57	23,43	6,60	6,60	59,00	59,00	89,03	740,5
5,85			17,57	23,43	6,60	6,60	59,00	59,00	89,03	887,4
5,85			17,57	23,43	6,60	6,60	59,00	59,00	89,03	1098,2
5,85		13,88		19,73	6,60	6,60	63,00	63,00	89,33	302,2
5,85		13,88		19,73	6,60	6,60	63,00	63,00	89,33	378,8
5,85		13,88		19,73	6,60	6,60	63,00	63,00	89,33	432,6
5,85		13,88		19,73	6,60	6,60	63,00	63,00	89,33	516,8
5,85			17,57	23,43	6,60	6,60	63,00	63,00	93,03	643,2
5,85			17,57	23,43	6,60	6,60	63,00	63,00	93,03	744,6

Инв. № подл. | Подпись и дата | Взам. инв. №

I.020.I-2с/89 В. 2-9

Ведомость расхода стали на изделие, кг

Марка элемента	Изделия арматурные																Всего
	Арматура класса																
	A-I				A-II ГОСТ 5781-82*												
	Ф8	Ф10	Ф12	Итого	Ф8	Ф10	Ф12	Ф14	Ф16	Ф18	Ф20	Ф25	Ф28	Ф32	Ф36	Ф40	Итого	
4КН 60.I36-I0	0,39	37,16		37,55	2,46	44,53					7,70				23,01	536,9	614,60	652,14
4КН 60.I36-I2	23,16	0,94		24,10	6,16	38,77			4,92					705,0			754,90	779,00
5КН 60.I36-I	22,87		0,92	23,79	24,64	11,89					134,1						170,70	194,50
5КН 60.I36-3	22,87		0,92	23,79	24,64	9,97		3,77				209,6					248,00	271,80
5КН 60.I36-4	23,16		0,92	24,08	24,64	9,97		3,77					263,0				301,30	325,40
5КН 60.I36-6	23,16		0,92	24,08	24,64	9,97			4,92					343,4			382,90	407,00
5КН 60.I36-7	0,39	36,22		36,62	24,64	44,53				6,23					434,6		487,90	524,44
5КН 60.I36-8	0,39	36,22		36,62	24,64	44,53				6,23					434,6		487,90	524,44
5КН 60.I36-9	0,39	36,22		36,62	2,46	44,53					7,70					536,9	591,60	628,24
5КН 60.I36-II	23,16			23,16	6,16	38,77			4,92					686,8			736,70	759,90
5КН 60.I36-I3	0,39	36,22		36,62	2,46	44,53				6,23					869,3		922,50	959,14
5КН 60.I36-I-н	23,17		0,92	23,79	24,64	11,89					134,1						170,70	194,50
5КН 60.I36-3-н	23,17		0,92	23,79	24,64	9,97		3,77				209,6					248,00	271,80
5КН 60.I36-4-н	23,16		0,92	24,08	24,64	9,97		3,77					263,0				301,30	325,40
5КН 60.I36-6-н	23,16		0,92	24,08	24,64	9,97			4,92					343,4			382,90	407,00
5КН 60.I36-7-н	0,39	36,22		36,62	2,46	44,53				6,23					434,6		487,90	524,44
5КН 60.I36-8-н	0,39	36,22		36,62	2,46	44,53				6,23					434,6		487,90	524,44
5КН 60.I36-9-н	0,39	36,22		36,62	2,46	44,53					7,70					536,9	591,60	628,24
5КН 60.I36-II-н	23,16			23,16	6,16	38,77			4,92					686,8			736,70	759,90
5КН 60.I36-I3-н	0,39	36,22		36,62	2,46	44,53				6,23					869,3		922,50	959,14
1КН 60.I48-I	24,51	0,94	0,92	26,37	24,64	11,89					146,0			18,17			200,70	227,10
1КН 60.I48-3	24,51	0,94	0,92	26,37	24,64	9,97		3,77				228,1		18,17			284,60	311,10
1КН 60.I48-4	24,83	0,94	0,92	26,69	24,64	9,97		3,77					286,2	18,17			342,70	369,40
1КН 60.I48-6	24,83	0,94	0,92	26,69	20,94	15,73			4,92					391,9			433,50	460,20
1КН 60.I48-7	0,39	39,81		40,20	2,46	44,53				6,23					496,0		549,20	589,40
1КН 60.I48-9	0,39	39,81		40,20	2,46	44,53					7,70				23,01	584,3	662,00	702,20
1КН 60.I48-I0	0,39	39,81		40,20	2,46	44,53					7,70				23,01	584,3	662,00	702,20
1КН 60.I48-I3	0,39	39,81		40,20	2,46	15,73	44,52			6,23					992,0		1057,94	1098,10
2КН 60.I48-I	24,51	1,87	0,92	27,31	24,64	11,89					146,0			36,34			218,90	246,20

Инв. № подл. | Подпись и дата | Взам. инв. №

Продолжение ведомости

Изделия закладные											
Арматура класса А-III ГОСТ 5781-82*					Прокат марки ВСт3пс6-1 ГОСТ 103-76*		ГОСТ 8510-86		Всего	Общий расход
ф25	ф28	ф32	ф36	Итого	-10х80	Итого	∟125х80х10	Итого		
5,85			17,57	23,43	6,60	6,60	63,00	63,00	93,03	744.6
5,85	10,62		17,57	34,05	6,60	6,60	63,00	63,00	103,65	883,5
11,70		27,76		39,46	6,60	6,60	48,52	48,52	94,58	287,9
11,70		27,76		39,46	6,60	6,60	48,52	48,52	94,58	364,7
11,70		27,76		39,46	6,60	6,60	48,52	48,52	94,58	418,5
11,70		27,76		39,46	6,60	6,60	48,52	48,52	94,58	501,5
11,70			35,15	46,85	6,60	6,60	48,52	48,52	101,97	628,7
11,70			35,15	46,85	6,60	6,60	48,52	48,52	101,97	628,7
11,70			35,15	46,85	6,60	6,60	48,52	48,52	101,97	730,1
11,70	10,62		35,15	57,48	6,60	6,60	48,52	48,52	112,60	873,8
11,70			52,72	64,43	6,60	6,60	48,52	48,52	119,55	1082,5
11,70		27,76		39,46	6,60	6,60	48,52	48,52	94,58	287,9
11,70		27,76		39,46	6,60	6,60	48,52	48,52	94,58	364,7
11,70		27,76		39,46	6,60	6,60	48,52	48,52	94,58	418,5
11,70		27,76		39,46	6,60	6,60	48,52	48,52	94,58	501,5
11,70			35,15	46,85	6,60	6,60	48,52	48,52	101,97	628,7
11,70			35,15	46,85	6,60	6,60	48,52	48,52	101,97	628,7
11,70			35,15	46,85	6,60	6,60	48,52	48,52	101,97	730,1
11,70	10,62		35,15	57,48	6,60	6,60	48,52	48,52	112,60	873,8
11,70			52,72	64,43	6,60	6,60	48,52	48,52	119,55	1082,5
					6,60	6,60	44,60	44,60	51,20	277,9
					6,60	6,60	44,60	44,60	51,20	362,3
					6,60	6,60	44,60	44,60	51,20	419,7
					6,60	6,60	44,60	44,60	51,20	510,7
					6,60	6,60	44,60	44,60	51,20	639,7
					6,60	6,60	44,60	44,60	51,20	753,1
					6,60	6,60	44,60	44,60	51,20	753,1
					6,60	6,60	44,60	44,60	51,20	1147,7
					6,60	6,60	73,40	73,40	80,00	325,7

I.020.I-2с/89 В₁ 2-9

Инв. № подл. | Подпись и дата | Взам. инв. №

Ведомость расхода стали на изделие, кг

Марка элемента	Изделия арматурные																	
	Арматура класса																	Всего
	A-I				A-III ГОСТ 5781-82*													
	ф8	ф10	ф12	Итого	ф8	ф10	ф12	ф14	ф16	ф18	ф20	ф25	ф28	ф32	ф36	ф40	Итого	
2КН 60.148-3	24,51	1,87	0,92	27,30	24,64	9,97		3,77				228,1		36,34			302,80	330,15
2КН 60.148-4	24,83	1,87	0,92	27,62	24,64	9,97		3,77					286,2	36,34			360,90	388,55
2КН 60.148-6	24,83	1,87	0,92	27,62	20,94	15,73			4,92					410,1			451,70	479,25
2КН 60.148-7	0,39	40,75		41,14	2,46	44,53				6,23					519,0		572,20	613,40
2КН 60.148-9	0,39	40,75		41,14	2,46	44,53					7,69				46,02	584,3	685,00	726,20
2КН 60.148-10	0,39	40,75		41,14	2,46	44,53					7,69				46,02	584,3	685,00	726,20
2КН 60.148-12	0,39	40,75		41,14	2,46	15,73	41,52			6,23					1015,0		1081,00	1122,20
3КН 60.148-1	24,51	0,94	0,92	26,37	24,64	11,89					146,0			18,17			200,70	227,05
3КН 60.148-3	24,51	0,94	0,92	26,37	24,64	9,97		3,77				228,1		18,17			284,60	311,05
3КН 60.148-4	24,83	0,94	0,92	26,69	24,64	9,97		3,77					286,2	18,17			342,70	369,45
3КН 60.148-6	24,83	0,94	0,92	26,69	20,94	15,73			4,92					391,9			433,50	460,15
3КН 60.148-7	0,39	39,81		40,20	2,46	44,53				6,23					496,0		549,20	589,40
3КН 60.148-9	0,39	39,81		40,20	2,46	44,53					7,69				23,01	584,3	662,00	702,20
3КН 60.148-10	0,39	39,81		40,20	2,46	44,53					7,69				23,01	584,3	662,00	702,20
3КН 60.148-12	24,83	0,94		25,77	6,16	38,77			4,92				13,91	747,4	23,01		834,20	859,95
3КН 60.148-13	0,39	39,81		40,20	2,46	44,53				6,23					992,0		1045,00	1085,20
4КН 60.148-1	24,51	0,94	0,92	26,37	24,64	11,89					146,0			18,17			200,70	227,05
4КН 60.148-3	24,51	0,94	0,92	26,37	24,64	9,97		3,77				228,1		18,17			284,60	311,05
4КН 60.148-4	24,83	0,94	0,92	26,69	24,64	9,97		3,77					286,2	18,17			342,70	369,45
4КН 60.148-6	24,83	0,94	0,92	26,69	20,94	15,73			4,92					391,9			433,50	460,15
4КН 60.148-7	0,39	39,81		40,20	2,46	44,53				6,23					486,0		549,20	589,40
4КН 60.148-9	0,39	39,81		40,20	2,46	44,53					7,69				23,01	584,3	662,00	702,20
4КН 60.148-10	0,39	39,81		40,20	2,46	44,53					7,69				23,01	584,3	662,00	702,20
4КН 60.148-12	26,01	0,94		26,95	6,16	38,77			4,92					765,6			815,50	842,45
5КН 60.148-1	24,51		0,92	25,43	24,64	11,89					146,0						182,50	207,95
5КН 60.148-3	24,51		0,92	25,43	24,64	9,97		3,77				228,1					266,50	291,95
5КН 60.148-4	24,83		0,92	25,75	24,64	9,97		3,77					286,2				324,50	350,25
5КН 60.148-6	24,83		0,92	25,75	20,94	15,73			4,92					373,7			415,30	441,05
5КН 60.148-7	0,39	38,88		39,27	2,46	44,53				6,23					473,0		526,20	565,50
5КН 60.148-8	0,39	38,88		39,27	2,46	44,53				6,23					473,0		526,20	565,50

I.020.I-2с/83 В. 2-9

Инв. № подл. | Подпись и дата | Взам. инв. №

Продолжение ведомости

Изделия закладные										Всего	Общий расход
Арматура класса					Прокат марки						
А-III					ВСт3пс6-1						
ГОСТ 5781-82*					ГОСТ 103-76*		ГОСТ 8510-86				
Ф25	Ф28	Ф32	Ф36	Итого	-10х90	Итого	L125х80х10	Итого			
					6,60	6,60	73,40	73,40		80,00	409,5
					6,60	6,60	73,40	73,40		80,00	467,5
					6,60	6,60	73,40	73,40		80,00	558,5
					6,60	6,60	73,40	73,40		80,00	692,4
					6,60	6,60	73,40	73,40		80,00	805,8
					6,60	6,60	73,40	73,40		80,00	805,8
					6,60	6,60	73,40	73,40		80,00	1200,4
5,85		13,88		19,73	6,60	6,60	59,00	59,00		85,33	311,7
5,85		13,88		19,73	6,60	6,60	59,00	59,00		85,33	395,5
5,85		13,88		19,73	6,60	6,60	59,00	59,00		85,33	453,5
5,85		13,88		19,73	6,60	6,60	59,00	59,00		85,33	544,9
5,85			17,57	23,43	6,60	6,60	59,00	59,00		89,03	677,9
5,85			17,57	23,43	6,60	6,60	59,00	59,00		89,03	791,3
5,85			17,57	23,43	6,60	6,60	59,00	59,00		89,03	791,3
5,85			17,57	23,43	6,60	6,60	59,00	59,00		89,03	949,1
5,85			17,57	23,43	6,60	6,60	59,00	59,00		89,03	1172,8
5,85		13,88		19,73	6,60	6,60	63,00	63,00		89,33	315,6
5,85		13,88		19,73	6,60	6,60	63,00	63,00		89,33	400,4
5,85		13,88		19,73	6,60	6,60	63,00	63,00		89,33	457,5
5,85		13,88		19,73	6,60	6,60	63,00	63,00		89,33	548,5
5,85			17,57	23,43	6,60	6,60	63,00	63,00		93,03	681,9
5,85			17,57	23,43	6,60	6,60	63,00	63,00		93,03	795,3
5,85			17,57	23,43	6,60	6,60	63,00	63,00		93,03	795,3
5,85	10,62		17,57	34,05	6,60	6,60	63,00	63,00		103,65	946,4
11,70		27,76		39,46	6,60	6,60	48,52	48,52		94,58	301,6
11,70		27,76		39,46	6,60	6,60	48,52	48,52		94,58	385,4
11,70		27,76		39,46	6,60	6,60	48,52	48,52		94,58	443,4
11,70		27,76		39,46	6,60	6,60	48,52	48,52		94,58	534,4
11,70			35,15	46,85	6,60	6,60	48,52	48,52		101,97	667,4
11,70			35,15	46,85	6,60	6,60	48,52	48,52		101,97	667,4

I.020.I-20/89 Р. 2-9

Инв. № подл. | Подпись и дата | Взам. инв. №

Ведомость расхода стали на изделие, кг

Марка элемента	Изделия арматурные																	Всего
	Арматура класса																	
	A-I				A-III ГОСТ 5781-82*													
	ф8	ф10	ф12	Итого	ф8	ф10	ф12	ф14	ф16	ф18	ф20	ф25	ф28	ф32	ф36	ф40	Итого	
5КН 60.148-9	0,39	38,88		39,27	2,46	44,53					7,69					584,3	639,00	678,30
5КН 60.148-11	24,83			24,83	6,16	38,77			4,92					747,4			797,30	822,15
5КН 60.148-13	0,39	38,88		39,27	2,46	44,53				6,23					946,0		999,20	1038,20
5КН 60.148-1-н	24,51		0,92	25,43	24,64	11,89					146,0						182,50	207,95
5КН 60.148-3-н	24,51		0,92	25,43	24,64	9,97		3,77				228,1					266,50	291,95
5КН 60.148-4-н	24,83		0,92	25,75	24,64	9,97		3,77					286,2				324,50	350,25
5КН 60.148-6-н	24,83		0,92	25,75	20,94	15,73			4,92					373,7			415,30	441,05
5КН 60.148-7-н	0,39	38,88		39,27	2,46	44,53				6,23					473,0		526,20	565,50
5КН 60.148-8-н	0,39	38,88		39,27	2,46	44,53				6,23					473,0		526,20	565,50
5КН 60.148-9-н	0,39	38,88		39,27	2,46	44,53					7,69					584,3	639,00	678,30
5КН 60.148-11-н	24,83			24,83	6,16	38,77			4,92					747,4			797,30	822,15
5КН 60.148-13-н	0,39	38,88		39,27	2,46	44,53				6,23					946,0		999,20	1039,20

I.020.I-2c/89 Вып. 2-9

Инв. № подл. | Подпись и дата | Взам. инв. №

Продолжение ведомости

Изделия закладные										
Арматура класса					Прокат марки				Всего	Общий расход
А-III					ВСт3пс6-1					
ГОСТ 5781-82*					ГОСТ 103-76*		ГОСТ 8510-86			
Ф25	Ф28	Ф32	Ф36	Итого	-10х90	Итого	∟125х80х10	Итого		
11,70			35,15	46,85	6,60	6,60	48,52	48,52	101,97	780,8
11,70	10,62		35,15	57,48	6,60	6,60	48,52	48,52	112,60	935,5
11,70			52,72	64,43	6,60	6,60	48,52	48,52	119,55	1157,3
11,70		27,76		39,46	6,60	6,60	48,52	48,52	94,58	301,6
11,70		27,76		39,46	6,60	6,60	48,52	48,52	94,58	385,4
11,70		27,76		39,46	6,60	6,60	48,52	48,52	94,58	443,4
11,70		27,76		39,46	6,60	6,60	48,52	48,52	94,58	534,4
11,70			35,15	46,85	6,60	6,60	48,52	48,52	101,97	667,4
11,70			35,15	46,85	6,60	6,60	48,52	48,52	101,97	667,4
11,70			35,15	46,85	6,60	6,60	48,52	48,52	101,97	780,8
11,70	10,62		35,15	57,48	6,60	6,60	48,52	48,52	112,60	935,5
11,70			52,72	64,43	6,60	6,60	48,52	48,52	119,55	1157,3

I.020.I-2с/89 В. 2-9

gost.e-ecolog.ru