ТИПОВЫЕ КОНСТРУКЦИИ, ИЗДЕЛИЯ И УЗЛЫ ЗДАНИЙ И СООРУЖЕНИЙ

СЕРИЯ 1.020.1-2с/89

КОНСТРУКЦИИ КАРКАСА МЕЖВИДОВОГО ПРИМЕНЕНИЯ МНОГОЭТАЖНЫХ ОБЩЕСТВЕННЫХ ЗДАНИЙ, ПРОИЗВОДСТВЕННЫХ И ВСПОМОГАТЕЛЬНЫХ ЗДАНИЙ ПРОМЫШЛЕННЫХ ПРЕДПРИЯТИЙ ДЛЯ СТРОИТЕЛЬСТВА В РАЙОНАХ СЕЙСМИЧНОСТЬЮ 7,8 И 9 БАЛЛОВ И В НЕСЕЙСМИЧЕСКИХ РАЙОНАХ, С ИЗГОТОВЛЕНИЕМ ИЗДЕЛИЙ КАРКАСА В ЕДИНЫХ ОПАЛУБОЧНЫХ ФОРМАХ

ВЫПУСК 2-7

КОЛОННЫ СЕЧЕНИЕМ 400Х400 ММ ДЛЯ ЗДАНИЙ С ВЫСОТАМИ ЭТАЖЕЙ 4,8 И 4,8 (6,0) М

РАБОЧИЕ ЧЕРТЕЖИ

25507-03

gost.e-ecolog.ru

ТИПОВЫЕ КОНСТРУКЦИИ, ИЗДЕЛИЯ И УЗЛЫ ЗДАНИЙ И СООРУЖЕНИЙ

СЕРИЯ 1.020.1-2с/89

КОНСТРУКЦИИ КАРКАСА МЕЖВИДОВОГО ПРИМЕНЕНИЯ МНОГОЭТАЖНЫХ ОБЩЕСТВЕННЫХ ЗДАНИЙ, ПРОИЗВОДСТВЕННЫХ И ВСПОМОГАТЕЛЬНЫХ ЗДАНИЙ ПРОМЫШЛЕННЫХ ПРЕДПРИЯТИЙ ДЛЯ СТРОИТЕЛЬСТВА В РАЙОНАХ СЕЙСМИЧНОСТЬЮ 7,8 И 9 БАЛЛОВ И В НЕСЕЙСМИЧЕСКИХ РАЙОНАХ, С ИЗГОТОВЛЕНИЕМ ИЗДЕЛИЙ КАРКАСА В ЕДИНЫХ ОПАЛУБОЧНЫХ ФОРМАХ

ВЫПУСК 2-7

КОЛОННЫ СЕЧЕНИЕМ 400Х400 ММ ДЛЯ ЗДАНИЙ С ВЫСОТАМИ ЭТАЖЕЙ 4,8 И 4,8 (6,0) М

РАБОЧИЕ ЧЕРТЕЖИ

РАЗРАБОТАНЫ
ТБИЛЗНИИЭП

ДИРЕКТОР ИНСТИТУТА Н.А.ЭДИШЕРАШВИЛИ
ГЛ.КОНСТРУКТОР ИНСТ. А.Г.ЧИКОБАВА
НАЧАЛЬНИК ОТДЕЛА Г.В.ТУРМАНИДЗЕ
ГЛ.ИНЖ.ПРОЕКТА Н.А.КАПАНАДЗЕ
ПРИ УЧАСТИИ НИИЖБ ГОССТРОЯ СССР

СОГЛАСОВАНО С ЦНИИСК им.В.А.КУЧЕРЕНКО
ЗАМ.ДИРЕКТОРА О.О.АНДРЕЕВ
ЗАВ.ЛАБ.СЕЙСМОСТОЙКИХ КОНСТРУКЦИЙ ЗДАНИЙ А.В.ЧЕРКАШИН
СТ.НАУЧНЫЙ СОТР. С.А.МИНАКОВ

УТВЕРЖДЕНЫ ГОСКОМАРХИТЕКТУРЫ
ПРИКАЗ ОТ 25.12.1989 Г. № 244

ВВЕДЕНЫ В ДЕЙСТВИЕ С 01.07.1990 Г.
ТБИЛЗНИИЭП ПРИКАЗ №174 ОТ 27.12.1989 Г.

Обозначение	Наименование	Стр.
1.020.1-2с/89 2-7	Содержание	2
ТТ	Технические требования	4
К1	Колонна 1КВ48.39-...-с 1КВ48.39-...	
К2	Колонна 1КВ48.39-...-с 1КВ48.39-...	8
К3	Колонна 2КВ48.39-...-с 2КВ48.39-...	
К4	Колонна 2КВ48.39-...-с 2КВ48.39-...	9
К5	Колонна 3КВ48.39-...-с 3КВ48.39-...	
К6	Колонна 3КВ48.39-11-с 3КВ48.39-11	10
К7	Колонна 4КВ48.39-...-с 4КВ48.39-...	
К8	Колонна 4КВ48.39-...-с 4КВ48.39-...	11
К9	Колонна 5КВ48.39-...-с 5КВ48.39-...	
К10	Колонна 5КВ48.39-...-с 5КВ48.39-...	12
К11	Колонна 5КВ48.39-...-сн 5КВ48.39-...-н	
К12	Колонна 5КВ48.39-...-сн 5КВ48.39-...-н	13
К13	Колонна 1КС48.48-...-с 1КС48.48-...	
К14	Колонна 1КС48.48-...-с 1КС48.48-...	14
К15	Колонна 1КС48.48-...-с 1КС48.48-...	
К16	Колонна 1КС48.48-...-с 1КС48.48-...	15
К17	Колонна 2КС48.48-...-с 2КС48.48-...	
К18	Колонна 2КС48.48-...-с 2КС48.48-...	16
К19	Колонна 2КС48.48-...-с 2КС48.48-...	
К20	Колонна 2КС48.48-...-с 2КС48.48-...	17
К21	Колонна 3КС48.48-...-с 3КС48.48-...	
К22	Колонна 3КС48.48-...-с 3КС48.48-...	18
К23	Колонна 3КС48.48-...-с 3КС48.48-...	
К24	Колонна 3КС48.48-...-с 3КС48.48-...	19
К25	Колонна 4КС48.48-...-с 4КС48.48-...	
К26	Колонна 4КС48.48-...-с 4КС48.48-...	20
К27	Колонна 4КС48.48-...-с 4КС48.48-...	
К28	Колонна 4КС48.48-...-с 4КС48.48-...	21
К29	Колонна 5КС48.48-...-с 5КС48.48-...	

Обозначение	Наименование	Стр.
1.020.1-2с/89 2-7 К30	Колонна 5КС48.48-...-с 5КС48.48-...	22
К31	Колонна 5КС48.48-...-с 5КС48.48-...	
К32	Колонна 5КС48.48-...-с 5КС48.48-...	23
К33	Колонна 5КС48.48-...-сн 5КС48.48-...-н	
К34	Колонна 5КС48.48-...-сн 5КС48.48-...-н	24
К35	Колонна 5КС48.48-...-сн 5КС48.48-...-н	
К36	Колонна 5КС48.48-...-сн 5КС48.48-...-н	25
К37	Колонна 1КВ48.87-...-с 1КВ48.87-...	26
К38	Колонна 1КВ48.87-...-с 1КВ48.87-...	27
К39	Колонна 1КВ48.87-...-с 1КВ48.87-...	28
К40	Колонна 2КВ48.87-...-с 2КВ48.87-...	29
К41	Колонна 3КВ48.87-...-с 3КВ48.87-...	30
К42	Колонна 3КВ48.87-...-с 3КВ48.87-...	31
К43	Колонна 4КВ48.87-...-с 4КВ48.87-...	32
К44	Колонна 4КВ48.87-...-с 4КВ48.87-...	33
К45	Колонна 5КВ48.87-...-с 5КВ48.87-...	34
К46	Колонна 5КВ48.87-11-с 5КВ48.87-11	35
К47	Колонна 5КВ48.87-...-сн 5КВ48.87-...-н	36
К48	Колонна 5КВ48.87-11-сн 5КВ48.87-11-н	37
К49	Колонна 1КБ48.103-...-с 1КБ48.103-...	38
К50	Колонна 1КБ48.103-11-с 1КБ48.103-11	39
К51	Колонна 2КБ48.103-...-с 2КБ48.103-...	40
К52	Колонна 2КБ48.103-...-с 2КБ48.103-...	41
К53	Колонна 3КБ48.103-...-с 3КБ48.103-...	42
К54	Колонна 3КБ48.103-11-с 3КБ48.103-11	43
К55	Колонна 4КБ48.103-...-с 4КБ48.103-...	44

Разраб.	Антипа		
Проверил	Чкванава		
ГИП	Бускивадзе		
Н.контр.	Чкванава		

1.020.1-2с/89 2-7

Содержание

Стадия	Лист	Листов
Р	1	2

ТбилЗНИИЭП

ФОРМАТ

25307-03 3

Обозначение	Наименование	Стр.
1.020.1-2с/89 2-7 К56	Колонна 4КБ48.103-...-С 4КБ48.103-...	45
К57	Колонна 5КБ48.103-...-С 5КБ48.103-...	46
К58	Колонна 5КБ48.103-...-С 5КБ48.103-...	47
К59	Колонна 5КБ48.103-...-С 5КБ48.103-...	48
К60	Колонна 5КБ48.103-...-Сн 5КБ48.103-...-Н	49
К61	Колонна 1КН48.112-...-С 1КН48.112-...	50
К62	Колонна 1КН48.112-...-С 1КН48.112-...	51
К63	Колонна 1КН48.112-...-С 1КН48.112-...	52
К64	Колонна 2КН48.112-...-С 2КН48.112-...	53
К65	Колонна 2КН48.112-...-С 2КН48.112-...	54
К66	Колонна 2КН48.112-...-С 2КН48.112-...	55
К67	Колонна 3КН48.112-...-С 3КН48.112-...	56
К68	Колонна 3КН48.112-...-С 3КН48.112-...	57
К69	Колонна 3КН48.112-...-С 3КН48.112-...	58
К70	Колонна 4КН48.112-...-С 4КН48.112-...	59
К71	Колонна 4КН48.112-...-С 4КН48.112-...	60
К72	Колонна 4КН48.112-...-С 4КН48.112-...	61
К73	Колонна 5КН48.112-...-С 5КН48.112-...	62
К74	Колонна 5КН48.112-...-С 5КН48.112-...	63
К75	Колонна 5КН48.112-...-С 5КН48.112-...	64
К76	Колонна 5КН48.112-...-Сн 5КН48.112-...-Н	65
К77	Колонна 5КН48.112-...-Сн 5КН48.112-...-Н	66
К78	Колонна 5КН48.112-...-Сн 5КН48.112-...-Н	67
К79	Колонна 1КН48.124-...-С 1КН48.124-...	68
К80	Колонна 1КН48.124-...-С 1КН48.124-...	69
К81	Колонна 1КН48.124-...-С 1КН48.124-...	70
К82	Колонна 2КН48.124-...-С 2КН48.124-...	71
К83	Колонна 2КН48.124-...-С 2КН48.124-...	72
К84	Колонна 3КН48.124-...-С 3КН48.124-...	73
К85	Колонна 3КН48.124-...-С 3КН48.124-...	74
К86	Колонна 4КН48.124-...-С 4КН48.124-...	75

Обозначение	Наименование	Стр.
1.020.1-2с/89 2-7 К87	Колонна 4КН48.124-...-С 4КН48.124-...	76
К88	Колонна 4КН48.124-...-С 4КН48.124-...	77
К89	Колонна 5КН48.124-...-С 5КН48.124-...	78
К90	Колонна 5КН48.124-...-С 5КН48.124-...	79
К91	Колонна 5КН48.124-...-С 5КН48.124-...	80
К92	Колонна 5КН48.124-...-Сн 5КН48.124-...-Н	81
К93	Колонна 5КН48.124-...-Сн 5КН48.124-...-Н	82
К94	Колонна 5КН48.124-...-Сн 5КН48.124-...-Н	83
РС	Ведомость расхода стали на изделие, кг	84

I. ОБЩАЯ ЧАСТЬ

I.I.Серия I.020.I-2с/89 вып.2-7 содержит рабочие чертежи колонн сечением 400х400 мм для зданий с высотами этажей 4,8 и 4,8(6,0)м предназначенных для строительства общественных зданий,производственных и вспомогательных зданий промышленных предприятий в районах сейсмичностью 7,8 и 9 баллов и в несейсмических районах, с изготовлением колонн в единых опалубочных формах.

I.2. Состав серии,общие указания и номенклатура колонн приведены в выпуске 0-0.

I.3. Пространственные каркасы приведены в выпуске 2-8.

I.4. Детали колонн приведены в выпуске 2-I3.

I.5. Арматурные и закладные изделия приведены в выпуске 2-I4.

I.6. При применении колонн настоящего выпуска следует пользоваться рекомендациями,приведенными в выпуске 0-I "Указания по применению изделий".

I.7. Технические требования по изготовлению и приемке колонн приведены в выпуске 0-3 "Указания по заводской технологии изготовления изделий".

I.8. Указания по монтажу колонн приведены в выпуске 0-4 "Указания по монтажу каркаса".

I.9. Колонны разработаны в соответствии с требованиями СНиП 2.03.0I-84 "Бетонные и железобетонные конструкции" СНиП II-7-8I "Строительство в сейсмических районах", СНиП 2.0I.07-85 "Нагрузки и воздействия", СНиП 3.03.0I-87 "Несущие и ограждающие конструкции".

2. ОБЛАСТЬ ПРИМЕНЕНИЯ

2.I. Колонны применяются для каркасов многоэтажных зданий,возводимых в обычных условиях и в районах сейсмичностью 7,8 и 9 баллов в соответствии с главой СНиП II-7-8I в I-У ветровых районах СССР I-УI районах по весу снегового покрова в соответствии со СНиП 2.0I.07-85.

2.2. Расчетная температура наружного воздуха – минус 40°.

2.3. Колонны предназначены для применения в условиях неагрессивной среды, а также в слабо- и среднеагрессивной газовых средах.

При применении колонн в зданиях с агрессивными средами в проекте должны быть приведены дополнительные требования к материалам в соответствии с главой СНиП 2.03.II-85 "Защита строительных конструкций от коррозии".

2.4. Предел огнестойкости колонн – 2,3 часа в соответствии с "Руководством по определению пределов огнестойкости конструкций, пределов распространения огня по конструкциям и групп возгораемости материалов",разработанным ЦНИИСК им.Кучеренко и НИИЖБ Госстроя СССР.

2.5. Колонны относятся к 3 категории требований по трещиностойкости конструкций.

3. ТЕХНИЧЕСКАЯ ХАРАКТЕРИСТИКА ИЗДЕЛИЙ

3.I. Колонны приняты трех, двух и одноэтажной разрезки.

3.2. По расположению по высоте здания колонны подразделяются на нижние, средние,верхние и бесстыковые – на всю высоту здания (для 2 этажных зданий).

Схемы расположения колонн по высоте здания см.вып.0-I.

3.3. Согласно ориентации колонн в плане здания они подразделя-

РАЗРАБ.	БУСКИВАДЗЕ		I.020.I-2с/89 2-7 ТТ	
ПРОВЕРИЛ	ЧКВАНАВА			
ГИП	ЧКВАНАВА			
ГЛ-К ОТД	КАПАНАДЗЕ		Технические требования	Стадия Р / Лист 1 / Листов 4
ЗАМ Н ОТД	АНДРЕЕВ			
НАЧ ОТД	ТУРМАНИДЗЕ			ТбилЗНИИЭП
Н.КОНТР	ЧКВАНАВА			

ФОРМАТ А3

25507-03 5

ются на колонны, устанавливаемые по наружным осям (типы 3К, 4К); по внутренним осям с шарнирным опиранием плит перекрытий (тип 1К) и с жесткими рамными узлами (тип 2К); по внутренним осям у лестничных клеток (тип 3К) и угловые колонны (типы 5К; 5Кн) (см.рис.1).

Рис.1

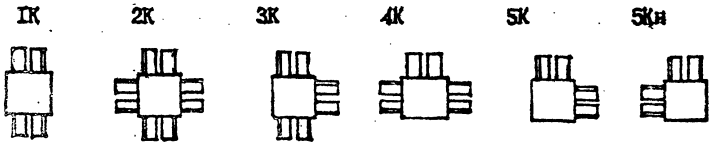

3.4. Для соединения с ригелями поперечного и продольного направлений в колоннах предусмотрены в верхней зоне выпуски арматуры в количестве двух или четырех, в зависимости от несущей способности колонны и узла соединения ригель-колонна, а в нижней зоне-металлические уголки, на которые устанавливаются ригели при монтаже каркаса.

3.5. Номенклатура содержит колонны, имеющие основные закладные изделия(типа МН1+МН5, МН5н) для опирания ригелей каркаса.

Для крепления стеновых панелей, диафрагм жесткости, лестничных ригелей в колоннах устанавливаются дополнительные закладные изделия при конкретном проектировании.

Примеры установки дополнительных закладных изделий в колоннах приведены в выпуске 0-1, соответствующие детали в выпуске 2-13

3.6. Колонны рассчитаны и законструированы в соответствии со СНиП 2.03.01-84 и СНиП II-7-81.

3.7. Класс тяжелого бетона для колонн принят В25; В30; В35; В40; В45.

3.8. Армирование колонн предусмотрено из стали класса А-III и А-I, ГОСТ 5781-82*.

3.9. Колонны армируются пространственными каркасами, собираемыми из стержней продольной арматуры в количестве 4 или 8, замкнутых хомутов, сеток косвенного армирования, отдельных стержней и закладных изделий.

3.10. В табл.1 приводятся армирование колонн, класс бетона и соответствующие индексы несущих способностей колонн.

Таблица 1

Индекс несущей способности	Класс бетона	Армирование	Индекс несущей способности	Класс бетона	Армирование
1	В25	4Ф20АIII	9	В30	4Ф40АIII
2	В25	4Ф25АIII	10	В40	4Ф40АIII
3	В30	4Ф25АIII	11	В35	8Ф32АIII
4	В30	4Ф28АIII	12	В45	8Ф32АIII
5	В25	4Ф32АIII	13	В35	8Ф36АIII
6	В30	4Ф32АIII	14	В45	8Ф36АIII
7	В30	4Ф36АIII			
8	В40	4Ф36АIII			

4. ТЕХНИЧЕСКИЕ ТРЕБОВАНИЯ

4.1. Колонны должны изготовляться в соответствии с рабочими чертежами выпусков 2-1 и 2-2 и требованиями ГОСТ 13015.0-83.

4.2. Колонны должны удовлетворять требованиям ГОСТ 13015.0-83, ГОСТ 21778-81, ГОСТ 21779-82 и ГОСТ 21780-83 по прочности, жесткости и трещиностойкости, по показателям фактической прочности бетона, по качеству материалов, применяемых при изготовлении бетона, по морозостойкости и водонепроницаемости бетона, к арматурным сталям, арматурным и закладным изделиям, а также к точности изготовления, качеству поверхностей, к внешнему виду конструкций.

4.3. Прочность бетона должна соответствовать проектному классу бетона по прочности на сжатие, назначенной при расчете колонн в зависимости от их несущей способности.

4.4. Бетон по морозостойкости и водонепроницаемости должен соответствовать маркам, назначаемым в конкретных проектах зданий, сог-

ласно СНиП 2.03.01-84 и СНиП 2.03.11-85, в зависимости от режима эксплуатации и климатических условий района строительства.

4.5. Значение нормируемой отпускной прочности бетона должно быть не менее 70% от класса бетона по прочности на сжатие в теплый период года и не менее 85% – в холодный период года, в соответствии с ГОСТ 13015.0-83.

4.6. Правила приемки, маркировки колонн, методы испытаний и контроля качества изделий должны соответствовать требованиям ГОСТ 13015.1-81, ГОСТ 13015.2-81, ГОСТ 13015.3-81.

5. ТРАНСПОРТИРОВАНИЕ И СКЛАДИРОВАНИЕ КОЛОНН

5.1. Транспортирование и складирование колонн следует производить в соответствии с требованиями ГОСТ 13015.4-84 и серии I.020.I-2с/89, вып.0-4 "Указания по монтажу каркаса".

5.2. Строповку колонн при разгрузке с транспортных средств производить с помощью балансирной траверсы и пальцевых захватов, пропускаемых в отверстия, предназначенных для подъема колонн из формы.

5.3. Схема строповки колонн при разгрузке и погрузке:

а) при наличии двух отверстий

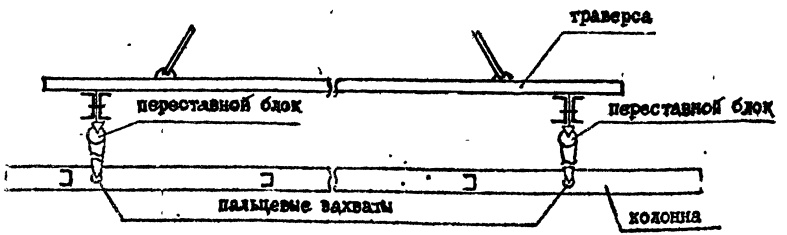

б) при наличии четырех отверстий.

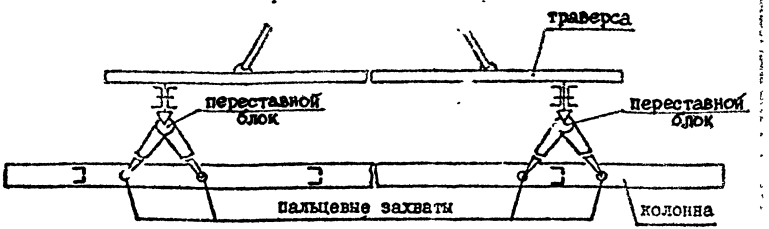

5.4. Перевозка колонн производится автомобильным транспортом на автопоездах с прицепами общего назначения или специализированными преимущественно в виде площадок с тягачами ЗИЛ-130В1; КАМАЗ-5410; МАЗ504-А или КРАЗ-258.

5.5. Рекомендуемые автотранспортные средства

Таблица 2

Длина колонны, мм	Марки транспортных средств
до 6000	КАМАЗ-5320; КРАЗ-257; ОДАЗ-885; УПЛО-906; ЗИЛ-130
6000 – 8700	ОДАЗ-9370; МАЗ-5245; МАЗ-5205
8700 – 13150	УПР-12; Б-12; УПР-1212; УПЛ-1412
13150-18250	Б-18; ПК-2021

6. МАРКИРОВКА КОЛОНН

6.1. Маркировка колонн принята в соответствии с ГОСТ 23009-78.

6.2. В маркировке изделий приняты следующие буквенно-цифровые группы обозначений:

(1) К (2) (3) (4) - (5) - (6) (7)

I группа — II группа — III группа

Первая группа:

(1) - тип колонны в зависимости от расположения в плане здания - от I до 5, (см.пункт 3.3, лист I)

К - наименование изделия - колонна

(2) - тип колонны в зависимости от положения её по высоте здания

В - верхняя

С - средняя

Н - нижняя

Б - бесстыковая

(3) - высота типового этажа, в дециметрах

(4) - длина колонны, в дециметрах

Вторая группа:

(5) - индекс несущей способности колонн - от I до I4 - (см. табл.I)

Третья группа:

(6) - индекс "С" - колонна применяемая в сейсмических районах.

(7) - индекс "и" - колонна зеркального изображения.

В третью группу также включаются дополнительные характеристики, отражающие особые условия применения изделий, как например стойкость к воздействию агрессивной среды, а также конструктивные особенности - наличие дополнительных закладных изделий и т.д.

6.3. Пример маркировки колонны:

5КН 46.112-II-Си

- 5-ый тип колонны в плане
- колонна нижняя
- высота типового этажа в дециметрах
- длина колонны в дециметрах
- индекс несущей способности
- применяемая в сейсмических районах
- колонна зеркального изображения

Взам инв №

Подп. и дата

Инв. № подл.

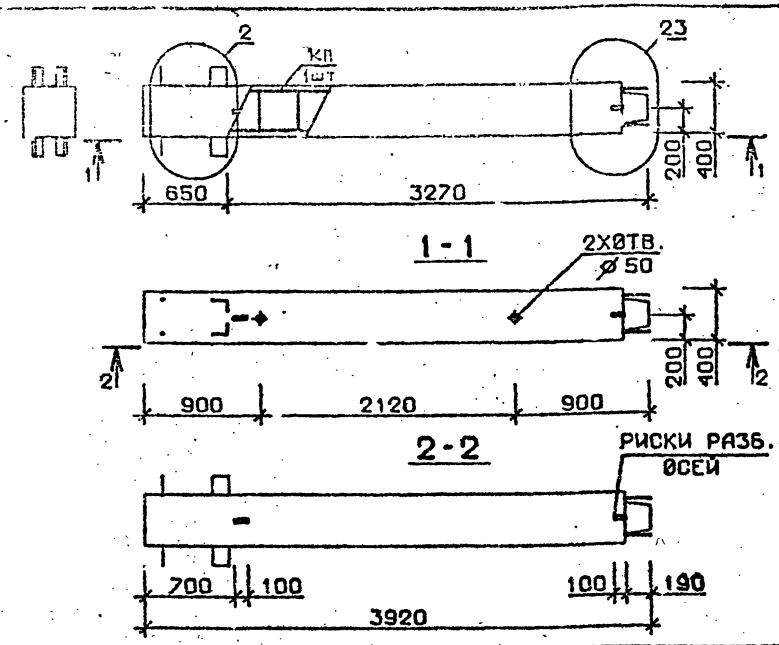

Марка колонны	Масса, т	Класс бетона	Объем бетона м³	Расход стали кг	Марка арматурного изделия	Обозначение документа
1КВ 48.39-1-С	1,567	В25	0,63	100,1	КП1с	В.2-8 К1
1КВ 48.39-2-С				121,4	КП2с	
1КВ 48.39-5-С				159,8	КП3с	
1КВ 48.39-1	1,567	В25	0,63	97,4	КП1	В.2-8 К53
1КВ 48.39-2				118,7	КП2	
1КВ 48.39-5				157,1	КП3	

Технические требования см. I.020.I-2с/89 В.2-7 ТТ
Детали см. I.020.I-2с/89 В.2-13

Разраб.	Тавшавадзе		1.020.1-2с/89 2-7 К1
Проверил	Чкванава		
ГИП	Бускивадзе		
Н.контр.	Чкванава		

Колонна
1КВ 48.39-...-С
1КВ 48.39-...

Стадия	Лист	Листов
Р		1

ТбилЗНИИЭП

Формат А4

Взам. инв. № | Подпись и дата | Инв. № подл.

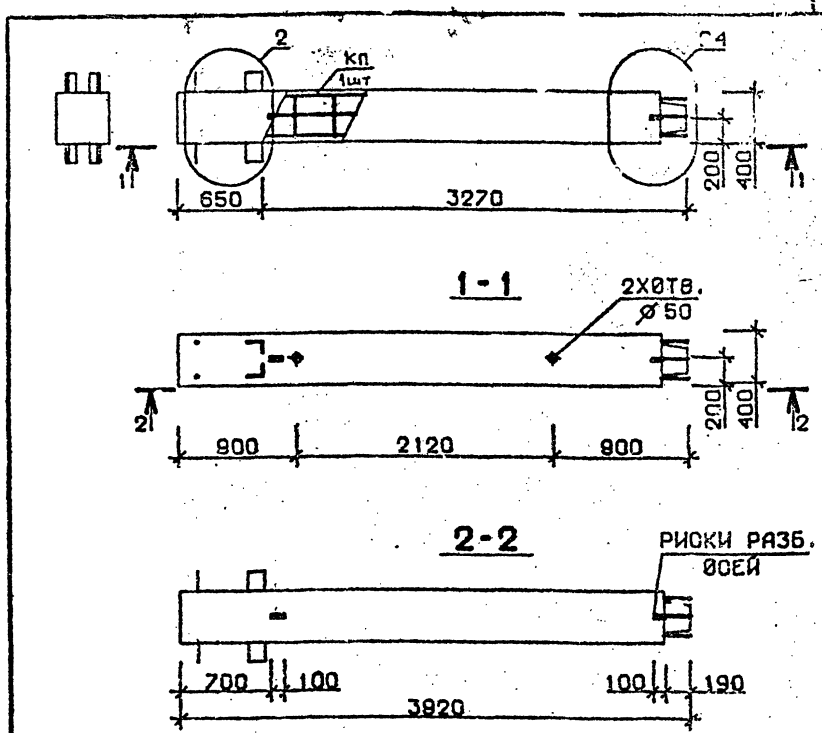

Марка колонны	Масса, т	Класс бетона	Объем бетона м³	Расход стали кг	Марка арматурного изделия	Обозначение документа
1КВ 48.39-11-С	1,567	В35	0,63	259,4	КП4с	В.2-8 К1
1КВ 48.39-11	1,567	В35	0,63	256,7	КП4	К53

Технические требования см. I.020.I-2с/89 В.2-7 ТТ
Детали см. I.020.I-2с/89 В.2-13

Разраб.	Тавшавадзе		1.020.1-2с/89 2-7 К2
Проверил	Чкванава		
ГИП	Бускивадзе		
Н.контр.	Чкванава		

Колонна
1КВ 48.39-...-С
1КВ 48.39-...

Стадия	Лист	Листов
Р		1

ТбилЗНИИЭП

Формат А4

Взам. инв. № | Подпись и дата | Инв. № подл.

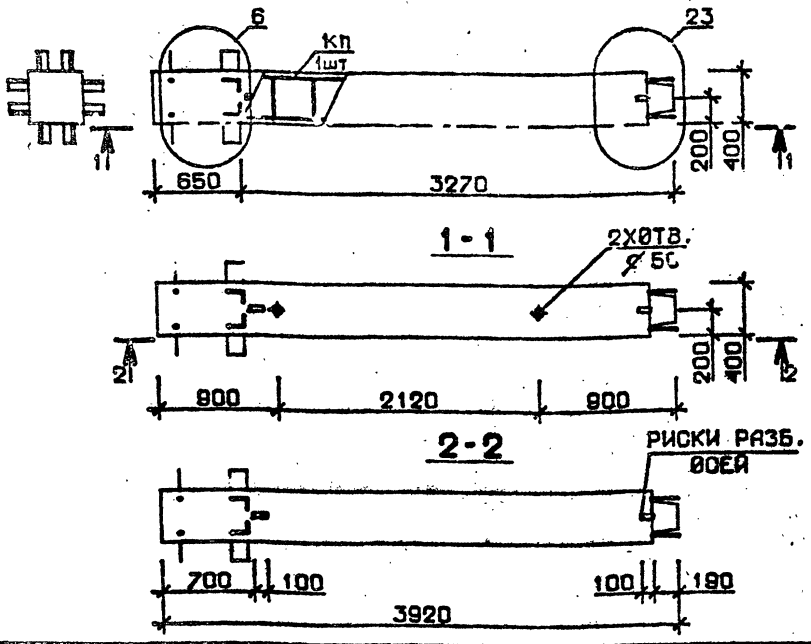

Марка колонны	Масса, т	Класс бетона	Объем бетона м³	Расход стали кг	Марка арматурного изделия	Обозначение документа
2КВ 48.39-1-С	1,567	В25	0,63	120,0	КП5с	В.2-8 К1
2КВ 48.39-2-С				141,4	КП6с	
2КВ 48.39-5-С				179,8	КП7с	
2КВ 48.39-1	1,567	В25	0,63	117,3	КП5	В.2-8 К53
2КВ 48.39-2				138.7	КП6	
2КВ 48.39-5				177.1	КП7	

Технические требования см.I.020.I-2с/89 В.2-7 ТТ
Детали см. I.020.I-2с/89 В.2-13

Разраб.	Тавшавадзе		1.020.1-2с/89 2-7 К3
Проверил	Бускивадзе		
ГИП	Чкванава		
Н.контр.	Бускивадзе		Колонна 2КВ 48.39-...-С 2КВ 48.39-...

Стадия	Лист	Листов
Р		1

ТбилЗНИИЭП

Формат А4

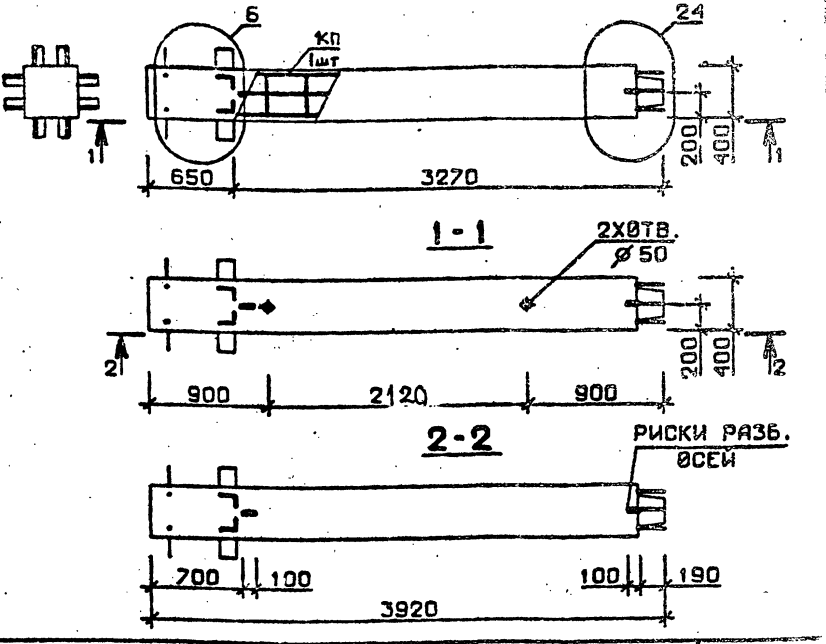

Марка колонны	Масса, т	Класс бетона	Объем бетона, м³	Расход стали кг	Марка арматурного изделия	Обозначение документа
2КВ 48.39-11-С	1,567	В35	0,63	281,2	КП8с	В.2-8 К2
2КВ 48.39-13-С				348,1	КП9с	
2КВ 48.39-11	1,567	В35	0,63	278.5	КП8	В.2-8 К5
2КВ 48.39-13				343,7	КП9	

Технические требования см.I.020.I-2с/89 В.2-7 ТТ
Детали см. I.020.I-2с/89 В.2-13

Разраб.	Тавшавадзе		1.020.1-2с/89 2-7 К4
Проверил	Бускивадзе		
ГИП	Чкванава		
Н.контр.	Бускивадзе		Колонна 2К3 48.39-...-С 2КВ 48.39-...

Стадия	Лист	Листов
Р		

ТбилЗНИИЭП

Формат А4

Взам. инв. № | Подпись и дата | Инв. № подл.

25304-03 10

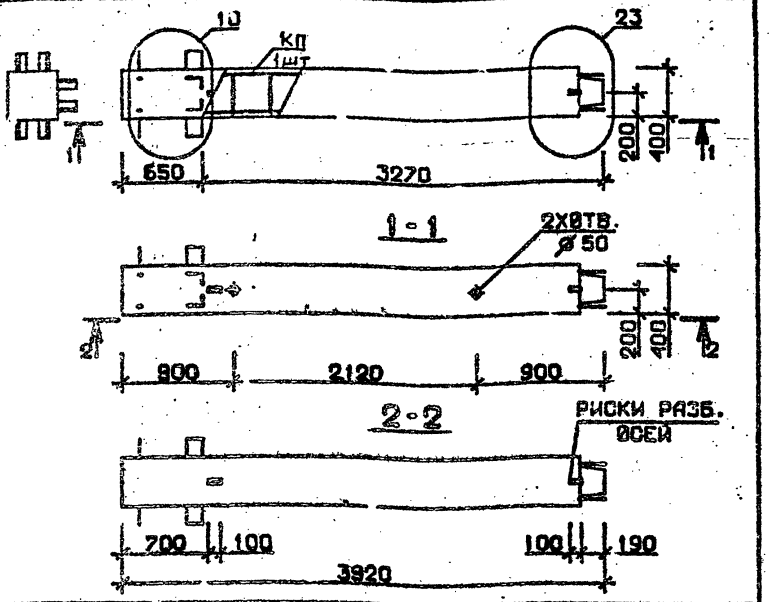

Марка колонны	Масса, т	Класс бетона	Объем бетона, м³	Расход стали кг	Марка арматурного изделия	Обозначение документа
3КВ48.39-1-С	1,567	В25	0,63	113,7	КП10с	В.2-8 К2
3КВ48.39-2-С				135,4	КП11с	
3КВ48.39-5-С				173,5	КП12с	
3КВ48.39-1	1,567	В25	0,63	111,0	КП10	В.2-8 К54
3КВ48.39-2				132,7	КП11	
3КВ48.39-5				170,8	КП12	

Технические требования см. I.020.I-2с/89 В.2-7 ТТ
Детали см. I.020.I-2с/89 В.2-13

Разраб.	Тавшавадзе		1.020.1-2с/89 2-7 К5
Проверил	Чиванава		
ГИП	Бускивадзе		
Н.контр.	Чиванава		

Колонна 3КВ 48.39-...-С 3КВ 48.39-...

Стадия	Лист	Листов
Р		1

ТбилЗНИИЭП

Формат А4

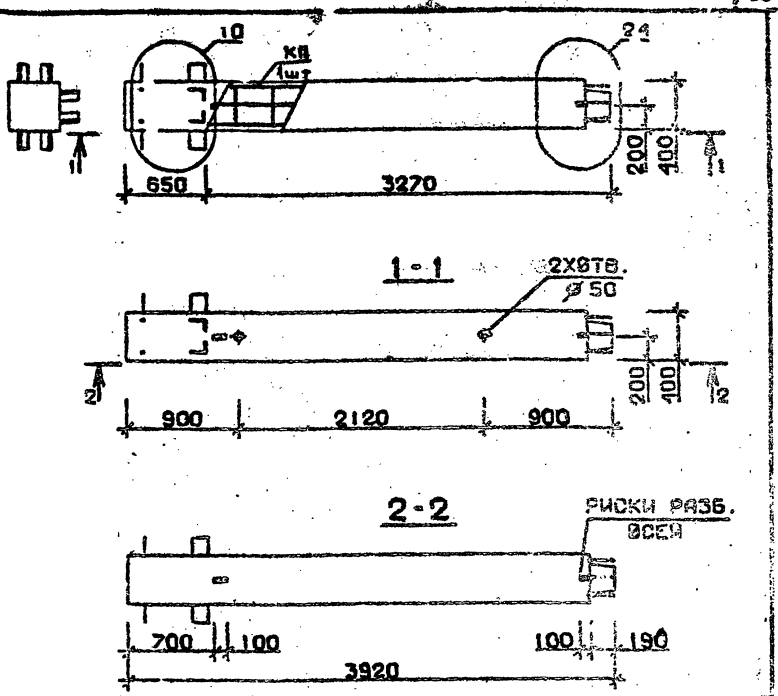

Марка колонны	Масса, т	Класс бетона	Объем бетона, м³	Расход стали кг	Марка арматурного изделия	Обозначение документа
3КВ48.39-11-С	1,567	В35	0,63	274,5	КП13с	В.2-8 К3
3КВ48.39-11	1,567	В35	0,63	271,3	КП13	К55

Технические требования см. I.020.I-2с/89 В.2-7 ТТ
Детали см. I.020.I-2с/89 В.2-13

Разраб.	Тавшавадзе		1.020.1-2с/89 2-7 К6
Проверил	Чиванава		
ГИП	Бускивадзе		
Н.контр.	Чиванава		

Колонна 3КВ 48.39-11-С 3КВ 48.39-11

Стадия	Лист	Листов
Р		1

ТбилЗНИИЭП

Формат А4

Взам. инв. № | Подпись и дата | Инв. № подл.

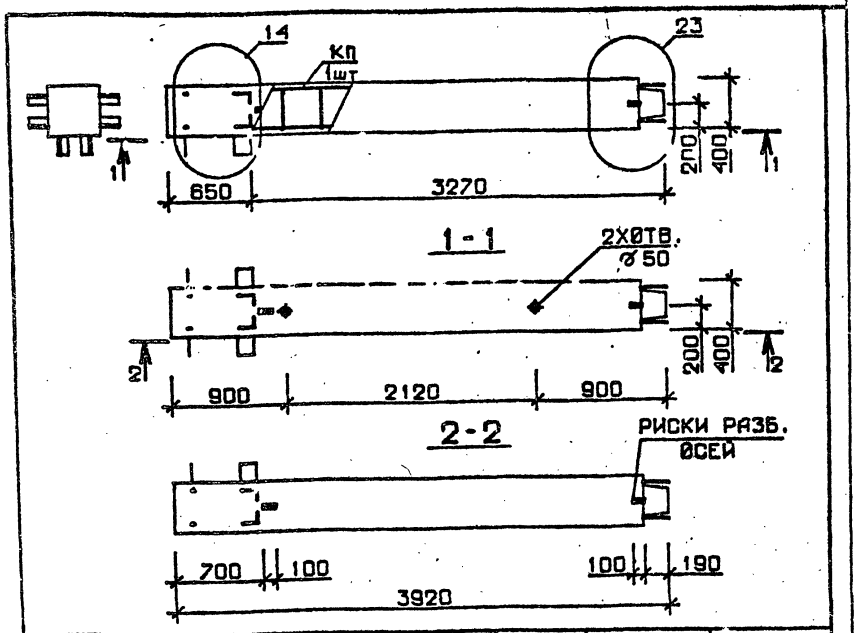

Марка колонны	Масса, т	Класс бетона	Объем бетона м³	Расход стали кг	Марка арматурного изделия	Обозначение документа
4 КВ 48.39-1-С	1,567	В 25	0,63	117,1	КП14с	В.2-8 К3
4 КВ 48.39-2-С				137,1	КП15с	
4 КВ 48.39-5-С				175,5	КП16с	
4 КВ 48.39-1	1,567	В 25	0,63	114,4	КП14	В.2-8 К55
4 КВ 48.39-2				134,4	КП15	
4 КВ 48.39-5				172,8	КП16	

Технические требования см. I.020.I-2о/89 В.2-7 ТТ
Детали см. I.020.I-2о/89 В.2-13

Разраб.	Габшавадзе	
Проверил	Бускивадзе	
ГИП	Чкванава	
Н. контр.	Бускивадзе	

1.020.1-2с/89 2-7 К7

Колонна
4 КВ 48.39-...-С
4 КВ 48.39-...

Стадия	Лист	Листов
Р		1

ТбилЗНИИЭП

Формат А4

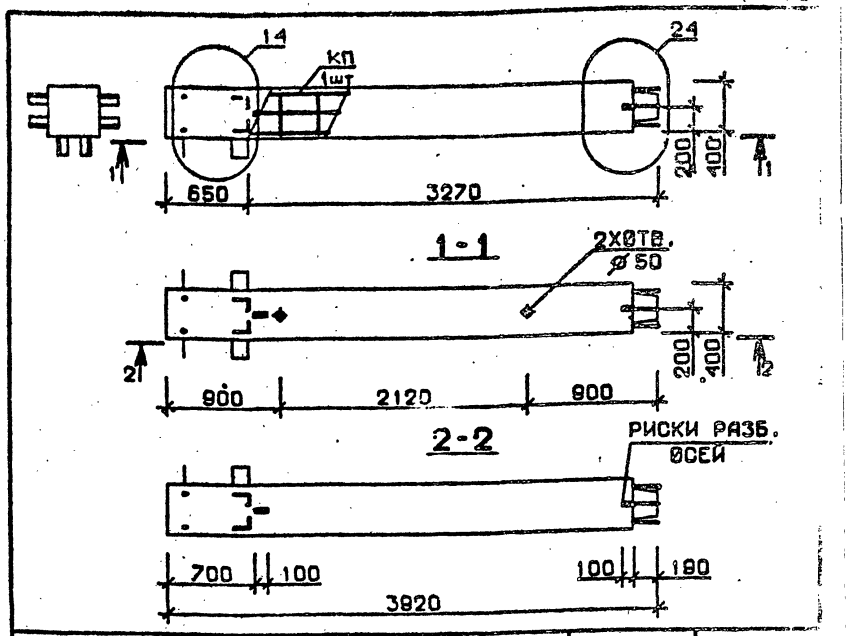

Марка колонны	Масса, т	Класс бетона	Объем бетона, м³	Расход стали кг	Марка арматурного изделия	Обозначение документа
4 КВ 48.39-11-С	1,567	В 35	0,63	276,5	КП17с	В.2-8 К3
4 КВ 48.39-13-С				342,8	КП18с	К4
4 КВ 48.39-11	1,567	В 35	0,63	273,8	КП17	В.2-8 К55
4 КВ 48.39-13				338,4	КП18	К5

Технические требования см. I.020.I-2о/89 В.2-7 ТТ
Детали см. I.020.I-2о/89 В.2-13

Разраб.	Габшавадзе	
Проверил	Бускивадзе	
ГИП	Чкванава	
Н. контр.	Бускивадзе	

1.020.1-2с/89 2-7 К8

Колонна
4 КВ 48.39-...-С
4 КВ 48.39-...

Стадия	Лист	Листов
Р		

ТбилЗНИИЭП

Формат А4

Взам. инв. № | Подпись и дата | Инв. № подл.

25507-03 12

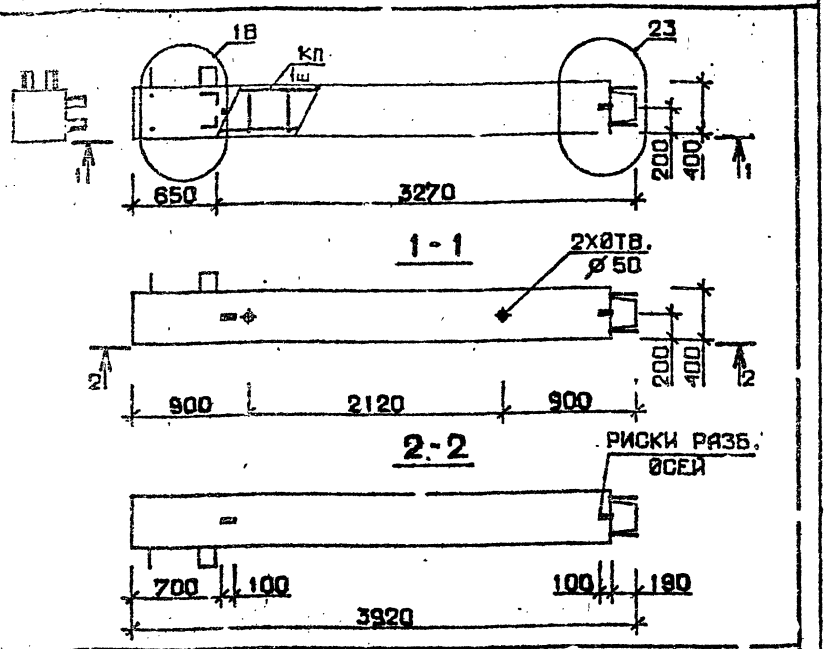

Марка колонны	Масса, т	Класс бетона	Объем бетона м³	Расход стали кг	Марка арматурного изделия	Обозначение документа
5КВ 48.39-1-С	1,567	В25	0,63	109,4	КП19с	В.2-8 К4
5КВ 48.39-2-С				130,7	КП20с	
5КВ 48.39-5-С				169,1	КП21с	
5КВ 48.39-1	1,567	В25	0,63	106.7	КП19	В.2-8 К56
5КВ 48.39-2				128.0	КП20	
5КВ 48.39-5				166,4	КП21	

Технические требования см. I.020.I-2с/89 В.2-7 ТТ
Детали см. I.020.I-2с/89 В.2-13

Разраб.	Тавшавадзе		1.020.1-2с/89 2-7 К9
Проверил	Чкванава		
ГИП	Бускиладзе		
Н.контр.	Чкванава		

Колонна 5КВ 48.39-...-С 5КВ 48.39-...

Стадия	Лист	Листов
Р		1

ТбилЗНИИЭП

Формат А4

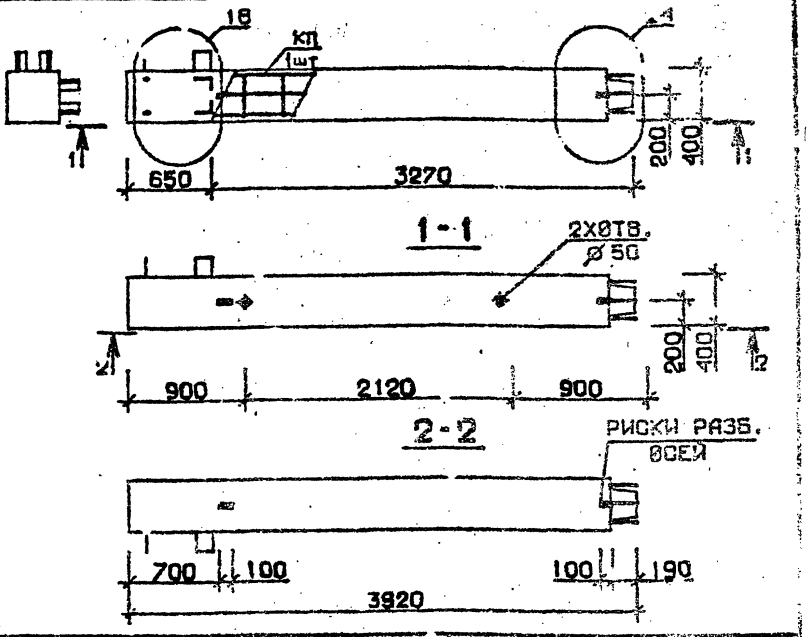

Марка колонны	Масса, т	Класс бетона	Объем бетона, м³	Расход стали кг	Марка арматурного изделия	Обозначение документа
5КВ 48.39-11-С	1,567	В35	0,63	269,5	КП22с	В.2-8 К4
5КВ 48.39-13-С				335,6	КП23с	К5
5КВ 48.39-11	1,567	В35	0,63	266,8	КП22	В.2-8 К56
5КВ 48.39-13				331,2	КП23	К57

Технические требования см. I.020.I-2с/89 В.2-7 ТТ
Детали см. I.020.I-2с/89 В.2-13

Разраб.	Тавшавадзе		1.020.1-2с/89 2-7 К10
Проверил	Чкванава		
ГИП	Бускиладзе		
Н.контр.	Чкванава		

Колонна 5КВ 48.39-...-С 5КВ 48.39-...

Стадия	Лист	Листов
Р		1

ТбилЗНИИЭП

Формат А4

Взам. инв. № | Подпись и дата | Инв. № подл.

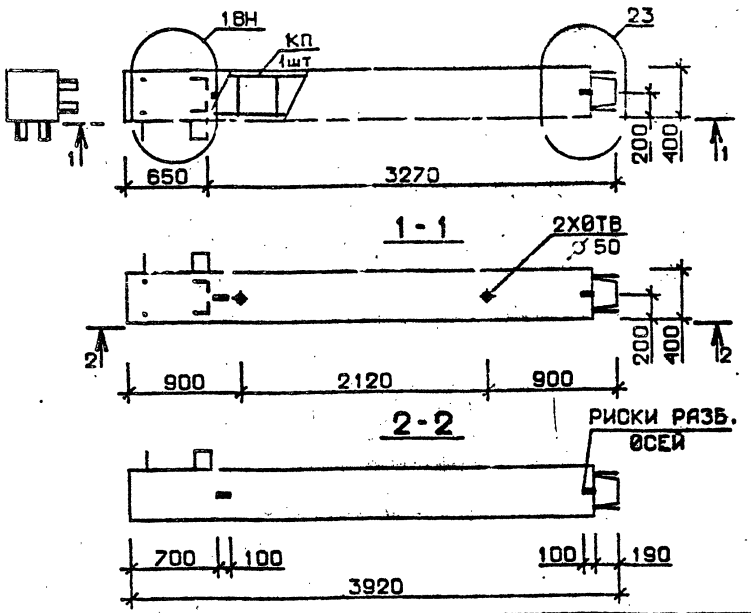

Марка колонны	Масса, т	Класс бетона	Объем бетона м³	Расход стали кг	Марка арматурного изделия	Обозначение документа
5КВ 48.39-1-Сн	1,567	В25	0,63	109,4	КП19сн	В.2-8 К5
5КВ 48.39-2-Сн				130,7	КП20сн	
5КВ 48.39-5-Сн				169,1	КП21сн	
5КВ 48.39-1-н	1,567	В25	0,63	106,7	КП19	В.2-8 К57
5КВ 48.39-2-н				128,0	КП20	
5КВ 48.39-5-н				166,4	КП21	

Технические требования см. I.020.I-2с/89 В.2-7 ТТ
Детали см. I.020.I-2с/89 В.2-13

Разраб.	Тавшавадзе		1.020.1-2с/89 2-7 К11
Проверил	Бускивадзе		
ГИП	Чкванава		
Н. контр.	Бускивадзе		

Колонна 5КВ 48.39-...-Сн 5КВ 48.39-...-н

Стадия	Лист	Листов
Р		1

ТбилЗНИИЭП

Формат А4

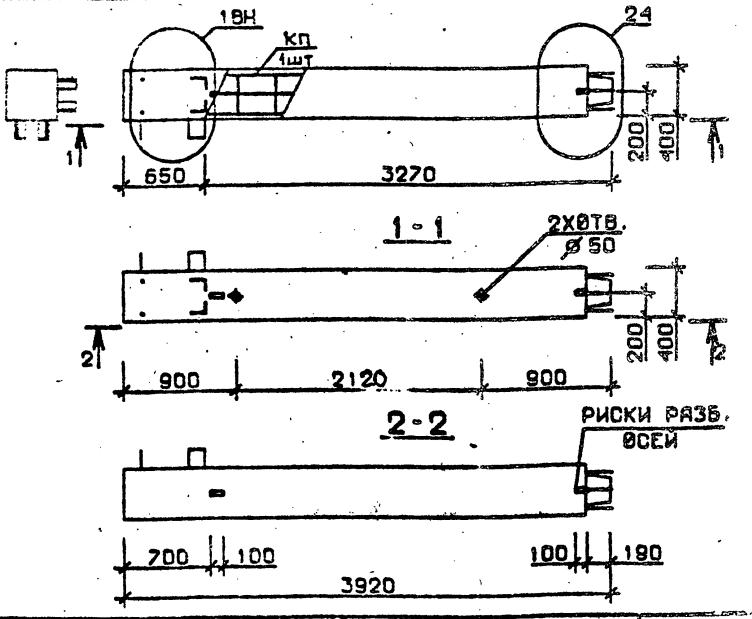

Марка колонны	Масса, т	Класс бетона	Объем бетона, м³	Расход стали кг	Марка арматурного изделия	Обозначение документа
5КВ 48.39-11-Сн	1,567	В35	0,63	269,5	КП22сн	В.2-8 К6
5КВ 48.39-13-Сн				335,6	КП23сн	
5КВ 48.39-11-н	1,567	В35	0,63	266,8	КП22н	В.2-8 К55
5КВ 48.39-13-н				331,2	КП23н	

Технические требования см. I.020.I-2с/89 В.2-7 ТТ
Детали см. I.020.I-2с/89 В.2-13

Разраб.	Тавшавадзе		1.020.1-2с/89 2-7 К12
Проверил	Бускивадзе		
ГИП	Чкванава		
Н. контр.	Бускивадзе		

Колонна 5КВ 48.39-...-Сн 5КВ 48.39-...-н

Стадия	Лист	Листов
Р		1

ТбилЗНИИЭП

Формат А4

Взам. инв. № | Подпись и дата | Инв. № подл.

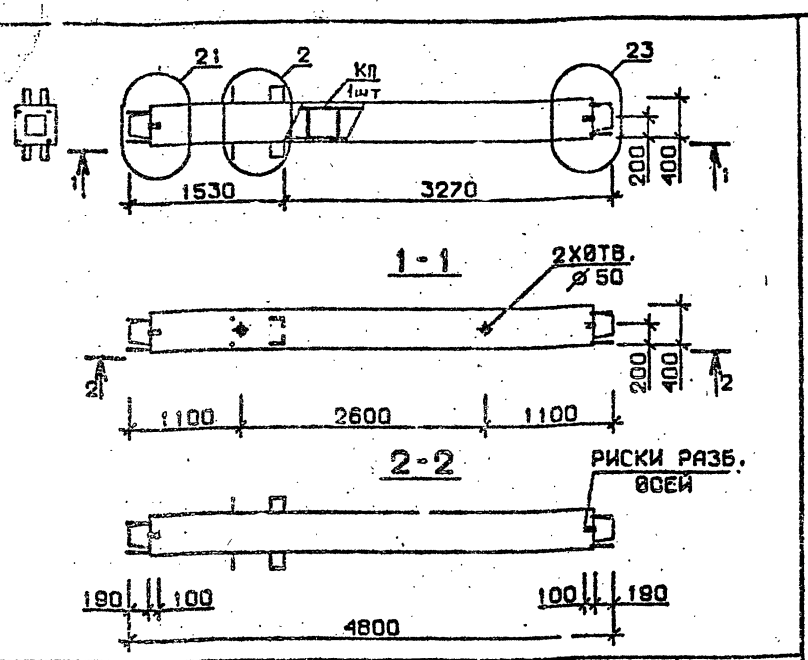

Марка колонны	Масса, т	Класс бетона	Объем бетона м³	Расход стали кг	Марка арматурного изделия	Обозначение документа
1КС 48.48-1-С	1,919	В25	0,77	124,4	КП24с	В.2-8 К7
1КС 48.48-3-С		В30		151,1	КП25с	
1КС 48.48-1	1,919	В25	0,77	120,6	КП24	В.2-8 К59
1КС 48.48-3		В30		147,3	КП25	

Тэхнические требования см. I.020.I-2с/89 В.2-7 ТТ
Детали см. I.020.I-2с/89 В.2-I3

Разраб.	Тавшавадзе		1.020.1-2с/89 2-7 К13
Проверил	Чкванава		
ГИП	Бусхивадзе		
Н. контр.	Чкванава		

Колонна 1КС 48.48-...-С 1КС 48.48-...

Стадия	Лист	Листов
Р		1

ТбилЗНИИЭП

Формат А4

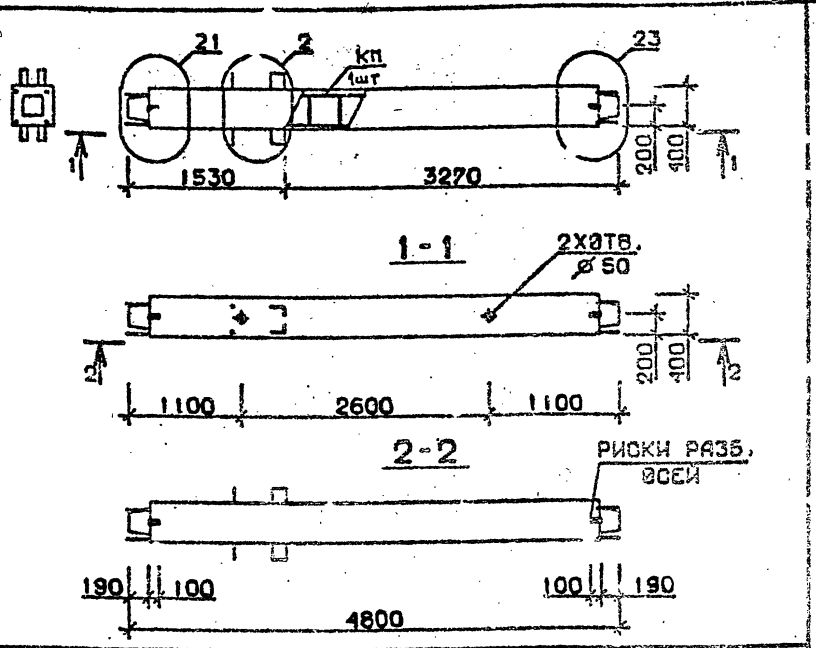

Марка колонны	Масса, т	Класс бетона	Объем бетона, м³	Расход стали кг	Марка арматурного изделия	Обозначение документа
1КС 48.48-4-С	1,919	В30	0,77	169,9	КП26с	В.2-8 К7
1КС 48.48-6-С				197,9	КП27с	
1КС 48.48-4	1,919	В30	0,77	166,1	КП26	В.2-8 К59
1КС 48.48-6				194,1	КП27	

Технические требования см. I.020.I-2с/89 В.2-7 ТТ
Детали см. I.020.I-2с/89 В.2-I3

Разраб.	Тавшавадзе		1.020.1-2с/89 2-7 К14
Проверил	Чкванава		
ГИП	Бусхивадзе		
Н. контр.	Чкванава		

Колонна 1КС 48.48-...-С 1КС 48.48-...

Стадия	Лист	Листов
Р		1

ТбилЗНИИЭП

Формат А4

Инв. № подл. | Подпись и дата | Взам. инв. №

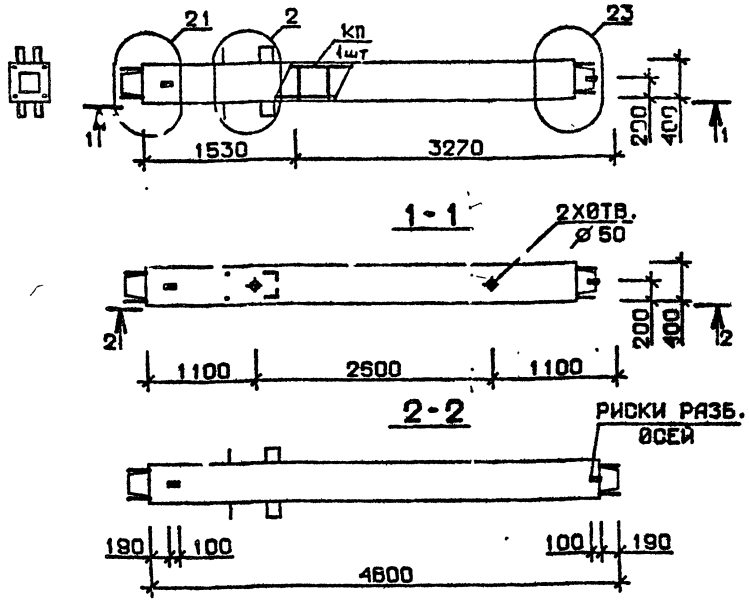

Марка колонны	Масса, т	Класс бетона	Объем бетона м³	Расход стали кг	Марка арматурного изделия	Обозначение документа
1КС 48.48-7-С	1,919	В30	0,77	244,7	КП28с	В.2-8 К7
1КС 48.48-8-С		В40		244,7	КП28с	
1КС 48.48-9-С		В30		280,7	КП29с	
1КС 48.48-7	1,919	В30	0,77	238,5	КП28	В.2-8 К59
1КС 48.48-8		В40		238,5	КП28	
1КС 48.48-9		В30		274,5	КП29	

Технические требования см. I.020.I-2с/89 В.2-7 ТТ
Детали см. I.020.I-2с/89 В.2-I3

Разраб.	Табшавадзе		1.020.1-2с/89 2-7 К15
Проверил	Бускивадзе		
ГИП	Чкванава		
Н. контр.	Бускивадзе		

Колонна
1КС 48.48-...-С
1КС 48.48-...

Стадия	Лист	Листов
Р		1

ТбилЗНИИЭП

Формат А4

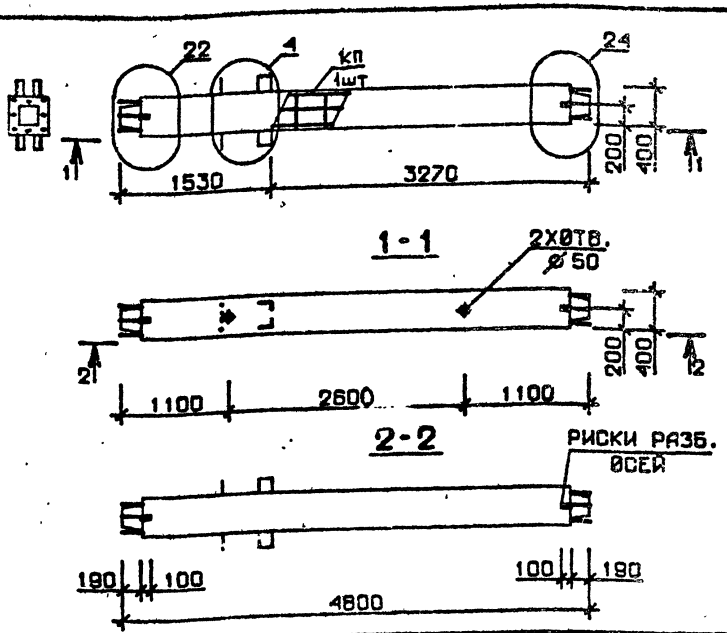

Марка колонны	Масса, т	Класс бетона	Объем бетона, м³	Расход стали кг	Марка арматурного изделия	Обозначение документа
1КС 48.48-12-С	1,919	В45	0,77	333,2	КП30с	В.2-8 К7
1КС 48.48-13-С		В35		415,9	КП31с	К8
1КС 48.48-12	1,919	В45	0,77	329,4	КП30	В.2-8 К59
1КС 48.48-13		В35		409,7	КП31	К60

Технические требования см. I.020.I-2с/89 В.2-7 ТТ
Детали см. I.020.I-2с/89 В.2-I3

Разраб.	Табшавадзе		1.020.1-2с/89 2-7 К16
Проверил	Бускивадзе		
ГИП	Чкванава		
Н. контр.	Бускивадзе		

Колонна
1КС 48.48-...-С
1КС 48.48-...

Стадия	Лист	Лист...
Р		1

ТбилЗНИИЭП

Формат А4

Инв. № подл. | Подпись и дата | Взам. инв. №

25507-03 16

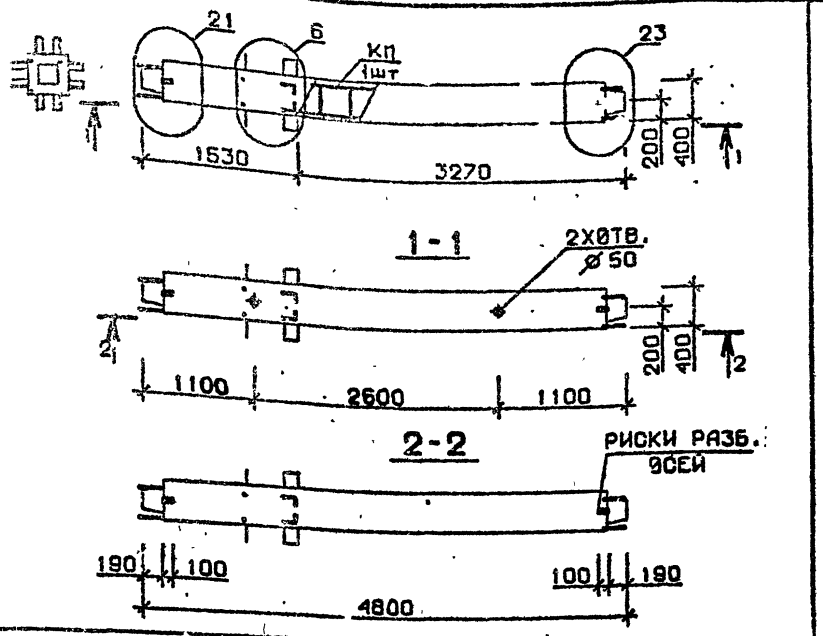

Марка колонны	Масса, т	Класс бетона	Объем бетона м³	Расход стали кг	Марка арматурного изделия	Обозначение документа
2КС 48.48-1-С	1,919	В25	0,77	148,3	КП32с	В.2-8 К8
2КС 48.48-3-С		В30		174,7	КП33с	
2КС 48.48-1	1,919	В25	0,77	144,4	КП32	В.2-8 К60
2КС 48.48-3		В30		170,9	КП33	

Технические требования см. I.020.I-2с/89 В.2-7 ТТ
Детали см. I.020.I-2с/89 В.2-13

Разраб.	Гавшавадзе		1.020.1-2с/89 2-7 К17
Проверил	Чиванава		
ГИП	Бусхивадзе		
Н.контр.	Чиванава		

Колонна 2КС 48.48-...-С 2КС 48.48-...

Стадия	Лист	Листов
Р		1

ТбилЗНИИЭП

Формат А4

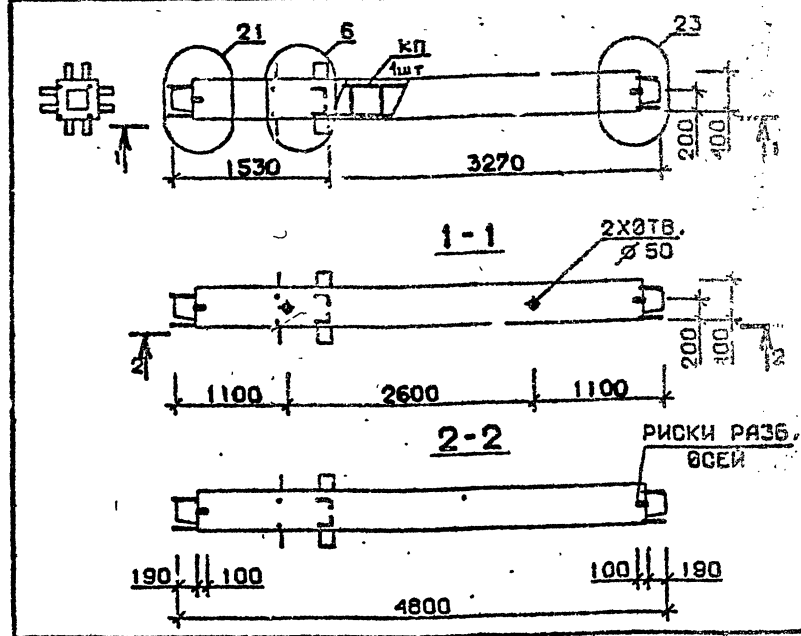

Марка колонны	Масса, т	Класс бетона	Объем бетона м³	Расход стали кг	Марка арматурного изделия	Обозначение документа
2КС 48.48-4-С	1,919	В30	0,77	193,9	КП34с	В.2-8 К8
2КС 48.48-6-С				221,9	КП35с	
2КС 48.48-4	1,919	В30	0,77	190,1	КП34	В.2-8 К60
2КС 48.48-6				218,1	КП35	

Технические требования см.I 020.I-2с/89 В.2-7 ТТ
Детали см. 1.020.I-2с/89 В.2-13

Разраб.	Гавшавадзе		1.020.1-2с/89 2-7 К18
Проверил	Чиванава		
ГИП	Бусхивадзе		
Н.контр.	Чиванава		

Колонна 2КС 48.48-...-С 2КС 48.48-...

Стадия	Лист	Листов
Р		1

ТбилЗНИИЭП

Формат А4

Инв.№ подл. | Подпись и дата | Взам.инв.№

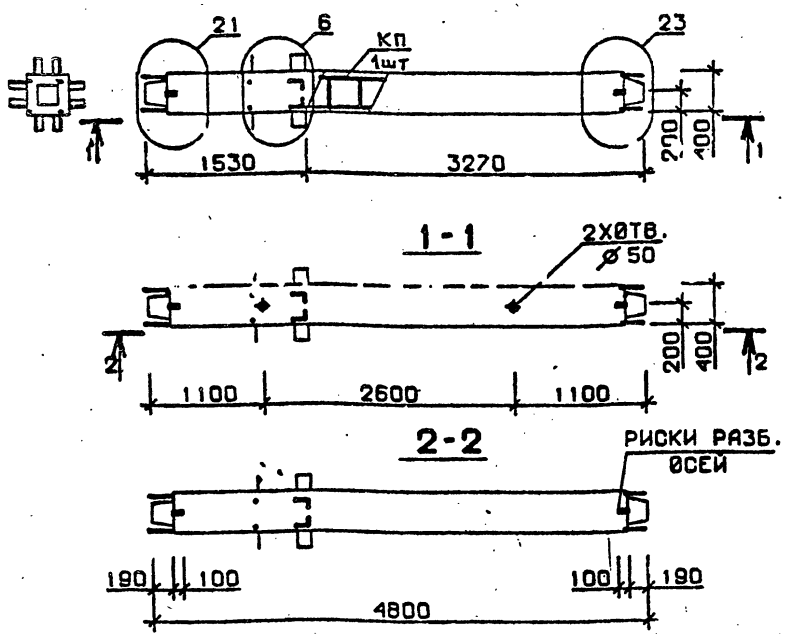

Марка колонны	Масса, т	Класс бетона	Объем бетона м³	Расход стали кг	Марка арматурного изделия	Обозначение документа
2КС 48.48-7-С	1,919	В30	0,77	271,0	КП36с	В.2-8 К8
2КС 48.48-8-С		В40		271,0	КП36с	
2КС 48.48-9-С		В30		307,7	КП37с	
2КС 48.48-7	1,919	В30	0,77	264,8	КП36	В.2-8 К60
2КС 48.48-8		В40		264,8	КП36	
2КС 48.48-9		В30		301,5	КП37	

Технические требования см.I.020.I-2с/89 В.2-7 ТТ
Детали см. I.020.I-2с/89 В.2-I3

Разраб.	Тавшавадзе		1.020.1-2с/89 2-7 К19
Проверил	Бусквидзе		
ГИП	Чиланава		
Н. контр.	Бусквидзе		

КОЛОННА
2КС 48.48-...-С
2КС 48.48-...

Стадия	Лист	Листов
Р		

ТбилЗНИИЭП

Формат А4

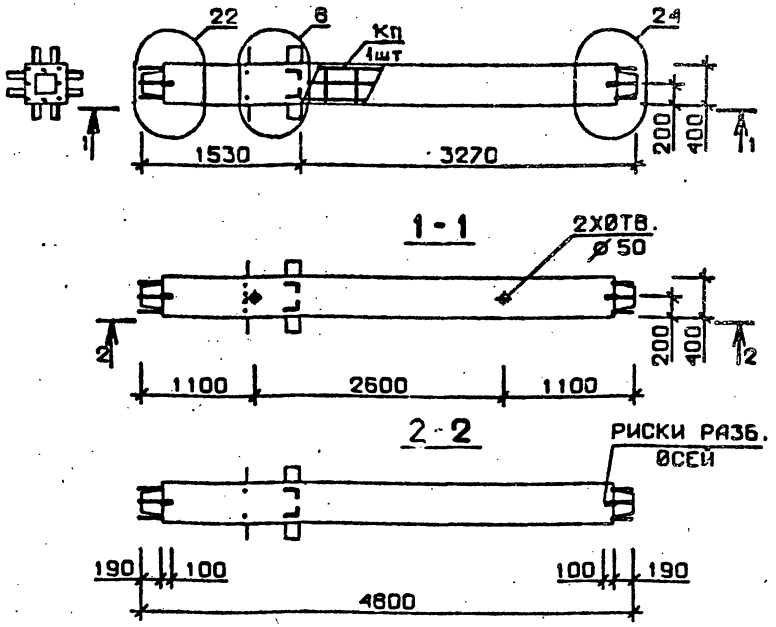

Марка колонны	Масса, т	Класс бетона	Объем бетона, м³	Расход стали кг	Марка арматурного изделия	Обозначение документа
2КС 48.48-12-С	1,919	В45	0,77	354,1	КП38с	В.2-8 К9
2КС 48.48-13-С		В35		442,3	КП39с	
2КС 48.48-12	1,919	В45	0,77	350,3	КП38	В. 2-8 К6(
2КС 48.48-13		В35		436,1	КП39	

Технические требования см.I.020.I-2с/89 В.2-7 ТТ
Детали см. I.020.I-2с/89 В.2-I3

Разраб.	Тавшавадзе		1.020.1-2с/89 2-7 К20
Проверил	Бусквидзе		
ГИП	Чиланава		
Н. контр.	Бусквидзе		

КОЛОННА
2КС 48.48-...-С
2КС 48.48-...

Стадия	Лист	Листов
Р		

ТбилЗНИИЭП

Формат А4

Взам. инв. № | Подпись и дата | Инв. № подл.

Т.020.1-2с/89 Вып. 2-7

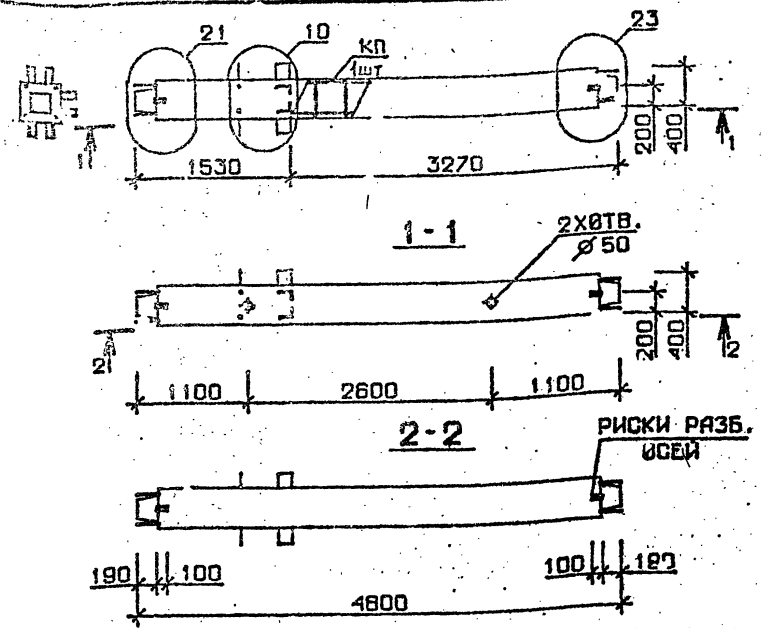

Марка колонны	Масса, т	Класс бетона	Объем бетона м³	Расход стали кг	Марка арматурного изделия	Обозначение документа
3КС48.48-1-С	1,919	В25	0,77	141,2	КП40с	В.2-8 К9
3КС48.48-3-С		В30		168,0	КП41с	
3КС48.48-1	1,919	В25	0,77	137,4	КП40	В.2-8 К61
3КС48.48-3		В30		164,2	КП41	

Технические требования см. I.020.I-2с/89 В.2-7 ТТ
Детали см. I.020.I-2с/89 В.2-I3

Разраб.	Тавшавадзе	
Проверил	Чкванава	
ГИП	Бусквадзе	
Н. контр.	Чкванава	

1.020.I-2с/89 2-7 К21

КОЛОННА
3КС 48.48-...-С
3КС 48.48-...

Стадия	Лист	Листов
Р		1

ТбилЗНИИЭП

Формат А4

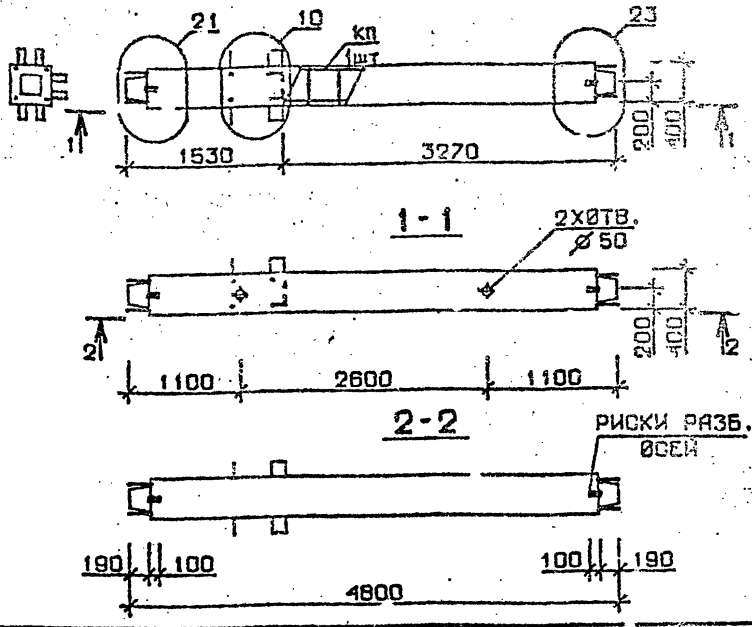

Марка колонны	Масса, т	Класс бетона	Объем бетона м³	Расход стали кг	Марка арматурного изделия	Обозначение документа
3КС48.48-4-С	1,919	В30	0,77	186,8	КП42с	В.2-8 К9
3КС48.48-6-С				214,8	КП43с	
3КС48.48-4	1,919	В30	0,77	183,0	КП42	В.2-8 К61
3КС48.48-6				211,0	КП43	

Технические требования см. I.020.I-2с/89 В.2-7 ТТ
Детали см. I.020.I-2с/89 В.2-I3

Разраб.	Тавшавадзе	
Проверил	Чкванава	
ГИП	Бусквадзе	
Н. контр.	Чкванава	

1.020.I-2с/89 2-7 К21

КОЛОННА
3КС 48.48-...-С
3КС 48.48-...

Стадия	Лист	Листов
Р	1	

ТбилЗНИИЭП

Формат А4

Взам. инв. № | Подпись и дата | Инв. № подл.

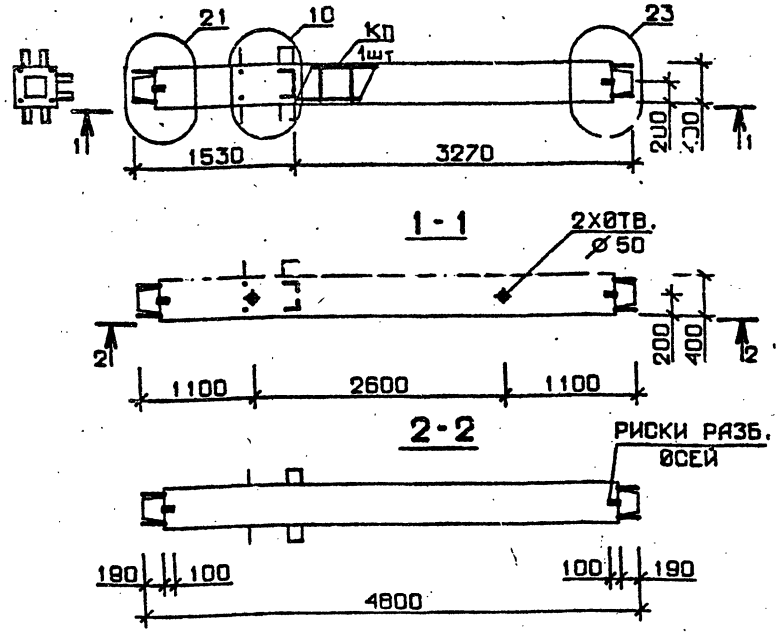

Марка колонны	Масса, т	Класс бетона	Объем бетона м³	Расход стали кг	Марка арматурного изделия	Обозначение документа
3КС 48.48-7-С	1,919	В30	0,77	263,8	КП44с	В.2-8 К10
3КС 48.48-8-С		В40		263,8	КП44с	
3КС 48.48-9-С		В30		299,8	КП45с	
3КС 48.48-7	1,919	В30	0,77	257,6	КП44	В.2-8 К62
3КС 48.48-8		В40		257,6	КП44	
3КС 48.48-9		В30		293,6	КП45	

Технические требования см. I.020.I-2с/89 В.2-7 ТТ
Детали см. I.020.I-2с/89 В.2-I3

Разраб.	Тавшавадзе	
Проверил	Бускивадзе	
ГИП	Чхванава	
Н. контр.	Бускивадзе	

1.020.1-2с/89 2-7 К23

Колонна 3КС 48.48-...-С 3КС 48.48-...

Стадия	Лист	Листов
Р		1

ТбилЗНИИЭП

Формат А4

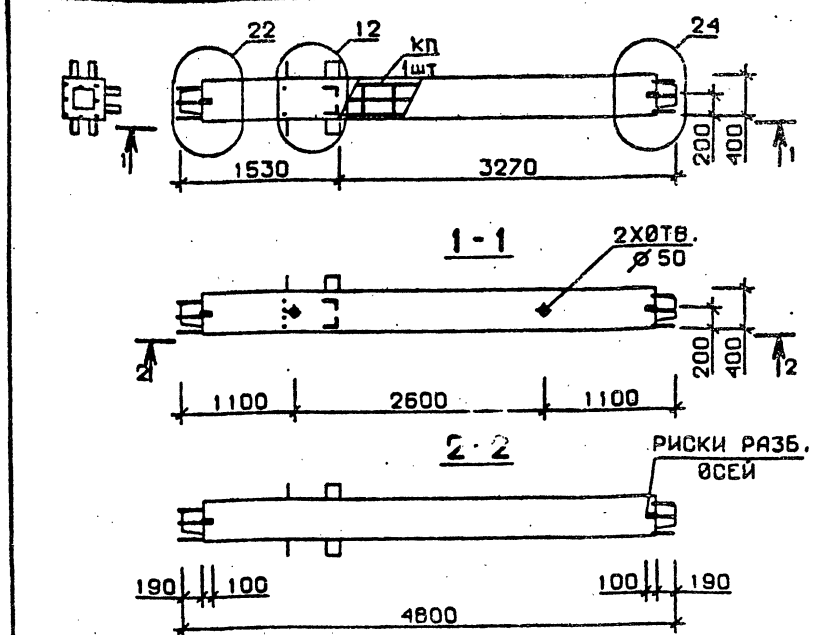

Марка колонны	Масса, т	Класс бетона	Объем бетона, м³	Расход стали кг	Марка арматурного изделия	Обозначение документа
3КС 48.48-12-С	1,919	В45	0,77	352,3	КП46с	В.2-8 К10
3КС 48.48-13-С		В35		428,5	КП47с	
3КС 48.48-14-С		В45		428,5	КП47с	
3КС 48.48-12	1,919	В45	0,77	348,5	КП46	В.2-8 К62
3КС 48.48-13		В35		422,3	КП47	
3КС 48.48-14		В45		422,3	КП47	

Технические требования см. I.020.I-2с/89 В.2-7 ТТ
Детали см. 1.020.I-2с/89 В.2-I3

Разраб.	Тавшавадзе	
Проверил	Бускивадзе	
ГИП	Чхванава	
Н. контр.	Бускивадзе	

1.020.1-2с/89 2-7 К24

Колонна 3КС 48.48-...-С 3КС 48.48-...

Стадия	Лист	Листов
Р		1

ТбилЗНИИЭП

Формат А4

Взам. инв. № | Подпись и дата | Инв. № подл.

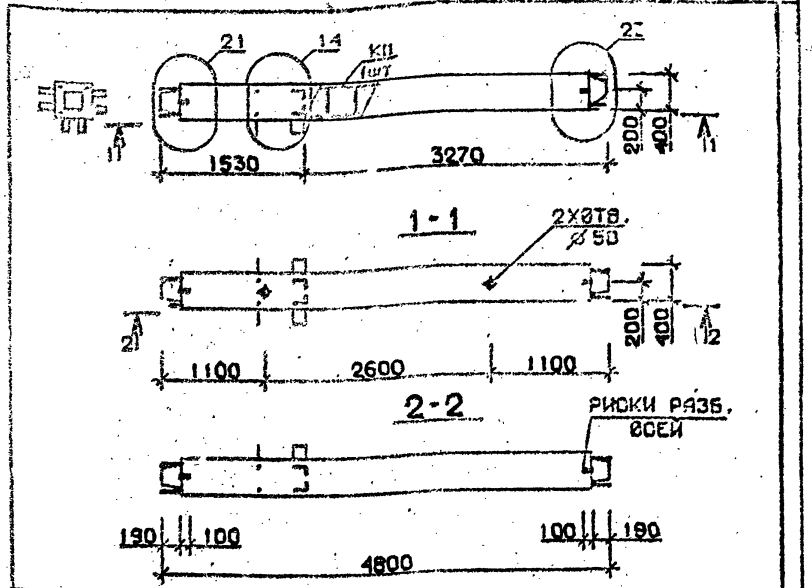

Марка колонны	Масса, т	Класс бетона	Объем бетона м³	Расход стали кг	Марка арматурного изделия	Обозначение документа
4КС 48.48-1-с	1,919	В25	0,77	143,2	КП48с	В.2-8 К11
4КС 48.48-3-с		В30		170,0	КП49с	
4КС 48.48-1	1,919	В25	0,77	139,4	КП48	В.2-8 К63
4КС 48.48-3		В30		166,2	КП49	

Технические требования см. I.020.I-2с/89 В.2-7 ТТ
Детали см. I.020.I-2с/89 В.2-13

Разраб.	Тавшавадзе		1.020.1-2с/89 2-7 К25
Проверил	Чиквилава		
ГИП	Бусквидзе		
Н.контр.	Чиквилава		Колонна 4КС 48.48-...-с 4КС 48.48-...

Стадия	Лист	Листов
Р	1	

ТбилЗНИИЭП

Формат А4

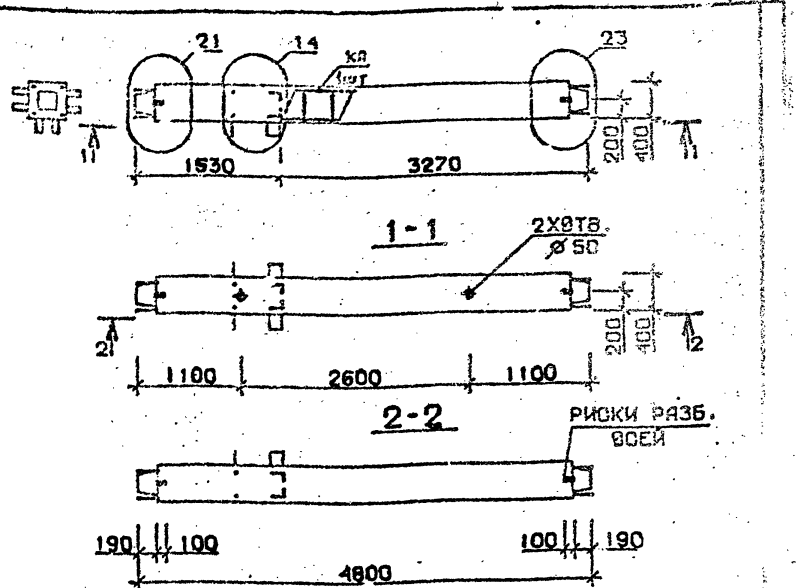

Марка колонны	Масса, т	Класс бетона	Объем бетона, м³	Расход стали кг	Марка арматурного изделия	Обозначение документа
4КС 48.48-4-с	1,919	В30	0,77	138,8	КП50с	В.2-8 К11
4КС 48.48-6-с				216,8	КП51с	
4КС 48.48-4	1,919	В30	0,77	185,0	КП50	В.2-8 К63
4КС 48.48-6				213,0	КП51	

Технические требования см. I.020.I-2с/89 В.2-7 ТТ
Детали см. I.020.I-2с/89 В.2-13

Разраб.	Тавшавадзе		1.020.1-2с/89 2-7 К25
Проверил	Чиквилава		
ГИП	Бусквидзе		
Н.контр.	Чиквилава		Колонна 4КС 48.48-...-с 4КС 48.48-...

Стадия	Лист	Листов
Р	1	

ТбилЗНИИЭП

Формат А4

Инв.№ подл. | Подпись и дата | Взам.инв.№

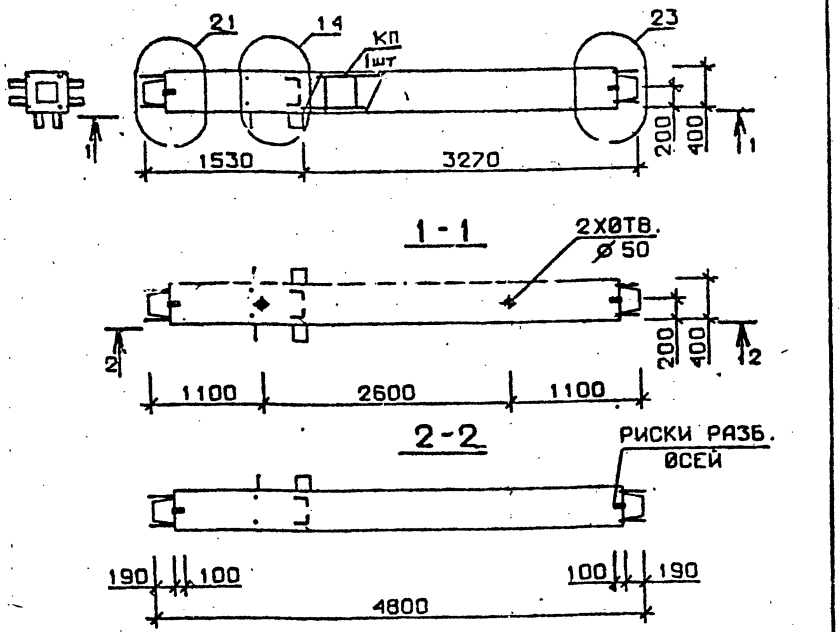

Марка колонны	Масса, т	Класс бетона	Объем бетона, м³	Расход стали кг	Марка арматурного изделия	Обозначение документа
4 КС 48.48-7-С	1,919	В30	0,77	265,6	КП52с	В.2-8 К11
4 КС 48.48-8-С		В40		265,6	КП52с	
4 КС 48.48-9-С		В30		301,6	КП53с	
4 КС 48.48-7	1,919	В30	0,77	259,4	КП52	В.2-8 К63
4 КС 48.48-8		В40		259,4	КП52	
4 КС 48.48-9		В30		295,4	КП53	

Технические требования см. I.020.I-2с/89 В.2-7 ТТ
Детали см. I.020.I-2с/89 В.2-13

Разраб.	Тавшавадзе		1.020.1-2с/89 2-7 К27
Проверил	Бускивадзе		
ГИП	Чквиниава		
Н. контр.	Бускивадзе		

Колонна
4 КС 48.48-...-С
4 КС 48.48-...

Стадия	Лист	Листов
Р		1

ТбилЗНИИЭП

Формат А4

Взам. инв. № | Подпись и дата | Инв. № подл.

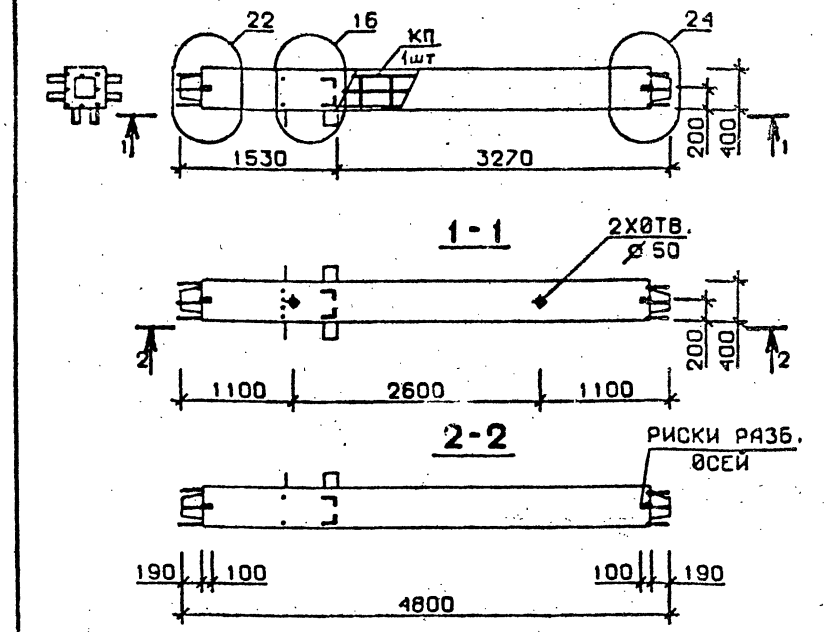

Марка колонны	Масса, т	Класс бетона	Объем бетона, м³	Расход стали кг	Марка арматурного изделия	Обозначение документа
4 КС 48.48-12-С	1,919	В45	0,77	350,3	КП54с	В.2-8 К11
4 КС 48.48-13-С		В35		428,0	КП55с	К12
4 КС 48.48-14-С		В45		428,0	КП55с	
4 КС 48.48-12	1,919	В45	0,77	346.5	КП54	В.2-8 К63
4 КС 48.48-13		В35		421.8	КП55	К64
4 КС 48.48-14		В45		421.8	КП55	

Технические требования см. I.020.I-2с/89 В.2-7 ТТ
Детали см. I.020.I-2с/89 В.2-13

Разраб.	Тавшавадзе		1.020.1-2с/89 2-7 К28
Проверил	Бускивадзе		
ГИП	Чквиниава		
Н. контр.	Бускивадзе		

Колонна
4 КС 48.48-...-С
4 КС 48.48-...

Стадия	Лист	Листов
Р		1

ТбилЗНИИЭП

Формат А4

Взам. инв. № | Подпись и дата | Инв. № подл.

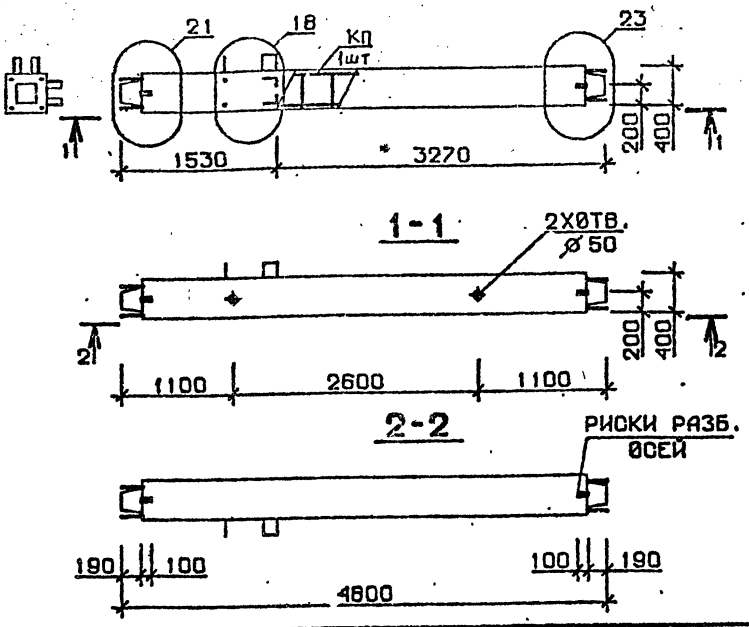

Марка колонны	Масса, т	Класс бетона	Объем бетона м³	Расход стали кг	Марка арматурного изделия	Обозначение документа
5КС 48.48-1-С	1,919	В25	0,77	136,2	КП56с	В.2-8 К12
5КС 48.48-3-С		В30		163,0	КП57с	
5КС 48.48-1	1,919	В25	0,77	132,4	КП56	В.2-8 К64
5КС 48.48-3		В30		159,2	КП57	

Технические требования см. I.020.I-2с/89 В.2-7 ТТ
Детали см. I.020.I-2с/89 В.2-13

Разраб.	Тавшавадзе		1.020.1-2с/89 2-7 К29
Проверил	Чкванава		
ГИП	Бусниквадзе		
Н. контр.	Чкванава		

Колонна 5КС 48.48-...-С 5КС 48.48-...

Стадия	Лист	Листов
Р		1

ТбилЗНИИЭП

Формат А4

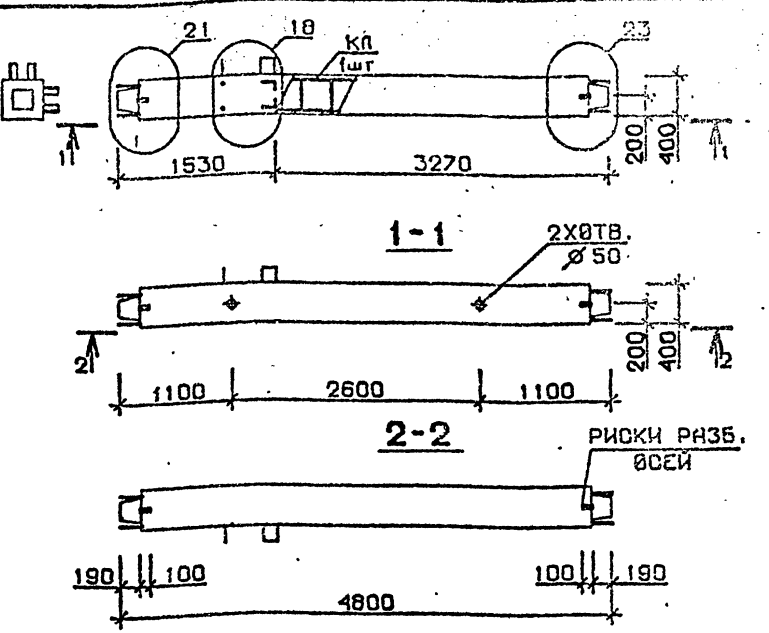

Марка колонны	Масса, т	Класс бетона	Объем бетона, м³	Расход стали кг	Марка арматурного изделия	Обозначение документа
5КС 48.48-4-С	1,919	В30	0,77	181,8	КП58с	В.2-8 К12
5КС 48.48-6-С				210,0	КП59с	
5КС 48.48-4	1,919	В30	0,77	177,5	КП58	В.2-8 К64
5КС 48.48-6				206,2	КП59	

Технические требования см. I.020.I-2с/89 В.2-7 ТТ
Детали см. I.020.I-2с/89 В.2-13

Разраб.	Тавшавадзе		1.020.1-2с/89 2-7 К30
Проверил	Чкванава		
ГИП	Бусниквадзе		
Н. контр.	Чкванава		

Колонна 5КС 48.48-...-С 5КС 48.48-...

Стадия	Лист	Листов
Р		1

ТбилЗНИИЭП

Формат А4

Взам. инв. № | Подпись и дата | Инв. № подл.

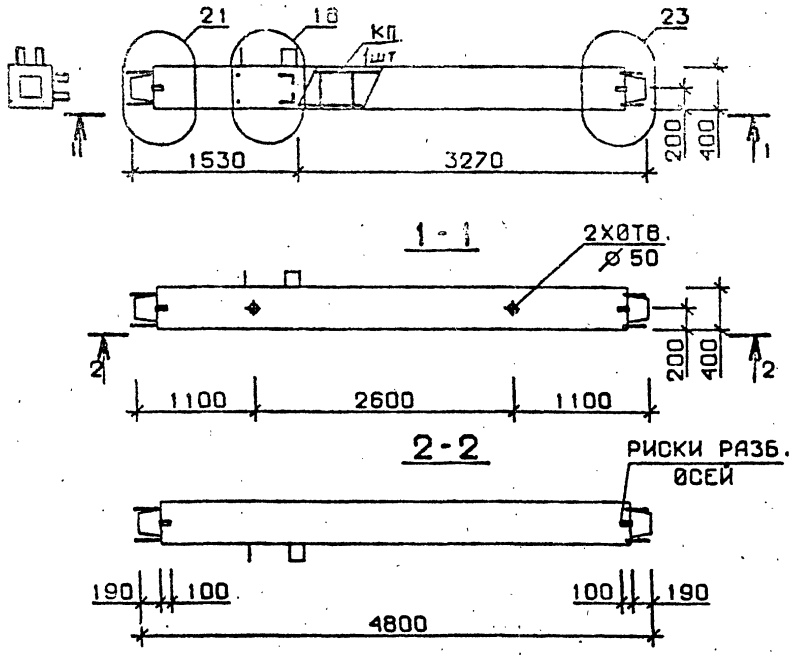

Марка колонны	Масса, т	Класс бетона	Объем бетона м³	Расход стали кг	Марка арматурного изделия	Обозначение документа
5 КС 48.48-7-С	1,919	В30	0,77	258,6	КП60с	В.2-8 К12
5 КС 48.48-9-С				294,6	КП61с	
5 КС 48.48-10-С		В40		294,6	КП61с	
5 КС 48.48-7	1,919	В30	0,77	252.4	КП60	В.2-8 К64
5 КС 48.48-9				288,4	КП61	
5 КС 48.48-10		В40		288,4	КП61	

Технические требования см. I.020.I-2с/89 В.2-7 ТТ
Детали см. I.020.I-2с/89 В.2-I3

Разраб.	Тавшавадзе		1.020.1-2с/89 2-7 К31		
Проверил	Бускивадзе				
ГИП	Чкванава				
			Колонна 5 КС 48.48-...-С 5 КС 48.48-...	Стадия	Лист	Листов
				Р		1
Н. контр.	Бускивадзе			ТбилЗНИИЭП		

Формат А4

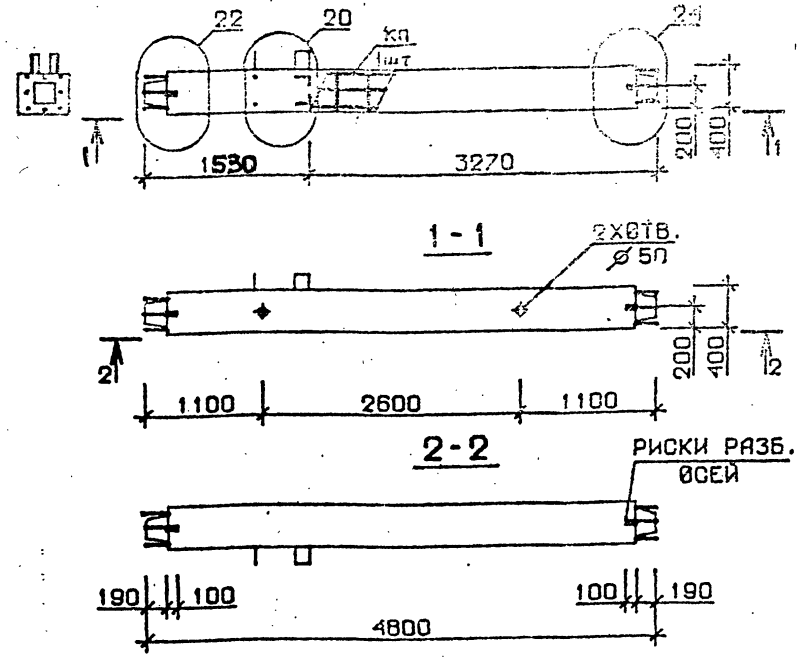

Марка колонны	Масса, т	Класс бетона	Объем бетона, м³	Расход стали кг	Марка арматурного изделия	Обозначение документа
5 КС 48.48-12-С	1,919	В45	0,77	345,4	КП62с	В.2-8 К13
5 КС 48.48-13-С		В35		420,7	КП63с	
5 КС 48.48-12	1,919	В45	0,77	341,6	КП62	В.2-8 К65
5 КС 48.48-13		В35		414,5	КП63	

Технические требования см. I.020.I-2с/89 В.2-7 ТТ
Детали см. 1.020.I-2с/89 В.2-I3

Разраб.	Тавшавадзе		1.020.1-2с/89 2-7 К32		
Проверил	Бускивадзе				
ГИП	Чкванава				
			Колонна 5 КС 48.48-...-С 5 КС 48.48-...	Стадия	Лист	Листов
				Р		1
Н. контр.	Бускивадзе			ТбилЗНИИЭП		

Формат А4

Взам. инв. № | Подпись и дата | Инв. № подл.

I.020.1-2с/89 В.2-7

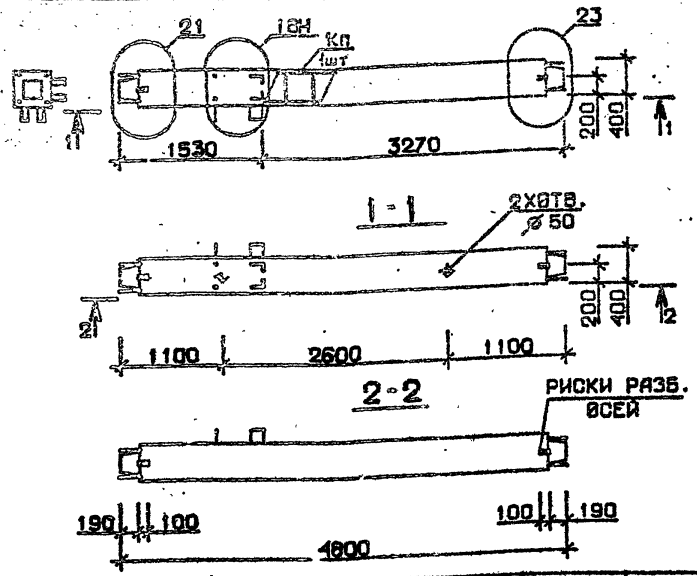

Марка колонны	Масса, т	Класс бетона	Объем бетона, м³	Расход стали кг	Марка арматурного изделия	Обозначение документа
3КС 48.48-1-Сн	1,919	В25	0,77	136,2	КП56сн	В.2-8 К13
5КС 48.48-3-Сн		В30		163,0	КП57сн	
5КС 48.48-1-н	1,919	В25	0,77	132,4	КП56н	В.2-8 К65
5КС 48.48-3-н		В30		152,2	КП57н	

Технические требования см. I.020.I-2с/89 В.2-7 ТТ
Детали см. I.020.I-2с/89 В.2-13

Разраб.	Тавшавадзе		I.020.I-2с/89 2-7 К33
Проверил	Чкуанава		
ГИП	Бускиндзе		
Н.контр.	Чкуанава		Колонна 5КС 48.48-...-Сн 5КС 48.48-...-н

Стадия	Лист	Листов
Р		1

ТбилЗНИИЭП

Инв.№ подл. | Подпись и дата | Взам. инв. №

Формат А4

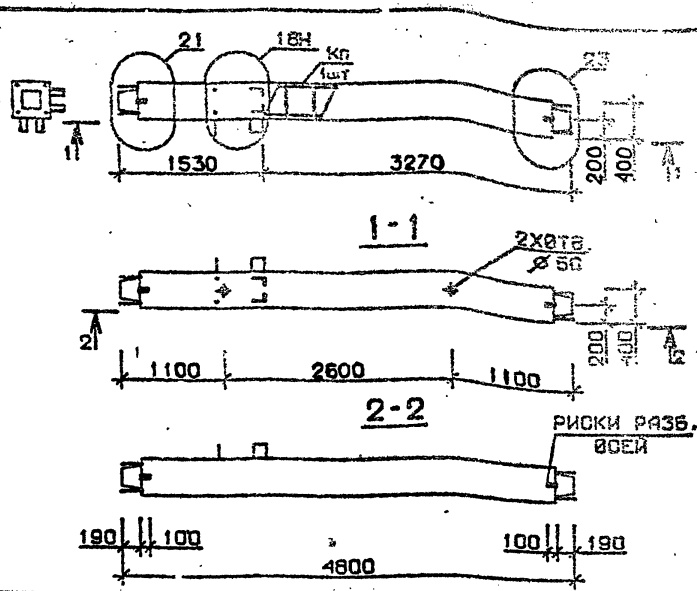

Марка колонны	Масса, т	Класс бетона	Объем бетона, м³	Расход стали кг	Марка арматурного изделия	Обозначение документа
5КС 48.48-4-Сн	1,919	В30	0,77	181,8	КП58сн	В.2-8 К13
5КС 48.48-6-Сн				210,0	КП59сн	
5КС 48.48-4-н	1,919	В30	0,77	177,5	КП58н	В.2-8 К65
5КС 48.48-6-н				206,2	КП59н	

Технические требования см. I.020.I-2с/89 В.2-7 ТТ
Детали см. I.020.I-2с/89 В.2-13

Разраб.	Тавшавадзе		I.020.I-2с/89 2-7 К33
Проверил	Чкуанава		
ГИП	Бускиндзе		
Н.контр.	Чкуанава		Колонна 5КС 48.48-...-Сн 5КС 48.48-...-н

Стадия	Лист	Листов
Р		1

ТбилЗНИИЭП

Инв.№ подл. | Подпись и дата | Взам. инв. №

Формат А4

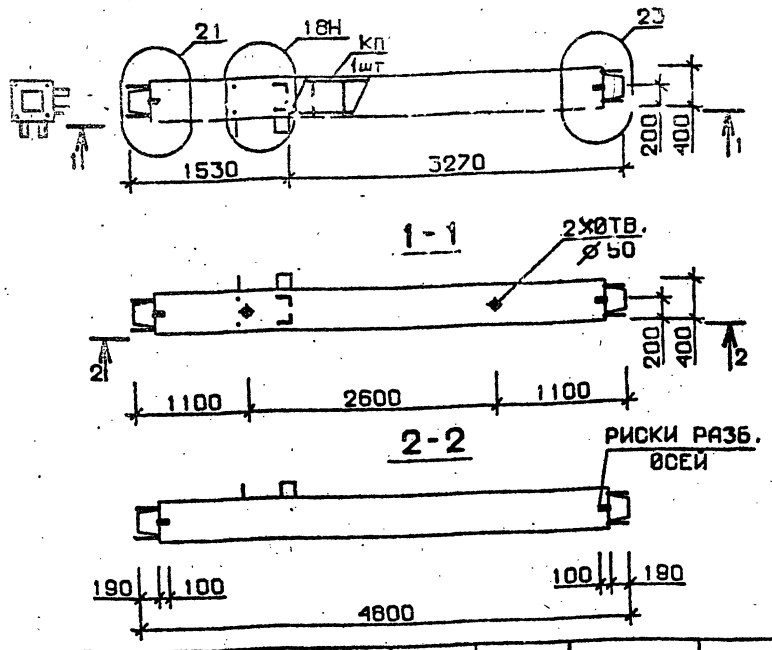

Марка колонны	Масса, т	Класс бетона	Объем бетона м³	Расход стали кг	Марка арматурного изделия	Обозначение документа
5КС 48.48-7-Сн	1,919	В30	0,77	258,6	КП60сн	В.2-8 К14
5КС 48.48-9-Сн				294,6	КП61сн	
5КС 48.48-10-Сн		В40		294,6	КП61сн	
5КС 48.48-7-н	1,919	В30	0,77	252,4	КП60н	В.2-8 К66
5КС 48.48-9-н				288,4	КП61н	
5КС 48.48-10-н		В40		288,4	КП61н	

Технические требования см. I.020.I-2с/89 В.2-7 ТТ
Детали см. I.020.I-2с/89 В.2-13

Разраб.	Тавшавадзе		I.020.I-2с/89 2-7 К35		
Проверил	Бускивадзе				
ГИП	Чкванава				
Н. контр.	Бускивадзе		Колонна 5КС 48.48-...-Сн 5КС 48.48-...-н	Стадия: Р	Лист:	Листов: 1
				ТбилЗНИИЭП	

Формат А4

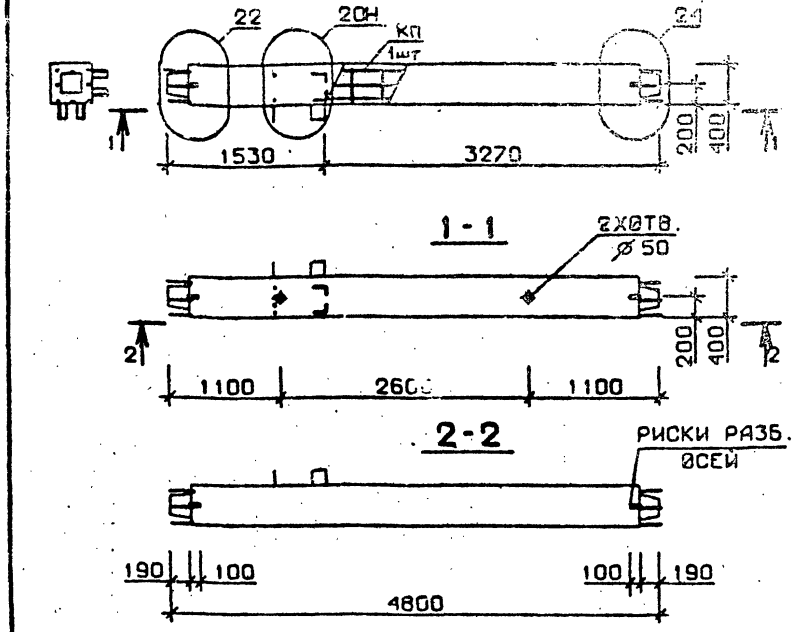

Марка колонны	Масса, т	Класс бетона	Объем бетона, м³	Расход стали кг	Марка арматурного изделия	Обозначение документа
5КС 48.48-12-Сн	1,919	В45	0,77	345,4	КП62сн	В.2-8 К14
5КС 48.48-13-Сн		В35		420,7	КП63сн	
5КС 48.48-12-н	1,919	В45	0,77	341,6	КП62н	В.2-8 К66
5КС 48.48-13-н		В35		414,5	КП63н	

Технические требования см. I.020.I-2с/89 В.2-7 ТТ
Детали см. I.020.I-2с/89 В.2-13

Разраб.	Тавшавадзе		I.020.I-2с/89 2-7 К36		
Проверил	Бускивадзе				
ГИП	Чкванава				
Н. контр.	Бускивадзе		Колонна 5КС 48.48-...-Сн 5КС 48.48-...-н	Стадия: Р	Лист:	Листов: 1
				ТбилЗНИИЭП	

Формат А4

Взам. инв. № | Подпись и дата | Инв. № подл.

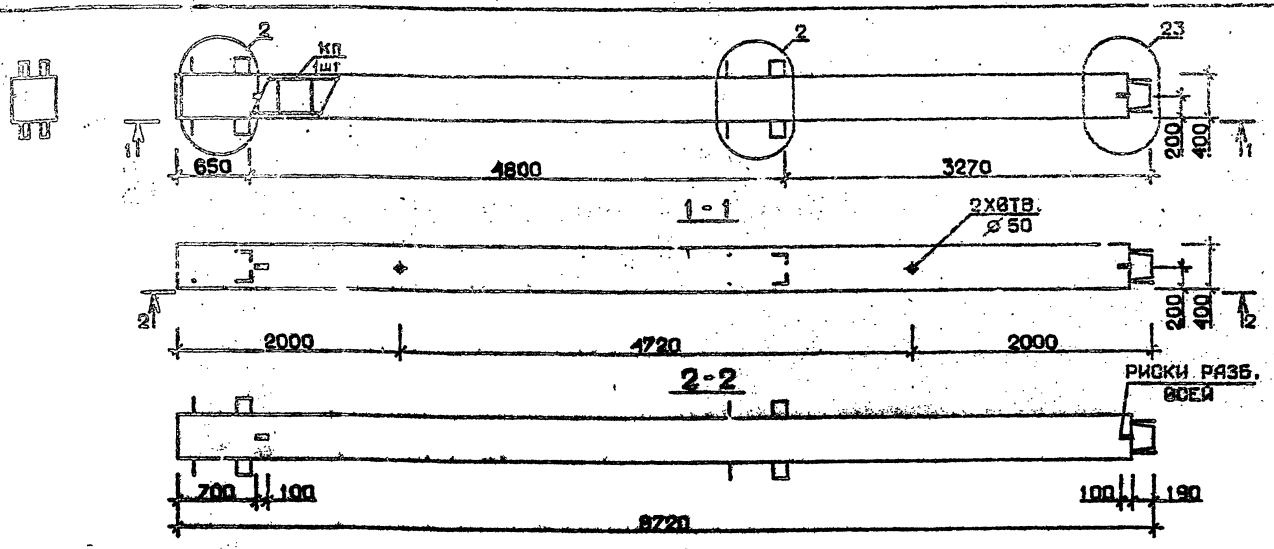

Марка колонны	Масса, т	Класс бетона	Объем бетона, м³	Расход стали кг	Марка арматурного изделия	Обозначение документа
1КВ48.87-1-С	3,487	В25	1,40	206,7	КП64с	В.2-8 К15
1КВ48.87-3-С		В30		254,8	КП65с	
1КВ48.87-4-С				291,1	КП66с	
1КВ48.87-5-С		В25		340,4	КП67с	
1КВ48.87-7-С		В30		427,6	КП68с	
1КВ48.87-9-С				492,8	КП69с	
1КВ48.87-1	3,487	В25	1,40	196,8	КП64	В.2-8 К67
1КВ48.87-3		В30		244,9	КП65	
1КВ48.87-4				281,2	КП66	
1КВ48.87-5		В25		330,5	КП67	
1КВ48.87-7		В30		411,8	КП68	
1КВ48.87-9				477,0	КП69	

Технические требования см. I.020.I-2с/89 В.2-7 ТТ
Детали см. I.020.I-2с/89 В.2-13

Разраб.	Чанкветадзе	
Проверил	Чкванава	
ГИП	Бускивадзе	
Н. контр.	Чкванава	

I.020.I-2с/89 2-7 К37

Колонна
1КВ48.87-...-С
1КВ48.87-...

Стадия Р | Лист | Листов

ТбилЗНИИЭП

Формат 28

25507-03 27

I.020.I-2с/89 В. 2-7

Инв. № подл. | Подпись и дата | Взам. инв. №

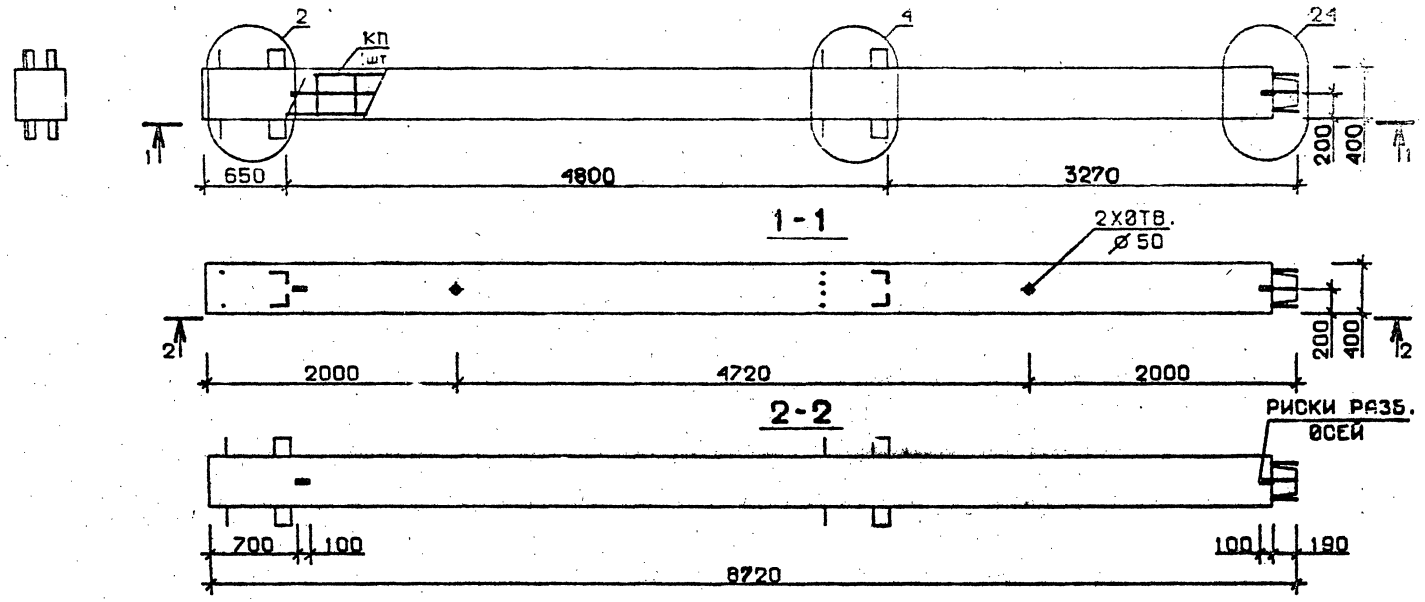

Марка колонны	Масса, т	Класс бетона	Объем бетона, м³	Расход стали кг	Марка арматурного изделия	Обозначение документа
1КВ 48.87-11-С	3,487	В35	1,40	575,7	КП70с	В.2-8 К15
1КВ 48.87-13-С				726,3	КП71с	К16
1КВ 48.87-11	3,487	В35	1,40	565.8	КП70	В.2-8 К67
1КВ 48.87-13				710.5	КП71	К68

Технические требования см.I.020.I-2с/89 В.2-7 ТТ
Детали см. I.020.I-2с/89 В.2-13

Разраб.	Чанцветадзе		1.020.1-2с/89 2-7 К38
Проверил	Бускивадзе		
ГИП	Чкванава		Колонна 1КВ 48.87-...-С 1КВ 48.87-...
Н. контр.	Бускивадзе		ТбилЗНИИЭП

Стадия	Лист	Листов
Р		1

Формат А3

Инв.№ подл. | Подпись и дата | Взам.инв.№

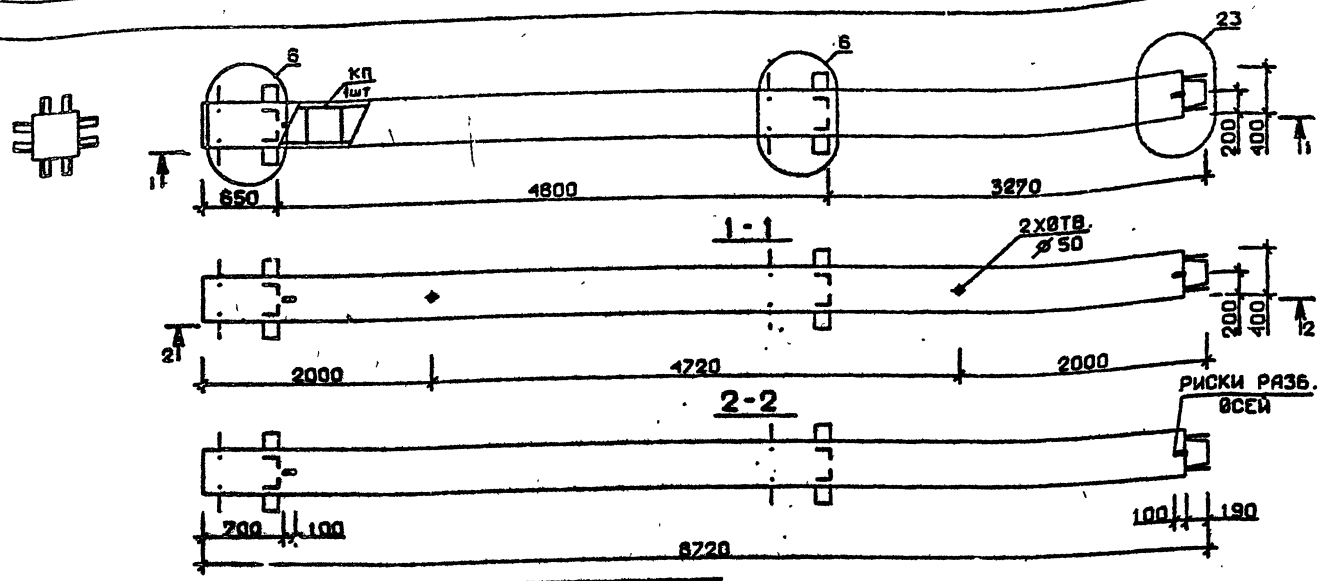

Марка колонны	Масса, т	Класс бетона	Объем бетона, м³	Расход стали кг	Марка арматурного изделия	Обозначение документа
2КВ 48.87-1-С	3,487	В 25	1,40	250,7	КП72с	В.2-8 К16
2КВ 48.87-3-С		В 30		298,3	КП73с	
2КВ 48.87-4-С				333,2	КП74с	
2КВ 48.87-5-С		В 25		384,4	КП75с	
2КВ 48.87-7-С		В 30		475,0	КП76с	
2КВ 48.87-9-С				540,2	КП77с	
2КВ 48.87-1	3,487	В 25	1,40	240,8	КП72	В.2-8 К68
2КВ 48.87-3		В 30		288,4	КП73	
2КВ 48.87-4				323,3	КП74	
2КВ 48.87-5		В 25		374,5	КП75	
2КВ 48.87-7		В 30		459,2	КП76	
2КВ 48.87-9				524,4	КП77	

Технические требования см. I.020.I-2с/89 В.2-7 ТТ
Детали см. I.020.I-2с/89 В.2-13

Разраб.	Чанкветадзе		1.020.1-2с/89 2-7 К39
Проверил	Чкванава		
ГИП	Бускивадзе		Колонна 2КВ 48.87-...-С 2КВ 48.87-...
Н. контр.	Чкванава		Стадия Р; Лист; Листов; ТбилЗНИИЭП

Инв. № подл. | Подпись и дата | Взам. инв. №

Формат А3

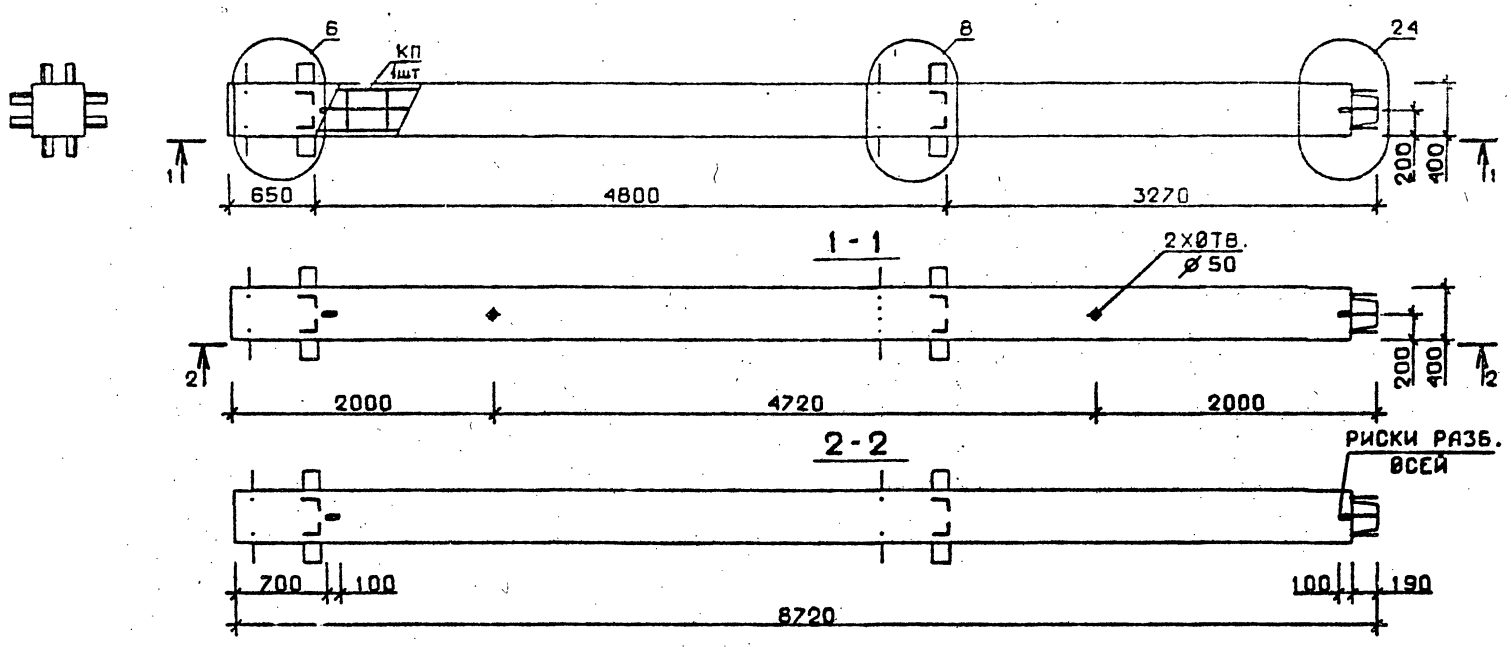

Марка колонны	Масса, т	Класс бетона	Объем бетона, м³	Расход стали кг	Марка арматурного изделия	Обозначение документа
2КВ 48.87-11-С	3,487	В35	1,40	618,7	КП78с	В.2-8 К17
2КВ 48.87-13-С				775,5	КП79с	
2КВ 48.87-11	3,487	В35	1,40	608,8	КП78	В.2-8 К69
2КВ 48.87-13				759.6	КП79	

Технические требования см. I.020.I-2с/89 В.2-7 ТТ
Детали см. I.020.I-2с/89 В.2-13

Разраб.	Чанкветадзе		I.020.I-2с/89 2-7 К40
Проверил	Бускивадзе		
ГИП	Цкванава		Колонна 2КВ 48.87-...-С 2КВ 48.87-...
Н. контр.	Бускивадзе		Стадия Р; Лист; Листов 1
			ТбилЗНИИЭП

Формат А3

Инв. № подл. | Подпись и дата | Взам. инв. №

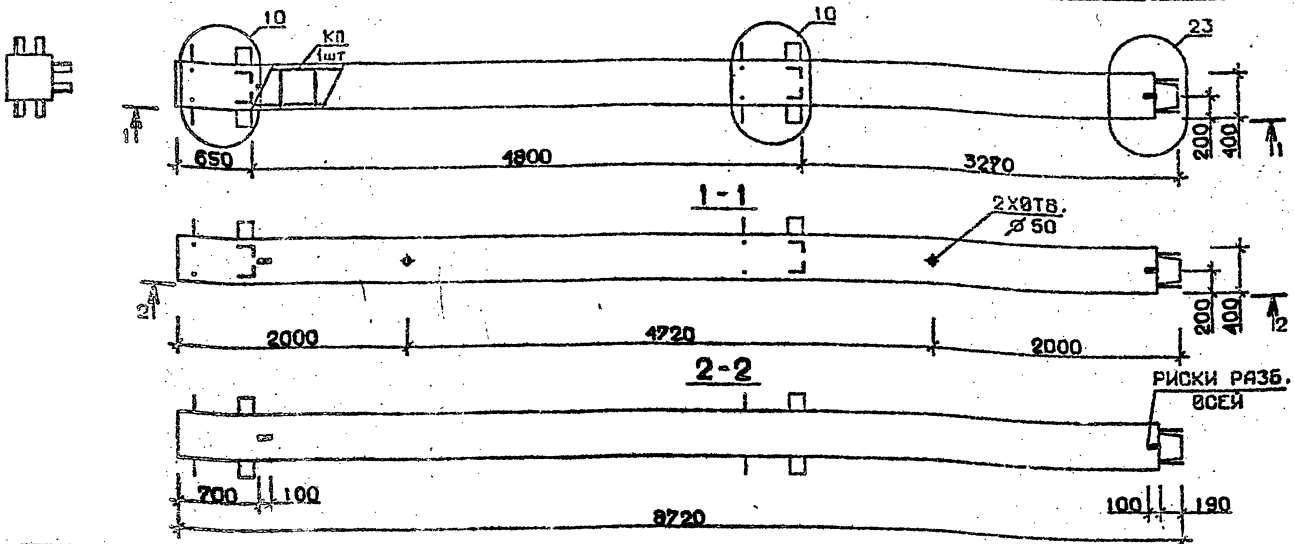

Марка колонны	Масса, т	Класс бетона	Объем бетона, м³	Расход стали, кг	Марка арматурного изделия	Обозначение документа
3КВ 48.87-1-С	3,487	В 25	1,40	237,4	КП80с	В.2-8 К17
3КВ 48.87-3-С		В 30		285,4	КП81с	
3КВ 48.87-4-С				319,8	КП82с	
3КВ 48.87-5-С		В 25		371,0	КП83с	
3КВ 48.87-7-С		В 30		460,7	КП84с	К18
3КВ 48.87-9-С				525,9	КП85с	
3КВ 48.87-1	3,487	В 25	1,40	227,5	КП80	В.2-8 К69
3КВ 48.87-3		В 30		275,2	КП81	
3КВ 48.87-4				309,9	КП82	
3КВ 48.87-5		В 25		361,1	КП83	
3КВ 48.87-7		В 30		444,9	КП84	К70
3КВ 48.87-9				510,1	КП85	

Технические требования см. I.020.I-2с/89 В.2-7 ТТ
Детали см. I.020.I-2с/89 В.2-13

Разраб.	Чанкветадзе	
Проверил	Чкванава	
ГИП	Бускивадзе	
Н. контр.	Чкванава	

I.020.I-2с/89 2-7 К41

Колонна
3 КВ. 87-...-С
3 КВ. 87-...

Стадия	Лист	Листов
Р		1

ТбилЗНИИЭП

Формат А3

25504-03 21

Инв. № подл. | Подпись и дата | Взам. инв. №

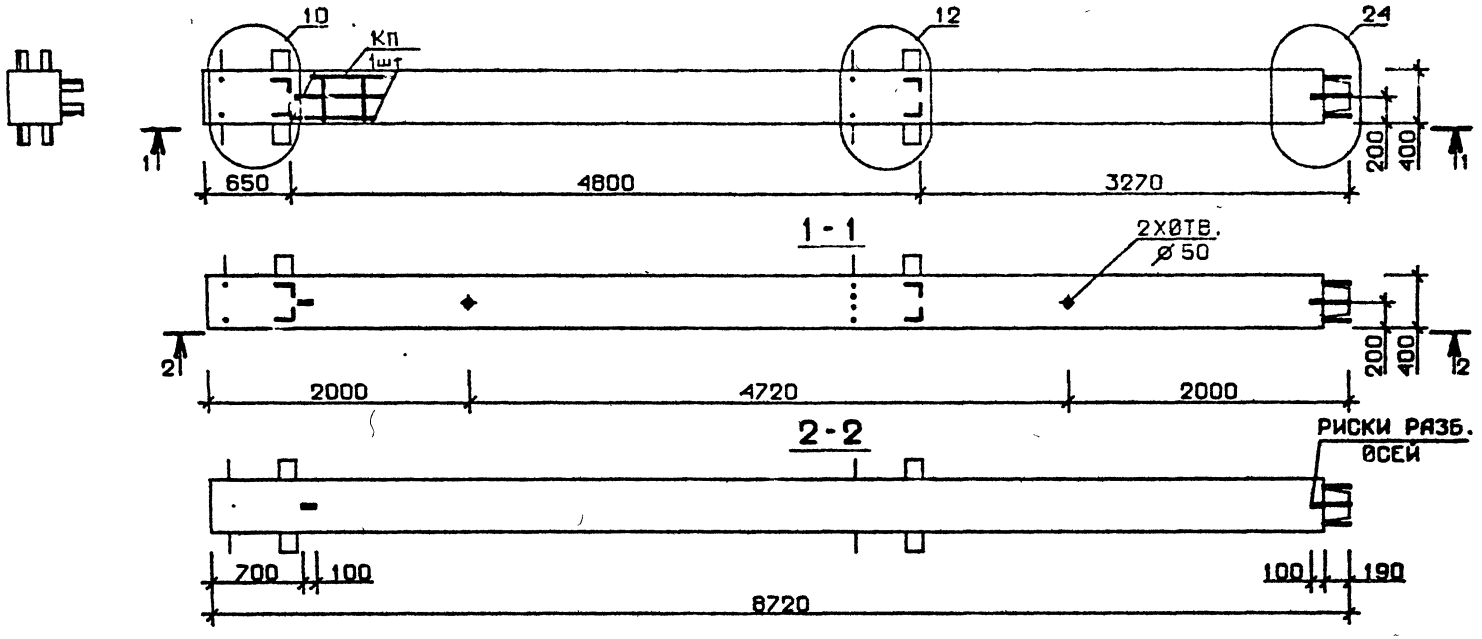

Марка колонны	Масса, т	Класс бетона	Объем бетона, м³	Расход стали кг	Марка арматурного изделия	Обозначение документа
3КВ 48.87-11-С	3,487	В35	1,40	609,0	КП86с	В.2-8 К18
3КВ 48.87-13-С				754,5	КП87с	
3КВ 48.87-11	3,487	В35	1,40	599,1	КП86	К70
3КВ 48.87-13				738,7	КП87	

Технические требования см. I.020.I-2с/89 В.2-7 ТТ
Детали см. I.020.I-2с/89 В.2-I3

Разраб.	Чанкветадзе		I.020.I-2с/89 2-7 К42
Проверил	Бускивадзе		
ГИП	Чкуанава		Колонна 3КВ 48.87-...-С 3КВ 48.87-...
Н. контр.	Бускивадзе		Стадия Р; Лист; Листов 1
			ТбилЗНИИЭП

Инв.№ подл. | Подпись и дата | Взам.инв.№

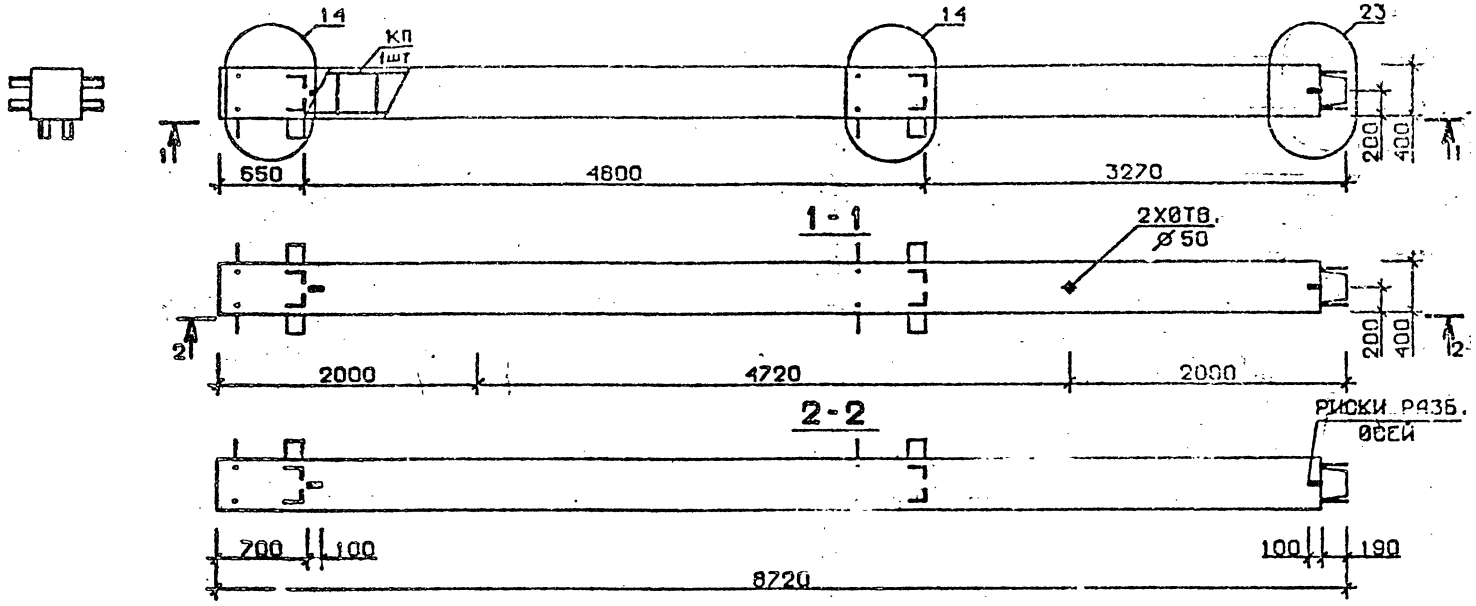

Марка колонны	Масса, т	Класс бетона	Объем бетона, м³	Расход стали кг	Марка арматурного изделия	Обозначение документа
4 КВ 48.87-1-С	3,487	В 25	1,40	241,4	КП88с	В.2-8 К19
4 КВ 48.87-3-С		В 30		289,8	КП89с	
4 КВ 48.87-4-С				324,8	КП90с	
4 КВ 48.87-5-С		В 25		375,0	КП91с	
4 КВ 48.87-7-С		В 30		464,7	КП92с	
4 КВ 48.87-9-С				529,6	КП93с	
4 КВ 48.87-1	3,487	В 25	1,40	231,5	КП88	В.2-8 К71
4 КВ 48.87-3		В 30		279,9	КП89	
4 КВ 48.87-4				314,9	КП90	
4 КВ 48.87-5		В 25		365,1	КП91	
4 КВ 48.87-7		В 30		448,9	КП92	
4 КВ 48.87-9				513,8	КП93	

Технические требования см. I.020.I-2с/89 В.2-7 ТТ
Детали см. I.020.I-2с/89 В.2-I3

Разраб.	Чанкветадзе		I.020.I-2с/89 2-7 К43
Проверил	Чкванава		
ГИП	Бускивадзе		Колонна 4 КВ 48.87-...-С 4 КВ 48.87-...
Н. контр.	Чкванава		Стадия Р; Лист; Листов 1
			ТбилЗНИИЭП

Инв.№ подл. | Подпись и дата | Взам.инв.№

Формат А3

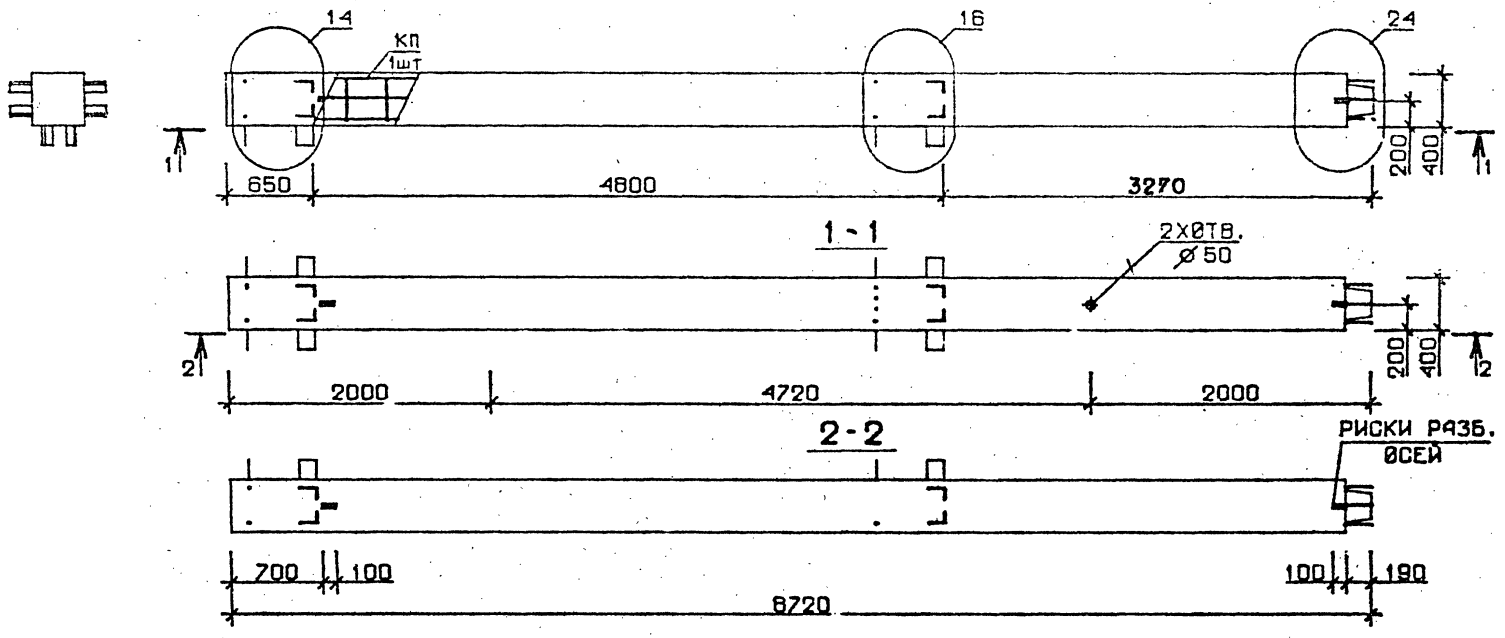

Марка колонны	Масса, т	Класс бетона	Объем бетона, м³	Расход стали кг	Марка арматурного изделия	Обозначение документа
4КВ48.87-11-с	3,487	В35	1,40	609,9	КП94с	В.2-8 К19
4КВ48.87-13-с				755,8	КП95с	К20
4КВ48.87-11	3,487	В35	1,40	600.0	КП94	В.2-8 К71
4КВ48.87-13				739.5	КП95	К72

Технические требования см. I.020.I-2с/89 В.2-7 ТТ
Детали см. I.020.I-2с/89 В.2-13

Разраб.	Чанкветадзе		I.020.I-2с/89 2-7 К44
Проверил	Бускивадзе		
ГИП	Чкванава		Колонна 4КВ48.87-...-с 4КВ48.87-...
Н. контр.	Бускивадзе		Стадия Р; Лист; Листов 1
			ТбилЗНИИЭП

Формат А3

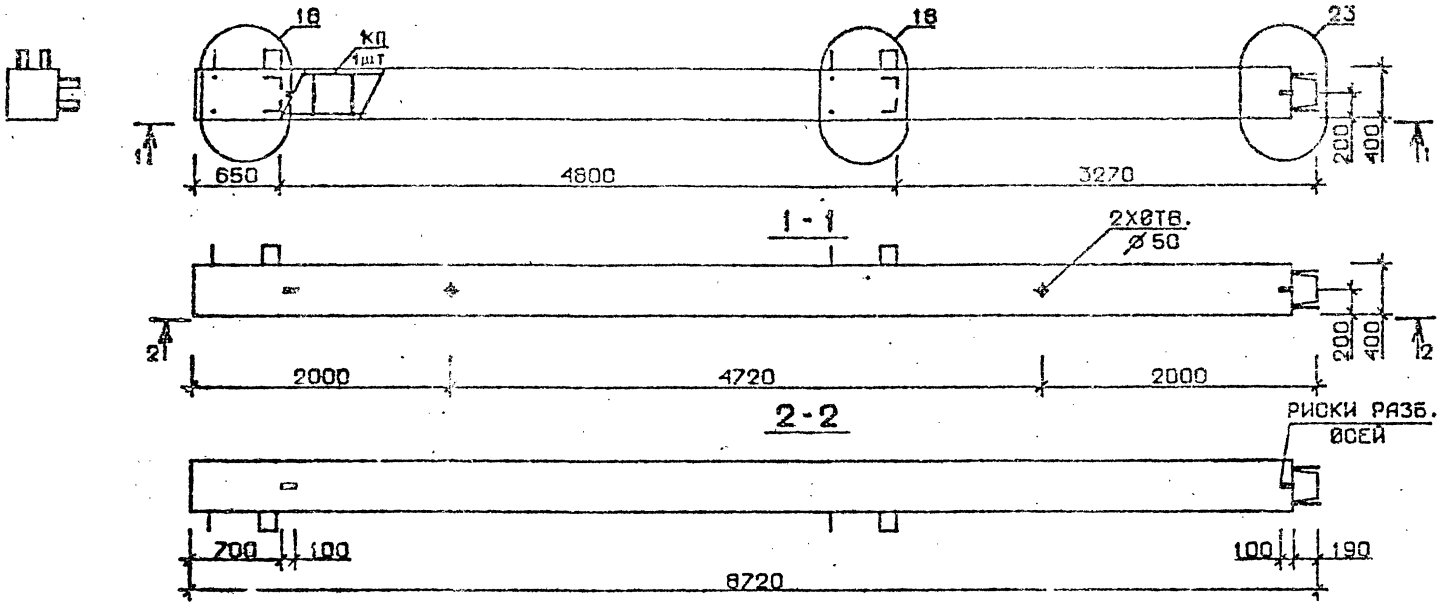

Марка колонны	Масса, т	Класс бетона	Объем бетона, м³	Расход стали кг	Марка арматурного изделия	Обозначение документа
5КВ 48.87-1-С	3,487	В 25	1,40	228,0	КП96с	В.2-8 К20
5КВ 48.87-3-С		В 30		276,0	КП97с	
5КВ 48.87-4-С				310,4	КП98с	
5КВ 48.87-5-С		В 25		361,6	КП99с	
5КВ 48.87-7-С		В 30		450,4	КП100с	
5КВ 48.87-9-С				515,6	КП101с	
5КВ 48.87-1	3,487	В 25	1,40	218,1	КП96	В.2-8 К72
5КВ 48.87-3		В 30		266,1	КП97	
5КВ 48.87-4				300,5	КП98	
5КВ 48.87-5		В 25		351,7	КП99	
5КВ 48.87-7		В 30		434,6	КП100	
5КВ 48.87-9				499,8	КП101	

Технические требования см. I.020.I-2с/89 В.2-7 ТТ
Детали см. I.020.I-2с/89 В.2-I3

Разраб.	Чанкветадзе		1.020.1-2с/89 2-7 К45
Проверил	Чкванава		
ГИП	Бускивадзе		Колонна 5КВ 48.87-...-С 5КВ 48.87-...
Н. контр.	Чкванава		Стадия Р; Лист; Листов; ТбилЗНИИЭП

Инв.№ подл. | Подпись и дата | Взам.инв.№

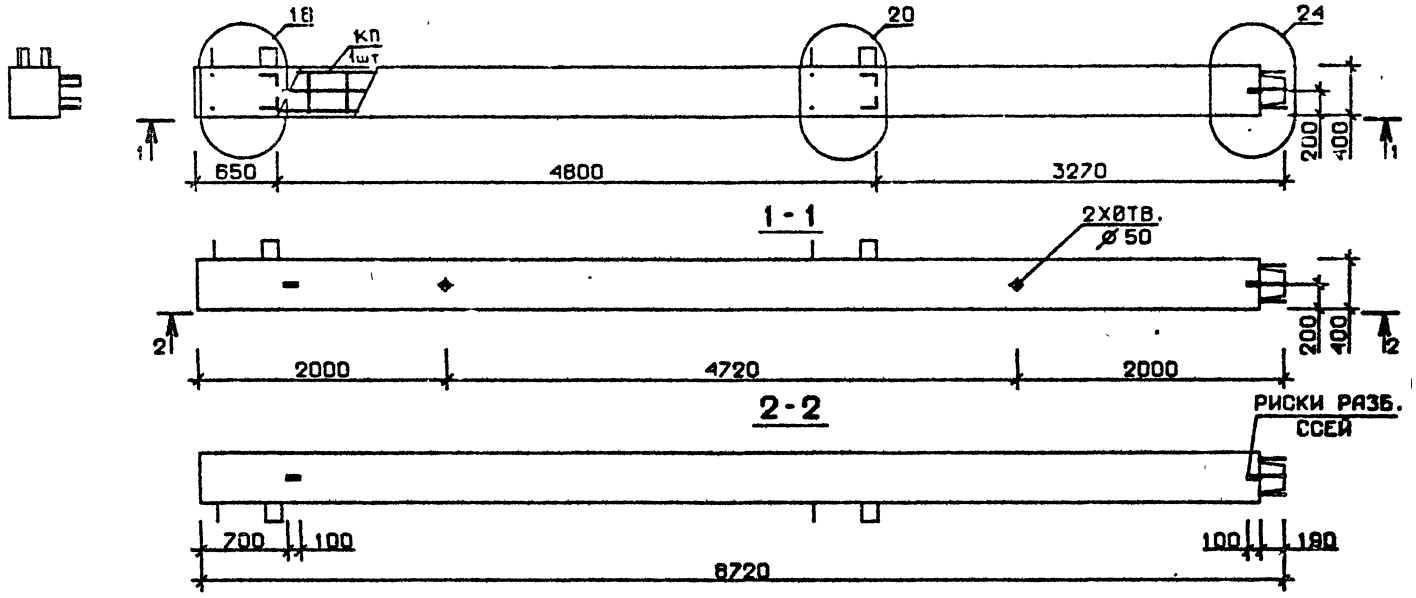

Марка колонны	Масса, т	Класс бетона	Объем бетона, м³	Расход стали кг	Марка арматурного изделия	Обозначение документа
5 КВ 48.87-11-С	3,487	В 35	1,40	598,0	КП102с	В.2-8 К21
5 КВ 48.87-11	3,487	В35	1,40	588,1	КП102	К73

Технические требования см. I.020.I-2с/89 В.2-7 ТТ
Детали см. I.020.I-2с/89 В.2-13

Разраб.	Чанкветадзе		I.020.I-2с/89 2-7 К46
Проверил	Бускивадзе		
ГИП	Чкванава		Колонна 5 КВ 48.87-11-С 5 КВ 48.87-11
Н. контр.	Бускивадзе		Стадия Р; Лист; Листов 1
			ГбилЗНИИЭП

Инв. № подл. | Подпись и дата | Взам. инв. №

Формат А3

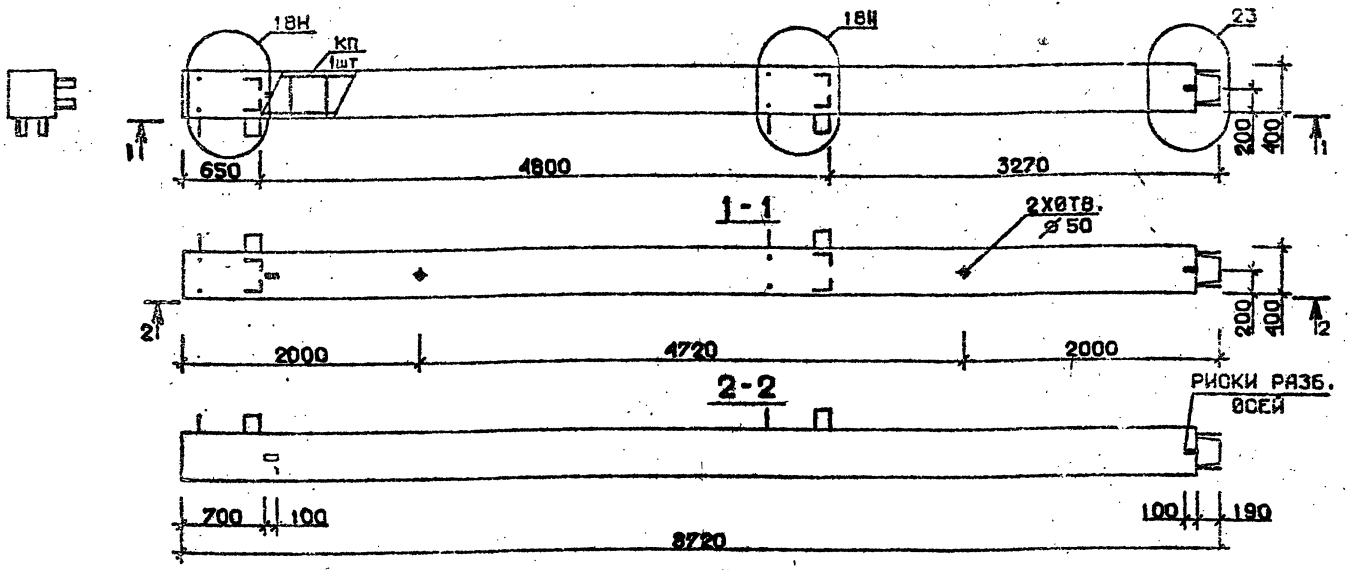

Марка колонны	Масса, т	Класс бетона	Объем бетона, м³	Расход стали кг	Марка арматурного изделия	Обозначение документа
5КВ 48.87-1-Сн	3,487	В 25	1,40	228,0	КП96сн	В.2-8 К21
5КВ 48.87-3-Сн		В 30		276,0	КП97сн	
5КВ 48.87-4-Сн				310,4	КП98сн	
5КВ 48.87-5-Сн		В 25		361,6	КП99сн	
5КВ 48.87-7-Сн		В 30		450,4	КП100сн	К22
5КВ 48.87-9-Сн				515,6	КП101сн	
5КВ 48.87-1-н	3,487	В 25	1,40	218,1	КП96н	В.2-8 К73
5КВ 48.87-3-н		В 30		266,1	КП97н	
5КВ 48.87-4-н				300,5	КП98н	
5КВ 48.87-5-н		В 25		351,7	КП99н	
5КВ 48.87-7-н		В 30		434,6	КП100н	К74
5КВ 48.87-9-н				499,8	КП101н	

Технические требования см.I.020.I-2с/89 В.2-7 ТТ
Детали см. I.020.I-2с/89 В.2-I3

Разраб.	Чакветаадзе	
Проверил	Чкванава	
ГКП	Бускивадзе	
Н. контр.	Чкванава	

I.020.I-2с/89 2-7 К4

КОЛОННА
5КВ 48.87-...-Сн
5КВ 48.87-...-н

Стадия | Лист | Листов
Р

Тбил...

I.020.I-2с/89 В. 2-7

Инв. № подл. | Подпись и дата | Взам. инв. №

25507-03 24

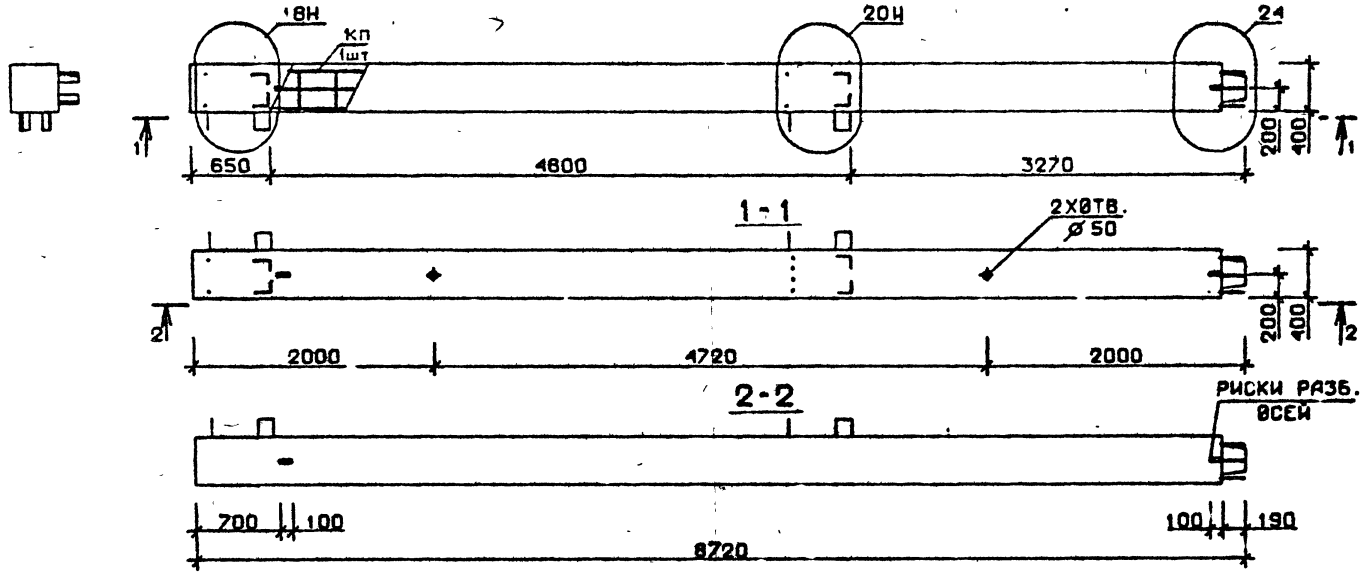

Марка колонны	Масса, т	Класс бетона	Объем бетона, м³	Расход стали кг	Марка арматурного изделия	Обозначение документа
5 КВ 48.87-11-Сн	3,487	В35	1,40	598,0	КП102сн	В.2-8 К22
5 КВ 48.87-11-н	3,487	В35	1,40	588,1	КП102н	К74

Технические требования см. I.020.I-2с/89 В.2-7 ТТ
Детали см. I.020.I-2с/89 В.2-13

Разраб.	Чанкветадзе		
Проверил	Бускивадзе		
ГИП	Чкванава		
Н. контр.	Бускивадзе		

I.020.I-2с/89 2-7 К48

Колонна
5 КВ 48.87-11-Сн
5 КВ 48.87-11-н

Стадия	Лист	Листов
Р		1

ТбилЗНИИЭП

Формат А3

Инв. № подл. | Подпись и дата | Взам. инв. №

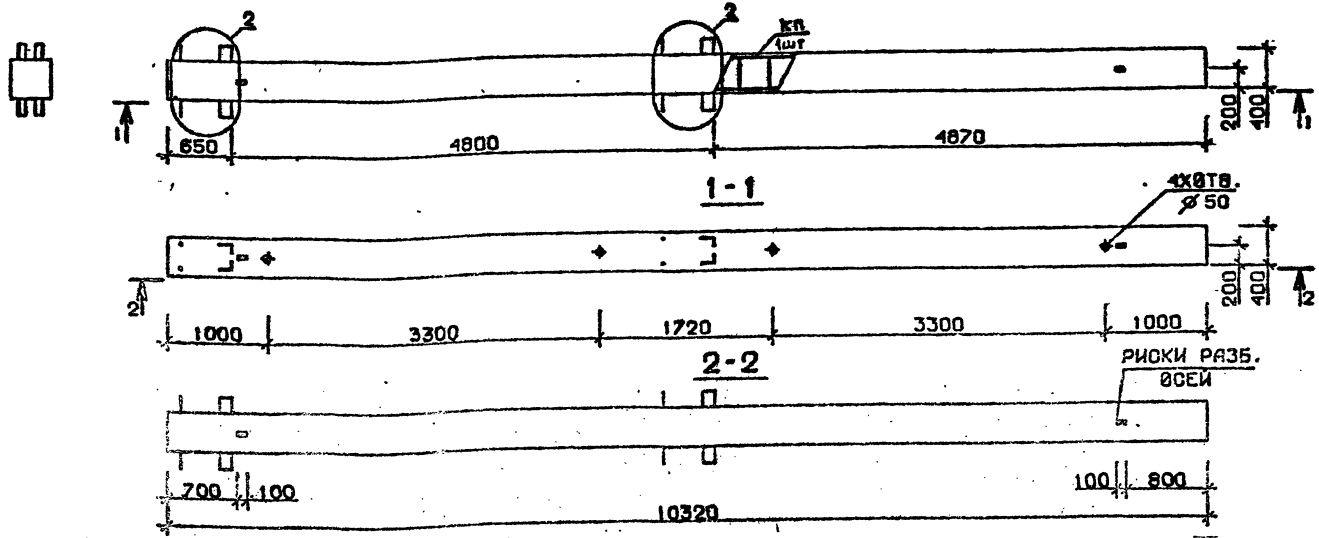

Марка колонны	Масса, т	Класс бетона	Объем бетона, м³	Расход стали кг	Марка арматурного изделия	Обозначение документа
1КБ 48.103-1-С	4,127	В25	1,65	227,4	КП103с	В.2-8 К23
1КБ 48.103-2-С				286,0	КП104с	
1КБ 48.103-4-С		В30		326,4	КП105с	
1КБ 48.103-5-С		В25		391,0	КП106с	
1КБ 48.103-7-С		В30		494,2	КП107с	
1КБ 48.103-9-С				574,7	КП108с	
1КБ 48.103-1	4,127	В25	1,65	213,1	КП103	В.2-8 К75
1КБ 48.103-2				271,7	КП104	
1КБ 48.103-4		В30		312.1	КП105	
1КБ 48.103-5		В25		376.7	КП106	
1КБ 48.103-7		В30		471.3	КП107	
1КБ 48.103-9				551.8	КП108	

Технические требования см. I.020.I-2с/89 В.2-7 ТТ
Детали см. I.020.I-2с/89 В.2-13

Разраб.	Чанкветадзе		1.020.1-2с/89 2-7 КМ
Проверил	Чкванава		
ГИП	Бускивадзе		
Н. контр.	Чкванава		Колонна 1КБ 48.103-...-С 1КБ 48.103-...

Стадия Р | Лист | Листов 1

ТбилЗНИИЭП

Инв. № подл. | Подпись и дата | Взам. инв. №

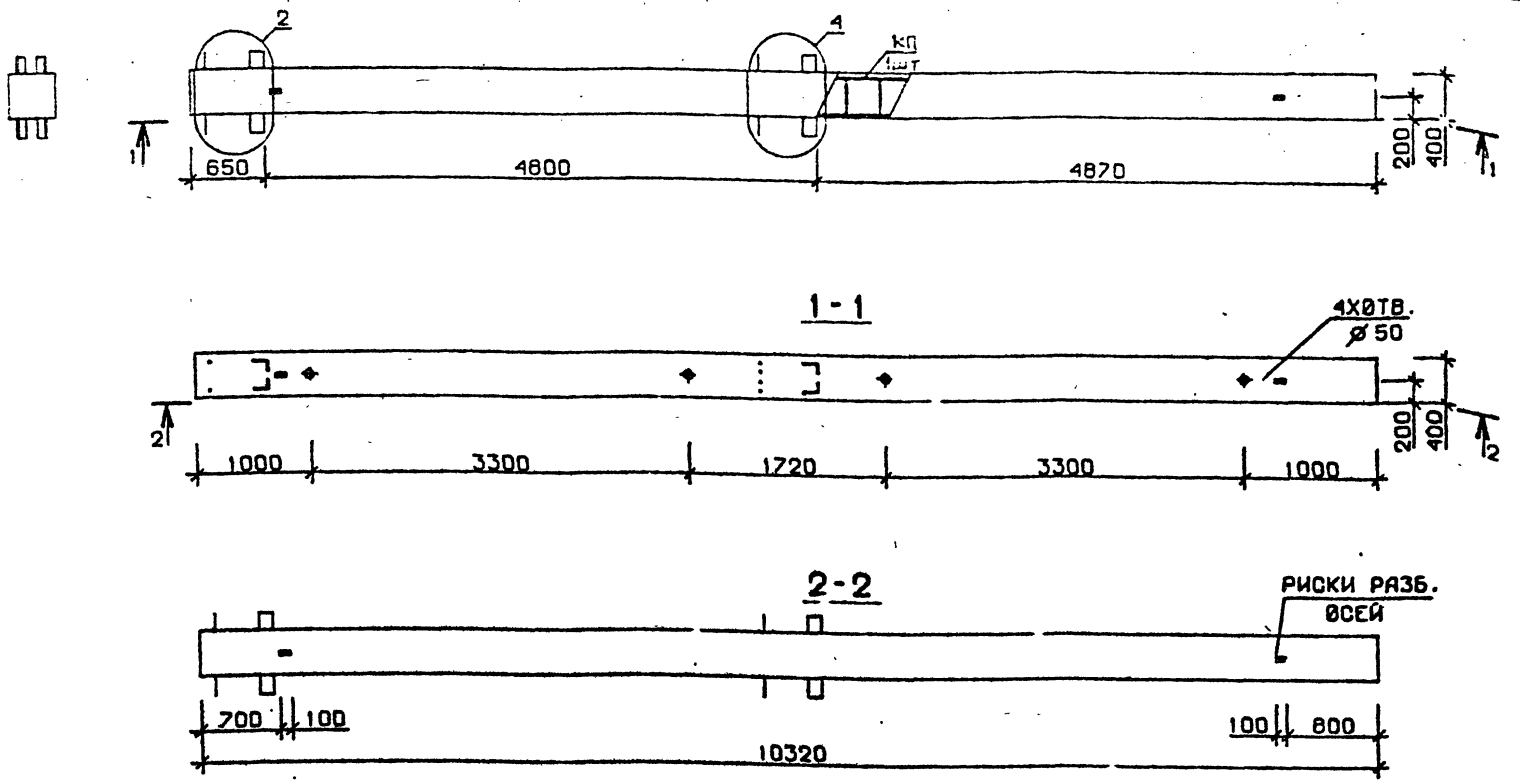

Марка колонны	Масса, т	Класс бетона	Объем бетона, м³	Расход стали кг	Марка арматурного изделия	Обозначение документа
1КБ48.103-11-С	4,127	В35	1,65	665,0	КП109с	8.2-8 К24
1КБ48.103-11	4,127	В35	1,65	650,7	КП109.	К76

Технические требования см. I.020.I-2с/89 В.2-7 ТТ
Детали см. I.020.I-2с/89 В.2-13

Разраб.	Чанкветадзе	
Проверил	Бускивадзе	
ГИП	Чиванава	
Н. контр.	Бускивадзе	

I.020.I-2с/89 2-7 К50

Колонна
1КБ 48.103-11-С
1КБ 48.103-11

Стадия	Лист	Листов
Р		1

ТбилЗНИИЭП

Инв.№ подл. | Подпись и дата | Взам.инв.№

25504-03 40

Формат А3

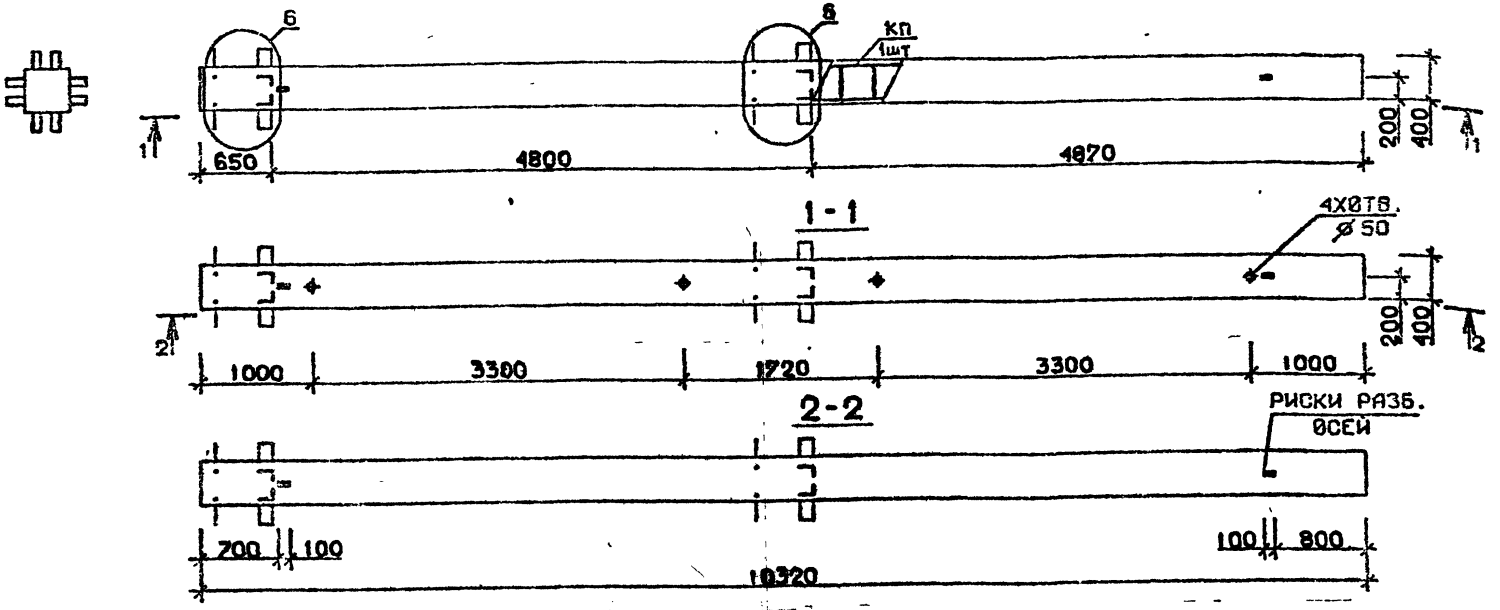

Марка колонны	Масса, т	Класс бетона	Объем бетона, м³	Расход стали кг	Марка арматурного изделия	Обозначение документа
2КБ 48.103-1-С	4,127	В25	1,65	271,4	КП110с	В.2-8 К24
2КБ 48.103-2-С				330,0	КП111с	
2КБ 48.103-4-С		В30		370,4	КП112с	
2КБ 48.103-5-С		В25		435,0	КП113с	
2КБ 48.103-7-С		В30		544,5	КП114с	К25
2КБ 48.103-9-С				622,2	КП115с	
2КБ 48.103-1	4,127	В25	1,65	257,1	КП110	В.2-8 К76
2КБ 48.103-2				315,7	КП111	
2КБ 48.103-4		В30		356,1	КП112	
2КБ 48.103-5		В25		420,7	КП113	
2КБ 48.103-7		В30		521,6	КП114	К77
2КБ 48.103-9				599,3	КП115	

Технические требования см. I.020.I-2с/89 В.2-7 ТТ
Детали см. I.020.I-2с/89 В.2-13

Разраб.	Чанкветадзе		I.020.I-2с/89 2-7 К51
Проверил	Чкванава		
ГИП	Бускиндзе		Колонна 2КБ 48.103-...-С 2КБ 48.103-...
Н. контр.	Чкванава		Стадия Р; Лист 1; Листов 1; ТбилЗНИИЭП

Инв.№ подл. | Подпись и дата | Взам.инв.№

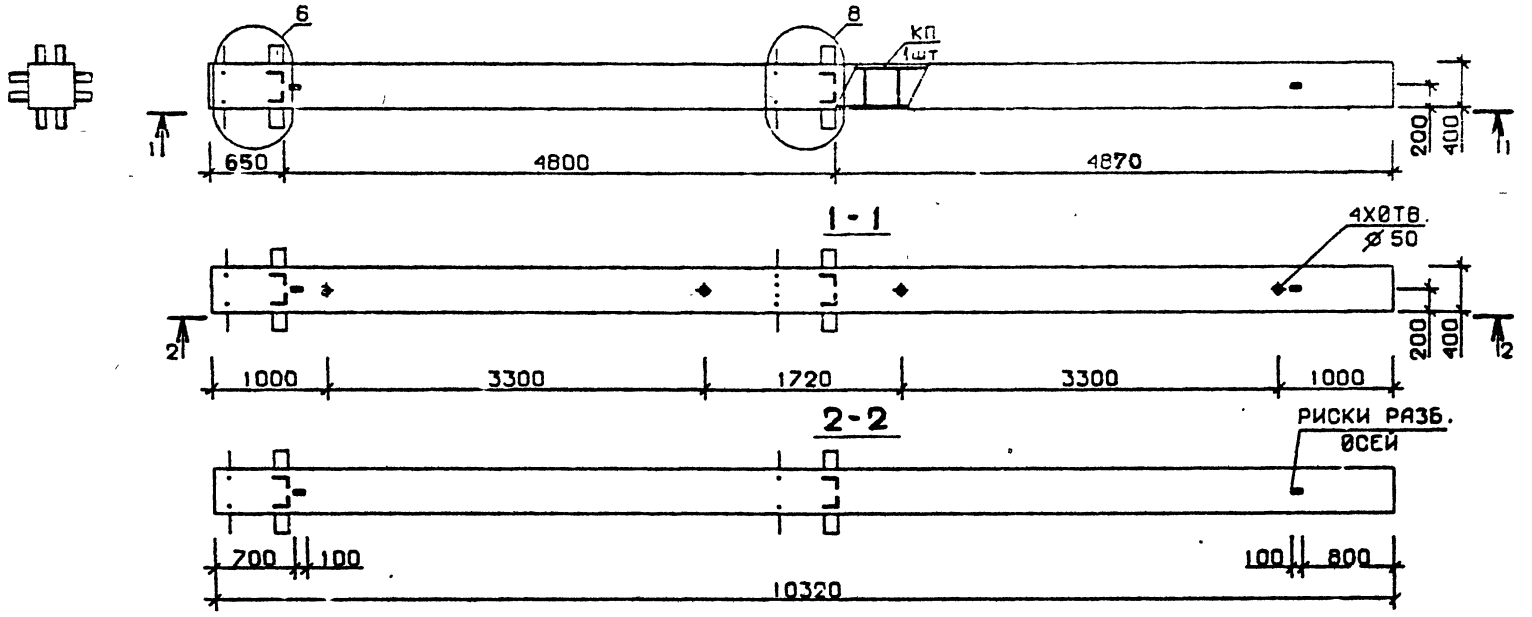

Марка колонны	Масса, т	Класс бетона	Объем бетона, м³	Расход стали кг	Марка арматурного изделия	Обозначение документа
2КБ 48.103-11-С	4,127	В35	1,65	708,0	КП116с	Б.2-8 К25
2КБ 48.103-13-С				893,2	КП117с	
2КБ 48.103-11	4,127	В35	1,65	693,7	КП116	В.2-8 К77
2КБ 48.103-13				870,3	КП117	

Технические требования см. I.020.I-2с/89 В.2-7 ТТ
Детали см. I.020.I-2с/89 В.2-13

Разраб.	Чанквета		1.020.1-2с/89 2-7 К52
Проверил	Бускивадзе		
ГИП	Чкванава		Колочна 2КБ 48.103-...-С 2КБ 43.103-...
Н. контр.	Бускивадзе		Стадия Р; Лист; Листов 1
			ТбилЗНИИЭП

Взам. инв. №

Формат А3

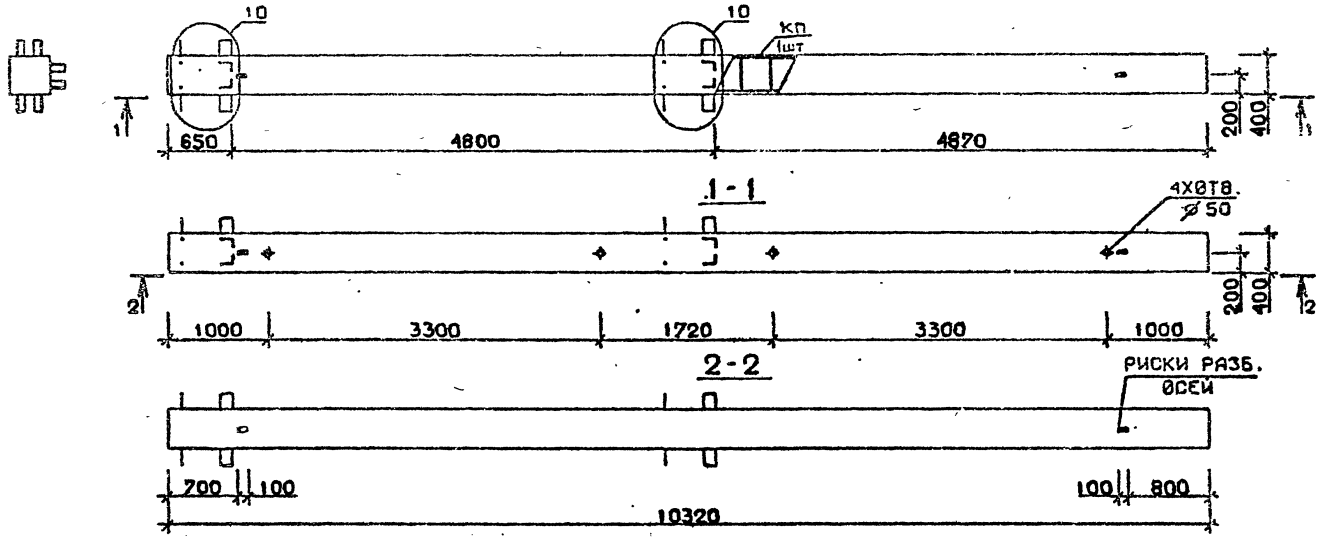

Марка колонны	Масса, т	Класс бетона	Объем бетона, м³	Расход стали кг	Марка арматурного изделия	Обозначение документа
3КБ 48.103-1-С	4,127	В25	1,65	258,0	КП118с	В.2-8 К26
3КБ 48.103-2-С				316,6	КП119с	
3КБ 48.103-4-С		В30		357,0	КП120с	
3КБ 48.103-5-С		В25		421,6	КП121с	
3КБ 48.103-7-С		В30		527,3	КП122с	
3КБ 48.103-9-С				607,8	КП123с	
3КБ 48.103-1	4,127	В25	1,65	243,7	КП118	В.2-8 К78
3КБ 48.103-2				302,3	КП119	
3КБ 48.103-4		В30		342,7	КП120	
3КБ 48.103-5		В25		407,3	КП121	
3КБ 48.103-7		В30		504,4	КП122	
3КБ 48.103-9				584,9	КП123	

Технические требования см. I.020.I-2с/89 В.2-7 ТТ
Детали см. I.020.I-2с/89 В.2-13

Разраб.	Чанкветадзе		1.020.1-2с/89 2-7 КБ5
Проверил	Чкванава		
ГИП	Бускивадзе		
Н. контр.	Чкванава		Колонна 3КБ 48.103-...-С 3КБ 48.103-...

Стадия	Лист	Листов
Р	1	

ТбилЗНИИЭП

Формат А4

Инв.№ подл. | Подпись и дата | Взам.инв.№

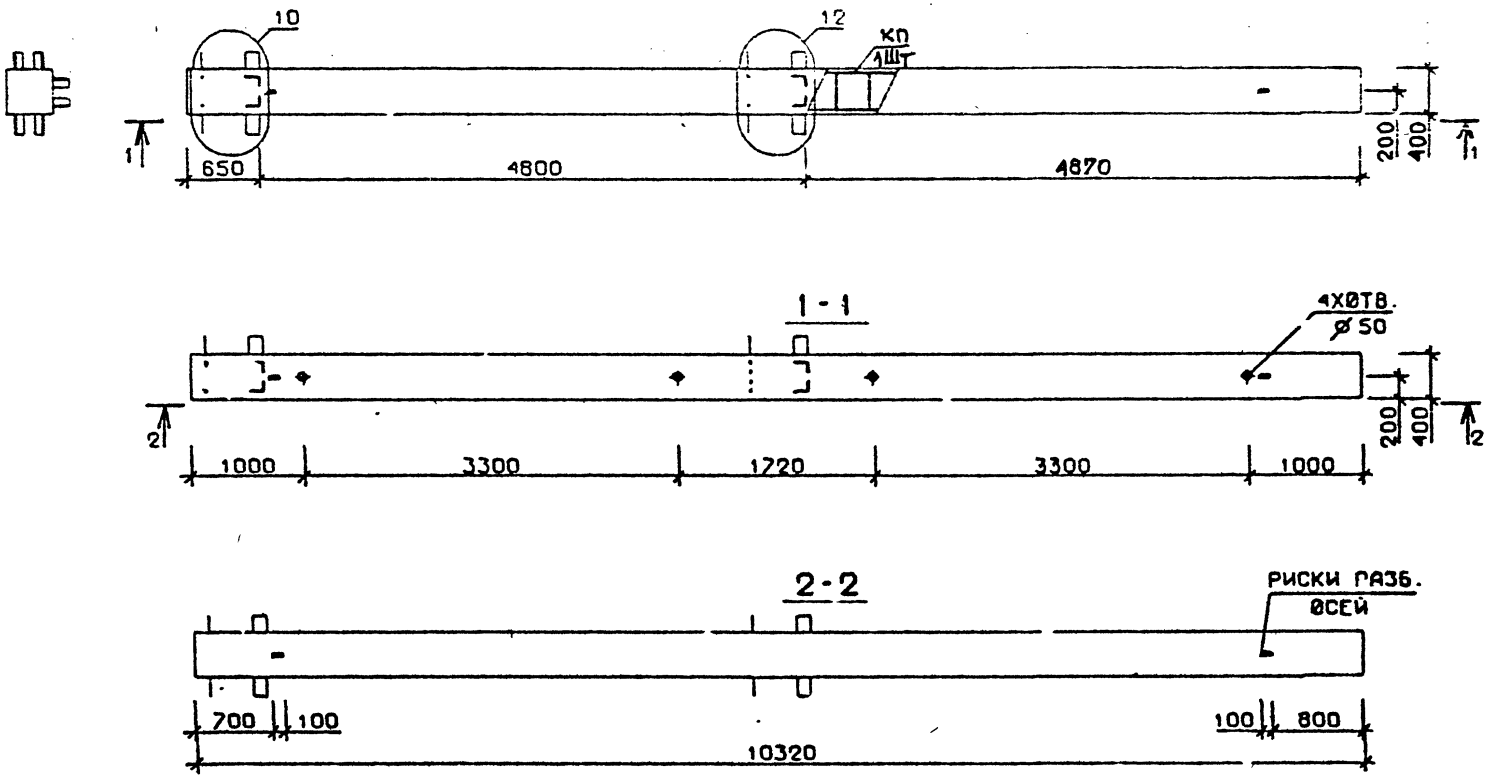

Технические требования см.I.020.I-2с/89 В.2-7 ТТ
Детали см. I.020.I-2с/89 В.2-I3

Марка колонны	Масса, т	Класс бетона	Объем бетона, м³	Расход стали кг	Марка арматурного изделия	Обозначение документа
3КБ 48.103-11-С	4,127	В35	1,65	699,2	КП124с	В.2-8 К27
3КБ 48.103-11	4,127	В35	1,65	684,9	КП124	К79

Разраб.	Чанкветадзе		1.020.1-2с/89 2-7 К54
Провери	Бускивадзе		
ГИП	Чкванава		Колонна 3КБ 48.103-11-С 3КБ 48.103-11
Н. контр.	Бускивадзе		Стадия Р; Лист; Листов 1; ТбилЗНИИЭП

Инв.№ подл. | Подпись и дата | Взам.инв.№

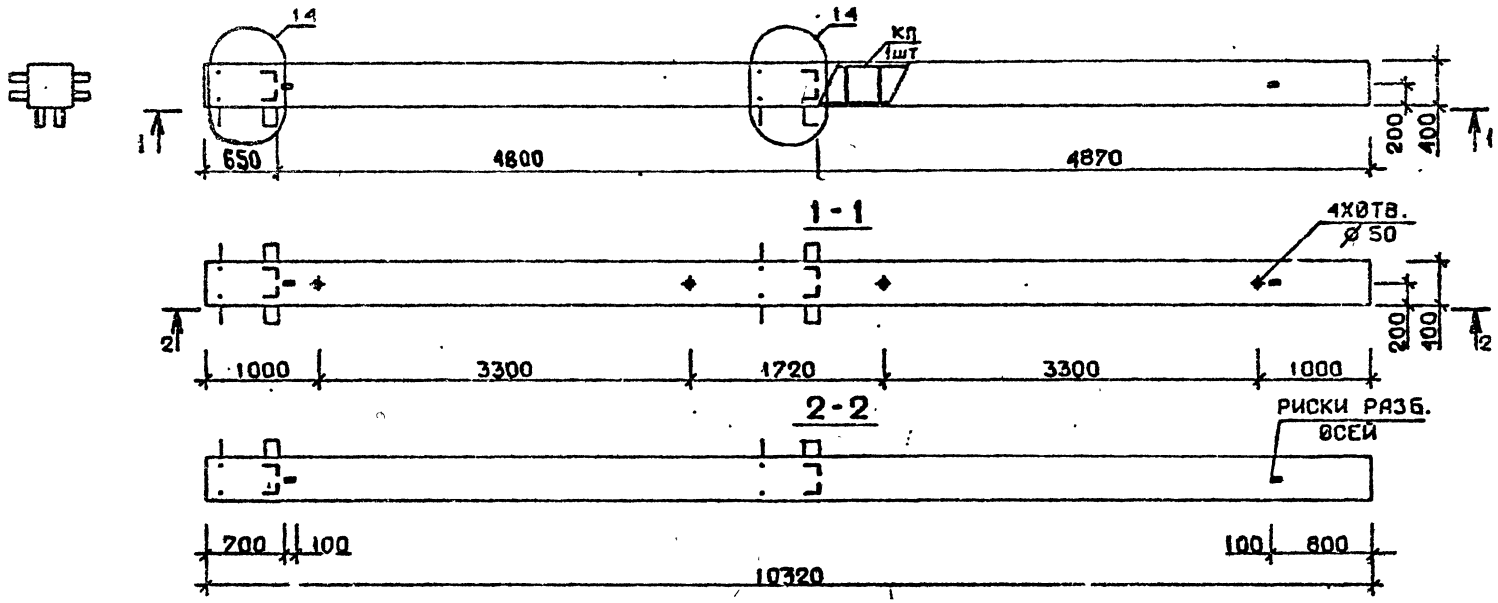

Марка колонны	Масса, т	Класс бетона	Объем бетона, м³	Расход стали кг	Марка арматурного изделия	Обозначение документа
4 КБ 48.103-1-С	4,127	В 25	1,65	262,0	КП125с	В.2-8 К27
4 КБ 48.103-2-С				320,6	КП126с	
4 КБ 48.103-4-С		В 30		361,0	КП127с	
4 КБ 48.103-5-С		В 25		425,6	КП128с	
4 КБ 48.103-7-С		В 30		531,3	КП129с	К28
4 КБ 48.103-9-С				610,9	КП130с	
4 КБ 48.103-1	4,127	В 25	1,65	247,7	КП125	В.2-8 К79
4 КБ 48.103-2				306,3	КП126	
4 КБ 48.103-4		В 30		346,7	КП127	
4 КБ 48.103-5		В 25		411,3	КП128	
4 КБ 48.103-7		В 30		508,4	КП129	К80
4 КБ 48.103-9				588,0	КП130	

Технические требования см. I.020.I-2с/89 В.2-7 ТТ
Детали см. I.020.I-2с/89 В.2-I3

Разраб.	Чликветадзе		1.020.1-2с/89 2-7 К55
Проверил	Чкванава		
ГИП	Бускивадзе		Колонна 4 КБ 48.103-...-С 4 КБ 48.103-...
Н. контр.	Чкванава		Стадия Р; Лист 1; Листов 1; ТбилЗНИИЭП

Взам. инв. №
Подпись и дата
Инв. № подл.

Формат А3

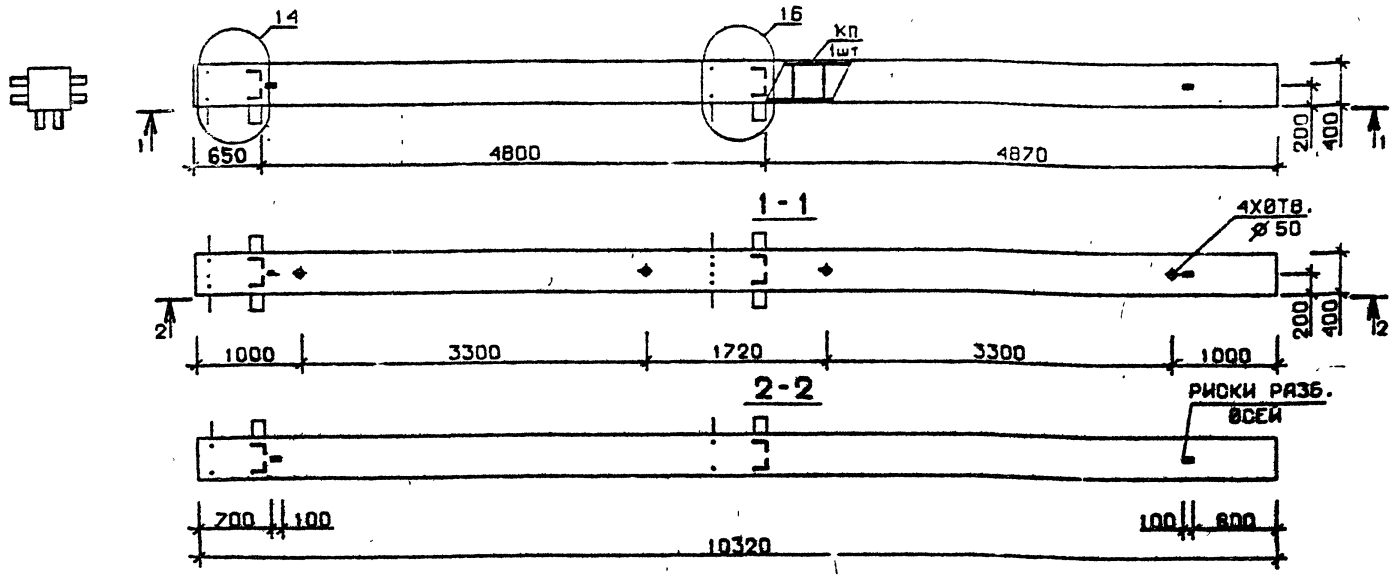

Марка колонны	Масса, т	Класс бетона	Объем бетона, м³	Расход стали кг	Марка арматурного изделия	Обозначение документа
4 КБ 48.103-11-С	4,127	В 35	1,65	699,2	КП131с	В.2-8 К28
4 КБ 48.103-13-С				873,6	КП132с	
4 КБ 48.103-11	4,127	В 35	1,65	684,9	КП131	В.2-8 К80
4 КБ 48.103-13				850,7	КП132	

Технические требования см. I.020.I-2с/89 В.2-7 ТТ
Детали см. I.020.I-2с/89 В.2-13

Разраб.	Чанкветадзе		I.020.I-2с/89 2-7 К56
Проверил	Бускивадзе		
ГИП	Цквитидзе		Колонна 4 КБ 48.103-...-С 4 КБ 48.103-...
Н. контр.	Бускивадзе		Стадия Р; Лист; Листов 1
			ТбилЗНИИЭП

Формат А3

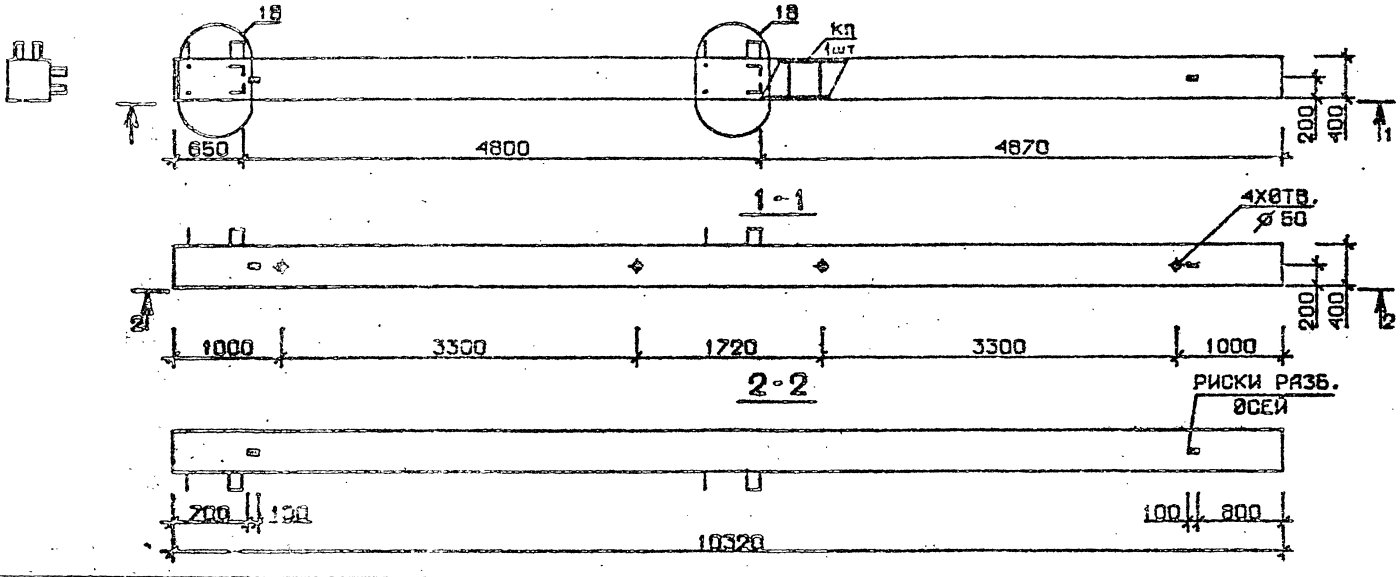

Марка колонны	Масса, т	Класс бетона	Объем бетона, м³	Расход стали кг	Марка арматурного изделия	Обозначение документа
5КБ 48.103-1-С	4,127	В 25	1,65	248,7	КП133с	В.2-8 К29
5КБ 48.103-2-С				307,3	КП134с	
5КБ 48.103-4-С		В 30		347,7	КП135с	
5КБ 48.103-5-С		В 25		412,3	КП136с	
5КБ 48.103-7-С		В 30		516,9	КП137с	
5КБ 48.103-1	4,127	В 25	1,65	234,4	КП133	В.2-8 К81
5КБ 48.103-2				293,0	КП134	
5КБ 48.103-4		В 30		333,4	КП135	
5КБ 48.103-5		В 25		398,0	КП136	
5КБ 48.103-7		В 30		494,0	КП137	

Технические требования см. I.020.I-2с/89 В.2-7 ТТ
Детали см. I.020.I-2с/89 В.2-I3

Разраб.	Чанкветадзе		1.020.1-2с/89 2-7
Проверил	Чкванава		
ГИП	Бускивадзе		
Н. контр.	Чкванава		Колонна 5КБ 48.103-...-С 5КБ 48.103-...

Инв. № подл. | Подпись и дата | Взам. инв. №

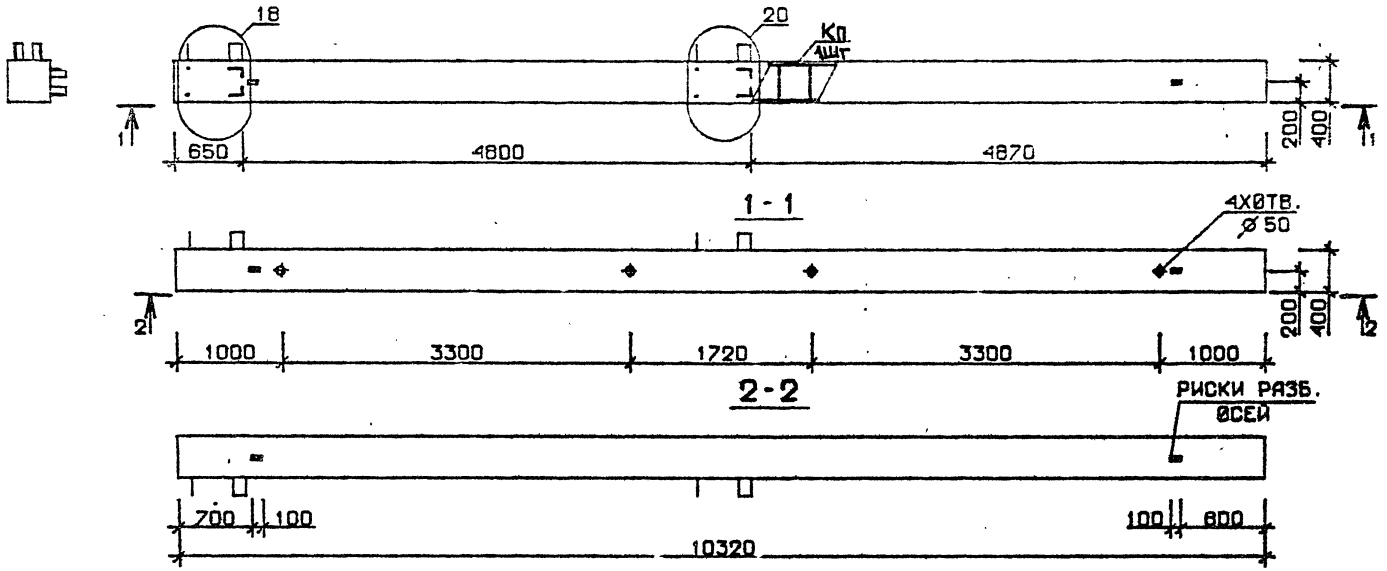

Марка колонны	Масса, т	Класс бетона	Объем бетона, м³	Расход стали кг	Марка арматурного изделия	Обозначение документа
5КБ 48.103-11-С	4,127	В35	1,65	687,3	КП138с	В.2-8 К30
5КБ 48.103-13-С				859,2	КП139с	
5КБ 48.103-11	4,127	В35	1,65	673,0	КП138	В.2-8 К82
5КБ 48.103-13				836,3	КП139	

Технические требования см. 1.020.1-2с/89 В.2-7 ТТ
Детали см. 1.020.1-2с/89 В.2-13

Разраб.	Чанкветадзе		1.020.1-2с/89 2-7 К58
Проверил	Бускивадзе		
ГИП	Чкванава		Колонна 5КБ 48.103-...-С 5КБ 48.103-...
Н. контр.	Бускивадзе		Стадия Р; Лист; Листов 1; ТбилЗНИИЭП

Инв. № подл. | Подпись и дата | Взам. инв. №

Формат А5

25304-03 48

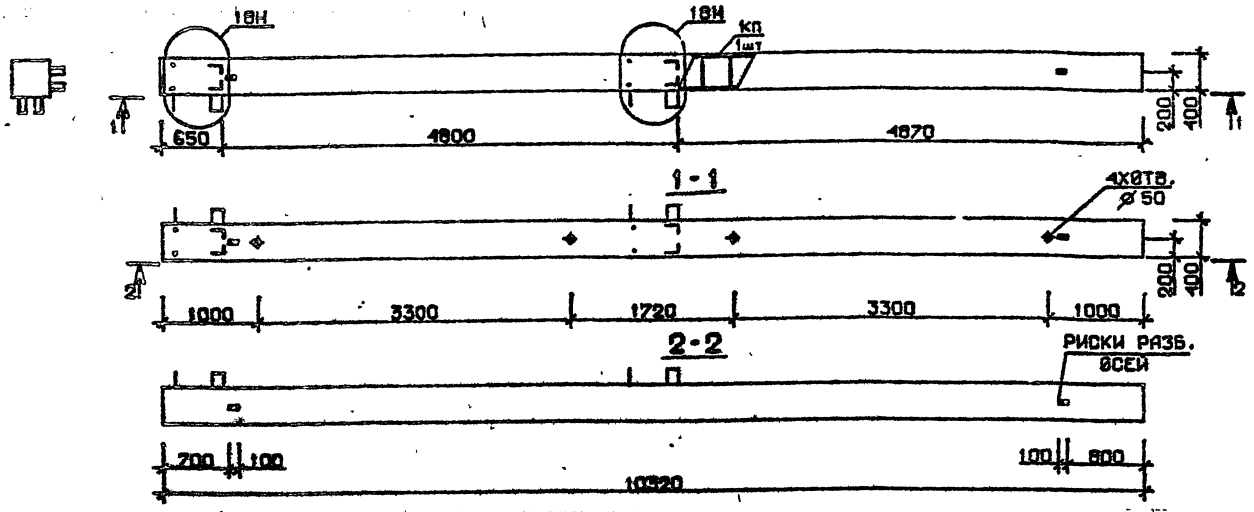

Марка колонны	Масса, т	Класс бетона	Объем бетона, м³	Расход стали кг	Марка арматурного изделия	Обозначение документа
5КБ 48.103-1-Сн	4,127	В 25	1,65	248,7	КП133сн	8.2-8 К30
5КБ 48.103-2-Сн				307,3	КП134сн	
5КБ 48.103-4-Сн		В30		347,7	КП135сн	
5КБ 48.103-5-Сн		В25		412,3	КП136сн	8.2-8 К31
5КБ 48.103-7-Сн		В30		516,9	КП137сн	
5КБ 48.103-1-н	4,127	В25	1,65	234,4	КП133н	8.2-8 К82
5КБ 48.103-2-н				293,0	КП134н	
5КБ 48.103-4-н		В30		333,4	КП135н	
5КБ 48.103-5-н		В25		398,0	КП136н	К83
5КБ 48.103-7-н		В30		494,0	КП137н	

Технические требования см. I.020.I-2с/89 В.2-7 ТТ
Детали см. I.020.I-2с/89 В.2-13

Разраб.	Чанкветадзе		1.020.1-2с/89 2-7 К59
Проверил	Чкуанава		
ГИП	Бускивадзе		
Н. контр.	Чкуанава		

Колонна
5КБ 48.103-...-С
5КБ 48.103-..

Стадия	Лист	Листов
Р		1

ТбилЗНИИЭП

Альбом 43

Инв. № подл. | Подпись и дата | Взам. инв. №

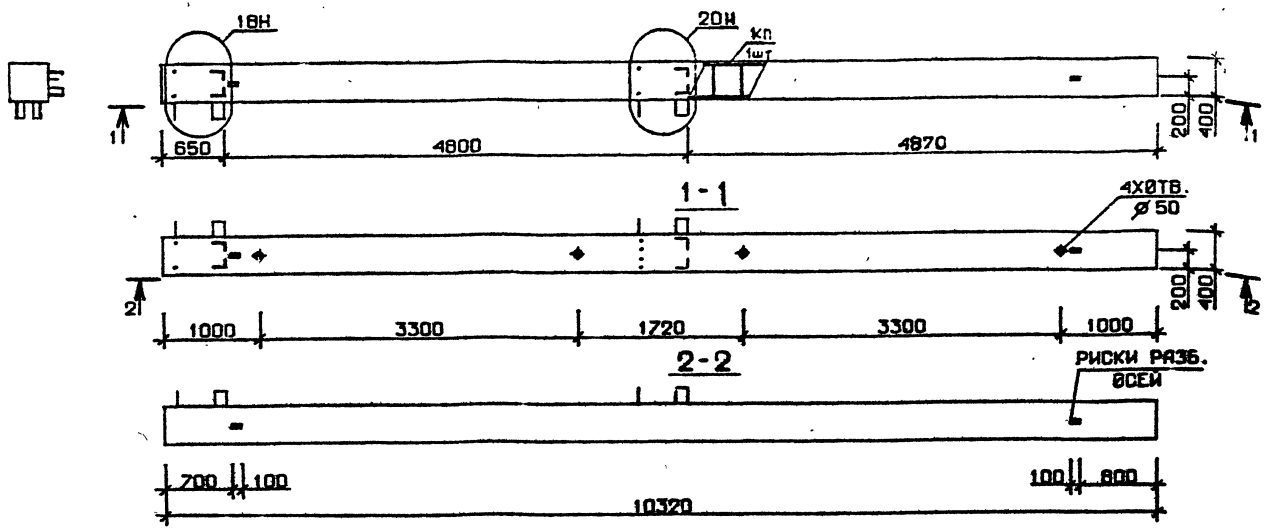

Марка колонны	Масса, т	Класс бетона	Объем бетона, м³	Расход стали кг	Марка арматурного изделия	Обозначение документа
5КБ 48.103-11-Сн	4,127	В35	1,65	687,2	КП138сн	В.2-8 К32
5КБ 48.103-13-Сн				859,2	КП139сн	
5КБ 48.103-11-н	4,127	В35	1,65	673,0	КП138н	В.2-8 К84
5КБ 48.103-13-н				836,3	КП139н	

Технические требования см. I.020.I-2с/89 В.2-7 ТТ
Детали см. I.020.I-2с/89 В.2-13

Разраб.	Чанкветадзе		I.020.1-2с/89: 2-7 К60
Проверил	Цуканава		
ГИП	Бускиладзе		Колонна 5КБ 48.103-...-Сн 5КБ 48.103-...-н
Н. контр.	Цуканава		Стадия Р; Лист; Листов 1
			ТбилЗНИИЭП

Инв.№ подл. | Подпись и дата | Взам.инв.№

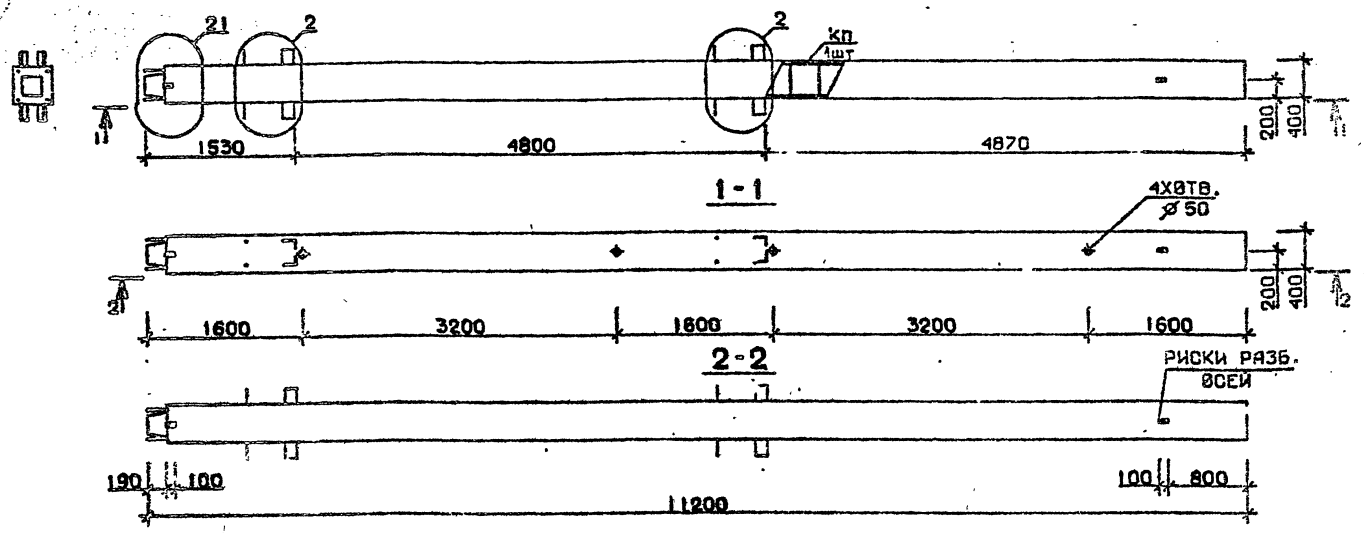

Марка колонны	Масса, т	Класс бетона	Объем бетона, м³	Расход стали кг	Марка арматурного изделия	Обозначение документа
1КН 48.112-1-С	4,479	В 25	1,79	251,6	КП140с	В.2-8 К33
1КН 48.112-3-С		В 30		315,8	КП141с	
1КН 48.112-4-С				359,4	КП142с	
1КН 48.112-6-С				429,2	КП143с	
1КН 48.112-1	4,479	В 25	1,79	236,8	КП140	В.2-8 К85
1КН 48.112-5		В 30		301,0	КП141	
1КН 48.112-4				344,6	КП142	
1КН 48.112-6				414,4	КП143	

Технические требования см. I.020.I-2с/89 В.2-7 ТТ
Детали см. I.020.I-2с/89 В.2-13

Разраб.	Чанкветадзе	
Проверил	Бускивадзе	
ГИП	Чкванава	
Н. контр.	Бускивадзе	

I.020.I-2с/89 2-7 К61

КОЛОННА
1КН 48.112-...-С
1КН 48.112-...

Стадия	Лист	Лист
Р		1

ТбилЗНИИЗ

Инв. № подл. | Подпись и дата | Взам. инв. №

I.020.I-2с/89 В. 2-7

25507-03 51

Формат А

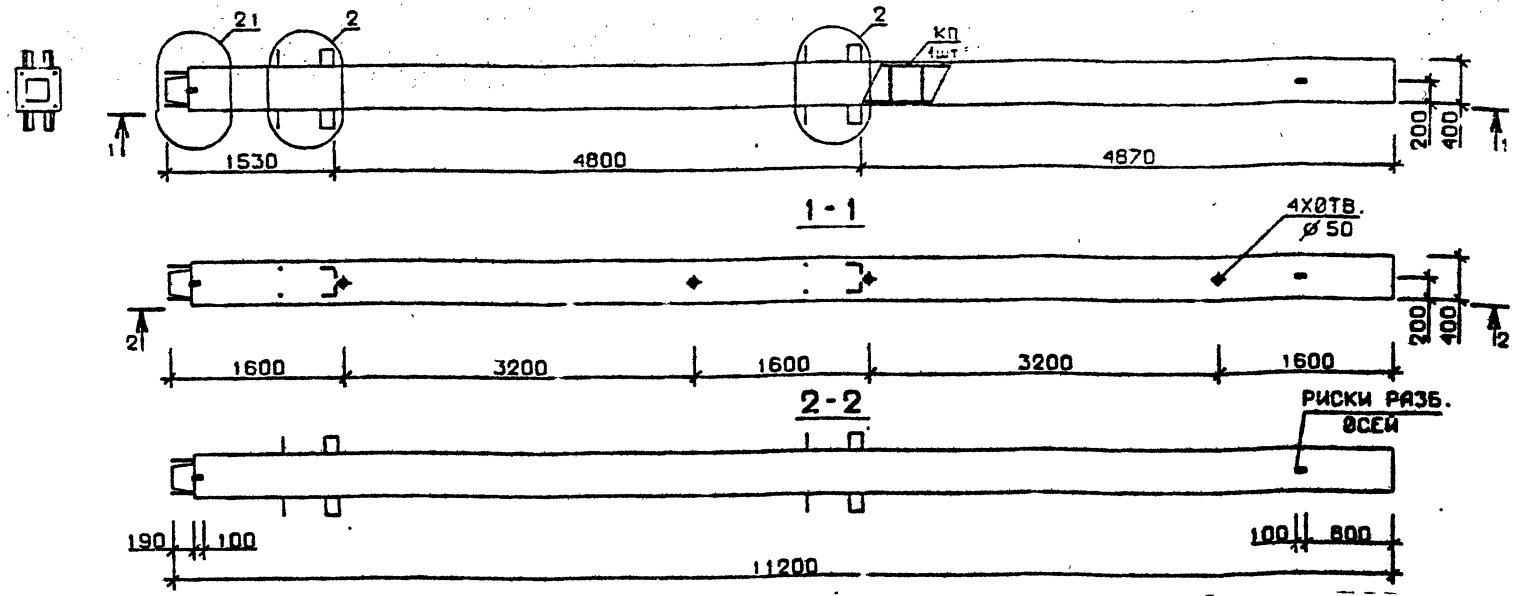

Марка колонны	Масса, т	Класс бетона	Объем бетона, м³	Расход стали кг	Марка арматурного изделия	Обозначение документа
1КН 48.112-7-С	4,479	В30	1,79	540,7	КП144с	В.2-8 К33
1КН 48.112-8-С		В40		540,7	КП144с	
1КН 48.112-9-С		В30		628,1	КП145с	
1КН 48.112-7	4,479	В30	1,79	516.9	КП144	В.2-8 К85
1КН 48.112-8		В40		516,9	КП144	
1КН 48.112-9		В30		604,3	КП145	

Технические требования см.I.020.I-2с/89 В.2-7 ТТ
Детали см. I.020.I-2с/89 В.2-I3

Разраб.	Чанкветадзе	
Проверил	Бускиваадзе	
ГИП	Чквданава	
Н. контр.	Бускиваадзе	

I.020.I-2с/89 2-7 К62

Колонна
1КН 48.112-...-С
1КН 48.112-...

Стадия	Лист	Листов
Р		1

ТбилЗНИИЭП

Инв. № подл. | Подпись и дата | Взам. инв. №

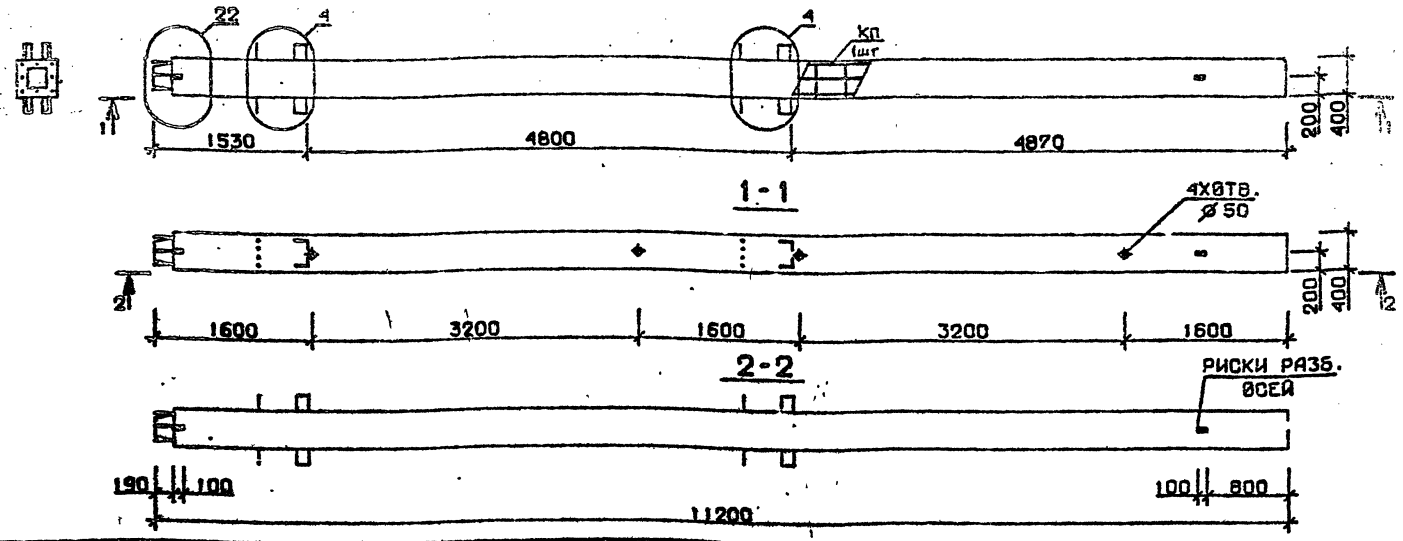

Марка колонны	Масса, т	Класс бетона	Объем бетона, м³	Расход стали кг	Марка арматурного изделия	Обозначение документа
1КН 48.112-12-С	4,479	В45	1,79	740,7	КП146с	В.2-8 К34
1КН 48.112-13-С		В35		934,7	КП147с	
1КН 48.112-12	4,479	В45	1,79	725,9	КП146	В.2-8 К86
1КЧ 48.112-13		В35		910,9	КП147	

Технические требования см. I.020.I-2с/89 В.2-7 ТТ
Детали см. I.020.I-2с/89 В.2-I3

Разраб.	Чанкветадзе	
Проверил	Чкванава	
ГИП	Бускиладзе	
Н. контр.	Чкванава	

I.020.I-2с/89 2-7 К63

Колонна
1КН 48.112-...-С
1КН 48.112-...

Стадия	Лист	Листов
Р		1

ТбилЗНИИЭП

Формат А3

Инв. № подл. | Подпись и дата | Взам. инв. №

I.020.I-2с/89 В. 2-7

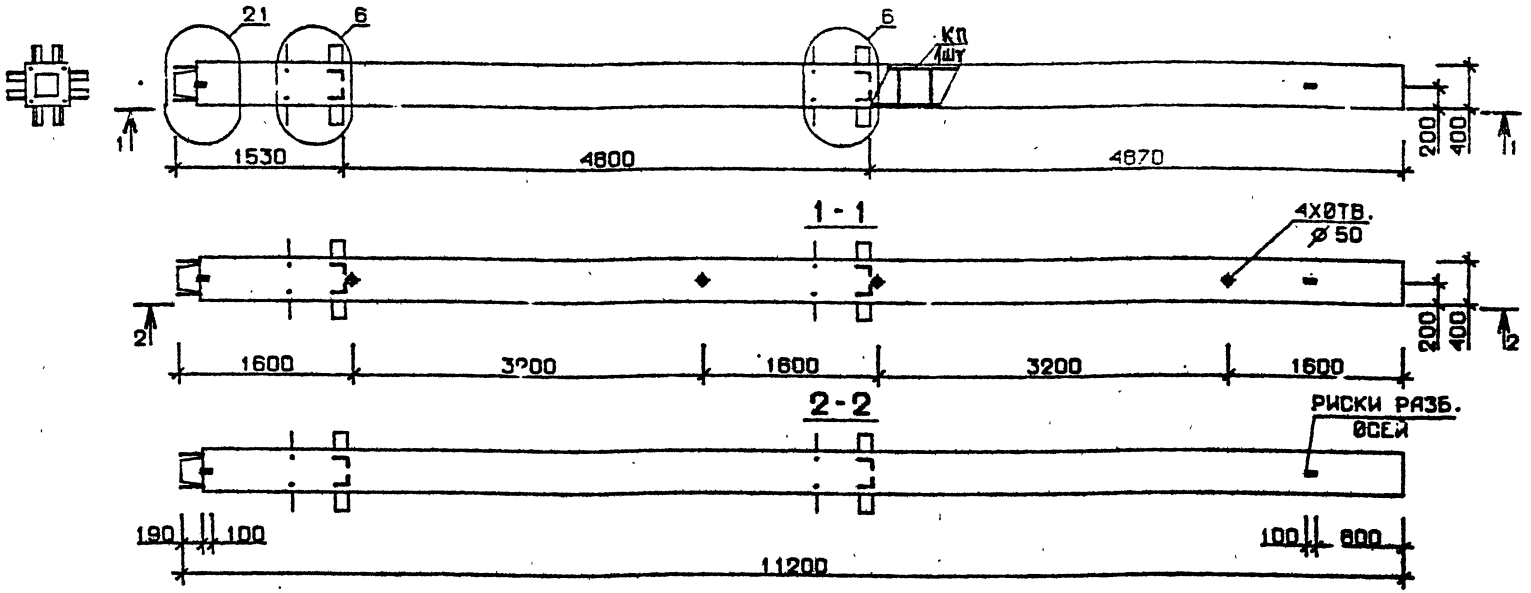

Марка колонны	Масса, т	Класс бетона	Объем бетона, м³	Расход стали кг	Марка арматурного изделия	Обозначение документа
2КН 48.112-1-С	4,479	В 25	1,79	299,5	КП148с	В.2-8 К34
2КН 48.112-3-С		В 30		363,7	КП149с	
2КН 48.112-4-С				407,3	КП150с	
2КН 48.112-6-С				477,1	КП151с	К35
2КН 48.112-1	4,479	В 25	1,79	284,7	КП148	В.2-8К86
2КН 48.112-3		В 30		348,9	КП149	
2КН 48.112-4				392,5	КП150	
2КН 48.112-6				462,3	КП151	К87

Технические требования см. I.020.I-2с/89 В.2-7 ТТ
Детали см. I.020.I-2с/89 В.2-13

Разраб.	Чанкветадзе		I.020.I-2с/89 2-7 К64
Проверил	Бускивадзе		
ГИП	Чкуанава		Колонна 2КН 48.112-...-С 2КН 48.112-...
Н. контр.	Бускивадзе		Стадия Р; Лист; Листов 1; ТбилЗНИИЭП

Формат А3

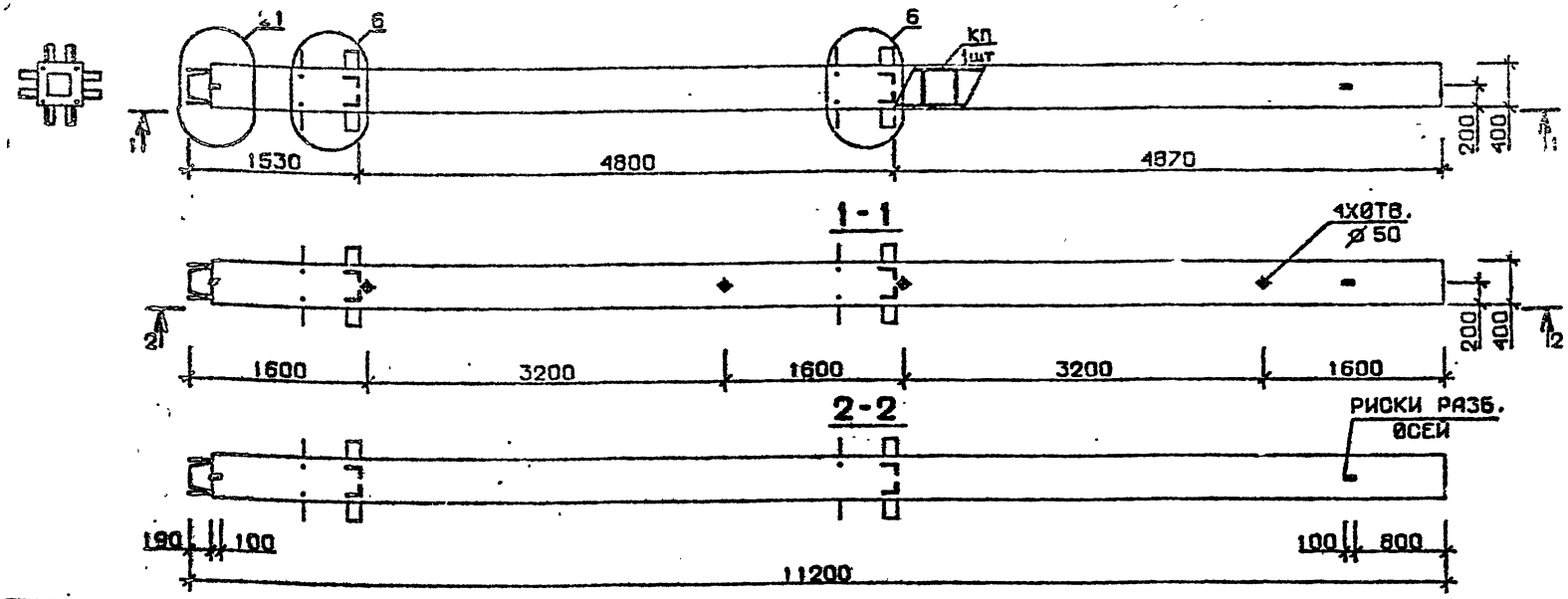

Марка колонны	Масса, т	Класс бетона	Объем бетона, м³	Расход стали кг	Марка арматурного изделия	Обозначение документа
2КН 48.112-7-С	4,479	В30	1,79	593,4	КП152с	В.2-8 К65
2КН 48.112-8-С		В40		593,4	КП152с	
2КН 48.112-9-С		В30		680,8	КП153с	
2КН 48.112-7	4,479	В30	1,79	569,6	КП152	В.2-8 К8
2КН 48.112-8		В40		569,6	КП152	
2КН 48.112-9		В30		657,0	КП153	

Технические требования см. I.020.I-2с/89 В.2-7 ТТ
Детали см. I.020.I-2с/89 В.2-I3

Разраб.	Чанкветадзе	
Проверил	Чкванава	
ГИП	Бускиладзе	
Н. контр.	Чкванава	

1.020.1-2с/89 2-7 К65

Колонна
2КН 48.112-...-С
2КН 48.112-...

Стадия	Лист	Листов
Р		1

ТбилЗНИИЭП

Формат А3

Инв.№ подл. | Подпись и дата | Взам.инв.№

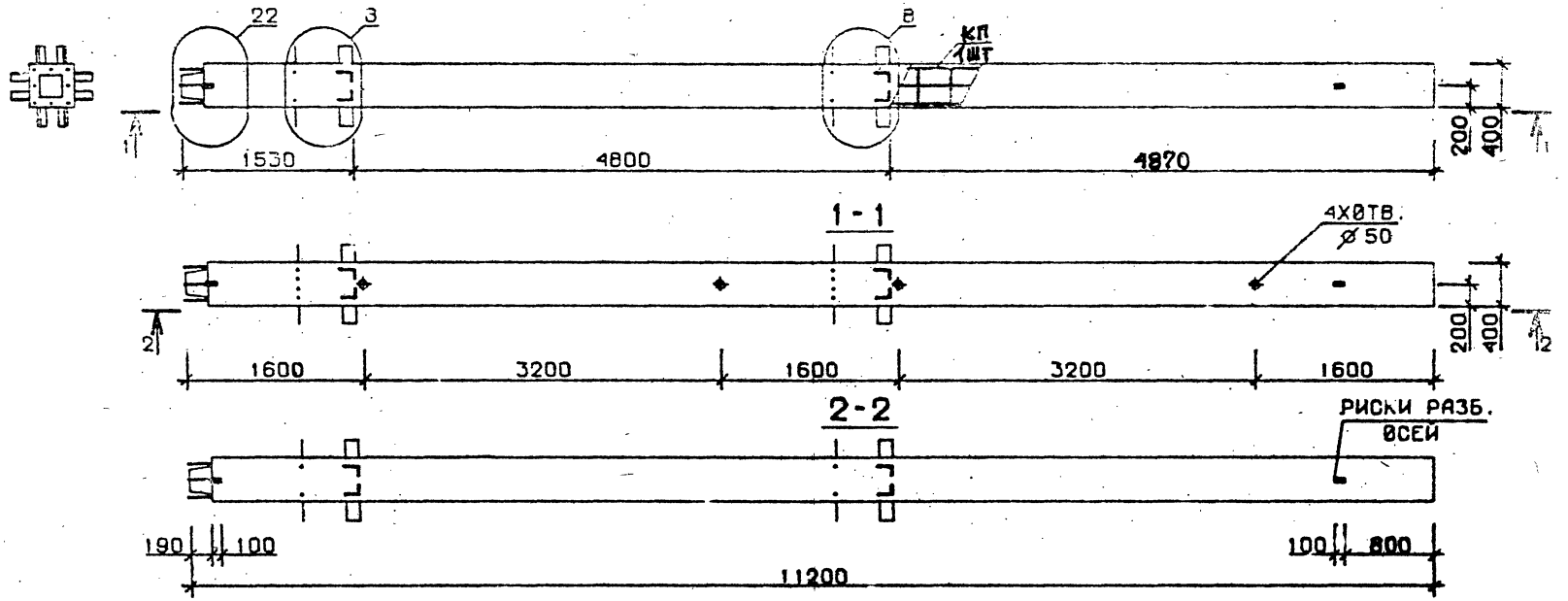

Марка колонны	Масса, т	Класс бетона	Объем бетона, м³	Расход стали кг	Марка арматурного изделия	Обозначение документа
2КН 48.112-12-С	4,479	В45	1,79	781,4	КП154с	В.2-8 К35
2КН 48.112-13-С		В35		987,4	КП155с	К36
2КН 48.112-12	4,479	В45	1,79	766,6	КП154	В.2-8 К87
2КН 48.112-13		В35		963,6	КП155	К88

Технические требования см. I.020.I-2с/89 В.2-7 ТТ
Детали см. I.020.I-2с/89 В.2-13

Разраб.	Чанкветадзе		I.020.I-2с/89 2-7 К66
Проверил	Бускиваадзе		
ГИП	Чкванава		Колонна 2КН 48.112-...-С 2КН 48.112-...
Н. контр.	Бускиваадзе		Стадия Р; Лист; Листов 1; ТбилЗНИИЭП

Формат А3

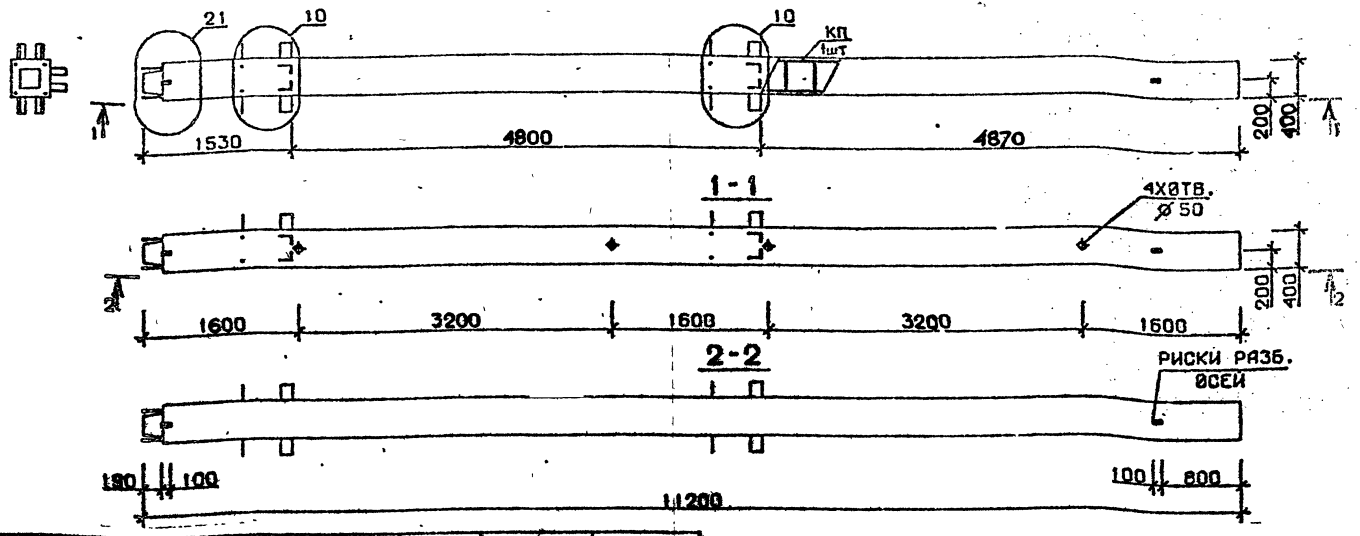

Марка колонны	Масса, т	Класс бетона	Объем бетона, м³	Расход стали кг	Марка арматурного изделия	Обозначение документа
3КН 48.112-1-С	4,479	В 25	1,79	285,4	КП156с	В.2-8 К36
3КН 48.112-3-С		В30		349,6	КП157с	
3КН 48.112-4-С				395,0	КП158с	
3КН 48.112-6-С				463,0	КП159с	
3КН 48.112-1	4,479	В 25	1,79	270,6	КП156	В.2-8 К36
3КН 48.112-3		В30		334,8	КП157	
3КН 48.112-4				380,2	КП158	
3КН 48.112-6				448,2	КП159	

Технические требования см. 1.020.1-2с/89 В.2-7 ТТ
Детали см. 1.020.1-2с/89 В.2-13

Разраб.	Чанкветадзе		1.020.1-2с/89 2-7
Проверил	Чкванава		
ГИП	Бускиладзе		Колонна 3КН 48.112-...-С 3КН 48.112-...
Н. контр.	Чкванава		Стадия Р; Лист; Листов 1; ТбилЗНИИЭП

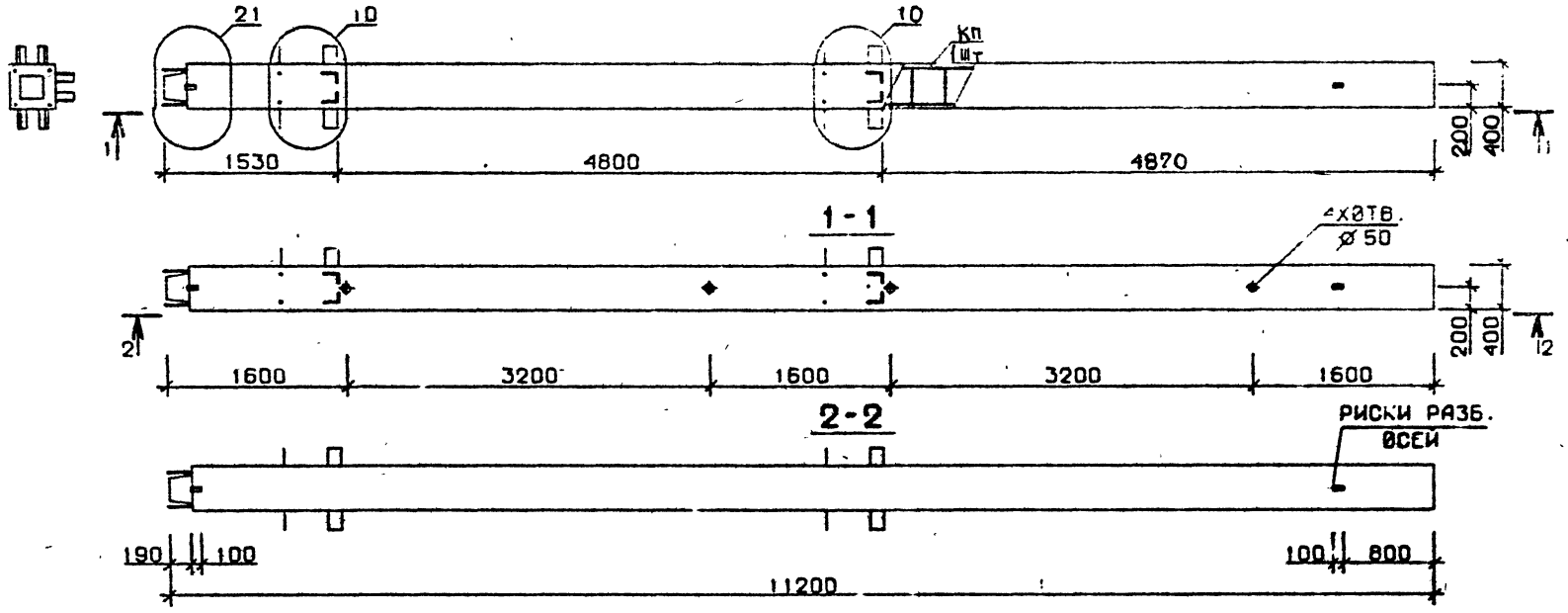

Марка колонны	Масса, т	Класс бетона	Объем бетона, м³	Расход стали кг	Марка арматурного изделия	Обозначение документа
3КН 48.112-7-С	4,479	В30	1,79	578,9	КП160с	В.2-8 К37
3КН 48.112-8-С		В40		578,9	КП160с	
3КН 48.112-4-С		В30		666,3	КП161с	
3КН 48.112-7	4,479	В30	1,79	555,1	КП160	В.2-8 К89
3КЧ 48.112-8		В40		555,1	КП160	
3КН 48.112-9		В30		642,5	КП161	

Технические требования см. I.020.I-2с/89 В.2-7 ТТ
Детали см. I.020.I-2с/89 В.2-13

Разраб.	Чанкветадзе	
Проверил	Бускивадзе	
ГИП	Чкуанава	
Н. контр.	Бускивадзе	

1.020.1-2с/89 2-7 К68

Колонна
3КН 48.112-...-С
3КН 48.112-...

Стадия	Лист	Листов
Р		1

ТбилЗНИИЭП

Инв. № подл. | Подп. и дата | Взам. инв. №

Формат А3

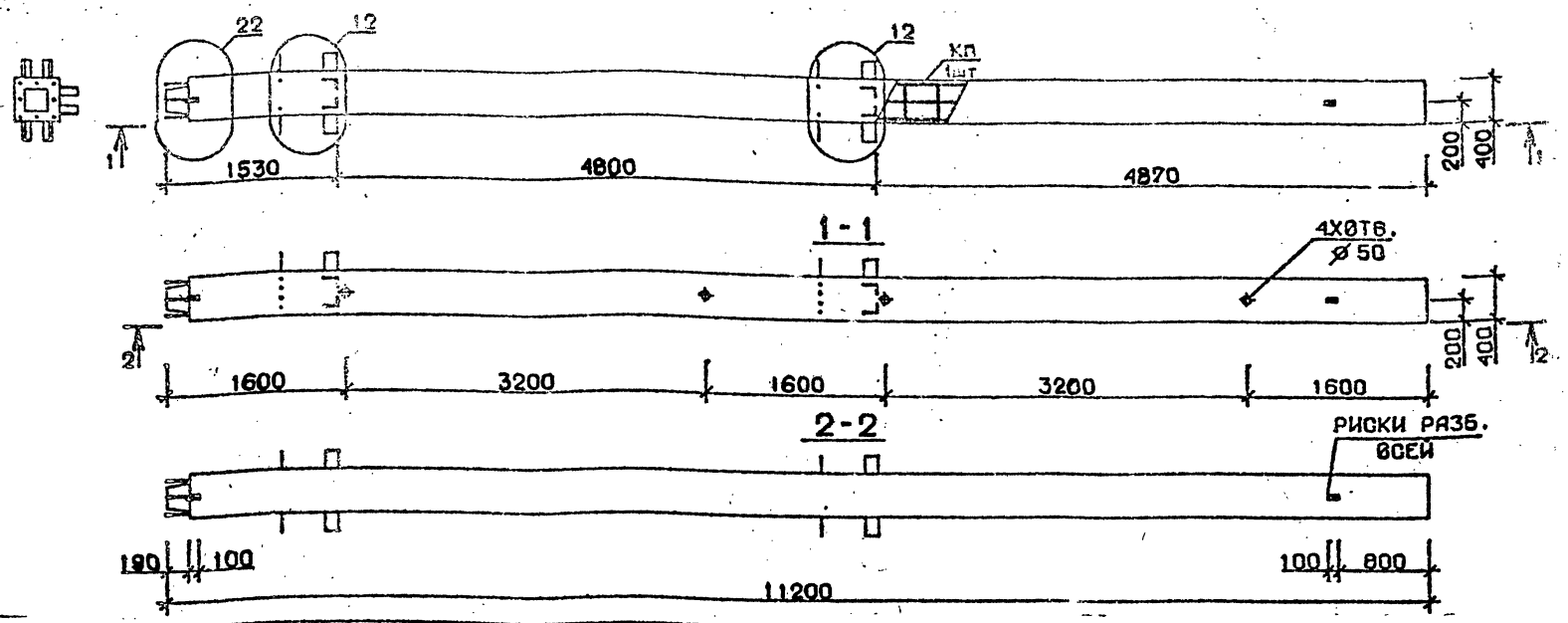

Марка колонны	Масса, т	Класс бетона	Объем бетона, м³	Расход стали кг	Марка арматурного изделия	Обозначение документа
3КН 48.112-12-с	4,479	В45	1,79	776,8	КП162с	В.2-8 К37
3КН 48.112-13-с		В35		959,3	КП163с	
3КН 48.112-14-с		В45		959,9	КП163с	
3КН 48.112-12	4,479	В45	1,79	762,0	КП162	В.2-8 К87
3КН 48.112-13		В35		935,5	КП163	
3КН 48.112-14		В45		935,5	КП163	

Технические требования см. I.020.I-2с/89 В.2-7 ТТ
Детали см. I.020.I-2с/89 В.2-13

Разраб.	Чанкветадзе	
Проверил	Чкванава	
ГИП	Бускивадзе	
Н. контр.	Чкванава	

I.020.I-2с/89 2-7 К69

Колонна
3КН 48.112-...-с
3КН 48.112-...

Стадия	Лист	Листов
Р		1

ТбилЗНИИЭП

Инв.№ подл. | Подпись и дата | Взам.инв.№

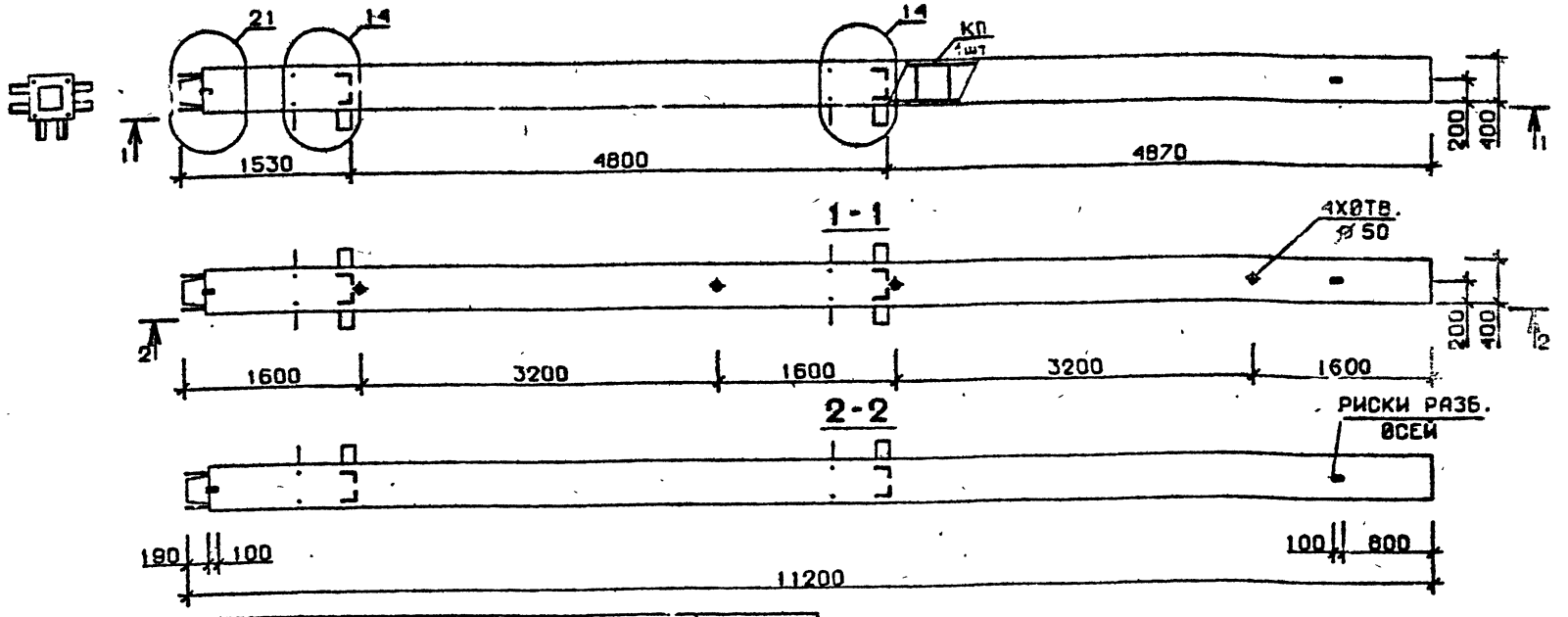

Марка колонны	Масса, т	Класс бетона	Объем бетона, м³	Расход стали кг	Марка арматурного изделия	Обозначение документа
4КН 48.112-1-С	4,479	В25	1,79	289,4	КП164с	В.2-8 К38
4КН 48.112-3-С		В30		353,6	КП165с	
4КН 48.112-4-С				397,2	КП166с	
4КН 48.112-6-С				467,0	КП167с	
4КН 48.112-1	4,479	В25	1,79	274,6	КП164	В.2-8 К90
4КН 48.112-3		В30		338,8	КП165	
4КН 48.112-4				382,4	КП166	
4КН 48.112-6				452,2	КП167	

Технические требования см. I.020.I-2с/89 В.2-7 ТТ
Детали см. I.020.I-2с/89 В.2-13

Разраб.	Чанкветадзе		
Проверил	Бускивадзе		
ГИП	Чкванава		
Н. контр.	Бускивадзе		

I.020.I-2с/89 2-7 К70

Колонна
4КН 48.112-...-С
4КН 48.112-...

Стадия	Лист	Листов
Р	1	

ТбилЗНИИЭП

Инв. № подл. | Подпись и дата | Взам. инв. №

25304-03 60

Формат А3

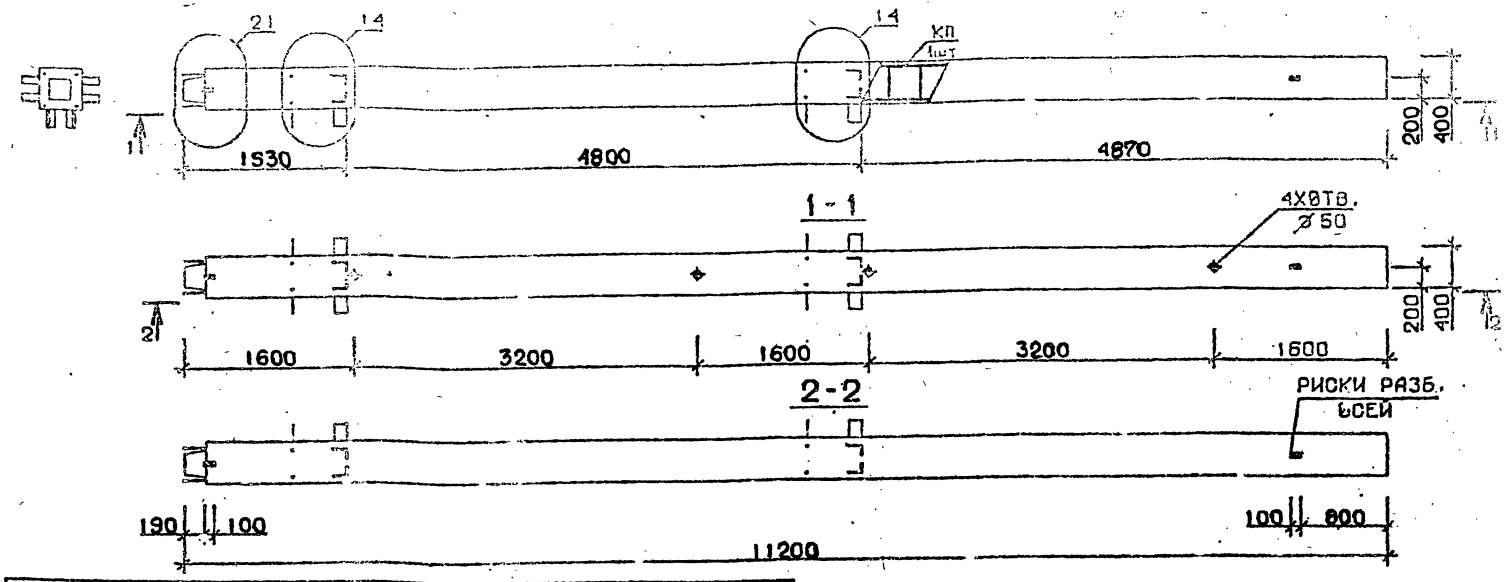

Марка колонны	Масса, т	Класс бетона	Объем бетона, м³	Расход стали кг	Марка арматурного изделия	Обозначение документа
4 КН 48.112-7-С	4,479	В30	1,79	582,9	КП168с	В.2-8 К38
4 КН 48.112-8-С		В40		582,9	КП168с	
4 КН 48.112-9-С		В30		670,3	КП169с	
4 КН 48.112-7	4,479	В30	1,79	559,1	КП168	В.2-8 К90
4 КН 48.112-8		В40		559,1	КП168	
4 КН 48.112-9		В30		646,5	КП169	

Технические требования см. I.020.I-2с/89 В.2-7 ТТ
Детали см. I.020.I-2с/89 В.2-I3

Разраб.	Чанкветадзе	
Проверил	Чкванава	
ГИП	Бускиьадзе	
Н. контр.	Чкванава	

I.020.I-2с/89 2-7 КН

КОЛОННА
4 КН 48.112-...-С
4 КН 48.112-...

Стадия | Лист | Лист
Р | 1

Тбилисинг

25307-03 61

I.020.I-2с/89 В. 2-7

Инв. № подл. | Подпись и дата | Взам. инв. №

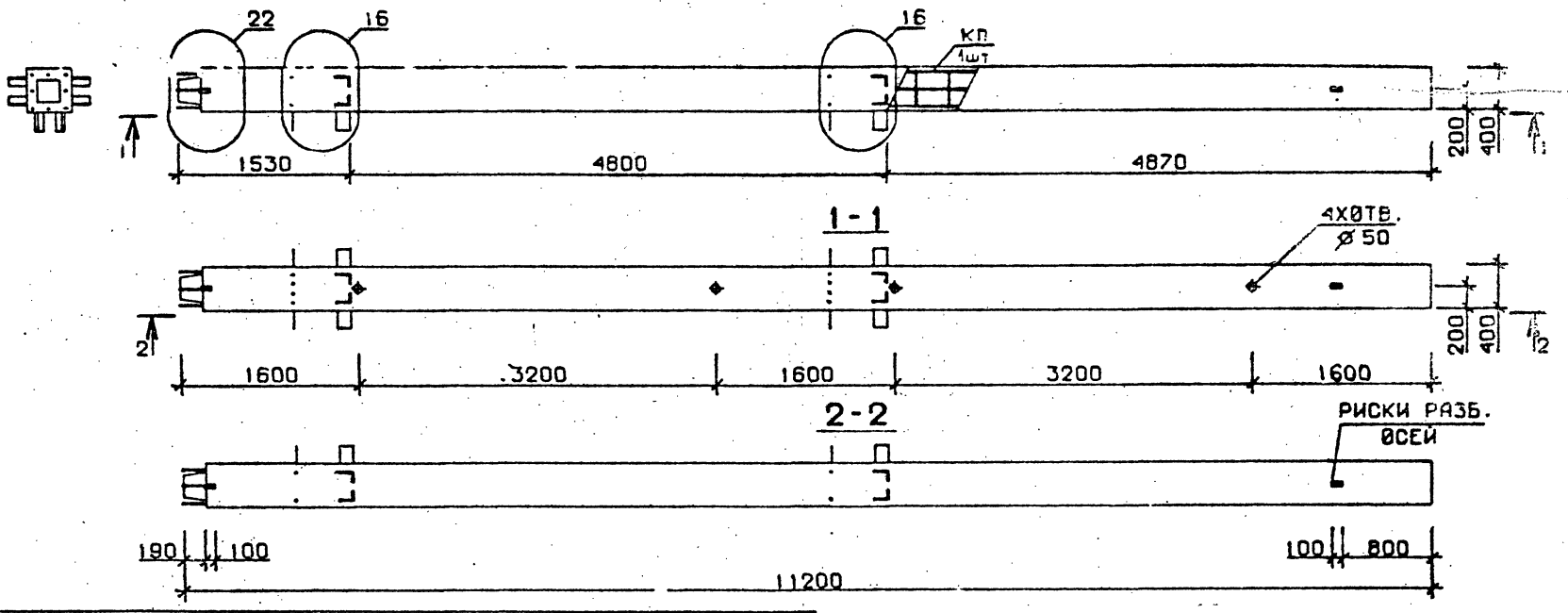

Марка колонны	Масса, т	Класс бетона	Объем бетона, м³	Расход стали кг	Марка арматурного изделия	Обозначение документа
4КП 48.112-12-С	4,479	В45	1,79	772,9	КП170с	В.2-8 К39
4КП 48.112-13-С		В35		958,7	КП171с	
4КП 48.112-14-С		В45		958,7	КП171с	
4КП 48.112-12	4,479	В45	1,79	758,1	КП170	В.2-8 К91
4КН 48.112-13		В35		934,9	КП171	
4КН 48.112-14		В45		934,9	КП171	

Технические требования см. I.020.I-2с/89 Б.2-7 ТТ
Детали см. I.020.I-2о/89 В.2-I3

Разраб.	Чанкветадзе		I.020.I-2с/89 2-[illegible] К72
Проверил	Бускивадзе		
ГИП	Чкванава		Колонна 4КП 48.112-...-С 4КП 48.112-...
Н. контр.	Бускивадзе		Стадия Р; Лист; Листов; ТбилЗНИИЭП

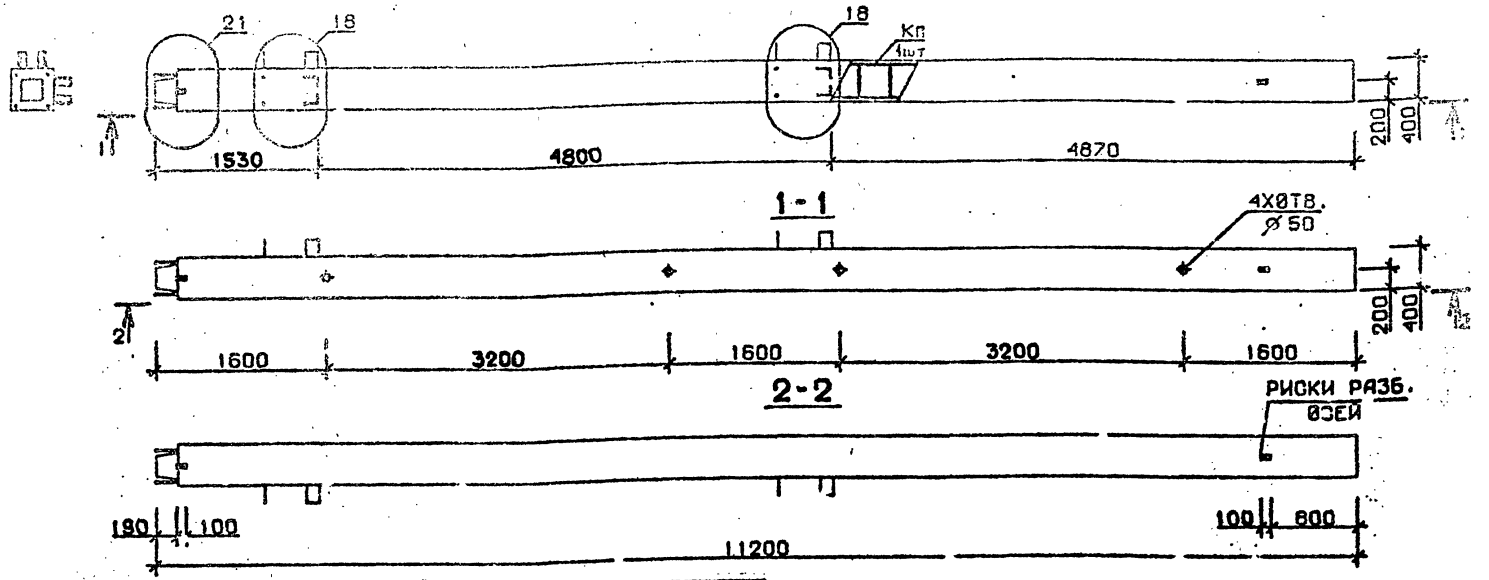

Марка колонны	Масса, т	Класс бетона	Объем бетона, м³	Расход стали кг	Марка арматурного изделия	Обозначение документа
5КН 48.112-4-с	4,479	В 25	1,79	276,1	КП172с	В.2-8 К39
5КН 48.112-3-с		В30		339,5	КП173с	
5КН 48.112-4-с				383,1	КП174с	
5КН 48.112-6-с				453,5	КП175с	К40
5КН 48.112-1	4,479	В 25	1,79	261.3	КП172	В.2-8 К91
5КН 48.112-3		В30		324,7	КП173	
5КН 48.112-4				368.3	КП174	
5КН 48.112-6				438.7	КП175	К92

Технические требования см. I.020.I-2с/89 В.2-7 ТТ
Детали см. I.020.I-2с/89 В.2-13

Разраб.	Чанкветадзе			I.020.I-2с/89 2-7 К93	
Проверил	Чкванава				
ГИП	Бускивадзе			Колонна 5КН 48.112-...-с 5КН 48.112-...	Стадия Р; Лист 1; Листов 1
Н. контр.	Чкванава				ТбилЗНИИЭП

Инв. № подл. | Подпись и дата | Взам. инв. №

Формат А3

25304-03 63

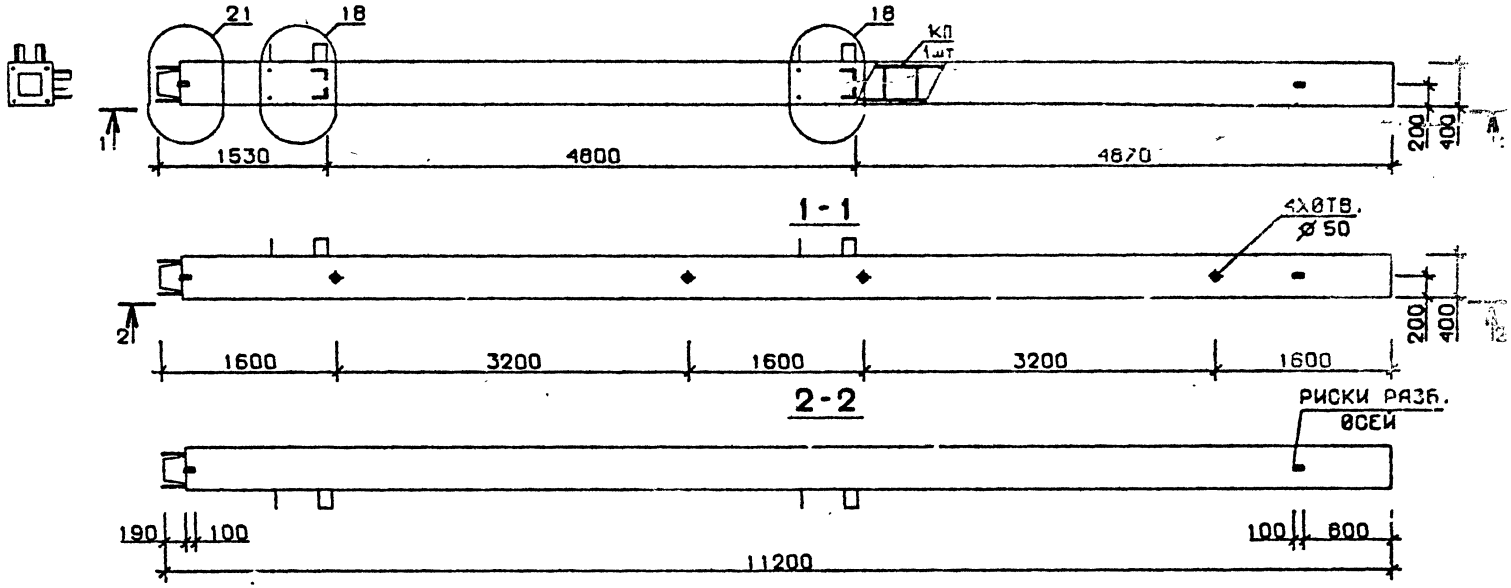

Марка колонны	Масса, т	Класс бетона	Объем бетона, м³	Расход стали кг	Марка арматурного изделия	Обозначение документа
5 КН 48.112 - 7 - С	4,479	В30	1,79	568,4	КП176с	В.2-8 К40
5 КН 48.112 - 9 - С				654,8	КП177с	
5 КН 48.112 - 10 - С		В40		654,8	КП177с	
5 КН 48.112 - 7	4,479	В30	1,79	544.6	КП176	В.2-8 К92
5 КН 48.112 - 9				631.0	КП177	
5 КН 48.112 - 10		В40		631.0	КП177	

Технические требования см. I.020.I-2с/89 В.2-7 ТТ
Детали см. I.020.I-2с/89 В.2-13

Разраб.	Чанкветадзе		I.020.I-2с/89 2-7 К74
Проверил	Бускивадзе		
ГИП	Чкванава		Колонна 5 КН 48.112-...-С 5 КН 48.112-.
Н. контр.	Бускивадзе		Стадия Р; Лист; Листов 1; ТбилЗНИИЭП

Инв. № подл. | Подпись и дата | Взам. инв. №

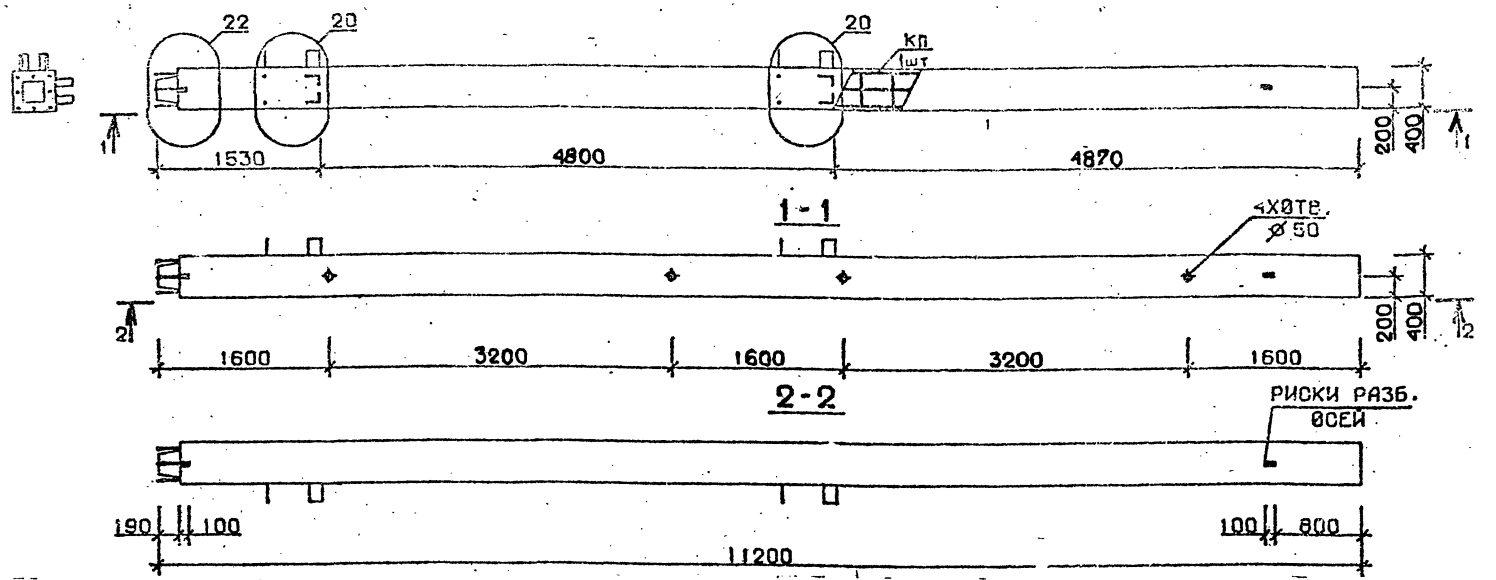

Марка колонны	Масса, т	Класс бетона	Объем бетона, м³	Расход стали кг	Марка арматурного изделия	Обозначение документа
5КН 48.112-12-с	4,479	В45	1,79	763,0	КП178с	В.2-8 К40
5КН 48.112-13-с		В35		943,2	КП179с	К41
5КН 48.112-12	4,479	В45	1,79	748,2	КП178	В.2-8 К92
5КН 48.112-13		В35		919,4	КП179	К93

Технические требования см. I.020.I-2с/89 В.2-7 ТТ
Детали см. I.020.I-2с/89 В.2-I3

Разраб.	Чанкветад		1.020.1-2с/89 2-7 К75
Проверил	Чкванава		
ГИП	Бускиладзе		Колонна 5КН 48.112-...-с 5КН 48.112-...
Н.контр.	Чкванава		Стадия Р; Лист; Листов 1; ТбилЗНИИЭП

Инв.№ подл. | Подпись и дата | Взам.инв.№

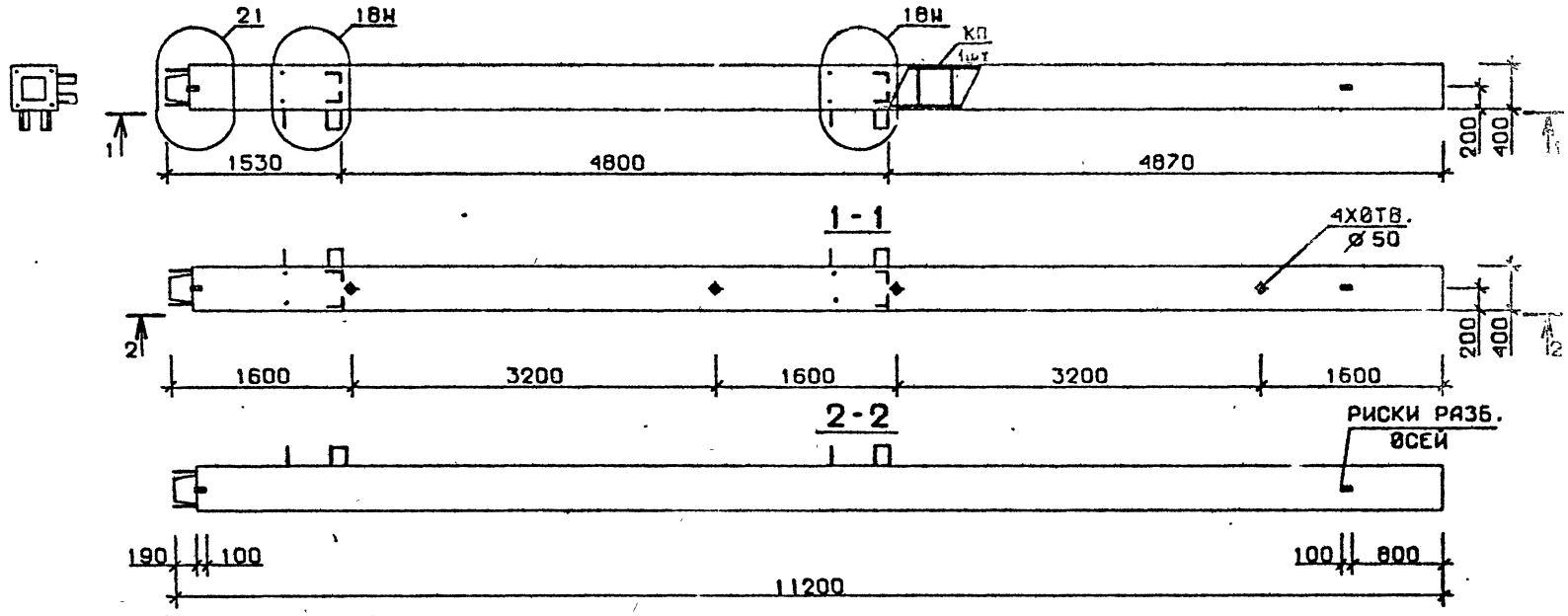

Марка колонны	Масса, т	Класс бетона	Объем бетона, м³	Расход стали кг	Марка арматурного изделия	Обозначение документа
5КН48.112-1-Сн	4,479	В25	1,79	276,1	КП172сн	В.2-8 К41
5КН48.112-3-Сн		В30		339,5	КП173сн	
5КН48.112-4-Сн				383,1	КП174сн	
5КН48.112-6-Сн				453,5	КП175сн	
5КН48.112-1-н	4,479	В25	1,79	261,3	КП172н	В.2-8 К93
5КН48.112-3-н		В30		324,7	КП173н	
5КН48.112-4-н				368,3	КП174н	
5КН48.112-6-н				438,7	КП175н	

Технические требования см. I.020.I-2с/89 В.2-7 ТТ
Детали см. I.020.I-2с/89 В.2-I3

Разраб.	Чанкветадзе		
Провер.	Бускиладзе		
ГИП	Чкванава		
Н. контр.	Бускиладзе		

I.020.I-2с/89 2-7 К76

Колонна
5КН48.112-..-Сн
5КН48.112-..-н

Стадия	Лист	Листов
Р	1	

ТбилЗНИИЭП

Формат А3

25504-03 66

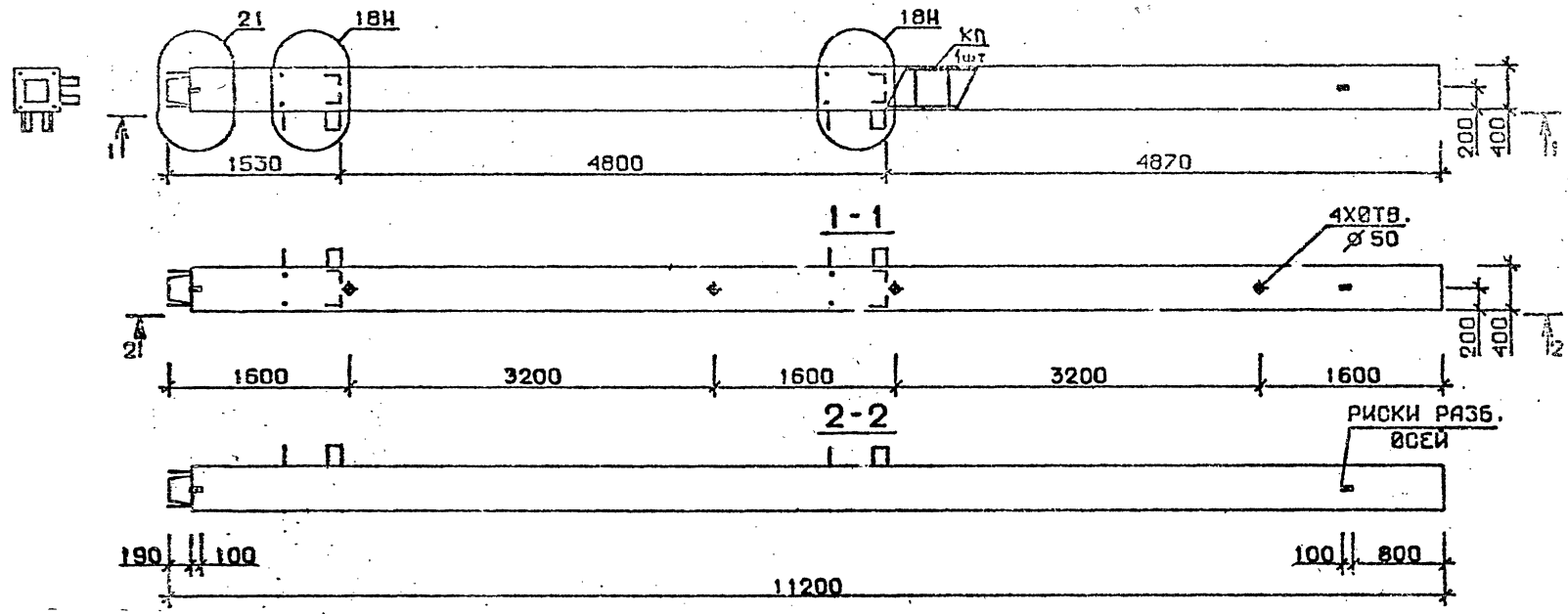

Марка колонны	Масса, т	Класс бетона	Объем бетона, м³	Расход стали кг	Марка арматурного изделия	Обозначение документа
5КН 48.112-7-Сн	4,479	В30	1,79	568,4	КП176сн	В.2-8 К42
5КН 48.112-9-Сн				654,8	КП177сн	
5КН 48.112-10-Сн		В40		654,8	КП177сн	
5КН 48.112-7-н	4,479	В30	1,79	544,6	КП176н	В.2-8 К42
5КН 48.112-9-н				631,0	КП177н	
5КН 48.112-10-н		В40		631,0	КП177н	

Технические требования см. I.020.I-2с/89 В.2-7 ТТ
Детали см. I.020.I-2с/89 В.2-13

Разраб.	Чанкветадзе	
Проверил	Чкванава	
ГИП	Бускиваадзе	
Н. контр.	Чкванава	

I.020.I-2с/89 2-7 К77

Колонна
5КН 48.112-...-Сн
5КН 48.112-...-н

Стадия	Лист	Листов
Р		

ТбилЗНИИЭП

Формат А4

25307-03 67

Инв.№ подл. | Подпись и дата | Взам.инв.№

I.020.I-2с/89 В. 2-7

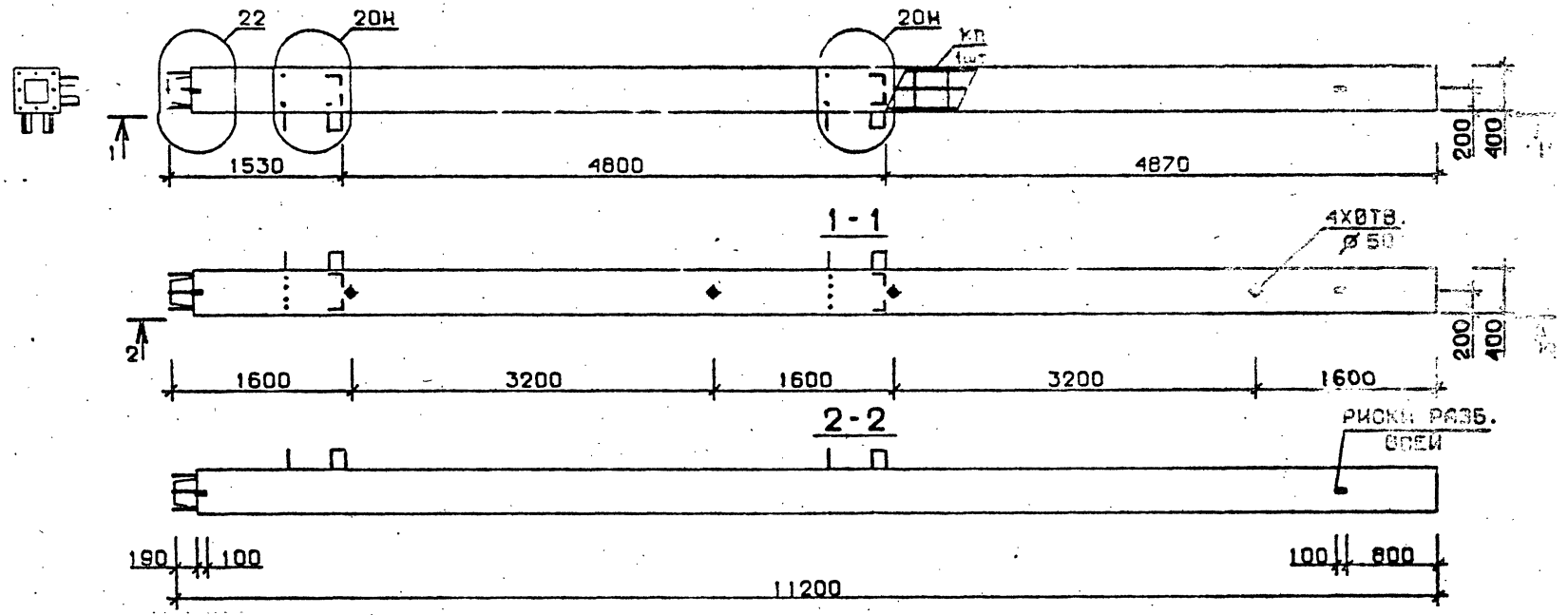

Марка колонны	Масса, т	Класс бетона	Объем бетона, м³	Расход стали кг	Марка арматурного изделия	Обозначение документа
5КН 48.112-12-Сн	4,479	В45	1,79	763,0	КП178сн	В 2-8 К42
5КН 48.112-13-Сн		В35		943,2	КП179сн	
5КН 48.112-12-н	4,479	В45	1,79	748,2	КП178	В.2-8 К94
5КН 48.112-13-н		В35		919,4	КП179	

Технические требования см. I.020.I-2с/89 В.2-7 ТТ
Детали см. I.020.I-2с/89 В.2-13

Разраб.	Чанкветадзе		1.020.1-2с/89 2-7 К78
Проверил	Бускивадзе		
ГИП	Чкванава		Колонна 5КН 48.112-...-Сн 5КН 48.112-...-н
Н. контр.	Бускивадзе		Стадия Р; Лист 1; Листов

ТбилЗНИИЭП

Формат А3

Инв. № подл. | Подпись и дата | Взам. инв. №

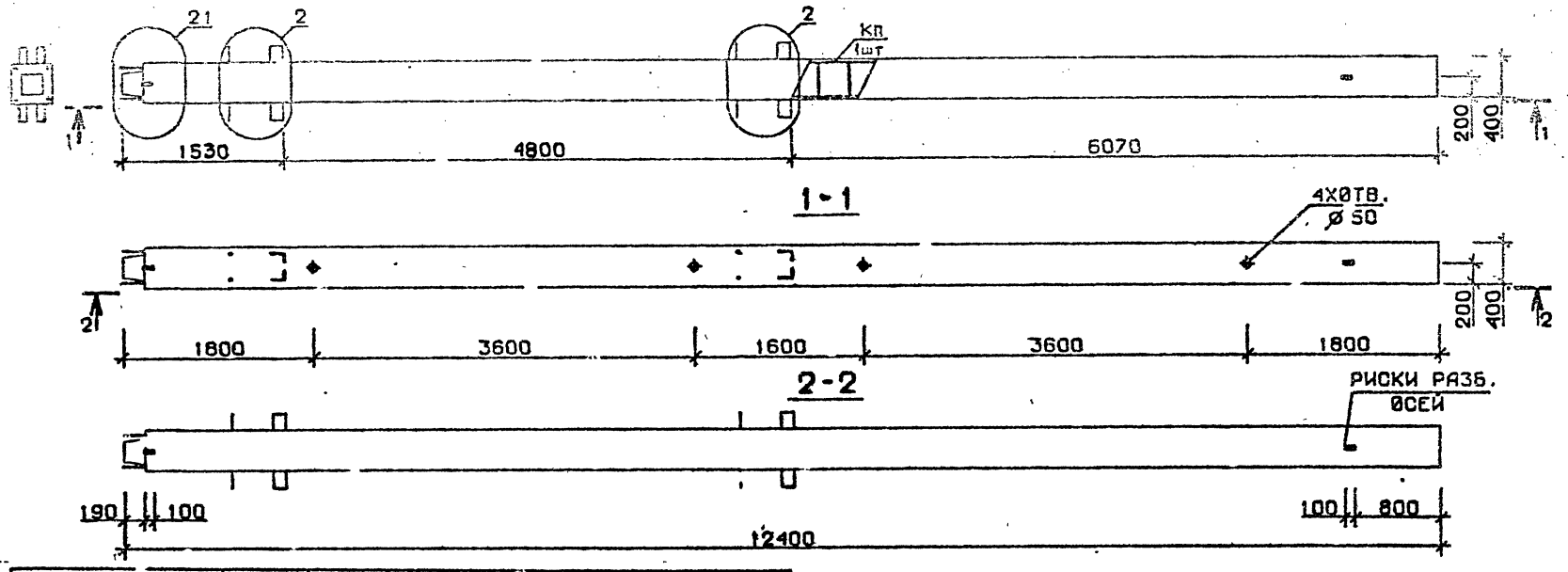

Марка колонны	Масса, т	Класс бетона	Объем бетона, м³	Расход стали кг	Марка арматурного изделия	Обозначение документа
1КН 48.124-1-С	4,959	В25	1,98	263,6	КП180с	В.2-8 К43
1КН 48.124-3-С		В30		333,7	КП181с	
1КН 48.124-4-С				382,6	КП182с	
1КН 48.124-6-С				459,5	КП183с	
1КН 48.124-1	4,959	В25	1,98	250,4	КП180	В.2-8 К95
1КН 48.124-3		В30		320,5	КП181	
1КН 48.124-4				369,4	КП182	
1КН 48.124-6				446,3	КП183	

Технические требования см. I.020.I-2с/89 В.2-7 ТТ
Деталь см. I.020.I-2с/89 В.2-13

Разраб.	Цал-кветадзе	
Проверил	Чкванава	
ГИП	Бускиладзе	
Н. контр.	Чкванава	

I.020.I-2с/89 2-7 К79

Колонна
1КН 48.124-...-С
1КН 48.124-...

Стадия	Лист	Листов
Р		1

ТбилЗНИИЭП

Инв.№ подл. | Подпись и дата | Взам.инв.№

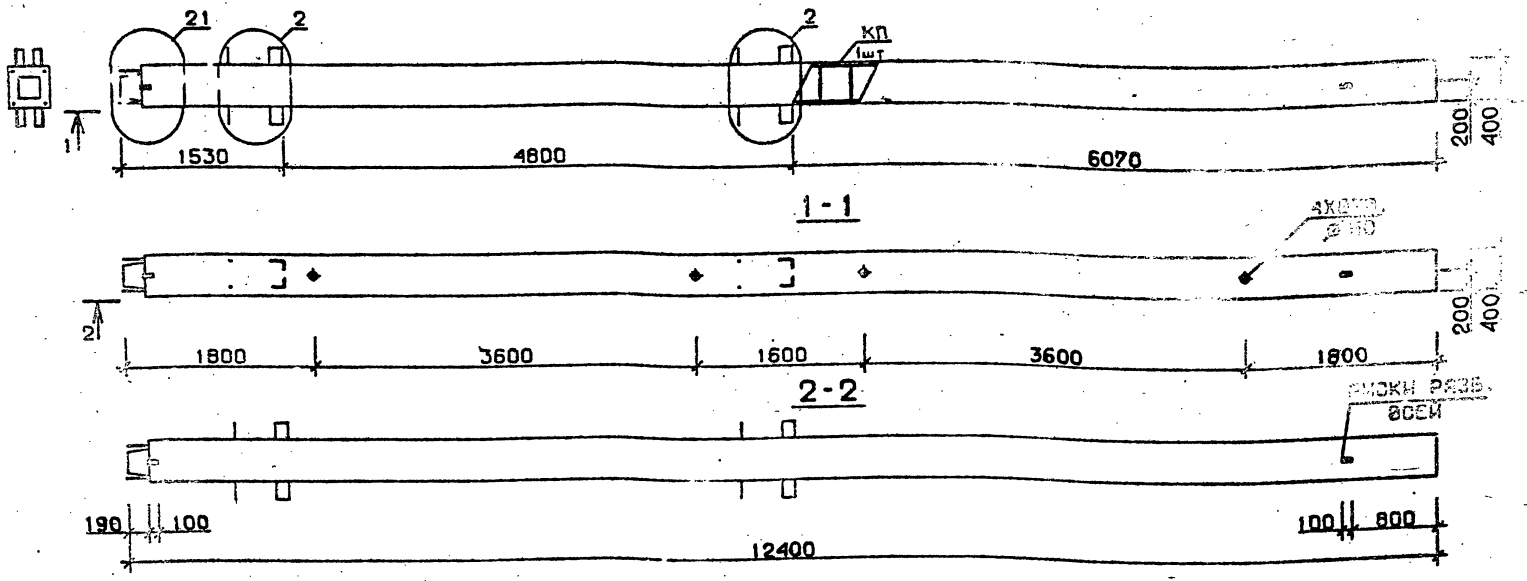

Марка колонны	Масса, т	Класс бетона	Объем бетона, м³	Расход стали кг	Марка арматурного изделия	Обозначение документа
1КН 48.124-7-С	4,959	В30	1,98	579,1	КП184с	В.2-8 К43
1КН 48.124-8-С		В40		579,1	КП184с	
1КН 48.124-9-С		В30		673,6	КП185с	
1КН 48.124-7	4,959	В30	1,98	558,0	КП184	В.2-8 К95
1КН 48.124-8		В40		558,0	КП184	
1КН 48.124-9		В30		652,5	КП185	

Технические требования см. I.020.I-2с/89 В.2-7 ТТ
Детали см. I.020.I-2с/89 В.2-13

Разраб.	Чанкветадзе	
Проверил	Бускивадзе	
ГИП	Чкванава	
Н. контр.	Бускивадзе	

I.020.I-2с/89 2-7 КЮ

Колонна
1 КН 48.124-...-С
1 КН 48.124-...

Стадия | Лист | Листов

Т...ЕНИИЭП

25507-03

I.020.I-2с/89 В. 2-7

Взам. инв. №

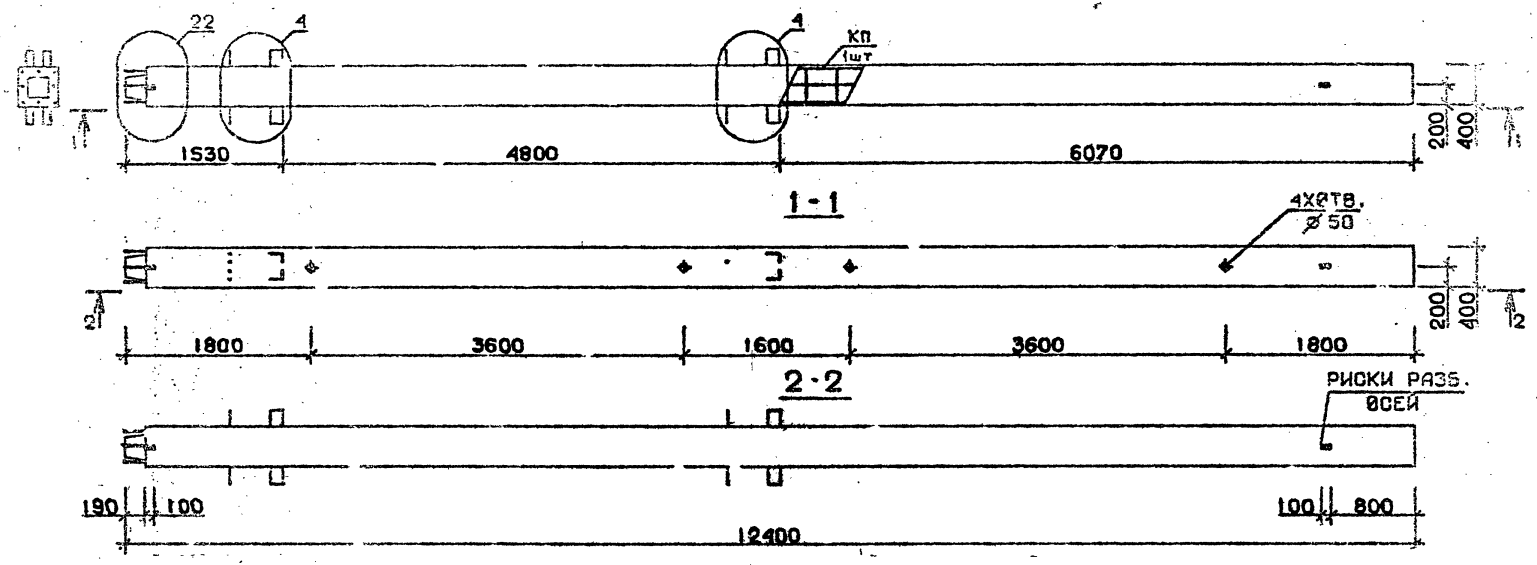

Марка колонны	Масса, т	Класс бетона	Объем бетона, м³	Расход стали кг	Марка арматурного изделия	Обозначение документа
1 КН 43.124-12-с	4,959	В 45	1,98	799,3	КП186с	В.2-8 К44
1 КН 48.124-13-с		В 35		1011,5	КП187с	
1 КН 48.124-12	4,959	В 45	1,98	786,1	КП186	В.2-8 К96
1 КН 48.124-13		В 35		990,4	КП187	

Технические требования см. I.020.I-2с/89 В.2-7 ТТ
Деталь см. I.020.I-2с/89 В.2-13

Разраб.	Чанкветадзе	
Проверил	Чкванава	
ГИП	Бускивадзе	
Н. контр.	Чкванава	

I.020.I-2с/89 2-7 К 81

Колонна
1 КН 48.124-...-с
1 КН 48.124-...

Стадия Р | Лист | Листов 1

ТбилЗНИИЭП

25504-03 71

Инв. № подл. | Подпись и дата | Взам. инв. №

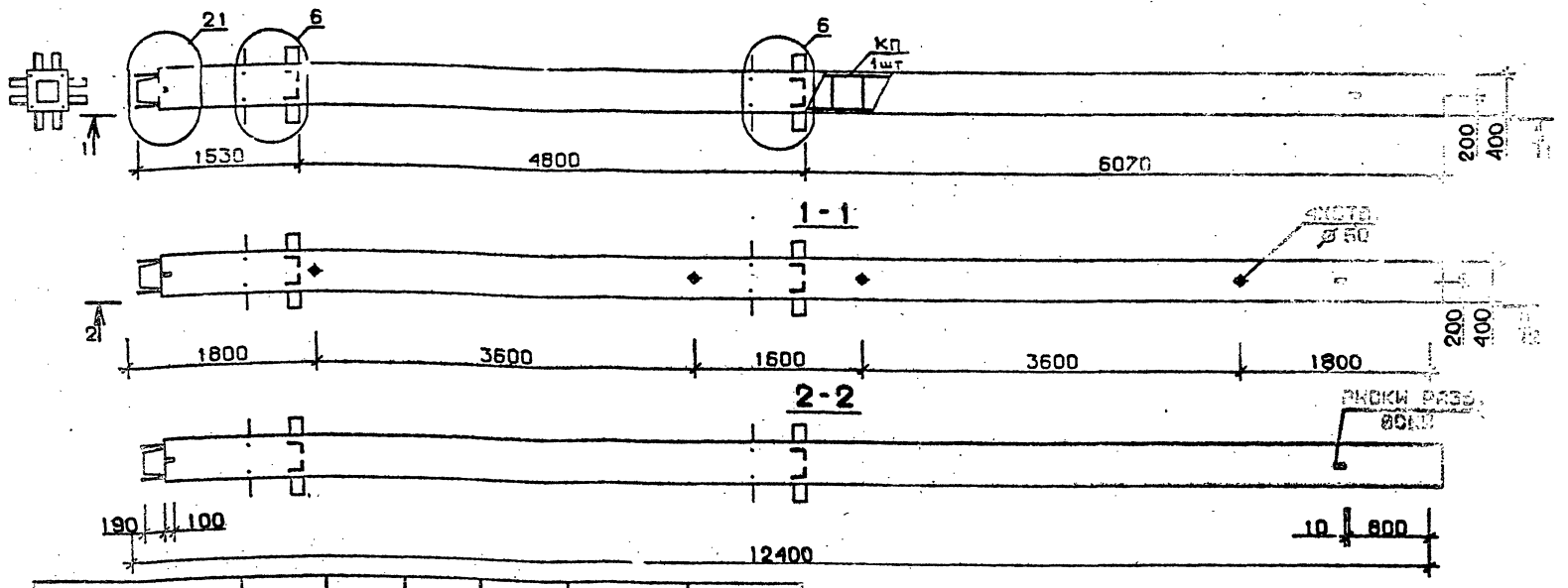

Марка колонны	Масса, т	Класс бетона	Объем бетона, м³	Расход стали кг	Марка арматурного изделия	Обозначение документа
2КН 48.124-1-С	4,959	В25	1,98	311,5	КП188с	В.2-8 К44
2КН 48.124-3-С		В30		381,7	КП189с	
2КН 48.124-4-С				431,5	КП190с	
2КН 48.124-6-С				507,4	КП191с	К45
2КН 48.124-1	4,959	В25	1,98	298,3	КП188	В.2-8 К96
2КН 48.124-3		В30		368,5	КП189	
2КН 48.124-4				418,3	КП190	
2КН 48.124-6				494,2	КП191	К97

Технические требования см. I.020.I-2с/89 В.2-7 ТТ
Детали см. I.020.I-2с/89 В.2-13

Разраб.	Чанкветадзе		
Проверил	Бускивадзе		
ГИП	Чкуанава		
Н. контр.	Бускивадзе		

I.020.I-2с/89 2-7 К82

Колонна 2КН 48.124...-С
2КН 48.12...

Стадия Р | Лист | Листов

ЦИЛ ЗНИИЭП

25307-03 72

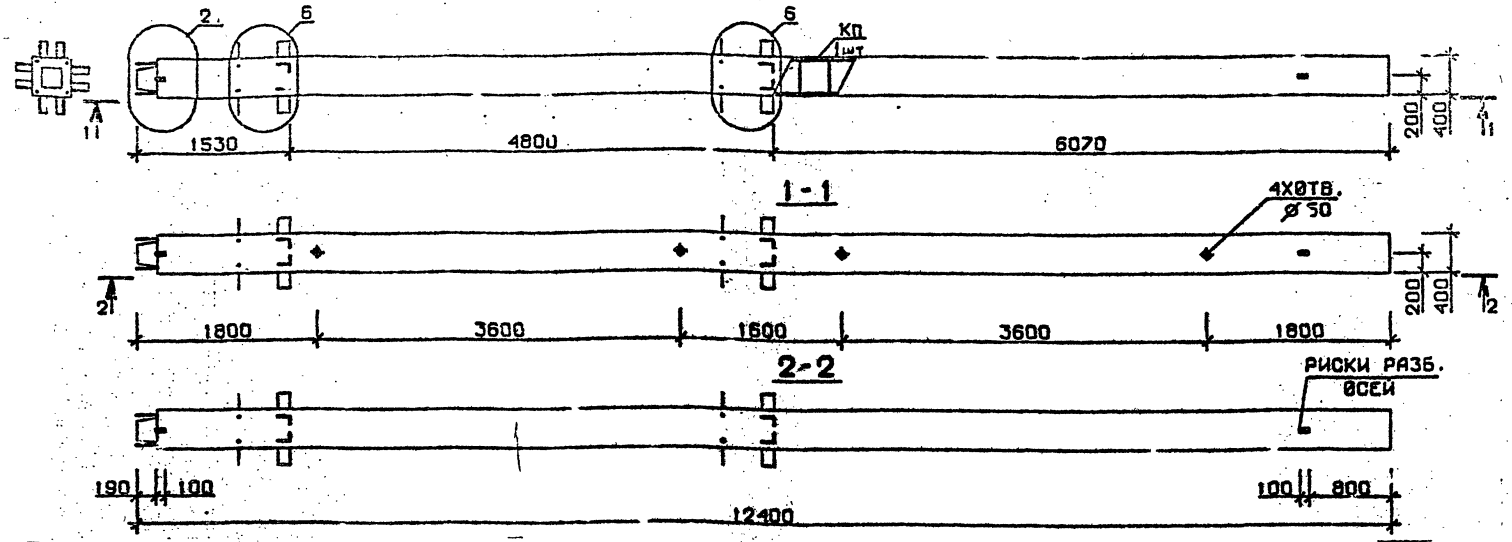

Марка колонны	Масса, т	Класс бетона	Объем бетона, м³	Расход стали кг	Марка арматурного изделия	Обозначение документа
2 КН 48.124-7-С	4,959	В30	1,98	631,8	КП192с	В.2-8 К45
2 КН 48.124-8-С		В40		631,8	КП192с	
2 КН 48.124-9-С		В30		726,4	КП193с	
2 КН 48.124-12-С		В45		841,1	КП194с	
2 КН 48.124-13-С		В35		1064,2	КП195с	К46
2 КН 48.124-7	4,959	В30	1,98	610,7	КП192	В.2-8 К97
2 КН 48.124-8		В40		610,7	КП192	
2 КН 48.124-9		В30		705,3	КП193	
2 КН 48.124-12		В45		827,9	КП194	
2 КН 48.124-13		В35		1043,1	КП195	К98

Технические требования см. I.020.I-2с/89 В.2-7 ТТ
Детали см. I.020.I-2с/89 В.2-I3

Разраб.	Чанкветадзе	
Проверил	Чкванава	
ГИП	Бускивадзе	
Н. контр.	Чкванава	

I.020.I-2с/89 2-7 К83

Колонна
2 КН 48.124-...-С
2 КН 48.124-...

Стадия	Лист	Листов
Р		1

ТбилЗНИИЭП

Формат А3

25507-03 '73

I.020.I-2с/89 В. 2-7

Инв. № подл. | Подпись и дата | Взам. инв. №

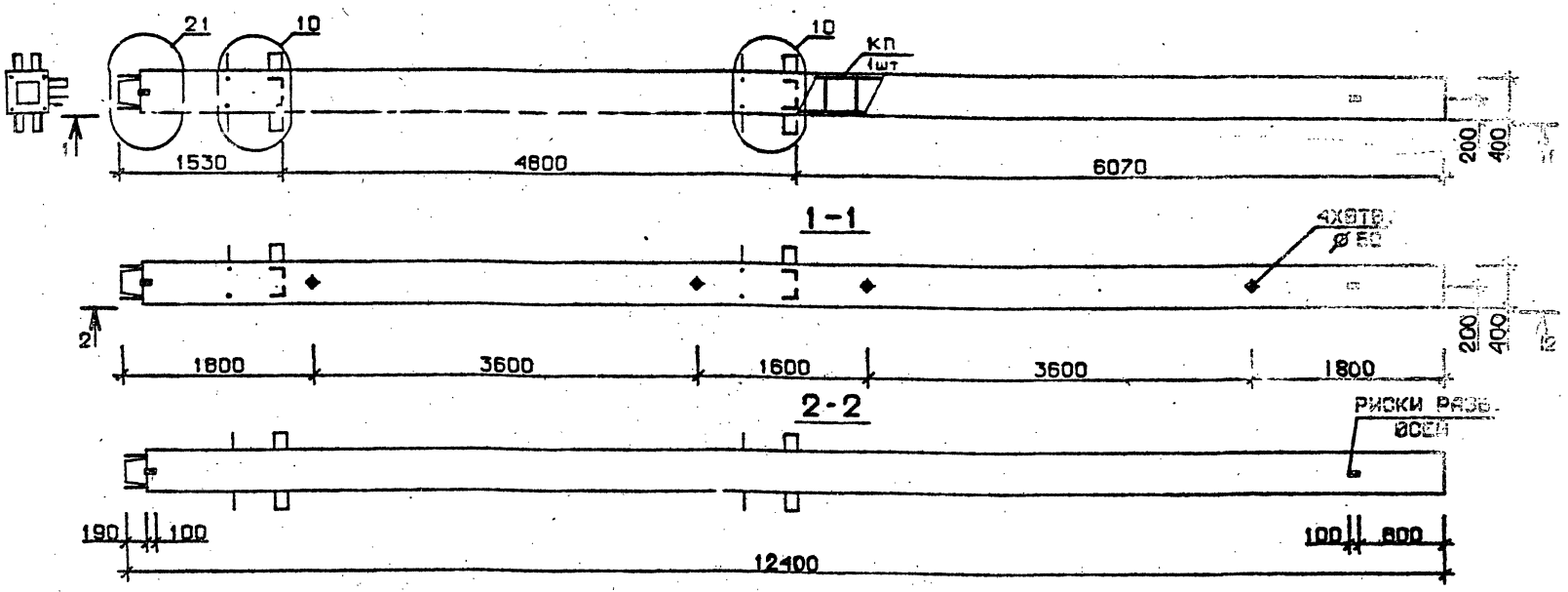

Марка колонны	Масса, т	Класс бетона	Объем бетона, м³	Расход стали кг	Марка арматурного изделия	Обозначение документа
3КН 48.124-1-С	4,959	В 25	1,98	297,7	КП196с	В.2-8 К46
3КН 48.124-3-С		В 30		367,6	КП197с	
3КН 48.124-4-С				416,4	КП198с	
3КН 48.124-6-С				493,3	КП199с	
3КН 48.124-1	4,959	В 25	1,98	284,5	КП196	В.2-8 К98
3КН 48.124-3		В 30		354,4	КП197	
3КН 48.124-4				403,2	КП198	
3КН 48.124-6				480,1	КП199	

Технические требования см.I.020.I-2с/89 В.2-7 ТТ
Детали см. I.020.I-2с/89 В.2-I3

Разраб.	Чанкветадзе	
Проверил	Бускивадзе	
ГИП	Чкванава	
Н. контр.	Бускивадзе	

I.020.1-2с/89 2-7 К 84

Колонна
3 КН 48.124-...-С
3 КН 48.124-...

Стадия	Лист	Листов

ТбилЗНИИЭП

Формат А3

25507-03 74

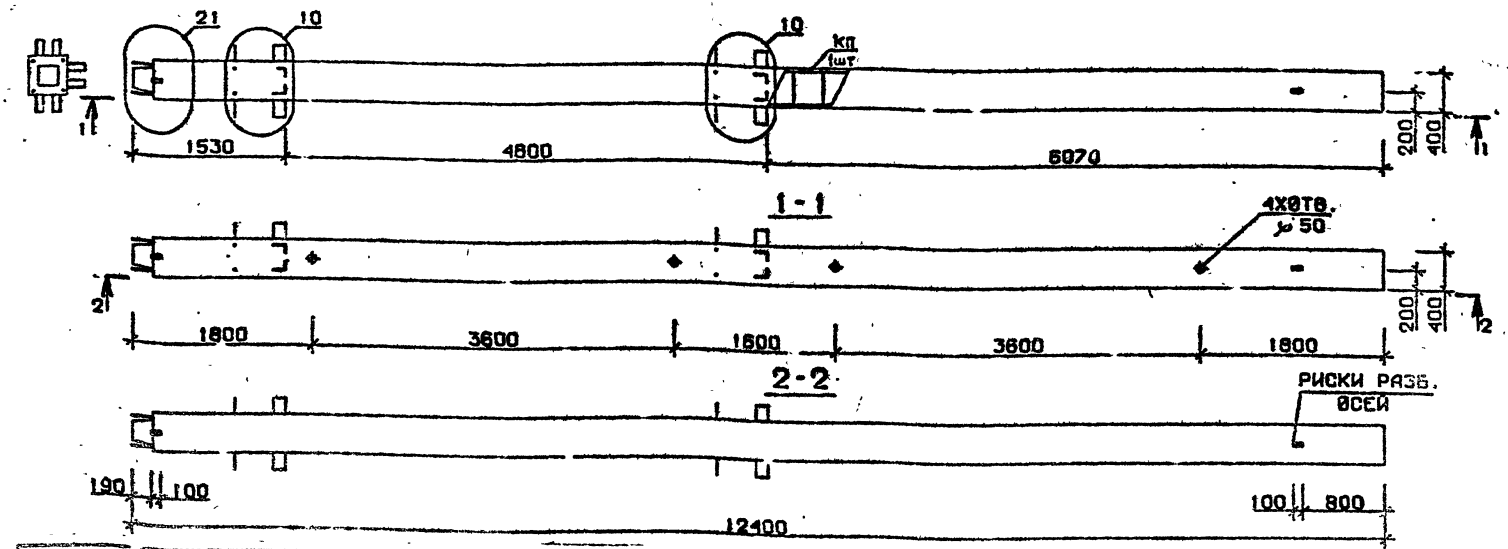

Марка колонны	Масса, т	Класс бетона	Объем бетона, м³	Расход стали кг	Марка арматурного изделия	Обозначение документа
3 КН 48.124-7-с	4,959	В30	1,98	617.3	КП200с	В.2-8 К47
3 КН 48.124-8-с		В40		617.3	КП200с	
3 КН 48.124-9-с		В30		711.9	КП201с	
3 КН 48.124-12-с		В40		837,5	КП202с	
3 КН 48.124-13-с		В35		1036,0	КП203с	
3 КН 48.124-14-с		В45		1036.0	КП203с	
3 КН 48.124-7	4,959	В30	1,98	596.2	КП200	В.2-8 К99
3 КН 48.124-8		В40		596.2	КП200	
3 КН 48.124-9		В30		690.8	КП201	
3 КН 48.124-12		В40		824.3	КП202	
3 КН 48.124-13		В35		1014.9	КП203	
3 КН 48.124-14		В45		1014.9	КП203	

Технические требования см. I.020.I-2с/89 В.2-7 ТТ
Детали см. I.020.I-2с/89 В.2-13

Разраб.	Чайкветадзе	
Проверил	Чкванава	
ГИП	Бускивадзе	
Н. контр.	Чкванава	

I.020.I-2с/89 2-7 К85

Колонна
3 КН 48.124-...-с
3 КН 48.124-...

Стадия Р | Лист 1 | Листов

ТбилЗНИИЭП

Формат

Инв.№ подл. | Подпись и дата | Взам.инв.№

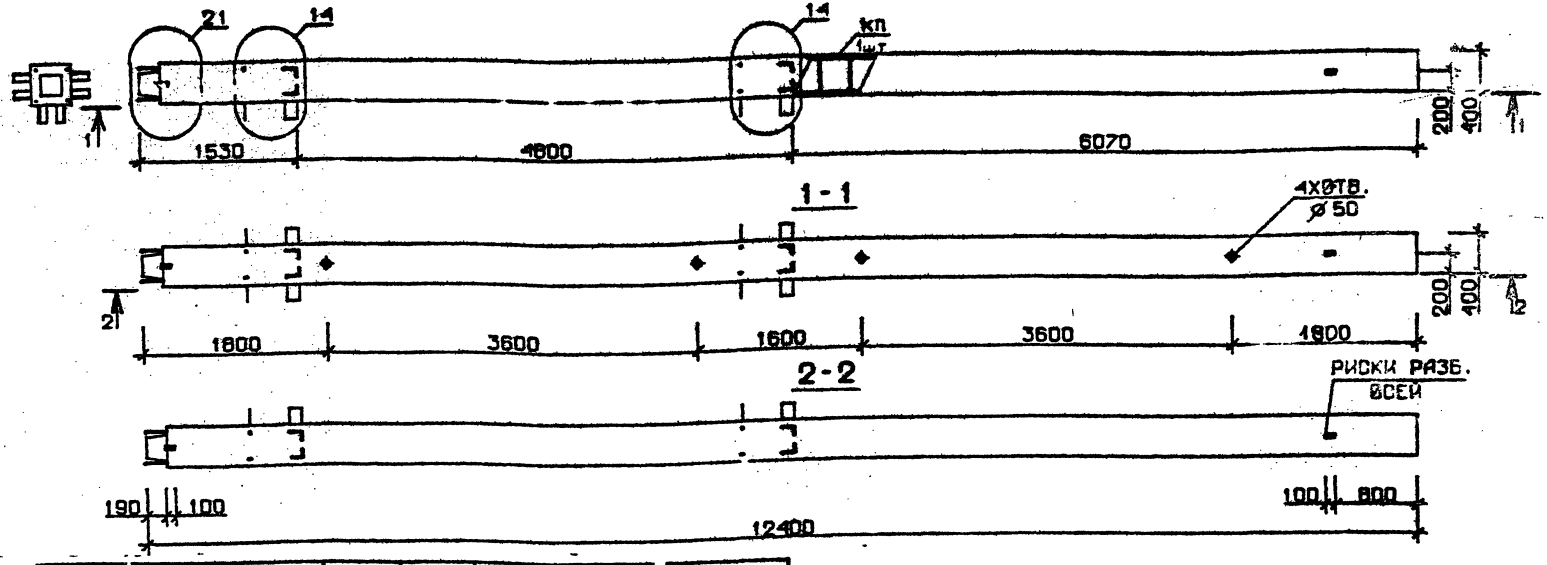

Марка колонны	Масса, т	Класс бетона	Объем бетона, м³	Расход стали кг	Марка арматурного изделия	Обозначение документа
4 КН 48.124-1-С	4,959	В 25	1,98	301,4	КП204с	3.2-8 К48
4 КН 48.124-3-С		В30		371,6	КП205с	
4 КН 48.124-4-С				421,3	КП206с	
4 КН 48.124-6-С				497,3	КП207с	
4 КН 48.124-1	4,959	В 25	1,98	288.2	КП204	3.2-8 К100
4 КН 48.124-3		В 30		358,4	КП205	
4 КН 48.124-4				408,1	КП206	
4 КН 48.124-6				484,1	КП207	

Технические требования см. I.020.I-2с/89 В.2-7 ТТ
Детали см. I.020.I-2с/89 В.2-13

Разраб.	Цанкветадзе		
Проверил	Бускивадзе		
ГИП	Чкванава		
Н. контр.	Бускивадзе		

I.020.I-2с/89 2-7 К86

Колонна
4 КН 48.124-...-С
4 КН 48.124-...

Стадия	Лист	Листов
Р		1

ТбилЗНИИЭП

25307-03 46

Формат А3

Инв. № подл. | Подпись и дата | Взам. инв. №

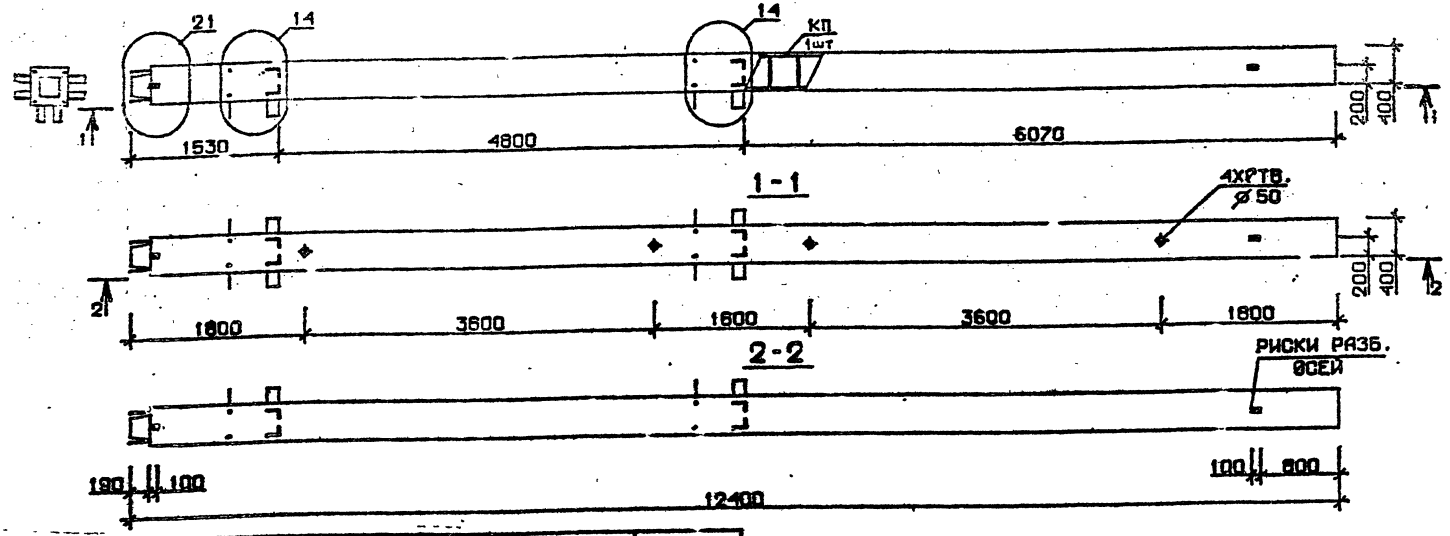

Марка колонны	Масса, т	Класс бетона	Объем бетона, м³	Расход стали кг	Марка арматурного изделия	Обозначение документа
4КН-8.124-7-С	4,959	В30	1,98	621,3	КП208с	В.2-6 К48
4КН 48.124-8-С		В40		621,3	КП208с	
4КН 48.124-9-С		В30		715,9	КП209с	
4КН 48.124-7	4,959	В30	1,98	600,2	КП208	В.2-8 К10
4КН 48.124-8		В40		600,2	КП208	
4КН 48.124-9		В30		694,8	КП209	

Технические требования см. I.020.I-2с/89 В.2-7 ТТ
Детали см. I.020.I-2с/89 В.2-I3

Разраб.	Чанкветадзе		I.020.I-2с/89 2-7 К87
Проверил	Чкванава		
ГИП	Бускиладзе		Колонна 4КН 48.124-...-С 4КН 48.124-...
Н. контр.	Чкванава		Стадия Р; Лист; Листов 1
			ТбилЗНИИЭП

Формат А4

25307-03 44

Инв. № подл. | Подпись и дата | Взам. инв. №

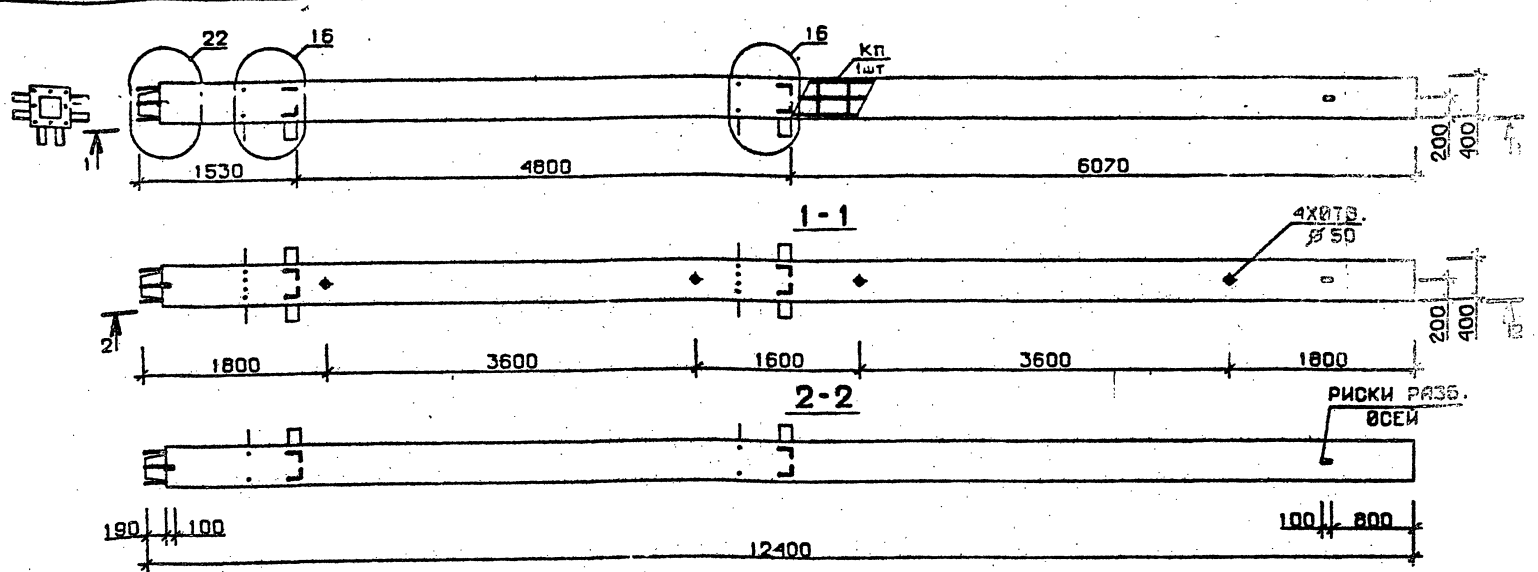

Марка колонны	Масса, т	Класс бетона	Объем бетона, м³	Расход стали кг	Марка арматурного изделия	Обозначение документа
4 КН 48.124-12-С	4,959	В45	1,98	833,5	КП210с	В.2-8 К49
4 КН 48.124-13-С		В35		1034,5	КП211с	
4 КН 48.124-14-С		В45		1034,5	КП211с	
4 КН 48.124-12	4,959	В45	1,98	820,3	КП210	В.2-8 К101
4 КН 48.124-13		В35		1013,4	КП211	
4 КН 48.124-14		В45		1013,4	КП211	

Технические требования см. I.020.I-2c/89 В.2-7 ТТ
Детали см. I.020.I-2c/89 В.2-I3

Разраб.	Чанкветадзе	
Проверил	Бускивадзе	
ГИП	Чкванава	
Н. контр.	Бускивадзе	

I.020.I-2c/89 2-7 К88

Колонна
4 КН 48.124-...-С
4 КН 48.124-...

Стадия	Лист	Листов
Р		1

ТбилЗНИИЭП

Формат А3

25507-03 48

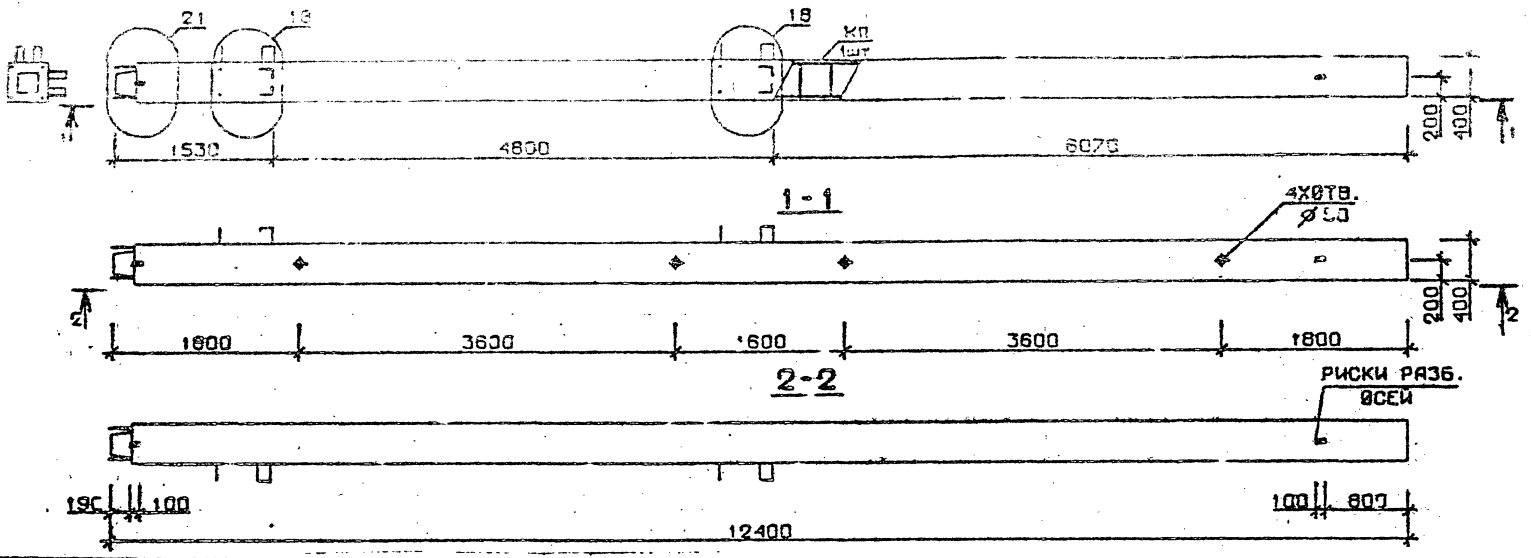

Марка колонны	Масса, т	Класс бетона	Объем бетона, м³	Расход стали кг	Марка арматурного изделия	Обозначение документа
5КН 48.124-1-С	4,959	В25	1,98	287,3	КП212с	В.2-8 К49
5КН 48.124-3-С		В30		357,5	КП213с	
5КН 48.124-4-С				406,3	КП214с	
5КН 48.124-6-С				483,3	КП215с	К50
5КН 48.124-1	4,959	В25	1,98	274,1	КП212	В.2-8 К101
5КН 48.124-3		В30		344,3	КП213	
5КН 48.124-4				393,1	КП214	
5КН 48.124-6				470,1	КП215	К102

Технические требования см. I.020.I-2с/89 В.2-7 Тг
Детали см. I.020.I-2с/89 В.2-13

Разраб.	Чанкветадзе		I.020.1-2с/89 2-7 К89
Проверил	Чкванава		
ГИП	Цускиладзе		
Н. контр.	Чкванава		Колонна 5КН 48.124-...-С 5КН 48.124-..

Стадия	Лист	Листов
Р		1

ТбилЗНИИЭП

Инв. № подл. | Подпись и дата | Взам. инв. №

Формат А3

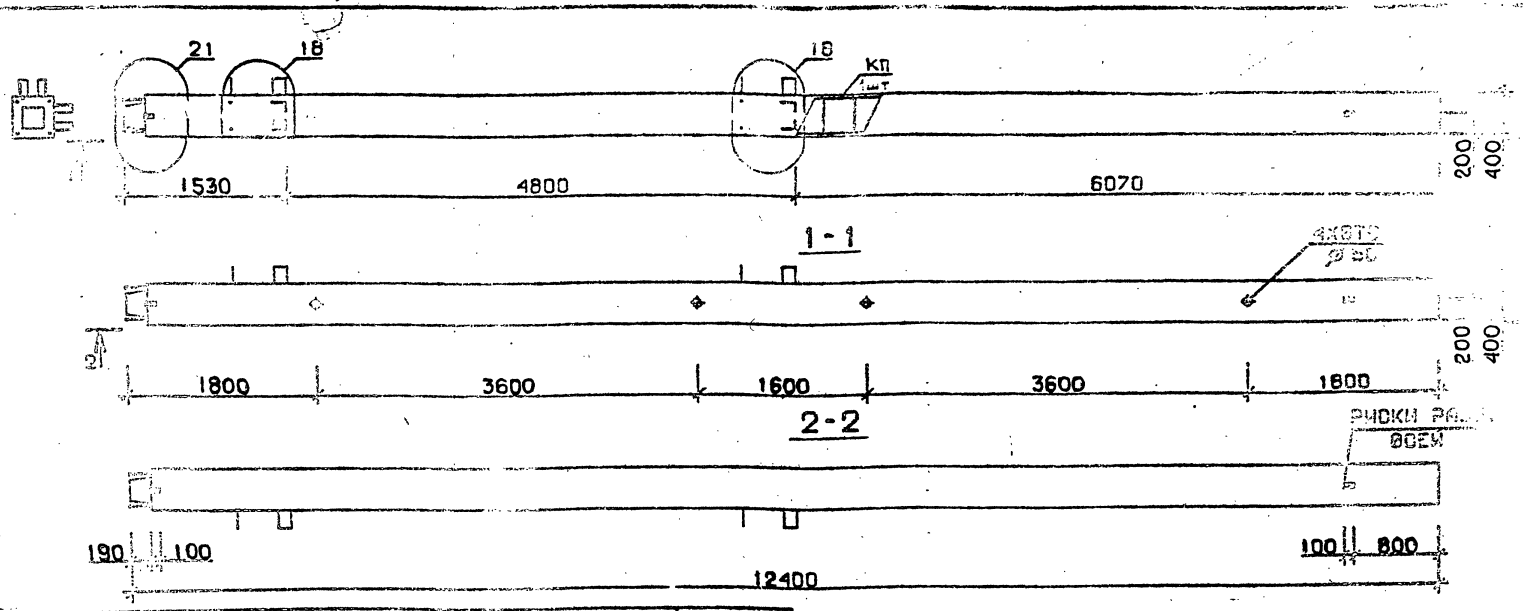

Марка колонны	Масса, т	Класс бетона	Объем бетона, м³	Расход стали кг	Марка арматурного изделия	Обозначение документа
5КН 48.124-7-С	4,959	В30	1,98	606,7	КП216с	В.2-8 К50
5КН 48.124-9-С				701,4	КП217с	
5КН 48.124-10-С		В40		701,4	КП217с	
5КН 48.124-7	4,959	В30	1,98	585.6	КП216	В.2-8 К102
5КН 48.124-9				680.3	КП217	
5КН 48.124-10		В40		680.3	КП217	

Технические требования см.I.020.I-2с/89 В.2-7 ТТ
Детали см. I.020.I-2с/89 В.2-13

Разраб.	Чанкветадзе	
Проверил	Бускивадзе	
ГИП	Чкванава	
Н. контр.	Бускивадзе	

I.020.I-2с/89 2-7 К90

Колонна
5 КН 48.124-...-С
5 КН 48.124-...

Стадия Р | Лист | Листов

ТбилЗНИИЭП

25504-03 80

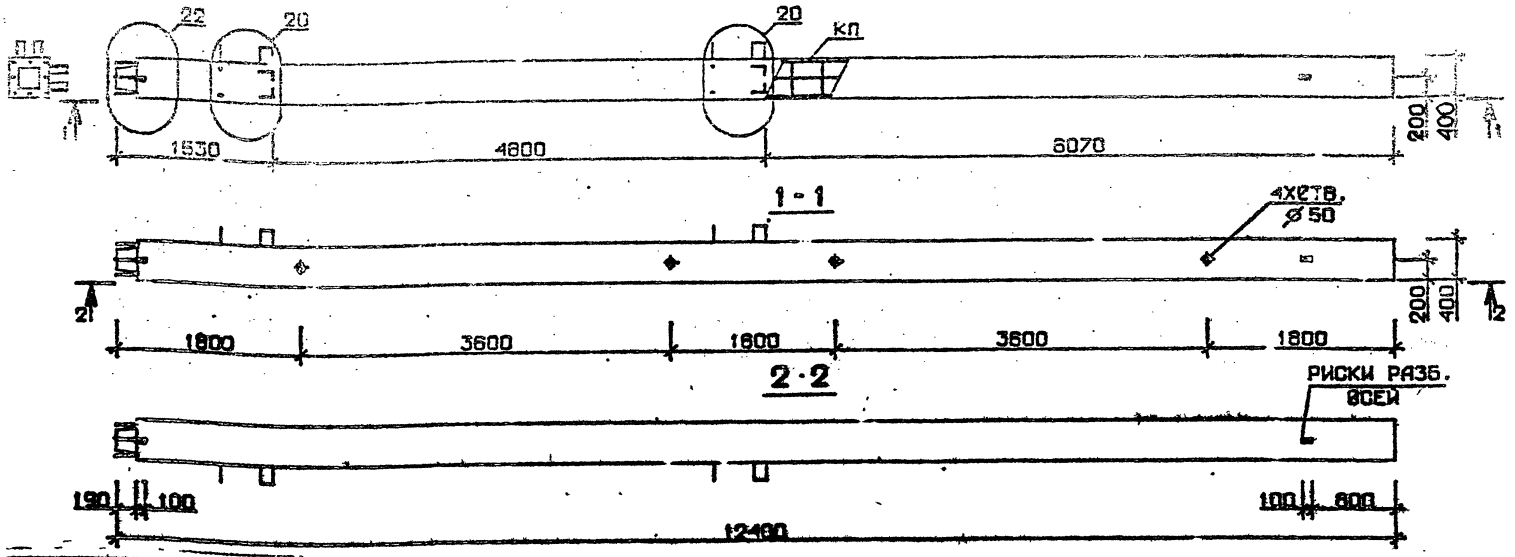

Марка колонны	Масса, т	Класс бетона	Объем бетона, м³	Расход стали кг	Марка арматурного изделия	Обозначение документа
5КН 48.124-12-с	4,959	В45	1,98	823,8	КП218с	В.2-8 К50
5КН 48.124-13-с		В35		1020,9	КП219с	К51
5КН 48.124-12	4,959	В45	1,98	810,6	КП218	В.2-8 К102
5КН 48.124-13		В35		999,8	КП219	К103

Технические требования см. I.020.1-2с/89 В.2-7 ТТ
Детали см. I.020.1-2с/89 В.2-13

Разраб.	Цанкветадзе		I.020.1-2с/89 2-7 КЖ
Проверил	Чкванава		
ГИП	Бускиваадзе		Колонна 5КН 48.124-...-С 5КН 48.124-...
Н. контр.	Чкванава		Стадия Р; Лист 1; Листов
			ТбилЗНИИЭП

Инв.№ подл. | Подпись и дата | Взам.инв.№

I.020.1-2с/89 В. 2-7

Формат А4

25504-03 81

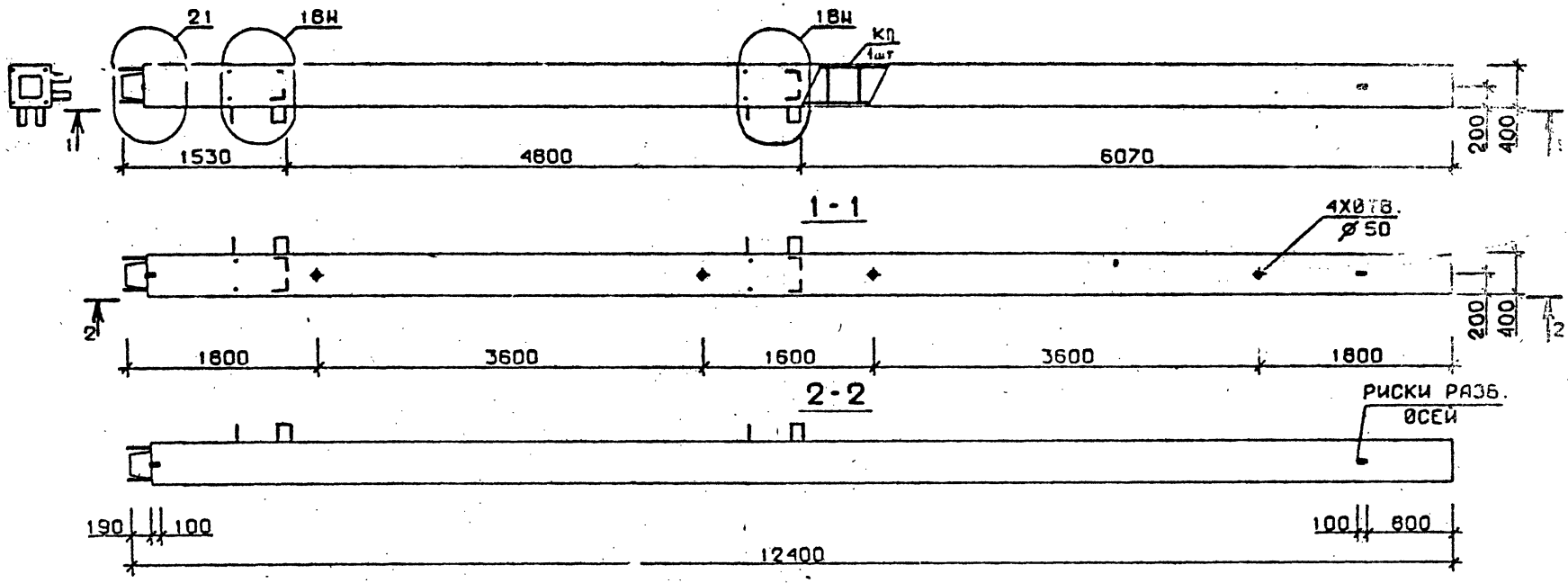

Марка колонны	Масса, т	Класс бетона	Объем бетона, м³	Расход стали кг	Марка арматурного изделия	Обозначение документа
5КН 48.124-1-Сн	4,959	В 25	1,98	287,3	КП212сн	В.2-8К51
5КН 48.124-3-Сн		В 30		357,5	КП213сн	
5КН 48.124-4-Сн				406,3	КП214сн	
5КН 48.124-6-Сн				483,9	КП215сн	
5КН 48.124-1-н	4,959	В 25	1,98	274,1	КП212н	В.2-8К103
5КН 48.124-3-н		В 30		344,3	КП213н	
5КН 48.124-4-н				393,1	КП214н	
5КН 48.124-6-н				470,1	КП215н	

Технические требования см. I.020.I-2с/89 В.2-7 ТТ
Детали см. I.020.I-2с/89 В.2-13

Разраб.	Чанкветадзе		I.020.I-2с/89 2-7 К92
Проверил	Бускивадзе		
ГИП	Чквланава		Колонна 5КН 48.124-...-Сн 5КН 48.124-...-н
Н. контр.	Бускивадзе		Стадия Р; Лист; Листов 1; ТбилЗНИИЭП

Инв.№ подл. | Подпись и дата | Взам.инв.№

Формат А3

25507-03 82

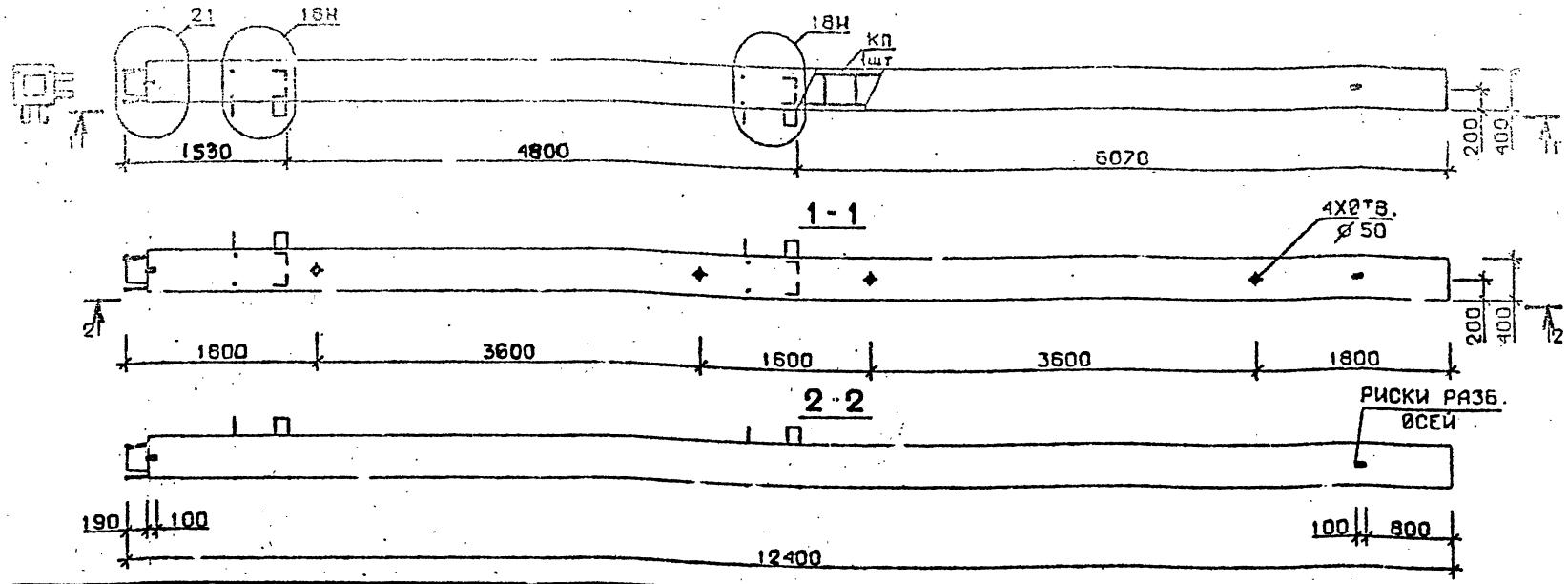

Марка колонны	Масса, т	Класс бетона	Объем бетона, м³	Расход стали кг	Марка арматурного издели..	Обозначение документа
5КН 48.124-7-Сн	4,959	В30	1,98	606,7	КП216сн	В.2-8 К52
5КН 48.124-9-Сн				701,4	КП217сн	
5КН 48.124-10-Сн		В40		701,4	КП217сн	
5КН 48.124-7-н	4,959	В30	1,98	585,6	КП216н	В.2-8 К104
5КН 48.124-9-н				680,3	КП217н	
5КН 48.124-10-н		В40		680,3	КП217н	

Технические требования см. 1.020.1-2с/89 В.2-7 ТТ
Детали см. 1.020.1-2с/89 В.2-13

Разраб.	Чанкветадзе		1.020.1-2с/89 2-7 К93
Проверил	Чкуанава		
ГИП	Бускиладзе		Колонна 5 КН 48.124-...-Сн 5 КН 48.124-...-н
Н. контр.	Чкуанава		Стадия Р; Лист; Лист 1
			ТбилЗНИИЭ

Инв.№ подл. | Подпись и дата | Взам.инв.№

1.020.1-2с/89 В. 2-7

Формат А3

25507-03 83

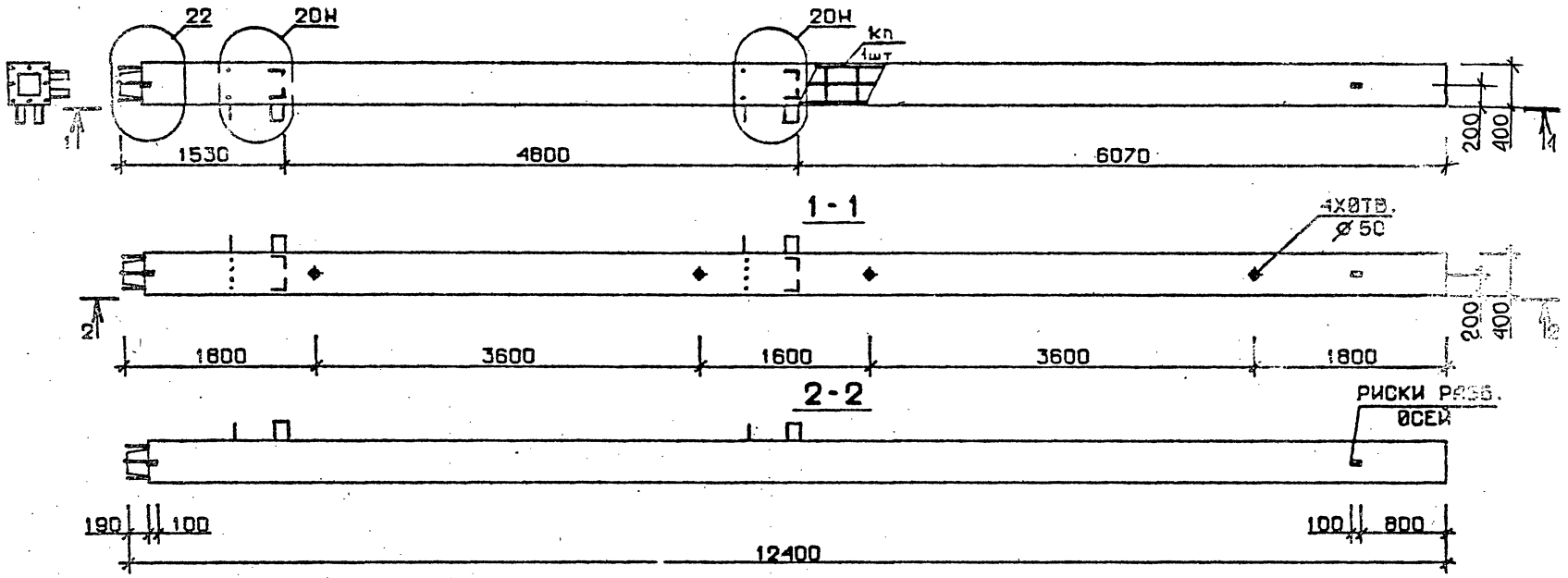

Марка колонны	Масса, т	Класс бетона	Объем бетона, м³	Расход стали кг	Марка арматурного изделия	Обозначение документа
5КН 48.124-12-Сн	4,959	В 45	1,98	823,8	КП218сн	В.2-8 К52
5КН 48.124-13-Сн		В 35		1020,9	КП219сн	
5КН 48.124-12- н	4,959	В45	1,98	810,6	КП218н	В.2-8 К104
5КН 48.124-13- н		В 35		999,8	КП219н	

Технические требования см. I.020.I-2с/89 В.2-7 ТТ
Детали см. I.020.I-2с/89 В.2-I3

Разраб.	Чанкветадзе	
Проверил	Бускивадзе	
ГИП	Чкванава	
Н. контр.	Бускивадзе	

I.020.I-2с/89 2-7 К94

Колонна
5КН 48.124-...-Сн
5КН 48.124-...- н

Стадия	Лист	Листов
Р		1

ТбилЗНИИЭП

25504-03 84

Формат А3

Ведомость расхода стали на изделие, кг

Марка элемента	Изделия арматурные																	Всего
	Арматура класса																	
	A-I				A-III ГОСТ 5781-82*													
	Ф3	Ф10	Ф12	Итого	Ф8	Ф10	Ф12	Ф14	Ф16	Ф18	Ф20	Ф25	Ф28	Ф32	Ф36	Ф40	Итого	
1КВ 48.39-1-С	9,18	0,47	0,46	10,11	9,24	9,97					38,27		6,95				64,44	74,54
1КВ 48.39-2-С	9,18	0,47	0,46	10,11	9,24	9,97						59,80	6,95				85,96	96,07
1КВ 48.39-5-С	9,24	0,47	0,46	10,17	9,24	9,97							6,95	97,97			124,10	134,30
1КВ 48.39-11-С	9,24	0,47	0,46	10,17	9,24	9,97								205,0			224,20	234,00
2КВ 48.39-1-С	9,18	0,94	0,46	10,57	7,39	9,97					38,27		13,91				69,54	80,12
2КВ 48.39-2-С	9,18	0,94	0,46	10,57	7,39	9,97						59,80	13,91				91,07	101,60
2КВ 48.39-5-С	9,24	0,94	0,46	10,64	7,39	9,97							13,91	97,97			129,20	139,90
2КВ 48.39-11-С	9,24	0,94		10,18	7,39	9,97								214,1			231,50	241,70
2КВ 48.39-13-С	0,39	15,05		15,44		21,49									271,0		292,50	307,90
3КВ 48.39-1-С	9,18	0,47	0,46	10,11	7,39	9,97					38,27		6,95				62,59	72,69
3КВ 48.39-2-С	9,18	0,47	0,46	10,11	7,39	9,97						59,80	6,95				84,12	94,22
3КВ 48.39-5-С	9,24	0,17	0,46	10,17	7,39	9,97							6,95	97,97			122,30	132,50
3КВ 48.39-11-С	9,24	0,47		9,71	7,39	9,97								205,0			222,40	232,10
4КВ 48.39-1-С	9,18	0,47	0,46	10,11	7,39	9,97					38,27		6,95				62,59	72,69
4КВ 48.39-2-С	9,18	0,47	0,46	10,11	7,39	9,97						59,80	6,95				84,12	94,22
4КВ 48.39-5-С	9,24	0,47	0,46	10,17	7,39	9,97							6,95	97,97			122,30	132,50
4КВ 48.39-11-С	9,24	0,47		9,71	7,39	9,97								205,0			222,40	232,10
4КВ 48.39-13-С	0,39	14,58		14,97		21,49									259,5		281,00	296,00
5КВ 48.39-1-С	9,18		0,46	9,64	7,39	9,97					38,27						55,63	65,27
5КВ 48.39-2-С	9,18		0,46	9,64	7,39	9,97						59,80					77,16	86,80
5КВ 48.39-5-С	9,24		0,46	9,70	7,39	9,97								97,97			115,30	125,00
5КВ 48.39-11-С	9,24			9,24	7,39	9,97								195,9			213,30	222,60
5КВ 48.39-13-С	0,39	14,11		14,50		21,49									248,0		269,50	284,00
5КВ 48.39-1-Сн	9,18		0,46	9,64	7,39	9,97					38,27						55,63	65,27
5КВ 48.39-2-Сн	9,18		0,46	9,64	7,39	9,97						59,80					77,16	86,80
5КВ 48.39-5-Сн	9,24		0,46	9,70	7,39	9,97								97,97			115,30	125,00

РАЗРАБ.	ТАВШАВАДЗЕ		1.020.1-2с/89 2-7 РС
ПРОВЕР.	ЧХВАНАВА		
ГИП	БУСКИВАДЗЕ		Ведомость расхода стали на изделие, кг
Н. КОНТР.	БУСКИВАДЗЕ		Стадия Р; Лист; Листов 40
			ТбилЗНИИЭП

Инв. № подл. | Подпись и дата | Взам. инв. №

1.020.1-2с/89 Вып. 2-7

Продолжение ведомости

Изделия закладные											
Арматура класса					Прокат марки				Всего	Общий расход
А-Ш					ВСт3пс6-1					
ГОСТ 5781-82*					ГОСТ 103-76*		ГОСТ 8510-86			
Ф25	Ф28	Ф32	Ф36	Итого	-10х90	Итого	∟125х80х10	Итого		
					3,30	3,30	22,30	22,30	25,60	100,1
					3,30	3,30	22,30	22,30	25,60	121,4
					3,30	3,30	22,30	22,30	25,60	159,8
					3,30	3,30	22,30	22,30	25,60	259,4
					3,30	3,30	36,70	36,70	40,00	120,0
					3,30	3,30	36,70	36,70	40,00	141,4
					3,30	3,30	36,70	36,70	40,00	179,8
					3,30	3,30	36,70	36,70	40,00	281,2
					3,30	3,30	36,70	36,70	40,00	348,1
2,93	5,31			8,24	3,30	3,30	29,50	29,50	41,04	113,7
2,93	5,31			8,24	3,30	3,30	29,50	29,50	41,04	135,4
2,93	5,31			8,24	3,30	3,30	29,50	29,50	41,04	173,5
2,93		6,94		9,87	3,30	3,30	29,50	29,50	42,67	274,5
2,93	5,31			8,24	3,30	3,30	31,50	31,50	43,04	117,1
2,93	5,31			8,24	3,30	3,30	31,50	31,50	43,04	137,1
2,93	5,31			8,24	3,30	3,30	31,50	31,50	43,04	175,5
2,93		6,94		9,87	3,30	3,30	31,50	31,50	44,67	276,5
2,93			8,79	11,71	3,30	3,30	31,50	31,50	46,51	342,8
5,85	10,62			16,47	3,30	3,30	24,26	24,26	44,03	109,4
5,85	10,62			16,47	3,30	3,30	24,26	24,26	44,03	130,7
5,85	10,62			16,47	3,30	3,30	24,26	24,26	44,03	169,1
5,85		13,88		19,73	3,30	3,30	24,26	24,26	47,29	269,5
5,85			17,57	23,43	3,30	3,30	24,26	24,26	51,19	335,6
5,85	10,62			16,47	3,30	3,30	24,26	24,26	44,03	109,4
5,85	10,62			16,47	3,30	3,30	24,26	24,26	44,03	130,7
5,85	10,62			16,47	3,30	3,30	24,26	24,26	44,03	169,1

Ведомость расхода сталн. на изделие, кг

Марка элемента	Изделия арматурные. Арматура класса A-I				Арматура класса A-III ГОСТ 5781-82*												Всего
	ϕ8	ϕ10	ϕ12	Итого	ϕ8	ϕ10	ϕ12	ϕ14	ϕ16	ϕ18	ϕ20	ϕ25	ϕ28	ϕ32	ϕ36	ϕ40	Итого	
5КВ 48.3-II-Ст	9,24			9,24	7,39	9,97								195,90			213,30	222,60
5КВ 48.39-I3-Ст	0,39	14,11		14,50		21,49									248,0		269,50	284,00
IKC 48.48-I-C	12,32	0,47	0,46	13,24	9,24	19,94					47,25			9,09			85,51	98,80
IKC 48.48-3-C	12,32	0,47	0,46	13,24	9,24	19,94						73,82		9,09			112,10	125,30
IKC 48.48-4-C	12,40	0,47	0,46	13,33	9,24	19,94							92,61	9,09			130,90	144,20
IKC 48.48-6-C	12,40	0,47	0,46	13,33	9,24	19,94								130,0			159,20	172,50
IKC 48.48-7-C	0,79	18,99		19,78		34,34									164,6		198,90	218,70
IKC 48.48-8-C	0,79	18,99		19,78		34,34									164,6		198,90	218,70
IKC 48.48-9-C	0,79	18,99		19,78		34,34									11,50	189,1	234,90	254,70
IKC 48.48-I2-C	12,40	0,47		12,87		34,34							6,95	241,9	11,50		294,70	307,60
IKC 48.48-I3-C	0,79	18,99		19,78		19,94	20,76								329,2		369,90	389,70
2KC 48.48-I-C	12,32	0,94	0,46	13,71	9,24	19,94					47,25			18,17			94,60	108,30
2KC 48.48-3-C	12,32	0,94	0,46	13,71	9,24	19,94						73,82		18,17			121,20	134,90
2KC 48.48-4-C	12,40	0,94	0,46	13,80	9,24	19,94							92,61	18,17			140,00	153,80
2KC 48.48-6-C	12,40	0,94	0,46	13,80	9,24	19,94								139,1			168,30	182,10
2KC 48.48-7-C	0,79	19,46		20,24		34,34									176,1		210,40	230,70
2KC 48.48-8-C	0,79	19,46		20,24		34,34									176,1		210,40	230,70
2KC 48.48-9-C	0,79	19,46		20,24		34,34									23,01	189,1	246,50	266,70
2KC 48.48-I2-C	12,40	0,94		13,34	9,24	19,94							6,95	241,9	23,01		301,10	314,40
2KC 48.48-I3-C	0,79	19,46		20,24		19,94	20,76								340,7		381,40	401,60
3KC 48.48-I-C	12,32	0,47	0,46	13,25	9,24	19,94					47,25			9,09			85,52	98,80
3KC 48.48-3-C	12,32	0,47	0,46	13,25	9,24	19,94						73,82		9,09			112,10	125,30
3KC 48.48-4-C	12,40	0,47	0,46	13,33	9,24	19,94							92,61	9,09			130,90	144,20
3KC 48.48-6-C	12,40	0,47	0,46	13,33	9,24	19,94								130,0			159,20	172,50
3KC 48.48-7-C	0,79	18,99		19,78		34,34									164,6		198,90	218,70
3KC 48.48-8-C	0,79	18,99		19,78		34,34									164,6		198,90	216,70
3KC 48.48-9-C	0,79	18,99		19,78		34,34									11,50	189,1	234,90	254,70
3KC 48.48-I2-C	12,40	0,47		12,87		34,34							6,95	241,9	11,50		294,70	307,60
3KC 48.48-I3-C	0,79	18,99		19,78		34,34									329,2		363,50	383,30

Инв. № подл. | Подпись и дата | Взам. инв. №

I.020.1-2с/89 Вып. 2-7

Продолжение ведомости

Изделия закладные										Всего	Общий расход
Арматура класса					Прокат марки						
А-III					ВСт3пс6-1						
ГОСТ 5781-82*					ГОСТ 103-76*		ГОСТ 8510-86				
Ф25	Ф28	Ф32	Ф36	Итого	-10х90	Итого	L125х80х10	Итого			
5,85		13,88		19,73	3,30	3,30	24,26	24,26		47,29	269,5
5,85			17,57	23,43	3,30	3,30	24,26	24,26		51,00	335.6
					3,30	3,30	22,30	22,30		25,60	124.4
					3,30	3,30	22,30	22,30		25,60	151.1
					3,30	3,30	22,30	22,30		25,60	169.9
					3,30	3,30	22,30	22,30		25,60	197.9
					3,30	3,30	22,30	22,30		25,60	244.7
					3,30	3,30	22,30	22,30		25,60	244.7
					3,30	3,30	22,30	22,30		25,60	280.7
					3,30	3,30	22,30	22,30		25,60	333,2
					3,30	3,30	22,30	22,30		25,60	415,9
					3,30	3,30	36,70	36,70		40,00	148,3
					3,30	3,30	36,70	36,70		40,00	174.7
					3,30	3,30	36,70	36,70		40,00	193,9
					3,30	3,30	36,70	36,70		40,00	221,9
					3,30	3,30	36,70	36,70		40,00	271.0
					3,30	3,30	36,70	36,70		40,00	271.0
					3,30	3,30	36,70	36,70		40,00	307.7
					3,30	3,30	36,70	36,70		40,00	354.1
					3,30	3,30	36,70	36,70		40,00	442,3
2,93		6,94		9,87	3,30	3,30	29,50	29,50		42,67	141.2
2,93		6,94		9,87	3,30	3,30	29,50	29,50		42,67	168,0
2,93		6,94		9,87	3,30	3,30	29,50	29,50		42,67	186,8
2,93		6,94		9,87	3,30	3,30	29,50	29,50		42,67	214,8
2,93			8,78	11,71	3,30	3,30	29,50	29,50		44,51	263,8
2,93			8,79	11,71	3,30	3,30	29,50	29,50		44,51	263,8
2,93			8,79	11,71	3,30	3,30	29,50	29,50		44,51	299,8
2,93			8,79	11,71	3,30	3,30	29,50	29,50		44,51	352,3
2,93			8,79	11,71	3,30	3,30	29,50	29,50		44,51	428,5

Ведомость расхода стали на изделие, кг

Марка элемента	Изделия арматурные																Всего
	Арматура класса																
	А-I				А-III ГОСТ 5781-82*												
	Ф8	Ф10	Ф12	Итого	Ф8	Ф10	Ф12	Ф14	Ф16	Ф18	Ф20	Ф25	Ф28	Ф32	Ф36	Ф40	Итого	
ЗКС 48.4б-I4-С	0,79	18,99		19,78		34,34									329,2		363,50	383,30
4КС 48.48-I-С	12,32	0,47	0,46	13,24	9,24	19,94					47,25			9,09			85,52	98,77
4КС 48.48-3-С	12,32	0,47	0,46	13,24	9,24	19,94						73,82		9,09			112,10	125,34
4КС 48.48-4-С	12,40	0,47	0,46	13,33	9,24	19,94							92,61	9,09			130,90	144,20
4КС 48.48-6-С	12,40	0,47	0,46	13,33	9,24	19,94								130,0			159,20	172,53
4КС 48.48-7-С	0,79	18,99		19,78		34,34									164,6		198,90	218,70
4КС 48.48-8-С	0,79	18,99		19,78		34,34									164,6		198,90	218,70
4КС 48.48-9-С	0,79	18,99		19,78		34,34									11,50	189,1	234,90	254,70
4КС 48.48-I2-С	12,40	0,47		12,87		34,34								251,0			285,30	296,20
4КС 48.48-I3-С	0,79	18,99		19,78		34,34									317,7		352,00	371,80
4КС 48.48-I4-С	0,79	18,99		19,78		34,34									317,7		352,00	371,80
5КС 48.48-I-С	12,32		0,46	12,78	9,24	19,94					47,25						76,43	89,20
5КС 48.48-3-С	12,32		0,46	12,78	9,24	19,94						73,82					103,00	115,80
5КС 48.48-4-С	12,40		0,46	12,86	9,24	19,94							92,61				121,80	134,70
5КС 48.48-6-С	12,40		0,46	12,86	9,24	19,94								120,9			150,10	163,00
5КС 48.48-7-С	0,79	18,52		19,31		34,34									153,10		187,40	206,70
5КС 48.48-9-С	0,79	18,52		19,31		34,34										189,1	223,40	242,80
5КС 48.48-I0-С	0,79	18,52		19,31		34,34										189,1	223,40	242,80
5КС 48.48-I2-С	12,40			12,40		34,34								241,9			276,30	288,70
5КС 48.48-I3-С	0,79	18,52		19,31		34,34									306,2		340,50	359,80
5КС 48.48-I-Сн	12,32		0,46	12,78	9,24	19,94					47,25						76,43	89,20
5КС 48.48-3-Сн	12,32		0,46	12,78	9,24	19,94						73,82					103,00	115,80
5КС 48.48-4-Сн	12,40		0,46	12,86	9,24	19,94							92,61				121,80	134,70
5КС 48.48-6-Сн	12,40		0,46	12,86	9,24	19,94								120,9			150,10	163,00
5КС 48.48-7-Сн	0,79	18,52		19,31		34,34											187,40	206,70
5КС 48.48-9-Сн	0,79	18,52		19,31		34,34										189,1	223,40	242,80
5КС 48.48-I0-Сн	0,79	18,52		19,31		34,34										189,1	223,40	242,80
5КС 48.48-I2-Сн	12,40			12,40		34,34								241,9			276,30	288,70
5КС 48.48-I3-Сн	0,79	18,52		19,31		34,34									306,2		340,50	359,80
IКВ 48.87-I-С	24,00	0,94	0,92	25,86	18,48	9,97					85,62		6,95	9,09			130,10	156,00

Инв. № подл. | Подпись и дата | Взам. инв. №

Продолжение ведомости.

Изделия закладные.											
Арматура класса					Прокат марки				Всего	Общий расход
А-III					ВСт3пс6-1					
ГОСТ 5781-82*					ГОСТ 103-76*		ГОСТ 8510-86			
ф25	ф28	ф22	ф36	Итого	-10х90	Итого	∟125х80х10	Итого		
2,93			8,79	11,71	3,30	3,30	29,50	29,50	44,51	428,5
2,93		6,94		9,87	3,30	3,30	31,50	31,50	44,67	143,2
2,93		6,94		9,87	3,30	3,30	31,50	31,50	44,67	170,0
2,93		6,94		9,87	3,30	3,30	31,50	31,50	44,67	188,8
2,93		6,94		9,87	3,30	3,30	31,50	31,50	44,67	216,8
2,93			8,79	11,71	3,30	3,30	31,50	31,50	46,51	265,6
2,93			8,79	11,71	3,30	3,30	31,50	31,50	46,51	265,6
2,93			8,79	11,71	3,30	3,30	31,50	31,50	46,51	301,6
2,93	5,31		8,79	17,03	3,30	3,30	31,50	31,50	51,83	350,3
2,93			17,57	20,50	3,30	3,30	31,50	31,50	54,40	428,0
2,93			17,57	20,50	3,30	3,30	31,50	31,50	54,40	428,0
5,85		13,88		19,73	3,30	3,30	24,26	24,26	47,29	136,2
5,85		13,88		19,73	3,30	3,30	24,26	24,26	47,29	163,0
5,85		13,88		19,73	3,30	3,30	24,26	24,26	47,29	181,8
5,85		13,88		19,73	3,30	3,30	24,26	24,26	47,29	210,0
5,85			17,58	23,43	3,30	3,30	24,26	24,26	51,00	258,6
5,85			17,58	23,43	3,30	3,30	24,26	24,26	51,00	294,6
5,85			17,58	23,43	3,30	3,30	24,26	24,26	51,00	294,6
5,85	5,31		17,58	28,74	3,30	3,30	24,26	24,26	56,30	345,4
5,85			26,36	32,21	3,30	3,30	24,26	24,26	59,77	420,7
5,85		13,88		19,73	3,30	3,30	24,26	24,26	47,29	136,2
5,85		13,88		19,73	3,30	3,30	24,26	24,26	47,29	163,0
5,85		13,88		19,73	3,30	3,30	24,26	24,26	47,29	181,8
5,85		13,88		19,73	3,30	3,30	24,26	24,26	47,29	210,0
5,85			17,58	23,43	3,30	3,30	24,26	24,26	51,00	258,6
5,85			17,58	23,43	3,30	3,30	24,26	24,26	51,00	294,6
5,85			17,58	23,43	3,30	3,30	24,26	24,26	51,00	294,6
5,85	5,31		17,58	28,74	3,30	3,30	24,26	24,26	56,30	345,4
5,85			26,36	32,21	3,30	3,30	24,26	24,26	59,77	420,7
					6,60	6,60	44,60	44,60	51,20	206,7

Инв. № подл. | Подпись и дата | Взам. инв. №

I.020.1-2с/89 Вып. 2-7

Ведомость расхода стали на изделие, кг

Марка элемента	Изделия арматурные																	Всего
	Арматура класса																	
	A-I				A-III ГОСТ 5781-82*													
	Ф8	Ф10	Ф12	Итого	Ф8	Ф10	Ф12	Ф14	Ф16	Ф18	Ф20	Ф25	Ф28	Ф32	Ф36	Ф40	Итого	
1КВ 48.87-3-С	24,00	0,94	0,92	25,86	18,48	9,97						133,80	6,95	9,09			178,30	204,10
1КВ 48.87-4-С	24,17	0,94	0,92	26,03	18,48	9,97							174,80	9,09			212,30	238,30
1КВ 48.87-5-С	24,17	0,94	0,92	26,03	18,48	9,97							6,95	228,3			263,70	289,70
1КВ 48.87-7-С	0,39	38,86		39,25		38,77								9,09	288,9		336,80	376,00
1КВ 48.87-9-С	0,39	38,86		39,25		38,77								9,09	11,50	342,7	402,00	444,30
1КВ 48.87-11-С	24,17	0,94		25,11	9,24	24,37							6,95	447,5	11,50		499,50	524,60
1КВ 48.87-13-С	0,39	38,86		39,25		24,37	20,76								589,3		634,50	673,70
2КВ 48.87-1-С	24,00	1,87	0,92	26,79	16,63	9,97					85,62		13,91	18,17			144,30	171,10
2КВ 48.87-3-С	24,00	1,87	0,92	26,79	16,63	9,97						133,80	13,91	18,17			192,50	219,20
2КВ 48.87-4-С	24,17	1,87	0,92	26,96	16,63	9,97							181,7	18,17			226,50	253,50
2КВ 48.87-5-С	24,17	1,87	0,92	26,96	16,63	9,97							13,91	237,3			277,90	304,80
2КВ 48.87-7-С	0,39	39,80		40,19		35,89								18,17	300,4		354,50	394,70
2КВ 48.87-9-С	0,39	39,80		40,19		35,89								18,17	23,01	342,7	419,80	459,80
2КВ 48.87-11-С	24,17	1,87		26,04	16,63	9,97							6,95	456,5	23,01		513,10	539,20
2КВ 48.87-13-С	0,39	39,80		40,19		21,48	20,76								612,3		654,60	694,80
3КВ 48.87-1-С	24,00	0,94	0,92	25,86	16,63	9,97					85,62		6,95	9,09			128,30	154,10
3КВ 48.87-3-С	24,00	0,94	0,92	25,86	16,63	9,97						133,8	6,95	9,09			176,40	202,30
3КВ 48.87-4-С	24,17	0,94	0,92	26,03	16,63	9,97							174,8	9,09			210,50	236,50
3КВ 48.87-5-С	24,17	0,94	0,92	26,03	16,63	9,97							6,95	228,3			261,80	287,90
3КВ 48.87-7-С	0,39	38,86		39,25		35,89								9,09	288,9		333,90	373,10
3КВ 48.87-9-С	0,39	38,86		39,25		35,89								9,09	11,50	342,7	399,20	438,40
3КВ 48.87-11-С	24,17	0,94		25,11	7,39	24,37							6,95	447,50	11,50		497,70	522,80
3КВ 48.87-13-С	0,39	38,86		39,25		35,89									589,3		625,20	664,50
4КВ 48.87-1-С	24,00	0,94	0,92	25,86	16,63	9,97					85,62		6,95	9,09			128,30	154,10
4КВ 48.87-3-С	24,00	0,94	0,92	25,86	16,63	9,97						133,8	6,95	9,09			176,40	202,30
4КВ 48.87-4-С	24,17	0,94	0,92	26,03	16,63	9,97							174,8	9,09			210,50	236,50
4КВ 48.87-5-С	24,17	0,94	0,92	26,03	16,63	9,97							6,95	228,3			261,80	287,90
4КВ 48.87-7-С	0,39	38,86		39,25		35,89								9,09	288,90		333,90	373,10
4КВ 48.87-9-С	0,39	38,86		39,25		35,89								9,09	11,50	342,7	399,20	438,40
4КВ 48.87-11-С	24,17	0,94		25,11	7,39	24,37								456,5			488,30	513,40

Инв. № подл. | Подпись и дата | Взам. инв. №

Продолжение ведомости

Изделия закладные										Всего	Общий расход
Арматура класса А-III ГОСТ 5781-82*					Прокат марки ВСт3пс6-1 ГОСТ 103-76*		ГОСТ 8510-86				
Ф25	Ф28	Ф32	Ф36	Итого	-10х90	Итого	L125х80х10	Итого			
					6,60	6,60	44,60	44,60		51,20	254.8
					6,60	6,60	44,60	44,60		51,20	291.1
					6,60	6,60	44,60	44,60		51,20	340.4
					6,60	6,60	44,60	44,60		51,20	427.6
					6,60	6,60	44,60	44,60		51,20	492.8
					6,60	6,60	44,60	44,60		51,20	575.7
					6,60	6,60	44,60	44,60		51,20	726.3
					6,60	6,60	73,40	73,40		80,00	250.7
					6,60	6,60	73,40	73,40		80,00	298.3
					6,60	6,60	73,40	73,40		80,00	333.2
					6,60	6,60	73,40	73,40		80,00	384.4
					6,60	6,60	73,40	73,40		80,00	475,0
					6,60	6,60	73,40	73,40		80,00	540.2
					6,60	6,60	73,40	73,40		80,00	618,7
					6,60	6,60	73,40	73,40		80,00	775,5
5,85	5,31	6,94		18,10	6,60	6,60	59,00	59,00		83,70	237.4
5,85	5,31	6,94		18,10	6,60	6,60	59,00	59,00		83,70	285.4
5,85	5,31	6,94		18,10	6,60	6,60	59,00	59,00		83,70	319,8
5,85	5,31	6,94		18,10	6,60	6,60	59,00	59,00		83,70	371.0
5,85		6,94	8,79	21,58	6,60	6,60	59,00	59,00		87,18	460,7
5,85		6,94	8,79	21,58	6,60	6,60	59,00	59,00		87,18	525.9
5,85		6,94	8,79	21,58	6,60	6,60	59,00	59,00		87,18	609.0
5,85			17,57	23,43	6,60	6,60	59,00	59,00		89,00	754.5
5,85	5,31	6,94		18,10	6,60	6,60	63,00	63,00		87,70	241.4
5,85	5,31	6,94		18,10	6,60	6,60	63,00	63,00		87,70	289,8
5,85	5,31	6,94		18,10	6,60	6,60	63,00	63,00		87,70	324,8
5,85	5,31	6,94		18,10	6,60	6,60	63,00	63,00		87,70	375,0
5,85		6,94	8,79	21,58	6,60	6,60	63,00	63,00		91,18	464,7
5,85		6,94	8,79	21,58	6,60	6,60	63,00	63,00		91,18	529,6
5,85	5,31	6,94	8,79	26,89	6,60	6,60	63,00	63,00		96,49	609,9

1.020.1-2с/89 В. 2-7

Инв. № подл. | Подпись и дата | Взам. инв. №

Ведомость расхода стали на изделие, кг

Марка элемента	Изделия арматурные																Всего
	Арматура класса																
	A-I				A-III ГОСТ 5781-82*												
	Ø8	Ø10	Ø12	Итого	Ø8	Ø10	Ø12	Ø14	Ø16	Ø18	Ø20	Ø25	Ø28	Ø32	Ø36	Ø40	Итого	
4КВ 48.87-I3-С	0,39	38,86		39,25		35,89									577,8		613,70	653,00
5КВ 48.87-I-С	24,00		0,92	24,92	16,63	9,97					85,62						112,20	137,10
5КВ 48.87-3-С	24,00		0,92	24,92	16,63	9,97						133,8					160,40	185,30
5КВ 48.87-4-С	24,17		0,92	25,09	16,63	9,97							167,8				194,40	219,50
5КВ 48.87-5-С	24,17		0,92	25,09	16,63	9,97								219,2			245,80	270,90
5КВ 48.87-7-С	0,39	37,92		38,32		35,89									277,40		313,30	351,60
5КВ 48.87-9-С	0,39	37,92		38,32		35,89										342,70	378,60	416,90
5КВ 48.87-II-С	24,17			24,17	7,39	24,37								438,40			470,10	434,30
5КВ 48.87-I-Сн	24,00		0,92	24,92	16,63	9,97					85,62						112,20	137,10
5КВ 48.87-3-Сн	24,00		0,92	24,92	16,63	9,97						133,8					160,40	185,30
5КВ 48.87-4-Сн	24,17		0,92	25,09	16,63	9,97							167,8				194,40	219,50
5КВ 48.87-5-Сн	24,17		0,92	25,09	16,63	9,97								219,2			245,80	270,90
5КВ 48.87-7-Сн	0,39	37,92		38,32		35,89									277,4		313,30	351,60
5КВ 48.87-9-Сн	0,39	37,92		38,32		35,89										342,7	378,60	416,90
5КВ 48.87-II-Сн	24,17			24,17	7,39	24,37								438,4			470,10	494,30
1КБ 48.103-I-С	30,74	0,94	0,92	32,60	24,64	1,92					101,5		6,95	9,09			144,10	176,70
1КБ 48.103-2-С	30,74	0,94	0,92	32,60	24,64			3,77				158,6	6,95	9,09			203,00	235,60
1КБ 48.103-4-С	30,97	0,94	0,92	32,82	24,64			3,77					205,9	9,09			243,40	276,20
1КБ 48.103-5-С	30,97	0,94	0,92	32,82	20,94	5,76			4,92				6,95	268,9			307,50	340,30
1КБ 48.103-7-С		50,33		50,33	2,46	34,56				6,23				9,09	340,4		392,70	443,00
1КБ 48.103-9-С		50,33		50,33	2,46	34,56					7,70			9,09	11,50	406,2	471,50	521,90
1КБ 48.103-II-С	30,97	0,94		31,90	15,40	14,40							6,95	528,8	11,50		581,90	613,80
2КБ 48.103-I-С	30,74	1,87	0,92	33,53	22,79	1,92					101,5		13,91	18,17			158,30	191,80
2КБ 48.103-2-С	30,74	1,87	0,92	33,53	22,79			3,77				158,6	13,91	18,17			217,20	250,80
2КБ 48.103-4-С	30,97	1,87	0,92	33,76	22,79			3,77					212,9	18,17			257,60	291,20
2КБ 48.103-5-С	30,97	1,87	0,92	33,76	19,09	5,76			4,92				13,91	278,0			321,70	355,40
2КБ 48.103-7-С		51,26		51,26	2,46	31,68				6,23				18,17	351,9		410,40	461,70
2КБ 48.103-9-С		51,26		51,26	2,46	31,68					7,70			18,17	23,01	406,2	489,30	540,50
2КБ 48.103-II-С	30,97	1,87		32,84	22,79				4,92				6,95	537,8	23,01		595,50	628,40
2КБ 48.103-I3-С		51,26		51,26	2,46	17,28	20,76			6,23					715,3		762,00	813,30

Инв. № подл. | Подпись и дата | Взам. инв. №

I.020.I-2с/89 В. 2-7

Продолжение ведомости

Изделия закладные										Всего	Общий расход
Арматура класса					Прокат марки						
А-III					ВСт3пс6-1						
ГОСТ 5781-82*					ГОСТ 103-76*		ГОСТ 8510-86				
Ф25	Ф28	Ф32	Ф36	Итого	-10х90	Итого	∟125х80х10	Итого			
5,85			26,36	32,21	6,60	6,60	63,00	63,00	101,81	755,8
11,70	10,62	13,88		36,20	6,60	6,60	48,52	48,52	91,32	228,0
11,70	10,62	13,88		36,20	6,60	6,60	48,52	48,52	91,32	276,0
11,70	10,62	13,88		36,20	6,60	6,60	48,52	48,52	91,32	310,4
11,70	10,62	13,88		36,20	6,60	6,60	48,52	48,52	91,32	361.6
11,70		13,88	17,57	43,16	6,60	6,60	48,52	48,52	98,28	450,4
11,70		13,88	17,57	43,16	6,60	6,60	48,52	48,52	98,28	515,6
11,70		13,88	17,57	48,47	6,60	6,60	48,52	48,52	103,59	598,0
11,70	10,62	13,88		36,20	6,60	6,60	48,52	48,52	91,32	228,0
11,70	10,62	13,88		36,20	6,60	6,60	48,52	48,52	91,32	276,0
11,70	10,62	13,88		36,20	6,60	6,60	48,52	48,52	91,32	310,4
11,70	10,62	13,88		36,20	6,60	6,60	48,52	48,52	91,32	361,6
11,70		13,88	17,57	43,16	6,60	6,60	48,52	48,52	98,28	450,4
11,70		13,88	17,57	43 16	6,60	6,60	48,52	48,52	98,28	515,6
11,70	5,31	13,88	17,57	48,47	6,60	6,60	48,52	48,52	103,59	598,0
					6,60	6,60	44,60	44,60	51,20	227,4
					6,60	6,60	44,60	44,60	51,20	286,0
					6,60	6,60	44,60	44,60	51,20	326,4
					6,60	6,60	44,60	44,60	51,20	391,0
					6,60	6,60	44,60	44,60	51,20	494,2
					6,60	6,60	44,60	44,60	51,20	574,7
					6,60	6,60	44,60	44,60	51,20	665,0
					6,60	6,60	73,40	73,40	80,00	271,4
					6,60	6,60	73,40	73,40	80,00	330,0
					6,60	6,60	73,40	73,40	80,00	370,4
					6,60	6,60	73,40	73,40	80,00	435,0
					6,60	6,60	73,40	73,40	80,00	544,5
					6,60	6,60	73,40	73,40	80,00	622,2
					6,60	6,60	73,40	73,40	80,00	708,0
					6,60	6,60	73,40	73,40	80,00	893,2

Инв. № подл. | Подпись и дата | Взам. инв. №

Ведомость расхода стали на изделие, кг

Марка элемента	Изделия арматурные																Всего
	Арматура класса																
	A-I				A-III ГОСТ 5781-82*												
	Ф8	Ф10	Ф12	Итого	Ф8	Ф10	Ф12	Ф14	Ф16	Ф18	Ф20	Ф25	Ф28	Ф32	Ф36	Ф40	Итого	
3КБ 48.I03-I-С	30,74	0,94	0,92	32,60	22,79	1,92					101,5		6,95	9,09			142,20	174,80
3КБ 48.I03-2-С	30,74	0,94	0,92	32,60	22,79			3,77				158,6	6,95	9,09			201,20	233,80
3КБ 48.I03-4-С	30,97	0,94	0,92	32,82	22,79			3,77					205,9	9,09			241,60	274,40
3КБ 48.I03-5-С	30,97	0,94	0,92	32,82	19,09	5,76			4,92				6,95	268,9			305,60	338,50
3КБ 48.I03-7-С		50,33		50,33	2,46	31,68				6,23				9,09	340,4		389,80	440,20
3КБ 48.I03-9-С		50,33		50,33	2,46	31,68					7,70			9,09	11,50	406,2	468,70	519,00
3КБ 48.I03-II-С	30,97	0,94		31,90	13,55	14,40			4,32				6,95	528,8	11,50		580,10	612,00
4КБ 48.I03-I-С	30,74	0,94	0,92	32,60	22,79	1,92					101,5		6,95	9,09			142,20	174,80
4КБ 48.I03-2-С	30,74	0,94	0,92	32,60	22,79			3,77				158,6	6,95	9,09			201,20	233,80
4КБ 48.I03-4-С	30,97	0,94	0,92	32,82	22,79			3,77					205,9	9,09			241,60	274,40
4КБ 48.I03-5-С	30,97	0,94	0,92	32,82	19,09	5,76			4,92				6,95	268,9			305,60	338,50
4КБ 48.I03-7-С		50,33		50,33	2,46	31,68				6,23				9,09	340,4		389,80	440,20
4КБ 48.I03-9-С		50,33		50,33	2,46	31,68					7,70			9,09	11,50	406,2	468,70	519,00
4КБ 48.I03-II-С	30,97	0,94		31,90	13,55	14,40			4,92					537,8			570,70	602,60
4КБ 48.I03-I3-С		50,33		50,33	2,46	31,58				6,23					680,7		721,10	771,40
5КБ 48.I03-I-С	30,74		0,92	31,66	22,79	1,92					101,5						126,20	157,90
5КБ 48.I03-2-С	30,74		0,92	31,66	22,79			3,77				158,6					185,10	216,80
5КБ 48.I03-4-С	30,97		0,92	31,89	22,79			3,77					199,0				225,50	257,40
5КБ 48.I03-5-С	30,97		0,92	31,89	19,09	5,76			4,92					259,8			289,60	321,50
5КБ 48.I03-7-С		49,39		49,39	2,46	31,68				6,23					328,9		369,20	418,60
5КБ 48.I03-II-С	30,97			30,97	13,55	14,40			4,92					519,7			552,50	583,50
5КБ 48.I03-I3-С		49,39		49,39	2,46	31,68				6,23					657,7		698,10	747,50
5КБ 48.I03-I-Сн	30,74		0,92	31,66	22,79	1,92					101,5						126,20	157,90
5КБ 48.I03-2-Сн	30,74		0,92	31,66	22,79			3,77				158,6					185,10	216,80
5КБ 48.I03-4-Сн	30,97		0,92	31,89	22,79			3,77					199,0				225,50	257,40
5КБ 48.I03-5-Сн	30,97		0,92	31,89	19,09	5,76			4,92					259,8			289,60	321,50
5КБ 48.I03-7-Сн		49,39		49,39	2,46	31,68				6,23					328,9		369,20	418,60
5КБ 48.I03-II-Сн	30,97			30,97	13,55	14,40			4,92					519,7			552,50	583,50
5КБ 48.I03-I3-Сн		49,39		49,39	2,46	31,68				6,23					657,7		698,10	747,50

Инв. № подл. | Подпись и дата | Взам. инв. №

Продолжение ведомости

Изделия закладные											
Арматура класса А-III ГОСТ 5781-82*					Прокат марки ВСт3пс6-1 ГОСТ 103-76*		ГОСТ 8510-86		Всего	Общий расход
Ф25	Ф28	Ф32	Ф36	Итого	-10х90	Итого	∟125х80х10	Итого		
5,85	5,31	6,94		18,10	6,60	6,60	59,00	59,00	83,70	258,0
5,85	5,31	6,94		18,10	6,60	6,60	59,00	59,00	83,70	316,6
5,85	5,31	6,94		18,10	6,60	6,60	59,00	59,00	83,70	357,0
5,85	5,31	6,94		18,10	6,60	6,60	59,00	59,00	83,70	421,6
5,85		6,94	8,79	21,58	6,60	6,60	59,00	59,00	87,18	527,3
5,85		6,94	8,79	21,58	6,60	6,60	59,00	59,00	87,18	607,8
5,85		6,94	8,79	21,58	6,60	6,60	59,00	59,00	87,18	699,2
5,85	5,31	6,94		18,10	6,60	6,60	63,00	63,00	87,70	262,0
5,85	5,31	6,94		18,10	6,60	6,60	63,00	63,00	87,70	320,6
5,85	5,31	6,94		18,10	6,60	6,60	63,00	63,00	87,70	361,0
5,85	5,31	6,94		18,10	6,60	6,60	63,00	63,00	87,70	425,6
5,85		6,94	8,79	21,58	6,60	6,60	63,00	63,00	90,58	531,3
5,85		6,94	8,79	21,58	6,60	6,60	63,00	63,00	90,58	610,9
5,85	5,31	6,94	8,79	26,89	6,60	6,60	63,00	63,00	96,49	699,2
5,85			26,36	32,21	6,60	6,60	63,00	63,00	101,81	873,6
11,70	10,62	13,88		36,20	6,60	6,60	48,52	48,52	91,32	248,7
11,70	10,62	13,88		36,20	6,60	6,60	48,52	48,52	91,32	307,3
11,70	10,62	13,88		36,20	6,60	6,60	48,52	48,52	91,32	347,7
11,70	10,62	13,88		36,20	6,60	6,60	48,52	48,52	91,32	412,3
11,70		13,88	17,57	43,16	6,60	6,60	48,52	48,52	98,28	516,9
11,70	5,31	13,88	17,57	48,47	6,60	6,60	48,52	48,52	103,59	687,3
11,70			43,94	55,64	6,60	6,60	48,52	48,52	110,76	859,2
11,70	10,62	13,88		36,20	6,60	6,60	48,52	48,52	91,32	248,7
11,70	10,62	13,88		36,20	6,60	6,60	48,52	48,52	91,32	307,3
11,70	10,62	13,88		36,20	6,60	6,60	48,52	48,52	91,32	347,7
11,70	10,62	13,88		36,20	6,60	6,60	48,52	48,52	91,32	412,3
11,70		13,88	17,57	43,16	6,60	6,60	48,52	48,52	98,28	516,9
11,70	5,31	13,88	17,57	48,47	6,60	6,60	48,52	48,52	103,59	687,2
11,70			43,94	55,64	6,60	6,60	48,52	48,52	110,76	859,2

Инв. № подл. | Подпись и дата | Взам. инв. №

Ведомость расхода стали на изделие, кг

Марка элемента	Изделия арматурные																Всего
	Арматура класса																
	A-I				A-III												
	ГОСТ 5781-82*																
	Ф8	Ф10	Ф12	Итого	Ф8	Ф10	Ф12	Ф14	Ф16	Ф18	Ф20	Ф25	Ф28	Ф32	Ф36	Ф40	Итого	
1КН 48.12-1-С	33,88	0,94	0,92	35,74	24,64	11,89					110,5			18,17			165,20	200,90
1КН 48.12-3-С	33,88	0,94	0,92	35,74	24,64	9,97		3,77				172,6		18,17			229,20	264,90
1КН 48.12-4-С	34,13	0,94	0,92	36,00	24,64	9,97		3,77					216,6	18,17			273,10	309,10
1КН 48.12-6-С	34,13	0,94	0,92	36,00	20,94	15,73			4,92					301,0			342,60	378,60
1КН 48.12-7-С	0,39	54,74		55,13	2,46	44,53				6,23					381,0		434,20	489,30
1КН 48.12-8-С	0,39	54,74		55,13	2,46	44,53				6,23					381,0		434,20	489,30
1КН 48.12-9-С	0,39	54,74		55,13	2,46	44,53					7,70				23,01	442,1	519,90	575,00
1КН 48.12-12-С	34,13	0,94		35,07	6,16	38,77			4,92				13,91	565,6	23,01		652,40	687,50
1КН 48.12-13-С	0,39	54,74		55,13	2,46	15,73	41,52			6,23					761,9		827,90	883,00
2КН 48.12-1-С	33,88	1,87	0,92	36,67	24,64	11,89					110,5			36,34			183,30	220,00
2КН 48.12-3-С	33,88	1,87	0,92	36,67	24,64	9,97		3,77				172,6		36,34			247,30	284,00
2КН 48.12-4-С	34,13	1,87	0,92	36,92	24,64	9,97		3,77					216,6	36,34			291,30	328,20
2КН 48.12-6-С	34,13	1,87	0,92	36,92	20,94	15,73			4,92					319,2			360,80	397,70
2КН 48.12-7-С	0,39	55,67		56,07	2,46	44,53				6,23					404,0		457,20	513,30
2КН 48.12-8-С	0,39	55,67		56,07	2,46	44,53				6,23					404,0		457,20	513,30
2КН 48.12-9-С	0,39	55,67		56,07	2,46	44,53					7,70				46,02	442,1	542,90	598,90
2КН 48.12-12-С	34,13	1,87		36,00	24,64	9,97			4,92				13,91	565,6	46,02		665,10	701,10
2КН 48.12-13-С	0,39	55,67		56,07	2,46	15,73	41,52			6,23					784,9		850,90	906,90
3КН 48.12-1-С	33,88	0,94	0,92	35,74	24,64	11,89					110,5			18,17			165,20	200,90
3КН 48.12-3-С	33,88	0,94	0,92	35,74	24,64	9,97		3,77				172,6		18,17			229,20	264,90
3КН 48.12-4-С	34,13	0,94	0,92	35,99	24,64	9,97		3,77					216,6	18,17			271,10	309,10
3КН 48.12-6-С	34,13	0,94	0,92	35,99	20,94	15,73			4,92					301,0			342,60	378,60
3КН 48.12-7-С	0,39	54,74		55,13	2,46	44,53				6,23					381,0		434,20	489,30
3КН 48.12-8-С	0,39	54,74		55,13	2,46	44,53				6,23					381,0		434,20	489,30
3КН 48.12-9-С	0,39	54,74		55,13	2,46	44,53					7,70				23,01	442,1	519,90	575,00
3КН 48.12-12-С	34,13	0,94		35,07	6,16	38,77			4,92				13,91	565,6	23,01		652,40	687,50
3КН 48.12-13-С	0,39	54,74		55,13	2,46	44,53				6,23					761,90		815,10	870,30
3КН 48.12-14-С	0,39	54,74		55,13	2,46	44,53				6,23					761,90		815,10	870,30
4КН 48.12-1-С	33,88	0,94	0,92	35,74	24,64	11,89					110,5			18,17			165,20	200,90
4КН 48.12-3-С	33,88	0,94	0,92	35,74	24,64	9,97		3,77				172,6		18,17			229,20	264,90

Продолжение ведомости

Изделия закладные										
Арматура класса					Прокат марки				Всего	Общий расход
А-III					ВСт3пс6-I					
ГОСТ 5781-82*					ГОСТ 103-76*		ГОСТ 8510-86			
Ф25	Ф28	Ф32	Ф36	Итого	-10х90	Итого	L 125х80х10	Итого		
					6,60	6,60	44,60	44,60	51,20	251,6
					6,60	6,60	44,60	44,60	51,20	315.8
					6,60	6,60	44,60	44,60	51,20	359,4
					6,60	6,60	44,60	44,60	51,20	429.2
					6,60	6,60	44,60	44,60	51,20	540,7
					6,60	6,60	44,60	44,60	51,20	540,7
					6,60	6,60	44,60	44,60	51,20	628.1
					6,60	6,60	44,60	44,60	51,20	740,7
					6,60	6,60	44,60	44,60	51,20	934.7
					6,60	6,60	73,40	73,40	80,00	299,5
					6,60	6,60	73,40	73,40	80,00	363,7
					6,60	6,60	73,40	73,40	80,00	407.3
					6,60	6,60	73,40	73,40	80,00	477,1
					6,60	6,60	73,40	73,40	80,00	593.4
					6,60	6,60	73,40	73,40	80,00	593,4
					6,60	6,60	73,40	73,40	80,00	680,8
					6,60	6,60	73,40	73,40	80,00	781,4
					6,60	6,60	73,40	73,40	80,00	987,4
5,85		13,88		19,73	6,60	6,60	59,00	59,00	85,33	285,4
5,85		13,88		19,73	6,60	6,60	59,00	59,00	85,33	349,6
5,85		13,88		19,73	6,60	6,60	59,00	59,00	85,33	395.0
5,85		13,88		19,73	6,60	6,60	59,00	59,00	85,33	463,0
5,85			17,57	23,43	6,60	6,60	59,00	59,00	89,03	578,9
5,85			17,57	23,43	6,60	6,60	59,00	59,00	89,03	578.9
5,85			17,57	23,43	6,60	6,60	59,00	59,00	89,03	666,3
5,85			17,57	23,43	6,60	6,60	59,00	59,00	89,03	776,8
5,85			17,57	23,43	6,60	6,60	59,00	59,00	89,03	959,3
5,85			17,57	23,43	6,60	6,60	59,00	59,00	89,03	959,3
5,85		13,88		19,73	6,60	6,60	63,00	63,00	89,33	289,4
5,85		13,88		19,73	6,60	6,60	63,00	63,00	89,33	353,6

Инв. № подл. | Подпись и дата | Взам. инв. №

Ведомость расхода стали на изделие, кг

Марка элемента	Изделия арматурные																	Всего
	Арматура класса																	
	А-I				А-III ГОСТ 5781-82*													
	Ф8	Ф10	Ф12	Итого	Ф8	Ф10	Ф12	Ф14	Ф16	Ф18	Ф20	Ф25	Ф28	Ф32	Ф36	Ф40	Итого	
4КН 48.12-4-С	34,13	0,94	0,92	35,99	24,64	9,97		3,77					216,6	18,17			273,10	309,10
4КН 48.12-6-С	34,13	0,94	0,92	35,99	20,94	15,73			4,92					301,0			342,60	378,60
4КН 48.12-7-С	0,39	54,74		55,13	2,46	44,53				6,23					381,0		434,20	489,30
4КН 48.12-8-С	0,39	54,74		55,13	2,46	44,53				6,23					381,0		434,20	489,30
4КН 48.12-9-С	0,39	54,74		55,13	2,46	44,53					7,70				23,01	442,1	519,90	575,00
4КН 48.12-12-С	34,13	0,94		35,07	6,16	38,77			4,92					583,8			633,70	668,70
4КН 48.12-13-С	0,39	54,74		55,13	2,46	44,53				6,23					738,9		792,10	847,30
4КН 48.12-14-С	0,39	54,74		55,13	2,46	44,53				6,23					738,9		792,10	847,30
5КН 48.12-1-С	33,88		0,92	34,80	24,64	11,89					110,5						147,00	181,80
5КН 48.12-3-С	33,88		0,92	34,80	24,64	9,97		3,77				172,6					211,00	245,80
5КН 48.12-4-С	34,13		0,92	35,05	24,64	9,97		3,77					216,6				254,90	290,00
5КН 48.12-6-С	34,13		0,92	35,05	20,94	15,73			4,92					282,8			324,40	359,50
5КН 48.12-7-С	0,39	53,80		54,19	2,46	44,53				6,23					357,9		411,20	465,40
5КН 48.12-9-С	0,39	53,80		54,19	2,46	44,53					7,70					442,1	496,80	551,00
5КН 48.12-10-С	0,39	53,80		54,19	2,46	44,53					7,70					442,1	496,80	551,00
5КН 48.12-12-С	34,13			34,13	6,16	38,77			4,92				565,6				615,50	649,60
5КН 48.12-13-С	0,39	53,80		54,19	2,46	44,53				6,23				715,9			769,10	823,30
5КН 48.12-1-Сн	33,88		0,92	34,80	24,64	11,89					110,5						147,00	181,80
5КН 48.12-3-Сн	33,88		0,92	34,80	24,64	9,97		3,77				172,6					211,00	245,80
5КН 48.12-4-Сн	34,13		0,92	35,05	24,64	9,97		3,77					216,6				254,90	290,00
5КН 48.12-6-Сн	34,13		0,92	35,05	20,94	15,73			4,92					282,8			324,40	359,50
5КН 48.12-7-Сн	0,39	53,80		54,19	2,46	44,53				6,23					357,9		411,20	465,40
5КН 48.12-9-Сн	0,39	53,80		54,19	2,46	44,53					7,70					442,1	496,80	551,00
5КН 48.12-10-Сн	0,39	53,80		54,19	2,46	44,53					7,70					442,1	496,80	551,00
5КН 48.12-12-Сн	34,13			34,13	6,16	38,77			4,92					565,6			615,50	649,60
5КН 48.12-13-Сн	0,39	53,80		54,19	2,46	44,53				6,23					715,9		769,10	823,30
1КН 48.124-1-С	33,88	0,94	0,92	35,74	24,64	11,89					122,3			18,17			177,00	212,70
1КН 48.124-3-С	33,88	0,94	0,92	35,74	24,64	9,97		3,77				191,1		18,17			247,60	283,40
1КН 48.124-4-С	34,13	0,94	0,92	35,98	24,64	9,97		3,77					239,8	18,17			296,30	332,30
1КН 48.124-6-С	34,13	0,94	0,92	35,98	20,94	15,73			4,92					331,3			372,90	408,90

Продолжение ведомости

Изделия закладные										
Арматура класса					Прокат марки				Всего	Общий расход
А-III					ВСт3пс6-I					
ГОСТ 5781-82*					ГОСТ 103-76*		ГОСТ 8510-86			
Ф25	Ф28	Ф32	Ф36	Итого	-10х90	Итого	∟125х80х10	Итого		
5,85		13,88		19,73	6,60	6,60	63,00	63,00	89,33	397,2
5,85		13,88		19,73	6,60	6,60	63,00	63,00	89,33	467,0
5,85			17,57	23,43	6,60	6,60	63,00	63,00	93,03	582,9
5,85			17,57	23,43	6,60	6,60	63,00	63,00	93,03	582,9
5,85			17,57	23,43	6,60	6,60	63,00	63,00	93,03	670,3
5,85	10,62		17,57	34,05	6,60	6,60	63,00	63,00	103,65	772,9
5,85			35,15	41,00	6,60	6,60	63,00	63,00	110,60	958,7
5,85			35,15	41,00	6,60	6,60	63,00	63,00	110,60	958,7
11,70		27,76		39,46	6,60	6,60	48,52	48,52	94,58	276,1
11,70		27,76		39,46	6,60	6,60	48,52	48,52	94,58	339,5
11,70		27,76		39,46	6,60	6,60	48,52	48,52	94,58	383,1
11,70		27,76		39,46	6,60	6,60	48,52	48,52	94,58	453,5
11,70			35,15	46,85	6,60	6,60	48,52	48,52	101,97	568,4
11,70			35,15	46,85	6,60	6,60	48,52	48,52	101,97	654,8
11,70			35,15	46,85	6,60	6,60	48,52	48,52	101,97	654,8
11,70	10,62		35,15	57,48	6,60	6,60	48,52	48,52	112,60	763,0
11,70			52,72	64,43	6,60	6,60	48,52	48,52	119,55	943,2
11,70		27,76		39,46	6,60	6,60	48,52	48,52	94,58	276,1
11,70		27,76		39,46	6,60	6,60	48,52	48,52	94,58	339,5
11,70		27,76		39,46	6,60	6,60	48,52	48,52	94,58	383,1
11,70		27,76		39,46	6,60	6,60	48,52	48,52	94,58	453,5
11,70			35,15	46,85	6,60	6,60	48,52	48,52	101,97	568,4
11,70			35,15	46,85	6,60	6,60	48,52	48,52	101,97	654,8
11,70			35,15	46,85	6,60	6,60	48,52	48,52	101,97	654,8
11,70	10,62		35,15	57,48	6,60	6,60	48,52	48,52	112,60	763,0
11,70			52,72	64,43	6,60	6,60	48,52	48,52	119,55	943,2
					6,60	6,60	44,60	44,60	51,20	263,6
					6,60	6,60	44,60	44,60	51,20	333,7
					6,60	6,60	44,60	44,60	51,20	382,6
					6,60	6,60	44,60	44,60	51,20	459,5

I.020.I-2с/89 В. 2-7

Инв. № подл. | Подпись и дата | Взам. инв. №

25504-03 100 Формат А3

Ведомость расхода стали на изделие, кг

Марка элемента	Изделия арматурные																Всего
	Арматура класса																
	A-I				A-III ГОСТ 5781-82*												
	Ф8	Ф10	Ф12	Итого	Ф8	Ф10	Ф12	Ф14	Ф16	Ф18	Ф20	Ф25	Ф28	Ф32	Ф36	Ф40	Итого	
1КН 48.124-7-С	0,39	54,74		55,13	2,46	44,53				6,23					419,3		472,50	527,70
1КН 48.124-8-С	0,39	54,74		55,13	2,46	44,53				6,23					419,3		472,50	527,70
1КН 48.124-9-С	0,39	54,74		55,13	2,46	44,53					7,70				23,01	489,5	567,30	622,40
1КН 48.124-12-С	34,13	0,94		35,07	6,16	38,77			4,92				13,91	626,2	23,01		713,00	748,10
1КН 48.124-13-С	0,39	54,74		55,13	2,46	15,73	41,52			6,23					838,6		904,60	959,70
2КН 48.124-1-С	33,88	1,87	0,92	36,67	24,64	11,89					122,3			36,34			195,20	231,90
2КН 48.124-3-С	33,88	1,87	0,92	36,67	24,64	9,97		3,77				191,1		36,34			265,80	302,50
2КН 48.124-4-С	34,13	1,87	0,92	36,92	20,94	9,97		3,77					239,8	36,34			314,50	351,40
2КН 48.124-6-С	34,13	1,87	0,92	36,92	20,94	15,73			4,92					349,5			391,10	428,00
2КН 48.124-7-С	0,39	55,67		56,07	2,46	44,53				6,23					442,3		495,50	551,60
2КН 48.124-8-С	0,39	55,67		56,07	2,46	44,53				6,23					442,3		495,50	551,60
2КН 48.124-9-С	0,39	55,67		56,07	2,46	44,53					7,70				46,02	489,5	590,30	646,30
2КН 48.124-12-С	34,13	1,87		36,00	24,64	9,97			4,92				13,91	626,2	46,02		725,70	761,70
2КН 48.124-13-С	0,39	55,67		56,07	2,46	15,73	41,52			6,23					861,6		927,60	983,70
3КН 48.124-1-С	33,88	0,94	0,92	35,74	24,64	11,89					122,3			18,17			177,00	212,70
3КН 48.124-3-С	33,88	0,94	0,92	35,74	24,64	9,97		3,77				191,1		18,17			247,60	283,40
3КН 48.124-4-С	34,13	0,94	0,92	35,98	24,64	9,97		3,77					239,8	18,17			296,30	332,30
3КН 48.124-6-С	34,13	0,94	0,92	35,98	20,94	15,73			4,92					331,3			372,90	408,90
3КН 48.124-7-С	0,39	54,74		55,13	2,46	44,53				6,23					419,3		472,50	527,70
3КН 48.124-8-С	0,39	54,74		55,13	2,46	44,53				6,23					419,3		472,50	527,70
3КН 48.124-9-С	0,39	54,74		55,13	2,46	44,53					7,70				23,01	489,5	567,30	622,40
3КН 48.124-12-С	34,13	0,94		35,07	6,16	38,77			4,92				13,91	626,2	23,01		713,00	748,10
3КН 48.124-13-С	0,39	54,74		55,13	2,46	44,53				6,23					838,6		891,90	947,00
3КН 48.124-14-С	0,39	54,74		55,13	2,46	44,53				6,23					838,6		891,90	947,00
4КН 48.124-1-С	33,88	0,94	0,92	35,74	24,64	11,89					122,3			18,17			177,00	212,70
4КН 48.124-3-С	33,88	0,94	0,92	35,74	24,64	9,97		3,77				191,1		18,17			247,60	283,40
4КН 48.124-4-С	34,13	0,94	0,92	35,98	24,64	9,97		3,77					239,8	18,17			296,30	332,30
4КН 48.124-6-С	34,13	0,94	0,92	35,98	20,94	15,73			4,92					331,3			372,90	408,90
4КН 48.124-7-С	0,39	54,74		55,13	2,46	44,53				6,23					419,3		472,50	527,70
4КН 48.124-8-С	0,39	54,74		55,13	2,46	44,53				6,23					419,3		472,50	527,70

I.020.I-2с/89 2-7 РС

Лист 17

Формат А3

25307-03 10

Продолжение ведомости

Изделия закладные											
Арматура класса					Прокат марки				Всего	Общий расход
А-III					ВСт3пс6-1					
ГОСТ 5781-82*					ГОСТ 103-76*		ГОСТ 8510-86			
Ф25	Ф28	Ф32	Ф36	Итого	-10х90	Итого	∟125х80х10	Итого		
					6,60	6,60	44,60	44,60	51,20	579,1
					6,60	6,60	44,60	44,60	51,20	579,1
					6,60	6,60	44,60	44,60	51,20	673,6
					6,60	6,60	44,60	44,60	51,20	799,3
					6,60	6,60	44,60	44,60	51,20	1011,5
					6,60	6,60	73,40	73,40	80,00	311,5
					6,60	6,60	73,40	73,40	80,00	381,7
					6,60	6,60	73,40	73,40	80,00	431,5
					6,60	6,60	73,40	73,40	80,00	507,4
					6,60	6,60	73,40	73,40	80,00	631,8
					6,60	6,60	73,40	73,40	80,00	631,8
					6,60	6,60	73,40	73,40	80,00	726,4
					6,60	6,60	73,40	73,40	80,00	841,1
					6,60	6,60	73,40	73,40	80,00	1064,2
5,85		13,88		19,73	6,60	6,60	59,00	59,00	85,33	297,7
5,85		13,88		19,73	6,60	6,60	59,00	59,00	85,33	367,6
5,85		13,88		19,73	6,60	6,60	59,00	59,00	85,33	416,4
5,85		13,88		19,73	6,60	6,60	59,00	59,00	85,33	493,3
5,85			17,57	23,43	6,60	6,60	59,00	59,00	89,03	617,3
5,85			17,57	23,43	6,60	6,60	59,00	59,00	89,03	617,3
5,85			17,57	23,43	6,60	6,60	59,00	59,00	89,03	711,9
5,85			17,57	23,43	6,60	6,60	59,00	59,00	89,03	837,5
5,85			17,57	23,43	6,60	6,60	59,00	59,00	89,03	1036,0
5,85			17,57	23,43	6,60	6,60	59,00	59,00	89,03	1036,0
5,85		13,88		19,73	6,60	6,60	63,00	63,00	89,33	301,4
5,85		13,88		19,73	6,60	6,60	63,00	63,00	89,33	371,6
5,85		13,88		19,73	6,60	6,60	63,00	63,00	89,33	421,3
5,85		13,88		19,73	6,60	6,60	63,00	63,00	89,33	497,3
5,85			17,57	23,43	6,60	6,60	63,00	63,00	93,03	621,3
5,85			17,57	23,43	6,60	6,60	63,00	63,00	93,03	621,3

I.020.I-2с/89 В. 2-7

Взам. инв. №

Ведомость расхода стали на изделие, кг

Марка элемента	Изделия арматурные																	Всего
	Арматура класса																	
	А-I				А-III ГОСТ 5781-82*													
	Ф8	ФI0	ФI2	Итого	Ф8	ФI0	ФI2	ФI4	ФI6	ФI8	Ф20	Ф25	Ф28	Ф32	Ф36	Ф40	Итого	
4КН 48.I24-9-С	0,39	54,74		55,13	2,46	44,53					7,70				23,01	489,5	567,30	622,40
4КН 48.I24-I2-С	34,13	0,94		35,07	6,16	38,77			4,92					644,4			694,30	729,30
4КН 48.I24-I3-С	0,39	54,74		55,13	2,46	44,53				6,23					815,6		868,80	924,00
4КН 48.I24-I4-С	0,39	54,74		55,13	2,46	44,53				6,23					815,6		868,80	924,00
5КН 48.I24-I-С	33,88		0,92	34,80	24,64	11,89					122,3						158,80	193,60
5КН 48.I24-3-С	33,88		0,92	34,80	24,64	9,97		3,77				191,1					229,50	264 30
5КН 48.I24-4-С	34,13		0,92	35,05	24,64	9,97		3,77					239,8				278,10	313,20
5КН 48.I24-6-С	34,13		0,92	35,05	20,94	15,73			4,92					313,1			354,70	389,80
5КН 48.I24-7-С	0,39	53,80		54,19	2,46	44,53				6,23					396,3		449,50	503,70
5КН 48.I24-9-С	0 39	53,80		54,19	2,46	44,53					7,70					489,5	544,20	598,40
5КН 48.I24-I0-С	0,39	53,80		54,19	2,46	44,53					7,70					489,5	544 20	598,40
5КН 48.I24-I2-С	34,13			34,13	6,16	38,77			4,92					626,2			676,10	710,20
5КН 48.I24-I3-С	0,39	53,80		54,19	2,46	44,53				6,23					792,6		845,80	900,00
5КН 48.I24-I-Сн	33,88		0,92	34,80	24,64	11,89					122,3						158,80	193,60
5КН 48.I24-3-Сн	33,88		0,92	34,80	24,64	9,97		3,77				191,1					229,50	264,30
5КН 48.I24-4-Сн	34,13		0,92	35,05	24,64	9,97		3,77					239,8				278,10	313,20
5КН 48.I24-6-Сн	34,13		0,92	35,05	20,94	15,73			4,92					313,1			354,70	389,80
5КН 48.I24-7-Сн	0,39	53,80		54,19	2,46	44,53				6,23					396,3		449,50	503,70
5КН 48.I24-9-Сн	0,39	53,80		54,19	2,46	44,53					7,70					489,5	544,20	598,40
5КН 48.I24-I0-Сн	0,39	53,80		54,19	2,46	44,53					7,70					489,5	544,20	598,40
5КН 48.I24-I2-Сн	34,13			34,13	6,16	38,77			4,92					626,2			676,10	710,20
5КН 48.I24-I3-Сн	0,39	53,80		54,19	2,46	44,53				6,23					792,6		845,80	900,00

Продолжение ведомости

Изделия закладные											
Арматура класса						Прокат марки				Всего	Общий расход
А-III						ВСт3пс6-I					
ГОСТ 5781-82*						ГОСТ 103-76*		ГОСТ 8510-86			
Ф25	Ф28	Ф32	Ф36	Итого		-10х90	Итого	L125х80х10	Итого		
5,85			17,57	23,43		6,60	6,60	63,00	63,00	93,03	715.9
5,85	10,62		17,57	34,05		6,60	6,60	63,00	63,00	103,65	833.5
5,85			35,15	41,00		6,60	6,60	63,00	63,00	110,00	1034.5
5,85			35,15	41,00		6,60	6,60	63,00	63,00	110,00	1034.5
11,70		27,76		39,46		6,60	6,60	48,52	48,52	94,58	287.3
11,70		27,76		39,46		6,60	6,60	48,52	48,52	94,58	357.5
11,70		27,76		39,46		6,60	6,60	48,52	48,52	94,58	406.3
11,70		27,76		39,46		6,60	6,60	48,52	48,52	94,58	483.3
11,70			35,15	46,85		6,60	6,60	48,52	48,52	101,97	606.7
11,70			35,15	46,85		6,60	6,60	48,52	48,52	101,97	701.4
11,70			35,15	46,85		6,60	6,60	48,52	48,52	101,97	701.4
11,70	10,62		35,15	57,48		6,60	6,60	48,52	48,52	112,60	823.8
11,70			52,72	64,43		6,60	6,60	48,52	48,52	119,55	1020.9
11,70		27,76		39,46		6,60	6,60	48,52	48,52	94,58	287,3
11,70		27,76		39,46		6,60	6,60	48,52	48,52	94,58	357.5
11,70		27,76		39,46		6,60	6,60	48,52	48,52	94,58	406.3
11,70		27,76		39,46		6,60	6,60	48,52	48,52	94,58	483.3
11,70			35,15	46,85		6,60	6,60	48,52	48,52	101,97	606.7
11,70			35,15	46,85		6,60	6,60	48,52	48,52	101,97	701.4
11,70			35,15	46,85		6,60	6,60	48,52	48,52	101,97	701.4
11,70	10,62		35,15	57,48		6,60	6,60	48,52	48,52	112,60	823.8
11,70			52,72	64,43		6,60	6,60	48,52	48,52	119,55	1020.9

Ведомость расхода стали на изделие, кг

Марка элемента	Изделия арматурные																	Всего
	Арматура класса																	
	A-I				A-III ГОСТ 5781-82*													
	Ф8	Ф10	Ф12	Итого	Ф8	Ф10	Ф12	Ф14	Ф16	Ф18	Ф20	Ф25	Ф28	Ф32	Ф36	Ф40	Итого	
1КВ 48.39-I	6,43	0,47	0,46	7,36	9,24	9,97					38,27		6,95				64,44	71,79
1КВ 48.39-2	6,43	0,47	0,46	7,36	9,24	9,97						59,80	6,95				85,96	93,32
1КВ 48.39-5	6,49	0,47	0,46	7,42	9,24	9,97							6,95	97,97			124,10	131,57
1КВ 48.39-II	6,49	0,47	0,46	7,42	9,24	9,97								205,0			224,20	231,25
2КВ 48.39-I	6,43	0,94	0,46	7,82	7,39	9,97					38,27		13,91				69,54	77,37
2КВ 48.39-2	6,43	0,94	0,46	7,82	7,39	9,97						59,80	13,91				91,07	98,85
2КВ 48.39-5	6,49	0,94	0,46	7,89	7,39	9,97							13,91	97,97			129,20	137,15
2КВ 48.39-II	6,49	0,94		7,43	7,39	9,97								214,1			231,50	238,93
2КВ 48.39-I3	0,39	10,65		11,04		21,49									271,0		292,50	303,50
3КВ 48.39-I	6,43	0,47	0,46	7,36	7,39	9,97					38,27		6,95				62,59	69,94
3КВ 48.39-2	6,43	0,47	0,46	7,36	7,39	9,97						59,80	6,95				84,12	91,47
3КВ 48.39-5	6,49	0,47	0,46	7,42	7,39	9,97							6,95	97,97			122,30	129,75
3КВ 48.39-II	6,49	0,47		6,96	7,39	9,97								205,0			222,40	229,35
4КВ 48.39-I	6,43	0,47	0,46	7,36	7,39	9,97					38,27		6,95				62,59	69,94
4КВ 48.39-2	6,43	0,47	0,46	7,36	7,39	9,97						59,80	6,95				84,12	91,47
4КВ 48.39-5	6,49	0,47	0,46	7,42	7,39	9,97							6,95	97,97			122,30	129,75
4КВ 48.39-II	6,49	0,47		6,96	7,39	9,97								205,0			222,40	229,35
4КВ 48.39-I3	0,39	10,18		10,57		21,49									259,5		281,00	291,60
5КВ 48.39-I	6,43		0,46	6,89	7,39	9,97					38,27						55,63	62,52
5КВ 48.39-2	6,43		0,46	6,89	7,39	9,97						59,80					77,16	84,05
5КВ 48.39-5	6,49		0,46	6,95	7,39	9,97								97,97			115,30	122,25
5КВ 48.39-II	6,49			6,49	7,39	9,97								195,9			213,30	219,85
5КВ 48.39-I3	0,39	9,71		10,10		21,49									248,0		269,50	279,60
5КВ 48.39-I-н	6,43		0,46	6,89	7,39	9,97					38,27						55,63	62,52
5КВ 48.39-2-н	6,43		0,46	6,89	7,39	9,97						59,80					77,16	84,05
5КВ 48.39-5-н	6,49		0,46	6,95	7,39	9,97								97,97			115,30	122,25

Продолжение ведомости

Изделия закладные											
Арматура класса					Прокат марки				Всего	Общий расход
А-III					ВСт3пс6-1					
ГОСТ 5781-82*					ГОСТ 103-76*		ГОСТ 5520-85			
Ф25	Ф28	Ф32	Ф36	Итого	-10х90	Итого	Ш250х80х10	Итого		
					3,30	3,30	22,30	22,30	25,60	97,40
					3,30	3,30	22,30	22,30	25,60	118,70
					3,30	3,30	22,30	22,30	25,60	157,10
					3,30	3,30	22,30	22,30	25,60	256,70
					3,30	3,30	36,70	36,70	40,00	117,30
					3,30	3,30	36,70	36,70	40,00	138,70
					3,30	3,30	36,70	36,70	40,00	177,10
					3,30	3,30	36,70	36,70	40,00	278,50
					3,30	3,30	36,70	36,70	40,00	343,90
2,93	5,31			8,24	3,30	3,30	29,50	29,50	41,04	111,00
2,93	5,31			8,24	3,30	3,30	29,50	29,50	41,04	132,70
2,93	5,31			8,24	3,30	3,30	29,50	29,50	41,04	170,80
2,93		6,94		9,87	3,30	3,30	29,50	29,50	42,67	271,80
2,93	5,31			8,24	3,30	3,30	31,50	31,50	43,04	114,40
2,93	5,31			8,24	3,30	3,30	31,50	31,50	43,04	134,40
2,93	5,31			8,24	3,30	3,30	31,50	31,50	43,04	172,80
2,93		6,94		9,87	3,30	3,30	31,50	31,50	44,67	273,80
2,93			8,79	11,71	3,30	3,30	31,50	31,50	46,51	338,40
5,85	10,62			16,47	3,30	3,30	24,26	24,26	44,03	106,70
5,85	10,62			16,47	3,30	3,30	24,26	24,26	44,03	128,00
5,85	10,62			16,47	3,30	3,30	24,26	24,26	44,03	166,40
5,85		13,88		13,73	3,30	3,30	24,26	24,26	47,29	266,80
5,85			17,57	23,43	3,30	3,30	24,26	24,26	51,19	331,20
5,85	10,62			16,47	3,30	3,30	24,26	24,26	44,03	106,70
5,85	10,62			16,47	3,30	3,30	24,26	24,26	44,03	128,00
5,85	10,62			16,47	3,30	3,30	24,26	24,26	44,03	166,40

I.020.I-2с/89 Вып. 2-7

Инв. № подл. | Подпись и дата | Взам. инв. №

Ведомость расхода стали на изделие, кг

Марка элемента	Изделия арматурные																	Всего
	Арматура класса																	
	А-I				А-III													
	ГОСТ 5781-82*																	
	Ф8	Ф10	Ф12	Итого	Ф8	Ф10	Ф12	Ф14	Ф16	Ф18	Ф20	Ф25	Ф28	Ф32	Ф36	Ф40	Итого	
5КВ 48.39-II-н	6,49			6,49	7,39	9,97								195,90			213,30	219,85
5КВ 48.39-I3-н	0,39	9,71		10,10		21,49									248,0		269,50	279,60
IКС 48.48-I	8,47	0,47	0,46	9,39	9,24	19,94					47,25			9,09			85,51	95,00
IКС 48.48-3	8,47	0,47	0,46	9,39	9,24	19,94						73,82		9,09			112,10	121,45
IКС 48.48-4	8,55	0,47	0,46	9,48	9,24	19,94							92,61	9,09			130,90	140,35
IКС 48.48-6	8,55	0,47	0,46	9,48	9,24	19,94								130,0			159,20	168,65
IКС 48.48-7	0,79	12,83		13,62		34,34									164,6		198,90	212,54
IКС 48.48-8	0,79	12,83		13,62		34,34									164,6		198,90	212,54
IКС 48.48-9	0,79	12,83		13,62		34,34									11,50	189,1	234,90	248,54
IКС 48.48-I2	8,55	0,47		9,02		34,34							6,95	241,9	11,50		294,70	303,75
IКС 48.48-I3	0,79	12,83		13,62		19,94	20,76								329,2		369,90	383,54
2КС 48.48-I	8,47	0,94	0,46	9,86	9,24	19,94					47,25			18,17			94,60	104,45
2КС 48.48-3	8,47	0,94	0,46	9,86	9,24	19,94						73,82		18,17			121,20	131,05
2КС 48.48-4	8,55	0,94	0,46	9,95	9,24	19,94							92,61	18,17			140,00	149,95
2КС 48.48-6	8,55	0,94	0,46	9,95	9,24	19,94								139,1			168,30	178,25
2КС 48.48-7	0,79	13,30		14,08		34,34									176,1		210,40	224,54
2КС 48.48-8	0,79	13,30		14,08		34,34									176,1		210,40	224,54
2КС 48.48-9	0,79	13,30		14,08		34,34									23,01	189,1	246,50	260,54
2КС 48.48-I2	8,55	0,94		9,49	9,24	19,94							6,95	241,9	23,01		301,10	310,55
2КС 48.48-I3	0,79	13,30		14,08		19,94	20,76								340,7		381,40	335,44
3КС 48.48-I	8,47	0,47	0,46	9,40	9,24	19,94					47,25			9,09			85,52	94,95
3КС 48.48-3	8,47	0,47	0,46	9,40	9,24	19,94						73,82		9,09			112,10	121,45
3КС 48.48-4	8,55	0,47	0,46	9,48	9,24	19,94							92,61	9,09			130,90	140,35
3КС 48.48-6	8,55	0,47	0,46	9,48	9,24	19,94								130,0			159,20	168,65
3КС 48.48-7	0,79	12,83		13,62		34,34									164,6		198,90	212,54
3КС 48.48-8	0,79	12,83		13,62		34,34									164,6		198,90	212,54
3КС 48.48-9	0,79	12,83		13,62		34,34									11,50	189,1	234,90	248,54
3КС 48.48-I2	8,55	0,47		9,02		34,34							6,95	241,9	11,50		294,70	303,75
3КС 48.48-I3	0,79	12,83		13,62		34,34									329,2		363,50	377,14

Формат А3

Продолжение ведомости

Изделия закладные											
Арматура класса					Прокат марки				Всего	Общий расход
А-III					ВСт3пс6-I					
ГОСТ 5781-82*					ГОСТ 103-76*		ГОСТ 8510-85			
Ф25	Ф28	Ф32	Ф36	Итого	-10х90	Итого	L125х80х10	Итого		
5,85		13,88		19,73	3,30	3,30	24,26	24,26	47,29	266,80
5,85			17,57	23,43	3,30	3,30	24,26	24,26	51,00	331,20
					3,30	3,30	22,30	22,30	25,60	120,60
					3,30	3,30	22,30	22,30	25,60	147,30
					3,30	3,30	22,30	22,30	25,60	166,10
					3,30	3,30	22,30	22,30	25,60	194,10
					3,30	3,30	22,30	22,30	25,60	238,50
					3,30	3,30	22,30	22,30	25,60	238,50
					3,30	3,30	22,30	22,30	25,60	274,50
					3,30	3,30	22,30	22,30	25,60	329,40
					3,30	3,30	22,30	22,30	25,60	409,70
					3,30	3,30	36,70	36,70	40,00	144,40
					3,30	3,30	36,70	36,70	40,00	170,90
					3,30	3,30	36,70	36,70	40,00	190,10
					3,30	3,30	36,70	36,70	40,00	218,10
					3,30	3,30	36,70	36,70	40,00	264,80
					3,30	3,30	36,70	36,70	40,00	264,80
					3,30	3,30	36,70	36,70	40,00	301,50
					3,30	3,30	36,70	36,70	40,00	350,30
					3,30	3,30	36,70	36,70	40,00	436,10
2,93		6,94		9,87	3,30	3,30	29,50	29,50	42,67	137,40
2,93		6,94		9,87	3,30	3,30	29,50	29,50	42,67	164,20
2,93		6,94		9,87	3,30	3,30	29,50	29,50	42,67	183,00
2,93		6,94		9,87	3,30	3,30	29,50	29,50	42,67	211,00
2,93			8,79	11,71	3,30	3,30	29,50	29,50	44,51	257,60
2,93			8,79	11,71	3,30	3,30	29,50	29,50	44,51	257,60
2,93			8,79	11,71	3,30	3,30	29,50	29,50	44,51	293,60
2,93			8,79	11,71	3,30	3,30	29,50	29,50	44,51	348,50
2,93			8,79	11,71	3,30	3,30	29,50	29,50	44,51	422,30

I.020.I-2c/89 Вып. 2-7

Взам. инв. №

Подпись и дата

Ведомость расхода стали на изделие, кг

Марка элемента	Изделия арматурные																	Всего
	Арматура класса																	
	A-I				A-III ГОСТ 5781-82*													
	ф8	ФI0	ФI2	Итого	ф8	ф10	ф12	ф14	ф16	ф18	ф20	ф25	ф28	ф32	ф36	ф40	Итого	
3КС 48.48-I4	0,79	12,83		13,62		34,34									329,2		363,50	377,14
4КС 48.48-I	8,47	0,47	0,46	9,39	9,24	19,94					47,25			9,09			85,52	94,92
4КС 48.48-3	8,47	0,47	0,46	9,39	9,24	19,94						73,82		9,09			112,10	121,45
4КС 48.48-4	8,55	0,47	0,46	9,39	9,24	19,94							92,61	9,09			130,90	140,35
4КС 48.48-6	8,55	0,47	0,46	9,39	9,24	19,94								130,0			159,20	168,65
4КС 48.48-7	0,79	12,83		13,62		34,34									164,6		198,90	212,54
4КС 48.48-8	0,79	12,83		13,62		34,34									164,6		198,90	212,54
4КС 48.48-9	0,79	12,83		13,62		34,34									11,50	189,1	234,90	248,54
4КС 48.48-I2	8,55	0,47		9,02		34,34								251,0			285,30	294,35
4КС 48.48-I3	0,79	12,83		13,62		34,34									317,7		352,00	365,64
4КС 48.48-I4	0,79	12,83		13,62		34,34									317,7		352,00	365,64
5КС 48.48-I	8,47		0,46	9,93	9,24	19,94					47,25						76,43	65,35
5КС 48.48-3	8,47		0,46	9,93	9,24	19,94						73,82					103,00	111,95
5КС 48.48-4	8,55		0,46	9,01	9,24	19,94							92,61				121,80	130,85
5КС 48.48-6	8,55		0,46	9,01	9,24	19,94								120,9			150,10	159,15
5КС 48.48-7	0,79	12,32		13,15		34,34									153,10		187,40	200,54
5КС 48.48-9	0,79	12,32		13,15		34,34										189,1	223,40	236,64
5КС 48.48-I0	0,79	12,32		13,15		34,34										189,1	223,40	236,64
5КС 48.48-I2	8,55			8,55		34,34								241,9			276,30	284,85
5КС 48.48-I3	0,79	12,32		13,15		34,34									306,2		340,50	353,64
5КС 48.48-I-н	8,47		0,46	9,55	9,24	19,94					47,25						76,43	85,35
5КС 48.48-3-н	8,47		0,46	9,55	9,24	19,94						73,82					103,00	111,95
5КС 48.48-4-н	8,55		0,46	9,01	9,24	19,94							92,61				121,80	130,85
5КС 48.48-6-н	8,55		0,46	9,01	9,24	19,94								120,9			150,10	159,15
5КС 48.48-7-н	0,79	12,32		13,15		34,34											187,40	200,54
5КС 48.48-9-н	0,79	12,32		13,15		34,34										189,1	223,40	236,64
5КС 48.48-I0-н	0,79	12,32		13,15		34,34										189,1	223,40	236,64
5КС 48.48-I2-н	8,55			9,55		34,34								241,9			276,30	284,85
5КС 48.48-I3-н	0,79	12,32		13,15		34,34									306,2		340,50	353,64
IKB 48.87-I	14,10	0,94	0,92	22,01	18,48	9,97					85,62		6,95	9,09			130,10	146,10

Продолжение ведомости

Изделия закладные										
Арматура класса					Прокат марки				Всего	Общий расход
А-III					ВСт3пс6-I					
ГОСТ 5781-82*					ГОСТ 103-76*		ГОСТ 8510-86			
ф25	ф28	ф32	ф36	Итого	-10х90	Итого	L125х80х10	Итого		
2,93			8,79	11,71	3,30	3,30	29,50	29,50	44,51	422,30
2,93		6,94		9,87	3,30	3,30	31,50	31,50	44,67	139,40
2,93		6,94		9,87	3,30	3,30	31,50	31,50	44,67	166,20
2,93		6,94		9,87	3,30	3,30	31,50	31,50	44,67	185,00
2,93		6,94		9,87	3,30	3,30	31,50	31,50	44,67	213,00
2,93			8,79	11,71	3,30	3,30	31,50	31,50	46,51	259,40
2,93			8,79	11,71	3,30	3,30	31,50	31,50	46,51	259,40
2,93			8,79	11,71	3,30	3,30	31,50	31,50	46,51	295,40
2,93	5,31		8,79	17,03	3,30	3,30	31,50	31,50	51,83	346,50
2,93			17,57	20,50	3,30	3,30	31,50	31,50	54,40	421,80
2,93			17,57	20,50	3,30	3,30	31,50	31,50	54,40	421,80
5,85		13,88		19,73	3,30	3,30	24,26	24,26	47,29	132,40
5,85		13,88		19,73	3,30	3,30	24,26	24,26	47,29	159,20
5,85		13,88		19,73	3,30	3,30	24,26	24,26	47,29	177,50
5,85		13,88		19,73	3,30	3,30	24,26	24,26	47,29	206,20
5,85			17,58	23,43	3,30	3,30	24,26	24,26	51,00	252,40
5,85			17,58	23,43	3,30	3,30	24,26	24,26	51,00	288,40
5,85			17,58	23,43	3,30	3,30	24,26	24,26	51,00	288,40
5,85	5,31		17,58	28,74	3,30	3,30	24,26	24,26	56,30	341,60
5,85			26,36	32,21	3,30	3,30	24,26	24,26	59,77	414,50
5,85		13,88		19,73	3,30	3,30	24,26	24,26	47,29	132,40
5,85		13,88		19,73	3,30	3,30	24,26	24,26	47,29	159,20
5,85		13,88		19,73	3,30	3,30	24,26	24,26	47,29	177,50
5,85		13,88		19,73	3,30	3,30	24,26	24,26	47,29	206,20
5,85			17,58	23,43	3,30	3,30	24,26	24,26	51,00	252,40
5,85			17,58	23,43	3,30	3,30	24,26	24,26	51,00	288,40
5,85			17,58	23,43	3,30	3,30	24,26	24,26	51,00	288,40
5,85	5,31		17,58	28,74	3,30	3,30	24,26	24,26	56,30	341,60
5,85			26,36	32,21	3,30	3,30	24,26	24,26	59,77	414,50
					6,60	6,60	44,60	44,60	51,20	196,80

I.020.1-2с/89 В. 2-7

Инв. № подл. | Подпись и дата | Взам. инв. №

I.020.1-2с/89 2-7 РС

Лист 26

Формат А3

25307-03 110

Ведомость расхода стали на изделие, кг

Марка элемента	Изделия арматурные																Всего
	Арматура класса																
	A-I				A-III ГОСТ 5781-82*												
	Ф8	Ф10	Ф12	Итого	Ф8	Ф10	Ф12	Ф14	Ф16	Ф18	Ф20	Ф25	Ф28	Ф32	Ф36	Ф40	Итого	
1КВ 48.87-3	14,10	0,94	0,92	15,96	18,48	9,97						133,80	6,95	9,09			178,30	194,20
1КВ 48.87-4	14,27	0,94	0,92	16,13	18,48	9,97							174,80	9,09			212,30	228,40
1КВ 48.87-5	14,27	0,94	0,92	16,13	18,48	9,97							6,95	228,3			263,70	279,80
1КВ 48.87-7	0,39	23,06		23,45		38,77								9,09	288,9		336,80	360,20
1КВ 48.87-9	0,39	23,06		23,45		38,77								9,09	11,50	342,7	402,00	425,50
1КВ 48.87-II	14,27	0,94		15,21	9,24	24,37							6,95	447,5	11,50		499,50	514,70
1КВ 48.87-I3	0,39	23,06		23,45		24,37	20,76								589,3		634,50	657,90
2КВ 48.87-I	14,10	1,87	0,92	16,89	16,63	9,97					85,62		13,91	18,17			144,30	161,20
2КВ 48.87-3	14,10	1,87	0,92	16,89	16,63	9,97						133,80	13,91	18,17			192,50	209,30
2КВ 48.87-4	14,27	1,87	0,92	17,06	16,63	9,97							181,7	18,17			226,50	243,60
2КВ 48.87-5	14,27	1,87	0,92	17,06	16,63	9,97							13,91	237,3			277,90	294,90
2КВ 48.87-7	0,39	24,00		24,39		35,83								18,17	300,4		354,50	378,90
2КВ 48.87-9	0,39	24,00		24,39		35,89								18,17	23,01	342,7	419,80	444,10
2КВ 48.87-II	14,27	1,87		16,14	16,63	9,97							6,95	456,5	23,01		513,10	529,30
2КВ 48.87-I3	0,39	24,00		24,39		21,49	20,76								612,3		654,60	679,00
3КВ 48.87-I	14,10	0,94	0,92	15,96	16,63	9,97					85,62		6,95	9,09			128,30	144,20
3КВ 48.87-3	14,10	0,94	0,92	15,96	16,63	9,97						133,8	6,95	9,09			176,40	192,40
3КВ 48.87-4	14,27	0,94	0,92	16,13	16,63	9,97							174,8	9,09			210,50	226,60
3КВ 48.87-5	14,27	0,94	0,92	16,13	16,63	9,97							6,95	228,3			261,80	278,00
3КВ 48.87-7	0,39	23,06		23,45		35,89								9,09	288,9		333,90	357,30
3КВ 48.87-9	0,39	23,06		23,45		35,89								9,09	11,50	342,7	399,20	422,60
3КВ 48.87-II	14,27	0,94		15,21	7,39	24,37							6,95	447,50	11,50		497,70	512,90
3КВ 48.87-I3	0,39	23,06		23,45		35,89									589,3		625,20	648,65
4КВ 48.87-I	14,10	0,94	0,92	15,96	16,63	9,97					85,62		6,95	9,09			128,30	144,20
4КВ 48.87-3	14,10	0,94	0,92	15,96	16,63	9,97						133,8	6,95	9,09			176,40	192,40
4КВ 48.87-4	14,27	0,94	0,92	16,13	16,63	9,97							174,8	9,09			210,50	226,60
4КВ 48.87-5	14,27	0,94	0,92	16,13	16,63	9,97							6,95	228,3			261,80	277,60
4КВ 48.87-7	0,39	23,06		23,45		35,89								9,09	288,90		333,90	357,30
4КВ 48.87-9	0,39	23,06		23,45		35,89								9,09	11,50	342,7	399,20	422,60
4КВ 48.87-II	14,27	0,94		15,21	7,39	24,37								456,5			488,30	505,50

Продолжение ведомости

Изделия закладные										
Арматура класса					Прокат марки				Всего	Общий расход
А-III					ВСт3пс6-1					
ГОСТ 5781-82*					ГОСТ 103-76*		ГОСТ 8510-86			
ф25	ф28	ф32	ф36	Итого	-10х90	Итого	L125х80х10	Итого		
					6,60	6,60	44,60	44,60	51,20	244,90
					6,60	6,60	44,60	44,60	51,20	281,20
					6,60	6,60	44,60	44,60	51,20	330,50
					6,60	6,60	44,60	44,60	51,20	411,80
					6,60	6,60	44,60	44,60	51,20	477,00
					6,60	6,60	44,60	44,60	51,20	565,80
					6,60	6,60	44,60	44,60	51,20	710,50
					6,60	6,60	73,40	73,40	80,00	240,80
					6,60	6,60	73,40	73,40	80,00	288,40
					6,60	6,60	73,40	73,40	80,00	323,30
					6,60	6,60	73,40	73,40	80,00	374,50
					6,60	6,60	73,40	73,40	80,00	459,20
					6,60	6,60	73,40	73,40	80,00	524,40
					6,60	6,60	73,40	73,40	80,00	608,80
					6,60	6,60	73,40	73,40	80,00	759,60
5,85	5,31	6,94		18,10	6,60	6,60	59,00	59,00	83,70	227,50
5,85	5,31	6,94		18,10	6,60	6,60	59,00	59,00	83,70	275,20
5,85	5,31	6,94		18,10	6,60	6,60	59,00	59,00	83,70	309,90
5,85	5,31	6,94		18,10	6,60	6,60	59,00	59,00	83,70	364,10
5,85		6,94	8,79	21,58	6,60	6,60	59,00	59,00	87,18	444,90
5,85		6,94	8,79	21,58	6,60	6,60	59,00	59,00	87,18	510,10
5,85		6,94	8,79	21,58	6,60	6,60	59,00	59,00	87,18	599,10
5,85			17,57	23,43	6,60	6,60	59,00	59,00	89,00	738,70
5,85	5,31	6,94		18,10	6,60	6,60	63,00	63,00	87,70	234,50
5,85	5,31	6,94		18,10	6,60	6,60	63,00	63,00	87,70	279,90
5,85	5,31	6,94		18,10	6,60	6,60	63,00	63,00	87,70	314,90
5,85	5,31	6,94		18,10	6,60	6,60	63,00	63,00	87,70	365,10
5,85		6,94	8,79	21,58	6,60	6,60	63,00	63,00	91,18	448,90
5,85		6,94	8,79	21,58	6,60	6,60	63,00	63,00	91,18	513,80
5,85	5,31	6,94	8,79	26,89	6,60	6,60	63,00	63,00	96,49	600,00

Инв. № подл. | Подпись и дата | Взам. инв. №

Ведомость расхода стали на изделие, кг

Изделия арматурные

Марка элемента	Арматура класса A-I				A-III ГОСТ 5781-82*												Всего
	ф8	ф10	ф12	Итого	ф8	ф10	ф12	ф14	ф16	ф18	ф20	ф25	ф28	ф32	ф36	ф40	Итого	
4КВ 48.87-13	0,39	23,06		23,45		35,89												
5КВ 48.87-1	14,10		0,92	15.02	16,63	9,97					85,62				547,8		610,70	637,20
5КВ 48.87-3	14,10		0,92	15.02	16,63	9,97						139,8					112,20	127,20
5КВ 48.87-4	14,27		0,98	15.19	16,63	9,97							167,8				160,40	175,40
5КВ 48.87-5	14,27		0,92	15,19	16,63	9,97								219,2			194,40	202,60
5КВ 48.87-7	0,39	22,12		22,52		35,89									277,40		246,80	261,00
5КВ 48.87-9	0,39	22,12		22,52		35,89											313,30	335,80
5КВ 48.87-11	14,27			14,27	7,39	24,37								438,40		342,70	378,60	401,10
5КВ 48.87-1-н	14,10		0,92	15.02	16,63	9,97					85,62						170,10	484,40
5КВ 48.87-3-н	14,10		0,92	15,02	16,63	9,97						133,8					112,20	127,20
5КВ 48.87-4-н	14,27		0,92	15,19	16,63	9,97							167,8				160,40	175,40
5КВ 48.87-5-н	14,27		0,92	15,19	16,63	9,97								219,2			194,40	209,60
5КВ 48.87-7-н	0,39	22,12		22,52		35,89									277,4		245,80	261,00
5КВ 48.87-9-н	0,39	22,12		22,52		35,89											313,30	335,80
5КВ 48.87-11-н	14,27			14,27	7,39	24,37								438,4		342,7	378,60	401,00
1КБ 48.103-1	16,44	0,94	0,92	18,30	24,64	1,92					10,5						470,10	484,40
1КБ 48.103-2	16,44	0,94	0,92	18,30	24,64			3,77					6,95	9,09			144,10	160,40
1КБ 48.103-4	16,67	0,94	0,92	18,52	24,64			3,77				158,6	6,95	9,09			203,00	221,30
1КБ 48.103-5	16,67	0,94	0,92	18,52	20,84	5,76			4,92				205,9	9,09			213,40	261,90
1КБ 48.103-7		27,53		27,53	2,46	34,56				6,23			6,95	268,9			307,50	326,00
1КБ 48.103-9		27,53		27,53	2,46	34,56					7,70			9,09	310,4		392,70	420,80
1КБ 48.103-11	16,67	0,94		17,60	15,10	14,40							6,95	9,09	14,50	406,2	441,50	499,10
2КБ 48.103-1	16,44	1,87	0,92	19,23	22,99	1,92					101,5		13,91	528,8	14,50		581,90	599,50
2КБ 48.103-2	16,44	1,87	0,92	19,23	22,99			3,77				158,6	13,91	18,17			158,30	177,50
2КБ 48.103-4	16,67	1,87	0,92	19,46	22,99			3,77					212,9	18,17			217,20	236,50
2КБ 48.103-5	16,67	1,87	0,92	19,46	18,08	5,76			4,92				13,91	278,02			257,60	276,90
2КБ 48.103-7		28,46		28,46	2,46	31,68				6,23				18,17	351,9		321,70	341,10
2КБ 48.103-8		28,46		28,46	2,46	31,68					7,70			18,17	23,01	406,2	410,40	438,90
2КБ 48.103-11	16,67	1,87		18,54	22,99				4,92				6,95	537,8	23,01		489,30	517,10
2КБ 48.103-13		28,46		28,46	2,46	17,28	20,76			6,23					715,3		595,50	644,10
																	762,00	790,50

Продолжение ведомости

Изделия закладные											
Арматура класса					Прокат марки				Всего	Общий расход
А-III					ВСт3пс6-1					
ГОСТ 5781-82*					ГОСТ 103-76*		ГОСТ 8510-86			
Ф25	Ф28	Ф32	Ф36	Итого	-10х90	Итого	L125х80х10	Итого		
5,85			26,36	32,21	6,60	6,60	63,00	63,00	101,81	739,50
11,70	10,62	13,88		36,20	6,60	6,60	48,52	48,52	91,32	218,10
11,70	10,62	13,88		36,20	6,60	6,60	48,52	48,52	91,32	266,10
11,70	10,62	13,88		36,20	6,60	6,60	48,52	48,52	91,32	300,50
11,70	10,62	13,88		36,20	6,60	6,60	48,52	48,52	91,32	351,70
11,70		13,88	17,57	43,16	6,60	6,60	48,52	48,52	98,28	434,60
11,70		13,88	17,57	43,16	6,60	6,60	48,52	48,52	98,28	499,80
11,70		13,88	17,57	48,47	6,60	6,60	48,52	48,52	103,59	588,10
11,70	10,62	13,88		36,20	6,60	6,60	48,52	48,52	91,32	218,10
11,70	10,62	13,88		36,20	6,60	6,60	48,52	48,52	91,32	266,10
11,70	10,62	13,88		36,20	6,60	6,60	48,52	48,52	91,32	300,50
11,70	10,62	13,88		36,20	6,60	6,60	48,52	48,52	91,32	351,70
11,70		13,88	17,57	43,16	6,60	6,60	48,52	48,52	98,28	434,60
11,70		13,88	17,57	43,16	6,60	6,60	48,52	48,52	98,28	499,80
11,70	5,31	13,88	17,57	48,47	6,60	6,60	48,52	48,52	103,59	588,10
					6,60	6,60	44,60	44,60	51,20	213,10
					6,60	6,60	44,60	44,60	51,20	271,70
					6,60	6,60	44,60	44,60	51,20	312,10
					6,60	6,60	44,60	44,60	51,20	376,70
					6,60	6,60	44,60	44,60	51,20	471,30
					6,60	6,60	44,60	44,60	51,20	551,80
					6,60	6,60	44,60	44,60	51,20	650,70
					6,60	6,60	73,40	73,40	80,00	257,10
					6,60	6,60	73,40	73,40	80,00	345,70
					6,60	6,60	73,40	73,40	80,00	356,10
					6,60	6,60	73,40	73,40	80,00	420,70
					6,60	6,60	73,40	73,40	80,00	521,60
					6,60	6,60	73,40	73,40	80,00	599,30
					6,60	6,60	73,40	73,40	80,00	693,70
					6,60	6,60	73,40	73,40	80,00	870,30

Ведомость расхода стали на изделие, кг

Марка элемента	Изделия арматурные																	Всего
	Арматура класса																	
	A-I				A-III ГОСТ 5781-82*													
	ф8	ф10	ф12	Итого	ф8	ф10	ф12	ф14	ф16	ф18	ф20	ф25	ф28	ф32	ф36	ф40	Итого	
3КБ 48.103-I	16,44	0,94	0,92	18,30	22,79	1,92					101,5		6,95	9,09			142,20	160,50
3КБ 48.103-2	16,44	0,94	0,92	18,30	22,79			3,77				158,6	6,95	9,09			201,20	219,50
3КБ 48.103-4	16,67	0,94	0,92	18,52	22,79			3,77					205,9	9,09			241,60	260,10
3КБ 48.103-5	16,67	0,94	0,92	18,52	19,09	5,76			4,92				6,95	268,9			305,60	324,20
3КБ 48.103-7		27,53		27,53	2,46	31,68				6,23				9,09	340,4		389,80	417,40
3КБ 48.103-9		27,53		27,53	2,46	31,68					7,70			9,09	11,50	406,2	468,70	496,20
3КБ 48.103-II	16,67	0,94		17,60	13,55	14,40			4,92				6,95	528,8	11,50		580,10	597,70
4КБ 48.103-I	16,44	0,94	0,92	18,30	22,79	1,92					101,5		6,95	9,09			142,20	160,50
4КБ 48.103-2	16,44	0,94	0,92	18,30	22,79			3,77				158,6	6,95	9,09			201,20	219,50
4КБ 48.103-4	16,67	0,94	0,92	18,52	22,79			3,77					205,9	9,09			241,60	260,10
4КБ 48.103-5	16,67	0,94	0,92	18,52	19,09	5,76			4,92				6,95	268,9			305,60	324,20
4КБ 48.103-7		27,53		27,53	2,46	31,68				6,23				9,09	340,4		389,80	417,40
4КБ 48.103-9		27,53		27,53	2,46	31,68					7,70			9,09	11,50	406,2	468,70	496,20
4КБ 48.103-II	16,67	0,94		17,60	13,55	14,40			4,92					537,8			570,70	588,30
4КБ 48.103-I3		27,53		27,53	2,46	31,68				6,23					680,7		721,10	748,60
5КБ 48.103-I	16,44		0,92	17,36	22,79	1,92					101,5						126,20	143,60
5КБ 48.103-2	16,44		0,92	17,36	22,79			3,77				158,6					185,10	202,50
5КБ 48.103-4	16,64		0,92	17,59	22,79			3,77					199,0				225,50	243,10
5КБ 48.103-5	16,64		0,92	17,59	19,09	5,76			4,92					259,8			289,60	307,20
5КБ 48.103-7		26,59		26,59	2,46	31,68				6,23					328,9		369,20	395,80
5КБ 48.103-II	16,67			16,67	13,55	14,40			4,92					519,7			552,50	569,20
5КБ 48.103-I3		26,59		26,59	2,46	31,68				6,23					657,7		698,10	724,70
5КБ 48.103-I-н	16,44		0,92	17,36	22,79	1,92					101,5						126,20	143,60
5КБ 48.103-2-н	16,44		0,92	17,36	22,79			3,77				158,6					185,10	202,50
5КБ 48.103-4-н	16,67		0,92	17,59	22,79			3,77					199,0				225,50	243,10
5КБ 48.103-5-н	16,67		0,92	17,59	19,09	5,76			4,92					259,8			289,60	307,20
5КБ 48.103-7-н		26,59		26,59	2,46	31,68				6,23					328,9		369,20	395,80
5КБ 48.103-II-н	16,67			16,67	13,55	14,40			4,92					519,7			552,50	569,20
5КБ 48.103-I3-н		26,59		26,59	2,46	31,68				6,23					657,7		698,10	724,70

Продолжение ведомости

Изделия закладные											
Арматура класса						Прокат марки				Всего	Общий расход
А-III						ВСт3пс6-I					
ГОСТ 5781-82*						ГОСТ 103-76*		ГОСТ 8510-86			
ф25	ф28	ф32	ф36	Итого	-10х90	Итого	L125х80х10	Итого			
5,85	5,31	6,94		18,10	6,60	6,60	59,00	59,00	83,70	243,70
5,85	5,31	6,94		18,10	6,60	6,60	59,00	59,00	83,70	302,30
5,85	5,31	6,94		18,10	6,60	6,60	59,00	59,00	83,70	342,70
5,85	5,31	6,94		18,10	6,60	6,60	59,00	59,00	83,70	407,30
5,85		6,94	8,79	21,58	6,60	6,60	59,00	59,00	87,18	504,40
5,85		6,94	8,79	21,58	6,60	6,60	59,00	59,00	87,18	584,90
5,85		6,94	8,79	21,58	6,60	6,60	59,00	59,00	87,18	684,90
5,85	5,31	6,94		18,10	6,60	6,60	63,00	63,00	87,70	247,70
5,85	5,31	6,94		18,10	6,60	6,60	63,00	63,00	87,70	306,30
5,85	5,31	6,94		18,10	6,60	6,60	63,00	63,00	87,70	346,70
5,85	5,31	6,94		18,10	6,60	6,60	63,00	63,00	87,70	411,30
5,85		6,94	8,79	21,58	6,60	6,60	63,00	63,00	90,58	508,40
5,85		6,94	8,79	21,58	6,60	6,60	63,00	63,00	90,58	588,00
5,85	5,31	6,94	8,79	26,89	6,60	6,60	63,00	63,00	96,49	684,90
5,85			26,36	32,21	6,60	6,60	63,00	63,00	101,81	850,70
11,70	10,62	13,88		36,20	6,60	6,60	48,52	48,52	91,32	234,40
11,70	10,62	13,88		36,20	6,60	6,60	48,52	48,52	91,32	293,00
11,70	10,62	13,88		36,20	6,60	6,60	48,52	48,52	91,32	333,40
11,70	10,62	13,88		36,20	6,60	6,60	48,52	48,52	91,32	398,00
11,70		13,88	17,57	43,16	6,60	6,60	48,52	48,52	98,28	494,00
11,70	5,31	13,88	17,57	48,47	6,60	6,60	48,52	48,52	103,59	673,00
11,70			43,94	55,64	6,60	6,60	48,52	48,52	110,76	836,30
11,70	10,62	13,88		36,20	6,60	6,60	48,52	48,52	91,32	234,40
11,70	10,62	13,88		36,20	6,60	6,60	48,52	48,52	91,32	293,00
11,70	10,62	13,88		36,20	6,60	6,60	48,52	48,52	91,32	333,40
11,70	10,62	13,88		36,20	6,60	6,60	48,52	48,52	91,32	398,00
11,70		13,88	17,57	43,16	6,60	6,60	48,52	48,52	98,28	494,00
11,70	5,31	13,88	17,57	48,47	6,60	6,60	48,52	48,52	103,59	673,00
11,70			43,94	55,64	6,60	6,60	48,52	48,52	110,76	836,30

I.020.I-2c/89 В. 2-7

Инв № подл. | Подпись и дата | Взам инв №

I.020.I-2c/89 2-7 РС

Лист 32

25507-03 116

Формат А3

Ведомость расхода стали на изделие, кг

Марка элемента	Изделия арматурные																Всего
	Арматура класса																
	A-I				A-III ГОСТ 5781-82*												
	ф8	ф10	ф12	Итого	ф8	ф10	ф12	ф14	ф16	ф18	ф20	ф25	ф28	ф32	ф36	ф40	Итого	
1КН 48.12-1	18,48	0,94	0,92	20,34	24,64	11,89					110,5			18,17			165,20	185,50
1КН 48.12-3	18,48	0,94	0,92	20,34	24,64	9,97		3,77				172,6		18,17			229,20	249,50
1КН 48.12-4	18,73	0,94	0,92	20,60	24,64	9,97		3,77					216,6	18,17			273,10	293,70
1КН 48.12-6	18,73	0,94	0,92	20,60	20,94	15,73			4,92					301,0			342,60	363,20
1КН 48.12-7	0,39	30,14		30,53	2,46	44,53				6,23					381,0		434,20	464,70
1КН 48.12-8	0,39	30,14		30,53	2,46	44,53				6,23					381,0		434,20	464,70
1КН 48.12-9	0,39	30,14		30,53	2,46	44,53					7,70				23,01	442,1	519,90	550,40
1КН 48.12-12	18,73	0,94		19,67	6,16	38,77			4,92				13,91	565,6	23,01		652,40	672,10
1КН 48.12-13	0,39	30,14		30,53	2,46	15,73	41,52			6,23					761,9		827,90	858,40
2КН 48.12-1	18,48	1,87	0,92	21,27	24,64	11,89					110,5			36,34			183,30	204,60
2КН 48.12-3	18,48	1,87	0,92	21,27	24,64	9,97		3,77				172,6		36,34			243,30	268,60
2КН 48.12-4	18,73	1,87	0,92	21,52	24,64	9,97		3,77					216,6	36,34			291,30	312,80
2КН 48.12-6	18,73	1,87	0,92	21,52	20,94	15,73			4,92					319,2			360,80	382,30
2КН 48.12-7	0,39	31,07		31,47	2,46	44,53				6,23					404,0		457,20	488,70
2КН 48.12-8	0,39	31,07		31,47	2,46	44,53				6,23					404,0		457,20	488,70
2КН 48.12-9	0,39	31,07		31,47	2,46	44,53					7,70				46,02	442,1	542,90	574,30
2КН 48.12-12	18,73	1,87		20,60	24,64	9,97			4,92				13,95	565,6	46,02		665,10	685,70
2КН 48.12-13	0,39	31,07		31,47	2,46	15,73	41,52			6,23					784,9		850,90	882,30
3КН 48.12-1	18,48	0,94	0,92	20,34	24,64	11,89					110,5			18,17			165,20	185,50
3КН 48.12-3	18,48	0,94	0,92	20,34	24,64	9,97		3,77				172,6		18,17			229,20	249,50
3КН 48.12-4	18,73	0,94	0,92	20,59	24,64	9,97		3,77					216,6	18,17			271,10	293,70
3КН 48.12-6	18,73	0,94	0,92	20,59	20,94	15,73			4,92					301,0			342,60	363,20
3КН 48.12-7	0,39	30,14		30,53	2,46	44,53				6,23					381,0		434,20	464,70
3КН 48.12-8	0,39	30,14		30,53	2,46	44,53				6,23					381,0		434,20	464,70
3КН 48.12-9	0,39	30,14		30,53	2,46	44,53					7,70				23,01	442,1	519,90	550,40
3КН 48.12-12	18,73	0,94		19,67	6,16	38,77			4,92				13,91	565,6	23,01		652,40	672,10
3КН 48.12-13	0,39	30,14		30,53	2,46	44,53				6,23					761,90		815,10	845,70
3КН 48.12-14	0,39	30,14		30,53	2,46	44,53				6,23					761,90		815,10	845,70
4КН 48.12-1	18,48	0,94	0,92	20,34	24,64	11,89					110,5			18,17			165,20	185,50
4КН 48.12-3	18,48	0,94	0,92	20,34	24,64	9,97		3,77				172,6		18,17			229,20	249,50

Продолжение ведомости

Изделия закладные										Всего	Общий расход
Арматура класса					Прокат марки						
А-III					ВСт3пс6-I						
ГОСТ 5781-82*					ГОСТ 103-76*		ГОСТ 8510-86				
ф25	ф28	ф32	ф36	Итого	-10х90	Итого	L125х80х10	Итого			
					6,60	6,60	44,60	44,60	51,20	236,80
					6,60	6,60	44,60	44,60	51,20	301,00
					6,60	6,60	44,60	44,60	51,20	344,60
					6,60	6,60	44,60	44,60	51,20	414,40
					6,60	6,60	44,60	44,60	51,20	516,90
					6,60	6,60	44,60	44,60	51,20	516,90
					6,60	6,60	44,60	44,60	51,20	604,30
					6,60	6,60	44,60	44,60	51,20	725,90
					6,60	6,60	44,60	44,60	51,20	910,90
					6,60	6,60	73,40	73,40	80,00	284,70
					6,60	6,60	73,40	73,40	80,00	348,90
					6,60	6,60	73,40	73,40	80,00	392,50
					6,60	6,60	73,40	73,40	80,00	462,30
					6,60	6,60	73,40	73,40	80,00	569,60
					6,60	6,60	73,40	73,40	80,00	569,60
					6,60	6,60	73,40	73,40	80,00	657,00
					6,60	6,60	73,40	73,40	80,00	766,60
					6,60	6,60	73,40	73,40	80,00	963,60
5,85		13,88		19,73	6,60	6,60	59,00	59,00	85,33	270,60
5,85		13,88		19,73	6,60	6,60	59,00	59,00	85,33	334,80
5,85		13,88		19,73	6,60	6,60	59,00	59,00	85,33	380,20
5,85		13,88		19,73	6,60	6,60	59,00	59,00	85,33	448,20
5,85			17,57	23,43	6,60	6,60	59,00	59,00	89,03	555,10
5,85			17,57	23,43	6,60	6,60	59,00	59,00	89,03	555,10
5,85			17,57	23,43	6,60	6,60	59,00	59,00	89,03	642,50
5,85			17,57	23,43	6,60	6,60	59,00	59,00	89,03	762,00
5,85			17,57	23,43	6,60	6,60	59,00	59,00	89,03	935,50
5,85			17,57	23,43	6,60	6,60	59,00	59,00	89,03	935,50
5,85		13,88		19,73	6,60	6,60	63,00	63,00	89,33	274,60
5,85		13,88		19,73	6,60	6,60	63,00	63,00	89,33	338,80

I.020.I-2с/89 В. 2-7

Инв. № подл. | Подпись и дата | Взам. инв. №

Ведомость расхода стали на изделие, кг

Марка элемента	Изделия арматурные																
	Арматура класса																Всего
	А-I				А-III ГОСТ 5781-82*												
	Ф8	ФI0	ФI2	Итого	Ф8	ФI0	ФI2	ФI4	ФI6	ФI8	Ф20	Ф25	Ф28	Ф32	Ф36	Ф40	Итого
4КН 48.II2-4	18,73	0,94	0,92	20,59	24,64	9,97		3,77					216,6	18,17			273,10	293,70
4КН 48.II2-6	18,73	0,94	0,92	20,59	20,94	15,73			4,92					301,0			342,60	363,20
4КН 48.II2-7	0,39	30,14		30,53	2,46	44,53				6,23					381,0		434,20	464,70
4КН 48.II2-8	0,39	30,14		30,53	2,46	44,53				6,23					381,0		434,20	464,70
4КН 48.II2-9	0,39	30,14		30,53	2,46	44,53					7,70				23,01	442,1	519,90	550,40
4КН 48.II2-I2	18,73	0,94		19,67	6,16	38,77			4,92					583,8			633,70	653,30
4КН 48.II2-I3	0,39	30,14		30,53	2,46	44,53				6,23					738,9		792,10	822,70
4КН 48.II2-I4	0,39	30,14		30,53	2,46	44,53				6,23					738,9		792,10	822,70
5КН 48.II2-I	18,48		0,92	19,40	24,64	11,89					110,5						147,00	166,40
5КН 48.II2-3	18,48		0,92	19,40	24,64	9,97		3,77				172,6					211,00	230,40
5КН 48.II2-4	18,73		0,92	19,65	24,64	9,97		3,77					216,6				254,90	274,60
5КН 48.II2-6	18,73		0,92	19,65	20,94	15,73			4,92					282,8			324,40	344,10
5КН 48.II2-7	0,39	29,20		29,59	2,46	44,53				6,23					357,9		411,20	440,80
5КН 48.II2-9	0,39	29,20		29,59	2,46	44,53					7,70					442,1	496,80	526,40
5КН 48.II2-I0	0,39	29,20		29,59	2,46	44,53					7,70					442,1	496,80	526,40
5КН 48.II2-I2	18,73			18,73	6,16	38,77			4,92				565,6				615,50	634,20
5КН 48.II2-I3	0,39	29,20		29,59	2,46	44,53				6,23				715,9			769,10	798,70
5КН 48.II2-I-н	18,48		0,92	19,40	24,64	11,89					110,5						147,00	166,40
5КН 48.II2-3-н	18,48		0,92	19,40	24,64	9,97		3,77				172,6					211,00	230,40
5КН 48.II2-4-н	18,73		0,92	19,65	24,64	9,97		3,77					216,6				254,90	274,60
5КН 48.II2-6-н	18,73		0,92	19,65	20,94	15,73			4,92					282,8			324,40	344,10
5КН 48.II2-7-н	0,39	29,20		29,59	2,46	44,53				6,23					357,9		411,20	440,80
5КН 48.II2-9-н	0,39	29,20		29,59	2,46	44,53					7,70					442,1	496,80	526,40
5КН 48.II2-I0-н	0,39	29,20		29,59	2,46	44,53					7,70					442,1	496,80	526,40
5КН 48.II2-I2-н	18,73			18,73	6,16	38,77			4,92					565,6			615,50	634,20
5КН 48.II2-I3-н	0,39	29,20		29,59	2,46	44,53				6,23					715,9		769,10	798,70
IКН 48.I24-I	17,38	0,94	0,92	19,24	24,64	11,89					122,3			18,17			177,00	196,20
IКН 48.I24-3	17,38	0,94	0,92	19,24	24,64	9,97		3,77				191,1		18,17			247,60	266,90
IКН 48.I24-4	17,63	0,94	0,92	19,48	24,64	9,97		3,77					239,8	18,17			296,30	315,80
IКН 48.I24-6	17,63	0,94	0,92	19,48	20,94	15,73			4,92					331,3			372,90	392,40

Продолжение ведомости

Изделия закладные											
Арматура класса						Прокат марки				Всего	Общий расход
А-III						Вст3пс6-1					
ГОСТ 5781-82*						ГОСТ 103-76*		ГОСТ 8510-86			
ф25	ф28	ф32	ф36	Итого		-10х90	Итого	L125х80х10	Итого		
5,85		13,88		19,73		6,60	6,60	63,00	63,00	89,33	382,40
5,85		13,88		19,73		6,60	6,60	63,00	63,00	89,33	452,20
5,85			17,57	23,43		6,60	6,60	63,00	63,00	93,03	559,10
5,85			17,57	23,43		6,60	6,60	63,00	63,00	93,03	559,10
5,85			17,57	23,43		6,60	6,60	63,00	63,00	93,03	646,50
5,85	10,62		17,57	34,05		6,60	6,60	63,00	63,00	103,65	758,10
5,85			35,15	41,00		6,60	6,60	63,00	63,00	110,60	934,90
5,85			35,15	41,00		6,60	6,60	63,00	63,00	110,60	934,90
11,70		27,76		39,46		6,60	6,60	48,52	48,52	94,58	261,30
11,70		27,76		39,46		6,60	6,60	48,52	48,52	94,58	324,70
11,70		27,76		39,46		6,60	6,60	48,52	48,52	94,58	368,30
11,70		27,76		39,46		6,60	6,60	48,52	48,52	94,58	438,70
11,70			35,15	46,85		6,60	6,60	48,52	48,52	101,97	544,60
11,70			35,15	46,85		6,60	6,60	48,52	48,52	101,97	631,00
11,70			35,15	46,85		6,60	6,60	48,52	48,52	101,97	631,00
11,70	10,62		35,15	57,48		6,60	6,60	48,52	48,52	112,60	748,20
11,70			52,72	64,43		6,60	6,60	48,52	48,52	119,55	919,40
11,70		27,76		39,46		6,60	6,60	48,52	48,52	94,58	261,30
11,70		27,76		39,46		6,60	6,60	48,52	48,52	94,58	324,70
11,70		27,76		39,46		6,60	6,60	48,52	48,52	94,58	368,30
11,70		27,76		39,46		6,60	6,60	48,52	48,52	94,58	438,70
11,70			35,15	46,85		6,60	6,60	48,52	48,52	101,97	544,60
11,70			35,15	46,85		6,60	6,60	48,52	48,52	101,97	631,00
11,70			35,15	46,85		6,60	6,60	48,52	48,52	101,97	631,00
11,70	10,62		35,15	57,48		6,60	6,60	48,52	48,52	112,60	748,20
11,70			52,72	64,43		6,60	6,60	48,52	48,52	119,55	919,40
						6,60	6,60	44,60	44,60	51,20	250,40
						6,60	6,60	44,60	44,60	51,20	320,50
						6,60	6,60	44,60	44,60	51,20	369,40
						6,60	6,60	44,60	44,60	51,20	446,30

Инв. № подл. | Подпись и дата | Взам. инв. №

Ведомость расхода стали на изделие, кг

Марка элемента	Изделия арматурные																Всего
	Арматура класса																
	A-I				A-III ГОСТ 5781-82*												
	ф8	ф10	ф12	Итого	ф8	ф10	ф12	ф14	ф16	ф18	ф20	ф25	ф28	ф32	ф36	ф40	Итого	
1КН 48.12А-7	0,39	28,34		28,73	2,46	44,53				6,23					419,3		472,50	501,30
1КН 48.12А-8	0,39	28,34		28,73	2,46	44,53				6,23					419,3		472,50	501,30
1КН 48.12А-9	0,39	28,34		28,73	2,46	44,53					7,70				23,01	489,5	567,30	596,00
1КН 48.12А-12	17,63	0,94		18,57	6,16	38,77			4,92				13,91	626,2	23,01		713,00	731,60
1КН 48.12А-13	0,39	28,34		28,73	2,46	15,73	41,52			6,23					838,6		904,60	933,30
2КН 48.12А-1	17,38	1,87	0,92	20,17	24,64	11,89					122,3			36,34			195,20	215,40
2КН 48.12А-3	17,38	1,87	0,92	20,17	24,64	9,97		3,77				191,1		36,34			265,80	286,00
2КН 48.12А-4	17,63	1,87	0,92	20,42	20,94	9,97		3,77					239,8	36,34			314,50	334,90
2КН 48.12А-6	17,63	1,87	0,92	20,42	20,94	15,73			4,92					349,5			391,10	411,50
2КН 48.12А-7	0,39	29,27		29,66	2,46	44,53				6,23					442,3		495,50	525,20
2КН 48.12А-8	0,39	29,27		29,66	2,46	44,53				6,23					442,3		495,50	525,20
2КН 48.12А-9	0,39	29,27		29,66	2,46	44,53					7,70				46,02	489,5	590,30	619,90
2КН 48.12А-12	17,63	1,87		19,50	24,64	9,97			4,92				13,91	626,2	46,02		725,70	745,20
2КН 48.12А-13	0,39	29,27		29,66	2,46	15,73	41,52			6,23					861,6		927,60	957,30
3КН 48.12А-1	17,38	0,94	0,92	19,24	24,64	11,89					122,3			18,17			177,00	196,20
3КН 48.12А-3	17,38	0,94	0,92	19,24	24,64	9,97		3,77				191,1		18,17			247,60	266,90
3КН 48.12А-4	17,63	0,94	0,92	19,48	24,64	9,97		3,77					239,8	18,17			296,30	315,80
3КН 48.12А-6	17,63	0,94	0,92	19,48	20,94	15,73			4,92					331,3			372,90	392,40
3КН 48.12А-7	0,39	28,34		28,73	2,46	44,53				6,23					419,3		472,50	501,30
3КН 48.12А-8	0,39	28,34		28,73	2,46	44,53				6,23					419,3		472,50	501,30
3КН 48.12А-9	0,39	28,34		28,73	2,46	44,53					7,70				23,01	489,5	567,30	596,00
3КН 48.12А-12	17,63	0,94		18,57	6,16	38,77			4,92				13,91	626,2	23,01		713,00	731,60
3КН 48.12А-13	0,39	28,34		28,73	2,46	44,53				6,23					838,6		891,90	920,60
3КН 48.12А-14	0,39	28,84		28,73	2,46	44,53				6,23					838,6		891,90	920,60
4КН 48.12А-1	17,38	0,94	0,92	19,24	24,64	11,89					122,3			18,17			177,00	196,20
4КН 48.12А-3	17,38	0,94	0,92	19,24	24,64	9,97		3,77				191,1		18,17			247,60	266,90
4КН 48.12А-4	17,63	0,84	0,92	19,48	24,64	9,97		3,77					239,8	18,17			296,30	315,80
4КН 48.12А-6	17,63	0,94	0,92	19,48	20,94	15,73			4,92					331,3			372,90	392,40
4КН 48.12А-7	0,39	28,34		28,73	2,46	44,53				6,23					419,3		472,50	501,30
4КН 48.12А-8	0,39	28,34		28,73	2,46	44,53				6,23					419,3		472,50	501,30

Продолжение ведомости

Изделия закладные											
Арматура класса					Прокат марки				Всего	Общий расход
А-III					ВСт3пс6-1					
ГОСТ 5781-82*					ГОСТ 103-76*		ГОСТ 8510-86			
Ф25	Ф28	Ф32	Ф36	Итого	-10х90	Итого	L125х80х10	Итого		
					6,60	6,60	44,60	44,60	51,20	558,00
					6,60	6,60	44,60	44,60	51,20	558,00
					6,60	6,60	44,60	44,60	51,20	652,50
					6,60	6,60	44,60	44,60	51,20	786,10
					6,60	6,60	44,60	44,60	51,20	990,40
					6,60	6,60	73,40	73,40	80,00	298,30
					6,60	6,60	73,40	73,40	80,00	368,50
					6,60	6,60	73,40	73,40	80,00	418,30
					6,60	6,60	73,40	73,40	80,00	494,20
					6,60	6,60	73,40	73,40	80,00	610,70
					6,60	6,60	73,40	73,40	80,00	610,70
					6,60	6,60	73,40	73,40	80,00	705,30
					6,60	6,60	73,40	73,40	80,00	827,90
					6,60	6,60	73,40	73,40	80,00	1043,10
5,85		13,88		19,73	6,60	6,60	59,00	59,00	85,33	284,50
5,85		13,88		19,73	6,60	6,60	59,00	59,00	85,33	354,40
5,85		13,88		19,73	6,60	6,60	59,00	59,00	85,33	403,20
5,85		13,88		19,73	6,60	6,60	59,00	59,00	85,33	480,10
5,85			17,57	23,43	6,60	6,60	59,00	59,00	89,03	596,20
5,85			17,57	23,43	6,60	6,60	59,00	59,00	89,03	596,20
5,85			17,57	23,43	6,60	6,60	59,00	59,00	89,03	690,80
5,85			17,57	23,43	6,60	6,60	59,00	59,00	89,03	824,30
5,85			17,57	23,43	6,60	6,60	59,00	59,00	89,03	1014,90
5,85			17,57	23,43	6,60	6,60	59,00	59,00	89,03	1014,90
5,85		13,88	-	19,73	6,60	6,60	63,00	63,00	89,33	288,20
5,85		13,88		19,73	6,60	6,60	63,00	63,00	89,33	358,40
5,85		13,88		19,73	6,60	6,60	63,00	63,00	89,33	408,10
5,85		13,88		19,73	6,60	6,60	63,00	63,00	89,33	484,10
5,85			17,57	23,43	6,60	6,60	63,00	63,00	93,03	600,20
5,85			17,57	23,43	6,60	6,60	63,00	63,00	93,03	600,20

I.020.I-2с/89 В. 2-7

Инв. № подл. | Подпись и дата | Взам. инв. №

Ведомость расхода стали на изделие, кг

Марка элемента	Изделия арматурные																	Всего
	Арматура класса																	
	А-I				А-III ГОСТ 5781-82*													
	ф8	ф10	ф12	Итого	ф8	ф10	ф12	ф14	ф16	ф18	ф20	ф25	ф28	ф32	ф36	ф40	Итого	
4КН 48.I24-9	0,39	28,34		28,73	2,46	44,53					7,70				23,01	489,5	567,30	596,00
4КН 48.I24-I2	17,63	0,94		18,57	6,16	38,77			4,92					644,4			694,30	712,80
4КН 48.I24-I3	0,39	28,34		28,73	2,46	44,53				6,23					815,6		868,80	897,60
4КН 48.I24-I4	0,39	28,34		28,73	2,46	44,53				6,23					815,6		868,80	897,60
5КН 48.I24-I	17,38		0,92	18,30	24,64	11,89					122,3						158,80	177,10
5КН 48.I24-3	17,38		0,92	18,30	24,64	9,97		3,77				191,1					229,50	247,80
5КН 48.I24-4	17,63		0,92	18,55	24,64	9,97		3,77					239,8				278,10	296,70
5КН 48.I24-6	17,63		0,92	18,55	20,94	15,73			4,92					313,1			354,70	373,40
5КН 48.I24-7	0,39	27,40		27,79	2,46	44,53				6,23					396,3		449,50	477,30
5КН 48.I24-9	0,39	27,40		27,79	2,46	44,53					7,70					489,5	544,20	572,00
5КН 48.I24-I0	0,39	27,40		27,79	2,46	44,53					7,70					489,5	544,20	572,00
5КН 48.I24-I2	17,63			17,63	6,16	38,77			4,92					626,2			676,10	693,70
5КН 48.I24-I3	0,39	27,40		27,79	2,46	44,53				6,23					792,6		845,80	873,60
5КН 48.I24-I-н	17,38		0,92	18,30	24,64	11,89					122,3						158,80	177,10
5КН 48.I24-3-н	17,38		0,92	18,30	24,64	9,97		3,77				191,1					229,50	247,80
5КН 48.I24-4-н	17,63		0,92	18,55	24,64	9,97		3,77					239,8				278,10	296,70
5КН 48.I24-6-н	17,63		0,92	18,55	20,94	15,73			4,92					313,1			354,70	373,30
5КН 48.I24-7-н	0,39	27,40		27,79	2,46	44,53				6,23					396,3		449,50	477,30
5КН 48.I24-9-н	0,39	27,40		27,79	2,46	44,53					7,70					489,5	544,20	572,00
5КН 48.I24-I0-н	0,39	27,40		27,79	2,46	44,53					7,70					489,5	544,20	572,00
5КН 48.I24-I2-н	17,63			17,63	6,16	38,77			4,92					626,2			676,10	693,70
5КН 48.I24-I3-н	0,39	27,40		27,79	2,46	44,53				6,23					792,6		845,80	873,60

Продолжение ведомости

Изделия закладные										Всего	Общий расход
Арматура класса					Прокат марки						
А-III					ВСт3пс6-1						
ГОСТ 5781-82*					ГОСТ 103-76*		ГОСТ 8510-86				
ф25	ф28	ф32	ф36	Итого	-10х90	Итого	L125х80х10	Итого			
5,85			17,57	23,43	6,60	6,60	63,00	63,00		93,03	694,80
5,85	10,62		17,57	34,05	6,60	6,60	63,00	63,00		103,65	820,30
5,85			35,15	41,00	6,60	6,60	63,00	63,00		110,00	1013,40
5,85			35,15	41,00	6,60	6,60	63,00	63,00		110,00	1013,40
11,70		27,76		39,46	6,60	6,60	48,52	48,52		94,58	274,10
11,70		27,76		39,46	6,60	6,60	48,52	48,52		94,58	344,30
11,70		27,76		39,46	6,60	6,60	48,52	48,52		94,58	393,10
11,70		27,76		39,46	6,60	6,60	48,52	48,52		94,58	470,10
11,70			35,15	46,85	6,60	6,60	48,52	48,52		101,97	585,60
11,70			35,15	46,85	6,60	6,60	48,52	48,52		101,97	680,30
11,70			35,15	46,85	6,60	6,60	48,52	48,52		101,97	680,30
11,70	10,62		35,15	57,48	6,60	6,60	48,52	48,52		112,60	810,60
11,70			52,72	64,43	6,60	6,60	48,52	48,52		119,55	999,80
11,70		27,76		39,46	6,60	6,60	48,52	48,52		94,58	274,10
11,70		27,76		39,46	6,60	6,60	48,52	48,52		94,58	344,30
11,70		27,76		39,46	6,60	6,60	48,52	48,52		94,58	393,10
11,70		27,76		39,46	6,60	6,60	48,52	48,52		94,58	470,10
11,70			35,15	46,85	6,60	6,60	48,52	48,52		101,97	585,60
11,70			35,15	46,85	6,60	6,60	48,52	48,52		101,97	680,30
11,70			35,15	46,85	6,60	6,60	48,52	48,52		101,97	680,30
11,70	10,62		35,15	57,48	6,60	6,60	48,52	48,52		112,60	810,60
11,70			52,72	64,43	6,60	6,60	48,52	48,52		119,55	999,80

Инв. № подл. | Подпись и дата | Взам. инв. №

gost.e-ecolog.ru