ТИПОВЫЕ КОНСТРУКЦИИ, ИЗДЕЛИЯ И УЗЛЫ ЗДАНИЙ И СООРУЖЕНИЙ

СЕРИЯ 1.020.1-2с/89

КОНСТРУКЦИИ КАРКАСА МЕЖВИДОВОГО ПРИМЕНЕНИЯ МНОГОЭТАЖНЫХ ОБЩЕСТВЕННЫХ ЗДАНИЙ, ПРОИЗВОДСТВЕННЫХ И ВСПОМОГАТЕЛЬНЫХ ЗДАНИЙ ПРОМЫШЛЕННЫХ ПРЕДПРИЯТИЙ ДЛЯ СТРОИТЕЛЬСТВА В РАЙОНАХ СЕЙСМИЧНОСТЬЮ 7,8 И 9 БАЛЛОВ И В НЕСЕЙСМИЧЕСКИХ РАЙОНАХ С ИЗГОТОВЛЕНИЕМ ИЗДЕЛИЙ КАРКАСА В ЕДИНЫХ ОПАЛУБОЧНЫХ ФОРМАХ

ВЫПУСК 2-5

КОЛОННЫ СЕЧЕНИЕМ 400Х400 ММ ДЛЯ ЗДАНИЙ С ВЫСОТОЙ ЭТАЖА 4,2 М

РАБОЧИЕ ЧЕРТЕЖИ

1962-16

gost.e-ecolog.ru

ТИПОВЫЕ КОНСТРУКЦИИ, ИЗДЕЛИЯ И УЗЛЫ ЗДАНИЙ И СООРУЖЕНИЙ

СЕРИЯ 1.020.1-2с/89

КОНСТРУКЦИИ КАРКАСА МЕЖВИДОВОГО ПРИМЕНЕНИЯ МНОГОЭТАЖНЫХ ОБЩЕСТВЕННЫХ ЗДАНИЙ, ПРОИЗВОДСТВЕННЫХ И ВСПОМОГАТЕЛЬНЫХ ЗДАНИЙ ПРОМЫШЛЕННЫХ ПРЕДПРИЯТИЙ ДЛЯ СТРОИТЕЛЬСТВА В РАЙОНАХ СЕЙСМИЧНОСТЬЮ 7,8 И 9 БАЛЛОВ И В НЕСЕЙСМИЧЕСКИХ РАЙОНАХ, С ИЗГОТОВЛЕНИЕМ ИЗДЕЛИЙ КАРКАСА В ЕДИНЫХ ОПАЛУБОЧНЫХ ФОРМАХ

ВЫПУСК 2-5

КОЛОННЫ СЕЧЕНИЕМ 400Х400 ММ ДЛЯ ЗДАНИЙ С ВЫСОТОЙ ЭТАЖА 4,2 М

РАБОЧИЕ ЧЕРТЕЖИ

РАЗРАБОТАНЫ
ТБИЛЗНИИЭП

ДИРЕКТОР ИНСТИТУТА Н.А.ЭДИШЕРАШВИЛИ
ГЛ.КОНСТРУКТОР ИНСТ. А.Г.ЧИКОБАВА
НАЧАЛЬНИК ОТДЕЛА Г.В.ТУРМАНИДЗЕ
ГЛ.ИНЖ.ПРОЕКТА Н.А.КАПАНАДЗЕ
ПРИ УЧАСТИИ НИИЖБ ГОССТРОЯ СССР

СОГЛАСОВАНО С ЦНИИСК им.В.А.КУЧЕРЕНКО
ЗАМ.ДИРЕКТОРА О.О.АНДРЕЕВ
ЗАВ.ЛАБ.СЕЙСМОСТОЙКИХ КОНСТРУКЦИЙ ЗДАНИЙ А.В.ЧЕРКАШИН
СТ.НАУЧНЫЙ СОТР. С.А.МИНАКОВ

УТВЕРЖДЕНЫ ГОСКОМАРХИТЕКТУРЫ, ПРИКАЗ ОТ 25.12.1989 г № 244
ВВЕДЕНЫ В ДЕЙСТВИЕ С 01.07.1990 г
ТБИЛЗНИИЭП, ПРИКАЗ №174 ОТ 27.12.1989 г

Обозначение	Наименование	Стр.
1.020.1-2с/89 2-5	Содержание	2
ТТ	Технические требования	4
К1	Колонна 1КВ42.33-...-с 1КВ42.33-...	8
К2	Колонна 1КВ42.33-11-с 1КВ42.33-11	8
К3	Колонна 2КВ42.33-...-с 2КВ42.33-...	9
К4	Колонна 2КВ42.33-...-с 2КВ42.33-...	9
К5	Колонна 3КВ42.33-...-с 3КВ42.33-...	10
К6	Колонна 3КВ42.33-11-с 3КВ42.33-11	10
К7	Колонна 4КВ42.33-...-с 4КВ42.33-...	11
К8	Колонна 4КВ42.33-...-с 4КВ42.33-...	11
К9	Колонна 5КВ42.33-...-с 5КВ42.33-...	12
К10	Колонна 5КВ42.33-...-с 5КВ42.33-...	12
К11	Колонна 5КВ42.33-...-Сн 5КВ42.33-...-н	13
К12	Колонна 5КВ42.33-...-Сн 5КВ42.33-...-н	13
К13	Колонна 1КС42.42-...-с 1КС42.42-...	14
К14	Колонна 1КС42.42-...-с 1КС42.42-...	14
К15	Колонна 1КС42.42-...-с 1КС42.42-...	15
К16	Колонна 2КС42.42-...-с 2КС42.42-...	15
К17	Колонна 2КС42.42-...-с 2КС42.42-...	16
К18	Колонна 2КС42.42-...-с 2КС42.42-...	16
К19	Колонна 3КС42.42-...-с 3КС42.42-...	17
К20	Колонна 3КС42.42-...-с 3КС42.42-...	17
К21	Колонна 3КС42.42-...-с 3КС42.42-...	18
К22	Колонна 4КС42.42-...-с 4КС42.42-...	18
К23	Колонна 4КС42.42-...-с 4КС42.42-...	19
К24	Колонна 4КС42.42-...-с 4КС42.42-...	19
К25	Колонна 5КС42.42-...-с 5КС42.42-...	20
К26	Колонна 5КС42.42-...-с 5КС42.42-...	20
К27	Колонна 5КС42.42-...-с 5КС42.42-...	21
К28	Колонна 5КС42.42-...-Сн 5КС42.42-...-н	21
К29	Колонна 5КС42.42-...-Сн 5КС42.42-...-н	22

Обозначение	Наименование	Стр.
1.020.1-2с/89 2-5 К30	Колонна 5КС42.42-...-Сн 5КС42.42-...-н	22
К31	Колонна 1КБ42.53-...-с 1КБ42.53-...	23
К32	Колонна 1КБ42.53-...-с 1КБ42.53-...	23
К33	Колонна 2КБ42.53-...-с 2КБ42.53-...	24
К34	Колонна 2КБ42.53-...-с 2КБ42.53-...	24
К35	Колонна 3КБ42.53-...-с 3КБ42.53-...	25
К36	Колонна 3КБ42.53-...-с 3КБ42.53-...	25
К37	Колонна 4КБ42.53-...-с 4КБ42.53-...	26
К38	Колонна 4КБ42.53-...-с 4КБ42.53-...	26
К39	Колонна 5КБ42.53-...-с 5КБ42.53-...	27
К40	Колонна 5КБ42.53-...-с 5КБ42.53-...	27
К41	Колонна 5КБ42.53-...-Сн 5КБ42.53-...-н	28
К42	Колонна 5КБ42.53-...-Сн 5КБ42.53-...-н	28
К43	Колонна 1КВ42.75-...-с 1КВ42.75-...	29
К44	Колонна 1КВ42.75-11-с 1КВ42.75-11	30
К45	Колонна 2КВ42.75-...-с 2КВ42.75-...	31
К46	Колонна 2КВ42.75-...-с 2КВ42.75-...	32
К47	Колонна 3КВ42.75-...-с 3КВ42.75-...	33
К48	Колонна 3КВ42.75-11-с 3КВ42.75-11	34
К49	Колонна 4КВ42.75-...-с 4КВ42.75-...	35
К50	Колонна 4КВ42.75-...-с 4КВ42.75-...	36
К51	Колонна 5КВ42.75-...-с 5КВ42.75-...	37
К52	Колонна 5КВ42.75-...-с 5КВ42.75-...	38
К53	Колонна 5КВ42.75-...-Сн 5КВ42.75-...-н	39
К54	Колонна 5КВ42.75-...-Сн 5КВ42.75-...-н	40
К55	Колонна 1КБ42.95-...-с 1КБ42.95-...-	41

Разраб.	Литина		
Проверил	Бужинадзе		4.10
ГИП	Чебанава		4.10
Н. контр.	Бужинадзе		

1.020.1-2с/89 2-5

Содержание

Стадия	Лист	Листов
Р	1	2

ТбилЗНИИЭП

Инв. № подл. | Подп. и дата | Взам. инв. №

1.020.1-2с/89. 2-5

Формат А3

Обозначение		Наименование	Стр.
1.020.1-2с/89 2-5	К56	Колонна 2КБ42.95-...-с 2КБ42.95-...	42
	К57	Колонна 2КБ42.95-11-с 2КБ42.95-11	43
	К58	Колонна 3КБ42.95-...-с 3КБ42.95-...	44
	К59	Колонна 4КБ42.95-...-с 4КБ42.95-...	45
	К60	Колонна 4КБ42.95-11-с 4КБ42.95-11	46
	К61	Колонна 5КБ42.95-...-с 5КБ42.95-...	47
	К62	Колонна 5КБ42.95-11-с 5КБ42.95-11	48
	К63	Колонна 5КБ42.95-...-см 5КБ42.95-...-м	49
	К64	Колонна 5КБ42.95-11-см 5КБ42.95-11-м	50
	К65	Колонна 1КН42.104-...-с 1КН42.104-...	51
	К66	Колонна 1КН42.104-...-с 1КН42.104-...	52
	К67	Колонна 2КН42.104-...-с 2КН42.104-...	53
	К68	Колонна 2КН42.104-...-с 2КН42.104-...	54
	К69	Колонна 3КН42.104-...-с 3КН42.104-...	55
	К70	Колонна 3КН42.104-...-с 3КН42.104-...	56
	К71	Колонна 4КН42.104-...-с 4КН42.104-...	57
	К72	Колонна 4КН42.104-...-с 4КН42.104-...	58
	К73	Колонна 5КН42.104-...-с 5КН42.104-...	59
	К74	Колонна 5КН42.104-...-с 5КН42.104-...	60
	К75	Колонна 5КН42.104-...-см 5КН42.104-...-м	61
	К76	Колонна 5КН42.104-...-см 5КН42.104-...-м	62
	РС	Ведомость расхода стали на изделие	63

1.020.1-2с/89. В 2-5

Инв. № подл. | Подпись и дата | Взам. инв. №

Копировал Формат А3

1962-16 4

I. ОБЩАЯ ЧАСТЬ

I.I.Серия I.020.I-2с/89 вып.2-5 содержит рабочие чертежи колонн сечением 400х400 мм для зданий с высотой этажа 4,2 м предназначенных для строительства общественных зданий,производственных и вспомогательных зданий промышленных предприятий в районах сейсмичностью 7,8 и 9 баллов и в несейсмических районах, с изготовлением колонн в единых опалубочных формах.

I.2. Состав серии,общие указания и номенклатура колонн приведены в выпуске 0-0.

I.3. Пространственные каркасы приведены в выпуске 2-6.

I.4. Детали колонн приведены в выпуске 2-I3.

I.5. Арматурные и закладные изделия приведены в выпуске 2-I4.

I.6. При применении колонн настоящего выпуска следует пользоваться рекомендациями,приведенными в выпуске 0-I "Указания по применению изделий".

I.7. Технические требования по изготовлению и приемке колонн приведены в выпуске 0-3 "Указания по заводской технологии изготовления изделий".

I.8. Указания по монтажу колонн приведены в выпуске 0-4 "Указания по монтажу каркаса".

I.9. Колонны разработаны в соответствии с требованиями СНиП 2.03.0I-84 "Бетонные и железобетонные конструкции", СНиП II-7-8I "Строительство в сейсмических районах", СНиП 2.0I.07-85 "Нагрузки и воздействия", СНиП 3.08.0I-87 "Несущие и ограждающие конструкции".

2. ОБЛАСТЬ ПРИМЕНЕНИЯ

2.I. Колонны применяются для каркасов многоэтажных зданий,возводимых в обычных условиях и в районах сейсмичностью 7,8 и 9 баллов в соответствии с главой СНиП II-7-8I в I-У ветровых районах СССР и I-УI районах по весу снегового покрова в соответствии со СНиП 2.0I.07-85.

2.2. Расчетная температура наружного воздуха – минус 40°.

2.3. Колонны предназначены для применения в условиях неагрессивной среды, а также в слабо- и среднеагрессивной газовых средах.

При применении колонн в зданиях с агрессивными средами в проекте должны быть приведены дополнительные требования к материалам в соответствии с главой СНиП 2.03.II-85 "Защита строительных конструкций от коррозии".

2.4. Предел огнестойкости колонн – 2,5 часа в соответствии с "Руководством по определению пределов огнестойкости конструкций, пределов распространения огня по конструкциям и групп возгораемости материалов",разработанным ЦНИИСК им.Кучеренко и НИИЖБ Госстроя СССР.

2.5. Колонны относятся к 3 категории требований по трещиностойкости конструкций.

3. ТЕХНИЧЕСКАЯ ХАРАКТЕРИСТИКА ИЗДЕЛИЙ

3.I. Колонны приняты трех, двух и одноэтажной разрезки.

3.2. По расположению по высоте здания колонны подразделяются на нижние, средние,верхние и бесстыковые – на всю высоту здания (для 2 этажных зданий).

Схемы расположения колонн по высоте здания см.вып.0-I.

3.3. Согласно ориентации колонн в плане здания они подразделя-

Разраб.	Чкваидава			I.020.I-2с/89 2-5 ТТ		
Проверил	Бускиладзе		04.10			
ГИП	Бускиладзе		04.10			
Гл.к.отд.	Капанадзе			Технические требования	Стадия	Лист	Листов
Зам.н.отд.	Андреев				Р	1	4
Нач.отд.	Гурманидзе				ТбилЗНИИЭП		
Н.контр.	Бускиладзе						

Инв.№ подл. | Подп. и дата | Взам.инв.№

1.020.1-2с/89 В2-5

Формат А3

ются на колонны, устанавливаемые по наружным осям (типы 3К, 4К); по внутренним осям с шарнирным опиранием плит перекрытий (тип 1К) и с жесткими рамными узлами (тип 2К); по внутренним осям у лестничных клеток (тип 3К) и угловые колонны (типы 5К; 5Кн) (см.рис.1).

Рис.1

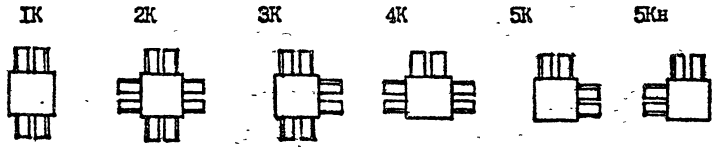

3.4. Для соединения с ригелями поперечного и продольного направлений в колоннах предусмотрены в верхней зоне выпуски арматуры в количестве двух или четырех, в зависимости от несущей способности колонны и узла соединения ригель-колонна, а в нижней зоне-металлические уголки, на которые устанавливаются ригели при монтаже каркаса.

3.5. Номенклатура содержит колонны, имеющие основные закладные изделия (типа МН1+МН5, МН5н) для опирания ригелей каркаса.

Для крепления стеновых панелей, диафрагм жесткости, лестничных ригелей в колоннах устанавливаются дополнительные закладные изделия при конкретном проектировании.

Примеры установки дополнительных закладных изделий в колоннах приведены в выпуске 0-1, соответствующие детали в выпуске 2-13.

3.6. Колонны рассчитаны и законструированы в соответствии со СНиП 2.03.01-84 и СНиП II-7-81.

3.7. Класс тяжелого бетона для колонн принят В25; В30; В35; В40; В45.

3.8. Армирование колонн предусмотрено из стали класса А-III и А-I, ГОСТ 5781-82*.

3.9. Колонны армируются пространственными каркасами, собираемыми из стержней продольной арматуры в количестве 4 или 8, замкнутых хомутов, сеток косвенного армирования, отдельных стержней и закладных изделий.

3.10. В табл.1 приводятся армирование колонн, класс бетона и соответствующие индексы несущих способностей колонн.

Таблица 1

Индекс несущей способности	Класс бетона	Армирование	Индекс несущей способности	Класс бетона	Армирование
1	В25	4Ф20АШ	9	В30	4Ф40АШ
2	В25	4Ф25АШ	10	В40	4Ф40АШ
3	В30	4Ф25АШ	11	В35	8Ф32АШ
4	В30	4Ф28АШ	12	В45	8Ф32АШ
5	В25	4Ф32АШ	13	В35	8Ф36АШ
6	В30	4Ф32АШ	14	В45	8Ф36АШ
7	В30	4Ф36АШ			
8	В40	4Ф36АШ			

4. ТЕХНИЧЕСКИЕ ТРЕБОВАНИЯ

4.1. Колонны должны изготовляться в соответствии с рабочими чертежами выпусков 2-1 и 2-2 и требованиями ГОСТ 13015.0-83.

4.2. Колонны должны удовлетворять требованиям ГОСТ 13015.0-83, ГОСТ 21778-81, ГОСТ 21779-82 и ГОСТ 21780-83 по прочности, жесткости и трещиностойкости, по показателям фактической прочности бетона, по качеству материалов, применяемых при изготовлении бетона, по морозостойкости и водонепроницаемости бетона, к арматурным сталям, арматурным и закладным изделиям, а также к точности изготовления, качеству поверхностей, к внешнему виду конструкций.

4.3. Прочность бетона должна соответствовать проектному классу бетона по прочности на сжатие, назначенной при расчете колонн в зависимости от их несущей способности.

4.4. Бетон по морозостойкости и водонепроницаемости должен соответствовать маркам, назначаемым в конкретных проектах зданий, сог-

ласно СНиП 2.03.01-84 и СНиП 2.03.11-85, в зависимости от режима эксплуатации и климатических условий района строительства.

4.5. Значение нормируемой отпускной прочности бетона должно быть не менее 70% от класса бетона по прочности на сжатие в теплый период года и не менее 85% - в холодный период года, в соответствии с ГОСТ 13015.0-83.

4.6. Правила приемки, маркировки колонн, методы испытаний и контроля качества изделий должны соответствовать требованиям ГОСТ 13015.1-81, ГОСТ 13015.2-81, ГОСТ 13015.3-81.

5. ТРАНСПОРТИРОВАНИЕ И СКЛАДИРОВАНИЕ КОЛОНН

5.1. Транспортирование и складирование колонн следует производить в соответствии с требованиями ГОСТ 13015.4-84 и серии 1.020.1-2с/89, вып.0-4 "Указания по монтажу каркаса".

5.2. Строповку колонн при разгрузке с транспортных средств производить с помощью балансирной траверсы и пальцевых захватов пропускаемых в отверстия, предназначенных для подъема колонн из формы.

5.3. Схема строповки колонн при разгрузке и погрузке:

а) при наличии двух отверстий

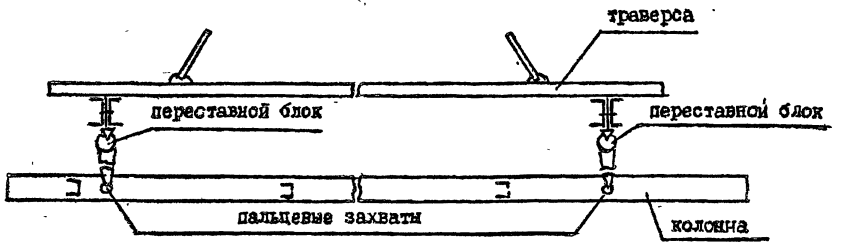

б) при наличии четырех отверстий.

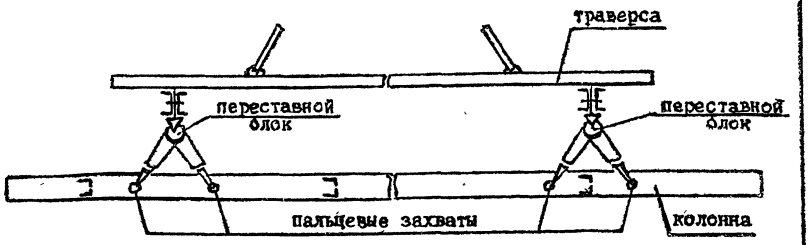

5.4. Перевозка колонн производится автомобильным транспортом на автопоездах с прицепами общего назначения или специализированными преимущественно в виде площадок с тягачами ЗИЛ-130БТ КАМАЗ-5410; МАЗ504-А или КРАЗ-258.

5.5. Рекомендуемые автотранспортные средства

Таблица 2

Длина колонны, мм	Марки транспортных средств
до 6000	КАМАЗ-5320, КРАЗ-277; ОДАЗ-885; УПЛО-906; ЗИЛ-130
6000 - 8700	ОДАЗ-9370; МАЗ-5245; МАЗ-5205
8700 - 13150	УПР-12; Б-12; УПР-1212; УПИ-1412
13150+18250	Б-18; ПК-2021

6. МАРКИРОВКА КОЛОНН

6.1. Маркировка колонн принята в соответствии с ГОСТ 23009-78.

6.2. В маркировке изделий приняты следующие буквенно-цифровые группы обозначений:

(1) К - (2) (3) (4) - (5) - (6) (7)

I группа — II группа — III группа

	1.020.1-2с-89 2-5 ТТ	Лист 3

Копировал Формат А3

1962-16 7

1.020.1-2с./89. В.2-5.

Инв. № подл. | Подпись и дата | Взам. инв. №

Первая группа:

(1) – тип колонны в зависимости от расположения в плане здания – от I до 5, (см.пункт 3.3, лист I)

К – наименование изделия – колонна

(2) – тип колонны в зависимости от положения её по высоте здания

В – верхняя

С – средняя

Н – нижняя

Б – бесстыковая

(3) – высота типового этажа, в дециметрах

(4) – длина колонны, в дециметрах

Вторая группа:

(5) – индекс несущей способности колонн – от I до I4 – (см. табл.I)

Третья группа:

(6) – индекс "С" – колонна применяемая в сейсмических районах.

(7) – индекс "Н" – колонна зеркального изображения.

В третью группу также включаются дополнительные характеристики, отражающие особые условия применения изделий, как например стойкость к воздействию агрессивной среды, а также конструктивные особенности – наличие дополнительных закладных изделий и т.д.

6.3. Пример маркировки колонны:

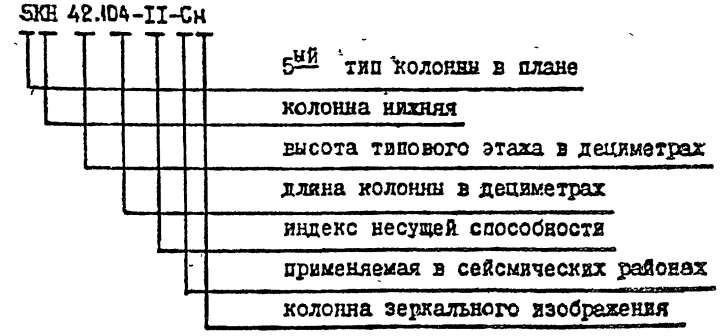

1020.1-2с/89 В 2-5

Инв. № подл. | Подпись и дата | Взам. инв. №

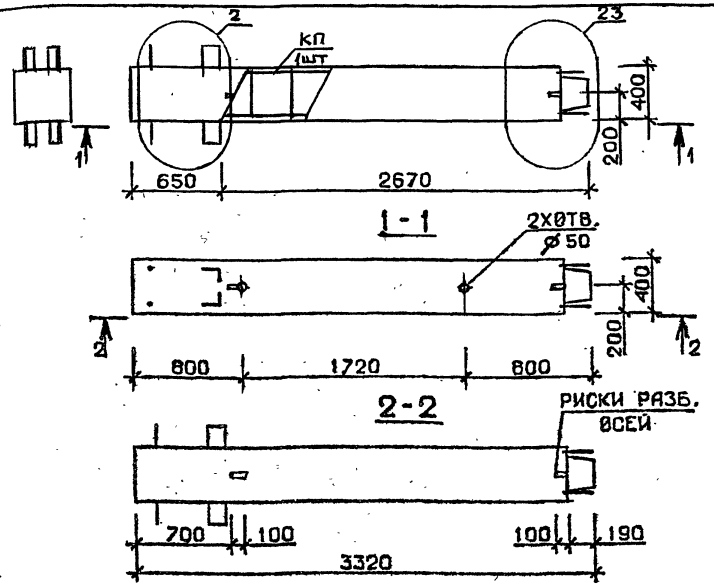

Марка колонны	Масса, т	Класс бетона	Объем бетона м³	Расход стали кг	Марка арматурного изделия	Обозначение документа
1КВ 42.33-1-с	1,327	В25	0,53	92,6	КП1с	В.2-6 К1
1КВ 42.33-2-с				110,5	КП2с	
1КВ 42.33-5-с				143,0	КП3с	
1КВ 42.33-1	1,327	В25	0,53	89,9	КП1	В.2-6 К47
1КВ 42.33-2				107,8	КП2	
1КВ 42.33-5				140,3	КП3	

Технические требования см.I.020.I-2с/89 В.2-5 ТТ
Детали см. I.020.I-2с/89 В.2-13

Разраб.	Чанкветадзе		
Проверил	Бускивадзе		
ГИП	Чкванава		
Н. контр.	Бускивадзе		

I.020.I-2с/89 2-5 К1

Колонна
1КВ 42.33-...-с
1КВ 42.33-...

Стадия	Лист	Листов
Р		1

ТбилЗНИИЭП

Формат А4

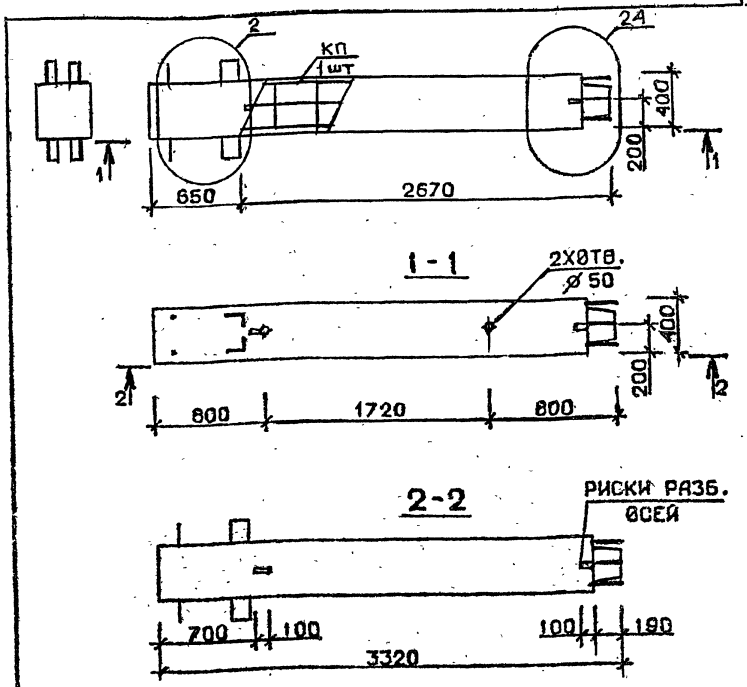

Марка колонны	Масса, т	Класс бетона	Объем бетона, м³	Расход стали кг	Марка арматурного изделия	Обозначение документа
1КВ 42.33-11-с	1,327	В35	0,53	227,6	КП4с	В.2-6 К1
1КВ 42.33-11	1,327	В35	0,53	224,9	КП4	В.2-6 К47

Технические требования см.I.020.I-2с/89 В.2-5 ТТ
Детали см. I.020.I-2с/89 В.2-13

Разраб.	Чанкветадзе		
Проверил	Бускивадзе		04.10
ГИП	Чкванава		04.10
Н. контр.	Бускивадзе		

I.020.I-2с/89 2-5 К2

Колонна
1КВ 42.33-11-с
1КВ 42.33-11

Стадия	Лист	Листов
Р		1

ТбилЗНИИЭП

Формат А4

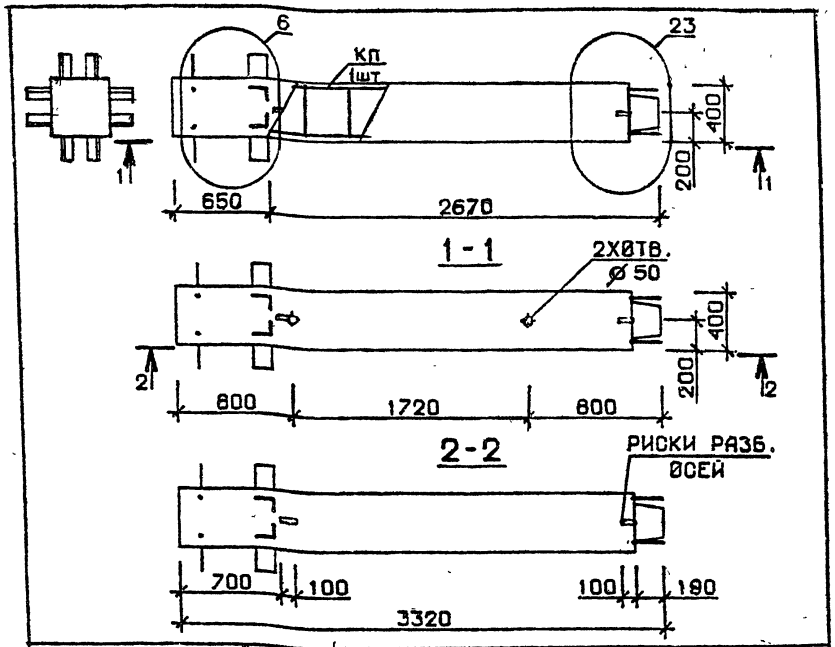

Марка колонны	Масса, т	Класс бетона	Объем бетона м³	Расход стали кг	Марка арматурного изделия	Обозначение документа
2 КВ 42.33-1-С	1,327	В 25	0,53	112,5	КП5с	В.2-6 К1
2 КВ 42.33-2-С				130,7	КП6с	
2 КВ 42.33-5-С				163,0	КП7с	
2 КВ 42.33-1	1,327	В 25	0,53	109,8	КП5	В.2-6 К47
2 КВ 42.33-2				128,0	КП6	
2 КВ 42.33-5				160,3	КП7	

Технические требования см. I.020.I-2c/89 В.2-5 ТТ
Детали см. I.020.I-2c/89 В.2-I3

Разраб.	Чанкветадзе	
Проверил	Чкванава	
ГИП	Бужиашвили	
Н. контр.	Чкванава	

I.020.I-2c/89 2-5 К3

Колонна
2 КВ 42.33-...-С
2 КВ 42.33-...

Стадия	Лист	Листов
Р		1

ТбилЗНИИЭП

Формат А4

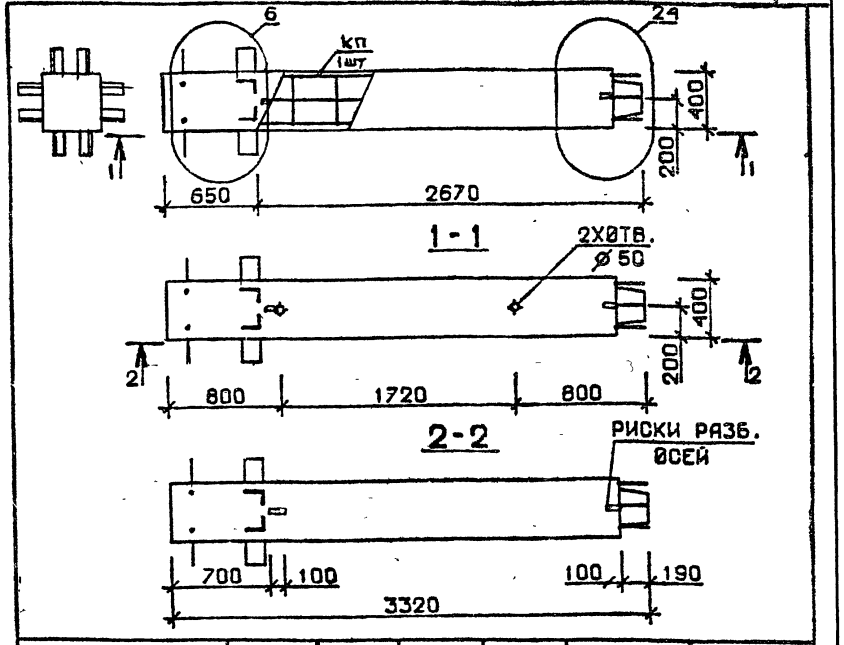

Марка колонны	Масса, т	Класс бетона	Объем бетона, м³	Расход стали кг	Марка арматурного изделия	Обозначение документа
2 КВ 42.33-11-С	1,327	В 35	0,53	249,7	КП8с	В.2-6 К2
2 КВ 42.33-13-С				307,0	КП9с	
2 КВ 42.33-11	1,327	В 35	0,53	247,0	КП8	В.2-6 К48
2 КВ 42.33-13				302,6	КП9	

Технические требования см. I.020.I-2c/89 В.2-5 ТТ
Детали см. I.020.I-2c/89 В.2-I3

Разраб.	Чанкветадзе	
Проверил	Чкванава	
ГИП	Бужиашвили	
Н. контр.	Чкванава	

I.020.I-2c/89 2-5 К4

Колонна
2 КВ 42.33-...-С
2 КВ 42.33-...

Стадия	Лист	Листов
Р		1

ТбилЗНИИЭП

Формат А4

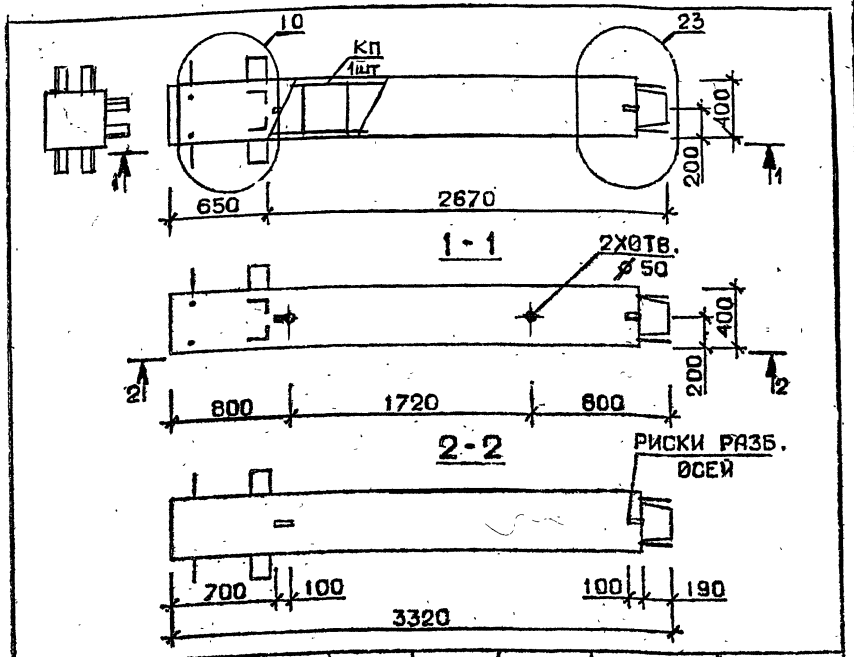

Марка колонны	Масса, т	Класс бетона	Объем бетона м³	Расход стали кг	Марка арматурного изделия	Обозначение документа
3 КВ 42.33-1-С	1,327	В 25	0,53	106,1	КП10с	В.2-6 К2
3 КВ 42.33-2-С				124,3	КП11с	
3 КВ 42.33-5-С				156,7	КП12с	
3 КВ 42.33-1	1,327	В 25	0,53	103,4	КП10	В.2-6 К48
3 КВ 42.33-2				121,6	КП11	
3 КВ 42.33-5				154,0	КП12	

Технические требования см. I.020.I-2с/89 В.2-5 ТТ
Детали см. I.020.I-2с/89 В.2-I3

Разраб.	Чанкветадзе	
Проверил	Бускивадзе	
ГИП	Чкванава	
Н. контр.	Бускивадзе	

1.020.1-2с/89 2-5 К5

Колонна
3 КВ 42.33-...-С
3 КВ 42.33-...

Стадия	Лист	Листов
Р		1

ТбилЗНИИЭП

Формат А4

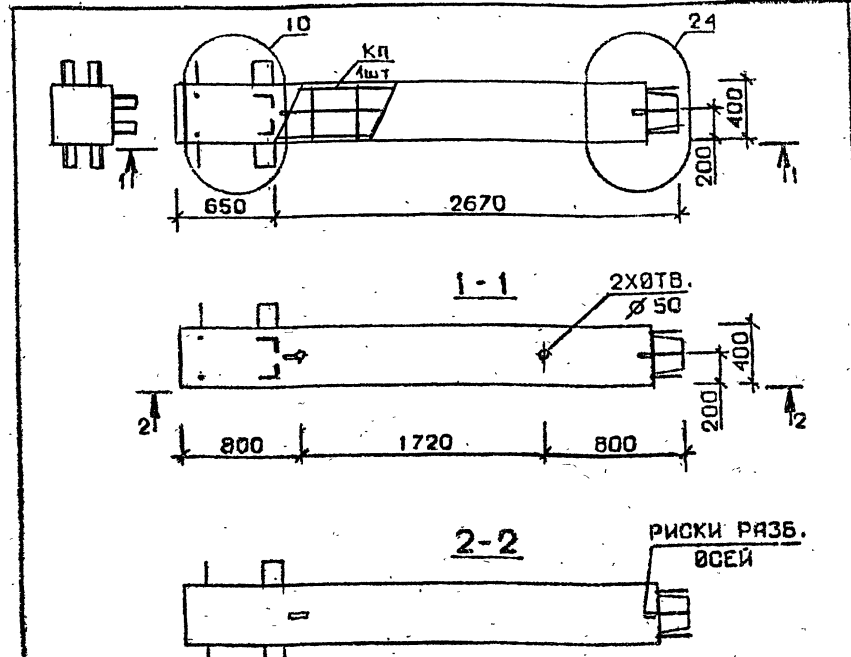

Марка колонны	Масса, т	Класс бетона	Объем бетона м³	Расход стали кг	Марка арматурного изделия	Обозначение документа
3 КВ 42.33-11-С	1,327	В 35	0,53	242,8	КП13с	В.2-6 К3
3 КВ 42.33-11	1,327	В 35	0,53	297,1	КП13	В.2-6 К49

Технические требования см. I.020.I-2с/89 В.2-5 ТТ
Детали см. I.020.I-2с/89 В.2-I3

Разраб.	Чанкветадзе	
Проверил	Бускивадзе	
ГИП	Чкванава	
Н. контр.	Бускивадзе	

1.020.1-2с/89 2-5 К6

Колонна
3 КВ 42.33-11-С
3 КВ 42.33-11

Стадия	Лист	Листов
Р		1

ТбилЗНИИЭП

Формат А4

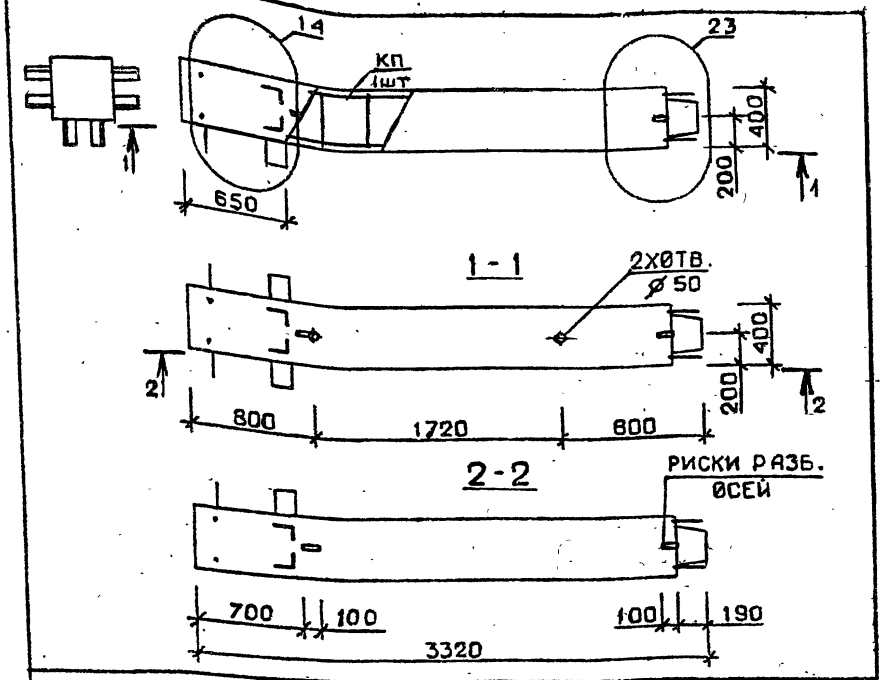

Марка колонны	Масса, т	Класс бетона	Объем бетона м³	Расход стали кг	Марка арматурного изделия	Обозначение документа
4 КВ 42.33-1-С	1,327	В 25	0,53	108,1	КП14с	В.2-6 К3
4 КВ 42.33-2-С				126,3	КП15с	
4 КВ 42.33-5-С				158,7	КП16с	
4 КВ 42.33-1	1,327	В 25	0,53	105,4	КП14	В.2-6 К49
4 КВ 42.33-2				123,6	КП15	
4 КВ 42.33-5				156,0	КП16	

Технические требования см. I.020.I-2с/89 В.2-5 ТТ
Детали см. I.020.I-2с/89 В.2-I3

Разраб.	Чанкветадзе	
Проверил	Чкванава	
ГИП	Бускивадзе	
Н. контр.	Чкванава	

1.020.I-2с/89 2-5 К7

Колонна
4 КВ 42.33-...-С
4 КВ 42.33-...

Стадия	Лист	Листов
Р		1

ТбилЗНИИЭП

Формат А4

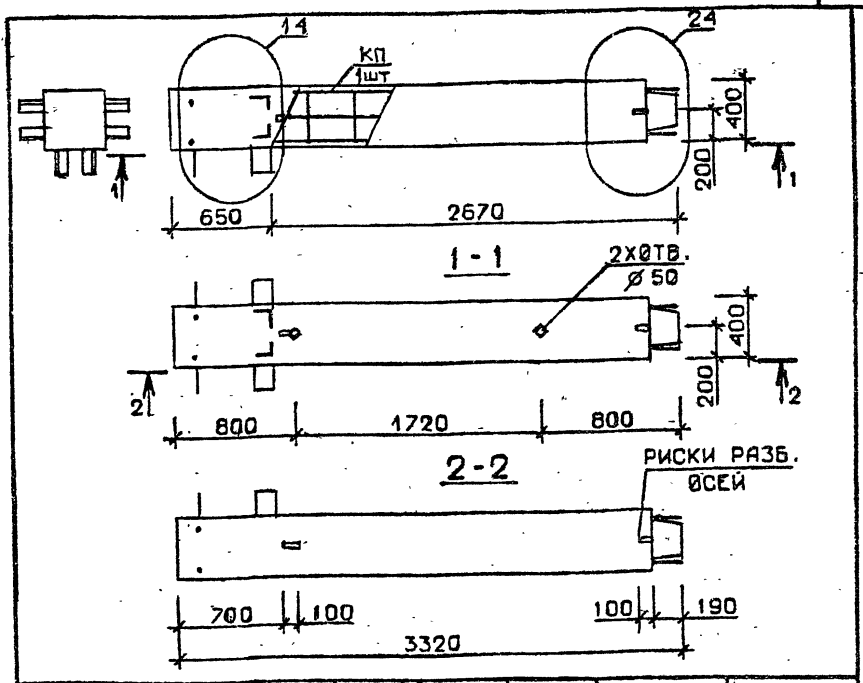

Марка колонны	Масса, т	Класс бетона	Объем бетона м³	Расход стали кг	Марка арматурного изделия	Обозначение документа
4 КВ 42.33-11-С	1,327	В 35	0,53	244,8	КП17с	В.2-6 К3
4 КВ 42.33-13-С				301,5	КП18с	К4
4 КВ 42.33-11	1,327	В 35	0,53	242,1	КП17	В.2-6 К49
4 КВ 42.33-13				297,1	КП18	К50

Технические требования см. I.020.I-2с/89 В.2-5 ТТ
Детали см. I.020.I-2с/89 В.2-I3

Разраб.	Чанкветадзе	
Проверил	Чкванава	
ГИП	Бускивадзе	
Н. контр.	Чкванава	

1.020.I-2с/89 2-5 К8

Колонна
4 КВ 42.33-...-С
4 КВ 42.33-...

Стадия	Лист	Листов
Р		1

ТбилЗНИИЭП

Формат А4

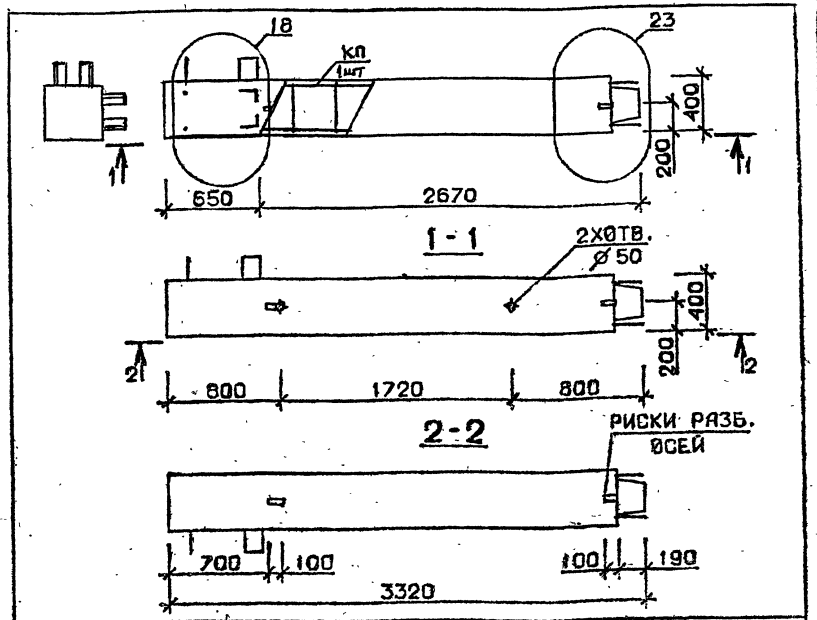

Марка колонны	Масса, т	Класс бетона	Объем бетона, м³	Расход стали кг	Марка арматурного изделия	Обозначение документа
5 КВ 42.33-1-С	1,327	В 25	0,53	101,7	КП 19с	В.2-6 К4
5 КВ 42.33-2-С				119,9	КП 20с	
5 КВ 42.33-5-С				152,2	КП 21с	
5 КВ 42.33-1	1,327	В 25	0,53	99,0	КП 19	В.2-6 К50
5 КВ 42.33-2				117,2	КП 20	
5 КВ 42.33-5				149,5	КП 21	

Технические требования см. I.020.I-2с/89 В.2-5 ТТ
Детали см. I.020.I-2с/89 В.2-13

Разраб.	Чанкветадзе		1.020.1-2с/89 2-5 К9
Проверил	Бускивадзе		
ГИП	Укванава		
Н. контр.	Бускивадзе		

Колонна 5 КВ 42.33-...-С 5 КВ 42.33-...

Стадия	Лист	Листов
Р		1

ТбилЗНИИЭП

Формат А4

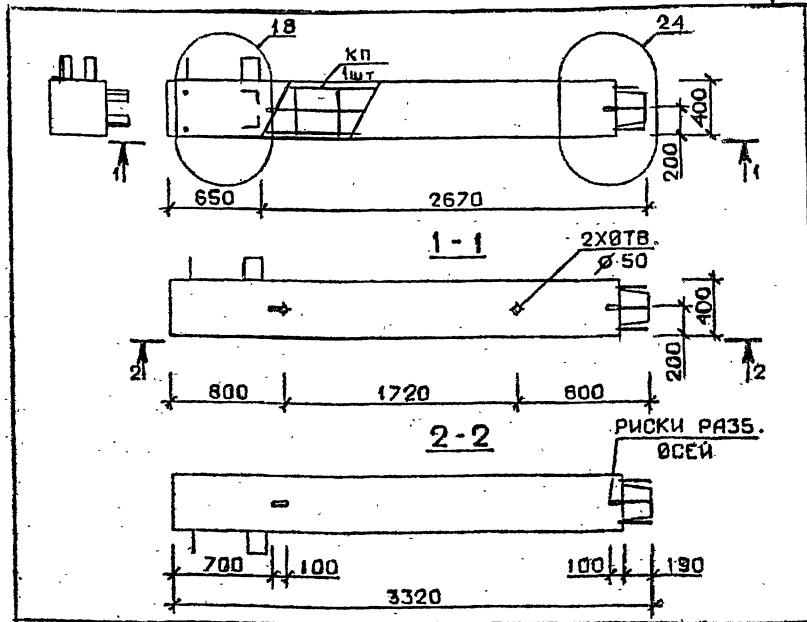

Марка колонны	Масса, т	Класс бетона	Объем бетона, м³	Расход стали кг	Марка арматурного изделия	Обозначение документа
5 КВ 42.33-11-С	1,327	В 35	0,53	237,8	КП 22с	В.2-6 К4
5 КВ 42.33-13-С				294,0	КП 23с	К5
5 КВ 42.33-11	1,327	В 35	0,53	235,1	КП 22	В.2-6 К50
5 КВ 42.33-13				289,6	КП 23	К51

Технические требования см. I.020.I-2с/89 В.2-5 ТТ
Детали см. I.020.I-2с/89 В.2-13

Разраб.	Чанкветадзе		1.020.1-2с/89 2-5 К10
Проверил	Бускивадзе		
ГИП	Укванава		
Н. контр.	Бускивадзе		

Колонна 5 КВ 42.33-...-С 5 КВ 42.33-...

Стадия	Лист	Листов
Р		1

ТбилЗНИИЭП

Формат А4

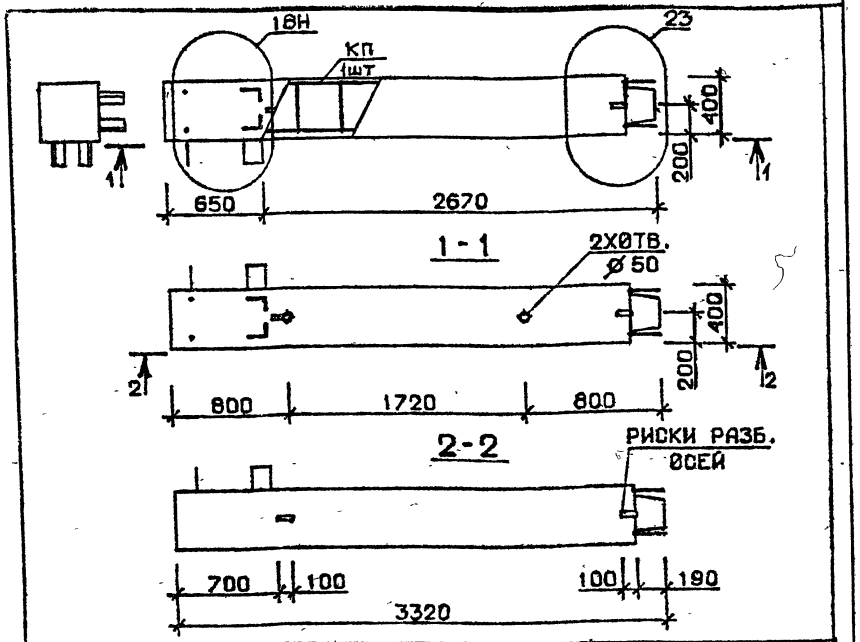

Марка колонны	Масса, т	Класс бетона,	Объем бетона м³	Расход стали кг	Марка арматурного изделия	Обозначение документа
5КВ42.33-1-Сн	1,327	В25	0,53	101,7	КП19сн	В.2-6 К5
5КВ42.33-2-Сн				119,9	КП20сн	
5КВ42.33-5-Сн				152,2	КП21сн	
5КВ42.33-1-н	1.327	В25	0,53	99,0	КП19н	В.2-6 К51
5КВ42.33-2-н				117,2	КП20н	
5КВ42.33-5-н				149,5	КП21н	

Технические требования см. I.020.I-2с/89 В.2-5 ТТ
Детали см. I.020.I-2с/89 В.2-13

Взам. инв. № | Подпись и дата | Инв. № подл.

Разраб.	Чанкветадзе	
Проверил	Чкванава	
ГИП	Бускивадзе	
Н. контр.	Чкванава	

1.020.1-2с/89 2-5 К11

Колонна
5 КВ 42.33-...-Сн
5 КВ 42.33-...-н

Стадия	Лист	Листов
Р		1

ТбилЗНИИЭП

Формат А4

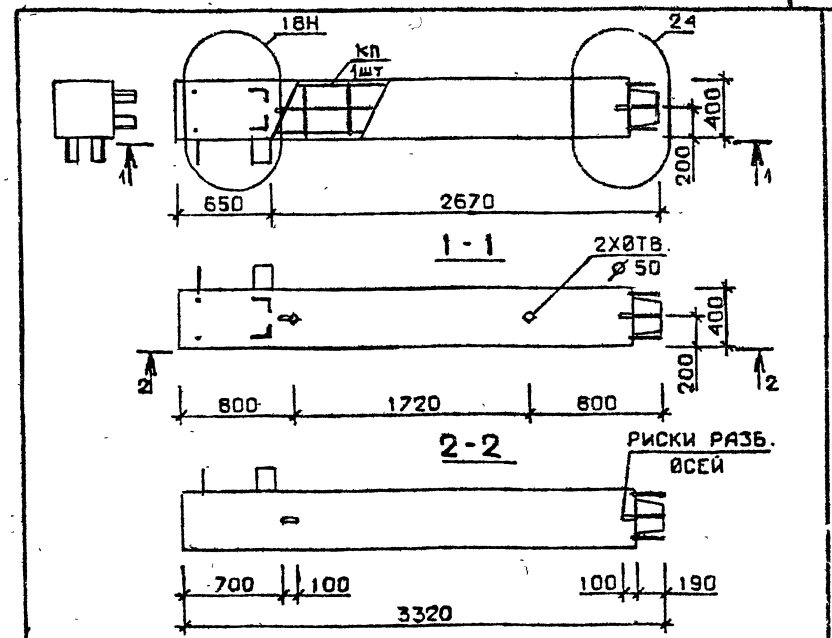

Марка колонны	Масса, т	Класс бетона	Объем бетона, м³	Расход стали кг	Марка арматурного изделия	Обозначение документа
5КВ42.33-11-Сн	1,327	В35	0,53	237.5	КП22сн	В.2-6 К6
5КВ42.33-13-Сн				294,5	КП23сн	
5КВ42.33-11-н	1,327	В35	0,53	235,1	КП22н	В.2-6 К52
5КВ42.33-13-н				289.6	КП23н	

Технические требования см. I.020.I-2с/89 В.2-5 ТТ
Детали см. I.020.I-2с/89 В.2-13

Взам. инв. № | Подпись и дата | Инв. № подл.

Разраб.	Чанкветадзе	
Проверил	Чкванава	
ГИП	Бускивадзе	
Н. контр.	Чкванава	

1.020.1-2с/89 2-5 К12

Колонна
5 КВ 42.33-...-Сн
5 КВ 42.33-...-н

Стадия	Лист	Листов
Р		1

ТбилЗНИИЭП

Формат А4

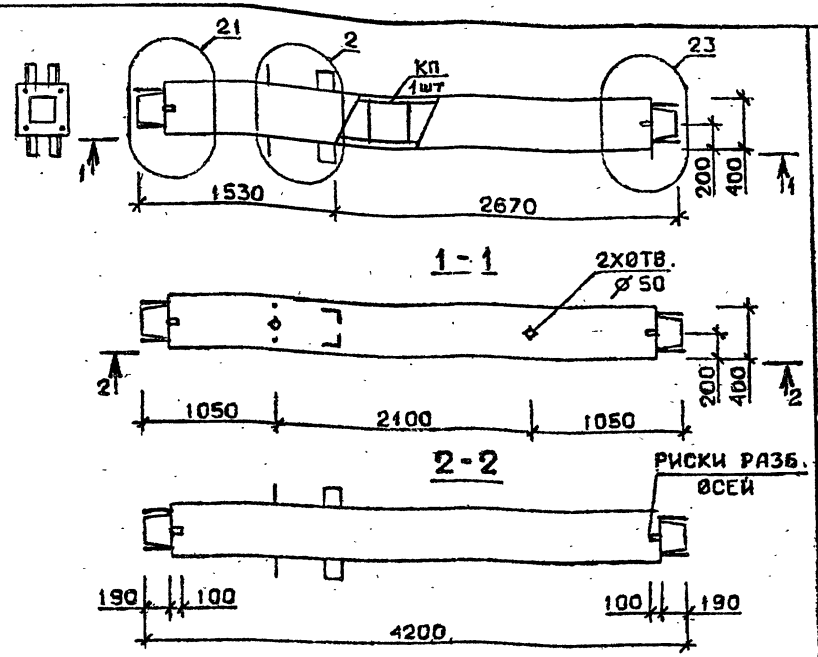

Марка колонны	Масса, т	Класс бетона	Объем бетона м³	Расход стали кг	Марка арматурного изделия	Обозначение документа
1КС 42.42-1-С	1,679	В25	0,67	116,6	КП 24с	В.2-6 К7
1КС 42.42-2-С				140,0	КП 25с	
1КС 42.42-4-С		В30		156,6	КП 26с	
1КС 42.42-1	1,679	В25	0,67	112,7	КП 24	В.2-6 К53
1КС 42.42-2				136,2	КП 25	
1КС 42.42-4		В30		152,8	КП 26	

Технические требования см. I.020.I-2с/89 В.2-5 ТТ
Детали см. I.020.I-2с/89 В.2-I3

Разраб.	Чанкветадзе	
Проверил	Бускивадзе	
ГИП	Чквданава	
Н. контр.	Бускивадзе	

1.020.1-2с/89 2-5 К13

Колонна
1КС 42.42-...-С
1КС 42.42-...

Стадия	Лист	Листов
Р		1

ТбилЗНИИЭП

Формат А4

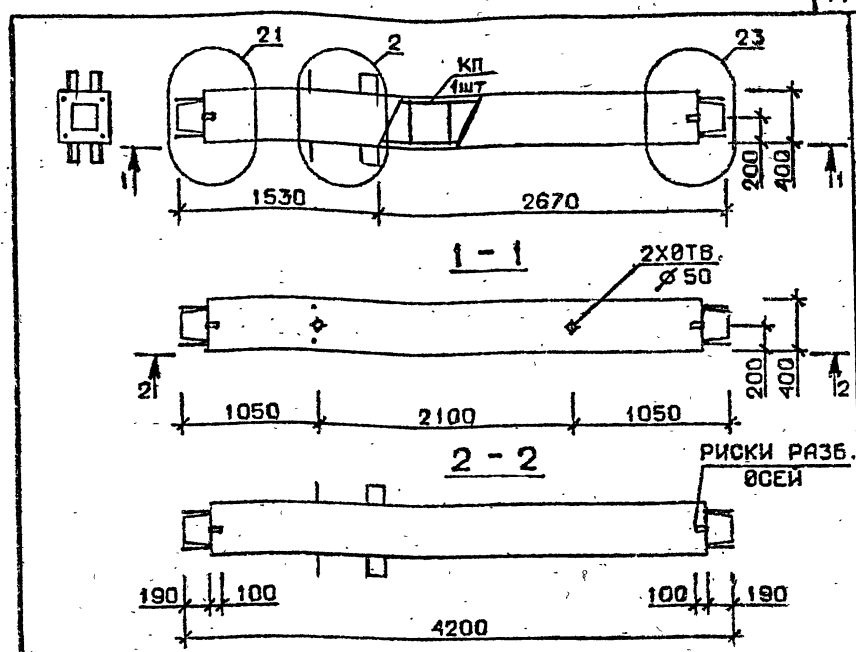

Марка колонны	Масса, т	Класс бетона	Объем бетона, м³	Расход стали кг	Марка арматурного изделия	Обозначение документа
1КС 42.42-6-С	1,679	В30	0,67	181,3	КП 27с	В.2-6 К7
1КС 42.42-7-С				222,5	КП 28с	
1КС 42.42-9-С				254,0	КП 29с	
1КС 42.42-6	1,679	В30	0,67	177,5	КП 27	В.2-6 К53
1КС 42.42-7				216,3	КП 28	
1КС 42.42-9				247,8	КП 29	

Технические требования см. I.020.I-2с/89 В.2-5 ТТ
Детали см. I.020.I-2с/89 В.2-I3

Разраб.	Чанкветадзе	
Проверил	Бускивадзе	
ГИП	Чквданава	
Н. контр.	Бускивадзе	

1.020.1-2с/89 2-5 К14

Колонна
1КС 42.42-...-С
1КС 42.42-...

Стадия	Лист	Листов
Р		1

ТбилЗНИИЭП

Формат А4

Взам. инв. № | Подпись и дата | Инв. № подл.

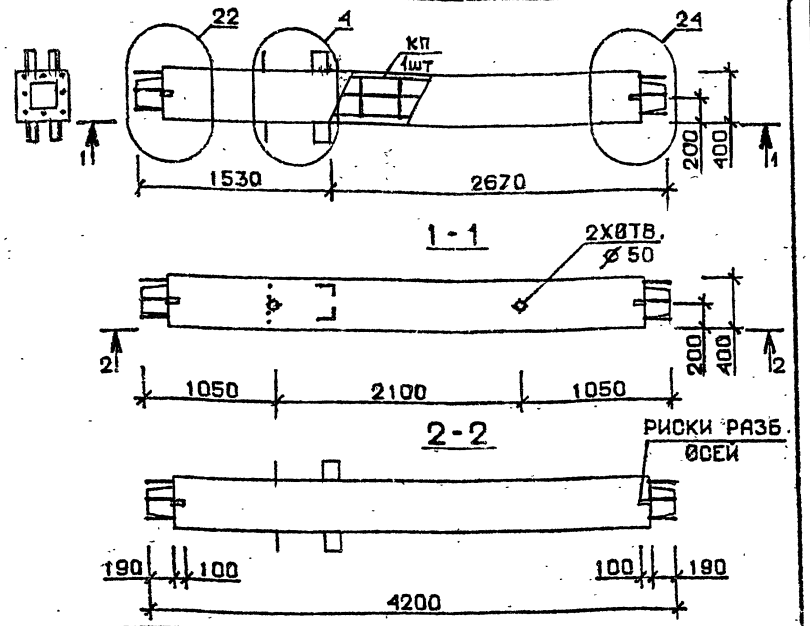

Марка колонны	Масса, т	Класс бетона	Объем бетона м³	Расход стали кг	Марка арматурного изделия	Обозначение документа
1КС 42.42-11-С	1,679	В35	0,67	301,2	КП30с	В.2-6 К7
1КС 42.42-13-С				374,3	КП31с	К8
1КС 42.42-11	1,679	В35	0,67	297,4	КП30	В.2-6 К53
1КС 42.42-13				368,1	КП31	К54

Технические требования см. I.020.I-2с/89 В.2-5 ТТ
Детали см. I.020.I-2с/89 В.2-13

Разраб.	Чанкветадзе	
Проверил	Чкванава	
ГИП	Бускиндзе	
Н. контр.	Чкванава	

1.020.1-2с/89 2-5 К15

Колонна
1КС 42.42-...-С
1КС 42.42-...

Стадия	Лист	Листов
Р		1

ТбилЗНИИЭП

Формат А4

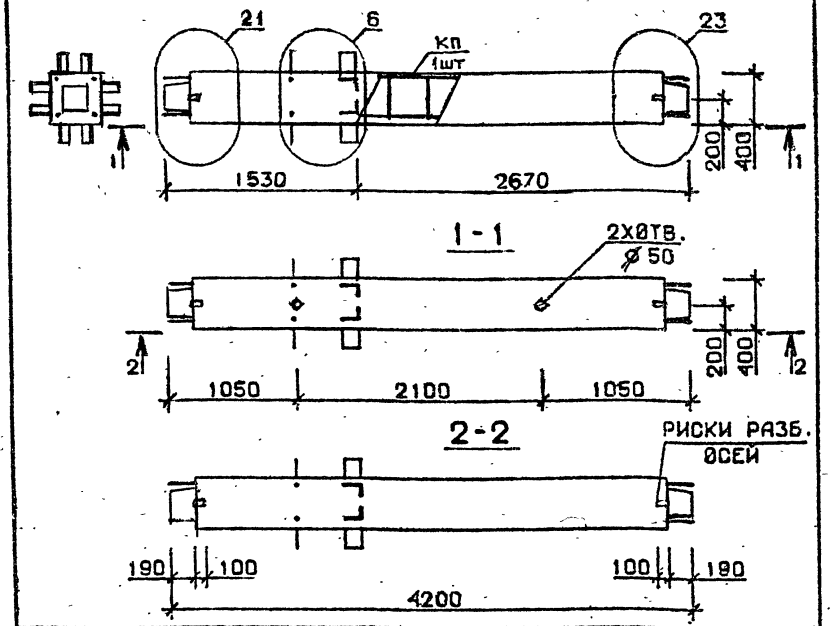

Марка колонны	Масса, т	Класс бетона	Объем бетона, м³	Расход стали кг	Марка арматурного изделия	Обозначение документа
2КС 42.42-1-С	1,679	В25	0,67	140,7	КП32с	В.2-6 К8
2КС 42.42-2-С				164,0	КП33с	
2КС 42.42-4-С		В30		180,5	КП34с	
2КС 42.42-1	1,679	В25	0,67	136,9	КП32	В.2-6 К54
2КС 42.42-2				160,2	КП33	
2КС 42.42-4		В30		176,7	КП34	

Технические требования см. I.020.I-2с/89 В.2-5 ТТ
Детали см. I.020.I-2с/89 В.2-13

Разраб.	Чанкветадзе	
Проверил	Чкванава	
ГИП	Бускиндзе	
Н. контр.	Чкванава	

1.020.1-2с/89 2-5 К16

Колонна
2КС 42.42-...-С
2КС 42.42-...

Стадия	Лист	Листов
Р		1

ТбилЗНИИЭП

Формат А4

Взам. инв. № | Подпись и дата | Инв. № подл.

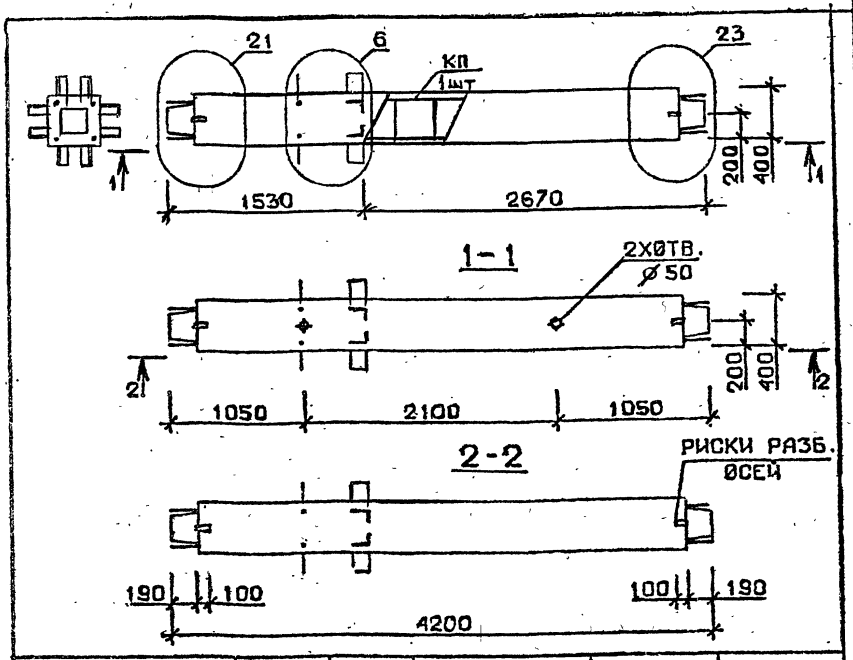

Марка колонны	Масса, т	Класс бетона	Объем бетона, м³	Расход стали кг	Марка арматурного изделия	Обозначение документа
2 КС 42.42-6-С	1,679	В30	0,67	205,3	КП35с	В.2-6 К8
2 КС 42.42-7-С				249,0	КП36с	
2 КС 42.42-9-С				280,4	КП37с	
2 КС 42.42-6	1,679	В30	0,67	201,5	КП35	В.2-6 К54
2 КС 42.42-7				242,8	КП36	
2 КС 42.42-9				274,2	КП37	

Технические требования см. I.020.I-2с/89 В.2-5 ТТ
Детали см. I.020.I-2с/89 В.2-13

Разраб.	Чанкветадзе	
Проверил	Бускивадзе	
ГИП	Чкванава	
Н. контр.	Бускивадзе	

I.020.I-2с/89 2-5 К17

Колонна
2 КС 42.42-...-С
2 КС 42.42-...

Стадия	Лист	Листов
Р		1

ТбилЗНИИЭП

Формат А4

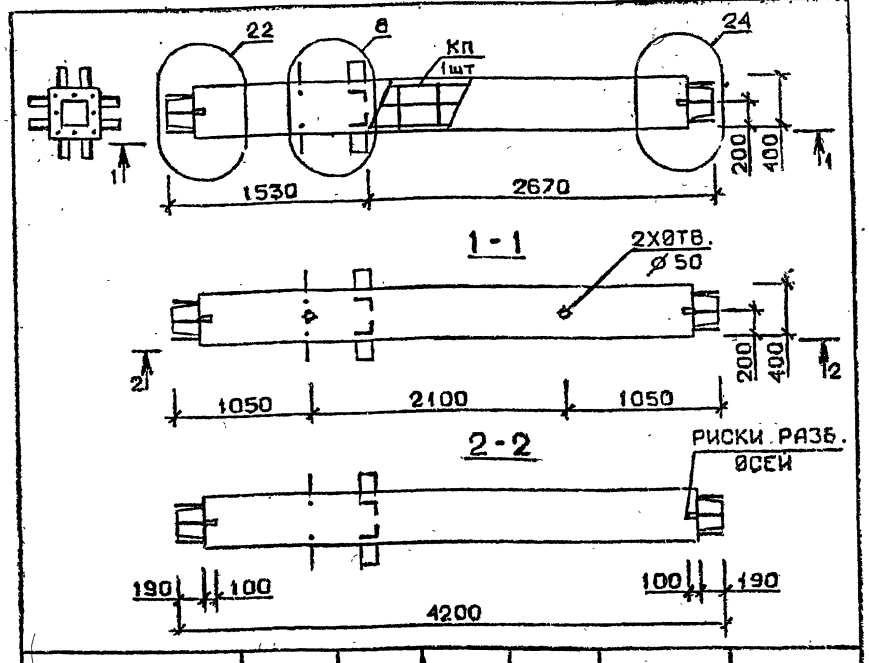

Марка колонны	Масса, т	Класс бетона	Объем бетона, м³	Расход стали кг	Марка арматурного изделия	Обозначение документа
2 КС 42.42-11-С	1,679	В35	0,67	322,4	КП38с	В.2-6 К9
2 КС 42.42-13-С				401,0	КП39с	
2 КС 42.42-11	1,679	В35	0,67	318,6	КП38	В.2-6 К55
2 КС 42.42-13				395,2	КП39	

Технические требования см. I.020.I-2с/89 В.2-5 ТТ
Детали см. I.020.I-2с/89 В.2-13

Разраб.	Чанкветадзе	
Проверил	Бускивадзе	
ГИП	Чкванава	
Н. контр.	Бускивадзе	

I.020.I-2с/89 2-5 К18

Колонна
2 КС 42.42-...-С
2 КС 42.42-...

Стадия	Лист	Листов
Р		1

ТбилЗНИИЭП

Формат А4

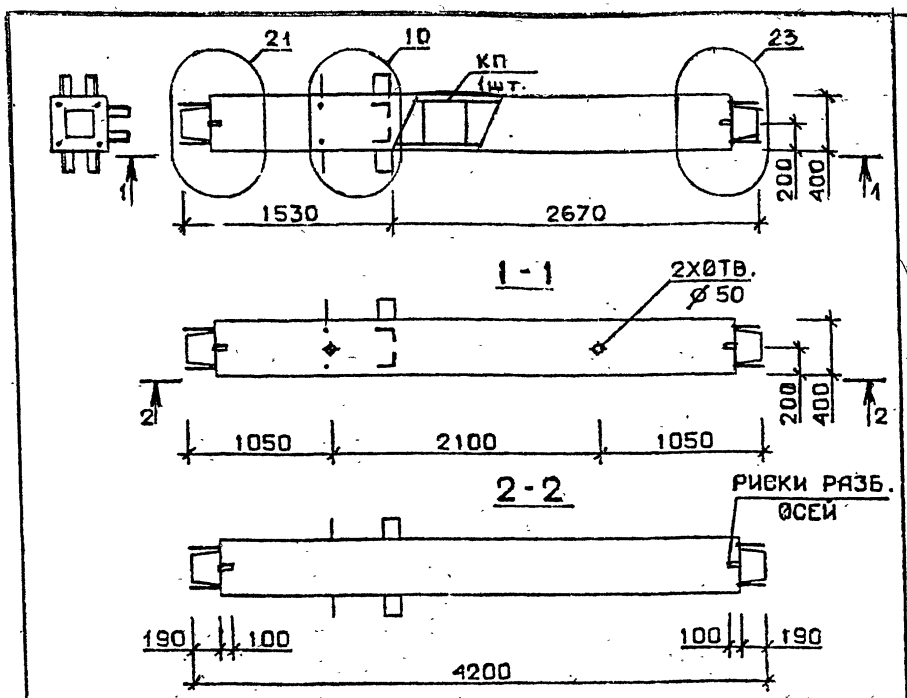

Марка колонны	Масса, т	Класс бетона	Объем бетона м³	Расход стали кг	Марка арматурного изделия	Обозначение документа
3КС 42.42-1-С	1,679	В25	0,67	133,8	КП40с	В.2-6 К9
3КС 42.42-3-С		В30		157,0	КП41с	
3КС 42.42-4-С				173,0	КП42с	
3КС 42.42-1	1,679	В25	0,67	130,0	КП4с	В.2-6 К55
3КС 42.42-3		В30		153,2	КП41	
3КС 42.42-4				169,8	КП42	

Технические требования см. I.020.I-2с/89 В.2-5 ТТ
Детали см. I.020.I-2с/89 В.2-13

Разраб.	Чанкветадзе		1.020.1-2с/89 2-5 К19
Проверил	Чкуанава		
ГИП	Бужиашвили		
Н. контр.	Чкуанава		

К О Л О Н Н А
3КС 42.42-...-С
3КС 42.42-...

Стадия	Лист	Листов
Р		1

ТбилЗНИИЭП

Инв. № подл. | Подпись и дата | Взам. инв. №

Формат А4

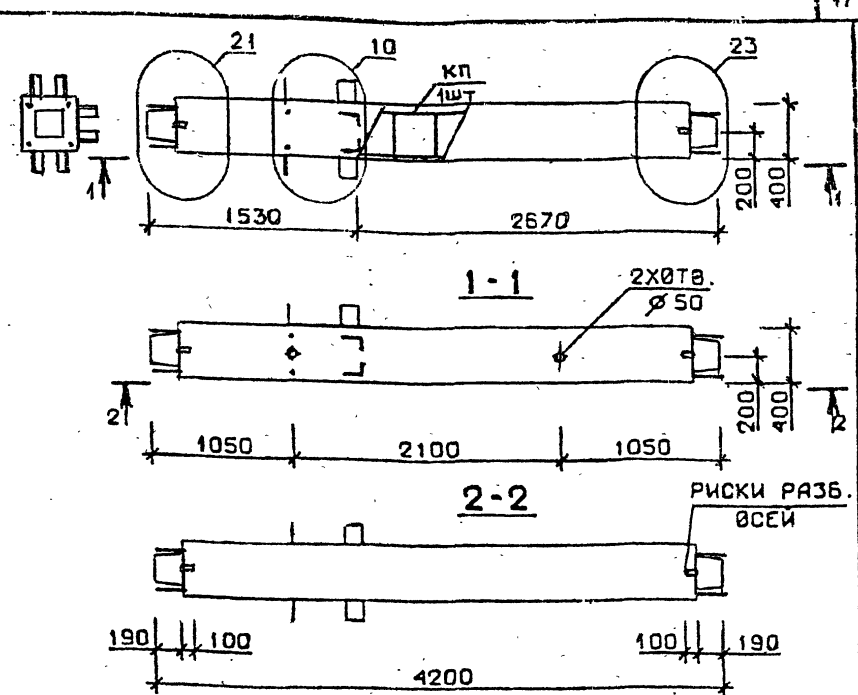

Марка колонны	Масса, т	Класс бетона	Объем бетона, м³	Расход стали кг	Марка арматурного изделия	Обозначение документа
3КС 42.42-6-С	1,679	В30	0,67	198,0	КП43с	В.2-6 К9
3КС 42.42-7-С				241,4	КП44с	К10
3КС 42.42-9-С				273,0	КП45с	
3КС 42.42-6	1,679	В30	0,67	194,5	КП43	В.2-6 К55
3КС 42.42-7				235,2	КП44	К56
3КС 42.42-9				266,8	КП45	

Технические требования см. I.020.I-2с/89 В.2-5 ТТ
Детали см. I.020.I-2с/89 В.2-13

Разраб.	Чанкветадзе		1.020.1-2с/89 2-5 К20
Проверил	Чкуанава		
ГИП	Бужиашвили		
Н. контр.	Чкуанава		

К О Л О Н Н А
3КС 42.42-...-С
3КС 42.42-...

Стадия	Лист	Листов
Р		1

ТбилЗНИИЭП

Инв. № подл. | Подпись и дата | Взам. инв. №

Формат А4

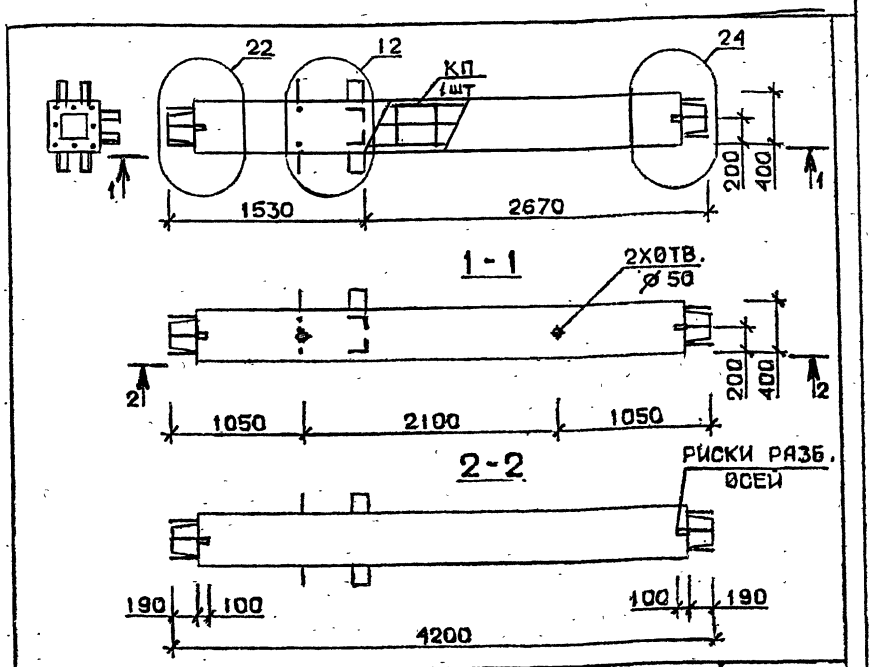

Марка колонны	Масса, т	Класс бетона	Объем бетона м³	Расход стали кг	Марка арматурного изделия	Обозначение документа
3 КС 42.42-11-С	1,679	В 35	0,67	320,1	КП46с	В.2-6 К10
3 КС 42.42-13-С				387,8	КП47с	
3 КС 42.42-14-С		В45		387,8	КП47с	
3 КС 42.42-11	1,679	В 35	0,67	316,3	КП46	В.2-6 К56
3 КС 42.42-13				381,6	КП47	
3 КС 42.42-14		В45		381,6	КП47	

Технические требования см. I.020.I-2с/89 В.2-5 ТТ
Детали см. I.020.I-2с/89 В.2-I3

Разраб.	Чанкветадзе	
Проверил	Бускивадзе	
ГИП	Чкванава	
Н. контр.	Бускивадзе	

1.020.1-2с/89 2-5 К21

Колонна
3 КС 42.42-...-С
3 КС 42.42-...

Стадия	Лист	Листов
Р		1

ТбилЗНИИЭП

Формат А4

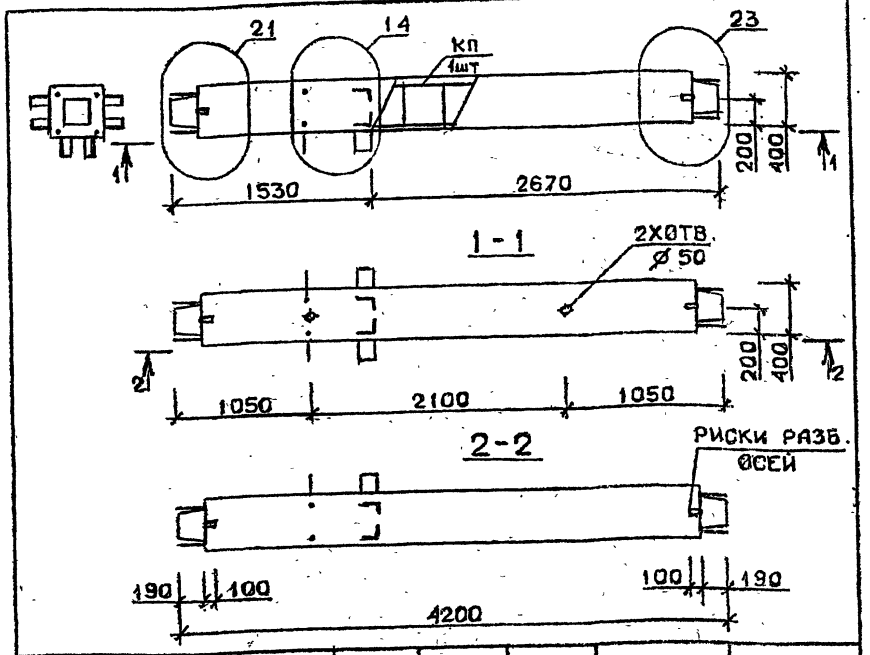

Марка колонны	Масса, т	Класс бетона	Объем бетона, м³	Расход стали кг	Марка арматурного изделия	Обозначение документа
4 КС 42.42-1-С	1,679	В 25	0,67	136,3	КП48с	В.2-6 К11
4 КС 42.42-3-С		В30		158,6	КП49с	
4 КС 42.42-4-С				175,6	КП50с	
4 КС 42.42-1	1,679	В25	0,67	132,5	КП48	В.2-6 К57
4 КС 42.42-3		В30		154,8	КП49	
4 КС 42.42-4				171,8	КП50	

Технические требования см. I.020.I-2с/89 В.2-5 ТТ
Детали см. I.020.I-2с/89 В.2-I3

Разраб.	Чанкветадзе	
Проверил	Бускивадзе	
ГИП	Чкванава	
Н. контр.	Бускивадзе	

1.020.1-2с/89 2-5 К22

Колонна
4 КС 42.42-...-С
4 КС 42.42-...

Стадия	Лист	Листов
Р		1

ТбилЗНИИЭП

Формат А4

Взам. инв. № | Подпись и дата | Инв. № подл.

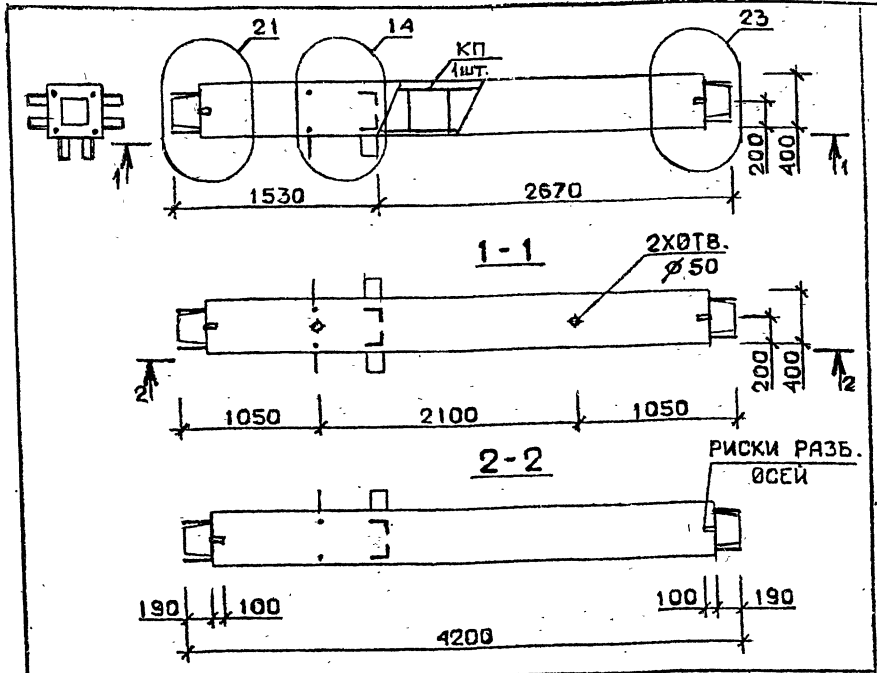

Марка колонны	Масса, т	Класс бетона	Объем бетона м³	Расход стали кг	Марка арматурного изделия	Обозначение документа
4 КС 42.42-6-С	1,679	В30	0,67	200,3	КП51с	В.2-6 К11
4 КС 42.42-7-С				243,4	КП52с	
4 КС 42.42-9-С				275.0	КП53с	
4 КС 42.42-6	1,679	В30	0,67	196,5	КП51	В.2-6 К57
4 КС 42.42-7				237,2	КП52	
4 КС 42.42-9				268,8	КП53	

Технические требования см. I.020.I-2с/89 В.2-5 ТТ
Детали см. I.020.I-2с/89 В.2-13

Разраб.	Чанкветадзе		I.020.I-2с/89 2-5 К23
Проверил	Чкванава		
ГИП	Бускиладзе		
Н.контр.	Чкванава		

Колонна 4 КС 42.42-...-С 4 КС 42.42-...

Стадия	Лист	Листов
Р	1	1

ТбилЗНИИЭП

Формат А4

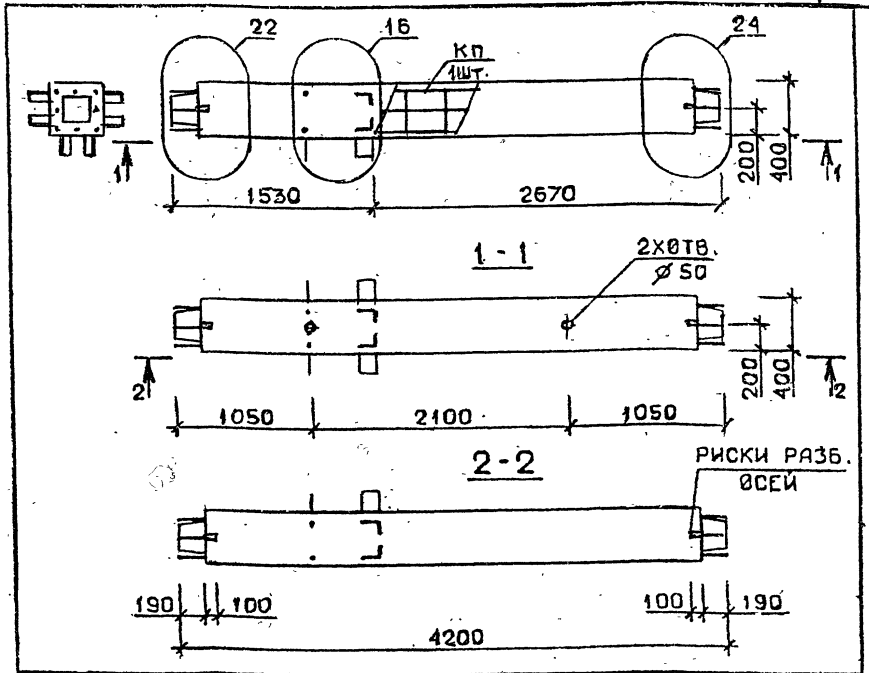

Марка колонны	Масса, т	Класс бетона	Объем бетона, м³	Расход стали кг	Марка арматурного изделия	Обозначение документа
4 КС 42.42-11-С	1,679	В35	0,67	318,8	КП54с	В.2-6 К11
4 КС 42.42-13-С				386,1	КП55с	К12
4 КС 42.42-11	1,679	В35	0,67	315.0	КП54	В.2-6 К57
4 КС 42.42-13				379,9	КП55	К58

Технические требования см. I.020.I-2с/89 В.2-5 ТТ
Детали см. I.020.I-2с/89 В.2-13

Разраб.	Чанкветадзе		I.020.I-2с/89 2-5 К24
Проверил	Чкванава		
ГИП	Бускиладзе		
Н.контр.	Чкванава		

Колонна 4 КС 42.42-...-С 4 КС 42.42-...

Стадия	Лист	Листов
Р	1	1

ТбилЗНИИЭП

Формат А4

1962-16 20

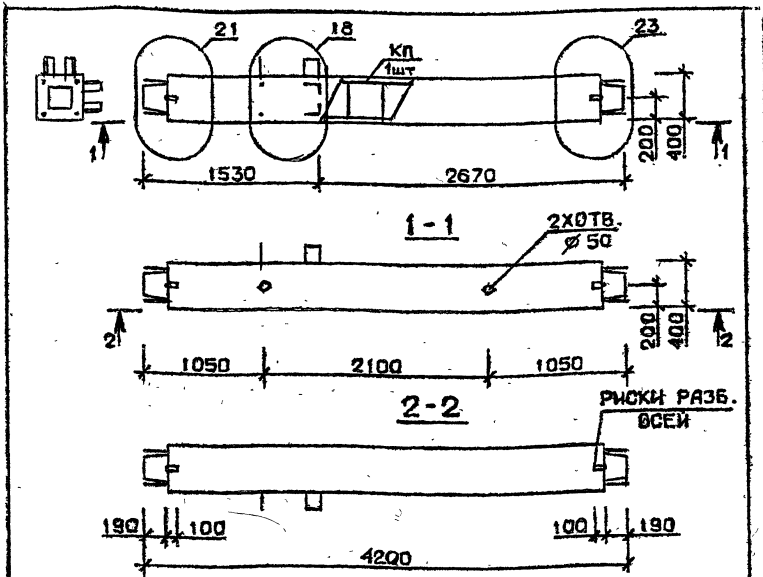

Марка колонны	Масса, т	Класс бетона	Объем бетона м³	Расход стали кг	Марка арматурного изделия	Обозначение документа
5КС 42.42-1-С	1,679	В25	0,67	128,9	КП56с	В.2-6 К12
5КС 42.42-3-С		В30		151,7	КП57с	
5КС 42.42-4-С				168,6	КП58с	
5КС 42.42-1	1,679	В25	0,67	125,1	КП56	В.2-6 К58
5КС 42.42-3		В30		147,9	КП57	
5КС 42.42-4				164,8	КП58	

Технические требования см. I.020.I-2с/89 В.2-5 ТТ
Детали см. I.020.I-2с/89 В.2-I3

Разраб.	Чанкветадзе		1.020.1-2с/89 2-5 К25
Проверил	Бусквидзе		
ГИП	Чкуанава		
Н. контр.	Бусквидзе		

Колонна 5КС 42.42-...-С 5КС 42.42-...

Стадия	Лист	Листов
Р		1

ТбилЗНИИЭП

Формат А4

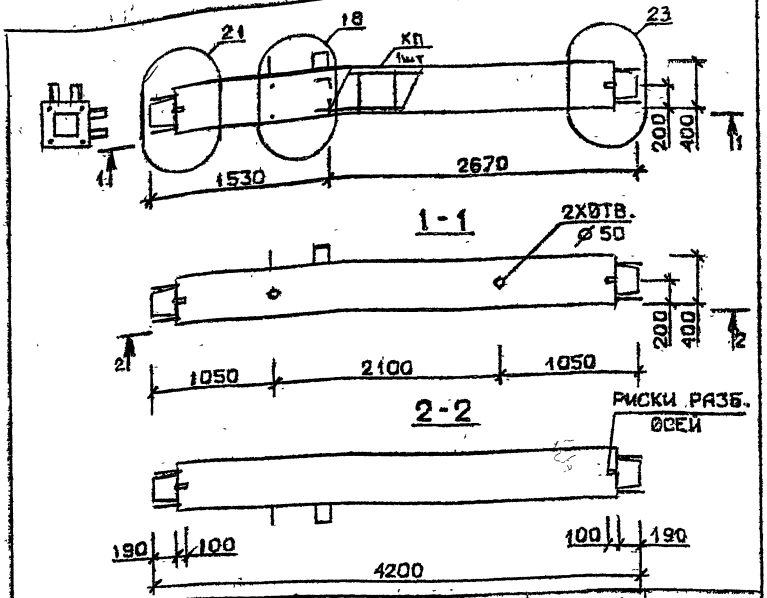

Марка колонны	Масса, т	Класс бетона	Объем бетона, м³	Расход стали кг	Марка арматурного изделия	Обозначение документа
5КС 42.42-6-С	1,679	В30	0,67	193,4	КП59с	В.2-6 К12
5КС 42.42-7-С				233,8	КП60с	
5КС 42.42-9-С				268,3	КП61с	
5КС 42.42-6	1,679	В30	0,67	189,6	КП59	В.2-6 К58
5КС 42.42-7				229,6	КП60	
5КС 42.42-9				262,1	КП61	

Технические требования см. I.020.I-2с/89 В.2-5 ТТ
Детали см. I.020.I-2с/89 В.2-I3

Разраб.	Чанкветадзе		1.020.1-2с/89 2-5 К26
Проверил	Бусквидзе		
ГИП	Чкуанава		
Н. контр.	Бусквидзе		

Колонна 5КС 42.42-...-С 5КС 42.42-...

Стадия	Лист	Листов
Р		1

ТбилЗНИИЭП

Формат А4

1962-16 21

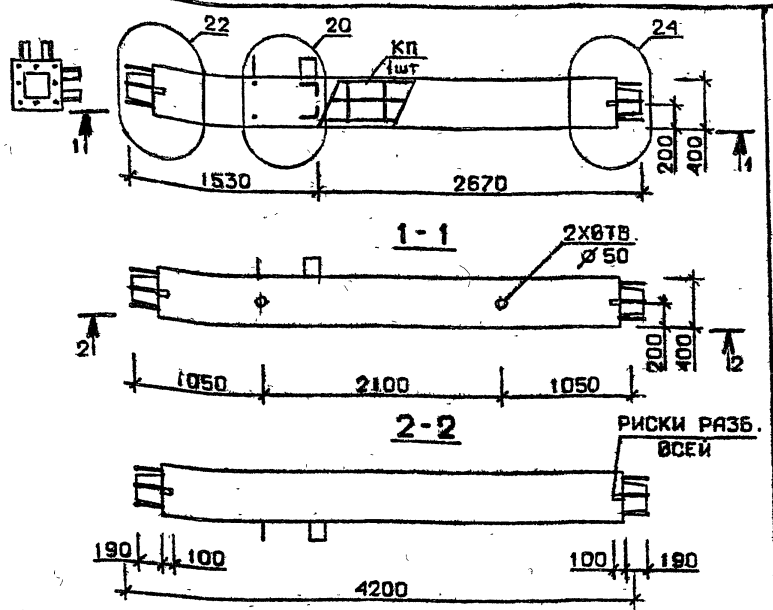

Марка колонны	Масса, т	Класс бетона	Объем бетона, м³	Расход стали кг	Марка арматурного изделия	Обозначение документа
5КС 42.42-11-С	1,679	В35	0,67	314,0	КП62с	В.2-6 К13
5 КС 42.42-13-С				379,5	КП63с	
5 КС 42.42-11	1,679	В35	0,67	310.2	КП62	В.2-6 К59
5 КС 42.42-13				373.3	КП63	

Технические требования см. I.020.I-2с/89 В.2-5 ТТ
Детали см. I.020.I-2с/89 В.2-I3

Разраб.	Чанкветадзе	
Проверил	Чкванава	
ГИП	Бускивадзе	
Н. контр.	Чкванава	

1.020.1-2с/89 2-5 К27

Колонна
5 КС 42.42-...-С
5 КС 42.42-...

Стадия	Лист	Листов
Р		1

ТбилЗНИИЭП

Взам. инв. № | Подпись и дата | Инв. № подл.

Формат А4

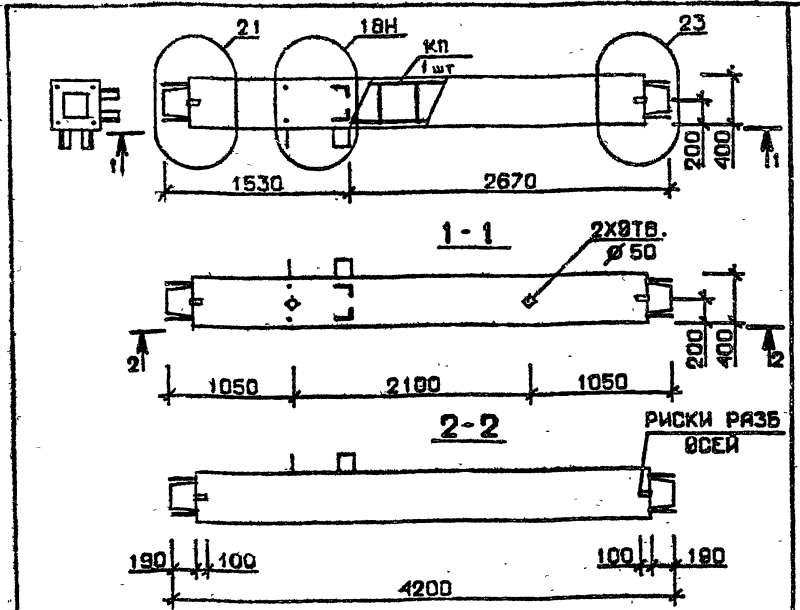

Марка колонны	Масса, т	Класс бетона	Объем бетона, м³	Расход стали кг	Марка арматурного изделия	Обозначение документа
5 КС 42.42-1-Сн	1,679	В25	0,67	128,5	КП56сн	В.2-6 К13
5 КС 42.42-3-Сн		В30		151,7	КП57сн	
5 КС 42.42-4-Сн				168,6	КП58сн	
5 КС 42.42-1-н	1,679	В25	0,67	125,1	КП56н	В.2-6 К59
5 КС 42.42-3-н		В30		147,9	КП57н	
5 КС 42.42-4-н				164,8	КП58н	

Технические требования см. I.020.I-2с/89 В.2-5 ТТ
Детали см. I.020.I-2с/89 В.2-I3

Разраб.	Чанкветадзе	
Проверил	Чкванава	
ГИП	Бускивадзе	
Н. контр.	Чкванава	

1.020.1-2с/89 2-5 К28

Колонна
5 КС 42.42-...-Сн
5 КС 42.42-...-н

Стадия	Лист	Листов
Р		1

ТбилЗНИИЭП

Взам. инв. № | Подпись и дата | Инв. № подл.

Формат А4

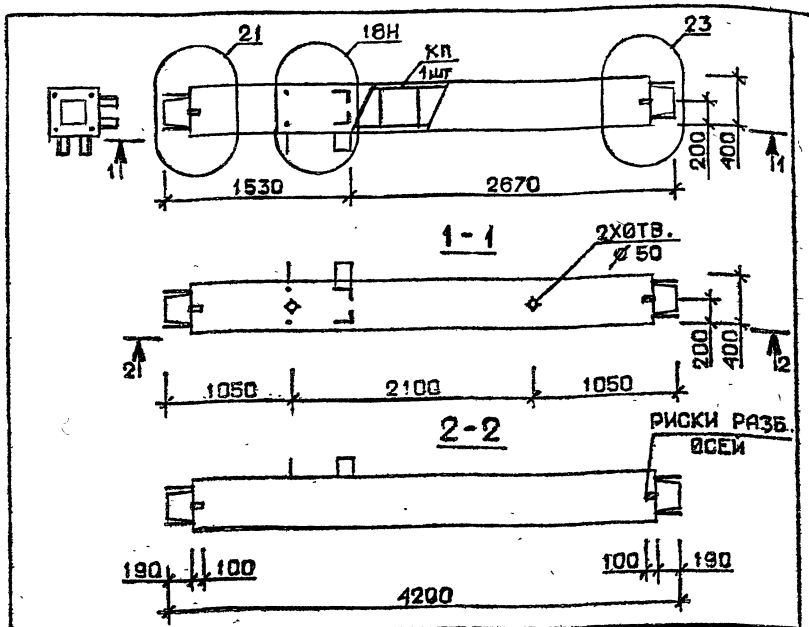

Марка колонны	Масса, т	Класс бетона	Объем бетона м³	Расход стали кг	Марка арматурного изделия	Обозначение документа
5 КС 42.42-6-Сн	1,679	В30	0,67	193,4	КП59сн	В.2-6 К13
5 КС 42.42-7-Сн				235,8	КП60сн	К14
5 КС 42.42-9-Сн				268,3	КП61сн	
5 КС 42.42-6-н	1,679	В30	0,67	189,6	КП59н	В.2-6 К59
5 КС 42.42-7-н				229,6	КП60н	К60
5 КС 42.42-9-н				262,1	КП61н	

Технические требования см. I.020.I-2с/89 В.2-5 ТТ
Детали см. I.020.I-2с/89 В.2-I3

Разраб.	Чанкветадзе	
Проверил	Бускивадзе	
ГИП	Цкванава	
Н. контр.	Бускивадзе	

1.020.1-2с/89 2-5 К29

КОЛОННА
5 КС 42.42-...-Сн
5 КС 42.42-...-н

Стадия	Лист	Листов
Р		1

ТбилЗНИИЭП

Формат А4

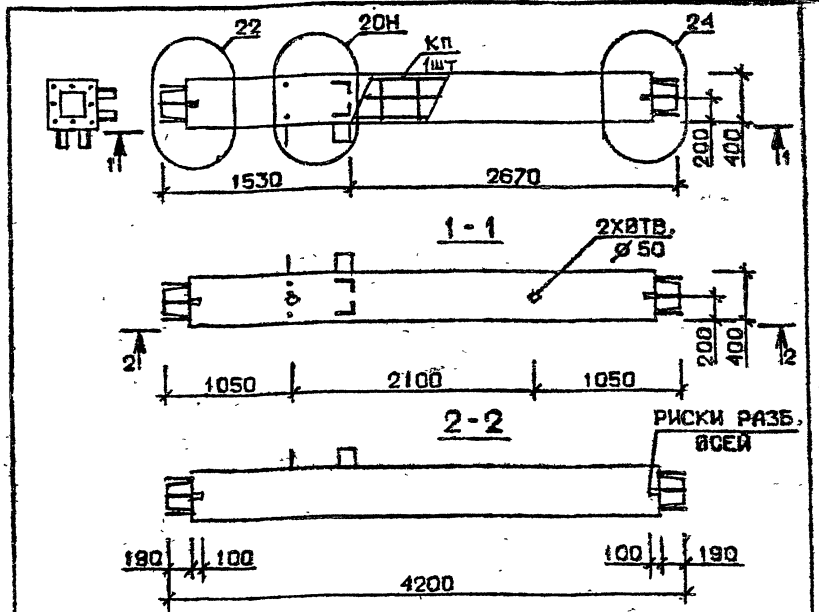

Марка колонны	Масса, т	Класс бетона	Объем бетона, м³	Расход стали кг	Марка арматурного изделия	Обозначение документа
5 КС 42.42-11-Сн	1,679	В35	0,67	314,0	КП62сн	В.2-6 К14
5 КС 42.42-13-Сн				379,6	КП63сн	
5 КС 42.42-11-н	1,679	В35	0,67	310,2	КП62н	В.2-6 К60
5 КС 42.42-13-н				373,3	КП63н	

Технические требования см. I.020.I-2с/89 В.2-5 ТТ
Детали см. I.020.I-2с/89 В.2-I3

Разраб.	Чанкветадзе	
Проверил	Бускивадзе	
ГИП	Цкванава	
Н. контр.	Бускивадзе	

1.020.1-2с/89 2-5 К30

КОЛОННА
5 КС 42.42-...-Сн
5 КС 42.42-...-н

Стадия	Лист	Листов
Р		1

ТбилЗНИИЭП

Формат А4

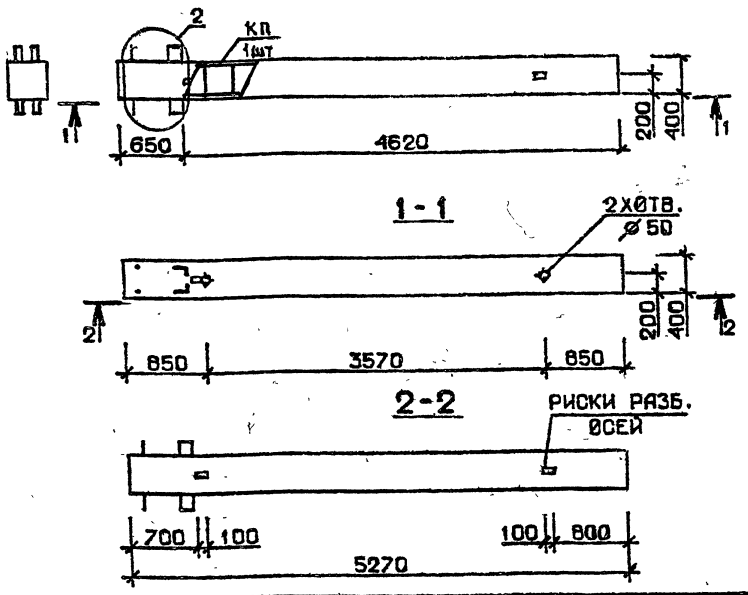

Марка колонны	Масса, т	Класс бетона	Объем бетона м³	Расход стали кг	Марка арматурного изделия	Обозначение документа
1 КБ 42.53-1-С	2,107	В 25	0,84	117,0	КП64с	В.2-6 К15
1 КБ 42.53-2-С				147,2	КП65с	
1 КБ 42.53-4-С		В 30		168,6	КП66с	
1 КБ 42.53-1	2,107	В 25	0,84	110,4	КП64	В.2-6 К61
1 КБ 42.53-2				140,6	КП65	
1 КБ 42.53-4		В 30		162,0	КП66	

Технические требования см. I.020.I-2с/89 В.2-5 ТТ
Детали см. I.020.I-2с/89 В.2-13

Разраб.	Чанкветадзе	
Проверил	Чкванава	
ГИП	Бужикадзе	
Н. контр.	Чкванава	

1.020.1-2с/89 2-5 К31

Колонна
1 КБ 42.53-...-С
1 КБ 42.53-...

Стадия	Лист	Листов
Р		1

ТбилЗНИИЭП

Инв. № подл. | Подпись и дата | Взам. инв. №

Формат А4

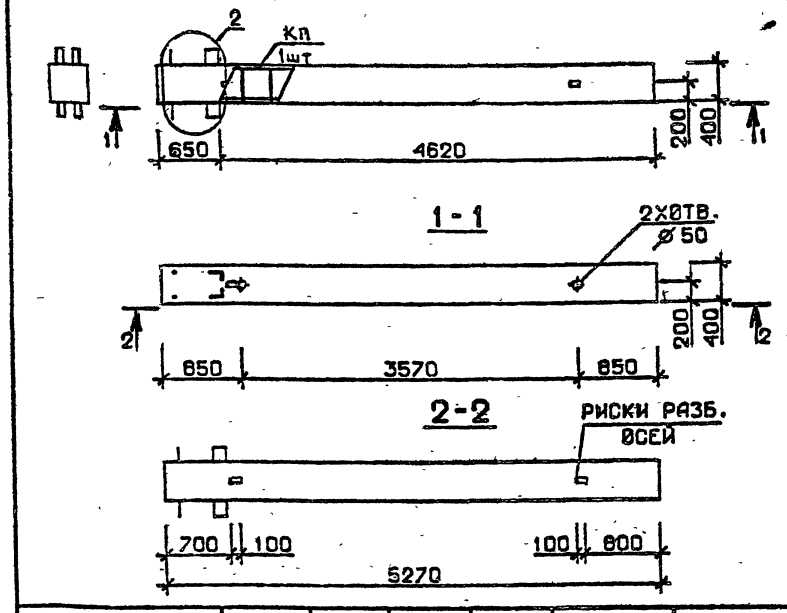

Марка колонны	Масса, т	Класс бетона	Объем бетона, м³	Расход стали кг	Марка арматурного изделия	Обозначение документа
1 КБ 42.53-5-С	2,107	В25	0,84	203,0	КП67с	В.2-6 К15
1 КБ 42.53-7-С		В 30		255,3	КП68с	
1 КБ 42.53-5	2,107	В 25	0,84	196,0	КП67	В.2-6 К61
1 КБ 42.53-7		В 30		248,7	КП68	

Технические требования см. I.020.I-2с/89 В.2-5 ТТ
Детали см. I.020.I-2с/89 В.2-13

Разраб.	Чанкветадзе	
Проверил	Чкванава	
ГИП	Бужикадзе	
Н. контр.	Чкванава	

1.020.1-2с/89 2-5 К32

Колонна
1 КБ 42.33-...-С
1 КБ 42.33-...

Стадия	Лист	Листов
Р		1

ТбилЗНИИЭП

Инв. № подл. | Подпись и дата | Взам. инв. №

Формат А4

1962-16 24

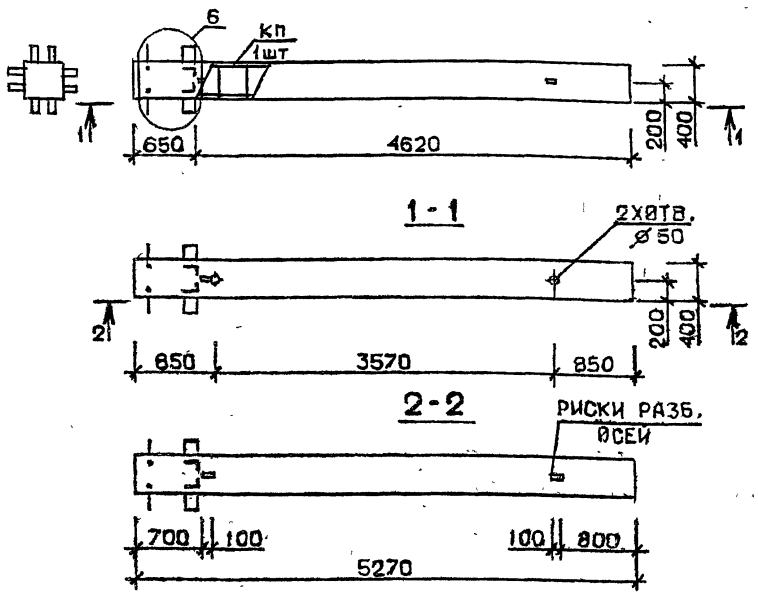

Марка колонны	Масса, т	Класс бетона	Объем бетона м³	Расход стали кг	Марка арматурного изделия	Обозначение документа
2КБ 42.53-1-С	2,107	В25	0,84	137,0	КП69с	В.2-6 К16
2КБ 42.53-2-С				168,0	КП70с	
2КБ 42.53-4-С		В30		188,7	КП71с	
2КБ 42.53-1	2,107	В25	0,84	150,4	КП69	В.2-6 К62
2КБ 42.53-2				161,4	КП70	
2КБ 42.53-4		В30		182,2	КП71	

Технические требования см. I.020.I-2c/89 В.2-5 ТТ
Детали см. I.020.I-2c/89 В.2-13

Разраб.	Чанкветадзе	
Проверил	Бускивадзе	
ГИП	Чквданава	
Н. контр.	Бускивадзе	

1.020.I-2c/89 2-5 К33

Колонна 2 КБ 42.53-...-С 2 КБ 42.53-...

Стадия	Лист	Листов
Р		1

ТбилЗНИИЭП

Формат А4

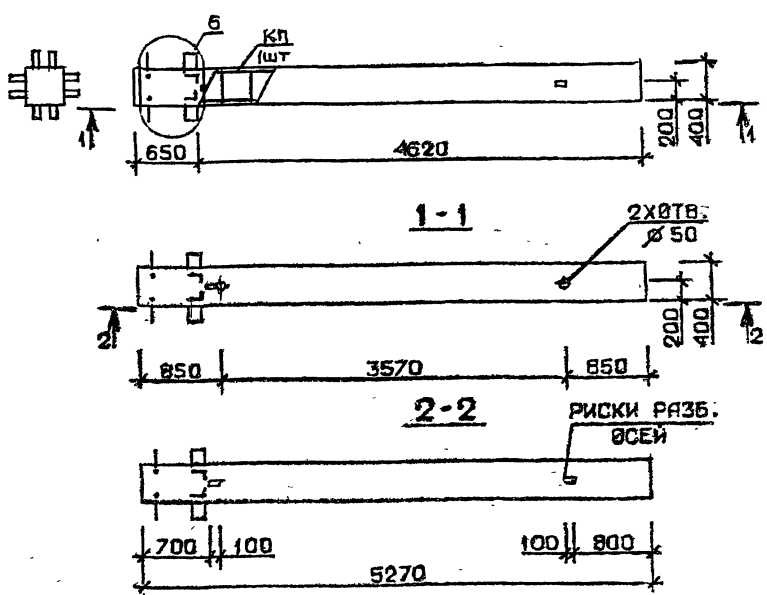

Марка колонны	Масса, т	Класс бетона	Объем бетона, м³	Расход стали кг	Марка арматурного изделия	Обозначение документа
2КБ 42.53-5-С	2,107	В25	0,84	223,0	КП72с	В.2-6 К16
2КБ 42.53-7-С		В30		276,4	КП73с	
2КБ 42.53-5	2,107	В25	0,84	216,4	КП72	В.2-6 К62
2КБ 42.53-7		В30		265,8	КП73	

Технические требования см. I.020.I-2c/89 В.2-5 ТТ
Детали см. I.020.I-2c/89 В.2-13

Разраб.	Чанкветадзе	
Проверил	Бускивадзе	
ГИП	Чквданава	
Н. контр.	Бускивадзе	

1.020.I-2c/89 2-5 К34

Колонна 2 КБ 42.53-...-С 2 КБ 42.53-...

Стадия	Лист	Листов
Р		1

ТбилЗНИИЭП

Формат А4

1962-16 25

Взам. инв. № | Подпись и дата | Инв. № подл.

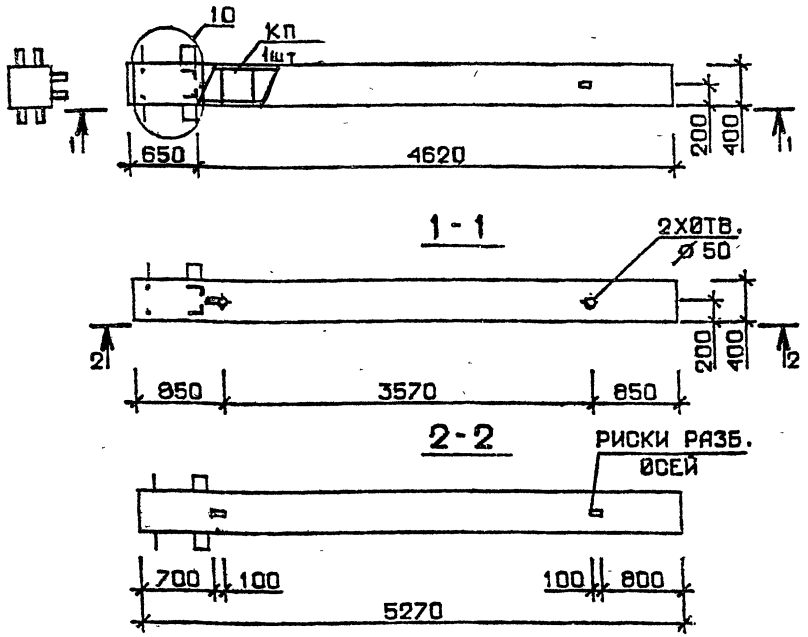

Марка колонны	Масса, т	Класс бетона	Объем бетона, м³	Расход стали кг	Марка арматурного изделия	Обозначение документа
3КБ 42.53-1-С	2,107	В 25	0,84	130,9	КП74с	В.2-6 К17
3КБ 42.53-2-С				161,8	КП75с	
3КБ 42.53-4-С		В 30		182,4	КП76с	
3КБ 42.53-1	2,107	В 25	0,84	124,3	КП74	В.2-6 К63
3КБ 42.53-2				155,2	КП75	
3КБ 42.53-4		В 30		175.8	КП76	

Технические требования см. I.020.I-2с/89 В.2-5 ТТ
Детали см. I.020.I-2с/89 В.2-I3

Разраб.	Чанкветадзе	
Проверил	Чиванава	
ГИП	Бускивадзе	
Н. контр.	Чиванава	

1.020.I-2с/89 2-5 К35

Колонна 3КБ 42.53-...-С
3КБ 42.53-...

Стадия	Лист	Листов
Р		1

ТбилЗНИИЭП

Формат А4

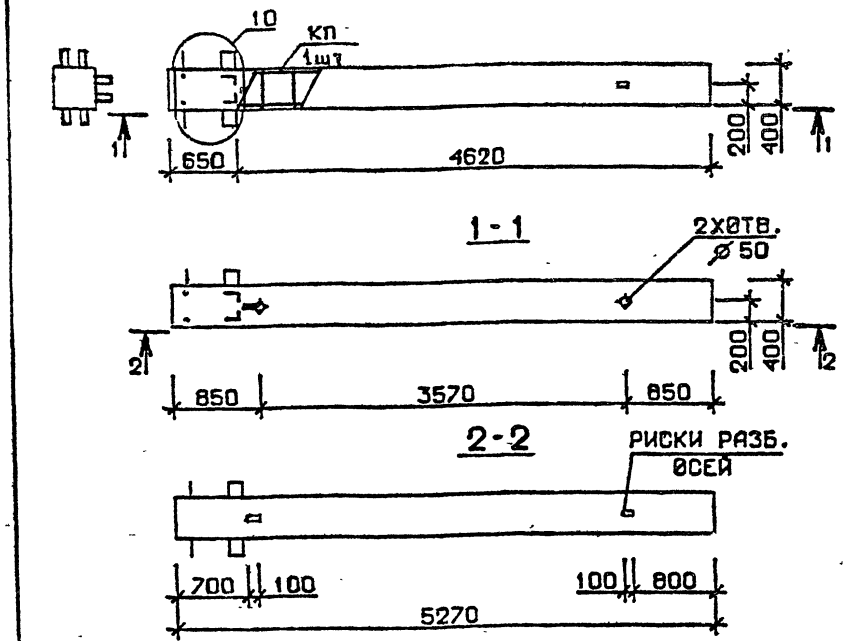

Марка колонны	Масса, т	Класс бетона	Объем бетона, м³	Расход стали кг	Марка арматурного изделия	Обозначение документа
3КБ 42.53-5-С	2,107	В 25	0,84	216,7	КП77с	В.2-6 К17
3КБ 42.53-7-С		В 30		269,4	КП78с	
3КБ 42.53-5	2,107	В 25	0,84	210.1	КП77	В.2-6 К 63
3КБ 42.53-7		В 30		258,8	КП78	

Технические требования см. I.020.I-2с/89 В.2-5 ТТ
Детали см. I.020.I-2с/89 В.2-I3

Разраб.	Чанкветадзе	
Проверил	Чиванава	
ГИП	Бускивадзе	
Н. контр.	Чиванава	

1.020.I-2с/89 2-5 К36

Колонна 3КБ 42.53-...-С
3КБ 42.53-...

Стадия	Лист	Листов
Р		1

ТбилЗНИИЭП

Формат А4

Взам. инв. № | Подпись и дата | Инв. № подл.

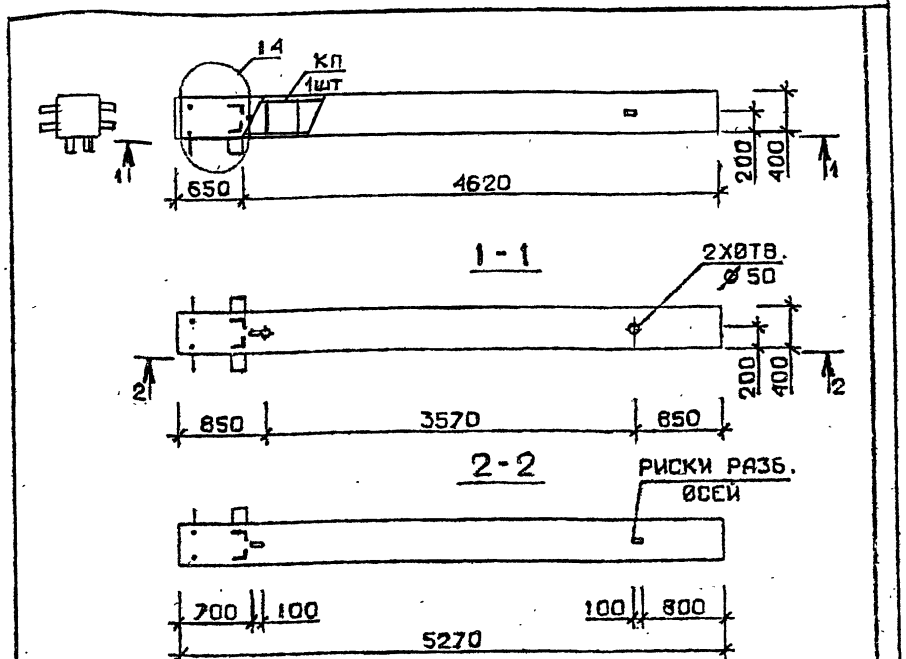

Марка колонны	Масса, т	Класс бетона	Объем бетона м³	Расход стали кг	Марка арматурного изделия	Обозначение документа
4 КБ 42.53-1-С	2,107	В25	0,84	132,9	КП79с	В.2-6 К18
4 КБ 42.53-2-С				163,8	КП80с	
4 КБ 42.53-4-С		В30		184,4	КП81с	
4 КБ 42.53-1	2,107	В25	0,84	126,3	КП79	В. 2-6 К64
4 КБ 42.53-2				157,2	КП80	
4 КБ 42.53-4		В30		177,8	КП81	

Технические требования см. I.020.I-2с/89 В.2-5 ТТ
Детали см. I.020.I-2с/89 В.2-I3

Разраб.	Чанкветадзе	
Проверил	Бускивадзе	
ГИП	Чкванава	
Н. контр.	Бускивадзе	

1.020.1-2с/89 2-5 К37

Колонна
4 КБ 42.53-...-С
4 КБ 42.53-...

Стадия	Лист	Листов
Р		1

ТбилЗНИИЭП

Формат А4

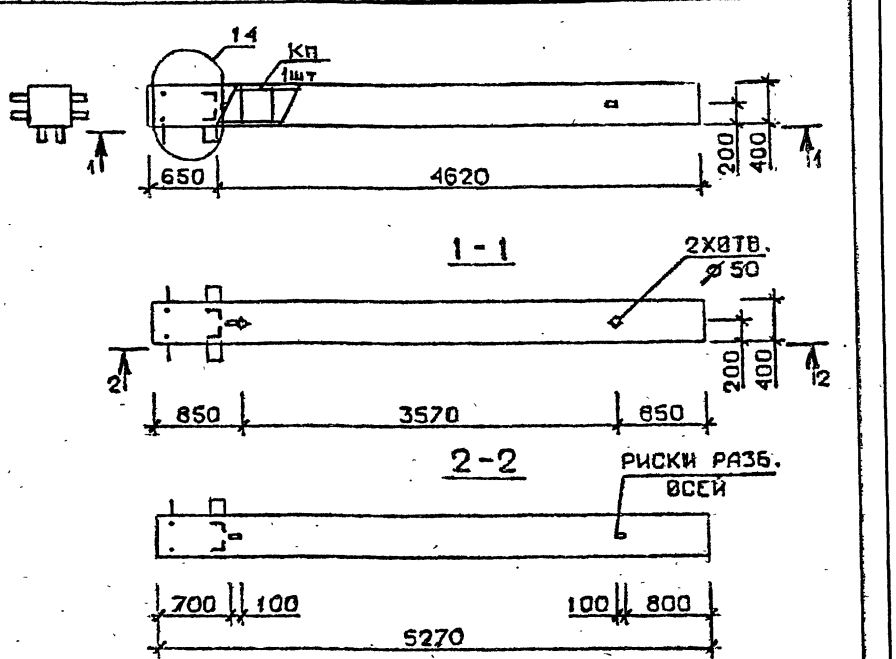

Марка колонны	Масса, т	Класс бетона	Объем бетона м³	Расход стали кг	Марка арматурного изделия	Обозначение документа
4 КБ 42.53-5-С	2,107	В25	0,84	218,7	КП82с	В.2-6 К18
4 КБ 42.53-7-С		В30		271,4	КП83с	
4 КБ 42.53-5	2,107	В25	0,84	212,1	КП82	В.2-6 К64
4 КБ 42.53-7		В30		260,8	КП83	

Технические требования см. I.020.I-2с/89 В.2-5 ТТ
Детали см. I.020.I-2с/89 В.2-I3

Разраб.	Чанкветадзе	
Проверил	Бускивадзе	
ГИП	Чкванава	
Н. контр.	Бускивадзе	

1.020.1-2с/89 2-5 К38

Колонна
4 КБ 42.53-...-С
4 КБ 42.53-...

Стадия	Лист	Листов
Р		1

ТбилЗНИИЭП

Формат А4

Взам. инв. № | Подпись и дата | Инв. № подл.

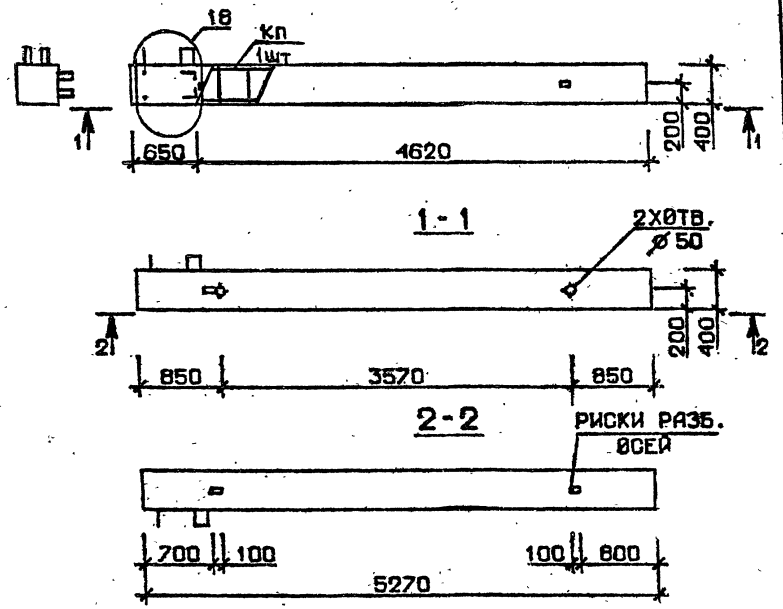

Марка колонны	Масса, т	Класс бетона	Объем бетона м³	Расход стали кг	Марка арматурного изделия	Обозначение документа
5КБ 42.53-1-С	2,107	В25	0,84	127,4	КП84с	В.2-6 К19
5КБ 42.53-2-С				157,4	КП85с	
5КБ 42.53-1	2,107	В25	0,84	120,8	КП84	В.2-6 К65
5КБ 42.53-2				150,8	КП85	

Технические требования см. I.020.I-2с/89 В.2-5 ТТ
Детали см. I.020.I-2с/89 В.2-I3

Разраб.	Чанкветадзе	
Проверил	Чиванава	
ГИП	Бускивадзе	
Н. контр.	Чиванава	

1.020.1-2с/89. 2-5 К39

Колонна 5КБ 42.53-...-С 5КБ 42.53-...

Стадия	Лист	Листов
Р		1

ТбилЗНИИЭП

Взам. инв. № | Подпись и дата | Инв. № подл.

Формат А4

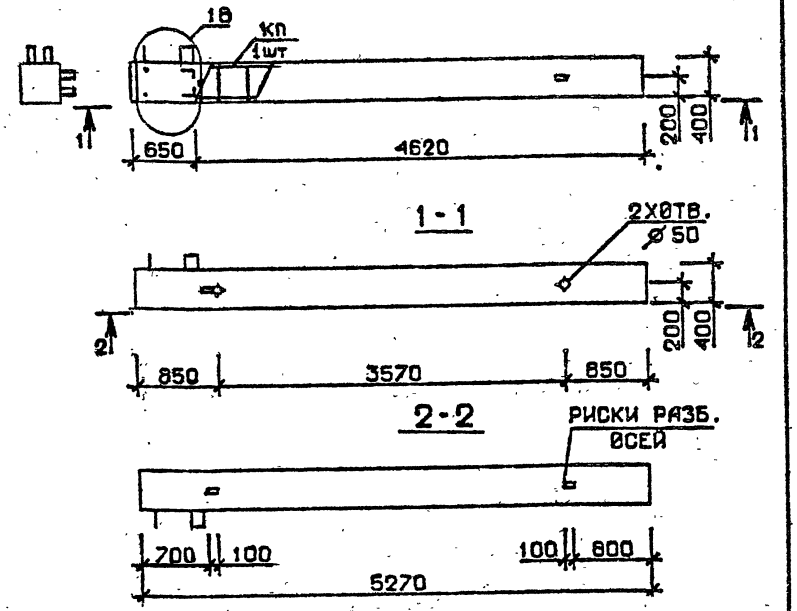

Марка колонны	Масса, т	Класс бетона	Объем бетона, м³	Расход стали кг	Марка арматурного изделия	Обозначение документа
5КБ 42.53-4-С	2,107	В 30	0,84	178,0	КП86с	В.2-6 К19
5КБ 42.53-5-С		В25		212.2	КП87с	
5КБ 42.53-4	2,107	В 30	0,84	171,4	КП86	В.2-6 К65
5КБ 42.53-5		В25		205,6	КП87	

Технические требования см. I.020.I-2с/89 В.2-5 ТТ
Детали см. I.020.I-2с/89 В.2-I3

Разраб.	Чанкветадзе	
Проверил	Чиванава	
ГИП	Бускивадзе	
Н. контр.	Чиванава	

1.020.1-2с/89 2-5 К40

Колонна 5КБ 42.53-...-С 5КБ 42.53-...

Стадия	Лист	Листов
Р		1

ТбилЗНИИЭП

Взам. инв. № | Подпись и дата | Инв. № подл.

Формат А4

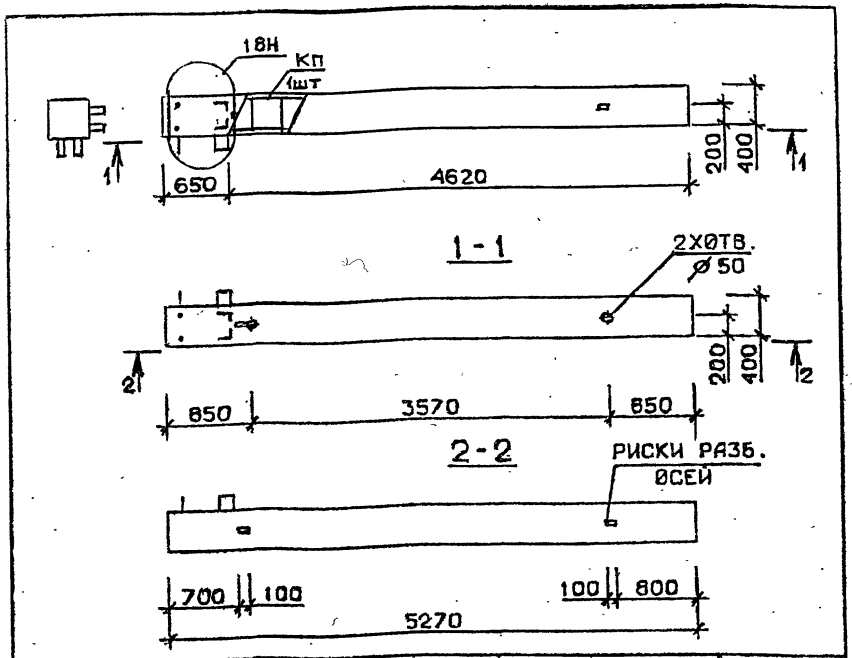

Марка колонны	Масса, т	Класс бетона	Объем бетона, м³	Расход стали кг	Марка арматурного изделия	Обозначение документа
5КБ 42.53-1-Сн	2,107	В25	0,84	126,4	КП84сн	В.2-6 К20
5КБ 42.53-2-Сн				157,4	КП85сн	
5КБ 42.53-1-н	2,107	В25	0,84	120,8	КП84	В.2-6 К66
5КБ 42.53-2-н				150,8	КП85	

Технические требования см. I.020.I-2с/89 В.2-5 ТТ
Детали см. I.020.I-2с/89 В.2-I3

Разраб.	Чанкветадзе		1.020.1-2с/89 2-5 К41
Проверил	Бускивадзе		
ГИП	Чквананава		
Н.контр.	Бускивадзе		

Колонна
5КБ 42.53-...-Сн
5КБ 42.53-... н

Стадия	Лист	Листов
Р		1

ТбилЗНИИЭП

Инв. № подл. | Подпись и дата | Взам. инв. №

Формат А4

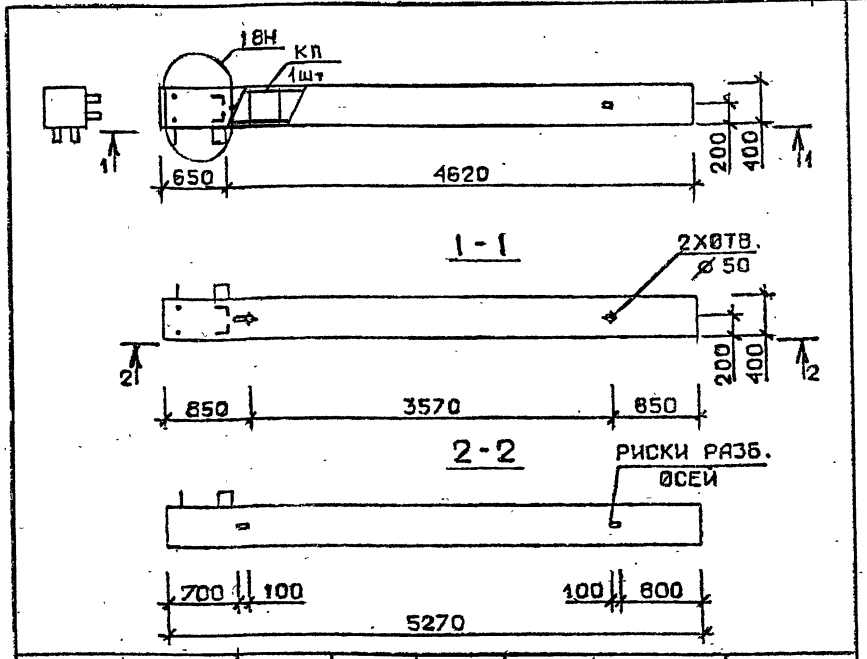

Марка колонны	Масса, т	Класс бетона	Объем бетона, м³	Расход стали кг	Марка арматурного изделия	Обозначение документа
5КБ 42.53-4-Сн	2,107	В30	0,84	178,0	КП86с	В.2-6 К20
5КБ 42.53-5-Сн		В25		212,2	КП87с	
5КБ 42.53-4-н	2,107	В30	0,84	171,4	КП86	В.2-6 К66
5КБ 42.53-5-н		В25		205,6	КП87	

Технические требования см. I.020.I-2с/89 В.2-5 ТТ
Детали см. I.020.I-2с/89 В.2-I3

Разраб.	Чанкветадзе		1.020.1-2с/89 2-5 К42
Проверил	Бускивадзе		
ГИП	Чквананава		
Н.контр.	Бускивадзе		

Колонна
5КБ 42.53-...-Сн
5КБ 42.53-...-н

Стадия	Лист	Листов
Р		1

ТбилЗНИИЭП

Инв. № подл. | Подпись и дата | Взам. инв. №

Формат А4

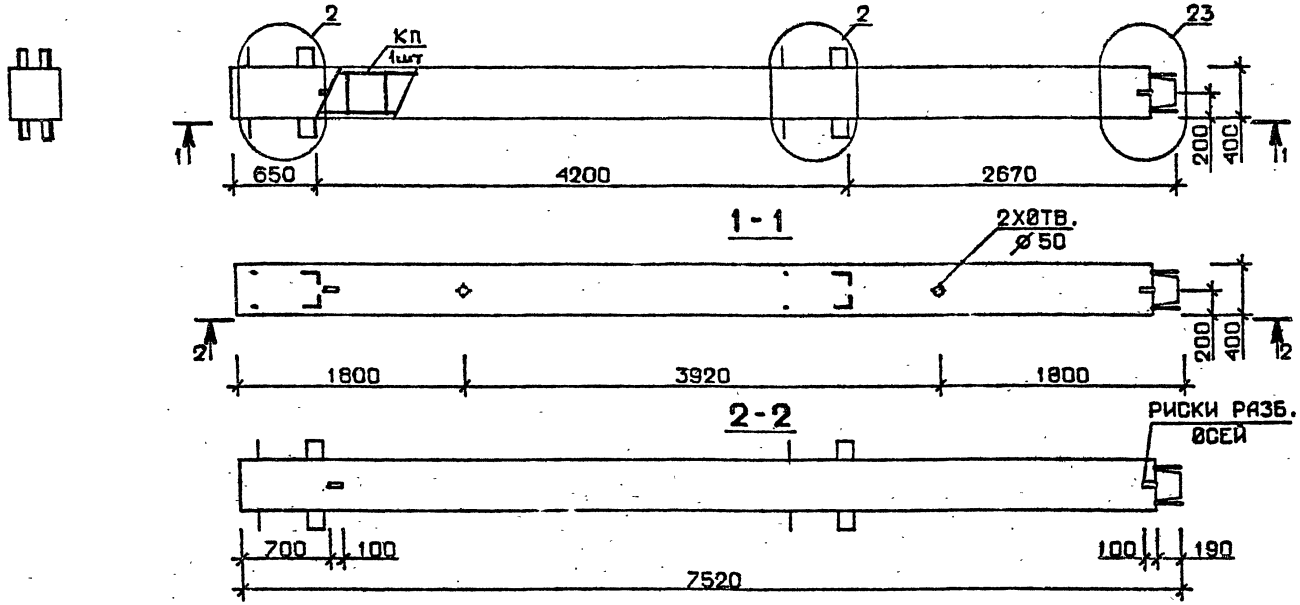

Марка колонны	Масса, т	Класс бетона	Объем бетона, м³	Расход стали кг	Марка арматурного изделия	Обозначение документа
1КВ 42.75-1-С	2,987	В 25	1,20	192,0	КП88с	В.2-6 К21
1КВ 42.75-2-С				233,5	КП89с	
1КВ 42.75-4-С		В30		263,0	КП90с	
1КВ 42.75-5-С		В 25		307,3	КП91с	
1КВ 42.75-7-С		В 30		383,6	КП92с	
1КВ 42.75-1	2,987	В 25	1,20	183,2	КП88	В.2-6 К67
1КВ 42.75-2				224,7	КП89	
1КВ 42.75-4		В30		254,2	КП90	
1КВ 42.75-5		В 25		298,5	КП91	
1КВ 42.75-7		В 30		369,5	КП92	

Технические требования см. I.020.I-2с/89 В.2-5 ТТ
Детали см. I.020.I-2с/89 В.2-I3

Разраб.	Чанкветадзе		I.020.1-2с/89 2-5 К43
Проверил	Чиванава		
ГИП	Бускиладзе		Колонна 1КВ 42.75-...-С 1КВ 42.75-...
Н. контр.	Чиванава		Стадия Р; Лист; Листов 1; ТбилЗНИИЭП

Инв. № подл. | Подпись и дата | Взам. инв. №

Формат А3

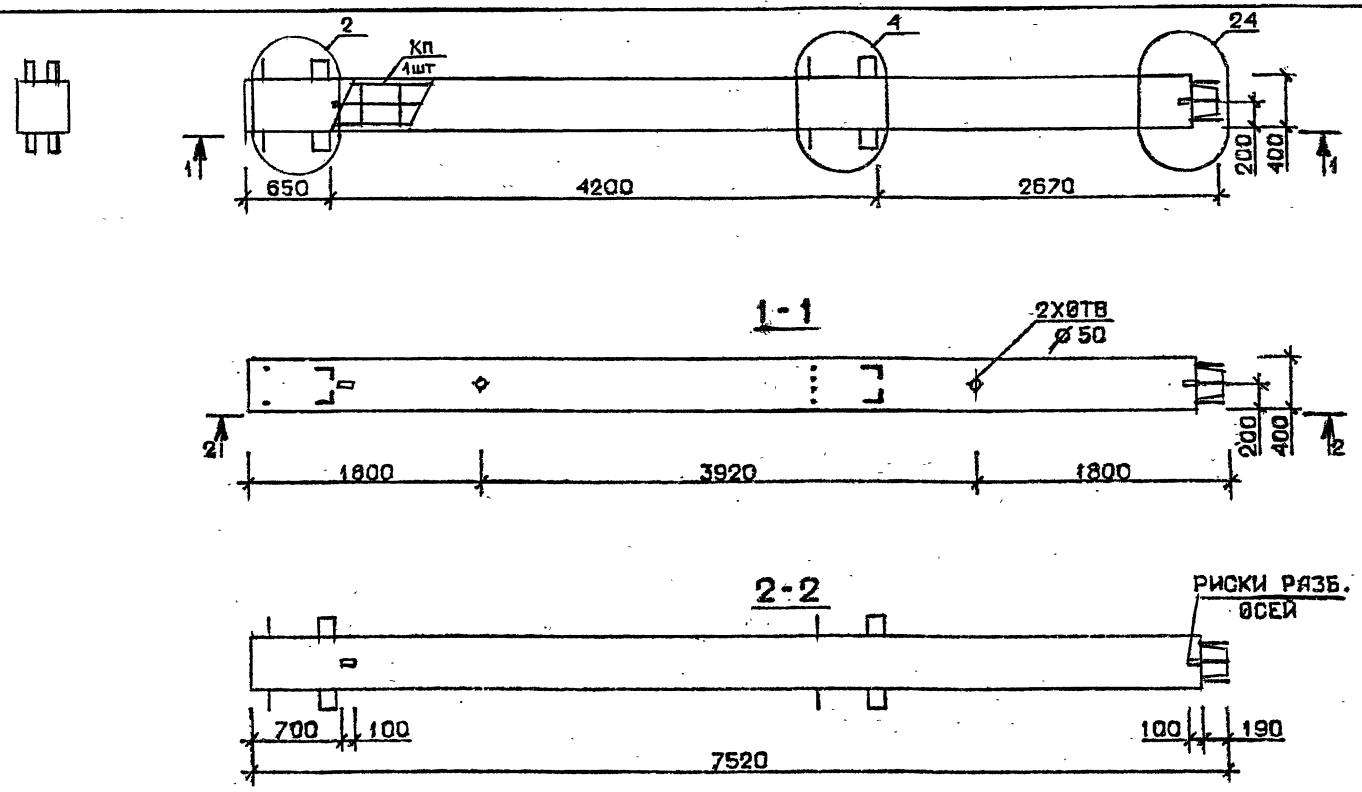

Технические требования см. I.020.I-2с/89 В.2-5 ТТ
Детали см. I.020.I-2с/89 В.2-I3

Марка колонны	Масса, т	Класс бетона	Объем бетона, м³	Расход стали, кг	Марка арматурного изделия	Обозначение документа
1 КВ 42.75-11-С	2,987	В35	1,20	510,4	КП93с	В.2-6 К21
1 КВ 42.75-11	2,987	В35	1,20	501,6	КП93	В.2-6 К67

Разраб.	Чанкветадзе		1.020.1-2с/89 2-5 К44
Проверил	Бускивадзе		
ГИП	Чквадава		Колонна 1 КВ 42.75-11-С 1 КВ 42.75-11
Н. контр.	Бускивадзе		Стадия Р; Лист; Листов 1; ТбилЗНИИЭП

Инв.№ подл. | Подпись и дата | Взам.инв.№

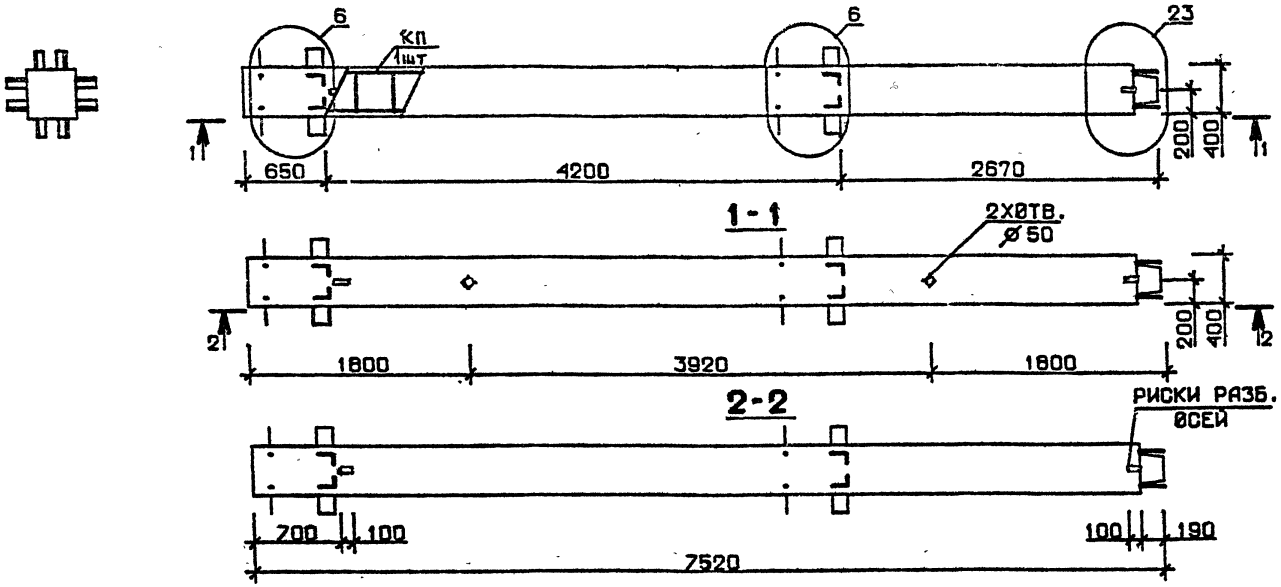

Марка колонны	Масса, т	Класс бетона	Объем бетона, м³	Расход стали кг	Марка арматурного изделия	Обозначение документа
2КВ 42.75-1-С	2,987	В25	1,20	236,0	КП94с	В.2-6 К22
2КВ 42.75-2-С				277,4	КП95с	
2КВ 42.75-4-С		В30		306,6	КП96с	
2КВ 42.75-5-С		В25		350,8	КП97с	
2КВ 42.75-7-С		В30		431.3	КП98с	
2КВ 42.75-1	2,987	В25	1,20	227.2	КП94	В.2-6 К68
2КВ 42.75-2				268,6	КП95	
2КВ 42.75-4		В30		297,8	КП96	
2КВ 42.75-5		В25		342.0	КП97	
2КВ 42.75-7		В30		417,2	КП98	

Технические требования см. I.020.I-2с/89 В.2-5 ТТ
Детали см. I.020.I-2с/89 В.2-I3

Разраб.	Чанкветадзе		I.020.I-2с/89 2-5. К45
Проверил	Чиванава		
ГИП	Бжскибадзе		Колонна 2 КВ 42.75-...-С 2 КВ 42.75-...
Н. контр.	Чиванава		Стадия Р; Лист; Листов 1
			ТбилЗНИИЭП

Инв. № подл. | Подпись и дата | Взам. инв. №

Формат А3

1962-16 32

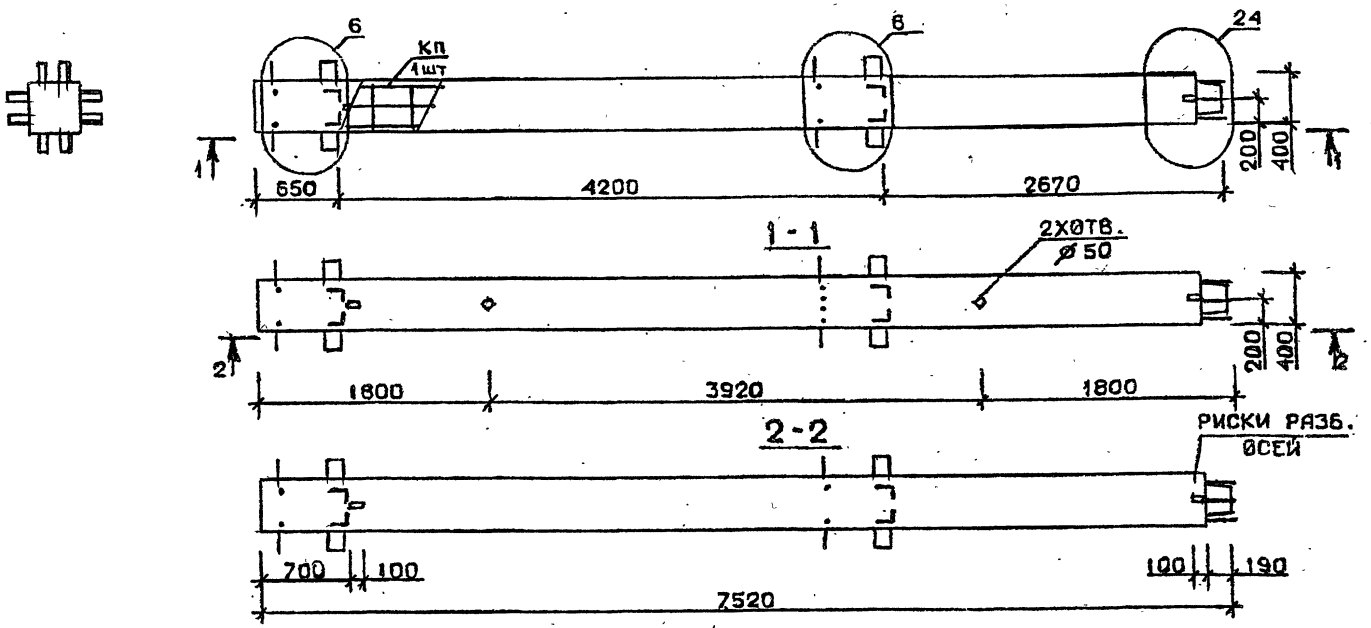

Марка колонны	Масса, т	Класс бетона	Объем бетона м³	Расход стали кг	Марка арматурного изделия	Обозначение документа
2КВ 42.75-11-С	2,987	В35	1,20	555,0	КП99с	В.2-6 К22
2КВ 42.75-13-С				693,7	КП100с	К23
2КВ 42.75-11	2,987	В35	1,20	546,2	КП99	В.2-6 К68
2КВ 42.75-13				679,6	КП100	К69

Технические требования см. I.020.I-2с/89 В.2-5 ТТ
Детали см. I.020.I-2с/89 В.2-I3

Разраб.	Чанкветадзе		1.020.1-2с/89 2-5 К46
Проверил	Бускивадзе		
ГИП	Чебанава		Колонна 2 КВ 42.75-...-С 2 КВ 42.75-...
Н. контр.	Бускивадзе		Стадия Р; Лист; Листов 1
			ТбилЗНИИЭП

Формат А3

Инв. № подл. | Подпись и дата | Взам. инв. №

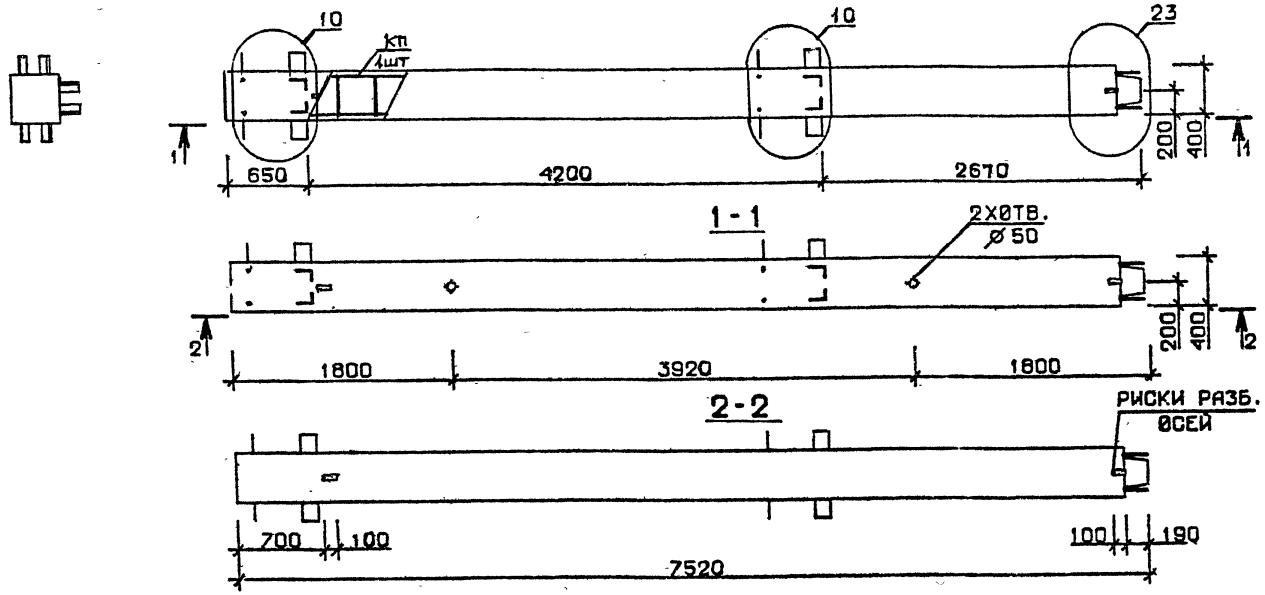

Марка колонны	Масса, т	Класс бетона	Объем бетона, м³	Расход стали кг	Марка арматурного изделия	Обозначение документа
3КВ 42.75-1-С	2,987	В25	1,20	222,7	КП101с	В.2-6 К23
3КВ 42.75-2-С				264,0	КП102с	
3КВ 42.75-4-С		В30		293,7	КП103с	
3КВ 42.75-5-С		В25		337,8	КП104с	
3КВ 42.75-7-С		В30		416,6	КП105с	
3КВ 42.75-1	2,987	В25	1,20	213,9	КП101	В.2-6 К69
3КВ 42.75-2				255,2	КП102	
3КВ 42.75-4		В30		284,9	КП103	
3КВ 42.75-5		В25		329,0	КП104	
3КВ 42.75-7		В30		402,5	КП105	

Технические требования см. I.020.I-2с/89 В.2-5 ТТ
Детали см. I.020.I-2с/89 В.2-13

Разраб.	Чанкветадзе		I.020.1-2с/89 2-5 К47
Проверил	Чкванава		
ГИП	Бускивадзе		Колонна 3КВ 42.75-...-С 3КВ 42.75-...
Н. контр.	Чкванава		Стадия Р; Лист; Листов 1; ТбилЗНИИЭП

Инв.№ подл. | Подпись и дата | Взам. инв. №

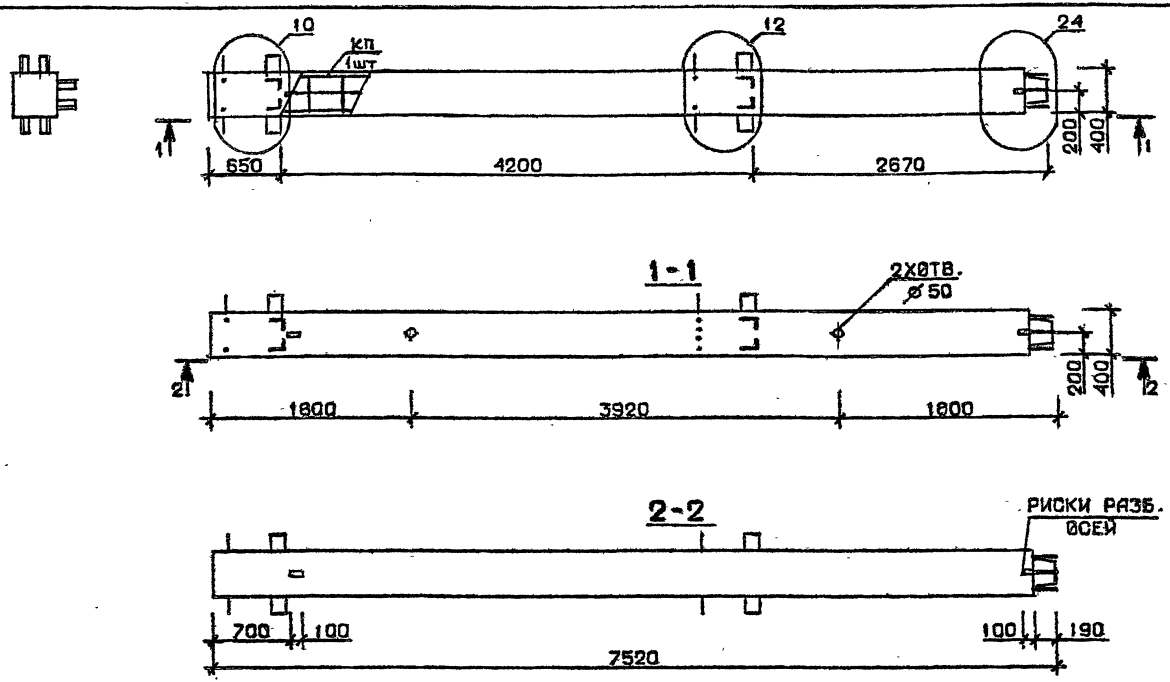

Марка колонны	Масса, т	Класс бетона	Объем бетона, м³	Расход стали кг	Марка арматурного изделия	Обозначение документа
3КВ 42.75-11-С	2,987	В35	1,20	546,0	КП106с	В.2-6 К24
3КВ 42.75-11	2,987	В35	1,20	537,2	КП106	В.2-6 К70

Технические требования см. I.020.I-2с/89 В.2-5 ТТ
Детали см. I.020.I-2с/89 В.2-13

Разраб	Чанкветадзе		I.020.I-2с/89 2-5 К48
Проверил	Бускивадзе		
ГИП	Чкуанава		Колонна 3 КВ 42.75-11-С 3 КВ 42.75-11
			Стадия: Р; Лист: 1; Листов:
Н. контр.	Бускивадзе		ТбилЗНИИЭП

Инв. № подл. | Подпись и дата | Взам. инв. №

Формат А3

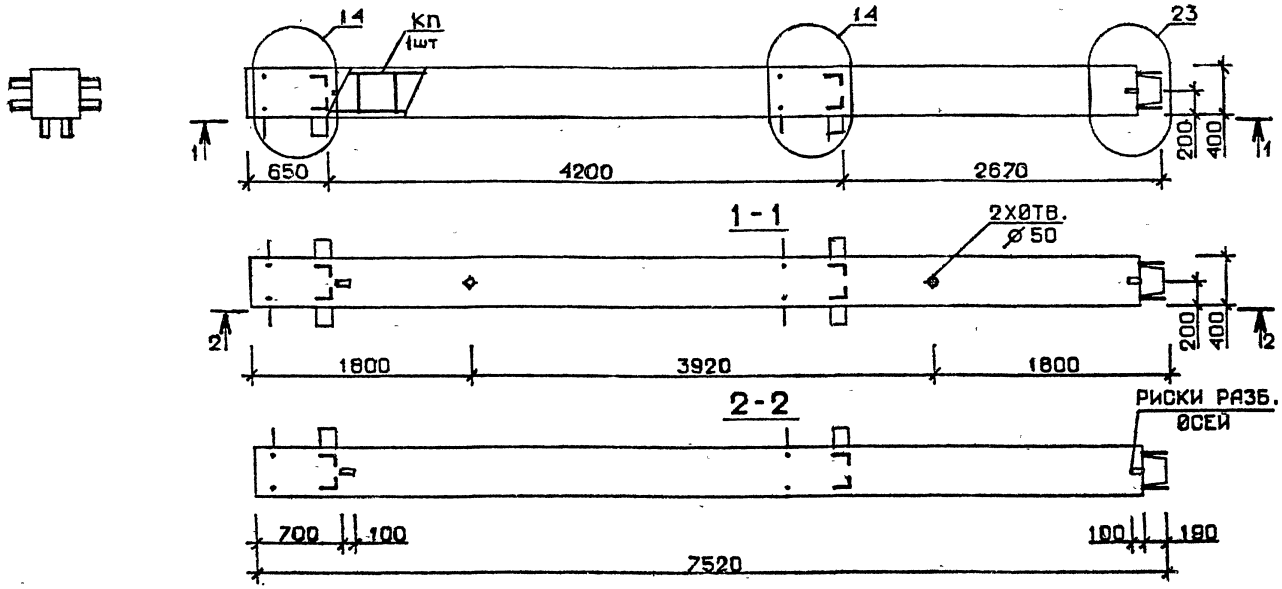

Марка колонны	Масса, т	Класс бетона	Объем бетона, м³	Расход стали кг	Марка арматурного изделия	Обозначение документа
4 КВ 42.75-1-С	2,987	В 25	1,20	226,7	КП107с	В.2-6 К24
4 КВ 42.75-2-С				268,0	КП108с	
4 КВ 42.75-4-С		В 30		297,7	КП109с	
4 КВ 42.75-5-С		В 25		341,8	КП110с	
4 КВ 42.75-7-С		В 30		420,6	КП111с	
4 КВ 42.75-1	2,987	В 25	1,20	217,9	КП107	В.2-6 К70
4 КВ 42.75-2				259.2	КП108	
4 КВ 42.75-4		В 30		288,9	КП109	
4 КВ 42.75-5		В 25		333.0	КП110	
4 КВ 42.75-7		В 30		406,5	КП111	

Технические требования см. I.020.I-2с/89 В.2-5 ТТ
Детали см. I.020.I-2с/89 В.2-I3

Разраб.	Чанкветадзе		I.020.I-2с/89 2-5 К49
Проверил	Чкванава		
ГИП	Бускиладзе		
Н. контр.	Чкванава		Колонна 4 КВ 42.75-...-С 4 КС 42.75-...

Стадия	Лист	Листов
Р		1

ТбилЗНИИЭП

Инв. № подл. | Подпись и дата | Взам. инв. №

Формат А3

1962-16 36

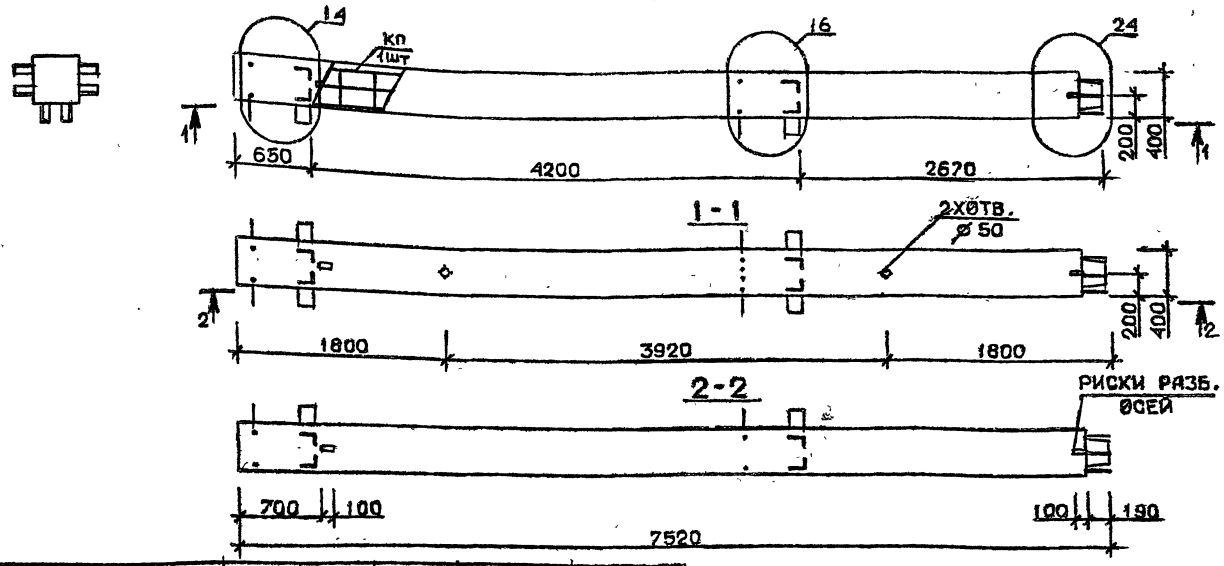

Марка колонны	Масса, т	Класс бетона	Объем бетона, м³	Расход стали кг	Марка арматурного изделия	Обозначение документа
4КВ42.75-11-С	2,987	В35	1,20	545,8	КП112с	В.2-6 К25
4КВ42.75-13-С				673,6	КП113с	
4КВ42.75-11	2,987	В35	1,20	537,0	КП112	В.2-6 К71
4КВ42.75-13				659,7	КП113	

Технические требования см. I.020.I-2с/89 В.2-5 ТТ
Детали см. I.020.I-2с/89 В.2-I3

Разраб.	Чанкветадзе		I.020.I-2с/89 2-5 К50
Проверил	Бусиндадзе		
ГИП	Цквинава		Колонна 4 КВ 42.75-...-С 4 КВ 42.75-...
Н. контр.	Бусиндадзе		Стадия Р; Лист; Листов 1; ТбилЗНИИЭП

Инв. № подл. | Подпись и дата | Взам. инв. №

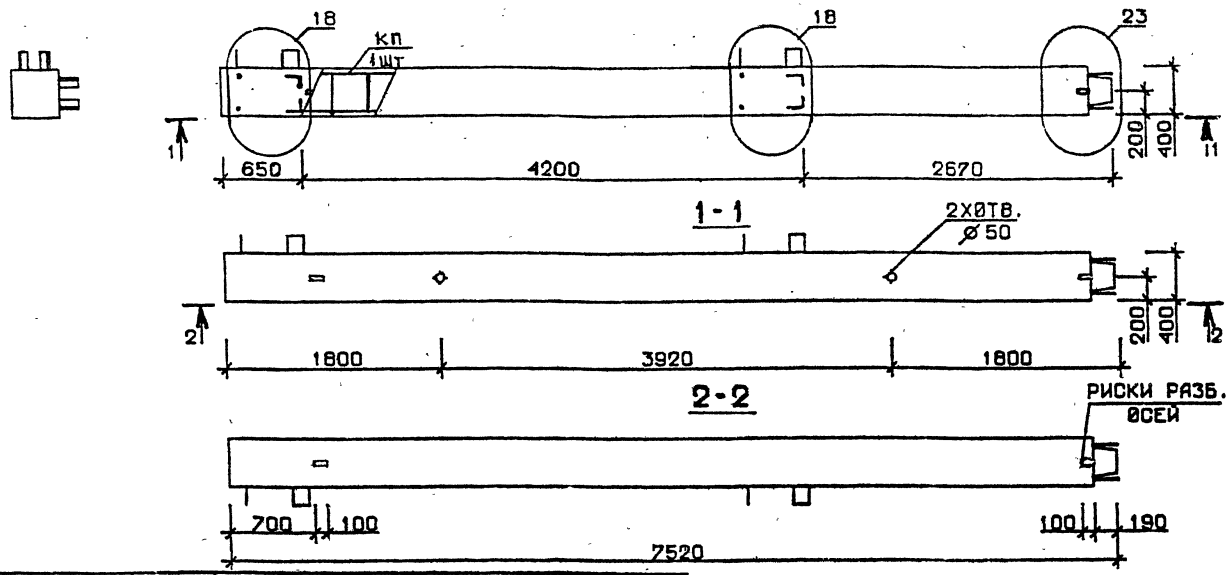

Марка колонны	Масса, т	Класс бетона	Объем бетона, м³	Расход стали кг	Марка арматурного изделия	Обозначение документа
5 КВ 42.75-1-С	2,987	В 25	1,20	213,0	КП114с	В.2-6 К25
5 КВ 42.75-2-С				254,8	КП115с	
5 КВ 42.75-4-С		В 30		284,0	КП116с	
5 КВ 42.75-5-С		В 25		327,6	КП117с	
5 КВ 42.75-7-С		В 30		406.2	КП118с	К26
5 КВ 42.75-1	2,987	В 25	1,20	204,2	КП114	В.2-6 К71
5 КВ 42.75-2				246,0	КП115	
5 КВ 42.75-4		В 30		275,2	КП116	
5 КВ 42.75-5		В 25		318,8	КП117	
5 КВ 42.75-7		В 30		392,1	КП118	К72

Технические требования см. I.020.I-2с/89 В.2-5 ТТ
Детали см. I.020.I-2с/89 В.2-13

Разраб.	Чанкветадзе		I.020.I-2с/89 2-5 К51
Проверил	Чкванава		
ГИП	Бускиваадзе		Колонна 5 КВ 42.75-...-С 5 КВ 42.75-...
Н. контр.	Чкванава		Стадия Р; Лист; Листов 1; ТбилЗНИИЭП

Взам. инв. № | Подпись и дата | Инв. № подл.

Формат А3

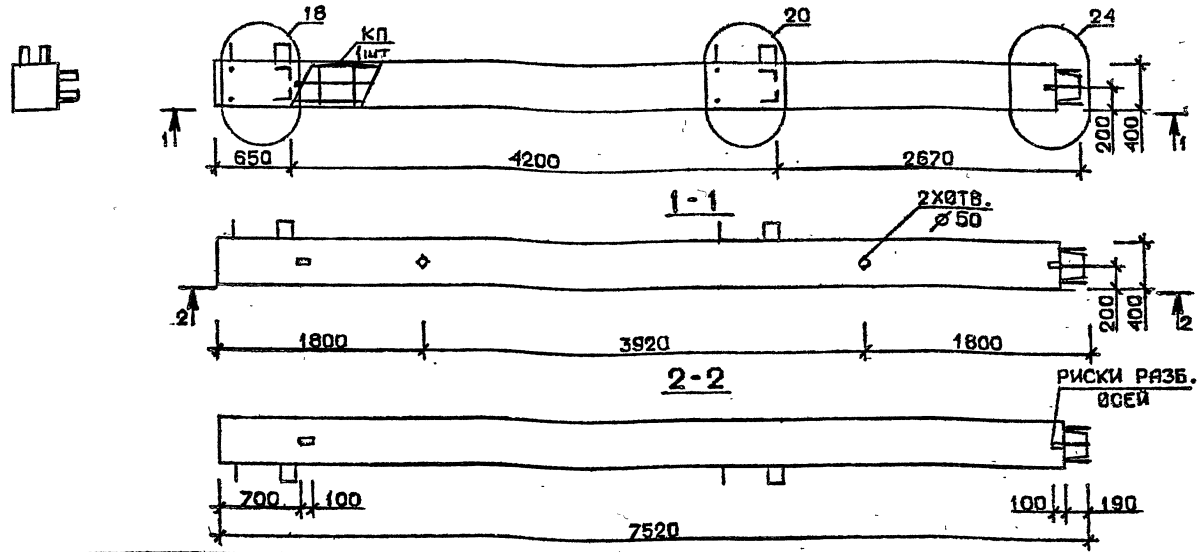

Марка колонны	Масса, т,	Класс бетона	Объем бетона м³	Расход стали кг	Марка арматурного изделия	Обозначение документа
5 КВ 42.75-11-С	2,987	В35	1,20	534,0	КП119с	В.2-6 К26
5 КВ 42.75-13-С				659,0	КП120с	
5 КВ 42.75-11	2,987	В35	1,20	525,2	КП119	В.2-6 К72
5 КВ 42.75-13				644,9	КП120	

Технические требования см. I.020.I-2с/89 В.2-5 ТТ
Детали см. I.020.I-2с/89 В.2-13

Разраб.	Чанкветадзе		I.020.I-2с/89 2-5 К52
Проверил	Бускивадзе		
ГИП	Чкванава		Колонна 5 КВ 42.75-...-С 5 КВ 42.75-...
Н. контр.	Бускивадзе		Стадия: Р; Лист; Листов: 1
			ТбилЗНИИЭП

Инв. № подл. | Подпись и дата | Взам. инв. №

Формат А3

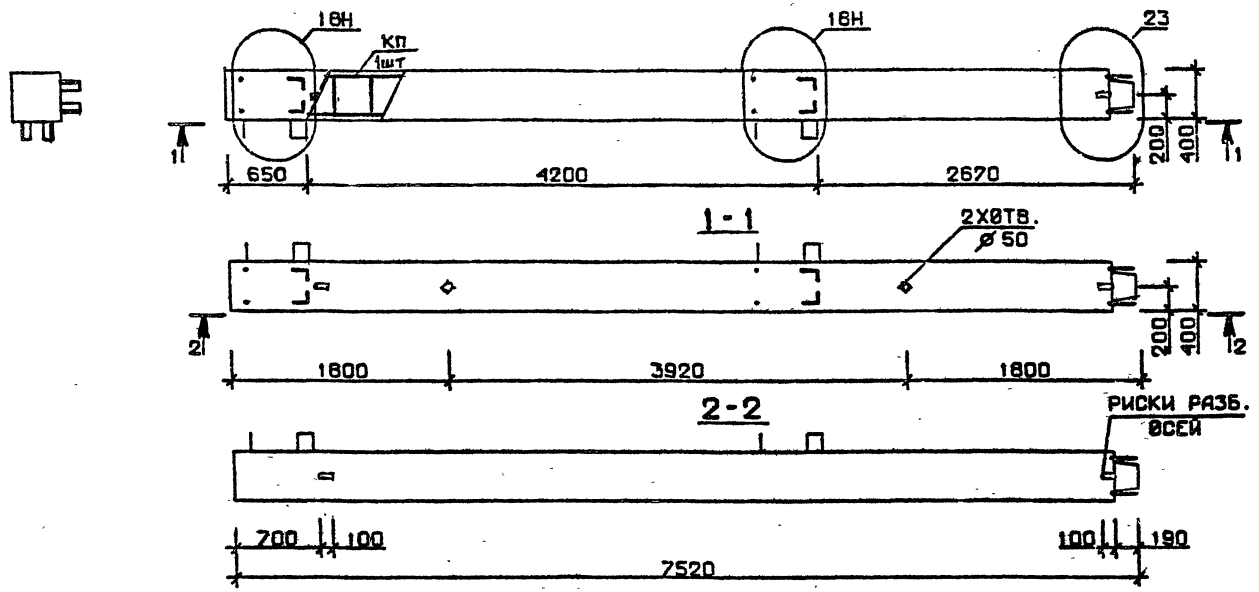

Марка колонны	Масса, т	Класс бетона	Объем бетона, м³	Расход стали кг	Марка арматурного изделия	Обозначение документа
5КВ42.75-1-Сн	2,987	В25	1,20	212.8	КП114с	В.2-6 К27
5КВ42.75-2-Сн				254,8	КП115с	
5КВ42.75-4-Сн		В30		284,0	КП116с	
5КВ42.75-5-Сн		В25		327.6	КП117с	
5КВ42.75-7-Сн		В30		406,2	КП118с	
5КВ42.75-1-н	2,987	В25	1,20	204,2	КП114	В.2-6 К73
5КВ42.75-2-н				246,0	КП115	
5КВ42.75-4-н		В30		275,2	КП116	
5КВ42.75-5-н		В25		318,8	КП117	
5КВ42.75-7-н		В30		392,1	КП118	

Технические требования см. I.020.I-2с/89 В.2-5 ТТ
Детали см. I.020.I-2с/89 В.2-13

Разраб.	Чанкветадзе		I.020.I-2с/89 2-5 КС3
Проверил	Чкуанава		
ГИП	Бжикиадзе		Колонна 5КВ42.75-...-Сн 5КВ42.75-...-н
Н. контр.	Чкуанава		Стадия Р; Лист; Листов 1; ТбилЗНИИЭП

Инв. № подл. | Подпись и дата | Взам. инв. №

Формат А3

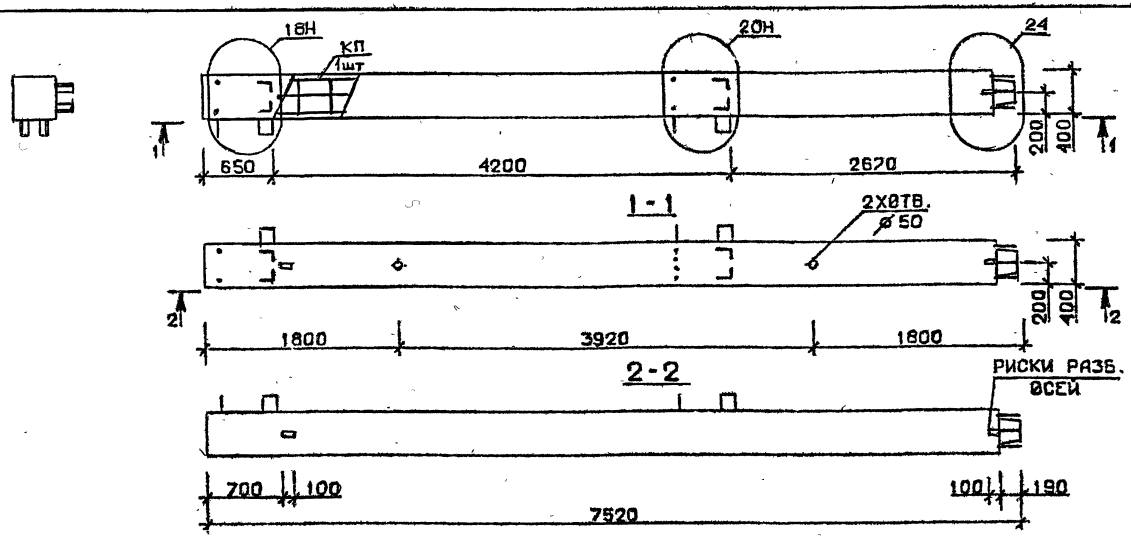

Марка колонны	Масса, т	Класс бетона	Объем бетона, м³	Расход стали кг	Марка арматурного изделия	Обозначение документа
5КВ 42.75-11-Сн	2,987	В35	1,20	534,0	КП119с	В.2-6 К28
5КВ 42.75-13-Сн				659,0	КП120с	
5КВ 42.75-11-н	2,987	В35	1,20	525,2	КП119	В.2-6 К74
5КВ 42.75-13-н				644,9	КП120	

Технические требования см. I.020.I-2с/89 В.2-5 ТТ
Детали см. I.020.I-2с/89 В.2-I3

Разраб.	Чанкветадзе	
Проверил	Бускивадзе	
ГИП	Чкванава	
Н. контр.	Бускивадзе	

I.020.I-2с/89 2-5 К54

Колонна
5 КВ 42.75 -...-Сн
5 КВ 42.75 -...- н

Стадия	Лист	Листов
Р		1

ТбилЗНИИЭП

Формат А3

1962-16 41

I.020.I-2с/89 В.2-5

Инв. № подл. | Подпись и дата | Взам. инв. №

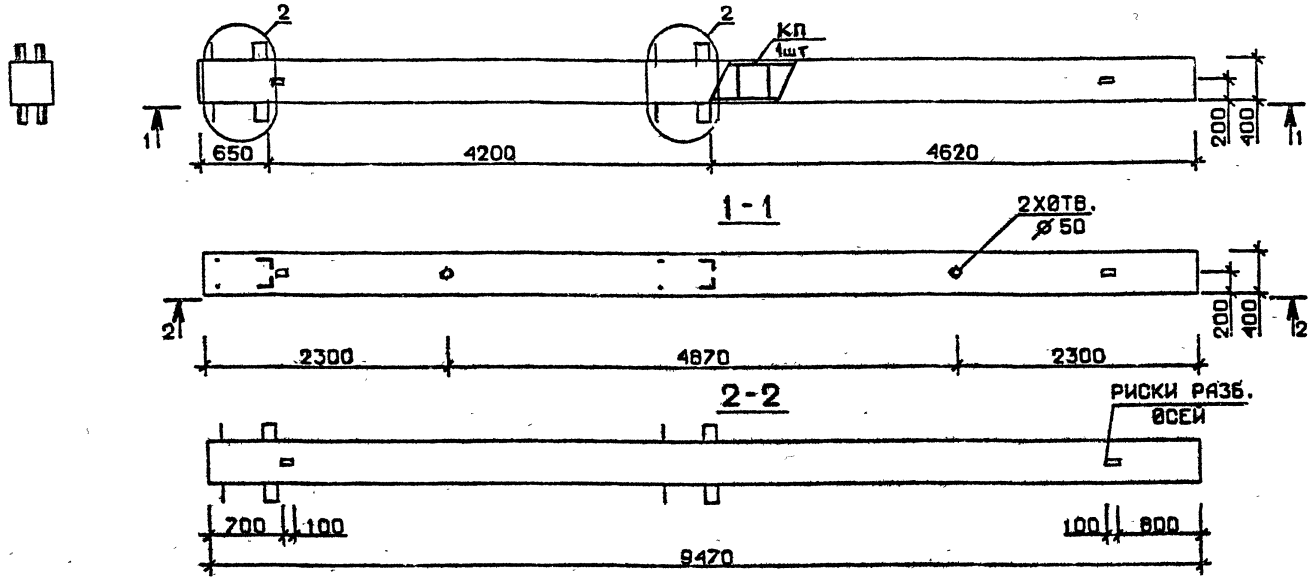

Марка колонны	Масса, т	Класс бетона	Объем бетона, м³	Расход стали кг	Марка арматурного изделия	Обозначение документа
1КБ 42.95-1-С	3,787	В25	1,51	216.8	КП121с	В.2-6 К29
1КБ 42.95-2-С				270,5	КП122с	
1КБ 42.95-4-С		В30		308.2	КП123с	
1КБ 42.95-5-С		В25		367,3	КП124с	
1КБ 42.95-7-С		В30		462.7	КП125с	
1КБ 42.95-9-С				535,2	КП126с	
1КБ 42.95-1	3,787	В25	1,51	203,6	КП121	В.2-6 К75
1КБ 42.95-2				257,8	КП122	
1КБ 42.95-4		В30		295,0	КП123	
1КБ 42.95-5		В25		354.1	КП124	
1КБ 42.95-7		В30		441,6	КП125	
1КБ 42.95-9				514,0	КП126	

Технические требования см. I.020.I-2с/89 В.2-5 ТТ
Детали см. I.020.I-2с/89 В.2-I3

Разраб.	Цанкветадзе		1.020.1-2с/89 2-5 К55
Проверил	Чкванава		
ГИП	Бускиадзе		Колонна 1КБ 42.95-...-С 1КБ 42.95-...
Н. контр.	Чкванава		Стадия Р; Лист; Листов 1
			ТбилЗНИИЭП

Инв. № подл. | Подпись и дата | Взам. инв. №

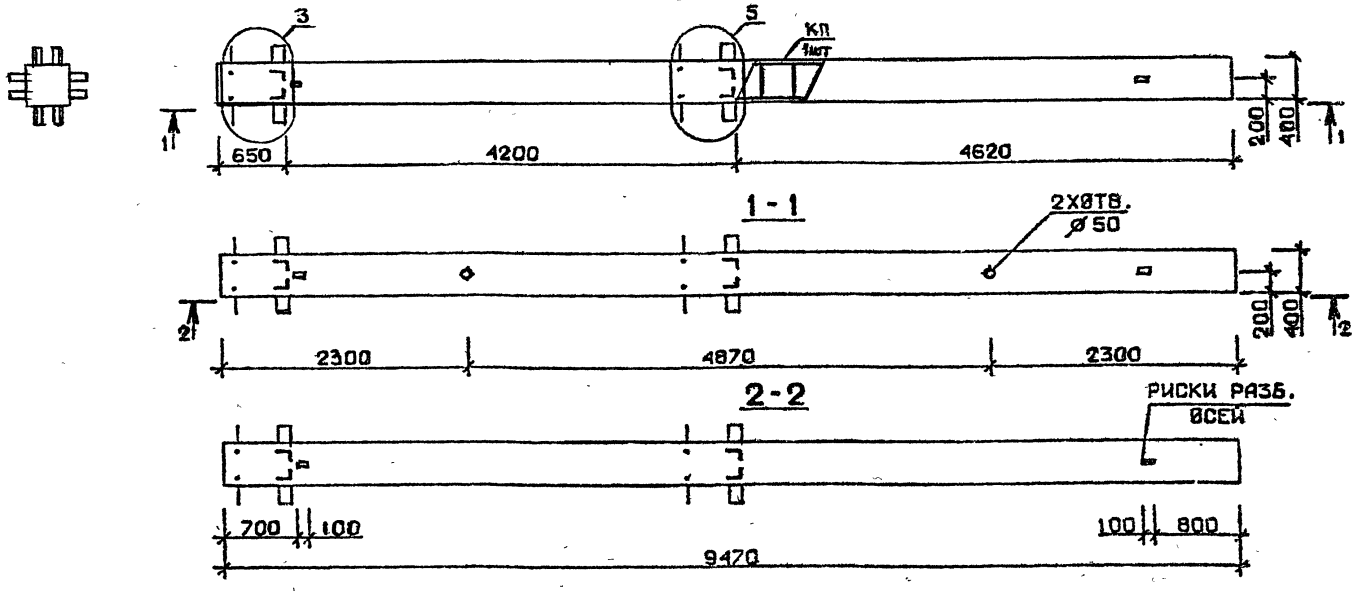

Марка колонны	Масса, т	Класс бетона	Объем бетона, м³	Расход стали кг	Марка арматурного изделия	Обозначение документа
2КБ 42.95-1-С	3,787	В25	1,51	260,7	КП127с	В.2-6 К30
2КБ 42.95-2-С				314,9	КП128с	
2КБ 42.95-4-С		В30		352,2	КП129с	
2КБ 42.95-5-С		В25		411,2	КП130с	
2КБ 42.95-7-С		В30		510,1	КП131с	К31
2КБ 42.95-9-С				585,6	КП132с	
2КБ 42.95-1	3,787	В25	1,51	247,5	КП127	В.2-6 К76
2КБ 42.95-2				301,7	КП128	
2КБ 42.95-4		В30		339,0	КП129	
2КБ 42.95-5		В25		398,0	КП130	
2КБ 42.95-7		В30		489,0	КП131	К77
2КБ 42.95-9				564,5	КП132	

Технические требования см. I.020.I-2с/89 В.2-5 ТТ
Детали см. I.020.I-2с/89 В.2-I3

Разраб.	Чанкветадзе	
Проверил	Бускивадзе	
ГИП	Чкванава	
Н. контр.	Бускивадзе	

1.020.1-2с/89 2-5 К56

Колонна
2 КБ 42.95-...-С
2 КБ 42.95-...

Стадия	Лист	Листов
Р		1

ТбилЗНИИЭП

Формат А3

Инв. № подл. | Подпись и дата | Взам. инв. №

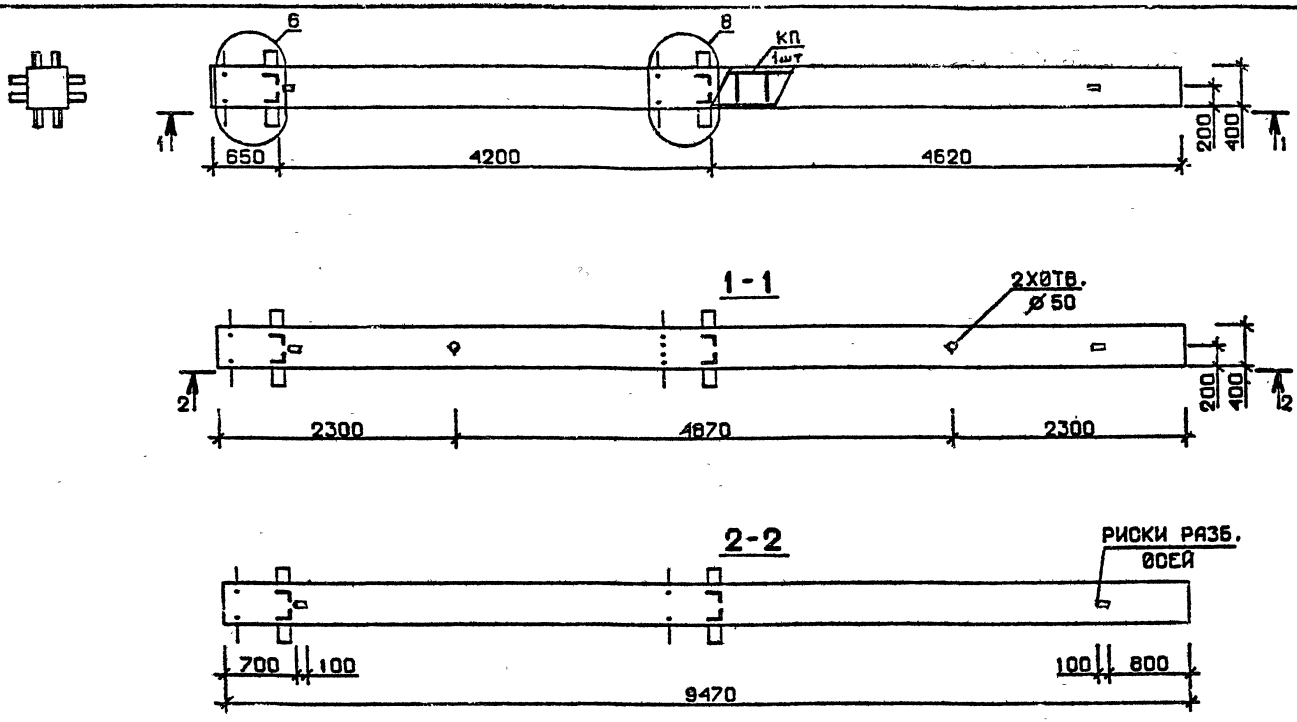

Марка колонны	Масса, т	Класс бетона	Объем бетона, м³	Расход стали кг	Марка арматурного изделия	Обозначение документа
2КБ 42.95-11-С	3,787	В 35	1,51	662,7	КП133с	8.2-6 К31
2КБ 42.95-11	3,787	В 35	1,51	649.5	КП133	К77

Технические требования см. I.020.I-2с/89 В.2-5 ТТ
Детали см. I.020.I-2с/89 В.2-13

Разраб.	Чанкветадзе		I.020.I-2с/89 2-5 К57
Проверил	Чкванава		
ГИП	Бускиладзе		Колонна 2 КБ 42.95-11-С 2 КБ 42.95-11
Н. контр.	Чкванава		Стадия Р; Лист; Листов 1
			ТбилЗНИИЭП

Формат А3

Инв.№ подл. | Подпись и дата | Взам. инв.№

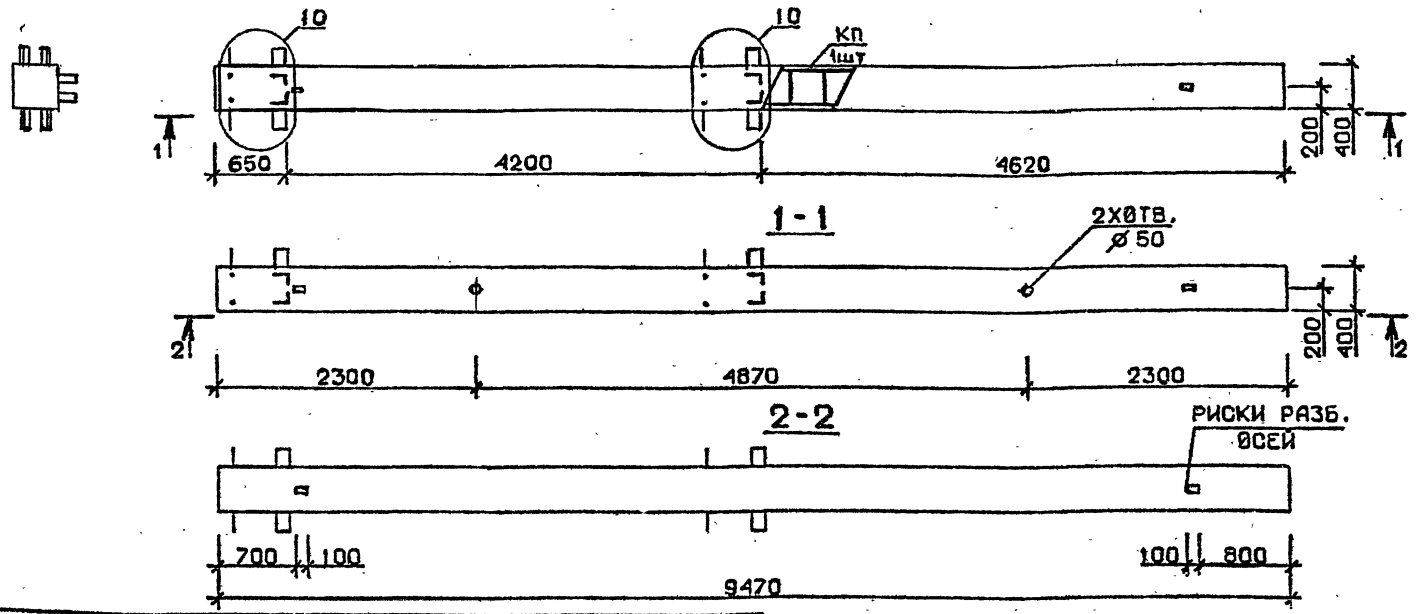

Марка колонны	Масса, т	Класс бетона	Объем бетона м³	Расход стали кг	Марка арматурного изделия	Обозначение документа
3КБ 42.95-1-С	3,787	В25	1,51	247,4	КП134с	В.2-6 К31
3КБ 42 95-2-С				301.6	КП135с	
3КБ 42.95-4-С		В30		338,9	КП136с	
3КБ 42.75-5-С		В25		397,9	КП137с	К32
3КБ 42.95-7-С		В30		493,9	КП138с	
3КБ 42.95-9-С				568.1	КП139с	
3КБ 42.95-1	3,787	В25	1,51	234,2	КП134	В.2-6 К77
3КБ 42.95-2				288.4	КП135	
3КБ 42.95-4		В30		325.7	КП136	
3КБ 42.95-5		В25		384,7	КП137	К78
3Кб 42.95-7		В30		474,8	КП138	
3КБ 42.95-9				547,0	КП139	

Технические требования см.I.020.I-2с/89 В.2-5 ТТ
Детали см. I.020.I-2с/89 В.2-I3

Разраб.	Чанкветадзе	
Проверил	Бусквадзе	
ГИП	Цквавава	
Н. контр.	Бусквадзе	

I.020.I-2с/89 2-5 К58

Колонна
3 КБ 42.95-...-С
3 КБ 42.95-...

Стадия	Лист	Листов
Р		1

ТбилЗНИИЭП

Инв.№ подл. | Подпись и дата | Взам.инв.№

Формат А3

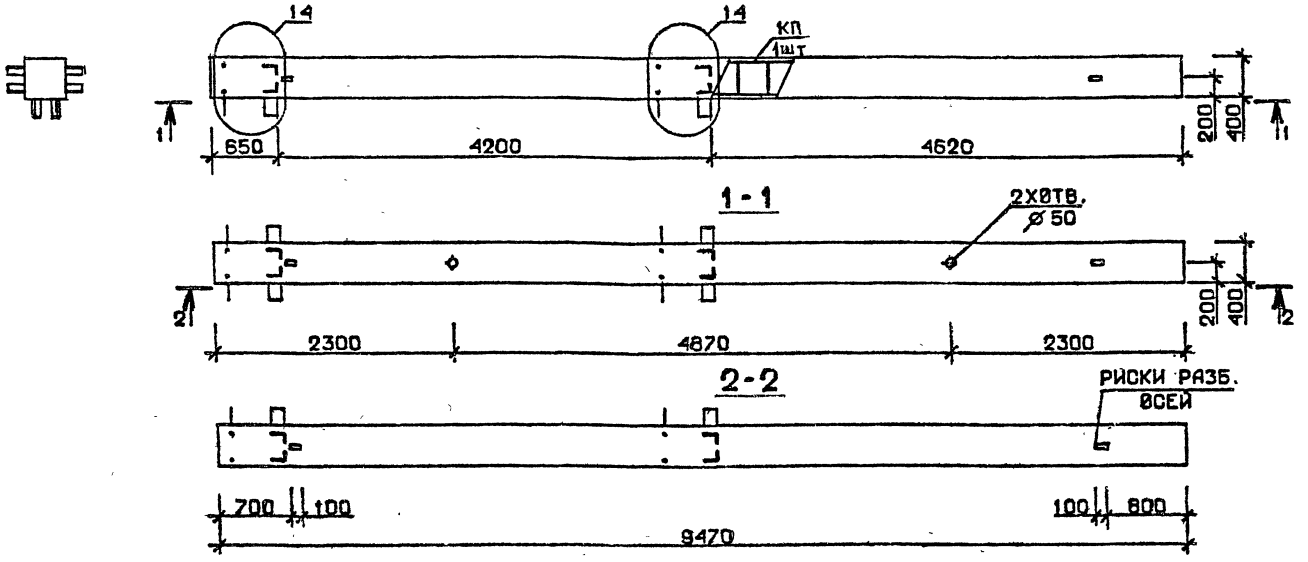

Марка колонны	Масса, т	Класс бетона	Объем бетона, м³	Расход стали кг	Марка арматурного изделия	Обозначение документа
4 КБ 42.95-1-С	3,787	В 25	1,51	251,4	КП140с	В.2-6 К32
4 КБ 42.95-2-С				305,6	КП141с	
4 КБ 42.95-4-С		В 30		342,9	КП142с	
4 КБ 42.95-5-С		В 25		401,9	КП143с	К33
4 КБ 42.95-7-С		В 30		499,7	КП144с	
4 КБ 42.95-9-С				572,1	КП145с	
4 КБ 42.95-1	3,787	В 25	1,51	238,2	КП140	В.2-6 К78
4 КБ 42.95-2				292,4	КП141	
4 КБ 42.95-4		В 30		329,7	КП142	
4 КБ 42.95-5		В 25		388,7	КП143	К79
4 КБ 42.95-7		В 30		478,6	КП144	
4 КБ 42.95-9				551,0	КП145	

Технические требования см. I.020.I-2с/89 В.2-5 ТТ
Детали см. I.020.I-2с/89 В.2-I3

Разраб.	Чанкветадзе	
Проверил	Чкванава	
ГИП	Бускиладзе	
Н. контр.	Чкванава	

1.020.1-2с/89 2-5. К59

Колонна
4 КБ 42.95-...-С
4 КБ 42.95-...

Стадия	Лист	Листов
Р		1

ТбилЗНИИЭП

Формат А3

1962-16 46

I.020.I-2с/89 В. 2-5

Инв. № подл. | Подпись и дата | Взам. инв. №

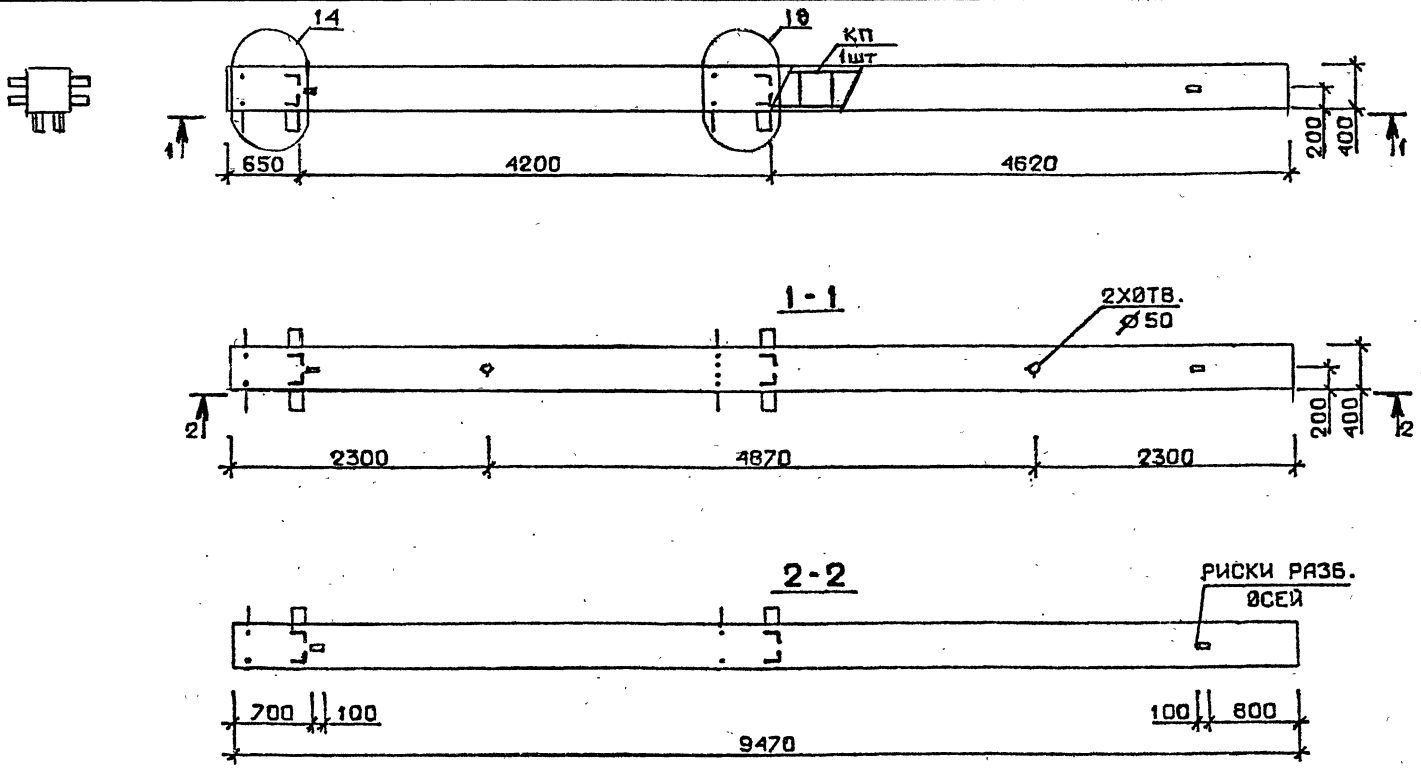

Технические требования см.I.020.I-2с/89 В.2-5 ТТ
Детали см. I.020.I-2с/89 В.2-I3

Марка колонны	Масса, т	Класс бетона	Объем бетона, м³	Расход стали кг.	Марка арматурного изделия	Обозначение документа
4 КБ 42.95-11-С	3,787	В35	1,51	653,3	КП146с	В.2-6 К33
4 КБ 42.95-11	3,787	В35	1,51	640,1	КП146	К79

Разраб.	Чанкветадзе	
Проверил	Бускивадзе	
ГИП	Чкванава	
Н. контр.	Бускивадзе	

1.020.1-2с/89 2-5 К60

Колонна
4 КБ 42.95-11-С
4 КБ 42.95-11

Стадия	Лист	Листов
Р		1

ТбилЗНИИЭП

Формат А3

1962-16 47

I.020.I-2с/89 В. 2-5

Инв. № подл | Подпись и дата | Взам. инв. №

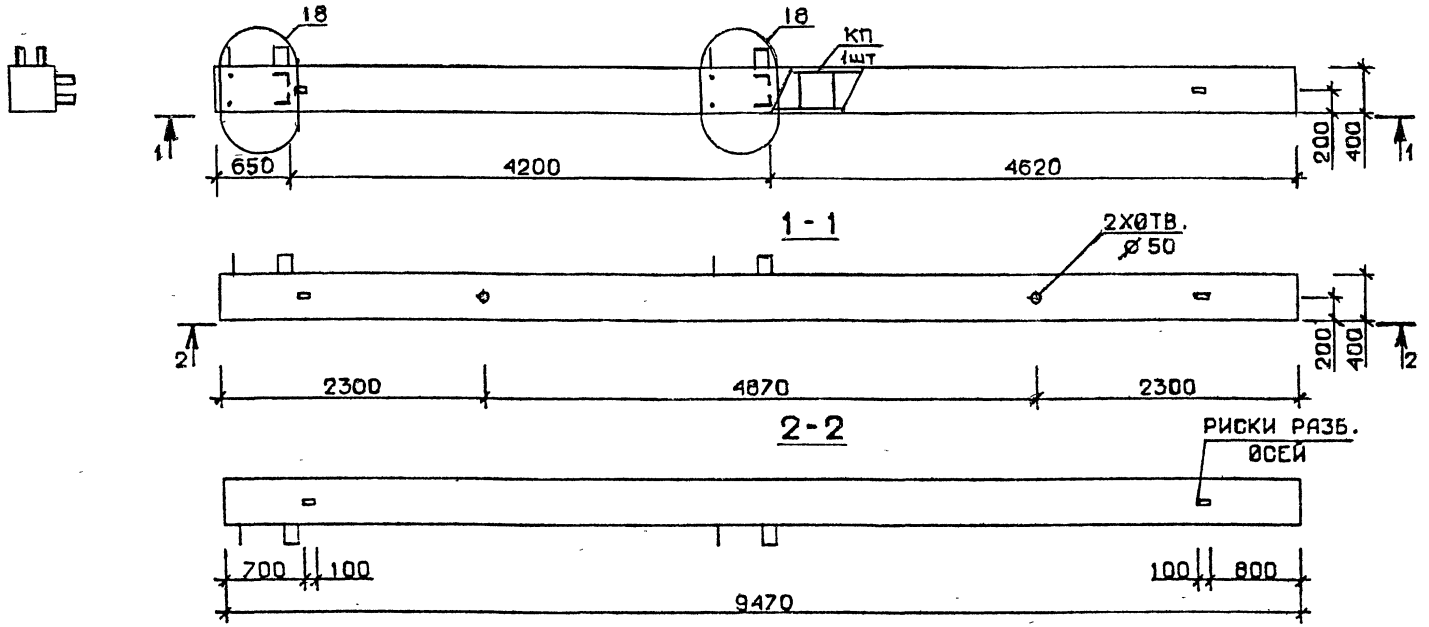

Марка колонны	Масса, т	Класс бетона	Объем бетона, м³	Расход стали кг	Марка арматурного изделия	Обозначение документа
5 КБ 42.95-1-С	3,787	В25	1,51	238,0	КП147с	В.2-6 К34
5 КБ 42.95-2-С				292,3	КП148с	
5 КБ 42.95-4-С		В30		328,5	КП149с	
5 КБ 42.95-5-С		В25		388,6	КП150с	
5 КБ 42.95-7-С		В30		485,3	КП151с	
5 КБ 42.95-1	3,787	В25	1,51	224,8	КП147	В.2-6 К80
5 КБ 42.95-2				279,1	КП148	
5 КБ 42.95-4		В30		315,3	КП149	
5 КБ 42.95-5		В25		375,4	КП150	
5 КБ 42.95-7		В30		464,2	КП151	

Технические требования см.I.020.I-2с/89 В.2-5 ТТ
Детали см. I.020.I-2с/89 В.2-I3

Разраб.	Чанкветадзе	
Проверил	Бускивадзе	
ГИП	Чкванава	
Н. контр.	Бускивадзе	

I.020.I-2с/89 2-5 К61

Колонна
5 КБ 42.95-...-С
5 КБ 42.95-...

Стадия	Лист	Листов
Р		1

ТбилЗНИИЭП

Формат А3

Взам. инв. № | Подпись и дата | Инв. № подл.

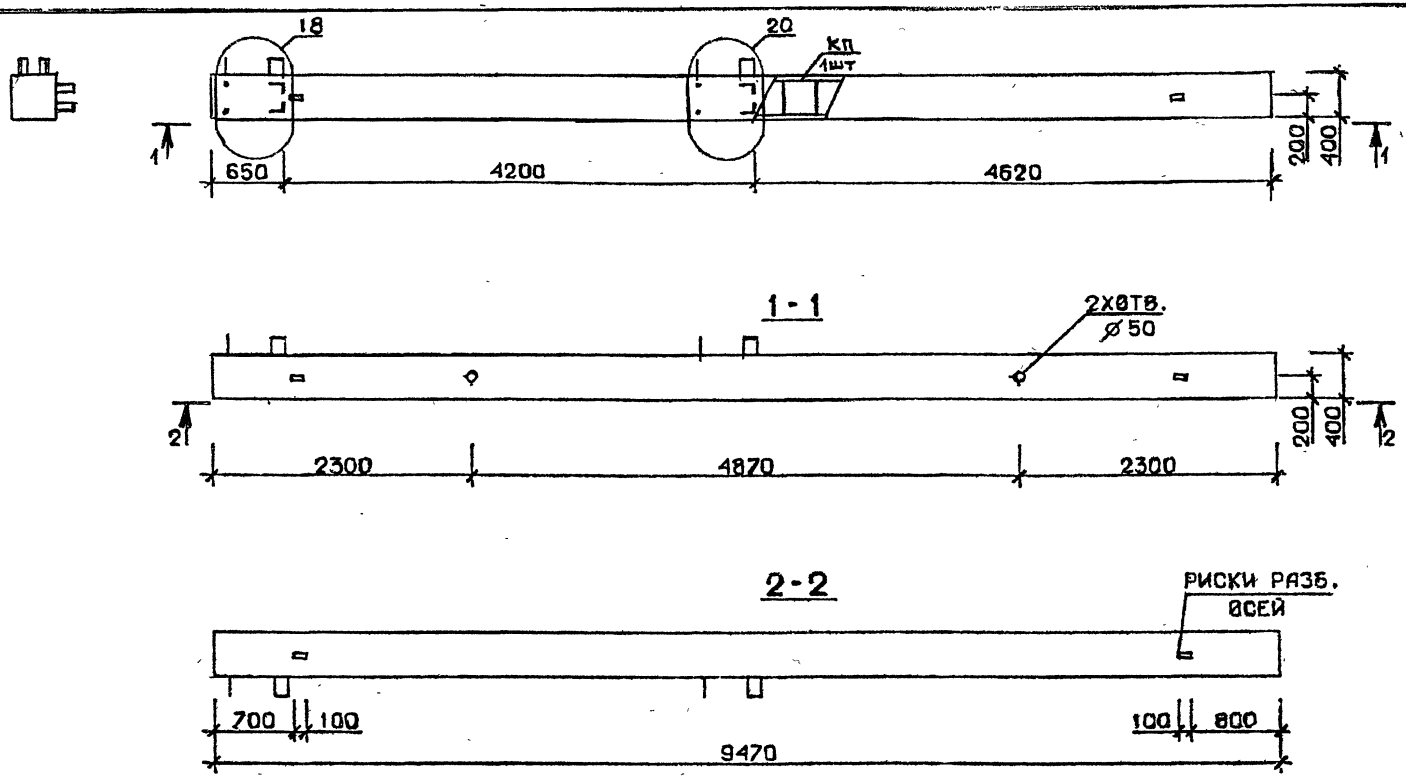

Марка колонны	Масса, т	Класс бетона	Объем бетона, м³	Расход стали кг	Марка арматурного изделия	Обозначение документа
5 КБ 42.95-11-С	3,787	В35	1,51	641,3	КП152с	В.2-6 К35
5 КБ 42.95-11	3,787	В35	1,51	628,1	КП152	К81

Технические требования см. I.020.I-2с/89 В.2-5 ТТ
Детали см. I.020.I-2с/89 В.2-13

Разраб.	Тавшавадзе		1.020.I-2с/89 2-5 К62
Проверил	Бусхивадзе		
ГИП	Чквананава		Колонна 5КБ 42.95-11-С 5КБ 42.95-11
Н. контр.	Бусхивадзе		Стадия Р; Лист; Листов 1; ТбилЗНИИЭП

Формат А3

Инв.№ подл. | Подпись и дата | Взам.инв.№

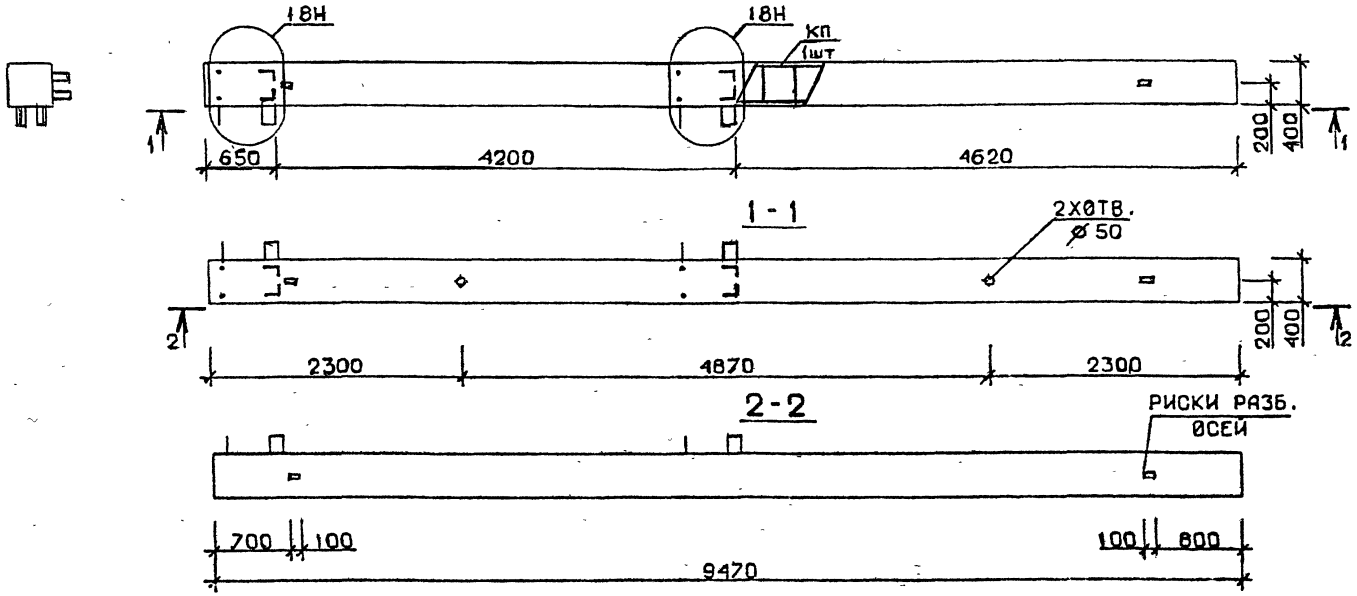

Марка колонны	Масса, т	Класс бетона	Объем бетона, м³	Расход стали кг	Марка арматурного изделия	Обозначение документа
5КБ 42.95-1-Сн	3,787	В25	1,51	238,0	КП147сн	В.2-6 К35
5КБ 42.95-2-Сн				292,3	КП148сн	
5КБ 42.95-4-Сн		В30		329,5	КП149сн	
5КБ 42.95-5-Сн		В25		388,6	КП150сн	
5КБ 42.95-7-Сн		В30		485,9	КП151сн	К36
5КБ 42.95-1-н	3,787	В25	1,51	224,8	КП147н	В.2-6 К81
5КБ 42.95-2-н				279,1	КП148н	
5КБ 42.95-4-н		В30		315,3	КП149н	
5КБ 42.95-5-н		В25		375,4	КП150н	
5КБ 42.95-7-н		В30		464,2	КП151н	К82

Технические требования см. I.020.I-2с/89 В.2-5 ТТ
Детали см. I.020.I-2с/89 В.2-I3

Разраб.	Тавшавадзе		I.020.I-2с/89 2-5 К63
Проверил	Чкванава		
ГИП	Бускивадзе		Колонна 5КБ 42.95-...-Сн 5КБ 42.95-...-н
Н. контр.	Чкванава		Стадия Р; Лист; Листов 1
			ТбилЗНИИЭП

Инв.№ подл. | Подпись и дата | Взам.инв.№

Формат А3

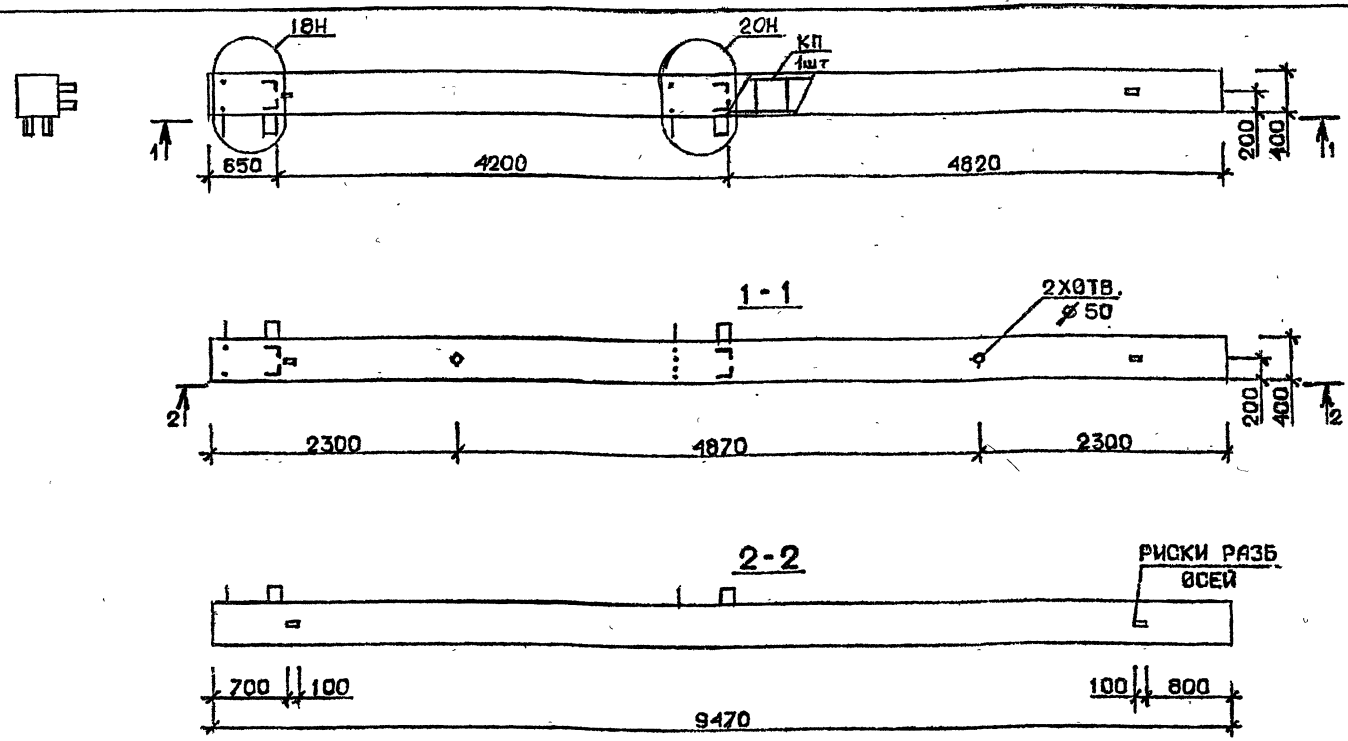

Марка колонны	Масса, т	Класс бетона	Объем бетона, м³	Расход стали кг	Марка арматурного изделия	Обозначение документа
5КБ42.95-11-Сн	3,787	В35	1,51	641,3	КП152сн	В.2-6 К36
5КБ42.95-11-н	3,787	В35	1,51	628,1	КП152	К82

Технические требования см. I.020.I-2с/89 В.2-5 ТТ
Детали см. I.020.I-2с/89 В.2-I3

Разраб.	Гавшавадзе		I.020.1-2с/89 2-5 К64
Проверил	Бускиваадзе		
ГИП	Чкванава		Колонна 5КБ42.95-11-Сн 5КБ42.95-11-н
Н. контр.	Бускиваадзе		Стадия Р; Лист; Листов 1; ТбилЗНИИЭП

Формат А3

Инв.№ подл. | Подпись и дата | Взам. инв.№

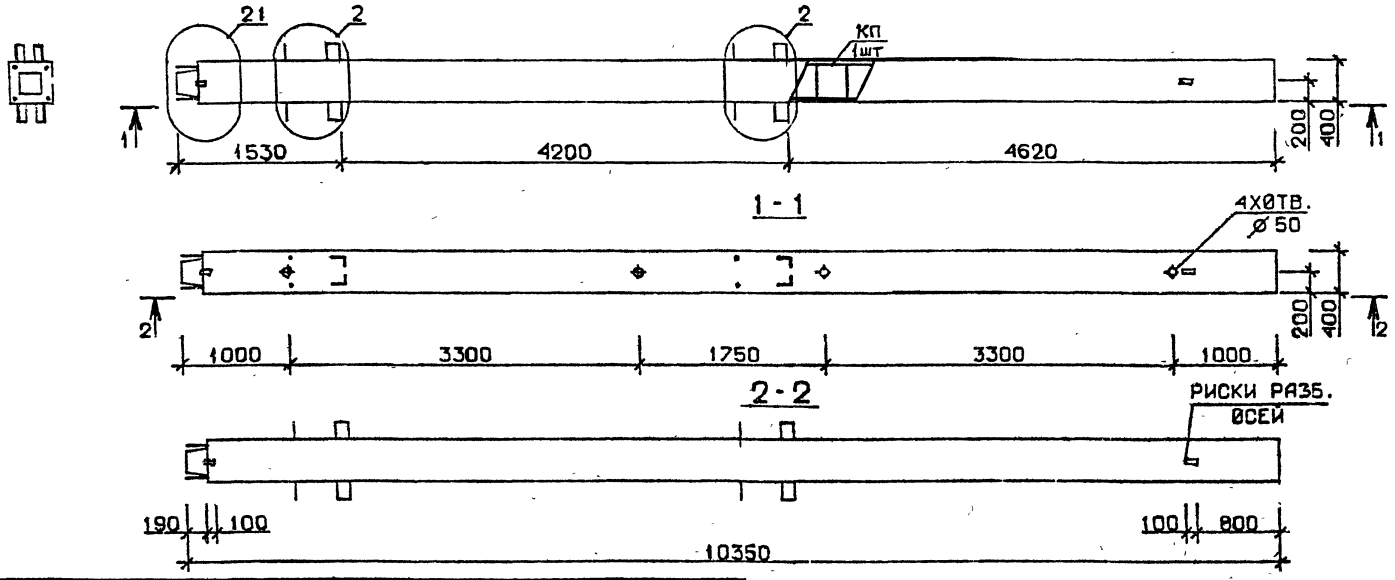

Марка колонны	Масса, т	Класс бетона	Объем бетона, м³	Расход стали кг	Марка арматурного изделия	Обозначение документа
1КН 42.104-1-С	4,139	В 25	1,65	241,0	КП153с	В.2-6 К37
1КН 42.104-2-С				300,3	КП154с	
1КН 42.104-4-С		В 30		341,1	КП155с	
1КН 42.104-6-С				382,6	КП156с	
1КН 42.104-7-С				508,9	КП157с	
1КН 42.104-9-С				586,3	КП158с	
1КН 42.104-1	4,139	В 25	1,65	226,7	КП153	В.2-6 К83
1КН 42.104-2				286,1	КП154	
1КН 42.104-4		В 30		326,8	КП155	
1КН 42.104-6				368,3	КП156	
1КН 42.104-7				486,0	КП157	
1КН 42.104-9				563,4	КП158	

Технические требования см.I.020.I-2c/89 В.2-5 ТТ
Детали см. I.020.I-2c/89 В.2-I3

Разраб.	Тавшавадзе		1.020.1-2с/89 2-5 К65
Проверил	Бускивадзе		
ГИП	Цкванава		Колонна 1КН 42.104-...-С 1КН 42.104-...
Н. контр.	Бускивадзе		Стадия Р; Лист; Листов 1
			ТбилЗНИИЭП

Формат А3

Взам. инв. № | Подпись и дата | Инв. № подл.

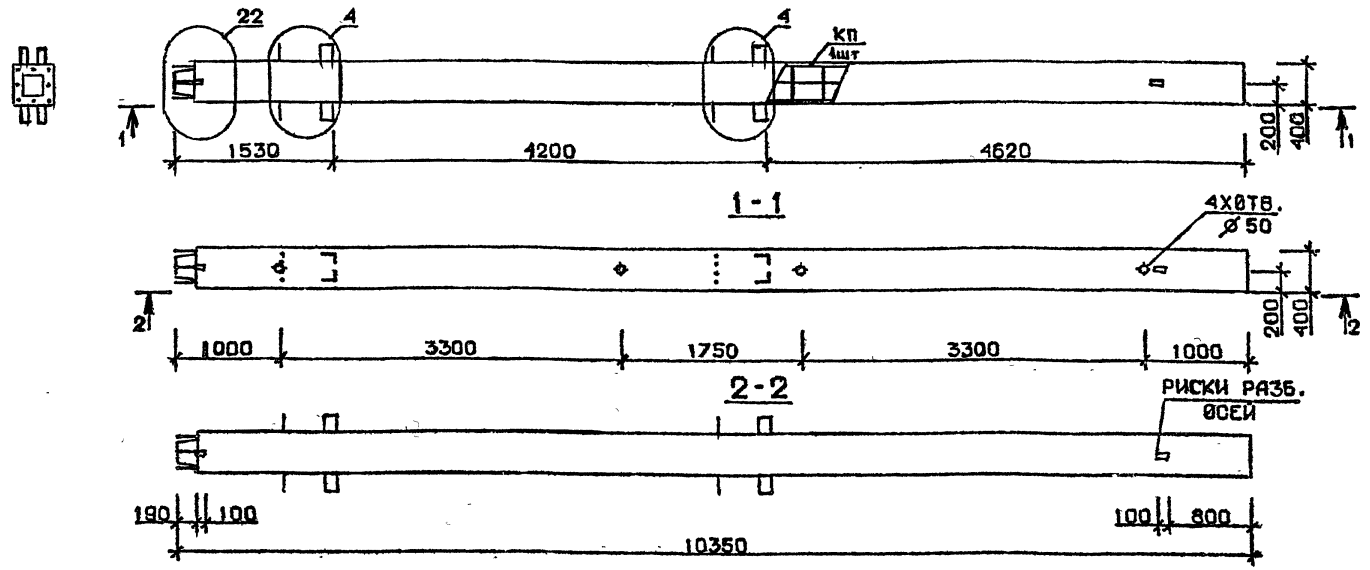

Марка колонны	Масса, т	Класс бетона	Объем бетона, м3	Расход стали кг	Марка арматурного изделия	Обозначение документа
1КН 42.104-11-С	4,139	В35	1,65	693,0	КП159с	В.2-6 К38
1КН 42.104-13-С				875,3	КП160с	
1КН 42.104-11	4,139	В35	1,65	678,7	КП159	В.2-6 К84
1КН 42.104-13				852,6	КП160	

Технические требования см.I.020.I-2c/89 В.2-5 ТТ
Детали см. I.020.I-2c/89 В.2-I3

Разраб.	Тавшавадзе	
Проверил	Чкванава	
ГИП	Бускивадзе	
Н. контр.	Чкванава	

I.020.I-2c/89 2-5 К66

Колонна
1КН 42.104-...-С
1КН 42.104-...

Стадия	Лист	Листов
Р		1

ТбилЗНИИЭП

Инв. № подл. | Подпись и дата | Взам. инв. №

Формат А3

1962-16 53

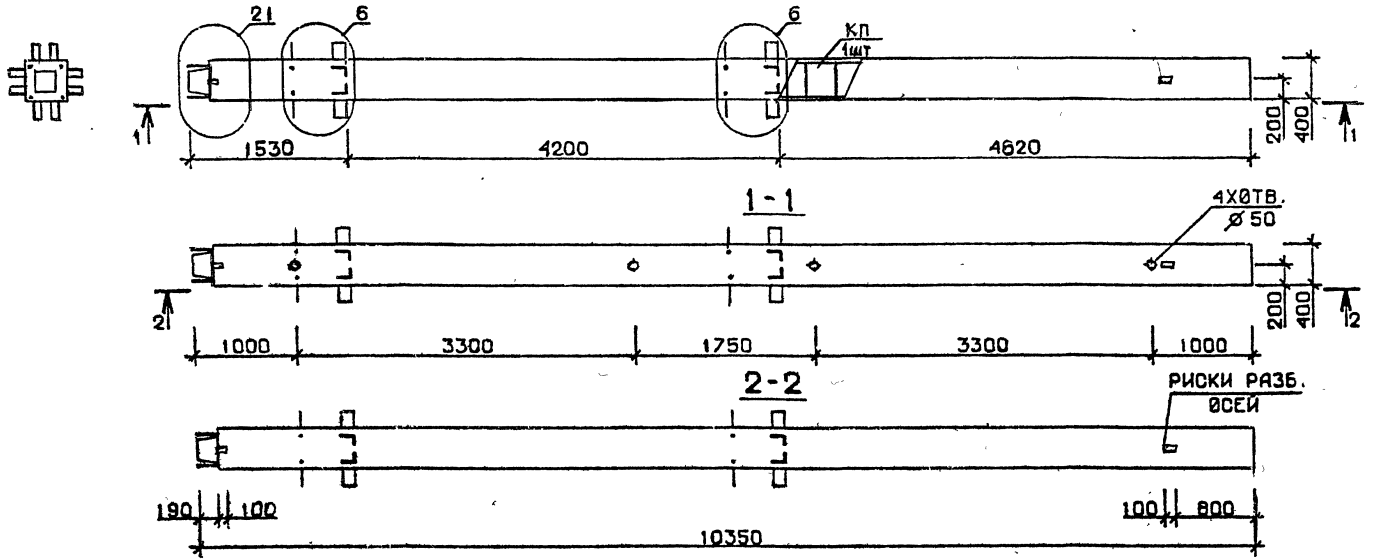

Марка колонны	Масса, т	Класс бетона	Объем бетона, м³	Расход стали кг	Марка арматурного изделия	Обозначение документа
2 КН 42.104-1-С	4,139	В25	1,65	288,9	КП161с	В.2-6 К38
2 КН 42.104-2-С				348,2	КП162с	
2 КН 42.104-4-С				389,2	КП163с	
2 КН 42.104-6-С		В30		453,4	КП164с	К39
2 КН 42.104-7-С				561,7	КП165с	
2 КН 42.104-9-С				641,0	КП166с	
2 КН 42.104-1	4,139	В25	1,65	274,6	КП161	В.2-6 К84
2 КН 42.104-2				333,9	КП162	
2 КН 42.104-4				374,9	КП163	
2 КН 42.104-6		В30		439,1	КП164	К85
2 КН 42.104-7				538,8	КП165	
2 КН 42.104-9				618,2	КП166	

Технические требования см. I.020.I-2с/89 В.2-5 ТТ
Детали см. I.020.I-2с/89 В.2-I3

Разраб.	Тавшавадзе		1.020.1-2с/89 2-5 К67
Проверил	Чкванава		
ГИП	Бускивадзе		
Н. контр.	Чкванава		

Колонна
2 КН 42.104-...-С
2 КН.42.104-...

Стадия	Лист	Листов
Р		1

ТбилЗНИИЭП

Формат А3

1962-16 54

I.020.I-2с/89 В. 2-5

Инв. № подл. | Подпись и дата | Взам. инв. №

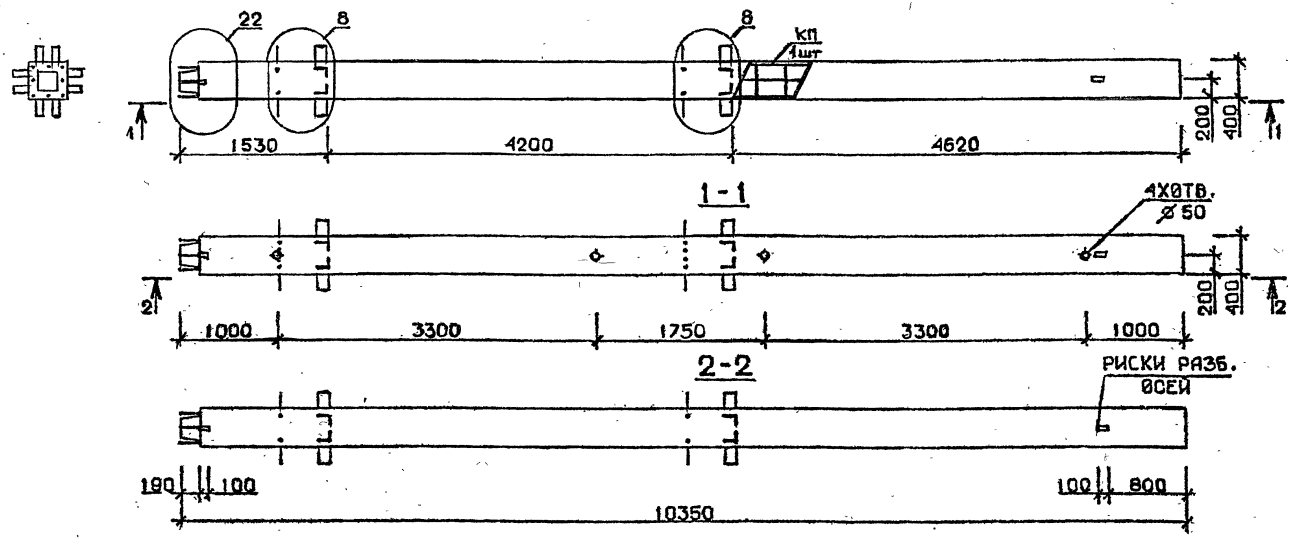

Марка колонны	Масса, т	Класс бетона	Объем бетона, м³	Расход стали кг	Марка арматурного изделия	Обозначение документа
2КН 42.104-11-с	4,139	В35	1,65	735,4	КП167с	В.2-6 К39
2КН 42.104-13-с				928,2	КП168с	К40
2КН 42.104-11	4,139	В35	1,65	721,1	КП167	В.2-6 К85
2КН 42.104-13				905,3	КП168	К86

Технические требования см. I.020.I-2с/89 В.2-5 ТТ
Детали см. I.020.I-2с/89 В.2-13

Разраб.	Табшавадзе		I.020.I-2с/89 2-5 К68	
Проверил	Бускивадзе			
ГИП	Цквданава		Колонна 2КН 42.104-...-с 2КН 42.104-...	Стадия: Р; Лист: 1; Листов:
Н. контр.	Бускивадзе			ТбилЗНИИЭП

Инв.№ подл. | Подпись и дата | Взам.инв.№

Формат А3

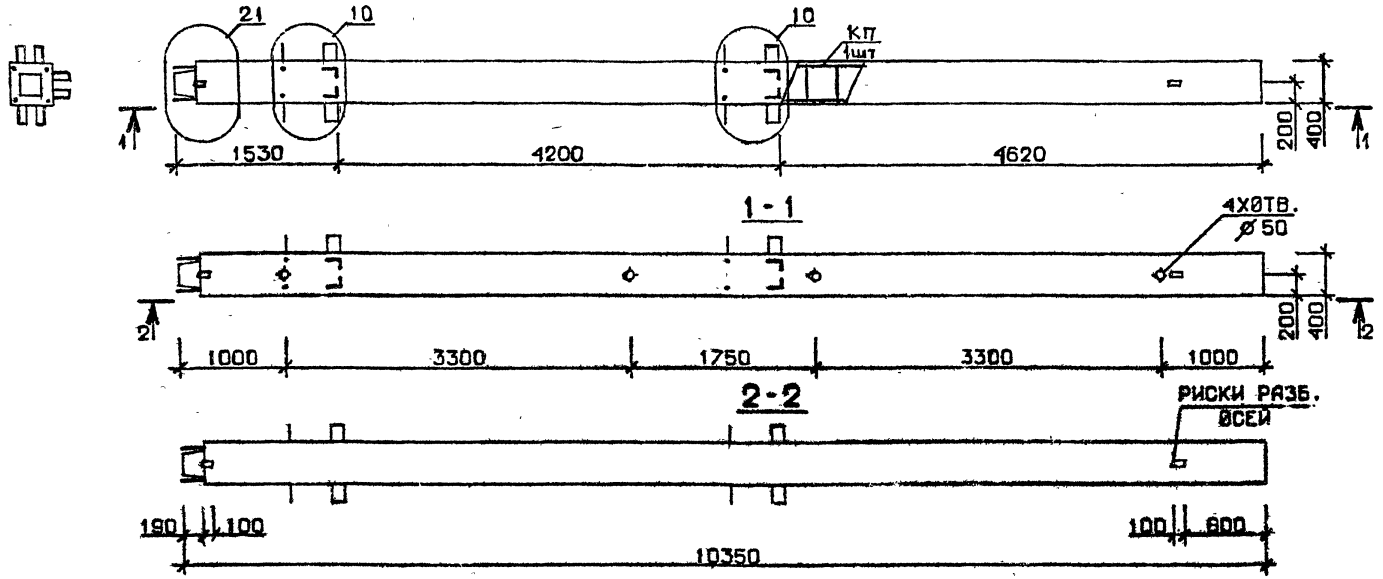

Марка колонны	Масса, т	Класс бетона	Объем бетона, м³	Расход стали кг	Марка арматурного изделия	Обозначение документа
3КН 42.104-1-С	4,139	В25	1,65	275,1	КП169с	В.2-6 К40
3КН 42.104-3-С		В30		334.4	КП170с	
3КН 42.104-4-С				375,2	КП171с	
3КН 42.104-6-С				440,6	КП172с	
3КН 42.104-7-С				546.7	КП173с	К41
3КН 42.104-9-С				626,1	КП174с	
3КН 42.104-1	4,139	В25	1,65	260,8	КП169	В.2-6 К86
3КН 42.104-3		В30		320,1	КП170	
3КН 42.104-4				360.9	КП171	
3КН 42.104-6				426.3	КП172	
3КН 42.104-7				523,8	КП173	К87
3КН 42.104-9				603,2	КП174	

Технические требования см. I.020.I-2с/89 В.2-5 ТТ
Детали см. I.020.I-2с/89 В.2-13

Разраб.	Тавшавадзе		I.020.I-2с/89 2-5 К69
Проверил	Бускиндзе		
ГИП	Цкванава		Колонна 3КН 42.104-...-С 3КН 42.104-...
Н. контр.	Бускиндзе		Стадия Р; Лист; Листов 1; ТбилЗНИИЭП

Инв. № подл. | Подпись и дата | Взам. инв. №

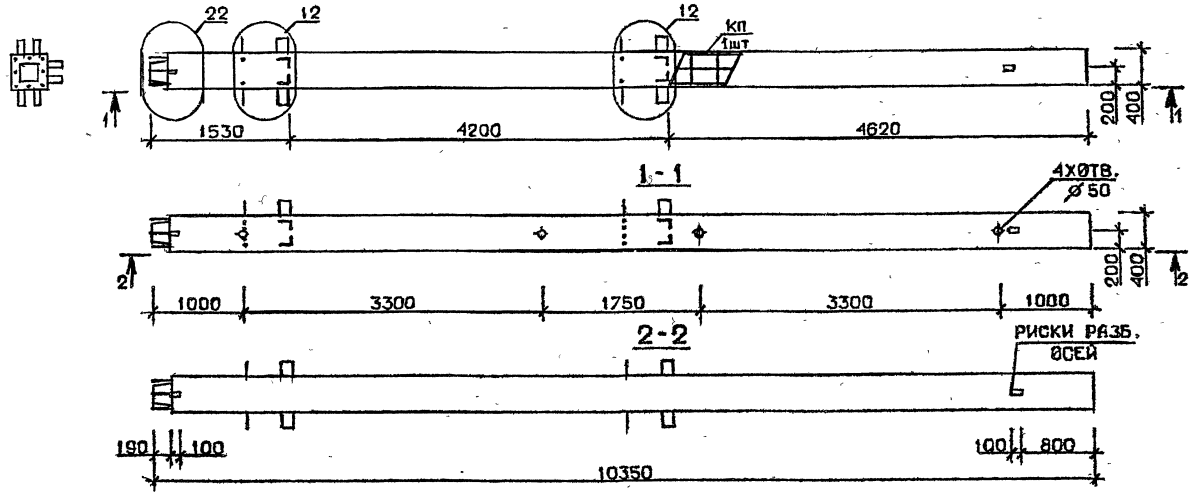

Марка колонны	Масса, т	Класс бетона	Объем бетона, м³	Расход стали кг	Марка арматурного изделия	Обозначение документа
3КН 42.104-11-с	4,139	В35	1,65	730,8	КП175с	В.2-6 К41
3КН 42.104-13-с				901,5	КП176с	
3КН 42.104-14-с		В45		901,5	КП176с	
3КН 42.104-11	4,139	В35	1,65	716,5	КП176	В.2-6 К87
3КН 42.104-13				878,6	КП176	
3КН 42.104-14		В45		878,6	КП176	

Технические требования см. I.020.I-2с/89 В.2-5
Детали см. I.020.I-2с/89 В.2-13

Разраб.	Павлавадзе		1.020.1-2с/89 2-5 К70
Проверил	Чиванава		
ГИП	Бурчиладзе		Колонна 3КН 42.104-...-с 3КН 42.104-...
Н. контр.	Чиванава		Стадия Р; Лист; Листов 1; ТбилЗНИИЭП

Инв.№ подл. | Подпись и дата | Взам.инв.№

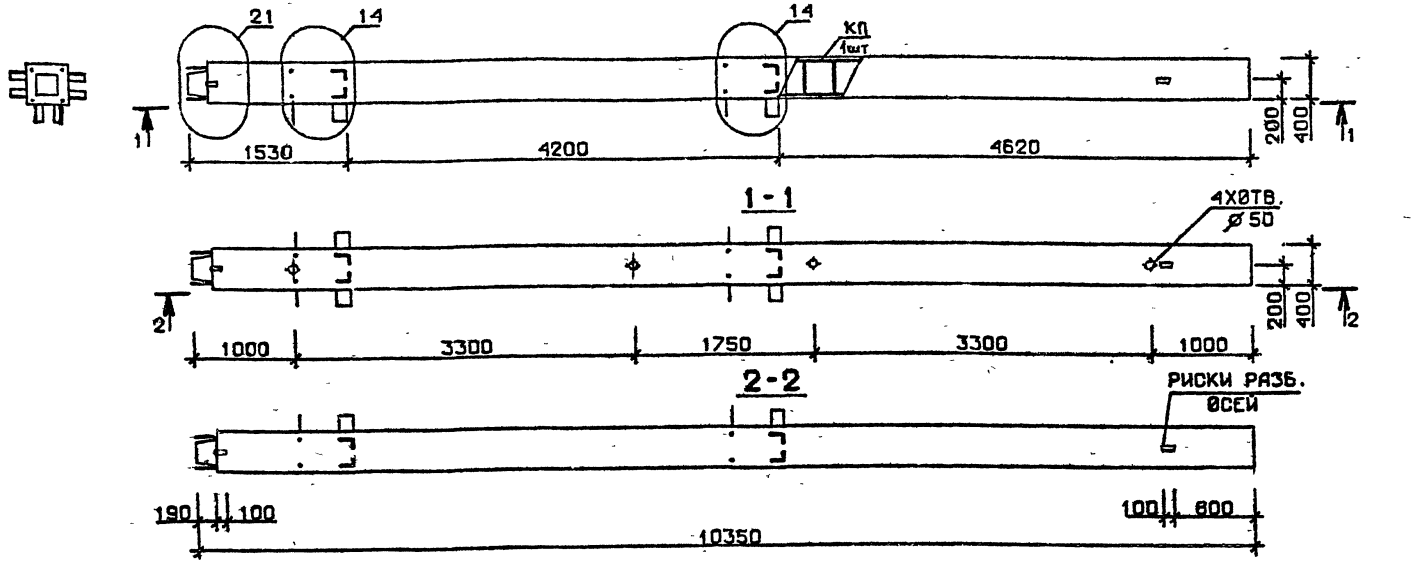

Марка колонны	Масса, т	Класс бетона	Объем бетона, м³	Расход стали кг	Марка арматурного изделия	Обозначение документа
4 КН 42.104-1-С	4,139	В 25	1,65	279,0	КП177с	В.2-6 К42
4 КН 42.104-3-С		В 30		338,4	КП178с	
4 КН 42.104-4-С				379,2	КП179с	
4 КН 42.104-6-С				443,6	КП180	
4 КН 42.104-7-С				550,7	КП181	
4 КН 42.104-9-С				629,9	КП182	
4 КН 42.104-1	4,139	В 25	1,65	264,7	КП177	В.2-6 К88
4 КН 42.104-3		В 30		324,1	КП178	
4 КН 42.104-4				364,9	КП179	
4 КН 42.104-6				429,3	КП180	
4 КН 42.104-7				527,8	КП181	
4 КН 42.104-9				607,0	КП182	

Технические требования см. I.020.I-2с/89 В.2-5 ТТ
Детали см. I.020.I-2с/89 В.2-I3

Разраб.	Гавшавадзе		1.020.1-2с/89 2-5 К71
Проверил	Бускивадзе		
ГИП	Акванава		Колонна 4 КН 42.104-...-С 4 КН 42.104-...
Н. контр.	Бускивадзе		Стадия Р; Лист; Листов 1
			ТбилЗНИИЭП

Инв. № подл. | Подпись и дата | Взам. инв. №

Формат А3

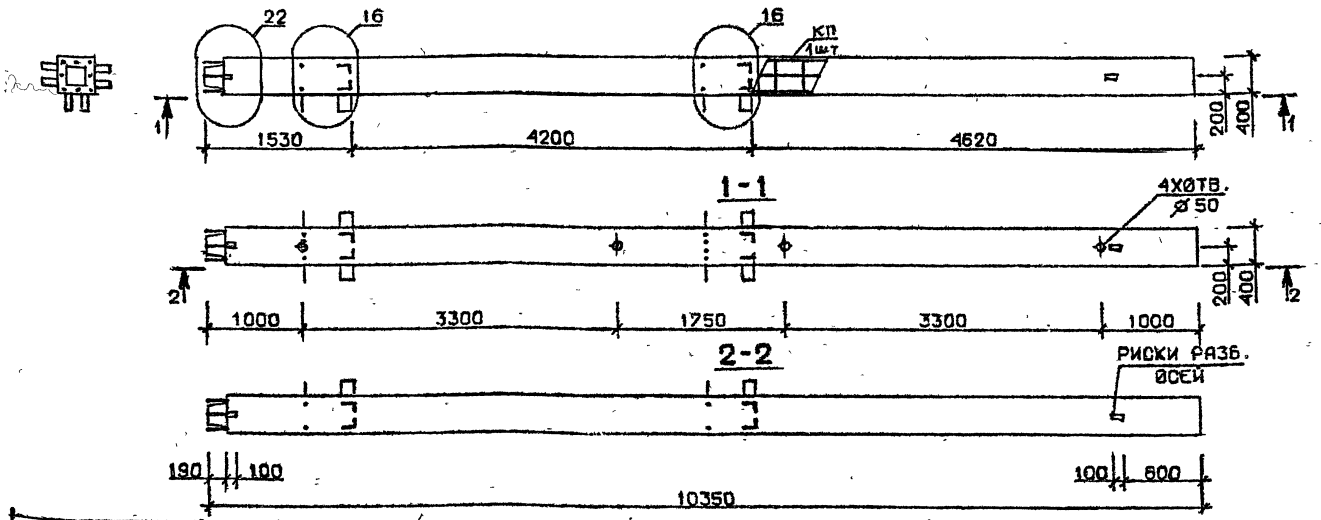

Марка колонны	Масса, т.	Класс бетона	Объем бетона м³	Расход стали кг	Марка арматурного изделия	Обозначение документа
4КН 42.104-11-С	4,139	В35	1,65	726,6	КП183с	В.2-6 К43
4КН 42.104-13-С				899,1	КП184с	
4КН 42.104-11	4,139	В35	1,65	712,3	КП183	В.2-6 К89
4КН 42.104-13				876,2	КП184	

Технические требования см. I.020.I-2с/89 В.2-5 ТТ
Детали см. I.020.I-2с/89 В.2-13

Разраб.	Ташнаходзе		1.020.1-2с/89 2-5 К72
Проверил	Чиладзе		
ГИП	Бускиладзе		Колонна 4КН 42.104-...-С 4КН 42.104-...
Н. контр.	Чиладзе		Стадия Р; Лист; Листов 1
			ТбилЗНИИЭП

Инв. № подл. | Подпись и дата | Взам. инв. №

1962-16 59

Формат А3

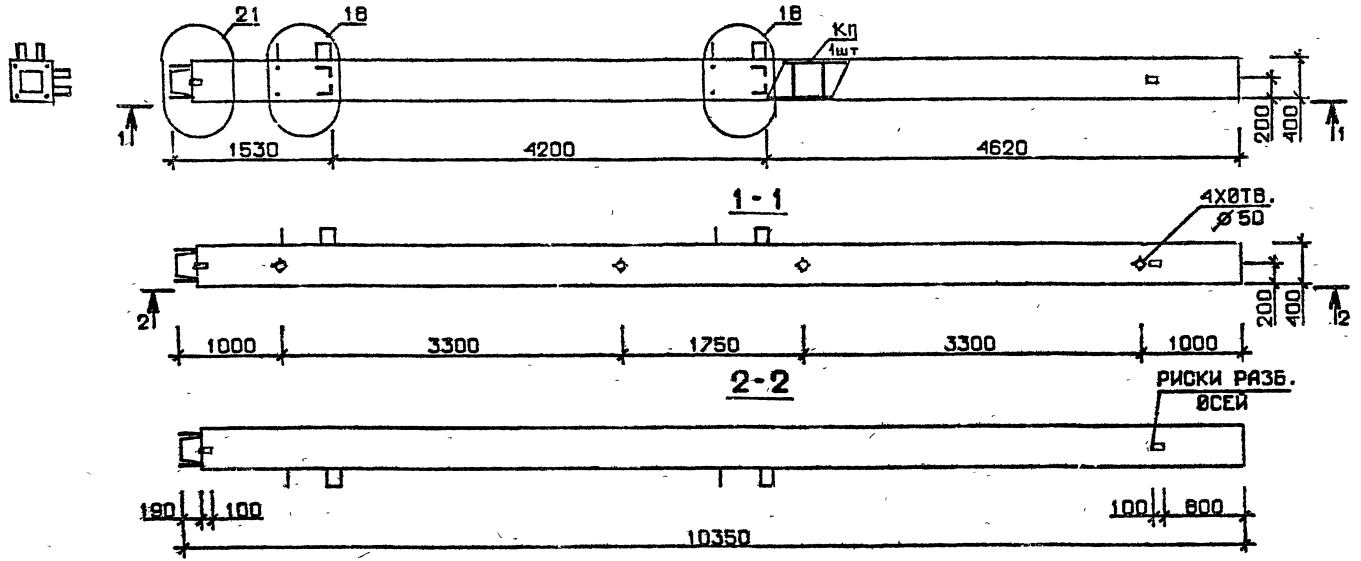

Марка колонны	Масса, т	Класс бетона	Объем бетона, м³	Расход стали кг	Марка арматурного изделия	Обозначение документа
5КН 42.104-1-С	4,139	В 25	1,65	265,3	КП185с	В.2-6 К43
5КН 42.104-3-С		В30		324,4	КП186с	
5КН 42.104-4-С				364,3	КП187с	
5КН 42.104-6-С				428,7	КП188с	К44
5КН 42.104-7-С				536,7	КП189с	
5КН 42.104-9-С				615,0	КП190с	
5КН 42.104-1	4,139	В 25	1,65	251.0	КП185	В.2-6 К89
5КН 42.104-3		В30		310,1	КП186	
5КН 42.104-4				350,0	КП187	
5КН 42.104-6				414,4	КП188	К90
5КН 42.104-7				513,8	КП189	
5КН 42.104-9				592,1	КП190	

Технические требования см. I.020.I-2с/89 В.2-5 ТТ
Детали см. I.020.I-2с/89 В.2-13

Разраб.	Тавшавадзе			I.020.1-2с/89 2-5 К73	
Прозерил	Бускивадзе				
ГИП	Чкванава				
				Колонна 5КН 42.104-...-С 5КН 42.104-...	Стадия: Р; Лист: ; Листов: 1
Н. контр.	Бускивадзе				ТбилЗНИИЭП

Инв. № подл. | Подпись и дата | Взам. инв. №

Формат А3

1962-16 60

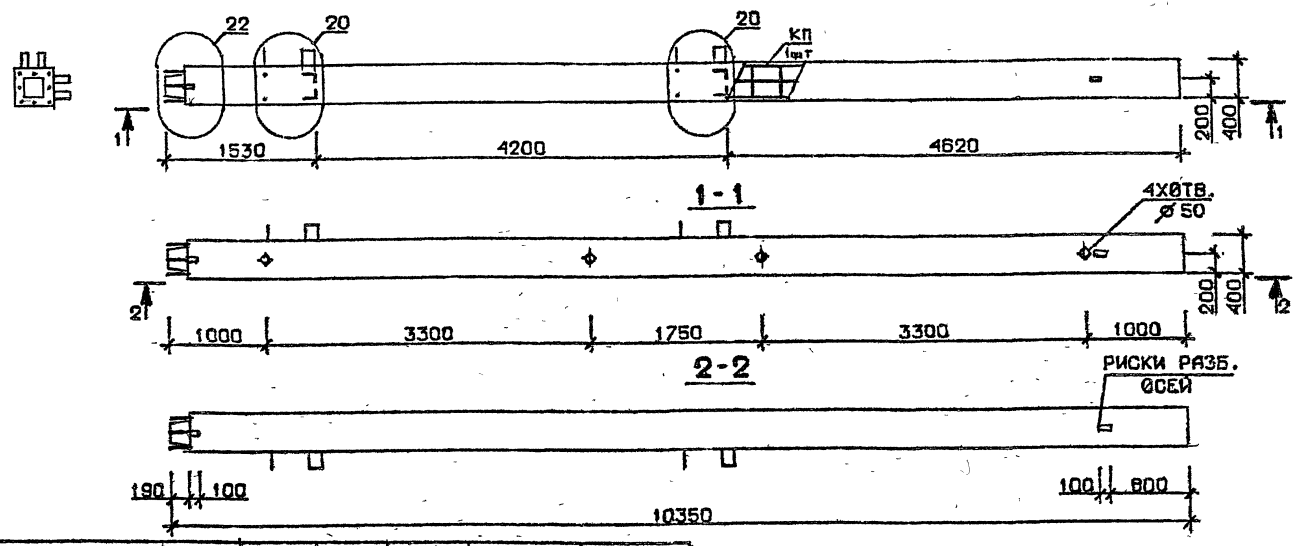

Марка колонны	Масса, т	Класс бетона	Объем бетона, м³	Расход стали кг	Марка арматурного изделия	Обозначение документа
5КН 42.104-11-С	4,139	В35	1,65	717,3	КП191с	В.2-6 К44
5КН 42.104-13-С				884,9	КП192с	К45
5КН 42.104-11	4,139	В35	1,65	703,0	КП191	В.2-6 К90
5КН 42.104-13				862,0	КП192	К91

Разраб.	Тавшавадзе		1.020.1-2с/89 2-5 К74
Проверил	Чиванава		
ГИП	Бускивадзе		Колонна 5КН 42.104-...-С 5КН 42.104-...
Н. контр.	Чиванава		

Стадия	Лист	Листов
Р		1

ТбилЗНИИЭП

Формат А3

Инв. № подл. | Подпись и дата | Взам. инв. №

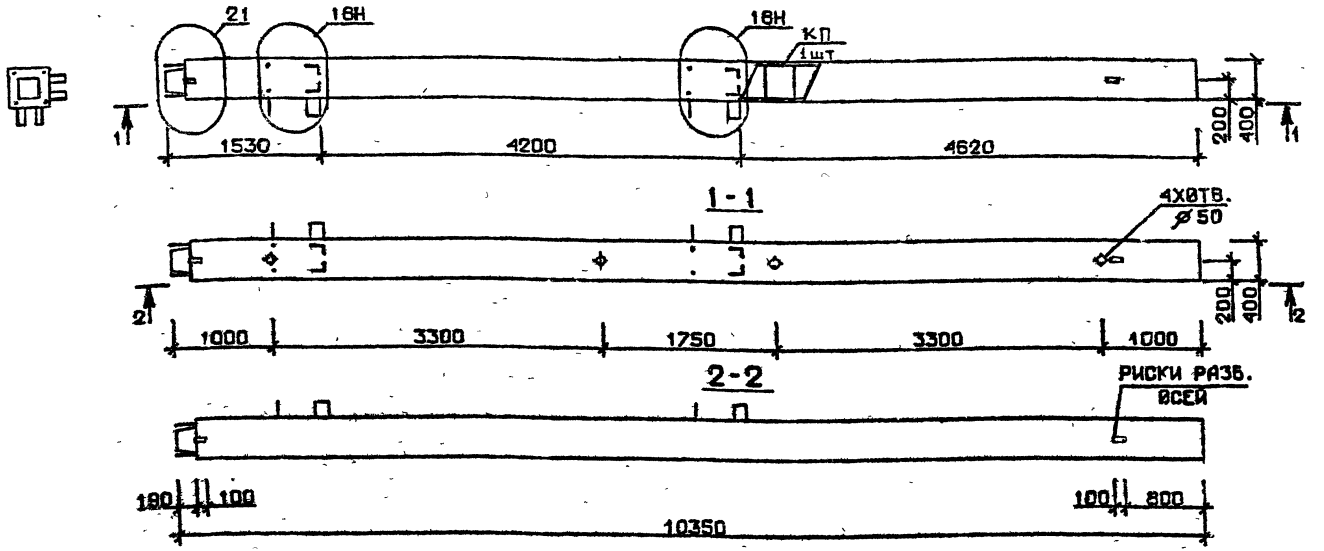

Марка колонны	Масса, т	Класс бетона	Объем бетона, м³	Расход стали кг	Марка арматурного изделия	Обозначение документа
5 КН 42.104-1-Сн	4,139	В 25	1,65	265,2	КП185сн	В.2-6 К45
5 КН 42.104-3-Сн		В 30		324,4	КП186сн	
5 КН 42.104-4-Сн				364,3	КП187сн	
5 КН 42.104-6-Сн				428,7	КП188сн	
5 КН 42.104-7-Сн				536,7	КП189сн	К46
5 КН 42.104-9-Сн				615,0	КП190сн	
5 КН 42.104-1-н	4,139	В 25	1,65	251,0	КП185н	В.2-6 К91
5 КН 42.104-3-н		В 30		310,1	КП186н	
5 КН 42.104-4-н				350,0	КП187н	
5 КН 42.104-6-н				414,4	КП188н	
5 КН 42.104-7-н				513,8	КП189н	К92
5 КН 42.104-9-н				592,1	КП190н	

Технические требования см. I.020.I-2с/89 В.2-5 ТТ
Детали см. I.020.I-2с/89 В.2-13

Разраб.	Тавшавадзе		
Проверил	Бускивадзе		
ГИП	Чкванава		
Н. контр.	Бускивадзе		

I.020.1-2с/89 2-5 К75

Колонна
5 КН 42.104-...-Сн
5 КН 42.104-...-н

Стадия	Лист	Листов
Р		1

ТбилЗНИИЭП

Формат А3

1962-16 62

I.020.I-2с/89 В. 2-5

Инв № подл. | Подпись и дата | Взам. инв. №

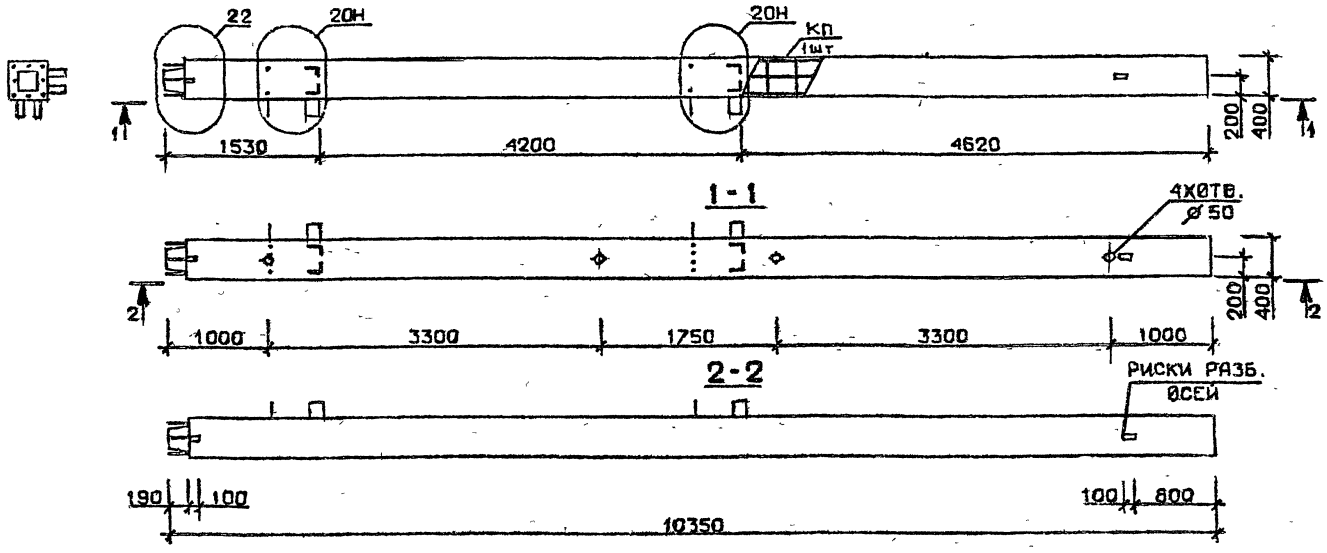

Марка колонны	Масса, т	Класс бетона	Объем бетона, м³	Расход стали кг	Марка арматурного изделия	Обозначение документа
5КН 42.104-11-Сн	4,139	В35	1,65	717,3	КП191сн	В.2-6 К46
5КН 42.104-13-Сн				884,9	КП192сн	
5КН 42.104-11-н	4,139	В35	1,65	703,0	КП191н	В.2-6 К92
5КН 42.104-13-н				862,0	КП192н	

Технические требования см. I.020.I-2с/89 В.2-5 ТТ
Детали см. I.020.I-2с/89 В.2-13

Разраб.	Тавшавадзе		1.020.1-2с/89 2-5 К76
Проверил	Чкуанава		
ГИП	Бускивадзе		Колонна 5КН 42.104-...-Сн 5КН 42.104-...-н
Н. контр.	Чкуанава		Стадия Р; Лист; Листов 1; ТбилЗНИИЭП

Инв. № подл. | Подпись и дата | Взам. инв. №

Формат А3

Ведомость расхода стали на изделие, кг

Марка элемента	Изделия арматурные																	Всего
	Арматура класса																	
	A-I				A-III													
	ГОСТ 5781-82*																	
	Ф8	ФI0	ФI2	Итого	Ф8	ФI0	ФI2	ФI4	ФI6	ФI8	Ф20	Ф25	Ф28	Ф32	Ф36	Ф40	Итого	
IКВ 42.33-I-С	7,53	0.47	0.46	8.46	9,24	9,97					32,35		6.95				58.52	66.98
IКВ 42.33-2-С	7,53	0.47	0.46	8.46	9.24	9.97						50,55	6.95				76.72	85,18
IКВ 42.33-5-С	7.58	0.47	0.46	8.51	9,24	9.97							6.95	82.83			109.0	117,5
IКВ 42.33-II-С	7,58	0,47		8.05	9,24	9,97								174.7			194.0	202.0
2КВ 42.33-I-С	7,53	0.94	0.46	8.93	7,39	9.97					32,35		13.91				63.62	72.55
2КВ 42.33-2-С	7,53	0,94	0.46	8,93	7,39	9,97						50,55	13.91				81.82	90.75
2КВ 42.33-5-С	7,58	0,94	0.46	8,98	7,39	9.97							13.91	82.83			114,1	123,1
2КВ 42.33-II-С	7,58	0.94		8.52	7,39	9,97								183.8			201,2	209,7
2КВ 42.33-I3-С	0,39	12.40		12,79		21,49									232,7		254,1	266,9
3КВ 42.33-I-С	7,53	0.47	0.46	8.46	7,39	9,97					32,35		6.95				56,67	65,13
3КВ 42.33-2-С	7,53	0.47	0.46	8.46	7,39	9,97						50,55	6,95				74,87	83,33
3КВ 42.33-5-С	7,58	0.47	0.46	8,51	7,39	9.97							6,95	82,83			107,1	115,7
3КВ 42.33-II-С	7,58	0,47		8.05	7,39	9,97								174.7			192,1	200,2
4КВ 42.33-I-С	7,51	0,47	0,46	8.46	7,39	9.97					32,35		6.95				56,67	65,13
4КВ 42.33-2-С	7,51	0.47	0.46	8.46	7,39	9.97						50,55	6.95				74,87	83,33
4КВ 42.33-5-С	7,58	0,47	0.46	8.51	7,39	9.97							6.95	82,83			107,1	115,7
4КВ 42.33-II-С	7,58	0.47		8.05	7,39	9.97								174,7			192,1	200,2
4КВ 42.33-I3-С	0,39	11,93		12,33		21,49									221,2		242,6	255,0
5КВ 42.33-I-С	7,53		0.46	7,99	7,39	9,97					32,35						49,71	57,71
5КВ 42.33-2-С	7,53		0,46	7,99	7,39	9,97						50,55					67,91	75,91
5КВ 42.33-5-С	7,58		0.46	8,04	7,39	9,97								82,83			100,2	108,2
5КВ 42.33-II-С	7,58			7,58	7,39	9,97								165,6			183,0	190,6
5КВ 42.33-I3-С	0,39	11,46		11,86		21,49									209,6		231,1	243,0
5КВ 42.33-I-Сн	7,53		0,46	7,99	7,39	9,97					32,35						49,71	57,71
5КВ 42.33-2-Сн	7,53		0,46	7,99	7,39	9,97						50,55					67,91	75,91
5КВ 42.33-5-Сн	7,58		0,46	8,04	7,39	9,97								82,83			100,2	108,2

Разраб.	Мансурадзе	
Провер.	Бускиваадзе	
ГИП	Иванава	
Н. контр.	Бускиваадзе	

1.020.1-2с/89, 2-5 РС

Ведомость расхода стали на изделие

Стадия	Лист	Листов
Р	1	32

ТбилЗНИИЭП

Инв. № подл. | Подпись и дата | Взам. инв. №

I.020.I-20/89 В. 2-5

ФОРМАТ А3

Продолжение ведомости

Изделия закладные										Всего	Общий расход
Арматура класса					Прокат марки						
А-III					ВСт3пс6-1						
ГОСТ 5781-82*					ГОСТ 103-76*		ГОСТ 8510-86				
Ф25	Ф28	Ф32	Ф36	Итого	-10х90	Итого	∟125х80х10	Итого			
					3,30	3,30	22,30	22,30	25,60	92,6
					3,30	3,30	22,30	22,30	25,60	110,5
					3,30	3,30	22,30	22,30	25,60	143,0
					3,30	3,30	22,30	22,30	25,60	227,6
					3,30	3,30	36,70	36,70	40,0	112,5
					3,30	3,30	36,70	36,70	40,0	130,7
					3,30	3,30	36,70	36,70	40,0	163,0
					3,30	3,30	36,70	36,70	40,0	249,7
					3,30	3,30	36,70	36,70	40,0	307,0
2,93	5,31			8,24	3,30	3,30	29,50	29,50	41,04	106,1
2,93	5,31			8,24	3,30	3,30	29,50	29,50	41,04	124,3
2,93	5,31			8,24	3,30	3,30	29,50	29,50	41,04	156,7
2,93		6,94		9,87	3,30	3,30	29,50	29,50	42,67	242,8
2,93	5,31			8,24	3,30	3,30	31,50	31,50	43,04	108,1
2,93	5,31			8,24	3,30	3,30	31,50	31,50	43,04	126,3
2,93	5,31			8,24	3,30	3,30	31,50	31,50	43,04	158,7
2,93		6,94		9,87	3,30	3,30	31,50	31,50	44,67	244,8
2,93			8,79	11,72	3,30	3,30	31,50	31,50	46,52	301,5
5,85	10,62			16,47	3,30	3,30	24,26	24,26	44,03	101,7
5,85	10,62			16,47	3,30	3,30	24,26	24,26	44,03	119,9
5,85	10,62			16,47	3,30	3,30	24,26	24,26	44,03	152,2
5,85		13,88		19,73	3,30	3,30	24,26	24,26	47,29	237,8
5,85			17,57	23,43	3,30	3,30	24,26	24,26	30,99	294,0
5,85	10,62			16,47	3,30	3,30	24,26	24,26	44,03	101,7
5,85	10,62			16,47	3,30	3,30	24,26	24,26	44,03	119,9
5,85	10,62			16,47	3,30	3,30	24,26	24,26	44,03	152,2

I.020.I-2с/89 В. 2-5

Инв. № подл. | Подпись и дата | Взам. инв. №

Ведомость расхода стали на изделие, кг

Марка элемента	Изделия арматурные																	Всего
	Арматура класса																	
	A-I				A-III ГОСТ 5781-82*													
	Ф8	Ф10	Ф12	Итого	Ф8	Ф10	Ф12	Ф14	Ф16	Ф18	Ф20	Ф25	Ф28	Ф32	Ф36	Ф40	Итого	
5КВ 42.33-II-Сн	7,58			7,58	7,39	9,97								165,6			183,0	190,6
5КВ 42.33-I3-Сн	0,39	11,46		11,86		21,49									209,6		231,1	243,0
1КС 42.42-I-С	10,67	0,47	0,46	11,60	9,24	19,94					41,33			9,09			79,60	91,20
1КС 42.42-2-С	10,67	0,47	0,46	11,60	9,24	19,94						64,57		9,09			102,8	114,4
1КС 42.42-4-С	10,74	0,47	0,46	11,67	9,24	19,94							81,01	9,09			119,3	131,0
1КС 42.42-6-С	10,74	0,47	0,46	11,67	9,24	19,94								114,9			144,1	155,7
1КС 42.42-7-С	0,79	16,34		17,13		34,34									145,4		179,8	196,9
1КС 42.42-9-С	0,79	16,34		17,13		34,34									11,50	165,4	211,3	228,4
1КС 42.42-II-С	10,74	0,47		11,21		34,34							6,95	211,6	11,50		264,4	275,6
1КС 42.42-I3-С	0,79	16,34		17,13		19,94	20,76								290,8		331,5	348,7
2КС 42.42-I-С	10,67	0,94	0,46	12,06	9,24	19,94					41,33			18,17			88,68	100,7
2КС 42.42-2-С	10,67	0,94	0,46	12,06	9,24	19,94						64,57		18,17			111,9	124,0
2КС 42.42-4-С	10,74	0,94	0,46	12,14	9,24	19,94							81,01	18,17			128,4	140,5
2КС 42.42-6-С	10,74	0,94	0,46	12,14	9,24	19,94								124,0			153,2	165,3
2КС 42.42-7-С	0,79	16,81		17,60		34,34									156,9		191,3	208,9
2КС 42.42-9-С	0,79	16,81		17,60		34,34									23,01	165,4	222,8	240,4
2КС 42.42-II-С	10,74	0,94		11,68	9,24	19,94							6,95	211,6	23,01		270,7	282,4
2КС 42.42-I3-С	0,79	16,81		17,60		19,94	20,76								302,3		343,0	360,6
3КС 42.42-I-С	10,67	0,47	0,46	11,60	9,24	19,94					41,33			9,09			79,60	91,20
3КС 42.42-3-С	10,67	0,47	0,46	11,60	9,24	19,94						64,57		9,09			102,8	114,4
3КС 42.42-4-С	10,74	0,47	0,46	11,67	9,24	19,94							81,01	9,09			119,3	131,0
3КС 42.42-6-С	10,74	0,47	0,46	11,67	9,24	19,94								114,9			144,1	155,7
3КС 42.42-7-С	0,79	16,34		17,13		34,34									145,4		179,8	196,9
3КС 42.42-9-С	0,79	16,34		17,13		34,34									11,50	165,4	211,3	228,4
3КС 42.42-II-С	10,74	0,47		11,21		34,34							6,95	211,6	11,50		264,4	275,6
3КС 42.42-I3-С	0,79	16,34		17,13		34,34									290,8		325,2	342,3
3КС 42.42-I4-С	0,79	16,34		17,13		34,34									290,8		325,2	342,3
4КС 42.42-I-С	10,67	0,47	0,46	11,60	9,24	19,94					41,33			9,09			79,60	91,20
4КС 42.42-3-С	10,67	0,47	0,46	11,60	9,24	19,94						64,57		9,09			102,8	114,4
4КС 42.42-4-С	10,74	0,47	0,46	11,67	9,24	19,94							81,01	9,09			119,3	131,0

I.020.I-2c/89 В. 2-5

Инв. № подл. | Подпись и дата | Взам. инв. №

Продолжение ведомости

Изделия закладные										Всего	Общий расход
Арматура класса					Прокат марки						
А-III					ВСт3пс6-1						
ГОСТ 5781-82*					ГОСТ 103-76*		ГОСТ 8510-86				
Ф25	Ф28	Ф32	Ф36	Итого	-10х90	Итого	L-125х80х10	Итого			
5,85		13,88		19,73	3,30	3,30	24,26	24,26	47,29	237,5
5,89			17,57	23,43	3,30	3,30	24,26	24,26	50,99	294,5
					3,30	3,30	22,30	22,30	25,60	116,5
					3,30	3,30	22,30	22,30	25,60	140,0
					3,30	3,30	22,30	22,30	25,60	156,6
					3,30	3,30	22,30	22,30	25,60	181,3
					3,30	3,30	22,30	22,30	25,60	222,5
					3,30	3,30	22,30	22,30	25,60	254,0
					3,30	3,30	22,30	22,30	25,60	301,2
					3,30	3,30	22,30	22,30	25,60	374,3
					3,30	3,30	36,70	36,70	40,0	140,7
					3,30	3,30	36,70	36,70	40,0	164,0
					3,30	3,30	36,70	36,70	40,0	180,5
					3,30	3,30	36,70	36,70	40,0	205,3
					3,30	3,30	36,70	36,70	40,0	249,0
					3,30	3,30	36,70	36,70	40,0	280,4
					3,30	3,30	36,70	36,70	40,0	322,4
					3,30	3,30	36,70	36,70	40,0	401,0
2,93	6,94			9,87	3,30	3,30	29,50	29,50	42,67	133,8
2,93	6,94			9,87	3,30	3,30	29,50	29,50	42,67	157,0
2,93	6,94			9,87	3,30	3,30	29,50	29,50	42,67	173,6
2,93	6,94			9,87	3,30	3,30	29,50	29,50	42,67	198,3
2,93			8,79	11,71	3,30	3,30	29,50	29,50	54,51	241,4
2,93			8,79	11,71	3,30	3,30	29,50	29,50	44,51	273,0
2,93			8,79	11,71	3,30	3,30	29,50	29,50	44,51	320,1
2,93			8,79	11,71	3,30	3,30	29,50	29,50	44,51	387,8
2,93			8,79	11,71	3,30	3,30	29,50	29,50	44,51	387,8
2,93	6,94			9,87	3,30	3,30	31,50	31,50	44,67	136,3
2,93	6,94			9,87	3,30	3,30	31,50	31,50	44,67	158,6
2,93	6,94			9,87	3,30	3,30	31,50	31,50	44,67	175,6

I.020.I-2c/89 В. 2-5

Инв. № подл. | Подпись и дата | Взам. инв. №

Ведомость расхода стали на изделие, кг

Марка элемента	Изделия арматурные																	Всего
	Арматура класса																	
	A-I				A-III ГОСТ 5781-82*													
	Ф8	Ф10	Ф12	Итого	Ф8	Ф10	Ф12	Ф14	Ф16	Ф18	Ф20	Ф25	Ф28	Ф32	Ф36	Ф40	Итого	
4КС 42.42-6-С	10,74	0,47	0,46	11,67	9,24	19,94								114,9			144,1	155,7
4КС 42.42-7-С	0,79	16,34		17,13		34,34									145,4		179,8	196,9
4КС 42.42-9-С	0,79	16,34		17,13		34,34									11,50	165,4	211,3	228,4
4КС 42.42-11-С	10,74	0,47		11,21		34,34								220,7			255,0	266,2
4КС 42.42-13-С	0,79	16,34		17,13		34,34									279,3		313,7	330,8
5КС 42.42-1-С	10,67		0,46	11,13	9,26	19,94					41,33						70,51	81,64
5КС 42.42-3-С	10,67		0,46	11,13	9,24	19,94						64,57					93,76	104,9
5КС 42.42-4-С	10,74		0,46	11,20	9,24	19,94							81,01				110,2	121,4
5КС 42.42-6-С	10,74		0,46	11,20	9,24	19,94								105,8			135,0	146,2
5КС 42.42-7-С	0,79	15,87		16,66		34,34									133,9		168,3	184,9
5КС 42.42-9-С	0,79	15,87		16,66		34,34										165,4	199,8	216,4
5КС 42.42-11-С	10,74			10,74		34,34								211,6			245,9	256,7
5КС 42.42-13-С	0,79	15,87		16,66		34,34									267,8		302,2	318,8
5КС 42.42-1-Сн	10,67		0,46	11,13	9,24	19,94					41,33						70,51	81,64
5КС 42.42-3-Сн	10,67		0,46	11,13	9,24	19,94						64,57					93,76	104,9
5КС 42.42-4-Сн	10,74		0,46	11,20	9,24	19,94							81,01				110,2	121,4
5КС 42.42-6-Сн	10,74		0,46	11,20	9,24	19,94								105,8			135,0	146,2
5КС 42.42-7-Сн	0,79	15,87		16,66		34,34									133,9		168,3	184,9
5КС 42.42-9-Сн	0,79	15,87		16,66		34,34										165,4	199,8	216,4
5КС 42.42-11-Сн	10,74			10,74		34,34								211,6			245,9	256,7
5КС 42.42-13-Сн	0,79	15,87		16,66		34,34									267,8		302,2	318,8
1КБ 42.53-1-С	14,82	0,47	0,46	15,75	15,40	1,92					51,69		6,95				75,96	91,71
1КБ 42.53-2-С	14,82	0,47	0,46	15,75	15,40			3,77				80,76	6,95				106,9	122,6
1КБ 42.53-4-С	14,93	0,47	0,46	15,86	15,40			3,77					108,3				127,4	143,3
1КБ 42.53-5-С	14,93	0,47	0,46	15,86	11,70	5,76			4,92				6,95	132,3			161,6	177,5
1КБ 42.53-7-С		24,28		24,28	2,46	20,16				6,23				9,09	167,5		205,4	229,7
2КБ 42.53-1-С	14,82	0,94	0,46	16,22	13,55	1,92					51,69		13,91				81,06	97,28
2КБ 42.53-2-С	14,82	0,94	0,46	16,22	13,55			3,77				80,76	13,91				112,0	128,2
2КБ 42.53-4-С	14,93	0,94	0,46	16,33	13,55			3,77					115,2				132,5	148,9
2КБ 42.53-5-С	14,93	0,94	0,46	16,33	9,86	5,86			4,92				13,91	132,3			166,8	183,1

I.020.I-2c/89 в. 2-5

Инв. № подл. | Подпись и дата | Взам. инв. №

Продолжение ведомости

Изделия закладные											
Арматура класса						Прокат марки				Всего	Общий расход
А-III						ВСт3пс6-1					
ГОСТ 5781-82*						ГОСТ 103-76*		ГОСТ 8510-86			
Ф25	Ф28	Ф32	Ф36	Итого		-10х90	Итого	L125х80х10	Итого		
2,93		6,94		9,87		3,30	3,30	31,50	31,50	44,67	200,3
2,93			8,79	11,71		3,30	3,30	31,50	31,50	46,51	243,4
2,93			8,79	11,71		3,30	3,30	31,50	31,50	46,51	275,0
2,93	5,31		8,79	17,03		3,30	3,30	31,50	31,50	31,83	318,8
2,93			17,57	20,50		3,30	3,30	31,50	31,50	55,30	386,1
5,85		13,88		19,73		3,30	3,30	24,26	24,26	47,29	128,9
5,85		13,88		19,73		3,30	3,30	24,26	24,26	47,29	151,7
5,85		13,88		19,73		3,30	3,30	24,26	24,26	47,29	168,6
5,85		13,88		19,73		3,30	3,30	24,26	24,26	47,29	193,4
5,85			17,57	23,43		3,30	3,30	24,26	24,26	50,99	235,8
5,85			17,57	23,43		3,30	3,30	24,26	24,26	50,99	268,3
5,85	5,31		17,57	28,74		3,30	3,30	24,26	24,26	56,30	314,0
5,85			26,36	32,21		3,30	3,30	24,26	24,26	59,77	379,5
5,85		13,88		19,73		3,30	3,30	24,26	24,26	47,29	128,5
5,85		13,88		19,73		3,30	3,30	24,26	24,26	47,29	151,7
5,85		13,88		19,73		3,30	3,30	24,26	24,26	47,29	168,6
5,85		13,88		19,73		3,30	3,30	24,26	24,26	47,29	193,4
5,85			17,57	23,43		3,30	3,30	24,26	24,26	50,99	235,8
5,85			17,57	23,43		3,30	3,30	24,26	24,26	50,99	268,3
5,85	5,31		17,57	28,74		3,30	3,30	24,26	24,26	56,30	314,0
5,85			26,36	32,21		3,30	3,30	24,26	24,26	59,77	379,5
						3,30	3,30	22,30	22,30	25,60	117,0
						3,30	3,30	22,30	22,30	25,60	147,2
						3,30	3,30	22,30	22,30	25,60	168,6
						3,30	3,30	22,30	22,30	25,60	203,0
						3,30	3,30	22,30	22,30	25,60	255,3
						3,30	3,30	36,70	36,70	40,0	137,0
						3,30	3,30	36,70	36,70	40,0	168,0
						3,30	3,30	36,70	36,70	40,0	188,7
						3,30	3,30	36,70	36,70	40,0	223,0

Ведомость расхода стали на изделие, кг

Марка элемента	Изделия арматурные																	Всего
	Арматура класса																	
	A-I				A-III ГОСТ 5781-82*													
	Ф8	Ф10	Ф12	Итого	Ф8	Ф10	Ф12	Ф14	Ф16	Ф18	Ф20	Ф25	Ф28	Ф32	Ф36	Ф40	Итого	
2КБ 42.53-7-С		24,75		24.75	2,46	17,28				6,23				18,17	167,5		211,6	236,4
3КБ 42.53-I-С	14,82	0,47	0,46	15.75	13,55	1,92					51,69		6,95				74,11	89,86
3КБ 42.53-2-С	14,82	0,47	0,46	15.75	13,55			3,77				80,76	6,95				105,0	120,8
3КБ 42.53-4-С	14,93	0,47	0,46	15.86	13,55			3,77					108,3				125,6	141,4
3КБ 42.53-5-С	14,93	0,47	0,46	15.86	9,86	5,76			4,92				6,95	132,3			159,8	175,7
3КБ 42.53-7-С		24,28		24.28	2,46	17,28				6,23				9,09	167,5		202,5	226,8
4КБ 42.53-I-С	14,82	0,47	0,46	15,75	13,55	1,92					51,69		6,95				74,11	89,86
4КБ 42.53-2-С	14,82	0,47	0,46	15.75	13,55			3,77				80,76	6,95				105,0	120,8
4КБ 42.53-4-С	14,93	0,47	0,46	15,86	13,55			3,77					108,3				125,6	141,4
4КБ 42.53-5-С	14,93	0,47	0,46	15,86	9,86	5,76			4,92				6,95	132,3			159,8	175,7
4КБ 42.53-7-С		24,28		24,28	2,46	17,28				6,23				9,09	167,5		202,5	226,8
5КБ 42.53-I-С	14,82		0,46	15,28	13,55	1,92					51,69						67,16	82,44
5КБ 42.53-2-С	14,82		0,46	15.28	13,55			3,77				80,76					98,08	113,4
5КБ 42.53-4-С	14,93		0,46	15,39	13,55			3,77					101,3				118,6	134,0
5КБ 42.53-5-С	14,93		0,46	15.39	9,86	5,76			4,92					132,3			152,8	168,2
5КБ 42.53-I-Сн	14,82		0,46	15,28	13,55	1,92					51,69						67,16	82,44
5КБ 42.53-2-Сн	14,82		0,46	15,28	13,55			3,77				80,76					98,08	113,4
5КБ 42.53-4-Сн	14,93		0,46	15,39	13,55			3,77					101,3				118,6	134,0
5КБ 42.53-5-Сн	14,93		0,46	15,39	9,86	5,76			4,92					132,3			152,8	168,2
ПКВ 42.75-I-С	20,71	0,94	0,92	22,56	18,48	9,97					73,78		6,95	9,09			118,3	140,8
ПКВ 42.75-2-С	20,71	0,94	0,92	22,56	18,48	9,97						115,3	6,95	9,09			159,8	182,3
ПКВ 42.75-4-С	20,85	0,94	0,92	22,71	18,48	9,97							151,6	9,09			189,1	211,8
ПКВ 42.75-5-С	20,85	0,94	0,92	22,71	18,48	9,97							6,95	198,0			233,4	256,1
ПКВ 42.75-7-С	0,39	33,57		33,96		38,77								9,09	250,6		298,4	332,4
ПКВ 42.75-II-С	20,85		0,46	21,31	9,24	24,37							6,95	386,8	11,5		438,9	460,2
2КВ 42.75-I-С	20,71	1,87	0,92	23,50	16,63	9,97					73,78		13,91	18,17			132,5	156,0
2КВ 42.75-2-С	20,71	1,87	0,92	23,50	16,63	9,97						115,3	13,91	18,17			174,0	197,4
2КВ 42.75-4-С	20,85	1,87	0,92	23,65	16,63	9,97							158,5	18,17			203,3	226,9
2КВ 42.75-5-С	20,85	1,87	0,92	23,65	16,63	9,97							13,91	207,0			247,6	271,2
2КВ 42.75-7-С	0,39	34,50		34,90		35,89								18,17	262,1		316,1	351,0

I.020.I-2с/89 В. 2-5

Взам. инв. №

Подпись и дата

Инв. № подл.

Продолжение ведомости

Изделия закладные										Всего	Общий расход
Арматура класса						Прокат марки					
А-III						ВСт3пс6-1					
ГОСТ 5781-82*						ГОСТ 103-76*		ГОСТ 8510-86*			
Ф25	Ф28	Ф32	Ф36	Итого		-10х90	Итого	∟125х80х10	Итого		
						3,30	3,30	36,70	36,70	40,0	276,4
2,93	5,31			8,24		3,30	3,30	29,50	29,50	41,04	130,9
2,93	5,31			8,24		3,30	3,30	29,50	29,50	41,04	161,8
2,93	5,31			8,24		3,30	3,30	29,50	29,50	41,04	182,4
2,93	5,31			8,24		3,30	3,30	29,50	29,50	41,04	216,7
2,93		6,94		9,87		3,30	3,30	29,50	29,50	42,67	269,4
2,93	5,31			8,24		3,30	3,30	31,50	31,50	43,04	132,9
2,93	5,31			8,24		3,30	3,30	31,50	31,50	43,04	163,8
2,93	5,31			8,24		3,30	3,30	31,50	31,50	43,04	184,4
2,93	5,31			8,24		3,30	3,30	31,50	31,50	43,04	218,7
2,93		6,94		9,87		3,30	3,30	31,50	31,50	44,67	271,4
5,85	10,62			16,47		3,30	3,30	24,26	24,26	44,03	127,4
5,85	10,62			16,47		3,30	3,30	24,26	24,26	44,03	157,4
5,85	10,62			16,47		3,30	3,30	24,26	24,26	44,03	178,0
5,85	10,62			16,47		3,30	3,30	24,26	24,26	44,03	212,2
5,85	10,62			16,47		3,30	3,30	24,26	24,26	44,03	126,4
5,85	10,62			16,47		3,30	3,30	24,26	24,26	44,03	157,4
5,85	10,62			16,47		3,30	3,30	24,26	24,26	44,03	178,0
5,85	10,62			16,47		3,30	3,30	24,26	24,26	44,03	212,2
						6,60	6,60	44,60	44,60	51,20	192,0
						6,60	6,60	44,60	44,60	51,20	233,5
						6,60	6,60	44,60	44,60	51,20	263,0
						6,60	6,60	44,60	44,60	51,20	307,3
						6,60	6,60	44,60	44,60	51,20	383,6
						6,60	6,60	44,60	44,60	51,20	510,4
						6,60	6,60	73,40	73,40	80,0	236,0
						6,60	6,60	73,40	73,40	80,0	277,4
						6,60	6,60	73,40	73,40	80,0	306,6
						6,60	6,60	73,40	73,40	80,0	350,8
						6,60	6,60	73,40	73,40	80,0	431,3

1.020.1-2с/89 В. 2-5

Инв. № подл. | Подпись и дата | Взам. инв. №

Ведомость расхода стали на изделие, кг

Марка элемента	Изделия арматурные																	Всего
	Арматура класса																	
	A-I				A-III ГОСТ 5781-82*													
	Ф8	ФI0	ФI2	Итого	Ф8	ФI0	ФI2	ФI4	ФI6	ФI8	Ф20	Ф25	Ф28	Ф32	Ф36	Ф40	Итого	
2КВ 42.75-II-С	20,85	1,87		22,73	16,63	9,97							6,95	395,9	23,01		452,5	475,2
2КВ 42.75-I3-С	0,39	35,44		35,83		21,49	20,76								535,6		577,9	613,7
3КВ 42.75-I-С	20,71	0,94	0,92	22,56	16,63	9,97					73,78		6,95	9,09			116,4	139,0
3КВ 42.75-2-С	20,71	0,94	0,92	22,56	16,63	9,97						115,3	6,95	9,09			157,9	180,5
3КВ 42.75-4-С	20,85	0,94	0,92	22,71	16,63	9,97							151,6	9,09			187,3	210,0
3КВ 42.75-5-С	20,85	0,94	0,92	22,71	16,63	9,97							6,95	198,0			231,5	254,2
3КВ 42.75-7-С	0,39	33,57		33,96		35,89								9,09	250,6		293,5	329,5
3КВ 42.75-II-С	20,85	0,94		21,79	7,39	24,37							6,95	386,8	14,50		437,1	458,9
4КВ 42.75-I-С	20,71	0,94	0,92	22,56	16,63	9,97					73,78		6,95	9,09			116,4	139,0
4КВ 42.75-2-С	20,71	0,94	0,92	22,56	16,63	9,97						115,3	6,95	9,09			157,9	180,5
4КВ 42.75-4-С	20,85	0,94	0,92	22,71	16,63	9,97							151,6	9,09			187,3	210,0
4КВ 42.75-5-С	20,85	0,94	0,92	22,71	16,63	9,97							6,95	198,0			231,5	254,2
4КВ 42.75-7-С	0,39	33,57		33,96		35,89								9,09	250,6		295,5	329,5
4КВ 42.75-II-С	20,85	0,94		21,79	7,39	24,37								395,9			427,7	449,5
4КВ 42.75-I3-С	0,39	33,57		33,96		35,89									501,1		537,0	571,0
5КВ 42.75-I-С	20,71		0,92	21,63	16,63	9,97					73,78						100,4	122,0
5КВ 42.75-2-С	20,71		0,92	21,63	16,63	9,97						115,3					141,9	163,5
5КВ 42.75-4-С	20,85		0,92	21,77	16,63	9,97							144,6				171,2	193,0
5КВ 42.75-5-С	20,85		0,92	21,77	16,63	9,97								188,9			215,5	237,3
5КВ 42.75-7-С	0,39	32,63		33,03		35,89									239,0		274,9	308,0
5КВ 42.75-II-С	20,85			20,85	7,39	24,37								377,8			409,5	430,4
5КВ 42.75-I3-С	0,39	32,63		33,03		35,89									478,1		514,0	547,0
5КВ 42.75-I-Сн	20,71		0,92	21,63	16,63	9,97					73,78						100,4	122,0
5КВ 42.75-2-Сн	20,71		0,92	21,63	16,63	9,97						115,3					141,9	163,5
5КВ 42.75-4-Сн	20,85		0,92	21,77	16,63	9,97							144,6				171,2	193,0
5КВ 42.75-5-Сн	20,85		0,92	21,77	16,63	9,97								188,9			215,5	237,3
5КВ 42.75-7-Сн	0,39	32,63		33,03		35,89									239,0		274,9	308,0
5КВ 42.75-II-Сн	20,85			20,85	7,39	24,37								377,8			409,6	430,4
5КВ 42.75-I3-Сн	0,39	32,63		33,03		35,89									478,1		514,0	547,0
IКВ 42.95-I-С	28,0	0,94	0,92	29,85	24,64	1,92					93,11		6,95	9,09			135,7	165,6

I.020.I-2с/89 В. 2-5

Инв. № подл. | Подпись и дата | Взам. инв. №

Продолжение ведомости

Изделия закладные											
Арматура класса					Прокат марки				Всего	Общий расход
А-III					ВСт3пс6-1					
ГОСТ 5781-82*					ГОСТ 103-76*		ГОСТ 8510-86			
ф25	ф28	ф32	ф36	Итого	-10х90	Итого	∟125х80х10	Итого		
					6,60	6,60	73,40	73,40	80,0	555,0
					6,60	6,60	73,40	73,40	80,0	693,7
5,85	5,31	6,94		18,10	6,60	6,60	59,0	59,0	83,7	222,7
5,85	5,31	6,94		18,10	6,60	6,60	59,0	59,0	83,7	264,0
5,85	5,31	6,94		18,10	6,60	6,60	59,0	59,0	83,7	293,7
5,85	5,31	6,94		18,10	6,60	6,60	59,0	59,0	83,7	337,8
5,85		6,94	8,79	21,58	6,60	6,60	59,0	59,0	87,18	416,6
5,85		6,94	8,79	21,58	6,60	6,60	59,0	59,0	87,18	516,0
5,85	5,31	6,94		18,10	6,60	6,60	63,0	63,0	87,7	226,7
5,85	5,31	6,94		18,10	6,60	6,60	63,0	63,0	87,7	268,0
5,85	5,31	6,94		18,10	6,60	6,60	63,0	63,0	87,7	297,7
5,85	5,31	6,94		18,10	6,60	6,60	63,0	63,0	87,7	341,8
5,85		6,94	8,79	21,58	6,60	6,60	63,0	63,0	94,18	420,6
5,85	5,31	6,94	8,79	23,89	6,60	6,60	63,0	63,0	96,49	545,8
5,85			26,36	32,21	6,60	6,60	63,0	63,0	101,81	673,8
11,70	10,62	13,88		36,20	6,60	6,60	48,52	48,52	91,32	213,0
11,70	10,62	13,88		36,20	6,60	6,60	48,52	48,52	91,32	254,8
11,70	10,62	13,88		36,20	6,60	6,60	48,52	48,52	91,32	284,0
11,70	10,62	13,88		36,20	6,60	6,60	48,52	48,52	91,32	327,6
11,70		13,88	17,57	43,16	6,60	6,60	48,52	48,52	98,28	406,2
11,70	5,31	13,88	17,57	48,47	6,60	6,60	48,52	48,52	103,59	534,0
11,70			43,94	55,64	6,60	6,60	48,52	48,52	110,76	659,0
11,70	10,62	13,88		36,20	6,60	6,60	48,52	48,52	91,32	212,6
11,70	10,62	13,88		36,20	6,60	6,60	48,52	48,52	91,32	254,8
11,70	10,62	13,88		36,20	6,60	6,60	48,52	48,52	91,32	284,0
11,70	10,62	13,88		36,20	6,60	6,60	48,52	48,52	91,32	327,6
11,70		13,88	17,57	43,16	6,60	6,60	48,52	48,52	98,28	406,2
11,70	5,31	13,88	17,57	48,47	6,60	6,60	48,52	48,52	103,59	534,0
11,70			43,94	55,64	6,60	6,60	48,52	48,52	110,76	659,0
					6,60	6,60	44,60	44,60	51,2	216,8

I.020.I-2с/89 В. 2-5

Инв. № подл. | Подпись и дата | Взам. инв. №

Ведомость расхода стали на изделие, кг

Марка элемента	Изделия арматурные																	Всего
	Арматура класса																	
	A-I				A-III ГОСТ 5781-82*													
	Ф8	Ф10	Ф12	Итого	Ф8	Ф10	Ф12	Ф14	Ф16	Ф18	Ф20	Ф25	Ф28	Ф32	Ф36	Ф40	Итого	
1КБ 42.95-2-С	28,00	0,94	0,92	29,85	24,64							145,5	6,95	9,09			189,9	219,8
1КБ 42.95-4-С	28,20	0,94	0,92	30,06	24,64								189,5	9,09			227,0	257,0
1КБ 42.95-5-С	28,20	0,94	0,92	30,06	20,94	5,76			4,92				6,95	247,5			286,0	316,1
1КБ 42.95-7-С		45,92		45,92	2,46	34,56				6,23				9,09	313,2		365,5	411,5
1КБ 42.95-9-С		45,92		45,92	2,46	34,56					7,70			9,09	11,50	372,7	438,0	483,9
2КБ 42.95-I-С	28,00	1,87	0,92	30,79	22,79	1,92					93,11		13,91	18,17			149,2	180,7
2КБ 42.95-2-С	28,00	1,87	0,92	30,79	22,79			3,77				145,5	13,91	18,17			204,1	234,9
2КБ 42.95-4-С	28,00	1,87	0,92	30,79	22,79			3,77					196,4	18,17			241,2	272,2
2КБ 42.95-5-С	28,20	1,87	0,92	30,99	19,09	5,76			4,92				13,91	256,5			300,2	331,2
2КБ 42.95-7-С		46,85		46,85	2,46	31,68				6,23				18,17	324,7		383,3	430,1
2КБ 42.95-9-С		46,85		46,85	2,46	31,68					7,70			18,17	23,01	372,7	455,7	502,6
2КБ 42.95-II-С	28,20	1,87		30,07	22,79				4,92				6,95	494,9	23,01		552,6	582,7
3КБ 42.95-I-С	28,00	0,94	0,92	29,85	22,79	1,92					93,11		6,95	9,09			133,9	163,7
3КБ 42.95-2-С	28,00	0,94	0,92	29,85	22,79			3,77				145,5	6,95	9,09			188,1	217,9
3КБ 42.95-4-С	28,20	0,94	0,92	30,06	22,79			3,77					189,5	9,09			225,1	255,2
3КБ 42.95-5-С	28,20	0,94	0,92	30,06	19,09	5,76			4,92				6,95	247,5			284,2	314,2
3КБ 42.95-7-С		45,92		45,92	2,46	31,68				6,23				9,09	313,2		362,7	408,6
3КБ 42.95-9-С		45,92		45,92	2,46	31,68					7,70			9,09	11,50	372,7	435,1	481,0
4КБ 42.95-I-С	28,00	0,94	0,92	29,85	22,79	1,92					93,11		6,95	9,09			133,9	163,7
4КБ 42.95-2-С	28,00	0,94	0,92	29,85	22,79			3,77				145,5	6,95	9,09			188,1	217,9
4КБ 42.95-4-С	28,20	0,94	0,92	30,06	22,79			3,77					189,5	9,09			225,1	255,2
4КБ 42.95-5-С	28,20	0,94	0,92	30,06	19,09	5,76			4,92				6,95	247,5			284,2	314,2
4КБ 42.95-7-С		45,92		45,92	2,46	31,68				6,23				9,09	313,2		362,7	408,6
4КБ 42.95-9-С		45,92		45,92	2,46	31,68					7,70			9,09	11,50	372,7	435,1	481,0
4КБ 42.95-II-С	28,20	0,94		29,14	13,55	14,40			4,92					494,9			527,8	556,9
5КБ 42.95-I-С	28,00		0,92	28,92	22,79	1,92					93,11						117,8	146,7
5КБ 42.95-2-С	28,00		0,92	28,92	22,79			3,77				145,5					172,0	201,0
5КБ 42.95-4-С	28,20		0,92	28,12	22,79			3,77					182,5				209,1	238,2
5КБ 42.95-5-С	28,20		0,92	29,12	19,09	5,76			4,92					238,4			268,1	297,3
5КБ 42.95-7-С		44,98		44,98	2,46	31,68				6,23					301,7		342,1	387,1

I.020.I-2с/89 В, 2-5

Инв. № подл. | Подпись и дата | Взам. инв. №

1962-16 74

Продолжение ведомости

Изделия закладные											
Арматура класса					Прокат марки				Всего	Общий расход
А-III					ВСт3пс6-1					
ГОСТ 5781-82*					ГОСТ 103-76*		ГОСТ 8510-86			
Ф25	Ф28	Ф32	Ф36	Итого	-10х90	Итого	∟125х80х10	Итого		
					6,60	6,60	44,60	44,60	51,2	271,0
					6,60	6,60	44,60	44,60	51,2	308,2
					6,60	6,60	44,60	44,60	51,2	367,3
					6,60	6,60	44,60	44,60	51,2	462,7
					6,60	6,60	44,60	44,60	51,2	535,1
					6,60	6,60	73,40	73,40	80,0	260,7
					6,60	6,60	73,40	73,40	80,0	314,9
					6,60	6,60	73,40	73,40	80,0	352,2
					6,60	6,60	73,40	73,40	80,0	411,2
					6,60	6,60	73,40	73,40	80,0	510,1
					6,60	6,60	73,40	73,40	80,0	585,6
					6,60	6,60	73,40	73,40	80,0	662,7
5,85	5,31	6,94		18,10	6,60	6,60	59,0	59,0	83,7	247,4
5,85	5,31	6,94		18,10	6,60	6,60	59,0	59,0	83,7	601,6
5,85	5,31	6,94		18,10	6,60	6,60	59,0	59,0	83,7	338,9
5,85	5,31	6,94		18,10	6,60	6,60	59,0	59,0	83,7	397,9
5,85		6,94	8,79	21,58	6,60	6,60	59,0	59,0	87,18	495,9
5,85		6,94	8,79	21,58	6,60	6,60	59,0	59,0	87,18	568,1
5,85	5,31	6,94		18,10	6,60	6,60	63,0	63,0	87,7	251,4
5,85	5,31	6,94		18,10	6,60	6,60	63,0	63,0	87,7	305,6
5,85	5,31	6,94		18,10	6,60	6,60	63,0	63,0	87,7	342,9
5,85	5,31	6,94		18,10	6,60	6,60	63,0	63,0	87,7	401,9
5,85		6,94	8,79	21,58	6,60	6,60	63,0	63,0	91,18	499,7
5,85		6,94	8,79	21,58	6,60	6,60	63,0	63,0	91,18	572,1
5,85	5,31	6,94	8,79	26,89	6,60	6,60	63,0	63,0	96,49	653,3
11,70	10,62	13,88		36,20	6,60	6,60	48,52	48,52	91,32	238,0
11,70	10,62	13,88		36,20	6,60	6,60	48,52	48,52	91,32	292,3
11,70	10,62	13,88		36,20	6,60	6,60	48,52	48,52	91,32	328,5
11,70	10,62	13,88		36,20	6,60	6,60	48,52	48,52	91,32	388,6
11,70		13,88	17,57	43,16	6,60	6,60	48,52	48,52	98,28	485,3

Инв. № подл. | Подпись и дата | Взам. инв. №

Ведомость расхода стали на изделие, кг

Марка элемента	Изделия арматурные																	Всего
	Арматура класса																	
	A-I				A-III ГОСТ 5781-82*													
	Ф8	ФI0	ФI2	Итого	Ф8	ФI0	ФI2	ФI4	ФI6	ФI8	Ф20	Ф25	Ф28	Ф32	Ф36	Ф40	Итого	
5КБ 42.95-II-С	28.20			28,20	13. 55	14, 40			4,92					476.7			509,6	537.8
5КБ 42.95-I-Сн	28.00		0. 92	28.92	22.79	1, 92					9, 11						117, 8	146.7
5КБ 42.95-2-Сн	28,00		0,92	28,92	22.79			3, 77				145.5					172.0	201,0
5КБ 42.95-4-Сн	28,20		0, 92	29, 12	22. 79			3. 77					182. 5				209.1	238,2
5КБ 42.95-5-Сн	28.20		0,92	29.12	19, 09	5, 76			4, 92					238.4			268.1	297.3
5КБ 42.95-7-Сн		44,98		44, 98	2, 46	31, 68				6.23					301. 7		342.1	387.1
5КБ 42.95-II-Сн	28,20			28,20	13. 55	14, 40			4, 92					476,7			509,6	537.8
IКН 42.I04-I-С	31. 14	0, 94	0,92	32, 99	24, 64	11, 89					102, 1			18,17			156.8	189.8
IКН 42.I04-2-С	31. 14	0.94	0.92	32.99	24, 64	9, 97		3. 77				159.5		18.17			216. 1	249, 1
IКН 42.I04-4-С	31,36	0.94	0,92	33,22	24, 64	9, 97		3. 77					200. 1	18.17			256. 7	289.9
IКН 42.I04-6-С	31,36	0,94	0,92	33,22	20. 94	15,73			4, 92					256.5			298. 1	331. 4
IКН 42.I04-7-С	0, 39	50,33		50, 72	2, 46	44,53				6,23					353,8		407. 0	457,7
IКН 42.I04-9-С	0, 39	50.33		50, 72	2, 46	44,53					7. 70				23. 01	408,6	486. 3	537, 1
IКН 42.I04-II-С	31, 36	0, 94		32. 30	6, 16	38,77			4, 92				13. 91	522.7	23. 01		609, 5	641.8
IКН 42.I04-I3-С	0,39	50.33		50,72	2, 46	15,73	41, 52			6,23					707.6		773. 5	824. 3
2КН 42.I04-I-С	31, 14	1, 87	0, 92	33, 93	24, 64	11, 89					102, 1			36.34			175. 0	208. 9
2КН 42.I04-2-С	31, 14	1, 87	0.92	33. 93	24, 64	9, 97		3. 77				159. 5		36.34			234.2	268.2
2КН 42.I04-4-С	31, 36	1. 87	0.92	34. 15	24, 64	9, 97		3. 77					200.1	36.34			274.8	309. 2
2КН 42.I04-6-С	31,36	1, 87	0, 92	34, 15	20, 94	15, 73			4, 92					297.7			339.3	373. 4
2КН 42.I04-7-С	0,39	51,26		51, 66	2, 46	44, 53				6, 23					376. 8		430. 0	481, 7
2КН 42.I04-9-С	0,39	51.26		51, 66	2. 46	44,53					7.70				46, 02	408.6	509,3	561, 0
2КН 42.I04-II-С	31.36	1,87		33.23	24.64	9, 97			4, 92				13,91	522,7	46. 02		622. 2	655, 4
2КН 42.I04-I3-С	0, 39	51.26		51, 66	2, 46	15,73	41,52			6,23					730.6		796, 6	848, 2
3КН 42.I04-I-С	31, 14	0, 94	0,92	32,99	24, 64	11, 89		3, 77			102, 1			18,17			156, 8	189, 8
3КН 42.I04-3-С	31, 14	0. 94	0, 92	32, 99	24, 64	9, 97		3. 77				159,5		18.17			216, 1	249, 1
3КН 42.I04-4-С	31,36	0.94	0.92	33,22	24, 64	9, 97							200,1	18.17			256, 7	289, 9
3КН 42.I04-6-С	31,36	0, 94	0.92	33,22	20. 94	15, 73			4, 92					279.5			321, 1	354,3
3КН 42.I04-7-С	0,39	50.33		50.72	2, 46	44,53				6.23					353,8		407.0	457,7
3КН 42.I04-9-С	0,39	50.33		50, 72	2, 46	44,53					7.70				23. 01	408, 6	486,3	537,1
3КН 42.I04-II-С	31,36	0.94		32,30	6, 16	38.77			4,92				13,91	522.7	23,01		609,5	641.8

I.020.I-2c/89 В. 2-5

Инв. № подл. | Подпись и дата | Взам. инв. №

Продолжение ведомости

Изделия закладные											
Арматура класса					Прокат марки				Всего	Общий расход
А-III					ВСт3пс6-1					
ГОСТ 5781-82*					ГОСТ 103-76*		ГОСТ 8510-86			
Ф25	Ф28	Ф32	Ф36	Итого	-10х90	Итого	∟125х80х10	Итого		
11,70	5,31	13,88	17,57	48,47	6,60	6,60	48,52	48,52	103,59	641,3
11,70	10,62	13,88		36,20	6,60	6,60	48,52	48,52	91,32	238,0
11,70	10,62	13,88		36,20	6,60	6,60	48,52	48,52	91,32	292,3
11,70	10,62	13,88		36,20	6,60	6,60	48,52	48,52	91,32	329,5
11,70	10,62	13,88		36,20	6,60	6,60	48,52	48,52	91,32	388,6
11,70		13,88	17,57	43,16	6,60	6,60	48,52	48,52	98,28	485,9
11,70	5,31	13,88	17,57	48,47	6,60	6,60	48,52	48,52	103,59	641,3
					6,60	6,60	44,60	44,60	51,2	241,0
					6,60	6,60	44,60	44,60	51,2	300,3
					6,60	6,60	44,60	44,60	51,2	341,1
					6,60	6,60	44,60	44,60	51,2	382,6
					6,60	6,60	44,60	44,60	51,2	508,9
					6,60	6,60	44,60	44,60	51,2	586,3
					6,60	6,60	44,60	44,60	51,2	693,0
					6,60	6,60	44,60	44,60	51,2	875,5
					6,60	6,60	73,40	73,40	80,0	288,9
					6,60	6,60	73,40	73,40	80,0	348,2
					6,60	6,60	73,40	73,40	80,0	389,2
					6,60	6,60	73,40	73,40	80,0	453,4
					6,60	6,60	73,40	73,40	80,0	561,7
					6,60	6,60	73,40	73,40	80,0	641,0
					6,60	6,60	73,40	73,40	80,0	735,4
					6,60	6,60	73,40	73,40	80,0	928,2
5,85		13,88		19,73	6,60	6,60	59,0	59,0	85,33	275,1
5,85		13,88		19,73	6,60	6,60	59,0	59,0	85,33	334,4
5,85		13,88		19,73	6,60	6,60	59,0	59,0	85,33	375,2
5,85		13,88		19,73	6,60	6,60	59,0	59,0	85,33	440,6
5,85			17,57	23,43	6,60	6,60	59,0	59,0	89,03	546,7
5,85			17,57	23,43	6,60	6,60	59,0	59,0	89,03	626,1
5,85			17,57	23,43	6,60	6,60	59,0	59,0	89,03	730,8

I.020.I-2с/89 В. 2-5
Инв. № подл. | Подпись и дата | Взам. инв. №
Формат А3
1962-16 44

Ведомость расхода стали на изделие, кг

Марка элемента	Изделия арматурные																	Всего
	Арматура класса																	
	А-I				А-III													
	ГОСТ 5781-82*																	
	Ф8	Ф10	Ф12	Итого	Ф8	Ф10	Ф12	Ф14	Ф16	Ф18	Ф20	Ф25	Ф28	Ф32	Ф36	Ф40	Итого	
3КН 42.I04-I3-С	0,39	50,33		50,72	2,46	44,53				6,23					707,6		760,8	811,5
3КН 42.I04-I4-С	0,39	50,33		50,72	2,46	44,53				6,23					707,6		760,8	811,5
4КН 42.I04-I-С	31,14	0,94	0,92	32,99	24,64	11,89					102,1			18,17			156,8	189,8
4КН 42.I04-3-С	31,14	0,94	0,92	32,99	24,64	9,97		3,77				159,5		18,17			216,1	249,1
4КН 42.I04-4-С	31,36	0,94	0,92	33,22	24,64	9,97		3,77					200,1	18,17			256,7	289,9
4КН 42.I04-6-С	31,36	0,94	0,92	33,22	20,94	15,73			4,92					279,5			321,1	354,3
4КН 42.I04-7-С	0,39	50,33		50,72	2,46	44,53				6,23					353,8		407,0	457,7
4КН 42.I04-9-С		50,33	0,23	50,56	2,46	44,53					7,70				23,01	408,6	486,3	536,9
4КН 42.I04-II-С	31,36	0,94		32,30	6,16	38,77			4,92					540,9			590,7	623,0
4КН 42.I04-I3-С	0,39	50,33		50,72	2,46	44,53				6,23					684,6		737,8	788,5
5КН 42.I04-I-С	31,14		0,92	32,06	24,64	11,89					102,1						138,6	170,7
5КН 42.I04-3-С	31,14		0,92	32,06	24,64	9,97		3,77				159,5					197,9	229,9
5КН 42.I04-4-С	31,36		0,92	32,28	24,64	9,97		3,77					200,1				238,5	270,8
5КН 42.I04-6-С	31,36		0,92	32,28	20,94	15,73			4,92					261,3			302,9	335,2
5КН 42.I04-7-С	0,39	49,39		49,78	2,46	44,53				6,23					330,8		384,0	433,8
5КН 42.I04-9-С	0,39	49,39		49,78	2,46	44,53					7,70					408,6	463,3	513,1
5КН 42.I04-II-С	31,36			31,36	6,16	38,77			4,92					522,7			572,6	603,9
5КН 42.I04-I3-С	0,39	49,39		49,78	2,46	44,53				6,23					661,6		714,8	764,6
5КН 42.I04-I-Сн	31,14		0,92	32,06	24,64	11,89					102,1						138,6	170,7
5КН 42.I04-3-Сн	31,14		0,92	32,06	24,64	9,97		3,77				159,5					197,9	229,9
5КН 42.I04-4-Сн	31,36		0,92	32,28	24,64	9,97		3,77					200,1				238,5	270,8
5КН 42.I04-6-Сн	31,36		0,92	32,28	20,94	15,73			4,92					261,3			302,9	335,2
5КН 42.I04-7-Сн	0,39	49,39		49,78	2,46	44,53				6,23					330,8		384,0	433,8
5КН 42.I04-9-Сн	0,39	49,39		49,78	2,46	44,53					7,70					408,6	463,3	513,1
5КН 42.I04-II-Сн	31,36			31,36	6,16	38,77			4,92					522,7	661,6		572,6	603,9
5КН 42.I04-I3-Сн	0,39	49,39		49,78	2,46	44,53				6,23							714,8	764,6

Продолжение ведомости

Изделия закладные											
Арматура класса					Прокат марки				Всего	Общий расход
А-III					ВСт3пс6-1					
ГОСТ 5781-82*					ГОСТ 103-76*		ГОСТ 8510-86			
Ф25	Ф28	Ф32	Ф36	Итого	-10х90	Итого	∟125х80х10	Итого		
5,85			17,57	23,43	6,60	6,60	59,0	59,0	89,03	901,5
5,85			17,57	23,43	6,60	6,60	59,0	59,0	89,03	901,5
5,85		13,88		19,73	6,60	6,60	63,0	63,0	89,33	279,0
5,85		13,88		19,73	6,60	6,60	63,0	63,0	89,33	308,4
5,85		13,88		19,73	6,60	6,60	63,0	63,0	89,33	379,2
5,85		13,88		19,73	6,60	6,60	63,0	63,0	89,33	443,6
5,85			17,57	23,43	6,60	6,60	63,0	63,0	93,03	550,7
5,85			17,57	23,43	6,60	6,30	63,0	63,0	93,03	629,9
5,85	10,62		17,57	34,05	6,60	6,60	63,0	63,0	103,65	726,6
5,85			35,15	41,0	6,60	6,60	63,0	63,0	110,6	899,1
11,70		27,76		39,46	6,60	6,60	48,52	48,52	94,58	265,3
11,70		27,76		39,46	6,60	6,60	48,52	48,52	94,58	324,4
11,70		27,76		39,46	6,60	6,60	48,52	48,52	94,58	364,3
11,70		27,76		39,46	6,60	6,60	48,52	48,52	94,58	428,7
11,70			35,15	46,85	6,60	6,60	48,52	48,52	101,97	536,7
11,70			35,15	46,85	6,60	6,60	48,52	48,52	101,97	615,0
11,70	10,62		35,15	57,48	6,60	6,60	48,52	48,52	112,60	717,3
11,70			52,72	64,43	6,60	6,60	48,52	48,52	119,55	884,3
11,70		27,76		39,46	6,60	6,60	48,52	48,52	94,58	265,2
11,70		27,76		39,46	6,60	6,60	48,52	48,52	94,58	324,4
11,70		27,76		39,46	6,60	6,60	48,52	48,52	94,58	364,3
11,70		27,76		39,46	6,60	6,60	48,52	48,52	94,58	428,7
11,70			35,15	46,85	6,60	6,60	48,52	48,52	101,97	536,7
11,70			35,15	46,85	6,60	6,60	48,52	48,52	101,97	615,0
11,70	10,62		35,15	57,48	6,60	6,60	48,52	48,52	112,60	717,3
11,70			52,72	64,43	6,60	6,60	48,52	48,52	119,55	884,9

I.020.I-2c/89 В. 2-5

Инв. № подл. | Подпись и дата | Взам. инв. №

Ведомость расхода стали на изделие, кг

Марка элемента	Изделия арматурные																	Всего
	Арматура класса																	
	A-I				A-III ГОСТ 5781-82*													
	Ф8	Ф10	Ф12	Итого	Ф8	Ф10	Ф12	Ф14	Ф16	Ф18	Ф20	Ф25	Ф28	Ф32	Ф36	Ф40	Итого	
1КВ 42.33-I	4,78	0,47	0,46	5,71	9,24	9,97					32,35		6,95				58,52	64,23
1КВ 42.33-2	4,78	0,47	0,46	5,71	9,24	9,97						50,55	6,95				76,72	82,33
1КВ 42.33-5	4,83	0,47	0,46	5,76	9,24	9,97							6,95	82,83			109,0	114,76
1КВ 42.33-II	4,83	0,47		5,30	9,24	9,97								174,7			194,0	199,30
2КВ 42.33-I	4,78	0,94	0,46	6,18	7,39	9,97					32,35		13,91				63,62	69,80
2КВ 42.33-2	4,78	0,94	0,46	6,18	7,39	9,97						50,55	13,91				81,82	88,00
2КВ 42.33-5	4,83	0,94	0,46	6,23	7,39	9,97							13,91	82,83			114,1	120,33
2КВ 42.33-II	4,83	0,94		5,77	7,39	9,97								183,8			201,2	206,97
2КВ 42.33-I3	0,39	8,00		8,39		21,49									232,7		254,1	262,49
3КВ 42.33-I	4,78	0,47	0,46	5,71	7,39	9,97					32,35		6,95				56,67	62,38
3КВ 42.33-2	4,78	0,47	0,46	5,71	7,39	9,97						50,55	6,95				74,87	80,49
3КВ 42.33-5	4,83	0,47	0,46	5,76	7,39	9,97							6,95	82,83			107,1	112,86
3КВ 42.33-II	4,83	0,47		5,30	7,39	9,97								174,7			192,1	197,40
4КВ 42.33-I	4,76	0,47	0,46	5,69	7,39	9,97					32,35		6,95				56,67	62,36
4КВ 42.33-2	4,76	0,47	0,46	5,69	7,39	9,97						50,55	6,95				74,87	80,56
4КВ 42.33-5	4,83	0,47	0,46	5,76	7,39	9,97							6,95	82,83			107,1	112,86
4КВ 42.33-II	4,83	0,47		5,30	7,39	9,97								174,7			192,1	197,40
4КВ 42.33-I3	0,39	7,53		7,92		21,49									221,2		242,6	250,52
5КВ 42.33-I	4,78		0,46	5,24	7,39	9,97					32,35						49,71	54,95
5КВ 42.33-2	4,78		0,46	5,24	7,39	9,97						50,55					67,91	73,15
5КВ 42.33-5	4,83		0,46	5,29	7,39	9,97								82,83			100,2	105,49
5КВ 42.33-II	4,83			4,83	7,39	9,97								165,6			183,0	187,83
5КВ 42.33-I3	0,39	7,06		7,45		21,49									209,6		231,1	238,55
5КВ 42.33-I-н	4,78		0,46	5,24	7,39	9,97					32,35						49,71	54,95
5КВ 42.33-2-н	4,78		0,46	5,24	7,39	9,97						50,55					67,91	73,15
5КВ 42.33-5-н	4,83		0,46	5,29	7,39	9,97								82,83			100,2	105,49

Инв. № подл. | Подпись и дата | Взам. инв. №

Продолжение ведомости

Изделия закладные											
Арматура класса					Прокат марки				Всего	Общий расход
А-III					ВСт3пс6-1					
ГОСТ 5781-82*					ГОСТ 103-76*		ГОСТ 8510-86			
Ф25	Ф28	Ф32	Ф36	Итого	-10х90	Итого	L125х80х10	Итого		
					3,30	3,30	22,30	22,30	25,60	89,9
					3,30	3,30	22,30	22,30	25,60	107,8
					3,30	3,30	22,30	22,30	25,60	140,3
					3,30	3,30	22,30	22,30	25,60	224,9
					3,30	3,30	36,70	36,70	40,0	109,8
					3,30	3,30	36,70	36,70	40,0	128,0
					3,30	3,30	36,70	36,70	40,0	160,3
					3,30	3,30	36,70	36,70	40,0	247,0
					3,30	3,30	36,70	36,70	40,0	302,6
2,93	5,31			8,24	3,30	3,30	29,50	29,50	41,04	103,4
2,93	5,31			8,24	3,30	3,30	29,50	29,50	41,04	121,6
2,93	5,31			8,24	3,30	3,30	29,50	29,50	41,04	154,0
2,93		8,94		9,87	3,30	3,30	29,50	29,50	42,67	297,1
2,93	5,31			8,24	3,30	3,30	31,50	31,50	43,04	105,4
2,93	5,31			8,24	3,30	3,30	31,50	31,50	43,04	123,6
2,93	5,31			8,24	3,30	3,30	31,50	31,50	43,04	156,0
2,93		8,94		9,87	3,30	3,30	31,50	31,50	44,67	242,1
2,93			8,79	11,72	3,30	3,30	31,50	31,50	46,52	297,1
5,85	10,62			16,47	3,30	3,30	24,26	24,26	44,03	99,0
5,85	10,62			16,47	3,30	3,30	24,26	24,26	44,03	117,2
5,85	10,62			16,47	3,30	3,30	24,26	24,26	44,03	149,5
5,85		13,88		19,73	3,30	3,30	24,26	24,26	47,29	235,1
5,85			17,57	23,43	3,30	3,30	24,26	24,26	50,99	289,6
5,85	10,62			16,47	3,30	3,30	24,26	24,26	44,03	99,0
5,85	10,62			16,47	3,30	3,30	24,26	24,26	44,03	117,2
5,85	10,62			16,47	3,30	3,30	24,26	24,26	44,03	149,5

I.020.I-2c/89 В. 2-5

Инв. № подл. | Подпись и дата | Взам. инв. №

Ведомость расхода стали на изделие, кг

Марка элемента	Изделия арматурные																Всего
	Арматура класса																
	A-I				A-III												
	ГОСТ 5781-82*																
	Ф8	Ф10	Ф12	Итого	Ф8	Ф10	Ф12	Ф14	Ф16	Ф18	Ф20	Ф25	Ф28	Ф32	Ф36	Ф40	Итого	
5КВ 42.33-II-н	4,83			4,83	7,39	9,97								165,6			183,0	187,83
5КВ 42.33-I3-н	0,39	7,06		7,45		21,49									209,6		231,1	238,55
IКС 42.42-I	6,83	0,47	0,46	7,76	9,24	19,94					41,33			9,09			79,60	87,36
IКС 42.42-2	6,83	0,47	0,46	7,76	9,24	19,94						64,57		9,09			102,8	110,56
IКС 42.42-4	6,90	0,47	0,46	7,83	9,24	19,94							81,01	9,09			119,3	127,13
IКС 42.42-6	6,90	0,47	0,46	7,83	9,24	19,94								114,9			144,1	151,93
IКС 42.42-7	0,79	10,18		10,97		34,34									145,4		179,8	190,77
IКС 42.42-9	0,79	10,18		10,97		34,34									11,50	165,4	211,3	222,27
IКС 42.42-II	6,90	0,47		7,37		34,34							6,95	211,6	11,50		264,4	271,77
IКС 42.42-I3	0,79	10,18		10,97		19,94	20,76								290,8		331,5	342,47
2КС 42.42-I	6,83	0,94	0,46	8,23	9,24	19,94					41,33			18,17			88,68	96,91
2КС 42.42-2	6,83	0,94	0,46	8,23	9,24	19,94						64,57		18,17			111,9	120,13
2КС 42.42-4	6,90	0,94	0,46	8,30	9,24	19,94							81,01	18,17			128,4	136,70
2КС 42.42-6	6,90	0,94	0,46	8,30	9,24	19,94								124,0			153,2	161,15
2КС 42.42-7	0,79	10,65		11,44		34,34									156,9		191,3	202,74
2КС 42.42-9	0,79	10,65		11,44		34,34									23,01	165,4	222,8	234,24
2КС 42.42-II	6,90	0,94		7,84	9,24	19,94							6,95	211,6	23,01		270,7	278,54
2КС 42.42-I3	0,79	10,65		11,44		19,94	20,76								302,3		343,0	354,44
3КС 42.42-I	6,83	0,47	0,46	7,76	9,24	19,94					41,33			9,09			79,60	87,36
3КС 42.42-3	6,83	0,47	0,46	7,76	9,24	19,94						64,57		9,09			102,8	110,56
3КС 42.42-4	6,90	0,47	0,46	7,83	9,24	19,94							81,01	9,09			119,3	127,13
3КС 42.42-6	6,90	0,47	0,46	7,83	9,24	19,94								114,9			144,1	151,93
3КС 42.42-7	0,79	10,18		10,97		34,34									145,4		179,8	190,77
3КС 42.42-9	0,79	10,18		10,97		34,34									11,50	165,4	211,3	222,27
3КС 42.42-II	6,90	0,47		7,37		34,34							6,95	211,6	11,50		264,4	271,77
3КС 42.42-I3	0,79	10,18		10,97		34,34									290,8		325,2	336,17
3КС 42.42-I4	0,79	10,18		10,97		34,34									290,8		325,2	336,17
4КС 42.42-I	6,83	0,47	0,46	7,76	9,24	19,94					41,33			9,09			79,60	87,36
4КС 42.42-3	6,83	0,47	0,46	7,76	9,24	19,94						64,57		9,09			102,8	110,56
4КС 42.42-4	6,90	0,47	0,46	7,83	9,24	19,94							81,01	9,09			119,3	127,13

Инв. № подл. | Подпись и дата | Взам. инв. №

Продолжение ведомости

Изделия закладные											
Арматура класса					Прокат марки				Всего	Общий расход
А-III					ВСт3пс6-1					
ГОСТ 5781-82*					ГОСТ 103-76*		ГОСТ 8510-86			
ф25	ф28	ф32	ф36	Итого	-10х90	Итого	L125х80х10	Итого		
5,85		13,88		19,73	3,30	3,30	24,26	24,26	47,29	235,1
5,85			17,57	23,43	3,30	3,30	24,26	24,26	50,99	289,6
					3,30	3,30	22,30	22,30	25,60	112,7
					3,30	3,30	22,30	22,30	25,60	136,2
					3,30	3,30	22,30	22,30	25,60	152,8
					3,30	3,30	22,30	22,30	25,60	177,5
					3,30	3,30	22,30	22,30	25,60	216,3
					3,30	3,30	22,30	22,30	25,60	247,8
					3,30	3,30	22,30	22,30	25,60	297,4
					3,30	3,30	22,30	22,30	25,60	368,1
					3,30	3,30	36,70	36,70	40,0	136,9
					3,30	3,30	36,70	36,70	40,0	160,2
					3,30	3,30	36,70	36,70	40,0	176,7
					3,30	3,30	36,70	36,70	40,0	201,5
					3,30	3,30	36,70	36,70	40,0	242,8
					3,30	3,30	36,70	36,70	40,0	274,2
					3,30	3,30	36,70	36,70	40,0	318,6
					3,30	3,30	36,70	36,70	40,0	395,2
2,93	6,94			9,87	3,30	3,30	29,50	29,50	42,67	130,0
2,93	6,94			9,87	3,30	3,30	29,50	29,50	42,67	153,2
2,93	6,94			9,87	3,30	3,30	29,50	29,50	42,67	169,8
2,93	6,94			9,87	3,30	3,30	29,50	29,50	42,67	194,5
2,93			8,79	11,71	3,30	3,30	29,50	29,50	54,51	235,2
2,93			8,79	11,71	3,30	3,30	29,50	29,50	44,51	266,8
2,93			8,79	11,71	3,30	3,30	29,50	29,50	44,51	316,3
2,93			8,79	11,71	3,30	3,30	29,50	29,50	44,51	381,6
2,93			8,79	11,71	3,30	3,30	29,50	29,50	44,51	381,6
2,93	6,94			9,87	3,30	3,30	31,50	31,50	44,67	432,5
2,93	6,94			9,87	3,30	3,30	31,50	31,50	44,67	454,8
2,93	6,94			9,87	3,30	3,30	31,50	31,50	44,67	471,8

I.020.I-2с/89 В. 2-5

Инв. № подл. | Подпись и дата | Взам. инв. №

Ведомость расхода стали на изделие, кг

Марка элемента	Изделия арматурные																Всего
	Арматура класса																
	A-I				A-III ГОСТ 5781-82*												
	Ф8	ФI0	ФI2	Итого	Ф8	ФI0	ФI2	ФI4	ФI6	ФI8	Ф20	Ф25	Ф28	Ф32	Ф36	Ф40	Итого	
4КС 42.42-6	6,90	0,47	0,46	7,83	9,24	19,94								114,9			144,1	151,93
4КС 42.42-7	0,79	10,18		10,97		34,34									145,4		179,8	190,77
4КС 42.42-9	0,79	10,18		10,97		34,34									11,50	165,4	211,3	222,27
4КС 42.42-II	6,90	0,47		7,37		34,34								220,7			255,0	262,37
4КС 42.42-I3	0,79	10,18		10,97		34,34									279,3		313,7	324,67
5КС 42.42-I	6,83		0,46	7,29	9,24	19,94					41,33						70,51	77,80
5КС 42.42-3	6,83		0,46	7,29	9,24	19,94						64,57					93,76	101,05
5КС 42.42-4	6,90		0,46	7,36	9,24	19,94							81,01				110,2	117,56
5КС 42.42-6	6,90		0,46	7,36	9,24	19,94								105,8			135,0	142,36
5КС 42.42-7	0,79	9,71		10,50		34,34									133,9		168,3	178,80
5КС 42.42-9	0,79	9,71		10,50		34,34										165,4	199,8	210,30
5КС 42.42-II	6,90			6,90		34,34								211,6			245,9	252,80
5КС 42.42-I3	0,79	9,71		10,50		34,34									267,8		302,2	312,70
5КС 42.42-I-н	6,83		0,46	7,29	9,24	19,94					41,33						70,51	77,80
5КС 42.42-3-н	6,83		0,46	7,29	9,24	19,94						64,57					93,76	101,05
5КС 42.42-4-н	6,90		0,46	7,36	9,24	19,94							81,01				110,2	117,56
5КС 42.42-6-н	6,90		0,46	7,36	9,24	19,94								105,8			135,0	142,36
5КС 42.42-7-н	0,79	9,71		10,50		34,34									133,9		168,3	178,80
5КС 42.42-9-н	0,79	9,71		10,50		34,34										165,4	199,8	210,30
5КС 42.42-II-н	6,90			6,90		34,34								211,6			245,9	252,80
5КС 42.42-I3-н	0,79	9,71		10,50		34,34									267,8		302,2	312,70
IKБ 42.53-I	8,22	0,47	0,46	9,15	15,40	1,92					51,69		6,95				75,96	85,11
IKБ 42.53-2	8,22	0,47	0,46	9,15	15,40			3,77				80,76	6,95				106,9	116,05
IKБ 42.53-4	8,33	0,47	0,46	9,26	15,40			3,77					108,3				127,4	136,66
IKБ 42.53-5	8,33	0,47	0,46	9,26	11,70	5,76			4,92				6,95	132,3			161,6	170,86
IKБ 42.53-7		13,68		13,68	2,46	20,16				6,23				9,09	167,5		205,4	219,08
2KБ 42.53-I	8,22	0,94	0,46	9,62	13,55	1,92					51,69		13,91				81,06	90,68
2KБ 42.53-2	8,22	0,94	0,46	9,62	13,55			3,77				80,76	13,91				112,0	121,62
2KБ 42.53-4	8,33	0,94	0,46	9,73	13,55			3,77					115,2				132,5	142,23
2KБ 42.53-5	8,33	0,94	0,46	9,73	9,86	5,86			4,92				13,91	132,3			166,8	176,53

Инв. № подл. | Подпись и дата | Взам. инв. №

1962-16

Формат А3

84

Продолжение ведомости

Изделия закладные											
Арматура класса					Прокат марки				Всего	Общий расход
А-III					ВСт3пс6-1					
ГОСТ 5781-82*					ГОСТ 103-76*		ГОСТ 8510-86			
ф25	ф28	ф32	ф36	Итого	-10х90	Итого	L125х80х10	Итого		
2,93		6,94		9,87	3,30	3,30	31,50	31,50	44,67	196,5
2,93			8,79	11,71	3,30	3,30	31,50	31,50	46,51	237,2
2,93			8,79	11,71	3,30	3,30	31,50	31,50	46,51	268,8
2,93	5,31		8,79	17,03	3,30	3,30	31,50	31,50	51,83	315,0
2,93			17,57	20,50	3,30	3,30	31,50	31,50	55,30	379,9
5,85		13,88		19,73	3,30	3,30	24,26	24,26	47,29	125,1
5,85		13,88		19,73	3,30	3,30	24,26	24,26	47,29	147,9
5,85		13,88		19,73	3,30	3,30	24,26	24,26	47,29	164,8
5,85		13,88		19,73	3,30	3,30	24,26	24,26	47,29	189,6
5,85			17,57	23,43	3,30	3,30	24,26	24,26	50,99	229,6
5,85			17,57	23,43	3,30	3,30	24,26	24,26	50,99	262,1
5,85	5,31		17,57	28,74	3,30	3,30	24,26	24,26	56,30	310,2
5,85			26,36	32,21	3,30	3,30	24,26	24,26	59,77	373,3
5,85		13,88		19,73	3,30	3,30	24,26	24,26	47,29	125,1
5,85		13,88		19,73	3,30	3,30	24,26	24,26	47,29	147,9
5,85		13,88		19,73	3,30	3,30	24,26	24,26	47,29	164,8
5,85		13,88		19,73	3,30	3,30	24,26	24,26	47,29	189,6
5,85			17,57	23,43	3,30	3,30	24,26	24,26	50,99	229,6
5,85			17,57	23,43	3,30	3,30	24,26	24,26	50,99	262,1
5,85	5,31		17,57	28,74	3,30	3,30	24,26	24,26	56,30	310,2
5,85			26,36	32,21	3,30	3,30	24,26	24,26	59,77	373,3
					3,30	3,30	22,30	22,30	26,60	110,4
					3,30	3,30	22,30	22,30	25,60	140,6
					3,30	3,30	22,30	22,30	25,60	162,0
					3,30	3,30	22,30	22,30	25,60	196,4
					3,30	3,30	22,30	22,30	25,60	248,1
					3,30	3,30	36,70	36,70	40,0	130,4
					3,30	3,30	36,70	36,70	40,0	164,4
					3,30	3,30	36,70	36,70	40,0	182,1
					3,30	3,30	36,70	36,70	40,0	216,4

I.020.I-2с/89 В. 2-5

Инв. № подл. | Подпись и дата | Взам. инв. №

Ведомость расхода стали на изделие, кг

Марка элемента	Изделия арматурные																Всего
	Арматура класса																
	A-I				A-III ГОСТ 5781-82*												
	Ф8	Ф10	Ф12	Итого	Ф8	Ф10	Ф12	Ф14	Ф16	Ф18	Ф20	Ф25	Ф28	Ф32	Ф36	Ф40	Итого	
2КБ 42.53-7		14,15		14,15	2,46	17,28				6,23				18,17	167,5		211,6	225,75
3КБ 42.53-I	8,22	0,47	0,46	9,15	13,55	1,92					51,69		6,95				74,11	83,26
3КБ 42.53-2	8,22	0,47	0,46	9,15	13,55			3,77				80,76	6,95				105,0	114,15
3КБ 42.53-4	8,33	0,47	0,46	9,26	13,55			3,77					108,3				125,6	134,86
3КБ 42.53-5	8,33	0,47	0,46	9,26	9,86	5,76			4,92				6,95	132,3			159,8	169,06
3КБ 42.53-7		13,68		13,68	2,46	17,28				6,23				9,09	167,5		202,5	216,18
4КБ 42.53-I	8,22	0,47	0,46	9,15	13,55	1,92					51,69		6,95				74,11	83,26
4КБ 42.53-2	8,22	0,47	0,46	9,15	13,55			3,77				80,76	6,95				105,0	114,15
4КБ 42.53-4	8,33	0,47	0,46	9,26	13,55			3,77					108,3				125,6	134,86
4КБ 42.53-5	8,33	0,47	0,46	9,26	9,86	5,76			4,92				6,95	132,3			159,8	169,06
4КБ 42.53-7		13,68		13,68	2,46	17,28				6,23				9,09	167,5		202,5	216,18
5КБ 42.53-I	8,22		0,46	8,68	13,55	1,92					51,69						67,16	75,84
5КБ 42.53-2	8,22		0,46	8,68	13,55			3,77				80,76					98,08	106,76
5КБ 42.53-4	8,33		0,46	8,79	13,55			3,77					101,3				118,6	127,39
5КБ 42.53-5	8,33		0,46	8,79	9,86	5,76			4,92					132,3			152,8	161,59
5КБ 42.53-I-н	8,22		0,46	8,68	13,55	1,92					51,69						67,16	75,84
5КБ 42.53-2-н	8,22		0,46	8,68	13,55			3,77				80,76					98,08	106,76
5КБ 42.53-4-н	8,33		0,46	8,79	13,55			3,77					101,3				118,6	127,39
5КБ 42.53-5-н	8,33		0,46	8,79	9,86	5,76			4,92					132,3			152,8	161,59
1КВ 42.75-I	11,91	0,94	0,92	13,77	18,48	9,97					73,78		6,95	9,09			118,3	132,07
1КВ 42.75-2	11,91	0,94	0,92	13,77	18,48	9,97						115,3	6,95	9,09			159,8	173,57
1КВ 42.75-4	12,05	0,94	0,92	13,91	18,48	9,97							151,6	9,09			189,1	203,01
1КВ 42.75-5	12,05	0,94	0,92	13,91	18,48	9,97							6,95	198,0			233,4	247,31
1КВ 42.75-7	0,39	19,47		19,86		38,77								9,09	250,6		298,4	318,26
1КВ 42.75-II	12,05		0,46	12,51	9,24	24,37							6,95	386,8	11,5		438,9	451,46
2КВ 42.75-I	11,91	1,87	0,92	14,70	16,63	9,97					73,78		13,91	18,17			132,5	147,20
2КВ 42.75-2	11,91	1,87	0,92	14,70	16,63	9,97						115,3	13,91	18,17			174,0	188,70
2КВ 42.75-4	12,05	1,87	0,92	14,84	16,63	9,97							158,5	18,17			203,3	218,14
2КВ 42.75-5	12,05	1,87	0,92	14,84	16,63	9,97							13,91	207,9			247,6	262,44
2КВ 42.75-7	0,39	20,40		20,79		35,89								18,17	262,1		316,1	336,89

I.020.I-2c/89 В. 2-5

Инв. № подл. | Подпись и дата | Взам. инв. №

I.020.I-2c/89 2-5 РС

Лист 23

Формат А3

1962-16 86

Продолжение ведомости

Изделия закладные											
Арматура класса						Прокат марки				Всего	Общий расход
А-III						ВСт3пс6-1					
ГОСТ 5781-82*						ГОСТ 103-76*		ГОСТ 8510-86			
ф25	ф28	ф32	ф36	Итого		-10х90	Итого	L125х80х10	Итого		
						3.30	3.30	36.70	36.70	40.0	265,8
2.93	5.31			8.24		3.30	3.30	29.50	29.50	41.04	124,3
2.93	5.31			8.24		3.30	3.30	29.50	29.50	41.04	155,2
2.93	5.31			8.24		3.30	3.30	29.50	29.50	41.04	175,8
2.93	5.31			8.24		3.30	3.30	29.50	29.50	41.04	210,1
2.93		6.94		9.87		3.30	3.30	29.50	29.50	42.67	258,8
2.93	5.31			8.24		3.30	3.30	31.50	31.50	43.04	126.3
2.93	5.31			8.24		3.30	3.30	31.50	31.50	43.04	157,2
2.93	5.31			8.24		3.30	3.30	31.50	31.50	43.04	177,8
2.93	5.31			8.24		3.30	3.30	31.50	31.50	43.04	212,1
2.93		6.94		9.87		3.30	3.30	31.50	31.50	44.67	260,8
5.85	10.62			16.47		3.30	3.30	24,26	24,26	44.03	120,8
5.85	10.62			16.47		3.30	3.30	24,26	24,26	44.03	150,8
5.85	10.62			16.47		3.30	3.30	24,26	24,26	44.03	171,4
5.85	10.62			16.47		3.30	3.30	24,26	24,26	44.03	205,6
5.85	10.62			16.47		3.30	3.30	24,26	24,26	44.03	120,8
5.85	10.62			16.47		3.30	3.30	24.26	24.26	44.03	150,8
5.85	10.62			16.47		3.30	3.30	24.26	24.26	44.03	171,4
5.85	10.62			16.47		3.30	3.30	24,26	24,26	44.03	205,6
						6.60	6.60	44.60	44.60	51.20	183,2
						6.60	6.60	44.60	44.60	51.20	224,7
						6.60	6.60	44.60	44.60	51.20	254,2
						6.60	6.60	44.60	44.60	51.20	298,5
						6.60	6.60	44.60	44.60	51.20	369,5
						6.60	6.60	44.60	44.60	51.20	501,6
						6.60	6.60	73.40	73.40	80.0	227,2
						6.60	6.60	73.40	73.40	80.0	268,6
						6.60	6.60	73.40	73.40	80.0	297,8
						6.60	6.60	73.40	73.40	80.0	342,0
						6.60	6.60	73.40	73.40	80.0	417,2

I.020.I-2с/89 8. 2-5

Инв. № подл. | Подпись и дата | Взам. инв. №

Ведомость расхода стали на изделие, кг

Марка элемента	Изделия арматурные																	Всего
	Арматура класса																	
	A-I				A-III ГОСТ 5781-82*													
	Ф8	Ф10	Ф12	Итого	Ф8	Ф10	Ф12	Ф14	Ф16	Ф18	Ф20	Ф25	Ф28	Ф32	Ф36	Ф40	Итого	
2КВ 42.75-II	12,05	1,87		13,92	16,63	9,97							6,95	395,9	23,01		452,5	466,42
2КВ 42.75-I3	0,39	21,34		21,73		21,49	20,76								535,6		577,9	599,63
3КВ 42.75-I	11,91	0,94	0,92	13,77	16,63	9,97					73,78		6,95	9,09			116,4	130,17
3КВ 42.75-2	11,91	0,94	0,92	13,77	16,63	9,97						5,3	6,95	9,09			137,9	171,67
3КВ 42.75-4	12,05	0,94	0,92	13,91	16,63	9,97							151,6	9,09			187,3	201,21
3КВ 42.75-5	12,05	0,94	0,92	13,91	16,63	9,97							6,95	198,0			231,5	245,41
3КВ 42.75-7	0,39	19,47		19,86		35,89								9,09	250,6		295,5	315,36
3КВ 42.75-II	12,05	0,94		12,99	7,39	24,37							6,95	386,8	14,50		437,1	450,09
4КВ 42.75-I	11,91	0,94	0,92	13,77	16,63	9,97					73,78		6,95	9,09			116,4	130,17
4КВ 42.75-2	11,91	0,94	0,92	13,77	16,63	9,97						115,3	6,95	9,09			157,9	171,67
4КВ 42.75-4	12,05	0,94	0,92	13,91	16,63	9,97							151,6	9,09			187,3	201,21
4КВ 42.75-5	12,05	0,94	0,92	13,91	16,63	9,97							6,95	198,0			231,5	245,41
4КВ 42.75-7	0,39	19,47		19,86		35,89								9,09	250,6		295,5	315,36
4КВ 42.75-II	12,05	0,94		12,99	7,39	24,37								395,9			427,7	440,69
4КВ 42.75-I3	0,39	19,47		19,86		35,89									501,1		537,0	556,86
5КВ 42.75-I	11,91		0,92	12,83	16,63	9,97					73,78						100,4	113,23
5КВ 42 75-2	11,91		0,92	12,83	16,63	9,97						115,3					141,9	154,73
5КВ 42.75-4	12,05		0,92	12,97	16,63	9,97							144,6				171,2	184,17
5КВ 42.75-5	12,05		0,92	12,97	16,63	9,97								188,9			215,5	228,47
5КВ 42.75-7	0,39	18,53		18,92		35,89									239,0		274,9	293,82
5КВ 42.75-II	12,05			12,05	7,39	24,37								377,8			409,5	421,55
5КВ 42.75-I3	0,39	18,53		18,92		35,89									478,1		514,0	532,92
5КВ 42.75-I-н	11,91		0,92	12,83	16,63	9,97					73,78						100,4	113,23
5КВ 42.75-2-н	11,91		0,92	12,83	16,63	9,97						115,3					141,9	154,73
5КВ 42.75-4-н	12,05		0,92	12,97	16,63	9,97							144,6				171,2	184,17
5КВ 42.75-5-н	12,05		0,92	12,97	16,63	9,97								188,9			215,5	228,47
5КВ 42.75-7-н	0,39	18,53		18,92		35,89									239,0		274,9	293,82
5КВ 42.75-II-н	12,05			12,05	7,39	24,37								377,8			409,5	421,55
5КВ 42.75-I3-н	0,39	18,53		18,92		35,89									478,1		514,0	532,92
1КБ 42.95-I	14,80	0,94	0,92	16,66	24,64	1,92					93,11		6,95	9,09			135,7	152,36

Инв. № подл. | Подпись и дата | Взам. инв. №

Продолжение ведомости

Изделия закладные											
Арматура класса					Прокат марки				Всего	Общий расход
А-III					ВСт3пс6-1					
ГОСТ 5781-82*					ГОСТ 103-76*		ГОСТ 8510-86			
Ф25	Ф28	Ф32	Ф36	Итого	-10х90	Итого	∟125х80х10	Итого		
					6,60	6,60	73,40	73,40	80,0	546,2
					6,60	6,60	73,40	73,40	80,0	679,6
5,85	5,31	6,94		18,10	6,60	6,60	59,0	59,0	83,7	213,9
5,85	5,31	6,94		18,10	6,60	6,60	59,0	59,0	83,7	255,2
5,85	5,31	6,94		18,10	6,60	6,60	59,0	59,0	83,7	284,9
5,85	5,31	6,94		18,10	6,60	6,60	59,0	59,0	83,7	329,0
5,85		6,94	8,79	21,58	6,60	6,60	59,0	59,0	87,18	402,5
5,85		6,94	8,79	21,58	6,60	6,60	59,0	59,0	87,18	537,2
5,85	5,31	6,94		18,10	6,60	6,60	63,0	63,0	87,7	217,9
5,85	5,31	6,94		18,10	6,60	6,60	63,0	63,0	87,7	259,2
5,85	5,31	6,94		18,10	6,60	6,60	63,0	63,0	87,7	288,9
5,85	5,31	6,94		18,10	6,60	6,60	63,0	63,0	87,7	333,0
5,85		6,94	8,79	21,58	6,60	6,60	63,0	63,0	91,18	406,5
5,85	5,31	6,94	8,79	26,89	6,60	6,60	63,0	63,0	96,49	537,0
5,85			26,36	32,21	6,60	6,60	63,0	63,0	101,81	659,7
11,70	10,62	13,88		36,20	6,60	6,60	48,52	48,52	91,32	204,2
11,70	10,62	13,88		36,20	6,60	6,60	48,52	48,52	91,32	246,0
11,70	10,62	13,88		36,20	6,60	6,60	48,52	48,52	91,32	275,2
11,70	10,62	13,88		36,20	6,60	6,60	48,52	48,52	91,32	318,8
11,70		13,88	17,57	43,16	6,60	6,60	48,52	48,52	98,28	392,1
11,70	5,31	13,88	17,57	48,47	6,60	6,60	48,52	48,52	103,59	525,2
11,70			43,94	55,64	6,60	6,60	48,52	48,52	110,76	644,9
11,70	10,62	13,88		36,20	6,60	6,60	48,52	48,52	91,32	204,2
11,70	10,62	13,88		36,20	6,60	6,60	48,52	48,52	91,32	246,0
11,70	10,62	13,88		36,20	6,60	6,60	48,52	48,52	91,32	275,2
11,70	10,62	13,88		36,20	6,60	6,60	48,52	48,52	91,32	318,8
11,70		13,88	17,57	43,16	6,60	6,60	48,52	48,52	98,29	392,1
11,70	5,31	13,88	17,57	48,47	6,60	6,60	48,52	48,52	103,59	525,2
11,70			43,94	55,64	6,60	6,60	48,52	48,52	110,76	644,9
					6,60	6,60	44,60	44,60	51,2	203,6

Ведомость расхода стали на изделие, кг

Марка элемента	Изделия арматурные																	Всего
	Арматура класса																	
	A-I				A-III ГОСТ 5781-82													
	Ф8	Ф10	Ф12	Итого	Ф8	Ф10	Ф12	Ф14	Ф16	Ф18	Ф20	Ф25	Ф28	Ф32	Ф36	Ф40	Итого	
1КБ 42.95-2	14,80	0,94	0,92	16,66	24,64							145,5	6,95	9,09			189,9	206,56
1КБ 42.95-4	15,00	0,94	0,92	16,86	24,64								189,5	9,09			227,0	243,86
1КБ 42.95-5	15,00	0,94	0,92	16,86	20,94	5,76			4,92				6,95	247,5			286,0	302,86
1КБ 42.95-7		24,80		24,80	2,46	34,56				6,23				9,09	313,2		365,5	390,03
1КБ 42.95-9		24,80		24,80	2,46	34,56					7,70			9,09	11,50	372,7	438,0	462,80
2КБ 42.95-I	14,80	1,87	0,92	17,59	22,79	1,92					93,11		13,91	18,17			149,2	166,79
2КБ 42.95-2	14,80	1,87	0,92	17,59	22,79			3,77				145,5	13,91	18,17			204,1	221,69
2КБ 42.95-4	14,80	1,87	0,92	17,59	22,79			3,77					196,4	18,17			241,2	258,79
2КБ 42.95-5	15,00	1,87	0,92	17,79	19,09	5,76			4,92				13,91	256,5			300,2	317,99
2КБ 42.95-7		25,73		25,73	2,46	31,68				6,23				18,17	324,7		383,3	409,03
2КБ 42.95-9		25,73		25,73	2,46	31,68					7,70			18,17	23,01	372,7	455,7	481,43
2КБ 42.95-II	15,00	1,87		16,87	22,79				4,92				6,95	494,9	23,01		552,6	569,43
3КБ 42.95-I	14,80	0,94	0,92	16,66	22,79	1,92					93,11		6,95	9,09			133,9	150,56
3КБ 42.95-2	14,80	0,94	0,92	16,66	22,79			3,77				145,5	6,95	9,09			188,1	204,76
3КБ 42.95-4	15,00	0,94	0,92	16,86	22,79			3,77					189,5	9,09			225,1	241,96
3КБ 42.95-5	15,00	0,94	0,92	16,86	19,09	5,76			4,92				6,95	247,5			284,2	301,06
3КБ 42.95-7		24,80		24,80	2,46	31,68				6,23				9,09	313,2		362,7	387,50
3КБ 42.95-9		24,80		24,80	2,46	31,68					7,70			9,09	11,50	372,7	435,1	459,90
4КБ 42.95-I	14,80	0,94	0,92	16,66	22,79	1,92					93,11		6,95	9,09			133,9	150,56
4КБ 42.95-2	14,80	0,94	0,92	16,66	22,79			3,77				145,5	6,95	9,09			188,1	204,76
4КБ 42.95-4	15,00	0,94	0,92	16,86	22,79			3,77					189,5	9,09			225,1	241,96
4КБ 42.95-5	15,00	0,94	0,92	16,86	19,09	5,76			4,92				6,95	247,5			284,2	300,86
4КБ 42.95-7		24,80		24,80	2,46	31,68				6,23				9,09	313,2		362,7	387,50
4КБ 42.95-9		24,80		24,80	2,46	31,68					7,70			9,09	11,50	372,7	435,1	459,90
4КБ 42.95-II	15,00	0,94		15,94	13,55	14,40			4,92					494,9			527,8	543,74
5КБ 42.95-I	14,80		0,92	15,74	22,79	1,92					93,11						117,8	133,54
5КБ 42.95-2	14,80		0,92	15,74	22,79			3,77				145,5					172,0	187,74
5КБ 42.95-4	15,00		0,92	15,92	22,79			3,77					182,5				209,1	225,02
5КБ 42.95-5	15,00		0,92	15,92	19,09	5,76			4,92					238,4			268,1	284,02
5КБ 42.95-7		23,86		23,86	2,46	31,68				6,23					301,7		342,1	365,96

Инв. № подл. | Подпись и дата | Взам. инв. №

Продолжение ведомости

Изделия закладные											
Арматура класса						Прокат марки				Всего	Общий расход
А-III						ВСт3пс6-1					
ГОСТ 5781-82*						ГОСТ 103-76*		ГОСТ 8510-86			
Ф25	Ф28	Ф32	Ф36	Итого		-10х90	Итого	∟125х80х10	Итого		
						6,60	6,60	44,60	44,60	51,2	257,8
						6,60	6,60	44,60	44,60	51,2	295,0
						6,60	6,60	44,60	44,60	51,2	354,1
						6,60	6,60	44,60	44,60	51,2	441,6
						6,60	6,60	44,60	44,60	51,2	514,0
						6,60	6,60	73,40	73,40	80,0	247,5
						6,60	6,60	73,40	73,40	80,0	301,7
						6,60	6,60	73,40	73,40	80,0	339,0
						6,60	6,60	73,40	73,40	80,0	398,0
						6,60	6,60	73,40	73,40	80,0	489,0
						6,60	6,60	73,40	73,40	80,0	564,5
						6,60	6,60	73,40	73,40	80,0	649,5
5,85	5,31	6,94		18,10		6,60	6,60	59,0	59,0	83,7	234,2
5,85	5,31	6,94		18,10		6,60	6,60	59,0	59,0	83,7	288,4
5,85	5,31	6,94		18,10		6,60	6,60	59,0	59,0	83,7	325,7
5,85	5,31	6,94		18,10		6,60	6,60	59,0	59,0	83,7	384,7
5,85		6,94	8,79	21,58		6,60	6,60	59,0	59,0	87,18	474,8
5,85		6,94	8,79	21,58		6,60	6,60	59,0	59,0	87,18	547,0
5,85	5,31	6,94		18,10		6,60	6,60	63,0	63,0	87,7	238,2
5,85	5,31	6,94		18,10		6,60	6,60	63,0	63,0	87,7	292,4
5,85	5,31	6,94		18,10		6,60	6,60	63,0	63,0	87,7	329,7
5,85	5,31	6,94		18,10		6,60	6,60	63,0	63,0	87,7	388,7
5,85		6,94	8,79	21,58		6,60	6,60	63,0	63,0	91,18	478,6
5,85		6,94	8,79	21,58		6,60	6,60	63,0	63,0	91,18	551,0
5,85	5,31	6,94	8,79	26,89		6,60	6,60	63,0	63,0	96,49	640,1
11,70	10,62	13,88		36,20		6,60	6,60	48,52	48,52	91,32	224,8
11,70	10,62	13,88		36,20		6,60	6,60	48,52	48,52	91,32	279,1
11,70	10,62	13,88		36,20		6,60	6,60	48,52	48,52	91,32	315,3
11,70	10,62	13,88		36,20		6,60	6,60	48,52	48,52	91,32	375,4
11,70		13,88	17,57	43,16		6,60	6,60	48,52	48,52	98,28	464,2

I.020.1-20/89 В. 2.6

Инв. № подл. | Подпись и дата | Взам. инв. №

Ведомость расхода стали на изделие, кг

Марка элемента	Изделия арматурные																Всего
	Арматура класса																
	А-I				А-III ГОСТ 5781-82*												
	Ф8	Ф10	Ф12	Итого	Ф8	Ф10	Ф12	Ф14	Ф16	Ф18	Ф20	Ф25	Ф28	Ф32	Ф36	Ф40	Итого	
5КБ 42.95-II	15,00			15,00	13,55	14,40			4,92					476.7			509,6	524,60
5КБ 42.95-I-н	14,80		0,92	15,72	22,79	1,92					9,11						117,8	133,52
5КБ 42.95-2-н	14,80		0,92	15,72	22,79			3,77				145.5					172.0	187,72
5КБ 42.95-4-н	15,00		0,92	15,92	22,79			3,77					182,5				209.1	225,02
5КБ 42.95-5-н	15,00		0,92	15,92	19,09	5,76			4,92					238.4			268.1	284,02
5КБ 42.95-7-н		23,86		23,86	2,46	31,68				6.23					301.7		342.1	365,96
5КБ 42.95-II-н	15,00			15,00	13,55	14,40			4,92					476.7			509,6	524,60
ПКН 42.I04-I	16,84	0,94	0,92	18,70	24,64	11,89					102,1			18,17			156.8	175,50
ПКН 42.I04-2	16,84	0,94	0,92	18,70	24,64	9,97		3,77				159.5		18,17			216.1	234,80
ПКН 42.I04-4	17,06	0,94	0,92	18,92	24,64	9,97		3,77					200.1	18,17			256.7	275,62
ПКН 42.I04-6	17,06	0,94	0,92	18,92	20,94	15,73			4,92					256.5			298.1	317,02
ПКН 42.I04-7	0,39	27,53		27,92	2,46	44,53				6.23					353,8		407.0	434,92
ПКН 42.I04-9	0,39	27,53		27,92	2,46	44,53					7.70				23.01	408.6	486.3	514,22
ПКН 42.I04-II	17,06	0,94		18,00	6,16	38,77			4,92				13.91	522,7	23.01		609,5	627,50
ПКН 42.I04-I3	0,39	27,53		27,92	2,46	15,73	41,52			6.23					707,6		773,5	801,42
2КН 42.I04-I	16,84	1,87	0,92	19,63	24,64	11,89					102,1			36,34			175.0	194,63
2КН 42.I04-2	16,84	1,87	0,92	19,63	24,64	9,97		3,77				159,5		36,34			234.2	253,83
2КН 42.I04-4	17,06	1,87	0,92	19,85	24,64	9,97		3,77					200,1	36,34			274.8	294,65
2КН 42.I04-6	17,06	1,87	0,92	19,85	20,94	15,73			4,92					297.7			339,3	359,15
2КН 42.I04-7	0,39	28,46		28,85	2,46	44,53				6.23					376,8		430,0	458,85
2КН 42.I04-9	0,39	28,46		28,85	2,46	44,53					7.70				46,02	408,6	509,3	538,15
2КН 42.I04-II	17,06	1,87		18,93	24,64	9,97			4,92				13,91	522,7	46,02		622,2	641,13
2КН 42.I04-I3	0,39	28,46		28,85	2,46	15,73	41,52			6.23					730,6		796,6	825,45
3КН 42.I04-I	16,84	0,94	0,92	18,70	24,64	11,89		3,77			102,1			18,17			156,8	175,50
3КН 42.I04-3	16,84	0,94	0,92	18,70	24,64	9,97		3,77				159,5		18,17			216,1	234,80
3КН 42.I04-4	17,06	0,94	0,92	18,92	24,64	9,97							200,1	18,17			256,7	275,62
3КН 42.I04-6	17,06	0,94	0,92	18,92	20,94	15,73			4,92					279,5			321,1	340,02
3КН 42.I04-7	0,39	27,53		27,92	2,46	44,53				6,23					353,8		407,0	434,92
3КН 42.I04-9	0,39	27,53		27,92	2,46	44,53					7,70				23,01	408,6	486,3	514,22
3КН 42.I04-II	17,06	0,94		18,00	6,16	38,77			4,92				13,91	522,7	23,01		609,5	627,50

Инв. № подл. | Подпись и дата | Взам. инв. №

Продолжение ведомости

Изделия закладные										Всего	Общий расход
Арматура класса					Прокат марки						
А-III					ВСт3пс6-1						
ГОСТ 5781-82*					ГОСТ 103-76*		ГОСТ 8510-86				
Ф25	Ф28	Ф32	Ф36	Итого	-10х90	Итого	L125х80х10	Итого			
11,70	5,31	13,88	17,57	48,47	6,60	6,60	48,52	48,52		103,59	628,1
11,70	10,62	13,88		36,20	6,60	6,60	48,52	48,52		91,32	224,8
11,70	10,62	13,88		36,20	6,60	6,60	48,52	48,52		91,32	279,1
11,70	10,62	13,88		36,20	6,60	6,60	48,52	48,52		91,32	315,3
11,70	10,62	13,88		36,20	6,60	6,60	48,52	48,52		91,32	375,4
11,70		13,88	17,57	43,15	6,60	6,60	48,52	48,52		98,28	464,2
11,70	5,31	13,88	17,57	48,47	6,60	6,60	48,52	48,52		103,31	628,1
					6,60	6,60	44,60	44,60		51,2	226,7
					6,60	6,60	44,60	44,60		51,2	286,1
					6,60	6,60	44,60	44,60		51,2	326,8
					6,60	6,60	44,60	44,60		51,2	368,3
					6,60	6,60	44,60	44,60		51,2	486,0
					6,60	6,60	44,60	44,60		51,2	563,4
					6,60	6,60	44,60	44,60		51,2	678,7
					6,60	6,60	44,60	44,60		51,2	852,6
					6,60	6,60	73,40	73,40		80,0	274,6
					6,60	6,60	73,40	73,40		80,0	333,9
					6,60	6,60	73,40	73,40		80,0	374,6
					6,60	6,60	73,40	73,40		80,0	439,1
					6,60	6,60	73,40	73,40		80,0	538,8
					6,60	6,60	73,40	73,40		80,0	618,2
					6,60	6,60	73,40	73,40		80,0	724,1
					6,60	6,60	73,40	73,40		80,0	905,3
5,85		13,88		19,73	6,60	6,60	59,0	59,0		85,33	260,8
5,85		13,88		19,73	6,60	6,60	59,0	59,0		85,33	320,1
5,85		13,88		19,73	6,60	6,60	59,0	59,0		85,33	360,8
5,85		13,88		19,73	6,60	6,60	59,0	59,0		85,33	426,3
5,85			17,57	23,43	6,60	6,60	59,0	59,0		89,03	523,8
5,85			17,57	23,43	6,60	6,60	59,0	59,0		89,03	603,2
5,85			17,57	23,43	6,60	6,60	59,0	59,0		89,03	716,5

1.020.1-2с/89 В. 2-5

Инв. № подл. | Подпись и дата | Взам. инв. №

Ведомость расхода стали на изделие, кг

Марка элемента	Изделия арматурные																	Всего
	Арматура класса																	
	A-I				A-III ГОСТ 5781-82*													
	Ф8	Ф10	Ф12	Итого	Ф8	Ф10	Ф12	Ф14	Ф16	Ф18	Ф20	Ф25	Ф28	Ф32	Ф36	Ф40	Итого	
ЗКН 42.104-13	0,39	27,53		27,92	2,46	44,53				6,23					707,6		760,8	788,72
ЗКН 42.104-14	0,39	27,53		27,92	2,46	44,53				6,23					707,6		760,8	788,72
4КН 42.104-1	16,84	0,94	0,92	18,70	24,64	11,89					102,1			18,17			156,8	175,50
4КН 42.104-3	16,84	0,94	0,92	18,70	24,64	9,97		3,77				159,5		18,17			216,1	234,80
4КН 42.104-4	17,06	0,94	0,92	18,92	24,64	9,97		3,77					200,1	18,17			256,7	275,62
4КН 42.104-6	17,06	0,94	0,92	18,92	20,94	15,73			4,92					279,5			321,1	340,02
4КН 42.104-7	0,39	27,53		27,92	2,46	44,53				6,23					353,8		407,0	434,92
4КН 42.104-9		27,53	0,23	27,76	2,46	44,53					7,70				23,01	408,6	486,3	514,06
4КН 42.104-11	17,06	0,94		18,00	6,16	38,77			4,92					540,9			590,7	608,70
4КН 42.104-13	0,39	27,53		27,92	2,46	44,53				6,23					684,6		737,8	765,72
5КН 42.104-1	16,84		0,92	17,76	24,64	11,89					102,1						138,6	156,36
5КН 42.104-3	16,84		0,92	17,76	24,64	9,97		3,77				159,5					197,9	215,66
5КН 42.104-4	17,06		0,92	17,98	24,64	9,97		3,77					200,1				238,5	256,48
5КН 42.104-6	17,06		0,92	17,98	20,94	15,73			4,92					261,3			302,9	320,88
5КН 42.104-7	0,39	26,59		26,98	2,46	44,53				6,23					330,8		384,0	410,98
5КН 42.104-9	0,39	26,59		26,98	2,46	44,53					7,70					408,6	463,3	490,28
5КН 42.104-11	17,06			17,06	6,16	38,77			4,92					522,7			572,6	589,66
5КН 42.104-13	0,39	26,59		26,98	2,46	44,53				6,23					661,6		714,8	741,78
5КН 42.104-1-н	16,84		0,92	17,76	24,64	11,89					102,1						138,6	156,36
5КН 42.104-3-н	16,84		0,92	17,76	24,64	9,97		3,77				159,5					197,9	215,66
5КН 42.104-4-н	17,06		0,92	17,98	24,64	9,97		3,77					200,1				238,5	256,48
5КН 42.104-6-н	17,06		0,92	17,98	20,94	15,73			4,92					261,3			302,9	320,88
5КН 42.104-7-н	0,39	26,59		26,98	2,46	44,53				6,23					330,8		384,0	410,98
5КН 42.104-9-н	0,39	26,59		26,98	2,46	44,53					7,70					408,6	463,3	490,28
5КН 42.104-11-н	17,06			17,06	6,16	38,77			4,92					522,7	661,6		572,6	589,66
5КН 42.104-13-н	0,39	26,59		26,98	2,46	44,53				6,23							714,8	741,78

1.020.1-2с/89 В. 2-5

Инв. № подл. | Подпись и дата | Взам. инв. №

Продолжение ведомости

Изделия закладные											
Арматура класса					Прокат марки				Всего	Общий расход
А-III					ВСтЗпс6-I					
ГОСТ 5781-82*					ГОСТ 103-76*		ГОСТ 8510-86			
ф25	ф28	ф32	ф36	Итого	-10х90	Итого	L125х80х10	Итого		
5,85			17,57	23,43	6,60	6,60	59,0	59,0	89,03	878,6
5,85			17,57	23,43	6,60	6,60	59,0	59,0	89,03	878,6
5,85		13,88		19,73	6,60	6,60	63,0	63,0	89,33	264,7
5,85		13,88		19,73	6,60	6,60	63,0	63,0	89,33	324,1
5,85		13,88		19,73	6,60	6,60	63,0	63,0	89,33	364,9
5,85		13,88		19,73	6,60	6,60	63,0	63,0	89,33	425,3
5,85			17,57	23,43	6,60	6,60	63,0	63,0	93,03	527,8
5,85			17,57	23,43	6,60	6,60	63,0	63,0	93,03	607,0
5,85	10,62		17,57	34,05	6,60	6,60	63,0	63,0	103,65	712,3
5,85			35,15	41,0	6,60	6,60	63,0	63,0	110,6	876,2
11,70		27,76		39,46	6,60	6,60	48,52	48,52	94,58	251,0
11,70		27,76		39,46	6,60	6,60	48,52	48,52	94,58	310,1
11,70		27,76		39,46	6,60	6,60	48,52	48,52	94,58	350,0
11,70		27,76		39,46	6,60	6,60	48,52	48,52	94,58	414,4
11,70			35,15	46,85	6,60	6,60	48,52	48,52	101,97	513,8
11,70			35,15	46,85	6,60	6,60	48,52	48,52	101,97	592,1
11,70	10,62		35,15	57,48	6,60	6,60	48,52	48,52	112,60	703,0
11,70			52,72	64,43	6,60	6,60	48,52	48,52	119,55	862,0
11,70		27,76		39,46	6,60	6,60	48,52	48,52	94,58	251,0
11,70		27,76		39,46	6,60	6,60	48,52	48,52	94,58	310,1
11,70		27,76		39,46	6,60	6,60	48,52	48,52	94,58	350,0
11,70		27,76		39,46	6,60	6,60	48,52	48,52	94,58	414,4
11,70			35,15	46,85	6,60	6,60	48,52	48,52	101,97	513,8
11,70			35,15	46,85	6,60	6,60	48,52	48,52	101,97	592,1
11,70	10,62		35,15	57,48	6,60	6,60	48,52	48,52	112,60	703,0
11,70			52,72	64,43	6,60	6,60	48,52	48,52	119,55	862,0

1.020.1-2с/89 в. 2-5

Подпись и дата | Взам. инв. №

Инв. № подл.

gost.e-ecolog.ru