ТИПОВЫЕ КОНСТРУКЦИИ, ИЗДЕЛИЯ И УЗЛЫ ЗДАНИЙ И СООРУЖЕНИЙ

СЕРИЯ 1.020 1-2с/89

КОНСТРУКЦИИ КАРКАСА МЕЖВИДОВОГО ПРИМЕНЕНИЯ МНОГОЭТАЖНЫХ ОБЩЕСТВЕННЫХ ЗДАНИЙ, ПРОИЗВОДСТВЕННЫХ И ВСПОМОГАТЕЛЬНЫХ ЗДАНИЙ ПРОМЫШЛЕННЫХ ПРЕДПРИЯТИЙ ДЛЯ СТРОИТЕЛЬСТВА В РАЙОНАХ СЕЙСМИЧНОСТЬЮ 7,8 И 9 БАЛЛОВ И В НЕСЕЙСМИЧЕСКИХ РАЙОНАХ, С ИЗГОТОВЛЕНИЕМ ИЗДЕЛИЙ КАРКАСА В ЕДИНЫХ ОПАЛУБОЧНЫХ ФОРМАХ

ВЫПУСК 2-4

КОЛОННЫ СЕЧЕНИЕМ 400Х400 ММ ДЛЯ ЗДАНИЙ С ВЫСОТАМИ ЭТАЖЕЙ 3,6 И 3,6 (4,8) М
ПРОСТРАНСТВЕННЫЕ КАРКАСЫ
РАБОЧИЕ ЧЕРТЕЖИ

ЧАСТЬ 2
ДЛЯ НЕСЕЙСМИЧЕСКИХ РАЙОНОВ

1962-15

gost.e-ecolog.ru

ТИПОВЫЕ КОНСТРУКЦИИ, ИЗДЕЛИЯ И УЗЛЫ ЗДАНИЙ И СООРУЖЕНИЙ

СЕРИЯ 1.020.1-2с/89

КОНСТРУКЦИИ КАРКАСА МЕЖВИДОВОГО ПРИМЕНЕНИЯ МНОГОЭТАЖНЫХ ОБЩЕСТВЕННЫХ ЗДАНИЙ, ПРОИЗВОДСТВЕННЫХ И ВСПОМОГАТЕЛЬНЫХ ЗДАНИЙ ПРОМЫШЛЕННЫХ ПРЕДПРИЯТИЙ ДЛЯ СТРОИТЕЛЬСТВА В РАЙОНАХ СЕЙСМИЧНОСТЬЮ 7,8 И 9 БАЛЛОВ И В НЕСЕЙСМИЧЕСКИХ РАЙОНАХ, С ИЗГОТОВЛЕНИЕМ ИЗДЕЛИЙ КАРКАСА В ЕДИНЫХ ОПАЛУБОЧНЫХ ФОРМАХ

ВЫПУСК 2-4

КОЛОННЫ СЕЧЕНИЕМ 400Х400 ММ ДЛЯ ЗДАНИЙ С ВЫСОТАМИ ЭТАЖЕЙ 3,6 И 3,6 (4,6) М
ПРОСТРАНСТВЕННЫЕ КАРКАСЫ
РАБОЧИЕ ЧЕРТЕЖИ

ЧАСТЬ 2
ДЛЯ НЕСЕЙСМИЧЕСКИХ РАЙОНОВ

РАЗРАБОТАНЫ ТБИЛЗНИИЭП

ДИРЕКТОР ИНСТИТУТА М.А.ЭЛИЗБАРАШВИЛИ
ГЛ.КОНСТРУКТОР ИНСТ. А.Г.ЧИКОБАВА
НАЧАЛЬНИК ОТД ЛА Г.В.ТУРМАНИДЗЕ
ГЛ.ГИП.П ЕКТА Н.А.КАШАНАДЗЕ
ПРИ УЧАСТИИ НИИЖБ ГОССТРОЯ СССР

СОГЛАСОВАНО С ЦНИИСК ИМ.В.А.КУЧЕРЕНКО
ЗАМ.ДИРЕКТОРА О.С.АНДРЕЕВ
ЗАВ.ЛАБ.СЕЙСМОСТОЙКИХ КОНСТРУКЦИЙ ЗДАНИЙ Ю.В.ЧЕРКАШИН
СТ.НАУЧНЫЙ СОТР. С.Л.МИНАКОВ

УТВЕРЖДЕНЫ ГОСКОМАРХИТЕКТУРОЙ, приказ от 25.12.1989 г. № 244

ВВЕДЕНЫ В ДЕЙСТВИЕ с 01.07.1990 г. ТБИЛЗНИИЭП. приказ № 174 от 27.12.1989 г.

Обозначение	Наименование	Стр.
I.020 I-2с/89 2-4	Содержание	2
ТТ	Технические требования	4
К99	Каркас пространственный КП1...КП6	6
К100	Каркас пространственный КП7...КП12	7
К101	Каркас пространственный КП13...КП18	9
К102	Каркас пространственный КП 19...КП 24	10
К103	Каркас пространственный КП25...КП30	12
К104	Каркас пространственный КП31...КП33	13
К105	Каркас пространственный КП27н...КП31н	14
К106	Каркас пространственный КП32н , КП33н	16
К107	Каркас пространственный КП34...КП40	17
К108	Каркас пространственный КП41...КП47	18
К109	Каркас пространственный КП48...КП53	20
К110	Каркас пространственный КП54...КП57	21
К111	Каркас пространственный КП58...КП64	23
К112	Каркас пространственный КП65...КП71	24
К113	Каркас пространственный КП72,КП73, КП66н...КП69н	26
К114	Каркас пространственный КП70н...КП73н	27
К115	Каркас пространственный КП74...КП80	29
К116	Каркас пространственный КП81...КП85	30
К117	Каркас пространственный КП86...КП89	32
К118	Каркас пространственный КП90...КП92, КП90н...КП92н	33
К119	Каркас пространственный КП93...КП98	35
К120	Каркас пространственный КП99...КП104	36
К121	Каркас пространственный КП105...КП108	38
К122	Каркас пространственный КП109...КП113	39
К123	Каркас пространственный КП114...КП117	41
К124	Каркас пространственный КП118...КП123	42
К125	Каркас пространственный КП124...КП128	44
К126	Каркас пространственный КП129...КП132	45
К127	Каркас пространственный КП133,КП126н... ...КП129н	47
К128	Каркас пространственный КП130н...КП133н	48
К129	Каркас пространственный КП134...КП140	50
К130	Каркас пространственный КП141...КП145	52
К131	Каркас пространственный КП146...КП150	54
I.020.I-2с/89-2-4 К132	Каркас пространственный КП151...КП155	56
К133	Каркас пространственный КП156,КП152н... ...КП154н	58
К134	Каркас пространственный КП155н,156н	60
К135	Каркас пространственный КП157...КП162	62
К136	Каркас пространственный КП163...КП168	64
К137	Каркас пространственный КП169...КП173	66
К138	Каркас пространственный КП174...КП179	68
К139	Каркас пространственный КП180...КП185	70
К140	Каркас пространственный КП186...КП188	72
К141	Каркас пространственный КП183н...КП186н	74
К142	Каркас пространственный КП187н,КП188н	76
К143	Каркас пространственный КП189...КП194	78
К144	Каркас пространственный КП195...КП200	80
К145	Каркас пространственный КП201...КП206	82
К146	Каркас пространственный КП207...КП212	84
К147	Каркас пространственный КП213...КП218	86
К148	Каркас пространственный КП219...КП221	88
К149	Каркас пространственный КП215н...КП219н	90
К150	Каркас пространственный КП220н,КП221н	92
К151	Каркас пространственный КП222...КП228	94
К152	Каркас пространственный КП229...КП235	96
К153	Каркас пространственный КП236...КП242	98
К154	Каркас пространственный КП243...КП249	100
К155	Каркас пространственный КП250...КП254	102
К156	Каркас пространственный КП255...КП258	104
К157	Каркас пространственный КП252н...КП256н	106
К158	Каркас пространственный КП257н,КП258н	108
К159	Каркас пространственный КП259...КП264	110
К160	Каркас пространственный КП265...КП269	112
К161	Каркас пространственный КП270...КП273	114

Разраб.	Кавшавадзе	
Провер.	Кванава	
ГИП	Кикивадзе	
Н. контр.	Кикивадзе	

I.020.I-2с/89 2-4

Содержание

Стадия	Лист	Листов
Р	1	2

ТбилЗНИИЭП

ФОРМАТ А3

I020 I-2с/89 В 2-4 4.2

ИНВ.№ ПОДЛ. | ПОДП. И ДАТА | ВЗАМ.ИНВ.№

Обозначение		Наименование	Стр.
1.020.1-2с/89 2-4	КI62	Каркас пространственный КП274...КП279	116
	КI63	Каркас пространственный КП280 ..КП284	118
	КI64	Каркас пространственный КП285...КП288	120
	КI65	Каркас пространственный КП289...КП294	122
	КI66	Каркас пространственный КП295,КП289н... ...КП291н	124
	КI67	Каркас пространственный КП292н...КП295н	126
	КI68	Каркас пространственный КП296...КП30I	128
	КI69	Каркас пространственный КП302...КП306	130
	КI70	Каркас пространственный КП3С7...КП3I0	132
	КI7I	Каркас пространственный КП3II...КП3I6	134
	КI72	Каркас пространственный КП3I7...КП32I	136
	КI73	Каркас пространственный КП322...КП325	138
	КI74	Каркас пространственный КП326...КП33I	140
	КI75	Каркас пространственный КП332,КП326н... ... КП328н	142
	КI76	Каркас пространственный КП329н...КП332н	144
	КI77	Каркас пространственный КП333...КП338	146
	КI78	Каркас пространственный КП339...КП343	148
	КI79	Каркас пространственный КП344...КП347	150
	КI80	Каркас пространственный КП348...КП352	152
	КI8I	Каркас пространственный КП353...КП356	154
	КI82	Каркас пространственный КП357...КП362	156
	КI83	Каркас пространственный КП363...КП367	158
	КI84	Каркас пространственный КП368...КП37I	160
	КI85	Каркас пространственный КП372,КП365н... ...КП368н	162
	КI86	Каркас пространственный КП369н...КП372н	164
	КI87	Каркас пространственный КП373...КП378	166
	КI88	Каркас пространственный КП379...КП383	168
	КI89	Каркас пространственный КП384...КП387	170
	КI90	Каркас пространственный КП388...КП392	172
	КI9I	Каркас пространственный КП393...КП396	174

Обозначение		Наименование	Стр.
1.020.1-2с/89 2-4	КI92	Каркас пространственный КП397...КП402	176
	КI93	Каркас пространственный КП403...КП407	178
	КI94	Каркас пространственный КП408...КП4II	180
	КI95	Каркас пространственный КП4I2,КП405н... ...КП408н	182
	КI96	Каркас пространственный КП409н...КП4I2н	184

Инв. № подл. | Подпись и дата | Взам. инв. №

Копировал Формат А3

I. ОБЩАЯ ЧАСТЬ

I.I. Серия I.020.I-2с/89, выпуск 2-4 содержит рабочие чертежи пространственных каркасов для колонн сечением 400х400 мм при высоте этажей 3,6 и 3,6(4,8)м

Выпуск состоит из двух частей:

Часть I содержит рабочие чертежи пространственных каркасов колонн, применяемых для строительства в районах сейсмичностью 7,8 и 9 баллов.

Часть II содержит рабочие чертежи пространственных каркасов колонн, применяемых для строительства в несейсмических районах.

I.2. Рабочие чертежи колонн приведены в выпуске 2-3.

I.3. Детали пространственных каркасов приведены в выпуске 2-I3.

I.4. Арматурные и закладные изделия приведены в выпуске 2-I4.

I.5. Рекомендации по технологии изготовления пространственных каркасов приведены в выпуске 0-3 "Указания по заводской технологии изготовления изделий".

I.6. Изготовление пространственных каркасов должно производится в соответствии с требованиями СНиП 2.03.0I-84 "Бетонные и железобетонные конструкции", СНиП II-23-8I* "Стальные конструкции", СНиП 2.03.II-85 "Защита строительных конструкций от коррозии", СНиП 3.03.0I-87 "Несущие и ограждающие конструкции," Рекомендации по проектированию стальных закладных деталей для железобетонных конструкций", разработанных НИИЖБ Госстроя СССР, ГОСТ I4098-85, ГОСТ I0922-75.

I.7. Класс точности и технологические допуски при изготовлении конструкций должны приниматься в соответствии с требованиями ГОСТ 2I778-8I, ГОСТ 2I779-82, ГОСТ 2I780-83 и ГОСТ I30I5.0-83.

I.8. Указания по применению изделий приведены в выпуске 0-I.

I.9. Перечень выпусков, входящих в состав серии I.020.I-2с/89 приведен в выпуске 0-0.

2. ТЕХНИЧЕСКАЯ ХАРАКТЕРИСТИКА И РЕКОМЕНДАЦИИ ПО ИЗГОТОВЛЕНИЮ АРМАТУРНЫХ КАРКАСОВ

2.I. Пространственные каркасы для колонн следует изготовлять по рабочим чертежам настоящего выпуска.

2.2. Пространственные каркасы собираются из отдельных стержней продольной арматуры в количестве 4 или 8 шт, а также замкнутых хомутов, сеток косвенного армирования и закладных изделий, приведенных в вып.2-I4.

2.3. Сборку пространственных каркасов колонн рекомендуется производить на механизированных линиях, оснащенных поворотным кондуктором и сварочными клещами, допускающими сварку пересечений арматуры с максимальными диаметрами 40+I4 мм, например, подвесными клещами типа К-243В.

2.4. Для обеспечения заданного расстояния между осями крайних стержней продольной арматуры в пространственном каркасе с отклонениями не более 0,5 диаметра стержня необходимо перед сваркой зафиксировать концы продольных стержней в кондукторе со сменными втулками, внутренний диаметр которых должен быть равен диаметру арматуры с учетом свободного прохода стержня периодического профиля.

2.5. В качестве продольной арматуры колонн принята сталь класса А-II, ГОСТ 578I-82*.

Поперечная арматура каркасов, в виде замкнутых хомутов, принята из горячекатаной арматурной стали класса А-I, ГОСТ 578I-82*.

Разраб.	Чкуанава		I.020.I-2с/89 2-4 ТТ		
Пров.	Бускиваадзе				
ГИП	Бускиваадзе				
			Технические требования	Стадия: Р	Лист: 1 / Листов: 2
				ТбилЗНИИЭП	
Н. контр.	Бускиваадзе				

Инв.№подл. | Подп. и дата | Взам.инв.№

В сетках косвенного армирования применяется горячекатаная арматурная сталь класса А-III ГОСТ 5781-82*.

2.6. Сварку пересечений арматурных стержней в пространственных каркасах рекомендуется выполнять контактно-точечным способом. Однако, при отсутствии оборудования могут быть разработаны конструктивно-технологические варианты пространственных каркасов, изготавливаемых с применением дуговой сварки.

2.7. Качество сварных соединений арматуры должно отвечать требованиям ГОСТ 10922-75 и ГОСТ 14098-85.

2.8. В случае отсутствия необходимого стандартного оборудования для сварки крестообразных соединений арматуры диаметрами до 36 мм или невозможности обеспечения нормируемой прочности соединений в закладных изделиях типов МН6÷МН10 необходимо взамен этих изделий применять закладные изделия МН19÷МН23 соответственно. При этом детали установки МН19÷МН23 в объемных каркасах приведены в вып.2-13.

Контроль качества и испытания крестообразных соединений производить согласно положений "Рекомендаций по технологии сварки крестообразных и тавровых одиночных и спаренных стержней арматуры железобетонных конструкций", г.Москва 1975г., утвержденных директором НИИЖБ 21 октября 1974 г.

2.9. Отклонения размеров арматуры и отдельных стержней, а также отклонения в размерах ячеек сварных сеток и в расстояниях между отдельными стержнями пространственных каркасов не должны превышать величин, допускаемых ГОСТ 10922-75.

2.10. Порядок сборки пространственного каркаса колонн следующий:

1) устанавливаются пакеты замкнутых хомутов и сеток косвенного армирования и закладные изделия типа МН1-МН4 между планшайбами поворотного кондуктора;

2) проектируются стержни продольной арматуры и фиксируются в зажимах кондуктора;

3) распределяются хомуты и сетки по длине каркаса в каждом пролете колонн с соблюдением проектного шага поперечной арматуры; устанавливаются закладные изделия типа МН1-МН4 в строго определенном месте;

4) производится контактная точечная сварка всех пересечений продольной арматуры, хомутов и сеток, изделия закладные МН1-МН4 привариваются непосредственно или с помощью коротыша к продольным стержням электродуговой сваркой;

5) устанавливаются дополнительные закладные изделия (для крепления стен, диафрагм жесткости и др.) и закрепляются в соответствии с деталями армирования, приведенными в вып.2-13.

КП1...КП4

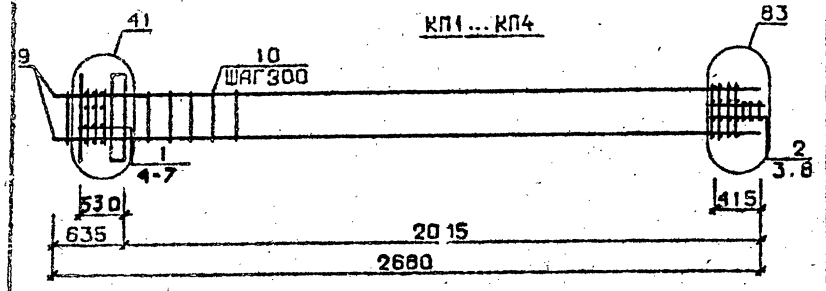

КП5

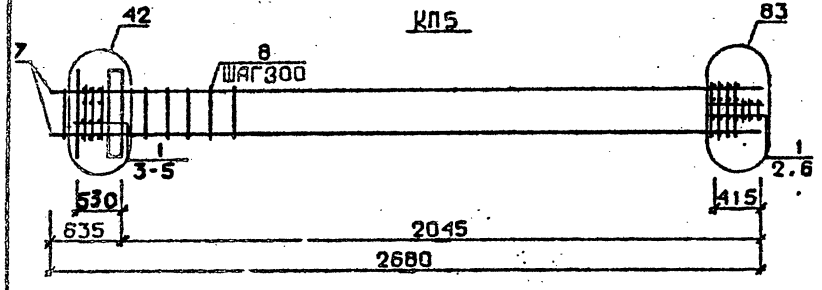

КП6

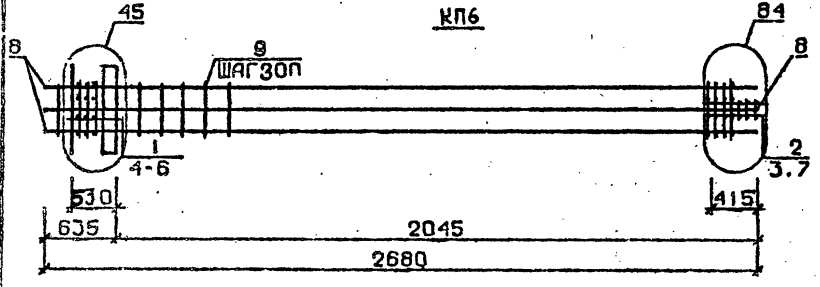

Арматура класса AI и AIII по ГОСТ 5781-82*
Детали см. 1.020.1-2с/89 В.2-13
Спецификацию см. лист 2

Разраб.	Тавшавадзе		
Провер.	Барбакадзе		
ГИП	Бускивадзе		
Н. контр.	Бускивадзе		

1.020.1-2с/89 2-4 К99

КАРКАС ПРОСТРАНСТВЕННЫЙ КП1...КП6

Стадия	Лист	Листов
Р	1	3

ТбилЗНИИЭП

ФОРМАТ А4

Марка пространственного каркаса	Поз.	Марка арматурного изделия	Кол.	Масса, кг I шт.	Масса, кг Всего	Обозначение документа
КП1	I	CI	5	I,8	9,0	В. 2-I4
	2	C2	3	2,9	8,7	В. 2-I4
	3	C9	2	0,7	I,4	В. 2-I4
	4	МНI	I	25,60	25,60	В. 2-I4
	5	Ø28AIII L = 720	2	3,48	6,96	Б.Ч.
	6	ØIOAI L = 380	2	0,23	0,46	Б.Ч.
	7	ØI2AI L = I30	4	0,II	0,44	Б.Ч.
	8	Ø8AI L = 500	2	0,20	0,40	Б.Ч.
	9	Ø20AIII L = 2680	4	6,6I	26,44	Б.Ч.
	I0	ХМI	6	0,55	3,30	В. 2-I4
				Итого:	82,8	
КП2	I	CI	5	I,8	9,0	В. 2-I4
	2	C2	3	2,9	8,7	В. 2-I4
	3	C9	2	0,7	I,4	В. 2-I4
	4	МНI	I	25,60	25,60	В. 2-I4
	5	Ø28AIII L = 720	2	3,48	6,96	Б.Ч.
	6	ØIOAI L = 380	2	0,23	0,46	Б.Ч.
	7	ØI2AI L = I30	4	0,II	0,44	Б.Ч.
	8	Ø8AI L = 500	2	0,20	0,40	Б.Ч.
	9	Ø25AIII L = 2680	4	I0,3	4I,2	Б.Ч.
	I0	ХМI	6	0,55	3,30	В. 2-I4
				Итого:	97,5	
КП3	I	CI	5	I,8	9,0	В. 2-I4
	2	C2	3	2,9	8,7	В. 2-I4
	3	C9	2	0,7	I,4	В. 2-I4
	4	МНI	I	25,60	25,60	В. 2-I4
	5	Ø28AIII L = 720	2	3,48	6,96	Б.Ч.
	6	ØIOAI L = 380	2	0,23	0,46	Б.Ч.
	7	ØI2AI L = I30	4	0,II	0,44	Б.Ч.
	8	Ø8AI L = 500	2	0,20	0,40	Б.Ч.
	9	Ø28AIII L = 2680	4	I3,0	52,0	Б.Ч.
	I0	ХМ2	6	0,55	3,30	В. 2-I4
				Итого:	108,3	

Продолжение спецификации см. лист 3

1.020.1-2с/89 2-4 К99

Лист 2

ФОРМАТ А4

Инв. № подл. | Подпись и дата | Взам. инв. №

Марка пространственного каркаса	Поз.	Марка арматурного изделия	Кол.	Масса, кг I шт.	Масса, кг Всего	Обозначение документа
КП4	I	CI	5	I,8	9,0	В. 2-I4
	2	C2	3	2,9	8,7	В. 2-I4
	3	C9	2	0,7	I,4	В. 2-I4
	4	МНI	I	25,60	25,60	В. 2-I4
	5	Ø28АШ L=720	2	3,48	6,96	Б.Ч.
	6	ØIOAI L =380	2	0,23	0,46	Б.Ч.
	7	ØI2AI L = I30	4	0,II	0,44	Б.Ч.
	8	Ø8AI L = 500	2	0,20	0,40	Б.Ч.
	9	Ø32АШ L = 2680	4	I6,9	67,6	Б.Ч.
	IO	ХМI	6	0,55	3,30	В. 2-I4
				Итого:	123,9	
КП5	I	C2	8	2,9	23,2	В. 2-I4
	2	C9	2	0,7	I,4	В. 2-I4
	3	МНI	I	25,60	25,60	В. 2-I4
	4	Ø32АШ L = 720	2	4,54	9,08	Б.Ч.
	5	ØIOAI L = 380	2	0,23	0,46	Б.Ч.
	6	Ø8AI L = 500	2	0,20	0,40	Б.Ч.
	7	Ø36АШ L = 2680	4	2I,4	85,6	Б.Ч.
	8	ХМ3	6	0,88	5,28	В. 2-I4
				Итого:	151,0	
КП6	I	CI	5	I,8	9,0	В. 2-I4
	2	C2	3	2,9	8,7	В. 2-I4
	3	C9	2	0,7	I,4	В. 2-I4
	4	МНI	I	25,60	25,60	В. 2-I4
	5	Ø32АШ L = 720	2	4,54	9,08	Б.Ч.
	6	ØIOAI L = 380	2	0,23	0,46	Б.Ч.
	7	Ø8AI L = 500	2	0,20	0,40	Б.Ч.
	8	Ø32АШ L = 2680	8	I6,9	I35,2	Б.Ч.
	9	ХМ2	6	0,55	3,30	В. 2-I4
				Итого:	193,4	

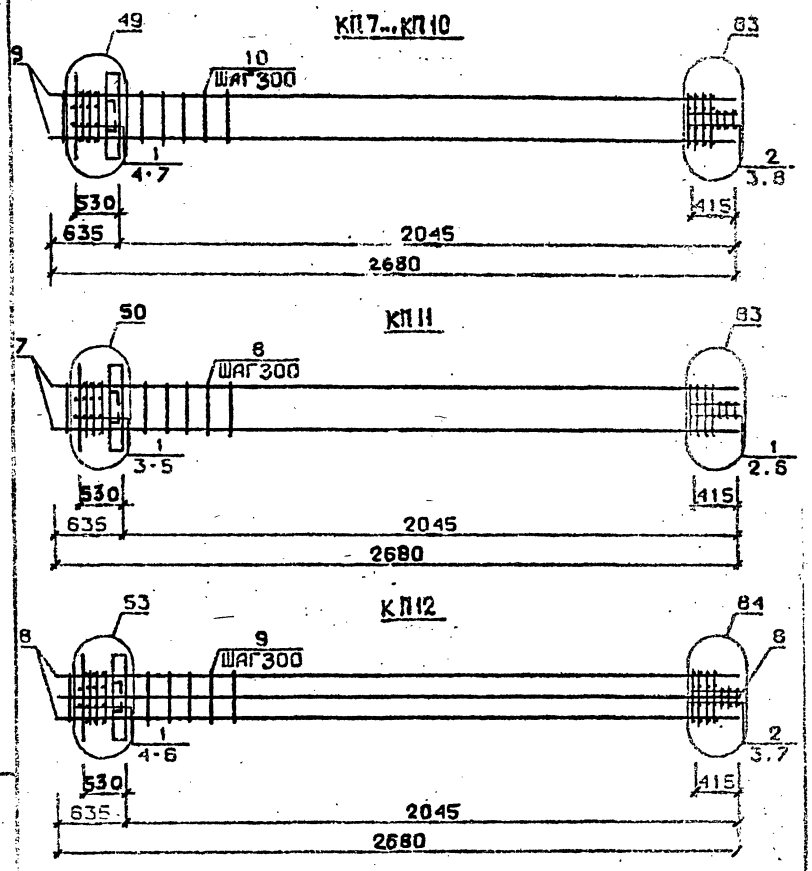

Арматура класса AI и АШ по ГОСТ 578I-82*
Детали см. I.020.I-2с/89 Б.2-I3
Спецификацию см. лист 2

Разраб.	Мансурадзе	
Проверил	Барсакадзе	
ГИП	Бускивадзе	
Н.контр.	Бускивадзе	

I.020.I-2с/89 2-4 К100

КАРКАС ПРОСТРАНСТВЕННЫЙ КП7...КП12

Стадия	Лист	Листов
Р	1	3

ТбилЗНИИЭП

Инв. № подл. | Подпись и дата | Взам. инв. №

I.020.I-2с/89 2-4 К99 | Лист 3

Формат А4

I.020.I-2с/89 Б. 2-4 ч.2

Марка пространственного каркаса	Поз.	Марка арматурного изделия	Кол.	Масса, кг		Обозначение документа
				I шт.	Всего	
КП7	I	CI	4	I,8	7,2	В. 2-I4
	2	C2	3	2,9	8,7	В. 2-I4
	3	C9	2	0,7	I,4	В. 2-I4
	4	МН2	I	40,0	40,0	В. 2-I4
	5	Ø28AIII L = 720	4	3,48	I3,92	Б.Ч.
	6	ØIOAI L = 380	4	0,23	0,92	Б.Ч.
	7	ØI2AI L = I30	4	0,II	0,44	Б.Ч.
	8	Ø8AI L = 500	2	0,20	0,40	Б.Ч.
	9	Ø20AIII L = 2680	4	6,6I	26,44	Б.Ч.
	I0	ХМI	6	0,55	3,30	В. 2-I4
				Итого:	102,8	
КП8	I	CI	4	I,8	7,2	В. 2-I4
	2	C2	3	2,9	8,7	В. 2-I4
	3	C9	2	0,7	I,4	В. 2-I4
	4	МН2	I	40,0	40,0	В. 2-I4
	5	Ø28AIII L = 720	4	3,48	I3,92	Б.Ч.
	6	ØIOAI L = 380	4	0,23	0,92	Б.Ч.
	7	ØI2AI L = I30	4	0,II	0,44	Б.Ч.
	8	Ø8AI L = 500	2	0,20	0,40	Б.Ч.
	9	Ø25AIII L = 2680	4	I0,3	4I,2	Б.Ч.
	I0	ХМI	6	0,55	3,30	В. 2-I4
				Итого:	I7,5	
КП9	I	CI	4	I,8	7,2	В. 2-I4
	2	C2	3	2,9	8,7	В. 2-I4
	3	C9	2	0,7	I,4	В. 2-I4
	4	МН2	I	40,0	40,0	В. 2-I4
	5	Ø28AIII L = 720	4	3,48	I3,92	Б.Ч.
	6	ØIOAI L = 380	4	0,23	0,92	Б.Ч.
	7	ØI2AI L = I30	4	0,II	0,44	Б.Ч.
	8	Ø8AI L = 500	2	0,20	0,40	Б.Ч.
	9	Ø28AIII L = 2680	4	I30,0	52,0	Б.Ч.
	I0	ХМ2	6	0,55	3,30	В. 2-I4
				Итого:	I28,3	

Продолжение спецификации см. лист 3

Марка пространственного каркаса	Поз.	Марка арматурного изделия	Кол.	Масса, кг		Обозначение документа
				I шт.	Всего	
КП10	I	CI	4	I,8	7,2	В. 2-I4
	2	C2	3	2,9	8,7	В. 2-I4
	3	C9	2	0,7	I,4	В. 2-I4
	4	МН2	I	40,0	40,0	В. 2-I4
	5	Ø28AIII L = 720	4	3,48	I3,92	Б.Ч.
	6	ØIOAI L = 380	4	0,23	0,92	Б.Ч.
	7	ØI2AI L = I30	4	0,II	0,44	Б.Ч.
	8	Ø8AI L = 500	2	0,20	0,40	Б.Ч.
	9	Ø32AIII L = 2680	4	I6,9	67,6	Б.Ч.
	I0	ХМ2	6	0,55	3,30	В. 2-I4
				Итого:	144,1	
КП11	I	C2	7	2,9	20,3	В. 2-I4
	2	C9	2	0,7	I,4	В. 2-I4
	3	МН2	I	40,0	40,0	В. 2-I4
	4	Ø32AIII L = 720	4	4,54	I8,I6	Б.Ч.
	5	ØIOAI L = 380	4	0,23	0,92	Б.Ч.
	6	Ø8AI L = 500	2	0,20	0,40	Б.Ч.
	7	Ø36AIII L = 2680	4	2I,4	85,6	Б.Ч.
	8	ХМ3	6	0,88	5,28	В. 2-I4
				Итого:	I72,0	
КП12	I	CI	4	I,8	7,2	В. 2-I4
	2	C2	4	2,9	8,7	В. 2-I4
	3	C9	2	0,7	I,4	В. 2-I4
	4	МН2	I	40,0	40,0	В. 2-I4
	5	Ø32AIII L = 720	4	4,54	I8,I6	Б.Ч.
	6	ØIOAI L = 380	4	0,23	0,92	Б.Ч.
	7	Ø8AI L = 500	2	0,20	0,40	Б.Ч.
	8	Ø32AIII L = 2680	8	I6,9	I35,2	Б.Ч.
	9	ХМ2	6	0,55	3,30	В. 2-I4
				Итого:	215,3	

I.020.I-2с/89 В. 2-4 ч.2

Инв. № подл. | Подп. и дата | Взам. инв. №

Инв. № подл. | Подпись и дата | Взам. инв. №

КП13

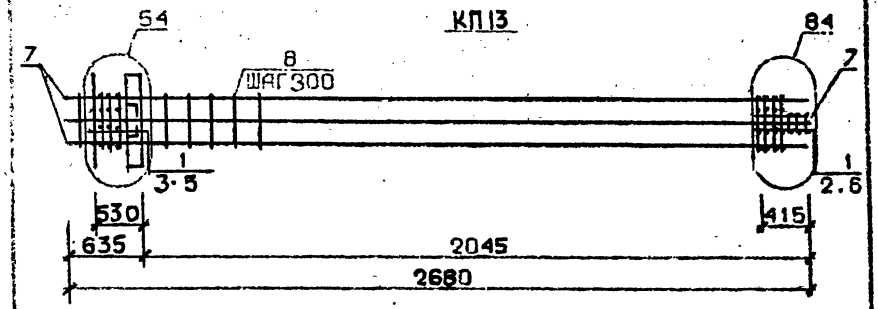

КП14...К17

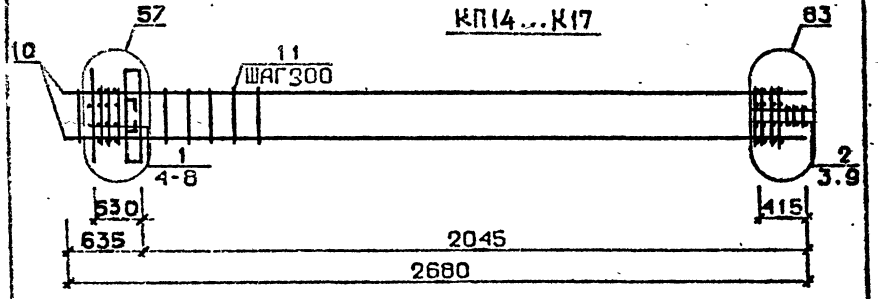

КП18

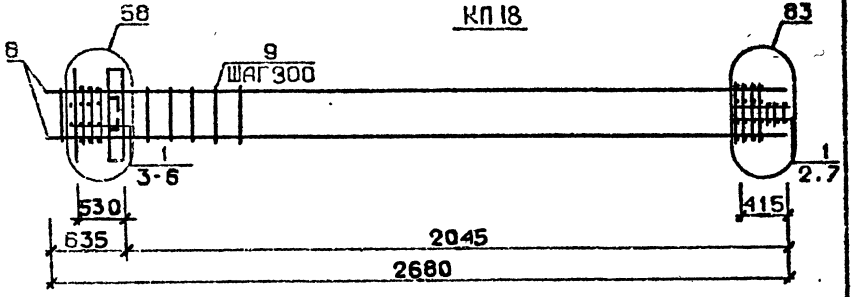

Арматура класса AI и AIII по ГОСТ 5781-82*
Детали см. 1.020.1-2с/89 В.2-13
Спецификацию см. лист 2

Разраб.	Гаршавадзе		1.020.1-2с/89 2-4 К101		
Провер.	Барбакадзе				
ГИП	Бускивадзе		КАРКАС ПРОСТРАНСВЕННЫЙ КП13...КП18	Стадия: Р	Лист: 1	Листов: 3
Н.контр.	Бускивадзе			ТбилЗНИИЭП	

Инв.№ подл. | Подпись и дата | Взам. инв. №

Формат А4

Марка пространственного каркаса	Поз.	Марка арматурного изделия	Кол.	Масса, кг: 1 шт.	Масса, кг: Всего	Обозначение документа
КП13	1	С2	7	2,9	20,3	В. 2-14
	2	С9	2	0,7	1,4	В. 2-14
	3	МН2	1	40,0	40,0	В. 2-14
	4	Ø36АШ L = 720	4	5,75	23,0	Б.Ч.
	5	Ø10АI L = 380	4	0,23	0,92	Б.Ч.
	6	Ø8АI L = 500	2	0,20	0,40	Б.Ч.
	7	Ø36АШ L = 2680	8	21,4	171,2	Б.Ч.
	8	ХМ3	6	0,88	5,28	В. 2-14
				Итого:	262,5	
КП14	1	С1	4	1,8	7,2	В. 2-14
	2	С2	3	2,9	8,7	В. 2-14
	3	С9	2	0,7	1,4	В. 2-14
	4	МН3	1	32,8	32,8	В. 2-14
	5	МН6	1	8,3	8,3	В. 2-14
	6	Ø28АШ L = 720	2	3,48	6,96	Б.Ч.
	7	Ø10АI L = 380	2	0,23	0,46	Б.Ч.
	8	Ø12АI L = 130	4	0,11	0,44	Б.Ч.
	9	Ø8АI L = 500	2	0,20	0,40	Б.Ч.
	10	Ø20АШ L = 2680	4	6,61	26,44	Б.Ч.
	11	ХМ1	6	0,55	3,30	В. 2-14
				Итого:	96,4	
КП15	1	С1	4	1,8	7,2	В. 2-14
	2	С2	3	2,9	8,7	В. 2-14
	3	С9	2	0,7	1,4	В. 2-14
	4	МН3	1	32,8	32,8	В. 2-14
	5	МН6	1	8,3	8,3	В. 2-14
	6	Ø28АШ L = 720	2	3,48	6,96	Б.Ч.
	7	Ø10АI L = 380	2	0,23	0,46	Б.Ч.
	8	Ø12АI L = 130	4	0,11	0,44	Б.Ч.
	9	Ø8АI L = 500	2	0,20	0,40	Б.Ч.
	10	Ø25АШ L = 2680	4	10,3	41,2	Б.Ч.
	11	ХМ1	6	0,55	3,30	В. 2-14
				Итого:	111,2	

Продолжение спецификации см. лист 3

1.020.1-2с/89 2-4 К101 Лист 2

Формат А4

Марка пространственного каркаса	Поз.	Марка арматурного изделия	Кол.	Масса, кг I шт.	Масса, кг Всего	Обозначение документа
КП16	I	CI	4	I,8	7,2	В. 2-I4
	2	C2	3	2,9	8,7	В. 2-I4
	3	C9	2	0,7	I,4	В. 2-I4
	4	МН3	I	32,8	32,8	В. 2-I4
	5	МН6	I	8,3	8,3	В. 2-I4
	6	Ø28АШ L = 720	2	3,48	6,96	Б.Ч.
	7	Ø10АI L = 380	2	0,23	0,46	Б.Ч.
	8	Ø12АI L = I30	4	0,II	0,44	Б.Ч.
	9	Ø8АI L = 500	2	0,20	0,40	Б.Ч.
	I0	Ø28АШ L = 2680	4	I3,0	52,0	Б.Ч.
	II	ХМ2	6	0,55	3,30	В. 2-I4
				Итого:	122,0	
КП17	I	CI	4	I,8	7,2	В. 2-I4
	2	C2	3	2,9	8,7	В. 2-I4
	3	C9	2	0,7	I,4	В. 2-I4
	4	МН3	I	32,8	32,8	В. 2-I4
	5	МН6	I	8,3	8,3	В. 2-I4
	6	Ø28АШ L = 720	2	3,48	0,96	Б.Ч.
	7	Ø10АI L = 380	2	0,23	0,46	Б.Ч.
	8	Ø12АI L = I30	4	0,II	0,44	Б.Ч.
	9	Ø8АI L = 500	2	0,20	0,40	Б.Ч.
	I0	Ø32АШ L = 2680	4	I6,9	67,6	Б.Ч.
	II	ХМ2	6	0,55	3,30	В. 2-I4
				Итого:	137,6	
КП18	I	C2	7	2,9	20,3	В. 2-I4
	2	C9	2	0,7	I,4	В. 2-I4
	3	МН3	I	32,8	32,8	В. 2-I4
	4	МН7	I	9,7	9,7	В. 2-I4
	5	Ø32АШ L = 720	2	4,54	9,08	Б.Ч.
	6	Ø10АI L = 380	2	0,23	0,46	Б.Ч.
	7	Ø8АI L = 500	2	0,20	0,40	Б.Ч.
	8	Ø36АШ L = 2680	4	2I,4	85,6	Б.Ч.
	9	ХМ3	6	0,88	5,28	В. 2-I4
				Итого:	165,0	

I.020.I-2с/89 2-4 К101 | Лист 3

Инв. № подл. | Подпись и дата | Взам. инв. №

Формат А4

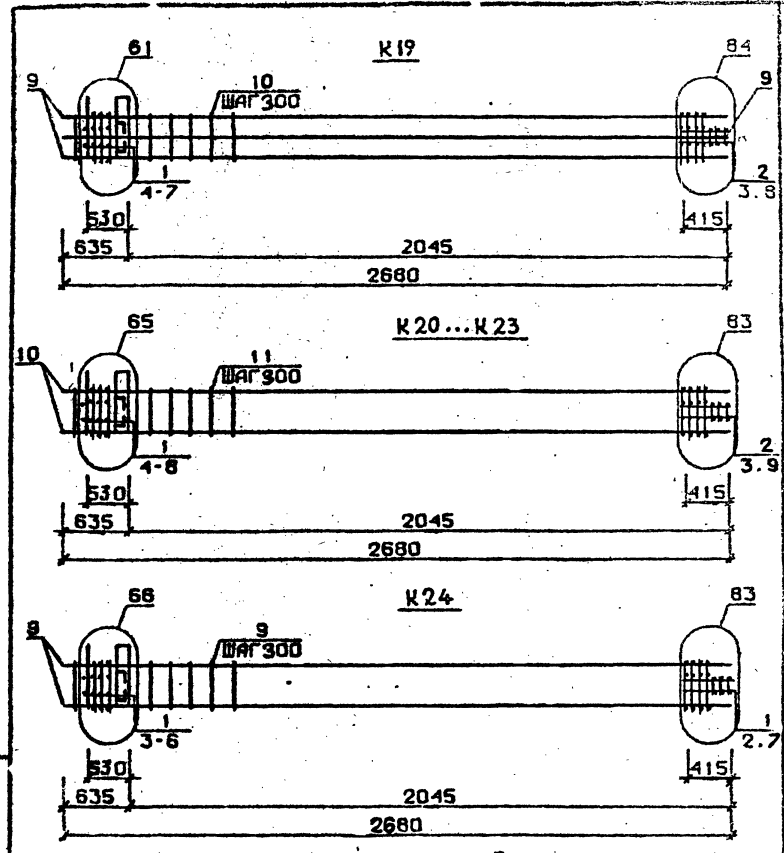

Арматура класса АI и АIII по ГОСТ 578I-82
Детали см. I.020.I-2с/89 В.2-I3
Спецификацию см. лист 2

Разраб.	Панкрета дзе	
Проверил	Барбакадзе	
ГИП	Бускивадзе	
Н. контр.	Бускивадзе	

I.020.I-2с/89 2-4 К102

КАРКАС ПРОСТРАНСТВЕННЫЙ КП19...КП24

Стадия	Лист	Листов
Р	1	3

ТбилЗНИИЭП

Инв. № подл. | Подпись и дата | Взам. инв. №

ФОРМАТ А4

Марка пространственного каркаса	Поз.	Марка арматурного изделия	Кол.	Масса, кг		Обозначение документа
				I шт.	Всего	
КП19	I	СI	4	I,8	7,2	В. 2-I4
	2	С2	3	2,9	8,7	В. 2-I4
	3	С9	2	0,7	I,4	В. 2-I4
	4	МН3	I	32,8	32,8	В. 2-I4
	5	МН7	I	9,7	9,7	В. 2-I4
	6	Ø32АШ L = 720	2	4,54	9,08	Б.Ч.
	7	ØIOАI L = 380	2	0,23	0,46	Б.Ч.
	8	Ø8АI L = 500	2	0,20	0,40	Б.Ч.
	9	Ø32АШ L = 2680	8	I6,9	I35,2	Б.Ч.
	I0	ХМ2	6	0,55	3,30	В. 2-I4
				Итого:	208,2	
КП20	I	СI	4	I,8	7,2	В. 2-I4
	2	С2	3	2,9	8,7	В. 2-I4
	3	С9	2	0,7	I,4	В. 2-I4
	4	МН4	I	34,8	34,8	В. 2-I4
	5	МН6	I	8,3	8,3	В. 2-I4
	6	Ø28АШ L = 720	2	3,48	6,96	Б.Ч.
	7	ØIOАI L = 380	2	0,23	0,46	Б.Ч.
	8	ØI2АI L = I30	1	0,II	0,44	Б.Ч.
	9	Ø8АI L = 500	2	0,20	0,40	Б.Ч.
	I0	Ø20АШ L = 2680	4	6,6I	26,44	Б.Ч.
	II	ХМI	6	0,55	3,30	В. 2-I4
				Итого:	98,4	
КП2I	I	СI	4	I,8	7,2	В. 2-I4
	2	С2	3	2,9	8,7	В. 2-I4
	3	С9	2	0,7	I,4	В. 2-I4
	4	МН4	I	34,8	34,8	В. 2-I4
	5	МН6	I	8,3	8,3	В. 2-I4
	6	Ø28АШ L = 720	2	3,48	6,96	Б.Ч.
	7	ØIOАI L = 380	2	0,23	0,46	Б.Ч.
	8	ØI2АI L = I30	4	0,II	0,44	Б.Ч.
	9	Ø8АI L = 500	2	0,20	0,40	Б.Ч.
	I0	Ø25АШ L = 2680	4	I0,3	4I,2	Б.Ч.
	II	ХМI	6	0,55	3,30	В. 2-I4
				Итого:	113,2	

Продолжение спецификации см. лист 3

Марка пространственного каркаса	Поз.	Марка арматурного изделия	Кол.	Масса, кг		Обозначение документа
				I шт.	Всего	
КП22	I	СI	4	I,8	7,2	В. 2-I4
	2	С2	3	2,9	8,7	В. 2-I4
	3	С9	2	0,7	I,4	В. 2-I4
	4	МН4	I	34,8	34,8	В. 2-I4
	5	МН6	I	8,3	8,3	В. 2-I4
	6	Ø28АШ L = 720	2	3,48	6,96	Б.Ч.
	7	ØIOАI L = 380	2	0,23	0,46	Б.Ч.
	8	ØI2АI L = I30	4	0,II	0,44	Б.Ч.
	9	Ø8АI L = 500	2	0,20	0,40	Б.Ч.
	I0	Ø28АШ L = 2680	4	I3,0	52,0	Б.Ч.
	II	ХМ2	6	0,55	3 30	В. 2-I4
				Итого:	123,8	
КП23	I	СI	4	I,8	7,2	В. 2-I4
	2	С2	3	2,9	8,7	В. 2-I4
	3	С9	2	0,7	I,4	В. 2-I4
	4	МН4	I	32,8	32,8	В. 2-I4
	5	МН6	I	9,7	9,7	В. 2-I4
	6	Ø28АШ L = 720	2	3,48	6,96	Б.Ч.
	7	ØIOАI L = 380	2	0,23	0,46	Б.Ч.
	8	ØI2АI L = I30	4	0,II	0,44	Б.Ч.
	9	Ø8АI L = 500	2	0,20	0,40	Б.Ч.
	I0	Ø32АШ L = 2680	4	I6,9	67,6	Б.Ч.
	II	ХМ2	6	0,55	3,30	В. 2-I4
				Итого:	139,0	
КП24	I	С2	7	2,9	20,3	В. 2-I4
	2	С9	2	0,07	I,4	В. 2-I4
	3	МН4	I	34,8	34,8	В. 2-I4
	4	МН7	I	9,7	9,7	В. 2-I4
	5	Ø32АШ L = 720	2	4,54	9,08	Б.Ч.
	6	ØIOАI L = 380	2	0,23	0,46	Б.Ч.
	7	Ø8АI L = 500	2	0,20	0,40	Б.Ч.
	8	Ø36АШ L = 2680	4	2I,4	85,6	Б.Ч.
	9	ХМ3	6	0,88	5,28	В. 2-I4
				Итого:	167,0	

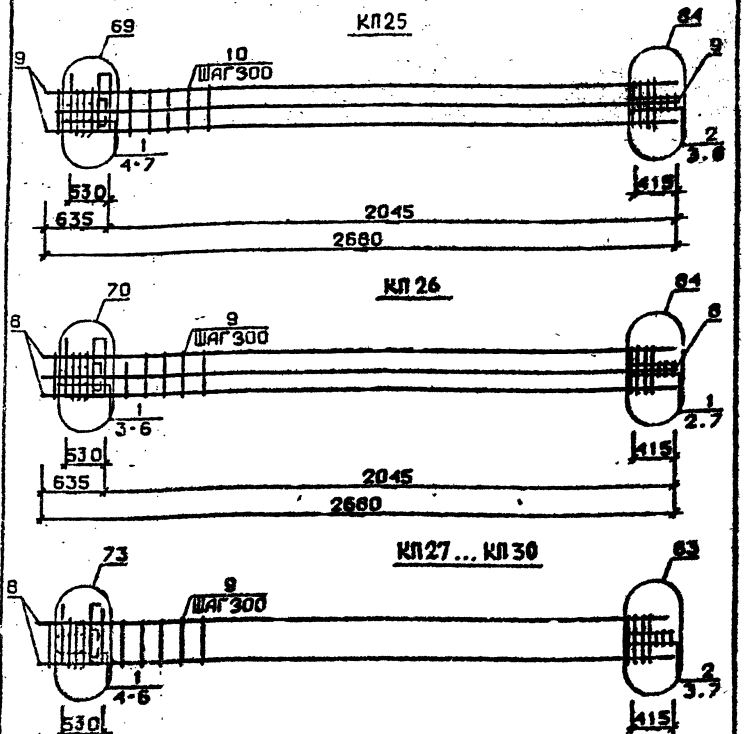

Арматура класса AI и AIII по ГОСТ 5781-82*
Детали см. 1.020.1-2с/89 В.2-13
Спецификацию см. лист 2

Разраб.	Мансурова		1.020.1-2с/89 2-4 К103
Проверил	Барбак		
ГИП	Бускина		
Н. контр.	Бускина		Каркас пространственный КП25..., КП30 — Стадия Р; Лист 1; Листов 3 — ТбилЗНИИЭП

Инв. № подл. | Подпись и дата | Взам. инв. №

Марка пространственного каркаса	Поз.	Марка арматурного изделия	Кол.	Масса, кг: 1 шт.	Масса, кг: Всего	Обозначение документа
КП25	1	С1	4	1,8	7,2	В. 2-14
	2	С2	3	2,9	8,7	В. 2-14
	3	С9	2	0,7	1,4	В. 2-14
	4	МН4	1	34,8	34,8	В. 2-14
	5	МН7	1	9,7	9,7	В. 2-14
	6	Ø32АIII L = 720	2	4,54	9,08	Б.Ч.
	7	Ø10АI L = 380	2	0,23	0,46	Б.Ч.
	8	Ø8АI L = 500	2	0,20	0,40	Б.Ч.
	9	Ø32АIII L = 2680	8	16,9	135,2	Б.Ч.
	10	ХМ2	6	0,55	3,30	В. 2-14
				Итого:	210,2	
КП26	1	С2	7	2,9	20,3	В. 2-14
	2	С9	2	0,7	1,4	В. 2-14
	3	МН4	1	34,8	34,8	В. 2-14
	4	МН8	1	11,9	11,9	В. 2-14
	5	Ø36АIII L = 720	2	5,75	11,5	Б.Ч.
	6	Ø10АI L = 380	2	0,23	0,46	Б.Ч.
	7	Ø8АI L = 500	2	0,20	0,40	Б.Ч.
	8	Ø36АIII L = 2680	8	21,4	171,2	Б.Ч.
	9	ХМ3	6	0,88	5,28	В. 2-14
				Итого:	257,2	
КП27	1	С1	4	1,8	7,2	В. 2-14
	2	С2	3	2,9	8,7	В. 2-14
	3	С9	2	0,7	1,4	В. 2-14
	4	МН5	1	27,6	27,6	В. 2-14
	5	МН6	2	8,3	16,6	В. 2-14
	6	Ø12АI L = 130	4	0,11	0,44	Б.Ч.
	7	Ø8АI L = 500	2	0,20	0,40	Б.Ч.
	8	Ø25АIII L = 2680	4	6,61	26,44	Б.Ч.
	9	ХМ1	6	0,55	3,30	В. 2-14
				Итого:	92,0	

Продолжение спецификации см. лист 3

Формат А4

Марка пространственного каркаса	Поз.	Марка арматурного изделия	Кол.	Масса, кг I шт.	Масса, кг Всего	Обозначение документа
КП28	I	CI	4	I,8	7,2	В. 2-I4
	2	C2	3	2,9	8,7	В. 2-I4
	3	C9	2	0,7	I,4	В. 2-I4
	4	MH5	I	27,6	27,6	В. 2-I4
	5	MH6	2	8,3	I6,6	В. 2-I4
	6	ØI2AI L = I30	4	0,II	0,44	Б.Ч.
	7	Ø8AI L = 500	2	0,20	0,40	Б.Ч.
	8	Ø25AШ L = 2680	4	I0,3	4I,2	Б.Ч.
	9	XMI	6	0,55	3,30	В. 2-I4
				Итого:	106,8	
КП29	I	CI	4	I,8	7,2	В. 2-I4
	2	C2	3	2,9	8,7	В. 2-I4
	3	C9	2	0,7	I,4	В. 2-I4
	4	MH5	I	27,6	27,6	В. 2-I4
	5	MH6	2	8,3	I6,6	В. 2-I4
	6	ØI2AI L = I30	4	0,II	0,44	Б.Ч.
	7	Ø8AI L = 500	2	0,20	0,40	Б.Ч.
	8	Ø28AШ L = 2680	4	I3,0	52,0	Б.Ч.
	9	XM2	6	0,55	3,30	В. 2-I4
				Итого:	117,4	
КП30	I	CI	4	I,8	7,2	В. 2-I4
	2	C2	3	2,9	8,7	В. 2-I4
	3	C9	2	0,7	I,4	В. 2-I4
	4	MH5	I	27,6	27,6	В. 2-I4
	5	MH6	2	8,3	I6,6	В. 2-I4
	6	ØI2AI L = I30	4	0,II	0,44	Б.Ч.
	7	Ø8AI L = 500	2	0,20	0,40	Б.Ч.
	8	Ø32AШ L = 2680	4	I6,9	67,6	Б.Ч.
	9	XM2	6	0,55	3,30	В. 2-I4
				Итого:	133,3	

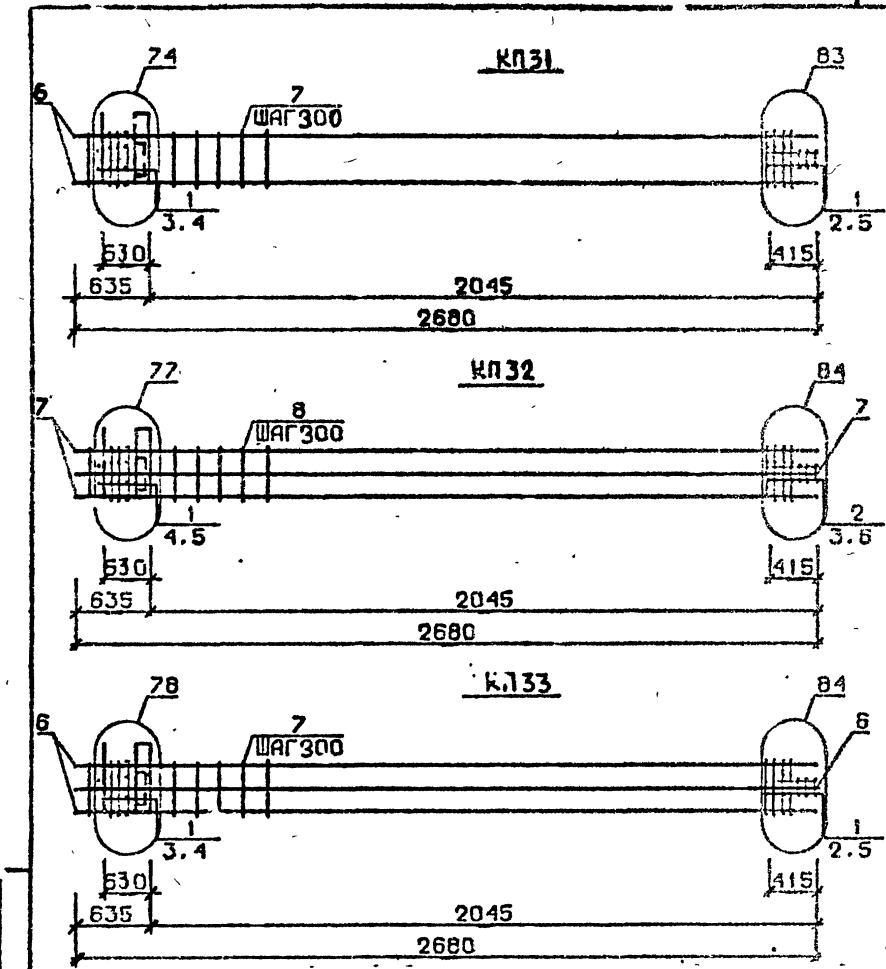

Арматура класса AI и AШ по ГОСТ 578I-82*
Детали см. I.020.I-2с/89 В.2-I3
Спецификацию см. лист 2

РАЗРАБ.	ЧАНКВЕТАДЗЕ	
ПРОВЕР.	БАРБАКАДЗЕ	
ГИП	БУССИВАДЗЕ	
Н. КОНТР.	БУССИВАДЗЕ	

I.020.I-2с/89 2-4 К104

КАРКАС ПРОСТРАНСТВЕННЫЙ КП31...КП33

Стадия	Лист	Листов
Р	1	2

ТбилЗНИИЭП

Инв. № подл. | Подпись и дата | Взам. инв. №

I.020.I-2с/89 2-4 К104 | Лист 3

Формат А4

I.020.I-2с/89 В. 2-4 ч.2

Марка пространственного каркаса	Поз.	Марка арматурного изделия	Кол.	Масса, кг I шт.	Масса, кг Всего	Обозначение документа
КП3I	I	С2	7	2,9	20,3	В. 2-I4
	2	С9	2	0,7	I,4	В. 2-I4
	3	МН5	I	27,6	27,6	В. 2-I4
	4	МН7	2	9,7	I9,4	В. 2-I4
	5	Ø8AI L = 500	2	0,20	0,40	Б.Ч.
	6	Ø36AШ L = 2680	4	2I,4	85,6	Б.Ч.
	7	ХМ3	6	0,88	5,28	В. 2-I4
				Итого:	160,2	
КП32	I	С1	4	I,8	7,2	В. 2-I4
	2	С2	3	2,9	8,7	В. 2-I4
	3	С9	2	0,7	I,4	В. 2-I4
	4	МН5	I	27,6	27,6	В. 2-I4
	5	МН7	2	9,7	I9,4	В. 2-I4
	6	Ø8AI L = 500	2	0,20	0,40	Б.Ч.
	7	Ø32AШ L = 2680	8	I6,9	I35,2	Б.Ч.
	8	ХМ2	6	0,55	3,30	В. 2-I4
				Итого:	203,7	
КП33	I	С2	7	2,9	20,3	В. 2-I4
	2	С9	2	0,7	I,4	В. 2-I4
	3	МН5	I	27,6	27,6	В. 2-I4
	4	МН8	2	II,9	23,8	В. 2-I4
	5	Ø8AI L = 500	2	0,20	0,40	Б.Ч.
	6	Ø36AШ L = 2680	8	2I,4	I7I,2	Б.Ч.
	7	ХМ3	6	0,88	5,28	В. 2-I4
				Итого:	250,0	

КП27н...КП30н

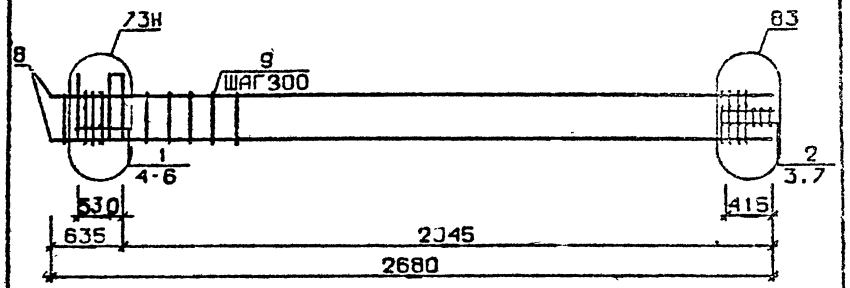

КП31н

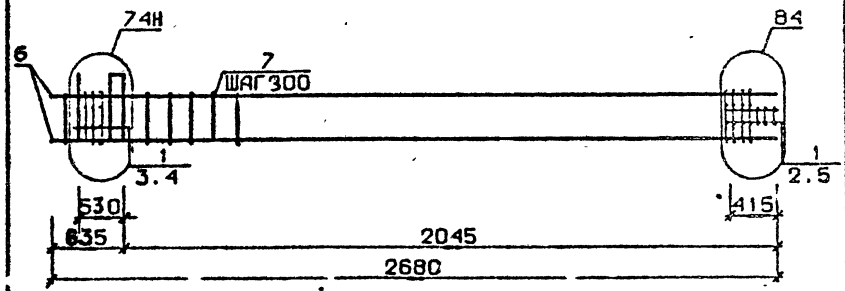

Арматура класса AI и AШ по ГОСТ 5781-82*
Детали см. I.020.I-2с/89 В.2-I3
Спецификацию см. лист 2

Разраб.	Тавшавадзе		
Провер.	Барбакадзе		
ГИП	Бусхивадзе		
Н. контр.	Бусхивадзе		

I.020.I-2с/89 2-4 К105

Каркас пространственный КП27н...КП31н

Стадия	Лист	Листов
Р	1	3

ТбилЗНиИЭП

Инв. № подл. | Подпись и дата | Взам. инв. №

Копировал

Формат А4

Марка пространственного каркаса	Поз.	Марка арматурного изделия	Кол.	Масса, кг		Обозначение документа
				I шт.	Всего	
КП27н	I	CI	4	I,8	7,2	В. 2-I4
	2	C2	3	2,9	8,7	В. 2-I4
	3	C9	2	0,7	I,4	В. 2-I4
	4	МН5н	I	27,6	27,6	В. 2-I4
	5	МН6	2	8,3	I6,6	В. 2-I4
	6	Ø12AI L = I30	4	0,II	0,44	Б.Ч.
	7	Ø8AI L = 500	2	0,20	0,40	Б.Ч.
	8	Ø20AIII L = 2680	4	6,6I	26,44	Б.Ч.
	9	ХМI	6	0,55	3,30	В. 2-I4
				Итого:	92,0	
КП28н	I	CI	4	I,8	7,2	В. 2-I4
	2	C2	3	2,9	8,7	В. 2-I4
	3	C9	2	0,7	I,4	В. 2-I4
	4	МН5н	I	27,6	27,6	В. 2-I4
	5	МН6	2	8,3	I6,6	В. 2-I4
	6	Ø12AI L = I30	4	0,II	0,44	Б.Ч.
	7	Ø8AI L = 500	2	0,20	0,40	Б.Ч.
	8	Ø25AIII L = 2680	4	I0 3	4I,2	Б.Ч.
	9	КМI	6	0,55	3,30	В. 2-I4
				Итого:	106,8	
КП29н	I	CI	4	I,8	7,2	В. 2-I4
	2	C2	3	2,9	8,7	В. 2-I4
	3	C9	2	0,7	I,4	В. 2-I4
	4	МН5н	I	27,6	27,6	В. 2-I4
	5	МН6	2	8,3	I6,6	В. 2-I4
	6	Ø12AI L = I30	4	0,II	0,44	Б.Ч.
	7	Ø8AI L = 500	2	0,20	0,40	Б.Ч.
	8	Ø28AIII L = 2680	4	I3,0	52,0	Б.Ч.
	9	ХМ2	6	0,55	3,30	В. 2-I4
				Итого:	II7,4	

Продолжение спецификации см. лист 3

ФОРМАТ А4

Марка пространственного каркаса	Поз.	Марка арматурного изделия	Кол.	Масса, кг		Обозначение документа
				I шт.	Всего	
КП30н	I	CI	4	I,8	7,2	В. 2-I4
	2	C2	3	2,9	8,7	В. 2-I4
	3	C9	2	0,7	I,4	В. 2-I4
	4	МН5н	I	27,6	27,6	В. 2-I4
	5	МН6	2	8,3	I6,6	В. 2-I4
	6	Ø12AI L = I30	4	0,II	0,44	Б.Ч.
	7	Ø8AI L = 500	2	0,20	0,40	Б.Ч.
	8	Ø32AIII L = 2680	4	I6,9	67,6	Б.Ч.
	9	ХМ2		0,55	3,30	В. 2-I4
				Итого:	133,3	
КП3Iн	I	C2	7	2,9	20,3	В. 2-I4
	2	C9	2	0,7	I,4	В. 2-I4
	3	МН5н	I	27,6	27,6	В. 2-I4
	4	МН7	2	9,7	I9,4	В. 2-I4
	5	Ø8AI L = 500	2	0,20	0,40	Б.Ч.
	6	Ø36AIII L = 2680	4	2I,4	85,6	Б.Ч.
	7	ХМ3		0,88	5,28	В. 2-I4
				Итого:	160,2	

Формат А4

Инв. № подл. | Подпись и дата | Взам. инв. №

I.020.I-2с/89 В. 2-4 ч.2

КП32н

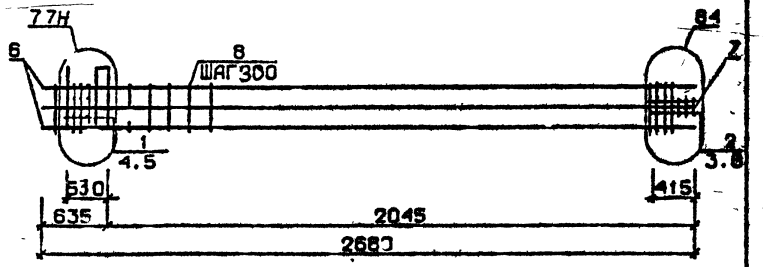

КП33н

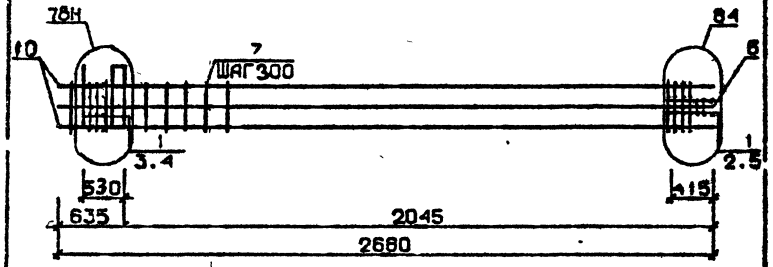

Арматура класса AI и AIII по ГОСТ 5781-82*
Детали см. I.020.I-2с/89 В.2-I3
Спецификации см. лист 2

РАЗРАБ.	МАИСЕРЛАДЗЕ		
ПРОВЕР.	БАРБАКАДЗЕ		
ГИП	ВУСКИВАДЗЕ		
Н.КОНТР.	БУСКИВАДЗЕ		

I.020.I-2с/89 2-4 К106

КАРКАС ПРОСТРАНСТВЕННЫЙ КП32н...КП33н

Стадия	Лист	Листов
Р		2

ТбилЗНИИЭП

ФОРМАТ А4

Марка пространственного каркаса	Поз.	Марка арматурного изделия	Кол.	Масса, кг I шт.	Масса, кг Всего	Обозначение документа
КП32н	I	CI	4	I,8	7,2	В. 2-I4
	2	C2	3	2,9	8,7	В. 2-I4
	3	C9	2	0,7	I,4	В. 2-I4
	4	МН5н	I	27,6	27,6	В. 2-I4
	5	МН7	2	9,7	I9,4	В. 2-I4
	6	Ø8AI L = 500	2	0,20	0,40	Б.Ч.
	7	Ø32AIII L = 2680	8	I6,9	I35,2	Б.Ч.
	8	ХМ2	6	0,55	3,30	В. 2-I4
				Итого:	203,7	
КП33н	I	C2	7	2,9	20,3	В. 2-I4
	2	C9	2	0,7	I,4	В. 2-I4
	3	МН5н	I	27,6	27,6	В. 2-I4
	4	МН8	2	II,9	23,8	В. 2-I4
	5	Ø8AI L = 500	2	0,20	0,40	Б.Ч.
	6	Ø36AIII I = 2680	8	2I,4	I7I,2	Б.Ч.
	7	ХМ3	6	0,88	5,28	В. 2-I4
				Итого:	250,0	

I.020.I-2с/89 2-4 К106

Лист 2

Формат А4

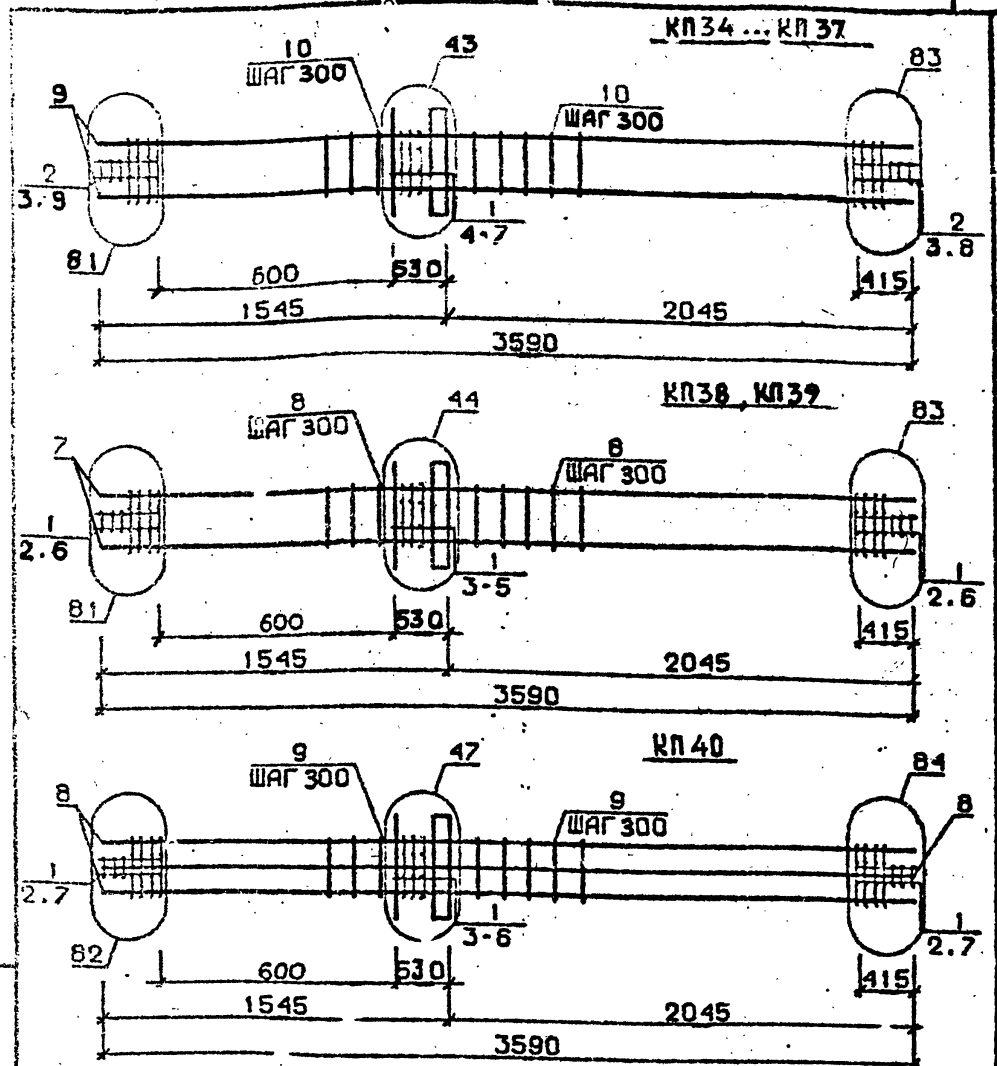

Арматура класса AI и AШ по ГОСТ 5781-82*
Детали см. I.020.I-2с/89 В.2-I3
Спецификацию см. лист 2

РАЗРАБ.	МАНСУРАДЗЕ	
ПРОВЕР.	БАРБАКАДЗЕ	
ГИП	БУСКИВАДЗЕ	
Н. КОНТР.	БУСКИВАДЗЕ	

1.020.1-2с/89 2-4 К107

КАРКАС ПРОСТРАНСТВЕННЫЙ КП34...КП40

Стадия	Лист	Листов
Р		3

ТбилЗНИИЭП

ФОРМАТ А4

Марка пространственного каркаса	Поз.	Марка арматурного изделия	Кол.	Масса, кг I шт.	Масса, кг Всего	Обозначение документа
КП34		CI	5	I,8	9,0	В. 2-I4
	2	C2	6	2,9	I7,4	В. 2-I4
	3	C9	4	0,7	2,8	В. 2-I4
	4	MHI	I	25,6	25,6	В. 2-I4
	5	Ø32AШ L = 720	2	4,54	9,08	Б.Ч.
	6	ØI0AI L = 380	2	0,23	0,46	Б.Ч.
	7	ØI2AI L = I30	4	0,II	0,44	Б.Ч.
	8	Ø8AI L = 500	4	0,20	0,40	Б.Ч.
	9	Ø20AШ L = 3590	4	8,85	35,4	Б.Ч.
	I0	XMI	9	0,55	4,95	В. 2-I4
				Итого:	105,7	
КП35	I	CI	5	I,8	9,0	В. 2-I4
	2	C2	6	2,9	I7,4	В. 2-I4
	3	C9	4	0,7	2,8	В. 2-I4
	4	MHI	I	25,6	25,6	В. 2-I4
	5	Ø32AШ L = 720	2	4,54	9,08	Б.Ч.
	6	ØI0AI L = 380	2	0,23	0,46	Б.Ч.
	7	ØI2AI L = I30	4	0,II	0,44	Б.Ч.
	8	Ø8AI L = 500	4	0,20	0,80	Б.Ч.
	9	Ø25AШ L = 3590	4	I3,8	55,2	Б.Ч.
	I0	XMI	8	0,55	4,95	В. 2-I4
				Итого:	125,8	
КП36	I	CI	5	I,8	9,0	В. 2-I4
	2	C2	6	2,9	I7,4	В. 2-I4
	3	C9	4	0,7	2,8	В. 2-I4
	4	MHI	I	25,60	25,60	В. 2-I4
	5	Ø32AШ L = 720	2	4,54	9,08	Б.Ч.
	6	ØI0AI I = 380	2	0,23	0,46	Б.Ч.
	7	ØI2AI L = I30	4	0,II	0,44	Б.Ч.
	8	Ø8AI L = 500	4	0,20	0,80	Б.Ч.
	9	Ø28AШ L = 3590	4	I7,4	69,6	Б.Ч.
	I0	XM2	9	0,55	4,95	В. 2-I4
				Итого:	140,1	
КП37	I	CI	5	I,8	9,0	В. 2-I4
	2	C2	6	2,9	I7,4	В. 2-I4
	3	C9	4	0,7	2,8	В. 2-I4
	4	MHI	I	25,60	25,60	В. 2-I4
	5	Ø32AШ L = 720	2	4,54	9,08	Б.Ч.
	6	ØI0AI L = 380	2	0,23	0,46	Б.Ч.
	7	ØI2AI L = I30	4	0,II	0,44	Б.Ч.
	8	Ø8AI L = 500	4	0,20	0,40	Б.Ч.
	9	Ø32AШ L = 3590	4	22,7	90,8	Б.Ч.
	I0	XM2	9	0,55	4,95	В. 2-I4
				Итого:	161,2	

Продолжение спецификации см. лист 3

1.020.1-2с/89 2-4 К107 Лист 2

ФОРМАТ А4

Марка пространственного каркаса	Поз.	Марка арматурного изделия	Кол.	Масса, кг I шт.	Масса, кг Всего	Обозначение документа
КП38	I	С2	II	2,9	3I,9	В. 2-I4
	2	С9	4	0,7	2,8	В. 2-I4
	3	МНI	I	25,6	25,6	В. 2-I4
	4	Ø36AIII L = 720	2	5,75	II,5	Б.Ч.
	5	ØIOAI L = 380	2	0,23	0,46	Б.Ч.
	6	Ø8AI L = 500	4	0,20	0,40	Б.Ч.
	7	Ø36AIII L = 3590	1	28,7	II4,8	Б.Ч.
	8	ХМ3	9	0,88	7,92	В. 2-I4
				Итого:	195.4	
КП39	I	С2	II	2,9	3I,9	В. 2-I4
	2	С9	4	0,7	2,8	В. 2-I4
	3	МНI	I	25,60	25,60	В. 2-I4
	4	Ø36AIII L = 720	2	5,75	II,5	Б.Ч.
	5	ØIOAI L = 380	2	0,23	0,46	Б.Ч.
	6	Ø8AI L = 500	4	0,20	0,40	Б.Ч.
	7	Ø40AIII L = 3590	4	35,4	II1,6	Б.Ч.
	8	ХМ3	9	0,88	7,92	В. 2-I4
				Итого:	222,4	
КП40	I	С2	II	2,9	3I,9	В. 2-I4
	2	С9	4	0,67	2,68	В. 2-I4
	3	МНI	I	25,60	25,60	В. 2-I4
	4	Ø25AIII L = 720	2	3,48	6,96	Б.Ч.
	5	Ø36AIII L = 720	2	5,75	II,5	Б.Ч.
	6	ØIOAI L = 380	2	0,23	0,46	Б.Ч.
	7	Ø8AI L = 500	4	0,20	0,40	Б.Ч.
	8	Ø32AIII L = 3590	8	22,7	I8I,6	Б.Ч.
	9	ХМ2	9	0,55	4,95	В. 2-I4
				Итого:	266,0	

Взам. инв. №

Подпись и дата

Инв. № подл.

I.020.I-2c/89 2-4 К107 Лист 3

Формат А4

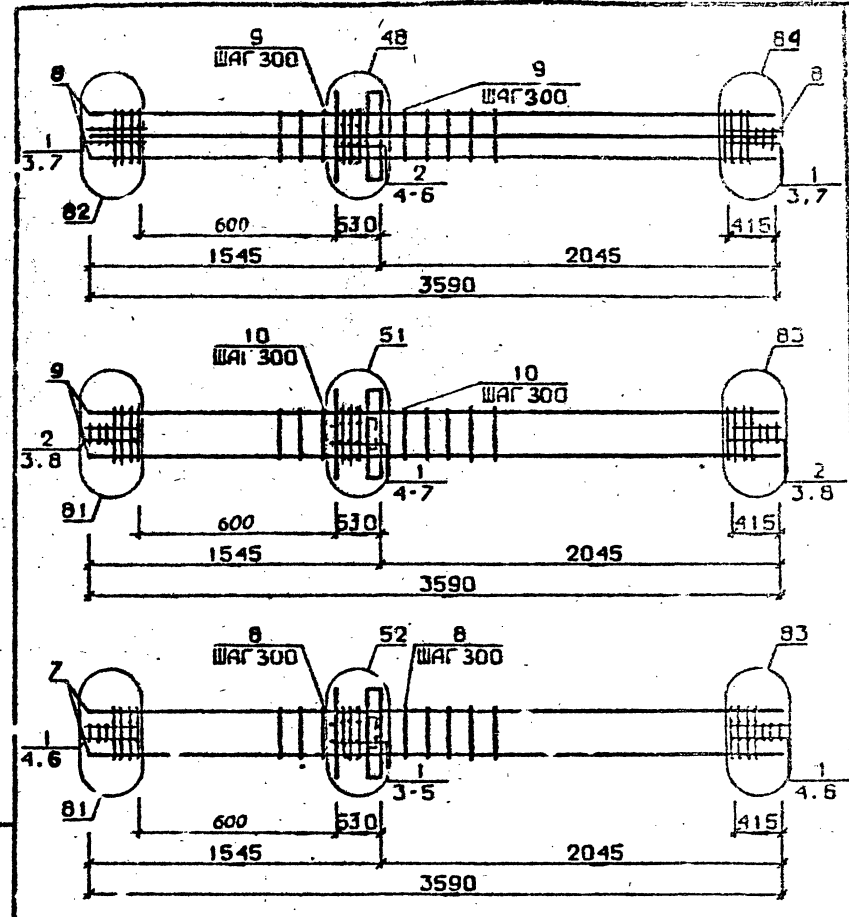

Арматура класса AI и AIII по ГОСТ 5781-82*

Детали см. I.020.I-2c/89 В.2-I3

Спецификацию см. лист 2

Взам. инв. №

Подпись и дата

Инв. № подл.

Разраб.	Чанкветиани		
Провер.	Барбакадзе		
ГИП	Бускивадзе		
Н.контр.	Бускивадзе		

I.020.I-2c/89 2-4 К108

Каркас пространственный КП41...КП47

Стадия	Лист	Листов
Р	I	3

ТбилЗНИИЭП

Формат А4

Марка пространственного каркаса	Поз.	Марка арматурного изделия	Кол.	Масса, кг I шт.	Масса, кг Всего	Обозначение документа
КП41	I	С2	6	2,9	I7,4	В. 2-I4
	2	С3	5	4,2	2I,0	В. 2-I4
	3	С9	4	0,7	2,8	В. 2-I4
	4	МН1	I	27,6	25,6	В. 2-I4
	5	Ø36АШ L = 720	4	5,75	23,0	Б.Ч.
	6	Ø10АI L = 380	2	0,23	0,46	Б.Ч.
	7	Ø8АI L = 500	4	0,20	0,80	Б.Ч.
	8	Ø36АШ L = 3590	8	28,7	229,6	Б.Ч.
	9	ХМ3	9	0,88	7,92	В. 2-I4
				Итого:	328,5	
КП42	I	С1	5	I,8	9,0	В. 2-I4
	2	С2	6	2,9	I7,4	В. 2-I4
	3	С9	4	0,7	2,8	В. 2-I4
	4	МН2	I	40,0	40,0	В. 2-I4
	5	Ø32АШ L = 720	4	4,54	I8,I6	Б.Ч.
	6	Ø10АI L = 380	4	0,23	0,92	Б.Ч.
	7	Ø12АI L = I30	4	0,II	0,44	Б.Ч.
	8	Ø8АI L = 500	4	0,20	0,80	Б.Ч.
	9	Ø20АШ L = 3590	4	8,85	35,4	Б.Ч.
	I0	ХМ1	9	0,55	4,95	В. 2-I4
				Итого:	129,9	
КП43	I	С1	5	I,8	9,0	В. 2-I4
	2	С2	6	2,9	I7,4	В. 2-I4
	3	С9	4	0,7	2,8	В. 2-I4
	4	МН2	I	40,0	40,0	В. 2-I4
	5	Ø32АШ L = 720	4	4,54	I8,I6	Б.Ч.
	6	Ø10АI L = 380	4	0,23	0,92	Б.Ч.
	7	Ø12АI L = I30	4	0,II	0,44	Б.Ч.
	8	Ø8АI L = 500	4	0,20	0,80	Б.Ч.
	9	Ø25АШ L = 3590	4	I3,8	55,2	Б.Ч.
	I0	ХМ1	9	0,55	4,95	В. 2-I4
				Итого:	149,7	
КП44	I	С1	5	I,8	9,0	В. 2-I4
	2	С2	6	2,9	I7,4	В. 2-I4
	3	С9	4	0,67	2,68	В. 2-I4
	4	МН3	I	40,0	40,0	В. 2-I4
	5	Ø32АШ L = 720	4	4,54	I8,I6	Б.Ч.
	6	Ø10АI L = 380	4	0,23	0,92	Б.Ч.
	7	Ø12АI L = I30	4	0,II	0,44	Б.Ч.
	8	Ø8АI L = 500	4	0,20	0,80	Б.Ч.
	9	Ø28АШ L = 3590	4	I7,4	69,6	Б.Ч.
	I0	ХМ2	9	0,55	4,95	В. 2-I4
				Итого:	163,9	

Продолжение спецификации см. лист 3

Марка пространственного каркаса	Поз.	Марка арматурного изделия	Кол.	Масса, кг I шт.	Масса, кг Всего	Обозначение документа
КП45	I	С1	5	I,8	9,0	В. 2-I4
	2	С2	6	2,9	I7,4	В. 2-I4
	3	С9	4	0,7	2,8	В. 2-I4
	4	МН2	I	40,0	40,0	В. 2-I4
	5	Ø32АШ L = 720	4	4,54	I8,I6	Б.Ч.
	6	Ø10АI L = 380	4	0,23	0,98	Б.Ч.
	7	Ø12АI L = I30	4	0,II	0,44	Б.Ч.
	8	Ø8АI L = 500	4	0,20	0,80	Б.Ч.
	9	Ø32АШ L = 3590	4	22,7	90,8	Б.Ч.
	I0	ХМ2	9	0,55	4,95	В. 2-I4
				Итого:	185,2	
КП46	I	С2	II	2,9	3I,9	В. 2-I4
	2	С9	4	0,7	2,8	В. 2-I4
	3	МН2	I	40,0	40,0	В. 2-I4
	4	Ø36АШ L = 720	4	5,75	23,0	Б.Ч.
	5	Ø10АI L = 380	4	0,23	0,92	Б.Ч.
	6	Ø8АI L = 500	4	0,20	0,80	Б.Ч.
	7	Ø36АШ L = 3590	4	28,7	II4,8	Б.Ч.
	8	ХМ3	9	0,88	7,92	В. 2-I4
				Итого:	221,7	
КП47	I	С2	II	2,9	3I,9	В. 2-I4
	2	С9	4	0,7	2,8	В. 2-I4
	3	МН2	I	40,0	40,0	В. 2-I4
	4	Ø36АШ L = 720	4	5,75	23,0	Б.Ч.
	5	Ø10АI L = 380	4	0,23	0,92	Б.Ч.
	6	Ø8АI L = 500	4	0,20	0,80	Б.Ч.
	7	Ø40АIV L = 3590	4	35,4	I4I,6	Б.Ч.
	8	ХМ3	9	0,88	7,92	В. 2-I4
				Итого:	248,7	

Инв. № подл. | Подпись и дата | Взам. инв. №

ФОРМАТ А4

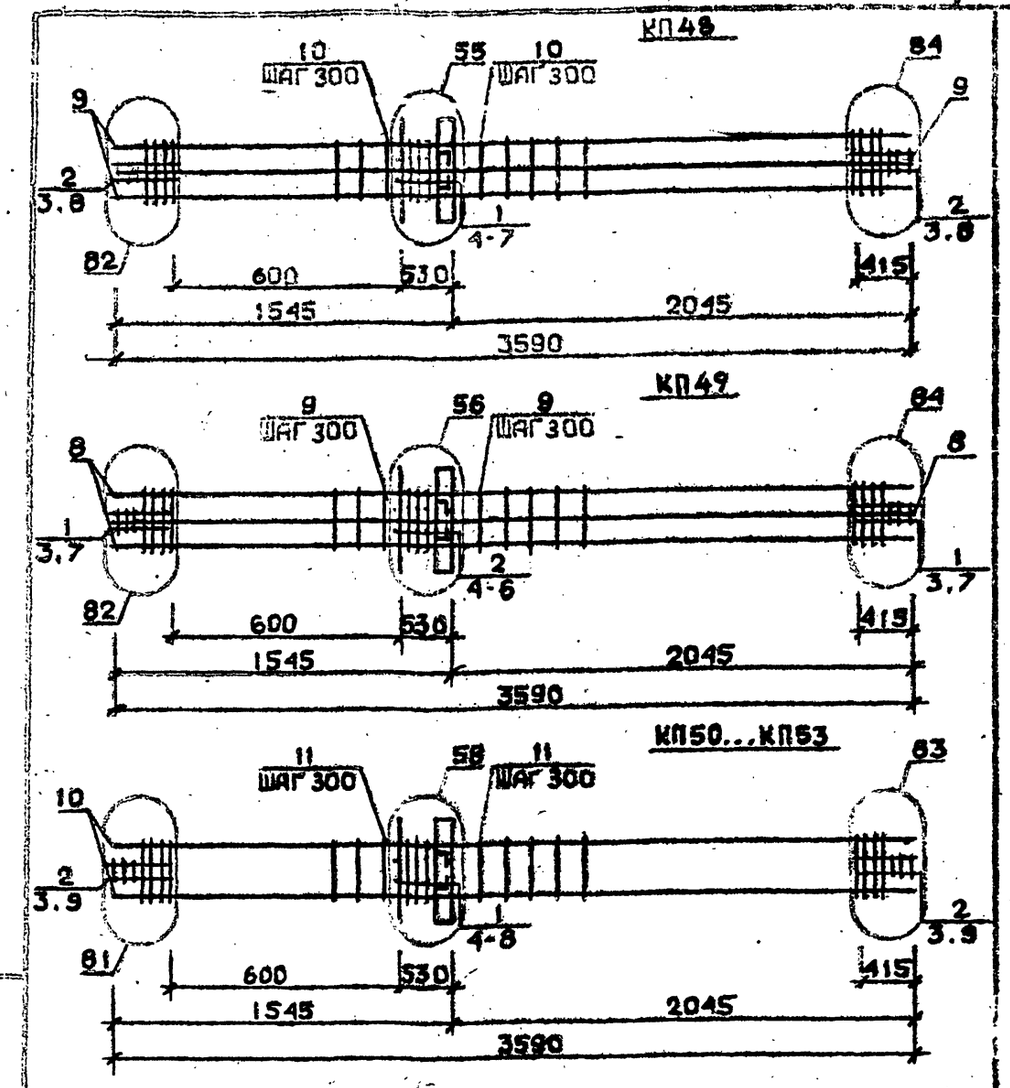

Арматура класса АI и АIII по ГОСТ 5781-82*

Детали см. I.020.I-2с/89 В.2-I3

Спецификацию см. лист 2

РАЗРАБ.	ТАВШАВАДЗЕ	
ПРОВЕРИЛ	БАРБАКАДЗЕ	
РИП	БУСКИВАДЗЕ	
Н.КОНТР.	БУСКИВАДЗЕ	

1.020.1-2с/89 2-4 К 109

КАРКАС ПРОСТРАНСТВЕННЫЙ КП48...КП53

Стадия	Лист	Листов
Р	1	3

ТбилЗНИИЭП

ФОРМАТ А4

Марка пространственного каркаса	Поз.	Марка арматурного изделия	Кол.	Масса, кг I шт.	Масса, кг Всего	Обозначение документа
КП48	I	CI	5	I,8	9,0	В. 2-I4
	2	C2	6	2,9	I7,4	В. 2-I4
	3	C9	4	0,7	2,8	В. 2-I4
	4	MH2	I	40,0	40,0	В. 2-I4
	5	Ø26АШ L = 720	2	3,48	6,96	Б.Ч.
	6	Ø36АШ L = 720	4	5,75	23,0	Б.Ч.
	7	ØIOAI L = 380	4	0,23	0,92	Б.Ч.
	8	Ø8AI L = 500	4	0,20	0,80	Б.Ч.
	9	Ø32АШ L = 3590	8	22,7	I8I,6	Б.Ч.
	IO	XM2	9	0,55	4,95	В. 2-I4
				Итого:	287,2	
КП49	I	C2	6	2,9	I7,4	В. 2-I4
	2	C3	5	4,2	2I,0	В. 2-I4
	3	C9	4	0,7	2,8	В. 2-I4
	4	MH2	I	40,0	40,0	В. 2-I4
	5	Ø36АШ L = 720	6	5,75	34,5	Б.Ч.
	6	ØIOAI L = 380	4	0,23	0,92	Б.Ч.
	7	Ø8AI L = 500	4	0,20	0,80	Б.Ч.
	8	Ø36АШ L = 3590	8	28,7	229,6	Б.Ч.
	9	XM3	9	0,88	7,92	В. 2-I4
				Итого:	354,7	
КП50	I	CI	5	I,8	9,0	В. 2-I4
	2	C2	6	2,9	I7,4	В. 2-I4
	3	C9	4	0,7	2,8	В. 2-I4
	4	MH3	I	32,8	32,8	В. 2-I4
	5	MH7	I	9,7	9,7	В. 2-I4
	6	Ø32АШ L = 720	2	4,54	9,08	Б.Ч.
	7	ØIOAI L = 380	2	0,23	0,46	Б.Ч.
	8	ØI2AI L = I30	4	0,II	0,44	Б.Ч.
	9	Ø8AI L = 500	4	0,20	0,80	Б.Ч.
	IO	Ø20АШ L = 3590	4	8,85	35,4	Б.Ч.
	II	XMI	9	0,55	4,95	В. 2-I4
				Итого:	123,0	
КП5I	I	CI	5	I,8	9,0	В. 2-I4
	2	C2	6	2,9	I7,4	В. 2-I4
	3	C9	4	0,7	2,8	В. 2-I4
	4	MH3	I	32,8	32,8	В. 2-I4
	5	MH7	I	9,7	9,7	В. 2-I4
	6	Ø32АШ L = 720	2	4,54	9,08	Б.Ч.
	7	ØIOAI L = 380	2	0,23	0,46	Б.Ч.
	8	ØI2AI L = I30	4	0,II	0,44	Б.Ч.
	9	Ø8AI L = 500	4	0,20	0,80	Б.Ч.
	IO	Ø25АШ L = 3590	4	I3,8	55,2	Б.Ч.
	II	XMI	9	0,55	4,95	В. 2-I4
				Итого:	142,9	

Продолжение спецификации см. лист 3

Инв. № подл. | Подпись и дата | Взам. инв. №

1.020.1-2с/89 2-4 К 109

Лист 2

ФОРМАТ А4

I.020.I-2с/89 В. 2-4 ч.2

Марка пространственного каркаса	Поз.	Марка арматурного изделия	Кол.	Масса, кг I шт.	Масса, кг Всего	Обозначение документа
КП52	I	С1	5	I,8	9,0	В. 2-I4
	2	С2	6	2,9	I7,4	В. 2-I4
	3	С9	4	0,7	2,8	В. 2-I4
	4	МН3	I	32,8	32,8	В. 2-I4
	5	МН7	I	9,7	9,7	В. 2-I4
	6	Ø32АШ I = 720	2	4,34	9,08	Б.Ч.
	7	ØI0AI L = 380	2	0,20	0,46	Б.Ч.
	8	ØI2AI L = I30	4	0,II	0,44	Б.Ч.
	9	Ø8AI L = 500	4	0,20	0,80	Б.Ч.
	I0	Ø28АШ L = 3590	4	I7,4	69,6	Б.Ч.
	II	ХМ2	9	0,55	4,95	В. 2-I4
				Итого:	157,0	
КП53	I	СI	5	I,8	9,0	В. 2-I4
	2	С2	6	2,9	I7,4	В. 2-I4
	3	С9	4	0,7	2,8	В. 2-I4
	4	МН3	I	32,8	32,8	В. 2-I4
	5	МН7	I	9,7	9,7	В. 2-I4
	6	Ø32АШ L = 720	2	4,54	9,08	Б.Ч.
	7	ØI0AI L = 380	2	0,23	0,46	Б.Ч.
	8	ØI2AI L = I30	4	0,II	0,44	Б.Ч.
	9	Ø8AI L = 500	4	0,20	0,80	Б.Ч.
	I0	Ø32АШ L = 3590	4	22,7	90,8	Б.Ч.
	II	ХМ2	9	0,55	4,95	В. 2-I4
				Итого:	178,3	

I.020.I-2с/89 2-4 К109 Лист 3

Инв. № подл. | Подпись и дата | Взам. инв. №

Формат А4

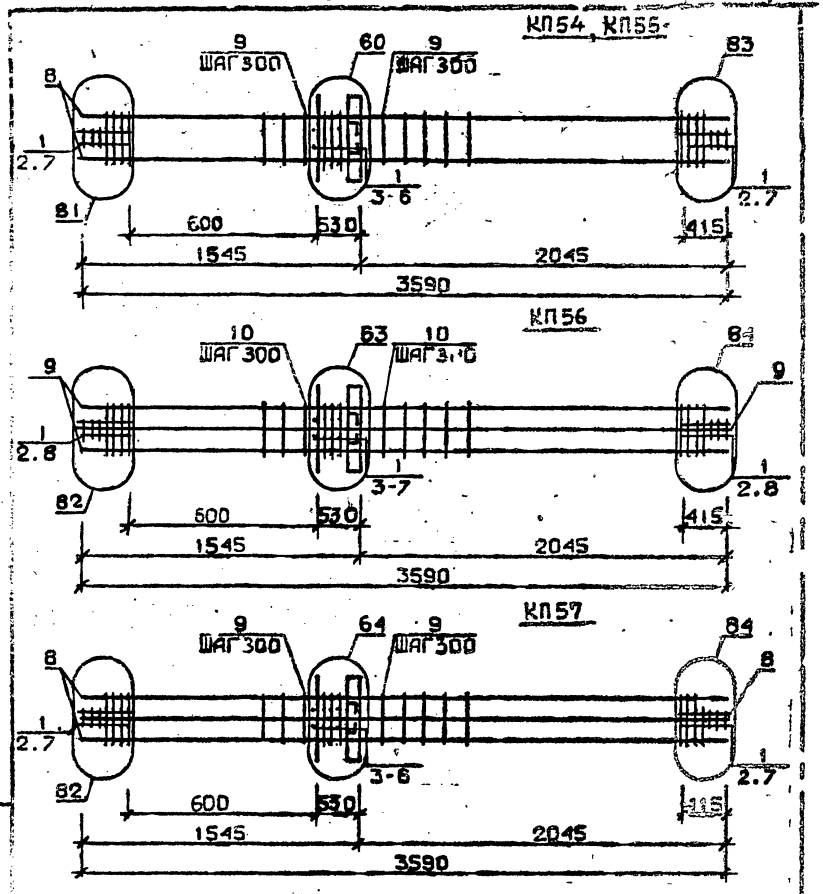

Арматура класса AI и АШ по ГОСТ 5781-82*.
Детали см. I.020.I-2с/89 В.2-I3
Спецификацию см. лист 2

РАЗРАБ.	ТАВШАВАДЗЕ	
ПРОВЕРИЛ	БАРБАКАДЗЕ	
Г.И.П.	БУСКИВАДЗЕ	
Н.КОНТР.	БУСКИВАДЗЕ	

1.020.1-2с/89 2-4 К109

КАРКАС ПРОСТРАНСТВЕННЫЙ КП54...КП57

Стадия Р | Лист | Листов 3

ТбилЗНИИЭП

Инв. № подл. | Подпись и дата | Взам. инв. №

Формат А4

Марка пространственного каркаса	Поз.	Марка арматурного изделия	Кол.	Масса, кг I шт.	Масса, кг Всего	Обозначение документа
КП54	I	С2	II	2,9	3I,9	В. 2-I4
	2	С9	4	0,7	2,8	В. 2-I4
	3	МН3	I	32,8	32,8	В. 2-I4
	4	МН8	I	II,9	II,9	В. 2-I4
	5	Ø36АШ L = 720	2	5,75	II,5	Б.Ч.
	6	ØIOAI L = 380	2	0,23	0,46	Б.Ч.
	7	Ø8AI L = 500	4	0,20	0,80	Б.Ч.
	8	Ø36АШ L = 3590	4	28,7	II4,8	Б.Ч.
	9	ХМ3	9	0,88	7,92	В. 2-I4
				Итого:	214,8	
КП55	I	С2	II	2,9	3I,9	В. 2-I4
	2	С9	4	0,7	2,08	В. 2-I4
	3	МН3	I	32,8	32,8	В. 2-I4
	4	МН8	I	II,9	II,9	В. 2-I4
	5	Ø36АШ L = 720	2	5,75	II,5	Б.Ч.
	6	ØIOAI L = 380	2	0,23	0,45	Б.Ч.
	7	Ø8AI L = 500	4	0,20	0,80	Б.Ч.
	8	Ø40АШ L = 3590	4	35,4	I4I,6	Б.Ч.
	9	ХМ3	9	0,88	7,92	В. 2-I4
				Итого:	241,3	
КП56	I	С2	II	2,9	3I,9	В. 2-I4
	2	С9	4	0,7	2,8	В. 2-I4
	3	МН3	I	32,8	32,8	В. 2-I4
	4	МН8	I	II,9	II,9	В. 2-I4
	5	Ø28АШ L = 720	2	3,48	6,96	Б.Ч.
	6	Ø36АШ L = 720	2	5,75	II,5	Б.Ч.
	7	ØIOAI L = 380	2	0,23	0,46	Б.Ч.
	8	Ø8AI L = 500	4	0,20	0,80	Б.Ч.
	9	Ø32АШ L = 3590	8	22,7	I8I,6	Б.Ч.
	IO	ХМ2	9	0,55	4,95	
				Итого:	283,6	

Продолжение спецификации см. лист 3

ФОРМАТ А4

Марка пространственного каркаса	Поз.	Марка арматурного изделия	Кол.	Масса, кг I шт.	Масса, кг Всего	Обозначение документа
КП57	I	С2	II	2,9	3I,9	В. 2-I4
	2	С9	4	0,7	2,8	В. 2-I4
	3	МН3	I	32,8	32,8	В. 2-I4
	4	МН8	I	II,9	II,9	В. 2-I4
	5	Ø36АШ L = 720	4	5,75	23,0	Б.Ч.
	6	ØIOAI L = 380	2	0,23	0,46	Б.Ч.
	7	Ø8AI L = 500	4	0,20	0,80	Б.Ч.
	8	Ø36АШ L = 3590	8	28,7	229,6	Б.Ч.
	9	ХМ3	9	0,88	7,92	В. 2-I4
				Итого:	341,2	

Инв. № подл. | Подпись и дата | Взам. инв. №

I.020.I-2с/89 В. 2-4 ч.2

КП58,..КП61

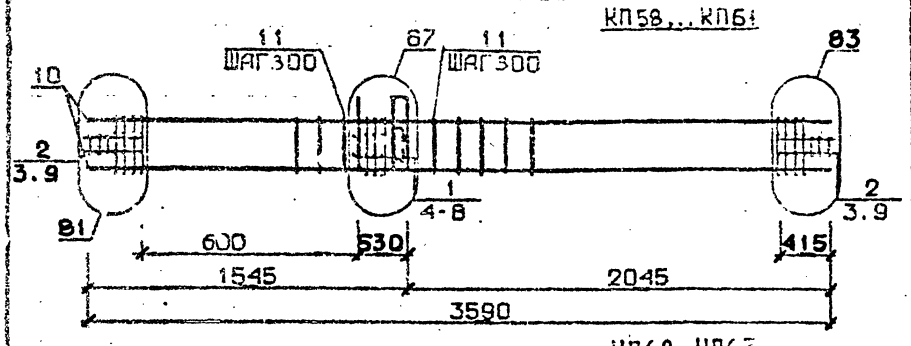

КП62, КП63

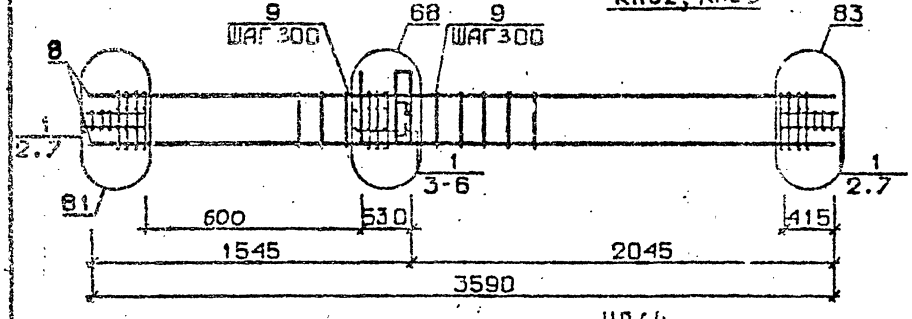

КП64

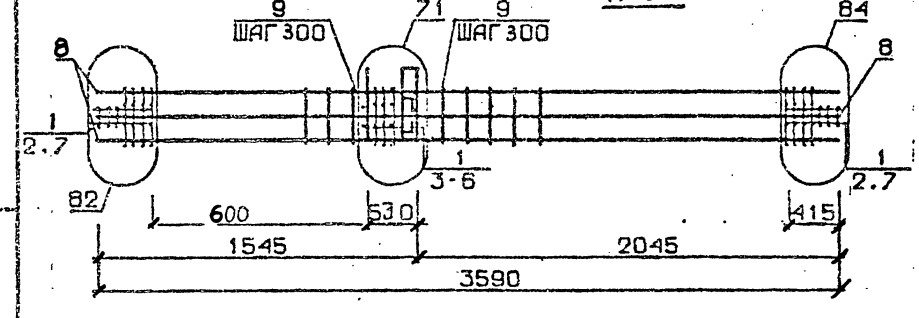

Арматура класса AI и AШ по ГОСТ 5781-82*
Детали см. I.020.I-2с/89 В.2-I3
Спецификацию см. лист 2

Разраб.	Мисурадзе		1.020.1-2с/89 2-4 КЖ1		
Провер.	Барбакадзе				
ГИП	Буссиядзе				
			Каркас пространственный КП58...КП64	Стадия / Лист / Листов: Р / 3	ТбилЗНИИЭП
Н. контр.	Буссиядзе				

Инв. № подл. | Подпись и дата | Взам. инв. №

Марка пространственного каркаса	Поз.	Марка арматурного изделия	Кол.	Масса, кг: 1 шт.	Масса, кг: Всего	Обозначение документа
КП58	I	CI	5	I,8	9,0	
	2	C2	6	2,9	I7,4	
	3	C9	4	0,7	2,8	
	4	MH4	I	34,8	34,8	
	5	MH7	I	9,7	9,7	
	6	Ø32AШ L = 720	2	4,54	9,08	
	7	ØI0AI L = 380	2	0,23	0,46	
	8	ØI2AI L = I30	4	0,II	0,44	
	9	Ø8AI L = 500	4	0,20	0,80	
	I0	Ø20AШ L = 3590	4	8,85	35,4	
	II	XMI	9	0,55	4,95	В. 2-I4
				Итого:	125,0	
КП59	I	CI	5	I,8	9,0	
	2	C2	6	2,9	I7,4	
	3	C9	4	0,7	2,8	
	4	MH4	I	34,8	34,8	
	5	MH7	I	9,7	9,7	
	6	Ø32AШ L = 720	2	4,54	9,08	
	7	ØI0AI L = 380	2	0,23	0,46	
	8	ØI2AI L = I30	4	0,II	0,47	
	9	Ø8AI L = 500	4	0,20	0,80	
	I0	Ø25AШ L = 3590	4	I3,8	55,2	
	II	XMI	9	0,55	4,95	В. 2-I4
				Итого:	144,7	
КП60	I	CI	5	I,8	9,0	
	2	C2	6	2,9	I7,4	
	3	C9	4	0,7	2,8	
	4	MH4	I	34,8	34,8	
	5	MH7	I	9,7	9,7	
	6	Ø32AШ L = 720	2	4,54	9,08	
	7	ØI0AI L = 380	2	0,23	0,46	
	8	ØI2AI L = I30	4	0,II	0,44	
	9	Ø8AI L = 500	4	0,20	0,80	
	I0	Ø28AШ L = 3590	4	I7,4	69,6	
	II	XM2	9	0,55	4,95	В. 2-I4
				Итого:	158,9	

Продолжение спецификации см. лист 3

Формат А4

Марка пространственного каркаса	Поз.	Марка арматурного изделия	Кол.	Масса, кг I шт.	Масса, кг Всего	Обозначение документа
КП6I	I	CI	5	I,8	9,0	В. 2-I4
	2	C2	6	2,9	I7,4	В. 2-I4
	3	C9	4	0,7	2,8	В. 2-I4
	4	MH4	I	34,8	34,8	В. 2-I4
	5	MH7	I	9,7	9,7	В. 2-I4
	6	Ø32АШ L = 720	2	4,54	9,08	Б.Ч.
	7	ØI0AI L = 380	2	0,23	0,46	Б.Ч.
	8	ØI2AI L = I30	4	0,II	0,44	Б.Ч.
	9	Ø8AI L = 500	4	0,20	0,80	Б.Ч.
	I0	Ø32АШ L = 3590	4	22,7	90,8	Б.Ч.
	II	XM3	9	0,55	4,95	В. 2-I4
				Итого:	180,2	
КП62	I	C2	II	2,9	3I,9	В. 2-I4
	2	C9	4	0,7	2,8	В. 2-I4
	3	MH4	I	34,8	34,8	В. 2-I4
	4	MH8	I	II,9	II,9	В. 2-I4
	5	Ø36АШ L = 720	2	5,75	II,5	Б.Ч
	6	ØI0AI L = 380	2	0,23	0,46	Б.Ч.
	7	Ø8AI L = 500	4	0,20	0,80	Б.Ч.
	8	Ø36АШ L = 3590	4	28,7	II4,8	Б.Ч.
	9	XM3	9	0,88	7,92	В. 2-I4
				Итого:	216,3	
КП63	I	C2	II	2,9	3I,9	В. 2-I4
	2	C9	4	0,7	2,8	В. 2-I4
	3	MH4	I	34,8	34,8	В. 2-I4
	4	MH8	I	II,9	II,9	В. 2-I4
	5	Ø36АШ L = 720	2	5,75	II,5	Б.Ч.
	6	ØI0AI L = 380	2	0,23	0,46	Б.Ч.
	7	Ø8AI L = 500	4	0,20	0,80	Б.Ч.
	8	Ø40АШ L = 3590	4	35,4	I4I,6	Б.Ч.
	9	XM3	9	0,88	7,92	В. 2-I4
				Итого:	243,3	
КП64	I	C2	II	2,9	3I,9	В. 2-I4
	2	C9	4	0,7	2,8	В. 2-I4
	3	MH4	I	34,8	34,8	Р. 2-I4
	4	MH9	I	I7,3	I7,3	В. 2-I4
	5	Ø32АШ L = 720	2	4,54	9,08	Б.Ч.
	6	ØI0AI L = 380	2	0,23	0,46	Б.Ч.
	7	Ø8AI L = 500	4	0,20	0,40	Б.Ч.
	8	Ø32АШ L = 3590	8	22,7	I8I,6	Б.Ч.
	9	XM2	9	0,55	4,95	В. 2-I4
				Итого:	283,2	

I.020.I-2c/89 2-4 КН1 | Лист 3

Формат А4

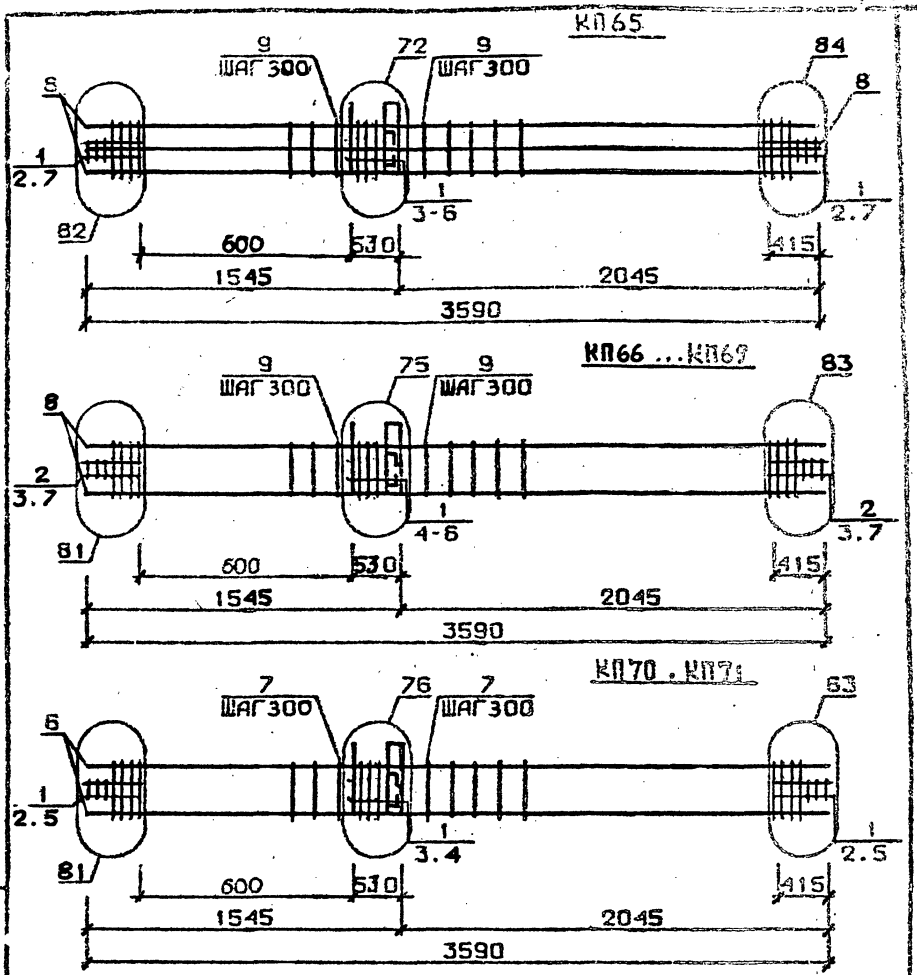

Арматура класса AI и АШ по ГОСТ 578I-8[illegible]

Детали см. I.020.I-2c/89 В.2-I3

Спецификацию см. лист 2

РАЗРАБ	МАНСУРАДЗЕ	
ПРОВЕР	БАРБАКАДЗЕ	
ПОП	БУСКИВАДЗЕ	
Н.КОНТР	БУСКИВАДЗЕ	

I.020.I-2c/89 2-4 КН2

КАРКАС ПРОСТРАНСТВЕННЫЙ КП65... КП71

Стадия	Лист	Листов
Р	1	3

ТбилЗНИИЭП

Инв. № подл. | Подпись и дат. | Взам. инв. №

Подпись и дата | Взам. инв. №

Инв. № подл.

ФОРМАТ А4

Марка пространственного каркаса	Поз.	Марка арматурного изделия	Кол.	Масса, кг: 1 шт.	Масса, кг: Всего	Обозначение документа
КП65	1	С2	11	2,9	31,9	В. 2-14
	2	С9	4	0,7	2,8	В. 2-14
	3	МН4	1	34,8	34,8	В. 2-14
	4	МН10	1	20,8	20,8	В. 2-14
	5	Ø36АШ L = 720	2	5,75	11,5	Б.Ч.
	6	Ø10АI L = 380	2	0,23	0,46	Б.Ч.
	7	Ø8АI L = 500	4	0,20	0,80	Б.Ч.
	8	Ø36АШ L = 3590	8	28,7	229,6	Б.Ч.
	9	ХМ3	9	0,88	7,92	В. 2-14
				Итого:	340,5	
КП66	1	С1	5	1,8	9,0	В. 2-14
	2	С2	6	2,9	17,4	В. 2-14
	3	С9	4	0,7	2,8	В. 2-14
	4	МН5	1	27,6	27,6	В. 2-14
	5	МН7	2	9,7	19,4	В. 2-14
	6	Ø12АI L = 130	4	0,11	0,44	Б.Ч.
	7	Ø8АI L = 500	4	0,20	0,80	Б.Ч.
	8	Ø20АШ L = 3590	4	8,85	35,4	Б.Ч.
	9	ХМ1	9	0,55	4,95	В. 2-14
				Итого:	118,1	
КП67	1	С1	5	1,8	9,8	В. 2-14
	2	С2	6	2,9	17,4	В. 2-14
	3	С9	4	0,7	2,8	В. 2-14
	4	МН5	1	27,6	27,6	В. 2-14
	5	МН7	2	9,7	19,4	В. 2-14
	6	Ø12АI L = 130	4	0,11	0,44	Б.Ч.
	7	Ø8АI L = 500	4	0,20	0,80	Б.Ч.
	8	Ø25АШ L = 3590	4	13,8	55,2	Б.Ч.
	9	ХМ1	9	0,55	4,95	В. 2-14
				Итого:	137,7	
КП68	1	С1	5	1,8	9,0	В. 2-14
	2	С2	6	2,9	17,4	В. 2-14
	3	С9	4	0,7	2,8	В. 2-14
	4	МН5	1	27,6	27,6	В. 2-14
	5	МН7	2	9,7	19,4	В. 2-14
	6	Ø12АI L = 130	4	0,11	0,44	Б.Ч.
	7	Ø8АI L = 500	4	0,20	0,80	Б.Ч.
	8	Ø28АШ L = 3590	4	17,4	69,6	Б.Ч.
	9	ХМ2	9	0,55	4,95	В. 2-14
				Итого:	152,1	

Продолжение спецификации см. лист 3

Формат А4

Марка пространственного каркаса	Поз.	Марка арматурного изделия	Кол.	Масса, кг: 1 шт.	Масса, кг: Всего	Обозначение документа
КП69	1	С1	5	1,8	9,0	В. 2-14
	2	С2	6	2,9	17,4	В. 2-14
	3	С9	4	0,7	2,8	В. 2-14
	4	МН5	1	27,6	27,6	В. 2-14
	5	МН7	2	9,7	19,4	В. 2-14
	6	Ø12АI L = 130	4	0,11	0,44	Б.Ч.
	7	Ø8АI L = 500	4	0,20	0,40	Б.Ч.
	8	Ø32АШ L = 3590	4	22,7	90,8	Б.Ч.
	9	ХМ2	9	0,55	4,95	В. 2-14
				Итого:	173,4	
КП70	1	С2	11	2,9	31,9	В. 2-14
	2	С9	4	0,7	2,8	В. 2-14
	3	МН5	1	27,6	27,6	В. 2-14
	4	МН8	2	11,9	23,8	В. 2-14
	5	Ø8АI L = 500	4	0,20	0,80	Б.Ч.
	6	Ø36АШ L = 3590	4	28,7	114,8	Б.Ч.
	7	ХМ3	9	0,88	7,92	В. 2-14
				Итого:	209,4	
КП71	1	С2	11	2,9	31,9	В. 2-14
	2	С9	4	0,7	2,8	В. 2-14
	3	МН5	1	27,6	27,6	В. 2-14
	4	МН6	2	11,9	23,8	В. 2-14
	5	Ø8АI L = 500	4	0,20	0,80	Б.Ч.
	6	Ø40АШ L = 3590	4	35,4	141,6	Б.Ч.
	7	ХМ3	9	0,88	7,92	В. 2-14
				Итого:	236,4	

Формат А4

Инв. № подл. | Подпись и дата | Взам. инв. №

Инв. № подл. | Подпись и дата | Взам. инв. №

1.020.1-2с/89 Вып. 2-4 КЖ2

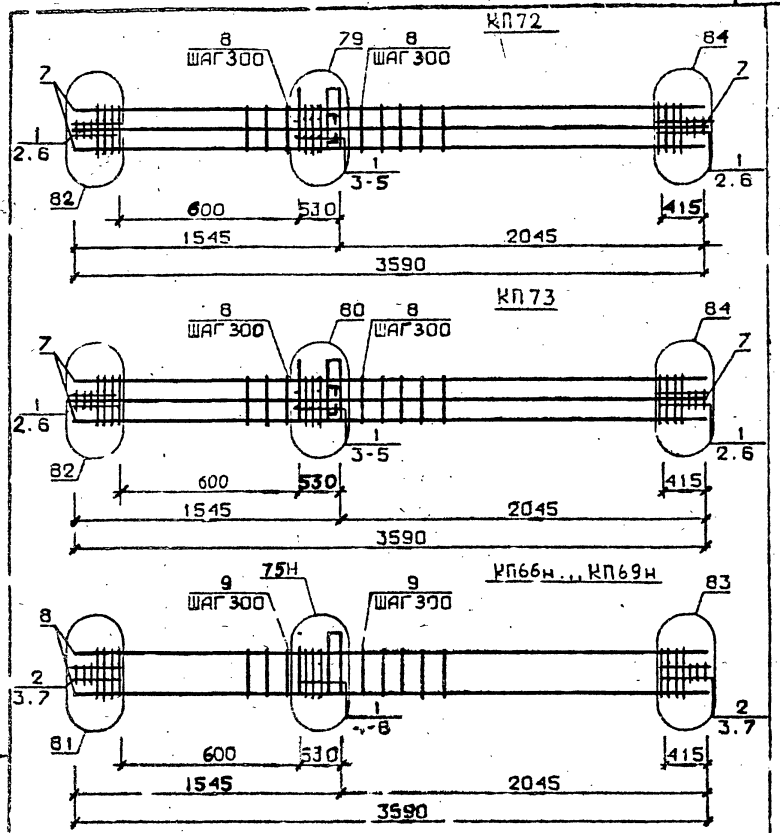

Арматура класса АI и АШ по ГОСТ 5781-82*
Детали см. I.020.I-2с/89 В.2-I3
Спецификацию см. лист 2

РАЗРАБ	МАИСУРАДЗЕ		
ПРОВЕР.	ГАРБАКАДЗЕ		
ГИП	БУСКИРАДЗЕ		
Н. КОНТР	БУСКИРАДЗЕ		

1.020.1-2с/89 2-4 К113

КАРКАС ПРОСТРАНСТВЕННЫЙ КП72, КП73 КП66н ... КП69н

Стадия	Лист	Листов
Р	1	3

ТбилЗНИИЭП

ФОРМАТ А4

Марка пространственного каркаса	Поз.	Марка арматурного изделия	Кол.	Масса, кг I шт.	Масса, кг Всего	Обозначение документа
КП72	I	С2	II	2,9	3I,9	В. 2-I4
	2	С9	4	0,7	2,8	В. 2-I4
	3	МН5	I	27,6	27,6	В. 2-I4
	4	МН8	I	II,9	II,9	В. 2-I4
	5	МН9	I	I7.3	I7,3	В. 2-I4
	6	Ø8АI I = 500	4	0,20	0,80	Б.Ч.
	7	Ø32АШ I = 3590	8	22,7	18I,6	Б.Ч.
	8	ХМ2	9	0,55	4,95	В. 2-I4
				Итого:	278,8	
КП73	I	С2	II	2,9	3I,9	В. 2-I4
	2	С9	4	0,7	2,8	В. 2-I4
	3	МН5	I	27,6	27,6	В. 2-I4
	4	МН8	I	II,9	II,9	В. 2-I4
	5	МНIО	I	20,8	20,8	В. 2-I4
	6	Ø8АI I = 500	4	0,20	0,80	Б.Ч.
	7	Ø36АШ I = 3590	8	28,7	229,6	Б.Ч.
	8	ХМ3	9	0,88	7,92	В. 2-I4
				Итого:	333,4	
КП66н	I	СI	5	I,8	9,0	В. 2-I4
	2	С2	6	2,9	17,4	В. 2-I4
	3	С9	4	0,7	2,8	В. 2-I4
	4	МН5н	I	27,6	27,6	В. 2-I4
	5	МН7	2	9,7	I9,4	В. 2-I4
	6	ØI2АI I = I30	4	0,II	0,44	Б.Ч.
	7	Ø8АI I = 500	4	0,20	0,80	Б.Ч.
	8	Ø20АШ I = 3590	4	8,85	35,4	Б.Ч.
	9	ХМI	9	0,55	4,95	В. 2-I4
				И ого:	118,1	

Продолжение спецификации см. лист 3

1.020.1-2с/89 2-4 К113 Лист 2

I.020.I-2с/89 В. 2-4 ч.2

Марка изделия	Поз.	Марка арматурного изделия	Кол.	Масса, кг		Обозначение документа
				1 шт.	Всего	
КП67н	1	СI	5	1,8	9,0	В. 2-14
	2	С2	6	2,9	17,4	В. 2-14
	3	С9	4	0,7	2,8	В. 2-14
	4	МН5н	1	27,6	27,6	В. 2-14
	5	МН7	2	9,7	19,4	В. 2-14
	6	Ø12АI L = 130	4	0,11	0,44	Б.Ч.
	7	Ø8АI L = 500	4	0,20	0,80	Б.Ч.
	8	Ø25АШ L = 3590	4	13,8	55,2	Б.Ч.
	9	ХМ1	9	0,55	4,95	В. 2-14
				Итого:	137,7	
КП68н	1	СI	5	1,8	9,0	В. 2-14
	2	С2	6	2,9	17,4	В. 2-14
	3	С9	4	0,7	2,8	В. 2-14
	4	МН5н	1	27,6	27,6	В. 2-14
	5	МН7	2	9,7	19,4	В. 2-14
	6	Ø12АI L = 130	4	0,11	0,44	Б.Ч.
	7	Ø8АI L = 500	4	0,20	0,80	Б.Ч.
	8	Ø28АШ L = 3590	4	17,4	69,6	Б.Ч.
	9	ХМ2	9	0,55	4,95	В. 2-14
				Итого:	152,1	
КП69н	1	СI	5	1,8	9,0	В. 2-14
	2	С2	6	2,9	17,4	В. 2-14
	3	С9	4	0,7	2,8	В. 2-14
	4	МН5н	1	27,6	27,6	В. 2-14
	5	МН7	2	9,7	19,4	В. 2-14
	6	Ø12АI L = 130	4	0,11	0,44	Б.Ч.
	7	Ø8АI L = 500	4	0,20	0,80	Б.Ч.
	8	Ø32АШ L = 3590	4	22,7	90,8	Б.Ч.
	9	ХМ2	9	0,55	4,95	В. 2-14
				Итого:	173,4	

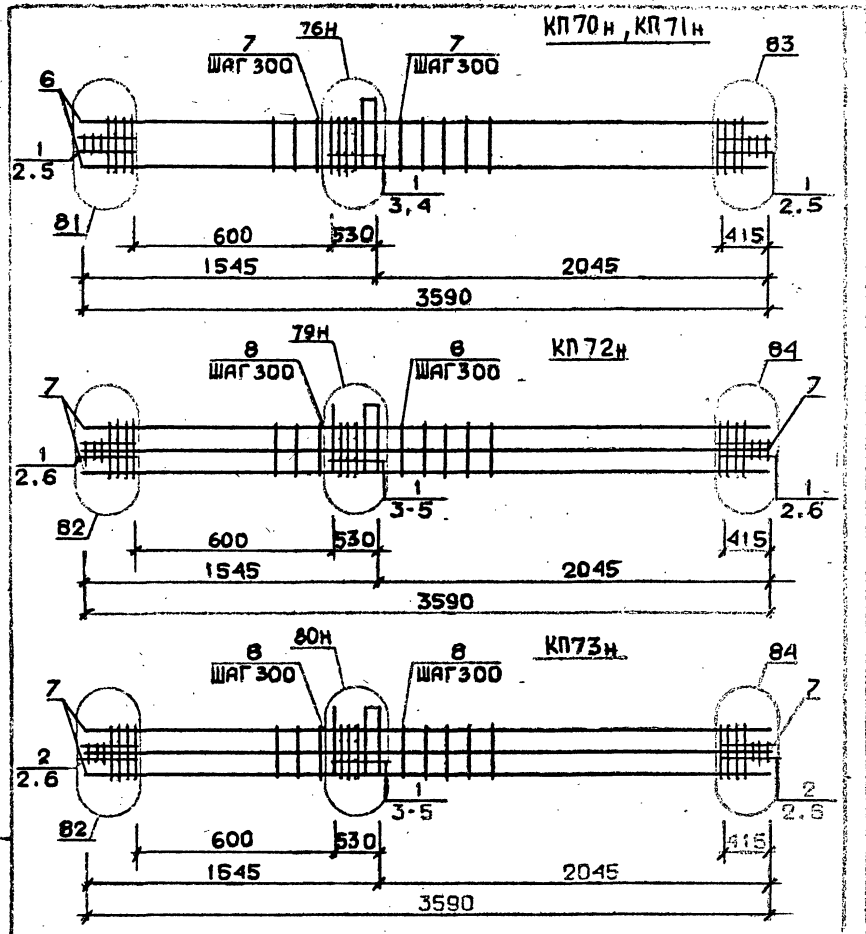

Арматура класса AI и AШ по ГОСТ 5781-82*
Детали см. I.020.I-2с/89 В.2-13
Спецификацию см. лист 2

Разраб.	Майсурадзе		1.020.1-2с/89 2-4 КП4
Провер.	Барбакадзе		
ГИП	Бусквадзе		
Н.контр.	Бусквадзе		Каркас пространственный КП70н...КП73н
			Стадия: Р; Лист: 1; Листов: 3
			ТбилЗНИИЭП

Инв.№ подл. | Подпись и дата | Взам.инв.№ | Инв.№ дубл. | Подпись и дата

I.020.I-2с/89 2-4 КП3 | Лист 3

Марка пространственного каркаса	Поз.	Марка арматурного изделия	Кол.	Масса, кг		Обозначение документа
				I шт.	Всего	
КП70н	I	С2	II	2,9	3I,9	В. 2-I4
	2	С9	4	0,7	2,8	В. 2-I4
	3	МН5н	I	27,6	27,6	В. 2-I4
	4	МН8	2	II,9	23,8	В. 2-I4
	5	Ø8AI L = 500	4	0,20	0,80	Б.Ч.
	6	Ø36AIII L = 3590	4	28,7	II4,6	Б.Ч.
	7	ХМ3	9	0,88	7,92	В. 2-I4
				Итого:	209,4	
КП7Iн	I	С2	II	2,9	3I,9	В. 2-I4
	2	С9	4	0,7	2,8	В. 2-I4
	3	МН5н	I	27,6	27,6	В. 2-I4
	4	МН8	2	II,9	23,8	В. 2-I4
	5	Ø8AI L = 500	4	0,20	0,80	Б.Ч.
	6	Ø40AIII L = 3590	4	35,4	I4I,6	Б.Ч.
	7	ХМ3	9	0,88	7,92	В. 2-I4
				Итого:	236,4	
КП72н	I	С2	II	2,9	3I,9	В. 2-I4
	2	С9	4	0,7	2,8	В. 2-I4
	3	МН5н	I	27,6	27,6	В. 2-I4
	4	МН8	I	II,9	II,9	В. 2-I4
	5	МН9	I	I7,3	I7,3	В. 2-I4
	6	Ø8AI L = 500	4	0,20	0,80	Б.Ч.
	7	Ø32AIII L = 3590	8	22,7	I8I,6	Б.Ч.
	8	ХМ2	9	0,55	4,95	В. 2-I4
				Итого:	278,8	

Продолжение спецификации см.лист 3

Инв.№ подл. | Подпись и дата | Взам. инв. №

Формат А4

Марка пространственного каркаса	Поз.	Марка арматурного изделия	Кол.	Масса, кг		Обозначение документа
				I шт.	Всего	
КП73н	I	С2	II	2,9	3I,9	В. 2-I4
	2	С9	4	0,7	2,8	В. 2-I4
	3	МН5н	I	27,6	27,6	В. 2-I4
	4	МН8	I	II,9	II,9	В. 2-I4
	5	МН10	I	20,3	20,3	В. 2-I4
	6	Ø8AI L = 500	4	0,20	0,80	Б.Ч.
	7	Ø36AI L = 3590	8	28,7	229,6	Б.Ч.
	8	ХМ3	9	0,88	7,92	В. 2-I4
				Итого:	333,4	

Инв.№ подл. | Подпись и дата | Взам. инв. №

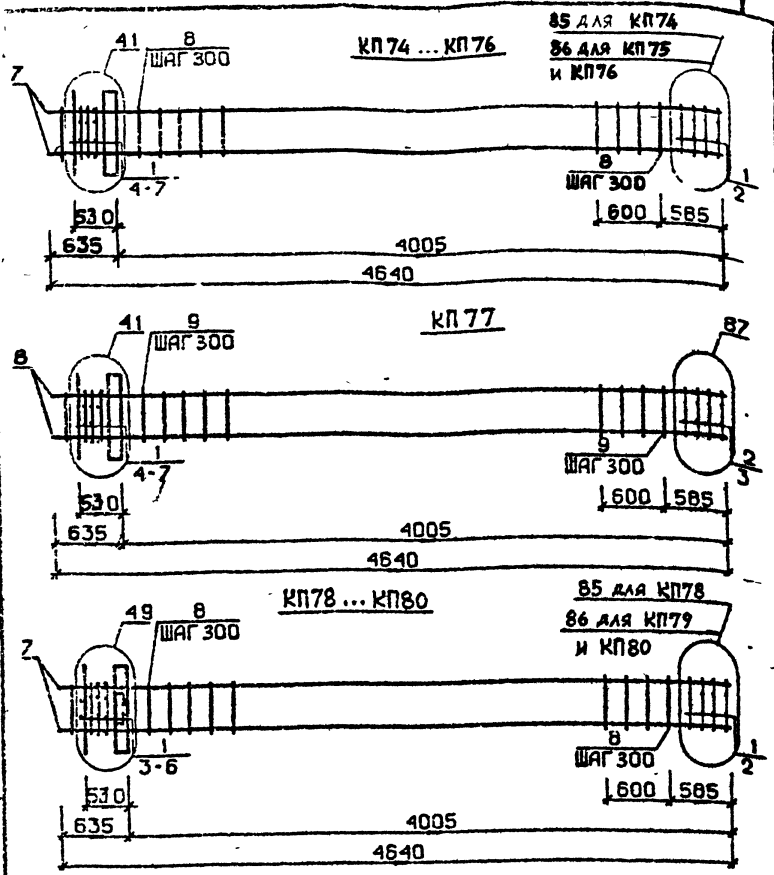

Арматура класса AI и АШ по ГОСТ 5781-82*

Детали см. I.020.I-2с/89 В.2-I3

Спецификацию см. лист 2

РАЗРАБ	ТАВШАВАДЗЕ		1.020.1-2с/89 2-4 К115
ПРОВЕРИЛ	БАРБАСАДЗЕ		
СИО	БУССИВАДЗЕ		
Н КОНТР	БУССИВАДЗЕ		КАРКАС ПРОСТРАНСТВЕННЫЙ КП74 ... КП80

Стадия	Лист	Листов
Р	1	3

ТбилЗНИИЭП

Инв. № подл. | Подпись и дата | Взам. инв. №

ФОРМАТ А4

Марка пространственного каркаса	Поз.	Марка арматурного изделия	Кол.	Масса, кг I шт.	Масса, кг Всего	Обозначение документа
КП74	I	CI	7	I,8	I2,6	В. 2-I4
	2	C4	2	2,2	4,4	В. 2-I4
	3	MHI	I	25,6	25,6	В. 2-I4
	4	Ø28АШ L = 720	2	3,48	6,96	Б.Ч.
	5	ØI0AI L = 380	2	0,23	0,46	Б.Ч.
	6	ØI2AI L = I30	4	0,II	0,44	Б.Ч.
	7	Ø20АШ L = 4640	4	II,4	45,6	Б.Ч.
	8	XMI	13	0,55	7,15	В. 2-I4
				Итого:	103,6	
КП75	I	CI	7	I,8	I2,6	В. 2-I4
	2	C5	2	3,I	6,2	В. 2-I4
	3	MHI	I	25,6	25,6	В. 2-I4
	4	Ø28АШ L = 720	2	3,48	6,96	Б.Ч.
	5	ØI0AI L = 380	2	0,23	0,46	Б.Ч.
	6	ØI2AI L = I30	4	0,II	0,44	Б.Ч.
	7	Ø25АШ L = 4640	4	I7,9	7I,6	Б.Ч.
	8	XMI	13	0,55	7,15	В. 2-I4
				Итого:	131,3	
КП76	I	CI	7	I,8	I2,6	В. 2-I4
	2	C5	2	3,I	6,2	В. 2-I4
	3	MHI	I	25,6	25,6	В. 2-I4
	4	Ø28АШ L = 720	2	3,48	6,96	Б.Ч.
	5	ØI0AI L = 380	2	0,23	0,46	Б.Ч.
	6	ØI2AI L = I30	4	0,II	0,44	Б.Ч.
	7	Ø28АШ L = 4640	4	22,4	89,6	Б.Ч.
	8	XM2	13	0,55	7,15	В. 2-I4
				Итого:	149,6	
КП77	I	CI	5	I,8	9,0	В. 2-I4
	2	C2	2	2,9	5,8	В. 2-I4
	3	C6	2	3,7	7,4	В. 2-I4
	4	MHI	I	25,6	25,6	В. 2-I4
	5	Ø28АШ L = 720	2	3,48	6,96	Б.Ч.
	6	ØI0AI L = 380	2	0,23	0,46	Б.Ч.
	7	ØI2AI L = I30	4	0,II	0,44	Б.Ч.
	8	Ø32АШ L = 4640	4	29,3	II7,2	Б.Ч.
	9	XM2	13	0,55	7,15	В. 2-I4
				Итого:	180,3	

Продолжение спецификации см. лист 3

1.020.1-2с/89 2-4 К115 Лист 2

Инв. № подл. | Подпись и дата | Взам. инв. №

ФОРМАТ А4

Марка пространственного каркаса	Поз.	Марка арматурного изделия	Кол.	Масса, кг I шт.	Масса, кг Всего	Обозначение документа
КП78	I	CI	6	I,8	I0,8	В. 2-I4
	2	C4	2	2,2	4,4	В. 2-I4
	3	МН2	I	40,0	40,0	В. 2-I4
	4	Ø28АШ L = 720	4	3,48	I3,92	Б.Ч.
	5	ØI0AI L = 380	4	0,23	0,92	Б.Ч.
	6	ØI2AI L = I30	4	0,II	0,44	Б.Ч.
	7	Ø20АШ L = 4640	4	II,4	45,6	Б.Ч.
	8	ХМI	13	0,55	7,15	В. 2-I4
				Итого:	123,7	
КП79	I	CI	6	I,8	I0,8	В. 2-I4
	2	C5	2	3,I	6,2	В. 2-I4
	3	МН2	I	40,0	40,0	В. 2-I4
	4	Ø28АШ L = 720	4	3,48	I3,92	Б.Ч.
	5	ØI0AI L = 380	4	0,23	0,92	Б.Ч.
	6	ØI2AI L = I30	4	0,II	0,44	Б.Ч.
	7	Ø25АШ L = 4640	4	I7,9	7I,6	Б.Ч.
	8	ХМI	13	0,55	7,15	В. 2-I4
				Итого:	151,3	
КП80	I	CI	6	I,8	I0,8	В. 2-I4
	2	C5	2	3,I	6,2	В. 2-I4
	3	МН2	I	40,0	40,0	В. 2-I4
	4	Ø28АШ L = 720	II	3,48	I3,92	Б.Ч.
	5	ØI0AI L = 380	4	0,23	0,92	Б.Ч.
	6	ØI2AI L = I30	4	0,II	0,44	Б.Ч.
	7	Ø28АШ L = 4640	4	22,4	89,6	Б.Ч.
	8	ХМ2	13	0,55	7,15	В. 2-I4
				ИТОГО	169,6	

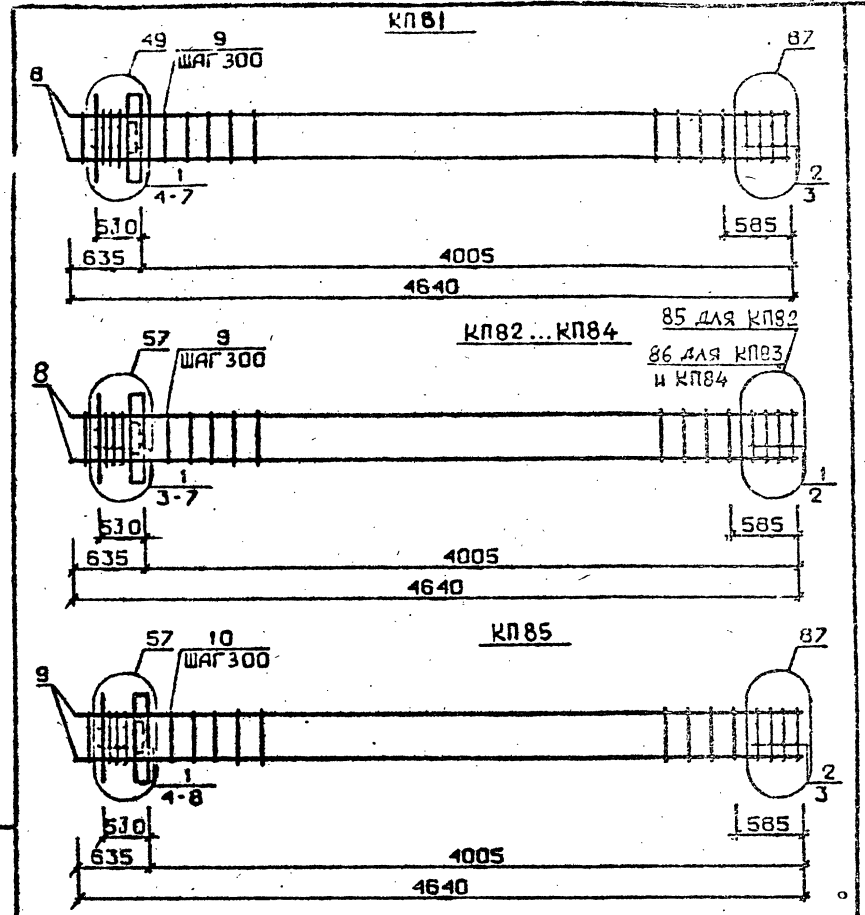

Арматура класса AI и АШ по ГОСТ 578I-82*
Детали см. I.020.I-2с/89 В.2-I3
Спецификацию см. лист 2

РАЗРАБ	ТАВШАВАДЗЕ	
ПРОВЕР	БАРБАКАДЗЕ	
ГИП	БУСКИВАДЗЕ	
Н.КОНТР	БУСКИВАДЗЕ	

I.020.I-2с/89 2-4 К115

Лист 3

КАРКАС ПРОСТРАНСТВЕННЫЙ КП81...КП85

Стадия	Лист	Листов
Р	1	3

ТбилЗНИИЭП

Инв. № подл. | Подпись и дата | Взам. инв. №

I.020.I-2с/89 В. 2-4 ч.2

Формат А4

ФОРМАТ А4

Марка пространственного каркаса	Поз.	Марка арматурного изделия	Кол.	Масса, кг		Обозначение документа
				1 шт.	Всего	
КП81	1	С1	4	1,8	7,2	В. 2-14
	2	С2	2	2,9	5,8	В. 2-14
	3	С6	2	3,7	7,4	В. 2-14
	4	МН2	1	40,0	40,0	В. 2-14
	5	Ø28АIII L = 720	4	3,48	13,92	Б.Ч.
	6	Ø10АI L = 380	4	0,23	0,92	Б.Ч.
	7	Ø12АI L = 130	4	0,11	0,44	Б.Ч.
	8	Ø32АIII L = 4640	4	29,3	117,2	Б.Ч.
	9	ХМ2	13	0,55	7,15	В. 2-14
				Итого:	200,3	
КП82	1	С1	6	1,8	10,8	В. 2-14
	2	С4	2	2,2	4,4	В. 2-14
	3	МН3	1	32,8	32,8	В. 2-14
	4	МН6	1	8,3	8,3	В. 2-14
	5	Ø28АIII L = 720	2	3,48	6,96	Б.Ч.
	6	Ø10АI L = 380	2	0,23	0,46	Б.Ч.
	7	Ø12АI L = 130	4	0,11	0,44	Б.Ч.
	8	Ø20АIII L = 4640	4	11,4	45,6	Б.Ч.
	9	ХМ1	13	0,55	7,15	В. 2-14
				Итого:	117,3	
КП83	1	С1	6	1,8	10,8	В. 2-14
	2	С5	2	3,1	6,2	В. 2-14
	3	МН3	1	32,8	32,8	В. 2-14
	4	МН6	1	8,3	8,3	В. 2-14
	5	Ø28АIII L = 720	2	3,48	6,96	Б.Ч.
	6	Ø10АI L = 380	2	0,23	0,46	Б.Ч.
	7	Ø12АI L = 130	4	0,11	0,44	Б.Ч.
	8	Ø25АIII L = 4640	4	17,9	71,6	Б.Ч.
	9	ХМ1	13	0,55	7,15	В. 2-14
				Итого:	144,9	

Продолжение спецификации см.лист

Марка пространственного каркаса	Поз.	Марка арматурного изделия	Кол.	Масса, кг		Обозначение документа
				1 шт.	Всего	
КП84	1	С1	6	1,8	10,8	В. 2-14
	2	С5	2	3,1	6,2	В. 2-14
	3	МН3	1	32,8	32,8	В. 2-14
	4	МН6	1	8,3	8,3	В. 2-14
	5	Ø28АIII L = 720	2	3,48	6,96	Б.Ч.
	6	Ø10АI L = 380	2	0,23	0,46	Б.Ч.
	7	Ø12АI L = 130	4	0,11	0,44	Б.Ч.
	8	Ø28АIII L = 4640	4	22,4	89,6	Б.Ч.
	9	ХМ2	13	0,55	7,15	В. 2-14
				Итого:	163,2	
КП85	1	С1	4	1,8	7,2	В. 2-14
	2	С2	2	2,9	5,8	В. 2-14
	3	С6	2	3,7	7,4	В. 2-14
	4	МН3	1	32,8	32,8	В. 2-14
	5	МН6	1	8,3	8,3	В. 2-14
	6	Ø28АIII L = 720	2	3,48	6,96	Б.Ч.
	7	Ø10АI L = 380	2	0,23	0,46	Б.Ч.
	8	Ø12АI L = 130	4	0,11	0,44	Б.Ч.
	9	Ø32АIII L = 4640	4	29,3	117,2	Б.Ч.
	10	ХМ2	13	0,55	7,15	В. 2-14
				Итого:	193,8	

Инв. № подл. | Подпись и дата | Взам. инв. № | Инв. № дубл. | Подпись и дата | Взам. инв. №

1.020.1-2с/89 Вып. 2-4 ч.2

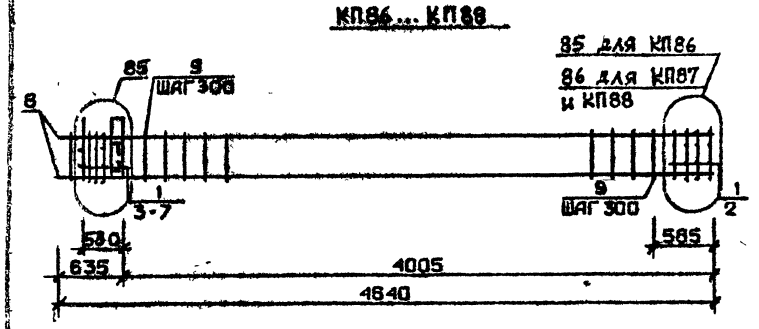

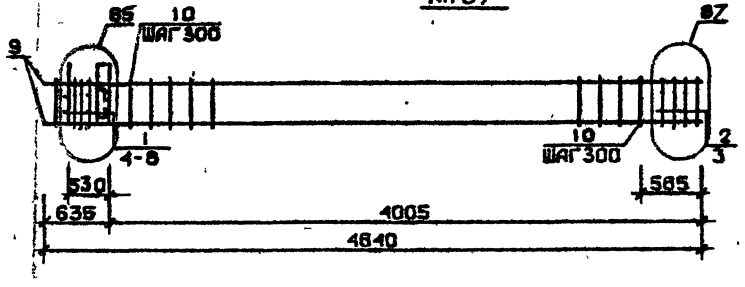

Арматура класса АI и АШ по ГОСТ 5781-82*
Детали см. 1.020.1-2с/89 В.2-13
Спецификацию см. лист 2

РАЗРАБ.	ТАВЫАВЛАДЗЕ		1.020.1-2с/89 2-4 К117
ПРОВЕР.	БАРБАКАДЗЕ		
ГИП	БУСКИВАДЗЕ		
Н. КОНТР.	БУСКИВАДЗЕ		КАРКАС ПРОСТРАНСТВЕННЫЙ КП86... КП89

Стадия	Лист	Листов
Р	1	3

ТбилЗНИИЭП

ФОРМАТ А4

Марка пространственного каркаса	Поз.	Марка арматурного изделия	Кол.	Масса, кг I шт.	Масса, кг Всего	Обозначение документа
КП86	I	СI	6	I,8	I0,8	В. 2-I4
	2	С4	2	2,2	4,4	В. 2-I4
	3	МН4	I	34,8	34,8	В. 2-I4
	4	МН6	I	8,3	8,3	В. 2-I4
	5	Ø28АШ L = 720	2	3,48	6,96	Б.Ч.
	6	ØI0AI L = 380	2	0,23	0,46	Б.Ч.
	7	ØI2AI L = I30	4	0,II	0,44	Б.Ч.
	8	Ø20АШ L = 4640	4	II,4	45,6	Б.Ч.
	9	ХМI	13	0,55	7,15	В. 2-I4
				Итого:	119,3	
КП87	I	СI	6	I,8	I0,8	В. 2-I4
	2	С5	2	3,I	6,2	В. 2-I4
	3	МН4	I	34,8	34,8	В. 2-I4
	4	МН6	I	8,3	8,3	В. 2-I4
	5	Ø28АШ L = 720	2	3,48	6,96	Б.Ч.
	6	ØI0AI L = 380	2	0,23	0,46	Б.Ч.
	7	ØI2AI L = I30	4	0,II	0,44	Б.Ч.
	8	Ø25АШ L = 4640	4	I7,9	7I,6	Б.Ч.
	9	ХМI	13	0,55	7,15	В. 2-I4
				Итого:	146,8	
КП88	I	СI	6	I,8	I0,8	В. 2-I4
	2	С5	2	3,I	6,2	В. 2-I4
	3	МН4	I	34,8	34,8	В. 2-I4
	4	МН6	I	8,3	8,3	В. 2-I4
	5	Ø28АШ L = 720	2	3,48	6,96	Б.Ч.
	6	ØI0AI L = 380	2	0,23	0,46	Б.Ч.
	7	ØI2AI L = I30	4	0,II	0,44	Б.Ч.
	8	Ø28АШ L = 4640	4	22,4	89,6	Б.Ч.
	9	ХМ2	13	0,55	7,15	В. 2-I4
				Итого:	165,2	

Продолжение спецификации см. лист 3

1.020.1-2с/89 2-4 К117 Лист 2

Инв. № подл. | Подпись и дата | Взам. инв. №

Формат А4

Марка пространственного каркаса	Поз.	Марка арматурного изделия	Кол.	Масса, кг 1 шт.	Масса, кг Всего	Обозначение документа
	I	CI	4	1,8	7,2	В. 2-I4
	2	C2	2	2,9	5,8	В. 2-I4
	3	C6	2	3,7	7,4	В. 2-I4
	4	MH4	I	34,8	34,8	В. 2-I4
	5	MH6	I	8,3	8,3	В. 2-I4
КП89	6	Ø28АШ L = 720	2	3 48	6 96	Б.Ч.
	7	ØIOAI L = 380	2	0,23	0.46	Б.Ч.
	8	ØI2AI L = I30	4	0,II	0 44	Б.Ч.
	9	Ø32AI L = 4640	4	29,3	II7,2	Б.Ч.
	I0	XM2	13	0,55	7,15	В. 2-I4
				Итого:	195,8	

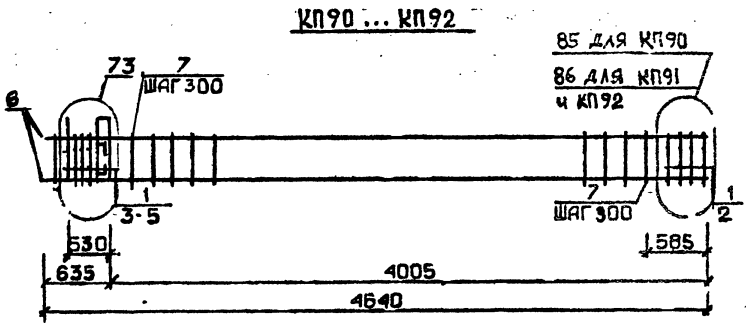

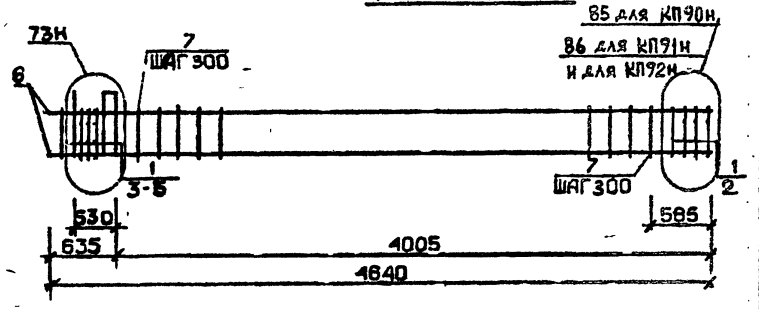

Арматура класса AI и АШ по ГОСТ 578I-82
Детали см. I.020.I-2с/89 В.2-I3
Спецификацию см. лист 2

РАЗРАБ.	ТАВШАВАДЗЕ	
ПРОВЕР.	БАРБАКАДЗЕ	
ГИП	БУСКИВАДЗЕ	
Н.КОНТР.	БУСКИВАДЗЕ	

I.020.I-2с/89 2-4 К118

КАРКАС ПРОСТРАНСТВЕННЫЙ
КП90...КП92
КП90н...КП92н

Стадия	Лист	Листов
Р	1	3

ТбилЗНИИЭП

Инв. № подл. | Подпись и дата | Взам. инв. №

I.020.I-2с/89 2-4 К117 | Лист 3

I.020.I-2с/89 В. 2-4 ч.2

Марка пространственного каркаса	Поз.	Марка арматурного изделия	Кол.	Масса, кг I шт.	Масса, кг Всего	Обозначение документа
КП90	I	СI	6	I,8	I0,8	В. 2-I4
	2	С4	2	2,2	4,4	В. 2-I4
	3	МН5	I	27,6	27,6	В. 2-I4
	4	МН6	2	8,3	I6,6	В. 2-I4
	5	Ø I2AI L = I30	4	0,II	0,44	Б.Ч.
	6	Ø20AIII L = 4640	4	II,4	45,6	Б.Ч.
	7	ХМI	I3	0,55	7,I5	В. 2-I4
				Итого:	II2,9	
КП9I	I	СI	6	I,8	I0,8	В. 2-I4
	2	С5	2	3,I	6,2	В. 2-I4
	3	МН5	I	27,6	27,6	В. 2-I4
	4	МН6	2	8,3	I6,6	В. 2-I4
	5	Ø I2AI L = I30	4	0,II	0,44	Б.Ч.
	6	Ø25AIII L = 4640	4	I7,9	7I,6	Б.Ч.
	7	ХМI	I3	0,55	7,I5	В. 2-I4
				Итого:	I40,5	
КП92	I	СI	6	I,8	I0,8	В. 2-I4
	2	С5	2	3,I	6,2	В. 2-I4
	3	МН6	I	27,6	27,6	В. 2-I4
	4	МН6	2	8,3	I6,6	В. 2-I4
	5	Ø I2AI L = I30	4	0,II	0,44	Б.Ч.
	6	Ø28AIII L = 4640	4	22,4	89,6	Б.Ч.
	7	ХМ2	I3	0,55	7,I5	В. 2-I4
				Итого:	I58,8	
КП90н	I	СI	6	I,8	I0,8	В. 2-I4
	2	С4	2	2,2	4,4	В. 2-I4
	3	МН5н	I	27,6	27,6	В. 2-I4
	4	МН6	2	8,3	I6,6	В. 2-I4
	5	Ø I2AI L = I30	4	0,II	0,44	Б.Ч.
	6	Ø20AIII L = 4640	4	II,4	45,6	Б.Ч.
	7	ХМI	I3	0,55	7,I5	В. 2-I4
				Итого:	II2,9	

Продолжение спецификации см. лист 3

I.020.I-2с/89 2-4 К118 Лист 2

Инв. № подл. | Подпись и дата | Взам. инв. №

Формат А4

Марка пространственного каркаса	Поз.	Марка арматурного изделия	Кол.	Масса, кг I шт.	Масса, кг Всего	Обозначение документа
КП9Iн	I	СI	6	I,8	I0,8	В. 2-I4
	2	С5	2	3,I	6,2	В. 2-I4
	3	МН5н	I	27,6	27,6	В. 2-I4
	4	МН6	2	8,3	I6,6	В. 2-I4
	5	Ø I2AI L = I30	4	0,II	0,44	Б.Ч.
	6	Ø25AIII L = 4640	4	I7,9	7I,6	Б.Ч.
	7	ХМI	I3	0,55	7,I5	В. 2-I4
				Итого:	I40,5	
КП92н	I	СI	6	I,8	I0,8	В. 2-I4
	2	С5	2	3,I	6,2	В. 2-I4
	3	МН5н	I	27,6	27,6	В. 2-I4
	4	МН6	2	8,3	I6,6	В. 2-I4
	5	Ø I2AI L = I30	4	0,II	0,44	Б.Ч.
	6	Ø28AIII L = 4640	4	22,4	89,6	Б.Ч.
	7	ХМ2	I3	0,55	7,I5	В. 2-I4
				Итого:	I58,8	

I.020.I-2с/89 2-4 К118 Лист 3

Инв. № подл. | Подпись и дата | Взам. инв. №

Формат А4

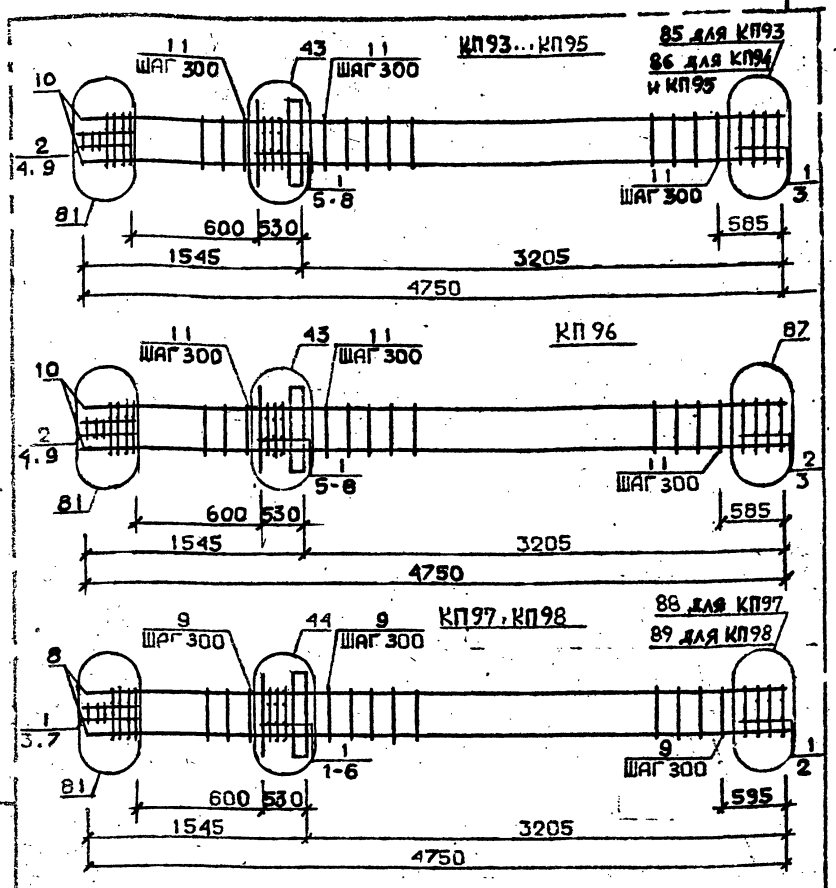

Арматура класса AI и AIII по ГОСТ 5781-82*
Детали см. I.020.I-2с/89 В.2-I3
Спецификацию см. лист 2

РАЗРАБ.	ЧАНКВЕТАДЗЕ	
ПРОВЕР.	БАК АКАДЗЕ	
ГИП	БУСКИВАДЗЕ	
Н. КОНТР.	БУСКИВАДЗЕ	

1.020.1-2с/89 2-4 К119

КАРКАС ПРОСТРАНСТВЕННЫЙ КП93...КП98

Стадия	Лист	Листов
Р	1	3

ТбилЗНИИЭП

Марка пространственного каркаса	Поз.	Марка арматурного изделия	Кол	Масса, кг I шт.	Масса, кг Всего	Обозначение документа
КП93	I	CI	7	I,8	I2,6	В. 2-I4
	2	C2	3	2,9	8,7	В. 2-I4
	3	C4	2	2,2	4,4	В. 2-I4
	4	C9	2	0,7	I,4	В. 2-I4
	5	МНI	I	25,6	25,6	В. 2-I4
	6	Ø32АШ L = 720	2	4,54	9,08	Б.Ч.
	7	ØI0AI L = 380	2	0,23	0,46	Б.Ч.
	8	ØI2AI L = I30	4	0,II	0,44	Б.Ч.
	9	Ø8AI L = 500	2	0,20	0,40	Б.Ч.
	I0	Ø20АШ L = 4750	4	II,7	46,8	Б.Ч.
	II	ХМI	13	0,55	7,15	Р. 2-I4
				Итого:	117,2	
КП94	I	CI	7	I,8	I2,6	В. 2-I4
	2	C2	3	2,9	8,7	В. 2-I4
	3	C5	2	3,I	6,2	В. 2-I4
	4	C9	2	0,7	I,4	В. 2-I4
	5	МНI	I	25,6	25,6	В. 2-I4
	6	Ø32АШ L = 720	2	4,54	9,08	Б.Ч.
	7	ØI0AI L = 380	2	0,23	0,46	Б.Ч.
	8	ØI2AI L = I30	4	0,II	0,44	Б.Ч.
	9	Ø8AI L = 500	2	0,20	0,40	Б.Ч.
	I0	Ø25АШ L = 4750	4	I8,3	73,2	Б.Ч.
	II	ХМI	13	0,55	7,15	В. 2-I4
				Итого:	145,5	
КП95	I	CI	7	I,8	I2,6	В. 2-I4
	2	C2	3	2,9	8,7	В. 2-I4
	3	C5	2	3,I	6,2	В. 2-I4
	4	C9	2	0,7	I,4	В. 2-I4
	5	МНI	I	25,6	25,6	В. 2-I4
	6	Ø32АШ L = 720	2	4,54	9,08	Б.Ч.
	7	ØI0AI L = 380	2	0,23	0,46	Б.Ч.
	8	ØI2AI L = I30	4	0,II	0,44	Б.Ч.
	9	Ø8AI L = 500	2	0,20	0,40	Б.Ч.
	I0	Ø28АШ L = 4750	4	23,0	92,0	Б.Ч.
	II	ХМ2	13	0,55	7,15	В. 2-I4
				Итого:	164,2	

Продолжение спецификации см. лист 3

1.020.1-2с/89 2-4 К119 Лист 2

Инв. № подл. | Подпись и дата | Взам. инв. №

ФОРМАТ 14

Марка пространственного каркаса	Поз.	Марка арматурного изделия	Кол.	Масса, кг I шт.	Масса, кг Всего	Обозначение документа
КП96	I	CI	5	I,8	9,0	В. 2-I4
	2	C2	5	2,9	I4,5	В. 2-I4
	3	C6	2	3,7	7,4	В. 2-I4
	4	C9	2	0,7	I,4	В. 2-I4
	5	МНI	I	25,6	25,6	В. 2-I4
	6	Ø32АШ L = 720	2	4,54	9,08	Б.Ч.
	7	ØIOAI L = 380	2	0,23	0,46	Б.Ч.
	8	ØI2AI L = I30	4	0,II	0,44	Б.Ч.
	9	Ø8AI L = 500	2	0,20	0,40	Б.Ч.
	IO	Ø32АШ L = 4750	4	30,0	I20,0	Б.Ч.
	II	ХМ2	13	0,55	7,15	В. 2-I4
				Итого:	195,5	
КП97	I	C2	IO	2,9	29,0	В. 2-I4
	2	C7	2	4,3	8,6	В. 2-I4
	3	C9	2	0,7	I,4	В. 2-I4
	4	МНI	I	25,6	25,6	В. 2-I4
	5	Ø36АШ L = 720	2	5,75	II,5	Б.Ч.
	6	ØIOAI L = 380	2	0,23	0,46	Б.Ч.
	7	Ø8AI L = 500	2	0,20	0,40	Б.Ч.
	8	Ø36АШ L = 4750	4	38,0	I52,0	Б.Ч.
	9	ХМ3	13	0,88	11,44	В. 2-I4
				Итого:	240,0	
КП98	I	C2	IO	2,9	29,0	В. 2-I4
	2	C8	2	5,0	IO,0	В. 2-I4
	3	C9	2	0,7	I,4	В. 2-I4
	4	МНI	I	25,6	25,6	В. 2-I4
	5	Ø36АШ L = 720	2	5,75	II,5	Б.Ч.
	6	ØIOAI L = 380	2	0,23	0,46	Б.Ч.
	7	Ø8AI L = 500	2	0,20	0,40	Б.Ч.
	8	Ø40АШ L = 4750	4	46,9	I87,6	Б.Ч.
	9	ХМ3	13	0,88	11,44	В. 2-I4
				Итого:	277,2	

I.020.I-2c/89 2-4 К119 | Лист 3

Формат А4

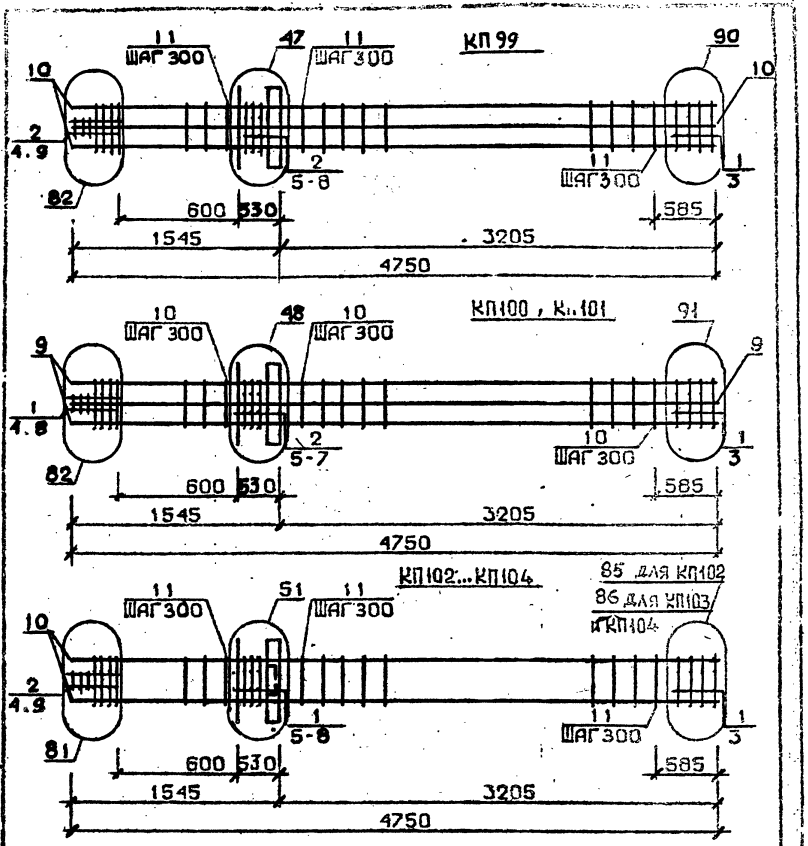

Арматура класса AI и АШ по ГОСТ 578I-82*
Детали см. I.020.I-2c/89 В.2-I3
Спецификацию см. лист 2

РАЗРАБ.	ЧАНКВЕТАДЗЕ	
ПРОВЕР.	БАРБАКАДЗЕ	
ГИП	БУСКИВАДЗЕ	
Н. КОНТР.	БУСКИВАДЗЕ	

I.020.I-2c/87 2-4 К120

КАРКАС ПРОСТРАНСТВЕННЫЙ КП99...КП104

Стадия	Лист	Листов
Р	1	3

ТбилЗНИИЭП

Инв. № подл. | Подпись и дата | Взам. инв. №

Подпись и дата | Разм. инв. №

Инв. № подл.

ФОРМАТ А4

Марка пространственного каркаса	Поз.	Марка арматурного изделия	Кол.	Масса, кг		Обозначение документа
				1 шт.	Всего	
КП99	I	CI	2	I,8	3,6	В. 2-I4
	2	C2	8	2,9	23,2	В. 2-I4
	3	C6	2	3,4	7,4	В. 2-I4
	4	C9	2	0,7	I,4	В. 2-I4
	5	МНI	I	25,6	25,6	В. 2-I4
	6	Ø28AIII L = 720	2	3,48	6,96	Б.Ч.
	7	Ø36AIII L = 720	2	5,75	II,5	Б.Ч.
	8	ØIOAI L = 380	2	0,23	0,46	Б.Ч.
	9	Ø8AI L = 500	2	0,20	0,40	Б.Ч.
	I0	Ø32AIII L = 4750	8	30,0	240,0	Б.Ч.
	II	ХМ2	I3	0,55	7,I5	В. 2-I4
				Итого:	327,5	
КПI00	I	C2	5	2,9	I4,5	В. 2-I4
	2	C3	5	4,2	2I,0	В. 2-I4
	3	C7	2	4,3	8,6	В. 2-I4
	4	C9	2	0,7	I,4	В. 2-I4
	5	МНI	I	25,6	25,6	В. 2-I4
	6	Ø36AIII L = 720	4	5,75	23,0	Б.Ч.
	7	ØIOAI L = 380	2	0,23	0,46	Б.Ч.
	8	Ø8AI L = 500	2	0,20	0,40	Б.Ч.
	9	Ø36AIII L = 4750	4	38,0	I52,0	Б.Ч.
	I0	ХМ3	I3	0,88	II,44	В. 2-I4
				Итого:	440,0	
КПI0I	I	C2	5	2,9	I4,5	В. 2-I4
	2	C3	5	4,2	2I,0	В. 2-I4
	3	C8	2	5,0	I0,0	В. 2-I4
	4	C9	2	0,7	I,4	В. 2-I4
	5	МНI	I	25,6	25,6	В. 2-I4
	6	Ø36AIII L = 720	4	5,75	23,0	Б.Ч.
	7	ØIOAI L = 380	2	0,23	0,46	Б.Ч.
	8	Ø8AI L = 500	2	0,20	0,40	Б.Ч.
	9	Ø40AIII L = 4750	4	40,9	I63,6	Б.Ч.
	I0	ХМ3	I3	0,88	II,44	В. 2-I4
				итого:	270,6	

Продолжение спецификации см. лист 3

Марка пространственного каркаса	Поз.	Марка арматурного изделия	Кол.	Масса, кг		Обозначение документа
				I шт.	Всего	
КПI02	I	CI	7	I,8	I2,6	В. 2-I4
	2	C2	3	2,9	8,7	В. 2-I4
	3	C4	2	2,2	4,4	В. 2-I4
	4	C9	2	0,7	I,4	В. 2-I4
	5	МН2	I	40,0	40,0	В. 2-I4
	6	Ø32AIII L = 720	4	4,54	I8,I6	Б.Ч.
	7	ØIOAI L = 380	4	0,23	0,92	Б.Ч.
	8	Ø I2AI L = I30	4	0,II	0,44	Б.Ч.
	9	Ø8AI L = 500	2	0,20	0,40	Б.Ч.
	I0	Ø20AIII L = 4750	4	II,7	46,8	Б.Ч.
	II	ХМI	I3	0,55	7,I5	В. 2-I4
				Итого:	141,2	
КПI03	I	CI	7	I,8	I2,6	В. 2-I4
	2	C2	3	2,9	8,7	В. 2-I4
	3	C5	2	3,I	6,2	В. 2-I4
	4	C9	2	0,7	I,4	В. 2-I4
	5	МН2	I	40,0	40,0	В. 2-I4
	6	Ø32AIII L = 720	4	4,54	I8,I6	Б.Ч.
	7	ØIOAI L = 380	4	0,23	0,92	Б.Ч.
	8	Ø I2AI L = I30	4	0,II	0,44	Б.Ч.
	9	Ø8AI L = 500	2	0,20	0,40	Б.Ч.
	I0	Ø25AIII L = 4750	4	I8,3	73,2	Б.Ч.
	II	ХМI	I3	0,55	7,I5	Б. 2-I4
				Итого:	I69,4	
КПI04	I	CI	7	I,8	I2,6	В. 2-I4
	2	C2	3	2,9	8,7	В. 2-I4
	3	C5	2	3,I	6,2	В. 2-I4
	4	C9	2	0,7	I,4	В. 2-I4
	5	МН2	I	40,0	40,0	В. 2-I4
	6	Ø32AIII L = 720	4	4,54	I8,I6	Б.Ч.
	7	ØIOAI L = 380	4	0,23	0,92	Б.Ч.
	8	Ø I2AI L = I30	4	0,II	0,44	Б.Ч.
	9	Ø8AI L = 500	2	0,20	0,40	Б.Ч.
	I0	Ø28AIII L = 4750	4	23,0	92,0	Б.Ч.
	II	ХМ2	I3	0,55	7,I5	В. 2-I4
				Итого:	I88,4	

Инв. № подл. | Подпись и дата | Взам. инв. №

Инв. № подл. | Подп. и дата | Взам. инв. №

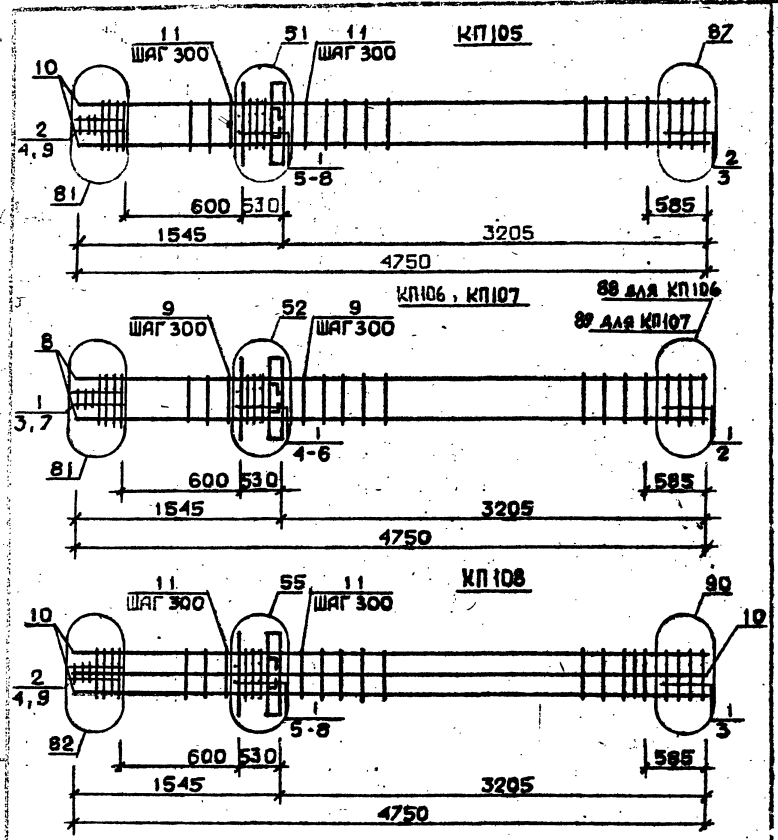

Арматура класса AI и AIII по ГОСТ 5781-82*
Детали см. I.020.I-2с/89 В.2-I3
Спецификацию см. лист 2

РАЗРАБ.	ЧАНКВЕТАДЗЕ	
ПРОВЕР.	БАРБАКАДЗЕ	
ГИП	БУСКИВАДЗЕ	
Н. КОНТР.	БУСКИВАДЗЕ	

I.020.I-2с/89 2-4 К121

КАРКАС ПРОСТРАНСТВЕННЫЙ КП105...КП108

Стадия	Лист	Листов
Р	1	3

ТбилЗНИИЭП

ФОРМАТ А4

Марка пространственного каркаса	Поз.	Марка арматурного изделия	Кол.	Масса, кг I шт.	Масса, кг Всего	Обозначение документа
КП105	I	CI	5	I,8	9,0	В. 2-I4
	2	C2	5	2,9	I4,5	В. 2-I4
	3	C6	2	3,7	7,4	В. 2-I4
	4	C9	2	0,7	I,4	В. 2-I4
	5	MH2	I	40,0	40,0	В. 2-I4
	6	Ø32AIII L = 720	4	4,54	I8,I6	Б.Ч.
	7	ØI0AI L = 380	4	0,23	0,92	Б.Ч.
	8	ØI2AI L = I30	4	0,II	0,44	Б.Ч.
	9	Ø8AI L = 500	2	0,20	0,40	Б.Ч.
	I0	Ø32AIII L = 4750	4	30,0	I20,0	Б.Ч.
	II	XM2	13	0,55	7,15	В. 2-I4
				Итого:	219,5	
КП106	I	C2	I0	2,9	29,0	В. 2-I4
	2	C7	2	4,3	8,6	В. 2-I4
	3	C9	2	0,7	I,4	В. 2-I4
	4	MH2	I	40,0	40,0	В. 2-I4
	5	Ø36AIII L = 720	4	5,75	23,0	Б.Ч.
	6	ØI0AI L = 380	4	0,23	0,92	Б.Ч
	7	Ø8AI L = 500	2	0,20	0,40	Б.Ч.
	8	Ø36AIII L = 4750	4	38,0	I52,0	Б.Ч.
	9	XM3	13	0,88	11,44	В. 2-I4
				Итого:	266,8	
КП107	I	C2	I0	2,9	29,0	В. 2-I4
	2	C8	2	5,0	I0,0	В. 2-I4
	3	C9	2	0,7	I,4	В. 2-I4
	4	MH2	I	40,0	40,0	В. 2-I4
	5	Ø36AIII L = 720	4	5,75	23,0	Б.Ч.
	6	ØI0AIII L = 720	4	0,23	0,92	Б.Ч.
	7	Ø8AI L = 500	2	0,20	0,40	Б.Ч.
	8	Ø40AIII L = 4750	4	46,9	I87,6	Б.Ч.
	9	XM3	13	0,88	11,44	В. 2-I4
				Итого:	303,7	

Продолжение спецификации см. лист 3

I.020.I-2с/89 2-4 К121 Лист 2

Инв. № подл. | Подпись и дата | Взам. инв. №

Формат А4

Марка пространственного каркаса	Поз.	Марка арматурного изделия	Кол.	Масса, кг: 1 шт.	Масса, кг: Всего	Обозначение документа
КП108	1	С1	7	1,8	12,6	В. 2-14
	2	С2	3	2,9	8,7	В. 2-14
	3	С6	2	3,1	6,2	В. 2-14
	4	С9	2	0,7	1,4	В. 2-14
	5	МН2	1	40,0	40,0	В. 2-14
	6	Ø28АШ L = 720	2	3 48	6,96	Б.Ч.
	7	Ø36АШ L = 720	4	5,75	23,0	Б.Ч.
	8	Ø10АI L = 380	4	0,23	0,92	Б.Ч.
	9	Ø8АI L = 500	2	0,20	0,40	Б.Ч.
	10	Ø32АI L = 4750	8	30,0	240,0	Б.Ч.
	11	ХМ2	13	0,55	7,15	В. 2-14
				Итого:	348,7	

Формат А4

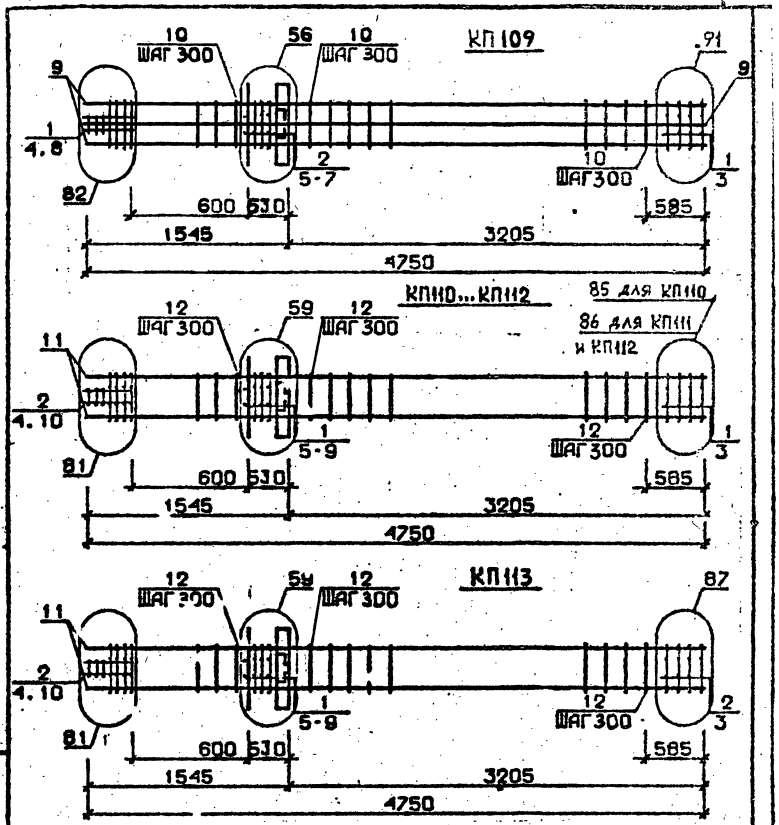

Арматура класса АI и АШ по ГОСТ 5781-82*
Детали см. I.020.I-2с/89 В.2-13
Спецификацию см. лист 2

Разраб.	Чанкветадзе		I.020.I-2с/89 2-4 К122
Пров.	Барбакадзе		
ГИП	Бухникадзе		
Н. контр.	Бухникадзе		Каркас пространственный КП109...КП113

Стадия	Лист	Листов
Р	1	3

ТбилЗНИИЭП

Формат А4

Марка пространственного каркаса	Поз.	Марка арматурного изделия	Кол.	Масса, кг		Обозначение документа
				I шт.	Всего	
КПI09	I	С2	5	2,9	I4,5	В. 2-I4
	2	С3	5	4,2	2I,0	В. 2-I4
	3	С7	2	4,3	8,6	В. 2-I4
	4	С9	2	0,7	I,4	В. 2-I4
	5	МН2	I	40,0	40,0	В. 2-I4
	6	Ø36АIII L = 720	6	5,75	34,5	Б.Ч.
	7	Ø10АI L = 380	4	0,23	0,92	Б.Ч.
	8	Ø8АI L = 500	2	0,20	0,40	Б.Ч.
	9	Ø36АIII L = 4750	8	38,0	304,0	Б.Ч.
	I0	ХМ3	I3	0,88	II,44	В. 2-I4
				Итого:	436,8	
КПI10	I	С1	7	I,8	I2,6	В. 2-I4
	2	С2	3	2,9	8,7	В. 2-I4
	3	С4	2	2,2	4,4	В. 2-I4
	4	С9	2	0,7	I,4	В. 2-I4
	5	МН3	I	32,8	32,8	В. 2-I4
	6	МН7	I	9,7	9,7	В. 2-I4
	7	Ø32АIII L = 720	2	4,54	9,08	Б.Ч.
	8	Ø10АI L = 380	2	0,23	0,46	Б.Ч.
	9	Ø12АI L = I30	4	0,II	0,44	Б.Ч.
	I0	Ø8АI L = 500	2	0,20	0,40	Б.Ч.
	II	Ø20АIII L = 4750	4	II,7	46,8	Б.Ч.
	I2	ХМI	I3	0,55	7,I5	В. 2-I4
				Итого:	I34,3	
КПI11	I	С1	7	I,8	I2,6	В. 2-I4
	2	С2	3	2,9	8,7	В. 2-I4
	3	С5	2	3,I	6,2	В. 2-I4
	4	С9	2	0,7	I,4	В. 2-I4
	5	МН3	I	32,8	32,8	В. 2-I4
	6	МН7	I	9,7	9,7	В. 2-I4
	7	Ø32АIII L = 720	2	4,54	9,08	Б.Ч.
	8	Ø10АI L = 380	2	0,23	0,46	Б.Ч.
	9	Ø12АI L = I30	4	0,II	0,44	Б.Ч.
	I0	Ø8АI L = 500	2	0,20	0,40	Б.Ч.

Продолжение спецификаций см. лист 3

Марка пространственного каркаса	Поз.	Марка арматурного изделия	Кол.	Масса, кг		Обозначение документа
				I шт.	Всего	
КПII1	II	Ø25АIII L = 4750	4	I8,3	73,2	Б.Ч.
	I2	ХМI	I3	0,55	7,I5	В. 2-I4
				Итого:	I62,6	
КПII2	I	С1	7	I,8	I2,6	В. 2-I4
	2	С2	3	2,9	8,7	В. 2-I4
	3	С5	2	3,I	6,2	В. 2-I4
	4	С9	2	0,7	I,4	В. 2-I4
	5	МН3	I	32,8	32,8	В. 2-I4
	6	МН7	I	9,7	9,7	В. 2-I4
	7	Ø32АIII L = 720	2	4,54	9,08	Б.Ч.
	8	Ø10АI L = 380	2	0,23	0,46	Б.Ч.
	9	Ø12АI L = I30	4	0,II	0,44	Б.Ч.
	I0	Ø8АI L = 500	2	0,20	0,40	Б.Ч.
	II	Ø28АIII L = 4750	4	23,0	92,0	Б.Ч.
	I2	ХМ2	I3	0,55	7,I5	В. 2-I4
				Итого:	I8I,3	
КПII3	I	С1	5	I,8	9,0	В. 2-I4
	2	С2	5	2,9	I4,5	В. 2-I4
	3	С6	2	3,7	7,4	В. 2-I4
	4	С9	2	0,7	I,4	В. 2-I4
	5	МН3	I	32,8	32,8	В. 2-I4
	6	МН7	I	9,7	9,7	В. 2-I4
	7	Ø32АIII L = 720	2	4,54	9,08	Б.Ч.
	8	Ø10АI L = 380	2	0,23	0,46	Б.Ч.
	9	Ø12АI L = I30	4	0,II	0,44	Б.Ч.
	I0	Ø8АI L = 500	2	0,20	0,40	Б.Ч.
	II	Ø32АIII L = 4750	4	30,0	I20,0	Б.Ч.
	I2	ХМ2	I3	0,55	7,I5	В. 2-I4
				Итого:	2I2,4	

Инв. № подл. | Подпись и дата | Взам. инв. №

Формат А3

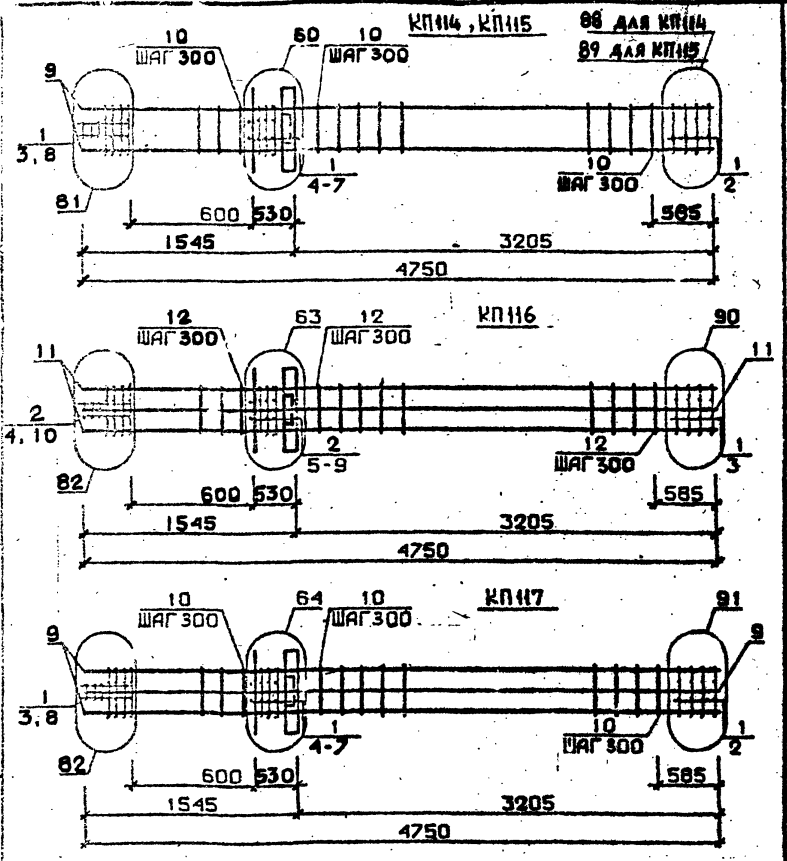

Арматура класса AI и AIII по ГОСТ 5781-82*
Детали см. I.020.I-2с/89 В.2-I3
Спецификацию см. лист 2

РАЗРАБ	НАНСУРАДЗЕ	
ПРОВЕР.	БАРБАКАДЗЕ	
ГИП	БУСКИВАДЗЕ	
Н. КОНТР.	БУСКИВАДЗЕ	

1.020.1-2с/89 2-4 К123

КАРКАС ПРОСТРАНСТВЕННЫЙ КП114 ... КП117

Стадия	Лист	Листов
Р	1	3

ТбилЗНИИЭП

Марка пространственного каркаса	Поз.	Марка арматурного изделия	Кол.	Масса, кг I шт.	Масса, кг Всего	Обозначение документа
КП114	I	С2	I0	2,9	29,0	В. 2-I4
	2	С7	2	4.3	8,6	В. 2-I4
	3	С9	2	0,7	I,4	В. 2-I4
	4	МН3	I	32,8	32,8	В. 2-I4
	5	МН8	I	II,9	II,9	В. 2-I4
	6	Ø36АШ L = 720	2	5,75	II,5	Б.Ч.
	7	ØI0AI L = 380	2	0,23	0,46	Б.Ч.
	8	Ø8AI L = 500	2	0,20	0,40	Б.Ч.
	9	Ø36АШ L = 4750	4	38,0	I52,0	Б.Ч.
	I0	ХМ3	13	0,88	11,44	В. 2-I4
				Итого:	258,9	
КП115	I	С2	I0	2,9	29,0	В. 2-I4
	2	С8	2	5,0	I0,0	В. 2-I4
	3	С9	2	0,7	I,4	В. 2-I4
	4	МН3	I	32,8	32,8	В. 2-I4
	5	МН8	I	II,9	II,9	В. 2-I4
	6	Ø36АШ L = 720	2	5,75	II,5	Б.Ч.
	7	ØI0AI L = 380	2	0,23	0,46	Б.Ч.
	8	Ø8AI L = 500	2	0,20	0,40	Б.Ч.
	9	Ø40АШ L = 4750	4	46,9	I87,6	Б.Ч.
	I0	ХМ3	13	0,88	11,44	В. 2-I4
				Итого:	296,1	
КП116	I	СI	2	I,8	3,6	В. 2-I4
	2	С2	8	2,9	23,2	В. 2-I4
	3	С6	2	3,7	7,4	В. 2-I4
	4	С9	2	0,7	I,4	В. 2-I4
	5	МН3	I	32,8	32,8	В. 2-I4
	6	МН8	I	II,9	II,9	В. 2-I4
	7	Ø28АШ L = 720	2	3,48	6,96	Б.Ч.
	8	Ø36АШ L = 720	2	5,75	II,5	Б.Ч.
	9	ØI0AI L = 380	2	0,23	0,46	Б.Ч.
	I0	Ø8AI L = 500	2	0,20	0,40	Б.Ч.
	II	Ø32АШ L = 4750	8	30,0	240,0	Б.Ч.

Продолжение спецификации см. лист 3

Инв. № подл. | Подпись и дата | Взам. инв. №

Марка пространственного каркаса	Поз.	Марка арматурного изделия	Кол.	Масса, кг I шт.	Масса, кг Всего	Обозначение документа
КПII6	I2	ХМ2		0,55	7,15	В. 2-I4
				Итого:	346,3	
КПII7	I	С2	I0	2,9	29,0	В. 2-I4
	2	С7	2	4,3	8,6	В. 2-I4
	3	С9	2	0,7	I,4	В. 2-I4
	4	МН3	I	32,8	32,8	В. 2-I4
	5	МН8	I	II,9	II,9	В. 2-I4
	6	Ø36АШ L = 720	4	5,75	23,0	Б.Ч.
	7	ØI0AI L = 380	2	0,23	0,46	Б.Ч.
	8	Ø8AI L = 500	2	0,20	0,40	Б.Ч.
	9	Ø36АШ L = 4750	8	38,0	304,0	Б.Ч.
	I0	ХМ3		0,88	11,44	В. 2-I4
				Итого:	422,4	

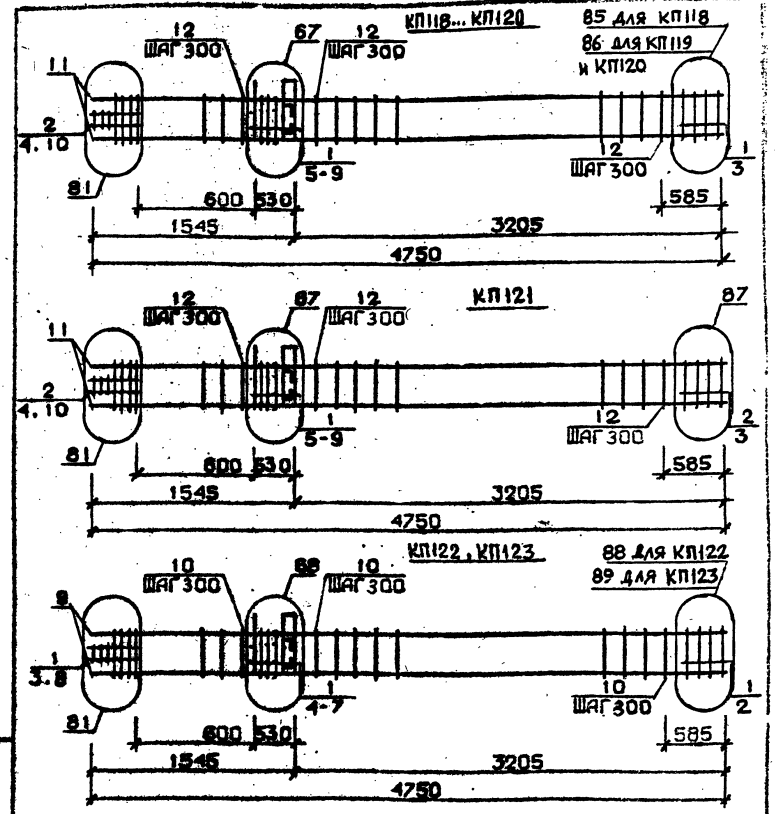

Арматура класса AI и АШ по ГОСТ 5781-82*
Детали см. I.020.I-2с/89 В.2-I3
Спецификацию см. лист 2

Разраб.	Маисурадзе	
Провер.	Барбакадзе	
ГИП	Бусжиладзе	
Н. контр.	Бусжиладзе	

I.020.I-2с/89 2-4 К124

Каркас пространственный КП118...КП123

Стадия	Лист	Листов
Р	1	3

ТбилЗНИИЭП

ФОРМАТ А4

I.020.I-2с/89 2-4 К123 Лист 3

Формат А3

I.020.I-2с/89 В. 2-4 ч.2

Инв. № подл. | Подпись и дата | Взам. инв. №

Марка пространственного каркаса	Поз.	Марка арматурного изделия	Кол.	Масса, кг		Обозначение документа
				I шт.	Всего	
КП118	I	СI	7	I,8	I2,6	В. 2-I4
	2	С2	3	2,9	8,7	В. 2-I4
	3	С4	2	2,2	4,4	В. 2-I4
	4	С9	2	0,7	I,4	В. 2-I4
	5	МН4	I	34,8	34,8	В. 2-I4
	6	МН7	I	9,7	9,7	В. 2-I4
	7	Ø32АШ L = 720	2	4,54	9,08	Б.ч.
	8	ØIOAI L = I30	2	0,23	0,46	Б.ч.
	9	ØI2AI L = I30	4	0,II	0,44	Б.ч.
	I0	Ø8AI L = 500	2	0,20	0,40	Б.ч.
	II	Ø20АШ L =4750	4	8,85	35,4	Б.ч.
	I2	ХМI	I3	0,55	7,I5	В. 2-I4
				Итого:	I24,9	
КП119	I	СI	7	I,8	I2,6	В. 2-I4
	2	С2	3	2,9	8,7	В. 2-I4
	3	С5	2	3,I	6,2	В. 2-I4
	4	С9	2	0,7	I,4	В. 2-I4
	5	МН4	I	34,8	34,8	В. 2-I4
	6	МН7	I	9,7	9,7	В. 2-I4
	7	Ø32АШ L = 720	2	4,54	9,08	Б.ч.
	8	ØIOAI L = 380	2	0,23	0,46	Б.ч.
	9	ØI2AI L = I30	4	0,II	0,44	Б.ч.
	I0	Ø8AI L = 500	2	0,20	0,40	Б.ч.
	II	Ø25АШ L = 4750	4	I8,3	73,2	Б.ч.
	I2	ХМI	I3	0,55	7,I5	В. 2-I4
				Итого:	I64,6	
КП120	I	СI	7	I,8	I2,6	В. 2-I4
	2	С2	3	2,9	8,7	В. 2-I4
	3	С5	2	3,I	6,2	В. 2-I4
	4	С9	2	0,7	I,4	В. 2-I4
	5	МН4	I	34,8	34,8	В. 2-I4
	6	МН7	I	9,7	9,7	В. 2-I4
	7	Ø32АШ L = 720	2	4,54	9,08	Б.ч.
	8	ØIOAI L = 380	2	0,23	0,46	Б.ч.
	9	ØI2AI L = I30	4	0,II	0,44	Б.ч.
	I0	Ø8AI L = 500	2	0,20	0,40	Б.ч.
	II	Ø28АШ L = 4750	4	23,0	92,0	Б.ч.
	I2	ХМ2	I3	0,55	7,I5	В. 2-I4
				Итого:	I82,9	
КП121	I	СI	5	I,8	9,0	В. 2-I4
	2	С2	5	2,9	I4,5	В. 2-I4
	3	С6	2	3,7	7,4	В. 2-I4
	4	С9	2	0,7	I,4	В. 2-I4
	5	МН4	I	34,8	34,8	В. 2-I4
	6	МН7	I	9,7	9,7	В. 2-I4

Продолжение спецификации см.лист 2

Формат А4

Марка пространственного каркаса	Поз.	Марка арматурного изделия	Кол.	Масса, кг		Обозначение документа
				I шт.	Всего	
КП121	7	Ø32АШ L = 720	2	4,54	9,08	Б.ч.
	8	ØIOAI L = 380	2	0,23	0,46	Б.ч.
	9	ØI2AI L = I30	4	0,II	0,44	Б.ч.
	I0	Ø8AI L = 500	2	0,20	0,40	Б.ч.
	II	Ø32АШ L = 4750	4	30,0	I20,0	Б.ч.
	I2	ХМ2	I3	0,55	7,I5	В. 2-I4
				Итого:	2I4,6	
КП122	I	С2	I0	2,9	29,0	В. 2-I4
	2	С7	2	4,3	8,6	В. 2-I4
	3	С9	2	0,7	I,4	В. 2-I4
	4	МН4	I	34,8	34,8	В. 2-I4
	5	МН8	I	II,9	II,9	В. 2-I4
	6	Ø36АШ L = 720	2	5,75	II,5	Б.ч.
	7	ØIOAI L = 380	2	0,23	0,46	Б.ч.
	8	Ø8AI L = 500	2	0,20	0,40	Б.ч.
	9	Ø36АШ L = 4750	4	38,0	I52,0	Б.ч.
	I0	ХМ3		0,88	II,44	В. 2-I4
				Итого:	26I,0	
КП123	I	С2	I0	2,9	29,0	В. 2-I4
	2	С8	2	5,0	I0,0	В. 2-I4
	3	С9	2	0,7	I,4	В. 2-I4
	4	МН4	I	34,8	34,8	В. 2-I4
	5	МН8	I	II,9	II,9	В. 2-I4
	6	Ø36АШ L = 720	2	5,75	II,5	Б.ч.
	7	ØIOAI L = 380	2	0,23	0,46	Б.ч.
	8	Ø8AI L = 500	2	0,20	0,40	Б.ч.
	9	Ø40АШ L = 4750	4	46,9	I87,6	Б.ч.
	I0	ХМ3		0,88	II,44	В. 2-I4
				Итого:	298,2	

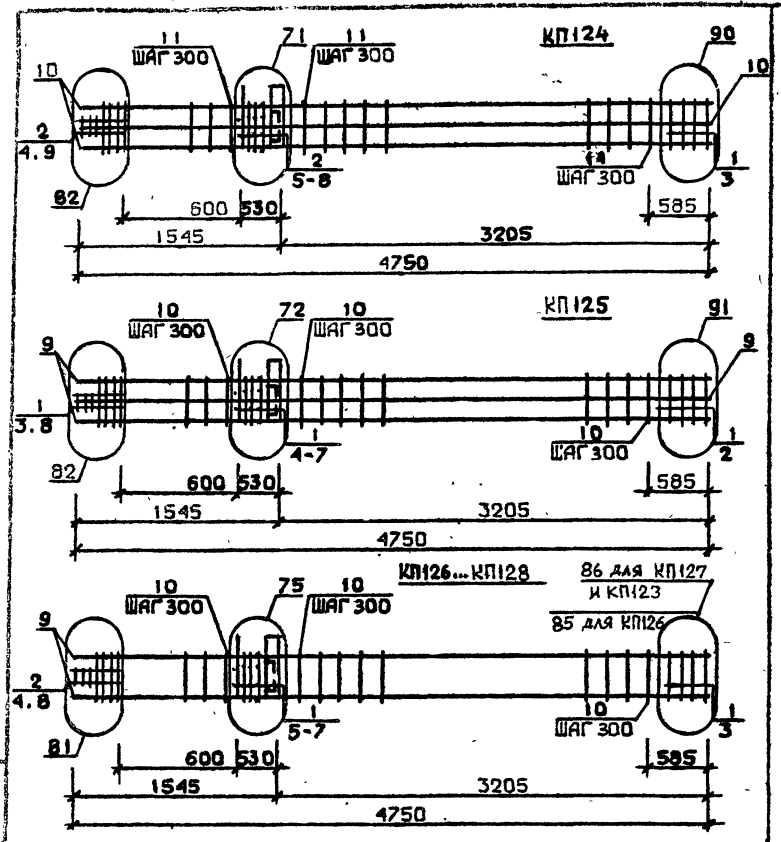

Арматура класса AI и AIII по ГОСТ 5781-82*
Детали см. 1.020.1-2с/89 В.2-13
Спецификацию см. лист 2

Разраб.	Габашвадзе		1.020.1-2с/89 2-4 К125	
Провер.	Барбакадзе			
ГИП	Бухникашвили			
Н.контр.	Бухникашвили		Каркас пространственный КП124...КП128	Стадия: Р; Лист: 1; Листов: 3; ТбилЗНИИЭП

Инв. № подл. | Подпись и дата | Взам. инв. № | Подпись и дата | Инв. № дубл.

Марка пространственного каркаса	Поз.	Марка арматурного изделия	Кол.	Масса, кг: 1 шт.	Масса, кг: Всего	Обозначение документа
КП124	1	С1	2	1,8	3,6	В. 2-14
	2	С2	8	2,9	23,2	В. 2-14
	3	С6	2	3,7	7,4	В. 2-14
	4	С9	2	0,7	1,4	В. 2-14
	5	МН4	1	34,8	34,8	В. 2-14
	6	МН9	1	17,3	17,3	В. 2-14
	7	Ø32AIII L = 720	2	4,54	9,08	Б.Ч.
	8	Ø10AI L = 380	2	0,23	0,46	Б.Ч.
	9	Ø8AI L = 500	2	0,20	0,40	Б.Ч.
	10	Ø32AIII L = 4750	8	30,0	240,0	Б.Ч.
	11	ХМ2	13	0,55	7,15	В. 2-14
				Итого:	344,4	
КП125	1	С2	10	2,9	29,0	В. 2-14
	2	С7	2	4,3	8,6	В. 2-14
	3	С9	2	0,7	1,4	В. 2-14
	4	МН4	1	34,8	34,8	В. 2-14
	5	МН10	1	20,8	20,8	В. 2-14
	6	Ø36AIII L = 720	2	5,75	11,5	Б.Ч.
	7	Ø10AI L = 380	2	0,23	0,46	Б.Ч.
	8	Ø8AI L = 500	2	0,20	0,40	Б.Ч.
	9	Ø36AIII L = 4750	8	38,0	304,0	Б.Ч.
	10	ХМ3	13	0,88	11,44	В. 2-14
				Итого:	421,7	
КП126	1	С1	7	1,8	12,6	В. 2-14
	2	С2	3	2,9	8,7	В. 2-14
	3	С4	2	2,2	4,4	В. 2-14
	4	С9	2	0,7	1,4	В. 2-14
	5	МН5	1	27,6	27,6	В. 2-14
	6	МН7	2	9,7	19,4	В. 2-14
	7	Ø12AI L = 130	4	0,11	0,44	Б.Ч.
	8	Ø8AI L = 500	2	0,20	0,40	Б.Ч.
	9	Ø20AIII L = 4750	4	11,7	46,8	Б.Ч.
	10	ХМ1	13	0,55	7,15	В. 2-14
				Итого:	129,4	

Продолжение спецификации см. лист 3

1.020.1-2с/89 2-4 К125 | Лист 2

ФОРМАТ А4

Марка пространственного каркаса	Поз.	Марка арматурного изделия		Кол.	Масса, кг I шт.	Масса, кг Всего	Обозначение документа
КП127	I	CI		7	I,8	I2,6	В. 2-I4
	2	C2		3	2,9	8,7	В. 2-I4
	3	C5		2	3,I	6,2	В. 2-I4
	4	C9		2	0,7	I,4	В. 2-I4
	5	MH5		I	27,6	27,6	В. 2-I4
	6	MH7		2	9,7	I9,4	В. 2-I4
	7	ØI2AI	L = I30	4	0,II	0,44	Б.Ч.
	8	Ø8AI	L = 500	2	0,20	0,40	Б.Ч.
	9	Ø25AШ	L = 4750	4	I8,3	73,2	Б.Ч.
	I0	XMI		13	0,55	7,15	В. 2-I4
					Итого:	157,6	
КП128	I	CI		7	I,8	I2,6	В. 2-I4
	2	C2		3	2,9	8,7	В. 2-I4
	3	C5		2	3,I	6,2	В. 2-I4
	4	C9		2	0,7	I,4	В. 2-I4
	5	MH5		I	27,6	27,6	В. 2-I4
	6	MH7		2	9,7	I9,4	В. 2-I4
	7	ØI2AI	L = I30	4	0,II	0,44	Б.Ч.
	8	Ø8AI	L = 500	2	0,20	0,40	Б.Ч.
	9	Ø28AШ	L = 4750	4	23,0	92,0	Б.Ч.
	I0	XM2		13	0,55	7,15	В. 2-I4
					Итого:	176,4	

I.020.I-2c/89 2-4 К125 | Лист 3

Формат А4

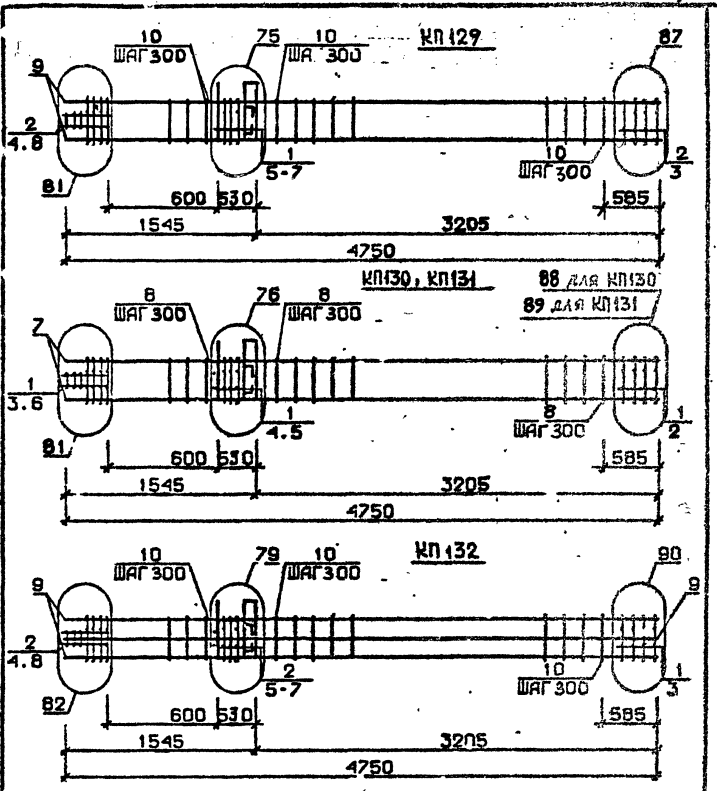

Арматура класса AI и AШ по ГОСТ 578I-82*
Детали см. I.020.I-2c/89 В.2-I3
Спецификацию см. лист 2

РАЗРАБ	ГАВЦАВАДЗЕ	
ПРОВЕР	БАРБАКАДЗЕ	
ГИП	БУСКИВАДЗЕ	
Н КОНТР	БУСКИВАДЗЕ	

1.020.1-2c/89 2-4 К126

КАРКАС ПРОСТРАНСТВЕННЫЙ КП129...КП132

Стадия	Лист	Листов
Р	1	3

ТбилЗНИИЭП

ФОРМАТ А4

Марка пространственного каркаса	Поз.	Марка арматурного изделия	Кол.	Масса, кг I шт.	Масса, кг Всего	Обозначение документа
КПI29	I	СI	5	I,8	9,0	В. 2-I4
	2	С2	5	2,9	I4,5	В. 2-I4
	3	С6	2	3,7	7,4	В. 2-I4
	4	С9	2	0,7	I,4	В. 2-I4
	5	МН5	I	24,6	24,6	В. 2-I4
	6	МН7	2	9,7	I9,4	В. 2-I4
	7	Ø I2AI L = I30	4	0,II	0,44	Б.Ч.
	8	Ø8AI L = 500	2	0,20	0,40	Б.Ч.
	9	Ø32AIII L = 4750	4	30,0	I20,0	Б.Ч.
	I0	ХМ2	I3	0,55	7,I5	В. 2-I4
				Итого:	207,7	
КПI30	I	С2	I0	2,9	29,0	В. 2-I4
	2	С7	2	4,3	8,6	В. 2-I4
	3	С9	2	0,7	I,4	В. 2-I4
	4	МН5	I	27,6	27,6	В. 2-I4
	5	МН8	2	II,9	23,8	В. 2-I4
	6	Ø8AI L = 500	2	0,20	0,40	Б.Ч.
	7	Ø36AIII L = 4750	4	38,0	I52,0	Б.Ч.
	8	ХМ3	I3	0,88	II,44	В. 2-I4
				Итого:	253,6	
КПI3I	I	С2	I0	2,9	29,0	В. 2-I4
	2	С8	2	5,0	I0,0	В. 2-I4
	3	С9	2	0,7	I,4	В. 2-I4
	4	МН5	I	27,6	27,6	В. 2-I4
	5	МН8	2	II,9	23,8	В. 2-I4
	6	Ø8AI L = 500	2	0,20	0,40	Б.Ч.
	7	Ø40AIII L = 4750	4	46,9	I87,6	Б.Ч.
	8	ХМ3	I3	0,88	II,44	В. 2-I4
				Итого:	290,8	

Продолжение спецификации см. лист 3

Инв. № подл. | Подпись и дата | Взам. инв. №

Марка пространственного каркаса	Поз.	Марка арматурного изделия	Кол.	Масса, кг I шт.	Масса, кг Всего	Обозначение документа
КПI32	I	СI	2	I,8	3,6	В. 2-I4
	2	С2	8	2,9	23,2	В. 2-I4
	3	С6	2	3,7	7,4	В. 2-I4
	4	С9	2	0,7	I,4	В. 2-I4
	5	МН5	I	27,6	27,6	В. 2-I4
	6	МН8	I	II,9	II,9	В. 2-I4
	7	МН9	I	I7,3	I7,3	В. 2-I4
	8	Ø8AI L = 500	2	0,20	0,40	Б.Ч.
	9	Ø32AIII L = 4750	8	30,0	240,0	Б.Ч.
	I0	ХМ2	I3	0,55	7,I5	В. 2-I4
				Итого:	339,4	

Взам. инв. № | Подпись и дата | Инв. № подл.

Формат А4

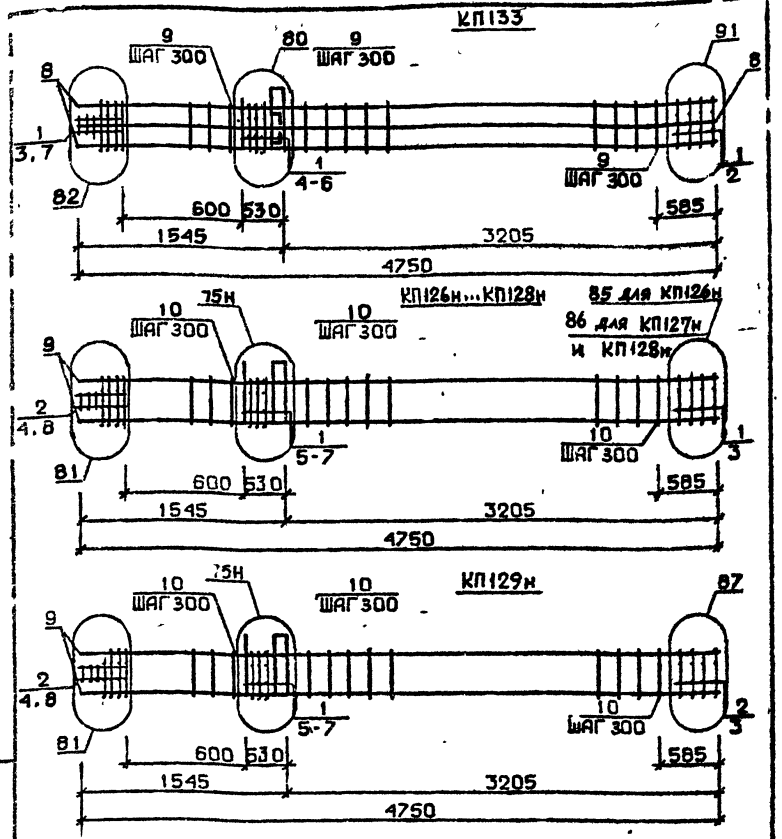

Арматура класса AI и AIII по ГОСТ 5781-82*
Детали см. I.020.I-2с/89 В.2-I3
Спецификацию см. лист 2

РАЗРАБ	ЧАНКВЕТАДЗЕ	
ПРОВЕР	БАРБАКАДЗЕ	
РИП	БУСКИВАДЗЕ	
Н КОНТР	БУСКИВАДЗЕ	

1.020.1-2с/89 2-4 К127

КАРКАС ПРОСТРАНСТВЕННЫЙ
КП133
КП126н...КП129н

Стадия	Лист	Листов
Р	1	3

ТбилЗНИИЭП

Марка пространственного каркаса	Поз.	Марка арматурного изделия	Кол.	Масса, кг I шт.	Масса, кг Всего	Обозначение документа
КП133	1	С2	I0	2,9	29,0	В. 2-I4
	2	С7	2	4,3	8,6	В. 2-I4
	3	С9	2	0,7	I,4	В. 2-I4
	4	МН5	I	27,6	27,6	В. 2-I4
	5	МН8	I	II,9	II,9	В. 2-I4
	6	МНI0	I	20,8	20,8	В. 2-I4
	7	Ø8AI I = 500	2	0,20	0.40	Б.Ч.
	8	Ø36AIII I = 4750	8	38,0	304,0	Б.Ч.
	9	ХМ3	13	0,88	11,44	В. 2-I4
				Итого:	415,2	
КП126н	I	СI	7	I,8	I2,6	В. 2-I4
	2	С2	3	2,9	8,7	В. 2-I4
	3	С4	2	2,2	4,4	В. 2-I4
	4	С9	2	0,7	I,4	В. 2-I4
	5	МН5н	I	27,6	27,6	В. 2-I4
	6	МН7	2	9,7	I9,4	В. 2-I4
	7	ØI2AI I = I30	4	0,II	0,44	Б.Ч
	8	Ø8AI I = 500	2	0,20	0,40	Б.Ч.
	9	Ø20AIII I = 4750	4	II,7	46,8	Б.Ч.
	I0	ХМI	13	0,55	7,15	В. 2-I4
				Итого:	129,4	
КП127н	I	СI	7	I,8	I2,6	В. 2-I4
	2	С2	3	2,9	3,7	В. 2-I4
	3	С5	2	3,I	6,2	В. 2-I4
	4	С9	2	0,7	I,4	В. 2-I4
	5	МН5н	I	27,6	27,6	В. 2-I4
	6	МН7	2	9,7	I9,4	В. 2-I4
	7	ØI2AI I = I30	4	0,II	0,44	Б.Ч.
	8	Ø8AI I = 500	2	0,20	0,40	Б.Ч.
	9	Ø25AIII I = 4750	4	I8,3	73,2	Б.Ч.
	I0	ХМI	13	0,55	7,15	В. 2-I4
				Итого:	157,6	

Продолжение спецификации см. лист 3

1.020.1-2с/89 2-4 К127

Лист 2

Инв. № подл. | Подпись и дата | Взам. инв. №

I.020.I-2с/89 В. 2 4 ч.2

Марка пространственного каркаса	Поз.	Марка арматурного изделия	Кол.	Масса, кг I шт.	Масса, кг Всего	Обозначение документа
КП128н	I	CI	7	I,8	I2,6	В. 2-I4
	2	C2	3	2,9	8,7	В. 2-I4
	3	C5	2	3,I	6,2	В. 2-I4
	4	C9	2	0,7	I,4	В. 2-I4
	5	MH5н	I	27,6	27,6	В. 2-I4
	6	MH7	2	9,7	I9,4	В. 2-I4
	7	ØI2AI L = I30	4	0,II	0,44	Б.Ч.
	8	Ø8AI L = 500	2	0,20	0,40	Б.Ч.
	9	Ø28AШ L = 4750	4	23,0	92,0	Б.Ч.
	I0	XM2	13	0,55	7,15	В. 2-I4
				Итого:	176,4	
КП129н	I	CI	5	I,8	9,0	В. 2-I4
	2	C2	5	2,9	I4,5	В. 2-I4
	3	C6	2	3,7	7,4	В. 2-I4
	4	C9	2	0,7	I,4	В. 2-I4
	5	MH5н	I	27,6	27,6	В. 2-I4
	6	MH7	2	9,7	I9,4	В. 2-I4
	7	ØI2AI L = I30	4	0,II	0,44	Б.Ч.
	8	Ø8AI L = 500	2	0,20	0,40	Б.Ч.
	9	Ø32AШ L = 4750	4	30,0	I20,0	Б.Ч.
	I0	XM2	13	0,55	7,15	В. 2-I4
				Итого:	207,7	

Инв. № подл. | Подпись и дата | Взам. инв. №

I.020.I-2с/89 2-4 К127 | Лист 3

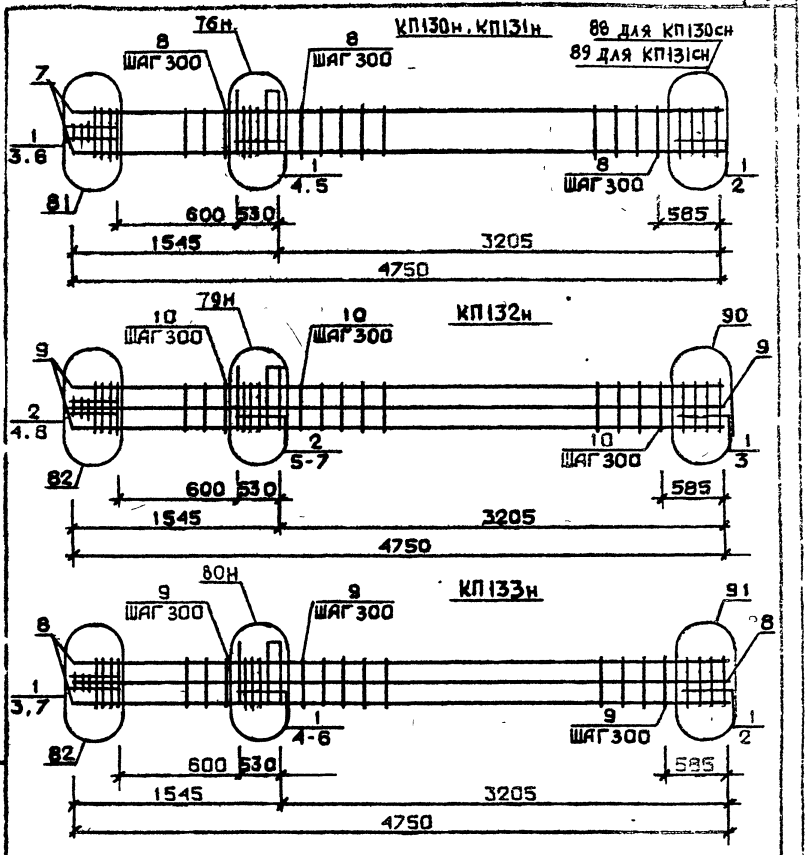

Арматура класса AI и AШ по ГОСТ 578I-82*
Детали см. I.020.I-2с/89 В.2-I3
Спецификацию см. лист 2

РАЗРАБ	ЧАНКВЕТАДЗЕ	
ПРОВЕР	ГАРБАКАДЗЕ	
ГИП	БУСКИВАДЗЕ	
Н КОНТР	БУСКИВАДЗЕ	

Инв. № подл. | Подпись и дата | Взам. инв. №

I.020.I-2с/89 2-4 К128

КАРКАС ПРОСТРАНСТВЕННЫЙ КП130н...КП133н

Стадия	Лист	Листов
Р	1	3

ТбилЗНИИЭП

Марка пространственного каркаса	Поз.	Марка арматурного изделия	Кол.	Масса, кг		Обозначение документа
				1 шт.	Всего	
КПI30н	I	С2	I	2,9	29,0	В. 2-I4
	2	С7	2	4,3	8,6	В. 2-I4
	3	С9	2	0,7	I,4	В. 2-I4
	4	МН5н	I	27,6	27,6	В. 2-I4
	5	МН8	2	II,9	23,8	В. 2-I4
	6	Ø8АI L = 500	2	0,20	0,40	Б.Ч.
	7	Ø36АIII L = 4750	4	38,0	I52,0	Б.Ч.
	8	ХМ3	I3	0,88	II,44	В. 2-I4
				Итого:	253,6	
КПI3Iн	I	С2	I0	2,9	29,0	В. 2-I4
	2	С8	2	5,0	I0,0	В. 2-I4
	3	С9	2	0,7	I,4	В. 2-I4
	4	МН5н	I	27,6	27,6	В. 2-I4
	5	МН8	2	II,9	23,8	В. 2-I4
	6	Ø8АI L = 500	2	0,20	0.40	Б.Ч.
	7	Ø40АIII L = 4750	4	46,9	I87,6	Б.Ч.
	8	ХМ3	I3	0.88	II,44	В. 2-I4
				Итого:	290,8	
КПI32н	I	С1	2	I,8	3,6	В. 2-I4
	2	С2	8	2,9	23,2	В. 2-I4
	3	С6	2	3,7	7,4	В. 2-I4
	4	С9	2	0,7	I,4	В. 2-I4
	5	МН5н	I	27,6	27,6	В. 2-I4
	3	МН8	1	II,9	II,9	В. 2-I4
	7	МН9	I	I7,3	I7,3	В. 2-I4
	8	Ø8АI L = 500	2	0,20	0,40	Б.Ч.
	9	Ø32АIII L = 4750	8	30,0	240,0	Б.Ч.
	I0	ХМ2	I3	0,55	7,15	В. 2-I4
				Итого:	339,4	

Продолжение спецификации см. лист 3

Марка пространственного каркаса	Поз.	Марка арматурного изделия	Кол.	Масса, кг		Обозначение документа
				1 шт.	Всего	
КПI33н	I	С2	I0	2,9	29,0	В. 2-I4
	2	С7	2	4,3	8,6	В. 2-I4
	3	С9	2	0, 7	I, 4	В. 2-I4
	4	МН5н	I	27,6	27,6	В. 2-I4
	5	МН8	I	II,9	II,9	В. 2-I4
	6	МН10	I	20,8	20,8	В. 2-I4
	7	Ø8АI L = 500	2	0,20	0,40	Б.Ч.
	8	Ø36АIII L = 4750	8	38,0	304,0	Б.Ч.
	9	ХМ3	I3	0,88	II,44	В. 2-I4
				Итого:	415,2	

Инв. № подл. | Подпись и дата | Взам. инв. №

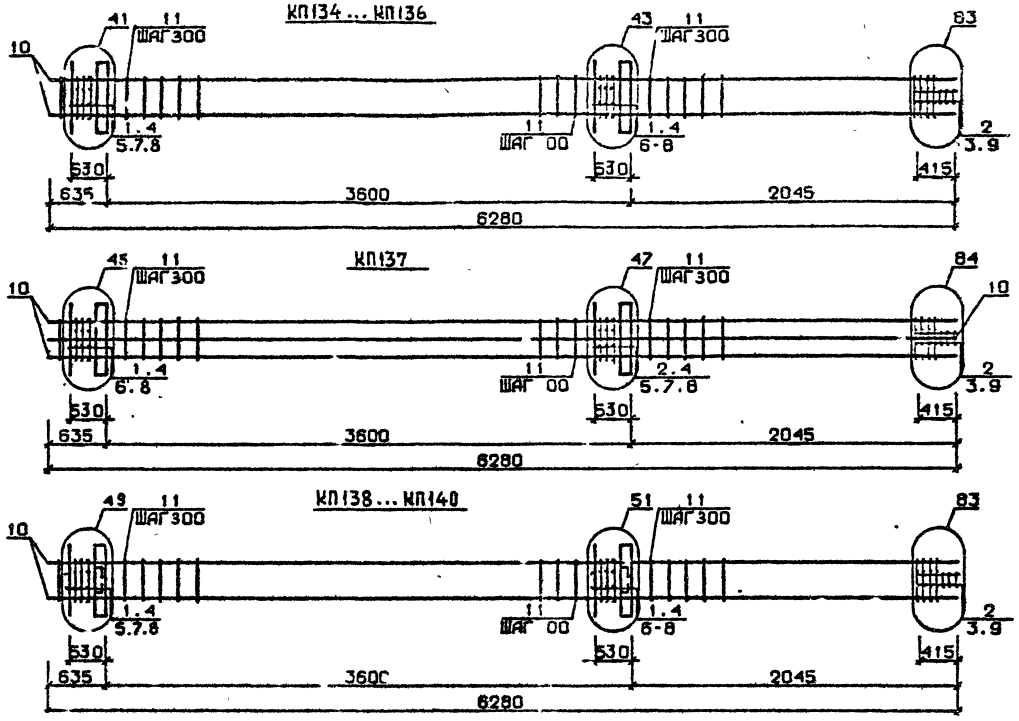

Арматура класса AI и AIII по ГОСТ 5781-82*
Детали см. I.020.I-2с/89 В.2-I3
Спецификацию см. лист 2

Разраб	Панкбет Дзе		
Проверил	Барбакадзе		
ГИП	Бускивадзе		
Н.контр	Барбакадзе		

1.020.1-2с/89 2-4 К129

КАРКАС ПРОСТРАНСТВЕННЫЙ
КП134 ... КП140

Стадия	Лист	Листов
Р	1	2

ТбилЗНИИЭП

ФОРМАТ А3

I.020.I-2с/89 В. 2-4 ч.2

ИНВ.№ ПОДЛ. | ПОДП. И ДАТА | ВЗАМ.ИНВ.№

Марка пространственного каркаса	Поз.	Марка арматурного изделия	Кол.	Масса, кг		Обозначение документа
				I шт.	Всего	
КШ34	I	CI	I0	I,8	I8,0	В. 2-I4
	2	C2	3	2,9	8,7	В. 2-I4
	3	C9	2	0,7	I,4	В. 2-I4
	4	МНI	2	25,60	5I,20	В. 2-I4
	5	Ø28AIII L = 720	2	3,48	6,96	Б.Ч.
	6	Ø32AIII L = 720	2	4,54	9,08	Б.Ч.
	7	ØI0AI L = 380	4	0,23	0,92	Б.Ч.
	8	ØI2AI L = I30	8	0,II	0,88	Б.Ч.
	9	Ø8AI L = 500	2	0,20	0,40	Б.Ч.
	I0	Ø20AIII L = 6280	4	I5,5	62,0	Б.Ч.
	II	XMI	I7	0,55	9,35	В. 2-I4
				Итого:	I69,2	
КШ35	I	CI	I0	I,8	I8,0	В. 2-I4
	2	C2	3	2,9	8,7	В. 2-I4
	3	C9	2	0,7	I,4	В. 2-I4
	4	МНI	2	25,60	5I,20	В. 2-I4
	5	Ø28AIII L = 720	2	3,48	6,96	Б.Ч.
	6	Ø32AIII L = 720	2	4,54	9,08	Б.Ч.
	7	ØI0AI L = 380	4	0,23	0,92	Б.Ч.
	8	ØI2AI L = I30	8	0,II	0,88	Б.Ч.
	9	Ø8AI L = 500	2	0,20	0,40	Б.Ч.
	I0	Ø25AIII L = 6280	4	24,2	96,8	Б.Ч.
	II	XMI	I7	0,55	9,35	В. 2-I4
				Итого:	204,0	
КШ36	I	CI	I0	I,8	I8,0	В. 2-I4
	2	C2	3	2,9	8,7	В. 2-I4
	3	C9	2	0,7	I,4	В. 2-I4
	4	МНI	2	25,60	5I,20	В. 2-I4
	5	Ø28AIII L = 720	2	3,48	6,96	Б.Ч.
	6	Ø32AIII L = 720	2	4,54	9,08	Б.Ч.
	7	ØI0AI L = 380	4	0,23	0,92	Б.Ч.
	8	ØI2AI L = I30	8	0,II	0,88	Б.Ч.
	9	Ø8AI L = 500	2	0,20	0,40	Б.Ч.
	I0	Ø32AIII L = 6280	4	39,6	I58,4	Б.Ч.
	II	XM2	I7	0,55	9,35	В. 2-I4
				Итого:	266,0	
КШ37	I	CI	5	I,8	9,0	В. 2-I4
	2	C2	8	2,9	23,2	В. 2-I4
	3	C9	2	0,7	I,4	В. 2-I4
	4	МНI	2	25,60	5I,20	В. 2-I4
	5	Ø28AIII L = 720	2	3,48	6,96	Б.Ч.
	6	Ø32AIII L = 720	2	4,54	9,08	Б.Ч.
	7	Ø36AIII L = 720	2	5,75	II,5	Б.Ч.
	8	ØI0AI L = 380	4	0,23	0,92	Б.Ч.
	9	Ø8AI L = 500	2	0,20	0,40	Б.Ч.
	I0	Ø32AIII L = 6280	4	39,6	I58,4	Б.Ч.
	II	XM2	I7	0,55	9,35	В. 2-I4
				Итого:	28I,7	

Марка пространственного каркаса	Поз.	Марка арматурного изделия	Кол.	Масса, кг		Обозначение документа
				I шт.	Всего	
КШ38	I	CI	9	I,8	I6,2	В. 2-I4
	2	C2	3	2,9	8,7	В. 2-I4
	3	C9	2	0,7	I,4	В. 2-I4
	4	МН2	2	40,0	80,0	В. 2-I4
	5	Ø28AIII L = 720	4	3,48	I3,92	Б.Ч.
	6	Ø32AIII L = 720	4	4,54	I8,I6	Б.Ч.
	7	ØI0AI L = 380	4	0,23	0,92	Б.Ч.
	8	ØI2AI L = I30	8	0,II	0,88	Б.Ч.
	9	Ø8AI L = 500	2	0,20	0,40	Б.Ч.
	I0	Ø20AIII L = 6280	4	I5,5	62,0	Б.Ч.
	II	XMI	I7	0,55	9,35	В. 2-I4
				итого	2I2,2	
КШ39	I	CI	9	I,8	I6,2	В. 2-I4
	2	C2	3	2,9	8,7	В. 2-I4
	3	C9	2	0,7	I,4	В. 2-I4
	4	МН2	2	40,0	80,0	В. 2-I4
	5	Ø28AIII L = 720	4	3,48	I3,92	Б.Ч.
	6	Ø32AIII L = 720	4	4,54	I8,I6	Б.Ч.
	7	ØI0AI L = 380	4	0,23	0,92	Б.Ч.
	8	ØI2AI L = I30	8	0,II	0,88	Б.Ч.
	9	Ø8AI L = 500	2	0,20	0,40	Б.Ч.
	I0	Ø25AIII L = 6280	4	24,2	96,8	Б.Ч.
	II	XMI	I7	0,55	9,35	В. 2-I4
				Итого:	247,0	
КШ40	I	CI	9	I,8	I6,2	В. 2-I4
	2	C2	3	2,9	8,7	В. 2-I4
	3	C9	2	0,67	I,34	В. 2-I4
	4	МН2	2	40,0	80,0	В. 2-I4
	5	Ø28AIII L = 720	4	3,48	I3,92	Б.Ч.
	6	Ø32AIII L = 720	4	4,54	I8,I6	Б.Ч.
	7	ØI0AI L = 380	4	0,23	0,92	Б.Ч.
	8	ØI2AI L = I30	8	0,II	0,88	Б.Ч.
	9	Ø8AI L = 500	2	0,20	0,40	Б.Ч.
	I0	Ø32AIII L = 6280	4	39,6	I58,4	Б.Ч.
	II	XM2	I7	0,55	9,35	В. 2-I4
				Итого:	309,0	

I.020.I-2о/89 Вып. 2-4 ч.2
Инв. № подл. | Подпись и дата | Взам. инв. №

КП141

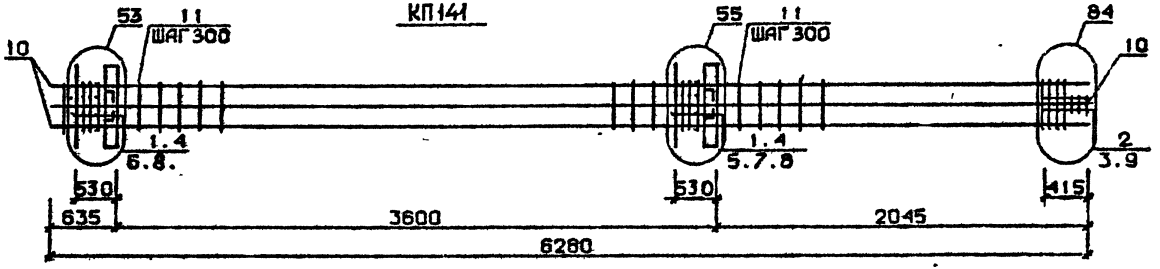

КП142

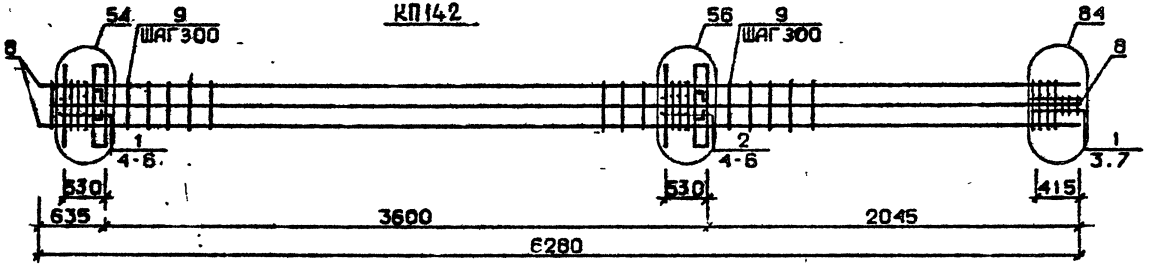

КП143...К145

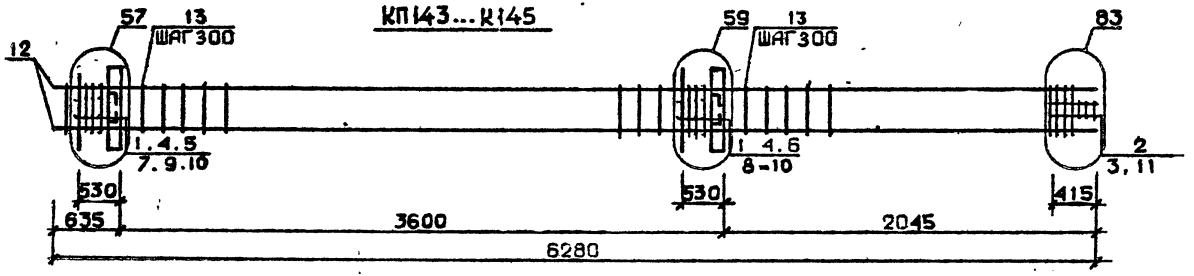

Арматура класса AI и AIII по ГОСТ 5781-82*

Детали см. I.020.I-2с/89 В.2-13

Спецификацию см. **лист 2**

Рук.	МОСЕСОВА		1.020.1-2с/89 2-4 КП30
Пров.	ЧКВАНАВА		
ГИП	БУСКИВАДЗЕ		КАРКАС ПРОСТРАНСТВЕННЫЙ КП141...КП145
			Стадия Р; Лист 1; Листов 2
Н.контр.	ЧКВ..НАВА		ТбилЗНИИЭП

ИНВ.№ПОДЛ. | ПОДП. И ДАТА | ВЗАМ.ИНВ.№

ФОРМАТ А3

Марка пространственного каркаса	Поз.	Марка арматурного изделия	Кол.	Масса, кг		Обозначение документа
				I шт.	Всего	
КШ141	I	СI	9	I,8	I6,2	В. 2-I4
	2	С2	3	2,9	8,7	В. 2-I4
	3	С9	2	0,7	I,4	В. 2-I4
	4	МН2	2	40,0	80,0	В. 2-I4
	5	Ø28АШ I = 720	2	3,48	6,96	Б.Ч.
	6	Ø32АШ I = 720	4	4,54	I8,I6	Б.Ч.
	7	Ø36АШ I = 720	4	5,75	23,0	Б.Ч.
	8	ØI0АI I = 380	8	0,23	I,84	Б.Ч.
	9	Ø8АI I = 500	2	0,20	0,40	Б.Ч.
	I0	Ø32АШ I = 6280	8	39,6	3I6,8	Б.Ч.
	II	ХМ2	I7	0,55	9,35	В. 2-I4
				Итого:	483,6	
КШ142	I	С2	7	2,9	20,3	В. 2-I4
	2	С3	5	4,2	2I,0	В. 2-I4
	3	С9	2	0,7	I,4	В. 2-I4
	4	МН2	2	40,0	80,0	В. 2-I4
	5	Ø36АШ I = 720	I0	5,75	57,5	Б.Ч.
	6	ØI0АI I = 380	8	0,23	I,84	Б.Ч.
	7	Ø8АI I = 500	2	0,40	0,40	Б.Ч.
	8	Ø36АШ I = 6280	8	50,2	40I,6	Б.Ч.
	9	ХМ3	I7	0,88	I4,96	
				Итого:	598,5	
КШ143	I	СI	9	I,8	I6,2	В. 2-I4
	2	С2	3	2,9	8,7	В. 2-I4
	3	С9	2	0,7	I,4	В. 2-I4
	4	МН3	2	32,8	65,6	В. 2-I4
	5	МН6	I	8,3	8,3	В. 2-I4
	6	МН7	I	9,7	9,7	В. 2-I4
	7	Ø28АШ I = 720	2	3,48	6,96	Б.Ч.
	8	Ø32АШ I = 720	2	4,54	9,08	Б.Ч.
	9	ØI0АI I = 380	4	0,23	0,92	Б.Ч.
	I0	ØI2АI I = I30	8	0,II	0,88	Б.Ч.
	II	Ø8АI I = 500	2	0,20	0,40	Б.Ч.
	I2	Ø20АШ I = 6280	4	I5,5	62,0	Б.Ч.
	I3	ХМI	I7	0,55	9,35	В. 2-I4
				Итого:	I99,7	

Марка пространственного каркаса	Поз.	Марка арматурного изделия	Кол.	Масса, кг		Обозначение документа
				I шт.	Всего	
КШ144	I	СI	9	I,8	I6,2	В. 2-I4
	2	С2	3	2,9	8,7	В. 2-I4
	3	С9	2	0,7	I,4	В. 2-I4
	4	МН3	2	32,8	65,6	В. 2-I4
	5	МН6	I	8,3	8,3	В. 2-I4
	6	МН7	I	9,7	9,7	В. 2-I4
	7	Ø28АШ I = 720	2	3,48	6,96	Б.Ч.
	8	Ø32АШ I = 720	2	4,54	9,08	Б.Ч.
	9	ØI0АI I = 380	4	0,23	0,92	Б.Ч.
	I0	ØI2АI I = I30	8	0,II	0,88	Б.Ч.
	II	Ø8АI I = 500	2	0,20	0,40	Б.Ч.
	I2	Ø25АШ I = 6280	4	24,2	96,8	Б.Ч.
	I3	ХМI	I7	0,55	9,35	В. 2-I4
				Итого:	234,7	
КШ145	I	СI	9	I,8	I6,2	В. 2-I4
	2	С2	3	2,9	8,7	В. 2-I4
	3	С9	2	0,7	I,4	В. 2-I4
	4	МН3	2	32,8	65,6	В. 2-I4
	5	МН6	I	8,3	8,3	В. 2-I4
	6	МН7	I	9,7	9,7	В. 2-I4
	7	Ø28АШ I = 720	2	3,48	6,96	Б.Ч.
	8	Ø32АШ I = 720	2	4,54	9,08	Б.Ч.
	9	ØI0АI I = 380	4	0,23	0,92	Б.Ч.
	I0	ØI2АI I = I30	8	0,II	0,88	Б.Ч.
	II	Ø8АI I = 500	2	0,20	0,40	Б.Ч.
	I2	Ø32АШ I = 6280	4	39,6	I58,4	Б.Ч.
	I3	ХМ2	I7	0,55	9,35	В. 2-I4
				Итого:	296,6	

I.020.I-20/89 В. 2-4 ТМ

Инв. № подл. | Подпись и дата | Взам. инв. №

КП146

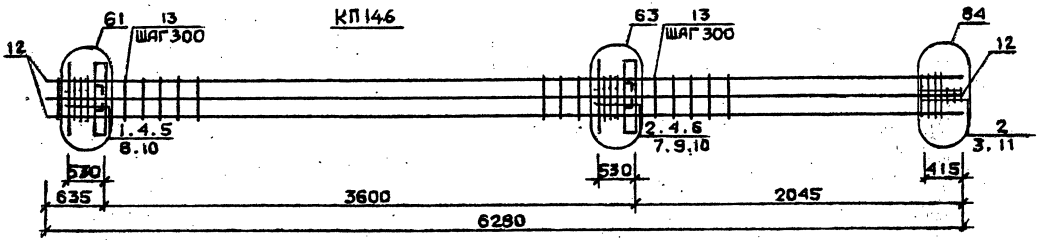

КП147...КП149

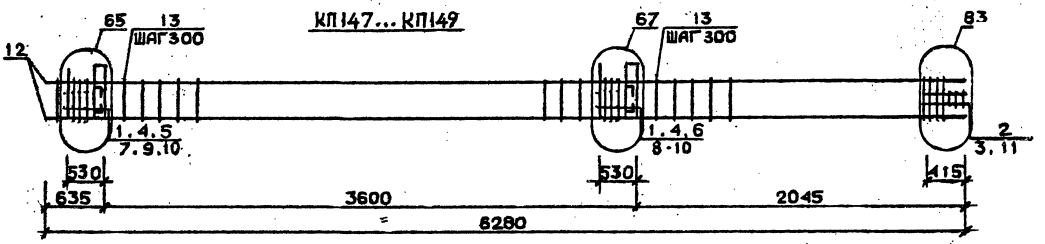

КП150

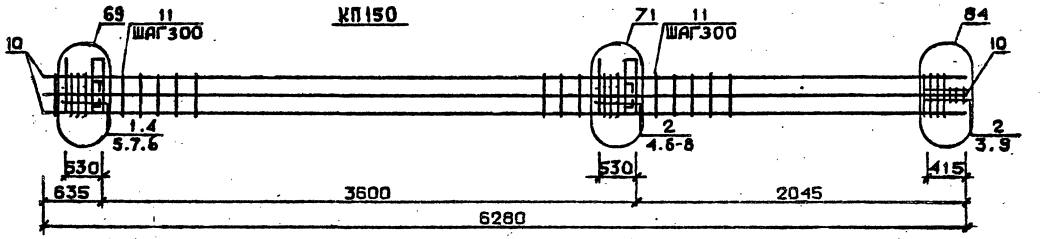

Арматура класса AI и AIII по ГОСТ 5781-82*
Детали см. I.020.I-2с/89 В.2-I3
Спецификацию см. лист 2

Разраб.	Чанкветадзе		1.020.1-2с/89 2-4 К134	
Проверил	Барбакадзе			
ГИП	Бускив.А.Е		Каркас пространственный КП146...КП150	Стадия: Р; Лист: 1; Листов: 2
Н.контр.	Барбакадзе			ТбилЗНИИЭП

Инв.№подл. | Подп. и дата | Взам.инв.№

Формат А3

Марка пространственного каркаса	Поз.	Марка арматурного изделия	Кол.	Масса, кг		Обозначение документа
				I шт.	Всего	
КШ46	I	СI	4	I,8	7,2	В. 2-I4
	2	С2	8	2,9	23,2	В. 2-I4
	3	С9	2	0,7	I,4	В. 2-I4
	4	МН3	2	32 8	65,6	В. 2-I4
	5	МН7	I	9,7	9,7	Ь. 2-I4
	6	МН8	I	II,9	II,9	В. 2-I4
	7	Ø28АШ L = 720	2	3,48	6,96	Б.Ч.
	8	Ø32АШ L = 720	2	4,54	9,08	Ь.Ч.
	9	Ø36АШ L = 720	2	5,75	II,5	Б.Ч.
	I0	ØI0АI L = 380	4	0,23	0,92	Б.Ч.
	II	Ø8АI L = 500	2	0,20	0,40	Б.Ч.
	I2	Ø32АШ L = 620С	8	39,6	3I6,8	Б.Ч.
	I3	ХМ2	I7	0,55	9,35	В. 2-I4
				Итого:	474,4	
КШ47	I	СI	9	I,8	I6,2	В. 2-I4
	2	С2	3	2,9	8,7	В. 2-I4
	3	С9	2	0,7	I,4	В. 2-I4
	4	МН4	2	34,8	69,6	В. 2-I4
	5	МН6	I	8,3	8,3	В. 2-I4
	6	МН7	I	9,7	9,7	В. 2-I4
	7	Ø28АШ L = 720	2	3,48	6,96	Б.Ч.
	8	Ø32АШ L = 720	2	4,54	9,08	Б.Ч.
	9	ØI0АI L = 380	4	0,23	0,92	Б.Ч.
	I0	ØI2АI L = I30	8	0,II	0,88	Б.Ч.
	II	Ø8АI L = 500	2	0,20	0,40	Б.Ч.
	I2	Ø20АШ L = 6280	4	I5,5	62,0	Б.Ч.
	I3	ХМI	I7	0,55	9,35	В. 2-I4
				Итого:	203,5	
КШ48	I	СI	9	I,8	I6,2	В. 2-I4
	2	С2	3	2,9	8,7	В. 2-I4
	3	С9	2	0,7	I,4	В. 2-I4
	4	МН4	2	34,8	69,6	В. 2-I4
	5	МН6	I	8,3	8,3	В. 2-I4
	6	МН7	I	9,7	9,7	В. 2-I4
	7	Ø28АШ L = 720	2	3,48	6,96	Б.Ч.
	8	Ø32АШ L = 720	2	4,54	9,08	Б.Ч.
	9	ØI0АI L = 380	4	0,23	0,92	Б.Ч.
	I0	ØI2АI L = I30	8	0,II	0,88	Б.Ч.
	II	Ø8АI L = 500	2	0,20	0,40	Б.Ч.
	I2	Ø25АШ L = 620С	4	24,2	96,8	Б.Ч.
	I3	ХМI	I7	0,55	9,35	В. 2-I4
				Итого:	238,3	
КШ49	I	СI	9	I,8	I6,2	В. 2-I4
	2	С2	3	2,9	8,7	В. 2-I4
	3	С9	2	0,7	I,4	В. 2-I4
	4	МН4	2	34,8	69 6	В. 2-I4
	5	МН6	I	8,3	8,3	В. 2-I4
	6	МН7	I	9,7	9,7	В. 2-I4
	7	Ø28АШ L = 720	2	3,48	6,96	Б.Ч.
	8	Ø32АШ L = 720	2	4,54	9,08	Б.Ч.
	9	ØI0АI L = 380	4	0,23	0,92	Б.Ч.
	I0	ØI2АI L = I30	8	0,II	0,68	Б.Ч.
	II	Ø8АI L = 500	2	0,20	0,40	Б.Ч.
	I2	Ø32АШ L = 6280	4	39,6	I58,4	Б.Ч.
	I3	УМ2		0,55	9,35	В. 2-I4
				Итого:	299,9	
КШ50	I	СI	4	I,8	7,2	В. 2-I4
	2	С2	8	2,9	23,2	В. 2-I4
	3	С9	2	0,7	I,4	В. 2-I4
	4	МН4	2	34,8	69,6	В. 2-I4
	5	МН7	I	9,7	9,7	В. 2-I4
	6	МН9	I	I7,3	I7,3	В. 2-I4
	7	Ø32АШ L = 720	4	4,54	I8,I6	Б.Ч.
	8	ØI0АI L = 380	4	0,23	0,92	Б.Ч.
	9	Ø8АI L = 500	2	0,20	0,40	Б.Ч.
	I0	Ø32АШ L = 6280	8	39,6	3I6,3	Б.Ч.
	II	ХМ2		0,55	9,35	В. 2-I4
				Итого:	474,4	

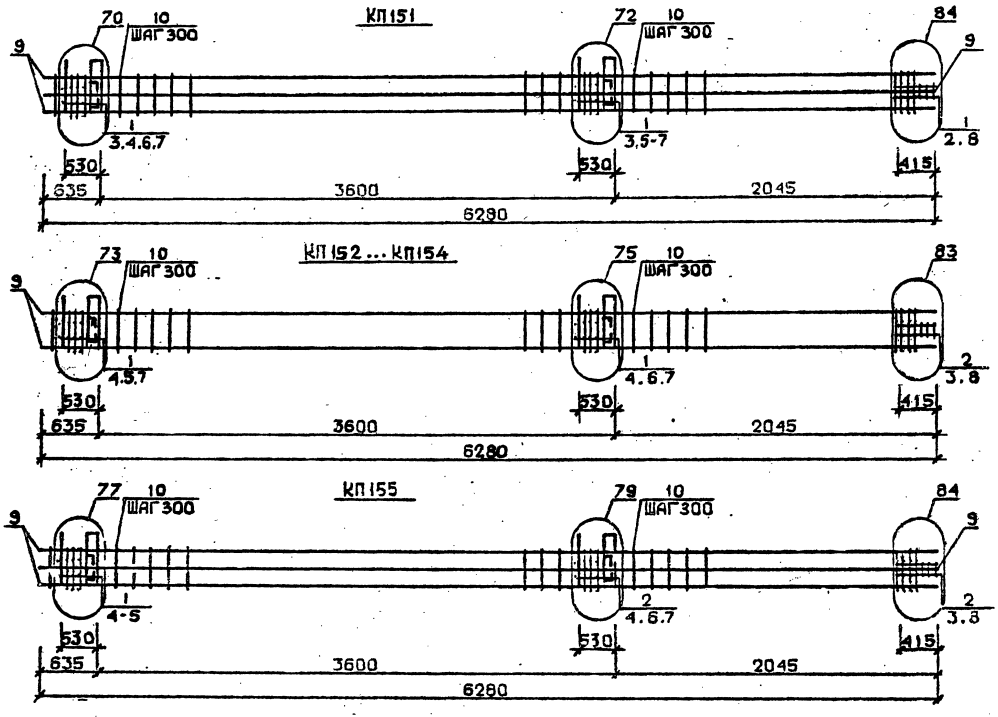

Арматура класса AI и AIII по ГОСТ 5781-82*
Детали см. I.020.I-2с/89 В.2-I3
Спецификацию см. лист 2

Гл.Инж.	Чанкветадзе	
Проверил	Барвакадзе	
Гл.П	Бускивадзе	
Н.контр.	Барб..кадзе	

1.020.1-2с/89 2-4 К132

Каркас пространственный КП151...КП155

Стадия	Лист	Листов
Р	1	2

ТбилЗНИИЭП

Инв.№подл. | Подп. и дата | Взам.инв.№

Формат А3

Марка пространственного каркаса	Поз.	Марка арматурного изделия	Кол.	Масса, кг		Обозначение документа
				1 шт.	Всего	
КП151	1	С2	12	2,9	34,8	В. 2-14
	2	С9	2	0,7	1,4	В. 2-14
	3	МН4	2	34,8	69,6	В. 2-14
	4	МН8	1	11,9	11,9	В. 2-14
	5	МН10	1	20,8	20,8	В. 2-14
	6	Ø36АШ L = 720	4	5,75	23,0	Б.Ч.
	7	Ø10АI L = 360	4	0,23	0,92	Б.Ч.
	8	Ø8АI L = 500	2	0,20	0,40	Б.Ч.
	9	Ø36АШ L = 6280	8	50,2	401,6	Б.Ч.
	10	ХМ3	17	0,88	14,96	В. 2-14
				Итого:	578,4	
КП152	1	С1	9	1,8	16,2	В. 2-14
	2	С2	3	2,9	8,7	В. 2-14
	3	С9	2	0,7	1,4	В. 2-14
	4	МН5	2	27,6	55,2	В. 2-14
	5	МН6	2	8,3	16,6	В. 2-14
	6	МН7	2	9,7	19,4	В. 2-14
	7	Ø12АI L = 130	8	0,11	0,88	Б.Ч.
	8	Ø8АI L = 500	2	0,20	0,40	Б.Ч.
	9	Ø20АШ L = 6280	4	15,5	62,0	Б.Ч.
	10	ХМ1	17	0,55	14,96	В. 2-14
				Итого:	190,1	
КП153	1	С1	9	1,8	16,2	В. 2-14
	2	С2	3	2,9	8,7	В. 2-14
	3	С9	2	0,7	1,4	В. 2-14
	4	МН5	2	27,6	55,2	В. 2-14
	5	МН6	2	8,3	16,6	В. 2-14
	6	МН7	2	9,7	19,4	В. 2-14
	7	Ø12АI L = 130	8	0,11	0,88	Б.Ч.
	8	Ø8АI L = 500	2	0,20	0,40	Б.Ч.
	9	Ø25АШ L = 6280	4	24,2	96,8	Б.Ч.
	10	ХМ1	17	0,55	14,96	В. 2-14
				Итого:	224,9	
КП154	1	С1	9	1,8	16,2	В. 2-14
	2	С2	3	2,9	8,7	В. 2-14
	3	С9	2	0,7	1,4	В. 2-14
	4	МН5	2	27,6	55,2	В. 2-14
	5	МН6	2	8,3	16,6	В. 2-14
	6	МН7	2	9,7	19,4	В. 2-14
	7	Ø12АI L = 130	8	0,11	0,88	Б.Ч.
	8	Ø8АI L = 500	2	0,20	0,40	Б.Ч.
	9	Ø32АШ L = 6280	4	39,6	158,4	Б.Ч.
	10	ХМ2	17	0,55	9,35	В. 2-14
				Итого:	286,5	
КП155	1	С1	4	1,8	7,2	В. 2-14
	2	С2	8	2,9	23,2	В. 2-14
	3	С9	2	0,7	1,4	В. 2-14
	4	МН5	2	27,6	55,2	В. 2-14
	5	МН7	2	9,7	19,4	В. 2-14
	6	МН8	1	11,9	11,9	В. 2-14
	7	МН9	1	17,3	17,3	В. 2-14
	8	Ø8АI L = 500	2	0,20	0,40	Б.Ч.
	9	Ø32АШ L = 6280	8	39,6	316,8	Б.Ч.
	10	ХМ2	17	0,55	9,35	В. 2-14
				Итого:	462,3	

Инв. № подл. | Подпись и дата | Взам. инв. №

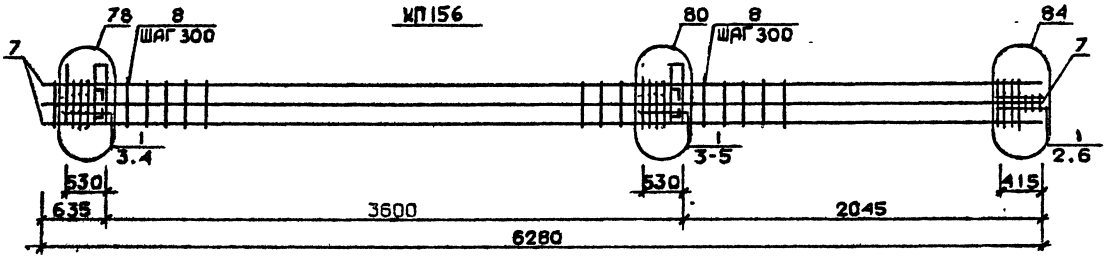

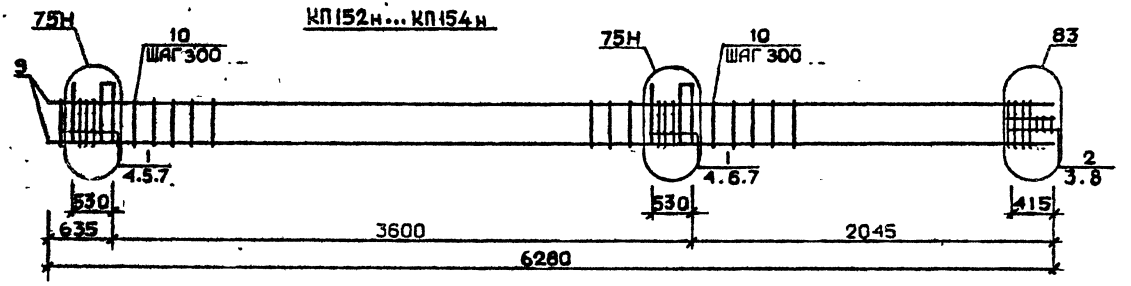

Арматура класса AI и AIII по ГОСТ 5781-82*
Детали см. I.020.I-2с/89 В.2-I3
Спецификацию см. лист 2

Разраб.	Мансурадзе		1.020.1-2с/89 2-4 К133
Проверил	Бускивадзе		
Гнп	Бускивадзе		Каркас пространственный КП156, КП152н – КП154н
Н. контр.	Бускивадзе		Стадия Р; Лист 1; Листов 2
			ТSиз[illegible]

Марка пространственного каркаса	Поз.	Марка арматурного изделия	Кол.	Масса, кг		Обозначение документа
				I шт.	Всего	
КП156	I	С2	I2	2,9	34,8	В. 2-I4
	2	С9	2	0,7	I,4	В. 2-I4
	3	МН5	2	27,6	55,2	В. 2-I4
	4	МН8	3	II,9	35,7	В. 2-I4
	5	МН10	I	20,8	20,8	В. 2-I4
	6	Ø8AI L = 500	2	0,20	0,40	Б.Ч.
	7	Ø36AIII L = 6280	8	50,2	40I,6	Б.Ч.
	8	ХМ3	I7	0,88	I4,96	В. 2-I4
				Итого:	564,9	
КП152н	I	С1	9	I,8	I6,2	В. 2-I4
	2	С2	3	2,9	8,7	В. 2-I4
	3	С9	2	0,7	I,4	В. 2-I4
	4	МН5н	2	27,6	55,2	В. 2-I4
	5	МН6	2	8,3	I6,6	В. 2-I4
	6	МН7	2	9,7	I9,4	В. 2-I4
	7	ØI2AI L = I30	8	0,II	0,88	Б.Ч.
	8	Ø8AI L = 500	2	0,20	0,40	Б.Ч.
	9	Ø20AIII L = 6280	4	I5,5	62,0	Б.Ч.
	I0	ХМI	I7	0,55	9,35	В. 2-I4
				Итого:	I90,I	
КП153н	I	С1	9	I,9	I6,2	В. 2-I4
	2	С2	3	2,9	8,7	В. 2-I4
	3	С9	2	0,67	I,34	В. 2-I4
	4	МН5н	2	27,6	55,2	В. 2-I4
	5	МН6	2	8,3	I6,6	В. 2-I4
	6	МН7	2	9,7	I9,4	В. 2-I4
	7	ØI2AI L = I30	8	0,II	0,88	Б.Ч.
	8	Ø8AI L = 500	4	0,20	0,40	Б.Ч.
	9	Ø25AIII L = 6280	4	24,2	96,8	Б.Ч.
	I0	ХМI	I7	0,55	9,35	В. 2-I4
				Итого:	224,9	

Марка пространственного каркаса	Поз.	Марка арматурного изделия	Кол.	Масса, кг		Обозначение документа
				I шт.	Всего	
КП154н	I	С1	9	I,8	I6,2	В. 2-I4
	2	С2	3	2,9	8,7	В. 2-I4
	3	С9	2	0,7	I,4	В. 2-I4
	4	МН5н	2	27,6	55,2	В. 2-I4
	5	МН6	2	8,3	I6,6	В. 2-I4
	6	МН7	2	9,7	I9,4	В. 2-I4
	7	ØI2AI L = I30	8	0,II	0,88	Б.Ч.
	8	Ø8AI L = 500	2	0,20	0,40	Б.Ч.
	9	Ø32AIII L = 6280	4	39,6	I58,4	Б.Ч.
	I0	ХМ2		0,55	9,35	В. 2-I4
				Итого:	286,5	

Инв. № подл. | Подпись и дата | Взам. инв. №

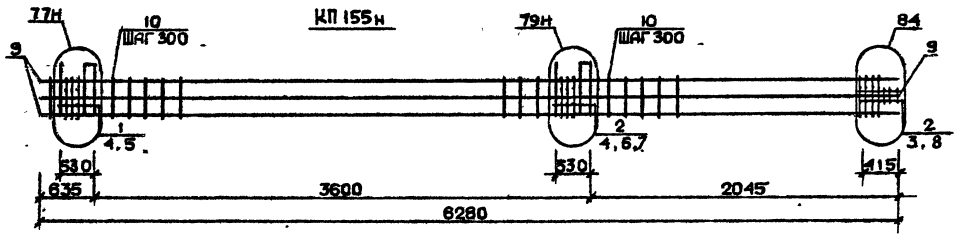

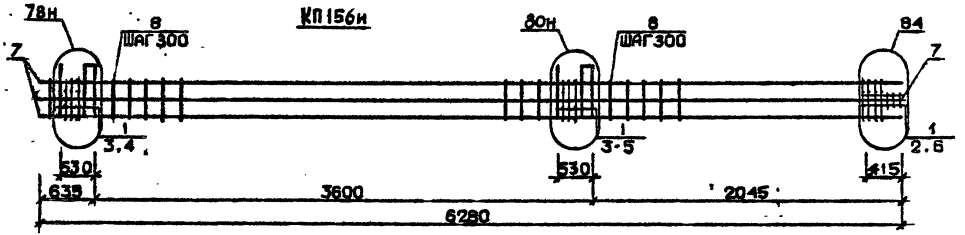

Арматура класса AI и AIII по ГОСТ 5781-82*
Детали см. I.020.I-2с/89 В.2-I3
Спецификацию см. лист 2

Разраб.	Мансурадзе		1.020.1-2с/89 2-4 КП 134	
Провери.	Бускивадзе			
ГИП	Бускивадзе		Каркас пространственный КП 155 н, КП 156 н	Стадия: Р; Лист: 1; Листов: 2
Н.контр.	Бускивадзе			ТбилЗНИИЭП

Инв.№ подл. | Подп. и дата | Взам.инв.№

Марка пространственного каркаса	Поз.	Марка арматурного изделия	Кол.	Масса, кг		Обозначение документа
				1 шт.	Всего	
КП155н	1	С1	4	1,8	7,2	В. 2-14
	2	С2	8	2,9	23,2	В. 2-14
	3	С9	2	0,7	1,4	В. 2-14
	4	МН5н	2	27,6	55,2	В. 2-14
	5	МН7	2	9,7	19,4	В. 2-14
	6	МН8	1	11,9	11,9	В. 2-14
	7	МН9	1	17,3	17,3	В. 2-14
	8	Ø8АI L = 500	2	0,20	0,40	Б.Ч.
	9	Ø32АIII L = 6280	8	39,6	316,8	Б.Ч.
	10	ХМ2	17	0,55	9,35	В. 2-14
				Итого:	462,3	
КП156н	1	С2	12	2,9	34,8	В. 2-14
	2	С9	2	0,7	1,4	В. 2-14
	3	МН5н	2	27,6	55,2	В. 2-14
	4	МН8	3	11,9	35,7	В. 2-14
	5	МН10	1	20,8	20,8	В. 2-14
	6	Ø8АI L = 500	2	0,20	0,40	Б.Ч.
	7	Ø36АIII L = 6280	8	50,2	401,6	Б.Ч.
	8	ХМ3	17	0,88	14,96	
				Итого:	564,9	

Марка пространственного каркаса	Поз.	Марка арматурного изделия	Кол.	Масса, кг		Обозначение документа
				1 шт.	Всего	

Инв. № подл. | Подпись и дата | Взам. инв. №

КП157... КП159

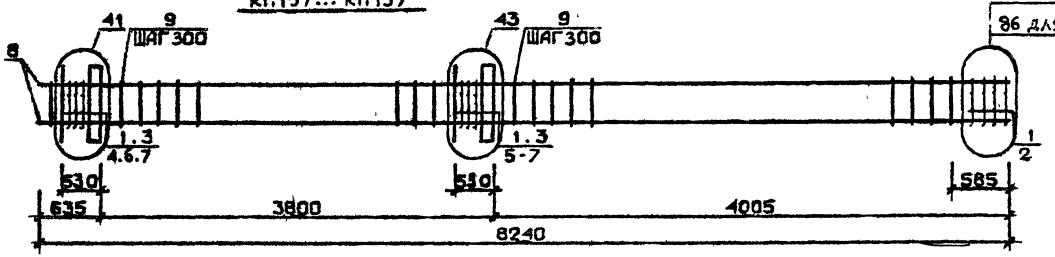

85 для КП157

86 для КП158 и КП159

КП160

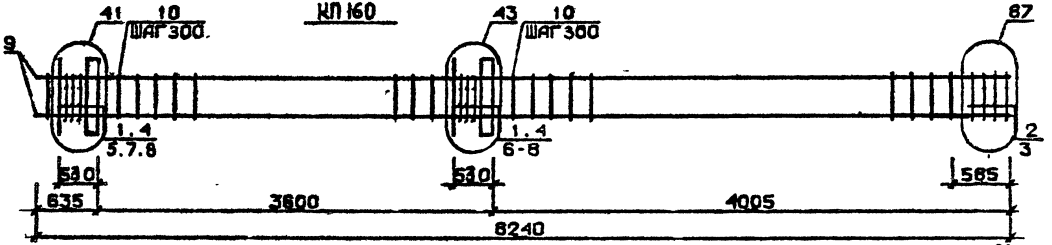

КП161, КП162

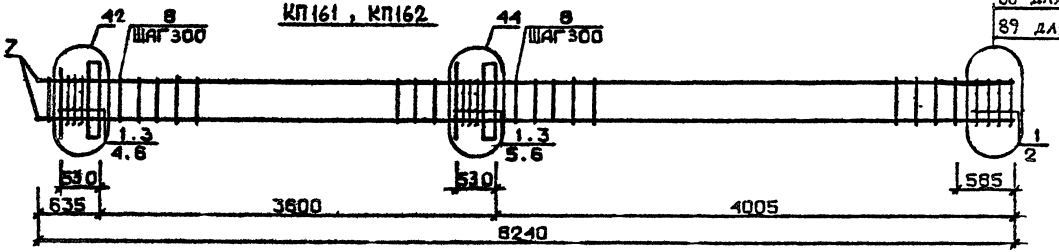

88 для КП161

89 для КП162

Арматура класса AI и AIII по ГОСТ 5781-82*

Детали см. I.020.I-2в/89 В.2-I3

Спецификацию см. лист 2

Разраб.	Гавшавадзе		1.020.1-2с/89 2-4 К135
Проверил	Бускивадзе		
ГИП	Бускивадзе		Каркас пространственный КП157...КП162
Н.контр	Бускивадзе		

Стадия	Лист	Листов
Р	1	2

ТбилЗНИИЭП

Инв.№подл. | Подп. и дата | Взам.инв.№

ФОРМАТ А3

Марка пространственного каркаса	Поз.	Марка арматурного изделия	Кол.	Масса, кг: 1 шт.	Масса, кг: Всего	Обозначение документа
КП157	1	С1	12	1,8	21,6	В. 2-14
	2	С4	2	2,2	4,4	В. 2-14
	3	МН1	2	25,6	51,2	В. 2-14
	4	Ø28АIII L = 720	2	3,48	6,96	Б.Ч.
	5	Ø32АIII L = 720	2	4,54	9,08	Б.Ч.
	6	Ø10АI L = 380	4	0,23	0,92	Б.Ч.
	7	Ø12АI L = 130	8	0,11	0,88	Б.Ч.
	8	Ø20АIII L = 8240	4	20,4	81,6	Б.Ч.
	9	ХМ1	23	0,55	12,65	В. 2-14
				Итого:	189,3	
КП158	1	С1	12	1,8	21,6	В. 2-14
	2	С5	2	3,1	6,2	В. 2-14
	3	МН1	2	25,6	51,2	В. 2-14
	4	Ø28АIII L = 720	2	3,48	6,96	Б.Ч.
	5	Ø32АIII L = 720	2	4,54	9,08	Б.Ч.
	6	Ø10АI L = 380	4	0,23	0,92	Б.Ч.
	7	Ø12АI L = 130	8	0,11	0,88	Б.Ч.
	8	Ø25АIII L = 8240	4	31,7	126,8	Б.Ч.
	9	ХМ1	23	0,55	12,65	В. 2-14
				Итого:	237,1	
КП159	1	С1	12	1,8	21,6	В. 2-14
	2	С5	2	3,1	6,2	В. 2-14
	3	МН1	2	25,6	51,2	В. 2-14
	4	Ø28АIII L = 720	2	3,48	6,96	Б.Ч.
	5	Ø32АIII L = 720	2	4,54	9,08	Б.Ч.
	6	Ø10АI L = 380	4	0,23	0,92	Б.Ч.
	7	Ø12АI L = 130	8	0,11	0,88	Б.Ч.
	8	Ø28АIII L = 8240	4	39,8	159,2	Б.Ч.
	9	ХМ2	23	0,55	12,65	В. 2-14
				Итого:	268,9	
КП160	1	С1	10	1,8	18,0	В. 2-14
	2	С2	2	2,9	5,8	В. 2-14
	3	С6	2	3,7	7,4	В. 2-14
	4	МН1	2	25,60	51,20	В. 2-14
	5	Ø28АIII L = 720	2	3,48	6,96	Б.Ч.
	6	Ø32АIII L = 720	2	4,54	9,08	Б.Ч.
	7	Ø10АI L = 380	4	0,23	0,92	Б.Ч.
	8	Ø12АI L = 130	8	0,11	0,88	Б.Ч.
	9	Ø28АIII L = 8240	4	52,0	208,0	Б.Ч.
	10	ХМ2	23	0,55	12,65	В. 2-14
				Итого:	320,9	
КП161	1	С2	12	2,9	34,8	В. 2-14
	2	С7	2	4,3	8,6	В. 2-14
	3	МН1	2	25,60	51,2	В. 2-14
	4	Ø32АIII L = 720	2	4,54	9,08	Б.Ч.
	5	Ø36АIII L = 720	2	5,75	11,5	Б.Ч.
	6	Ø10АI L = 360	4	0,23	0,92	Б.Ч.
	7	Ø36АIII L = 8240	4	65,8	263,2	Б.Ч.
	8	ХМ3	23	0,88	20,24	В. 2-14
				Итого:	400,6	
КП162	1	С2	12	2,9	34,8	В. 2-14
	2	С8	2	5,0	10,0	В. 2-14
	3	МН1	2	25,6	51,2	В. 2-14
	4	Ø32АIII L = 720	2	4,54	9,08	Б.Ч.
	5	Ø36АIII L = 720	2	5,75	11,5	Б.Ч.
	6	Ø36АIII L = 13600	4	109,0	436,0	Б.Ч.
	7	Ø40АIII L = 8240	4	81,3	325,2	Б.Ч.
	8	ХМ3	23	0,88	20,24	В. 2-14
				Итого:	462,1	

Инв. № подл. | Подпись и дата | Взам. инв. №

КП163 ... КП165

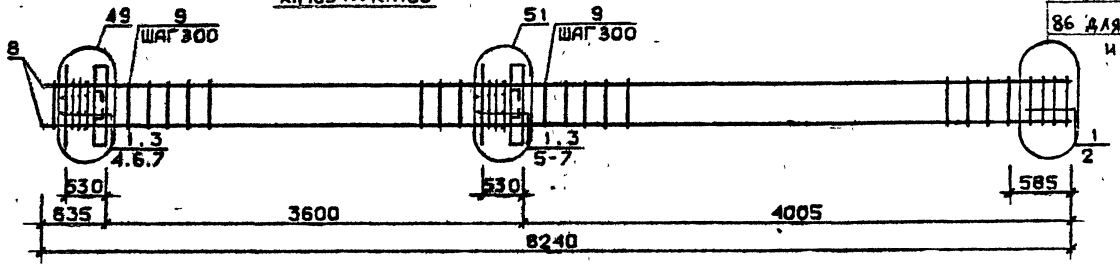

КП166

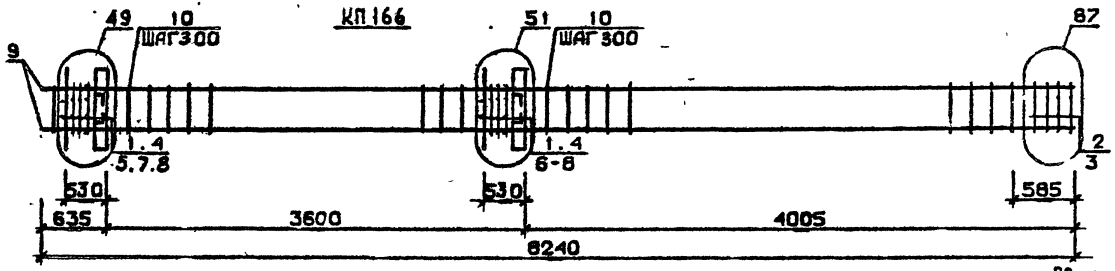

КП167 , КП168

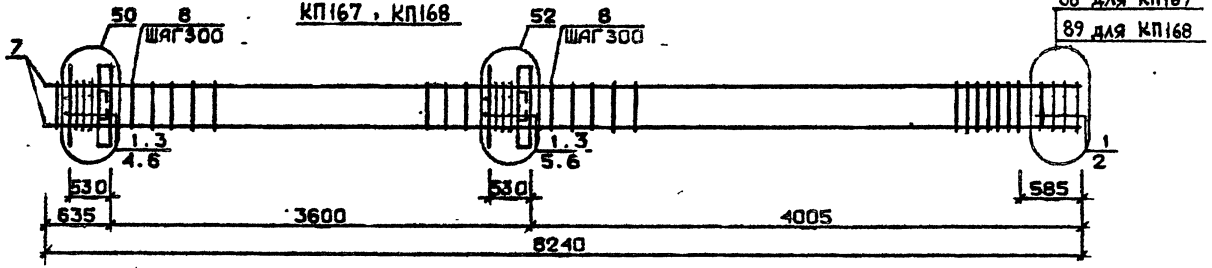

Арматура класса AI и AIII по ГОСТ 5781-82*
Детали см. I.020.I-2с/89 В.2-I3
Спецификацию см. лист 2

Разраб.	Гавшавадзе	
Проверил	Бускивадзе	
ГИП	Бускивадзе	
Н.контр.	Бускивадзе	

1.020.1-2с/89 2-4 К-136

Каркас пространственный КП163 ... КП168

Стадия	Лист	Листов
Р	1	2

ТбилЗНИИЭП

ФОРМАТ А3

Инв.№ подл. | Подп. и дата | Взам.инв.№

Марка пространственного каркаса	Поз.	Марка арматурного изделия	Кол.	Масса, кг		Обозначение документа
				I шт.	Всего	
КШ163	I	CI	II	I,8	I9,8	В. 2-I4
	2	C4	2	2,2	4,4	В. 2-I4
	3	МН2	2	40,0	80,0	В. 2-I4
	4	Ø28AIII L = 720	4	3,48	I3,92	Б.Ч.
	5	Ø32AIII L = 720	4	4,54	I8,I6	Б.Ч.
	6	Ø10AI L = 380	8	0,23	I,84	Б.Ч.
	7	Ø12AI L = I30	8	0,II	0,88	Б.Ч.
	8	Ø20AIII L = 8240	4	20,4	8I,6	Б.Ч.
	9	ХМI	23	0,55	I2,65	В. 2-I4
				Итого:	233,8	
КШ164	I	CI	II	I,8	I9,8	В. 2-I4
	2	C5	2	3,I	6,2	В. 2-I4
	3	МН2	2	40,0	80,0	В. 2-I4
	4	Ø28AIII L = 720	4	3,48	I3,92	Б.Ч.
	5	Ø32AIII L = 720	4	4,54	I8,I6	Б.Ч.
	6	Ø10AI L = 380	8	0,23	I,84	Б.Ч.
	7	Ø12AI L = I30	8	0,II	0,38	Б.Ч.
	8	Ø25AIII L = 8240	4	3I,7	I26,8	Б.Ч.
	9	ХМI	23	0,55	I2,65	В. 2-I4
				Итого:	280,9	
КШ165	I	CI	II	I,8	I9,8	В. 2-I4
	2	C5	2	3,I	6,2	В. 2-I4
	3	МН2	2	40,0	80,0	В. 2-I4
	4	Ø28AIII L = 720	4	3,48	I3,92	Б.Ч.
	5	Ø32AIII L = 720	4	4,54	I8,I6	Б.Ч.
	6	Ø10AI L = 380	8	0,23	I,84	Б.Ч.
	7	Ø12AI L = I30	8	0,II	0,88	Б.Ч.
	8	Ø28AIII L = 8240	4	39,8	I59,2	Б.Ч.
	9	ХМ2	23	0,55	I2,65	В. 2-I4
				Итого:	343,5	

Марка пространственного каркаса	Поз.	Марка арматурного изделия	Кол.	Масса, кг		Обозначение документа
				I шт.	Всего	
КШ166	I	CI	9	I,8	I6,2	В. 2-I4
	2	C2	2	2,9	5,8	В. 2-I4
	3	C6	2	3,7	7,4	В. 2-I4
	4	МН2	2	40,0	80,0	В. 2-I4
	5	Ø28AIII L = 720	I6	3,48	55,68	Б.Ч.
	6	Ø32AIII L = 720	4	4,54	I8,I6	Б.Ч.
	7	Ø10AI L = 380	8	0,23	I,84	Б.Ч.
	8	Ø12AI L = I30	8	0,II	0,88	Б.Ч.
	9	Ø32AIII L = 8240	4	52,0	208,0	Б.Ч.
	I0	ХМ2	23	0,55	I2,65	В. 2-I4
				Итого:	406,2	
КШ167	I	C2	II	2,9	3I,9	В. 2-I4
	2	C7	2	4,3	8,6	В. 2-I4
	3	МН2	2	40,0	80,0	В. 2-I4
	4	Ø32AIII L = 720	4	4,54	I8,I6	Б.Ч.
	5	Ø36AIII L = 720	4	5,75	23,0	Б.Ч.
	6	Ø10AI L = 380	8	0,23	I,84	Б.Ч.
	7	Ø36AIII L = 8240	4	65,8	263,2	Б.Ч.
	8	ХМ3	23	0,88	20,24	В. 2-I4
				Итого:	447,1	
КШ168	I	C2	II	2,9	3I,9	В. 2-I4
	2	C8	2	5,0	I0,0	Р. 2-I4
	3	МН2	2	40,0	80,0	В. 2-I4
	4	Ø32AIII L = 720	4	4,54	I8,I6	Б.Ч.
	5	Ø36AIII L = 720	4	5,75	23,0	Б.Ч.
	6	Ø10AI L = 380	8	0,23	I,84	Б.Ч.
	7	Ø40AIII L = 8240	4	8I,3	325,2	Б.Ч.
	8	ХМ3	23	0,88	20,24	В. 2-I4
				Итого:	510,5	

Инв. № подл. | Подпись и дата | Взам. инв. №

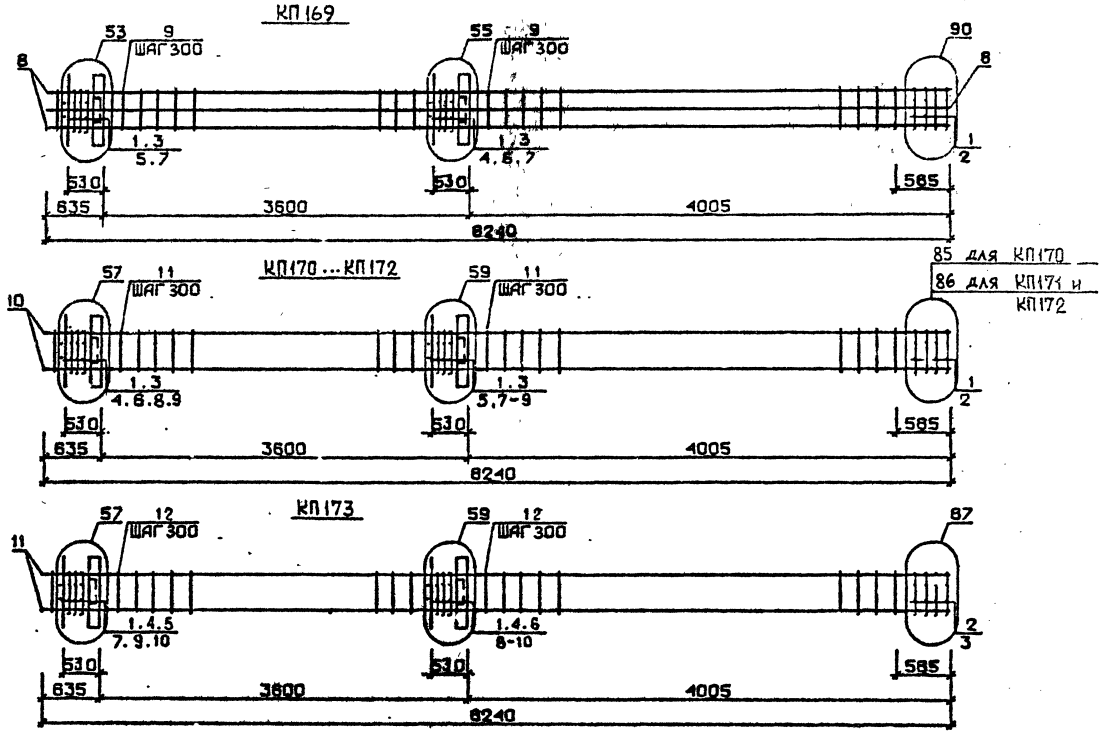

Арматура класса AI и AIII по ГОСТ 5781-82*
Детали см. I.020.I-2с/89 В.2-I3
Спецификацию см. лист 2

Разраб.	Мосесова		1.020.1-2с/89 2-4 К137
Провер.	Чкванава		
ГИП	Бусуизадзе		Каркас пространственный КП169 ... КП173
Н. контр.	Чкванава		

Стадия	Лист	Листов
Р	1	2

ТбилСНИИЭП

ФОРМАТ А3

1.020.I-2с/89 В. 2-4 ч.2

ИНВ.№ ПОДЛ. | ПОДП. И ДАТА | ВЗАМ.ИНВ.№

Марка пространственного каркаса	Поз.	Марка арматурного изделия	Кол.	Масса, кг		Обозначение документа
				I шт.	Всего	
КП169	I	СI	II	I,8	I9,8	В. 2-I4
	2	С6	2	3,7	7,4	В. 2-I4
	3	МН2	2	40,0	80,0	В. 2-I4
	4	Ø28АШ L = 420	2	3,48	6,96	Б.Ч.
	5	Ø32АШ L = 720	4	4,54	I8,I6	Б.Ч.
	6	Ø36АШ L = 720	4	5,75	23,0	Б.Ч.
	7	ØI0АI L = 380	8	0,23	I,84	Б.Ч.
	8	Ø32АШ L = 8240	8	52,0	4I0,0	Б.Ч.
	9	ХМ2	23	0,55	*I2,65*	В. 2-I4
				Итого:	586,7	
КП170	I	СI	II	I,8	I9,8	В. 2-I4
	2	С4	2	2,2	4,4	В. 2-I4
	3	МН3	2	32,8	65,6	В. 2-I4
	4	МН6	I	8,3	8,3	В. 2-I4
	5	МН7	I	9,7	9,7	В. 2-I4
	6	Ø28АШ L = 720	2	3,48	6,96	Б.Ч.
	7	Ø32АШ L = 720	2	4,54	9,08	Б.Ч.
	8	ØI0АI L = 380	4	0,23	0,92	Б.Ч.
	9	ØI2АI L = I30	8	0,II	0,88	Б.Ч.
	I0	Ø20АШ L = 8240	4	20,4	8I,6	Б.Ч.
	II	ХМI	23	0,55	*I2,65*	В. 2-I4
				Итого:	220,5	
КП171	I	СI	II	I,8	I9,8	В. 2-I4
	2	С5	2	3,I	6,2	В. 2-I4
	3	МН3	2	32,8	65,6	В. 2-I4
	4	МН6	I	8,3	8,3	В. 2-I4
	5	МН7	I	9,7	9,7	В. 2-I4
	6	Ø28АШ L = 720	2	3,48	6,96	Б.Ч.
	7	Ø32АШ L = 720	2	4,54	9,08	Б.Ч.
	8	ØI0АI L = 380	4	0,23	0,92	Б.Ч.
	9	ØI2АI L = I30	8	0,II	0,88	Б.Ч.
	I0	Ø25АШ L = 8240	4	3I,7	I26,8	Б.Ч.
	II	ХМI	23	0,55	*I2,65*	В. 2-I4
				Итого:	267,5	

Марка пространственного каркаса	Поз.	Марка арматурного изделия	Кол.	Масса, кг		Обозначение документа
				I шт.	Всего	
КП172	I	СI	II	I,8	I9,8	В. 2-I4
	2	С5	2	3,I	6,2	В. 2-I4
	3	МН3	2	32,8	65,6	В. 2-I4
	4	МН6	I	8,3	8,3	В. 2-I4
	5	МН7	I	9,7	9,7	В. 2-I4
	6	Ø28АШ L = 720	2	3,48	6,96	Б.Ч.
	7	Ø32АШ L = 720	2	4,54	9,08	Б.Ч.
	8	ØI0АI L = 380	4	0,23	0,92	Б.Ч.
	9	ØI2АI L = I30	8	0,II	0,88	Б.Ч.
	I0	Ø28АШ L = 8240	4	39,8	I59,2	Б.Ч.
	II	ХМ2	23	0,55	*I2,65*	В. 2-I4
				Итого:	300,3	
КП173	I	СI	9	I,8	I6,2	В. 2-I4
	2	С2	2	2,9	5,8	В. 2-I4
	3	С6	2	3,7	7,4	В. 2-I4
	4	МН3	2	32,8	65,6	В. 2-I4
	5	МН6	I	8,3	8,3	В. 2-I4
	6	МН7	I	9,7	9,7	В. 2-I4
	7	Ø28АШ L = 720	2	3,48	6,96	Б.Ч.
	8	Ø32АШ L = 720	2	4,54	9,08	Б.Ч.
	9	ØI0АI L = 380	4	0,23	0,92	Б.Ч.
	I0	ØI2АI L = I30	8	0,II	0,88	Б.Ч.
	II	Ø32АШ L = 8240	4	52,0	208,0	Б.Ч.
	I2	ХМ2	23	0,55	*I2,65*	В. 2-I4
				Итого:	352,2	

Инв. № подл. | Подпись и дата | Взам. инв. №

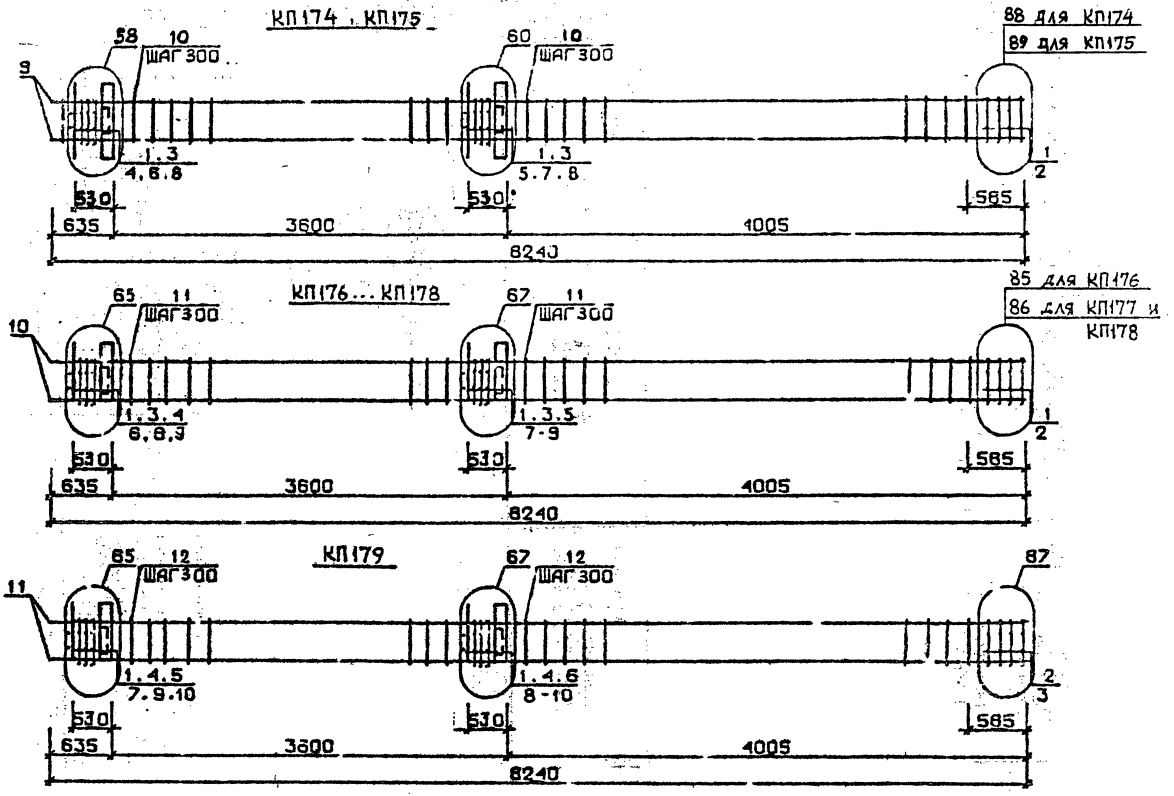

Арматура класса AI и AIII по ГОСТ 5781-82*
Детали см. I.020.I-2с/89 В.2-I3
Спецификацию см.лист 2

Разраб.	Чанкветадзе		1.020.1-2с/89 2-4 К138	
Проверил	Барбакадзе			
ГИП	Бускивадзе		Каркас пространственный КП174 ... КП179	Стадия: Р; Лист: 1; Листов: 2
Н.контр.	Барбакадзе			ТбилЗНИИЭП

Инв.№подл. | Подп. и дата | Взам.инв.№

Марка пространственного каркаса	Поз.	Марка арматурного изделия	Кол.	Масса, кг I шт.	Масса, кг Всего	Обозначение документа
КШ74	I	С2	II	2,9	3I,9	В. 2-I4
	2	С7	2	4,3	8,6	В. 2-I4
	3	МН3	2	32,8	65,6	В. 2-I4
	4	МН7	I	9,7	9,7	В. 2-I4
	5	МН8	I	II,9	II,9	В. 2-I1
	6	Ø32AIII L = 720	2	4,54	9,08	Б.Ч.
	7	Ø36AIII L = 720	2	5,75	II,5	Б.Ч.
	8	ØI0AI L = 380	4	0,23	0,92	Б.Ч.
	9	Ø36AIII L = 8240	4	65,8	263,2	Б.Ч.
	I0	ХМ3	23	0,88	20,24	В. 2-I4
				Итого:	432,7	
КШ75	I	С2	II	2,9	3I,9	В. 2-I4
	2	С8	2	5,0	I0,0	В. 2-I4
	3	МН3	2	32,8	65,6	В. 2-I4
	4	МН7	I	9,7	9,7	В. 2-I4
	5	МН8	I	II,9	II,9	В. 2-I4
	6	Ø32AIII L = 720	2	4,54	9,08	Б.Ч.
	7	Ø36AIII L = 720	2	5,75	II,5	Б.Ч.
	8	ØI0AI L = 380	4	0,23	0,92	Б.Ч.
	9	Ø40AIII L = 8240	4	8I,3	325,2	Б.Ч.
	I0	ХМ3	23	0,88	20,24	В. 2-I4
				Итого:	496,2	
КШ76	I	С1	II	I,8	I9,8	В. 2-I4
	2	С4	2	2,2	4,4	В. 2-I4
	3	МН4	2	34,8	69,6	В. 2-I4
	4	МН6	I	8,3	8,3	В. 2-I4
	5	МН7	I	9,7	9,7	В. 2-I4
	6	Ø28AIII L = 720	2	3,48	6,96	Б.Ч.
	7	Ø32AIII L = 720	2	4,54	9,08	Б.Ч.
	8	ØI0AI L = 380	4	0,23	0,92	Б.Ч.
	9	ØI2AI L = I30	8	0,II	0,88	Б.Ч.
	I0	Ø20AIII L = 8270	4	20,4	8I,6	Б.Ч.
	II	ХМ1	23	0,55	12,65	В. 2-I4
				Итого:	223,9	
КШ77	I	С1	II	I,8	I9,8	В. 2-I4
	2	С5	2	3,I	6,2	В. 2-I4
	3	МН4	2	34,8	69,6	В. 2-I4
	4	МН6	I	8,3	8,3	В. 2-I4
	5	МН7	I	9,7	9,7	В. 2-I4
	6	Ø28AIII L = 720	2	3,48	6,96	Б.Ч.
	7	Ø32AIII L = 720	2	4,54	9,08	Б.Ч.
	8	ØI0AI L = 380	4	0,23	0,92	Б.Ч.
	9	ØI2AI L = I30	8	0,II	0,88	Б.Ч.

Марка пространственного каркаса	Поз.	Марка арматурного изделия	Кол.	Масса, кг I шт.	Масса, кг Всего	Обозначение документа
КШ77	I0	Ø25AIII L = 8270	4	3I,7	I26,8	Б.Ч.
	II	ХМ1	23	0,55	12,65	В. 2-I4
				Итого:	270,9	
КШ78	I	С1	II	I,8	I9,8	В. 2-I4
	2	С5	2	3,I	6,2	В. 2-I4
	3	МН4	2	34,8	69,6	В. 2-I4
	4	МН6	I	8,3	8,3	В. 2-I4
	5	МН7	I	9,7	9,7	В. 2-I4
	6	Ø28AIII L = 720	2	3,48	6,96	Б.Ч.
	7	Ø32AIII L = 720	2	4,54	9,08	Б.Ч.
	8	ØI0AI L = 380	4	0,23	0,92	Б.Ч.
	9	ØI2AI L = I30	8	0,II	0,88	Б.Ч.
	I0	Ø28AIII L = 8240	4	39,8	I59,2	Б.Ч.
	II	ХМ2	23	0,55	12,65	В. 2-I4
				Итого:	303,3	
КШ79	I	С1	9	I,8	I6,2	В. 2-I4
	2	С2	2	2,9	5,8	В. 2-I4
	3	С6	2	3,7	7,4	В. 2-I4
	4	МН4	2	34,8	69,6	В. 2-I4
	5	МН6	I	8,3	8,3	В. 2-I4
	6	МН7	I	9,7	9,7	В. 2-I4
	7	Ø28AIII L = 720	2	3,48	6,96	Б.Ч.
	8	Ø32AIII L = 720	2	4,54	9,08	Б.Ч.
	9	ØI0AI L = 380	4	0,23	0,92	Б.Ч.
	I0	ØI2AI L = I30	8	0,II	0,88	Б.Ч.
	II	Ø32AIII L = 8240	4	52,0	208,0	Б.Ч.
	I2	ХМ2	23	0,55	12,65	В. 2-I4
				Итого:	355,5	

Инв. № подл. | Подпись и дата | Взам. инв. №

КП180, КП181

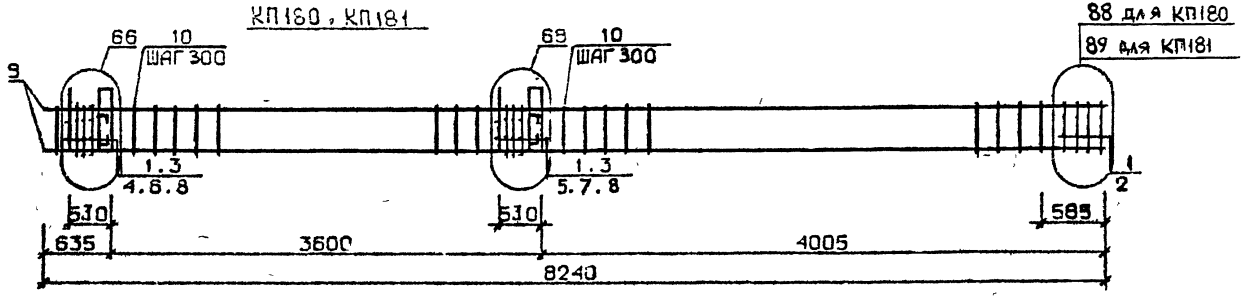

КП182

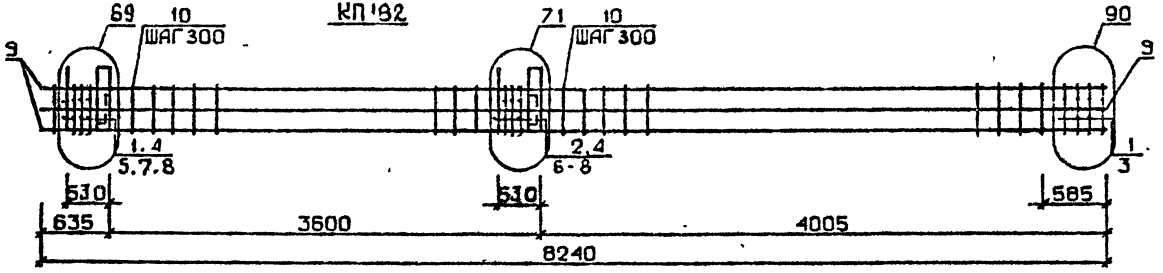

КП183... КП185

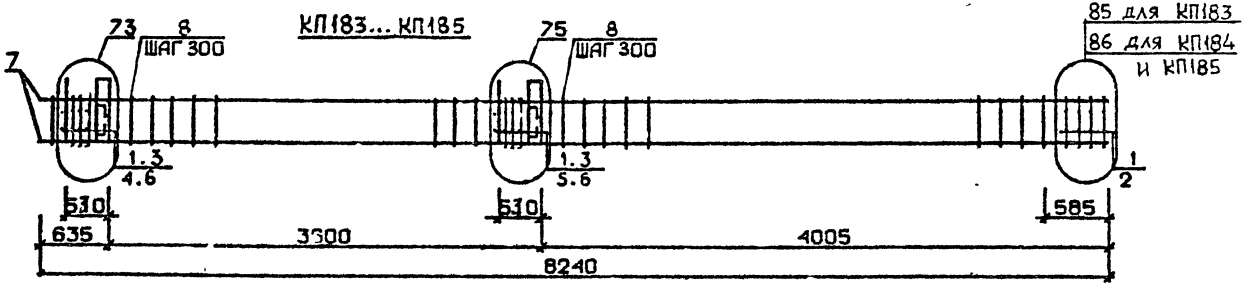

Арматура класса AI и AIII по ГОСТ 5781-82*
Детали см. I.020.I-2с/89 В.2-I3
Спецификацию см.лист 2

Разраб	Чантветадзе		1.020.1-2с/89 2-4	К139
Проверил	Барбакадзе			
ГИП	Бускивадзе		Каркас пространственный КП180 ... КП185	Стадия Р; Лист 1; Листов 2
Н.контр.	Барбакадзе			ТбилЗНИИЭП

Инв.№подл. | Подп. и дата | Взам.инв.№

Марка пространственного каркаса	Поз.	Марка арматурного изделия	Кол.	Масса, кг		Обозначение документа
				1 шт.	Всего	
КШ80	1	С2	11	2,9	31,9	В. 2-14
	2	С7	2	4,3	8,6	В. 2-14
	3	МН4	2	34,8	69,6	В. 2-14
	4	МН7	1	9,7	9,7	В. 2-14
	5	МН8	1	11,9	11,9	В. 2-14
	6	Ø32АIII L = 720	2	4,54	9,08	Б.Ч.
	7	Ø36АIII L = 720	2	5,75	11,5	Б.Ч.
	8	Ø10АI L = 380	4	0,23	0,92	Б.Ч.
	9	Ø36АIII L = 8240	4	65,8	263,2	Б.Ч.
	10	ХМ3	23	0,88	20,24	В. 2-14
				Итого:	436,6	
КШ81	1	С2	11	2,9	31,9	В. 2-14
	2	С8	2	5,0	10,0	В. 2-14
	3	МН4	2	34,8	69,6	В. 2-14
	4	МН7	1	9,7	9,7	В. 2-14
	5	МН8	1	11,9	11,9	В. 2-14
	6	Ø32АIII L = 720	2	4,54	9,08	Б.Ч.
	7	Ø36АIII L = 720	2	5,75	11,5	Б.Ч.
	8	Ø10АI L = 380	4	0,23	0,92	Б.Ч.
	9	Ø40АIII L = 8240	4	81,3	325,2	Б.Ч.
	10	ХМ3	23	0,88	20,24	В. 2-14
				Итого:	500,0	
КШ82	1	С1	6	1,8	10,8	В. 2-14
	2	С2	5	2,9	14,5	В. 2-14
	3	С6	2	3,7	7,4	В. 2-14
	4	МН4	2	34,8	69,6	В. 2-14
	5	МН7	1	9,7	9,7	В. 2-14
	6	МН9	1	17,3	17,3	В. 2-14
	7	Ø32АIII L = 720	4	4,54	18,16	Б.Ч.
	8	Ø10АI L = 380	4	0,23	0,92	Б.Ч.
	9	Ø32АIII L = 8240	8	52,0	416,0	Б.Ч.
	10	ХМ2	23	0,55	12,65	В. 2-14
				Итого:	577,0	

Марка пространственного каркаса	Поз.	Марка арматурного изделия	Кол.	Масса, кг		Обозначение документа
				1 шт.	Всего	
КШ83	1	С1	11	1,8	19,8	В. 2-14
	2	С4	2	2,2	4,4	В. 2-14
	3	МН5	2	27,6	55,2	В. 2-14
	4	МН6	2	8,3	16,6	В. 2-14
	5	МН7	2	9,7	19,4	В. 2-14
	6	Ø12АI L = 130	8	0,11	0,88	Б.Ч.
	7	Ø20АIII L = 8270	4	20,4	81,6	Б.Ч.
	8	ХМ1	23	0,55	12,65	В. 2-14
				Итого:	210,5	
КШ84	1	С1	11	1,8	19,8	В. 2-14
	2	С5	2	3,1	6,2	В. 2-14
	3	МН5	2	27,6	55,2	В. 2-14
	4	МН6	2	8,3	16,6	В. 2-14
	5	МН7	2	9,7	19,4	В. 2-14
	6	Ø12АI L = 130	8	0,11	0,88	Б.Ч.
	7	Ø25АIII L = 8270	4	31,7	126,8	Б.Ч.
	8	ХМ1	23	0,55	12,65	В. 2-14
				Итого:	257,5	
КШ85	1	С1	11	1,8	19,8	В. 2-14
	2	С5	2	3,1	6,2	В. 2-14
	3	МН5	2	27,6	55,2	В. 2-14
	4	МН6	2	8,3	16,6	В. 2-14
	5	МН7	2	9,7	19,4	В. 2-14
	6	Ø12АI L = 130	8	0,11	0,88	Б.Ч.
	7	Ø28АIII L = 8240	4	39,8	159,2	Б.Ч.
	8	ХМ2	23	0,55	12,65	В. 2-14
				Итого:	290,0	

КП186

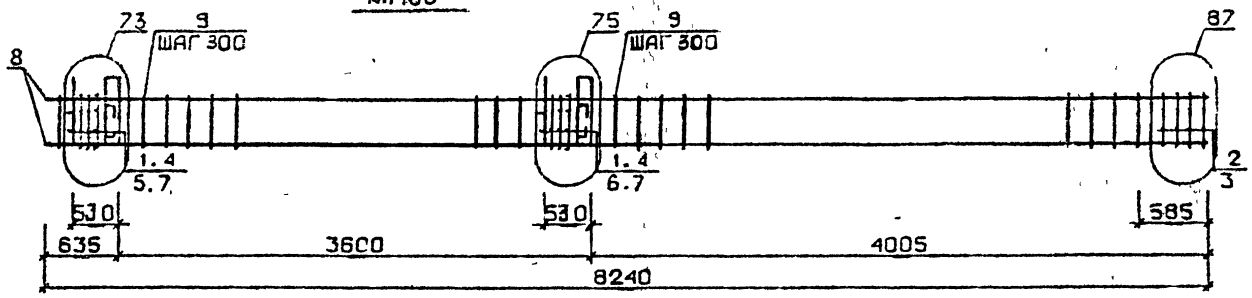

КП187

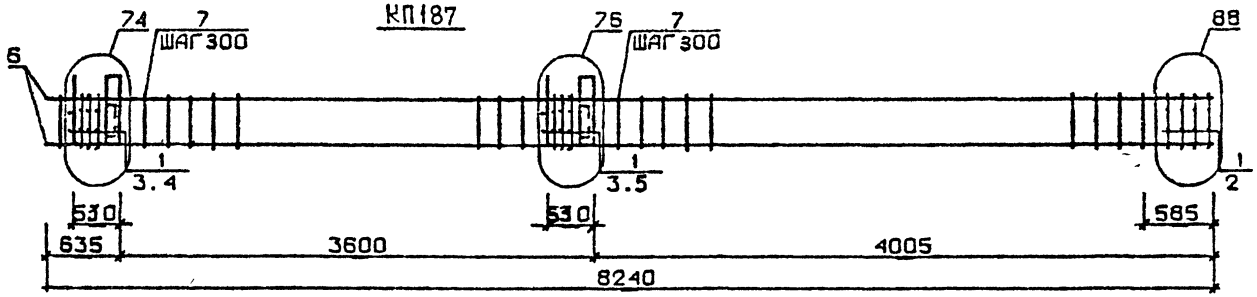

КП188

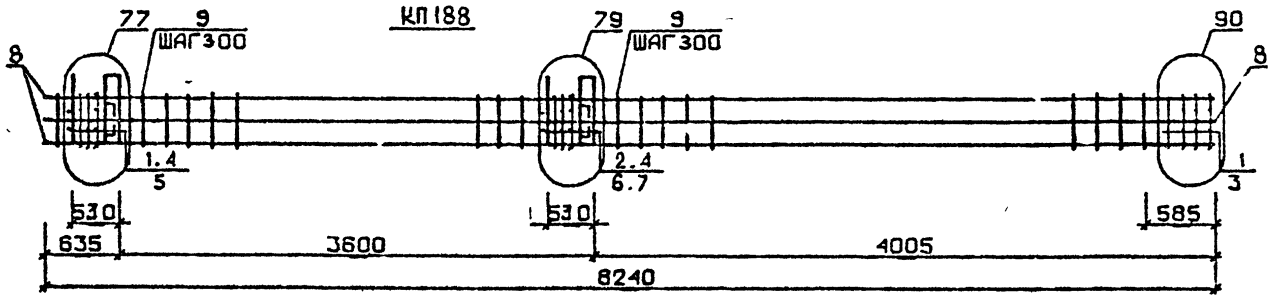

Арматура класса AI и AIII по ГОСТ 5781-82*
Детали см. I.020.I-2с/89 В.2-I3
Спецификацию см. лист 2

Разраб.	Осесова	
Проверил	Чкуанава	
ГИП	Бускиладзе	
Н.контр	Чкуанава	

1.020.1-2с/89 2-4 К140

Каркас пространственный КП186...КП188

Стадия	Лист	Листов
Р	1	2

ТбилЗНИИЭП

ФОРМАТ А3

Инв.№ подл. | Подп. и дата | Взам. инв.№

Марка пространственного каркаса	Поз.	Марка арматурного изделия	Кол.	Масса, кг		Обозначение документа
				1 шт.	Всего	
КШ186	1	С1	9	1,8	16,2	В. 2-14
	2	С2	2	2,9	5,8	В. 2-14
	3	С6	2	3,7	7,4	В. 2-14
	4	МН5	2	27,6	55,2	В. 2-14
	5	МН6	2	8,3	16,6	В. 2-14
	6	МН7	2	9,7	19,4	В. 2-14
	7	Ø12АI L = 130	8	0,11	0,88	Б.Ч.
	8	Ø32АIII L = 8240	4	52,0	208,0	Б.Ч.
	9	ХМ2	23	0,55	12,65	В. 2-14
				Итого:	342,1	
КШ187	1	С2	11	2,9	31,9	В. 2-14
	2	С7	2	4,3	8,6	В. 2-14
	3	МН5	2	27,6	55,2	В. 2-14
	4	МН7	2	9,7	19,4	В. 2-14
	5	МН8	2	11,9	23,8	В. 2-14
	6	Ø36АIII L = 3240	4	65,8	263,2	Б.Ч.
	7	ХМ3	23	0,88	20,24	В. 2-14
				Итого:	422,3	
КШ188	1	С1	6	1,8	10,8	В. 2-14
	2	С2	5	2,9	14,5	В. 2-14
	3	С6	2	3,7	7,4	В. 2-14
	4	МН5	2	27,6	55,2	В. 2-14
	5	МН7	2	9,7	19,4	В. 2-14
	6	МН8	1	11,9	11,9	В. 2-14
	7	МН9	1	17,3	17,3	В. 2-14
	8	Ø32АIII L = 8240	8	52,0	416,0	Б.Ч.
	9	ХМ2	23	0,55	12,65	В. 2-14
				ИТОГО:	565,2	

Марка пространственного каркаса	Поз.	Марка арматурного изделия	Кол.	Масса, кг		Обозначение документа
				1 шт.	Всего	

Инв. № подл. | Подпись и дата | Взам. инв. №

КП183н ... КП185н

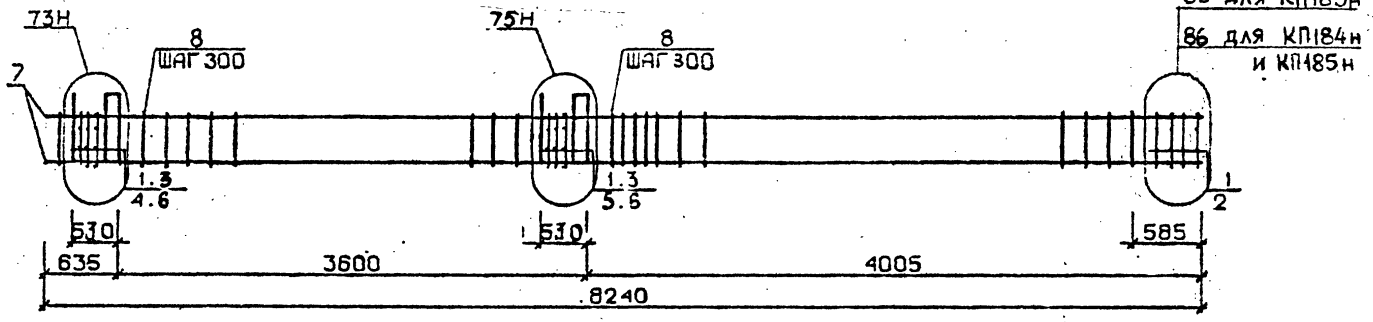

КП136н

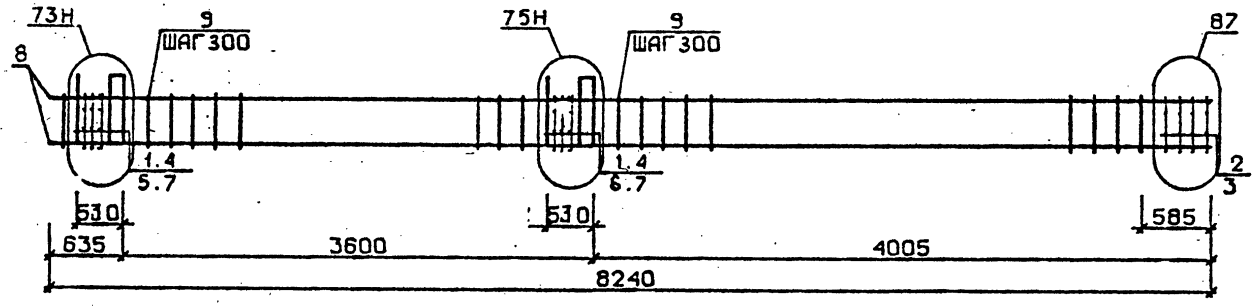

Арматура класса AI и AIII по ГОСТ 5781-82*
Детали см. I.020.I-2с/89 В.2-I3
Спецификацию см. лист 2

Разраб.	Майсурадзе		1.020.1-2с/89 2-4 . К141	
Проверил	Бускивадзе			
ГИП	Бускивадзе			
Н.контр.	Бускивадзе		Каркас пространственный КП183н...КП186н	Стадия: Р; Лист: 1; Листов: 2
				ТбилЗНИИЭП

Инв.№подл. | Подп. и дата | Взам.инв.№

Марка пространственного каркаса	Поз.	Марка арматурного изделия	Кол.	Масса, кг		Обозначение документа
				1 шт.	Всего	
КП183н	1	С1	11	1,8	19,8	В. 2-14
	2	С4	2	2,2	4,4	В. 2-14
	3	МН5н	2	27,6	55,2	В. 2-14
	4	МН6	2	8,3	16,6	В. 2-14
	5	МН7	2	9,7	19,4	В. 2-14
	6	Ø12АI L = 130	8	0,11	0,88	Б.Ч.
	7	Ø20АIII L = 8240	4	20,4	81,6	Б.Ч.
	8	ХМ1	23	0,55	12,65	В. 2-14
				Итого:	240,5	
КП184н	1	С1	11	1,8	19,8	В. 2-14
	2	С5	2	3,1	6,2	В. 2-14
	3	МН5н	2	27,6	55,2	В. 2-14
	4	МН6	2	8,3	16,6	В. 2-14
	5	МН7	2	9,7	19,4	В. 2-14
	6	Ø12АI L = 130	8	0,11	0,88	Б.Ч.
	7	Ø25АIII L = 8240	4	31,7	126,8	Б.Ч.
	8	ХМ1	23	0,55	12,65	В. 2-14
				Итого:	257,5	
КП185н	1	С1	11	1,8	19,8	В. 2-14
	2	С5	2	3,1	6,2	В. 2-14
	3	МН5н	2	27,6	55,2	В. 2-14
	4	МН6	2	8,3	16,6	В. 2-14
	5	МН7	2	9,7	19,4	В. 2-14
	6	Ø12АI L = 130	8	0,11	0,88	Б.Ч.
	7	Ø28АIII L = 8240	4	39,8	159,2	Б.Ч.
	8	ХМ2	23	0,55	12,65	В. 2-14
				Итого:	290,0	
КП186н	1	С1	9	1,8	16,2	В. 2-14
	2	С2	2	2,9	5,8	В. 2-14
	3	С6	2	3,7	7,4	В. 2-14
	4	МН5н	2	27,6	55,2	В. 2-14
	5	МН6	2	8,3	16,6	В. 2-14
	6	МН7	2	9,7	19,4	В. 2-14
	7	Ø12АI L = 130	8	0,11	0,88	Б.Ч.
	8	Ø32АIII L = 8240	4	52,0	208,0	Б.Ч.
	9	ХМ2	23	0,55	12,65	В. 2-14
				Итого:	342,1	

Инв. № подл. | Подпись и дата | Взам. инв. №

КП187н

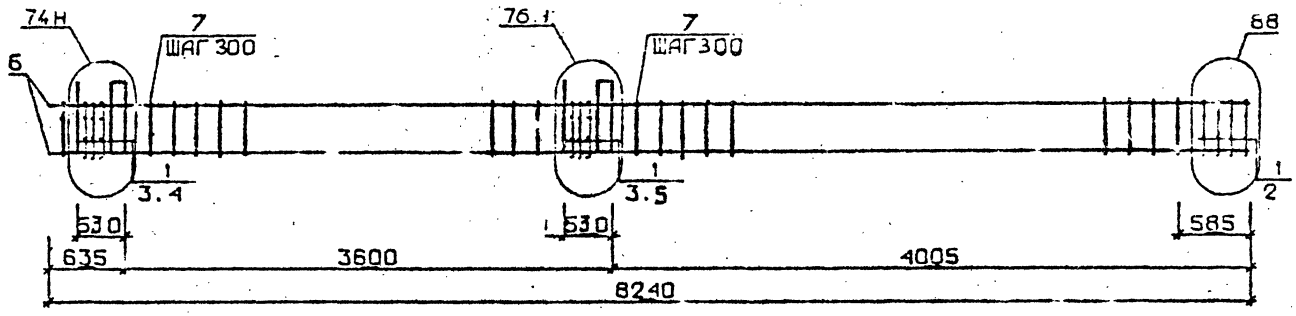

КП188н

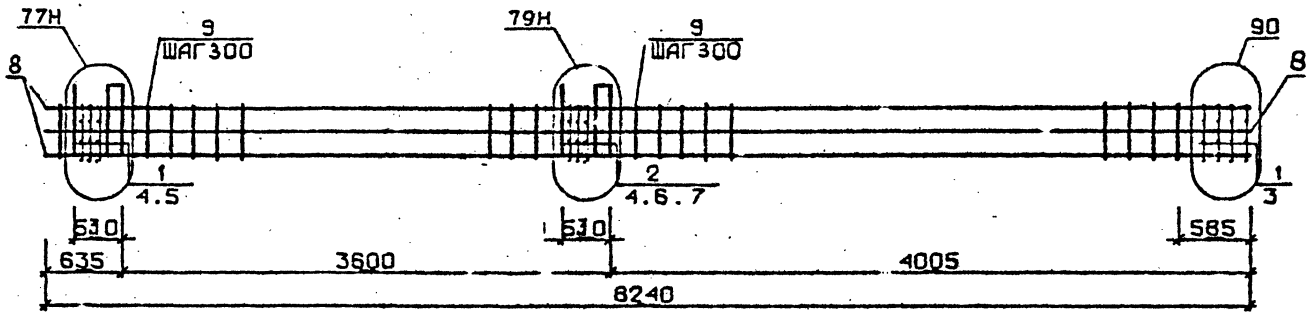

Арматура класса AI и AIII по ГОСТ 5781-82*
Детали см. I.020.I-2c/89 В.2-I3
Спецификации см.лист 2

Разраб.	Маисурадзе	
Проверил.	Бускивадзе	
ГИП	Бускивадзе	
Н.контр.	Бускивадзе	

1.020.1-2с/89 2-4 К142

Каркас пространственный КП187н, КП188н

Стадия	Лист	Листов
Р	1	2

ТбилЗНИИЭП

Инв.№подл. | Подп. и дата | Взам.инв.№

Марка пространственного каркаса	Поз.	Марка арматурного изделия	Кол.	Масса, кг		Обозначение документа
				1 шт.	Всего	
КП187н	1	С2	11	2,9	31,9	В. 2-14
	2	С7	2	4,3	8,6	В. 2-14
	3	МН5н	2	27,6	55,2	В. 2-14
	4	МН7	2	9,7	19,4	В. 2-14
	5	МН8	2	11,9	23,8	В. 2-14
	6	Ø36АШ L = 8240	4	65,3	263,2	Б.Ч.
	7	ХМ3	23	0,86	20,24	В. 2-14
				Итого:	422,3	
КП188н	1	С1	6	1,8	10,8	В. 2-14
	2	С2	5	2,9	14,5	В. 2-14
	3	С6	2	3,7	7,4	В. 2-14
	4	МН5н	2	27,6	55,2	В. 2-14
	5	МН7	2	9,7	19,4	В. 2-14
	6	МН8	1	11,9	11,9	В. 2-14
	7	МН9	1	17,3	17,3	В. 2-14
	8	Ø32АШ L = 8240	8	52,0	416,0	Б.Ч.
	9	ХМ2	23	0,55	12,65	В. 2-14
				итого:	565,2	

Марка пространственного каркаса	Поз.	Марка арматурного изделия	Кол.	Масса, кг		Обозначение документа
				1 шт.	Всего	

Инв. № подл. | Подпись и дата | Взам. инв. №

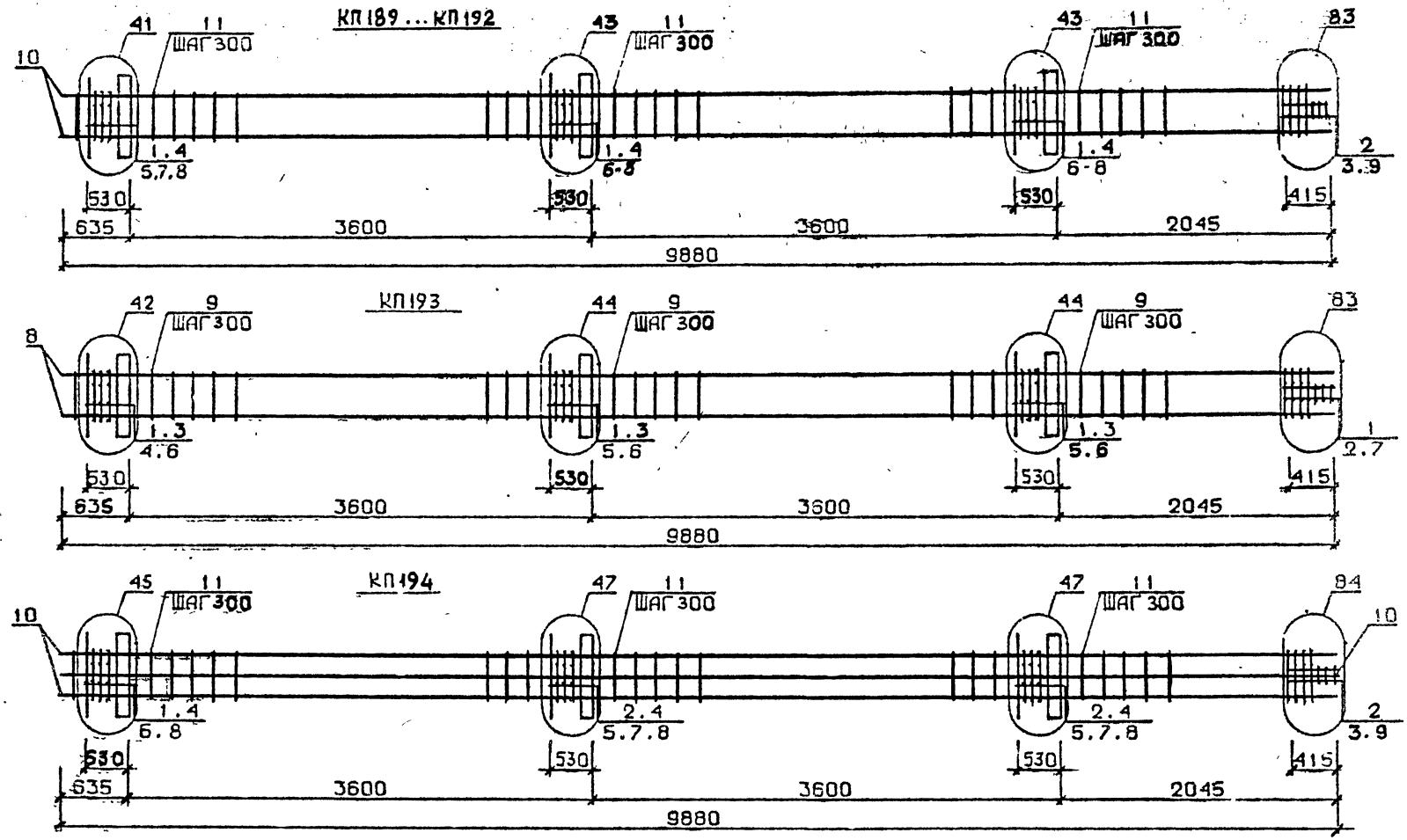

Арматура класса AI и AIII по ГОСТ 5781-82*
Детали см. I.020.I-2с/89 В.2-13
Спецификацию см. лист 2

Разраб.	Гавшлвадзе		
Проверил	Бускивадзе		
ГИП	Бускивадзе		
Н. контр	Бускивадзе		

1.020.1-2с/89 2-4 К143

Каркас пространственный КП189 ... КП194

Стадия	Лист	Листов
Р	1	2

ТбилЗНИИЭП

Инв.№подл. | Подп. и дата | Взам.инв.№

Марка пространственного каркаса	Поз.	Марка арматурного изделия	Кол.	Масса, кг		Обозначение документа
				I шт.	Всего	
КПI89	I	CI	I5	I,8	27,0	В. 2-I4
	2	C2	3	2,9	8,7	В. 2-I4
	3	C9	2	0,7	I,4	В. 2-I4
	4	МНI	3	25,60	76,8	В. 2-I4
	5	Ø28AIII L = 720	2	3,48	6,96	Б.Ч.
	6	Ø32AIII L = 720	4	4,54	I8,I6	Б.Ч.
	7	ØIOAI L = 380	6	0,23	I,38	Б.Ч.
	8	Ø12AI L = I30	I2	0,II	I,32	Б.Ч.
	9	Ø8AI L = 500	2	0,20	0,40	Б.Ч.
	I0	Ø20AIII L = 9880	4	24,4	97,6	Б.Ч.
	II	ХМI	28	0,55	I5,40	В. 2-I4
				Итого:	255,6	
КПI90	I	CI	I5	I,8	27,0	В. 2-I4
	2	C2	3	2,9	8,7	В. 2-I4
	3	C9	2	0,7	I,4	В. 2-I4
	4	МНI	3	25,60	76,8	В. 2-I4
	5	Ø28AIII L = 720	2	3,48	6,96	Б.Ч.
	6	Ø32AIII L = 720	4	4,54	I8,I6	Б.Ч.
	7	ØIOAI L = 380	6	0,23	I,38	Б.Ч.
	8	Ø12AI L = I30	I2	0,II	I,32	Б.Ч.
	9	Ø8AI L = 500	2	0,20	0,40	Б.Ч.
	I0	Ø25AIII L = 9880	4	38,I	I52,4	Б.Ч.
	II	ХМI	28	0,55	I5,40	В. 2-I4
				Итого:	310,4	
КПI9I	I	CI	I5	I,8	27,0	В. 2-I4
	2	C2	3	2,9	8,7	В. 2-I4
	3	C9	2	0,7	I,4	В. 2-I4
	4	МНI	3	25,60	76,8	В. 2-I4
	5	Ø28AIII L = 720	2	3,48	6,96	Б.Ч.
	6	Ø32AIII L = 720	4	4,54	I8,I6	Б.Ч.
	7	ØIOAI L = 380	6	0,23	I,38	Б.Ч.
	8	Ø12AI L = I30	I2	0,II	I,32	Б.Ч.
	9	Ø8AI L = 500	2	0,20	0,40	Б.Ч.
	I0	Ø28AI L = 9880	4	47,8	I9I,2	Б.Ч.
	II	ХМ2	28	0,55	I5,40	В. 2-I4
				Итого:	348,8	

Марка пространственного каркаса	Поз.	Марка арматурного изделия	Кол.	Масса, кг		Обозначение документа
				I шт.	Всего	
КПI92	I	CI	I5	I,8	27,0	В. 2-I4
	2	C2	3	2,9	8,7	В. 2-I4
	3	C9	2	0,7	I,4	В. 2-I4
	4	МНI	3	25,60	76,8	В. 2-I4
	5	Ø28AIII L = 720	2	3,48	6,96	Б.Ч.
	6	Ø32AIII L = 720	4	4,54	I8,I6	Б.Ч.
	7	ØIOAI L = 380	6	0,23	I,38	Б.Ч.
	8	Ø12AI L = I30	I2	0,II	I,32	Б.Ч.
	9	Ø8AI L = 500	2	0,20	0,40	Б.Ч.
	I0	Ø32AIII L = 9880	4	62,4	249,6	Б.Ч.
	II	ХМ2	28	0,55	I5,40	В. 2-I4
				Итого:	407,8	
КПI93	I	C2	I8	2,9	52,2	В. 2-I4
	2	C9	2	0,7	I,4	В. 2-I4
	3	МНI	3	25,60	76,8	В. 2-I4
	4	Ø32AIII L = 720	2	4,54	9,08	Б.Ч.
	5	Ø36AIII L = 720	4	5,75	23,0	Б.Ч.
	6	ØIOAI L = 380	6	0,23	I,38	Б.Ч.
	7	Ø8AI L = 500	2	0,20	0,40	Б.Ч.
	8	Ø36AIII L = 9880	4	78,9	3I5,6	Б.Ч.
	9	ХМ3	28	0,88	24,64	В. 2-I4
				Итого:	504,4	
КПI94	I	CI	5	I,8	9,0	В. 2-I4
	2	C2	I3	2,9	37,7	В. 2-I4
	3	C9	2	0,7	I,4	В. 2-I4
	4	МНI	3	25,60	76,8	В. 2-I4
	5	Ø28AIII L = 720	4	3,48	I3,92	Б.Ч.
	6	Ø32AIII L = 720	2	4,54	9,08	Б.Ч.
	7	Ø36AIII L = 720	4	5,75	23,0	Б.Ч.
	8	ØIOAI L = 380	6	0,23	I,38	Б.Ч.
	9	Ø8AI L = 500	2	0,20	0,40	Б.Ч.
	I0	Ø32AIII L = 9880	8	62,4	499,2	Б.Ч.
	II	ХМ2	28	0,55	I5,40	В. 2-I4
				Итого:	687,3	

Инв. № подл. | Подпись и дата | Взам. инв. №

I.020.I-20/89 2-4 К143

Лист 2

Формат А3

КП195 ... КП198

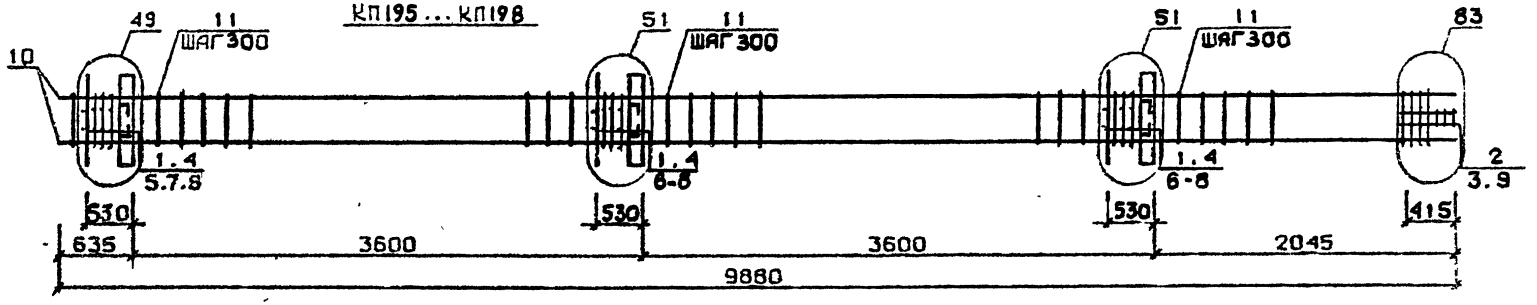

КП199

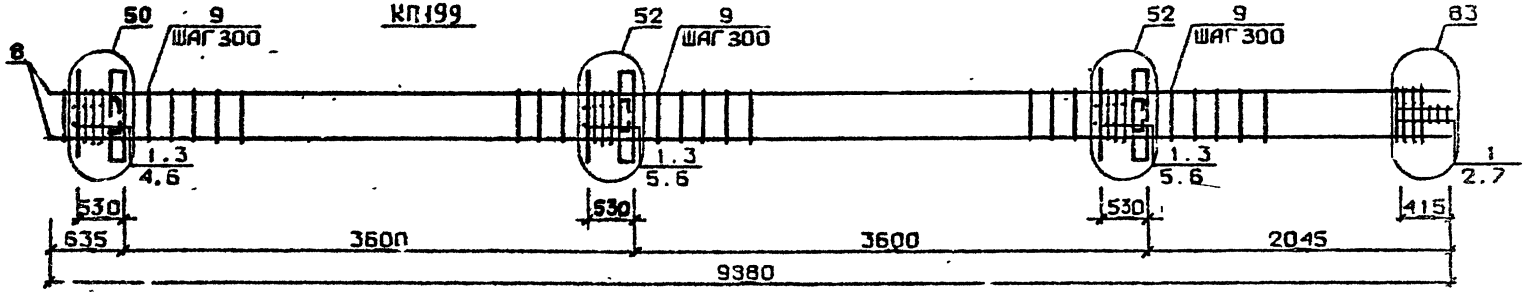

КП200

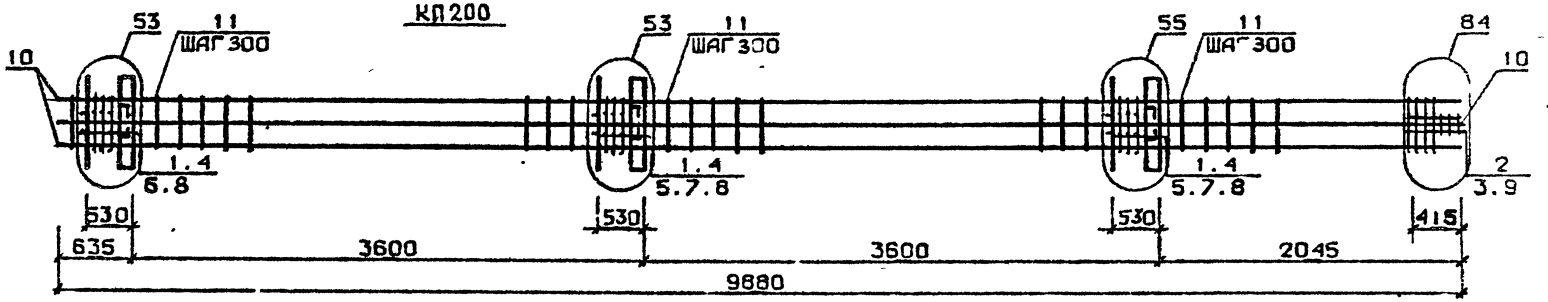

Арматура класса AI и AIII по ГОСТ 5781-82*
Детали см. I.020.I-2с/89 В.2-13
Спецификацию см. лист 2

Разраб.	Гавшавадзе	
Проверил	Бускивадзе	
ГИП	Бускивадзе	
Н.контр.	Бускивадзе	

1.020.1-2с/89 2-4 К144

Каркас пространственный КП195 .. КП200

Стадия	Лист	Листов
Р	1	2

ТбилЗНИИЭП

Инв.№ подл. | Подп. и дата | Взам.инв.№

Марка пространственного каркаса	Поз.	Марка арматурного изделия	Кол.	Масса, кг		Обозначение документа
				1 шт.	Всего	
КП195	1	С1	14	1,8	25,2	В. 2-14
	2	С2	3	2,9	8,7	В. 2-14
	3	С9	2	0,7	1,4	В. 2-14
	4	МН2	3	40,0	120,0	В. 2-14
	5	Ø28АШ L = 720	4	3,48	13,92	Б.Ч.
	6	Ø32АШ L = 720	8	4,54	36,32	Б.Ч.
	7	Ø10АI L = 380	12	0,23	2,76	Б.Ч.
	8	Ø12АI L = 130	12	0,11	1,32	Б.Ч.
	9	Ø8АI L = 500	2	0,20	0,40	Б.Ч.
	10	Ø20АШ L = 9880	4	24,4	97,6	Б.Ч.
	11	ХМ1	28	0,55	15,40	В. 2-14
				Итого:	325,5	
КП196	1	С1	14	1,8	25,2	В. 2-14
	2	С2	3	2,9	8,7	В. 2-14
	3	С9	2	0,67	1,34	В. 2-14
	4	МН2	3	40,0	120,0	В. 2-14
	5	Ø28АШ L = 720	4	3,48	13,92	Б.Ч.
	6	Ø32АШ L = 720	8	4,54	36,32	Б.Ч.
	7	Ø10АI L = 380	12	0,23	2,76	Б.Ч.
	8	Ø12АI L = 130	12	0,11	1,32	Б.Ч.
	9	Ø8АI L = 500	2	0,20	0,40	Б.Ч.
	10	Ø25АШ L = 9880	4	38,1	152,4	Б.Ч.
	11	ХМ1	28	0,55	15,40	В. 2-14
				Итого:	378,3	
КП197	1	С1	14	1,8	25,2	В. 2-14
	2	С2	3	2,9	8,7	В. 2-14
	3	С9	2	0,7	1,4	В. 2-14
	4	МН2	3	40,0	120,0	В. 2-14
	5	Ø28АШ L = 720	4	3,48	13,92	Б.Ч.
	6	Ø32АШ L = 720	8	4,54	36,32	Б.Ч.
	7	Ø10АI L = 380	12	0,23	2,76	Б.Ч.
	8	Ø12АI L = 130	12	0,11	1,32	Б.Ч.
	9	Ø8АI L = 500	2	0,20	0,40	Б.Ч.
	10	Ø28АШ L = 9880	4	47,8	191,2	Б.Ч.
	11	ХМ2	28	0,55	15,40	В. 2-14
				Итого:	417,3	
КП198	1	С1	14	1,8	25,2	В. 2-14
	2	С2	3	2,9	8,7	В. 2-14
	3	С9	2	0,64	1,34	В. 2-14
	4	МН2	3	40,0	120,0	В. 2-14
	5	Ø28АШ L = 720	4	3,48	13,92	Б.Ч.
	6	Ø32АШ L = 720	8	4,54	36,32	Б.Ч.
	7	Ø10АI L = 380	12	0,23	2,76	Б.Ч.
	8	Ø12АI L = 130	12	0,11	1,32	Б.Ч.
	9	Ø8АI L = 500	2	0,20	0,40	Б.Ч.
	10	Ø32АШ L = 9880	4	62,4	249,6	Б.Ч.
	11	ХМ2	28	0,55	15,40	В. 2-14
				Итого:	475,7	
КП199	1	С2	17	2,9	49,3	В. 2-14
	2	С9	2	0,7	1,4	В. 2-14
	3	МН2	3	40,0	120,0	В. 2-14
	4	Ø32АШ L = 720	4	4,54	18,16	Б.Ч.
	5	Ø36АШ L = 720	8	5,75	46,0	Б.Ч.
	6	Ø10АI L = 380	12	0,23	2,76	Б.Ч.
	7	Ø8АI L = 500	2	0,20	0,40	Б.Ч.
	8	Ø36АШ L = 9880	4	78,9	315,6	Б.Ч.
	9	ХМ3	28	0,88	20,24	В. 2-14
				Итого:	578,3	
КП200	1	С1	14	1,8	25,2	В. 2-14
	2	С2	3	2,9	8,7	В. 2-14
	3	С9	2	0,7	1,4	В. 2-14
	4	МН2	3	40,0	120,0	В. 2-14
	5	Ø28АШ L = 720	4	3,48	13,92	Б.Ч.
	6	Ø32АШ L = 720	4	4,54	18,16	Б.Ч.
	7	Ø36АШ L = 720	8	5,75	46,0	Б.Ч.
	8	Ø10АI L = 380	12	0,23	2,76	Б.Ч.
	9	Ø8АI L = 500	2	0,20	0,40	Б.Ч.
	10	Ø32АШ L = 9880	8	62,4	499,2	Б.Ч.
	11	ХМ2	28	0,55	15,40	В. 2-14
				Итого:	751,7	

Инв. № подл. | Подпись и дата | Взам. инв. №

КП 201

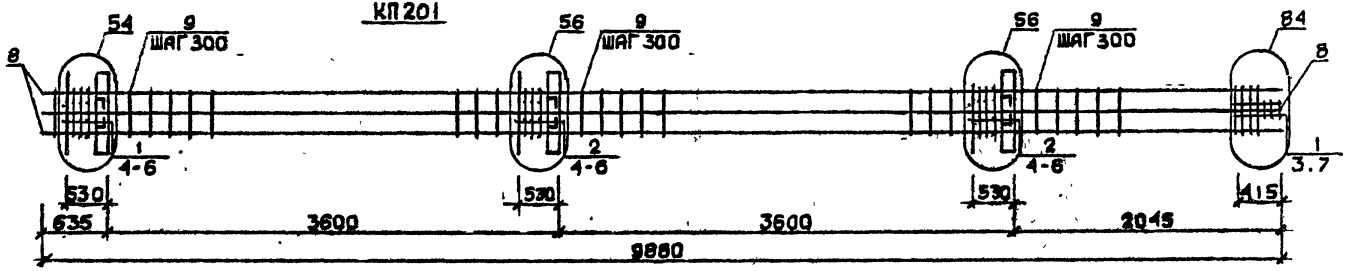

КП 202...КП 205

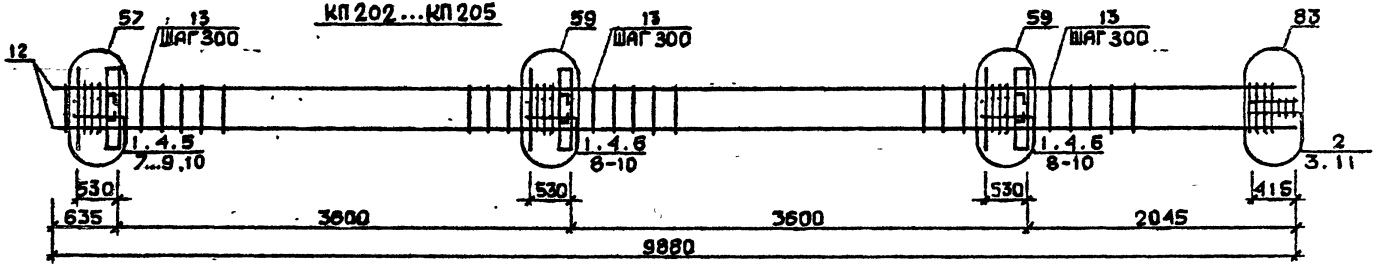

КП 206

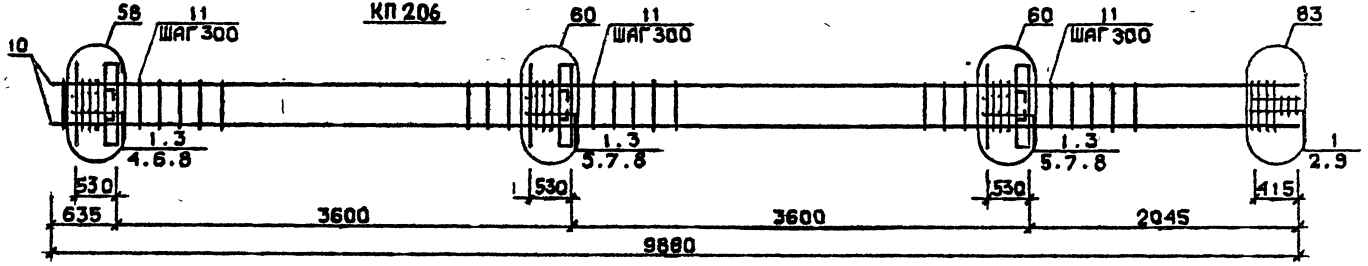

Арматура класса AI и AIII по ГОСТ 5781-82*
Детали см. I.070.I 2с/89 В.2-13
Спецификацию см. лист 2

Разраб.	Носесова	
Провер.	Чкванава	
ГИП	Бускизадзе	
Н. контр.	Чкванава	

1.020.1-2с/89 2-4 К145

Каркас пространственный КП 201...КП 206

Стадия	Лист	Листов
Р	1	2

ТбилЗНИИЭП

Инв.№ подл. | Подп. и дата | Взам. инв. №

Марка пространственного каркаса	Поз.	Марка арматурного изделия	Кол.	Масса, кг		Обозначение документа
				1 шт.	Всего	
КП201	1	С2	7	2,9	20,3	В. 2-14
	2	С3	10	4,2	42,0	В. 2-14
	3	С9	2	0,7	1,4	В. 2-14
	4	МН2	3	40,0	120,0	В. 2-14
	5	Ø36АIII L = 720	16	5,75	92,0	Б.ч.
	6	Ø10АI L = 380	12	0,23	2,76	Б.ч.
	7	Ø8АI L = 500	2	0,20	0,40	Б.ч.
	8	Ø36АIII L = 9880	8	78,9	631,2	Б.ч.
	9	ХМ3	28	0,80	24,64	В. 2-14
				Итого:	934,5	
КП202	1	С1	14	1,8	25,2	В. 2-14
	2	С2	3	2,9	8,7	В. 2-14
	3	С9	2	0,7	1,34	В. 2-14
	4	МН3	3	32,8	98,4	В. 2-14
	5	МН6	1	8,3	8,3	В. 2-14
	6	МН7	2	9,7	19,4	В. 2-14
	7	Ø28АIII L = 720	2	3,48	6,96	Б.ч.
	8	Ø32АIII L = 720	4	4,54	18,16	Б.ч.
	9	Ø10АI L = 380	4	0,23	0,92	Б.ч.
	10	Ø12АI L = 130	12	0,11	1,32	Б.ч.
	11	Ø8АI L = 500	2	0,20	0,40	Б.ч.
	12	Ø20АIII L = 9880	4	24,4	97,6	Б.ч.
	13	ХМ1	28	0,55	15,40	В. 2-14
				Итого:	302,2	
КП203	1	С1	14	1,8	25,2	В. 2-14
	2	С2	3	2,9	8,7	В. 2-14
	3	С9	2	0,7	1,4	В. 2-14
	4	МН3	3	32,8	98,4	В. 2-14
	5	МН6	1	8,3	8,3	В. 2-14
	6	МН7	2	9,7	19,4	В. 2-14
	7	Ø28АIII L = 720	2	3,48	6,96	Б.ч.
	8	Ø32АIII L = 720	4	4,54	18,16	Б.ч.
	9	Ø10АI L = 380	4	0,23	0,92	Б.ч.
	10	Ø12АI L = 130	12	0,11	1,32	Б.ч.
	11	Ø8АI L = 500	2	0,20	0,40	Б.ч.
	12	Ø20АIII L = 9880	4	38,1	152,4	Б.ч.
	13	ХМ1	28	0,55	15,40	В. 2-14
				Итого:	357,0	

Марка пространственного каркаса	Поз.	Марка арматурного изделия	Кол.	Масса, кг		Обозначение документа
				1 шт.	Всего	
КП204	1	С1	14	1,8	25,2	В. 2-14
	2	С2	3	2,9	8,7	В. 2-14
	3	С9	2	0,7	1,4	В. 2-14
	4	МН3	3	32,8	98,4	В. 2-14
	5	МН6	1	8,3	8,3	В. 2-14
	6	МН7	2	9,7	19,4	В. 2-14
	7	Ø28АIII L = 720	2	3,48	6,96	Б.ч.
	8	Ø32АIII L = 720	4	4,54	18,16	Б.ч.
	9	Ø10АI L = 380	4	0,23	0,92	Б.ч.
	10	Ø12АI L = 130	12	0,11	1,32	Б.ч.
	11	Ø8АI L = 500	2	0,20	0,40	Б.ч.
	12	Ø28АIII L = 9880	4	47,8	191,2	Б.ч.
	13	ХМ2	28	0,55	15,40	В. 2-14
				Итого:	395,8	
КП205	1	С1	14	1,8	25,2	В. 2-14
	2	С2	3	2,9	8,7	В. 2-14
	3	С9	2	0,7	1,4	В. 2-14
	4	МН3	3	32,8	98,4	В. 2-14
	5	МН6	1	8,3	8,3	В. 2-14
	6	МН7	2	9,7	19,4	В. 2-14
	7	Ø28АIII L = 720	2	3,48	6,96	Б.ч.
	8	Ø32АIII L = 720	4	4,54	18,16	Б.ч.
	9	Ø10АI L = 380	4	0,23	0,92	Б.ч.
	10	Ø12АI L = 130	12	0,11	1,32	Б.ч.
	11	Ø8АI L = 500	2	0,20	0,40	Б.ч.
	12	Ø32АIII L = 9880	4	62,4	249,6	Б.ч.
	13	ХМ2	28	0,55	15,40	В. 2-14
				Итого:	454,2	
КП206	1	С2	17	2,9	49,3	В. 2-14
	2	С9	2	0,7	1,4	В. 2-14
	3	МН3	3	32,8	98,4	В. 2-14
	4	МН7	1	9,7	9,7	В. 2-14
	5	МН8	2	11,9	23,8	В. 2-14
	6	Ø32АIII L = 720	2	4,54	9,08	Б.ч.
	7	Ø36АIII L = 720	4	5,75	23,0	Б.ч.
	8	Ø10АI L = 380	6	0,23	1,38	Б.ч.
	9	Ø8АI L = 500	2	0,20	0,40	Б.ч.
	10	Ø36АIII L = 9880	4	78,9	315,6	Б.ч.
	11	ХМ3	28	0,88	24,64	В. 2-14
				Итого:	556,7	

КП 207

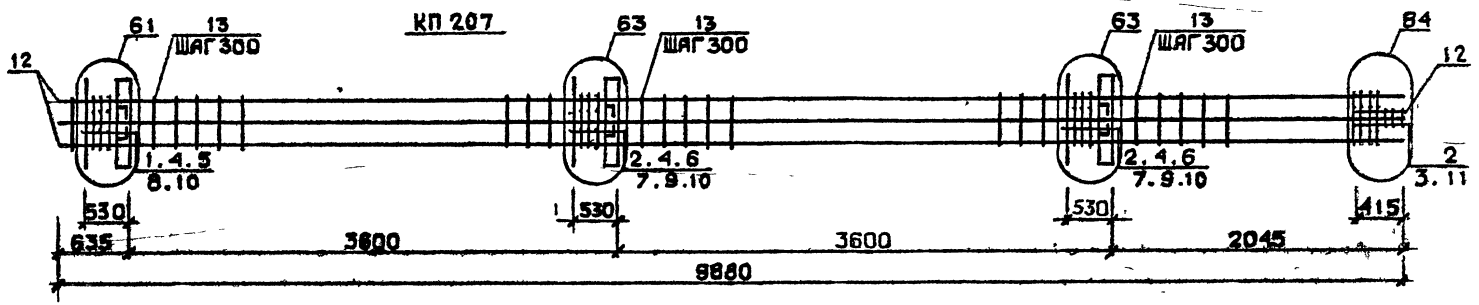

КП 208 ... КП 211

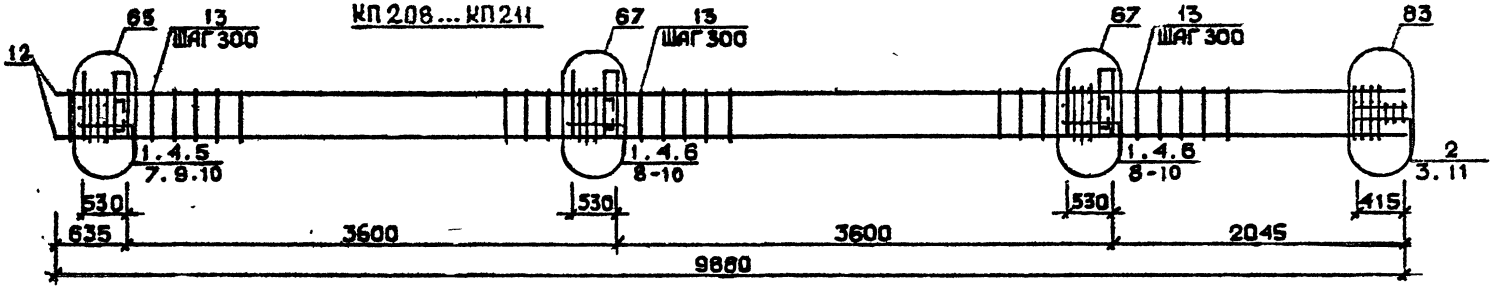

КП 212

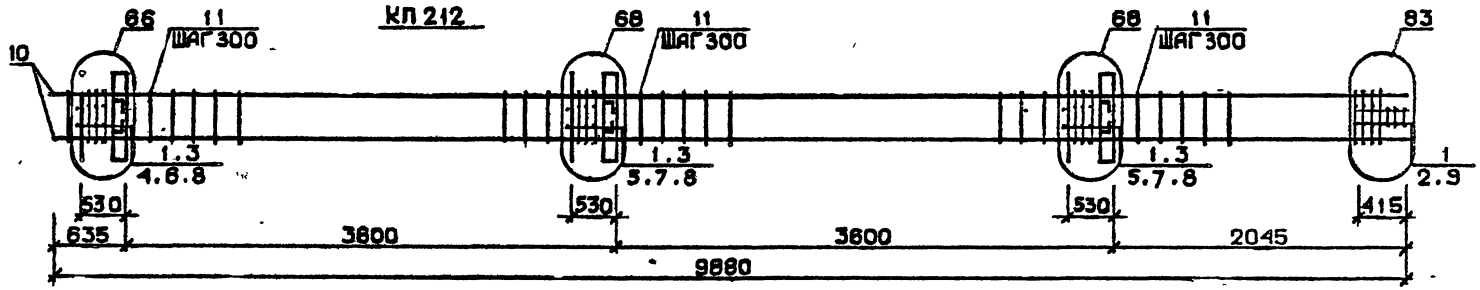

Арматура класса AI и AIII по ГОСТ 5781-82*
Детали см. I.020.I-2с/89 В.2-I3
Спецификацию см. лист 2

Разраб.	Мосесова	
Проверил	Чкванава	
Т.кП	Гуски.Вадзе	
Н.контр	Чкванава	

1.020.1-2с/89 2-4 К146

Каркас пространственный КП 207...КП 212

Стадия	Лист	Листов
Р	1	2

ТбилЗНИИЭП

Инв.№подл. | Подп. и дата | Взам.инв.№

Марка пространственного каркаса	Поз.	Марка арматурного изделия	Кол.	Масса, кг I шт.	Масса, кг Всего	Обозначение документа
КП207	I	СI	4	I,8	7,2	В. 2-I4
	2	С2	I3	2,9	37,7	В. 2-I4
	3	С9	2	0,7	I,4	В. 2-I4
	4	МН3	3	32,8	98,4	В. 2-I4
	5	МЧ7	I	9,7	9,7	В. 2-I4
	6	МН8	2	II,9	23,8	В. 2-I4
	7	Ø28АIII L = 720	4	3,48	I3,92	Б.Ч.
	8	Ø32АIII L = 720	2	4,54	9,08	Б.Ч.
	9	Ø36АIII L = 720	4	5,75	23,0	Б.Ч.
	I0	ØI0АI L = 380	6	0,23	I,38	Б.Ч.
	II	Ø8АI L = 500	2	0,20	0,40	Б.Ч.
	I2	Ø32АIII L = 9880	8	62,4	499,2	Б.Ч.
	I3	ХМ2	28	0,55	15,40	В. 2-I4
				Итого:	740,7	
КП208	I	СI	I4	I,8	25,2	В. 2-I4
	2	С2	3	2,9	8,7	В. 2-I4
	3	С9	2	0,7	I,4	В. 2-I4
	4	МН4	3	34,8	I04,4	В. 2-I4
	5	МН6	I	8,3	8,3	В. 2-I4
	6	МН7	2	9,7	I9,4	В. 2-I4
	7	Ø28АIII I = 720	2	3,48	6,96	Б.Ч.
	8	Ø32АIII I = 720	4	4,54	I8,I6	Б.Ч.
	9	ØI0АI I = 380	6	0,23	I,38	Б.Ч.
	I0	ØI2АI I = I30	I2	0,II	I,32	Б.Ч.
	II	Ø8АI I = 500	2	0,20	0,40	Б.Ч.
	I2	Ø20АIII I = 9880	4	24,4	97.6	Б.Ч.
	I3	ХМI	28	0,55	15,40	В. 2-I4
				Итого:	308,7	
КП209	I	СI	I4	I,8	25,2	В. 2-I4
	2	С2	3	2,9	8,7	В. 2-I4
	3	С9	2	0,7	I,4	В. 2-I4
	4	МН4	3	34,8	I04,4	В. 2-I4
	5	МН6	I	8,3	8,3	В. 2-I4
	6	МН7	2	9,7	I9,4	В. 2-I4
	7	Ø28АIII I = 720	2	3,48	6,96	Б.Ч.
	8	Ø32АIII I = 720	4	4,54	I8,I6	Б.Ч.
	9	ØI0АI I = 380	6	0,23	I,38	Б.Ч.
	I0	ØI2АI I = I30	I2	0,II	I,32	Б.Ч.
	II	Ø8АI I = 500	2	0,20	0,40	Б.Ч.
	I2	Ø25АIII L = 9880	4	38,I	I52.4	Б.Ч.
	I3	ХМI	28	0,55	15,40	В. 2-I4
				Итого:	363,4	

Марка пространственного каркаса	Поз.	Марка арматурного изделия	Кол.	Масса, кг I шт.	Масса, кг Всего	Обозначение документа
КП2I0	I	СI	I4	I,8	25,2	В. 2-I4
	2	С2	3	2,9	8,7	В. 2-I4
	3	С9	2	0,7	I,4	В. 2-I4
	4	МН4	3	34,8	I04,4	В. 2-I4
	5	МН6	I	8,3	8,3	В. 2-I4
	6	МН7	2	9,7	I9,4	В. 2-I4
	7	Ø28АIII L = 720	2	3,48	6,96	Б.Ч.
	8	Ø32АIII L = 720	4	4,54	I8,I6	Б.Ч.
	9	ØI0АI L = 380	6	0,23	I,38	Б.Ч.
	I0	ØI2АI L = I30	I2	0,II	I,32	Б.Ч.
	II	Ø8АI L = 500	2	0,20	0,40	Б.Ч.
	I2	Ø28АIII L = 9880	4	47,8	I9I,2	Б.Ч.
	I3	ХМ2	28	0,55	15,40	В. 2-I4
				Итого:	402,4	
КП2II	I	СI	I4	I,8	25,2	В. 2-I4
	2	С2	3	2,9	8,7	В. 2-I4
	3	С9	2	0,7	I,4	В. 2-I4
	4	МН4	3	34,8	I04,4	В. 2 I4
	5	МН6	I	8,3	8,3	В. 2-I4
	6	МН7	2	9,7	I9,4	В. 2-I4
	7	Ø28АIII I = 720	2	3,48	6,96	Б.Ч.
	8	Ø32АIII I = 720	4	4,54	I8,I6	Б.Ч.
	9	ØI0АI I = 380	6	0,23	I,38	Б.Ч.
	I0	ØI2АI I = I30	I2	0,II	I,32	Б.Ч.
	II	Ø8АI I = 500	2	0,20	0,40	Б.Ч.
	I2	Ø32АIII I = 9880	4	62,4	249,6	Б.Ч.
	I3	ХМ2	28	0,55	15,40	В. 2-I4
				Итого:	460,6	
КП2I2	I	С2	I7	2,9	49,3	В. 2-I4
	2	С9	2	0,7	I,4	В. 2-I4
	3	МН4	3	34,8	I04,4	В. 2-I4
	4	МН7	I	9,7	9,7	В. 2-I4
	5	МН8	2	II,9	23,8	В. 2-I4
	6	Ø32АIII I = 720	2	4,54	9,08	Б.Ч.
	7	Ø36АIII I = 720	4	5,75	23,0	Б.Ч.
	8	ØI0АI I = 380	6	0,23	I,38	Б.Ч.
	9	Ø8АI I = 500	2	0,20	0,40	Б.Ч.
	I0	Ø36АIII I = 9880	4	78,9	3I5,6	Б.Ч.
	II	ХМ3	28	0,88	24,64	В. 2-I4
				Итого:	562,7	

I.020.I-2с/89 В. 2-4 ч.2

Инв. № подл. | Подпись и дата | Взам. инв. №

КП 213

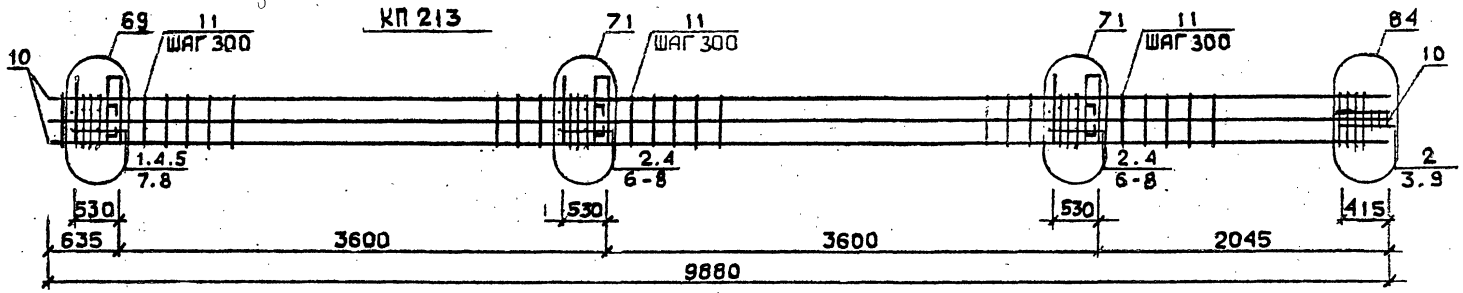

КП 214

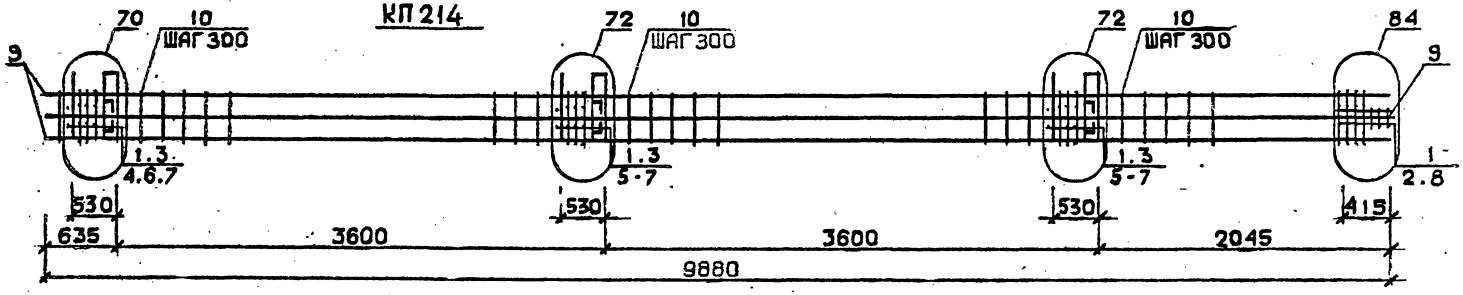

КП 215 ... КП 218

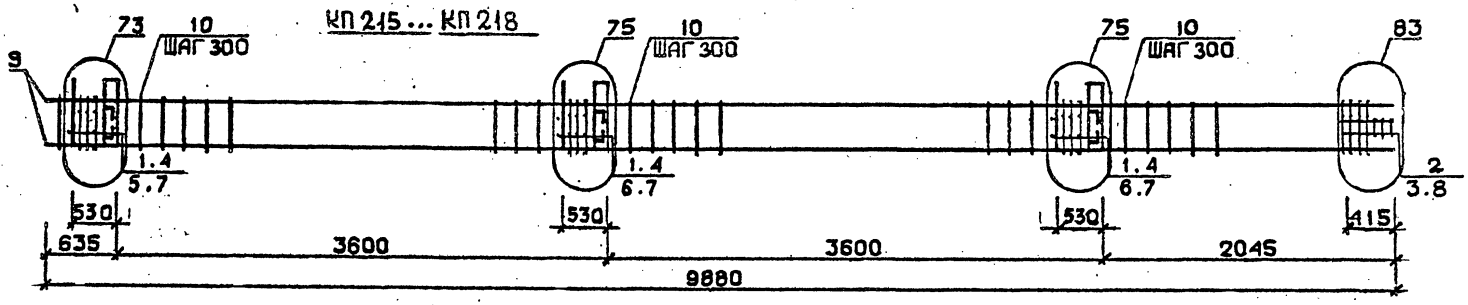

Арматура класса AI и AIII по ГОСТ 5781-82*
Детали см. I.020.I-2с/89 В.2-I3
Спецификации см.лист 2

Разраб.	Чанкветадзе	
Проверил	Барбакадзе	
ГИП	Бокучадзе	
Н.контр.	Барбакадзе	

1.020.1-2с/89 2-4 К147

Каркас пространственный КП213...КП218

Стадия	Лист	Листов
Р	1	2

ТбилЗНИИЭП

Инв.№подл. | Подп. и дата | Взам.инв.№

Марка пространственного каркаса	Поз.	Марка арматурного изделия	Кол.	Масса, кг: 1 шт.	Масса, кг: Всего	Обозначение документа
КП2I3	I	CI	4	I,8	7,2	В. 2-I4
	2	C2	I3	2,9	37,7	В. 2-I4
	3	C9	2	0,7	I,4	В. 2-I4
	4	МН4	3	34,8	I04,4	В. 2-I4
	5	МН7	I	9,7	9,7	В. 2-I4
	6	МН9	2	I7,3	34,6	В. 2-I4
	7	Ø32AIII L = 720	6	4,54	27,24	Б.Ч.
	8	Ø10AI L = 380	6	0,23	I,38	Б.Ч.
	9	Ø8AI L = 500	2	0,20	0,40	Б.Ч.
	I0	Ø32AIII L = 9880	8	62,4	499,2	Б.Ч.
	II	XM2	28	0,55	I5,40	В. 2-I4
				Итого:	738,6	
КП2I4	I	C2	I7	2,9	49,3	В. 2-I4
	2	C9	2	0,7	I,4	В. 2-I4
	3	МН4	3	34,8	I04,4	В. 2-I4
	4	МН8	I	II,9	II,9	В. 2-I4
	5	МНI0	2	20,8	4I,6	В. 2-I4
	6	Ø36AIII L = 720	6	5,75	34,5	Б.Ч.
	7	ØIOAI L = 380	6	0,23	I,38	Б.Ч.
	8	Ø8AI L = 500	2	0,20	0,40	Б.Ч.
	9	Ø36AIII L = 9880	8	78,9	63I,2	Б.Ч.
	I0	XM3	26	0,88	24,64	В. 2-I4
				Итого:	900,7	
КП2I5	I	CI	I4	I,8	25,2	В. 2-I4
	2	C2	3	2,9	8,7	В. 2-I4
	3	C9	2	0,7	I,4	В. 2-I4
	4	МН5	3	27,6	82,8	В. 2-I4
	5	МН6	2	8,3	I6,6	В. 2-I4
	6	МН7	4	9,7	38,8	В. 2-I4
	7	ØI2AI L = I30	I2	0,II	I,32	Б.Ч.
	8	Ø8AIII L = 500	2	0,20	0,40	Б.Ч.
	9	Ø20AIII L = 9880	4	24,4	97,6	Б.Ч.
	I0	XMI	28	0,55	I5,40	В. 2-I4
				Итого:	288 2	

Марка пространственного каркаса	Поз.	Марка арматурного изделия	Кол.	Масса, кг: 1 шт.	Масса, кг: Всего	Обозначение документа
КП2I6	I	C1	I4	1,8	25,2	В. 2-I4
	2	C2	3	2,9	8,7	В. 2-I4
	3	C9	2	0,7	I,4	В. 2-I4
	4	МН5	3	27,6	82,8	В. 2-I4
	5	МН6	2	8,3	I6,6	В. 2-I4
	6	МН7	4	9,7	38,8	В. 2-I4
	7	ØI2AI L = I30	I2	0,II	I,32	Б.Ч.
	8	Ø8AI L = 500	2	0,20	0,40	Б.Ч.
	9	Ø25AIII L = 9880	4	38,I	I52,4	Б.Ч.
	I0	XMI	28	0,55	I5,40	В. 2-I4
				Итого:	343,0	
КП2I7	I	CI	I4	I,8	25,2	В. 2-I4
	2	C2	3	2,9	8,7	В. 2-I4
	3	C9	2	0,7	I,4	В. 2-I4
	4	МН5	3	27,6	82,8	В. 2-I4
	5	МН6	2	8,3	I6,6	В. 2-I4
	6	МН7	4	9,7	38,8	В. 2-I4
	7	ØI2AI L = I30	I2	0,II	I,32	Б.Ч.
	8	Ø8AI L = 500	2	0,20	0,40	Б.Ч.
	9	Ø28AIII L = 9880	4	47,8	I9I,2	Б.Ч.
	I0	XM2	28	0,55	I5,40	В. 2-I4
				Итого:	382,4	
КП2I8	I	CI	I4	I,8	25,2	В. 2-I4
	2	C2	3	2,9	8,7	В. 2-I4
	3	C9	2	0,7	I,4	В. 2-I4
	4	МН5	3	27,6	82,8	В. 2-I4
	5	МН6	2	8,3	I6,6	В. 2-I4
	6	МН7	4	9,7	38,8	В. 2-I4
	7	ØI2AI L = I30	I2	0,II	I,32	Б.Ч.
	8	Ø8AI L = 500	2	0,20	0,40	Б.Ч.
	9	Ø32AIII L = 9880	4	62.4	249,6	Б.Ч.
	I0	XM2	28	0,55	I5,40	В. 2-I4
				Итого:	440,2	

Инв. № подл. | Подпись и дата | Взам. инв. №

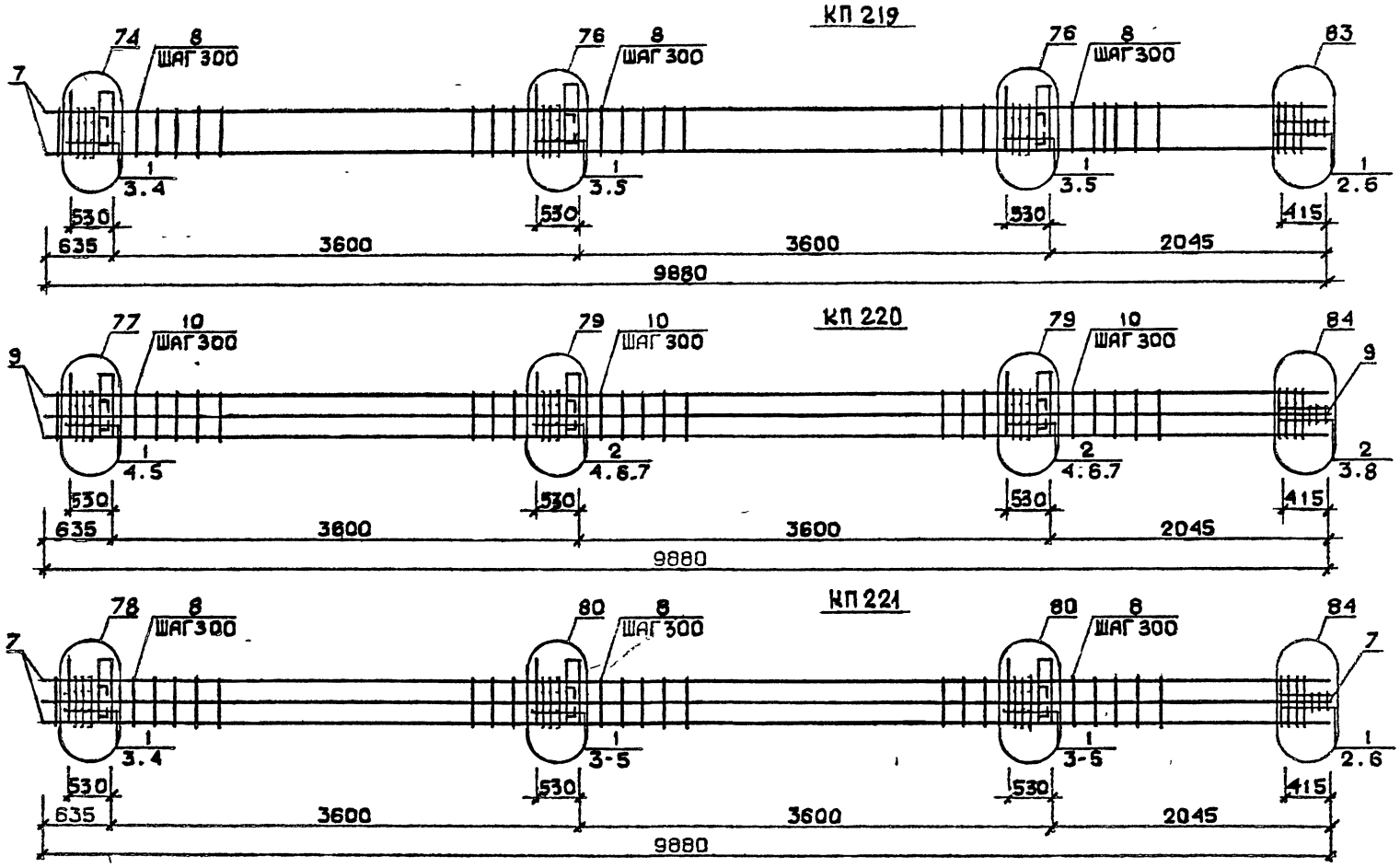

Арматура класса AI и AIII по ГОСТ 5781-82*
Детали см. I.020.I-2c/89 В.2-I3
Спецификацию см. лист 2

РАЗРАБ	ЧАНКВЕТАДЗЕ		
ПРОВЕРИЛ	БАРБАКАДЗЕ		
ГИП	БУСКИВАДЗЕ		
Н.КОНТР	БАРБАКАДЗЕ		

1.020.1-2c/89 2-4 К148

КАРКАС ПРОСТРАНСТВЕННЫЙ КП219...КП221

Стадия	Лист	Листов
Р	1	2

ТбилЗНИИЭП

ФОРМАТ А3

I.020.I-2c/89 В. 2-4 ч.2

ИНВ.№ ПОДЛ. | ПОДП. И ДАТА | ВЗАМ.ИНВ.№

Марка элемента	Поз.	Эскиз и краткое описание изделия	Кол.	Масса, кг: 1 шт.	Масса, кг: Всего	Обозначение документа
КП219	I	С2	I7	2,9	49,3	В. 2-I4
	2	С9	2	0,7	I,4	В. 2-I4
	3	МН5	3	27,5	82,8	В. 2-I4
	4	МН7	2	9,7	I9,4	В. 2-I4
	5	МН8	4	II,9	47,6	В. 2-I4
	6	Ø8AI L = 500	2	0,20	0,40	Б.Ч.
	7	Ø36AIII L = 9880	4	78,9	315,6	Б.Ч.
	8	ХМ3	28	0,88	24,64	В. 2-I4
				Итого:	541,2	
КП220	I	С1	4	I,8	7,2	В. 2-I4
	2	С2	I3	2,9	37,7	В. 2-I4
	3	С9	2	0,7	I,4	В. 2-I4
	4	МН5	3	27,6	82,8	В. 2-I4
	5	МН7	2	9,7	I9,4	В. 2-I4
	6	МН8	2	II,9	23,3	В. 2-I4
	7	МН9	2	I7,3	34,6	В. 2-I4
	8	Ø8AI L = 500	2	0,20	0,40	Б.Ч.
	9	Ø32AIII L = 9880	8	62,4	499,2	Б.Ч.
	I0	ХМ2	28	0,55	15,40	В. 2-I4
				Итого:	721,9	
КП22I	I	С2	I7	2,9	49,3	В. 2-I4
	2	С9	2	0,7	I,4	В. 2-I4
	3	МН5	3	27,6	82,8	В. 2-I4
	4	МН8	4	II,9	47,6	В. 2-I4
	5	МН10	2	20,8	4I,6	В. 2-I4
	6	Ø8AI L = 500	2	0,20	0,40	Б.Ч.
	7	Ø36AIII L = 9680	8	78,9	63I,2	Б.Ч.
	8	ХМ3	28	0,88	24,64	В. 2-I4
				Итого:	879,0	

Марка элемента	Поз.	Эскиз и краткое описание изделия	Кол.	Масса, кг: 1 шт.	Масса, кг: Всего	Обозначение документа

Инв. № подл. | Подпись и дата | Взам. инв. №

КП 215н ... КП 218н

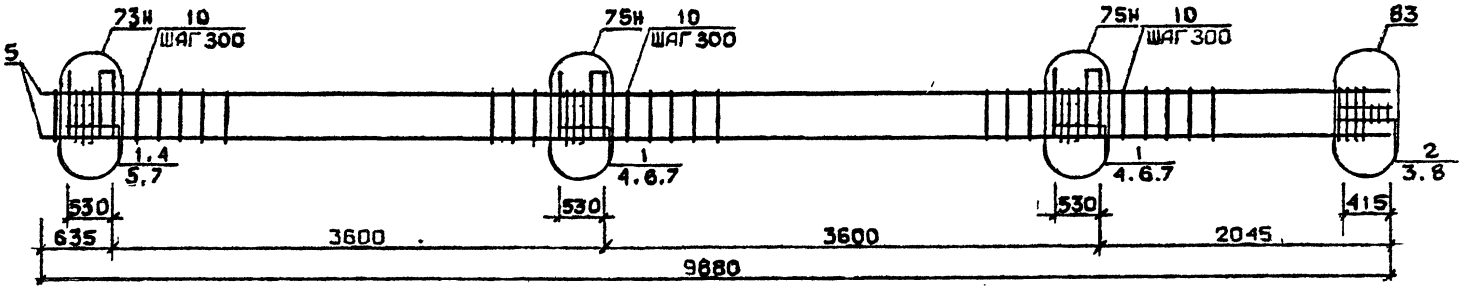

КП 219н

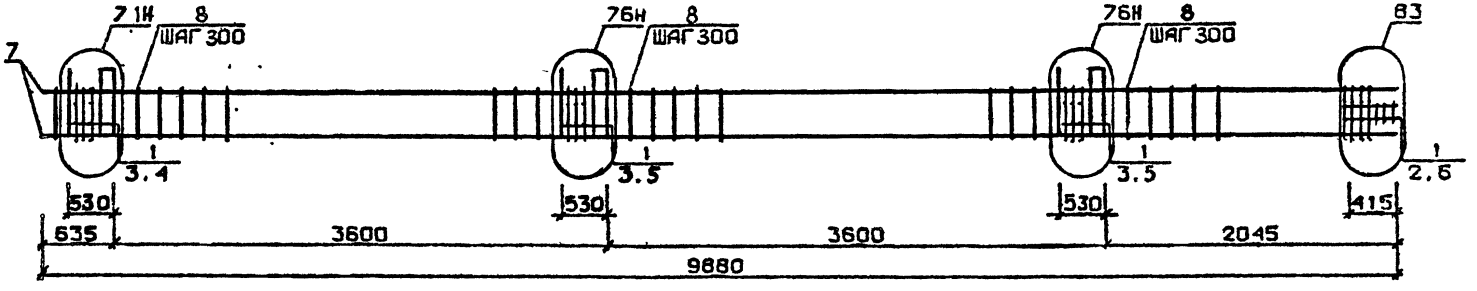

Арматура классов AI и AIII по ГОСТ 5781-82*
Детал. см. 1.020.1-2с/89 В.2-13
Спецификацию см. лист 2

Гл.зраб.	Чанкветадзе		
Проверил	Барбакадзе		
ГИП	Бускиладзе		
Н контр	Барбакадзе		

1.020.1-2с/89 2-4 К149

Каркас пространственный КП 215н ... КП 219н

Стадия	Лист	Листов
Р	1	2

ТбилЗНИИЭП

ФОРМАТ А3

Инв.№ подл. | Подп. и дата | Взам.инв.№

Марка пространственного каркаса	Поз.	Марка арматурного изделия	Кол.	Масса, кг		Обозначение документа
				1 шт.	Всего	
КП2I5н	I	CI	I4	I,8	25,2	В. 2-I4
	2	C2	3	2,9	8,7	В. 2-I4
	3	C9	2	0,7	I,4	В. 2-I4
	4	МН5н	3	27,6	82,8	В. 2-I4
	5	МН6	2	8,3	I6,6	В. 2-I4
	6	МН7	4	9,7	38,8	В. 2-I4
	7	ØI2AI L = I30	I2	0,II	I,32	Б.Ч.
	8	Ø8AI L = 500	2	0,20	0,40	Б.Ч.
	9	Ø20AIII L = 9880	4	24,4	97,6	Б.Ч.
	I0	ХМI	28	0,55	15,40	В. 2-I4
				Итого:	288,2	
КП2I6н	I	CI	I4	I,8	25,2	В. 2-I4
	2	C2	3	2,9	8,7	В. 2-I4
	3	C9	2	0,67	I,34	В. 2-I4
	4	МН5н	3	27,6	82,8	В. 2-I4
	5	МН6	2	8,3	I6,6	В. 2-I4
	6	МН7	4	9,7	38,8	В. 2-I4
	7	ØI2AI L = I30	I2	0,II	I,32	Б.Ч.
	8	Ø8AI L = 500	2	0,20	0,40	Б.Ч.
	9	Ø25AIII L = 9880	4	38,I	I52,4	Б.Ч.
	I0	ХМI	28	0,55	15,40	В. 2-I4
				Итого:	343,0	
КП2I7н	I	CI	I4	I,8	25,2	В. 2-I4
	2	C2	3	2,9	8,7	В. 2-I4
	3	C9	2	0,67	I,34	В. 2-I4
	4	МН5н	3	27,6	82,8	В. 2-I4
	5	МН6	2	8,3	I6,6	В. 2-I4
	6	МН7	4	9,7	38,8	В. 2-I4
	7	ØI2AI L = I30	I2	0,II	I,32	Б.Ч.
	8	Ø8AI L = 500	2	0,20	0,40	Б.Ч.
	9	Ø28AIII L = 9880	4	47,8	I97,2	Б.Ч.
	I0	ХМ2	28	0,55	15,40	В. 2-I4
				Итого:	382,4	
КП2I8н	I	CI	I4	I,8	25,2	В. 2-I4
	2	C2	3	2,9	8,7	В. 2-I4
	3	C9	2	0,67	I,34	В. 2-I4
	4	МН5н	3	27,6	82,8	В. 2-I4
	5	МН6	2	8,3	I6,6	В. 2-I4
	6	МН7	4	9,7	38,8	В. 2-I4
	7	ØI2AI L = I30	I2	0,II	I,32	Б.Ч.
	8	Ø8AI L = 500	2	0,20	0,40	Б.Ч.
	9	Ø32AIII L = 9880	4	62,4	249,6	Б.Ч.
	I0	ХМ2		0,55	15,40	В. 2-I4
				Итого:	440,2	
КП2I9н	I	C2	I7	2,9	49,3	В. 2-I4
	2	C9	2	0,67	I,34	В. 2-I4
	3	МН5н	3	27,6	82,8	В. 2-I4
	4	МН7	2	9,7	I9,4	В. 2-I4
	5	МН8	4	II,9	47,6	В. 2-I4
	6	Ø8AI L = 500	2	0,20	0,40	Б.Ч.
	7	Ø36AIII L = 9880	4	78,9	315,6	Б.Ч.
	8	ХМ3		0,88	24,64	В. 2-I4
				Итого:	544,2	

I.020.I-20/89 Д. 2-4 Ч.II
Инв. № подл. | Подпись и дата | Взам. инв. №

КП 220 н

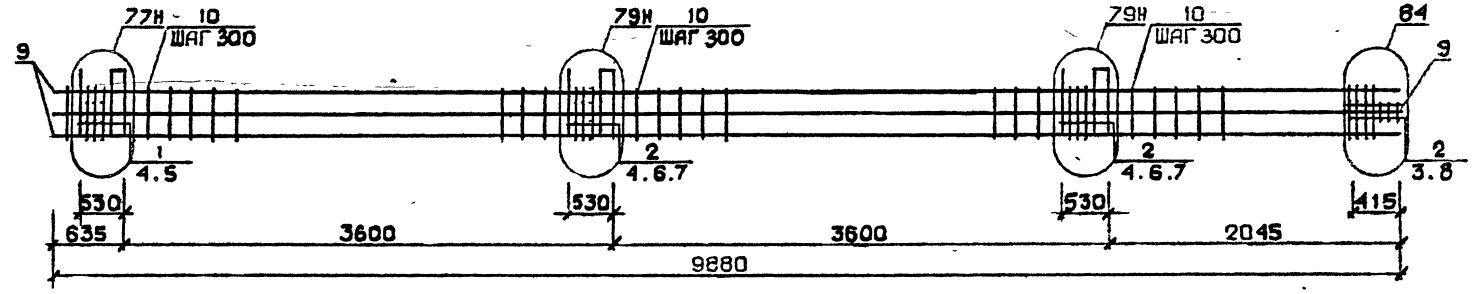

КП 221 н

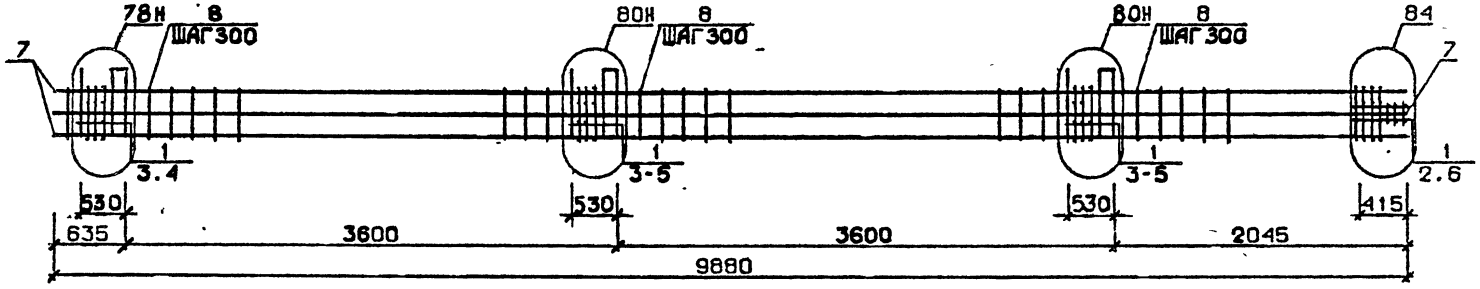

Арматура класса AI и AIII по ГОСТ 5781-82*
Детали см. I.020.I-2с/89 В.2-I3
Спецификацию см лист 2

Разраб.	Чанкветадзе		1.020.1-2с/89 2-4 К150
Проверил	Барбакадзе		
ГИП	Бускиладзе		Каркас пространственный КП 220 н, КП 221 н
Н.контр.	Барбакадзе		Стадия Р; Лист 1; Листов 2; ТбилЗНИИЭП

Инв.№ подл. | Подп. и дата | Взам.инв.№

Марка пространственного каркаса	Поз.	Марка арматурного изделия	Кол.	Масса, кг I шт.	Масса, кг Всего	Обозначение документа
КП220н	I	CI	4	I,8	7,2	В. 2-I4
	2	C2	I3	2,9	37,7	В. 2-I4
	3	C9	2	0,7	I,4	В. 2-I4
	4	МН5н	3	27,6	82,8	В. 2-I4
	5	МН7	2	9,7	I9,4	В. 2-I4
	6	МН8	2	II,9	23,8	В. 2-I4
	7	МН9	2	I7,3	34,6	В. 2-I4
	8	Ø8AI I = 500	2	0,20	0,40	Б.Ч.
	9	Ø32AШ I = 9880	8	62,4	499,2	Б.Ч.
	I0	ХМ2	28	0,55	15,40	В. 2-I4
				Итого:	721,9	
КП22Iн	I	C2	I7	2,9	49,3	В. 2-I4
	2	C9	2	0,7	I,4	В. 2-I4
	3	МН5н	3	27,6	82,8	В. 2-I4
	4	МН8	4	II,9	47,6	В. 2-I4
	5	МНI0	2	20,8	4I,6	В. 2-I4
	6	Ø8AI I = 500	2	0,20	0,40	Б.Ч.
	7	Ø36AШ I = 9880	8	78,9	63I,2	Б.Ч.
	8	ХМ3	28	0,88	24,64	В. 2-I4
				Итого:	879,0	

Марка пространственного каркаса	Поз.	Марка арматурного изделия	Кол.	Масса, кг I шт.	Масса, кг Всего	Обозначение документа

I.020.I-2с/89 2-4 К150 Лист 2

I.020.I-2с/89 В. 2-4 ч.2

Взам. инв. №

Подпись и дата

Инв. № подл.

КП222 ... КП225

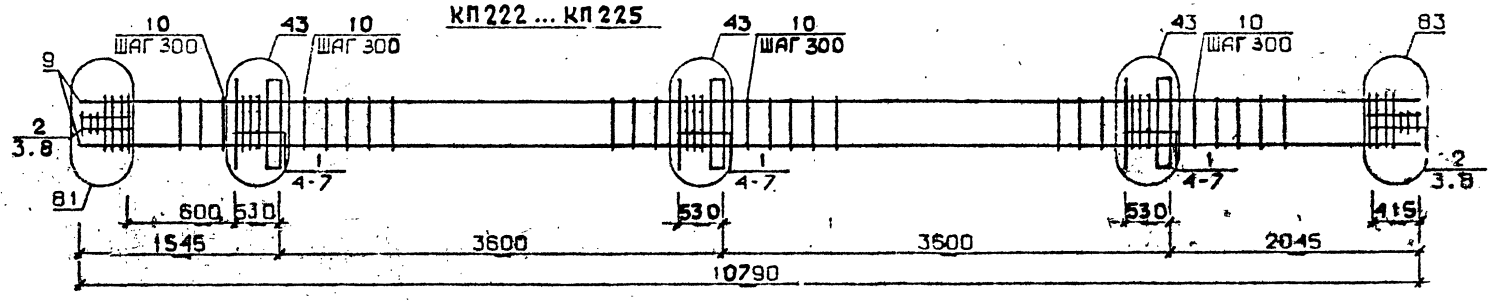

КП226, КП227

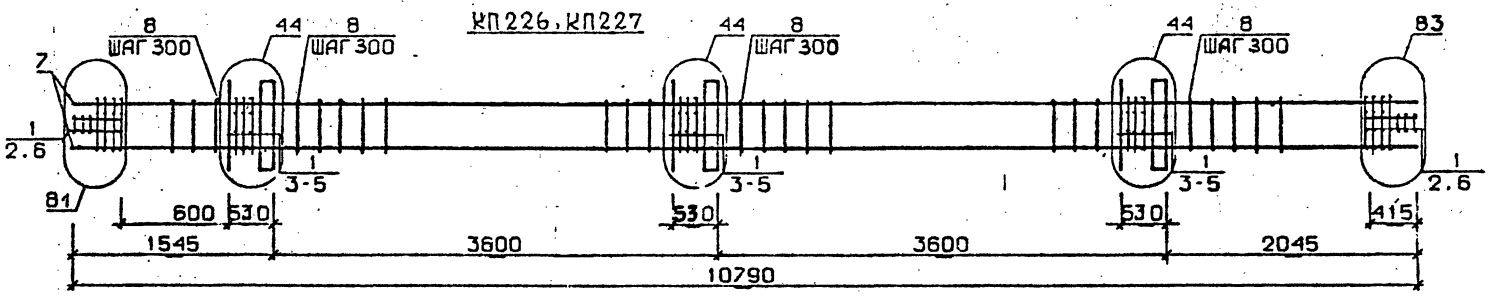

КП228

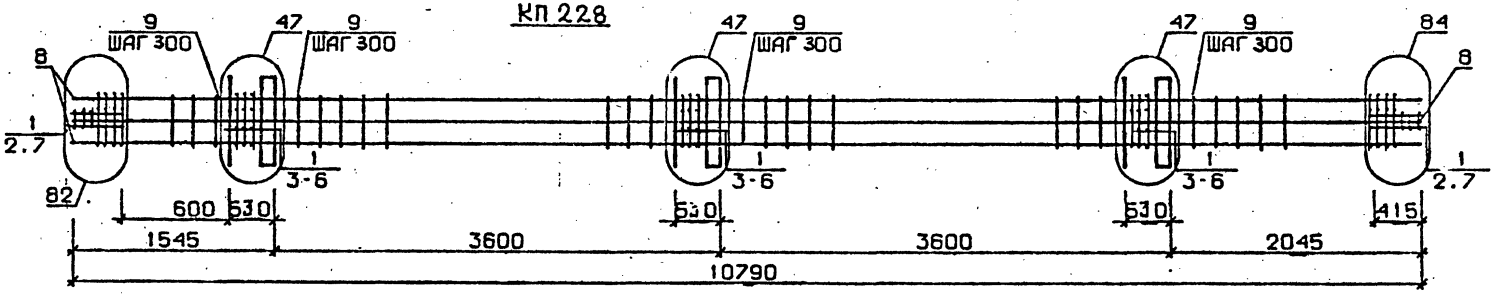

Арматура класса AI и AIII по ГОСТ 5781-82*
Детали см. I.020.I-2с/89 В.2-I3
Спецификацию см. лист 2

Разраб.	Чан..ветадзе	
Проверил	Барбакадзе	
ГИП	Бускнвадзе	
Н.контр.	Барбакадзе	

1.020.1-2с/89 2-4 К151

Каркас пространственный КП222 ... КП228

Стадия	Лист	Листов
Р	1	2

ТбилЗНИИЭП

Инв.№подл. | Подп. и дата | Взам.инв.№

Формат А3

Марка сборного железобетонного изделия	Поз.	Марка арматурного изделия	Кол.	Масса, кг: 1 шт.	Масса, кг: Всего	Обозначение документа
КП222	1	С1	15	1,8	27,0	В. 2-14
	2	С2	6	2,9	17,4	В. 2-14
	3	С9	4	0,7	2,8	В. 2-14
	4	МН1	3	25,60	76,8	В. 2-14
	5	Ø32АIII L = 720	6	4,54	27,24	Б.Ч.
	6	Ø10АI L = 380	6	0,23	1,38	Б.Ч.
	7	Ø12АI L = 130	12	0,11	1,32	Б.Ч.
	8	Ø8АI L = 500	4	0,20	0,80	Б.Ч.
	9	Ø20АIII L = 10790	4	26,6	106,4	Б.Ч.
	10	ХМ1	31	0,55	17,05	В. 2-14
				Итого:	278.2	
КП223	1	С1	15	1,8	27,0	В. 2-14
	2	С2	6	2,9	17,4	В. 2-14
	3	С9	4	0,7	2,8	В. 2-14
	4	МН1	3	25,60	76,8	В. 2-14
	5	Ø32АIII L = 720	6	4,54	27,24	Б.Ч.
	6	Ø10АI L = 380	6	0,23	1,38	Б.Ч.
	7	Ø12АI L = 130	12	0,11	1,32	Б.Ч.
	8	Ø8АI L = 500	4	0,20	0,80	Б.Ч.
	9	Ø25АIII L = 10790	4	41,6	166,4	Б.Ч.
	10	ХМ1	31	0,55	17,05	В. 2-14
				Итого	338,6	
КП224	1	С1	15	1,8	27,0	В. 2-14
	2	С2	6	2,9	17,4	В. 2-14
	3	С9	4	0,7	2,8	В. 2-14
	4	МН1	3	25,60	76,8	В. 2-14
	5	Ø32АIII I = 720	6	4,54	27,24	Б.Ч.
	6	Ø10АI I = 380	6	0,23	1,38	Б.Ч.
	7	Ø12АI I = 130	12	0,11	1,32	Б.Ч.
	8	Ø8АI I = 500	4	0,20	0,80	Б.Ч.
	9	Ø28АIII I =10790	4	52,2	208.8	Б.Ч.
	10	ХМ2	31	0,55	17,05	В. 2-14
				Итого:	380,0	
КП225	1	С1	15	1,8	27,0	В. 2-14
	2	С2	6	2,9	17,4	В. 2-14
	3	С9	4	0,7	2,8	В. 2-14
	4	МН1	3	25,60	76,8	В. 2-14
	5	Ø32АIII I = 720	6	4,54	27,24	Б.Ч.
	6	Ø10АI I = 380	6	0,23	1,38	Б.Ч.
	7	Ø12АI I = 130	12	0,11	1,32	Б.Ч.
	8	Ø8АI I = 500	4	0,20	0,80	Б.Ч.
	9	Ø32АIII I =10790	4	68,1	272.4	Б.Ч.
	10	ХМ2	31	0,55	17,05	В. 2-14
				Итого:	444,2	

Марка сборного железобетонного изделия	Поз.	Марка арматурного изделия	Кол.	Масса, кг: 1 шт.	Масса, кг: Всего	Обозначение документа
КП226	1	С2	21	2,9	60,9	В. 2-14
	2	С9	4	0,7	2,8	В. 2-14
	3	МН1	3	25,60	76,8	В. 2-14
	4	Ø36АIII L = 720	6	5,75	34,5	Б.Ч.
	5	Ø10АI L = 380	6	0,23	1,38	Б.Ч.
	6	Ø8АI L = 500	4	0,20	0,80	Б.Ч.
	7	Ø36АIII L =10790	4	86,2	344,8	Б.Ч.
	8	ХМ3	31	0,88	27,28	В. 2-14
				Итого:	549,5	
КП227	1	С2	21	2,9	60,9	В. 2-14
	2	С9	4	0,7	2,8	В. 2-14
	3	МН1	3	25,60	76,8	В. 2-14
	4	Ø36АIII L = 720	6	5,75	34,5	Б.Ч.
	5	Ø10АI L = 380	6	0,23	1,38	Б.Ч.
	6	Ø8АI L = 500	4	0,20	0,80	Б.Ч.
	7	Ø40АIII L =10790	4	106,0	424,0	Б.Ч.
	8	ХМ3	31	0,88	27,28	В. 2-14
				Итого:	628,4	
КП228	1	С2	21	2,9	60,9	В. 2-14
	2	С9	4	0,7	2,8	В. 2-14
	3	МН1	3	25,60	76,8	В. 2-14
	4	Ø28АIII I = 720	6	3,48	20,88	Б.Ч.
	5	Ø36АIII I = 720	6	5,75	34,5	Б.Ч.
	6	Ø10АI I = 380	6	0,23	1,38	Б.Ч.
	7	Ø8АI I = 500	4	0,20	0,80	Б.Ч.
	8	Ø32АIII I =10790	8	68,1	544,8	Б.Ч.
	9	ХМ2	31	0,55	17,05	В. 2-14
				Итого:	759,9	

Взам. инв. №

Подпись и дата

Инв. № подл. /

КП229 ... КП232

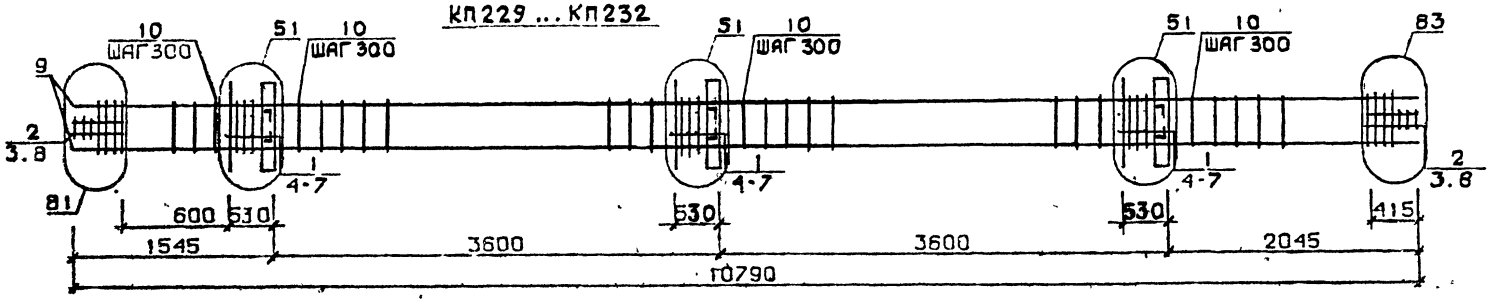

КП233, КП234

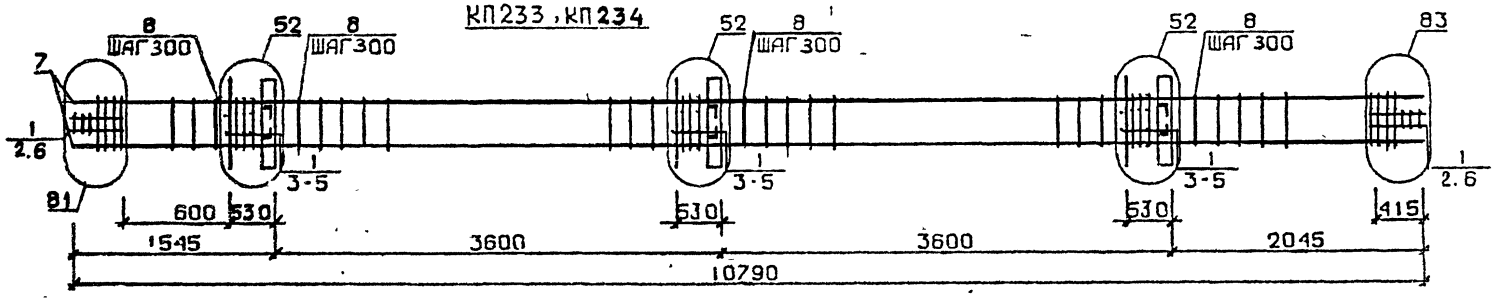

КП235

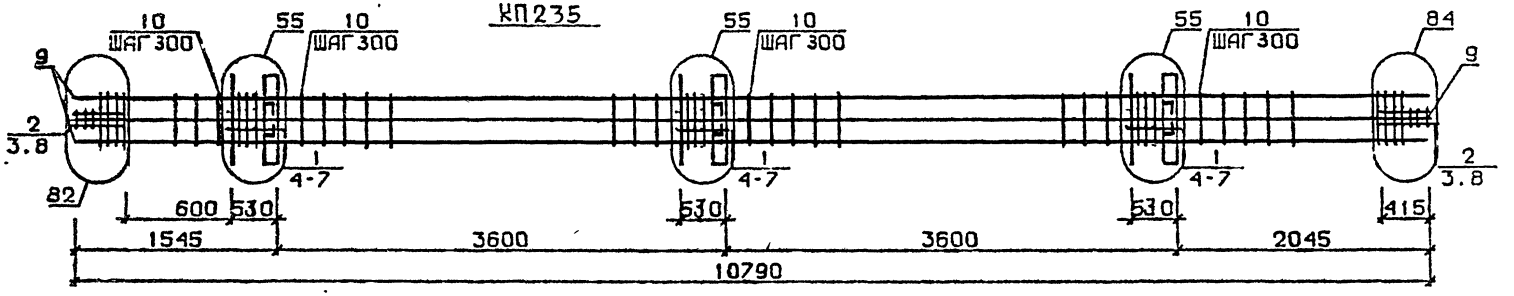

Арматура класса AI и AIII по ГОСТ 5781-82*
Детали см. I.020.I-2с/89 В.2-I3
Спецификацию см. лист 2

Разраб.	Мосесова	
Проверил	Чкванава	
ГИП	Бускі Задзе	
Н.контр.	Чкванава	

1.020.1-2с/89 2-4 К152

Каркас пространственный КП229...КП235

Стадия	Лист	Листов
Р	1	2

ТбилЗНИИЭП

Инв.№ подл. | Подп. и дата | Взам. инв.

Марка пространственного каркаса	Поз.	Марка арматурного изделия	Кол.	Масса, кг: 1 шт.	Масса, кг: всего	Обозначение документа
КП229	1	С1	15	1,8	27,0	В. 2-14
	2	С2	6	2,9	17,4	В. 2-14
	3	С9	4	0,7	2,8	В. 2-14
	4	МН2	3	40,0	120,0	В. 2-14
	5	Ø32АШ L = 720	12	4,54	54,48	Б.ч.
	6	Ø10АI L = 380	12	0,23	2,76	Б.ч.
	7	Ø12АI L = 130	12	0,11	1,32	Б.ч.
	8	Ø8АI L = 500	4	0,20	0,80	Б.ч.
	9	Ø20АШ L =10790	4	26,6	106,4	Б.ч.
	10	ХМ1	31	0,55	17,05	В. 2-14
				Итого:	350,0	
КП230	1	С1	15	1,8	27,0	В. 2-14
	2	С2	6	2,9	17,4	В. 2-14
	3	С9	4	0,7	2,8	В. 2-14
	4	МН2	3	40,0	120,0	В. 2-14
	5	Ø32АШ L = 720	12	4,54	54,48	Б.ч.
	6	Ø10АI L = 380	12	0,23	2,76	Б.ч.
	7	Ø12АI L = 130	12	0,11	1,32	Б.ч.
	8	Ø8АI L = 500	4	0,20	0,80	Б.ч.
	9	Ø25АШ L =10790	4	41,6	166,4	Б.ч.
	10	ХМ1	31	0,55	17,05	В. 2-14
				Итого:	410,0	
КП231	1	С1	15	1,8	27,0	В. 2-14
	2	С2	6	2,9	17,4	В. 2-14
	3	С9	4	0,7	2,8	В. 2-14
	4	МН2	3	40,0	120,0	В. 2-14
	5	Ø32АШ L = 720	12	4,54	54,48	Б.ч.
	6	Ø10АI L = 380	12	0,23	2,76	Б.ч.
	7	Ø12АI L = 130	12	0,11	1,32	Б.ч.
	8	Ø8АI L = 500	4	0,20	0,80	Б.ч.
	9	Ø28АШ L =10790	4	52,2	208,8	Б.ч.
	10	ХМ2	31	0,55	17,05	В. 2-14
				Итого:	452,7	
КП232	1	С1	15	1,8	27,0	В. 2-14
	2	С2	6	2,9	17,4	В. 2-14
	3	С9	4	0,7	2,8	В. 2-14
	4	МН2	3	40,0	120,0	В. 2-14
	5	Ø32АШ L = 720	12	4,54	54,48	Б.ч.
	6	Ø10АI L = 380	12	0,23	2,76	Б.ч.
	7	Ø12АI L = 130	12	0,11	1,32	Б.ч.
	8	Ø8АI L = 500	4	0,20	0,80	Б.ч.
	9	Ø25АШ L =10790	4	68,1	272,4	Б.ч.
	10	ХМ2	31	0,55	17,05	В. 2-14
				Итого:	516,0	

Марка пространственного каркаса	Поз.	Марка арматурного изделия	Кол.	Масса, кг: 1 шт.	Масса, кг: всего	Обозначение документа
КП233	1	С2	21	2,9	60,9	В. 2-14
	2	С9	4	0,7	2,8	В. 2-14
	3	МН2	3	40,0	120,0	В. 2-14
	4	Ø36АI L = 720	12	5,75	69,0	Б.ч.
	5	Ø10АI L = 380	12	0,23	2,76	Б.ч.
	6	Ø8АI L = 500	4	0,20	0,80	Б.ч.
	7	Ø36АШ L =10790	4	86,2	344,8	Б.ч.
	8	ХМ3	31	0,88	27,28	В. 2-14
				Итого:	628,3	
КП234	1	С2	21	2,9	60,9	В. 2-14
	2	С9	4	0,7	2,8	В. 2-14
	3	МН2	3	40,0	120,0	В. 2-14
	4	Ø36АШ L = 720	12	5,75	69,0	Б.ч.
	5	Ø10АI L = 380	12	0,23	2,76	Б.ч.
	6	Ø8АI L = 500	4	0,20	0,80	Б.ч.
	7	Ø40АШ L =10790	4	106,0	424,0	Б.ч.
	8	ХМ3	31	0,88	27,28	В. 2-14
				Итого:	708,5	
КП235	1	С1	15	1,8	27,0	В. 2-14
	2	С2	6	2,9	17,4	В. 2-14
	3	С9	4	0,7	2,8	В. 2-14
	4	МН2	3	40,0	120,0	В. 2-14
	5	Ø28АШ L = 720	6	3,48	20,88	Б.ч.
	6	Ø36АШ L = 720	12	5,75	69,0	Б.ч.
	7	Ø10АI L = 380	12	0,23	2,76	Б.ч.
	8	Ø8АI L = 500	4	0,20	0,80	Б.ч.
	9	Ø32АШ L =10790	8	68,1	544,8	Б.ч.
	10	ХМ2	31	0,55	17,05	В. 2-14
				Итого:	822,5	

Инв. № подл. | Подпись и дата | Взам. инв. №

КП 236

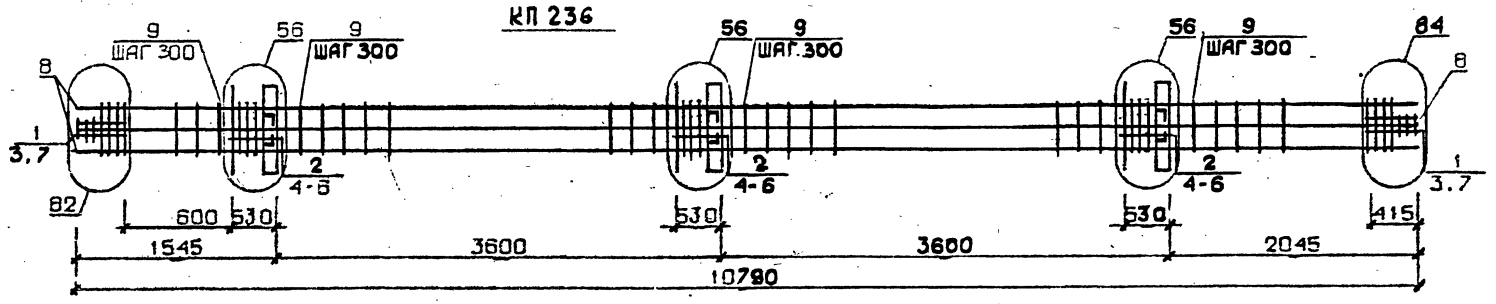

КП 237... КП 240

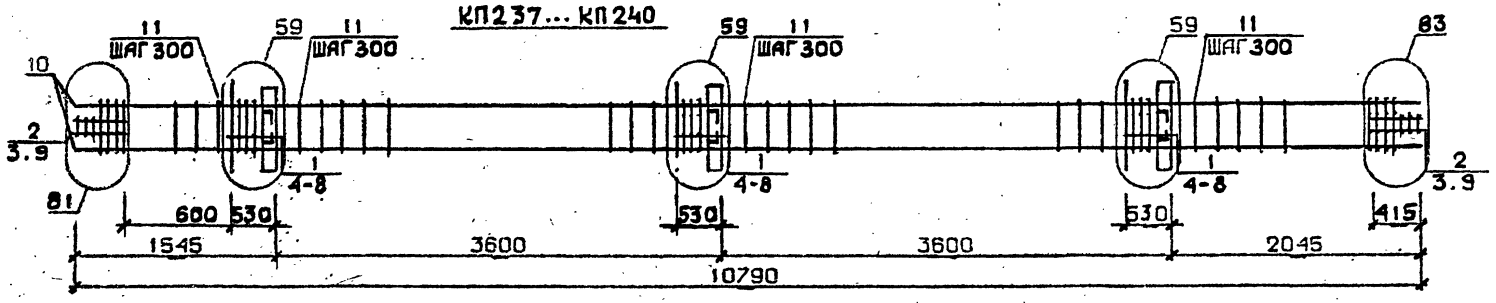

КП 240, КП 242

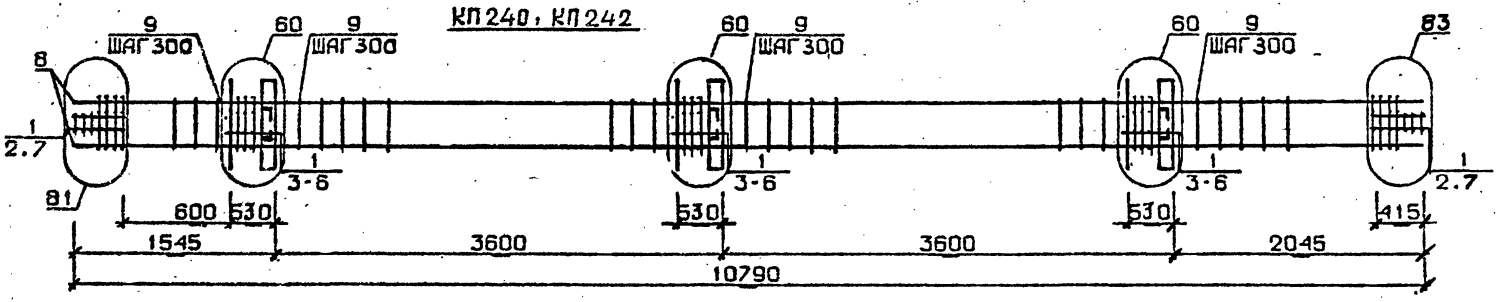

Арматура класса AI и AIII по ГОСТ 5781-82*
Детали см. 1.020.1-2с/89 В.2-13
Спецификацию см.лист 2

Разраб.	Чанкветадзе	
Проверил	Барбакадзе	
ГИП	Бускивадзе	
Н.контр.	Барбакадзе	

1.020.1-2с/89 2-4 К153

Каркас пространственный КП 236...КП 242

Стадия	Лист	Листов
Р	1	2

ТбилЗНИИЭП

Инв.№ подл. | Подп. и дата | Взам.инв.№

Формат А3

Марка пространственного каркаса	Поз.	Марка арматурного изделия	Кол.	Масса, кг: 1 шт.	Масса, кг: Всего	Обозначение документа
КП236	1	С2	6	2,9	17,4	В. 2-14
	2	С3	15	4,2	63,0	В. 2-14
	3	С9	4	0,7	2,8	В. 2-14
	4	МН2	3	40,0	120,0	В. 2-14
	5	Ø36АШ L = 720	18	5,75	103,5	Б.ч.
	6	Ø10АI L = 380	12	0,23	2,76	Б.ч.
	7	Ø8АI L = 500	4	0,20	0,80	Б.ч.
	8	Ø36АШ L = 10790	8	86,2	689,6	Б.ч.
	9	ХМ3	31	0,88	27,28	В. 2-14
				Итого:	1027,1	
КП237	1	С1	15	1,8	27,0	В. 2-14
	2	С2	6	2,9	17,4	В. 2-14
	3	С9	4	0,7	2,8	В. 2-14
	4	МН3	3	32,8	98,4	В. 2-14
	5	МН7	3	9,7	29,1	В. 2-14
	6	Ø32АШ L = 720	6	4,54	27,24	Б.ч.
	7	Ø10АI L = 380	6	0,23	1,38	Б.ч.
	8	Ø12АI L = 130	4	0,11	0,44	Б.ч.
	9	Ø8АI L = 500	4	0,20	0,80	Б.ч.
	10	Ø20АШ L = 10790	4	26,6	106,4	Б.ч.
	11	ХМ1	31	0,55	17,05	В. 2-14
				Итого:	328,0	
КП233	1	С1	15	1,8	27,0	В. 2-14
	2	С2	6	2,9	17,4	В. 2-14
	3	С9	4	0,7	2,8	В. 2-14
	4	МН3	3	32,8	98,4	В. 2-14
	5	МН7	3	9,7	29,1	В. 2-14
	6	Ø32АШ L = 720	6	4,54	27,24	Б.ч.
	7	Ø10АI L = 380	6	0,23	1,38	Б.ч.
	8	Ø12АI L = 130	12	0,11	1,32	Б.ч.
	9	Ø8АI L = 500	4	0,20	0,80	Б.ч.
	10	Ø25АШ L = 10790	4	41,6	166,4	Б.ч.
	11	ХМ1	31	0,55	17,05	В. 2-14
				Итого:	388,9	
КП239	1	С1	15	1,8	27,0	В. 2-14
	2	С2	6	2,9	17,4	В. 2-14
	3	С9	4	0,7	2,8	В. 2-14
	4	МН3	3	32,8	98,4	В. 2-14
	5	МН7	3	9,7	29,1	В. 2-14
	6	Ø32АШ L = 720	6	4,54	27,24	Б.ч.
	7	Ø10АI L = 380	6	0,23	1,38	Б.ч.
	8	Ø12АI L = 130	12	0,11	1,32	Б.ч.
	9	Ø8АI L = 500	4	0,20	0,80	Б.ч.
	10	Ø28АШ L = 10790	4	52,2	208,8	Б.ч.
	11	ХМ2	31	0,55	17,05	В. 2-14
				Итого:	431,3	
КП240	1	С1	15	1,8	27,0	В. 2-14
	2	С2	6	2,9	17,4	В. 2-14
	3	С9	4	0,7	2,8	В. 2-14
	4	МН3	3	32,8	98,4	В. 2-14
	5	МН7	3	9,7	29,1	В. 2-14
	6	Ø32АШ L = 720	6	4,54	27,24	Б.ч.
	7	Ø10АI L = 380	6	0,23	1,38	Б.ч.
	8	Ø12АI L = 130	12	0,11	1,32	Б.ч.
	9	Ø8АI L = 500	4	0,20	0,80	Б.ч.
	10	Ø32АШ L = 10790	4	68,1	272,4	Б.ч.
	11	ХМ2	31	0,55	17,05	В. 2-14
				Итого:	494,9	
КП241	1	С2	21	2,9	60,9	В. 2-14
	2	С9	4	0,7	2,8	В. 2-14
	3	МН3	3	32,8	98,4	В. 2-14
	4	МН8	3	11,9	35,7	В. 2-14
	5	Ø36АШ L = 720	6	5,75	34,5	Б.ч.
	6	Ø10АI L = 380	6	0,23	1,38	Б.ч.
	7	Ø8АI L = 500	4	0,20	0,80	Б.ч.
	8	Ø36АШ L = 10790	4	86,2	344,8	Б.ч.
	9	ХМ3	31	0,88	27,28	В. 2-14
				Итого:	606,5	
КП242	1	С2	21	2,9	60,9	В. 2-14
	2	С9	4	0,7	2,8	В. 2-14
	3	МН3	3	32,8	98,4	В. 2-14
	4	МН8	3	11,9	35,7	В. 2-14
	5	Ø36АШ L = 720	6	5,75	34,5	Б.ч.
	6	Ø10АI L = 380	6	0,23	1,38	Б.ч.
	7	Ø8АI L = 500	4	0,20	0,80	Б.ч.
	8	Ø40АШ L = 10790	4	106,0	424,0	Б.ч.
	9	ХМ3	31	0,88	27,28	В. 2-14
				Итого:	685,7	

Инв. № подл. | Подпись и дата | Взам. инв. №

КП243

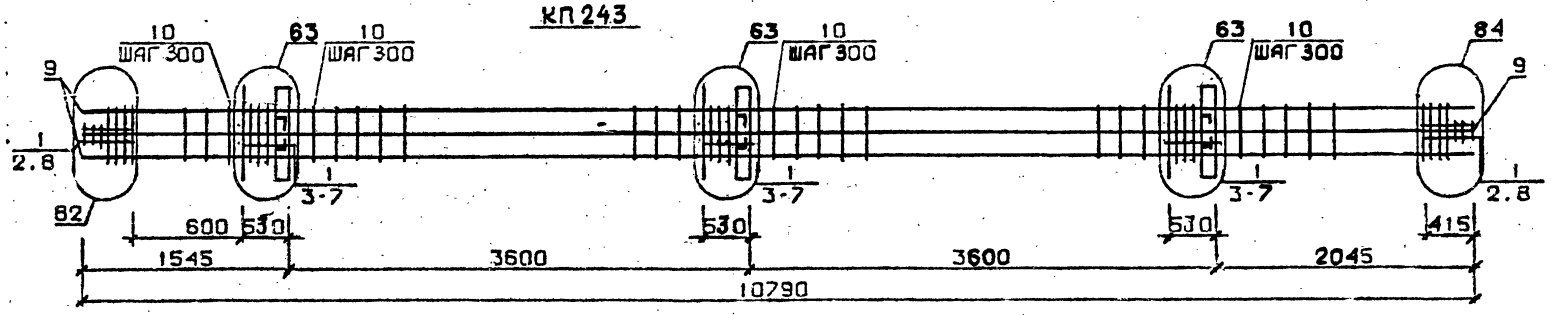

КП244...КП247

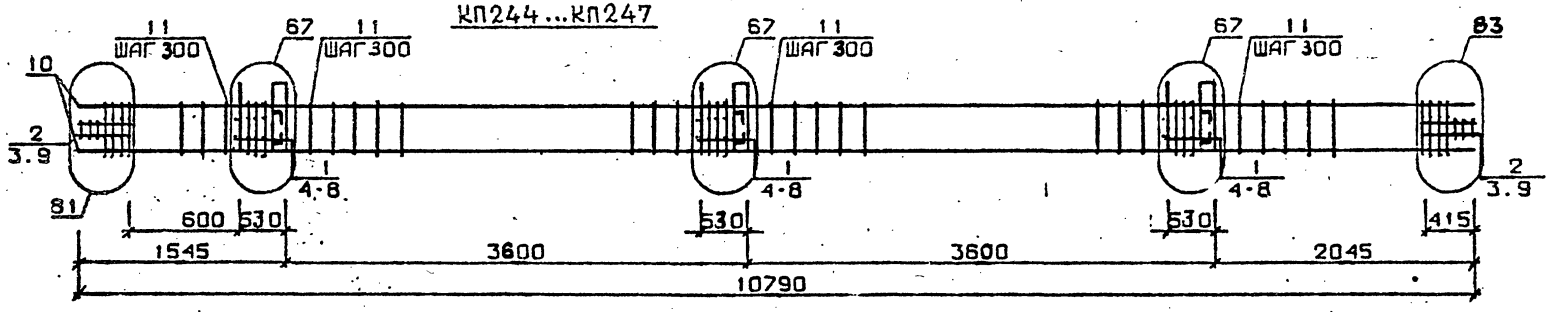

КП248, КП249

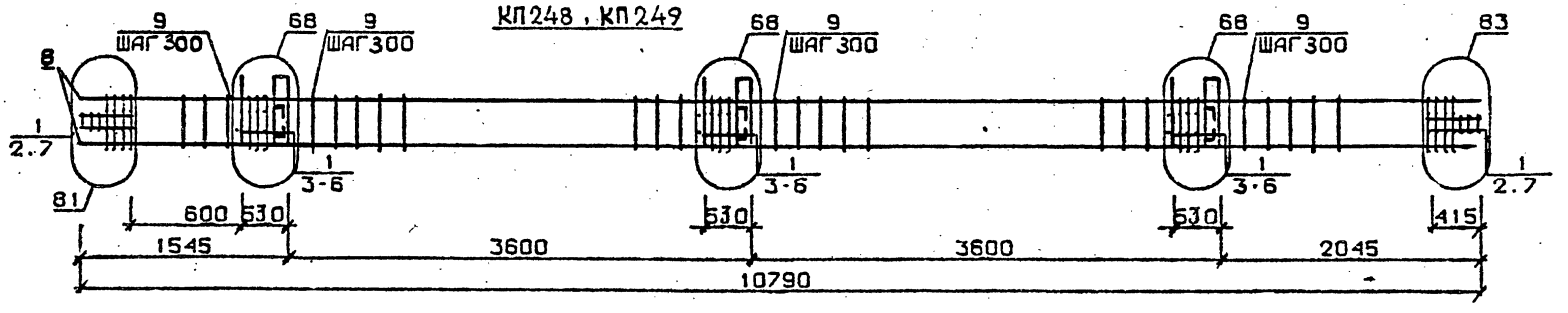

Арматура класса AI и AIII по ГОСТ 5781-82*
Детали см. I.020.I-2c/89 В.2-I3
Спецификацию см.лист 2

Разраб.	Чанкветадзе		
Проверил	Барбакадзе		
ГИП	Ескиваадзе		
Н.контр.	Барбакадзе		

1.020.1-2с/89 2-4 К154

Каркас пространственный КП243...КП249

Стадия	Лист	Листов
Р	1	2

ТбилЗНИИЭП

Инв.№подл. | Подп. и дата | Взам.инв.№

Марка пространственного каркаса	Поз.	Марка арматурного изделия		Кол.	Масса, кг: 1 шт.	Масса, кг: Всего	Обозначение документа
КП243	1	С2		21	2,9	60,9	В. 2-14
	2	С9		4	0,7	2,8	В. 2-14
	3	МН3		3	32,8	98,4	В. 2-14
	4	МН8		3	II,9	35,7	В. 2-14
	5	Ø28AIII	L = 720	6	3,48	20,88	Б.Ч.
	6	Ø36AIII	L = 720	6	5,75	34,5	Б.Ч.
	7	ØIOAI	L = 720	6	0,23	I,38	Б.Ч.
	8	Ø8AI	L = 500	4	0,20	0,80	Б.Ч.
	9	Ø32AIII	L =I0790	8	68,I	544,8	Б.Ч.
	I0	ХМ2		3I	0,55	I7,05	В. 2-14
					Итого:	847,2	
КП244	1	С1		I5	I,8	27,0	В. 2-14
	2	С2		6	2,9	I7,4	В. 2-14
	3	С9		4	0,7	2,8	В. 2-14
	4	МН4		3	34,8	I04,4	В. 2-14
	5	МН7		3	9,7	29,I	В. 2-14
	6	Ø32AIII	L = 720	6	4,54	27,24	Б.Ч.
	7	ØIOAI	L = 380	6	0,23	I,38	Б.Ч.
	8	ØI2AI	L = I30	I2	0,II	I,32	Б.Ч.
	9	Ø8AI	L = 500	4	0,20	0,80	Б.Ч.
	I0	Ø20AIII	L =I0790	4	26,6	I06,4	Б.Ч.
	II	ХМI		3I	0,55	I7,05	В. 2-14
					Итого:	334,9	
КП245	1	С1		I5	I,8	27,0	В. 2-14
	2	С2		6	2,9	I7,4	В. 2-14
	3	С9		4	0,7	2,8	В. 2-14
	4	МН4		3	34,8	I04,4	В. 2-14
	5	МН7		3	9,7	29,I	В. 2-14
	6	Ø32AIII	L = 720	6	4,54	27,24	Б.Ч.
	7	ØIOAI	L = 380	6	0,23	I,38	Б.Ч.
	8	ØI2AI	L = I30	I2	0,II	I,32	Б.Ч.
	9	Ø8AI	L = 500	4	0,20	0,80	Б.Ч.
	I0	Ø25AIII	L =I0790	4	4I,6	I66,4	Б.Ч.
	II	ХМI		3I	0,55	I7,05	В. 2-14
					Итого:	394,9	
КП246	1	С1		I5	I,8	27,0	В. 2-14
	2	С2		6	2,9	I7,4	В. 2-14
	3	С9		4	0,7	2,8	В. 2-14
	4	МН4		3	34,8	I04,4	В. 2-14
	5	МН7		3	9,7	29,I	В. 2-14
	6	Ø32AIII	L = 720	6	4,54	27,24	Б.Ч.
	7	ØIOAI	L = 380	6	0,23	I,36	Б.Ч.
	8	ØI2AI	L = I30	I2	0,II	I,32	Б.Ч.
	9	Ø8AI	L = 500	4	0,20	0,80	Б.Ч.
	I0	Ø28AIII	L =I0790	4	52,2	209,6	Б.Ч.
	II	ХМ2		3I	0,55	I7,05	В. 2-14
					Итого:	438,1	

Марка пространственного каркаса	Поз.	Марка арматурного изделия		Кол.	Масса, кг: 1 шт.	Масса, кг: Всего	Обозначение документа
КП247	1	С1		I5	I,8	27,0	В. 2-14
	2	С2		6	2,9	I7,4	В. 2-14
	3	С9		4	0,7	2,8	В. 2-14
	4	МН4		3	34,8	I04,4	В. 2-14
	5	МН7		3	9,7	29,I	В. 2-14
	6	Ø32AIII	L = 720	6	4,54	27,24	Б.Ч.
	7	ØIOAI	L = 380	6	0,23	I,38	Б.Ч.
	8	ØI2AI	L = I30	I2	0,II	I,32	Б.Ч.
	9	Ø8AI	L = 500	4	0,20	0,80	Б.Ч.
	I0	Ø32AIII	L =I0790	4	68,1	272,4	Б.Ч.
	II	ХМ2		3I	0,55	I7,05	В. 2-14
					Итого:	500,9	
КП248	1	С2		2I	2,9	60,9	В. 2-14
	2	С9		4	0,7	2,8	В. 2-14
	3	МН4		3	34,8	I04,4	В. 2-14
	4	МН8		3	II,9	35,7	В. 2-14
	5	Ø36AIII	L = 720	6	5,75	34,5	Б.Ч.
	6	ØIOAI	L = 380	6	0,23	I,38	Б.Ч.
	7	Ø8AI	L = 500	4	0,20	0,80	Б.Ч.
	8	Ø36AIII	L =I0790	4	86,2	344,8	Б.Ч.
	9	ХМ3		3I	0,88	27,28	В. 2-14
					Итого:	612,5	
КП249	1	С2		2I	2,9	60,9	В. 2-14
	2	С9		4	0,7	2,8	В. 2-14
	3	МН4		3	34,8	I04,4	В. 2-14
	4	МН8		3	II,9	35,7	В. 2-14
	5	Ø36AIII	L = 720	6	5,75	34,5	Б.Ч.
	6	ØIOAI	L = 380	6	0,23	I,38	Б.Ч.
	7	Ø8AI	L = 500	4	0,20	0,80	Б.Ч.
	8	Ø40AIII	L =I0790	4	I06,0	424,0	Б.Ч.
	9	ХМ3		3I	0,88	27,28	В. 2-14
					Итого:	694,7	

I.020.I-20/89 Взам. инв. № Подпись и дата Инв. № подл.

КП250

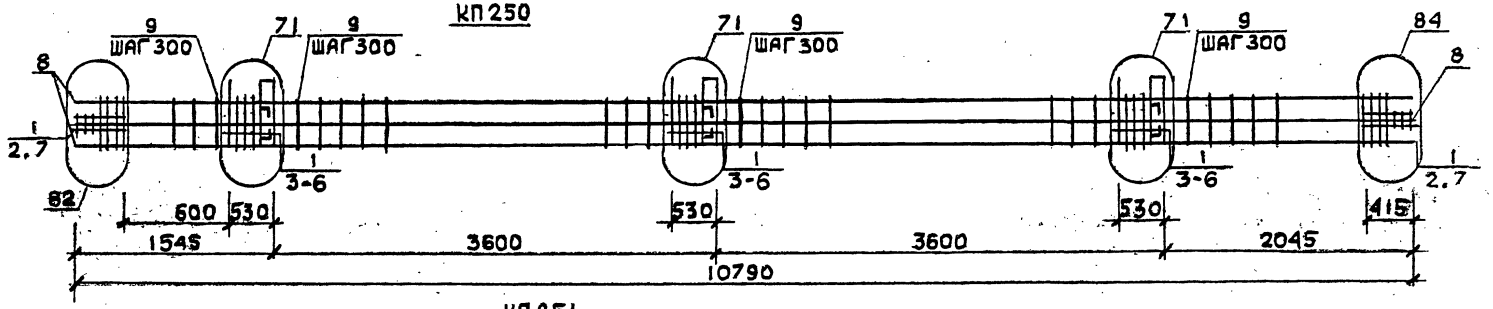

КП251

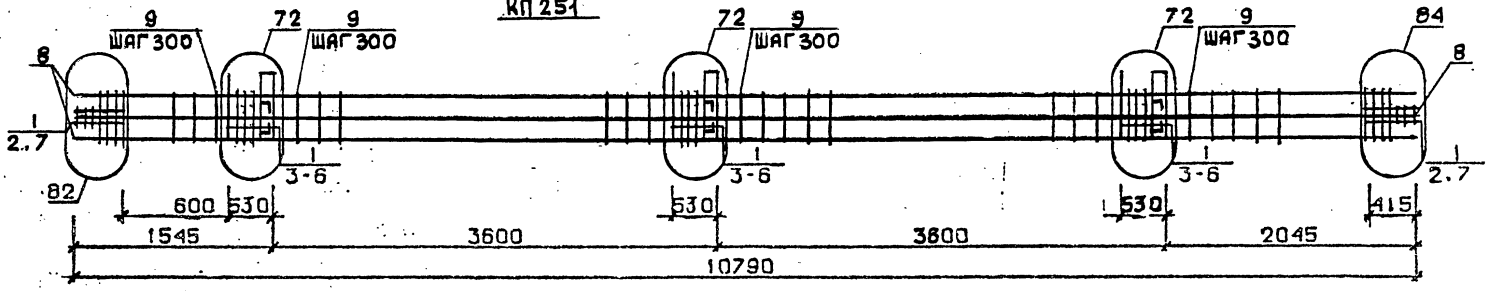

КП252 ... КП254

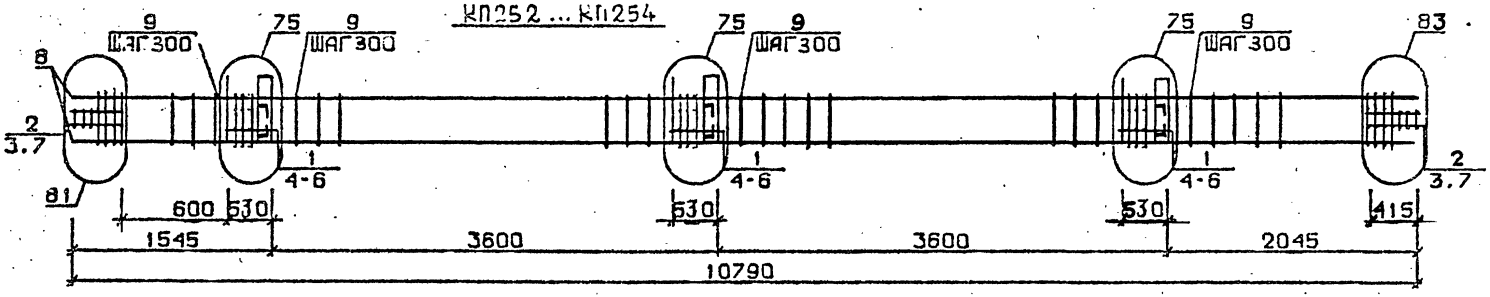

Арматура класса AI и AIII по ГОСТ 5781-82*
Детали см. I.020.I-2с/89 В.2-Y3
Спецификацию см.лист 2

Разраб.	Чанкветадзе	
Проверил	Барвакадзе	
ГИП	Бускиладзе	
Н.контр.	Барбакадзе	

1.020.1-2с/89 2-4 К155

Каркас пространственный КП250...КП254.

Стадия	Лист	Листов
Р	1	2

ТбилЗНИИЭП

ФОРМАТ А3

Инв.№подл. | Подп. и дата | Взам.инв.№

Марка пространственного каркаса	Поз.	Марка арматурного изделия	Кол.	Масса, кг I шт.	Масса, кг Всего	Обозначение документа
КП250	I	С2	2I	2,9	60,9	В. 2-I4
	2	С9	4	0,7	2,8	В. 2-I4
	3	МН4	3	34,8	I04,4	В. 2-I4
	4	МН9	3	I7,3	5I,9	В. 2-I4
	5	Ø32АШ L = 720	6	4,54	27,24	Б.Ч.
	6	ØI0AI L = 380	6	0,23	I,38	Б.Ч.
	7	Ø8AI L = 500	4	0,20	0,80	Б.Ч.
	8	Ø32АШ L =I0790	8	68,I	544,8	Б.Ч.
	9	ХМ2	3I	0,55	17,05	В. 2-I4
				Итого:	844,3	
КП25I	I	С2	2I	2,9	60,9	В. 2-I4
	2	С9	4	0,7	2,8	В. 2-I4
	3	МН4	3	34,8	I04,4	В. 2-I4
	4	МНI0	3	20,8	62,4	В. 2-I4
	5	Ø36АШ L = 720	6	5,75	34,5	Б.Ч.
	6	ØI0AI L = 380	6	0,23	I,38	Б.Ч.
	7	Ø8AI L = 500	4	0,20	0,80	Б.Ч.
	8	Ø36АШ L = I0790	8	86,2	689,6	Б.Ч.
	9	ХМ3	3I	0,88	27,28	В. 2-I4
				Итого:	984,0	
КП252	I	СI	I5	I,8	27,0	В. 2-I4
	2	С2	6	2,9	I7,4	В. 2-I4
	3	С9	4	0,7	2,8	В. 2-I4
	4	МН5	3	27,6	82,8	В. 2-I4
	5	МН7	6	9,7	58,2	В. 2-I4
	6	ØI2AI L = I30	I2	0,II	I,32	Б.Ч.
	7	Ø8AI L = 500	4	0,20	0,80	Б.Ч.
	8	Ø20AI L =I0790	4	26,6	I06,4	Б.Ч.
	9	ХМI	3I	0,55	17,05	В. 2-I4
				Итого:	313,8	

Марка пространственного каркаса	Поз.	Марка арматурного изделия	Кол.	Масса, кг I шт.	Масса, кг Всего	Обозначение документа
КП253	I	СI	I5	I,8	27,0	В. 2-I4
	2	С2	6	2,9	I7,4	В. 2-I4
	3	С9	4	0,7	2,8	В. 2-I4
	4	МН5	3	27,6	82,8	В. 2-I4
	5	МН7	6	9,7	58,2	В. 2-I4
	6	ØI2AI L = I30	I2	0,II	I,32	Б.Ч.
	7	Ø8AI L = 500	4	0,20	0,80	Б.Ч.
	8	Ø28АШ L =I0790	4	52,2	208,8	Б.Ч.
	9	ХМ2	3I	0,55	17,05	В. 2-I4
				Итого:	416,2	
КП254	I	СI	I5	I,8	27,0	В. 2-I4
	2	С2	6	2,9	I7,4	В. 2-I4
	3	С9	4	0,7	2,8	В. 2-I4
	4	МН5	3	27,6	82,8	Б.Ч.
	5	МН7	6	9,7	58,2	В. 2-I4
	6	ØI2AI L = I30	I2	0,II	I,32	Б.Ч.
	7	Ø8AI L = 500	4	0,20	0,80	Б.Ч.
	8	Ø32АШ L =I0790	4	68,I	272,4	Б.Ч.
	9	ХМ2	3I	0,55	17,05	В. 2-I4
				Итого:	479,8	

Инв. № подл. | Подпись и дата | Взам. инв. №

КП255, КП256

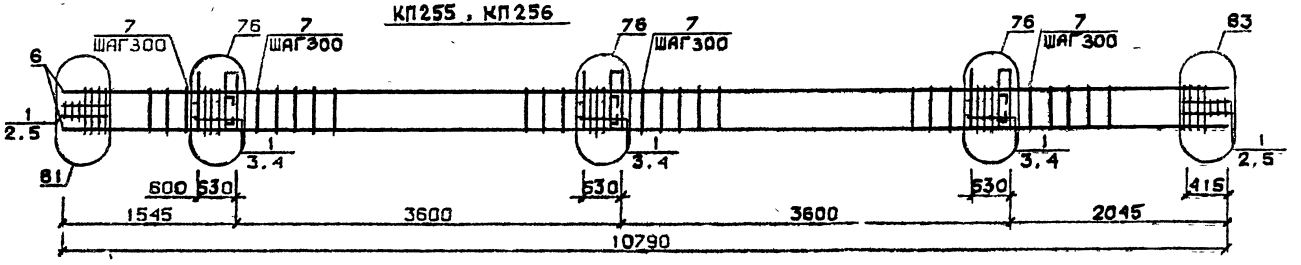

КП257

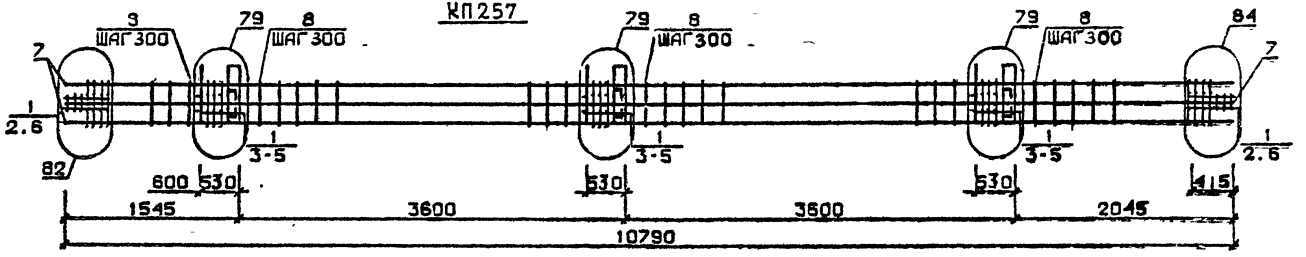

КП258

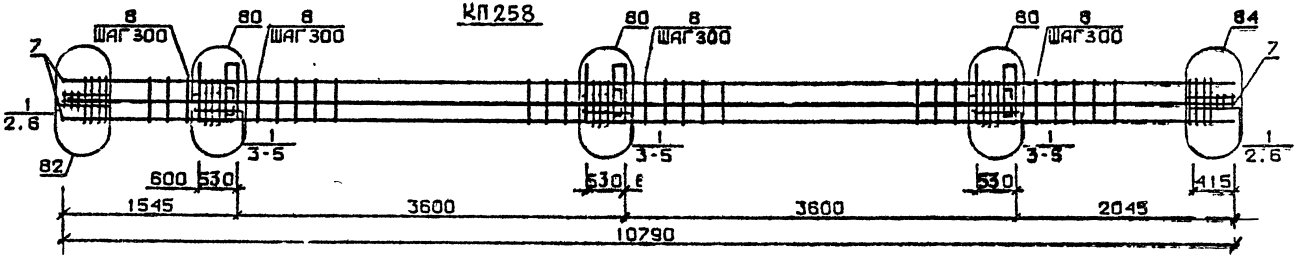

Арматура класса AI и AIII по ГОСТ 5781-82*
Детали см. 1.020.1-2с/89 В.2-13
Спецификацию см. лист 2

Разраб.	Чанкветадзе	
Проверил	Барбакадзе	
ГИП	Бускивадзе	
Н. контр.	Барбакадзе	

1.020.1-2с/89 2-4 К156

Каркас пространственный КП255...КП258

Стадия	Лист	Листов
Р	1	2

ТбилЗНИИЭП

Инв.№ подл. | Подп. и дата | Взам.инв.№

Формат А3

Марка пространственного каркаса	Поз.	Марка арматурного изделия	Кол.	Масса, кг		Обозначение документа
				1 шт.	Всего	
КП255	1	С2	21	2,9	60,9	В. 2-14
	2	С9	4	0,7	2,8	В. 2-14
	3	МН5	3	27,6	82,8	В. 2-14
	4	МН8	6	11,9	71,4	В. 2-14
	5	Ø8АI L = 500	4	0,20	0,80	Б.Ч.
	6	Ø36АШ L = 10790	4	86,2	344,8	Б.Ч.
	7	ХМ3	31	0,88	27,28	В. 2-14
				Итого:	590,9	
КП256	1	С2	21	2,9	60,9	В. 2-14
	2	С9	4	0,7	2,8	В. 2-14
	3	МН5	3	27,6	82,8	В. 2-14
	4	МН8	6	11,9	71,4	В. 2-14
	5	Ø8АI L = 500	4	0,20	0,80	Б.Ч.
	6	Ø40АШ L =10790	4	106,0	424,0	Б.Ч.
	7	ХМ3	31	0,88	27,28	В. 2-14
				Итого:	670,1	
КП257	1	С2	21	2,9	60,9	В. 2-14
	2	С9	4	0,7	2,8	В. 2-14
	3	МН5	3	27,6	82,8	В. 2-14
	4	МН8	3	11,9	35,7	В. 2-14
	5	МН9	3	17,3	51,9	В. 2-14
	6	Ø8АI L = 500	4	0,20	0,80	Б.Ч.
	7	Ø32АШ L = 10790	8	68,1	544,8	Б.Ч.
	8	ХМ2	31	0,55	17,05	В. 2-14
				Итого:	796,8	

Марка пространственного каркаса	Поз.	Марка арматурного изделия	Кол.	Масса, кг		Обозначение документа
				1 шт.	Всего	
КП258	1	С2	21	2,9	60,9	В. 2-14
	2	С9	4	0,7	2,8	В. 2-14
	3	МН5	3	27,6	82,8	В. 2-14
	4	МН8	3	11,9	35,7	В. 2-14
	5	МН10	3	20,8	62,4	В. 2-14
	6	Ø8АI L = 500	4	0,20	0,80	Б.Ч.
	7	Ø36АШ L =10790	8	86,2	689,6	Б.Ч.
	8	ХМ3	31	0,88	27,28	В. 2-14
				Итого:	962,4	

Инв. № подл. | Подпись и дата | Взам. инв. №

КП252н...КП254н

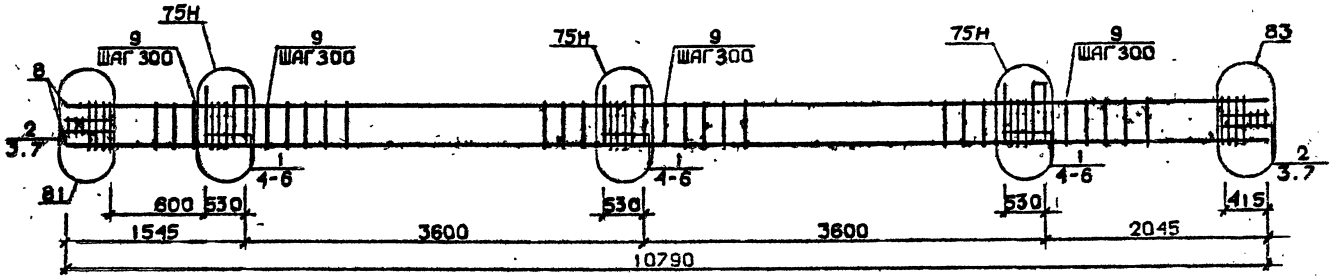

КП255н, КП256н

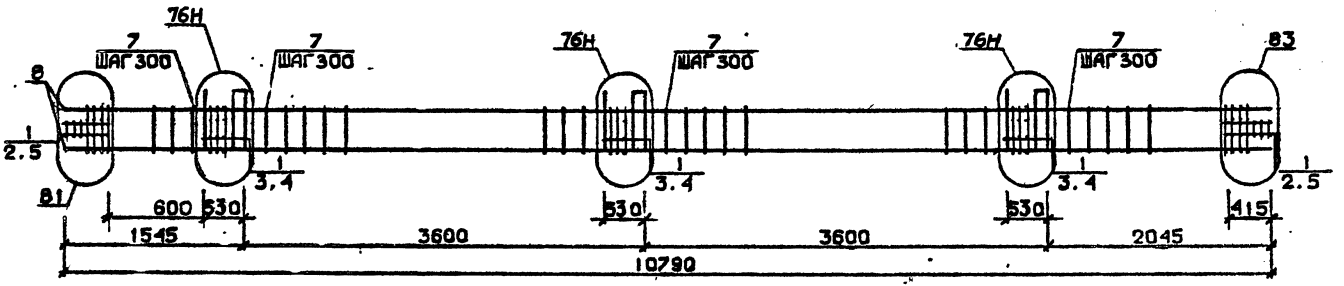

Арматура класса AI и AIII по ГОСТ 5781-82*
Детали см. I.020.I-2с/89 В.2-13
Спецификацию см. лист 2

Разраб.	Чанкветадзе		
Проверил	Барбакадзе		
ГИП	Бус.Зивадзе		
Н.контр.	Барбакадзе		

1.020.1-2с/89 2-4 К157

Каркас пространственный КП252н...КП256н

Стадия	Лист	Листов
Р	1	2

ТбилЗНИИЭП

ФОРМАТ А3

ИНВ.№ ПОДЛ.	ПОДП. И ДАТА	ВЗАМ.ИНВ.№

Марка пространственного каркаса	Поз.	Марка арматурного изделия	Кол.	Масса, кг		Обозначение документа
				1 шт.	Всего	
КП252н	1	С1	15	1,8	27,0	В. 2-14
	2	С2	6	2,9	17,4	В. 2-14
	3	С9	4	0,7	2,8	В. 2-14
	4	МН5н	3	27,6	82,8	В. 2-14
	5	МН7	6	9,7	58,2	В. 2-14
	6	Ø12АI L = 130	12	0,11	1,32	Б.Ч.
	7	Ø8АI L = 500	4	0,20	0,80	Б.Ч.
	8	Ø20АШ L =10790	4	26,6	106,4	Б.Ч.
	9	ХМ1	31	0,55	17,05	В. 2-14
				Итого:	343,8	
КП253н	1	С1	15	1,8	27,0	В. 2-14
	2	С2	6	2,9	17,4	В. 2-14
	3	С9	4	0,7	2,8	В. 2-14
	4	МН5н	3	27,6	82,8	В. 2-14
	5	МН7	6	9,7	58,2	В. 2-14
	6	Ø12АI L = 130	12	0,11	1,32	Б.Ч.
	7	Ø8АI L = 500	4	0,20	0,80	Б.Ч.
	8	Ø28АШ L =10790	4	52,2	208,8	Б.Ч.
	9	ХМ2	31	0,55	17,05	В. 2-14
				Итого:	416,2	
КП254н	1	С1	15	1,8	27,0	В. 2-14
	2	С2	6	2,9	17,4	В. 2-14
	3	С9	4	0,7	2,8	В. 2-14
	4	МН5н	3	27,6	82,8	В. 2-14
	5	МН7	6	9,7	58,2	В. 2-14
	6	Ø12АI L = 130	12	0,11	1,32	Б.Ч.
	7	Ø8АI L = 500	4	0,20	0,80	Б.Ч.
	8	Ø32АШ L = 10790	4	68,1	272,4	Б.Ч.
	9	ХМ2	31	0,55	17,05	В. 2-14
				Итого:	479,8	

Марка пространственного каркаса	Поз.	Марка арматурного изделия	Кол.	Масса, кг		Обозначение документа
				1 шт.	Всего	
КП255н	1	С2	21	2,9	60,9	В. 2-14
	2	С9	4	0,7	2,8	В. 2-14
	3	МН5н	3	27,6	82,8	В. 2-14
	4	МН8	6	11,9	71,4	В. 2-14
	5	Ø8АI L = 500	4	0,20	0,80	Б.Ч.
	6	Ø36АШ L =10790	4	86,2	344,8	Б.Ч.
	7	ХМ3	31	0,88	27,28	В 2-14
				Итого:	590,9	
КП256н	1	С2	21	2,9	60,9	В 2-14
	2	С9	4	0,7	2,8	В. 2-14
	3	МН5н	3	27,6	82,8	В. 2-14
	4	МН8	6	11,9	71,4	В. 2-14
	5	Ø8АI L = 500	4	0,20	0,80	Б.Ч.
	6	Ø40АШ L = 10790	4	106,0	424,0	Б.Ч.
	7	ХМ3	31	0,88	27,28	В. 2-14
				Итого:	670,1	

КП 257н

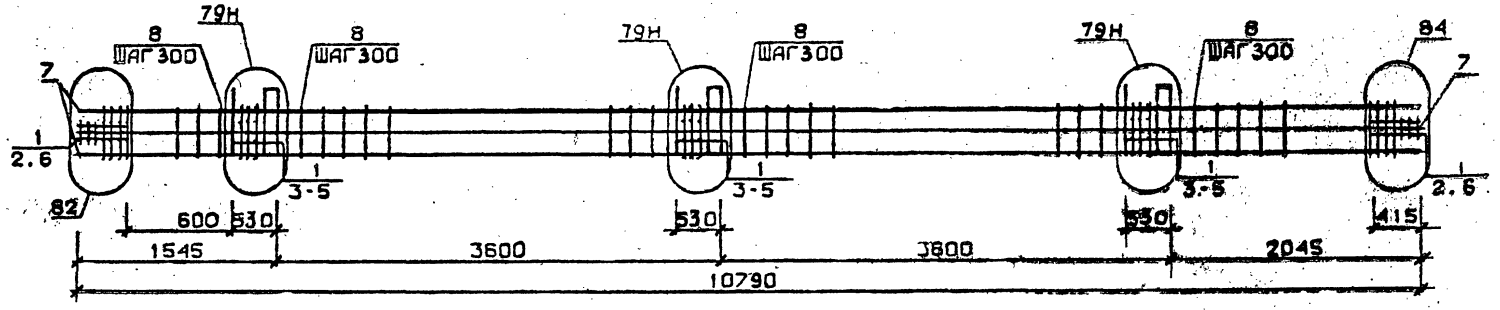

КП 258н

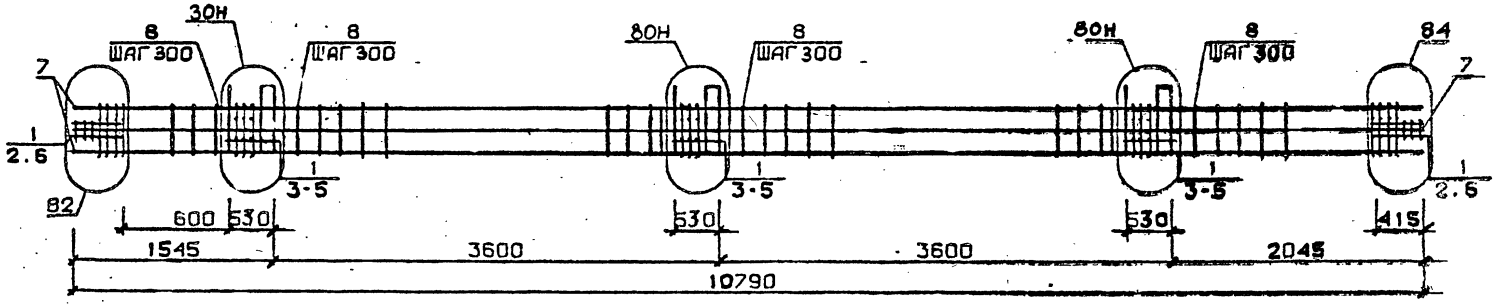

Арматура класса AI и AIII по ГОСТ 5781-82*
Детали см. I.020.I-2с/89 В.2-I3
Спецификацию см. лист 2

Разраб.	Мосесова		
Проверил	Чкванава		
ГИП	Усх.Вадзе		
Н.контр.	Чкванава		

1.020.1-2с/89 2-4 К158

Каркас пространственный КП 257н, КП 258н

Стадия	Лист	Листов
Р	1	2

ТбилЗНИИЭП

ФОРМАТ А3

Инв.№ подл. | Подп. и дата | Взам.инв.№

Марка пространственного каркаса	Поз.	Марка арматурного изделия	Кол.	Масса, кг		Обозначение документа
				1 шт.	Всего	
КП257н	1	С2	21	2,9	60,9	В. 2-14
	2	С9	4	0,7	2,8	В. 2-14
	3	МН5н	3	27,6	82,8	В. 2-14
	4	МН8	3	11,9	35,7	В. 2-14
	5	МН9	3	17,3	51,9	В. 2-14
	6	Ø8АI L = 500	4	0,20	0,80	Б.Ч.
	7	Ø32АШ L = 10790	8	68,1	544.8	Б.Ч.
	8	ХМ2	31	0,55	17,05	В. 2-14
				Итого:	796,8	
КП258н	1	С2	21	2,9	60,9	В. 2-14
	2	С9	4	0,7	2,8	В. 2-14
	3	МН5н	3	27,6	82,8	В. 2-14
	4	МН8	3	11,9	35,7	В. 2-14
	5	МН10	3	20,8	62,4	В. 2-14
	6	Ø8АI L = 500	4	0,20	0,80	Б.Ч.
	7	Ø36АШ L = 10790	8	86,2	689,6	Б.Ч.
	8	ХМ3	31	0,88	27,28	В. 2-14
				Итого:	962,4	

Марка пространственного каркаса	Поз.	Марка арматурного изделия	Кол.	Масса, кг		Обозначение документа
				1 шт.	Всего	

Инв. № подл. | Подпись и дата | Взам. инв. №

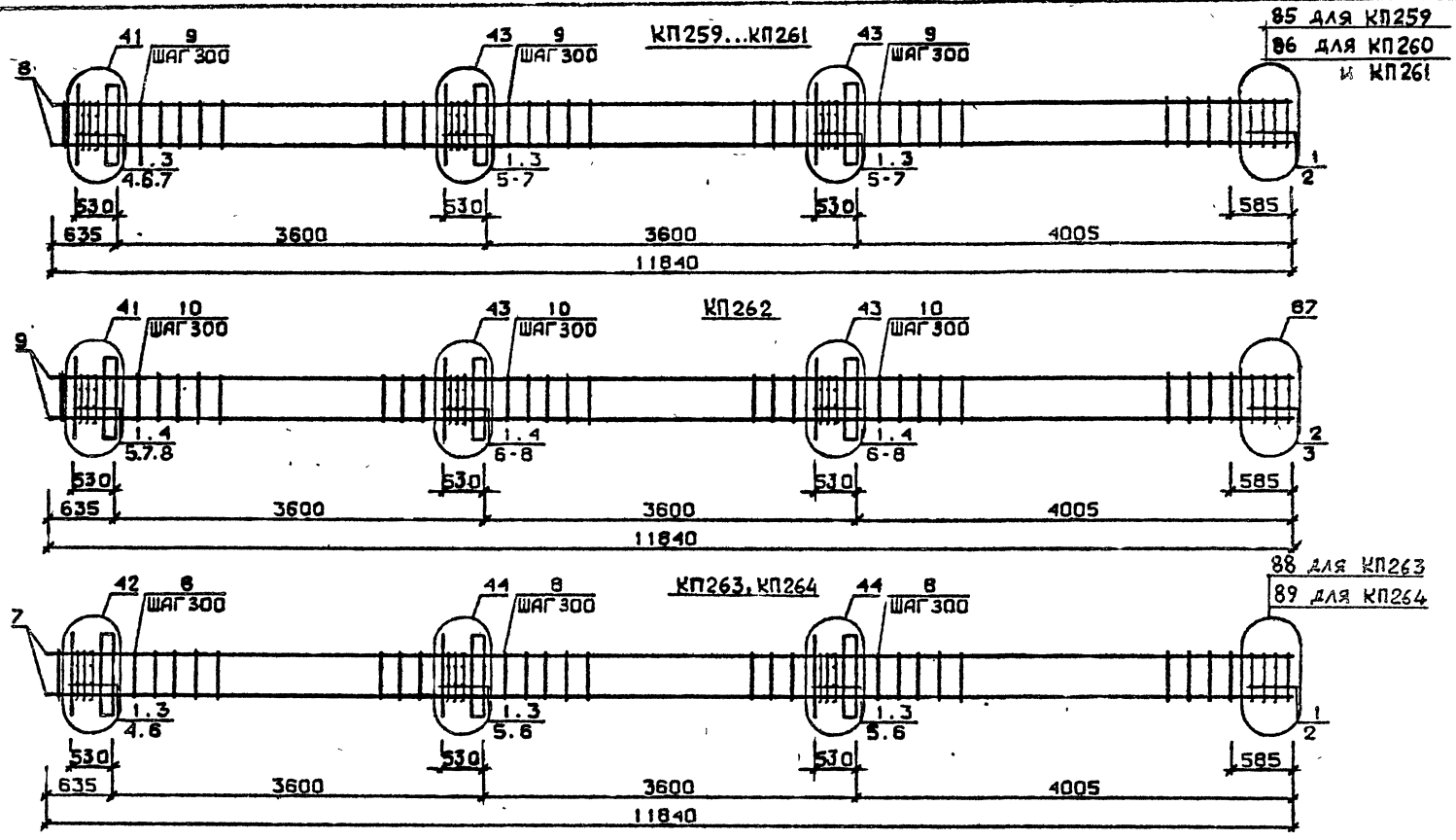

Арматура класса А1 и АШ по ГОСТ 5781-82*
Детали см. I.020.I-2с/89 В.2-I3
Спецификацию см.лист 2

Разраб.	Чанкветадзе	
Проверил	Барбакадзе	
ГИП	Бускивадзе	
Н.контр	Барбакадзе	

1.020.1-2с/89 2-4 К159

Каркас пространственный КП259...КП264

Стадия	Лист	Листов
Р	1	2

ТбилЗНИИЭП

ФОРМАТ А3

Инв.№подл. | Подп. и дата | Взам.инв.№

Марка пространственного каркаса	Поз.	Марка арматурного изделия	Кол.	Масса, кг		Обозначение документа
				I шт.	Всего	
КП259	I	CI	I7	I,8	30,6	В. 2-I4
	2	C4	2	2,2	4,4	В. 2-I4
	3	МНI	3	25,60	76,8	В. 2-I4
	4	Ø28AIII L = 720	2	3,48	6,96	В. 2-I4
	5	Ø32AIII L = 720	4	4,54	I8,I6	Б.Ч.
	6	ØI0AI L = 380	6	0,23	I,38	Б.Ч.
	7	ØI2AI L = I30	I2	0,II	I,32	Б.Ч.
	8	Ø20AIII L =II840	4	29,2	II6,8	Б.Ч.
	9	ХМI	35	0,55	19,25	В. 2-I4
				Итого:	275,7	
КП260	I	CI	I7	I,8	30,6	В. 2-I4
	2	C5	2	3,I	6,2	В. 2-I4
	3	МНI	3	25,60	76,8	В. 2-I4
	4	Ø28AIII L = 720	2	3,48	6,96	Б.Ч.
	5	Ø32AIII L = 720	4	4,54	I8,I6	Б.Ч.
	6	ØI0AI L = 380	6	0,23	I,38	Б.Ч.
	7	ØI2AI L = I30	I2	0,II	I,32	Б.Ч.
	8	Ø25AIII L =II840	4	45,6	I82,4	Б.Ч.
	9	ХМI	35	0,55	19,25	В. 2-I4
				Итого:	343,I	
КП261	I	CI	I7	I,8	30,6	В. 2-I4
	2	C5	2	3,I	6,6	В. 2-I4
	3	МНI	3	25,60	76,8	В. 2-I4
	4	Ø28AIII L = 720	2	3,48	6,96	Б.Ч.
	5	Ø32AIII L = 720	4	4,54	I8,I6	Б.Ч.
	6	ØI0AI L = 380	6	0,23	I,38	Б.Ч.
	7	ØI2AI L = I30	I2	0,II	I,32	Б.Ч.
	8	Ø28AIII L =II840	4	57,2	228,8	Б.Ч.
	9	ХМ2	35	0,55	19,25	В. 2-I4
				итого:	389,9	

Марка пространственного каркаса	Поз.	Марка арматурного изделия	Кол.	Масса, кг		Обозначение документа
				I шт.	Всего	
КП262	I	CI	I5	I,8	27,0	В. 2-I4
	2	C2	2	2,9	5,8	В. 2-I4
	3	C6	2	3,7	7,4	В. 2-I4
	4	МНI	3	25,60	76,8	В. 2-I4
	5	Ø28AIII L = 720	2	3,48	6,96	Б.Ч.
	6	Ø32AIII L = 720	4	4,54	I8,I6	Б.Ч.
	7	ØI0AI L = 380	6	0,23	I,38	Б.Ч.
	8	ØI2AI L = I30	I2	0,II	I,32	Б.Ч.
	9	Ø32AIII L = II840	4	74,7	298,8	Б.Ч.
	I0	ХМ2	35	0,55	19,25	В. 2-I4
				Итого:	462,9	
КП263	I	C2	I7	2,9	49,3	В. 2-I4
	2	C7	2	4,3	8,6	В. 2-I4
	3	МНI	3	25,60	76,8	В. 2-I4
	4	Ø32AIII L = 720	2	4,54	9,08	Б.Ч.
	5	Ø36AIII L = 720	4	5,76	23,0	Б.Ч.
	6	ØI0AI L = 380	6	0,23	I,38	Б.Ч.
	7	Ø36AIII L = II840	4	94,6	378,4	Б.Ч.
	8	ХМ3	35	0,88	30,80	В. 2-I4
				Итого:	577,3	
КП264	I	C2	I7	2,9	49,3	В. 2-I4
	2	C8	2	5,0	I0,0	В. 2-I4
	3	МНI	3	25,60	76,8	В. 2-I4
	4	Ø32AIII L = 720	2	4,54	9,08	Б.Ч.
	5	Ø36AIII L = 720	4	5,75	23,0	Б.Ч.
	6	ØI0AI L = 380	6	0,23	I,38	Б.Ч.
	7	Ø40AIII L =II840	4	II7,0	468,0	Б.Ч.
	8	ХМ3	35	0,88	30,80	В. 2-I4
				Итого:	668,3	

Инв. № подл. | Подпись и дата | Взам. инв. №

КП265

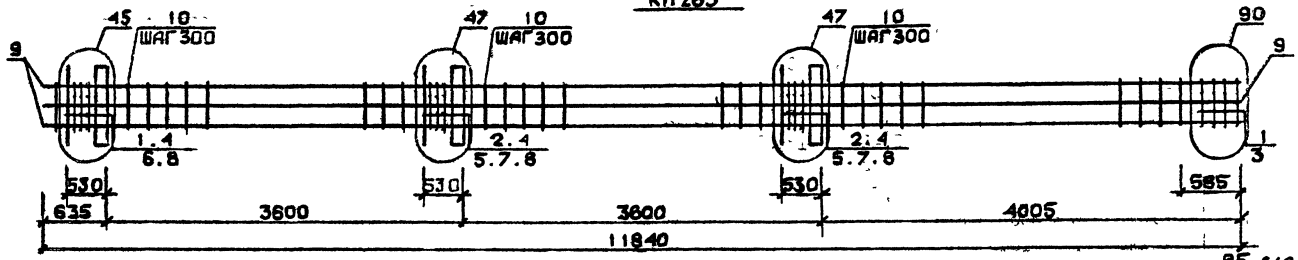

КП266...КП268

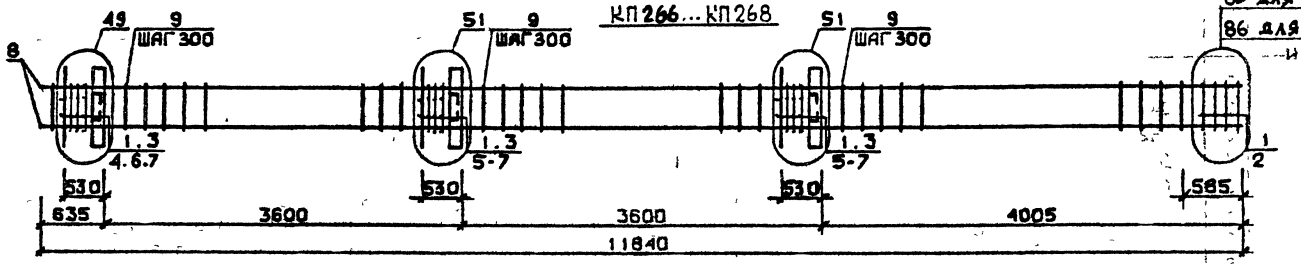

85 для КП266
86 для КП267
и КП268

КП269

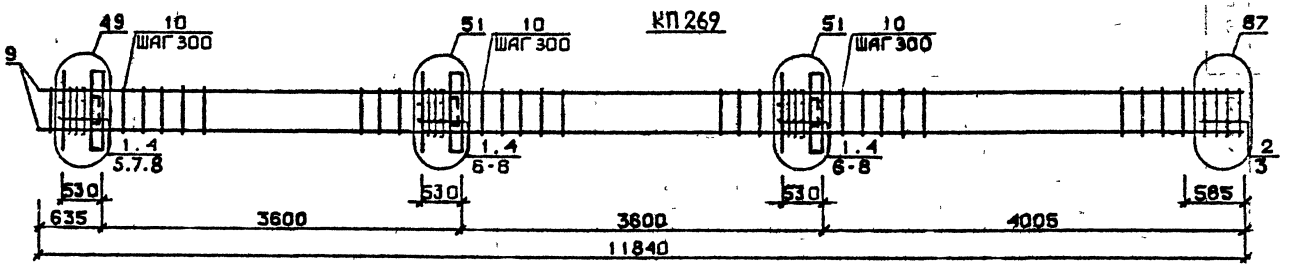

Арматура класса AI и AIII по ГОСТ 5781-82*
Детали см. I.020.I-2с/89 В.2-I3
Спецификацию см. лист 2

Разраб.	Чанкветадзе		1.020.1-2с/89 2-4 К160
Пров.	Бурбакадзе		
ГИП	Бускивадзе		Каркас пространственный КП265...КП269
Н.контр.	Зарбалидзе		Стадия Р; Лист 1; Листов 2; ТбилЗНИИЭП

Инв.№подл. | Подп. и дата | Взам.инв.№

Марка пространственного каркаса	Поз.	Марка арматурного изделия	Кол.	Масса, кг		Обозначение документа
				I шт.	Всего	
КП265	I	CI	7	I,8	I2,6	В. 2-I4
	2	C2	I0	2,9	29,0	В. 2-I4
	3	C6	2	3,7	7,4	В. 2-I4
	4	МНI	3	25,60	76,3	В. 2-I4
	5	Ø28AIII L = 720	4	3,48	I3,92	Б.Ч.
	6	Ø32AIII L = 720	2	4,54	9,08	Б.Ч.
	7	Ø36AIII L = 720	4	5,75	23,0	Б.Ч.
	8	ØI0AI L = 380	6	0,23	I,38	Б.Ч.
	9	Ø32AIII L = II840	8	74,7	597,6	Б.Ч.
	I0	ХМ2	35	0,55	*19,25*	В. 2-I4
				Итого:	790,1	
КП266	I	CI	I6	I,8	28,8	В. 2-I4
	2	C4	2	2,2	4,4	В. 2-I4
	3	МН2	3	40,0	I20,0	В. 2-I4
	4	Ø28AIII L = 720	4	3,48	I3,92	Б.Ч.
	5	Ø32AIII L = 720	8	4.54	36,32	Б.Ч.
	6	ØI0AI L = 380	I2	0,23	2,76	Б.Ч.
	7	ØI2AI L = I30	I2	0,II	I,32	Б.Ч.
	8	Ø20AIII L =II840	4	29,2	II6,8	Б.Ч.
	9	ХМI	35	0,55	*19,25*	В. 2-I4
				Итого:	343,6	
КП267	I	CI	I6	I,8	28,8	В. 2-I4
	2	C5	2	3,I	6,2	В. 2-I4
	3	МН2	3	40,0	I20,0	В. 2-I4
	4	Ø28AIII L = 720	4	3,48	I3,92	Б.Ч.
	5	Ø32AIII L = 720	8	4,54	36,32	Б.Ч.
	6	ØI0AI L = 380	I2	0,23	2,76	Б.Ч.
	7	ØI2AI L = I30	I2	0,II	I,32	Б.Ч.
	8	Ø25AIII L =II840	4	45,6	I82,4	Б.Ч.
	9	ХМI		0,55	*19,25*	В. 2-I4
				Итого:	*411,0*	

Марка пространственного каркаса	Поз.	Марка арматурного изделия	Кол.	Масса, кг		Обозначение документа
				I шт.	Всего	
КП268	I	CI	I6	I,8	28,8	В. 2-I4
	2	C5	2	3,I	6,2	В. 2-I4
	3	МН2	3	40,0	I20,0	В. 2-I4
	4	Ø28AIII L = 720	4	3,48	I3,92	Б.Ч.
	5	Ø32AIII L = 720	8	4,54	36,32	Б.Ч.
	6	ØI0AI L = 380	I2	0,23	2,76	Б.Ч.
	7	ØI2AI L = I30	I2	0,II	I,32	Б.Ч.
	8	Ø28AIII L =II840	4	57,2	228,8	Б.Ч.
	9	ХМ2		0,55	*19,25*	В. 2-I4
				Итого:	*457,4*	
КП269	I	CI	I4	I,8	25,2	В. 2-I4
	2	C2	2	2,9	5,8	В. 2-I4
	3	C6	2	3,7	7,4	В. 2-I4
	4	МН2	3	40,0	I20,0	В. 2-I4
	5	Ø28AIII L = 720	4	3,48	I3,92	Б.Ч.
	6	Ø32AIII L = 720	8	4,54	36,32	Б.Ч.
	7	ØI0AI L = 380	I2	0,23	2,76	Б.Ч.
	8	ØI2AI L = I30	I2	0,II	I,32	Б.Ч.
	9	Ø32AIII L =II840	4	74,7	298,8	Б.Ч.
	I0	ХМ2		0,55	*19,25*	В. 2-I4
				Итого:	530,8	

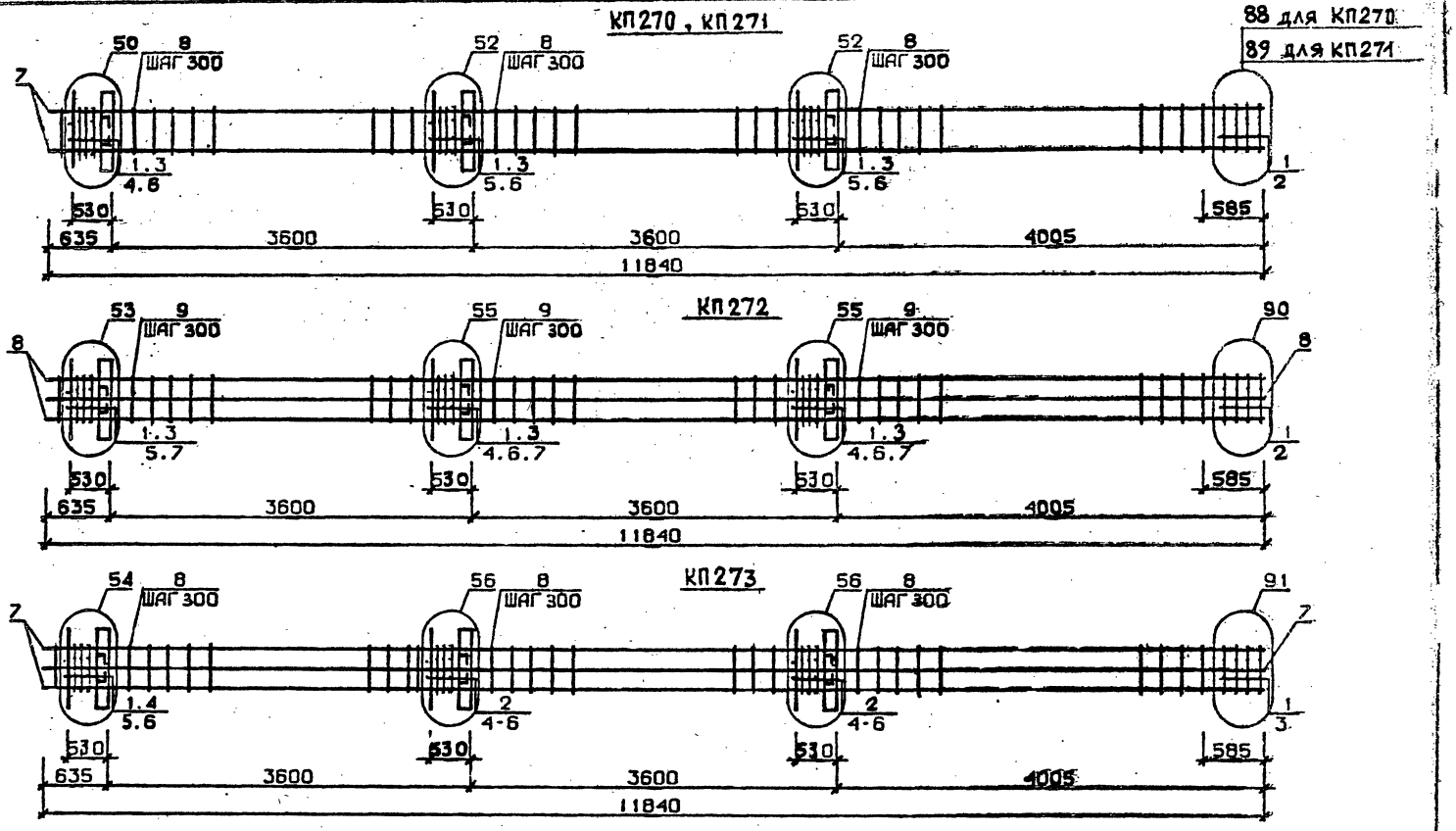

Арматура класса А1 и АШ по ГОСТ 5781-82*
Детали см. I.020.I-2с/89 В.2-13
Спецификацию см. лист 2

РАЗРАБ.	ЧАНКВЕТАДЗЕ		1.020.1-2с/89 2-4 К161
ПРОВЕРИЛ	БАРБАКАДЗЕ		
ГИП	БУСКИВАДЗЕ		КАРКАС ПРОСТРАНСТВЕННЫЙ КП270 ... КП273
Н.КОНТР.	БАРБАКАДЗЕ		Стадия Р · Лист 1 · Листов 2 · ТбилЗНИИЭП

ФОРМАТ А3

ИНВ.№ПОДЛ. | ПОДП. И ДАТА | ВЗАМ.ИНВ.№

I.020.I-2с/89 В. 2-4 у.2

Марка пространственного каркаса	Поз.	Марка арматурного изделия	Кол.	Масса, кг I шт.	Масса, кг Всего	Обозначение документа
МП270	I	С2	I6	2,9	46,4	В. 2-I4
	2	С7	2	4,3	8,6	В. 2-I4
	3	МН2	3	40,0	I20,0	В. 2-I4
	4	Ø32АШ L = 720	4	4,54	I8,I6	Б.Ч.
	5	Ø36АШ L = 720	4	5,75	23,0	Б.Ч.
	6	ØIOAI L = 380	8	0,23	I,84	Б.Ч.
	7	Ø36АШ L =II840	4	94,6	378,4	Б.Ч.
	8	ХМ3	35	0,88	30,80	В. 2-I4
				Итого:	627,2	
КП27I	I	С2	I6	2,9	46,4	В. 2-I4
	2	С8	2	5,0	I0,0	В. 2-I4
	3	МН2	3	40,0	I20,0	В. 2-I4
	4	Ø32АШ L = 720	4	4,54	I8,I6	Б.Ч.
	5	Ø36АШ L = 720	4	5,75	23,0	Б.Ч.
	6	ØIOAI L = 380	8	0,23	I,84	Б.Ч.
	7	Ø40АШ L =II840	4	II7,0	468,0	Б.Ч.
	8	ХМ3		0,88	30,80	В. 2-I4
				Итого:	718,2	
П272	I	С1	I6	I,8	28,8	В. 2-I4
	2	С6	2	3,7	7,4	В. 2-I4
	3	МН2	3	40,0	I20,0	В. 2-I4
	4	Ø28АШ L = 720	4	3,48	I3,92	Б.Ч.
	5	Ø32АШ L = 720	4	4,54	I8,I6	Б.Ч.
	6	Ø36АШ L = 720	8	5,75	46,0	Б.Ч.
	7	ØIOAI L = 380	I2	0,23	2,76	Б.Ч.
	8	Ø32АШ L =II840	8	74,7	597,6	Б.Ч.
	9	ХМ2		0,55	19,25	В. 2-I4
				Итого:	854,0	

Марка пространственного каркаса	Поз.	Марка арматурного изделия	Кол.	Масса, кг I шт.	Масса, кг Всего	Обозначение документа
КП273	I	С2	6	2,9	I7,4	В. 2-I4
	2	С3	I0	4,2	42,0	В. 2-I4
	3	С7	2	4,3	8,6	В. 2-I4
	4	МН2	3	40,0	I20,0	В. 2-I4
	5	Ø36АШ L = 720	I6	5,75	92,0	Б.Ч.
	6	ØIOAI L = 380	I2	0,23	2,76	Б.Ч.
	7	Ø36АШ L =II840	8	94,6	756,8	Б.Ч.
	8	ХМ3		0,88	30,80	В. 2-I4
				Итого:	1070,0	

I.020.I-2с/89 В. 2-4 ч.2

Инв. № подл. | Подпись и дата | Взам. инв. №

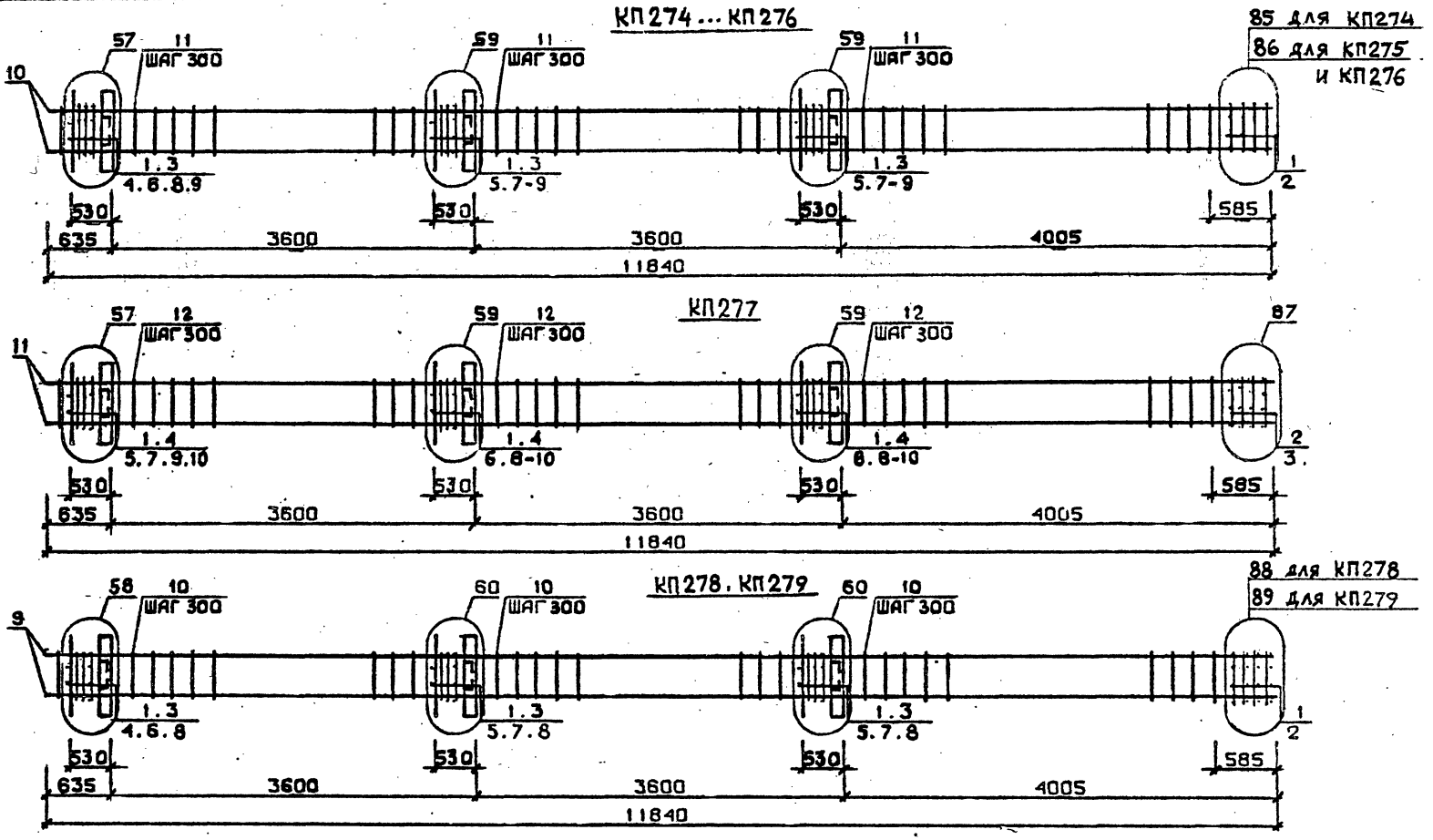

Арматура класса AI и AIII по ГОСТ 5781-82*
Детали см. I.020.I-2с/89 В.2-I3
Спецификацию см. лист 2

Разраб.	Гавшавадзе		
Провер.	Бускивадзе		
ГИП	Бускивадзе		
Н.контр.	Бускивадзе		

1.020.1-2с/89 2-4 К162

Каркас пространственный КП274...КП279

Стадия	Лист	Листов
Р	1	2

ТбилЗНИИЭП

Инв.№подл. | Подп. и дата | Взам.инв.№

Формат А3

Марка пространственного каркаса	Поз.	Марка арматурного изделия	Кол.	Масса, кг		Обозначение документа
				I шт.	Всего	
КП274	I	CI	I6	I,8	28,8	В. 2-I4
	2	C4	2	2,2	4,4	В. 2-I4
	3	МН3	3	32,8	98,4	В. 2-I4
	4	МН6	I	8,3	8,3	В. 2-I4
	5	МН7	2	9,7	I9,4	В. 2-I4
	6	Ø28AIII L = 720	2	3,48	6,96	Б.Ч.
	7	Ø32AIII L = 720	4	4,54	I8,I6	Б.Ч.
	8	ØI0AI L = 380	6	0,23	I,38	Б.Ч.
	9	ØI2AI L = I30	I2	0,II	I,32	Б.Ч.
	I0	Ø20AIII L =II840	4	29,2	II6,8	Б.Ч.
	II	ХМI	35	0,55	I9,25	Б.Ч.
				Итого:	323,2	
КП275	I	CI	I6	I,8	28,8	В. 2-I4
	2	C5	2	3,I	6,2	В. 2-I4
	3	МН3	3	32,8	98,4	В. 2-I4
	4	МН6	I	8,3	8,3	В. 2-I4
	5	МН7	2	9,7	I9,4	В. 2-I4
	6	Ø28AIII L = 720	2	3,48	6,96	Б.Ч.
	7	Ø32AIII L = 720	4	4,54	I8,I6	Б.Ч.
	8	ØI0AI L = 380	6	0,23	I,38	Б.Ч.
	9	ØI2AI L = I30	I2	0,II	I,32	Б.Ч.
	I0	Ø25AIII L =II840	4	45,6	I82,4	Б.Ч.
	II	ХМI	35	0,55	I9,25	В. 2-I4
				Итого:	390,6	
КП276	I	CI	I6	I,8	28,8	В. 2-I4
	2	C5	2	3,I	6,2	В. 2-I4
	3	МН3	3	32,8	98,4	В. 2-I4
	4	МН6	I	8,3	8,3	В. 2-I4
	5	МН7	2	9,7	I9,4	В. 2-I4
	6	Ø28AIII L = 720	2	3,48	6,96	Б.Ч.
	7	Ø32AIII I = 720	4	4,54	I8,I6	Б.Ч.
	8	ØI0AI L = 380	6	0,23	I,38	Б.Ч.
	9	ØI2AI L = I30	I2	0,II	I,32	Б.Ч.
	I0	Ø28AIII L = II840	4	57,2	228,8	Б.Ч.
	II	ХМ2	35	0,55	I9,25	В. 2-I4
				Итого:	437,0	

Марка пространственного каркаса	Поз.	Марка арматурного изделия	Кол.	Масса, кг		Обозначение документа
				I шт.	Всего	
КП277	I	CI	I4	I,8	25,2	В. 2-I4
	2	C2	2	2,9	5,8	В. 2-I4
	3	C6	2	3,7	7,4	В. 2-I4
	4	МН3	3	32,8	98,4	В. 2-I4
	5	МН6	I	8,3	8,3	В. 2-I4
	6	МН7	2	9,7	I9,4	В. 2-I4
	7	Ø28AIII L = 720	2	3,48	6,96	Б.Ч.
	8	Ø32AIII L = 720	4	4,54	I8,I6	Б.Ч.
	9	ØI0AI L = 380	6	0,23	I,38	Б.Ч.
	I0	ØI2AI L = I30	I2	0,II	I,32	Б.Ч.
	II	Ø32AIII L =II840	4	74,7	298,8	Б.Ч.
	I2	ХМ2	35	0,55	I9,25	В. 2-I4
				Итого:	511,4	
КП278	I	C2	I6	2,9	46,4	В. 2-I4
	2	C7	2	4,3	8,6	В. 2-I4
	3	МН3	3	32,8	98,4	В. 2-I4
	4	МН7	I	9,7	9,7	В. 2-I4
	5	МН8	2	II,9	23,8	В. 2-I4
	6	Ø32AIII L = 720	2	4,54	9,08	Б.Ч.
	7	Ø36AIII L = 720	4	5,75	23,0	Б.Ч.
	8	ØI0AI L = 380	6	0,23	I,38	Б.Ч.
	9	Ø36AIII L = II840	4	94,6	378,4	Б.Ч.
	I0	ХМ3	35	0,88	30,80	В. 2-I4
				Итого:	629,5	
КП279	I	C2	I6	2,9	46,4	В. 2-I4
	2	C8	2	5,0	I0,0	В. 2-I4
	3	МН3	3	32,8	98,4	В. 2-I4
	4	МН7	I	9,7	9,7	В. 2-I4
	5	МН8	2	II,9	23,8	В. 2-I4
	6	Ø32AIII L = 720	2	4,54	9,08	Б.Ч.
	7	Ø36AIII L = 720	4	5,75	23,0	Б.Ч.
	8	ØI0AI L = 380	6	0,23	I,38	Б.Ч.
	9	Ø40AI L =II840	4	II7,0	468,0	Б.Ч.
	I0	ХМ3	35	0,88	30,80	В. 2-I4
				Итого:	720,5	

КП 280

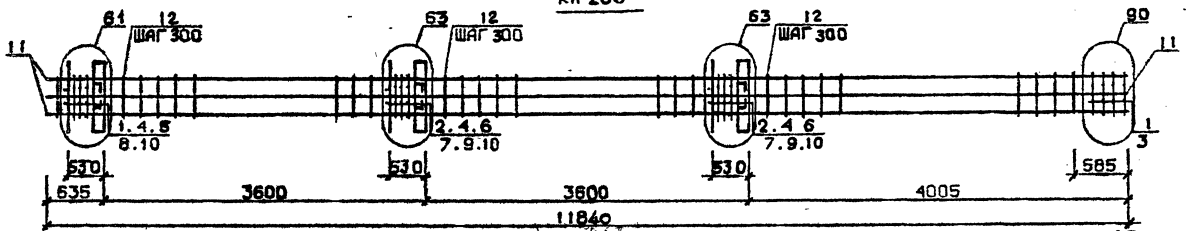

КП281...КП283

85 для КП281
86 для КП282 и КП283

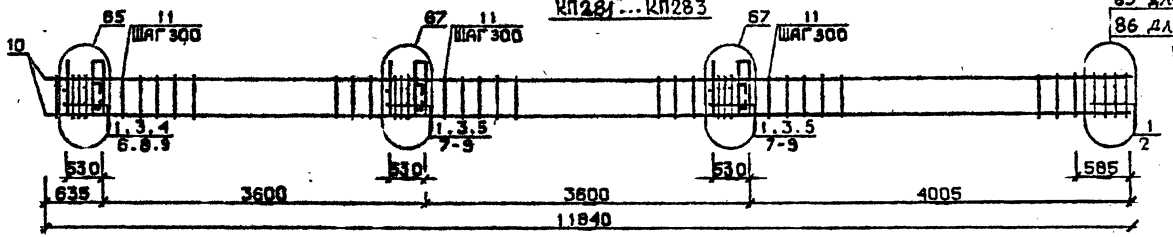

КП284

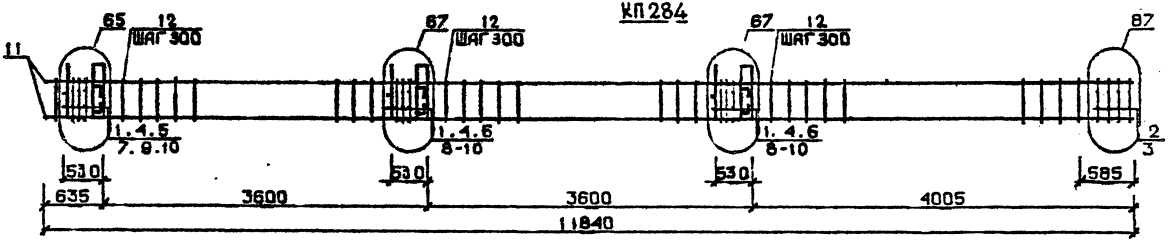

Арматура класса AI и AIII по ГОСТ 5781-82*
Детали см. I.020.I-2о/89 В.2-13
Спецификацию см. лис-2

Разраб.	Чанкветадзе		1.020.1-2с/89 2-4 КЖ63	
Провери.	Барбакадзе			
ГИП	Бускиваадзе		Каркас пространственный КП280...КП284	Стадия: Р; Лист: 1; Листов: 2
Н.контр.	Барбакадзе			ТбилЗНИИЭП

ФОРМАТ А3

Инв.№ подл. | Подп. и дата | Взам.инв.№

Марка пространственного каркаса	Поз.	Марка арматурного изделия	Кол.	Масса, кг I шт.	Масса, кг Всего	Обозначение документа
КП280	I	СI	6	I,8	I0,8	В. 2-I4
	2	С2	I0	2,9	29,0	В 2-I4
	3	С6	2	3,7	7,4	В. 2-I4
	4	МН3	3	32,8	98.4	В. 2-I4
	5	МН7	I	9,7	9,7	В. 2-I4
	6	МН8	2	II,9	23,8	В. 2-I4
	7	Ø28АШ L = 720	4	3,48	I3,92	Б.Ч.
	8	Ø32АШ L = 720	2	4,54	9,08	Б.Ч.
	9	Ø36АШ L = 720	4	5,75	23,0	Б.Ч.
	I0	ØI0AI L = 380	6	0,23	I,38	Б.Ч.
	II	Ø32АШ L = II840	8	74.7	597,6	Б.Ч.
	I2	ХМ2	35	0,55	19,25	В. 2-I4
				Итого:	843,4	
КП28I	I	СI	I6	I,8	28,8	В. 2-I4
	2	С4	2	2,2	4,4	В. 2-I4
	3	МН4	3	34,8	I04,4	В. 2-I4
	4	МН6	I	8,3	8,3	В. 2-I4
	5	МН7	2	9,7	I9,4	В. 2-I4
	6	Ø28АШ L = 720	2	3,48	6,96	Б.Ч.
	7	Ø32АШ L = 720	4	4,54	9,08	Б.Ч.
	8	ØI0AI L = 380	6	0,23	I,38	Б.Ч.
	9	ØI2AI L = I30	I2	0,II	I,32	Б.Ч.
	I0	Ø20АШ L =II840	4	29,2	II6,8	Б.Ч.
	II	ХМI	35	0,55	19,25	В. 2-I4
				Итого:	330,0	
КП282	I	СI	I6	I,8	28,8	В. 2-I4
	2	С5	2	3,I	6,2	В. 2-I4
	3	МН4	3	34,8	I04,4	В. 2-I4
	4	МН6	I	8,3	8,3	В. 2-I4
	5	МН7	2	9,7	I9,4	В. 2-I4
	6	Ø28АШ L = 720	2	3,48	6,96	Б.Ч.
	7	Ø32АШ L = 720	4	4,54	I8,I6	Б.Ч.
	8	ØI0AI L = 380	6	0,23	I,38	Б.Ч.
	9	ØI2AI L = I20	I2	0,II	I,32	Б.Ч.
КП282	I0	Ø25АШ L = II840	4	45,6	I82,4	Б.Ч.
	II	ХМI	35	0,55	19.25	В. 2-I4
				Итого:	396,5	
КП283	I	СI	I6	I,8	28,8	В. 2-I4
	2	С5	2	3,I	6,2	В. 2-I4
	3	МН4	3	34,8	I04,4	В. 2-I4
	4	МН6	I	8,3	8,3	В. 2-I4
	5	МН7	2	9,7	I9,4	В. 2-I4
	6	Ø28АШ L = 720	2	3,48	6,96	Б.Ч.
	7	Ø32АШ L = 720	4	4,54	I8,I6	Б.Ч.
	8	ØI0AI L = 380	6	0,23	I,38	Б.Ч.
	9	ØI2AI L = I30	I2	0,II	I.32	Б.Ч.
	I0	Ø28АШ L = II840	4	57,2	228,8	Б.Ч.
	II	ХМ2	35	0,55	19,25	В. 2-I4
				Итого:	443,5	
КП284	I	СI	I6	I,8	28,8	В. 2-I4
	2	С2	2	2,9	5,8	В. 2-I4
	3	С6	2	3,7	7,4	В. 2-I4
	4	МН4	3	34,8	I04,4	В. 2-I4
	5	МН6	I	8,3	8,3	В. 2-I4
	6	МН7	2	9,7	I9,4	В. 2-I4
	7	Ø28АШ L = 720	2	3,46	6,96	Б.Ч.
	8	Ø32АШ L = 720	4	4,54	I8,I6	Б.Ч.
	9	ØI0AI L = 380	6	0,23	I,38	Б.Ч.
	I0	ØI2AI L = I30	I2	0,II	I,32	Б.Ч.
	II	Ø32АШ L =II840	4	74,7	298,8	Б.Ч.
	I2	ХМ2	35	0,55	19,25	В. 2-I4
				Итого:	519,9	

Инв. № подл. | Подпис и дата | Взам. инв. №

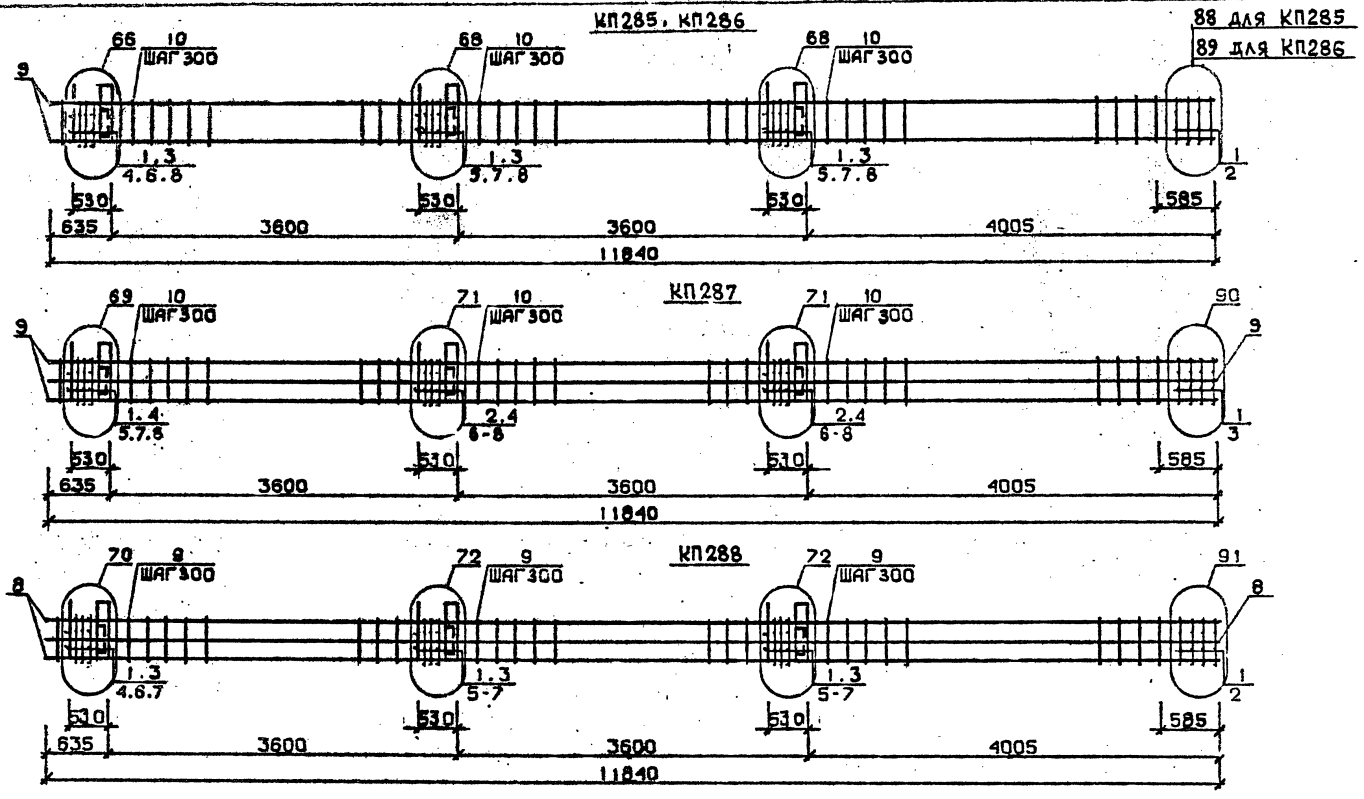

Арматура класса AI и AIII по ГОСТ 5781-82*
Детали см. I.020.I-2с/89 В.2-I3
Спецификацию см.лист2

Разраб.	Мосесова	
Провер.	Чкванава	
ГИП	Вускиваадзе	
Н.контр	Ікванава	

1.020.1-2с/89 2-4 К164

Каркас пространственный КП285...КП288

Стадия	Лист	Листов
Р	1	2

ГбилЗНИИЭП

Инв.№подл. | Подп. и дата | Взам.инв.№

ФОРМАТ А3

Марка пространственного каркаса	Поз.	Марка арматурного изделия	Кол.	Масса, кг		Обозначение документа
				I шт.	Всего	
КП285	I	С2	I6	2,9	46,4	В. 2-I4
	2	С7	2	4,3	8,6	В. 2-I4
	3	МН4	3	34,8	I04,4	В. 2-I4
	4	МН7	I	9,7	9,7	В. 2-I4
	5	МН8	2	II,9	23,8	В. 2-I4
	6	Ø32AIII L = 720	2	4,54	9,08	Б.Ч.
	7	Ø36AIII L = 720	4	5,75	23,0	Б.Ч.
	8	ØI0AI L = 380	6	0,23	I,38	Б.Ч.
	9	Ø36AIII L = II840	4	94,6	378,4	Б.Ч.
	I0	ХМ3	35	0,88	30,80	В. 2-I4
				Итого:	635,5	
КП286	I	С2	I6	2,9	46,4	В. 2-I4
	2	С8	2	5,0	I0,0	В. 2-I4
	3	МН4	3	34,8	I04,4	В. 2-I4
	4	МН7	I	9,7	9,7	В. 2-I4
	5	МН3	2	II,9	23,8	В. 2-I4
	6	Ø32AIII L = 720	2	4,54	9,08	Б.Ч.
	7	Ø36AIII L = 720	4	5,75	23,0	Б.Ч.
	8	ØI0AI L = 380	6	0,23	I,38	Б.Ч.
	9	Ø40AIII L = II840	4	II7,0	468,0	Б.Ч.
	I0	ХМ3	35	0,88	30,80	В. 2-I4
				Итого:	726,5	
КП287	I	С1	6	I,8	I0,8	В. 2-I4
	2	С2	I0	2,9	29,0	В. 2-I4
	3	С6	2	3,7	7,4	В. 2-I4
	4	МН4	3	34,8	I04,4	В. 2-I4
	5	МН7	I	9,7	9,7	В. 2-I4
	6	МН9	2	I7,3	34,6	В. 2-I4
	7	Ø32AIII L = 720	6	4,54	27,24	Б.Ч.
	8	ØI0AI L = 380	6	0,23	I,38	Б.Ч.
	9	Ø32AIII L = II840	8	74,7	597,6	Б.Ч.
	I0	ХМ2	35	0,55	I9,25	В. 2-I4
				Итого:	841,3	
КП288	I	С2	I6	2,9	46,4	В. 2-I4
	2	С7	2	4,3	8,6	В. 2-I4
	3	МН4	3	34,8	I04,4	В. 2-I4
	4	МН8	I	II,9	II,9	В. 2-I4
	5	МНI0	2	20,8	4I,6	В. 2-I4
	6	Ø36AIII L = 720	8	5,75	46,0	Б.Ч.
	7	ØI0AI L = 380	8	0,23	I,84	Б.Ч.
	8	Ø36AIII L =II840	8	94,6	756,8	Б.Ч.
	9	ХМ3	35	0,88	30,80	В. 2-I4
				Итого:	1048,3	

I.020.I-2с/89 В. 2-4 К164

Инв. № подл. | Подпись и дата | Взам. инв. №

КП289 ... КП291

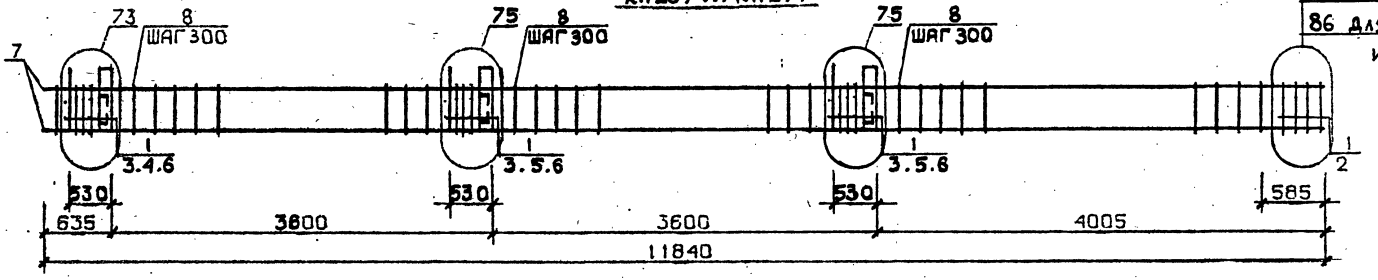

85 для КП289
86 для КП290 и КП291

КП292

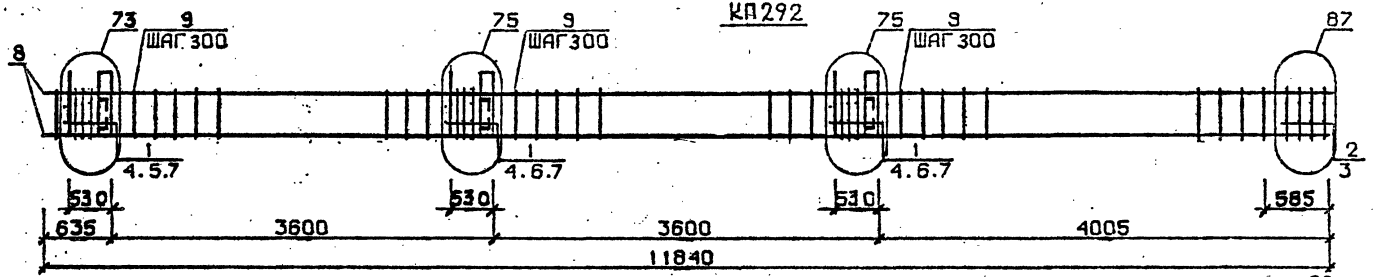

КП293, КП294

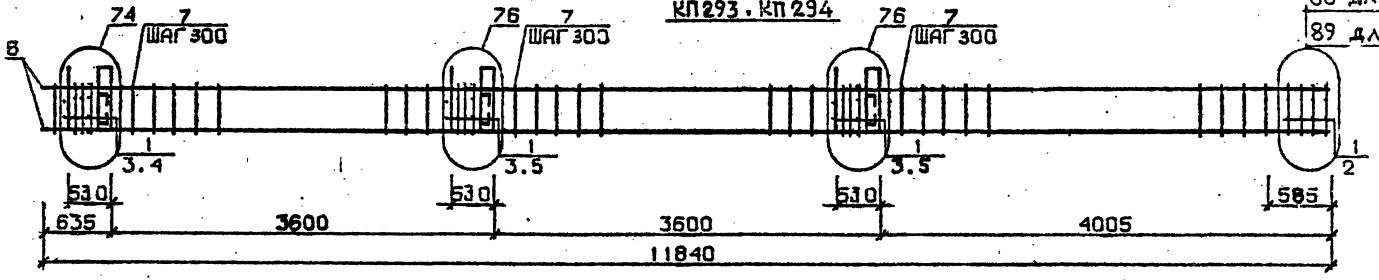

88 для КП293
89 для КП294

Арматура класса AI и AIII по ГОСТ 5781-82*
Детали см. I.020.I-2с/89 В.2-I3
Спецификацию см. лист 2

Разраб.	Маисурадзе		
Проверил	Бускивадзе		
ГИП	Бускивадзе		
Н. контр.	Бускивадзе		

1.020.1-2с/89 2-4 К465

Каркас пространственный КП289...КП294

Стадия	Лист	Листов
Р	1	2

ТбилЗНИИЭП

ФОРМАТ А3

Инв.№подл. | Подп. и дата | Взам.инв.№

Марка пространственного каркаса	Поз.	Марка арматурного изделия	Кол.	Масса, кг I шт.	Масса, кг Всего	Обозначение документа
КП289	I	СI	I6	I,8	28,8	В. 2-I4
	2	С4	2	2,2	4,4	В. 2-I4
	3	МН5	3	27,6	82,8	В. 2-I4
	4	МН6	2	8,3	I6,6	В. 2-I4
	5	МН7	4	9,7	38,8	В. 2-I4
	6	Ø I2AI L = I30	I2	0,II	I,32	Б.Ч.
	7	Ø20AIII L = II840	4	29,2	II6,8	Б.Ч.
	8	ХМI	35	0,55	19,25	В. 2-I4
				Итого:	308,7	
КП290	I	СI	I6	I,8	28,8	В. 2-I4
	2	С5	2	3,I	6,2	В. 2-I4
	3	МН5	3	27,6	32,8	В. 2-I4
	4	МН6	2	8,3	I6,6	В. 2-I4
	5	МН7	4	9,7	38,8	В. 2-I4
	6	Ø I2AI L = I30	I2	0,II	I,32	Б.Ч.
	7	Ø25AIII L =II840	4	45,6	I82,4	Б.Ч.
	8	ХМI	35	0,55	19,25	В. 2-I4
				Итого:	375,9	
КП29I	I	СI	I6	I,8	28,8	В. 2-I4
	2	С5	2	3,I	6,2	В. 2-I4
	3	МН5	3	27,6	82,8	В. 2-I4
	4	МН6	2	8,3	I6,6	В. 2-I4
	5	МН7	4	9,7	38,8	В. 2-I4
	6	Ø I2AI L = I30	I2	0,II	I,32	Б.Ч.
	7	Ø28AIII L = II840	4	57,2	228,8	Б.Ч.
	8	ХМ2	35	0,55	19,25	В. 2-I4
				Итого:	422,5	

Марка пространственного каркаса	Поз.	Марка арматурного изделия	Кол.	Масса, кг I шт.	Масса, кг Всего	Обозначение документа
КП292	I	СI	I4	I,8	25,2	В. 2-I4
	2	С2	2	2,9	5,8	В. 2-I4
	3	С6	2	3,7	7,4	В. 2-I4
	4	МН5	3	27,6	82,8	В. 2-I4
	5	МН6	2	8,3	I6,6	В. 2-I4
	6	МН7	4	9,7	38,8	В. 2-I4
	7	Ø I2AI L = I30	I2	0,II	I,32	Б.Ч.
	8	Ø32AIII L =II840	4	74,7	298,8	Б.Ч.
	9	ХМ2	35	0,55	19,25	В. 2-I4
				Итого:	496,0	
КП293	I	С2	I6	2,9	46,4	В. 2-I4
	2	С7	2	4,3	8,6	В. 2-I4
	3	МН5	3	27,6	82,8	В. 2-I4
	4	МН7	2	9,7	I9,4	В. 2-I4
	5	МН8	4	II,9	47,6	В. 2-I4
	6	Ø36AIII L =II840	4	94,6	378,4	Б.Ч.
	7	ХМ3	35	0,88	30,80	В. 2-I4
				Итого:	614,0	
КП294	I	С2	I6	2,9	46,4	В. 2-I4
	2	С8	2	5,0	I0,0	В. 2-I4
	3	МН5	3	27,6	82,8	В. 2-I4
	4	МН7	2	9,7	I9,4	В. 2-I4
	5	МН8	4	II,9	47,6	В. 2-I4
	6	Ø40AIII L =II840	4	II7,0	468,0	Б.Ч.
	7	ХМ3	35	0,88	30,80	В. 2-I4
				Итого:	704,9	

Инв. № подл. | Подпись и дата | Взам. инв. №

КП 295

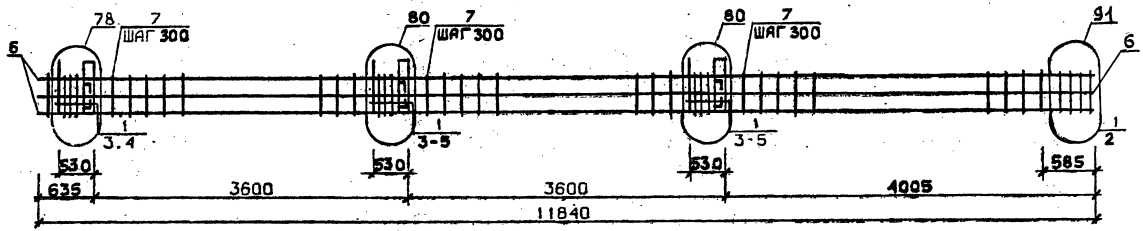

КП 289н ... КП 291н

85 для КП289н
86 для КП290н
и КП291н

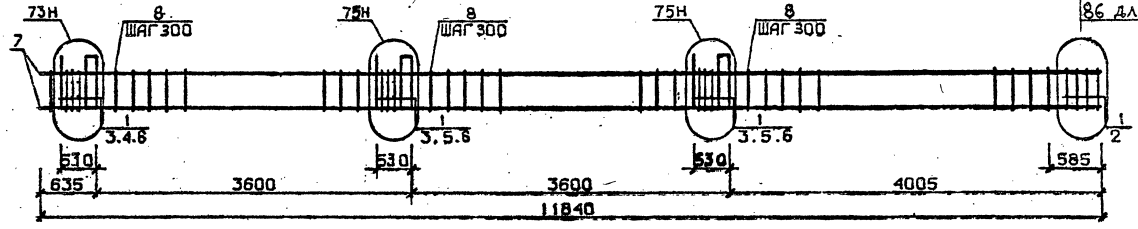

Арматура класса AI и AII по ГОСТ 5781-82*
Детали см. I.020.I-2с/89 В.2-I3
Спецификацию см. лист 2

Разраб.	Гавашвадзе		1.020.1-2с/89 2-4 К166		
Провери	Бускивадзе				
ГИП	Бускивадзе		Каркас пространственный КП295 КП289н ... КП291н	Стадия	Лист	Листов
				Р	1	2
Н.контр	Бускивадзе			ТбилЗНИИЭП		

Инв.№подл. | Подп. и дата | Взам.инв.№

Марка пространственного каркаса	Поз.	Марка арматурного изделия	Кол.	Масса, кг		Обозначение документа
				I шт.	Всего	
КП29 5	1	С2	I6	2,9	46,4	В. 2-I4
	2	С7	2	4,3	8,6	В. 2-I4
	3	МН5	3	27,6	82,8	В. 2-I4
	4	МН8	4	II,9	47,6	В. 2-I4
	5	МНIO	2	20,8	4I,6	В. 2-I4
	6	Ø36AIII L =II840	8	94,6	756,8	Б.Ч.
	7	ХМ3	35	0,88	30,80	В. 2-I4
				Итого:	1014,6	
КП289н	I	СI	I6	I,8	28,8	В. 2-I4
	2	С4	2	2,2	4,4	В. 2-I4
	3	МН5н	3	27,6	82,8	В. 2-I4
	4	МН6	2	8,3	I6,4	В. 2-I4
	5	МН7	4	9,7	38,8	В. 2-I4
	6	Ø I2AI L = I30	I2	0,II	I,32	Б.Ч.
	7	Ø20AIII L = II840	1	29,2	II6,8	Б.Ч.
	8	ХМI	35	0,55	19,25	В. 2-I4
				Итого:	308,7	
КП290н	I	СI	I6	I,8	28,8	В. 2-I4
	2	С5	2	3,I	6,2	В. 2-I4
	3	МН5н	3	27,6	82,8	В. 2-I4
	4	МН6	2	8,3	I6,6	В. 2-I4
	5	МН7	4	9,7	38,8	В. 2-I4
	6	Ø I2AI L = I30	I2	0,II	I,32	Б.Ч.
	7	Ø25AIII L =II840	4	45,6	I82,4	Б.Ч.
	8	ХМI	35	0,55	19,25	В. 2-I4
				Итого:	375,9	

Марка пространственного каркаса	Поз.	Марка арматурного изделия	Кол.	Масса, кг		Обозначение документа
				I шт.	Всего	
КП29Iн	I	СI	I6	I,8	28,8	В. 2-I4
	2	С5	2	3,I	6,2	В. 2-I4
	3	МН5н	3	27,6	82,8	В. 2-I4
	4	МН6	2	8,3	I6,6	В. 2-I4
	5	МН7	4	9,7	38,8	В. 2-I4
	6	Ø I2AI L = I30	I2	0,II	I,32	Б.Ч.
	7	Ø28AIII L = II840	4	57,2	228,8	Б.Ч.
	8	ХМ2	35	0,55	19,25	В. 2-I4
				Итого:	422,5	

Инв. № подл. | Подпись и дата | Взам. инв. №

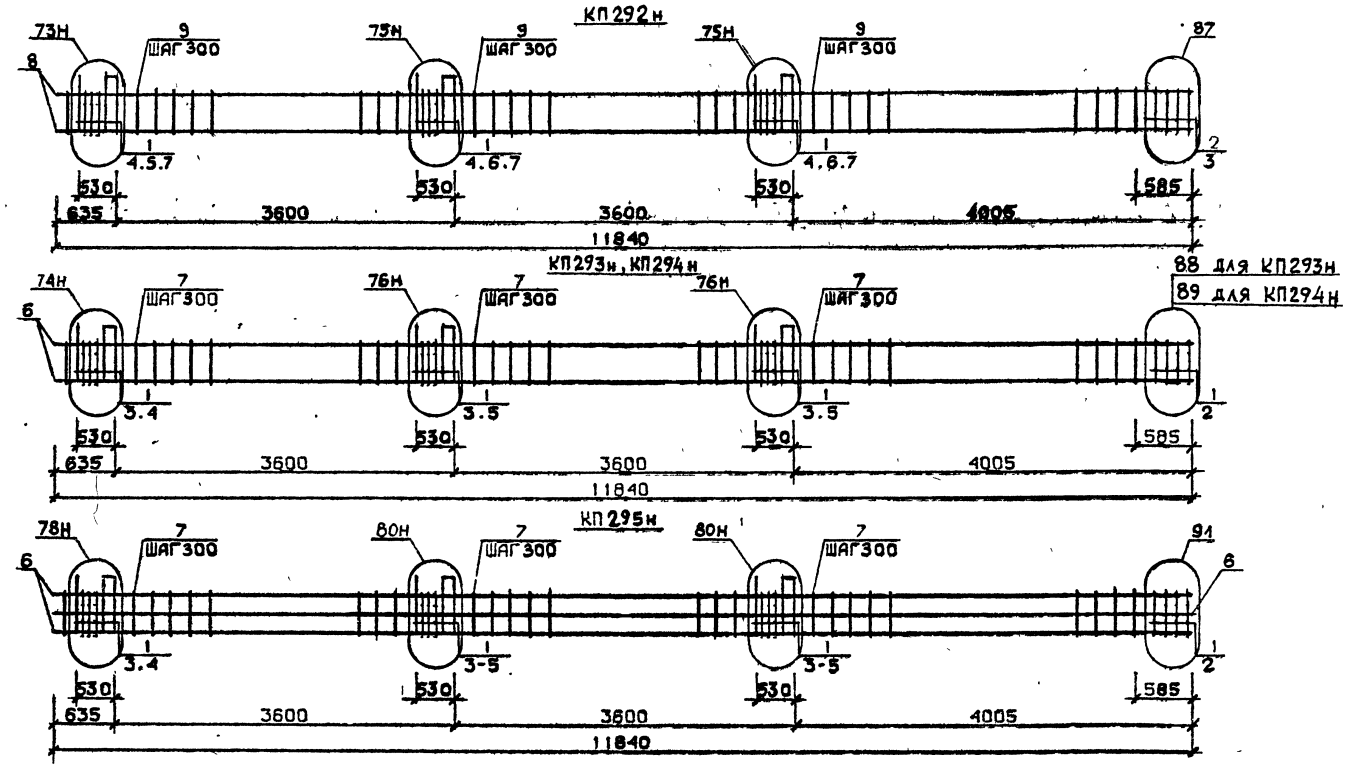

Арматура класса AI и AIII по ГОСТ 5781-82*
Детали см. I.020.I-2с/89 В.2-I3
Спецификацию см. лист 2

РАЗРАБ.	МАЙСУРАДЗЕ		1.020.1-2с/89 2-4 К167
ПРОВЕРИЛ	БУСКИВАДЗЕ		
ГИП	БУСКИВАДЗЕ		
Н КОНТР	БУСКИВАДЗЕ		КАРКАС ПРОСТРАНСТВЕННЫЙ КП292н...КП295н

Стадия	Лист	Листов
Р	1	2

ТбилЗНИИЭП

ФОРМАТ А3

ИНВ.№ ПОДЛ. | ПОДП. И ДАТА | ВЗАМ.ИНВ.№

I.020.I-2с/89 В. 2-4 ч.2

Марка пространственного каркаса	Поз.	Марка арматурного изделия	Кол.	Масса, кг		Обозначение документа
				I шт.	Всего	
КП292н	I	С1	I4	I,8	25,2	В. 2-I4
	2	С2	2	2,9	5,8	В. 2-I4
	3	С6	2	3,7	7,4	В. 2-I4
	4	МН5н	3	27,6	82,8	В. 2-I4
	5	МН6	2	8,3	I6,6	В. 2-I4
	6	МН7	4	9,7	38,8	В. 2-I4
	7	Ø12АI L = I30	I2	0,II	I,32	Б.Ч.
	8	Ø32АШ L = II840	4	74,7	298,8	Б.Ч.
	9	ХМ2	35	0,55	I9,25	В. 2-I4
				Итого:	495,9	
КП293н	I	С2	I6	2,9	46,4	В. 2-I4
	2	С7	2	4,3	8,6	В. 2-I4
	3	МН5н	3	27,6	82,8	В. 2-I4
	4	МН7	2	9,7	I9,4	В. 2-I4
	5	МН8	4	II,9	47,6	В. 2-I4
	6	Ø36АШ L = II840	4	94,6	378,4	Б.Ч.
	7	ХМ3	35	0,88	30,80	В. 2-I4
				Итого:	614,0	
КП294.1	I	С2	I6	2,9	46,4	В. 2-I4
	2	С8	2	5.0	I0,0	В. 2-I4
	3	МН5н	3	27,6	82,8	В. 2-I4
	4	МН7	2	9,7	I9,4	В. 2-I4
	5	МН8	4	II,9	47,6	В. 2-I4
	6	Ø40АШ L = II840	4	II7,0	468,0	Б.Ч.
	7	ХМ3	35	0,88	30,80	В. 2-I4
				Итого:	704,9	

Марка пространственного каркаса	Поз.	Марка арматурного изделия	Кол.	Масса, кг		Обозначение документа
				I шт.	Всего	
КП295н	I	С2	I6	2,9	46,4	В. 2-I4
	2	С7	2	4,3	8,6	В. 2-I4
	3	МН5н	3	27,6	82,8	В. 2-I4
	4	МН8	4	II,9	47,6	В. 2-I4
	5	МН10	2	20,8	4I,6	В. 2-I4
	6	Ø36АШ L =II840	8	94,6	756,8	Б.Ч.
	7	ХМ3	35	0,88	30,80	В. 2-I4
				Итого:	1014,6	

I.020.I-20/89 Вып. 2-4 Ч 2

Взам. инв. №

Подпись и дата

Инв. № подл.

КП296... КП298

85 для КП296
86 для КП297 и КП298

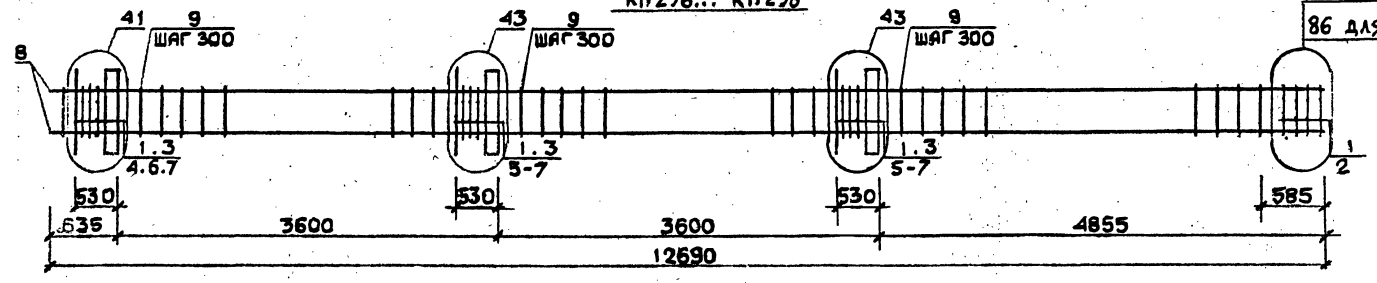

КП299

87

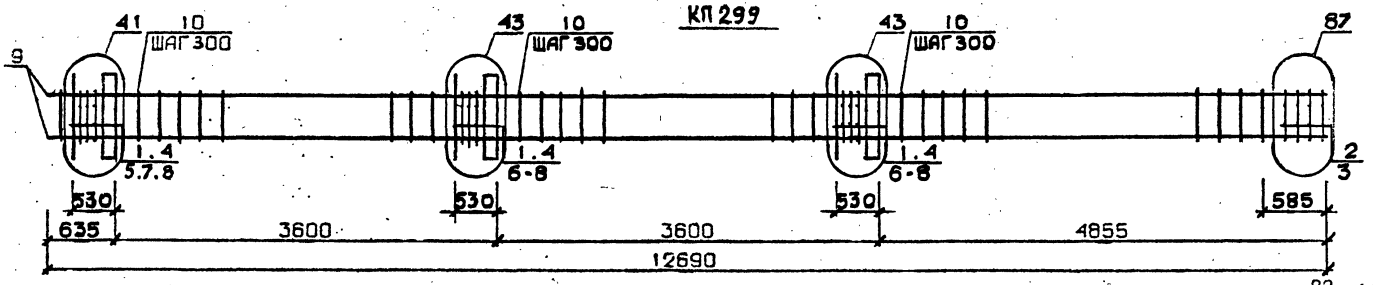

КП300, КП301

88 для КП300
89 для КП301

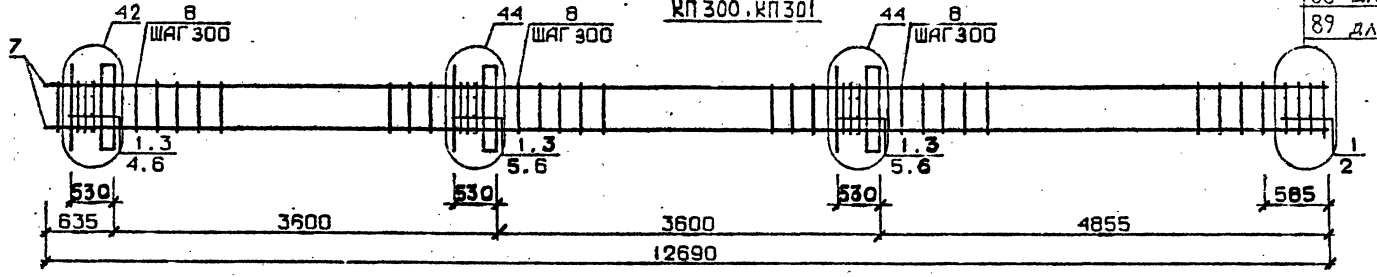

Арматура класса AI и AIII по ГОСТ 5781-82*
Детали см. I.020.I-2с/89 В.2-I3
Спецификацию см.лист 2

Разраб.	Чанкветадзе	
Проверил	Барбакадзе	
ГИП	Бускивадзе	
Н.контр.	Барбакадзе	

1.020.1-2с/89 2-4 К168

Каркас пространственный КП296...КП301

Стадия	Лист	Листов
Р		2

ТбилЗНИИЭП

Инв.№подл. | Подп. и дата | Взам.инв.№

Формат А3

Марка пространственного каркаса	Поз.	Марка арматурного изделия	Кол.	Масса, кг		Обозначение документа
				I шт.	Всего	
КП296	I	СI	I7	I,8	30,6	В. 2-I4
	2	С4	2	2,2	4,4	В. 2-I4
	3	МНI	3	25,60	76,8	В. 2-I4
	4	Ø28AIII L = 720	2	3,48	6,96	Б.Ч.
	5	Ø32AIII L = 720	4	4,54	I8,I6	Б.Ч.
	6	ØIOAI L = 380	6	0,23	I,38	Б.Ч.
	7	ØI2AI L = I30	I2	0,II	I,32	Б.Ч.
	8	Ø20AIII L = I2690	4	3I,3	I25,2	Б.Ч.
	9	ХМI	37	0,55	20,35	В. 2-I4
				Итого:	285,2	
КП297	I	СI	I7	I,8	30,6	В. 2-I4
	2	С5	2	3,I	6,2	В. 2-I4
	3	МНI	3	25,60	76,8	В. 2-I4
	4	Ø28AIII L = 720	2	3,48	6,96	Б.Ч.
	5	Ø32AIII L = 720	4	4,54	I8,I6	Б.Ч.
	6	ØIOAI L = 380	6	0,23	I,38	Б.Ч.
	7	ØI2AI L = I30	I2	0,II	I,32	Б.Ч.
	8	Ø25AIII L = I2690	4	48,9	I95,6	Б.Ч.
	9	ХМI	37	0,55	20,35	В. 2-I4
				Итого:	357,4	
КП298	I	СI	I7	I,8	30,6	В. 2-I4
	2	С5	2	3,I	6,2	В. 2-I4
	3	МНI	3	25,60	76,8	В 2-I4
	4	Ø28AIII L = 720	2	3,48	6,96	Б.Ч.
	5	Ø32AIII L = 720	4	4,54	I8,I6	Б.Ч.
	6	ØIOAI L = 380	6	0,23	I,38	Б.Ч.
	7	ØI2AI L = I30	I2	0,II	I,32	Б.Ч.
	8	Ø28AIII L = I2690	4	6I,3	245,2	Б.Ч.
	9	ХМ2	37	0,55	20,35	В. 2-I4
				Итого:	407,0	

Марка пространственного каркаса	Поз.	Марка арматурного изделия	Кол.	Масса, кг		Обозначение документа
				I шт.	Всего	
КП299	I	СI	I5	I,8	27,0	В. 2-I4
	2	С2	2	2,9	5,8	В. 2-I4
	3	С6	2	3,7	7,4	В. 2-I4
	4	МНI	3	25,6	76,8	В. 2-I4
	5	Ø28AIII L = 720	2	3,48	6,96	Б.Ч.
	6	Ø32AIII L = 720	4	4,54	I8,I6	Б.Ч.
	7	ØIOAI L = 380	6	0,23	I,38	Б.Ч.
	8	ØI2AI L = I30	I2	0,II	I,32	Б.Ч.
	9	Ø32AIII L =I2690	4	80,I	320,4	Б.Ч.
	I0	ХМ2	37	0,55	20,35	В. 2-I4
				Итого:	485,6	
КП300	I	С2	I7	2,9	49,3	В. 2-I4
	2	С7	2	4,3	8,6	В. 2-I4
	3	МНI	3	25,60	76,8	В. 2-I4
	4	Ø32AIII L = 720	2	4,54	9,08	Б.Ч.
	5	Ø36AIII L = 720	4	5,75	23,0	Б.Ч.
	6	ØIOAI L = 380	6	0,23	I,38	Б.Ч.
	7	Ø36AIII L = I2690	4	I0I,0	404,0	Б.Ч.
	8	ХМ3	37	0,88	32,56	В. 2-I4
				Итого:	604,7	
КП301	I	С2	I7	2,9	49,3	В. 2-I4
	2	С8	2	5,0	I0,0	В. 2-I4
	3	МНI	3	25,60	76,8	В. 2-I4
	4	Ø32AIII L = 720	2	4,54	9,08	Б.Ч.
	5	Ø36AIII L = 720	4	5,75	23,0	Б.Ч.
	6	ØIOAI L = 380	6	0,23	I,38	Б.Ч.
	7	Ø40AIII L =I2690	4	I25,0	500,0	Б.Ч.
	8	ХМ3	37	0,88	32,56	В. 2-I4
				Итого:	702,0	

Инв. № подл. | Подпись и дата | Взам. инв. №

Формат А3

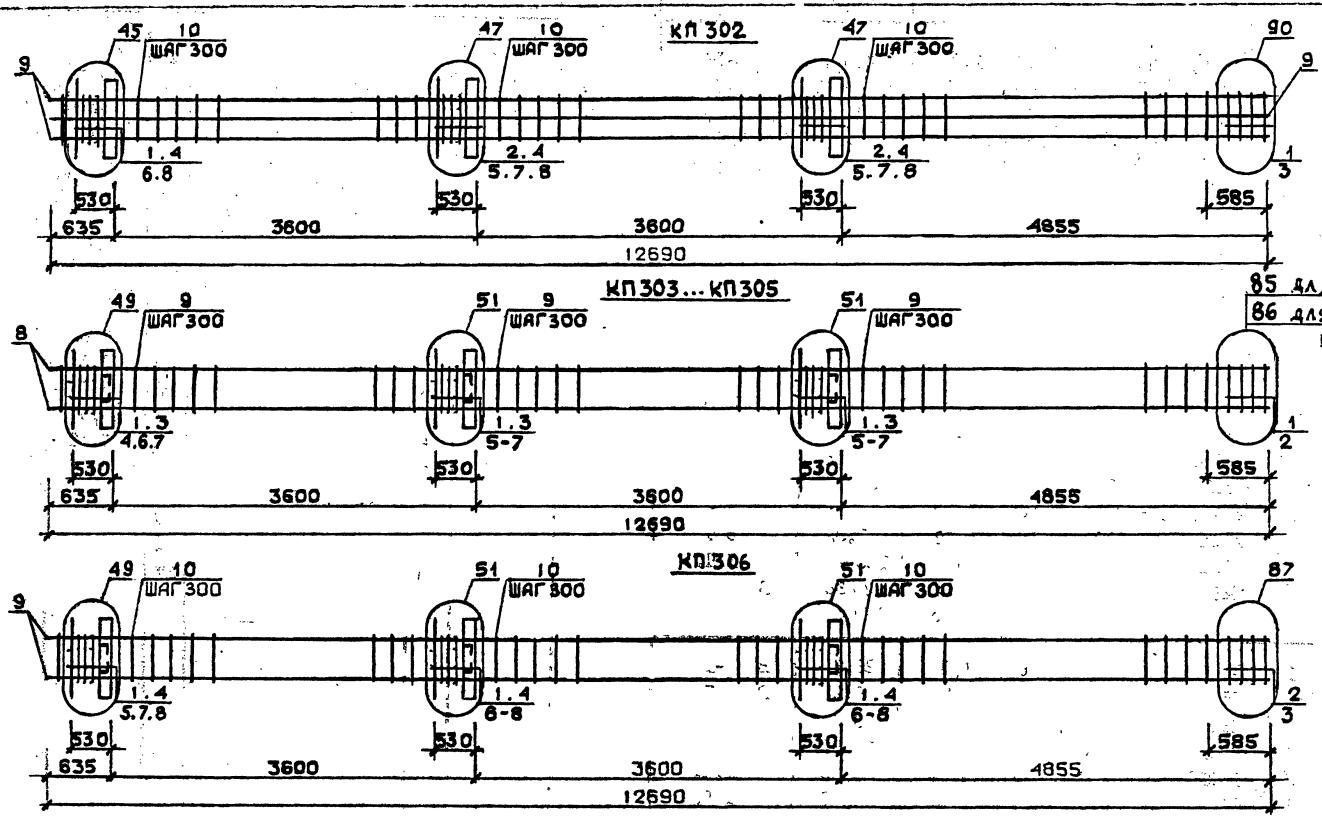

Арматура класса AI и AIII по ГОСТ 5781-82*
Детали см. I.020.I-2с/89 В.2-I3
Спецификацию см. лист 2

Разраб.	Канкиладзе	
Проверил	Барбакадзе	
ГИП	Бускивадзе	
Н. контр.	Барбакадзе	

1.020.1-2с/89 2-4 К169

Каркас пространственный КП302 ... КП306

Стадия	Лист	Листов
Р	1	2

ТбилЗНИИЭП

ФОРМАТ А3

Инв.№подл. | Подп. и дата | Взам.инв.№

Марка пространственного каркаса	Поз.	Марка арматурного изделия	Кол.	Масса, кг		Обозначение документа
				I шт.	Всего	
КП302	I	CI	7	I,8	I2,6	В. 2-I4
	2	C2	I0	2,9	29,0	В. 2-I4
	3	C6	2	3,6	7,2	В. 2-I4
	4	МН1	3	25,60	76,8	В. 2-I4
	5	Ø28AIII L = 720	4	3,48	I3,92	Б.Ч.
	6	Ø32AIII L = 720	2	4,54	9,08	Б.Ч.
	7	Ø36AIII L = 720	4	5,75	23,0	Б.Ч.
	8	ØI0AI L = 380	6	0,23	I,38	Б.Ч.
	9	Ø32AIII L = I2690	8	80,I	640,8	Б.Ч.
	I0	ХМ2	37	0,55	20,35	В. 2-I4
				Итого:	834,1	
КП303	I	CI	I6	I,8	28,8	В. 2-I4
	2	C4	2	2,2	4,4	В. 2-I4
	3	МН3	3	40,0	I20,0	В. 2-I4
	4	Ø28AIII L = 720	4	3,48	I3,92	Б.Ч.
	5	Ø32AIII L = 720	8	4,54	36,32	Б.Ч.
	6	ØI0AI L = 380	I2	0,23	2,76	Б.Ч.
	7	ØI2AI L = I30	I2	0,II	I,32	Б.Ч.
	8	Ø20AII L = I2690	4	3I,3	I25,2	Б.Ч.
	9	ХМ1	37	0,55	20,35	В. 2-I4
				Итого:	353,1	
КП304	I	CI	I6	I,8	28,8	В. 2-I4
	2	C5	2	3,I	6,2	В. 2-I4
	3	МН2	3	40,0	I20,0	В. 2-I4
	4	Ø28AIII L = 720	4	3,48	I3,92	Б.Ч.
	5	Ø32AIII L = 720	8	4,54	36,32	Б.Ч.
	6	ØI0AI L = 380	I2	0,23	2,76	Б.Ч.
	7	ØI2AI L = I30	I2	0,II	I,32	Б.Ч.
	8	Ø25AIII L = I2690	4	48,9	I95,6	Б.Ч.
	9	ХМ1	37	0,55	20,35	В. 2-I4
				Итого:	425,3	

Марка пространственного каркаса	Поз.	Марка арматурного изделия	Кол.	Масса, кг		Обозначение документа
				I шт.	Всего	
КП305	I	CI	I6	I,8	28,8	В. 2-I4
	2	C5	2	3,I	6,2	В. 2-I4
	3	МН2	3	40,0	I20,0	В. 2-I4
	4	Ø28AIII L = 720	4	3,48	I3,92	Б.Ч.
	5	Ø32AIII L = 720	8	4,54	36,32	Б.Ч.
	6	ØI0AI L = 380	I2	0,23	2,76	Б.Ч.
	7	ØI2AI L = I30	I2	0,II	I,32	Б.Ч.
	8	Ø28AIII L = I2690	4	6I,3	245,2	Б.Ч.
	9	ХМ2	37	0,55	20,35	В. 2-I4
				Итого:	474,9	
КП306	I	CI	I4	I,8	25,2	В. 2-I4
	2	C2	2	2,9	5,8	В. 2-I4
	3	C5	2	3,7	7,4	В. 2-I4
	4	МН2	3	40,0	I20,0	В. 2-I4
	5	Ø28AIII L = 720	4	3,48	I3,92	Б.Ч.
	6	Ø32AIII L = 720	8	4,54	36,32	Б.Ч.
	7	ØI0AI L = 380	I2	0,23	2,76	Б.Ч.
	8	ØI2AI L = I30	I2	0,II	I,32	Б.Ч.
	9	Ø32AIII L = I2690	4	80,I	320,4	Б.Ч.
	I0	ХМ2	37	0,55	20,35	В. 2-I4
				Итого:	553,5	

88 для КП307
89 для КП308

КП307, КП308

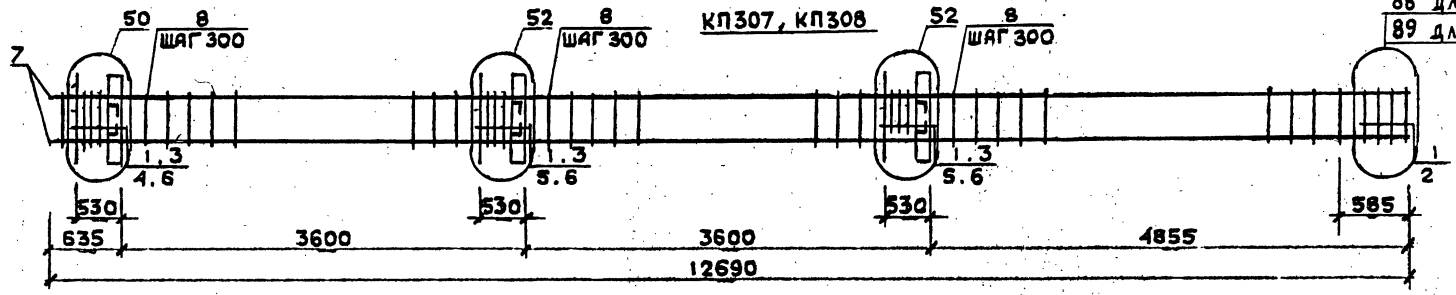

КП309

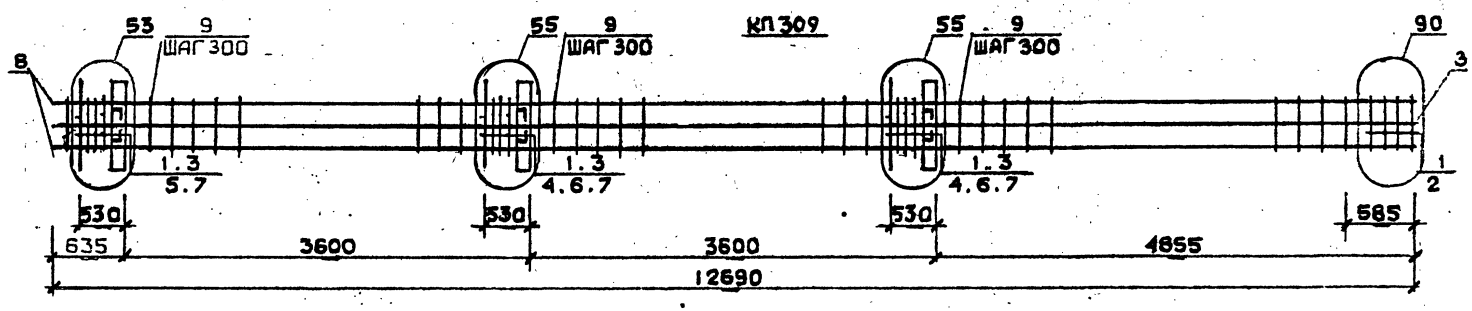

КП310

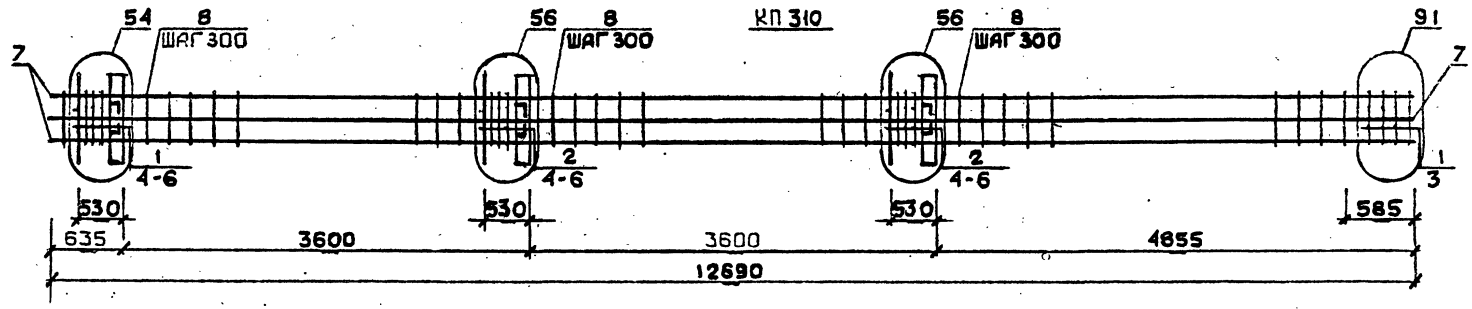

Арматура класса AI и AIII по ГОСТ 5781-82*
Детали см. I.020.I-2с/89 В.2-I3
Спецификацию см.лист 2

Разраб.	Чанкветадзе	
Провери	Барбакадзе	
ГИП	Бускивадзе	
Н.контр.	Барбакадзе	

1.020.1-2с/89 2-4 К170

Каркас пространственный КП307...КП310

Стадия	Лист	Листов
Р	1	2

ТбилЗНИИЭП

Инв.№подл. | Подп. и дата | Взам.инв.№

Марка пространственного каркаса	Поз.	Марка арматурного изделия	Кол.	Масса, кг		Обозначение документа
				1 шт.	Всего	
КП307	1	С2	16	2,9	46,4	В. 2-14
	2	С7	2	4,3	8,6	В. 2-14
	3	МН2	3	40,0	120,0	В. 2-14
	4	Ø32АШ L = 720	4	4,54	18,16	Б.Ч.
	5	Ø36АШ L = 720	4	5,75	23,0	Б.Ч
	6	Ø10АI L = 380	8	0,23	1,84	Б.Ч.
	7	Ø36АШ L = 12690	4	101,0	404,0	Б.Ч.
	8	ХМ3	37	0,88	32,56	В. 2-14
				Итого:	655,0	
КП308	1	С2	16	2,9	46,4	В. 2-14
	2	С8	2	5,0	10,0	В. 2-14
	3	МН2	3	40,0	120,0	В. 2-14
	4	Ø32АШ L = 720	4	4,54	18,16	Б.Ч.
	5	Ø36АШ L = 720	4	5,75	23,0	Б.Ч.
	6	Ø10АI L = 380	8	0,23	1,84	Б.Ч.
	7	Ø40АШ L = 12690	4	125,0	500,0	Б.Ч.
	8	ХМ3	37	0,88	32,56	В. 2-14
				Итого:	752,0	
КП309	1	С1	16	1,8	28,8	В. 2-14
	2	С6	2	3,7	7,4	В. 2-14
	3	МН2	3	40,0	120,0	В. 2-14
	4	Ø28АШ L = 720	4	3,48	13,92	Б.Ч.
	5	Ø32АШ L = 720	4	4,54	18,16	Б.Ч.
	6	Ø36АШ L = 720	8	5,75	46,0	Б.Ч.
	7	Ø10АI L = 380	12	0,23	2,76	Б.Ч.
	8	Ø32АШ L = 12690	8	80,1	640,8	Б.Ч.
	9	ХМ2	37	0,55	20,35	В. 2-14
				Итого:	898,2	

Марка пространственного каркаса	Поз.	Марка арматурного изделия	Кол.	Масса, кг		Обозначение документа
				1 шт.	Всего	
КП310	1	С2	6	2,9	17,4	В. 2-14
	2	С3	10	4,2	42,0	В. 2-14
	3	С7	2	4,3	8,6	В. 2-14
	4	МН2	3	40,0	120,0	В. 2-14
	5	Ø36АШ L = 720	16	5,75	92,0	Б.Ч.
	6	Ø10АI L = 380	12	0,23	2,76	Б.Ч.
	7	Ø36АШ L = 12690	8	101,0	808,0	Б.Ч.
	8	ХМ3	37	0,88	32,56	В. 2-14
				Итого:	1123,3	

I.020.I-2с/89 В. 2-4 Т.2

Взам. инв. №

Подпись и дата

Инв. № подл.

КП311 ... КП313

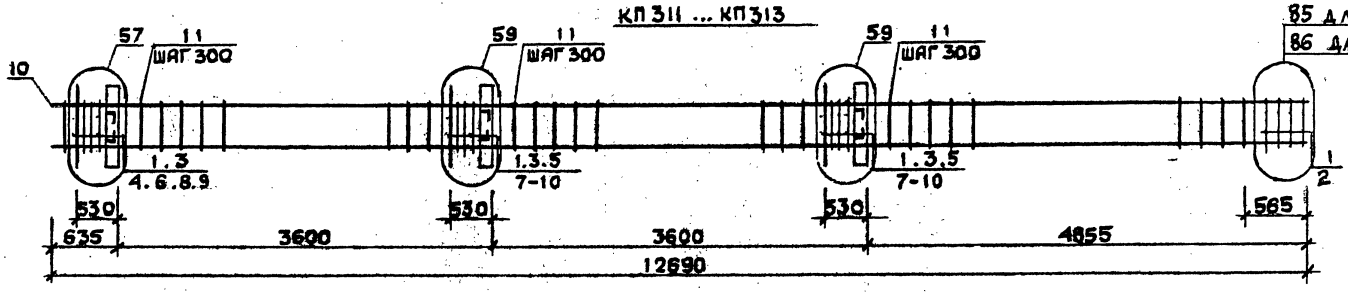

КП314

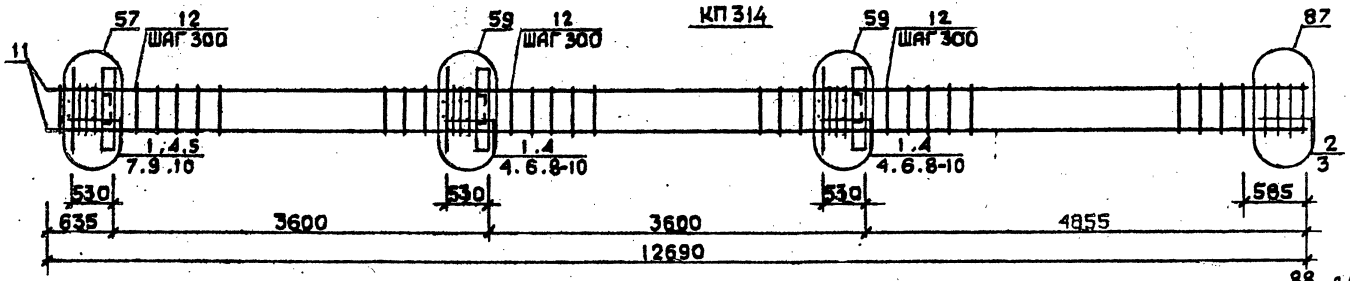

КП315, КП316

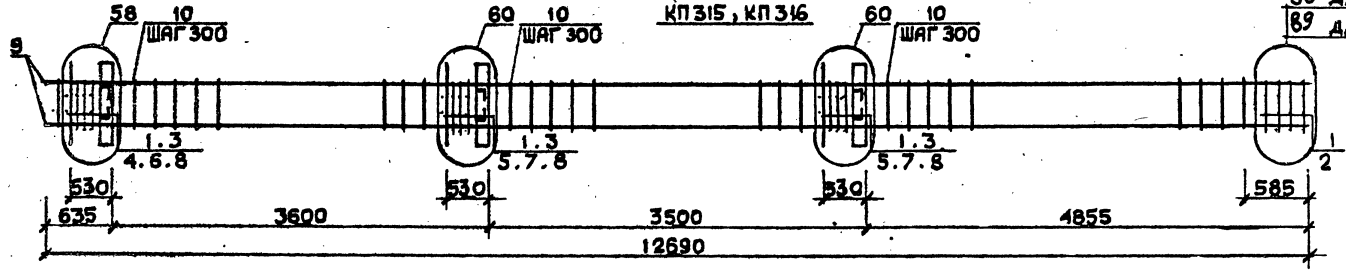

Арматура класса AI и AIII по ГОСТ 5781-82*
Детали см. I.020.I-2с/89 В.2-I3
Спецификацию см. лист 2.

Разраб.	Чанкветадзе		1.020.1-2с/89 2-4 К171	
Проверил	Барбакадзе			
ГИП	Бускивадзе		Каркас пространственный КП311 ... КП316	Стадия: Р; Лист: 1; Листов: 2
Н.контр.	Барбакадзе			ТбилЗНИИЭП

Инв.№подл. | Подп. и дата | Взам.инв.№

Формат А3

Марка пространственного каркаса	Поз.	Марка арматурного изделия	Кол.	Масса, кг		Обозначение документа
				I шт.	Всего	
КП3II	I	CI	I6	I,8	28,8	В. 2-I4
	2	C4	2	2,2	4,4	В. 2-I4
	3	МН3	3	32,8	98,4	В. 2-I4
	4	МН6	I	8,3	8,3	В. 2-I4
	5	МН7	2	9,7	I9,4	В. 2-I4
	6	Ø28AIII L = 720	2	3,48	6,96	Б.Ч.
	7	Ø32AIII L = 720	4	4,54	I8,I6	Б.Ч.
	8	ØIOAI L = 380	6	0,23	I,38	Б.Ч.
	9	ØI2AI L = I30	I2	0,II	I,32	Б.Ч.
	I0	Ø20AIII L =I2690	4	3I,3	I25,2	Б.Ч.
	II	XM1	37	0,55	20,35	В. 2-I4
				Итого:	332,7	
КП3I2	I	CI	I6	I,8	28,8	В. 2-I4
	2	C5	2	3,I	6,2	В. 2-I4
	3	МН3	3	32,8	98,4	В. 2-I4
	4	МН6	I	8,3	8,3	В. 2-I4
	5	МН7	2	9,7	I9,4	В. 2-I4
	6	Ø28AIII L = 720	2	3,48	6,96	Б.Ч.
	7	Ø32AIII L = 720	4	4,34	I8,I6	Б.Ч.
	8	ØIOAI L = 380	6	0,23	I,38	Б.Ч.
	9	ØI2AI L = I30	I2	0,II	I,32	Б.Ч.
	I0	Ø25AIII L =I2690	4	48,9	I95,6	Б.Ч.
	II	XM1	37	0,55	20,35	В. 2-I4
				Итого:	404,9	
КП3I3	I	CI	I6	I,8	28,8	В. 2-I4
	2	C5	2	3,I	6,2	В. 2-I4
	3	МН3	3	32,8	98,4	В. 2-I4
	4	МН6	I	8,3	8,3	В. 2-I4
	5	МН7	2	9,7	I9,4	В. 2-I4
	6	Ø28AIII L = 720	2	3,48	6,96	Б.Ч.
	7	Ø32AIII L = 720	4	4,54	I8,I6	Б.Ч.
	8	ØIOAI L = 380	6	0,23	I,38	Б.Ч.
	9	ØI2AI L = I30	I2	0,II	I,32	Б.Ч.
	I0	Ø28AIII L =I2690	4	6I,3	245,2	Б.Ч.
	II	XM2	37	0,55	20,35	В. 2-I4
				Итого:	454,5	
КП3I4	I	CI	I4	I,8	25,2	В. 2-I4
	2	C2	2	2,9	5,8	В. 2-I4
	3	C6	2	3,7	7,4	В. 2-I4
	4	МН3	3	32,8	98,4	В. 2-I4
	5	МН6	I	8,3	8,3	В. 2-I4
	6	МН7	2	9,7	I9,4	В. 2-I4
	7	Ø28AIII L = 720	2	3,48	6,96	Б.Ч.
	8	Ø32AIII L = 720	4	4,54	I8,I6	Б.Ч.
	9	ØIOAI L = 380	6	0,23	I,38	Б.Ч.
	I0	ØI2AI L = I30	I2	0,II	I,32	Б.Ч.
	II	Ø32AIII L =I2690	4	80,I	320,4	Б.Ч.
	I2	XM2	37	0,55	20,35	В. 2-I4
				Итого:	533,1	
КП3I5	I	C2	I6	2,9	46,4	В. 2-I4
	2	C7	2	4,3	8,6	В. 2-I4
	3	МН3	3	32,8	98,4	В. 2-I4
	4	МН7	I	9,7	9,7	В. 2-I4
	5	МН8	2	II,9	23,8	В. 2-I4
	6	Ø32AIII L = 720	2	4,54	9,08	Б.Ч.
	7	Ø36AIII L = 720	4	5,75	23,0	Б.Ч.
	8	ØIOAI L = 380	6	0,23	I,38	Б.Ч.
	9	Ø36AIII L =I2690	4	I0I,0	404,0	Б.Ч.
	I0	XM3	37	0,88	32,56	В. 2-I4
				Итого:	656,9	
КП3I6	I	C2	I6	2,8	46,4	В. 2-I4
	2	C8	2	5,0	I0,0	В. 2-I4
	3	МН3	3	32,8	98,1	В. 2-I4
	4	МН7	I	9,7	9,7	В. 2-I4
	5	МН8	2	II,9	23,0	В. 2-I4
	6	Ø32AIII L = 720	2	4,54	9,08	Б.Ч.
	7	Ø36AIII L = 720	4	5,75	23,0	Б.Ч.
	8	ØIOAI L = 380	6	0,23	I,38	Б.Ч.
	9	Ø40AIII L =I2690	4	I25,0	500,0	Б.Ч.
	I0	XM3	37	0,88	32,56	В. 2-I4
				Итого:	753,5	

I.020.I-2в/89 В. 2-4 ч.2
Инв. № подл. | Подпись и дата | Взам. инв. №
Формат А3

КП317

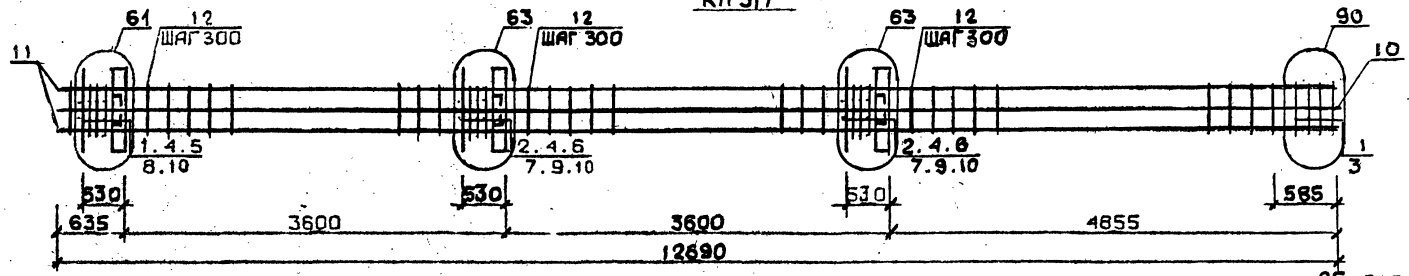

КП318...КП320

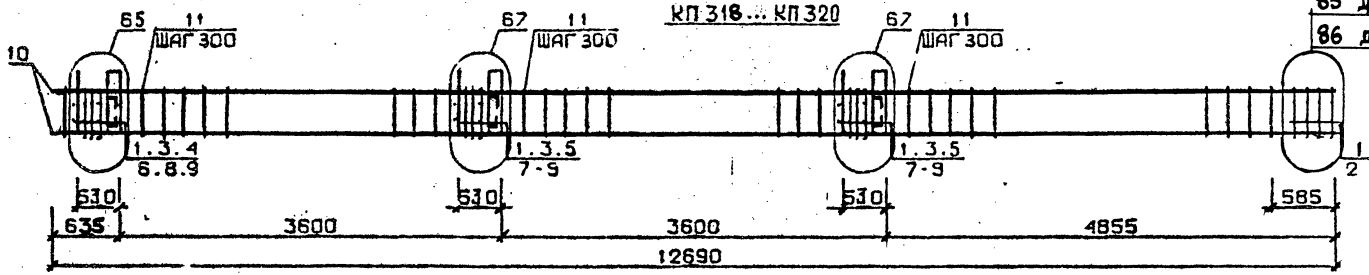

85 для КП318
86 для КП319 и КП320

КП321

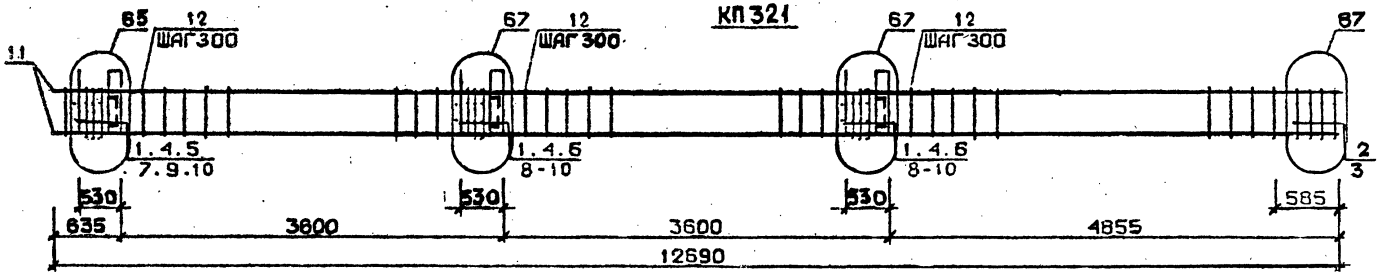

Арматура класса AI и AIII по ГОСТ 5781-82*
Детали см. I.020.I-2с/89 В.2-I3
Спецификацию см.лист 2

Разраб.	Анкветадзе	
Проверил	Барбакадзе	
ГИП	Бускиладзе	
Н.контр.	Барбакадзе	

1.020.1-2с/89 2-4 КП 172

Каркас пространственный КП317...КП321

Стадия	Лист	Листов
Р	1	2

ТбилЗНИИЭП

Инв.№подл. | Подп. и дата | Взам.инв.№

Формат А3

Марка пространственного каркаса	Поз.	Марка арматурного изделия	Кол.	Масса, кг		Обозначение документа
				I шт.	Всего	
КП3I7	I	CI	6	I,8	I0,8	В. 2-I4
	2	C2	I0	2,9	2,9	В. 2-I4
	3	C6	2	3,7	7,4	В. 2-I4
	4	МН3	3	32.8	98,4	В. 2-I4
	5	МН7	I	9,7	9,7	В. 2-I4
	6	МН8	2	II,9	23,8	В. 2-I4
	7	Ø28AIII L = 720	4	3,48	I3,92	Б.Ч.
	8	Ø32AIII L = 720	2	4,54	9,08	Б.Ч.
	9	Ø36AIII L = 720	4	5,75	23,0	Б.Ч.
	I0	ØI0AI L = 380	6	0,23	I,38	Б.Ч.
	II	Ø32AIII L = I2690	8	80,I	640,8	Б.Ч.
	I2	ХМ2	37	0,55	20,35	В. 2-I4
				Итого:	887,6	
КП3I8	I	CI	I6	I,8	28,8	В. 2-I4
	2	C4	2	2,2	4,4	В. 2-I4
	3	МН4	3	34,8	I04,4	В. 2-I4
	4	МН6	I	8,3	8,3	В. 2-I4
	5	МН7	2	9,7	I9,4	В. 2-I4
	6	Ø28AIII L = 720	2	3,48	6,96	Б.Ч.
	7	Ø32AIII L = 720	4	4,54	I8,I6	Б.Ч.
	8	ØI0AI L = 380	6	0,23	I,38	Б.Ч.
	9	ØI2AI L = I30	I2	0,II	I,32	Б.Ч.
	I0	Ø20AIII L =I2690	4	3I,3	I25,2	Б.Ч.
	II	ХМI	37	0,55	20,35	В. 2-I4
				Итого:	338,7	
КП3I9	I	CI	I6	I,8	28,8	В. 2-I4
	2	C5	2	3,I	6,2	В. 2-I4
	3	МН4	3	34,8	I04,4	В. 2-I4
	4	МН6	I	8,3	8,3	В. 2-I4
	5	МН7	2	9,7	I9,4	В. 2-I4
	6	Ø28AIII L = 720	2	3,48	6,96	Б.Ч.
	7	Ø32AIII L = 720	4	4,54	I8,I6	Б.Ч.
	8	ØI0AI L = 380	6	0,23	I,38	Б.Ч.
	9	ØI2AI L = I30	I2	0,II	I,32	Б.Ч.
	I0	Ø25AIII L = I2690	4	48,9	I95,6	Б.Ч.
	II	ХМI	37	0,55	20,35	В. 2-I4
				Итого:	410,9	

Марка пространственного каркаса	Поз.	Марка арматурного изделия	Кол.	Масса, кг		Обозначение документа
				I шт.	Всего	
КП320	I	CI	I6	I,8	28,8	В. 2-I4
	2	C5	2	3,I	6,2	В. 2-I4
	3	МН4	3	34,8	I04,4	В. 2-I4
	4	МН6	I	8,3	8,3	В. 2-I4
	5	МН7	2	9,7	I9,4	В. 2-I4
	6	Ø28AIII L = 720	2	3,48	6,96	Б.Ч.
	7	Ø32AIII L = 720	4	4,54	I8,I6	Б.Ч.
	8	ØI0AI L = 380	6	0,23	I,38	Б.Ч.
	9	ØI2AI L = I30	I2	0,II	I,32	Б.Ч.
	I0	Ø28AIII L = I2690	4	6I,3	245,2	Б.Ч.
	II	ХМ2	37	0,55	20,35	В. 2-I4
				Итого:	460,5	
КП32I	I	CI	I4	I,8	25,2	В. 2-I4
	2	C2	2	2,9	5,8	В. 2-I4
	3	C3	2	3,7	7,4	В. 2-I4
	4	МН4	3	34,8	I04,4	В. 2-I4
	5	МН6	I	8,3	8,3	В. 2-I4
	6	МН7	2	9,7	I9,4	В. 2-I4
	7	Ø28AIII L = 720	2	3,48	6,96	Б.Ч.
	8	Ø32AIII L = 720	4	4,54	I8,I6	Б.Ч.
	9	ØI0AI L = 380	6	0,23	I,38	Б.Ч.
	I0	ØI2AI L = I30	I2	0,II	I,32	Б.Ч.
	II	Ø32AIII L =I2690	4	80,I	320,4	Б.Ч.
	I2	ХМ2	37	0,55	20,35	В. 2-I4
				Итого:	539,1	

Инв. № подл. | Подпись и дата | Взам. инв. №

КП322, КП323

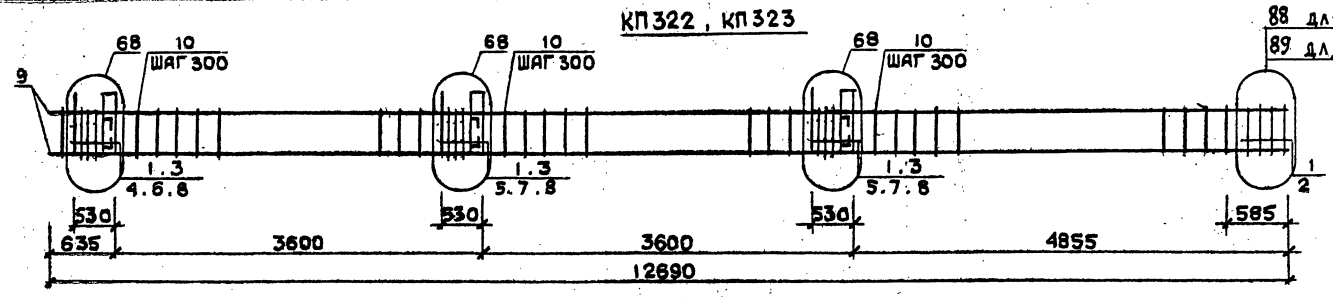

КП324

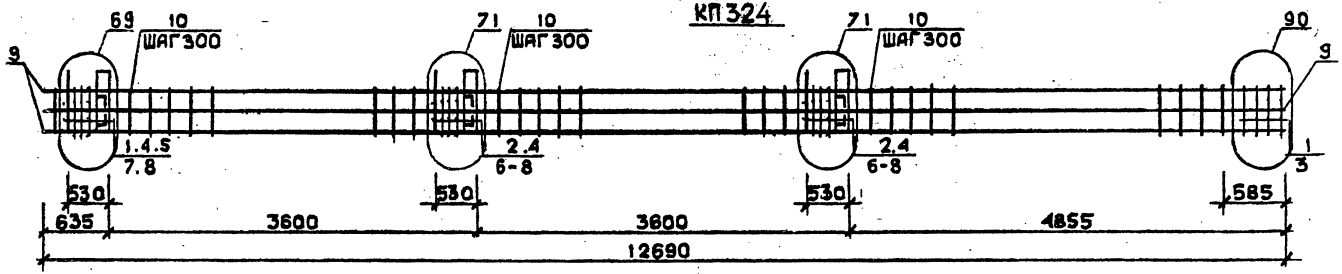

КП325

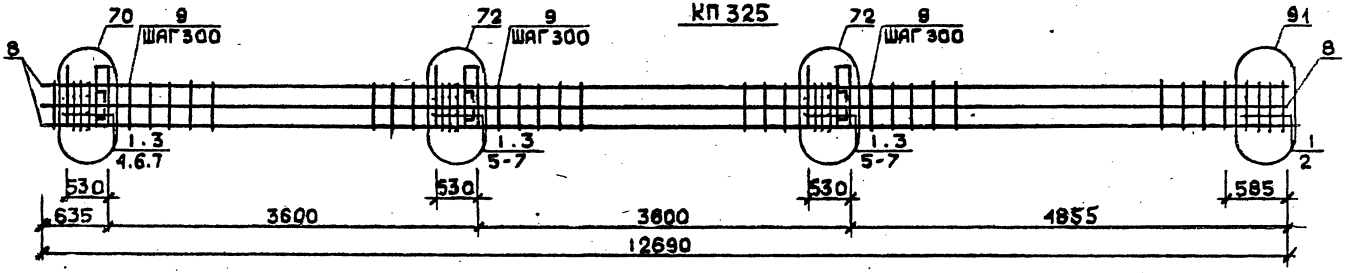

Арматура класса AI и AII по ГОСТ 5781-82*
Детали см. I.020.I-2с/89 В.2-I3
Спецификацию см. лист 2

Разраб.	Майсурадзе	
Проверил	Бускивадзе	
ГИП	Бускивадзе	
Н.контр.	Бускивадзе	

1.020.1-2с/89 2-4 К-173

Каркас пространственный КП322...КП325

Стадия	Лист	Листов
Р	1	2

ТбилЗНИИЭП

ФОРМАТ А3

Инв.№ подл. | Подп. и дата | Взам.инв.№

Марка пространственного каркаса	Поз	Марка арматурного изделия	Кол.	Масса, кг I шт.	Масса, кг Всего	Обозначение документа
КП322	I	С2	I6	2,9	46,4	В. 2-I4
	2	С7	2	4,3	8,6	В. 2-I4
	3	МН4	3	34,8	I04,4	В. 2-I4
	4	МН7	I	9,7	9,7	В. 2-I4
	5	МН8	2	II,9	23,0	В. 2-I4
	6	Ø32АIII L = 720	3	4,54	9,08	Б.Ч.
	7	Ø36АIII L = 720	4	5,75	23,0	Б.Ч.
	8	ØIOAI L = 380	6	0,23	I,38	Б.Ч.
	9	Ø36АIII L =I2690	4	I0I,0	404,0	Б.Ч.
	I0	ХМ3	37	0,88	32,56	В. 2-I4
				Итого:	662,1	
КП323	I	С2	I6	2,9	46,4	В. 2-I4
	2	С8	2	5,0	I0,0	В. 2-I4
	3	МН4	3	34,8	I04,4	В. 2-I4
	4	МН7	I	9,7	9,7	В. 2-I4
	5	МН8	2	II,9	23,8	В. 2-I4
	6	Ø32АIII L = 720	2	4,54	9,08	Б.Ч.
	7	Ø36АIII L = 720	4	5,75	23,0	Б.Ч.
	8	ØIOAI L = 380	6	0,23	I,38	Б.Ч.
	9	Ø40АIII L = I2690	4	I25,0	500,0	Б.Ч.
	I0	ХМ3	37	0,88	32,56	В. 2-I4
				Итого:	760,3	
КП324	I	С1	6	I,8	I0,8	В. 2-I4
	2	С2	I0	2,9	29,0	В. 2-I4
	3	С6	2	3,7	7,4	В. 2-I4
	4	МН4	3	34,8	I04,4	В. 2-I4
	5	МН7	I	9,7	9,7	В. 2-I4
	6	МН9	2	I7,3	34,6	В. 2-I4
	7	Ø32АIII L = 720	6	4,54	27,24	Б.Ч.
	8	ØIOAI L = 380	6	0,23	I,38	Б.Ч.
	9	Ø32АIII L =I2690	8	80,I	640,8	Б.Ч.
	I0	ХМ2	37	0,55	20,35	В. 2-I4
				Итого:	885,7	

Марка пространственного каркаса	Поз.	Марка арматурного изделия	Кол.	Масса, кг I шт.	Масса, кг Всего	Обозначение документа
КП325	I	С2	I6	2,9	46,4	В. 2-I4
	2	С7	2	4,3	8,6	В. 2-I4
	3	МН4	3	34,8	I04,4	В. 2-I4
	4	МН8	I	II,9	II,9	В. 2-I4
	5	МНIO	2	20,8	4I,6	В. 2-I4
	6	Ø36АIII L = 720	8	5,75	46,0	Б.Ч.
	7	ØIOAI L = 380	8	0,23	I,84	Б.Ч.
	8	Ø36АIII L =I2690	8	I0I,0	808,0	Б.Ч.
	9	ХМ3	37	0,88	32,56	В. 2-I4
				Итого:	I40I,3	

I.020.I-2о/89 В. 2-4 Т.2

Инв. № подл. | Подпись и дата | Взам. инв. №

КП326...КП328

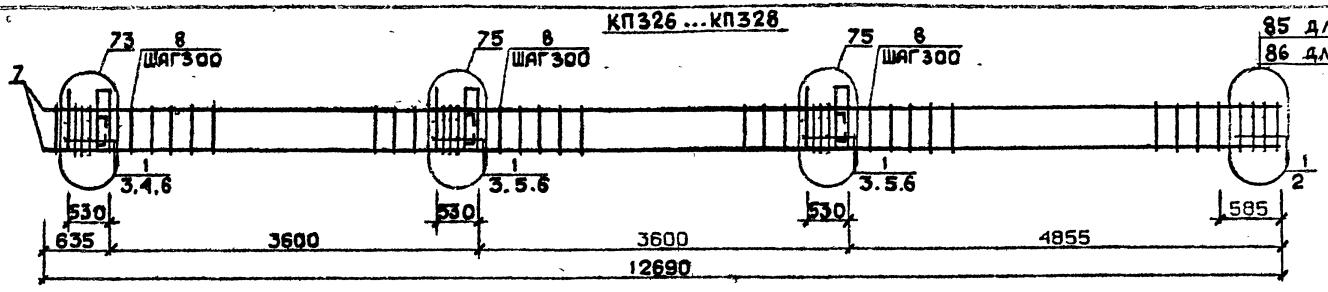

КП329

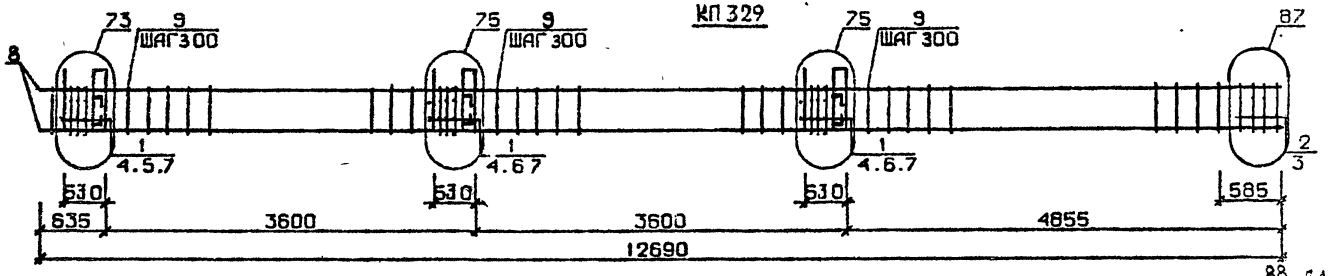

КП330, КП331

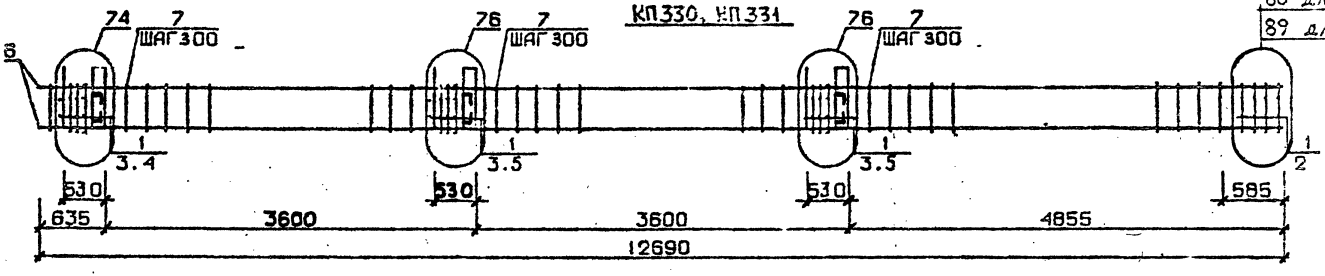

Арматура класса AI и AII по ГОСТ 5781-82*
Детали см. I.020.I-2с/89 В.2-I3
Спецификацию см. лист 2

Разраб.	Мансурадзе		
Проверил	Бускивадзе		
ГИП	Бускивадзе		
Н.контр.	Бускивадзе		

1.020.1-2с/89 2-4 К174

Каркас пространственный КП326...КП331

Стадия	Лист	Листов
Р	1	2

ТбилЗНИИЭП

Инв.№подл. | Подп. и дата | Взам.инв.№

Формат А3

Марка пространственного каркаса	Поз.	Марка арматурного изделия	Кол.	Масса, кг		Обозначение документа
				1 шт.	Всего	
КП326	1	С1	16	1,8	28,8	В. 2-14
	2	С4	2	2,2	4,4	В. 2-14
	3	МН5	3	27,6	82,8	В. 2-14
	4	МН6	2	8,3	16,6	В. 2-14
	5	МН7	4	9,7	38,8	В. 2-14
	6	Ø12АI L = 130	12	0,11	1,32	Б.Ч.
	7	Ø20АIII L =12690	4	31,3	125,2	Б.Ч.
	8	ХМ1	37	0,55	20,35	В. 2-14
				Итого:	318,3	
КП327	1	С1	16	1,8	28,8	В. 2-14
	2	С5	2	3,1	6,2	В. 2-14
	3	МН5	3	27,6	82,8	В. 2-14
	4	МН6	2	8,3	16,6	В. 2-14
	5	МН7	4	9,7	38,8	В. 2-14
	6	Ø12АI L = 130	12	0,11	1,32	Б.Ч.
	7	Ø25АIII L =12690	4	48,9	195,6	Б.Ч.
	8	ХМ1	37	0,55	20,35	В. 2-14
				Итого:	390,5	
КП328	1	С1	16	1,8	28,8	В. 2-14
	2	С5	2	3,1	6,2	В. 2-14
	3	МН5	3	27,6	82,8	В. 2-14
	4	МН6	2	8,3	16,6	В. 2-14
	5	МН7	4	9,7	38,8	В. 2-14
	6	Ø12АI L = 130	12	0,11	1,32	Б.Ч.
	7	Ø28АIII L =12690	4	61,3	245,2	Б.Ч.
	8	ХМ2	37	0,55	20,35	В. 2-14
				Итого:	440,1	
КП329	1	С1	14	1,8	25,2	В. 2-14
	2	С2	2	2,9	5,8	В. 2-14
	3	С6	2	3,7	7,4	В. 2-14
	4	МН5	3	27,6	82,8	В. 2-14
	5	МН6	2	8,3	16,6	В. 2-14
	6	МН7	4	9,7	38,8	В. 2-14
	7	Ø12АI L = 130	12	0,11	1,32	Б.Ч.
	8	Ø32АIII L =12690	4	80,1	320,4	Б.Ч.
	9	ХМ2	37	0,55	20,35	В. 2-14
				Итого:	518,7	
КП330	1	С2	16	2,9	46,4	В. 2-14
	2	С7	2	4,3	8,6	В. 2-14
	3	МН5	3	27,6	82,8	В. 2-14
	4	МН7	2	9,7	19,4	В. 2-14
	5	МН8	4	11,9	47,6	В. 2-14
	6	Ø36АIII I =12690	4	101,0	404,0	Б.Ч.
	7	ХМ3	37	0,88	32,56	В. 2-14
				Итого:	641,4	
КП331	1	С2	16	2,9	46,4	В. 2-14
	2	С8	2	5,0	10,0	В. 2-14
	3	МН5	3	27,6	82,8	В. 2-14
	4	МН7	2	9,7	19,4	В. 2-14
	5	МН8	4	11,9	47,6	В. 2-14
	6	Ø40АIII L = 12690	4	125,0	500,0	Б.Ч.
	7	ХМ3	37	0,88	32,56	В. 2-14
				Итого:	738,8	

КП 332

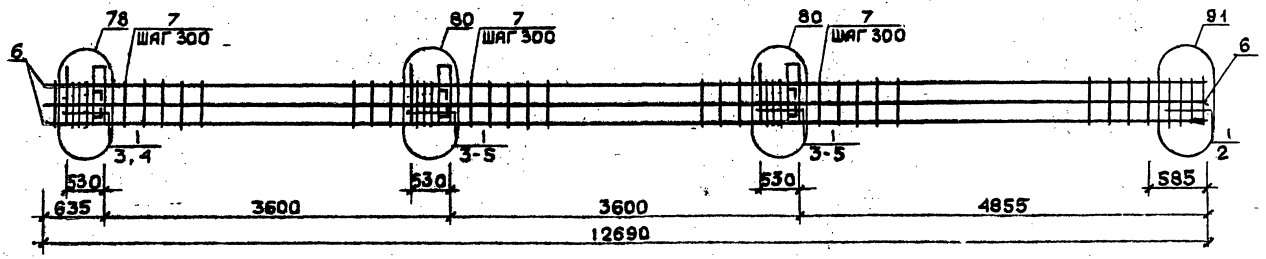

КП 326н ... КП 328н

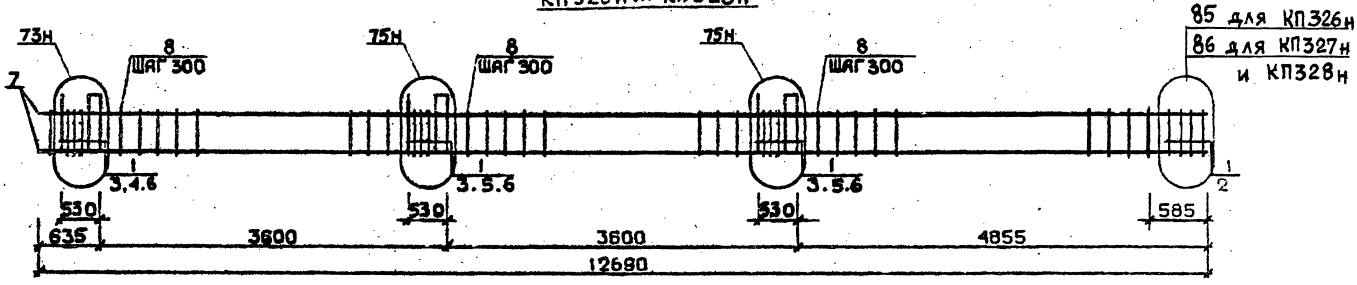

Арматура класса AI и AII по ГОСТ 5781-82*
Детали см. 1.020.1-2с/89 В.2-13
Спецификацию см. лист 2

Разраб.	Тавшавадзе	
Проверил	Бускивадзе	
ГИП	Бускивадзе	
Н.контр.	Бускивадзе	

1.020.1-2с/89 2-4 К175

Каркас пространственный КП332, КП326н...КП328н

Стадия	Лист	Листов
Р	1	2

ТбилЗНИИЭП

Инв.№подл. | Подп. и дата | Взам.инв.№

Формат А3

Марка пространственного каркаса	Поз.	Марка арматурного изделия	Кол.	Масса, кг		Обозначение документа
				I шт.	Всего	
КП332	I	С2	I6	2,9	46,4	В. 2-I4
	2	С7	2	4,3	8,6	В. 2-I4
	3	МН5	3	27,6	82,8	В. 2-I4
	4	МН8	4	II,9	47,6	В. 2-I4
	5	МНI0	2	20,8	4I,6	В. 2-I4
	6	Ø36АШ L =I2690	8	I0I,0	808,0	Б.Ч.
	7	ХМ3	37	0,88	32,56	В. 2-I4
				Итого:	1067,6	
КП326н	I	С1	I6	I,8	23,8	В. 2-I4
	2	С4	2	2,2	4,4	В. 2-I4
	3	МН5н	3	27,6	82,8	В. 2-I4
	4	МН6	2	8,3	I6,6	В. 2-I4
	5	МН7	4	9,7	38,8	В. 2-I4
	6	Ø12АI L = I30	I2	0,II	I,32	Б.Ч.
	7	Ø20АШ L =I2690	4	3I,3	I25,2	Б.Ч.
	8	ХМI	37	0,55	20,35	В. 2-I4
				Итого:	318,3	
КП327н	I	С1	I6	I,8	28,8	В. 2-I4
	2	С5	2	3,I	6,2	В. 2-I4
	3	МН5ч	3	27,6	82,8	В. 2-I4
	4	МН6	2	8,3	I6,6	В. 2-I4
	5	МН7	4	9,7	38,8	В. 2-I4
	6	Ø12АI L = I30	I2	0,II	I,32	Б.Ч.
	7	Ø25АШ L =I2690	4	48,9	I95,6	Б.Ч.
	8	ХМI	37	0,55	20,35	В. 2-I4
				Итого:	390,5	

Марка пространственного каркаса	Поз.	Марка арматурного изделия	Кол.	Масса, кг		Обозначение документа
				I шт.	Всего	
КП328н	I	С1	I6	I,8	28,8	В. 2-I4
	2	С5	2	3,I	6,2	В. 2-I4
	3	МН5н	3	27,6	82,8	В. 2-I4
	4	МН6	2	8,3	I6,6	В. 2-I4
	5	МН7	4	9,7	38,8	В. 2-I4
	6	Ø12АI L = I30	I2	0,II	I,32	Б.Ч.
	7	Ø26АШ L = I2690	4	6I,3	245,2	Б.Ч.
	8	ХМ2	37	0,55	20,35	В. 2-I4
				Итого:	440,1	

Взам. инв. №

Подпись и дата

Инв. № подл.

Формат А3

КП329н

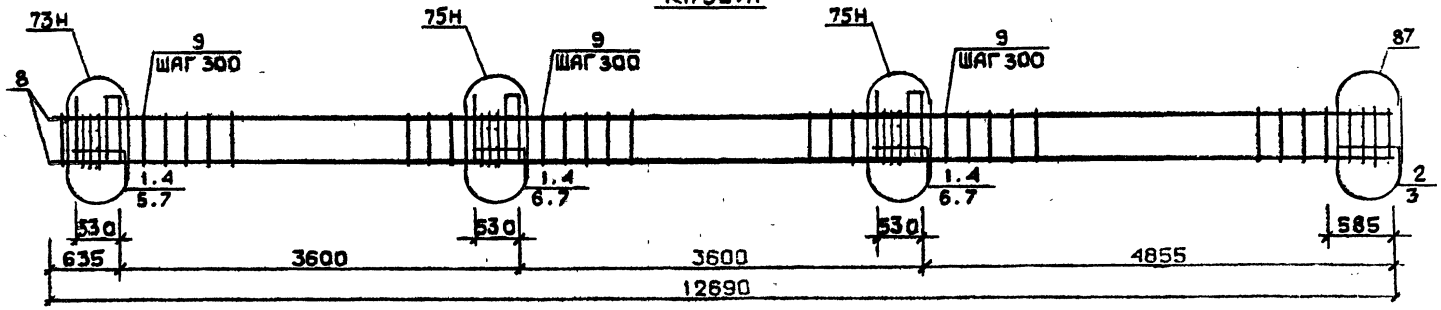

КП330н...КП332н

88 для КП330н
89 для КП331н
91 для КП332н

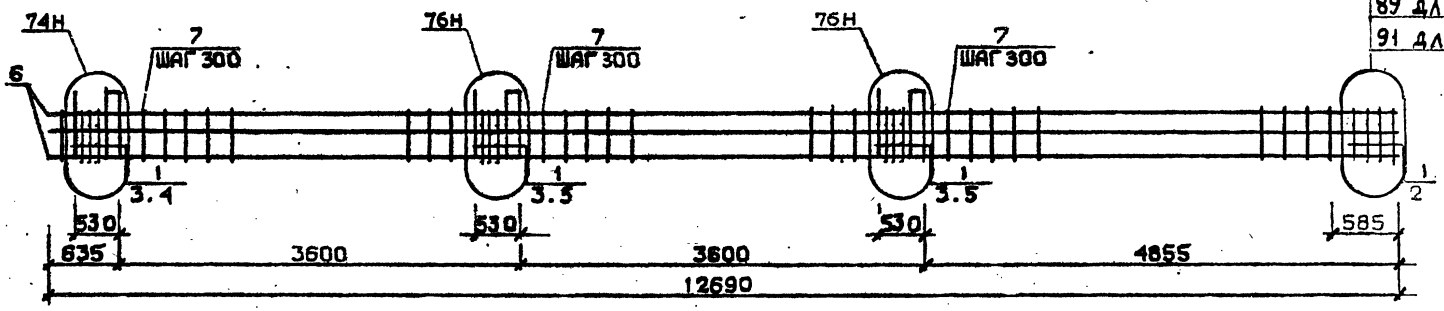

Арматура класса AI и AIII по ГОСТ 5781-82*
Детали см. I.020.I-2с/89 В.2-13
Спецификацию см. лист 2

Разраб.	Павшадзе		
Проверил	Бускивадзе		
ГИП	Бускивадзе		
Н.контр.	Бускивадзе		

1.020.1-2с/89 2-4 К176

Каркас пространственный КП329н...КП332н

Стадия	Лист	Листов
Р	1	2

ТбилЗНИИЭП

ФОРМАТ А3

Инв.№подл. | Подп. и дата | Взам.инв.№

Марка пространственного каркаса	Поз.	Марка арматурного изделия	Кол.	Масса, кг		Обозначение документа
				1 шт.	Всего	
КП329н	1	С1	14	1,8	25,2	Б. 2-14
	2	С2	2	2,9	5,8	Б. 2-14
	3	С6	2	3,7	7,4	Б. 2-14
	4	МН5н	3	27,6	82,8	Б. 2-14
	5	МН6	2	8,3	16,6	Б. 2-14
	6	МН7	4	9,7	38,8	Б. 2-14
	7	Ø12АI L = 130	12	0,11	1,36	Б.Ч.
	8	Ø32АШ L =12690	4	80,1	320,4	Б.Ч.
	9	ХМ2	37	0,55	20,35	Б. 2-14
				Итого:	518,7	
КП330н	1	С2	16	2,9	46,4	Б. 2-14
	2	С7	2	4,3	8,6	Б. 2-14
	3	МН5н	3	27,6	82,8	Б. 2-14
	4	МН7	2	9,7	19,4	Б. 2-14
	5	МН8	4	11,9	47,6	Б. 2-14
	6	Ø36АШ L = 12690	4	101,0	404,0	Б.Ч.
	7	ХМ3	37	0,88	32,56	Б. 2-14
				Итого:	641,4	
КП331н	1	С2	16	2,9	46,4	Б. 2-14
	2	С8	2	5,0	10,0	Б. 2-14
	3	МН5н	3	27,6	82,8	Б. 2-14
	4	МН7	2	9,7	19,4	Б. 2-14
	5	МН8	4	11,9	47,6	Б. 2-14
	6	Ø40АШ L =12690	4	125,0	500,0	Б.Ч.
	7	ХМ3	37	0,88	32,56	Б. 2-14
				Итого:	738,8	
КП332н	1	С2	16	2,9	46,4	Б. 2-14
	2	С7	2	4,3	8,6	Б. 2-14
	3	МН5н	3	27,6	82,8	Б. 2-14
	4	МН8	4	11,9	47,6	Б. 2-14
	5	МН10	2	20,8	41,6	Б. 2-14
	6	Ø36АШ L =12690	8	101,0	808,8	Б.Ч.
	7	ХМ3	37	0,88	32,56	Б. 2-14
				Итого:	1067,6	

КП333...КП335

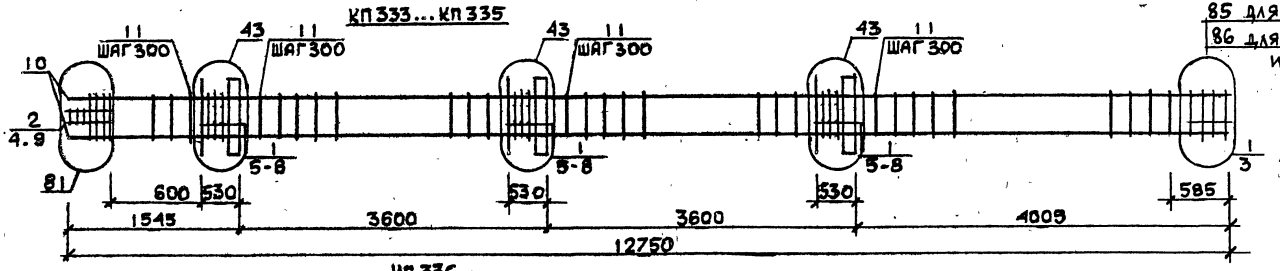

КП336

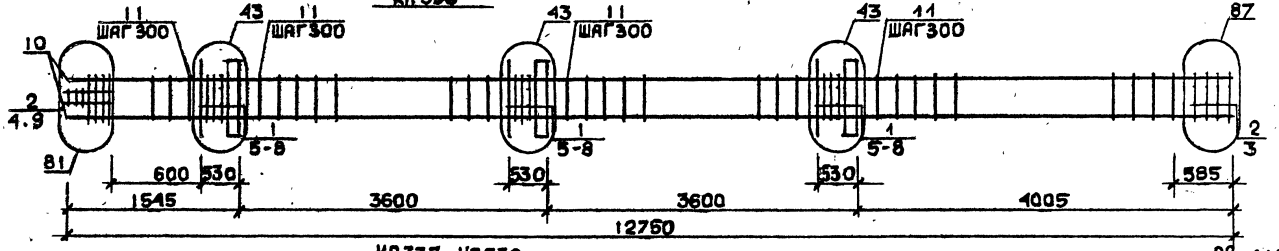

КП337, КП338

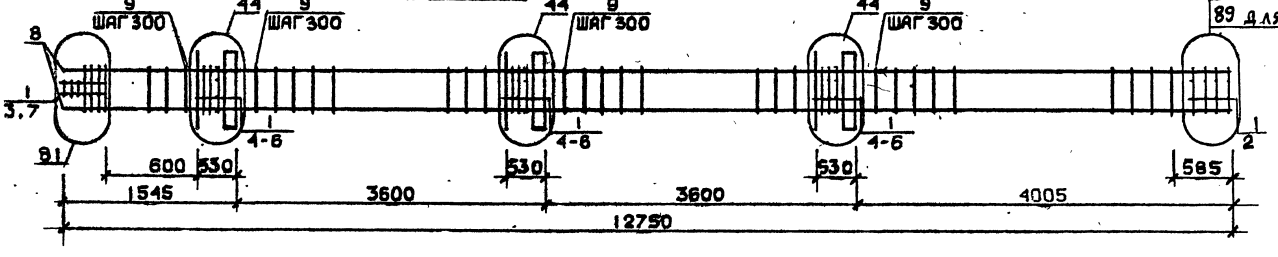

Арматура класса AI и AIII по ГОСТ 5781-82*
Детали см. I.020.I-2с/89 В.2-I3
Спецификацию см. лист 2

РАЗРАБ.	МОСЕСОВА	
ПРОВЕРИЛ	ЧКВАНАВА	
ГИП	БУСКИВАДЗЕ	
Н.КОНТР.	ЧКВАНАВА	

1.020.1-2с/89 2-4 К177

Каркас пространственный КП333...КП338

Стадия	Лист	Листов
Р	1	2

ТбилЗНИИЭП

Инв.№ подл. | Подп. и дата | Взам.инв.№

Формат А3

Марка пространственного каркаса	Поз.	Марка арматурного изделия	Кол.	Масса, кг I шт.	Масса, кг Всего	Обозначение документа
КП333	I	СI	17	I,8	30,6	В. 2-I4
	2	С2	3	2,9	8,7	В. 2-I4
	3	С4	2	2,2	4,4	В. 2-I4
	4	С9	2	0,4	I,4	В. 2-I4
	5	МНI	3	25,60	76,8	В. 2-I4
	6	Ø32AIII L = 720	6	4,54	27,24	Б.Ч.
	7	ØI0AI L = 380	6	0,23	I,38	Б.Ч.
	8	ØI2AI L = I30	I2	0,II	I,32	Б.Ч.
	9	Ø8AI L = 500	2	0,20	0,40	Б.Ч.
	I0	Ø20AIII L = I2750	4	3I,40	I25,6	Б.Ч.
	II	ХМI	37	0,55	20,35	В. 2-I4
				Итого:	298,2	
КП334	I	СI	I7	I,8	30,6	В. 2-I4
	2	С2	3	2,9	8,7	В. 2-I4
	3	С5	2	3,I	6,2	В. 2-I4
	4	С9	2	0,7	I,4	В. 2-I4
	5	МНI	3	25,60	76,8	В. 2-I4
	6	Ø32AIII L = 720	6	4,54	27,24	Б.Ч.
	7	ØI0AI L = 38[illegible]	6	0,23	I,38	Б.Ч.
	8	ØI2AI L = I30	I2	0,II	I,32	Б.Ч.
	9	Ø8AI L = 500	2	0,20	0,4	Б.Ч.
	I0	Ø25AIII L = I2750	4	49,I	I96,4	Б.Ч.
	II	ХМI	37	0,55	20,35	В. 2-I4
				Итого:	370,8	
КП335	I	СI	I7	I,8	30,6	В. 2-I4
	2	С2	3	2,9	8,7	В. 2-I4
	3	С5	2	3,I	6,2	В. 2-I4
	4	С9	2	0,7	I,4	В. 2-I4
	5	МНI	3	25,60	76,8	В. 2-I4
	6	Ø32AIII L = 720	6	4,54	27,24	Б.Ч.
	7	ØI0AI L = 380	6	0,23	I,38	Б.Ч.
	8	Ø[illegible]2AI L = I30	I2	0,II	I,32	Б.Ч.
	9	Ø8AI L = 500	2	0,20	0,4	Б.Ч.
	I0	Ø28AI L = I2750	4	6I,6	246,4	Б.Ч.
	II	ХМ2	37	0,55	20,35	В. 2-I4
				Итого:	420,8	
КП336	I	СI	I5	I,8	27	В. 2-I4
	2	С2	5	2,9	I4,5	В. 2-I4
	3	С6	2	3,7	7,4	В. 2-I4
	4	С9	2	0,7	I,4	В. 2-I4
	5	МНI	3	25,60	76,8	В. 2-I4
	6	Ø32AIII L = 720	6	4,54	27,24	Б.Ч.
	7	ØI0AI L = 380	6	0,23	I,38	Б.Ч.
	8	ØI2AI L = I30	I2	0,II	I,32	Б.Ч.
	9	Ø8AI L = 500	2	0,20	0,4	Б.Ч.
	I0	Ø32AIII L = I2750	4	80,5	322,0	Б.Ч.
	II	ХМ2	37	0,55	20,35	В. 2-I4
				Итого:	499,8	

Марка пространственного каркаса	Поз.	Марка арматурного изделия	Кол.	Масса, кг I шт.	Масса, кг Всего	Обозначение документа
КП33[illegible]	I	С3	20	2,9	58,0	В. 2-I4
	2	С7	2	4,3	8,6	В. 2-I4
	3	С9	2	0,7	I,4	В. 2-I4
	4	МНI	3	25,60	76,8	В. 2-I4
	5	Ø36AIII L = 720	6	5,75	34,5	Б.Ч.
	6	ØI0AI L = 380	6	0,23	I,38	Б.Ч.
	7	Ø8AI L = 500	2	0,20	0,4	Б.Ч.
	8	Ø36AIII L = I2750	4	I02,0	408,0	Б.Ч.
	9	ХМ3	37	0,9[illegible]	32,56	В. 2-I4
				Итого:	624,6	
КП33[illegible]	I	С2	20	2,9	58,0	В. 2-I4
	2	С8	2	5,0	I0,0	В. 2-I4
	3	С9	2	0,7	I,4	В. 2-I4
	4	МНI	3	25,60	76,8	В. 2-I4
	5	Ø36	6	5,75	34,5	В. 2-I4
	6	ØI0AI L = 380	6	0,23	I,38	Б.Ч.
	7	Ø8AI L = 500	2	0,20	0,4	Б.Ч.
	8	Ø40AIII L = I2750	4	I26,0	504,0	Б.Ч.
	9	ХМ3	37	0,8[illegible]	32,56	В. 2-I4
				Итого:	749,0	

Инв. № подл. | Подпись и дата | Взам. инв. №

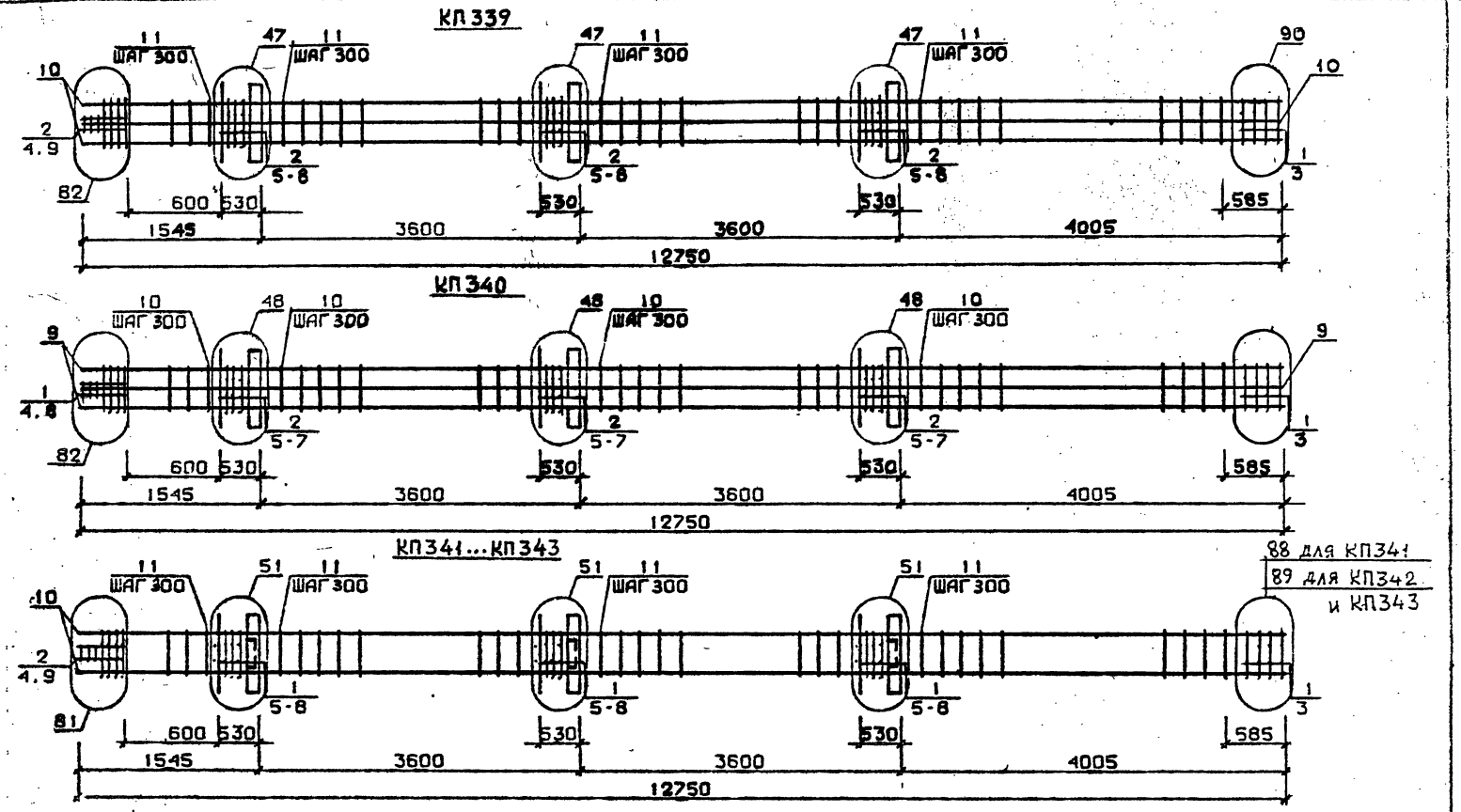

Арматура класса AI и AIII по ГОСТ 5781-82*
Детали см. I.020.1-2с/89 В.2-13
Спецификацию см. лист 2

Разраб.	Мосесова		1.020.1-2с/89 2-4 К178
Провер.	Чкванава		
ГИП	Бускивадзе		Каркас пространственный КП339...КП343
Н.контр.	Чкванава		

Стадия	Лист	Листов
	1	2

ТбилЗНИИЭП

ФОРМАТ А3

I.020.I-2с/89 В. 2-4 ч.2

Инв.№ подл.	Подп. и дата	Взам.инв.№

Марка пространственного каркаса	Поз.	Марка арматурного изделия	Кол.	Масса, кг I шт.	Масса, кг Всего	Обозначение документа
КП339	I	CI	2	I,8	3,6	В. 2-I4
	2	C2	I8	2,9	52,2	В. 2-I4
	3	C6	2	3,7	7,4	В. 2-I4
	4	C9	2	0,7	I,4	В. 2-I4
	5	MHI	3	25,60	76,8	В. 2-I4
	6	Ø28AШ L = 720	6	3,48	20,88	Б.Ч.
	7	Ø36AШ L = 720	6	5,75	34,5	Б.Ч.
	8	ØI0AI L = 380	6	0,23	I,38	Б.Ч.
	9	Ø8AI L = 500	2	0,20	0,4	Б.Ч.
	I0	Ø32AШ L =I2750	8	80,5	644,0	Б.Ч.
	II	XM2	37	0,55	20,35	В. 2-I4
				Итого:	862,9	
КП340	I	C2	5	2,9	I4,5	В. 2-I4
	2	C3	I5	4,2	63,0	В. 2-I4
	3	C7	2	4,3	8,6	В. 2-I4
	4	C9	2	0,7	I,4	В. 2-I4
	5	MHI	3	25,60	76,8	В. 2-I4
	6	Ø36AШ L = 720	I2	5,75	69,0	Б.Ч.
	7	ØI0AI L = 380	6	0,23	I,38	Б.Ч.
	8	Ø8AI L = 500	2	0,20	0,4	Б.Ч.
	9	Ø36AШ L = I2750	8	I02,0	8I6,0	Б.Ч.
	I0	XM3	37	0,88	32,56	В. 2-I4
				Итого:	1083,6	
КП34I	I	CI	I7	I,8	30,6	В. 2-I4
	2	C2	3	2,9	8,7	В. 2-I4
	3	C4	2	2,2	4,4	В. 2-I4
	4	C9	2	0,7	I,4	В. 2-I4
	5	MH2	3	40,0	I20,0	В. 2-I4
	6	Ø32AШ L = 720	I2	4,54	54,48	Б.Ч.
	7	ØI0AI L = 380	I2	0,23	2,76	Б.Ч.
	8	ØI2AI L = I30	I2	0,II	I,32	Б.Ч.
	9	Ø8AI L = 500	2	0,20	0,4	Б.Ч.
	I0	Ø20AШ L =I2750	4	3I,4	I25,6	Б.Ч.
	II	XMI	37	0,55	20,35	В. 2-I4
				Итого:	370,0	
КП342	I	CI	I7	I,8	30,6	В. 2-I4
	2	C2	3	2,9	8,7	В. 2-I4
	3	C5	2	3,I	6,2	В. 2-I4
	4	C9	2	0,7	I,4	В. 2-I4
	5	MH2	3	40,0	I20,0	В. 2-I4
	6	Ø32AШ L = 720	I2	4,54	54,48	Б.Ч.
	7	ØI0AI L = 380	I2	0,23	2,76	Б.Ч.
	8	ØI2AI L = I30	I2	0,II	I,32	Б.Ч.
	9	Ø8AI L = 500	2	0,20	0,4	Б.Ч.
	I0	Ø25AШ L = I2750	4	49,I	I96,4	Б.Ч.
	II	XMI	37	0,55	20,35	В. 2-I4
				Итого:	442,6	
КП343	I	CI	I7	I,8	30,6	В. 2-I4
	2	C2	3	2,9	8,7	В. 2-I4
	3	C5	2	3,I	6,2	В. 2-I4
	4	C9	2	0,7	I,4	В. 2-I4
	5	MH2	3	40,0	I20,0	В. 2-I4
	6	Ø32AШ L = 720	I2	4,54	54,48	Б.Ч.
	7	ØI0AI L = 380	I2	0,23	2,76	Б.Ч.
	8	ØI2AI L = I30	I2	0,II	I,32	Б.Ч.
	9	Ø8AI L = 500	2	0,20	0,4	Б.Ч.
	I0	Ø28AШ L =I2750	4	6I,6	246,4	Б.Ч.
	II	XM2	37	0,55	20,35	В. 2-I4
				Итого:	492,6	

Инв. № подл. | Подпись и дата | Взам. инв. №

КП344

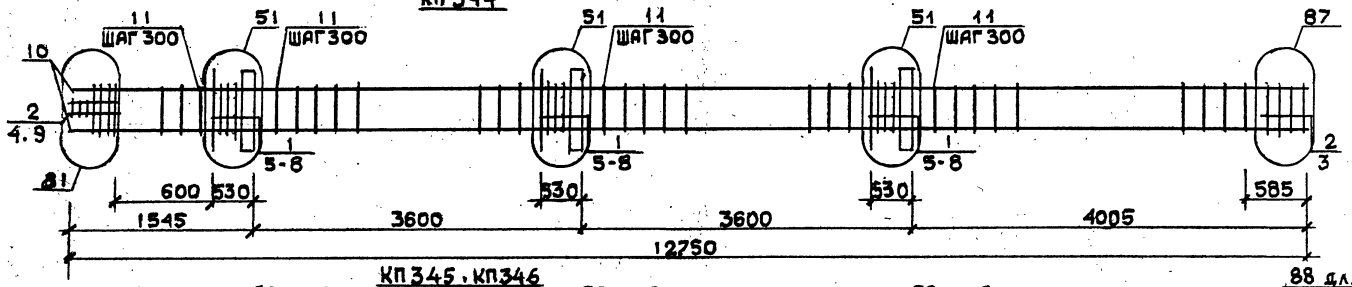

КП345, КП346

88 для КП345
89 для КП346

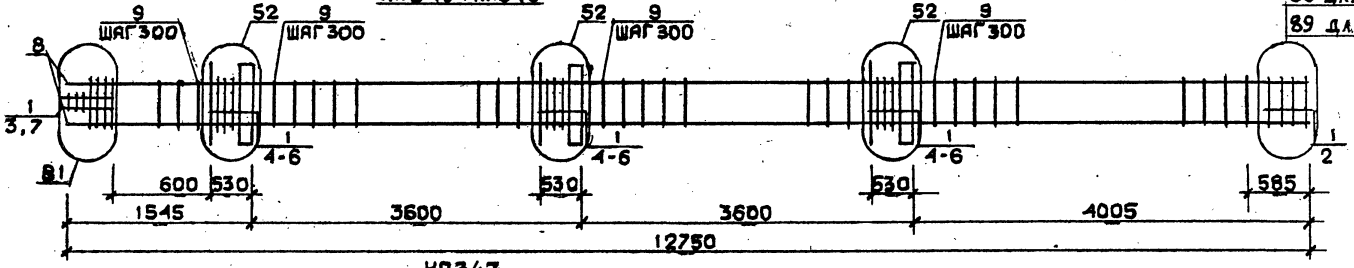

КП347

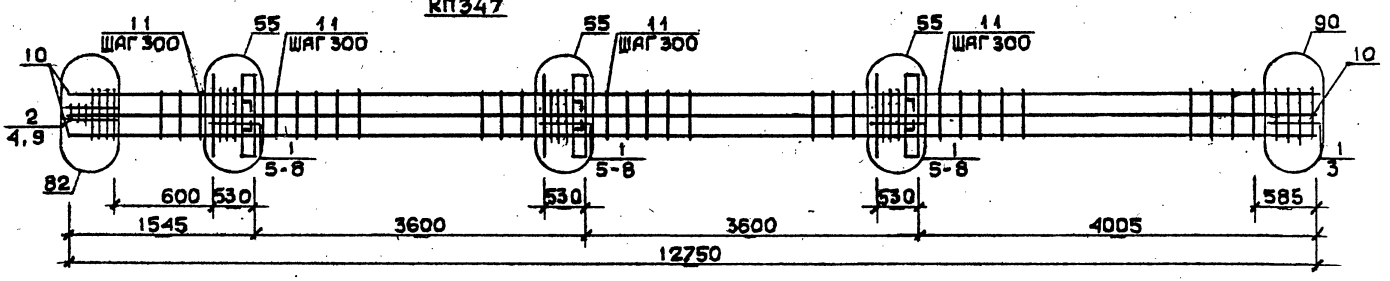

Арматура класса AI и AIII по ГОСТ 5781-82*
Детали см. I.020.I-2с/89 В.?-I3
Спецификацию см. лист 2

Разраб.	Чанкветадзе	
Проверил	Барбакадзе	
ГИП	Бускивадзе	
Н.контр.	Барбакадзе	

1.020.1-2с/89 2-4 К179

Каркас пространственный КП344...КП347

Стадия	Лист	Листов
Р	1	2

ТбилЗНИИЭП

Инв.№подл. | Подп. и дата | Взам.инв.№

Формат А3

Марка пространственного каркаса	Поз.	Марка арматурного изделия		Кол.	Масса, кг 1 шт.	Масса, кг Всего	Обозначение документа
КП344	I	CI		I5	I,8	27,0	В. 2-I4
	2	C2		5	2,9	I4,5	В. 2-I4
	3	C6		2	3,7	7,4	В. 2-I4
	4	C9		2	0,7	I,4	В. 2-I4
	5	МН2		3	40,0	I20,0	В. 2-I4
	6	Ø32AIII	L = 720	I2	4,54	54,43	Б.Ч.
	7	Ø10AI	L = 380	I2	0,23	2,76	Б.Ч.
	8	Ø12AI	L = I30	I2	0,II	I,32	Б.Ч.
	9	Ø8AI	L = 500	2	0,20	0,4	Б.Ч.
	I0	Ø32AIII	L =I2750	4	80,5	322,0	Б.Ч.
	II	ХМ2		37	0,55	20 35	В. 2-I4
					Итого:	571,6	
КП345	I	C2		20	2,9	58,0	В. 2-I4
	2	C7		2	4,3	8,6	В. 2-I4
	3	C9		2	0,7	I,4	В. 2-I4
	4	МН2		3	40,0	I20,0	В. 2-I4
	5	Ø36AIII	L = 720	I2	5,75	69,0	Б.Ч.
	6	Ø10AI	L = 380	I2	0,23	2,76	Б.Ч.
	7	Ø8AI	L = 500	2	0,20	0,4	Б.Ч.
	8	Ø36AIII	L =I2750	4	I02,0	408,0	Б.Ч.
	9	ХМ3		37	0,88	32,56	В. 2-I4
					Итого:	700,7	
КП346	I	C2		20	2,9	58,0	В. 2-I4
	2	C8		2	5,0	I0,0	В. 2-I4
	3	C9		2	0,7	I,4	В. 2-I4
	4	МН2		3	40,0	I20,0	В. 2-I4
	5	Ø36AIII	L = 720	I2	5,75	69,0	Б.Ч.
	6	Ø10AI	L = 380	I2	0,23	2,76	Б.Ч.
	7	Ø8AI	L = 500	2	0,20	0,4	Б.Ч.
	8	Ø40AIII	L =I2750	4	I26,0	504,0	Б.Ч.
	9	ХМ3		37	0,88	32,56	В. 2-I4
					Итого:	798,1	

Марка пространственного каркаса	Поз.	Марка арматурного изделия		Кол.	Масса, кг 1 шт.	Масса, кг Всего	Обозначение документа
КП347	I	CI		I7	I,8	30,6	В. 2-I4
	2	C2		3	2,9	8,7	В. 2-I4
	3	C6		2	3,7	7,4	В. 2-I4
	4	C9		2	0,7	I,4	В. 2-I4
	5	МН2		3	40,0	I20,0	В. 2-I4
	6	Ø28AIII	L = 720	6	3,48	20,88	Б.Ч.
	7	Ø36AIII	L = 720	I2	5,75	69,0	Б.Ч.
	8	Ø10AI	L = 380	I2	0,23	2,76	Б.Ч.
	9	Ø8AI	L = 500	2	0,20	0,4	Б.Ч.
	I0	Ø32AIII	L =I2750	8	80,5	644,0	Б.Ч.
	II	ХМ2		37	0,55	20,35	В 2-I4
					Итого:	926,0	

1.020.1-2/89 В. 2-4 ч.2

Инв. № подл. | Подпись и дата | Взам. инв. №

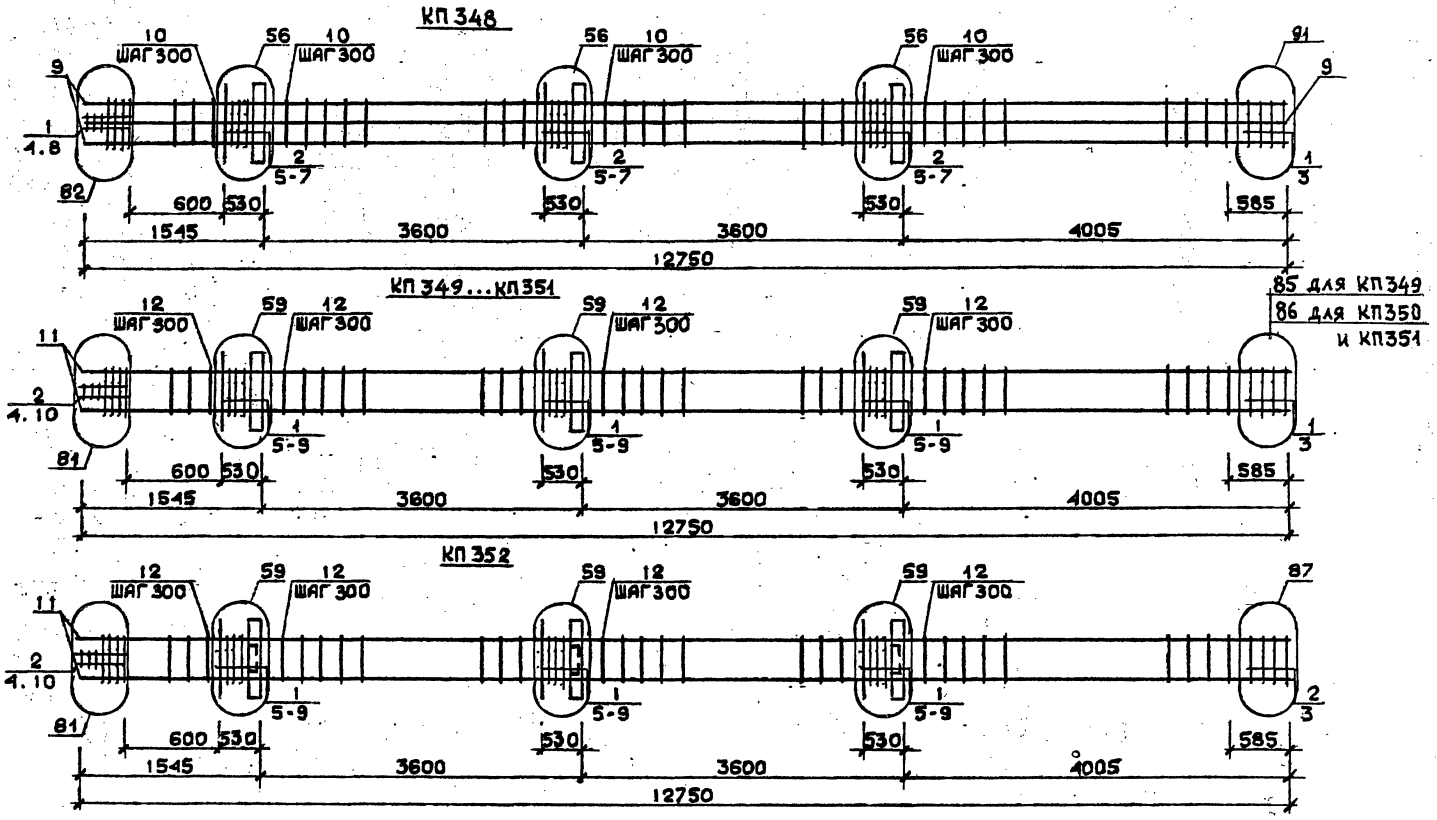

Арматура класса АI и АIII по ГОСТ 5781-82*
Детали см. I.020.I-2с/89 В.2-I3
Спецификацию см. лист 2

РАЗРАБ.	ЧАНКВЕТАДЗЕ		
ПРОВЕРИЛ	БАРБАКАДЗЕ		
ГИП	БУСКИВАДЗЕ		
Н. КОНТР.	БАРБАКАДЗЕ		

1.020.1-2с/89 2-4 К 180

КАРКАС ПРОСТРАНСТВЕННЫЙ
КП348...КП352

Стадия	Лист	Листов
Р	1	2

ТбилЗНИИЭП

ФОРМАТ А3

I.020.I-2с/89 В. 2-3 ч.2

ИНВ. ПОДЛ. | ПОДП. И ДАТА | ВЗАМ. ИНВ. №

Марка пространственного каркаса	Поз.	Марка арматурного изделия	Кол.	Масса, кг		Обозначение документа
				I шт.	Всего	
КП348	I	С2	5	2,9	I4,5	В. 2-I4
	2	С3	I5	4,2	63,0	В. 2-I4
	3	С7	2	4,3	8,6	В. 2-I4
	4	С9	2	0,7	I,4	В. 2-I4
	5	МН2	3	40,0	I20,0	В. 2-I4
	6	Ø36АШ L = 720	I8	5,75	I03,5	Б.Ч.
	7	Ø10АI L = 380	I2	0,23	2,76	Б.Ч.
	8	Ø8АI L = 500	2	0,20	0,4	Б.Ч.
	9	Ø36АШ L =I2750	8	I02,0	8I6,0	Б.Ч.
	I0	ХМ3	37	0,88	32,56	В. 2-I4
				Итого:	II62,7	
КП349	I	СI	I7	I,8	30,6	В. 2-I4
	2	С2	3	2,9	8,7	В. 2-I4
	3	С4	2	2,2	4,4	В. 2-I4
	4	С9	2	0,7	I,4	В. 2-I4
	5	МН3	3	32,8	98,4	В. 2-I4
	6	МН7	3	9,7	29,I	В. 2-I4
	7	Ø32АШ L = 720	6	4,54	27,24	Б.Ч.
	8	Ø10АI L = 380	6	0,23	I,38	Б.Ч.
	9	Ø12АI L = I30	I2	0,II	I,32	Б.Ч.
	I0	Ø8АI L = 500	2	0,20	0,40	Б.Ч.
	II	Ø20АШ L =I2750	4	3I,4	I25,6	Б.Ч.
	I2	ХМI	37	0,55	20,35	В. 2-I4
				Итого:	348,8	
КП350	I	СI	I7	I,8	30,6	В. 2-I4
	2	С2	3	2,9	8,7	В. 2-I4
	3	С5	2	3,I	6,2	В. 2-I4
	4	С9	2	0,7	I,4	В. 2-I4
	5	МН3	3	32,8	98,4	В. 2-I4
	6	МН7	3	9,7	29,I	В. 2-I4
	7	Ø32АШ L = 720	6	4,54	27,24	Б.Ч.
	8	Ø10АI L = 380	6	0,23	I,38	Б.Ч.
	9	Ø12АI L = I30	I2	0,II	I,32	Б.Ч.
	I0	Ø8АI L = 500	2	0,20	0,40	Б.Ч.

Марка пространственного каркаса	Поз.	Марка арматурного изделия	Кол.	Масса, кг		Обозначение документа
				I шт.	Всего	
КП350	II	Ø25АШ L =I2750	4	49,I	I96,4	Б.Ч.
	I2	ХМI	37	0,55	20,35	В. 2-I4
				Итого:	422,9	
КП35I	I	СI	I7	I,8	30,6	В. 2-I4
	2	С2	3	2,9	8,7	В. 2-I4
	3	С5	2	3,I	6,2	В. 2-I4
	4	С9	2	0,7	I,4	В. 2-I4
	5	МН3	3	32,8	98,4	В. 2-I4
	6	МН7	3	9,7	29,I	В. 2-I4
	7	Ø32АШ L = 720	6	4,54	27,24	Б.Ч.
	8	Ø10АI L = 380	6	0,23	I,38	Б.Ч.
	9	Ø12АI L = I30	I2	0,II	I,32	Б.Ч.
	I0	Ø8АI L = 500	2	0,20	0,40	Б.Ч.
	II	Ø28АШ L = I2750	4	6I,6	246,4	Б.Ч.
	I2	ХМ2	37	0,55	20,35	В. 2-I4
				Итого:	474,5	
КП352	I	СI	I5	I,8	27,0	В. 2-I4
	2	С2	5	2,9	I4,5	В. 2-I4
	3	С6	2	3,7	7,4	В. 2-I4
	4	С9	2	0,7	I,4	В. 2-I4
	5	МН3	3	32,8	98,4	В. 2-I4
	6	МН7	3	9,7	29,1	В. 2-I4
	7	Ø32АШ L = 720	6	4,54	27,24	Б.Ч.
	8	Ø10АI L = 380	6	0,23	I,38	Б.Ч.
	9	Ø12АI L = I30	I2	0,II	I,32	Б.Ч.
	I0	Ø8АI L = 500	2	0,20	0,40	Б.Ч.
	II	Ø32АШ L =I2750	4	80,5	322,0	Б.Ч.
	I2	ХМ2	37	0,55	20,35	В. 2-I4
				Итого:	554,5	

Инв. № подл. | Подпись и дата | Взам. инв. №

КП353, КП354

88 для КП353
89 для КП354

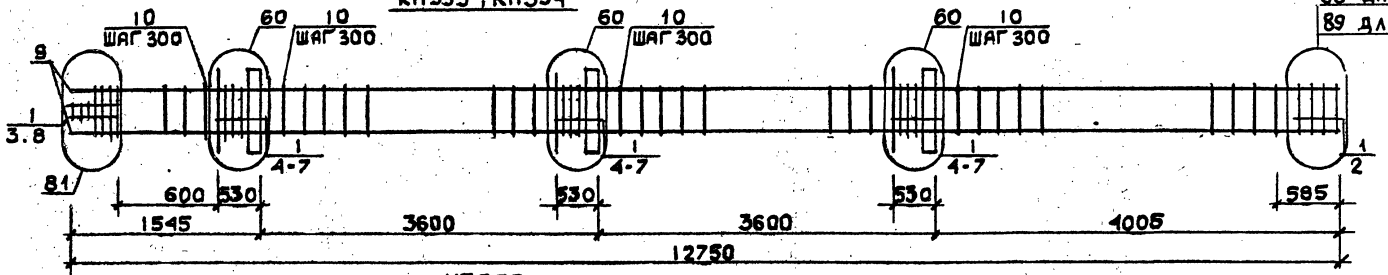

КП355

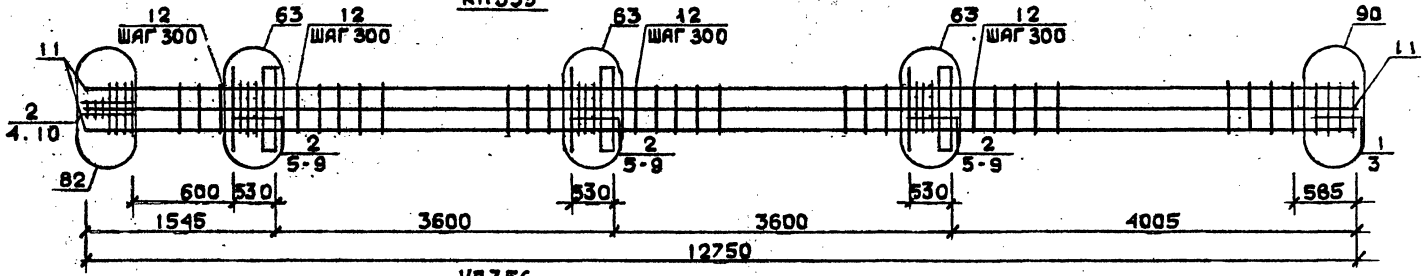

КП356

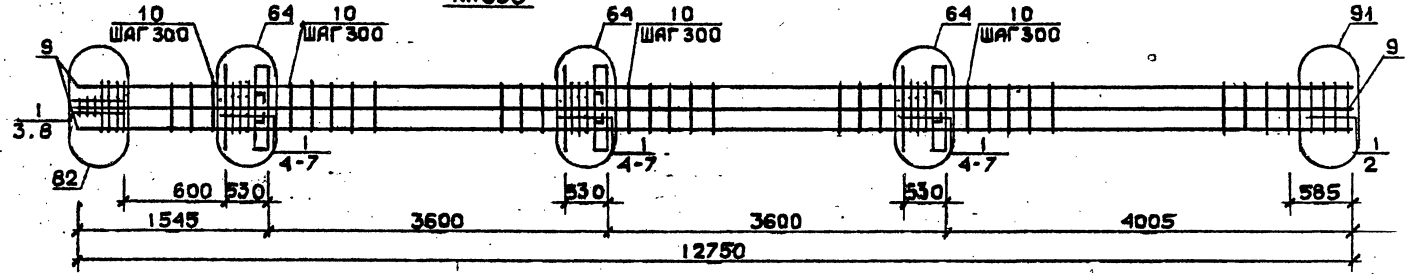

Арматура класса AI и AIII по ГОСТ 5781-82*
Четверть см. I.020.I-2с/89 В.2-I3
Спецификацию см. лист 2

Разраб.	Чанкветадзе	
Проверил	Барбакадзе	
ГИП	Бускиваадзе	
Н. контр.	Барбакадзе	

1.020.1-2с/89 2-4 К181

Каркас пространственный КП353...КП356

Стадия	Лист	Листов
Р	1	2

ТбилЗНИИЭП

Инв. № подл. | Подп. и дата | Взам. инв. №

Формат А3

Марка пространственного каркаса	Поз.	Марка арматурного изделия	Кол.	Масса, кг		Обозначение документа
				1 шт.	Всего	
КП353	1	С2	20	2,9	58,0	В. 2-14
	2	С7	2	4,3	8,6	В. 2-14
	3	С9	2	0,7	1,4	В. 2-14
	4	МН3	3	32,8	98,4	В. 2-14
	5	МН8	3	11,9	35,7	В. 2-14
	6	Ø36АШ L = 720	6	5,75	34,5	Б.Ч.
	7	Ø10АI L = 380	6	0,23	1,38	Б.Ч.
	8	Ø8АI L = 500	2	0,20	0,40	Б.Ч.
	9	Ø36АШ L =12750	4	102,0	408,0	Б.Ч.
	10	ХМ3	37	0,88	32,56	В. 2-14
				Итого:	678,9	
КП354	1	С2	20	2,8	56,0	В. 2-14
	2	С8	2	5,0	10,0	В. 2-14
	3	С9	2	0,7	1,4	В. 2-14
	4	МН3	3	32,8	98,7	В. 2-14
	5	МН8	3	11,9	35,7	В. 2-14
	6	Ø36АШ L = 720	6	5,75	34,5	Б.Ч.
	7	Ø10АI L = 380	6	0,23	1,38	Б.Ч.
	8	Ø8АI L = 500	2	0,20	0,40	Б.Ч.
	9	Ø40АШ L =12750	4	126,0	504,0	Б.Ч.
	10	ХМ3	37	0,88	32,56	В. 2-14
				Итого:	776,7	
КП355	1	С1	2	1,8	3,6	В. 2-14
	2	С2	18	2,9	52,2	В. 2-14
	3	С6	2	3,7	7,4	В. 2-14
	4	С9	2	0,7	1,4	В. 2-14
	5	МН3	3	32,8	98,4	В. 2-14
	6	МН8	3	11,9	35,7	В. 2-14
	7	Ø28АШ L = 720	6	3,48	20,88	Б.Ч.
	8	Ø36АШ L = 720	6	5,75	34,5	Б.Ч.
	9	Ø10АI L = 380	6	0,23	1,38	Б.Ч.
	10	Ø8АI L = 500	2	0,20	0,40	Б.Ч.
	11	Ø32АШ L =12750	8	80,5	644,0	Б.Ч.
	12	ХМ3	37	0,55	20,35	В. 2-14
				Итого:	920,2	
КП356	1	С2	20	2,9	58,0	В. 2-14
	2	С7	2	3,7	7,4	В. 2-14
	3	С9	2	0,7	1,4	В. 2-14
	4	МН3	3	32,8	98,4	В. 2-14
	5	МН8	3	11,9	35,7	В. 2-14
	6	Ø36АШ L = 720	12	5,75	69,0	Б.Ч.
	7	Ø10АI L = 380	6	0,23	1,38	Б.Ч.
	8	Ø8АI L = 500	2	0,20	0,40	Б.Ч.
	9	Ø36АШ L =12750	8	102,0	816,0	Б.Ч.
	10	ХМ3	37	0,55	20,35	В. 2-14
				Итого:	1096,8	

1.020.1-2с/89 В. 3-4 Ч.2

Инв. № подл. | Подпись и дата | Взам. инв. №

1.020.1-2с/89 ВМ-4 N 101

Лист 2

Формат А3

КП357 ... КП359

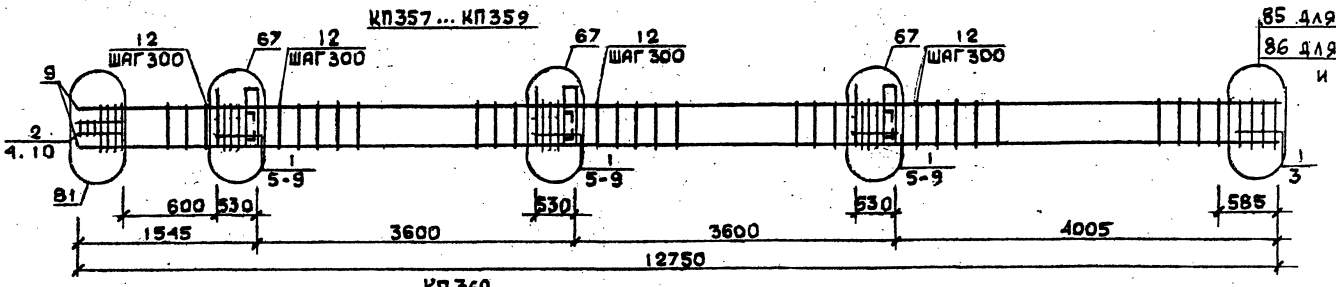

КП360

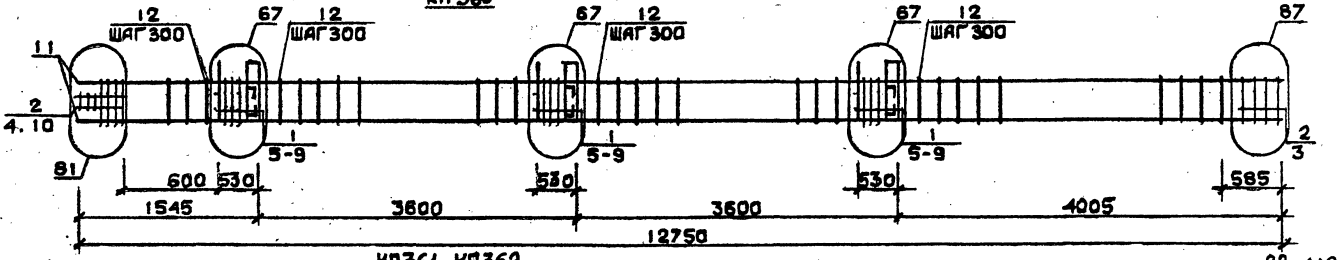

КП361, КП362

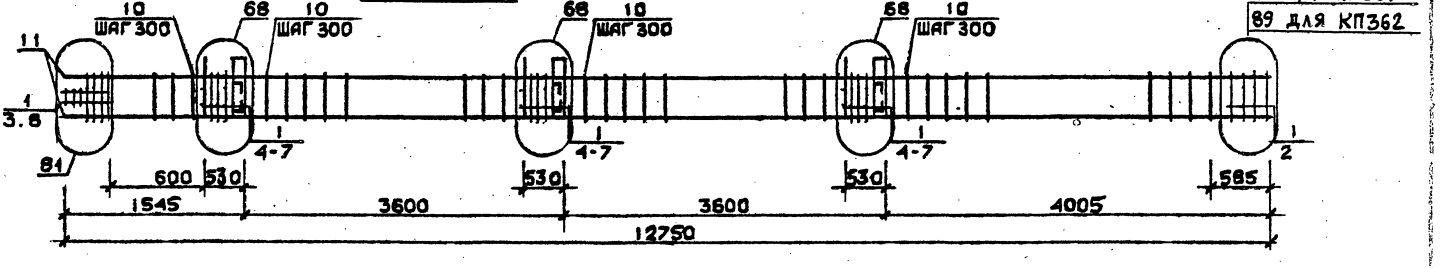

Арматура класса AI и AII по ГОСТ 5781-82*
Детали см. 1.020.1-2с/89 В.2-13
Спецификацию см. лист 2

Разраб.	Чанкветадзе	
Проверил	Барбакадзе	
ГИП	Бускиваадзе	
Н.контр.	Барбакадзе	

1.020.1-2с/89 2-4 К182

Каркас пространственный КП357...КП362

Стадия	Лист	Листов
Р	1	2

ТбилЗНИИЭП

Инв.№ подл. | Подп. и дата | Взам.инв.№

Марка пространственного каркаса	Поз.	Марка арматурного изделия	Кол.	Масса, кг I шт.	Масса, кг Всего	Обозначение документа
КП357	I	СI	I7	I,8	30,6	В. 2-I4
	2	С2	3	2,9	8,7	В. 2-I4
	3	С4	2	2,2	4,4	В. 2-I4
	4	С9	2	0,7	I,4	В. 2-I4
	5	МН4	3	34,8	I04,4	В. 2-I4
	6	МН7	3	9,7	29,I	В. 2-I4
	7	Ø32АIII L = 720	6	4,54	27,24	Б.Ч.
	8	ØI0AI L = 380	6	0,23	I,38	Б.Ч.
	9	ØI2AI L = I30	I2	0,II	I,32	Б.Ч.
	I0	Ø8AI L = 500	2	0,20	0,40	Б.Ч.
	II	Ø20АIII L =I2750	4	3I,4	I25,6	Б.Ч.
	I2	ХМI	37	0,55	20,35	В. 2-I4
				Итого:	354,9	
КП358	I	СI	I7	I,8	30,6	В. 2-I4
	2	С2	3	2,9	8,7	В. 2-I4
	3	С5	2	3,I	6,2	В. 2-I4
	4	С9	2	0,7	I,4	В. 2-I4
	5	МН4	3	34,8	I04,4	В. 2-I4
	6	МН7	3	9,7	29,I	В. 2-I4
	7	Ø32АIII L = 720	6	4,54	27,24	Б.Ч.
	8	ØI0AI L = 380	6	0,23	I,38	Б.Ч.
	9	ØI2AI L = I30	I2	0,II	I,32	Б.Ч.
	I0	Ø8AI L = 500	2	0,20	0,40	Б.Ч.
	II	Ø25АIII L =I2750	4	49,I	I96,4	Б.Ч.
	I2	ХМI	37	0,55	20,35	В. 2-I4
				Итого:	427,5	
КП359	I	СI	I7	I,8	30,6	В. 2-I4
	2	С2	3	2,9	8,7	В. 2-I4
	3	С5	2	3,I	6,2	В. 2-I4
	4	С9	2	0,7	I,4	В. 2-I4
	5	МН4	3	34,8	I04,4	В. 2-I4
	6	МН7	3	9,7	29,I	В. 2-I4
	7	Ø32АIII L = 720	6	4,54	27,24	Б.Ч.
	8	ØI0AI L = 380	6	0,23	I,38	Б.Ч.
	9	ØI2AI L = I30	I2	0,II	I,32	Б.Ч.
	I0	Ø8AI L = 500	2	0,20	0,40	Б.Ч.
	II	Ø28АIII L = I2750	4	6I,6	246,4	Б.Ч.
	I2	ХМ2	37	0,55	20,35	В. 2-I4
				Итого:	477,5	

Марка пространственного каркаса	Поз.	Марка арматурного изделия	Кол.	Масса, кг I шт.	Масса, кг Всего	Обозначение документа
КП360	I	СI	I5	I,8	27,0	В. 2-I4
	2	С2	5	2,9	I4,5	В. 2-I4
	3	С6	2	3,7	7,4	В. 2-I4
	4	С9	2	0,7	I,4	В. 2-I4
	5	МН4	3	34,8	I04,4	Б.Ч.
	6	МН7	3	9,7	29,I	Б.Ч.
	7	Ø32АIII L = 720	6	4,54	27,24	Б.Ч.
	8	ØI0AI L = 380	6	0,23	I,38	Б.Ч.
	9	ØI2AI L = I30	I2	0,II	I,32	Б.Ч.
	I0	Ø8AI L = 500	2	0,20	0,40	Б.Ч.
	II	Ø32АIII L =I2750	4	80,5	322,0	Б.Ч.
	I2	ХМ2	37	0,55	20,35	В. 2-I4
				Итого:	556,5	
КП36I	I	С2	20	2,9	58,0	В. 2-I4
	2	С7	2	4,3	8,6	В. 2-I4
	3	С9	2	0,7	I,4	В. 2-I4
	4	МН4	3	34,8	I04,4	В. 2-I4
	5	МН8	3	II,9	35,7	В. 2-I4
	6	Ø36АIII L = 720	6	5,75	34,5	Б.Ч.
	7	ØI0AI L = 380	6	0,23	I,38	Б.Ч.
	8	Ø8AI L = 500	2	0,30	0,40	Б.Ч.
	9	Ø36АIII L =I2750	4	I02,0	408,0	Б.Ч.
	I0	ХМ3	37	0,88	32,56	В. 2-I4
				Итого:	684,9	
КП362	I	С2	20	2,9	58,0	В. 2-I4
	2	С8	2	5,0	I0,0	В. 2-I4
	3	С9	2	0,7	I,4	В. 2-I4
	4	МН4	3	34,8	I04,4	В. 2-I4
	5	МН8	3	II,9	35,7	В. 2-I4
	6	Ø36АIII L = 720	6	5,75	34,5	Б.Ч.
	7	ØI0AI L = 380	6	0,23	I,38	Б.Ч.
	8	Ø8AI L = 500	2	0,20	0,40	Б.Ч.
	9	Ø40АIII L =I2750	4	I26,0	504,0	Б.Ч.
	I0	ХМ3	37	0,88	32,56	В. 2-I4
				Итого:	782,4	

Инв. № подл. | Подпись и дата | Взам. инв. №

КП 363

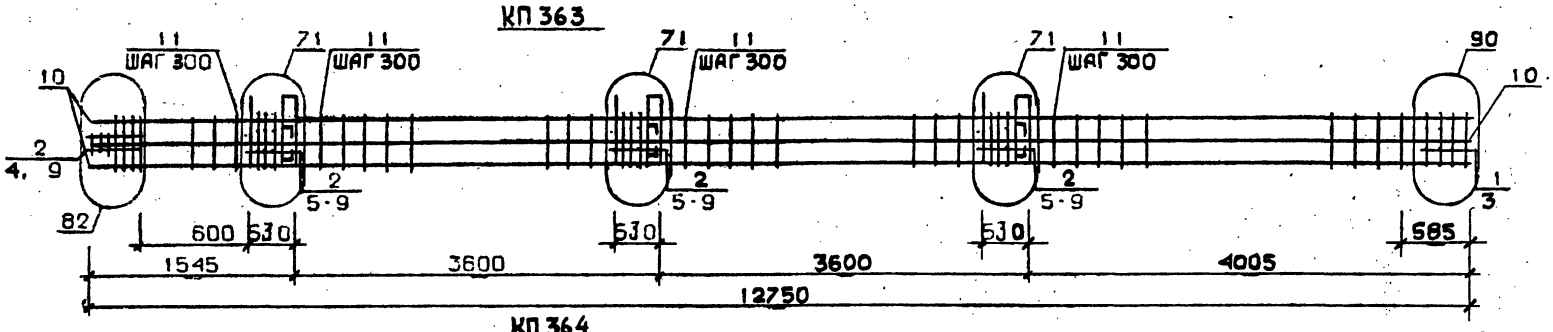

КП 364

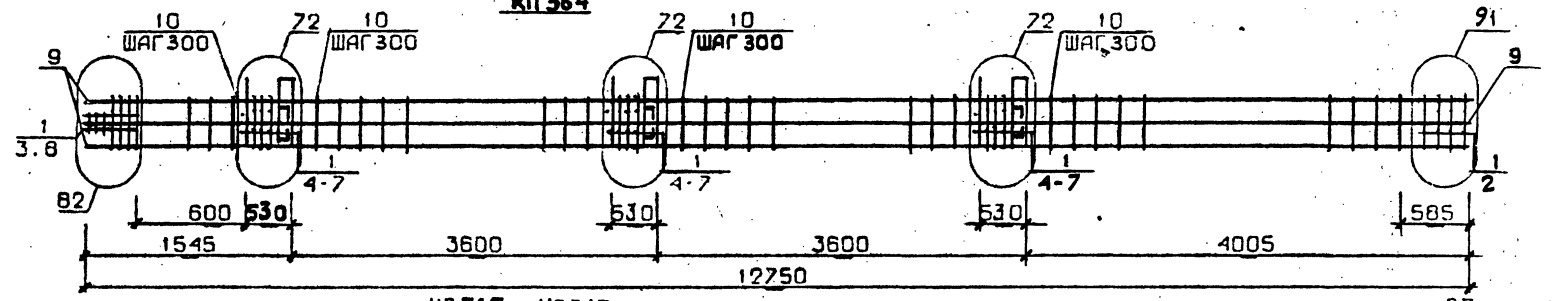

КП 365 ... КП 367

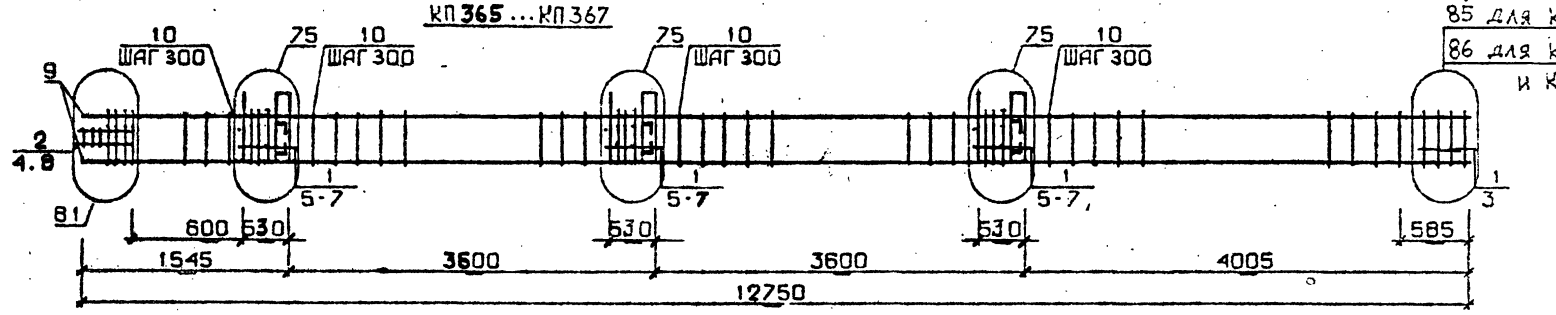

85 для КП365
86 для КП366
и КП367

Арматура класса AI и AIII по ГОСТ 5781-82*
Детали см. I.020.I-2с/89 В.2-I3
Спецификацию см. лист 2

Разраб.	Майсурадзе	
Проверил	Бускивадзе	
ГИП	Бускивадзе	
Н.контр.	Бускивадзе	

I.020.I-2с/89 2-4 К183

Каркас пространственный КП363...КП367

Стадия	Лист	Листов
Р	1	2

ТбилЗНИИЭП

Инв.№подл. | Подп. и дата | Взам.инв.№

Формат А3

Марка пространственного каркаса	Поз.	Марка арматурного изделия	Кол.	Масса, кг		Обозначение документа
				1 шт.	Всего	
КП363	1	С1	2	1,8	3,6	В. 2-14
	2	С2	18	2,9	52,2	В. 2-14
	3	С6	2	3,7	7,4	В. 2-14
	4	С9	2	0,7	1,4	В. 2-14
	5	МН4	3	34,8	104,4	В. 2-14
	6	МН9	3	17,3	51,9	В. 2-14
	7	Ø32АШ L = 720	6	4,54	27,24	Б.Ч.
	8	Ø10АI L = 380	6	0,23	1,38	Б.Ч.
	9	Ø8АI L = 500	2	0,20	0,40	Б.Ч.
	10	Ø32АШ L =12750	8	80,5	644,0	Б.Ч.
	11	ХМ2	37	0,55	20,35	В. 2-14
				Итого:	914,2	
КП364	1	С2	20	2,9	58,0	В. 2-14
	2	С7	2	4,3	8,6	В. 2-14
	3	С9	2	0,7	1,4	В. 2-14
	4	МН4	3	34,8	104,4	В. 2-14
	5	МН10	3	20,8	62,4	В. 2-14
	6	Ø36АШ L = 720	6	5,75	34,5	Б.Ч.
	7	Ø10АI L = 380	6	0,23	1,38	Б.Ч.
	8	Ø8АI L = 500	2	0,20	0,40	Б.Ч.
	9	Ø36АШ L =12750	8	102,0	816,0	Б.Ч.
	10	ХМ3	37	0,88	32,56	В. 2-14
				Итого:	1119,6	
КП365	1	С1	17	1,8	30,6	В. 2-14
	2	С2	3	2,9	8,7	В. 2-14
	3	С4	2	2,2	4,4	В. 2-14
	4	С9	2	0,7	1,4	В. 2-14
	5	МН5	3	27,6	82,8	В. 2-14
	6	МН7	6	9,7	58,2	Б. 2-14
	7	Ø12АI L = 130	12	0,11	1,32	Б.Ч.
	8	Ø8АI L = 500	2	0,20	0,40	Б.Ч.
	9	Ø20АШ L =12750	4	31,4	125,6	Б.Ч.
	10	ХМ1	37	0,55	20,35	Б. 2-14
				Итого:	333,8	

Марка пространственного каркаса	Поз.	Марка арматурного изделия	Кол.	Масса, кг		Обозначение документа
				1 шт.	Всего	
КП366	1	С1	17	1,8	30,6	В. 2-14
	2	С2	3	2,9	8,7	В. 2-14
	3	С5	2	3,1	6,2	В. 2-14
	4	С9	2	0,7	1,4	В. 2-14
	5	МН5	3	27,6	82,8	В. 2-14
	6	МН7	6	9,7	58,2	В. 2-14
	7	Ø12АI L = 130	12	0,11	1,32	Б.Ч.
	8	Ø8АI L = 500	2	0,20	0,40	Б.Ч.
	9	Ø25АШ L =12750	4	49,1	196,4	Б.Ч.
	10	ХМ1	37	0,55	20,35	В. 2-14
				Итого:	406,4	
КП367	1	С1	17	1,8	30,6	В. 2-14
	2	С2	3	2,9	8,7	В. 2-14
	3	С5	2	3,1	6,2	В. 2-14
	4	С9	2	0,7	1,4	В. 2-14
	5	МН5	3	27,6	82,8	В. 2-14
	6	МН7	6	9,7	58,2	В. 2-14
	7	Ø12АI L = 130	12	0,11	1,32	Б.Ч.
	8	Ø8АI L = 500	2	0,20	0,40	Б.Ч.
	9	Ø28АШ L =12750	4	61,6	246,4	Б.Ч.
	10	ХМ2	37	0,55	20,35	В. 2-14
				Итого:	456,4	

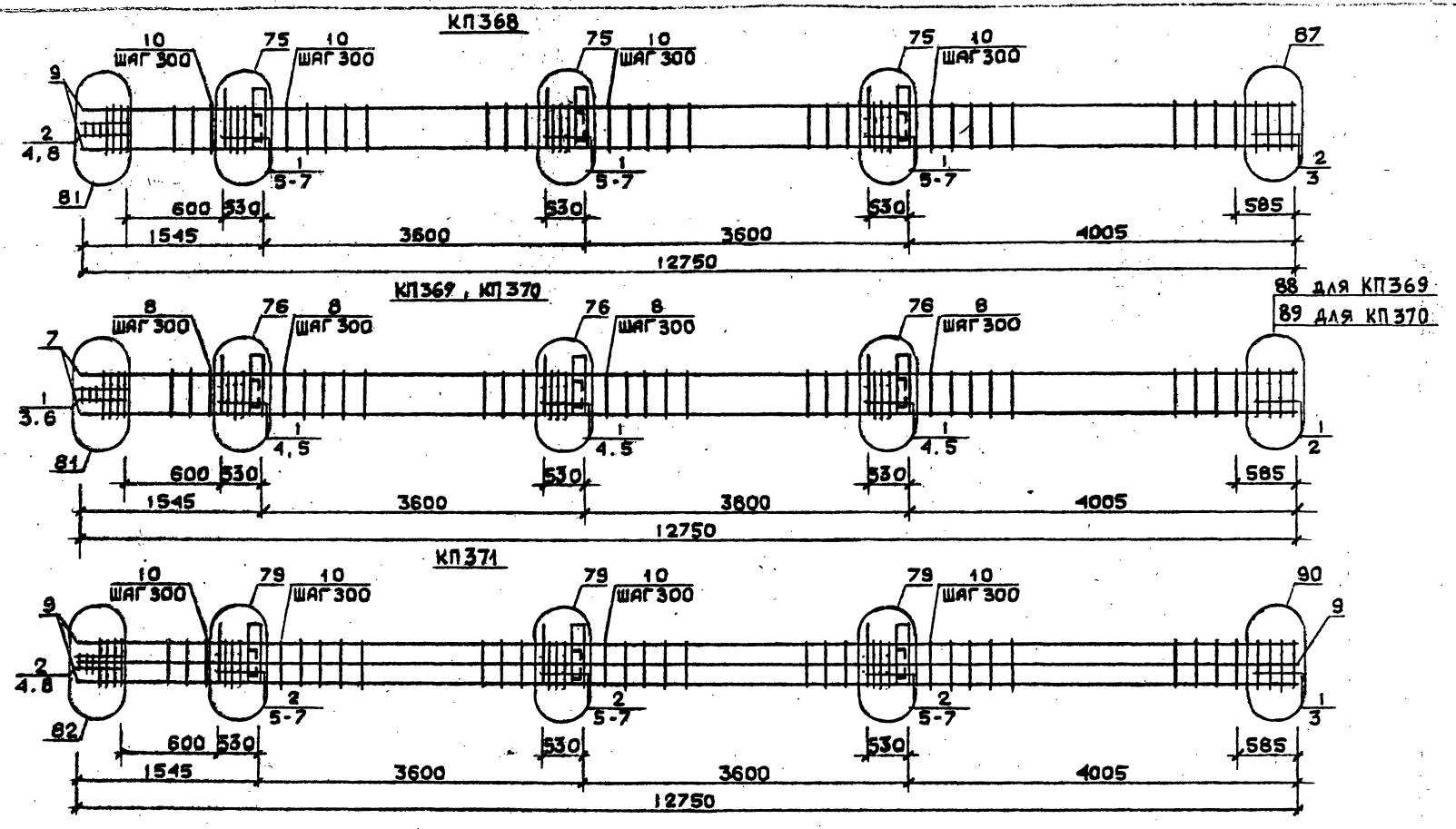

Арматура класса AI и AIII по ГОСТ 5781-82*
Детали см. I.020.I-2с/89 В.2-I3
Спецификацию см.лист 2

Разраб.	Накурадзе	
Проверил	Бускивадзе	
ГИП	Бускивадзе	
Н.контр.	Бускивадзе	

I.020.1-2с/89 2-4 К184

Каркас пространственный КП368...КП371

Стадия	Лист	Листов
Р	1	2

ТбилЗНИИЭП

Инв.№подл. | Подп. и дата | Взам.инв.№

I.020.1-2с/89 Вып. 2-4 ч.2

ФОРМАТ А3

Марка пространственного каркаса	Поз.	Марка арматурного изделия	Кол.	Масса, кг		Обозначение документа
				1 шт.	Всего	
КП368	1	С1	15	1,8	27,0	В. 2-14
	2	С2	5	2,9	14,5	В. 2-14
	3	С6	2	3,7	7,4	В. 2-14
	4	С9	2	0,7	1,4	В. 2-14
	5	МН5	3	27,6	82,8	В. 2-14
	6	МН7	6	9,7	58,2	В. 2-14
	7	Ø12АI L = 130	12	0,11	1,32	Б.Ч.
	8	Ø8АI L = 500	2	0,20	0,40	Б.Ч.
	9	Ø32АIII L =12750	4	80,5	322,0	Б.Ч.
	10	ХМ2	37	0,55	20,35	В. 2-14
				Итого:	535,4	
КП369	1	С2	20	2,9	58,0	В. 2-14
	2	С7	2	4,3	8,6	В. 2-14
	3	С9	2	0,7	1,4	В. 2-14
	4	МН5	3	27,6	82,8	В. 2-14
	5	МН8	6	11,9	71,4	В. 2-14
	6	Ø8АI L = 500	2	0,20	0,40	Б.Ч.
	7	Ø36АIII L =12750	4	102,0	408,0	Б.Ч.
	8	ХМ3	37	0,88	32,56	В. 2-14
				Итого:	663,2	
КП370	1	С2	20	2,9	58,0	В. 2-14
	2	С8	2	5,0	10,0	В. 2-14
	3	С9	2	0,7	1,4	В. 2-14
	4	МН5	3	27,6	82,8	В. 2-14
	5	МН8	6	11,9	71,4	В. 2-14
	6	Ø8АI I = 500	2	0,20	0,40	Б.Ч.
	7	Ø40АIII I = 12750	4	126,0	504,0	Б.Ч.
	8	ХМ3	37	0,88	32,56	В. 2-14
				итого	760,6	

Марка пространственного каркаса	Поз.	Марка арматурного изделия	Кол.	Масса, кг		Обозначение документа
				1 шт.	Всего	
КП371	1	С1	2	1,8	3,6	В. 2-14
	2	С2	18	2,9	52,2	В. 2-14
	3	С6	2	3,7	7,4	В. 2-14
	4	С9	2	0,7	1,4	В. 2-14
	5	МН5	3	27,6	82,8	В. 2-14
	6	МН8	3	11,9	35,7	В. 2-14
	7	МН9	3	17,3	51,9	В. 2-14
	8	Ø8АI I = 500	2	0,20	0,40	Б.Ч.
	9	Ø32АIII I = 12750	8	80,5	644,0	Б.Ч.
	10	ХМ2	37	0,55	20,35	В. 2-14
				Итого:	899,8	

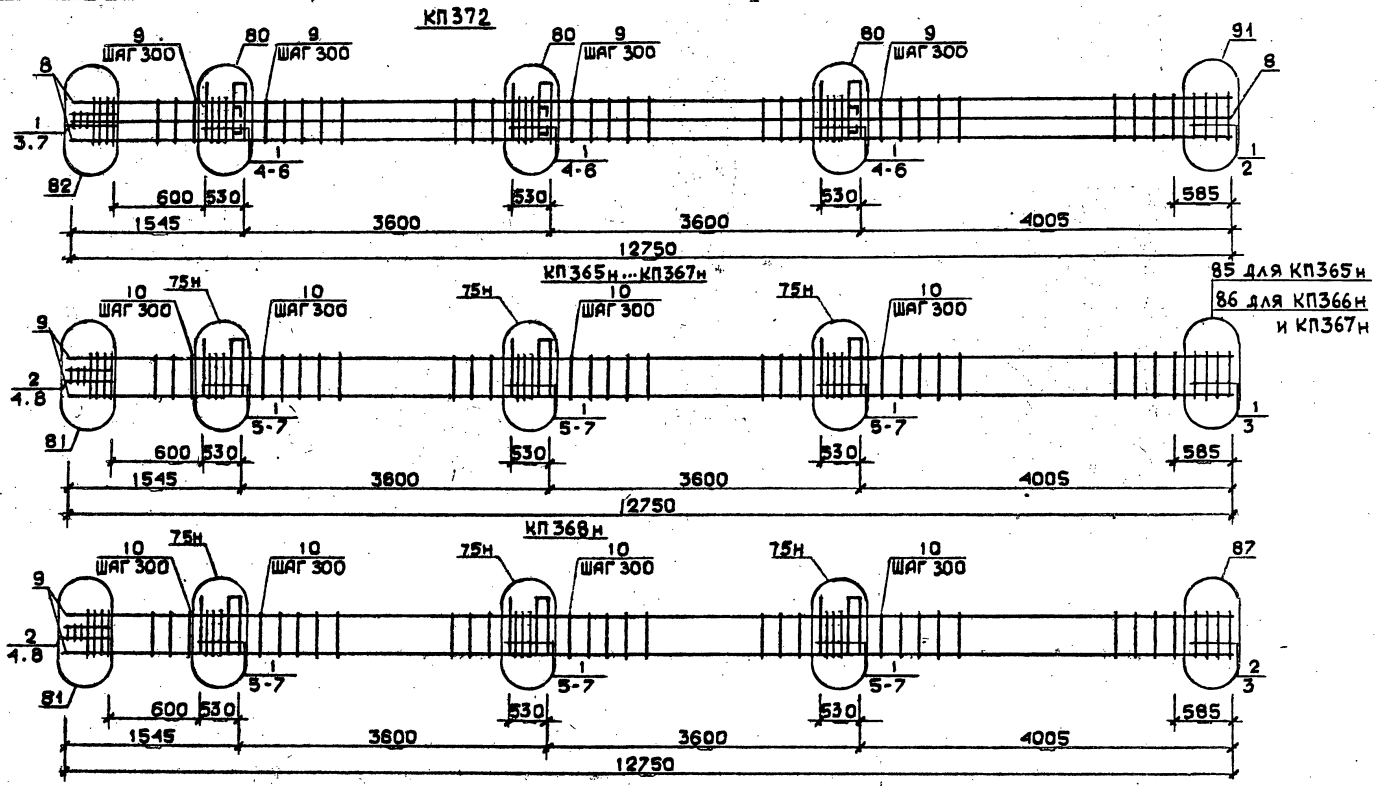

Арматура класса AI и AIII по ГОСТ 5781-82*
Детали см. I.020.I-2с/89 В.2-13
Спецификации см. лист 2

Разраб.	Гавшавадзе		1.020.1-2с/89 2-4 К185	
Провери.	Бускивадзе			
ГИП	Бускивадзе			
Н.контр.	Бускивадзе			
			Каркас пространственный КП372 КП365н...КП368н	Стадия Р; Лист 1; Листов 2
				ТбилЗНИИЭП

Инв.№ подл. | Подп. и дата | Взам.инв.№

I.020.1-2с/89 Вып. 2-4 т.2

Марка пространственного каркаса	Поз.	Марка арматурного изделия	Кол.	Масса, кг		Обозначение документа
				1 шт.	Всего	
КП372	1	С2	20	2,9	58,0	В. 2-14
	2	С7	2	4,3	8,6	В. 2-14
	3	С9	2	0,7	1,4	В. 2-14
	4	МН5	3	27,6	82,8	В. 2-14
	5	МН8	3	11 9	35,7	В. 2-14
	6	МН10	3	20,8	62,4	В. 2-14
	7	Ø8АI L = 500	2	0,20	0,40	Б.Ч.
	8	Ø36АIII L = 12750	8	102,0	816,0	Б.Ч.
	9	ХМ3	37	0 88	32,56	В. 2-14
				Итого:	1097,9	
КП365н	1	С1	17	1,8	30,6	В. 2-14
	2	С2	3	2,9	8,7	В. 2-14
	3	С4	2	2,2	4,4	В. 2-14
	4	С9	2	0,7	1,4	В. 2-14
	5	МН5н	3	27,6	82,8	В. 2-14
	6	МН7	6	9,7	58,2	В. 2-14
	7	Ø12АI L = 130	12	0,11	1,32	Б.Ч.
	8	Ø8АI L = 500	2	0,20	0,40	Б Ч.
	9	Ø20АIII L = 12750	4	31 4	125,6	Б.Ч.
	10	ХМ1	37	0,55	20,35	В. 2-14
				Итого:	333,8	
КП366н	1	С1	17	1,8	30,6	В. 2-14
	2	С2	3	2,9	8,7	В. 2-14
	3	С5	2	3,1	6,2	В. 2-14
	4	С9	2	0,7	1,4	В. 2-14
	5	МН5н	3	27,6	82,8	В. 2-14
	6	МН7	6	9,7	58,2	В. 2-14
	7	Ø12АI L = 130	12	0,11	1,32	Б.Ч.
	8	Ø8АI L = 500	2	0,20	0,40	Б.Ч.
	9	Ø25АIII L = 12750	4	49,1	196,4	Б.Ч.
	10	ХМ1	37	0,55	20,35	В. 2-14
				Итого:	406,4	

Марка пространственного каркаса	Поз.	Марка арматурного изделия	Кол.	Масса, кг		Обозначение документа
				1 шт.	Всего	
КП367н	1	С1	17	1,8	30,6	В. 2-14
	2	С2	3	2,9	8,7	В. 2-14
	3	С5	2	3,1	6,2	В. 2-14
	4	С9	2	0,7	1,4	В. 2-14
	5	МН5н	3	27,6	82,8	В. 2-14
	6	МН7	5	9,7	48,2	В. 2-14
	7	Ø12АI L = 130	12	0,11	1,32	Б.Ч.
	8	Ø8АI L = 500	2	0,20	0,40	Б.Ч.
	9	Ø28АIII L = 12750	4	61,6	246,4	Б.Ч.
	10	ХМ2	37	0,55	20,35	В. 2-14
				Итого:	456,4	
КП368н	1	С1	15	1,8	27,0	В. 2-14
	2	С2	5	2,9	14,5	В. 2-14
	3	С6	2	5,7	7,4	В. 2-14
	4	С9	2	0,7	1,4	В. 2-14
	5	МН5н	3	27,6	82,8	В. 2-14
	6	МН7	6	9,7	58,2	В. 2-14
	7	Ø12АI L = 130	12	0,11	1,32	Б.Ч.
	8	Ø8АI L = 500	2	0,20	0,40	Б.Ч.
	9	Ø32АIII L = 12750	4	80,5	322,0	Б.Ч.
	10	ХМ2	37	0,55	20,35	В. 2-14
				Итого:	535,4	

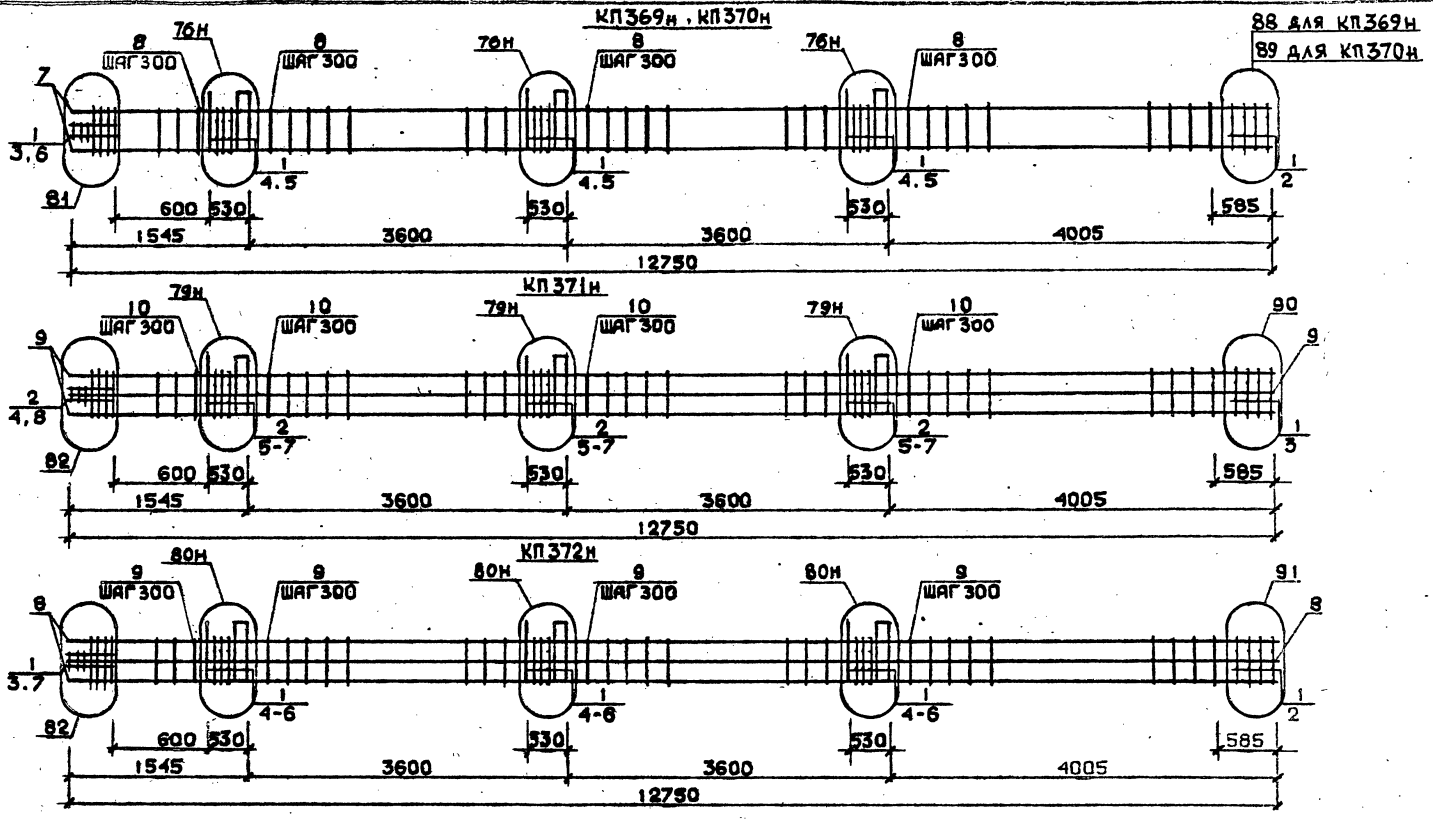

Арматура класса АI и АШ по ГОСТ 5781-82*
Детали см. I.020.I-2с/89 В.2-I3
Спецификацию см. лист 2

Разраб.	Павшавадзе		1.020.1-2с/89 2-4 К 186
Проверил	Бускивадзе		
Гип	Бускивадзе		Каркас пространственный КП369н...КП372н
Н.контр.	Бускивадзе		

Стадия	Лист	Листов
Р	1	2

ТбилЗНИИЭП

ФОРМАТ А3

Инв.№ подл. | Подп. и дата | Взам.инв.№

I.020.I-2с/89 В. 2-4 ч.2

Марка пространственного каркаса	Поз.	Марка арматурного изделия	Кол.	Масса, кг		Обозначение документа
				1 шт.	Всего	
КП369н	1	С2	20	2,9	58,0	В. 2-14
	2	С7	2	4,3	8,6	В. 2-14
	3	С9	2	0,7	1,4	В. 2-14
	4	МН5н	3	27,6	82,8	В. 2-14
	5	МН8	6	11,9	71,4	Б. 2-14
	6	Ø8АI I = 500	2	0,20	0,40	Б.Ч.
	7	Ø36АШ L =12750	4	102,0	408,0	Б.Ч.
	8	ХМ3	37	0,88	32,56	В. 2-14
				Итого:	663,2	
КП370н	1	С2	20	2,9	58,0	В. 2-14
	2	С8	2	5,0	10,0	В. 2-14
	3	С9	2	0,7	1,4	В. 2-14
	4	МН5н	3	27,6	82,8	В. 2-14
	5	МН8	6	11,0	71,40	В. 2-14
	6	Ø8АI I = 500	2	0,20	0,40	Б.Ч.
	7	Ø40АШ L = 12750	4	126,0	504,0	Б.Ч.
	8	ХМ3	37	0,88	32,56	В. 2-14
				Итого:	760,6	
КП371н	1	С1	2	1,8	3,6	В. 2-14
	2	С2	18	2,9	52,2	В. 2-14
	3	С6	2	3,7	7,4	В. 2-14
	4	С9	2	0,7	1,4	В. 2-14
	5	МН5н	3	27,6	82,8	В. 2-14
	6	МН8	3	11,9	35,7	В. 2-14
	7	МН9	3	17,3	51,9	В. 2-14
	8	Ø8АI I = 500	2	0,20	0,40	Б.Ч.
	9	Ø32АШ L = 12750	8	80,5	644,0	Б.Ч.
	10	ХМ2	37	0,55	20,35	В. 2-14
				Итого:	899,8	
КП372н	1	С2	20	2,9	58,0	В. 2-14
	2	С7	2	4,3	8,6	В. 2-14
	3	С9	2	0,7	1,4	В. 2-14
	4	МН5н	3	27,6	82,8	В. 2-14
	5	МН8	3	11,9	35,7	В. 2-14
	6	МН10	3	20,8	62,4	В. 2-14
	7	Ø8АI I = 500	2	0,20	0,40	Б.Ч.
	8	Ø36АШ L = 12750	8	102,0	816,0	Б.Ч.
	9	ХМ3	37	0,88	32,56	В. 2-14
				Итого:	1097,9	

Инв. № подл. | Подпись и дата | Взам. инв. №

КП373...КП375

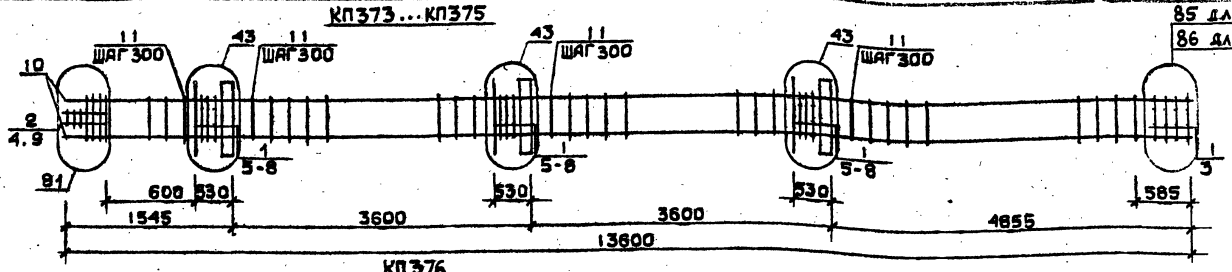

85 для КП373
86 для КП374
и КП375

КП376

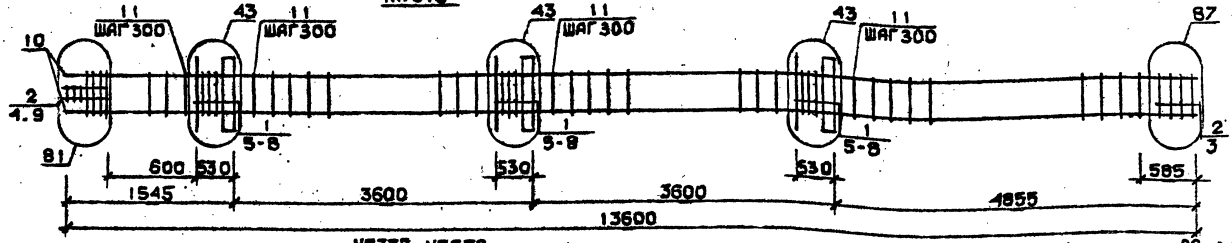

КП377, КП378

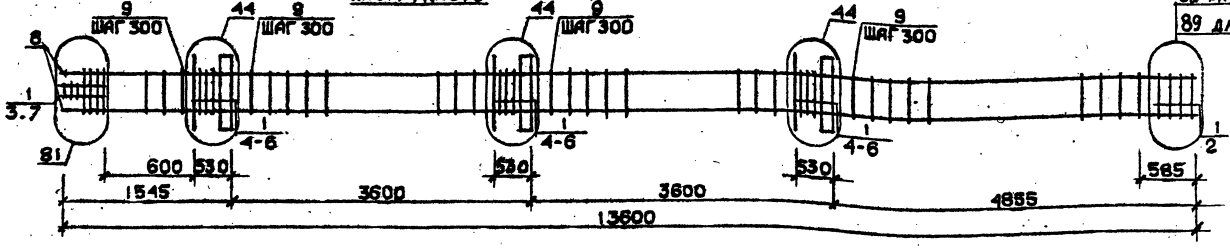

88 для КП377
89 для КП378

Арматура класса AI и AIII по ГОСТ 5781-82*
Деталь см. I.020.I-2с/89 В.2-I3
Спецификацию см. лист 2

Разраб.	Гавшавадзе		1.020.1-2с/89 2-4 КЖ87
Провери.	Бускивадзе		
ГИП	Бускивадзе		
Н. контр.	Бускивадзе		

Каркас пространственный КП373...КП378

Стадия	Лист	Листов
Р	1	2

ТбилЗНИИЭП

Инв.№ подл. | Подп. и дата | Взам.инв.№

1.020.1-2с/89 Вып.2-4 Ч.2

Формат А3

Марка пространственного каркаса	Поз.	Марка арматурного изделия	Кол.	Масса, кг I шт.	Масса, кг Всего	Обозначение документа
КП373	I	CI	I7	I,8	30,6	В. 2-I4
	2	C2	3	2,9	8,7	В. 2-I4
	3	C4	2	2,2	4,4	В. 2-I4
	4	C9	2	0,7	I,4	В. 2-I4
	5	MHI	3	25,60	76,8	В. 2-I4
	6	Ø32АШ L = 720	6	4,54	27,24	Б.Ч.
	7	ØI0AI L = 380	6	0,23	I,38	Б.Ч.
	8	ØI2AI L = I30	I2	0,II	I,32	Б.Ч.
	9	Ø8AI L = 500	2	0,20	0,40	Б.Ч.
	I0	Ø20АШ L = I3600	4	33,5	I34,0	Б.Ч.
	II	XMI	39	0,55	21,45	В. 2-I4
				Итого:	307,7	
КП374	I	CI	I7	I,8	30,6	В. 2-I4
	2	C2	3	2,9	8,7	В. 2-I4
	3	C5	2	3,I	6,2	В. 2-I4
	4	C9	2	0,7	I,4	В. 2-I4
	5	MHI	3	25,60	76,8	В. 2-I4
	6	Ø32АШ L = 720	6	4,54	27,24	Б.Ч.
	7	ØI0AI L = 380	6	0,23	I,38	Б.Ч.
	8	ØI2AI L = I30	I2	0,II	I,32	Б.Ч.
	9	Ø8AI L = 500	2	0,20	0,40	Б.Ч.
	I0	Ø25АШ L = I3600	4	52,4	209,6	Б.Ч.
	II	XMI	39	0,55	21,45	В. 2-I4
				Итого:	385,7	
КП375	I	CI	I7	I,8	30,6	В. 2-I4
	2	C2	3	2,9	8,7	В. 2-I4
	3	C5	2	3,I	6,2	В. 2-I4
	4	C9	2	0,7	I,4	В. 2-I4
	5	MHI	3	25,60	76,8	В. 2-I4
	6	Ø32АШ L = 720	6	4,54	27,24	Б.Ч.
	7	ØI0AI L = 380	6	0,23	I,38	Б.Ч.
	8	ØI2AI L = I30	I2	0,II	I,32	Б.Ч.
	9	Ø8AI L = 500	2	0,20	0,40	Б.Ч.
	I0	Ø28АШ L = I3600	4	65,7	262,8	Б.Ч.
	II	XM2	39	0,55	21,45	В. 2-I4
				Итого:	438,3	

Марка пространственного каркаса	Поз.	Марка арматурного изделия	Кол.	Масса, кг I шт.	Масса, кг Всего	Обозначение документа
КП376	I	CI	I5	I,8	27,0	В. 2-I4
	2	C2	5	2,9	I4,5	В. 2-I4
	3	C6	2	3,7	7,4	В. 2-I4
	4	C9	2	0,7	I,4	В. 2-I4
	5	MHI	3	25,60	76,8	В. 2-I4
	6	Ø32АШ L = 720	6	4,54	27,24	Б.Ч.
	7	ØI0AI L = 380	6	0,23	I,38	Б.Ч.
	8	ØI2AI L = I30	12	0,II	I,32	Б.Ч.
	9	Ø32АШ L = I3600	4	85,9	343,6	Б.Ч.
	I0	XM2	39	0,55	21,45	В. 2-I4
				Итого:	522,1	
КП377	I	C2	20	2,9	58,0	В. 2-I4
	2	C7	2	4,3	8,6	В. 2-I4
	3	C9	2	0,7	I,4	В. 2-I4
	4	MHI	3	25,60	76,8	В. 2-I4
	5	Ø36АШ L = 720	6	5,75	34,5	Б.Ч.
	6	ØI0AI L = 380	6	0,23	I,38	Б.Ч.
	7	Ø8AI L = 500	2	0,20	0,40	Б.Ч.
	8	Ø36АШ L = I3600	4	I09,0	436,0	Б.Ч.
	9	XM3	39	0,88	34,32	В. 2-I4
				Итого:	651,3	
КП378	I	C2	20	2,9	58,0	В. 2-I4
	2	C8	2	5,0	I0,0	В. 2-I4
	3	C9	2	0,7	I,4	В. 2-I4
	4	MHI	3	25,60	76,8	В. 2-I4
	5	Ø36АШ L = 720	6	5,75	34,5	Б.Ч.
	6	ØI0AI L = 380	6	0,23	I,38	Б.Ч.
	7	Ø8AI L = 500	2	0,20	0,40	Б.Ч.
	8	Ø40АШ L = I3600	4	I34,0	536,0	Б.Ч.
	9	XM3	39	0,88	34,32	В. 2-I4
				Итого:	752,8	

I.020.I-2с/89 2-4 К 187

Лист 2

Формат А3

I.020.I-2с/89 В. 2-4 ч.2

Инв. № подл. | Подпись и дата | Взам. инв. №

КП 379

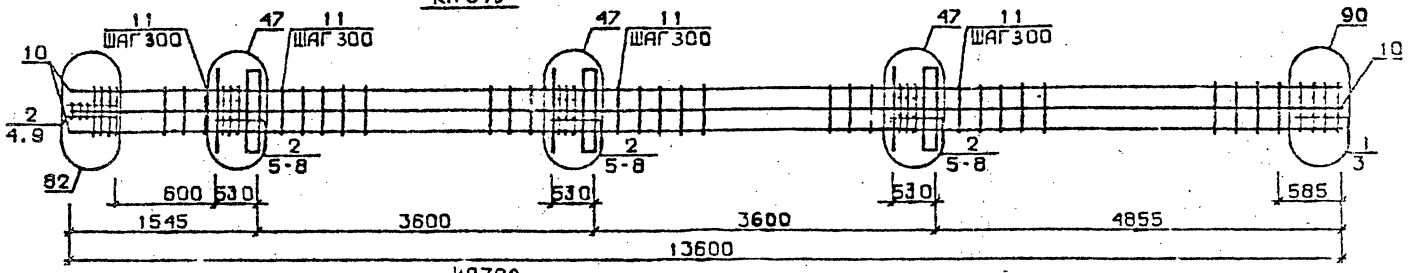

КП380

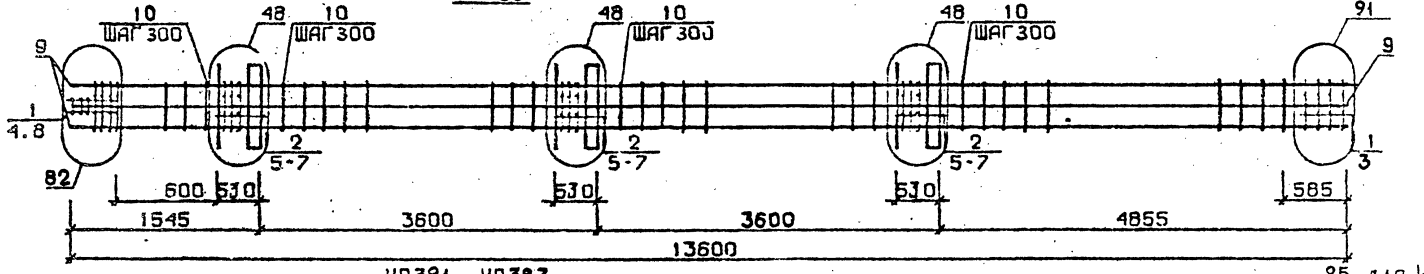

КП381...КП383

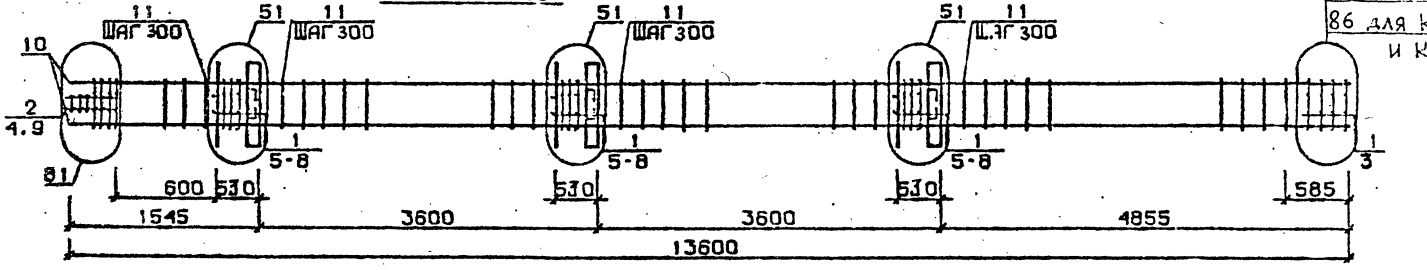

85 для КП381
86 для КП382
и КП383

Арматура класса AI и AIII по ГОСТ 5781-82*
Детали см. I.020.I-2с/89 В.2-I3
Спецификацию см. лист 2

Разраб.	Гавшавадзе	
Проверил	Бускивадзе	
ГИП	Бускивадзе	
Н.контр.	Бускивадзе	

1.020.1-2с/89 2-4 К188

Каркас пространственный КП379...КП383

Стадия	Лист	Листов
Р	1	2

ТбилЗНИИЭП

ФОРМАТ А3

Инв.№подл. | Подп. и дата | Взам.инв.№

Марка пространственного каркаса	Поз.	Марка арматурного изделия	Кол.	Масса, кг: 1 шт.	Масса, кг: Всего	Обозначение документа
КП379	1	С1	2	1,8	3,6	В. 2-14
	2	С2	18	2,9	52,2	В. 2-14
	3	С6	2	3,7	7,4	В. 2-14
	4	С9	2	0,7	1,4	В. 2-14
	5	МН1	3	25,60	76,8	В. 2-14
	6	Ø28АIII L = 720	6	3,48	20,88	Б.Ч.
	7	Ø36АIII L = 720	6	5,75	34,5	Б.Ч.
	8	Ø10АI L = 380	6	0,23	1,38	Б.Ч.
	9	Ø8АI L = 500	2	0,20	0,40	Б.Ч.
	10	Ø32АIII L = 13600	8	85,9	687,2	Б.Ч.
	11	ХМ2	39	0,55	21,45	Б.Ч.
				Итого:	907,3	
КП380	1	С2	5	2,9	14,5	В. 2-14
	2	С3	15	4,2	63,0	В. 2-14
	3	С7	2	4,3	8,6	В. 2-14
	4	С9	2	0,7	1,4	В. 2-14
	5	МН1	3	25,60	76,8	В. 2-14
	6	Ø36АI L = 720	12	5,75	69,0	Б.Ч.
	7	Ø10АI L = 380	6	0,23	1,38	Б.Ч.
	8	Ø8АI L = 500	2	0,20	0,40	Б.Ч.
	9	Ø36АIII L = 13600	8	109,0	872,0	Б.Ч.
	10	ХМ3	39	0,88	34,32	В. 2-14
				Итого:	1141,4	
КП381	1	С1	17	1,8	30,6	В. 2-14
	2	С2	3	2,9	8,7	В. 2-14
	3	С4	2	2,2	4,4	В. 2-14
	4	С9	2	0,7	1,4	В. 2-14
	5	МН2	3	40,0	120,0	В. 2-14
	6	Ø32АIII L = 720	12	4,54	54,48	Б.Ч.
	7	Ø10АI L = 380	12	0,23	2,76	Б.Ч.
	8	Ø12АI L = 130	12	0,11	1,32	Б.Ч.
	9	Ø8АI L = 500	2	0,20	0,40	Б.Ч.
	10	Ø20АIII L = 13600	4	33,5	134,0	Б.Ч.
	11	ХМ1		0,55	21,45	В. 2-14
				Итого:	379,7	

Марка пространственного каркаса	Поз.	Марка арматурного изделия	Кол.	Масса, кг: 1 шт.	Масса, кг: Всего	Обозначение документа
КП382	1	С1	17	1,8	30,6	В. 2-14
	2	С2	3	2,9	8,7	В. 2-14
	3	С5	2	3,1	6,2	В. 2-14
	4	С9	2	0,7	1,4	В. 2-14
	5	МН2	3	40,0	120,0	В. 2-14
	6	Ø32АIII L = 720	12	4,54	54,48	Б.Ч.
	7	Ø10АI L = 380	12	0,23	2,76	Б.Ч.
	8	Ø12АI L = 130	12	0,11	1,32	Б.Ч.
	9	Ø8АI L = 500	2	0,20	0,40	Б.Ч.
	10	Ø25АIII L = 13600	4	52,4	209,6	Б.Ч.
	11	ХМ1	39	0,55	21,45	В. 2-14
				Итого:	457,0	
КП383	1	С1	17	1,8	30,6	В. 2-14
	2	С2	3	29,0	8,7	В. 2-14
	3	С5	2	3,1	6,2	В. 2-14
	4	С9	2	0,7	1,4	В. 2-14
	5	МН2	3	40.0	120,0	В. 2-14
	6	Ø32АIII L = 720	12	4,54	54,48	Б.Ч.
	7	Ø10АI L = 380	12	0,23	2,76	Б.Ч.
	8	Ø12АI L = 130	12	0,11	1,32	Б.Ч.
	9	Ø8АI L = 500	2	0,20	0.40	Б.Ч.
	10	Ø28АIII L = 13600	4	65,7	262,8	Б.Ч.
	11	ХМ2	39	0,55	21,45	В. 2-14
				Итого:	510.2	

Инв. № подл. | Подпись и дата | Взам. инв. №

КП 384

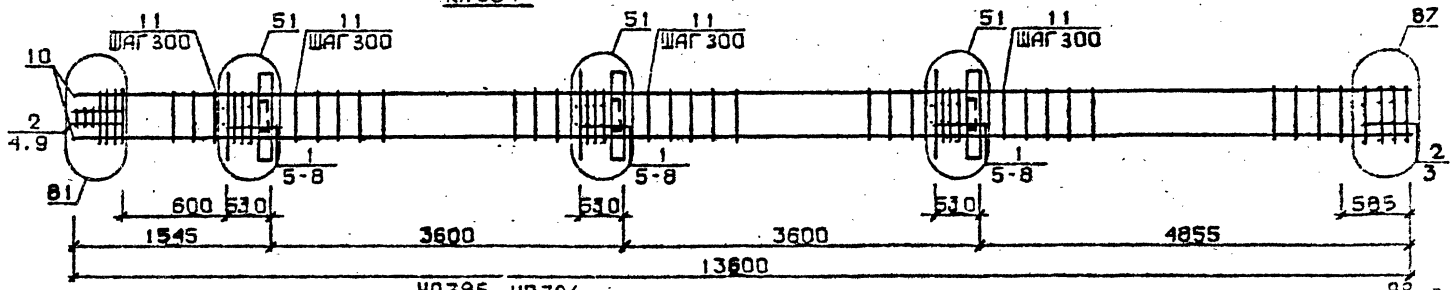

КП385, КП386

88 для КП385
89 для КП386

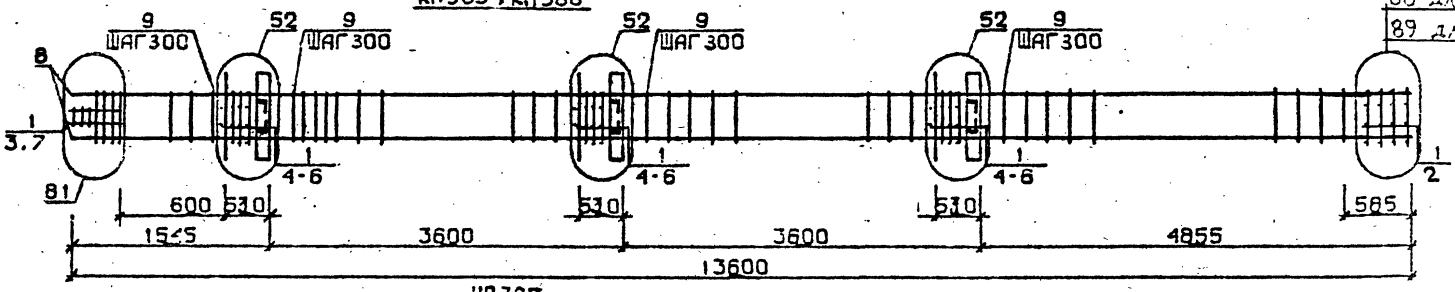

КП387

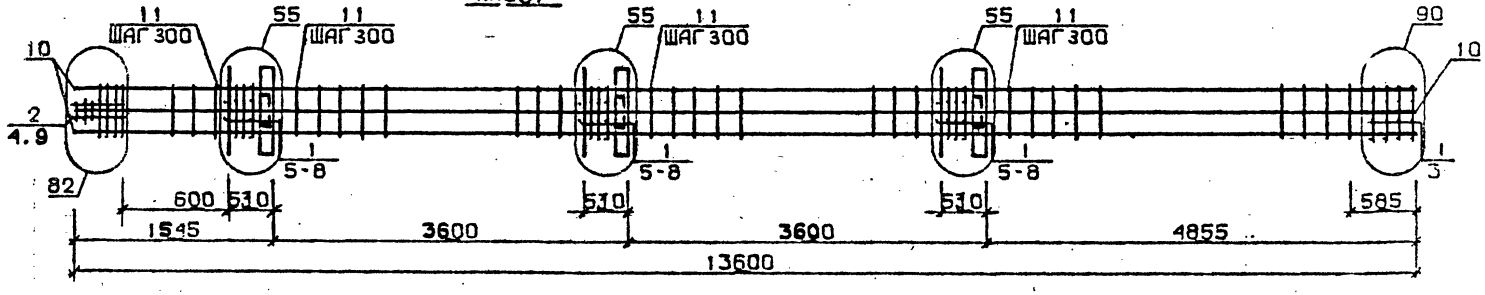

Арматура класса AI и AIII по ГОСТ 5781-82*
Детали см. I.020.I-2с/89 В.2-13
Спецификацию см. лист 2

Разраб.	Мисурадзе		
Проверил	Бускивадзе		
ГИП	Бускивадзе		
Н. контр.	Бускивадзе		

1.020.1-2с/89 2-4 К 189

Каркас пространственный КП384...КП387

Стадия	Лист	Листов
Р	1	2

ТбилЗНИИЭП

Инв.№подл. | Подп. и дата | Взам.инв.№

ФОРМАТ А3

Марка пространственного каркаса	Поз.	Марка арматурного изделия	Кол.	Масса, кг		Обозначение документа
				1 шт.	Всего	
КП384	1	С1	15	1,8	27,0	В. 2-14
	2	С2	5	2,9	14,5	В. 2-14
	3	С6	2	3,7	7,4	В. 2-14
	4	С9	2	0,7	1,4	В. 2-14
	5	МН2	3	40,0	120,0	В. 2-14
	6	Ø32АШ L = 720	12	4,54	54,48	Б.Ч.
	7	Ø10АI L = 380	12	0,23	2,76	Б.Ч.
	8	Ø12АI L = 130	12	0,11	1,32	Б.Ч.
	9	Ø8АI L = 500	2	0,20	0,40	Б.Ч.
	10	Ø32АШ L = 13600	4	85,9	343,6	Б.Ч.
	11	ХМ2	39	0,55	21,45	В. 2-14
				Итого:	594,4	
КП385	1	С2	20	2,9	58,0	В. 2-14
	2	С7	2	3,7	7,4	В. 2-14
	3	С9	2	0,7	1,4	В. 2-14
	4	МН2	3	40.0	120,0	В. 2-14
	5	Ø36АШ L = 720	12	5,75	69,0	Б.Ч.
	6	Ø10АI L = 380	12	0,23	2,76	Б.Ч.
	7	Ø8АI L = 500	2	0.20	0,40	Б.Ч.
	8	Ø36АШ L = 13600	4	109,0	436,0	Б.Ч.
	9	ХМ3	39	0,88	34,32	В. 2-14
				Итого:	729.2	
КП386	1	С2	20	2,9	58,0	В. 2-14
	2	С8	2	5,0	10,0	В. 2-14
	3	С9	2	0,7	1,4	В. 2-14
	4	МН2	3	40,0	120,0	В. 2-14
	5	Ø36АШ L = 720	12	5,75	69,0	Б.Ч.
	6	Ø10АI L = 380	12	0,23	2,76	Б.Ч.
	7	Ø8АI L = 500	2	0,20	0,40	Б.Ч.
	8	Ø40АШ L = 13600	4	134,0	536,0	Б.Ч.
	9	ХМ3	39	0,88	34,32	В. 2-14
				Итого:	832,8	

Марка пространственного каркаса	Поз.	Марка арматурного изделия	Кол.	Масса, кг		Обозначение документа
				1 шт.	Всего	
КП387	1	С1	17	1,8	30,6	В. 2-14
	2	С2	3	2,9	8,7	В. 2-14
	3	С6	2	3,7	7,4	В. 2-14
	4	С9	2	0,7	1,4	В. 2-14
	5	МН2	3	40,0	120,0	В. 2-14
	6	Ø28АШ L = 720	6	3,48	20,88	Б.Ч.
	7	Ø36АШ L = 720	12	5,75	69,0	Б.Ч.
	8	Ø10АI L = 380	12	0,23	2,76	Б.Ч.
	9	Ø8АI L = 500	2	0,20	0,40	Б.Ч.
	10	Ø32АШ L = 13600	8	85,9	687,2	Б.Ч.
	11	ХМ2	39	0,55	21,45	В. 2-14
				Итого:	969,8	

Инв. № подл. | Подпись и дата | Взам. инв. №

КП388

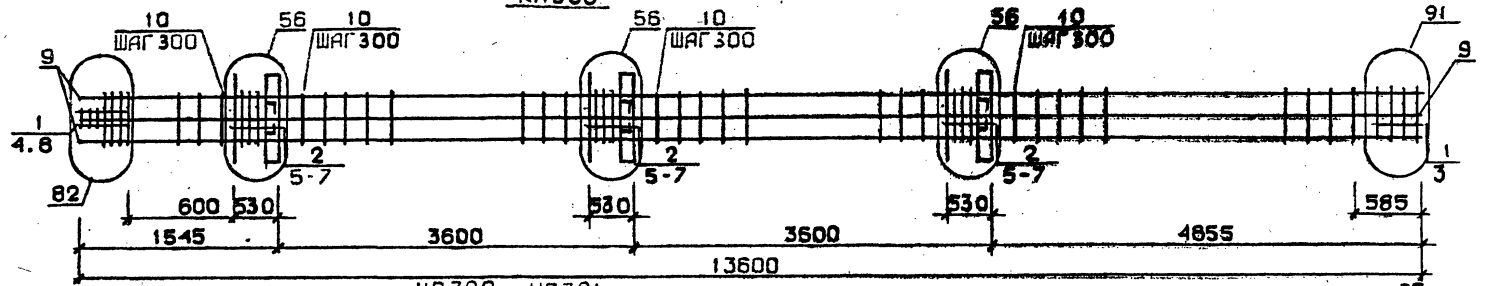

КП389... КП391

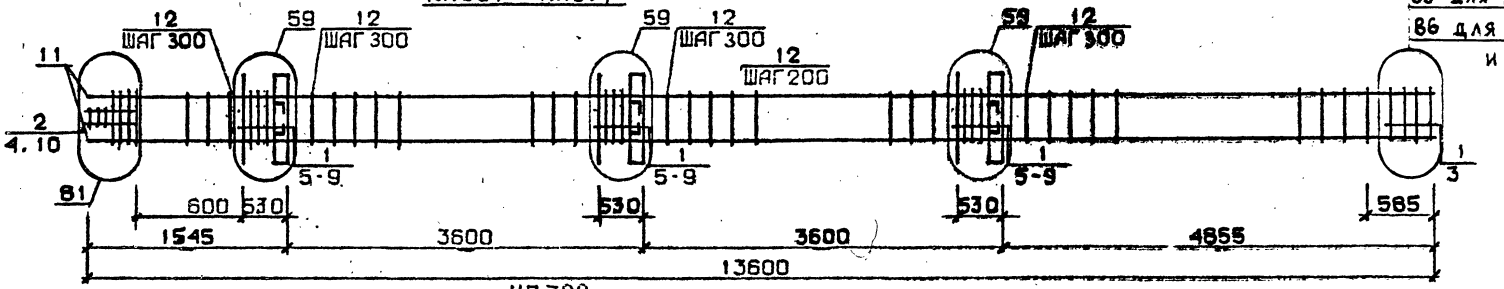

85 для КП389
86 для КП390 и КП391

КП392

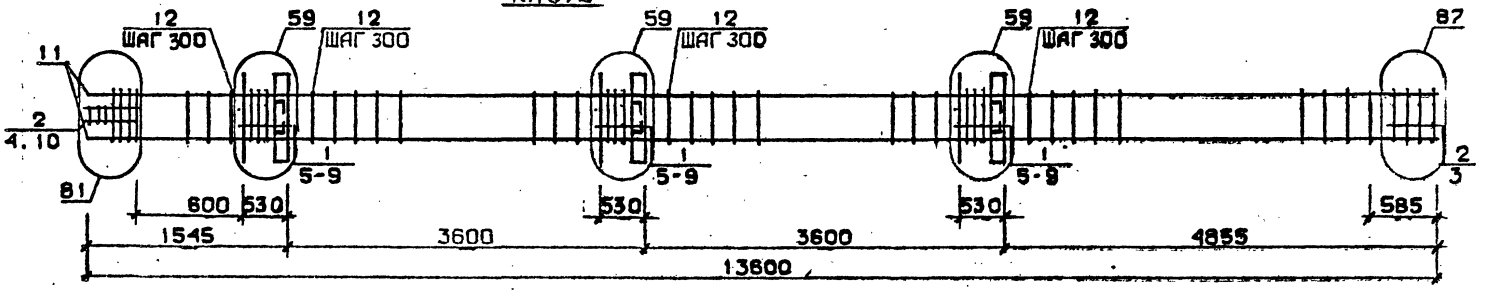

Арматура класса AI и AIII по ГОСТ 5781-82*
Детали см. I.020.I-2с/89 В.2-I3
Спецификацию см. лист 2

Разраб.	Мансурадзе		1.020.1-2с/89 2-4 К190
Проверил	Бускивадзе		
ГИП	Бускивадзе		Каркас пространственный КП388...КП392
Н.контр.	Бускивадзе		Стадия Р; Лист 1; Листов 2; ТбилЗНИИЭП

Инв.№подл. | Подп. и дата | Взам.инв.№

Формат А3

Марка пространственного каркаса	Поз.	Марка арматурного изделия	Кол.	Масса, кг I шт.	Масса, кг Всего	Обозначение документа
КП388	1	С2	5	2,9	I4,5	В. 2-I4
	2	С3	I5	4,2	63,0	В. 2-I4
	3	С7	2	4,3	5 6	В. 2-I4
	4	С9	2	0,7	I,4	В. 2-I4
	5	МН2	3	40,0	120,0	В. 2-I4
	6	Ø36АШ L = 720	I8	5,75	I03,5	Б.Ч.
	7	Ø10АI L = 380	I2	0,23	2,76	Б.Ч.
	8	Ø8АI L = 500	2	0,20	0,40	Б.Ч.
	9	Ø36АШ L = I3600	8	I09,0	872,0	Б.Ч.
	I0	ХМ3	39	0,80	34,32	В. 2-I4
				Итого:	1220,4	
КП389	I	СI	I7	I,8	30,6	В. 2-I4
	2	С2	3	2,9	8,7	В. 2-I4
	3	С4	2	2,2	4,4	В. 2-I4
	4	С9	2	0,7	I,4	В. 2-I4
	5	МН3	3	32,8	98,4	В. 2-I4
	6	МН7	3	9,7	29,I	В. 2-I4
	7	Ø32АШ L = 720	6	4,54	27,24	Б.Ч.
	8	ØIOАI L = 380	6	0,23	I,38	Б.Ч.
	9	ØI2АI L = I30	I2	0,II	I,32	Б.Ч.
	I0	Ø8АI L = 500	2	0,20	0,40	Б.Ч.
	II	Ø20АШ L =I3600	4	33,5	I34,0	Б.Ч.
	I2	ХМI	39	0,55	21,45	В. 2-I4
				Итого:	358,4	
КП390	I	СI	I7	I,8	30,6	В. 2-I4
	2	С2	3	2,9	8,7	В. 2-I4
	3	С5	2	3,I	6,2	В. 2-I4
	4	С3	2	0,7	I,4	В. 2-I4
	5	МН3	3	32,8	98,4	В. 2-I4
	6	МН7	3	9,7	29,I	В. 2-I4
	7	Ø32АШ L = 720	6	4,54	27,24	Б.Ч.
	8	ØIOАI L = 380	6	0,23	I,38	Б.Ч.
	9	ØI2АI L = I30	I2	0 II	I,32	Б.Ч.
	I0	Ø8АI L = 500	2	0,20	0,40	Б.Ч.
КП390	II	Ø25АШ L =I3600	4	52,4	209,6	Б.Ч.
	I2	ХМI	39	0,55	21,45	В. 2-I4
				Итого:	435,8	
КП391	I	СI	I7	I,8	30,6	В. 2-I4
	2	С2	3	2,9	8,7	В. 2-I4
	3	С5	2	3,I	6,2	В. 2-I4
	4	С9	2	0,7	I,4	В. 2-I4
	5	МН3	3	32,8	98,4	В. 2-I4
	6	МН7	3	9,7	29,I	В. 2-I4
	7	Ø32АШ L = 720	6	4,54	27,24	Б.Ч.
	8	ØIOАI L = 380	6	0,23	I,38	Б.Ч.
	9	ØI2АI L = I30	I2	0,II	I 32	Б.Ч.
	I0	Ø8АI L = 500	2	0,20	0,40	Б.Ч.
	II	Ø28АI L =I3600	4	65,7	262,8	Б.Ч.
	I2	ХМ2	39	0,55	21,45	В. 2-I4
				Итого:	490,7	
КП392	I	СI	I5	I,8	27,0	В. 2-I4
	2	С2	5	2,9	I4,5	В. 2-I4
	3	С6	2	3,I	6,2	В. 2-I4
	4	С9	2	0,7	I,4	В. 2-I4
	5	МН3	3	32,8	98,4	В. 2-I4
	6	МН7	3	9,7	29,I	В. 2-I4
	7	Ø32АШ L = 720	6	4,54	27,24	Б.Ч.
	8	ØIOАI L = 380	6	0,23	I,38	Б.Ч.
	9	ØI2АI L = I30	I2	0,II	I,32	Б.Ч.
	I0	Ø8АI L = 500	2	0,20	0,40	Б.Ч.
	II	Ø32АШ L = I3600	4	85,9	343,6	Б.Ч.
	I2	ХМ2	39	0,55	21,45	В. 2-I4
				Итого:	572,0	

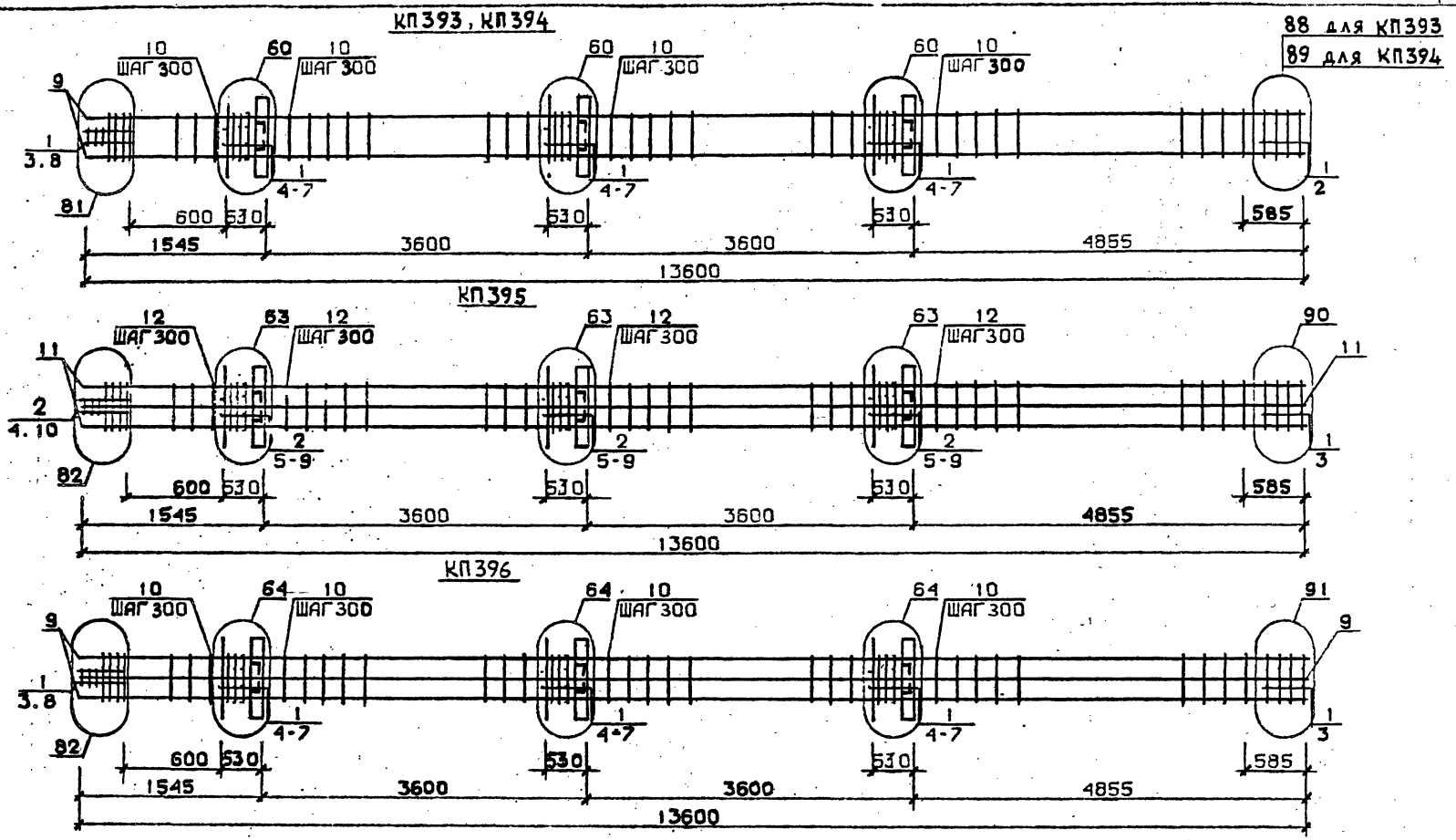

Арматура класса AI и AIII по ГОСТ 5781-82*
Деталь см. I.020.I-2с/89 В.2-I3
Спецификацию см. лист

Разраб.	Мосесова	
Провер.	Чкванава	
ГИП	Бускиладзе	
Н. контр.	Чкванава	

1.020.1-2с/89 2-4 К 191

Каркас пространственный КП393...КП396

Стадия	Лист	Листов
Р	1	2

ТбилЗНИИЭП

ФОРМАТ А3

I.020.I-2с/89 В. 2-4 ч.2

Инв.№ подл.	Подп. и дата	Взам.инв.№

Марка пространственного каркаса	Поз.	Марка арматурного изделия	Кол.	Масса, кг		Обозначение документа
				I шт.	Всего	
КП393	I	С2	20	2,9	58,0	В. 2-I4
	2	С7	2	4,3	8,6	В. 2-I4
	3	С9	2	0,7	I,4	В. 2-I4
	4	МН3	3	32,8	98,4	В. 2-I4
	5	МН8	3	II,9	35,7	В. 2-I4
	6	Ø36AIII L = 720	6	5,75	34,5	Б.Ч.
	7	Ø10AI L = 380	6	0,23	I,38	Б.Ч.
	8	Ø8AI L = 500	2	0,20	0,40	Б.Ч.
	9	Ø36AIII L = I3600	4	I09,0	436,0	Б.Ч.
	I0	ХМ3	39	0,88	34,32	В. 2-I4
				Итого:	708,6	
КП394	I	С2	20	2,9	58,0	В. 2-I4
	2	С8	2	5,0	I0,0	В. 2-I4
	3	С9	2	0,67	I,34	В. 2-I4
	4	МН3	3	32,8	98,4	В. 2-I4
	5	МН8	3	II,9	35,7	В. 2-I4
	6	Ø36AIII L = 720	6	5,75	34,5	Б.Ч.
	7	Ø10AI L = 380	6	0,23	I,38	Б.Ч.
	8	Ø8AI L = 500	2	0,20	0,40	Б.Ч.
	9	Ø40AIII L = I3600	4	I34,0	536,0	Б.Ч.
	I0	ХМ3	39	0,88	34,32	В. 2-I4
				Итого:	810,1	
КП395	I	С1	2	I,8	3,6	В. 2-I4
	2	С2	I8	2,9	52,2	В. 2-I4
	3	С6	2	3,7	7,4	В. 2-I4
	4	С9	2	0,67	I,34	В. 2-I4
	5	МН3	3	32,8	98,4	В. 2-I4
	6	МН8	3	II,9	35,7	В. 2-I4
	7	Ø28AIII L = 720	6	3,48	20,88	Б.Ч.
	8	Ø36AIII L = 720	6	5,75	34,5	Б.Ч.
	9	Ø10AI L = 380	6	0,23	I,38	Б.Ч.
	I0	Ø8AI L = 500	2	0,20	0,40	Б.Ч.
	II	Ø32AIII L = I3600	8	85,9	387,2	Б.Ч.

Марка пространственного каркаса	Поз.	Марка арматурного изделия	Кол.	Масса, кг		Обозначение документа
				I шт.	Всего	
КП395	I2	ХМ2	39	0,55	21,45	В. 2-I4
				Итого:	964,6	
КП396	I	С2	20	2,9	58,0	В. 2-I4
	2	С7	2	4,3	8,6	В. 2-I4
	3	С9	2	0,7	I,4	В. 2-I4
	4	МН3	3	32,8	98,4	В. 2-I4
	5	МН8	3	II,9	35,7	В. 2-I4
	6	Ø36AIII L = 720	I2	5,75	69,0	Б.Ч.
	7	Ø10AI L = 380	6	0,23	I,38	Б.Ч.
	8	Ø8AI L = 500	2	0,20	0,40	Б.Ч.
	9	Ø36AIII L = I3600	8	I09,0	872,0	Б.Ч.
	I0	ХМ3	39	0,88	34,32	В. 2-I4
				Итого:	1179,8	

Инв. № подл. | Подпись и дата | Взам. инв. №

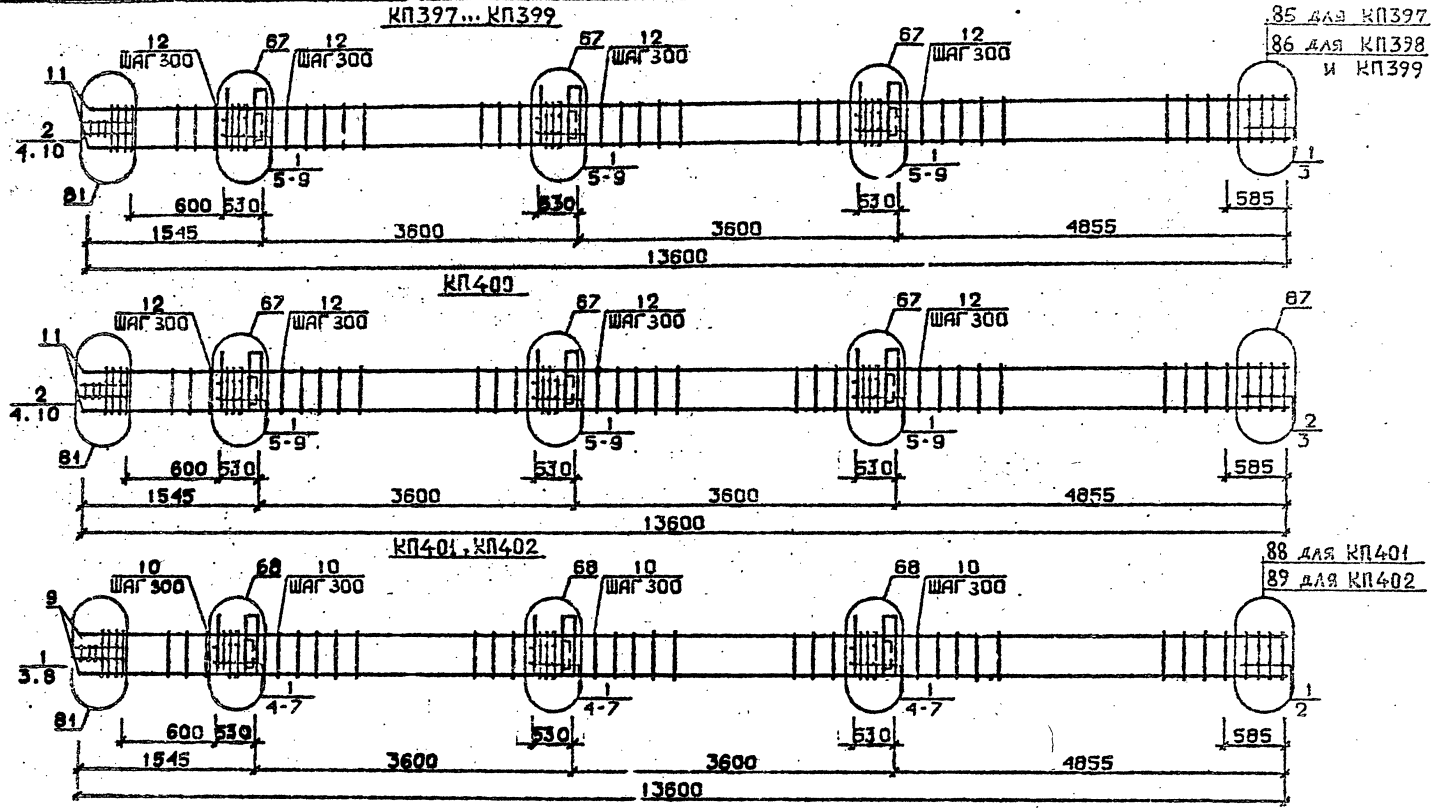

Арматура класса AI и AIII по ГОСТ 5781-82*
Детали см. 1.020.1-2с/89 В.2-13
Спецификацию см. лист 2

Разраб.	Чанкветадзе	
Проверил	Барбакадзе	
ГИП	Бускивадзе	
Н. контр.	Барбакадзе	

1.020.1-2с/89 2-4 К192

Каркас пространственный КП397... КП402

Стадия	Лист	Листов
Р	1	2

ТбилЗНИИЭП

Инв.№ подл. | Подп. и дата | Взам.инв.№

1.020.1-2с/89 Вып. 2-4 ч.2

ФОРМАТ А3

Марка пространственного каркаса	Поз.	Марка арматурного изделия		Кол.	Масса, кг		Обозначение документа
					1 шт.	Всего	
КП397	1	С1		17	1,8	30,6	В. 2-14
	2	С2		3	2,9	8,7	В. 2-14
	3	С4		2	2,2	4,4	В. 2-14
	4	С9		2	0,7	1,4	В. 2-14
	5	МН4		3	34,8	104,4	В. 2-14
	6	МН7		3	9,7	29,1	В. 2-14
	7	Ø32АШ	L = 720	6	4,54	27,24	Б.ч.
	8	Ø10АI	L = 380	6	0,23	1,38	Б.ч.
	9	Ø12АI	L = 130	12	0,11	1,32	Б.ч.
	10	Ø8АI	L = 500	2	0,20	0,40	Б.ч.
	11	Ø20АШ	L =13600	4	33,5	134,0	Б.ч.
	12	ХМ1		39	0,55	21,45	В. 2-14
					Итого:	364,4	
КП398	1	С1		17	1,8	30,6	В. 2-14
	2	С2		3	2,9	8,7	В. 2-14
	3	С5		2	3,1	6,2	В. 2-14
	4	С9		2	0,7	1,4	В. 2-14
	5	МН4		3	34,8	104,4	В. 2-14
	6	МН7		3	9,7	29,1	В. 2-14
	7	Ø32АШ	L = 720	6	4,54	27,24	Б.ч.
	8	Ø10АI	L = 380	6	0,23	1,38	Б.ч.
	9	Ø12АI	L = 130	12	0,11	1,32	Б.ч.
	10	Ø8А_	L = 500	2	0,20	0,40	Б.ч.
	11	Ø25АШ	L =13600	4	52,4	209,6	Б.ч.
	12	ХМ1		39	0,55	21,45	В. 2-14
					Итого:	440,0	
КП399	1	С1		17	1,8	30,6	В. 2-14
	2	С2		3	2,9	8,7	В. 2-14
	3	С5		2	3,1	6,2	В. 2-14
	4	С9		2	0,7	1,4	В. 2-14
	5	МН4		3	34,8	104,4	В. 2-14
	6	МН7		3	9,7	29,1	В. 2-14
	7	Ø32АШ	L = 720	6	4,54	27,24	Б.ч.
	8	Ø10АI	L = 380	6	0,23	1,38	Б.ч.
	9	Ø12АI	L = 130	12	0,11	1,32	Б.ч.
	10	Ø8АI	L = 500	2	0,20	0,40	Б.ч.
	11	Ø28АШ	L = 13600	4	65,7	232,8	Б.ч.
	12	ХМ2		39	0,55	21,45	В. 2-14
					Итого:	493,2	
КП400	1	С1		15	1,8	27,0	В. 2-14
	2	С2		5	2,9	14,5	В. 2-14
	3	С6		2	3,7	7,4	В. 2-14
	4	С9		2	0,7	1,4	В. 2-14
	5	МН4		3	34,8	104,4	В. 2-14
	6	МН7		3	9,7	29,1	В. 2-14
	7	Ø32АШ	L = 720	6	4,54	27,24	Б.ч.
	8	Ø10АI	L = 380	6	0,23	1,38	Б.ч.
	9	Ø12АI	L = 130	12	0,11	1,32	Б.ч.
	10	Ø8АI	L = 500	2	0,20	0,40	Б.ч.
	11	Ø32АШ	L = 13600	4	85,9	343,6	Б.ч.
	12	ХМ2		39	0,55	21,45	В. 2-14
					Итого:	579,7	
КП401	1	С2		20	2,9	58,0	В. 2-14
	2	С7		2	4,3	8,6	В. 2-14
	3	С9		2	0,7	1,4	В. 2-14
	4	МН4		3	34,8	104,4	В. 2-14
	5	МН8		3	11,9	35,7	В. 2-14
	6	Ø36АШ	L = 720	6	5,75	34,5	Б.ч.
	7	Ø10АI	L = 380	6	0,23	1,38	Б.ч.
	8	Ø8АI	L = 500	2	0,20	0,40	Б.ч.
	9	Ø36АШ	L = 13600	4	109,0	436,0	Б.ч.
	10	ХМ3		39	0,88	34,32	В. 2-14
					Итого:	714,7	
КП402	1	С2		20	2,9	58,0	В. 2-14
	2	С8		2	5,0	10,0	В. 2-14
	3	С9		2	0,7	1,4	В. 2-14
	4	МН4		3	34,8	104,4	В. 2-14
	5	МН8		3	11,9	35,7	В. 2-14
	6	Ø36АШ	L = 720	6	5,75	34,5	Б.ч.
	7	Ø10АI	L = 380	6	0,23	1,38	Б.ч.
	8	Ø8АI	L = 500	2	0,20	0,40	Б.ч.
	9	Ø40АШ	L = 13600	4	134,0	536,0	Б.ч.
	10	ХМ3		39	0,88	34,32	В. 2-14
					Итого:	816,1	

1.020.1-2о/89 В 2-4 ч.2

Инв. № подл. | Подп. и дата | Взам. инв. №

КП403

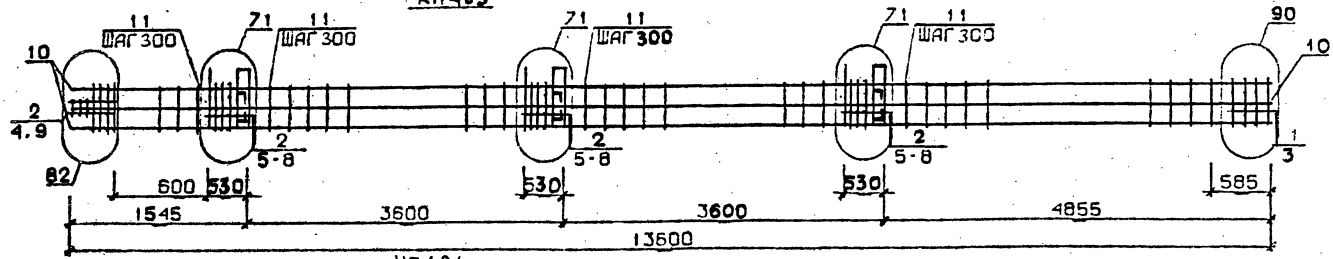

КП404

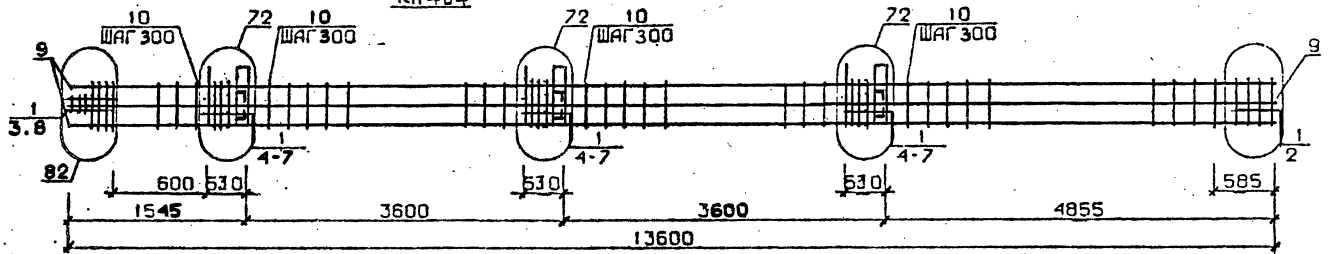

КП405...КП407

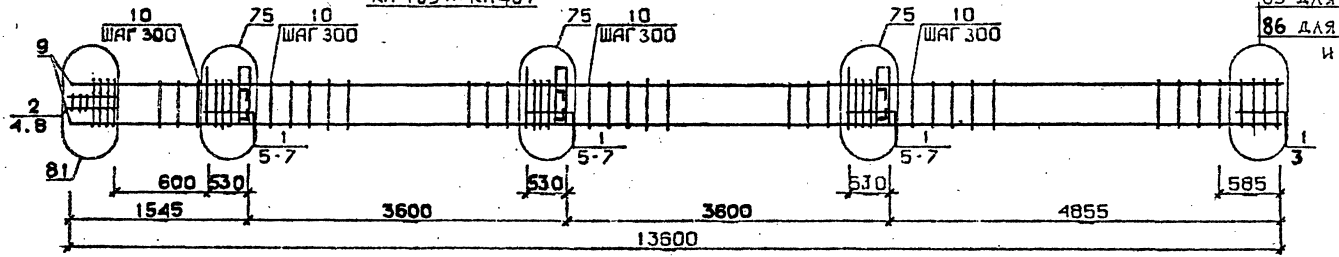

85 для КП405
86 для КП406 и КП407

Арматура класса AI и AIII по ГОСТ 5781-82*
Детали см. I.020.I-2с/89 В.2-13
Спецификацию см. лист 2

Разраб.	Чанкветадзе	
Проверил	Барбакадзе	
ГИП	Бускиладзе	
Н. контр.	Барбакадзе	

1.020.1-2с/89 2-4 К193

Каркас пространственный КП403...КП407

Стадия	Лист	Листов
Р	1	2

ТбилЗНИИЭП

Инв.№ подл. | Подп. и дата | Взам. инв.№

Марка пространственного каркаса	Поз.	Марка арматурного изделия	Кол.	Масса, кг		Обозначение документа
				I шт.	Всего	
КП403	I	CI	2	I,8	3,6	В. 2-I4
	2	C2	I8	2,9	52,2	В. 2-I4
	3	C6	2	3,7	7,4	В. 2-I4
	4	C9	2	0,7	I,4	В. 2-I4
	5	МН4	3	34,8	I04,4	В. 2-I4
	6	МН9	3	I7,3	5I,9	В. 2-I4
	7	Ø32AIII L = 720	6	4,54	27,24	Б.Ч.
	8	ØIOAI L = 380	6	0,23	I,38	Б.Ч.
	9	Ø8AI L = 500	2	0,20	0,40	Б.Ч.
	I0	Ø32AIII L = I3600	8	85,9	687,2	Б.Ч.
	II	ХМ2	39	0,55	2I,45	В. 2-I4
				Итого:	958,6	
КП404	I	C2	20	2,9	58,0	В. 2-I4
	2	C7	2	4,3	8,6	В. 2-I4
	3	C9	2	0,7	I,4	Б. 2-I4
	4	МН4	3	34,8	I04,4	В. 2-I4
	5	МНIO	3	20,8	62,4	В. 2-I4
	6	Ø36AIII L = 720	6	5,75	34,5	Б.Ч.
	7	ØIOAI L = 380	6	0,23	I,38	Б.Ч.
	8	Ø8AI L = 500	2	0,20	0,40	Б.Ч.
	9	Ø36AIII L =I3600	8	I09,0	872,0	Б.Ч.
	I0	ХМ3	39	0,88	34,32	В. 2-I4
				Итого:	1477,3	
КП405	I	CI	I7	I,8	30,6	В. 2-I4
	2	C2	3	2,9	8,7	В. 2-I4
	3	C4	2	2,2	4,4	В. 2-I4
	4	C9	2	0,7	I,4	В. 2-I4
	5	МН5	3	27,6	82,8	В. 2-I4
	6	МН7	6	9,7	58,2	В. 2-I4
	7	ØI2AI L = I30	I2	0,II	I,32	Б.Ч.
	8	Ø8AI L = 500	2	0,20	0,40	Б.Ч.
	9	Ø20AIII L = I3600	4	33,5	I34,0	Б.Ч.
	I0	ХМI	39	0,55	2I,45	В. 2-I4
				Итого:	343,3	

Марка пространственного каркаса	Поз.	Марка арматурного изделия	Кол.	Масса, кг		Обозначение документа
				I шт.	Всего	
КП406	I	CI	I7	I,8	30,6	В. 2-I4
	2	C2	3	2,9	8,7	В. 2-I4
	3	C5	2	3,I	6,2	В. 2-I4
	4	C9	2	0,7	I,4	В. 2-I4
	5	МН5	3	27,6	82,8	В. 2-I4
	6	МН7	6	9,7	58,2	В. 2-I4
	7	ØI2AI L = I30	I2	0,II	I,32	Б.Ч.
	8	Ø8AI L = 500	2	0,20	0,40	Б.Ч.
	9	Ø25AIII L = I3600	4	52,4	209,6	Б.Ч.
	I0	ХМI	39	0,55	2I,45	В. 2-I4
				Итого:	420,7	
КП407	I	CI	I7	I,8	30,6	В. 2-I4
	2	C2	3	2,9	8,7	В. 2-I4
	3	C5	2	3,I	6,2	В. 2-I4
	4	C9	2	0,7	I,4	В. 2-I4
	5	МН5	3	27,6	82,8	В. 2-I4
	6	МН7	6	9,7	58,2	В. 2-I4
	7	ØI2AI L = I30	I2	0,II	I,32	Б.Ч.
	8	Ø8AI L = 500	2	0,20	0,40	Б.Ч.
	9	Ø28AIII L = I3600	4	65,7	262,8	Б.Ч.
	I0	ХМ2	39	0,55	2I,45	
				ИТОГО:	473,9	

I.020.I-2с/89 В. 2-4 ч.2

Инв. № подл. | Подпись и дата | Взам. инв. №

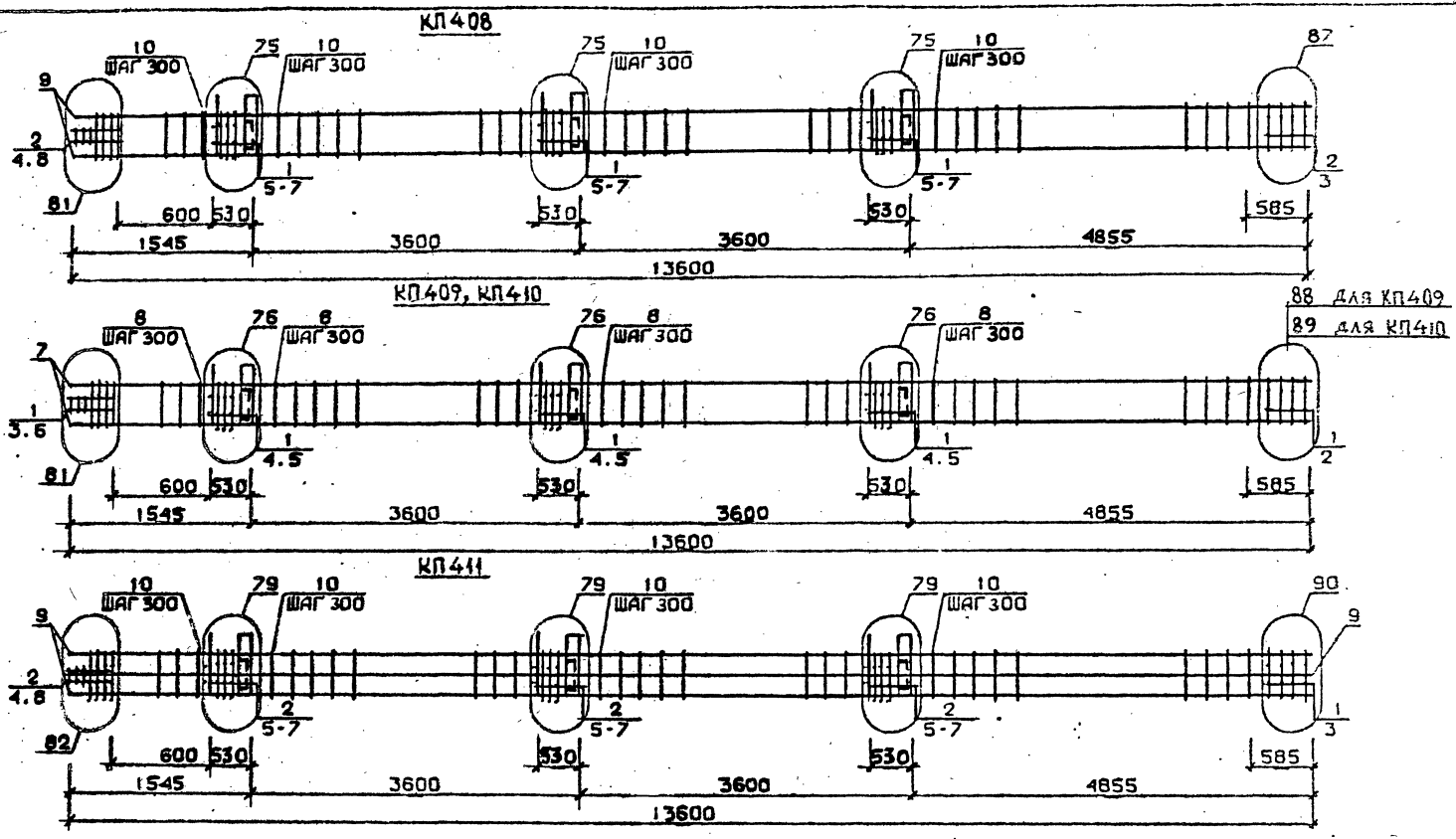

Арматура класса AI и AIII по ГОСТ 5781-82*
Детали см. I.020.I-2с/89 В.2-13
Спецификации см. лист 2

Разраб.	Мосесова		1.020.1-2с/89 2-4 К194	
Проверил	Чкванава		Каркас пространственный КП408...КП411	Стадия Р / Лист 1 / Листов 2
ГИП	Бускизадзе			ТбилЗНИИЭП
Н.контр.	Чкванава			

Инв.№ подл. | Подп. и дата | Взам.инв.№

Формат А3

Марка пространственного каркаса	Поз.	Марка арматурного изделия	Кол.	Масса, кг		Обозначение документа
				I шт.	Всего	
КП408	I	С1	I5	I,8	27,0	В. 2-I4
	2	С2	5	2,9	I4,5	В. 2-I4
	3	С6	2	3,7	7,4	В. 2-I4
	4	С9	2	0,7	I,4	В. 2-I4
	5	МН5	3	27,6	82,8	В. 2-I4
	6	МН7	6	9,7	58,2	В. 2-I4
	7	Ø12АI L = I30	I2	0,II	I,32	Б.Ч.
	8	Ø8АI L = 500	2	0,20	0,40	Б.Ч.
	9	Ø32АIII L = I3600	4	85,9	343,6	Б.Ч.
	I0	ХМ2	39	0,55	2I,45	В. 2-I4
				Итого:	558,1	
КП409	I	С2	20	2,9	58,0	В. 2-I4
	2	С7	2	4,3	8,6	В. 2-I4
	3	С9	2	0,7	I,4	В. 2-I4
	4	МН5	3	27,6	82,8	В. 2-I4
	5	МН8	6	II,9	7I,4	В. 2-I4
	6	Ø8АI L = 500	2	0,20	0,40	Б.Ч.
	7	Ø36АIII L = I3600	4	I09,0	436,0	Б.Ч.
	8	ХМ3	39	0,88	34,32	В. 2-I4
				Итого:	692,9	
КП4I0	I	С2	20	2,9	58,0	В. 2-I4
	2	С8	2	5,0	I0,0	В. 2-I4
	3	С9	2	0,7	I,4	В. 2-I4
	4	МН5	3	27,6	82,6	В. 2-I4
	5	МН8	6	II,9	7I,4	В. 2-I4
	6	Ø8АI L = 500	2	0,20	0,40	Б.Ч.
	7	Ø40АIII L = I3600	4	I34,0	536,0	Б.Ч.
	8	ХМ3	39	0,88	34,32	В. 2-I4
				Итого:	794,1	

Марка пространственного каркаса	Поз.	Марка арматурного изделия	Кол.	Масса, кг		Обозначение документа
				I шт.	Всего	
КП4II	I	С1	2	I,8	3,6	В. 2-I4
	2	С2	I8	2,9	52,2	В. 2-I4
	3	С6	2	3,7	7,4	В. 2-I4
	4	С9	2	0,7	I,4	В. 2-I4
	5	МН5	3	27,6	82,6	В. 2-I4
	6	МН8	3	II,9	35,7	В. 2-I4
	7	МН9	3	I7,3	5I,9	В. 2-I4
	8	Ø8АI L = 500	2	0,20	0,40	Б.Ч.
	9	Ø32АIII L = I3600	8	85,9	687,2	Б.Ч.
	I0	ХМ2	39	0,55	2I,45	В. 2-I4
				Итого:	943,9	

Инв. № подл. | Подпись и дата | Взам. инв. №

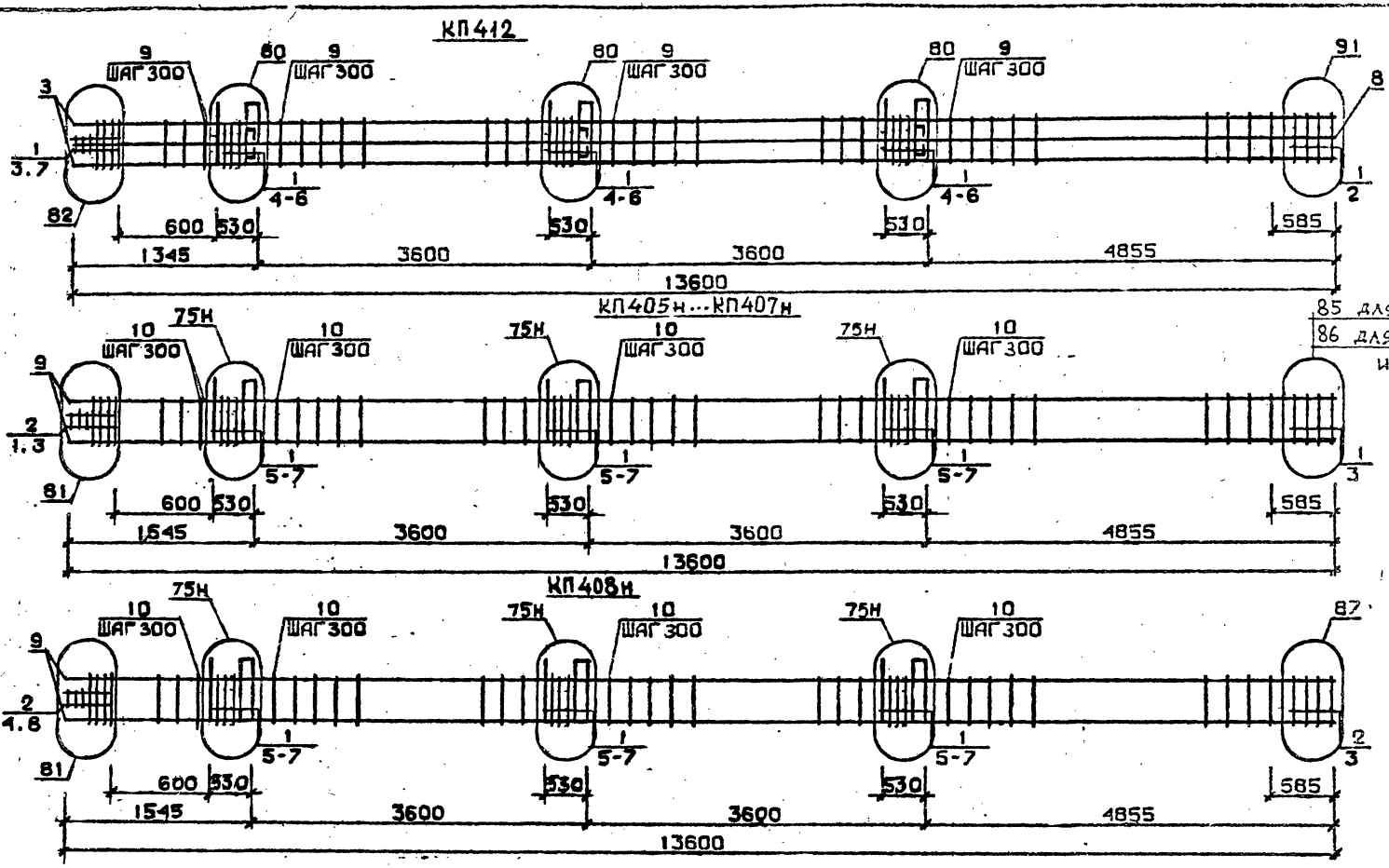

Арматура класса AI и AШ по ГОСТ 578I-82*
Детали см. 1.020.1-2с/89 В.2-I3
Спецификации см. лист 2

Разраб	Алкветадзе		1.020.1-2с/89 2-4 К195
Проверил	Барбакадзе		
ГИП	Бускивадзе		Каркас пространственный КП412 КП405н...КП408н
Н.контр.	Барбакадзе		

Стадия	Лист	Листов
Р	1	2

ТбилЗНИИЭП

ФОРМАТ А3

Инв. № подл. | Подп. и дата | Взам. инв. №

1.020.1-2с/89 В. 2-4 ч.2

Марка пространственного каркаса	Поз.	Марка арматурного изделия	Кол.	Масса, кг		Обозначение документа
				I шт.	Всего	
КП4I2	I	С2	20	2,9	58,0	В. 2-I4
	2	С7	2	4,3	8,6	В. 2-I4
	3	С9	2	0,7	I,4	В. 2-I4
	4	МН5	3	27,6	82,8	В. 2-I4
	5	МН8	3	II,9	35,7	В. 2-I4
	6	МНIO	3	20,8	62,4	В. 2-I4
	7	Ø8AI L = 500	2	0,20	0,40	Б.Ч.
	8	Ø36AIII L = I3600	8	I09,0	872,0	Б.Ч.
	9	ХМ3	39	0,88	34,32	В. 2-I4
	—			Итого:	*1155,6*	
КП405н	I	СI	I7	I,8	30,6	В. 2-I4
	2	С2	3	2,9	8,7	В. 2-I4
	3	С4	2	2,2	4,4	В. 2-I4
	4	С9	2	0,7	I,4	В. 2-I4
	5	МН5н	3	27,6	82,8	В. 2-I4
	6	МН7	6	9,7	58,2	В. 2-I4
	7	ØI2AI L = I30	I2	0;II	I,32	Б.Ч.
	8	Ø8AI L = 500	2	0,20	0,40	Б.Ч.
	9	Ø20AIII L = I3600	4	33,5	I34,0	Б.Ч.
	I0	ХМI	39	0,55	34,32	В. 2-I4
				Итого:	343,3	
КП406н	I	СI	I7	I,8	30,6	В. 2-I4
	2	С2	3	2,9	8,7	В. 2-I4
	3	С5	2	3,I	6,2	В. 2-I4
	4	С9	2	0,7	I,4	В. 2-I4
	5	МН5н	3	27,6	82,8	В. 2-I4
	6	МН7	6	9,7	58,2	В. 2-I4
	7	ØI2AI L = I30	I2	0,II	I,32	Б.Ч.
	8	Ø8AI L = 500	2	0,20	0,40	Б.Ч.
	9	Ø25AIII L = I3600	4	52,4	209,6	Б.Ч.
	I0	ХМI	39	0,55	*2I,45*	В. 2-I4
				Итого:	420,7	

Марка пространственного каркаса	Поз.	Марка арматурного изделия	Кол.	Масса, кг		Обозначение документа
				I шт.	Всего	
КП407н	I	СI	I7	I,8	30,6	В. 2-I4
	2	С2	3	2,9	8,7	В. 2-I4
	3	С5	2	3,I	6,2	В. 2-I4
	4	С9	2	0,7	I,4	В. 2-I4
	5	МН5н	3	27,6	82,8	В. 2-I4
	6	МН7	6	9,7	58,2	В. 2-I4
	7	ØI2AI L = I30	I2	0,II	I,32	Б.Ч.
	8	Ø8AI L = 500	2	0,20	0,40	Б.Ч.
	9	Ø28AIII L = I3600	4	65,7	262,8	Б.Ч.
	I0	ХМ2	39	0,55	*2I,45*	В. 2-I4
				Итого:	*473,9*	
КП408н	I	СI	I5	I,8	27,0	В. 2-I4
	2	С2	5	2,9	I4,5	В. 2-I4
	3	С6	2	3,7	7,4	В. 2-I4
	4	С9	2	0,7	I,4	В. 2-I4
	5	МН5н	3	27,6	82,8	В. 2-I4
	6	МН7	6	9,7	58,2	В. 2-I4
	7	ØI2AI L = I30	I2	0,II	I,32	Б.Ч.
	8	Ø8AI L = 500	2	0,20	0,40	Б.Ч.
	9	Ø32AIII L = I3600	4	85,9	343,6	Б.Ч.
	I0	ХМ2	39	0,55	*2I,45*	В. 2-I4
				Итого:	558,I	

Инв. № подл. | Подпись и дата | Взам. инв. №

КП409н, КП410н

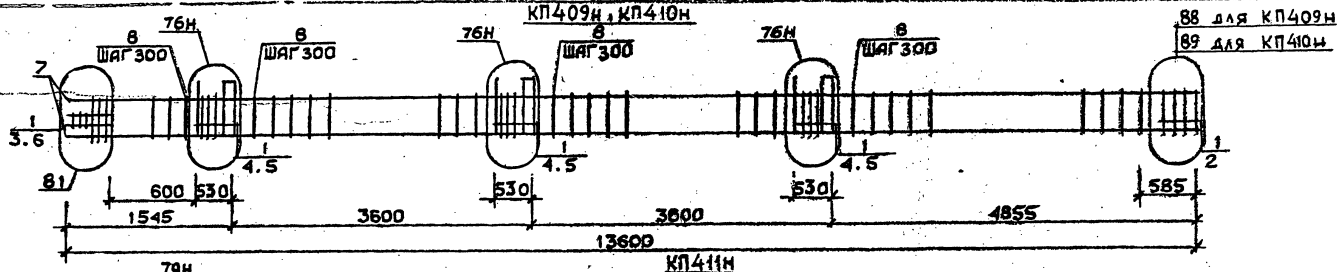

КП411н

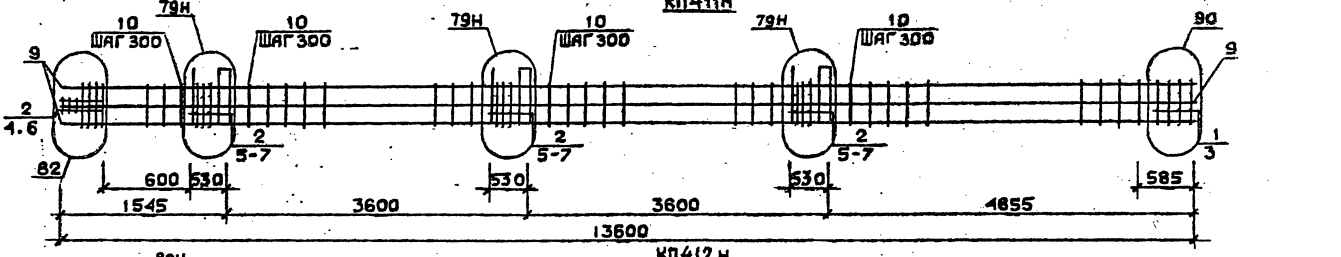

КП412н

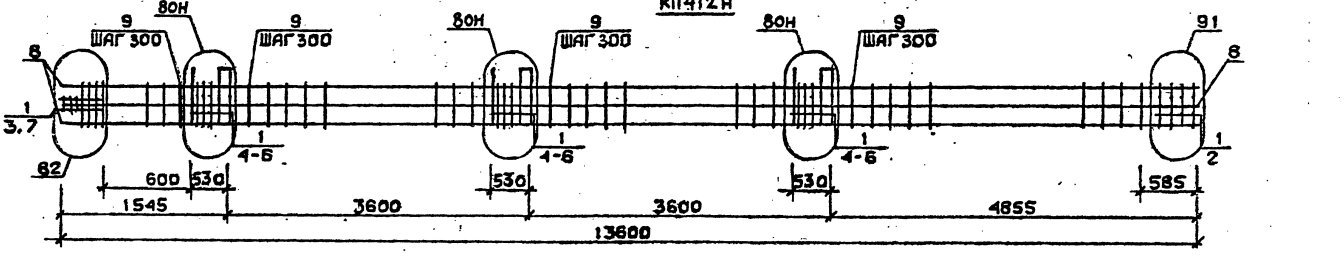

Арматура класса AI и AII по ГОСТ 5781-82*
Детали см. 1.020.1-2с/89 В.2-13
Спецификацию см. лист 2

Разраб.	Носелова	
Провер.	Чкванава	
ГИП	Бужиашвили	
Н. контр.	Чкванава	

1.020.1-2с/89 2-4 К196

Каркас пространственный КП409н...КП412н

Стадия	Лист	Листов
Р	1	2

ТбилЗНИИЭП

Формат А3

Инв. № подл. | Подпись и дата | Взам. инв. №

Марка пространственного каркаса	Поз.	Марка арматурного изделия	Кол.	Масса, кг		Обозначение документа
				I шт.	Всего	
КП409н	I	С2	20	2,9	58,0	В. 2-I4
	2	С7	2	4,3	8,6	В. 2-I4
	3	С9	2	0,7	I,4	В. 2-I4
	4	МН5н	3	27,6	82,0	В. 2-I4
	5	МН8	6	II,9	7I,4	В. 2-I4
	6	Ø8AI L = 500	2	0,20	0,40	Б.Ч.
	7	Ø36AIII L = I3600	4	I09,0	436,0	Б.Ч.
	8	ХМ3	39	0,88	34,32	В. 2-I4
				Итого:	692,9	
КП4I0н	I	С2	20	2,9	58,0	В. 2-I4
	2	С8	2	5,0	I0,0	В. 2-I4
	3	С9	2	0,7	I,4	В. 2-I4
	4	МН5н	3	27,6	82,8	В. 2-I4
	5	МН8	6	II,9	7I,4	В. 2-I4
	6	Ø8AI L = 500	2	0,20	0,40	Б.Ч.
	7	Ø40AIII L = I3600	4	I34,0	536,0	Б.Ч.
	8	ХМ3	39	0,88	34,32	В. 2-I4
				Итого:	794,1	
КП4II н	I	С1	2	I,8	3,6	В. 2-I4
	2	С2	I8	2,9	52,2	В. 2-I4
	3	С6	2	3,7	7,4	В. 2-I4
	4	С9	2	0,7	I,4	В. 2-I4
	5	МН5н	3	27,6	82,8	В. 2-I4
	6	МН8	3	II,9	35,7	В. 2-I4
	7	МН9	3	I7,3	5I,9	В. 2-I4
	8	Ø8AI L = 500	2	0,20	0,40	Б.Ч.
	9	Ø32AIII L = I3600	8	85,9	687,2	
	I0	ХМ2	39	0,55	21,45	В. 2-I4
				Итого:	943,9	

Марка пространственного каркаса	Поз.	Марка арматурного изделия	Кол.	Масса, кг		Обозначение документа
				I шт.	Всего	
КП4I2н	I	С2	20	2,9	58,0	В. 2-I4
	2	С7	2	4,3	8,6	В. 2-I4
	3	С9	2	0,7	I,4	В. 2-I4
	4	МН5н	3	27,6	82,8	В. 2-I4
	5	МН8	3	II,9	35,7	В. 2-I4
	6	МН10	3	20,8	62,4	В. 2-I4
	7	Ø8AI L = 500	2	0,20	0,40	В. 2-I4
	8	Ø36AIII L = I3600	8	I09,0	872,0	В. 2-I4
	9	ХМ3	39	0,88	34,32	В. 2-I4
				Итого:	1155,6	

Инв. № подл. | Подпись и дата | Взам. инв. №

gost.e-ecolog.ru

Формат А4