ТИПОВЫЕ КОНСТРУКЦИИ, ИЗДЕЛИЯ И УЗЛЫ ЗДАНИЙ И СООРУЖЕНИЙ

СЕРИЯ 1.020.1-2с/89

КОНСТРУКЦИИ КАРКАСА МЕЖВИДОВОГО ПРИМЕНЕНИЯ МНОГОЭТАЖНЫХ ОБЩЕСТВЕННЫХ ЗДАНИЙ, ПРОИЗВОДСТВЕННЫХ И ВСПОМОГАТЕЛЬНЫХ ЗДАНИЙ ПРОМЫШЛЕННЫХ ПРЕДПРИЯТИЙ ДЛЯ СТРОИТЕЛЬСТВА В РАЙОНАХ СЕЙСМИЧНОСТЬЮ 7,8 И 9 БАЛЛОВ И В НЕСЕЙСМИЧЕСКИХ РАЙОНАХ, С ИЗГОТОВЛЕНИЕМ ИЗДЕЛИЙ КАРКАСА В ЕДИНЫХ ОПАЛУБОЧНЫХ ФОРМАХ

ВЫПУСК 2-3

КОЛОННЫ СЕЧЕНИЕМ 400Х400 ММ ДЛЯ ЗДАНИЙ С ВЫСОТАМИ ЭТАЖЕЙ 3,6 И 3,6 (4,8) М

РАБОЧИЕ ЧЕРТЕЖИ

1962-13

gost.e-ecolog.ru

ТИПОВЫЕ КОНСТРУКЦИИ, ИЗДЕЛИЯ И УЗЛЫ ЗДАНИЙ И СООРУЖЕНИЙ

СЕРИЯ 1.020.1-2с/89

КОНСТРУКЦИИ КАРКАСА МЕЖВИДОВОГО ПРИМЕНЕНИЯ МНОГОЭТАЖНЫХ ОБЩЕСТВЕННЫХ ЗДАНИЙ, ПРОИЗВОДСТВЕННЫХ И ВСПОМОГАТЕЛЬНЫХ ЗДАНИЙ ПРОМЫШЛЕННЫХ ПРЕДПРИЯТИЙ ДЛЯ СТРОИТЕЛЬСТВА В РАЙОНАХ СЕЙСМИЧНОСТЬЮ 7,8 И 9 БАЛЛОВ И В НЕСЕЙСМИЧЕСКИХ РАЙОНАХ, С ИЗГОТОВЛЕНИЕМ ИЗДЕЛИЙ КАРКАСА В ЕДИНЫХ ОПАЛУБОЧНЫХ ФОРМАХ

ВЫПУСК 2-3

КОЛОННЫ СЕЧЕНИЕМ 400Х400 ММ ДЛЯ ЗДАНИЙ С ВЫСОТАМИ ЭТАЖЕЙ 3,6 И 3,6 (4,8) М

РАБОЧИЕ ЧЕРТЕЖИ

РАЗРАБОТАНЫ
ТБИЛЗНИИЭП

ДИРЕКТОР ИНСТИТУТА Н.А.ЭЛИАШВИЛИ
ГЛ.КОНСТРУКТОР ИНСТ. А.Г.ЧИКОБАВА
НАЧАЛЬНИК ОТДЕЛА Г.В.ТУРМАНИДЗЕ
ГЛ.ИНЖ.ПРОЕКТА Н.А.КАПАНАДЗЕ

ПРИ УЧАСТИИ НИИЖБ ГОССТРОЯ СССР

СОГЛАСОВАНО С ЦНИИСК им.В.А.КУЧЕРЕНКО
ЗАМ.ДИРЕКТОРА О.О.АНДРЕЕВ
ЗАВ.ЛАБ.СЕЙСМОСТОЙКИХ КОНСТРУКЦИЙ ЗДАНИЙ А.В.ЧИРКИШИН
СТ.НАУЧНЫЙ СОТР. С.А.МИНАКОВ

УТВЕРЖДЕНЫ ГОСКОМАРХИТЕКТУРЫ
ПРИКАЗ от 25.12.1989 г. № 244
ВВЕДЕНЫ В ДЕЙСТВИЕ с 01.07.1990 г.
ТБИЛЗНИИЭП ПРИКАЗ №174 от 27.12.1989 г.

Обозначение	Наименование	Стр.
1.020.1-2с/89 2-3	Содержание	2
ТТ	Технические требования	5
К1	Колонна 1КВ 36.27-...-С 1КВ 36.27-...	9
К2	Колонна 1КВ 36.27-...-С 1КВ 36.27-...	9
К3	Колонна 1КВ 36.27-11-С 1КВ 36.27-11	10
К4	Колонна 2КВ 36.27-...-С 2КВ 36.27-...	10
К5	Колонна 2КВ 36.27-...-С 2КВ 36.27-...	11
К6	Колонна 2КВ 36.27-...-С 2КВ 36.27-...	11
К7	Колонна 3КВ 36.27-...-С 3КВ 36.27-...	12
К8	Колонна 3КВ 36.27-...-С 3КВ 36.27-...	12
К9	Колонна 3КВ 36.27-11-С 3КВ 36.27-11	13
К10	Колонна 4КВ 36.27-...-С 4КВ 36.27-...	13
К11	Колонна 4КВ 36.27-...-С 4КВ 36.27-...	14
К12	Колонна 4КВ 36.27-...-С 4КВ 36.27-...	14
К13	Колонна 5КВ 36.27-...-С 5КВ 36.27-...	15
К14	Колонна 5КВ 36.27-...-С 5КВ 36.27-...	15
К15	Колонна 5КВ 36.27-...-С 5КВ 36.27-...	16
К16	Колонна 5КВ 36.27-...-С 5КВ 36.27-...	16
К17	Колонна 5КВ 36-27-...-С 5КВ 36.27-...	17
К18	Колонна 5КВ 36.27-...-С 5КВ 36.27-...	17
К19	Колонна 1КС 36.36-...-С 1КС 36.36-...	18
К20	Колонна 1КС 36.36-...-С 1КС 36.36-...	18
К21	Колонна 1КС 36.36-...-С 1КС 36.36-...	19
К22	Колонна 2КС 36.36-...-С 2КС 36.36-...	19
К23	Колонна 2КС 36.36-...-С 2КС 36.36-...	20
К24	Колонна 2КС 36.36-...-С 2КС 36.36-...	20
К25	Колонна 3КС 36.36-...-С 3КС 36.36-...	21
К26	Колонна 3КС 36.36-...-С 3КС 36.36-...	21
К27	Колонна 3КС 36.36-...-С 3КС 36.36-...	22
К28	Колонна 4КС 36.36-...-С 4КС 36.36-...	22
К29	Колонна 4КС 36.36-...-С 4КС 36.36-...	23
К30	Колонна 4КС 36.36-...-С 4КС 36.36-...	23
К31	Колонна 5КС 36.36-...-С 5КС 36.36-...	24
К32	Колонна 5КС 36.36-...-С 5КС 36.36-...	24
К33	Колонна 5КС 36.36-...-С 5КС 36.36-...	25
К34	Колонна 5КС 36.36-...-С 5КС 36.36-...	25
К35	Колонна 5КС 36.36-...-С 5КС 36.36-...	26
К36	Колонна 5КС 36.36-...-С 5КС 36.36-...	26
К37	Колонна 1КБ 36.47-...-С 1КБ 36.47-...	27
К38	Колонна 1КБ 36.47-...-С 1КБ 36.47-...	27
К39	Колонна 2КБ 36.47-...-С 2КБ 36.47-...	28
К40	Колонна 2КБ 36.47-...-С 2КБ 36.47-...	28
К41	Колонна 3КБ 36.47-...-С 3КБ 36.47-...	29
К42	Колонна 3КБ 36.47-...-С 3КБ 36.47-...	29
К43	Колонна 4КБ 36.47-...-С 4КБ 36.47-...	30
К44	Колонна 4КБ 36.47-...-С 4КБ 36.47-...	30
К45	Колонна 5КБ 36.47-...-С 5КБ 36.47-...	31
К46	Колонна 5КБ 36.47-...-Сн 5КБ 36.47-...-Н	31
К47	Колонна 1КН 36.48-...-С 1КН 36.48-...	32
К48	Колонна 1КН 36.48-...-С 1КН 36.48-...	32
К49	Колонна 1КН 36.48-...-С 1КН 36.48-...	33
К50	Колонна 2КН 36.48-...-С 2КН 36.48-...	33
К51	Колонна 2КН 36.48-...-С 2КН 36.48-...	34
К52	Колонна 2КН 36.48-...-С 2КН 36.48-...	34
К53	Колонна 3КН 36.48-...-С 3КН 36.48-...	35
К54	Колонна 3КН 36.48-...-С 3КН 36.48-...	35
К55	Колонна 3КН 36.48-...-С 3КН 36.48-...	36

Разраб.	Нокель		
Проверил	Кожухарь		12.10
ГИП	Бабанов		12.10

1.020.1-2с/89 2-3

Содержание

Лист 1 Листов 3

Копировал

Формат А4

1.020.1-2с/89 2-3

Обозначение	Наименование	Стр.
1.020.1-2с/89 2-3 К 56	Колонна 4КН 36.48-...-С 4КН 36.48-...	36
К 57	Колонна 4КН 36.48-...-С 4КН 36.48-...	37
К 58	Колонна 4КН 36.48-...-С 4КН 36.48-...	37
К 59	Колонна 5КН 36.48-...-С 5КН 36.48-...	38
К 60	Колонна 5КН 36.48-...-С 5КН 36.48-...	38
К 61	Колонна 5КН 36.48-...-С 5КН 36.48-...	39
К 62	Колонна 5КН 36.48-...-Сн 5КН 36.48-...-Н	39
К 63	Колонна 5КН 36.48-...-Сн 5КН 36.48-...-Н	40
К 64	Колонна 5КН 36.48-... Сн 5КН 36.48-...-Н	40
К 65	Колонна 1КВ 36.63-...-С 1КВ 36.63-...	41
К 66	Колонна 1КВ 36.63-II-С 1КВ 36.63-II	42
К 67	Колонна 2КВ 36.63-...-С 2КВ 36.63-...	43
К 68	Колонна 2КВ 36.63-...-С 2КВ 36.63-...	44
К 69	Колонна 3КВ 36.63-...-С 3КВ 36.63-...	45
К 70	Колонна 3КВ 36.63-II-С 3КВ 36.63-II	46
К 71	Колонна 4КВ 36.63-...-С 4КВ 36.63-...	47
К 72	Колонна 4КВ 36.63-...-С 4КВ 36.63-...	48
К 73	Колонна 5КВ 36.63-...-С 5КВ 36.63-...	49
К 74	Колонна 5КВ 36.63-...-С 5КВ 36.63-...	50
К 75	Колонна 5КВ 36.63-...-С 5КВ 36.63-...	51
К 76	Колонна 5КВ 36.63-...-С 5КВ 36.63-...	52
К 77	Колонна 1КБ 36.83-...-С 1КБ 36.83-...	53
К 78	Колонна 2КБ 36.83-...-С 2КБ 36.83-...	54
К 79	Колонна 2КБ 36.83-II-С 2КБ 36.83-II	55
К 80	Колонна 3КБ 36.83-...-С 3КБ 36.83-...	56
К 81	Колонна 4КБ 36.83-...-С 4КБ 36.83-...	57
К 82	Колонна 4КБ 36.83-II-С 4КБ 36.83-...	58
К 83	Колонна 5КБ 36.83-...-С 5КБ 36.83-...	59
К 84	Колонна 5КБ 36.83-II-С 5КБ 36.83-II	60
К 85	Колонна 5КБ 36.83-...-С 5КБ 36.83-...	61
К 86	Колонна 5КБ 36.83-...-Сн 5КБ 36.83-...-Н	62
К 87	Колонна 1КВ 36.99-...-С 1КВ 36.99-...	63

Обозначение	Наименование	Стр.
1.020.1-2с 2-3 К 88	Колонна 1КВ 36.99-II-С 1КВ 36.99-II	64
К 89	Колонна 2КВ 36.99-...-С 2КВ 36.99-...	65
К 90	Колонна 2КВ 36.99-...-С 2КВ 36.99-...	66
К 91	Колонна 3КВ 36.99-...-С 3КВ 36.99-...	67
К 92	Колонна 3КВ 36.99-II-С 3КВ 36.99-II	68
К 93	Колонна 4КВ 36.99-...-С 4КВ 36.99-...	69
К 94	Колонна 4КВ 36.99-...-С 4КВ 36.99-...	70
К 95	Колонна 5КВ 36.99-...-С 5КВ 36.99-...	71
К 96	Колонна 5КВ 36.99-...-С 5КВ 36.99-...	72
К 97	Колонна 5КВ 36.99-...-С 5КВ 36.99-...	73
К 98	Колонна 5КВ 36.99-...-С 5КВ 36.99-...	74
К 99	Колонна 1КС 36.108-...-С 1КС 36.108-...	75
К 100	Колонна 1КС 36.108-...-С 1КС 36.108-...	76
К 101	Колонна 1КС 36.108-II-С 1КС 36.108-II	77
К 102	Колонна 2КС 36.108-...-С 2КС 36.108-...	78
К 103	Колонна 2КС 36.108-...-С 2КС 36.108-...	79
К 104	Колонна 2КС 36.108-...-С 2КС 36.108-...	80
К 105	Колонна 3КС 36.108-...-С 3КС 36.108-...	81
К 106	Колонна 3КС 36.108-...-С 3КС 36.108-...	82
К 107	Колонна 4КС 36.108-...-С 4КС 36.108-...	83
К 108	Колонна 4КС 36.108-...-С 4КС 36.108-...	84
К 109	Колонна 5КС 36.108-...-С 5КС 36.108-...	85
К 110	Колонна 5КС 36.108-...-С 5КС 36.108-...	86
К 111	Колонна 5КС 36.108-...-Сн 5КС 36.108-...-Н	87
К 112	Колонна 5КС 36.108-...-Сн 5КС 36.108-...-Н	88
К 113	Колонна 1КБ 36.119-...-С 1КБ 36.119-...	89
К 114	Колонна 1КБ 36.119-...-С 1КБ 36.119-...	90
К 115	Колонна 2КБ 36.119-...-С 2КБ 36.119-...	91
К 116	Колонна 2КБ 36.119-...-С 2КБ 36.119-...	92
К 117	Колонна 3КБ 36.119-...-С 3КБ 36.119-...	93

Инв. № подл. | Подпись и дата | Взам. инв. №

Обозначение	Наименование	Стр.
1.020.1-2с/89 2-3 К 118	Колонна 3КБ 36.119-11-С 3КБ 36.119-11	94
К 119	Колонна 4КБ 36.119-...-С 4КБ 36.119-...	95
К 120	Колонна 4КБ 36.119-...-С 4КБ 36.119-...	96
К 121	Колонна 5КБ 36.119-...-С 5КБ 36.119-...	97
К 122	Колонна 5КБ 36.119-13-С 5КБ 36.119-13	98
К 123	Колонна 5КБ 36.119-...-Сн 5КБ 36.119-...-н	99
К 124	Колонна 5КБ 36.119-13-Сн 5КБ 36.119-13-н	100
К 125	Колонна 1КБ 36.127-...-С 1КБ 36.127-...	101
К 126	Колонна 1КБ 36.127-11-С 1КБ 36.127-11	102
К 127	Колонна 2КБ 36.127-...-С 2КБ 36.127-...	103
К 128	Колонна 2КБ 36.127-...-С 2КБ 36.127-...	104
К 129	Колонна 3КБ 36.127-...-С 3КБ 36.127-...	105
К 130	Колонна 3КБ 36.127-11-С 3КБ 36.127-11	106
К 131	Колонна 4КБ 36.127-...-С 4КБ 36.127-...	107
К 132	Колонна 4КБ 36.127-...-С 4КБ 36.127-...	108
К 133	Колонна 5КБ 36.127-...-С 5КБ 36.127-...	109
К 134	Колонна 5КБ 36.127-13-С 5КБ 36.127-13	110
К 135	Колонна 5КБ 36.127-...-С 5КБ 36.127-...	111
К 136	Колонна 5КБ 36.127-13-С 5КБ 36.127-13	112
К 137	Колонна 1КН 36.128-...-С 1КН 36.128-...	113
К 138	Колонна 1КН 36.128-...-С 1КН 36.128-...	114
К 139	Колонна 2КН 36.128-...-С 2КН 36.128-...	115
К 140	Колонна 2КН 36.128-...-С 2КН 36.128-...	116
К 141	Колонна 3КН 36.128-...-С 3КН 36.128-...	117
К 142	Колонна 3КН 36.128-...-С 3КН 36.128-...	118
К 143	Колонна 4КН 36.128-...-С 4КН 36.128-...	119
К 144	Колонна 4КН 36.128-...-С 4КН 36.128-...	120
К 145	Колонна 5КН 36.128-...-С 5КН 36.128-...	121
К 146	Колонна 5КН 36.128-...-С 5КН 36.128-...	122
К 147	Колонна 5КН 36.128-...-С 5КН 36.128-...	123

Обозначение	Наименование	Стр.
1.020.1-2с/89 2-3 К 148	Колонна 5КН 36.128-...-Сн 5КН 36.128-...-н	124
К 149	Колонна 1КН 36.136-...-С 1КН 36.136-...	125
К 150	Колонна 1КН 36.136-...-С 1КН 36.136-...	126
К 151	Колонна 2КН 36.136-...-С 2КН 36.136-...	127
К 152	Колонна 2КН 36.136-...-С 2КН 36.136-...	128
К 153	Колонна 3КН 36.136-...-С 3КН 36.136-...	129
К 154	Колонна 3КН 36.136-...-С 3КН 36.136-...	130
К 155	Колонна 4КН 36.136-...-С 4КН 36.136-...	131
К 156	Колонна 4КН 36.136-...-С 4КН 36.136-...	132
К 157	Колонна 5КН 36.136-...-С 5КН 36.136-...	133
К 158	Колонна 5КН 36.136-...-С 5КН 36.136-...	134
К 159	Колонна 5КН 36.136-...-С 5КН 36.136-...	135
К 160	Колонна 5КН 36.136-...-С 5КН 36.136-...	136
РС	Ведомость расхода стали на изделие	137

Инв. № подл. | Подпись и дата | Взам. инв. №

1.020.1-2с/89 В.2-3

I ОБЩАЯ ЧАСТЬ

I.I.Серия I.020.I-2с/89 вып.2-- содержит рабочие чертежи колонн сечением 400Х400 мм для зданий с высотами этажей 3.6 и 3.6(4.8)м предназначенных для строительства общественных зданий,производственных и вспомогательных зданий промышленных предприятий в районах сейсмичностью 7,8 и 9 баллов и в несейсмических районах, с изготовлением колонн в одиных опалубочных формах.

I.2. Состав серии,общие указания и номенклатура колонн приведены в выпуске 0-0.

I.3. Пространственные каркасы приведены в выпуске 2-4.

I.4. Детали колонн приведены в выпуске 2-I3.

I.5. Арматурные и закладные изделия приведены в выпуске 2-I4.

I.6. При применении колонн настоящего выпуска следует пользоваться рекомендациями,приведенными в выпуске 0-I "Указания по применению изделий.

I.7. Технические требования по изготовлению и приемке колонн приведены в выпуске 0-3 "Указания по заводской технологии изготовления изделий".

I.8. Указания по монтажу колонн приведены в выпуске 0-4 "Указания по монтажу каркаса".

I.9. Колонны разработаны в соответствии с требованиями СНиП 2.03.0I-84 "Бетонные и железобетонные конструкции" СНиП II-7-8I "Строительство в сейсмических районах", СНиП 2.0I.07-85 "Нагрузки и воздействия", СНиП 3.03.0I-87 "Несущие и ограждающие конструкции".

2. ОБЛАСТЬ ПРИМЕНЕНИЯ

2.I. Колонны применяются для каркасов многоэтажных зданий,возводимых в обычных условиях и в районах сейсмичностью 7,8 и 9 баллов в соответствии с главой СНиП II-7-8I в I-У ветровых районах СССР и I-УI районах по весу снегового покрова в соответствии со СНиП 2.0I.07-85.

2.2. Расчетная температура наружного воздуха - минус 40°.

2.3. Колонны предназначены для применения в условиях неагрессивной среды, а также в слабо- и среднеагрессивной газовых средах.

При применении колонн в зданиях с агрессивными средами в проекте должны быть приведены дополнительные требования к материалам в соответствии с главой СНиП 2.03.II-85 "Защита строительных конструкций от коррозии".

2.4. Предел огнестойкости колонн - 2,5 часа в соответствии с "Руководством по определению пределов огнестойкости конструкций, пределов распространения огня по конструкциям и групп возгораемости материалов",разработанным ЦНИИСК им.Кучеренко и НИИЖБ Госстроя СССР.

2.5. Колонны относятся к 3 категории требований по трещиностойкости конструкций.

3. ТЕХНИЧЕСКАЯ ХАРАКТЕРИСТИКА ИЗДЕЛИЙ

3.I. Колонны приняты трех, двух и одноэтажной разрезки.

3.2. По расположению по высоте здания колонны подразделяются на нижние, средние,верхние и бесстыковые - на всю высоту здания (для 2 этажных зданий).

Схемы расположения колонн по высоте здания см.вып.0-I.

3.3. Согласно ориентации колонн в плане здания они подразделя-

Разраб.	Бускивадзе		12.10
Проверил	Чкуанава		12.10
ГИП	Чкуанава		12.10
Гл.к-отд	Карданадзе		
Зам.н-отд	Андреев		
Нач.отд	Турманидзе		
Н.контр	Чкуанава		

1.020.1-2с/89 2-3 ТМ

Технические требования

Стадия	Лист	Листов
	1	4

ТбилЗНИИЭП

ФОРМАТ А3

Инв.№ подл. | Подп. и дата | Взам.инв.№

ются на колонны, устанавливаемые по наружным осям (типы 3К, 4К); по внутренним осям с шарнирным опиранием плит перекрытий (тип 1К) и с жесткими рамными узлами (тип 2К); по внутренним осям у лестничных клеток (тип 3К) и угловые колонны (типы 5К; 5Кн) (см.рис.1).

Рис.1

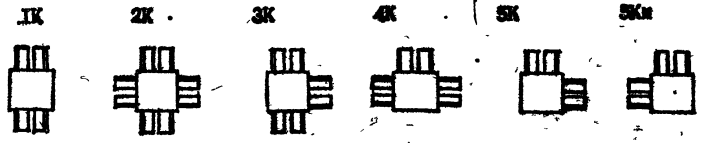

3.4. Для соединения с ригелями поперечного и продольного направлений в колоннах предусмотрены в верхней зоне выпуски арматуры в количестве двух или четырех, в зависимости от несущей способности колонны и узла соединения ригель-колонна, а в нижней зоне-металлические уголки, на которые устанавливаются ригели при монтаже каркаса.

3.5. Номенклатура содержит колонны, имеющие основные закладные изделия (типа МН-МН5, МН5а) для опирания ригелей каркаса.

Для крепления стеновых панелей, диафрагм жесткости, лестничных ригелей в колоннах устанавливаются дополнительные закладные изделия при конкретном проектировании.

Примеры установки дополнительных закладных изделий в колоннах приведены в выпуске 0-1, соответствующие детали в выпуске 2-13

3.6. Колонны рассчитаны и законструированы в соответствии со СНиП 2.03.01-84 и СНиП II-7-81.

3.7. Класс тяжелого бетона для колонн принят В25; В30; В35; В40; В45.

3.8. Армирование колонн предусмотрено из стали класса А-III и А-I, ГОСТ 5781-82*.

3.9. Колонны армируются пространственными каркасами, собираемыми из стержней продольной арматуры в количестве 4 или 8, замкнутых хомутов, сеток косвенного армирования, отдельных стержней и закладных изделий.

3.10. В табл.1 приводятся армирование колонн, класс бетона и соответствующие индексы несущих способностей колонн.

Таблица 1

Индекс несущей способности	Класс бетона	Армирование	Индекс несущей способности	Класс бетона	Армирование
1	В25	4Ф20АШ	9	В30	4Ф40АШ
2	В25	4Ф25АШ	10	В40	4Ф40АШ
3	В30	4Ф25АШ	11	В35	8Ф32АШ
4	В30	4Ф28АШ	12	В45	8Ф32АШ
5	В25	4Ф32АШ	13	В35	8Ф36АШ
6	В30	4Ф32АШ	14	В45	8Ф36АШ
7	В30	4Ф36АШ			
8	В40	4Ф36АШ			

4. ТЕХНИЧЕСКИЕ ТРЕБОВАНИЯ

4.1. Колонны должны изготовляться в соответствии с рабочими чертежами выпусков 2-1 и 2-2 и требованиями ГОСТ 13015.0-83.

4.2. Колонны должны удовлетворять требованиям ГОСТ 13015.0-83, ГОСТ 21778-81, ГОСТ 21779-82 и ГОСТ 21780-83 по прочности, жесткости и трещиностойкости, по показателям фактической прочности бетона, по качеству материалов, применяемых при изготовлении бетона, по морозостойкости и водонепроницаемости бетона, к арматурным сталям, арматурным и закладным изделиям, а также к точности изготовления, качеству поверхностей, к внешнему виду конструкций.

4.3. Прочность бетона должна соответствовать проектному классу бетона по прочности на сжатие, назначенной при расчете колонн в зависимости от их несущей способности.

4.4. Бетон по морозостойкости и водонепроницаемости должен соответствовать маркам, назначаемым в конкретных проектах зданий, сог-

1020.1-2с/89 В 2-3
Инв.№ подл. | Подпись и дата | Взам. инв. №

лясно СНиП 2.03.01-84 и СНиП 2.03.11-85, в зависимости от режима эксплуатации и климатических условий района строительства.

4.5. Значение нормируемой отпускной прочности бетона должно быть не менее 70% от класса бетона по прочности на сжатие в теплый период года и не менее 85% - в холодный период года, в соответствии с ГОСТ 13015.0-83.

4.6. Правила приемки, маркировки колонн, методы испытаний и контроля качества изделий должны соответствовать требованиям ГОСТ 13015.1-81, ГОСТ 13015.2-81, ГОСТ 13015.3-81.

5. ТРАНСПОРТИРОВАНИЕ И СКЛАДИРОВАНИЕ КОЛОНН

5.1. Транспортирование и складирование колонн следует производить в соответствии с требованиями ГОСТ 13015.4-84 и серии 1.020.1-2с/89, вып.0-4 "Указания по монтажу каркаса".

5.2. Строповку колонн при разгрузке с транспортных средств производить с помощью балансирной траверсы и пальцевых захватов, пропускаемых в отверстия, предназначенных для подъема колонн из формы.

5.3. Схема строповки колонн при разгрузке и погрузке:

а) при наличии двух отверстий

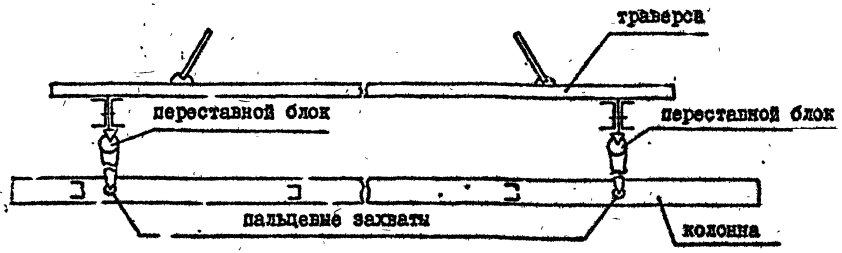

б) при наличии четырех отверстий.

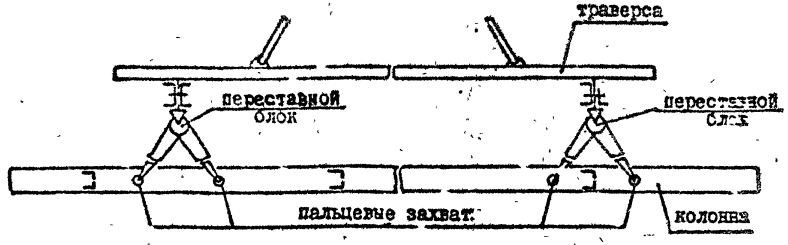

5.4. Перевозка колонн производится автомобильным транспортом на автопоездах с прицепами общего назначения или специализированными преимущественно в виде площадок с тягачами ЗИЛ-130В1; КАМАЗ-5410; МАЗ504-А или КРАЗ-258.

5.5. Рекомендуемые автотранспортные средства

Таблица 2

Длина колонны, м	Марки транспортных средств
до 6000	КАМАЗ-5320, КРАЗ-257; ОДАЗ-885; УПЛ-906; ЗИЛ-130
6000 - 8700	ОДАЗ-9370; МАЗ-5245; МАЗ-5205
8700 - 13150	УПР-12; Б-12; УПР-1212; УПЛ-1412
13150-18250	Б-18; ПК-2021

6. МАРКИРОВКА КОЛОНН

6.1. Маркировка колонн принята в соответствии с ГОСТ 23009-78.

6.2. В маркировке изделий приняты следующие буквенно-цифровые группы обозначений:

(1) К (2) (3) (4) - (5) - (6) (7)

I группа — II группа — III группа

Первая группа:

(1) – тип колонны в зависимости от расположения в плане здания – от I до 5, (см.пункт 3.3, лист I)

К – наименование изделия – колонна

(2) – тип колонны в зависимости от положения её по высоте здания

В – верхняя

С – средняя

Н – нижняя

Б – бесстыковая

(3) – высота типового этажа, в дециметрах

(4) – длина колонны, в дециметрах

Вторая группа:

(5) – индекс несущей способности колонн – от I до I4 – (см. табл.I)

Третья группа:

(6) – индекс "С" – колонна применяемая в сейсмических районах.

(7) – индекс "Н" – колонна зеркального изображения.

В третью группу также включаются дополнительные характеристики, отражающие особые условия применения изделий, как например стойкость к воздействию агрессивной среды, а также конструктивные особенности – наличие дополнительных закладных изделий и т.д.

6.3. Пример маркировки колонны:

5КН 36.48-II-Сн

- 5-ый тип колонны в плане
- колонна нижняя
- высота типового этажа в дециметрах
- длина колонны в дециметрах
- индекс несущей способности
- применяемая в сейсмических районах
- колонна зеркального изображения

1020.1-2с/89. 8.2-3.

Инв. № подл. | Подпись и дата | Взам. инв. №

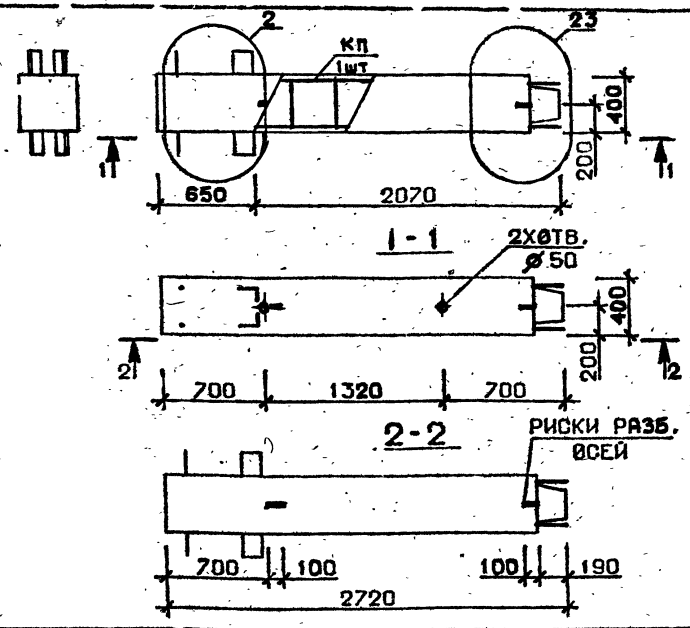

Марка колонны	Масса, т	Класс бетона	Объем бетона, м³	Расход стали кг	Марка арматурного изделия	Обозначение документа
1КВ 36.27-1-С	1,087	В 25	0,44	85,0	КП1с	В.2-4 К1
1КВ 36.27-2-С				99,7	КП2с	
1КВ 36.27-4-С		В 30		110,5	КП3с	
1КВ 36.27-1	1,087	В 25	0,44	82,8	КП1	В.2-4 К99
1КВ 36.27-2				97,5	КП2	
1КВ 36.27-4		В 30		108,3	КП3	

Технические требования см. I.020.I-2с/89 В.2-3 ТТ
Детали см. I.020.I-2с/89 В.2-13

Разраб.	Мосесова		1.020.1-2с/89 2-3 К1
Провер.	Бускивадзе		
ГИП	Бускивадзе		Колонна 1КВ 36.27-...-С 1КВ 36.27-...
Н. контр.	Бускивадзе		Стадия Р; Лист; Листов 1; ТбилЗНИИЭП

Взам. инв. № | Подпись и дата | Инв. № подл.

Формат А4

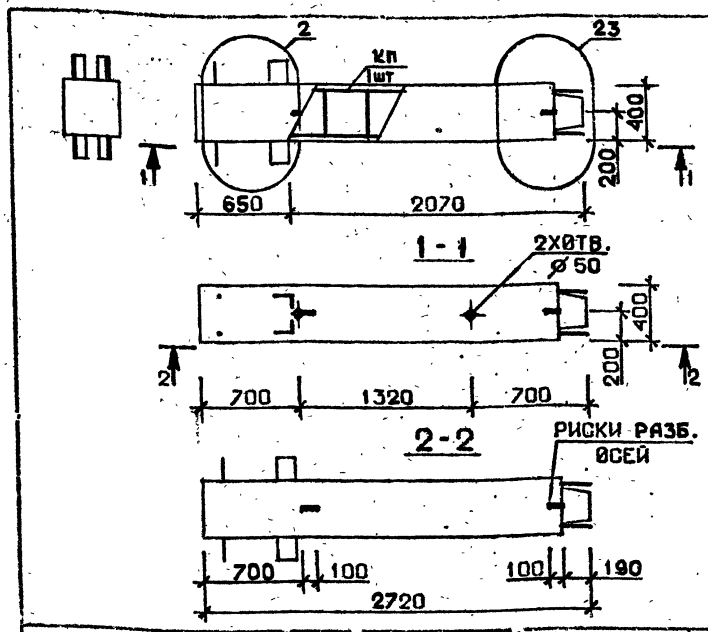

Марка колонны	Масса, т	Класс бетона	Объем бетона, м³	Расход стали кг	Марка арматурного изделия	Обозначение документа
1КВ 36.27-5-С	1,087	В 25	0,44	126,1	КП4с	В.2-4 К1
1КВ 36.27-7-С		В 30		154,5	КП5с	
1КВ 36.27-5	1,087	В 25	0,44	123,9	КП4	В.2-4 К99
1КВ 36.27-7		В 30		151,0	КП5	

Технические требования см. I.020.I-2с/89 В.2-3 ТТ
Детали см. I.020.I-2с/89 В.2-13

Разраб.	Мосесова		1.020.1-2с/89 2-3 К2
Провери	Бускивадзе		
ГИП	Бускивадзе		Колонна 1КВ 36.27-...-С 1КВ 36.27-...
Н. контр.	Бускивадзе		Стадия Р; Лист; Листов 1; ТбилЗНИИЭП

Взам. инв. № | Подпись и дата | Инв. № подл.

Формат А4

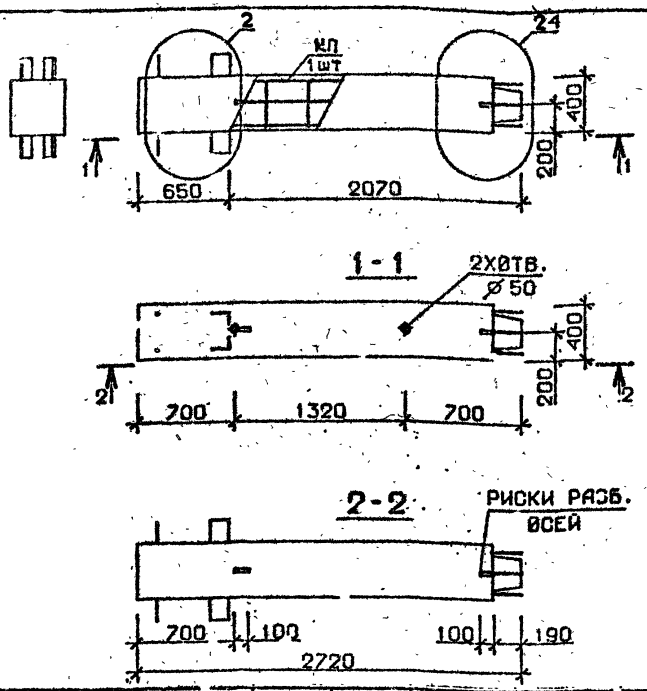

Марка колонны	Масса, т	Класс бетона	Объем бетона, м³	Расход стали кг	Марка арматурного изделия	Обозначение документа
1КВ 36.27-11-С	1,087	В35	0,44	195,6	КП6с	В.2-4 К2
1КВ 36.27-11	1,087	В35	0,44	193,4	КП6	В.2-4 К100

Технические требования см.I.020.I-2с/89 В.2-3 ТТ
Детали см. I.020.I-2с/89 В.2-13

Разраб.	Мартураазе		
Проверил	Чкуанава		
ГИП	Чкуачава		
Н.контр.	Чкуанава		

1.020.I-2с/89 2-3 К3

Колонна
1КВ 36.27-11-С
1КВ 36.27-11

Стадия	Лист	Листов
Р		1

ТбилЗНИИЭП

Формат А4

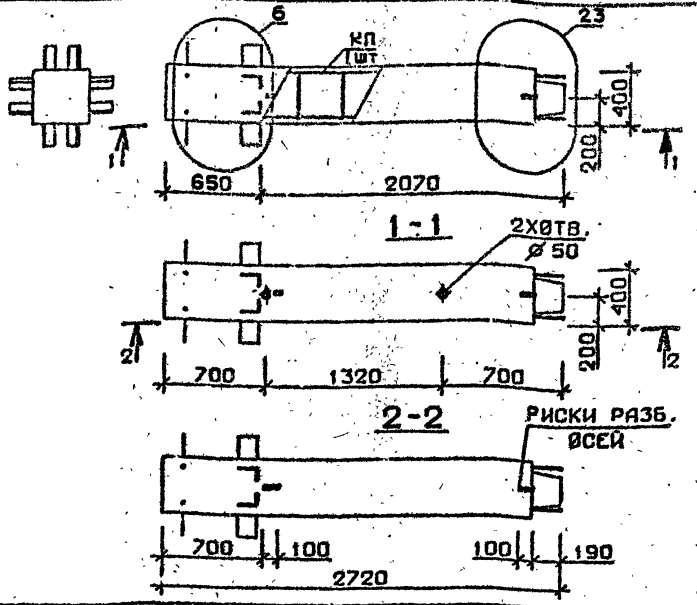

Марка колонны	Масса, т	Класс бетона	Объем бетона, м³	Расход стали кг	Марка арматурного изделия	Обозначение документа
2КВ 36.27-1-С	1,087	В25	0,44	105,0	КП7с	В. 2-4
2КВ 36.27-2-С				119,7	КП8с	К2
2КВ 36.27-1	1,087	В25	0,44	102.8	КП7	В. 2-4
2КВ 36.27-2				117.5	КП8	К100

Технические требования см.I.020.I-2с/89 В.2-3 ТТ
Детали см. I.020.I-2с/89 В.2-13

Разраб.	Мартураазе		
Проверил	Чкуанава		
ГИП	Чкуачава		
Н.контр.	Чкуанава		

1.020.I-2с/89 2-3 К4

Колонна
2КВ 36.27-...-С
2КВ 36.27-...

Стадия	Лист	Листов
Р		1

ТбилЗНИИЭП

Формат А4

Инв.№ подл. | Подпись и дата | Взам. инв.№

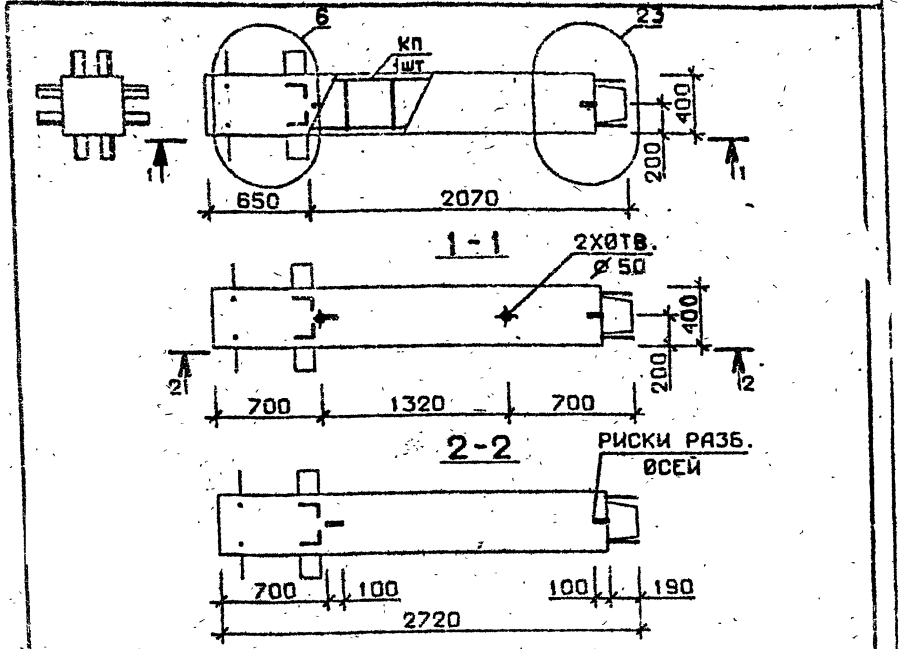

Марка колонны	Масса, т	Класс бетона	Объем бетона, м³	Расход стали кг	Марка арматурного изделия	Обозначение документа
2КВ 36.27-4-С	1,087	В30	0,44	130,5	КП9с	В.2-4 К2
2КВ 36.27-5-С		В25		146,3	КП10с	
2КВ 36.27-7-С		В30		175,5	КП11с	
2КВ 36.27-4	1,087	В30	0,44	128,3	КП9	В.2-4 К100
2КВ 36.27-5		В25		144,1	КП10	
2КВ 36.27-7		В30		172,0	КП11	

Технические требования см. I.020.I-2с/89 В.2-3 ТТ
Детали см. I.020.I-2с/89 В.2-13

Разраб.	Тавшавадзе		1.020.1-2с/89 2-3 К5
Проверил	Бускивадзе		
ГИП	Бускивадзе		
Н. контр.	Бускивадзе		

Колонна 2КВ 36.27-...-С 2КВ 36.27-...

Стадия	Лист	Листов
Р		1

ТбилЗНИИЭП

Формат А4

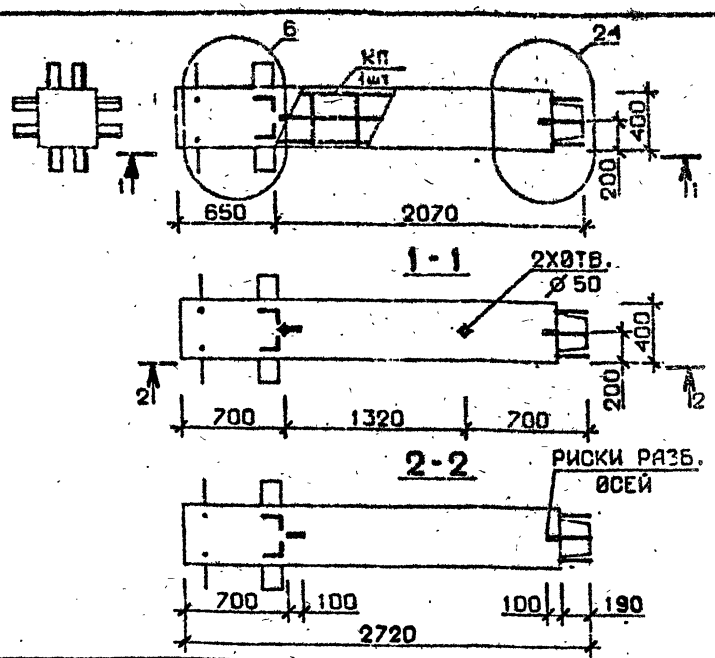

Марка колонны	Масса, т	Класс бетона	Объем бетона, м³	Расход стали кг	Марка арматурного изделия	Обозначение документа
2КВ 36.27-11-С	1,087	В35	0,44	217,5	КП12с	В.2-4 К2
2КВ 36.27-13-С				266,0	КП13с	К3
2КВ 36.27-11	1,087	В35	0,44	215,3	КП12	В.2-4 К100
2КВ 36.27-13				262,5	КП13	К101

Технические требования см. I.020.I-2с/89 В.2-3 ТТ
Детали см. I.020.I-2с/89 В.2-13

Разраб.	Тавшавадзе		1.020.1-2с/89 2-3 К6
Проверил	Бускивадзе		
ГИП	Бускивадзе		
Н. контр.	Бускивадзе		

Колонна 2КВ 36.27-...-С 2КВ 36.27-...

Стадия	Лист	Листов
Р		1

ТбилЗНИИЭП

Формат А4

Взам. инв. № | Подпись и дата | Инв. № подл.

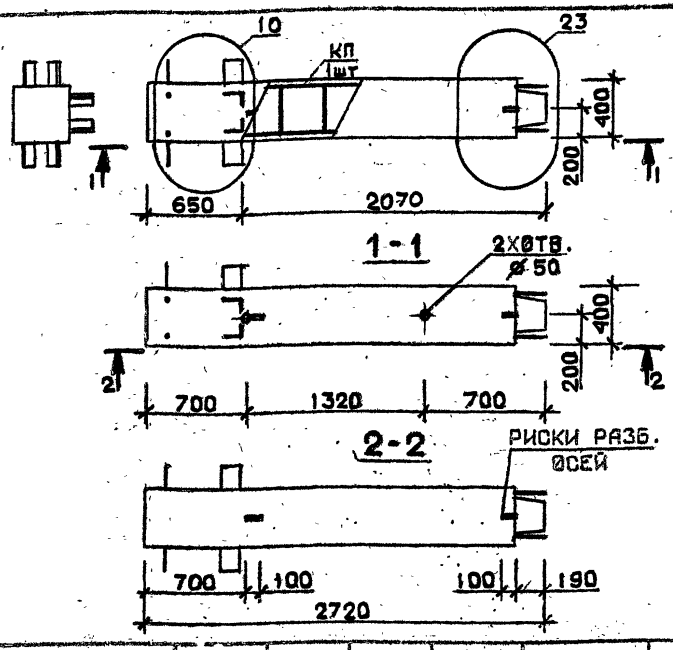

Марка колонны	Масса, т	Класс бетона	Объем бетона м³	Расход стали кг	Марка арматурного изделия	Обозначение документа
3КВ 36.27-1-С	1,087	В25	0,44	98,6	КП14с	В. 2-4 К3
3КВ 36.27-2-С				113,4	КП15с	
3КВ 36.27-4-С		В30		124,2	КП16с	
3КВ 36.27-1	1,087	В25	0,44	96,4	КП14	В. 2-4 К101
3КВ 36.27-2				111,2	КП15	
3КВ 36.27-4		В30		122,0	КП16	

Технические требования см. I.020.I-2с/89 В.2-3 ТТ
Детали см. I.020.I-2с/89 В.2-13

Разр. Б.	Гавшавадзе		1.020.1-2с/89 2-3 К7
Провери	Чкванава		
ГИП	Чкванава		Колонна 3КВ 36.27-...-С 3КВ 36.27-...
Н. контр.	Чкванава		Стадия Р; Лист; Листов 1; ТбилЗНИИЭП

Инв. № подл. | Подпись и дата | Взам. инв. №

Формат А4

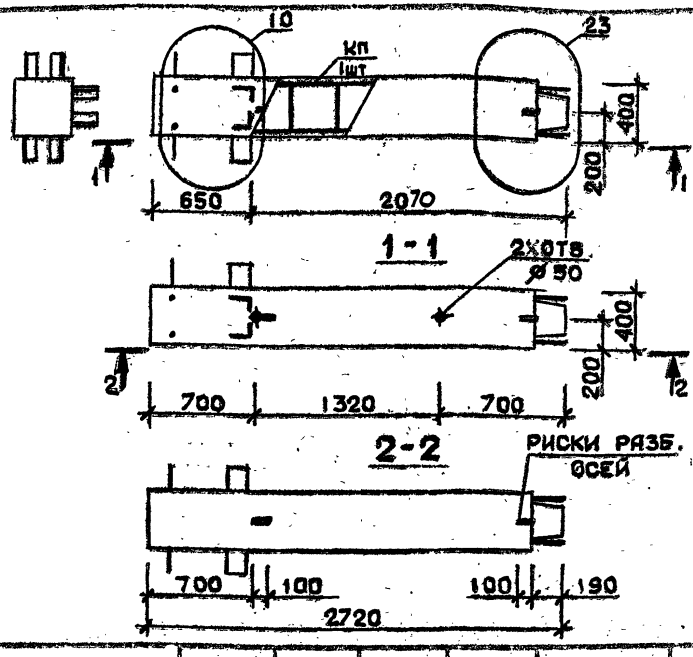

Марка колонны	Масса, т	Класс бетона	Объем бетона, м³	Расход стали кг	Марка арматурного изделия	Обозначение документа
3КВ 36.27-5-С	1,087	В25	0,44	139,8	КП17с	В. 2-4 К3
3КВ 36.27-7-С		В30		168,5	КП18с	
3КВ 36.27-5	1,087	В25	0,44	137,6	КП17	В. 2-4 К101
3КВ 36.27-7		В30		165,0	КП18	

Технические требования см. I.020.I-2с/89 В.2-3 ТТ
Детали см. I.020.I-2с/89 В.2-13

Разр. Б.	Гавшавадзе		1.020.1-2с/89 2-3 К8
Проверил	Чкванава		
ГИП	Чкванава		Колонна 3КВ 36.27-...-С 3КВ 36.27-...
Н. контр.	Чкванава		Стадия Р; Лист; Листов 1; ТбилЗНИИЭП

Инв. № подл. | Подпись и дата | Взам. инв. №

Формат А4

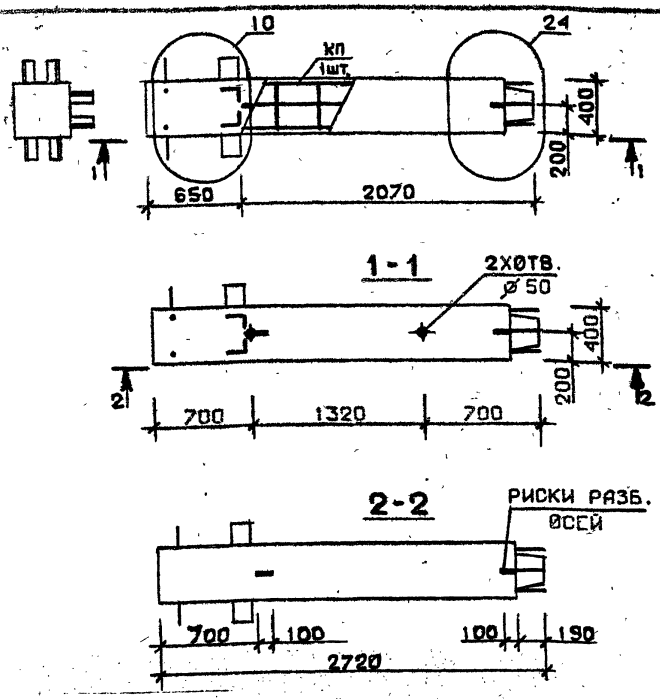

Марка колонны	Масса, т	Класс бетона	Объем бетона, м³	Расход стали кг	Марка арматурного изделия	Обозначение документа
3КВ 36.27-11-С	1,087	В 35	0,44	210,4	КП19с	В.2-4 К4
3КВ 36.27-11	1,087	В 35	0,44	210,8	КП19	В.2-4 К102

Технические требования см. I.020.I-2с/89 В.2-3 ТТ
Детали см. I.020.I-2с/89 В.2-13

Разраб.	Тавшавадзе		1.020.1-2с/89 2-3 К9
Проверил	Бускиваадзе		
ГИП	Чкванава		
Н. контр.	Бускиваадзе		

Колонна 3КВ 36.27-11-С, 3КВ 36.27-11

Стадия	Лист	Листов
Р	-	1

ТбилЗНИИЭП

Инв. № подл. | Подпись и дата | Взам. инв. №

Формат А4

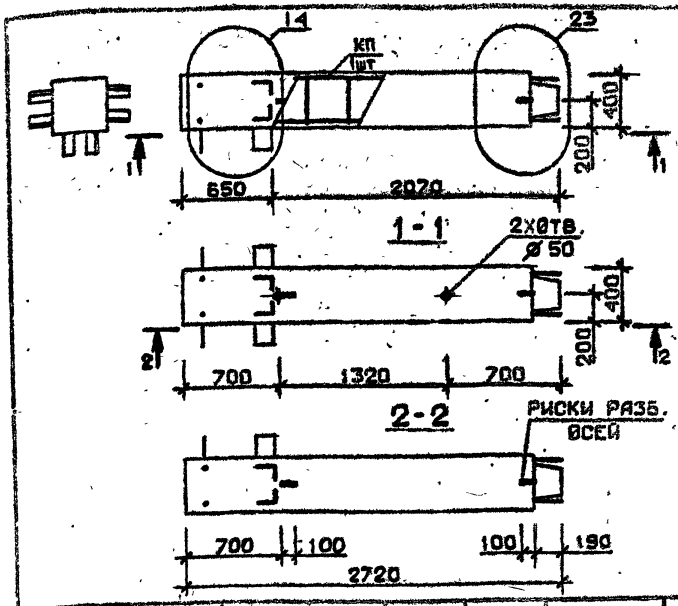

Марка колонны	Масса, т	Класс бетона	Объем бетона, м³	Расход стали кг	Марка арматурного изделия	Обозначение документа
4КВ 36.27-1-С	1,087	В 25	0,44	100.6	КП20с	В.2-4 К4
4КВ 36.27-2-С				115,4	КП21с	
4КВ 36.27-4-С		В 30		126,0	КП22с	
4КВ 36.27-1	1,087	В 25	0,44	98,4	КП20	В.2-4 К102
4КВ 36.27-2				113,2	КП21	
4КВ 36.27-4		В 30		123,8	КП22	

Технические требования см. I.020.I-2с/89 В.2-3 ТТ
Детали см. I.020.I-2с/89 В.2-13

Разраб.	Тавшавадзе		1.020.1-2с/89 2-3 К10
Проверил	Бускиваадзе		
ГИП	Чкванава		
Н. контр.	Бускиваадзе		

Колонна 4КВ 36.27-...-С, 4КВ 36.27-...

Стадия	Лист	Листов
Р		1

ТбилЗНИИЭП

Инв. № подл. | Подпись и дата | Взам. инв. №

Формат А4

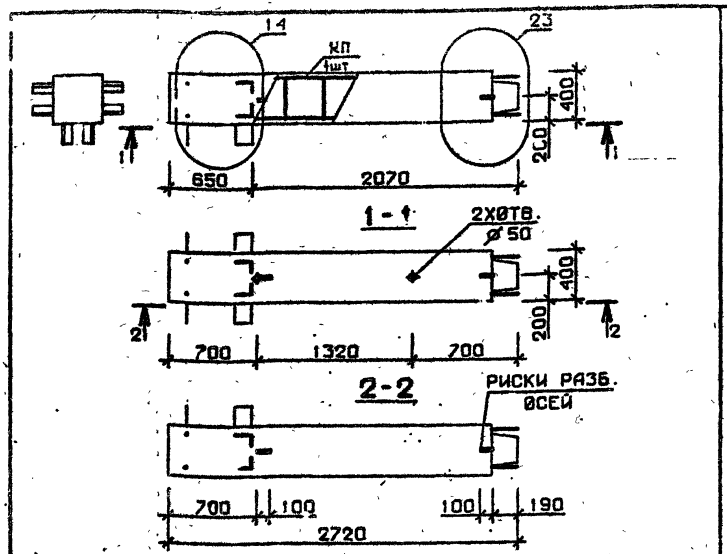

Марка колонны	Масса, т	Класс бетона	Объем бетона, м³	Расход стали кг	Марка арматурного изделия	Обозначение документа
4КВ 36.27-5-С	1,087	В 25	0,44	141,2	КП23с	В.2-4
4КВ 36.27-7-С		В 30		170,5	КП24с	К4
4КВ 36.27-5	1,087	В 25	0,44	139,0	КП23	В.2-4
4КВ 36.27-7		В 30		167,0	КП24	К102

Технические требования см. I.020.I-2с/89 В.2-3 ТТ
Детали см. I.020.I-2с/89 В.2-I3

Разраб.	Г. Эшабадзе		
Проверил	Чкуаназа		
ГИП	Бусиашвили		
Н. контр.	Чкуаназа		

1.020.1-2с/89 2-3 К11

Колонна 4КВ 36.27-...-С 4КВ 36.27-...

Стадия	Лист	Листов
Р		1

ТбилЗНИИЭП

Формат А4

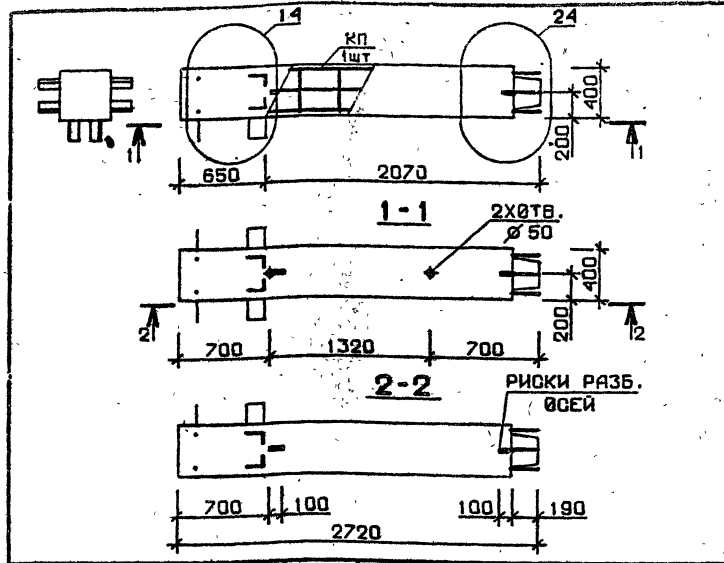

Марка колонны	Масса, т	Класс бетона	Объем бетона, м³	Расход стали кг	Марка арматурного изделия	Обозначение документа
4КВ 36.27-11-С	1,087	В 35	0,44	212,4	КП25с	3.2-4
4КВ 36.27-13-С				260,5	КП26с	К5
4КВ 36.27-11	1,087	В 35	0,44	210.2	КП25	В.2-4
4КВ 36.27-13				257,2	КП26	К103

Технические требования см. I.020.I-2с/89 В.2-3 ТТ
Детали см. I.020.I-2с/89 В.2-I3

Разраб.	Г. Эшабадзе		
Проверил	Чкуаназа		
ГИП	Бусиашвили		
Н. контр.	Чкуаназа		

1.020.1-2с/89 2-3 К12

Колонна 4КВ 36.27-...-С 4КВ 36.27-...

Стадия	Лист	Листов
Р		1

ТбилЗНИИЭП

Формат А4

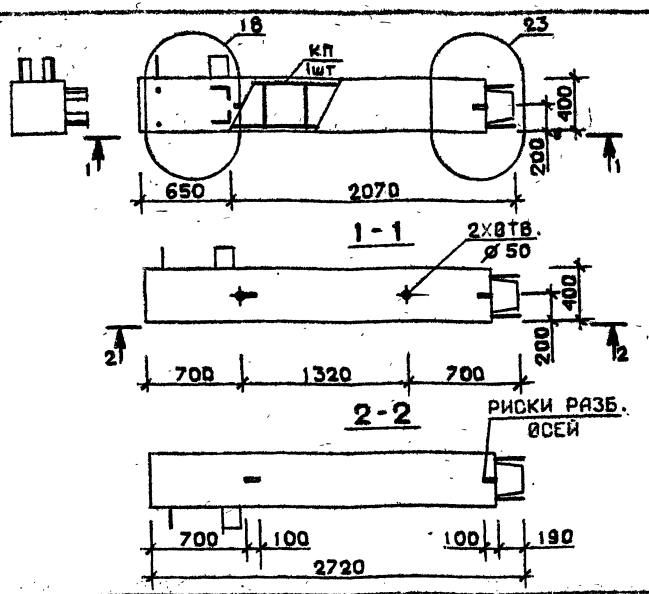

Марка колонны	Масса, т	Класс бетона	Объем бетона м³	Расход стали кг	Марка арматурного изделия	Обозначение документа
5КВ 36.27-1-С	1,087	В 25	0,44	94,2	КП27с	В.2-4 К5
5КВ 36.27-2-С				109,0	КП28с	
5КВ 36.27-4-С		В 30		119,6	КП29с	
5КВ 36.27-1	1,087	В 25	0,44	92,0	КП 27	В.2-4 К103
5КВ 36.27-2				106,8	КП 28	
5КВ 36.27-4		В 30		117,4	КП 29	

Технические требования см. I.020.I-2с/89 В.2-3 ТТ
Детали см. I.020.I-2с/89 В.2-13

Разраб.	Тавшавадзе		1.020.1-2с/89 2-3 К13
Проверил	Чкуанава		
ГИП	Бусквидзе		
Н. контр.	Чкуанава		Колонна 5КВ 36.27-...-С 5КВ 36.27-...

Стадия	Лист	Листов
Р		1

ТбилЗНИИЭП

Формат А4

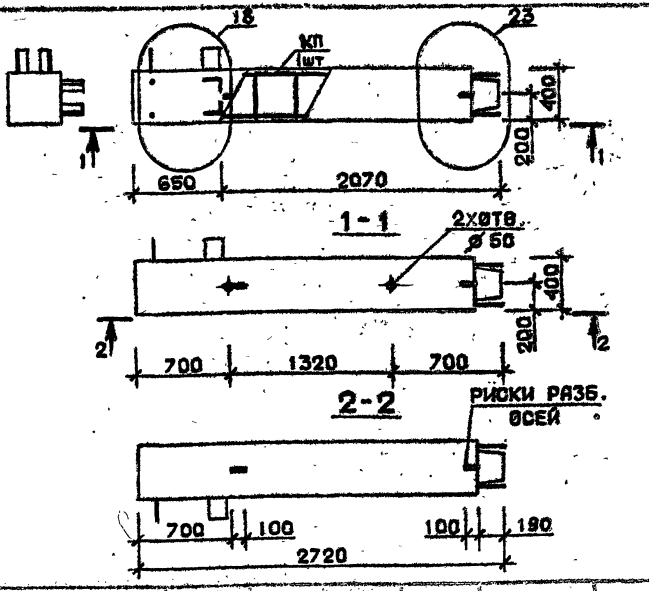

Марка колонны	Масса, т	Класс бетона	Объем бетона, м³	Расход стали кг	Марка арматурного изделия	Обозначение документа
5КВ 36.27-5-С	1,087	В 25	0,44	135,5	КП30с	В.2-4 К5
5КВ 36.27-7-С		В 30		163,7	КП31с	К6
5КВ 36.27-5	1,087	В 25	0,44	133,3	КП30	В.2-4 К103
5КВ 36.27-7		В 30		160,2	КП31	К104

Технические требования см. I.020.I-2с/89 В.2-3 ТТ
Детали см. I.020.I-2с/89 В.2-13

Разраб.	Тавшавадзе		1.020.1-2с/89 2-3 К14
Проверил	Чкуанава		
ГИП	Бусквидзе		
Н. контр.	Чкуанава		Колонна 5КВ 36.27-...-С 5КВ 36.27-...

Стадия	Лист	Листов
Р		1

ТбилЗНИИЭП

Формат А4

Взам. инв. № | Подпись и дата | Инв. № подл.

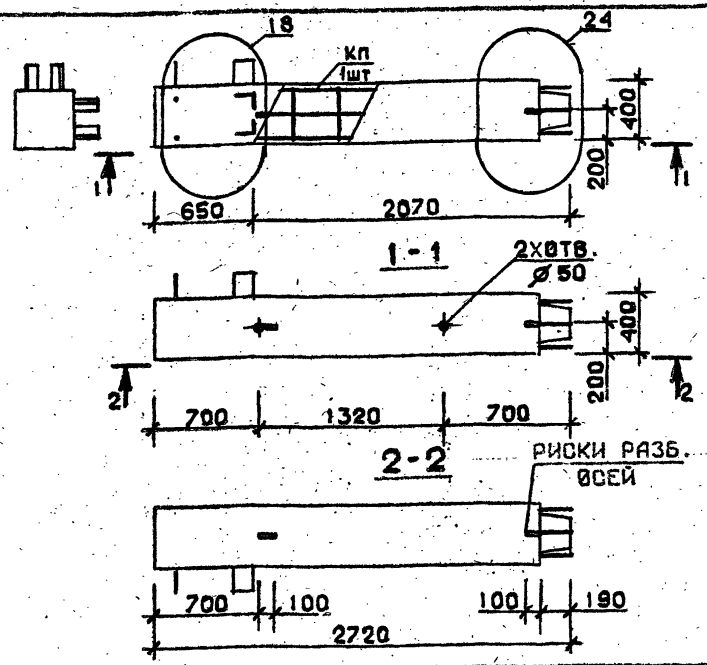

Марка колонны	Масса, т	Класс бетона	Объем бетона, м3	Расход стали кг	Марка арматурного изделия	Обозначение документа
5КВ 36.27-11-С	1,087	В35	0,44	205,9	КП32с	В.2-4
5КВ 36.27-13-С				253,5	КП33с	К6
5КВ 36.27-11	1,087	В35	0,44	203,7	КП32	В.2-4
5КВ 36.27-13				250,0	КП33	К104

Технические требования см. I.020.I-2с/89 В.2-3 ТТ
Детали см. I.020.I-2с/89 В.2-13

Разраб.	Пашаванзе		1.020.1-2с/89 2-3 К15
Проверил	Бускиванзе		
ГИП	Чкванава		Колонна 5КВ36.27-...-С 5КВ36.27-...
Н. контр.	Бускиванзе		Стадия Р; Лист; Листов 1
			ТбилЗНИИЭП

Формат А4

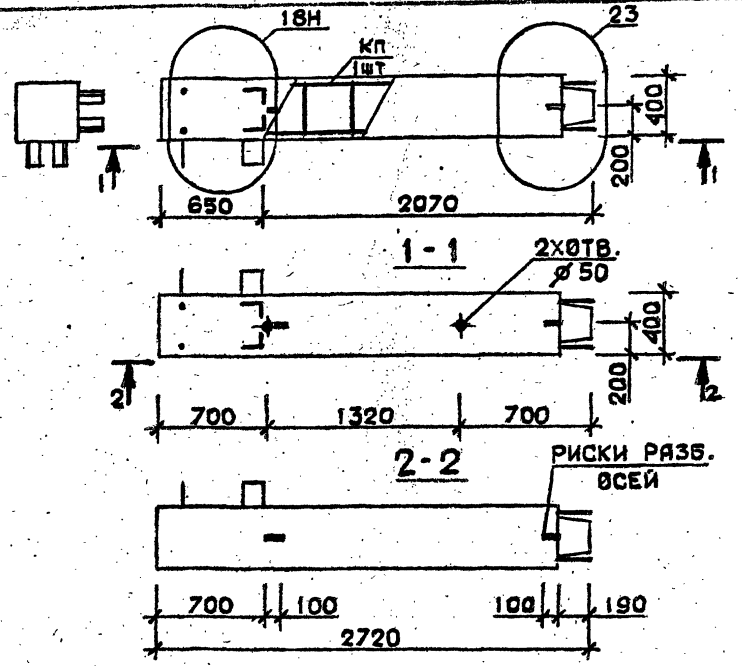

Марка колонны	Масса, т	Класс бетона	Объем бетона, м3	Расход стали кг	Марка арматурного изделия	Обозначение документа
5КВ 36.27-1-Сн	1,087	В25	0,44	94,2	КП27сн	В.2-4
5КВ 36.27-2-С...				109,0	КП28сн	К7
5КВ 36.27-4-Сн		В30		119,6	КП29сн	
5КВ 36.27-1-Н	1,087	В25	0,44	92,0	КП27н	В.2-4
5КВ 36.27-2-Н				106,8	КП28н	К105
5КВ 36.27-4 Н		В30		117,4	КП29н	

Технические требования см. I.020.I-2с/89 В.2-3 ТТ
Детали см. I.020.I-2с/89 В.2-13

Разраб.	Пашаванзе		1.020.1-2с/89 2-3 К16
Проверил	Бускиванзе		
ГИП	Чкванава		Колонна 5КВ36.27-...-С 5КВ36.27-...
Н. контр.	Бускиванзе		Стадия Р; Лист; Листов 1
			ТбилЗНИИЭП

Формат А4

Инв. № подл. | Подпись и дата | Взам. инв. №

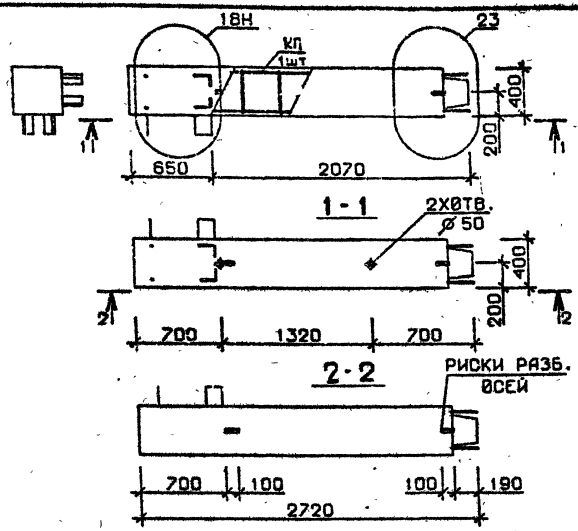

Марка колонны	Масса, т	Класс бетона	Объем бетона, м³	Расход стали кг	Марка арматурного изделия	Обозначение документа
5КВ36.27-5-Сн	1,087	В25	0,44	135,5	КП30сн	В.2-4
5КВ36.27-7-Сн		В30		163,7	КП31сн	К7
5КВ36.27-5-н	1,087	В25	0,44	133,3	КП30н	В.2-4
5КВ36.27-7-н		В30		160,2	КП31н	К105

Взам. инв. №

Подпись и дата

Инв. № подл.

Технические требования см. I.020.I-2с/89 В.2-3 ТТ
Детали см. I.020.I-2с/89 В.2-I3

Разраб.	Тавшавадзе		
Проверил	Чиванава		
ГИП	Бусквидзе		
Н. контр.	Чиванава		

1.020.1-2с/89 2-3 К17

Колонна
5КВ36.27-...-С
5КВ36.27-...

Стадия	Лист	Листов
Р		1

ТбилЗНИИЭП

Формат А4

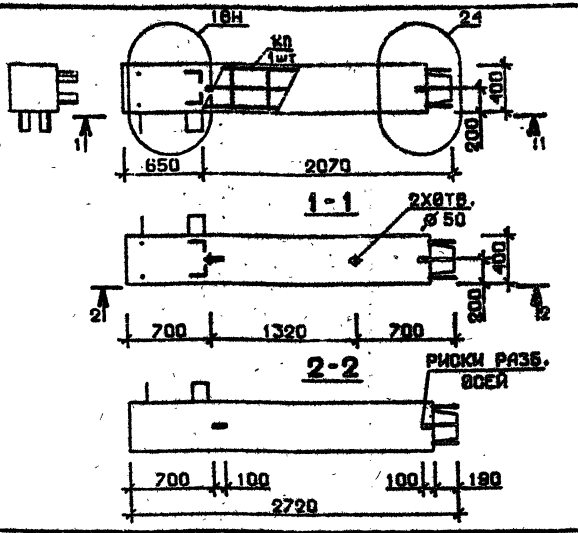

Марка колонны	Масса, т	Класс бетона	Объем бетона, м³	Расход стали кг	Марка арматурного изделия	Обозначение документа
5КВ36.27-11-Сн	1,087	В35	0,44	205,4	КП32сн	В.2-4
5КВ36.27-13-Сн				253,5	КП33сн	К8
5КВ36.27-11-н	1,087	В35	0,44	203,7	КП32н	В.2-4
5КВ36.27-13-н				250,0	КП33н	К106

Взам. инв. №

Подпись и дата

Инв. № подл.

Технические требования см. I.020.I-2а/89 В.2-3 ТТ
Детали см. I.020.I-2с/89 В.2-I3

Разраб.	Тавшавадзе		
Проверил	Чиванава		
ГИП	Бусквидзе		
Н. контр.	Чиванава		

1.020.1-2с/89 2-3 К18

Колонна
5КВ36.27-...-С
5КВ36.27-...

Стадия	Лист	Листов
Р		1

ТбилЗНИИЭП

Формат А4

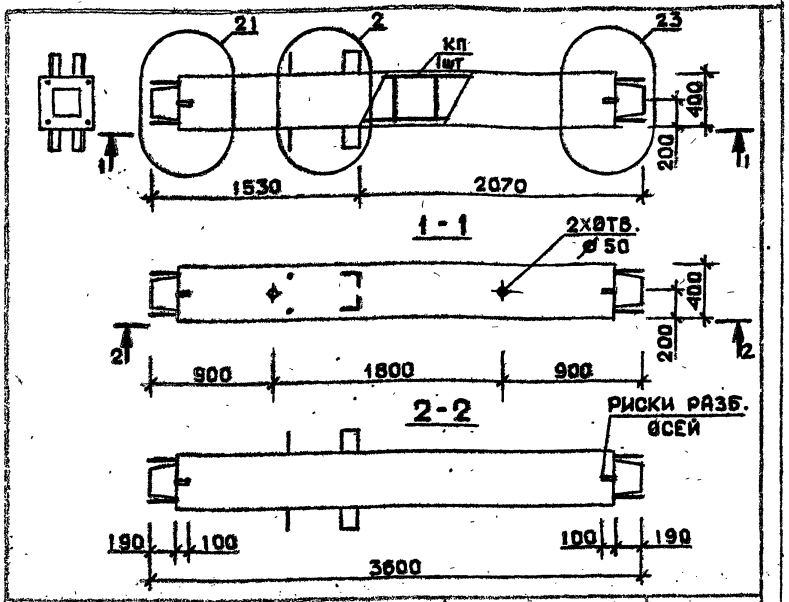

Марка колонны	Масса, т	Класс бетона	Объем бетона м³	Расход стали кг	Марка арматурного изделия	Обозначение документа
1 КС 36.36-1-С	1,439	В25	0,58	109,0	КП34с	В. 2-4 К9
1 КС 36.36-2-С				129.1	КП35с	
1 КС 36.36-4-С		В30		143,4	КП36с	
1 КС 36.36-1	1,439	В25	0,58	105,7	КП34	В.2-4 К107
1 КС 36.36-2				125.8	КП35	
1 КС 36.36-4		В30		140.1	КП36	

Технические требования см. 1.020.1-2с/89 В.2-3 ТТ
Детали см. 1.020.1-2с/89 В.2-13

Разраб.	Гавшавадзе	
Проверил	Бускиладзе	
ГИП	Чкуанава	
Н. контр.	Бускиладзе	

1.020.1-2с/89 2-3 К19

Колонна
1КС 36.36-...-С
1КС 36.36-...

Стадия	Лист	Листов
Р		1

ТбилЗНИИЭП

Формат А4

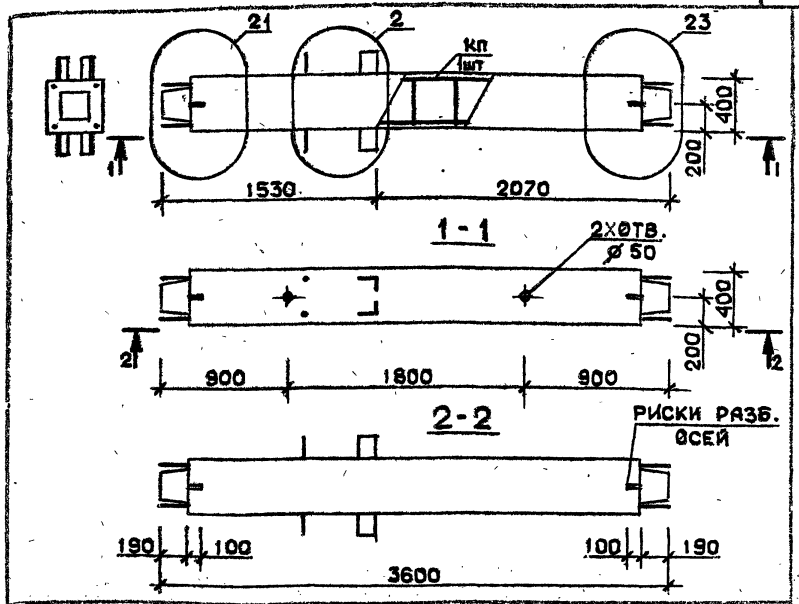

Марка колонны	Масса, т	Класс бетона	Объем бетона, м³	Расход стали кг	Марка арматурного изделия	Обозначение документа
1 КС 36.36-6-С	1,439	В30	0,58	164,5	КП37с	В. 2-4 К9
1 КС 36.36-7-С				200,7	КП38с	
1 КС 36.36-9-С				227,7	КП 39с	
1 КС 36.36-6	1,439	В30	0,58	161,2	КП37	В.2-4 К107
1 КС 36.36-7				195,4	КП 38	
1 КС 36.36-9				222,4	КП 39	

Технические требования см. 1.020.1-2с/89 В.2-3 ТТ
Детали см. 1.020.1-2с/89 В.2-13

Разраб.	Гавшавадзе	
Проверил	Бускиладзе	
ГИП	Чкуанава	
Н. контр.	Бускиладзе	

1.020.1-2с/89 2-3 К20

Колонна
1КС 36.36-...-С
1КС 36.36-...

Стадия	Лист	Листов
Р		1

ТбилЗНИИЭП

Формат А4

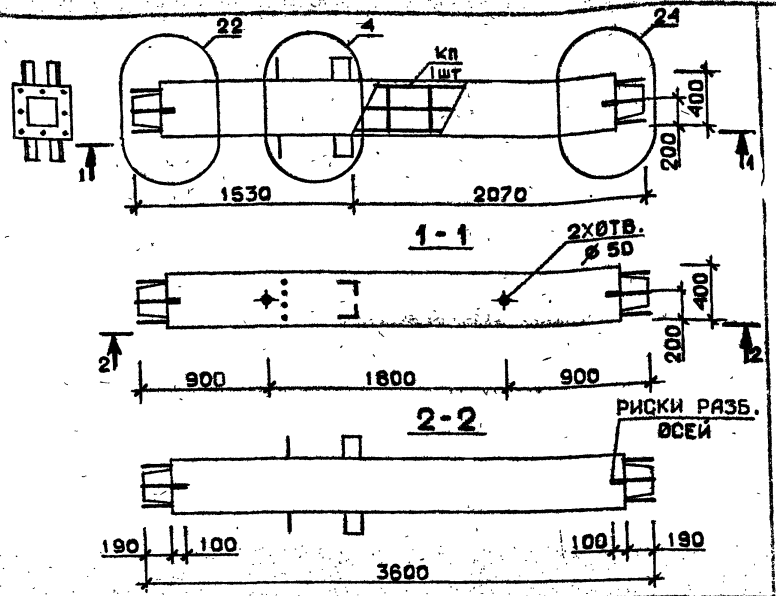

Марка колонны	Масса, т	Класс бетона	Объем бетона, м³	Расход стали кг	Марка арматурного изделия	Обозначение документа
1КС 36.36-11-С	1,439	В 35	0,58	269,3	КП40с	В.2-4 К9
1КС 36.36-13-С				333,8	КП41с	К10
1КС 36.36-11	1,439	В 35	0,58	266,0	КП40	В.2-4 К107
1КС 36.36-13				328,5	КП41	К108

Взам. инв. №

Подпись и дата

Инв. № подл.

Технические требования см. I.020.I-2с/89 В.2-3 ТТ
Детали см. I.020.I-2с/89 В.2-I3

Разраб.	Тавшавадзе		I.020.I-2с/89 2-3 К21
Проверил	Чкванава		
ГИП	Бускивадзе		
Н. контр.	Чкванава		

Колонна
1КС 36.36-...-С
1КС 36.36-...

Стадия	Лист	Листов
Р		1

ТбилЗНИИЭП

Формат А4

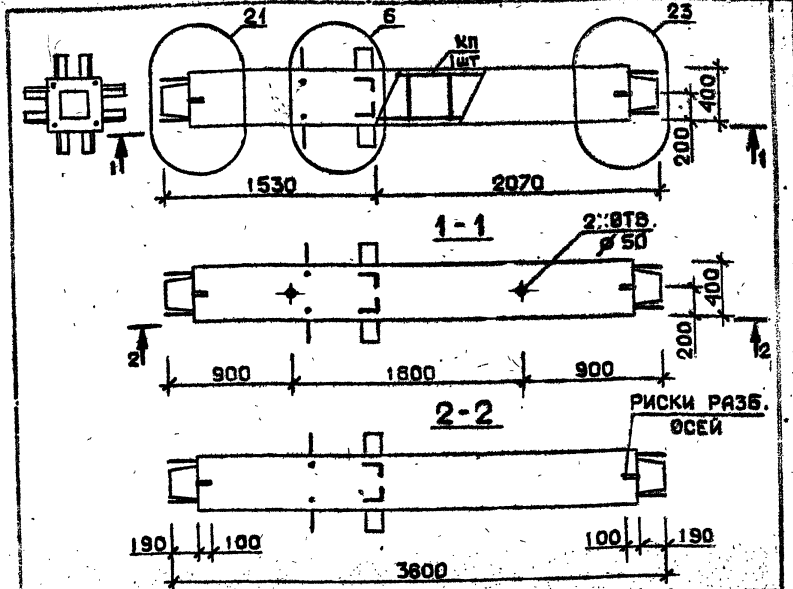

Марка колонны	Масса, т	Класс бетона	Объем бетона, м³	Расход стали кг	Марка арматурного изделия	Обозначение документа
2КС 36.36-1-С	1,439	В 25	0,58	133,2	КП42с	В.2-4 К10
2КС 36.36-2-С				153,0	КП43с	
2КС 36.36-4-С		В 30		167,3	КП44с	
2КС 36.36-1	1,439	В 25	0,58	129,9	КП42	В.2-4 К108
2КС 36.36-2				149,7	КП43	
2КС 36.36-4		В 30		163,9	КП44	

Взам. инв. №

Подпись и дата

Инв. № подл.

Технические требования см. I.020.I-2с/89 В.2-3 ТТ
Детали см. I.020.I-2с/89 В.2-I3

Разраб.	Тавшавад-е		I.020.I-2с/89 2-3 К22
Проверил	Чкванава		
ГИП	Бускивадзе		
Н. контр.	Чкванава		

Колонна
2КС 36.36-...-С
2КС 36.36-...

Стадия	Лист	Листов
Р		1

ТбилЗНИИЭП

Формат А4

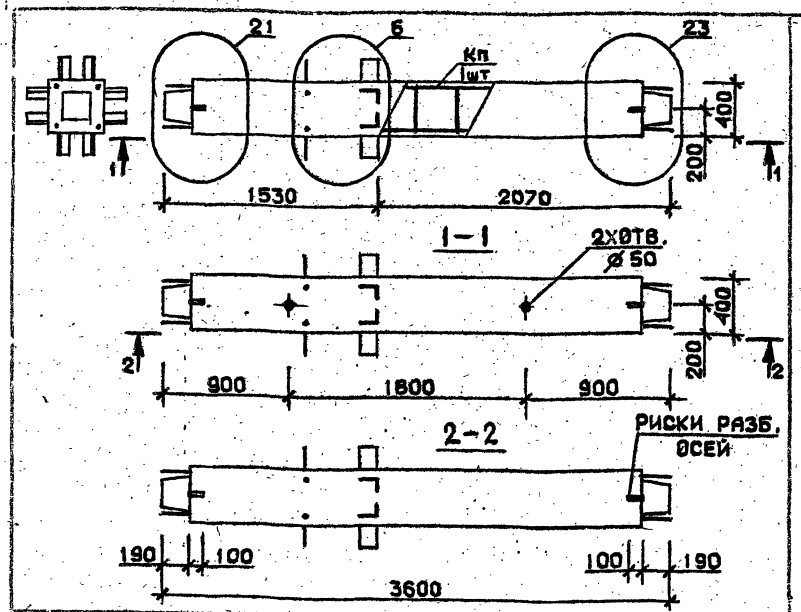

Марка колонны	Масса, т	Класс бетона	Объем бетона, м³	Расход стали кг	Марка арматурного изделия	Обозначение документа
2 КС 36.36-6-с	1,439	В30	0,58	168,5	КП45с	В.2-4 К10
2 КС 36.36-7-с				227,0	КП46с	
2 КС 36.36-9-с				254,0	КП47с	
2 КС 36.36-6	1,439	В30	0,58	185,2	КП45	В.2-4 К108
2 КС 36.36-7				221,7	КП46	
2 КС 36.36-9				248,7	КП47	

Технические требования см. I.020.I-2с/89 В.2-3 ТТ
Детали см. I.020.I-2с/89 В.2-13

Разраб.	Тавшавадзе		1.020.1-2с/89 2-3 К23
Проверил	Бускивадзе		
ГИП	Чкуаидзе		
Н. контр.	Бускивадзе		

Колонна
2КС 36.36-...-с
2КС 36.36-...

Стадия	Лист	Листов
Р		1

ТбилЗНИИЭП

Формат А4

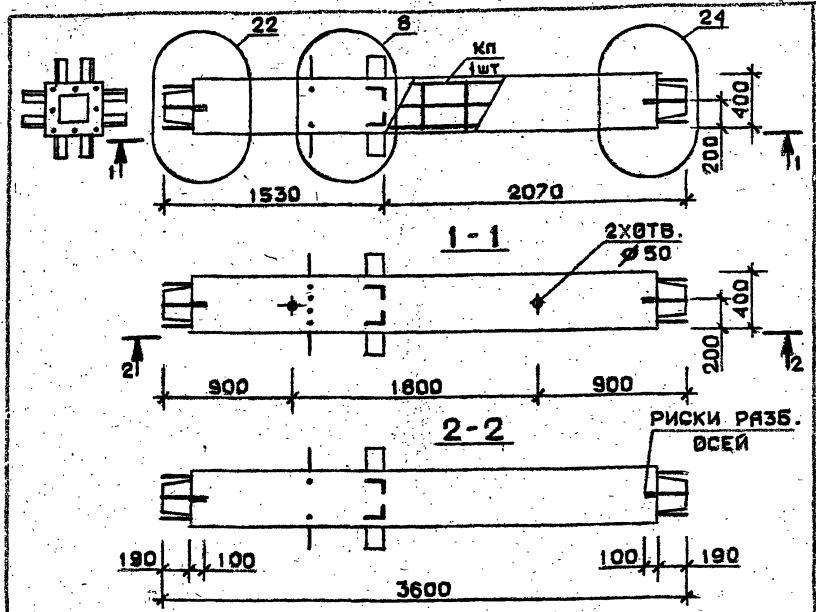

Марка колонны	Масса, т	Класс бетона	Объем бетона, м³	Расход стали кг	Марка арматурного изделия	Обозначение документа
2 КС 36.36-11-с	1,439	В35	0,58	290,5	КП48с	В. 2-4 К11
2 КС 36.36-13-с				360,0	КП49с	
2 КС 36.36-11	1,439	В35	0,58	287,2	КП48	В.2-4 К109
2 КС 36.36-13				354,7	КП49	

Технические требования см. I.020.I-2с/89 В.2-3 ТТ
Детали см. I.020.I-2с/89 В.2-13

Разраб.	Тавшавадзе		1.020.1-2с/89 2-3 К24
Проверил	Бускивадзе		
ГИП	Чкуаидзе		
Н. контр.	Бускивадзе		

Колонна
2КС 36.36-...-с
2КС 36.36-...

Стадия	Лист	Листов
Р		1

ТбилЗНИИЭП

Формат А4

Инв. № подл. | Подпись и дата | Взам. инв. №

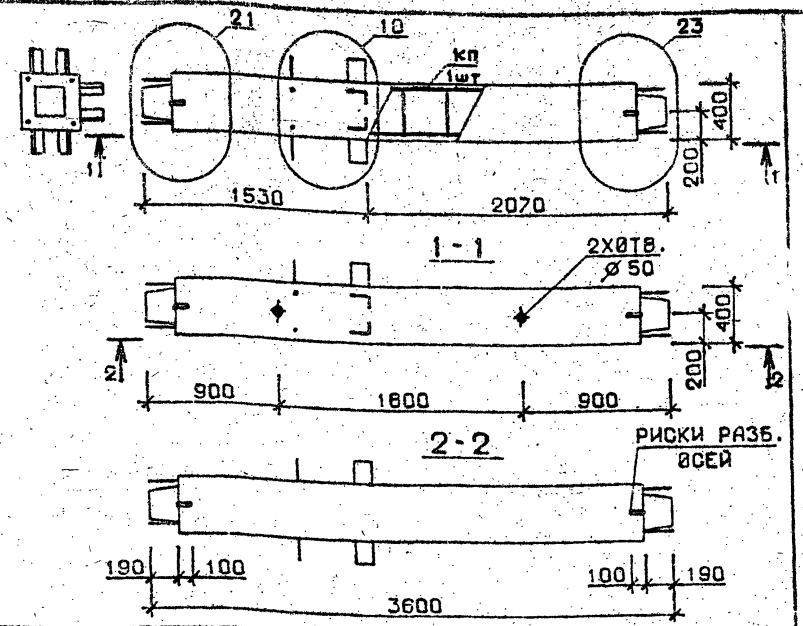

Марка колонны	Масса, т	Класс бетона	Объем бетона м³	Расход стали кг	Марка арматурного изделия	Обозначение документа
3КС 36.36-1-С	1,439	В 25	0,58	126,3	КП50с	В. 2-4 КН
3КС 36.36-3-С		В 30		146,2	КП51с	
3КС 36.36-4-С				160,3	КП52с	
3КС 36.36-1	1,439	В 25	0,58	123,0	КП50	В. 2-4 К109
3КС 36.36-3		В 30		142,9	КП51	
3КС 36.36-4				157,0	КП52	

Технические требования см. I.020.I-2с/89 В.2-3 ТТ
Детали см. I.020.I-2с/89 В.2-13

Разраб.	Тавшавадзе	
Проверил	Бускивадзе	
ГИП	Чкванава	
Н. контр.	Бускивадзе	

1.020.1-2с/89 2-3 К25

Колонна
3КС 36.36-...-С
3КС 36.36-...

Стадия	Лист	Листов
Р		1

ТбилЗНИИЭП

Формат А4

Взам. инв. № | Подпись и дата | Инв. № подл.

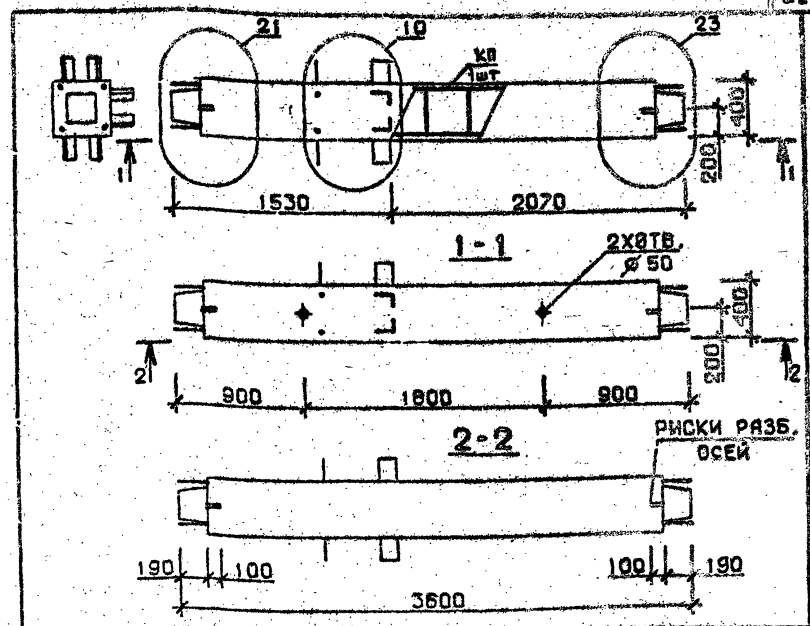

Марка колонны	Масса, т	Класс бетона	Объем бетона, м³	Расход стали кг	Марка арматурного изделия	Обозначение документа
3КС 36.36-6-С	1,439	В 30	0,58	181,6	КП53с	В. 2-4 КН
3КС 36.36-7-С				220,1	КП54с	В. 2-4 К12
3КС 36.36-9-С				246,6	КП55с	
3КС 36.36-6	1,439	В 30	0,58	178,3	КП53	В. 2-4 К109
3КС 36.36-7				214,8	КП54	В. 2-4 К110
3КС 36.36-9				241,3	КП55	

Технические требования см. I.020.I-2с/89 В.2-3 ТТ
Детали см. I.020.I-2с/89 В.2-13

Разраб.	Тавшавадзе	
Проверил	Бускивадзе	
ГИП	Чкванава	
Н. контр.	Бускивадзе	

1.020.1-2с/89 2-3 К26

Колонна
3КС 36.36-...-С
3КС 36.36-...

Стадия	Лист	Листов
Р		1

ТбилЗНИИЭП

Формат А4

Взам. инв. № | Подпись и дата | Инв. № подл.

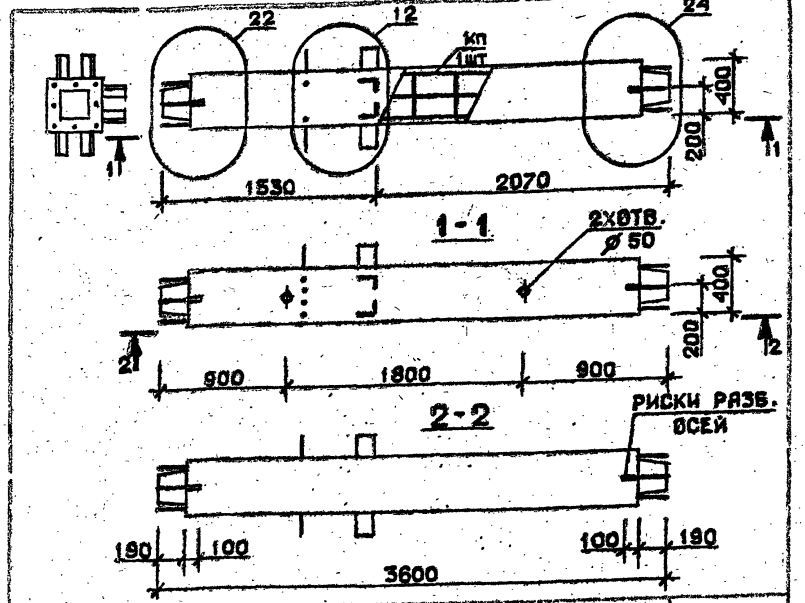

Марка колонны	Масса, т	Класс бетона	Объем бетона, м³	Расход стали кг	Марка арматурного изделия	Обозначение документа
3КС 36.36-11-с	1,439	В35	0,58	288,9	КП56с	В.2-4 К12
3КС 36.36-13-с				346.5	КП57с	
3КС 36.36-14-с		В45		346,5	КП57с	
3КС 36.36-11	1,439	В35	0,58	285.0	КП56	В.2-4 К110
3КС 36.36-13				341.2	КП57	
3КС 36.36-14		В45		341.2	КП57	

Технические требования см.I.020.I-2с/89 В.2-3 ТТ
Деталь см. I.020.I-2с/89 В.2-13

Разраб.	Гагуашвили		1.020.1-2с/89 2-3 К27
Проверил	Чкаланава		
ГИП	Бучкиладзе		
Н.контр.	Чкаланава		Колонна 3КС36.36-...-с 3КС36.36-...

Стадия	Лист	Листов
Р		1

ТбилЗНИИЭП

Формат А4

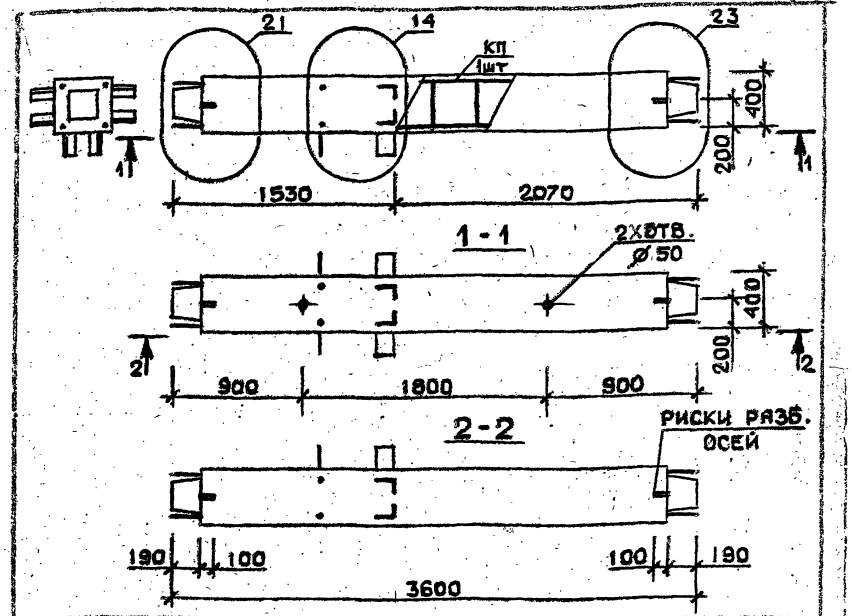

Марка колонны	Масса, т	Класс бетона	Объем бетона, м³	Расход стали кг	Марка арматурного изделия	Обозначение документа
4КС 36.36-1-с	1,439	В25	0,58	128,3	КП58с	В.2-4 К13
4КС 36.36-3-с		В30		148,0	КП59с	
4КС 36.36-4-с				162,2	КП60с	
4КС 36.36-1	1,439	В25	0,58	125.0	КП58	В.2-4 К111
4КС 36.36-3		В30		144.7	КП59	
4КС 36.36-4				158.9	КП60	

Технические требования см.I.020.I-2с/89 В.2-3 ТТ
Деталь см. I.020.I-2с/89 В.2-13

Разраб.	Гагуашвили		1.020.1-2с/89 2-3 К28
Проверил	Чкаланава		
ГИП	Бучкиладзе		
Н.контр.	Чкаланава		Колонна 4КС36.36-...-с 4КС36.36-...

Стадия	Лист	Листов
Р		1

ТбилЗНИИЭП

Формат А4

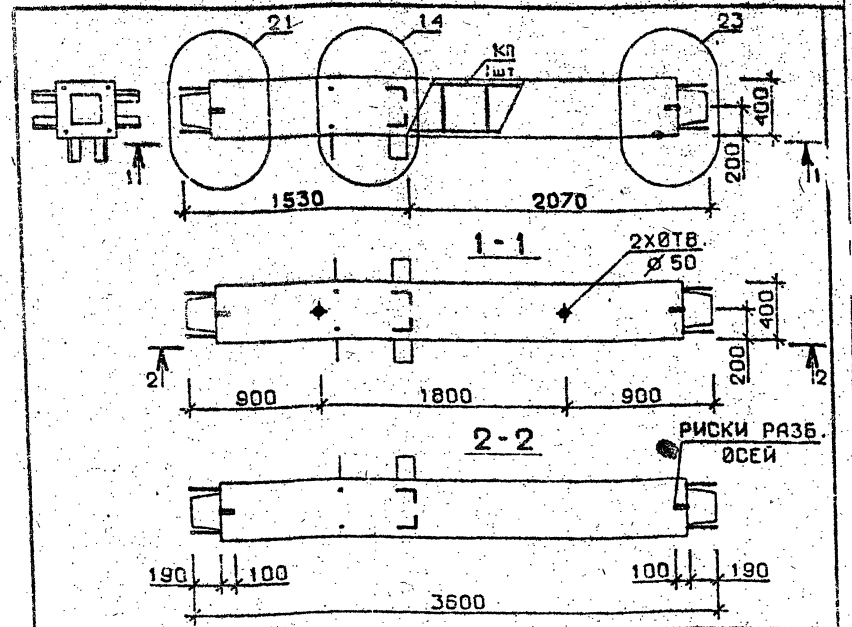

Марка колонны	Масса, т	Класс бетона	Объем бетона, м³	Расход стали кг	Марка арматурного изделия	Обозначение документа
4КС 36.36-6-С	1,439	В30	0,58	183,5	КП61с	В.2-4 К13
4КС 36.36-7-С				221,6	КП62с	
4КС 36.36-9-С				248,6	КП63с	
4КС 36.36-6	1,439	В30	0,58	180,2	КП61	В.2-4 К111
4КС 36.36-7				216,3	КП62	
4КС 36.36-9				243,3	КП63	

Технические требования см. I.020.I-2с/89 В.2-3 ТТ
Детали см. I.020.I-2с/89 В.2-13

Разраб.	Тавшавадзе		I.020.I-2с/89 2-8 К29
Проверил	Бускивадзе		
ГИП	Чкванава		
Н. контр.	Бускивадзе		

Колонна
4КС 36.36-...-С
4КС 36.36-...

Стадия	Лист	Листов
Р		1

ТбилЗНИИЭП

Взам. инв. № | Подпись и дата | Инв. № подл.

Формат А4

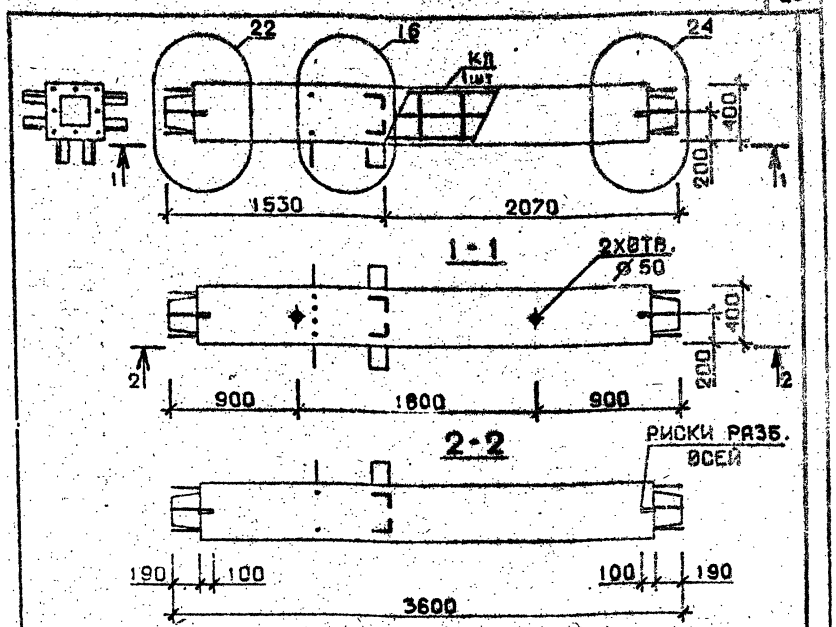

Марка колонны	Масса, т	Класс бетона	Объем бетона, м³	Расход стали кг	Марка арматурного изделия	Обозначение документа
4КС 36.36-11-С	1,439	В35	0,58	286,5	КП64с	В.2-4 К13
4КС 36.36-13-С				345,8	КП65с	К14
4КС 36.36-11	1,439	В35	0,58	283,2	КП64	В.2-4 К111
4КС 36.36-13				340,5	КП65	К112

Технические требования см. I.020.I-2с/89 В.2-3 ТТ
Детали см. I.020.I-2с/89 В.2-13

Разраб.	Тавшавадзе		I.020.I-2с/89 2-3 К30
Проверил	Бускивадзе		
ГИП	Чкванава		
Н. контр.	Бускивадзе		

Колонна
4КС 36.36-...-С
4КС 36.36-...

Стадия	Лист	Листов
Р		1

ТбилЗНИИЭП

Взам. инв. № | Подпись и дата | Инв. № подл.

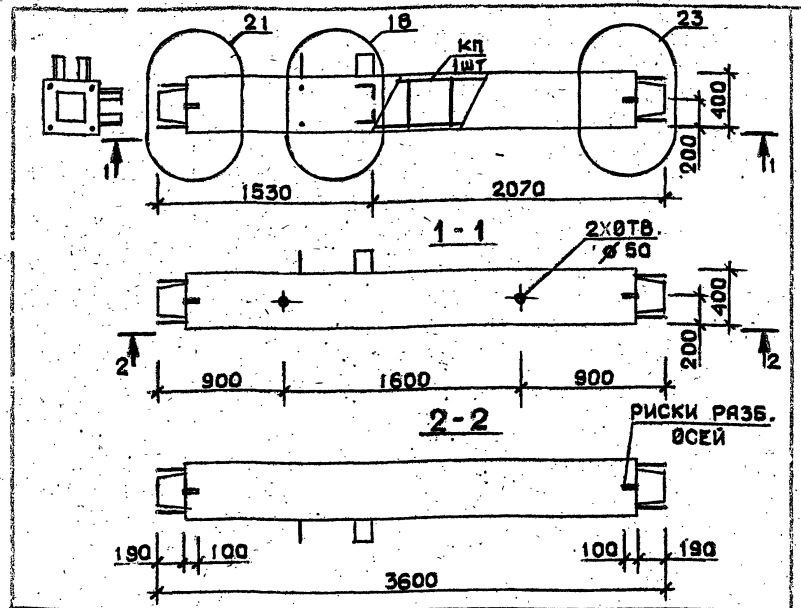

Марка колонны	Масса, т	Класс бетона	Объем бетона, м³	Расход стали кг	Марка арматурного изделия	Обозначение документа
5КС 36.36-1-С	1,439	В25	0,58	121,4	КП66с	В.2-4 К14
5КС 36.36-3-С		В30		141,0	КП67с	
5КС 36.36-4-С				155,4	КП68с	
5КС 36.36-1	1,439	В25	0,58	116,1	КП66	В.2-4 К112
5КС 36.36-3		В30		137,7	КП67	
5КС 36.36-4				152,1	КП68	

Технические требования см. I.020.I-2с/89 В.2-3 ТТ
Детали см. I.020.I-2с/89 В.2-13

Разраб.	Гавшавадзе		1.020.1-2с/89 2-3 К31
Проверил	Чикванава		
ГИП	Бускивадзе		
Н. контр.	Чикванава		Колонна 5КС 36.36-...-С 5КС 36.36-...

Стадия	Лист	Листов
Р		1

ТбилЗНИИЭП

Формат А4

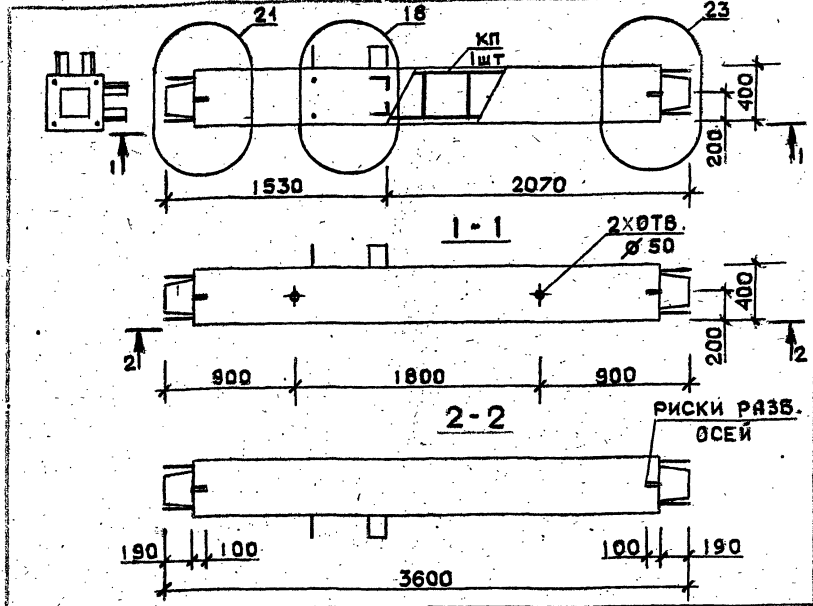

Марка колонны	Масса, т	Класс бетона	Объем бетона, м³	Расход стали кг	Марка арматурного изделия	Обозначение документа
5КС 36.36-6-С	1,439	В30	0,58	176,7	КП69с	В.2-4 К14
5КС 36.36-7-С				214,7	КП70с	
5КС 36.36-9-С				241,1	КП71с	
5КС 36.36-6	1,439	В30	0,58	173,4	КП69	В.2-4 К112
5КС 36.36-7				209,4	КП70	
5КС 36.36-9				236,4	КП71	

Технические требования см. I.020.I-2с/89 В.2-3 ТТ
Детали см. I.020.I-2с/89 В.2-13

Разраб.	Гавшавадзе		1.020.1-2с/89 2-3 К32
Проверил	Чикванава		
ГИП	Бускивадзе		
Н. контр.	Чикванава		Колонна 5КС 36.36-...-С 5КС 36.36-...

Стадия	Лист	Листов
Р		1

Тби. ЗНИИЭП

Формат А4

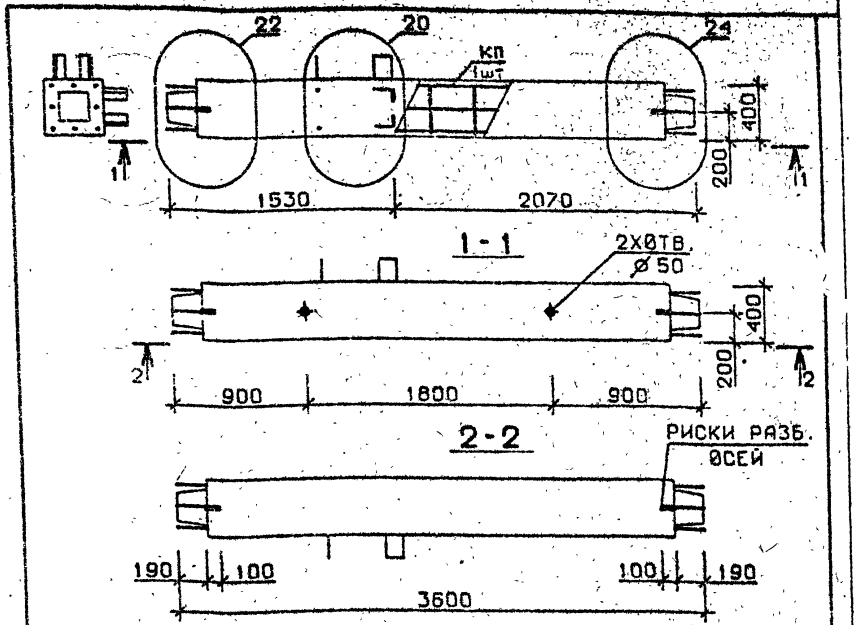

Марка колонны	Масса, т	Класс бетона	Объем бетона м³	Расход стали кг	Марка арматурного изделия	Обозначение документа
5КС 36.36-11-С	1,439	В35	0,58	282,1	КП72с	В.2-4
5КС 36.36-13-С				338,6	КП73с	К15
5КС 36.36-11				278,8	КП72	В.2-4
5КС 36.36-13	1,439	В35	0,58	333,4	КП73	К113

Технические требования см. I.020.I-2с/89 В.2-3 ТТ
Детали см. I.020.I-2с/89 В.2-I3

Разраб.	Табшавадзе		1.020.1-2с/89 2-3 К33
Проверил	Бускивадзе		
ГИП	Чхванава		
Н. контр.	Бускивадзе		Колонна 5КС 36.36-...-С 5КС 36.36-...

Стадия	Лист	Листов
Р		1

ТбилЗНИИЭП

Формат А4

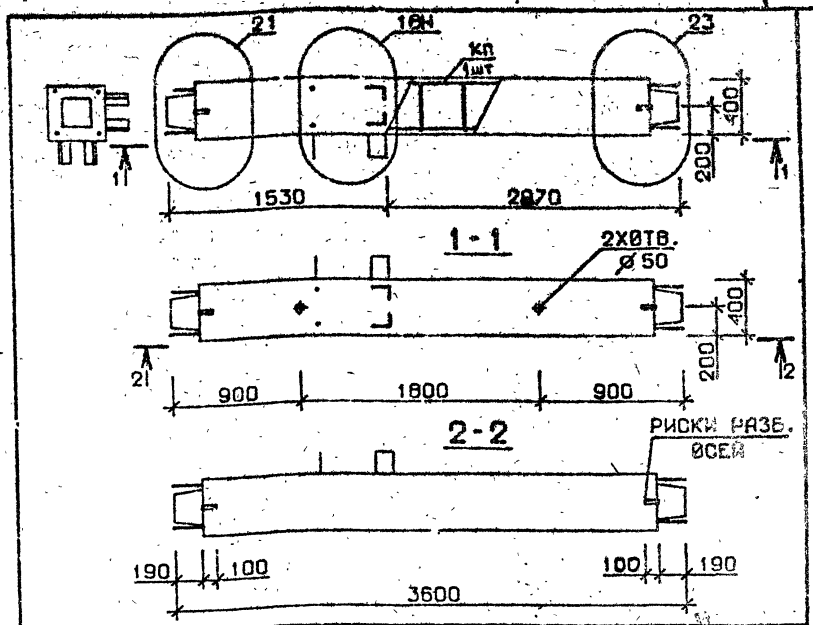

Марка колонны	Масса, т	Класс бетона	Объем бетона, м³	Расход стали кг	Марка арматурного изделия	Обозначение документа
5КС 36.36-1-Сн	1,439	В25	0,58	121,1	КП66сн	В.2-4
5КС 36.36-3-Сн		В30		141,0	КП67сн	К15
5КС 36.36-4-Сн				155,3	КП68сн	
5КС 36.36-1-н	1,439	В25	0,58	118,1	КП66н	В.2-4
5КС 36.36-3-н		В30		137,7	КП67н	К113
5КС 36.36-4-н				152,1	КП68н	

Технические требования см. I.020.I-2с/89 В.2-3 ТТ
Детали см. I.020.I-2с/89 В.2-I3

Разраб.	Табшавадзе		1.020.1-2с/89 2-3 К34
Проверил	Бускивадзе		
ГИП	Чхванава		
Н. контр.	Бускивадзе		Колонна 5КС 36.36-...-С 5КС 36.36-...

Стадия	Лист	Листов
Р		1

ТбилЗНИИЭП

Формат А4

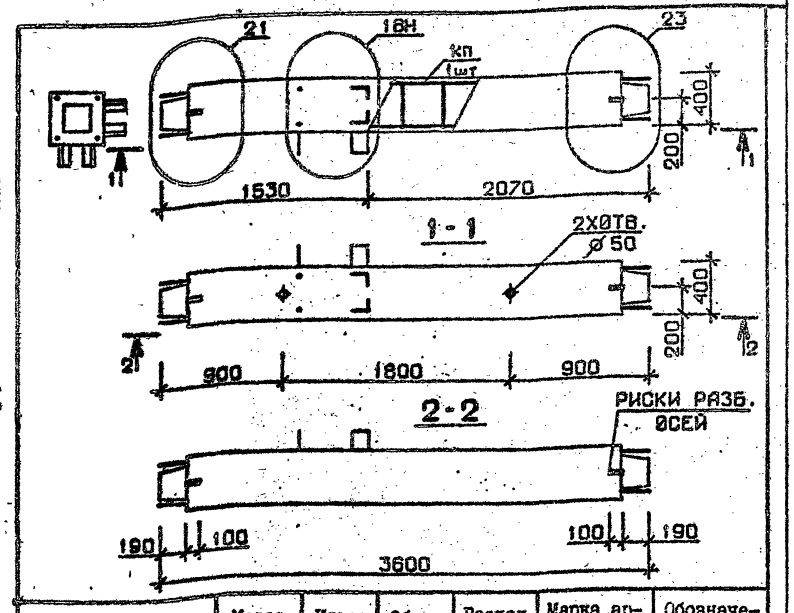

Марка колонны	Масса, т	Класс бетона	Объем бетона, м³	Расход стали кг	Марка арматурного изделия	Обозначение документа
5КС 36.36-6-Сн	1,439	В30	0,58	176,5	КП69сн	В.2-4 К15
5КС 36.36-7-Сн				214,1	КП70сн	К16
5КС 36.36-9-Сн				241,1	КП71сн	К16
5КС 36.36-6-н	1,439	В30	0,58	173,4	КП69н	В.2-4 К113
5КС 36.36-7-н				209,4	КП70н	К114
5КС 36.36-9-н				236,4	КП71н	К114

Технические требования см.1.020.1-2с/89 В.2-3 ТТ
Детали см. 1.020.1-2с/89 В.2-13

Разраб.	Тавшавадзе		1.020.1-2с/89 2-3 К35
Проверил	Чкуанава		
ГИП	Бускиндзе		
Н.контр.	Чкуанава		

Колонна 5КС 36.36-...-С 5КС 36.36-...

Стадия	Лист	Листов
Р		1

ТбилЗНИИЭП

Формат А4

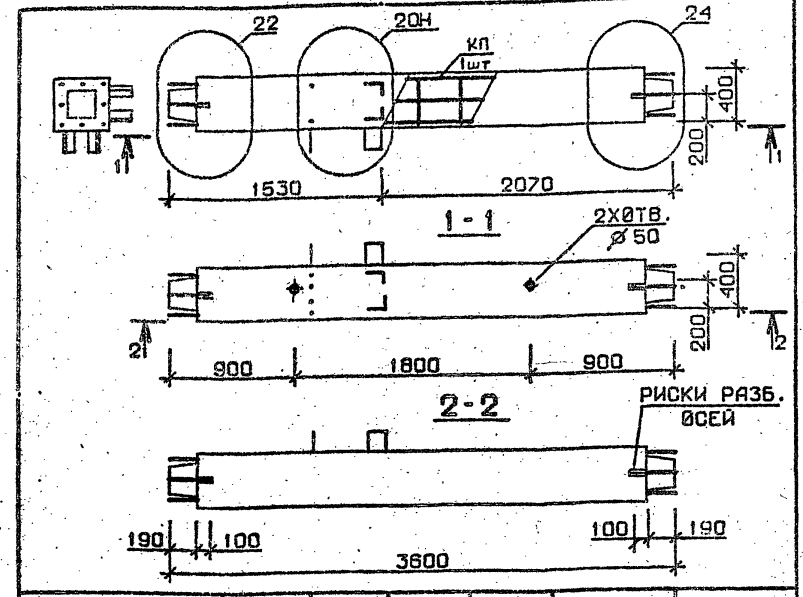

Марка колонны	Масса, т	Класс бетона	Объем бетона, м³	Расход стали кг	Марка арматурного изделия	Обозначение документа
5КС 36.36-11-Сн	1,439	В35	0,58	282,2	КП72сн	В.2-4
5КС 36.36-13-Сн				337,6	КП73сн	К16
5КС 36.36-11-н	1,439	В35	0,58	278,8	КП72н	В.2-4
5КС 36.36-13-н				333,4	КП73н	К114

Технические требования см.1.020.1-2с/89 В.2-3 ТТ
Детали см. 1.020.1-2с/89 В.2-13

Разраб.	Тавшавадзе		1.020.1-2с/89 2-3 К36
Проверил	Чкуанава		
ГИП	Бускиндзе		
Н.контр.	Чкуанава		

Колонна 5КС 36.36-...-С 5КС 36.36-...

Стадия	Лист	Листов
Р		

ТбилЗНИИЭП

Формат А4

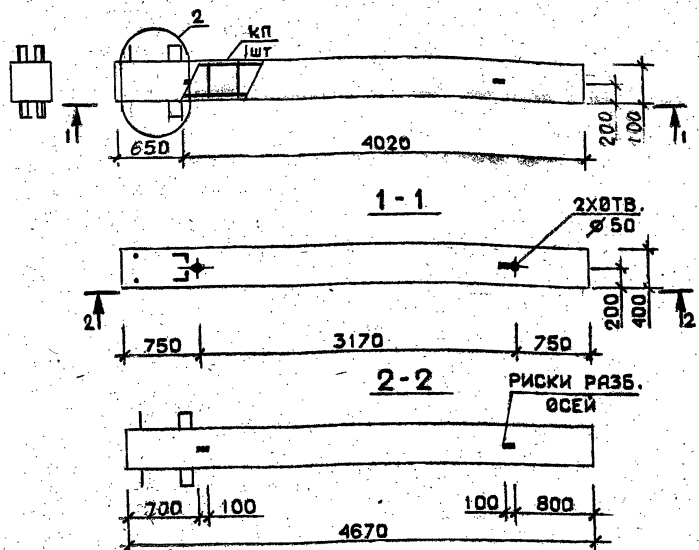

Марка колонны	Масса, т	Класс бетона	Объем бетона, м³	Расход стали, кг	Марка арматурного изделия	Обозначение документа
1КБ 36.47-1-С	1,867	В 25	0,75	109,7	КП 74с	В. 2-4
1КБ 36.47-2-С				137,3	КП 75с	К17
1КБ 36.47-1	1,867	В25	0,75	103,6	КП 74	В. 2-4
1КБ 36.47-2				131,3	КП 75	К115

Технические требования см. I.020.I-2с/89 В.2-3 ТТ
Детали см. I.020.I-2с/89 В.2-13

Разраб.	Чанкветадзе		
Проверил	Бускиладзе		
ГИП	Чиванава		
Н. контр.	Бускиладзе		

1.020.1-2с/89 2-3 К37

Колонна 1КБ 36.47-...-С 1КБ 36.47-...

Стадия	Лист	Листов
Р		1

ТбилЗНИИЭП

Формат А4

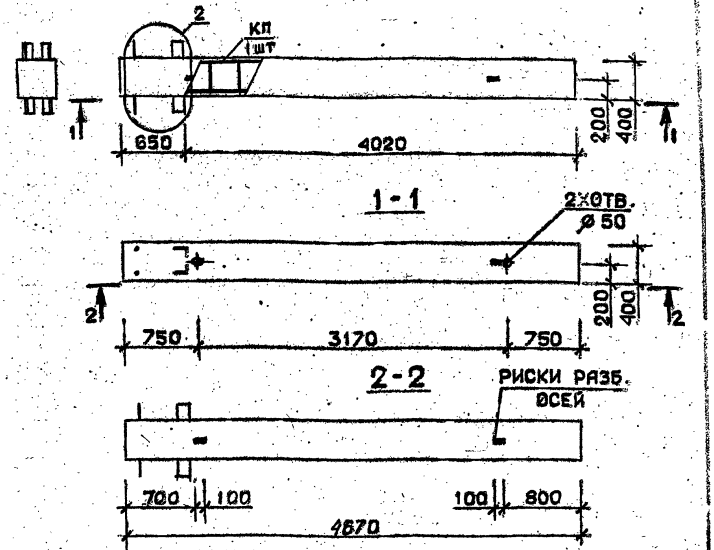

Марка колонны	Масса, т	Класс бетона	Объем бетона, м³	Расход стали, кг	Марка арматурного изделия	Обозначение документа
1КБ 36.47-4-С	1,867	В30	0,75	155,6	КП 76с	В. 2-4
1КБ 36.47-5-С		В 25		186,3	КП 77с	К17
1КБ 36.47-4	1,867	В30	0,75	149,6	КП 76	В. 2-4
1КБ 36.47-5		В25		190,3	КП 77	К115

Технические требования см. I.020.I-2с/89 В.2-3 ТТ.
Детали см. I.020.I-2с/89 В.2-13

Разраб.	Чанкветадзе		
Проверил	Бускиладзе		
ГИП	Чиванава		
Н. контр.	Бускиладзе		

1.020.1-2с/89 2-3 К38

Колонна 1КБ 36.47-...-С 1КБ 36.47-...

Стадия	Лист	Листов
Р		1

ТбилЗНИИЭП

Формат А4

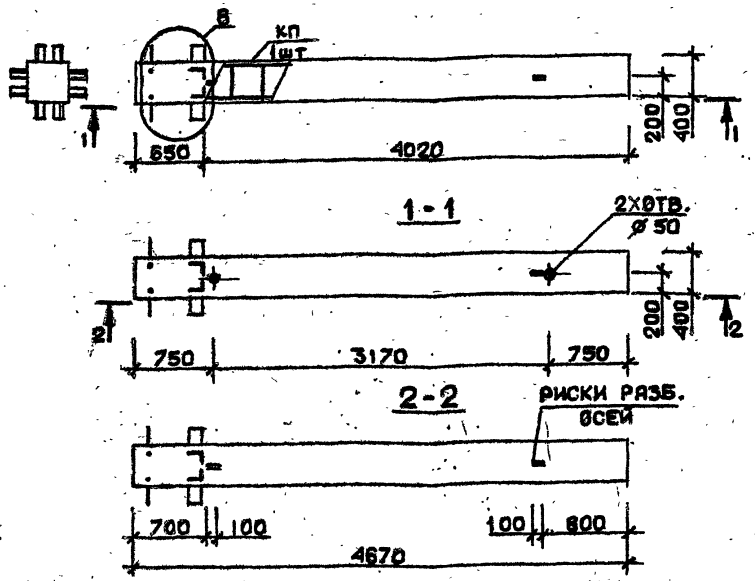

Марка колонны	Масса, т	Класс бетона	Объем бетона, м³	Расход стали кг	Марка арматурного изделия	Обозначение документа
2КБ36.47-1-С	1,867	В25	0,75	129,7	КП78с	В.2-4 К17
2КБ36.47-2-С				157,3	КП79с	
2КБ36.47-1	1,867	В25	0,75	123,7	КП78	В.2-4 К115
2КБ36.47-2				151,3	КП79	

Технические требования см. I.020.I-2с/89 В.2-3 ТТ
Детали см. I.020.I-2с/89 В.2-13

Разраб.	Табашадзе	
Проверил	Чкванава	
ГИП	Бусиашвили	
Н. контр.	Чкванава	

1.020.1-2с/89 2-3 К39

Колонна 2КБ36.47-...-С 2КБ36.47-...

Стадия	Лист	Листов
Р	1	

ТбилЗНИИЭП

Формат А4

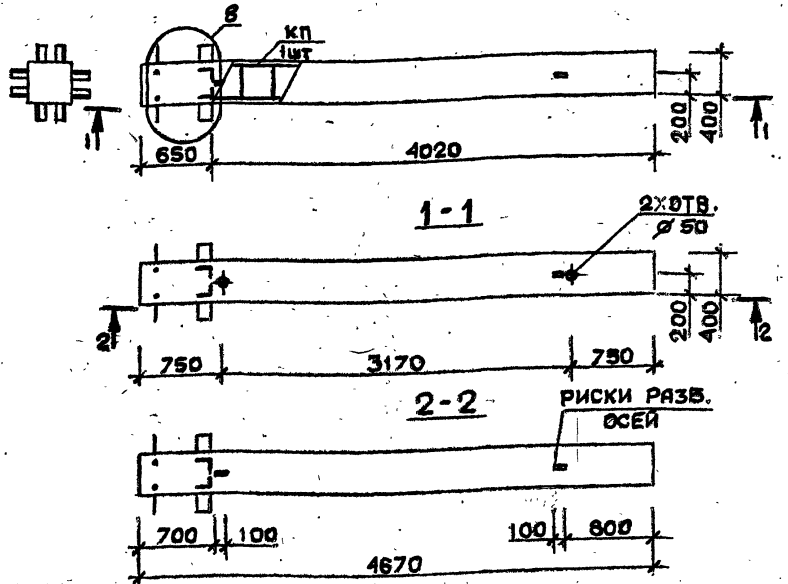

Марка колонны	Масса, т	Класс бетона	Объем бетона, м³	Расход стали кг	Марка арматурного изделия	Обозначение документа
2КБ36.47-4-С	1,867	В30	0,75	175,6	КП80с	В.2-4 К17
2КБ36.47-5-С		В25		206,3	КП81с	К18
2КБ36.47-4	1,867	В30	0,75	169,6	КП80	В.2-4 К115
2КБ36.47-5		В25		200,3	КП81	К116

Технические требования см. I.020.I-2с/89 В.2-3 ТТ
Детали см. I.020.I-2с/89 В.2-13

Разраб.	Табашадзе	
Проверил	Чкванава	
ГИП	Бусиашвили	
Н. контр.	Чкванава	

1.020.1-2с/89 2-3 К40

Колонна 2КБ36.47-...-С 2КБ36.47-...

Стадия	Лист	Листов
Р	1	

ТбилЗНИИЭП

Формат А4

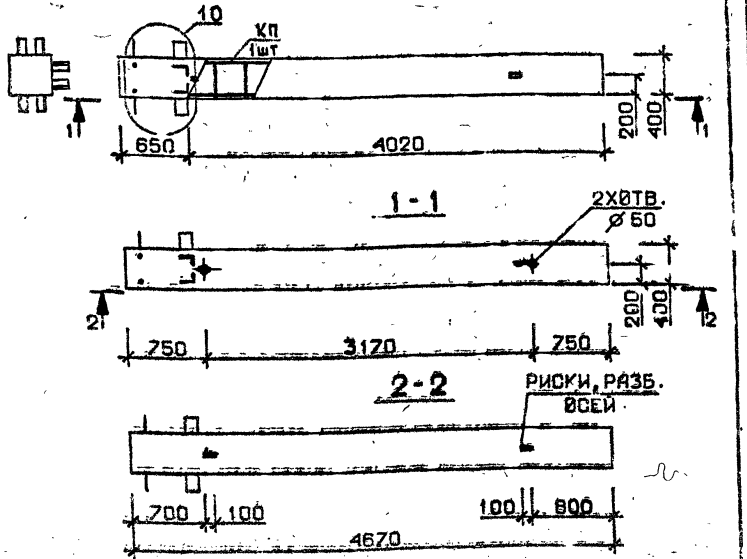

Марка колонны	Масса, т	Класс бетона	Объем бетона м³	Расход стали кг	Марка арматурного изделия	Обозначение документа
3КБ36.47-1-с	1,867	В25	0,75	123,3	КП82с	В.2-4К18
3КБ36.47-2-с				150,9	КП83с	
3КБ36.47-1				117,3	КП82	В.2-4К116
3КБ36.47-2				144,9	КП83	

Технические требования см.1.020.1-2с/89 В.2-3 ТТ
Детали см. 1.020.1-2с/89 В.2-13

Разраб.	Чанкветадзе	
Проверил	Бускивадзе	
ГИП	Чиванава	
Н. контр.	Бускивадзе	

1.020.1-2с/89 2-3 К41

Колонна
3КБ 36.47-...-с
3КБ 36.47-...-

Стадия	Лист	Листов
Р		1

ТбилЗНИИЭП

Формат А4

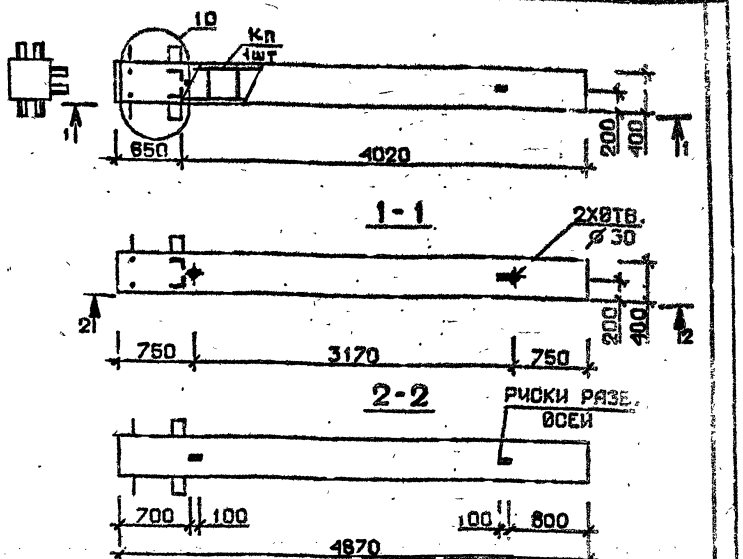

Марка колонны	Масса, т	Класс бетона	Объем бетона, м³	Расход стали кг	Марка арматурного изделия	Обозначение документа
3КБ36.47-4-с	1,867	В30	0,75	169,2	КП84с	В.2-4К18
3КБ36.47-5-с		В25		199,8	КП85с	
3КБ36.47-4		В30	0,75	163,2	КП84	В.2-4К116
3КБ36.47-5		В25		193,8	КП85	

Технические требования см.1 020.1-2с/89 В.2-3 ТТ
Детали см. 1.020.1-2с/89 В.2-13

Разраб.	Чанкветадзе	
Проверил	Бускивадзе	
ГИП	Чиванава	
Н. контр.	Бускивадзе	

1.020.1-2с/89 2-3 К42

Колонна
3КБ 36.47-...-с
3КБ 36.47-...-

Стадия	Лист	Листов
Р		1

ТбилЗНИИЭП

Формат А4

Взам. инв. №
Подпись и дата
Инв. № подл.

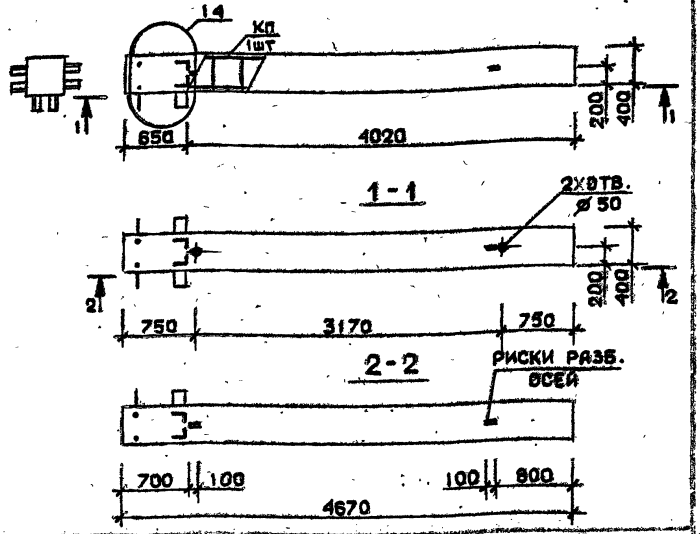

Марка колонны	Масса, т	Класс бетона	Объем бетона м³	Расход стали кг	Марка арматурного изделия	Обозначение документа
4КБ36.47-1-с	1,867	В25	0,75	125,3	КП86с	В.2-4К19
4КБ36.47-2-с				152,8	КП87с	
4КБ36.47-1	1,867	В25	0,75	119,3	КП86	В.2-4К117
4КБ36.47-2				146,8	КП87	

Технические требования см. 1.020.1-2с/89 В.2-3 ТТ
Детали см. 1.020.1-2с/89 В.2-13

Разраб.	Н.Бибиладзе		
Проверил	Чиваниава		
ГИП	Б.Сумбадзе		
Н.контр.	Чиваниава		

1.020.1-2с/89 2-3 К43

Колонна
4КБ36.47 —·—·—С
4КБ36.47 —·—·—

Стадия	Лист	Листов
Р		1

ТбилЗНИИЭП

Формат А4

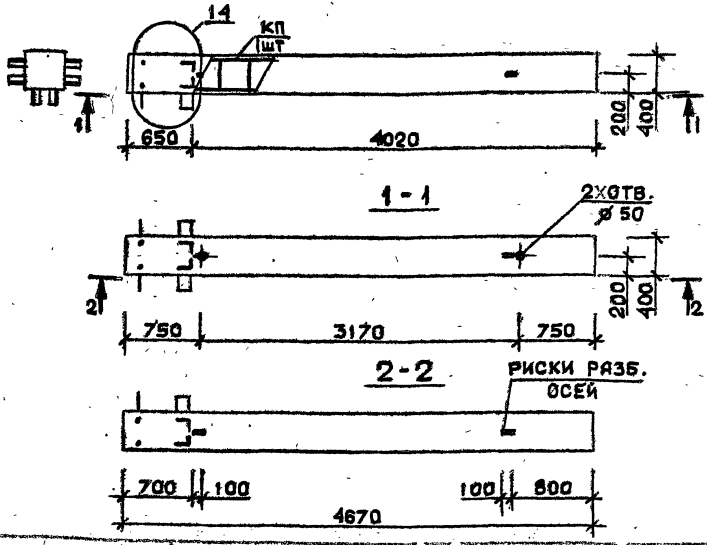

Марка колонны	Масса, т	Класс бетона	Объем бетона, м³	Расход стали кг	Марка арматурного изделия	Обозначение документа
4КБ36.47-4-с	1,867	В30	0,75	171,2	КП88с	В.2-4К19
4КБ36.47-5-с		В25		201,8	КП89с	
4КБ36.47-4	1,867	В30	0,75	165,2	КП88	В.2-4К117
4КБ36.47-5		В25		195,8	КП89	

Технические требования см. 1.020.1-2с/89 В.2-3 ТТ
Детали см. 1.020.1-2с/89 В.2-13

Разр.Б.	Гавш.вадзе		
Проверил	Чиваниава		
ГИП	Бускиваадзе		
Н.контр.	Чиваниава		

1.020.1-2с/89 2-3 К44

Колонна
4КБ36.47 —·—·—С
4КБ36.47 —·—·—

Стадия	Лист	Листов
Р	1	

ТбилЗНИИЭП

Формат А4

Инв.№ подл. | Подпись и дата | Взам.инв.№

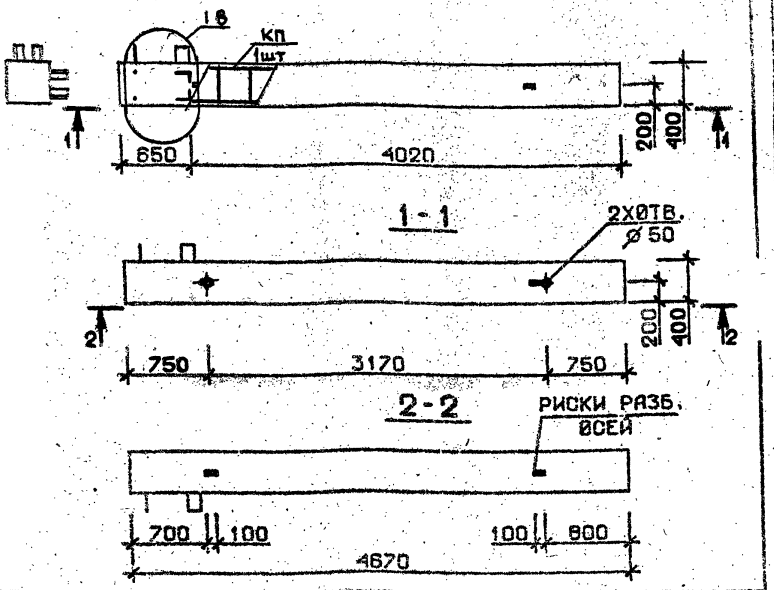

Марка колонны	Масса, т	Класс бетона	Объем бетона м³	Расход стали кг	Марка арматурного изделия	Обозначение документа
5КБ 36.47-1-С	1,867	В25	0,75	118,9	КП90с	В.2-4 К20
5КБ 36.47-2-С				146,5	КП91с	
5КБ 36.47-4-С		В30		164,8	КП92с	
5КБ 36.47-1	1,867	В25	0,75	112,9	КП90	В.2-4 К118
5КБ 36.47-2				140,5	КП91	
5КБ 36.47-4		В30		158,8	КП92	

Технические требования см. I.020.I-2с/89 В.2-3 ТТ
Детали см. I.020.I-2с/89 В.2-13

Разраб.	Майсурадзе		1.020.1-2с/89 2-3 К45
Проверил	Чиванава		
ГИП	Бускивадзе		
Н. контр.	Чиванава		

Колонна
5КБ 36.47 — ·· — С
5КБ 36.47 — · · —

Стадия	Лист	Листов
Р		1

ТбилЗНИИЭП

Формат А4

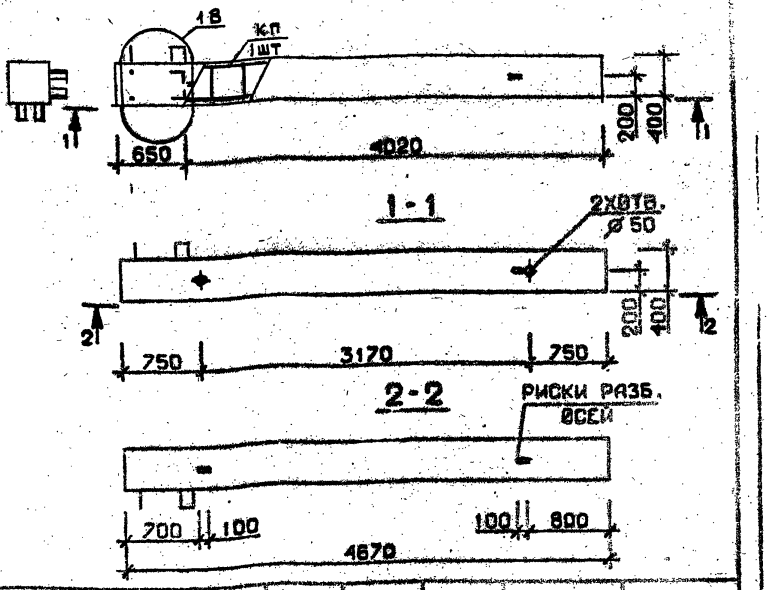

Марка колонны	Масса, т	Класс бетона	Объем бетона м³	Расход стали кг	Марка арматурного изделия	Обозначение документа
5КБ 36.47-1-Сн	1,867	В25	0,75	118,9	КП90сн	В.2-4 К20
5КБ 36.47-2-Сн				146,5	КП91сн	
5КБ 36.47-4-Сн		В30		164,8	КП92сн	
5КБ 36.47-1-н	1,867	В25	0,75	112,9	КП90н	В.2-4 К118
5КБ 36.47-2-н				140,5	КП91н	
5КБ 36.47-4-н		В30		158,8	КП92н	

Технические требования см. I.020.I-2с/89 В.2-3 ТТ
Детали см. I.020.I-2с/89 В.2-13

Разраб.	Майсурадзе		1.020.1-2с/89 2-3 К46
Проверил	Чиванава		
ГИП	Бускивадзе		
Н. контр.	Чиванава		

Колонна
5КБ 36.47 — · · — Сн
5КБ 36.47 — · · — н

Стадия	Лист	Листов
Р		1

ТбилЗНИИЭП

Формат А4

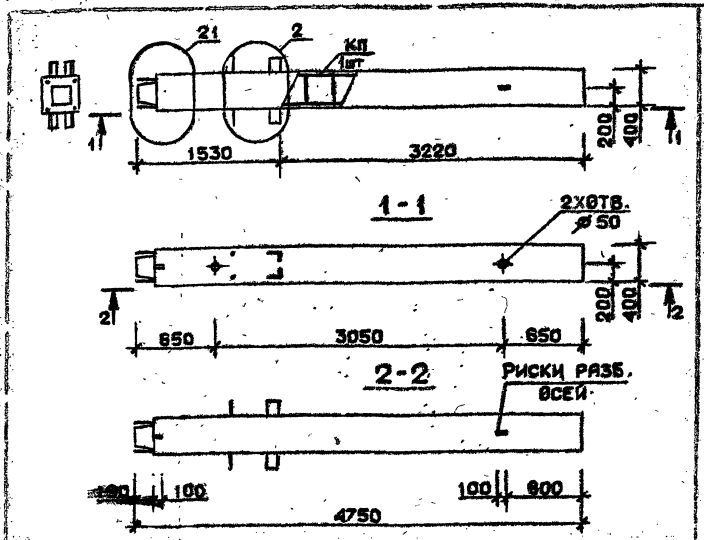

Марка колонны	Масса, т	Класс бетона	Объем бетона, м³	Расход стали кг	Марка арматурного изделия	Обозначение документа
1КН 36.48-1-С	1,899	В25	0,76	123,8	КП93с	В.2-4 К21
1КН 36.48-3-С		В30		152,1	КП94с	К21
1КН 36.48-4-С				170,8	КП95с	
1КН 36.48-1	1,899	В25	0,76	117,2	КП93	В.2-4 К119
1КН 36.48-3		В30		145,5	КП94	
1КН 36.48-4				164,2	КП95	

Технические требования см. I.020.I-2с/89 В.2-3 ТТ
Детали см. I.020.I-2с/89 В.2-13

Разраб.	Чанкветадзе	
Проверил	Бускиндадзе	
ГИП	Чиаурава	
Н.контр.	Бускиндадзе	

1.020.1-2с/89 2-3 К47

Колонна
1КН 36.48-···-С
1КН 36.48-···-

Стадия	Лист	Листов
Р		

ТбилЗНИИЭП

Формат А4

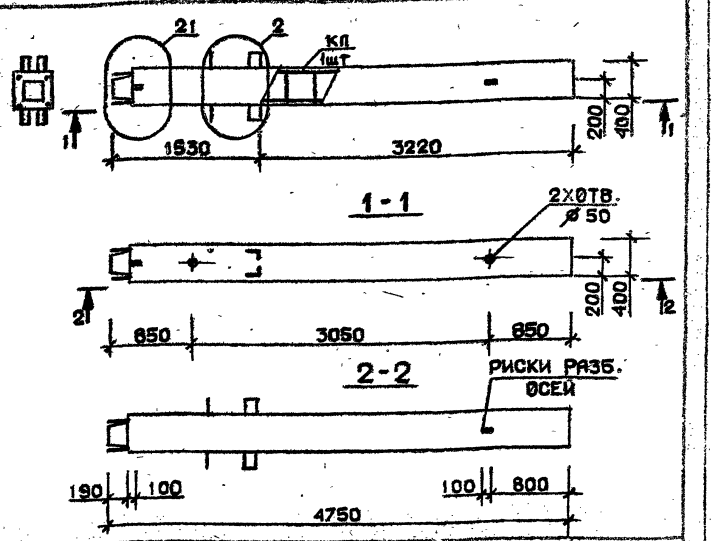

Марка колонны	Масса, т	Класс бетона	Объем бетона, м³	Расход стали кг	Марка арматурного изделия	Обозначение документа
1КН 36.48-6-С	1,899	В30	0,76	202,1	КП96с	В.2-4 К21
1КН 36.48-7-С				250,6	КП97с	
1КН 36.48-9-С				287,8	КП98с	
1КН 36.48-6	1,899	В30	0,76	195,5	КП96	В.2-4 К119
1КН 36.48-7				240,0	КП97	
1КН 36.48-9				277,2	КП98	

Техническая требования см. I.020.I-2с/89 В.2-3 ТТ
Детали см. I.020.I-2с/89 В.2-13

Разраб.	Чанкветадзе	
Проверил	Бускиндадзе	
ГИП	Чиаурава	
Н.контр.	Бускиндадзе	

1.020.1-2с/89 2-3 К48

Колонна
1КН 36.48-···-С
1КН 36.48-···-

Стадия	Лист	Листов
Р		1

ТбилЗНИИЭП

Формат А3

Инв. № подл. | Подпись и дата | Взам. инв. №

1.020.1-2с/89 В. 2-3

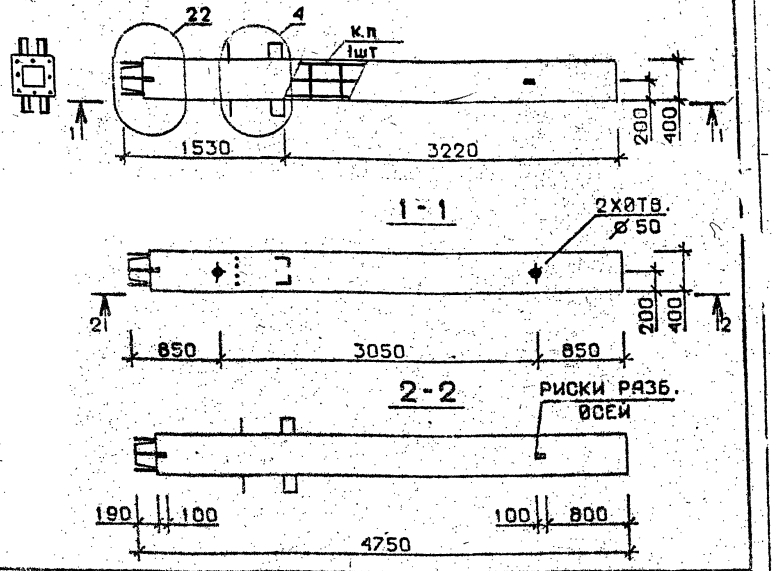

Марка колонны	Масса, т	Класс бетона	Объем бетона м³	Расход стали кг	Марка арматурного изделия	Обозначение документа
4КН 36.48-11-С	1,899	В35	0,76	334,1	КП99с	В.2-4К22
1КН 36.48-13-С				420,5	КП100с	
1КН 36.48-11	1,899	В35	0,76	327,5	КП99	В.2-4К120
1КН 36.48-13				410,0	КП100	

Технические требования см. I.020.I-2с/89 В.2-3 ТТ
Детали см. I.020.I-2с/89 В.2-I3

Разраб.	Гаршадзе		I.020.I-2с/89 2-3 К49
Проверил	Чиванава		
ГИП	Бускивадзе		
Н. контр.	Чиванава		

Колонна
1КН36.48-····-С
1КН36.48-····-

Стадия	Лист	Листов
Р		1

ТбилЗНИИЭП

Формат А4

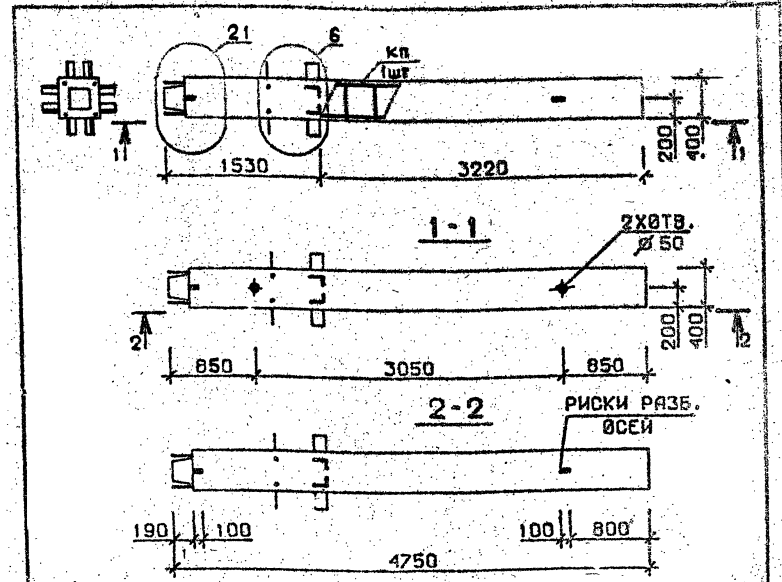

Марка колонны	Масса, т	Класс бетона	Объем бетона, м³	Расход стали кг	Марка арматурного изделия	Обозначение документа
2КН 36.48-1-С	1,899	В25	0,76	147,8	КП102с	В. 2-4К22
2КН 36.48-3-С		В30		176,0	КП103с	
2КН 36.48-4-С				194,8	КП104с	
2КН 36.48-1	1,899	В25	0,76	141,2	КП102	В. 2-4К120
2КН 36.48-3		В30		169,4	КП103	
2КН 36.48-4				188,4	КП104	

Технические требования см. I.020.I-2с/89 В.2-3 ТТ
Детали см. I.020.I-2с/89 В.2-I3

Разраб.	Гаршадзе		I.020.I-2с/89 2-3 К50
Проверил	Чиванава		
ГИП	Бускивадзе		
Н. контр.	Чиванава		

Колонна
2КН36.48-····-С
2КН36.48-····-

Стадия	Лист	Листов
Р		1

ТбилЗНИИЭП

Формат А4

Взам. инв. № | Подпись и дата | Инв. № подл.

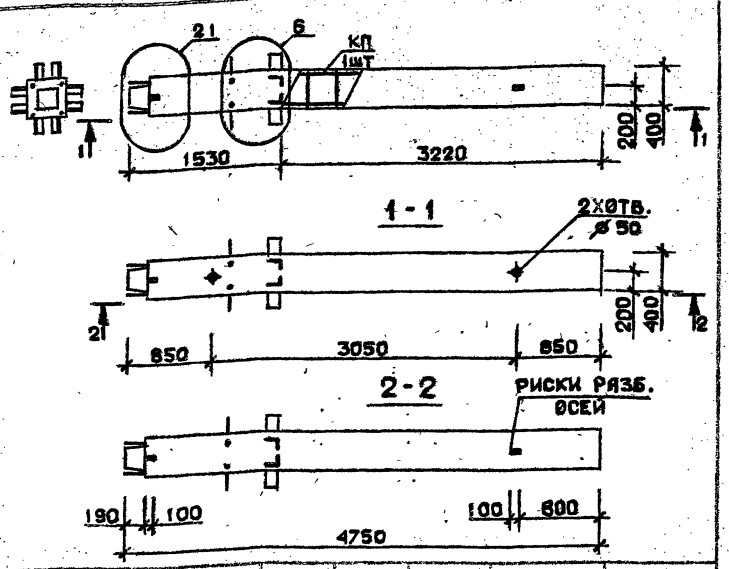

Марка колонны	Масса, т	Класс бетона	Объем бетона, м³	Расход стали кг	Марка арматурного изделия	Обозначение документа
2КН 36.48-6-С	1,899	В30	0,76	226,1	КП105	В.2-4 К23
2КН 36.48-7-С				277,3	КП106с	
2КН 36.48-9-С				314,2	КП107с	
2КН 36.48-6	1,899	В30	0,76	219,5	КП105	В.2-4 К121
2КН 36.48-7				266,8	КП106	
2КН 36.48-9				303,7	КП107	

Технические требования см. 1.020.1-2с/89 В.2-3 ТТ
Детали см. 1.020.1-2с/89 В.2-13

Разраб.	Чанкветадзе	
Проверил	Бусквидзе	
ГИП	Чиваниза	
Н. контр.	Бусквидзе	

1.020.1-2с/89 2-3 К51

Колонна 2КН 36.48-…-С, 2КН 36.48-…-

Стадия	Лист	Листов
Р		1

ТбилЗНИИЭП

Формат А4

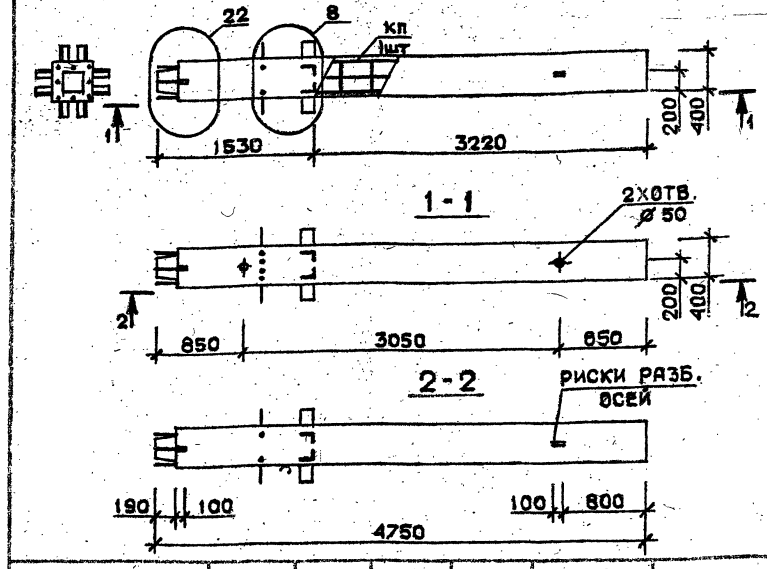

Марка колонны	Масса, т	Класс бетона	Объем бетона, м³	Расход стали кг	Марка арматурного изделия	Обозначение документа
2КН 36.48-11-С	1,899	В35	0,76	353,3	КП108с	В.2-4 К23
2КН 36.48-13-С				447,3	КП109с	К24
2КН 36.48-11	1,899	В35	0,76	348,7	КП108	В.2-4 К121
2КН 36.48-13				436,8	КП109	К122

Технические требования см. 1.020.1-2с/89 В.2-3 ТТ
Детали см. 1.020.1-2с/89 В.2-13

Разраб.	Чанкветадзе	
Проверил	Бусквидзе	
ГИП	Чиваниза	
Н. контр.	Бусквидзе	

1.020.1-2с/89 2-3 К52

Колонна 2КН 36.48-…-С, 2КН 36.48-…-

Стадия	Лист	Листов
Р		1

ТбилЗНИИЭП

Формат А4

Инв. № подл. | Подпись и дата | Взам. инв. №

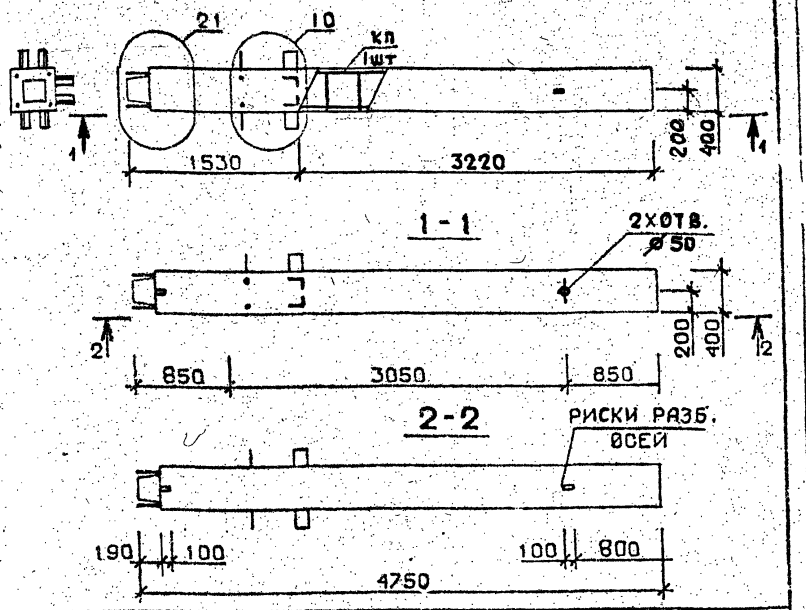

Марка колонны	Масса, т	Класс бетона	Объем бетона м³	Расход стали кг	Марка арматурного изделия	Обозначение документа
3КН 36.48-1-С	1,899	В 25	0,76	140,9	КП110с	В. 2-4 К24
3КН 36.48-3-С		В 30		169,2	КП111с	
3КН 36.48-4-С				187,9	КП112с	
3КН 36.48-1	1,899	В 25	0,76	134,3	КП110	В. 2-4 К122
3КН 36.48-3		В 30		162,6	КП111	
3КН 36.48-4				181,3	КП112	

Технические требования см. I.020.I-2с/89 В.2-3 ТТ
Детали см. I.020.I-2с/89 В.2-13

Разраб.	Тавшавадзе		1.020.1-2с/89 2-3 К53
Проверил	Чиванава		
ГИП	Бускивадзе		
Н. контр.	Чиванава		

Колонна 3КН 36.48—...—С
3КН 36.48—...—

Стадия	Лист	Листов
Р		1

ТбилЗНИИЭП

Формат А4

Взам. инв. № | Подпись и дата | Инв. № подл.

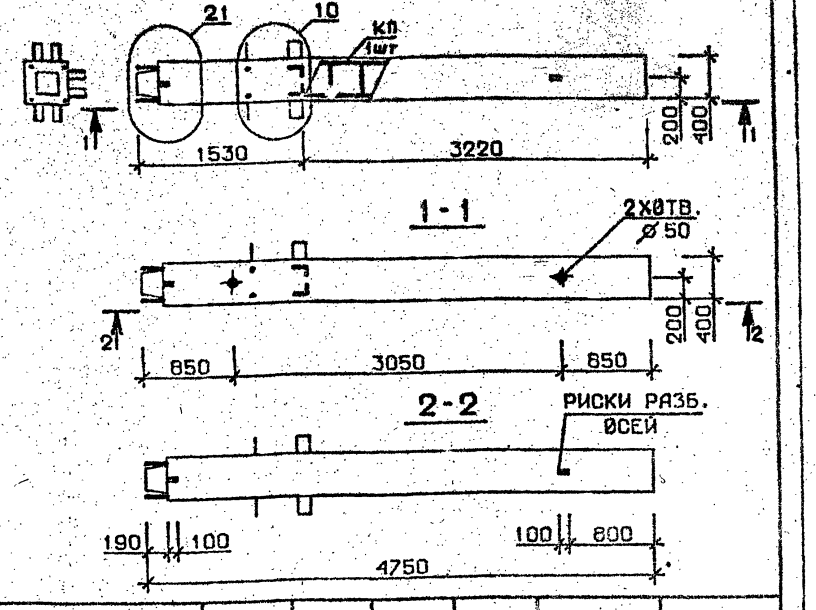

Марка колонны	Масса, т	Класс бетона	Объем бетона, м³	Расход стали кг	Марка арматурного изделия	Обозначение документа
3КН 36.48-6-С	1,899	В30	0,76	219,0	КП113с	В.2-4 К24
3КН 36.48-7-С				269,5	КП114с	
3КН 36.48-9-С				306,7	КП115с	К25
3КН 36.48-6	1,899	В30	0,76	212,4	КП113	В.2-4 К122
3КН 36.48-7				258,9	КП114	
3КН 36.48-9				296,1	КП115	К123

Технические требования см. I.020.I-2с/89 В.2-3 ТТ
Детали см. I.020.I-2с/89 В.2-13

Разраб.	Тавшавадзе		1.020.1-2с/89 2-3 К54
Проверил	Чиванава		
ГИП	Бускивадзе		
Н. контр.	Чиванава		

Колонна 3КН 36.48—...—С
3КН 36.48—...—

Стадия	Лист	Листов
Р		1

ТбилЗНИИЭП

Формат А4

Взам. инв. № | Подпись и дата | Инв. № подл.

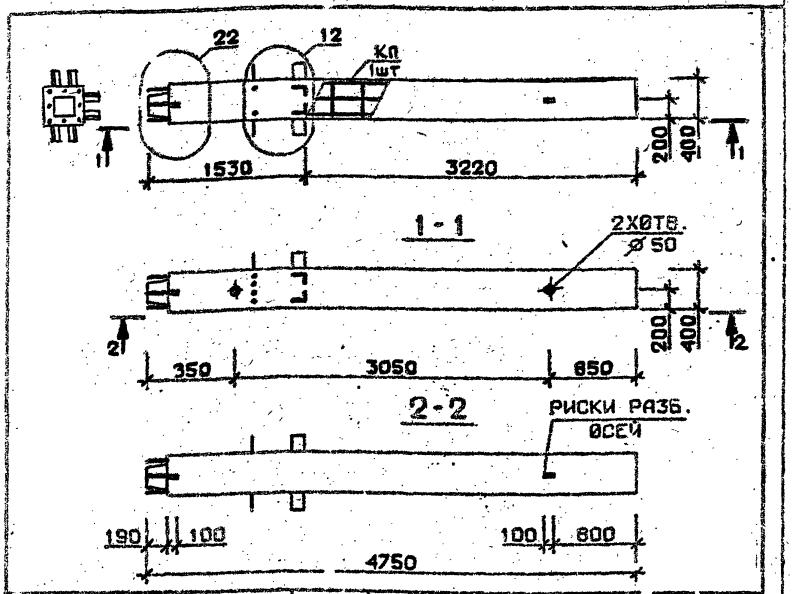

Марка колонны	Масса, т	Класс бетона	Объем бетона, м³	Расход стали кг	Марка арматурного изделия	Обозначение документа
3КН 36.48-11-С	1,899	В35	0,76	353,0	КП116с	В.2-4К25
3КН 36.48-13-С				433,0	КП117с	
3КН 36.48-14-С		В45		433,0	КП117с	
3КН 36.48-11	1,899	В35	0,76	346.3	КП116	В.2-4К123
3КН 36.48-13				422,4	КП117	
3КН 36.48-14		В45		422.4	КП117	

Технические требования см. I.020.I-2с/89 В.2-3 ТТ
Детали см. I.020.I-2с/89 В.2-13

Разраб.	Мансурадзе		1.020.1-2с/89 2-3 К55
Проверил	Чиванава		
ГИП	Бусниадзе		
Н.контр.	Иванава		Колонна 3КН 36.48-·····-С 3КН 36.48-·····

Стадия	Лист	Листов
Р		1

ТбилЗНИИЭП

Формат А4

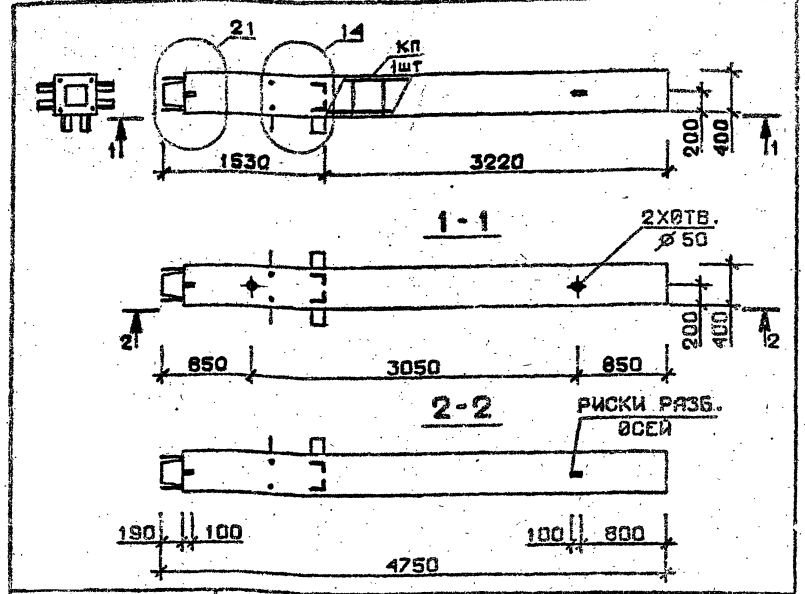

Марка колонны	Масса, т	Класс бетона	Объем бетона, м³	Расход стали кг	Марка арматурного изделия	Обозначение документа
4КН 36.48-1-С	1,899	В25	0,76	131,5	КП118с	В.2-4К26
4КН 36.48-3-С		В30		171,2	КП119с	
4КН 36.48-4-С				189,5	КП120с	
4КН 36.48-1	1,899	В25	0,76	124,9	КП118	В.2-4К124
4КН 36.48-3		В30		164,6	КП119	
4КН 36.48-4				182,9	КП120	

Технические требования см. I.020.I-2с/89 В.2-3 ТТ
Детали см. I.020.I-2с/89 В.2-13

Разраб.	Мансурадзе		1.020.1-2с/89 2-3 К56
Проверил	Чиванава		
ГИП	Бусниадзе		
Н.контр.	Чиванава		Колонна 4КН 36.48-·····-С 4КН 36.48-·····

Стадия	Лист	Листов
Р		1

ТбилЗНИИЭП

Формат А4

Инв.№ подл. | Подпись и дата | Взам.инв.№

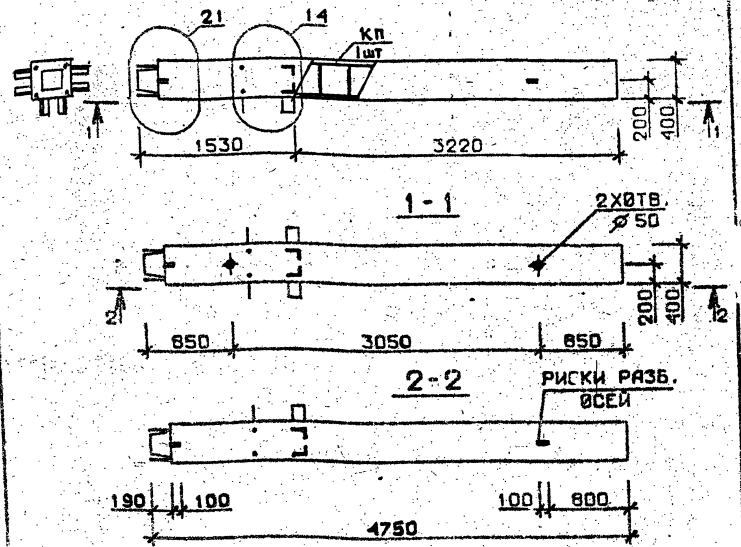

Марка колонны	Масса, т	Класс бетона	Объем бетона, м³	Расход стали кг	Марка арматурного изделия	Обозначение документа
4КН 36.48-6-с	1,899	В30	0,76	221,2	КП121с	В.2-4К26
4КН 36.48-7-с				271,5	КП122с	
4КН 36.48-9-с				308,7	КП123с	
4КН 36.48-6	1,899	В30	0,76	214,6	КП121	В.2-4К124
4КН 36.48-7				260,0	КП122	
4КН 36.48-9				298,2	КП123	

Технические требования см. I.020.I-2с/89 В.2-3 ТТ
Детали см. I.020.I-2с/89 В.2-13

Разраб.	Тавшавадзе	
Проверил	Бусквидзе	
ГИП	Чиванава	
Н. контр.	Бусквидзе	

I.020.I-2с/89 2-3 К57

Колонна
4КН36.48-…-с
4КН36.48-…-

Стадия	Лист	Листов
Р		1

ТбилЗНИИЭП

Формат А4

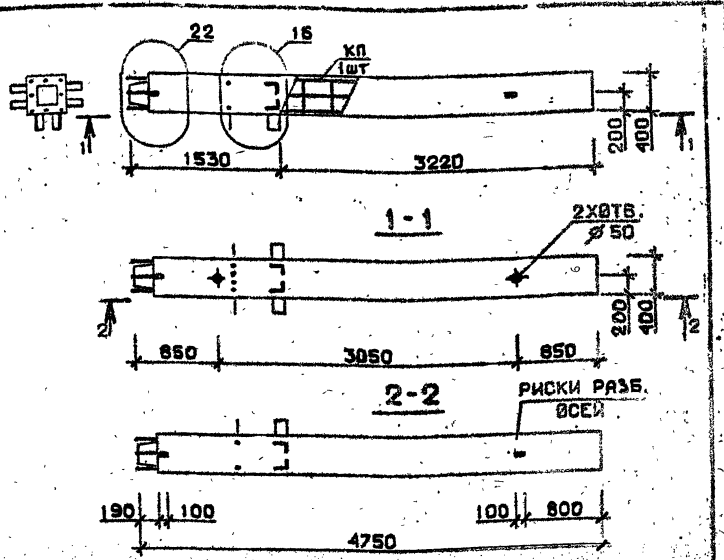

Марка колонны	Масса, т	Класс бетона	Объем бетона, м³	Расход стали т	Марка арматурного изделия	Обозначение документа
4КН 36.48-11-с	1,899	В35	0,76	351,0	КП124с	В.2-4К27
4КН 36.48-13-с				432,2	КП125с	
4КН 36.48-14-с		В45		432,2	КП125с	
4КН 36.48-11	1,899	В35	0,76	344,4	КП124	В.2-4К125
4КН 36.48-13				421,7	КП125	
4КН 36.48-14		В45		421,7	КП125	

Технические требования см. I.020.I-2с/89 В.2-3 ТТ
Детали см. I.020.I-2с/89 В.2-13

Разраб.	Тавшавадзе	
Проверил	Бусквидзе	
ГИП	Чиванава	
Н. контр.	Бусквидзе	

I.020.I-2с/89 2-3 К58

Колонна
4КН36.43-…-с
4КН36.48-…-

Стадия	Лист	Листов
Р		1

ТбилЗНИИЭП

Формат А4

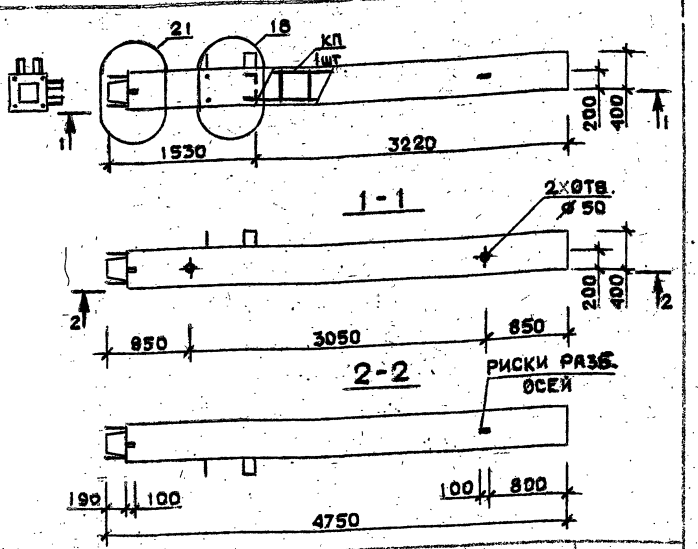

Марка колонны	Масса, т	Класс бетона	Объем бетона м³	Расход стали кг	Марка арматурного изделия	Обозначение документа
5КН 36.48-1-с	1,899	В25	0,76	136,0	КП126с	В.2-4 К27
5КН 36.48-3-с		В30		164,2	КП127с	
5КН 36.48-4-с				183,0	КП128с	
5КН 36.48-1		В25		129,4	КП126	В.2-4 К125
5КН 36.48-3		В30		157,6	КП127	
5КН 36.48-4				176,4	КП128	

Технические требования см. I.020.I-2с/89 В.2-3 ТТ
Детали см. I.020.I-2с/89 В.2-13

Разраб.	Чанивет Ладе		1.020.1-2с/89 2-3 К89
Проверил	Чиванава		
ГИП	Бускиладзе		
Н. контр.	Чиванава		Колонна 5КН 36.48-…-с 5КН 36.48-…-

Стадия	Лист	Листов
Р		1

ГбилЗНИИЭП

Формат А4

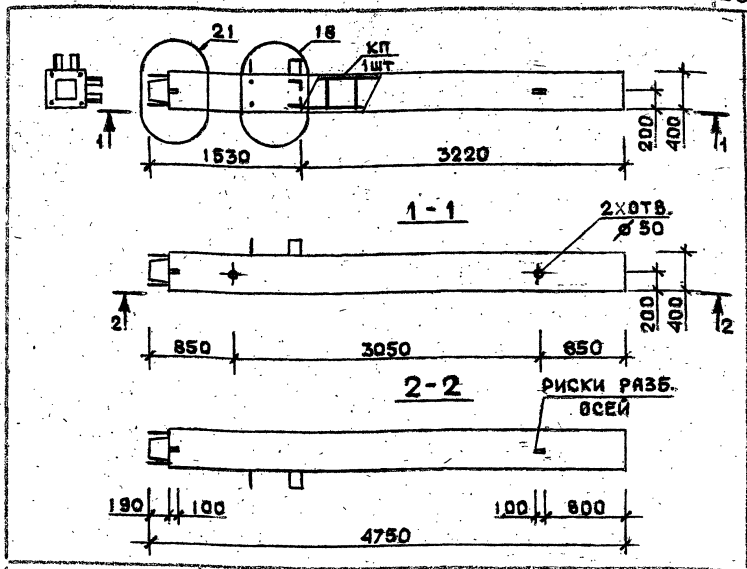

Марка колонны	Масса, т	Класс бетона	Объем бетона, м³	Расход стали кг	Марка арматурного изделия	Обозначение документа
5КН 36.48-6-с	1,899	В30	0,76	214,3	КП129с	В.2-4 К28
5КН 36.48-7-с				264,1	КП130с	
5КН 36.48-9-с				301,3	КП131с	
5КН 36.48-6				207,7	КП129	В.2 4К126
5КН 36.48-7				253,6	КП130	
5КН 36.48-9				290,8	КП131	

Технические требования см. I.020.I-2с/89 В.2-3 ТТ
Детали см. I.020.I-2с/89 В.2-13

Разраб.	Чанивет Ладе		1.020.1-2с/89 2-3 К60
Проверил	Чиванава		
ГИП	Бускиладзе		
Н. контр.	Чиванава		Колонна 5КН 36.48-…-с 5КН 36.48-…-

Стадия	Лист	Листов
Р		

ГбилЗНИИЭП

Формат А4

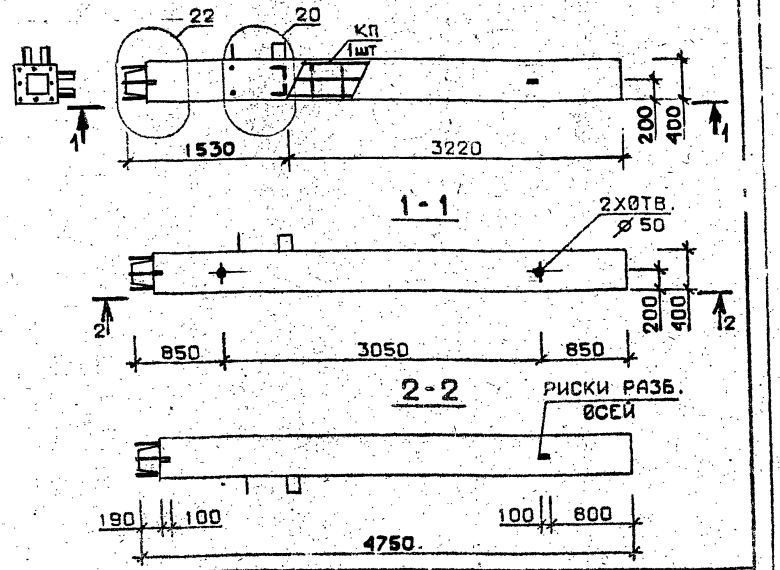

Марка колонны	Масса, т	Класс бетона	Объем бетона м³	Расход стали кг	Марка арматурного изделия	Обозначение документа
5КН 36.48-11-С	1,899	В35	0,76	346,5	КП132с	В.2-4 К28
5КН 36.48-13-С				425,7	КП133с	К29
5КН 36.48-11	1,899	В35	0,76	339,4	КП132	В.2-4 К126
5КН 36.48-13				414,2	КП133	К127

Технические требования см. I.020.I-2с/89 В.2-3 ТТ
Детали см. I.020.I-2с/89 В.2-13

Разраб.	Мосесова	
Проверил	Бусикидзе	
ГИП	Чиванава	
Н. контр.	Бусикидзе	

I.020.I-2с/89 2-3 К61

Колонна
5КН36.48-·····-С
5КН36.48-·····-

Стадия	Лист	Листов
Р		1

ТбилЗНИИЭП

Формат А4

Взам. инв. № | Подпись и дата | Инв. № подл.

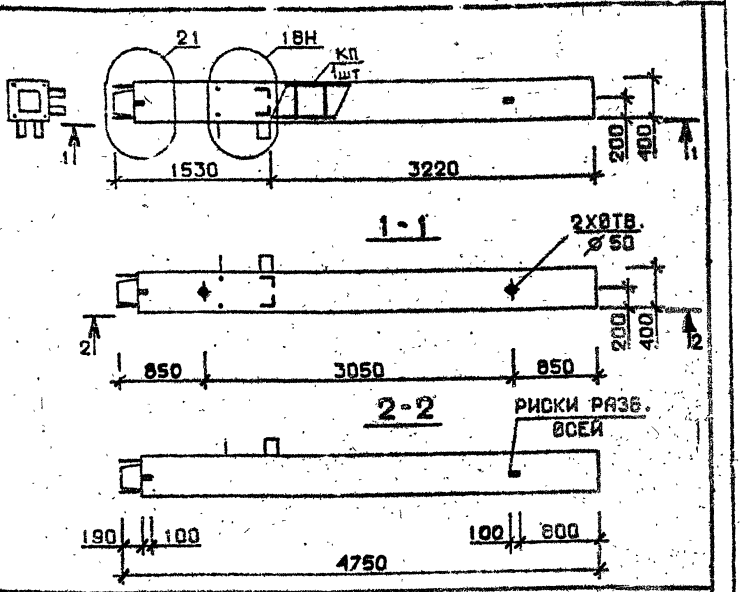

Марка колонны	Масса, т	Класс бетона	Объем бетона, м³	Расход стали кг	Марка арматурного изделия	Обозначение документа
5КН 36.48-1-Сн	1,899	В25	0,76	136,0	КП126сн	В.2-4 К29
5КН 36.48-3-Сн		В30		164,2	КП127сн	
5КН 36.48-4-Сн				183,0	КП128сн	
5КН 36.48-1-н	1,899	В25	0,76	129,4	КП126н	В. 2-4 К127
5КН 36.48-3-н		В30		157,6	КП127н	
5КН 36.48-4-н				176,4	КП128н	

Технические требования см. I.020.I-2с/89 В.2-3 ТТ
Детали см. I.020.I-2с/89 В.2-13

Разраб.	Мосесова	
Проверил	Бусикидзе	
ГИП	Чиванава	
Н. контр.	Бусикидзе	

I.020.I-2с/89 2-3 К62

Колонна
5КН36.48-·····-Сн
5КН36.48-·····-н

Стадия	Лист	Листов
Р		1

ТбилЗНИИЭП

Формат А4

Взам. инв. № | Подпись и дата | Инв. № подл.

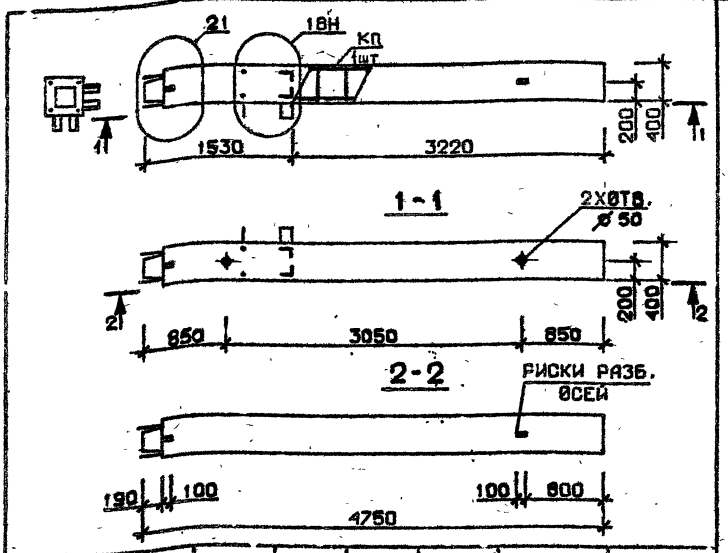

Марка колонны	Масса, т	Класс бетона	Объем бетона, м³	Расход стали кг	Марка арматурного изделия	Обозначение документа
5КН 36.48-6-Сн	1,899	В30	0,76	214,3	КП129сн	В.2-4 К29
5КН 36 48-7-Сн				264,1	КП130сн	В.2-4 К30
5КН 36.48-9-Сн				301.3	КП131сн	
5КН 36.48-6-н	1,899	В30	0,76	207.7	КП129н	В.2-4 К127
5КН 36.48-7-н				253,6	КП130н	В.2-4 К128
5КН 36.48-9-н				290.8	КП131н	

Технические требования см. I.020.I-2с/89 В.2-3 ТТ
Детали см. I.020.I 2с/8. В.2-I3

Разраб.	Чанкветадзе		
Проверил	Чиванава		
ГИП	Бускивадзе		
Н. контр.	Чиванава		

1.020.1-2с/89 2-3 К63

Колонна
5КН36.48 — ·—·— Сн
5КН36.48 — ·—·— н

Стадия	Лист	Листов
Р		1

ТбилЗНИИЭП

Формат А4

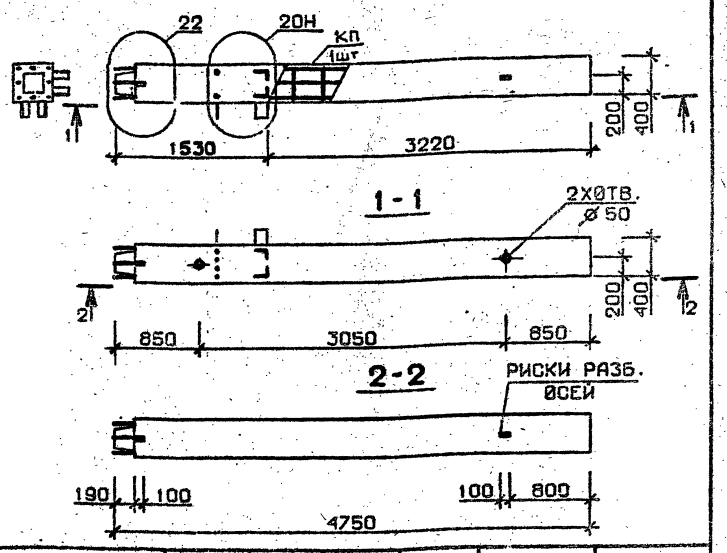

Марка колонны	Масса, т	Класс бетона	Объем бетона, м³	Расход стали кг	Марка арматурного изделия	Обозначение документа
5КН 36.48-11-Сн	1,899	В35	0,76	346,0	КП132сн	В.2-4 К30
5КН 36.48-13-Сн				425,7	КП133сн	
5КН 36.48-11-н	1,899	В35	0,76	339.4	КП132н	В.2-4 К128
5КН 36.48-13-н				415,2	КП133н	

Технические требования см. I.020.I-2с/89 В.2-3 ТТ
Детали см I.020.I-2с/89 В.2-.3

Разраб.	Чанкветадзе		
Проверил	Чиванава		
ГИП	Бускивадзе		
Н. контр.	Чиванава		

1.020.1-2с/89 2-3 К64

Колонна
5КН36.48 — ·—·— Сн
5КН36.48 — ·—·— и

Стадия	Лист	Листов
Р		1

ТбилЗНИИЭП

Формат А4

Взам. инв. №
Подпись и дата
Инв. № подл.

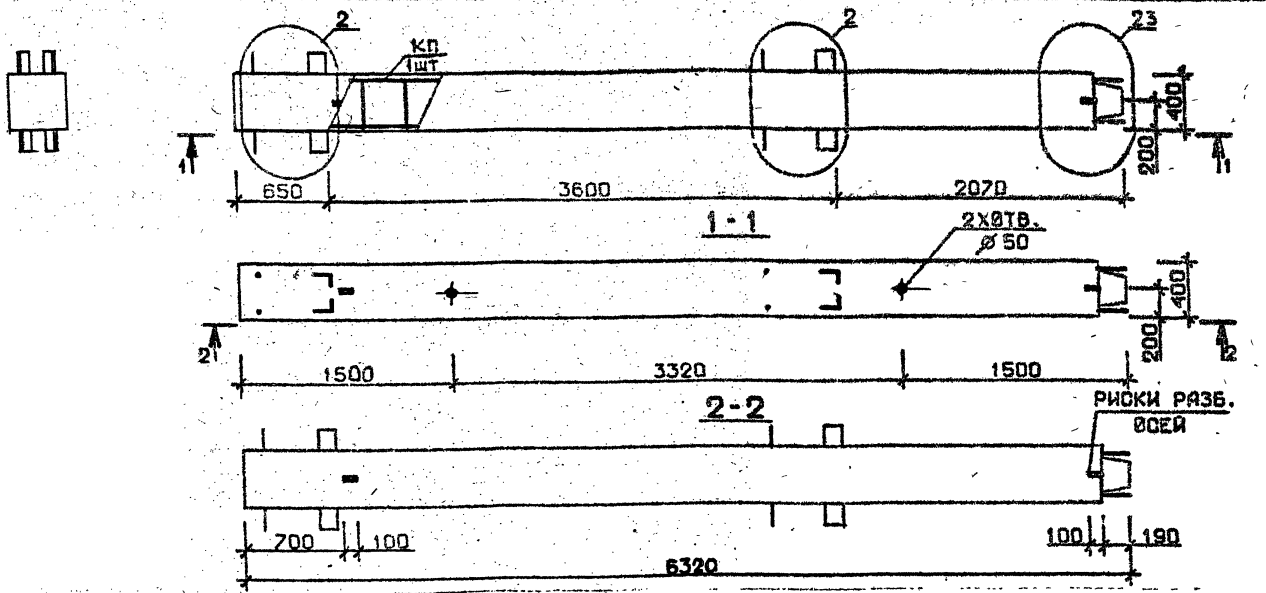

Марка колонны	Масса, т	Класс бетона	Объем бетона, м³	Расход стали кг	Марка арматурного изделия	Обозначение документа
1КВ 36.63-1-С	2,527	В25	1,01	176,9	КП134с	В. 2-4К31
1КВ 36.63-2-С				211,7	КП135с	
1КВ 36.63-5-С				273,7	КП136с	
1КВ 36.63-1	2,527	В25	1,01	169.2	КП134	В. 2-4К129
1КВ 36.63-2				204.0	КП135	
1КВ 36.63-5				266.0	КП136	

Технические требования см. I.020.I-2./89 В.2-3 ТТ
Детали см. I.020.I-2с/89 В.2-I3

Разраб.	Моссесова		I.020.I-2с/89 2-3 К65
Проверил	Бускивадзе		
ГИП	Бускивадзе		
Н. контр.	Бускивадзе		Колонна 1КВ 36.63-...-С 1КВ 36.63-...

Стадия	Лист	Листов
Р	1	

ТбилЗНИИЭП

Формат А3

Инв. № подл. | Подпись и дата | Взам. инв. №

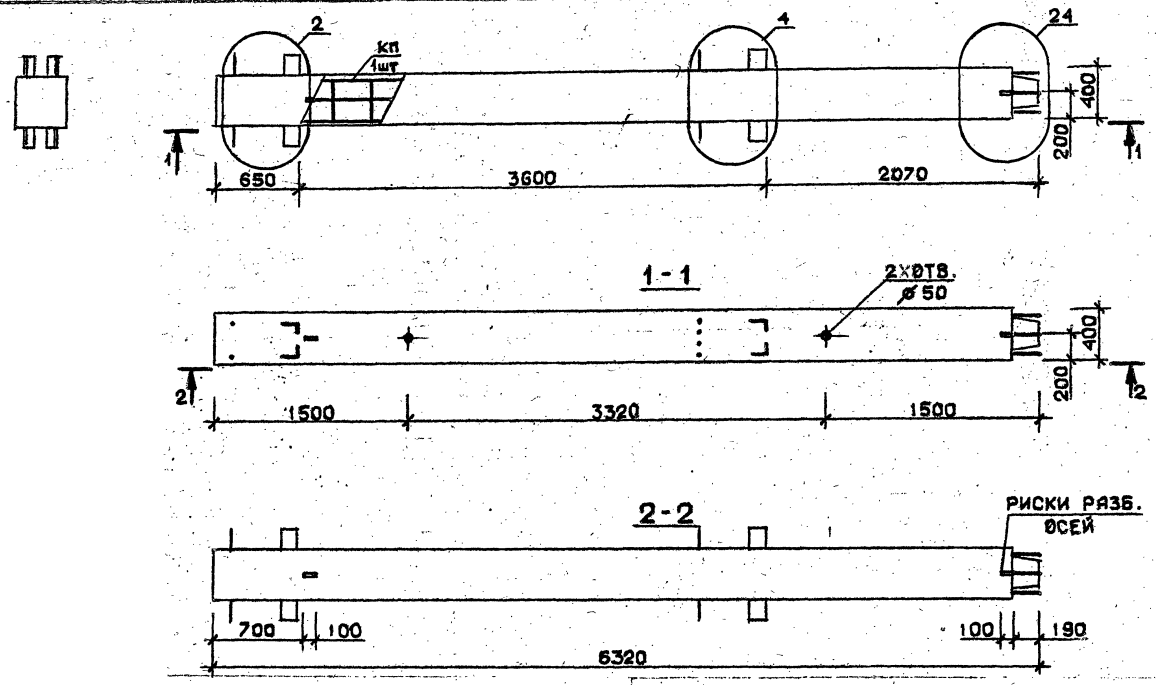

Технические требования см. I.020.I-2с/89 В.2-3 ТТ
Детали см. I.020.I-2с/89 В.2-13

Марка колонны	Масса т	Класс бетона	Объем бетона м³	Расход стали кг	Марка арматурного изделия	Обозначение документа
1КВ 36.63-11-С	2,527	В35	1,01	289,4	КП137с	В.2-4 К31
1КВ 36.63-11	2.527	В35	1,01	281,7	КП137	В.2-4К129

Разраб.	Мансурадзе		1.020.1-2с/89 2-3 К66
Проверил	Чкаланава		
ГИП	Чкаланава		Колонна 1КВ 36.63-11-С 1КВ 36.63-11
Н. контр.	Чкаланава		Стадия Р; Лист; Листов 1; ТбилЗНИИЭП

Формат А3

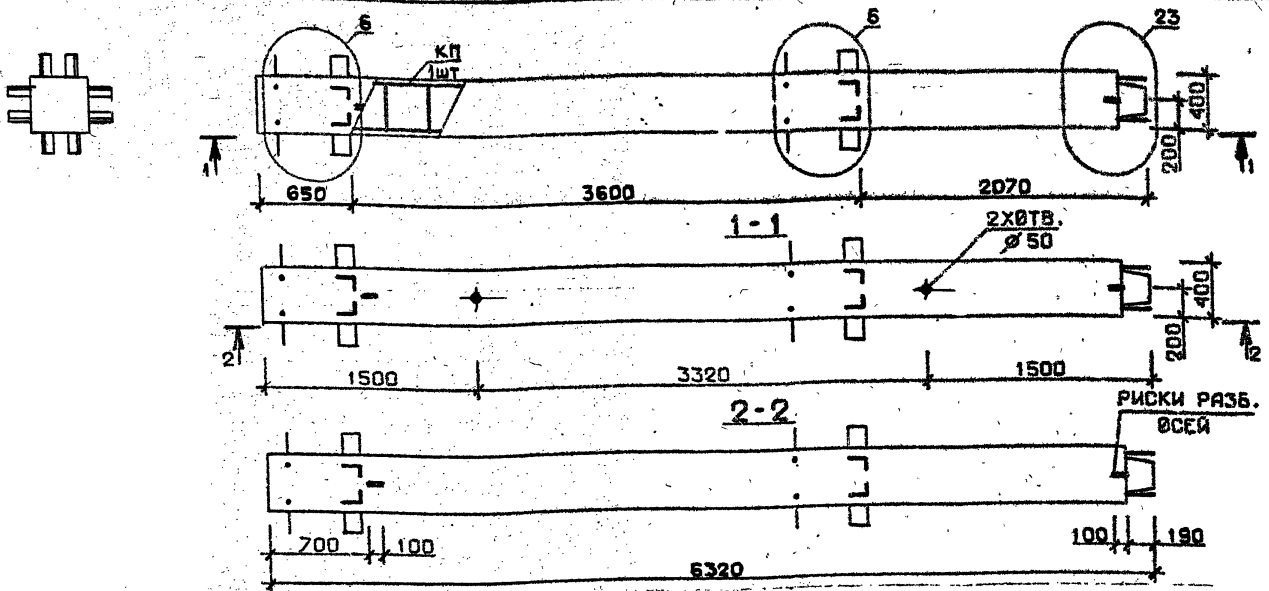

Марка колонны	Масса, т	Класс бетона	Объем бетона, м³	Расход стали кг	Марка арматурного изделия	Обозначение документа
2КВ 36.63-1-С	2,527	В25	1,01	219,9	КП138с	В.2-4 К31
2КВ 36.63-2-С				254,7	КП139с	
2КВ 36.63-5-С				316,7	КП140с	
2КВ 36.63-1	2,527	В25	1,01	212,2	КП138	В. 2-4 К129
2КВ 36.63-2				247.0	КП139	
2КВ 36.63-5				309.0	КП140	

Технические требования см. I.020.I-2с/89 В.2-3 ТТ
Детали см. I.020.I-2с/89 В.2-I3

Разраб.	Гавшавадзе		
Проверил	Бускиладзе		
ГИП	Чиланава		
Н. контр.	Бускиладзе		

I.020.I-2с/89 2-3 Кол

Колонна
2КВ 36.63-...-С
2КВ 36.63-...

Стадия	Лист	Листов
Р		1

ТбилЗНИИЭП

Формат А3

Инв. № подл. | Подпись и дата | Взам. инв. №

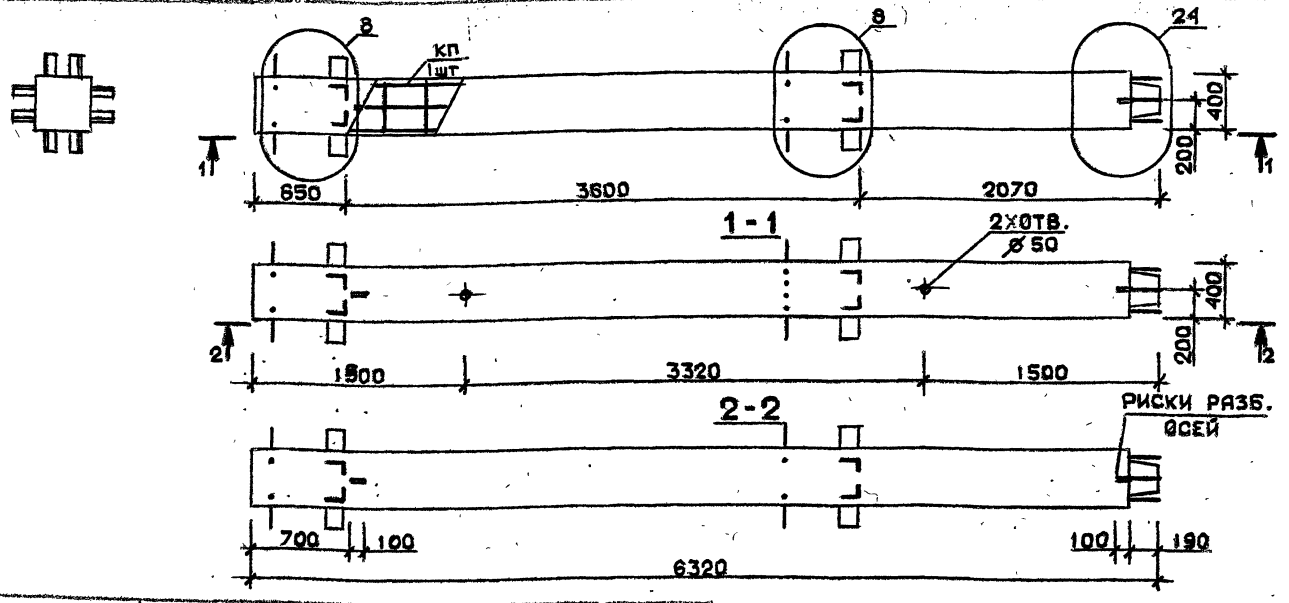

Марка колонны	Масса, т	Класс бетона	Объем бетона, м³	Расход стали кг	Марка арматурного изделия	Обозначение документа
2КВ 36.63-11-С	2,527	В35	1,01	491,3	КП141с	В.2-4К32
2КВ 36.63-13-С				610,8	КП142с	
2КВ 36.63-11	2,527	В35	1,01	483,6	КП141	В.2-4К130
2КВ 36.63-13				598,5	КП142	

Технические требования см. I.020.I-2с/89 В.2-3 ТТ
Детали см. I.020.I-2с/89 В.2-I3

Разраб.	Мосесова	
Провер.	Чкванава	
ГИП	Бусхвадзе	
Н. контр.	Чкванава	

1.020.1-2с/89 2-3 К68

Колонна
2КВ36.63-...-С
2КВ36.63-...

Стадия	Лист	Листов
Р	1	

ГбилЗНИИЭП

Инв.№ подл. | Подпись и дата | Взам.инв.№

Формат А3

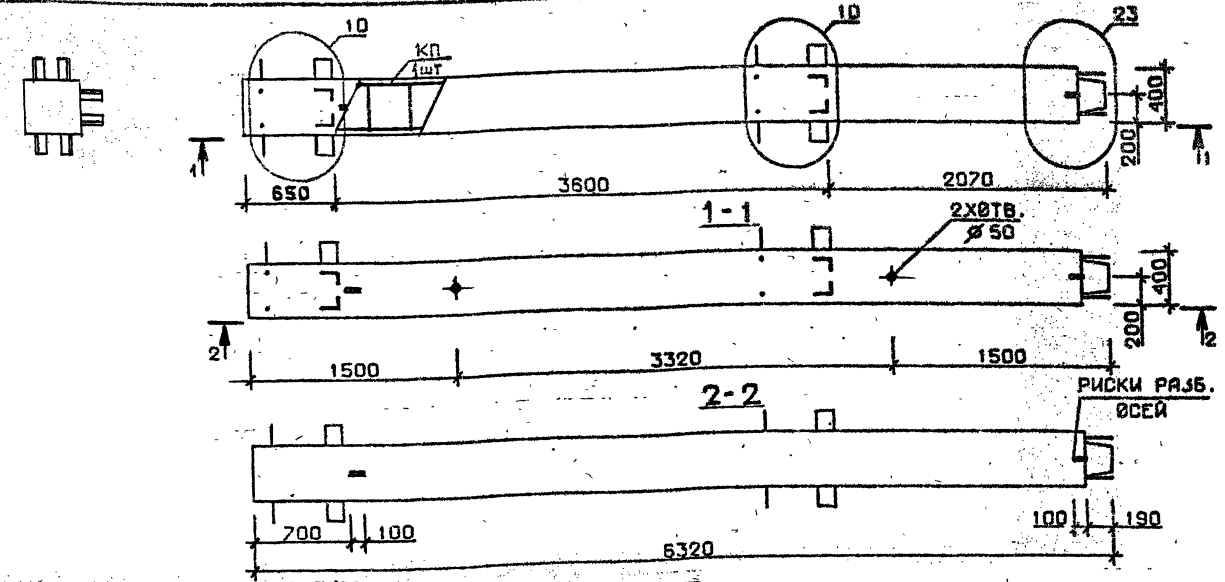

Марка колонны	Масса, т	Класс бетона	Объем бетона, м³	Расход стали кг	Марка арматурного изделия	Обозначение документа
3КВ 36.63-1-С	2,527	В25	1,01	207,6	КП143с	В.2-4К32
3КВ 36.63-2-С				242,4	КП144с	
3КВ 36.63-5-С				304,3	КП145с	
3КВ 36.63-1	2,527	В25	1,01	199,7	КП143	В.2-4К130
3КВ 36.63-2				234,7	КП144	
3КВ 36.63-5				296,6	КП145	

Технические требования см. I.020.I-2с/89 В.2-3 ТТ
Детали см. I.020.I-2с/89 В.2-13

Разраб.	Мансурадзе		1.020.1-2с/89 2-3 К69
Проверил	Бускивадзе		
ГИП	Чизданава		Колонна 3КВ 36.63-...-С 3КВ 36.63-...
Н. контр.	Бускивадзе		Стадия Р; Лист; Листов 1
			ТбилЗНИИЭП

Формат А3

I.020.I-2/89 В. 2-3

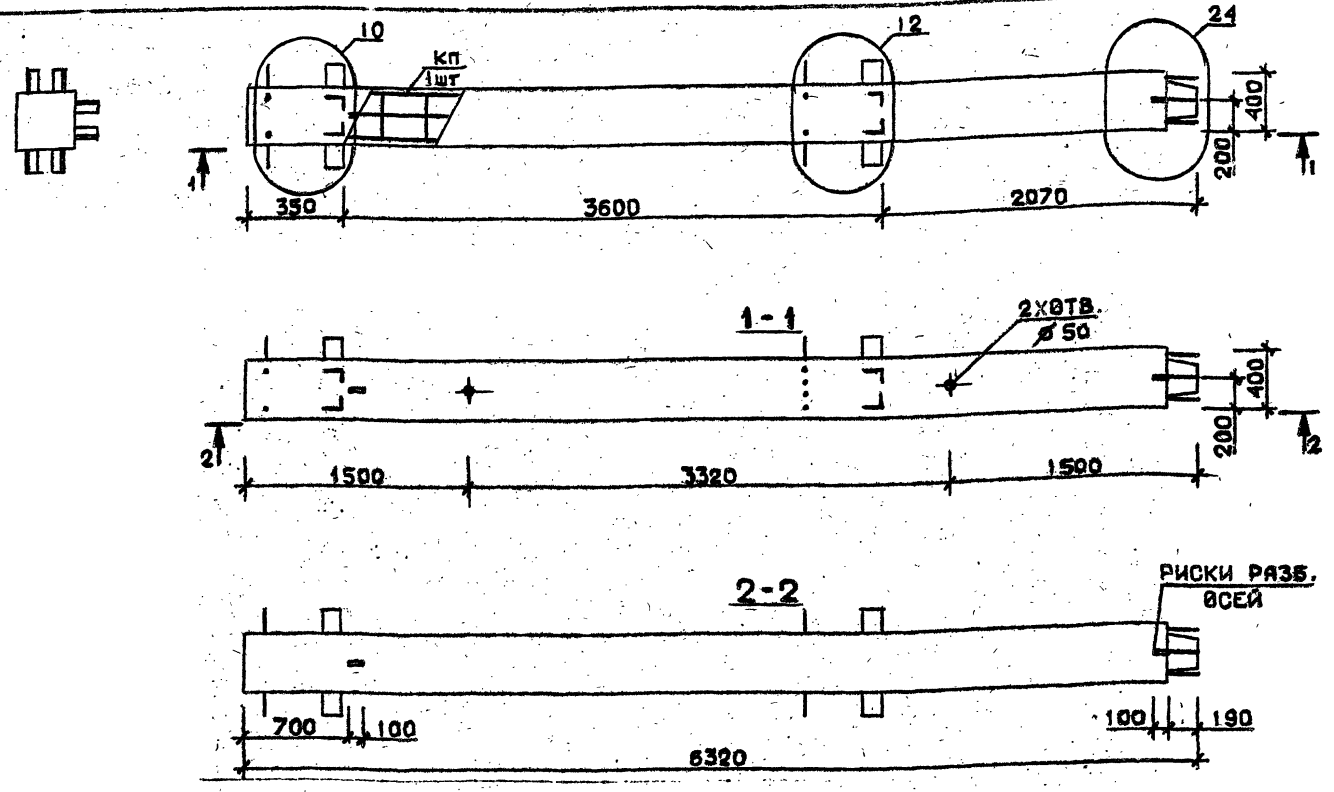

Технические требования см. I.020.I-2с/89 В.2-3 ТТ
Детали см. I.020.I-2с/89 В.2-13

Марка колонны	Масса т	Класс бетона	Объем бетона м³	Расход стали кг	Марка арматурного изделия	Обозначение документа
3КВ 36.63-11-С	2,527	В35	1,01	482,1	КП146с	В.2-4 К33
3КВ 36.63-11	2,527	В35	1,01	474,4	КП146	В.2-4К131

Разраб.	Лавшавадзе	
Проверил	Бускивадзе	
ГИП	Чкванава	
Н. контр.	Бускивадзе	

1.020.1-2с/89 2-3 К70

Колонна
3КВ 36.63-11-С
3КВ 36.63-11

Стадия	Лист	Листов
Р		1

ТбилЗНИИЭП

Формат А3

Инв. № подл. | Подпись и дата | Взам. инв. №

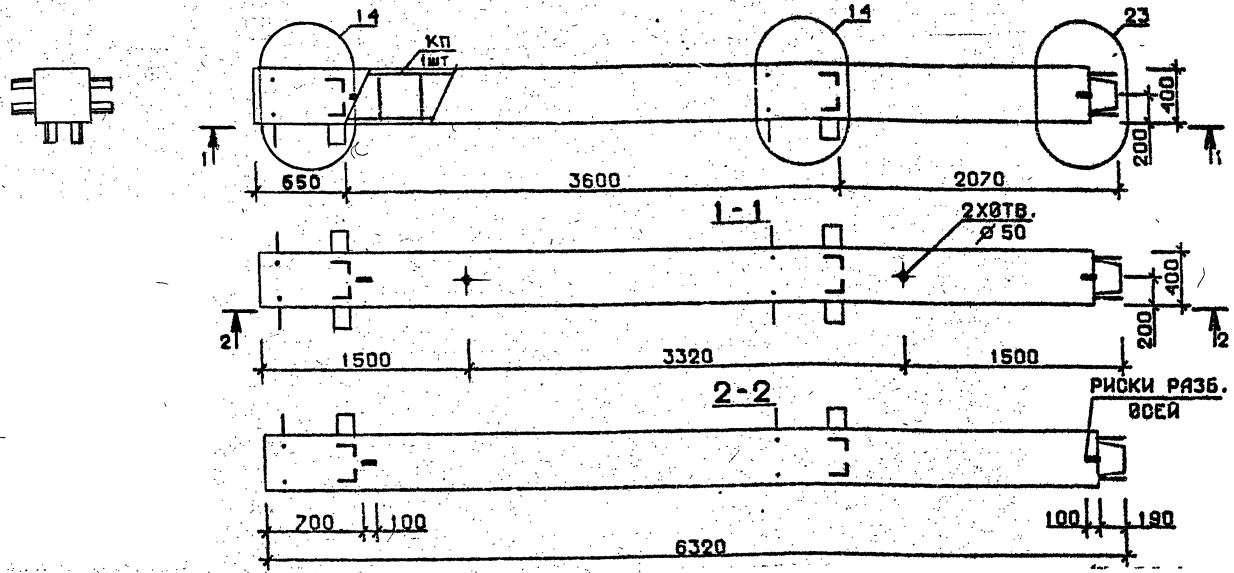

Марка колонны	Масса, т	Класс бетона	Объем бетона, м³	Расход стали кг	Марка арматурного изделия	Обозначение документа
4 КВ 36.63-1-С	2,527	В 25	1,01	211,2	КП147с	В.2-4К33
4 КВ 36.63-2-С				246,0	КП148с	
4 КВ 36.63-5-С				307,6	КП149с	
4 КВ 36.63-1	2,527	В 25	1,01	203,5	КП147	В.2-4К131
4 КВ 36.63-2				238,3	КП148	
4 КВ 36.63-5				299,9	КП149	

Технические требования см.I.020.I-2с'89 В.2-3 ТТ
Детали см. I.С20.I-2с/89 В.2-I3

Разраб.	Майсурадзе		1.020.1-2с/89 2-3 К71
Проверил	Чкванава		
ГИП	Гускивадзе		Колонна 4КВ 36.63-...-С 4КВ 36.63-...
Н. контр.	Чкванава		Стадия Р; Лист; Листов 1; ТбилЗНИИЭП

Формат А3

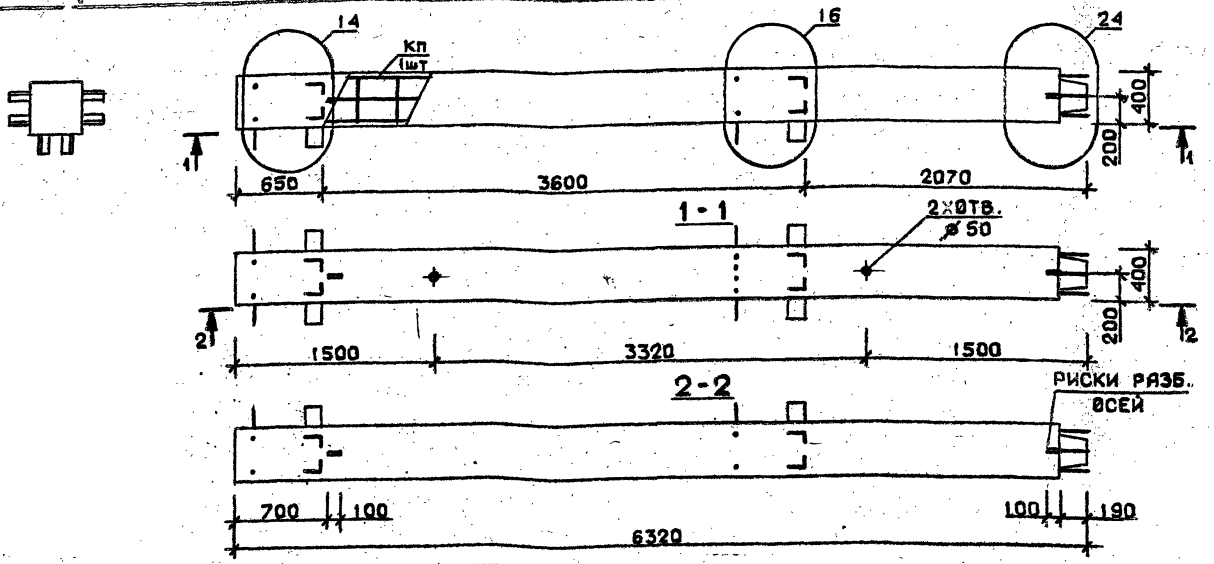

Марка колонны	Масса, т	Класс бетона	Объем бетона, м³	Расход стали кг	Марка арматурного изделия	Обозначение документа
4КВ36.63-11-С	2,527	В35	1,01	482,1	КП150с	В.2-4 К33
4КВ36.63-13-С				591,7	КП151с	К34
4КВ36.63-11	2,527	В35	1,01	474,4	КП150	В.2-4 К131
4КВ36.63-13				579,4	КП151	К132

Технические требования см. I.020.I-2с/89 В.2-3 ТТ
Детали см. I.020.I-2с/89 В.2-13

Разраб.	Гавшавадзе		I.020.I-2с/89 2-3 К72
Проверил	Бускивадзе		
ГИП	Чкуанава		Колонна 4КВ36.63-...-С 4КВ36.63-...
Н. контр.	Бускивадзе		Стадия Р; Лист; Листов; ТбилЗНИИЭП

Формат А3

Инв. № подл. | Подпись и дата | Взам. инв. №

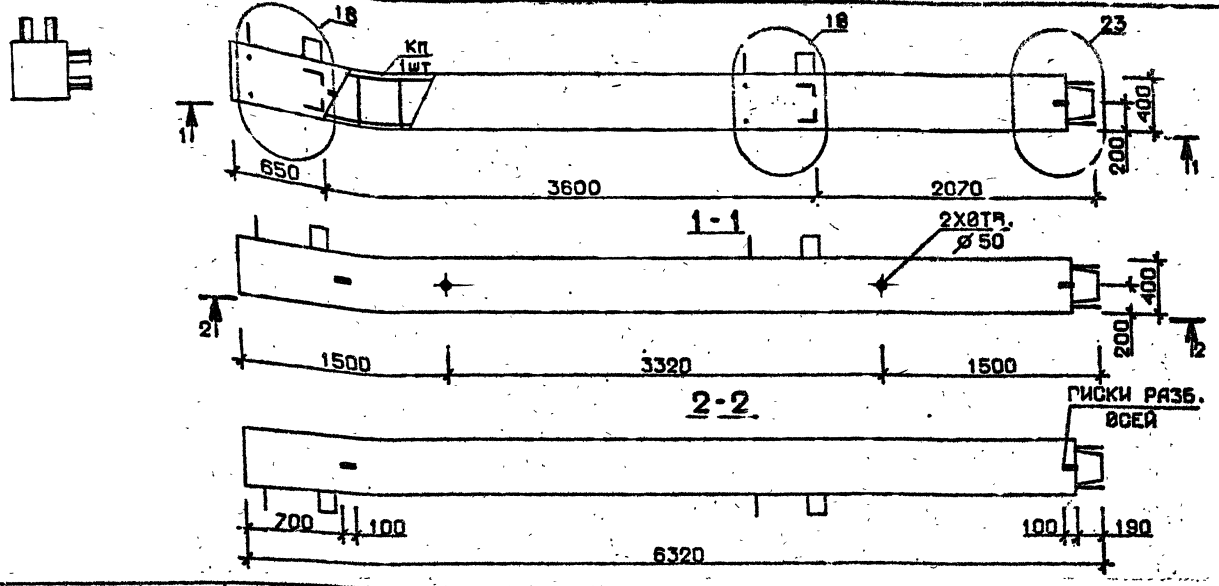

Марка колонны	Масса, т	Класс бетона	Объем бетона м³	Расход стали кг	Марка арматурного изделия	Обозначение документа
5КВ 36.63-1-С	2,527	В 25	1,01	197,8	КП152с	В.2-4К34
5КВ 36.63-2-С				232,6	КП153с	
5КВ 36.63-5-С				294,2	КП154с	
5КВ 36.63-1	2,527	В 25	1,01	190,1	КП152	В.2-4К132
5КВ 36.63-2				224,9	КП153	
5КВ 36.63-5				286,5	КП154	

Технические требования см. I.020.I-2с/89 В.2-3 ТТ
Детали см. I.020.I-2с/89 В.2-I3

Разраб.	Мосесова		I.020.1-2с/89 2-3 КЖ3
Провери.	Бускивадзе		
ГИП	Чиванава		Колонна 5КВ 36.63-...-С 5КВ 36.63-...
Н. контр.	Бускивадзе		Стадия Р; Лист; Листов 1; ТбилЗНИИЭП

Инв. № подл. | Подпись и дата | Взам. инв. №

Формат А3

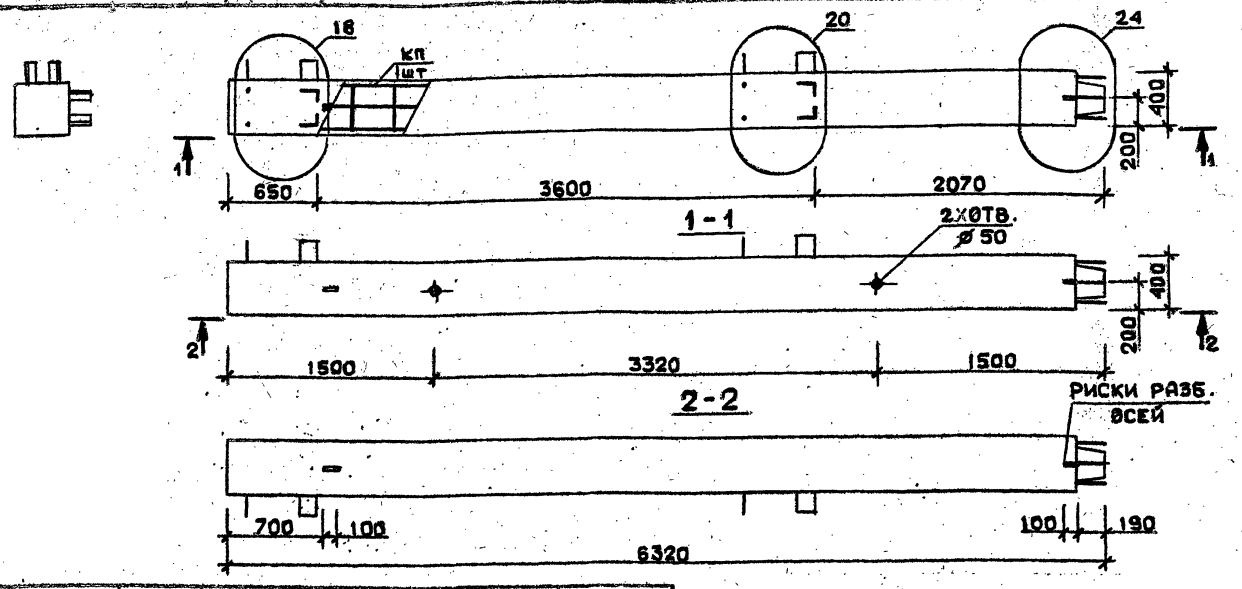

Марка колонны	Масса, т	Класс бетона	Объем бетона, м³	Расход стали кг	Марка арматурного изделия	Обозначение документа
5КВ 36.63-11-С	2,527	В35	1,01	470,0	КП155с	В.2-4 К34
5КВ 36.63-13-С				577,2	КП156с	К35
5КВ 36.63-11	2,527	В35	1,01	462,3	КП155	В.2-4 К132
5КВ 36.63-13				564.9	КП156	К133

Технические требования см. I.020.I-2с/89 В.2-3 ТТ
Детали см. I.020.I-2с/89 В.2-13

Разраб.	Гавшавадзе		
Проверил	Чиванава		
ГИП	Бусхивадзе		
Н. контр.	Чиванава		

I.020.I-2с/89 2-3 К74

Колонна
5КВ 36.63-...-С
5РВ 36.63-...

Стадия	Лист	Листов
Р		1

ТбилЗНИИЭП

Формат А3

Инв.№ подл. | Подпись и дата | Взам.инв.№

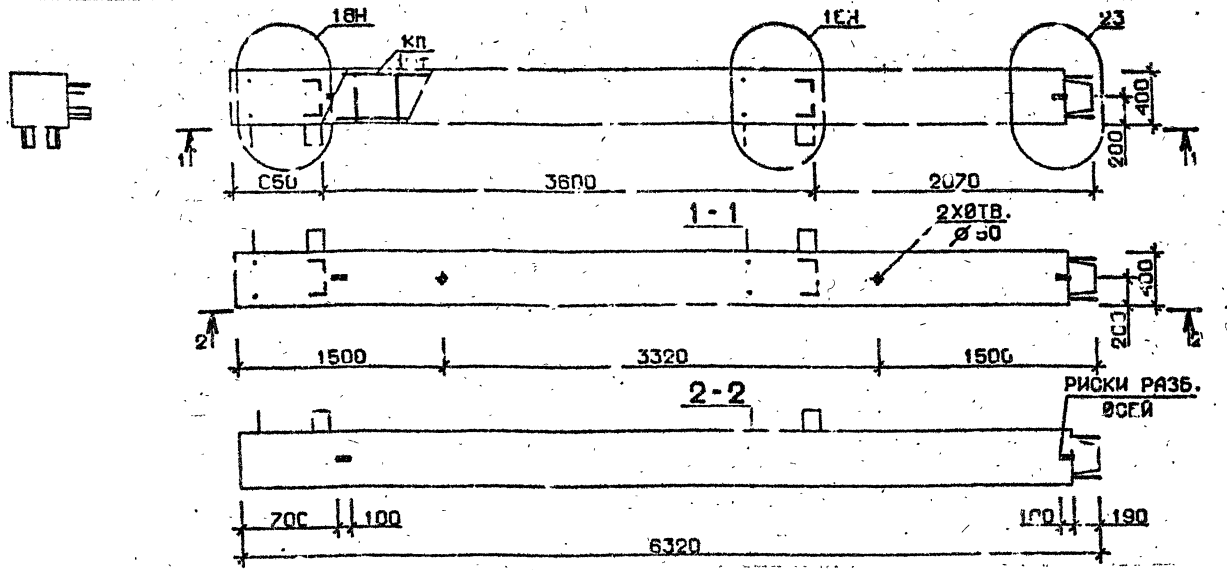

Марка колонны	Масса, т	Класс бетона	Объем бетона, м³	Расход стали, кг	Марка арматурного изделия	Обозначение документа
5 КВ 36.63-1-Сн	2,527	В 25	1,01	197,8	КП152сн	В. 2-4К35
5 КВ 36.63-2-Сн				232,6	КП153сн	
5 КВ 36.63-5-Сн				294,2	КП154сн	
5 КВ 36.63-1-н	2,527	В25	1,01	190,1	КП152н	В.2-4К133
5 КВ 36.63-2-н				224,9	КП153н	
5 КВ 36.63-5-н				286,5	КП154н	

Технические требования см. I.020.I-2с/89 В.2-3 ТТ
Детали см. I.020.I 2с/89 В.2-13

Разраб.	Мансурадзе		
Проверил	Чиванава		
ГИП	Цускиридзе		
Н. контр.	Чиьанава		

I.020.1-2с/89 2-3 К75

Колонна
5КВ36.63-...-С
5КВ36.63-...

Стадия	Лист	Листов
Р	1	1

ТбилЗНИИЭП

Инв.№ подл. | Подпись и дата | Взам.инв.№

Формат А3

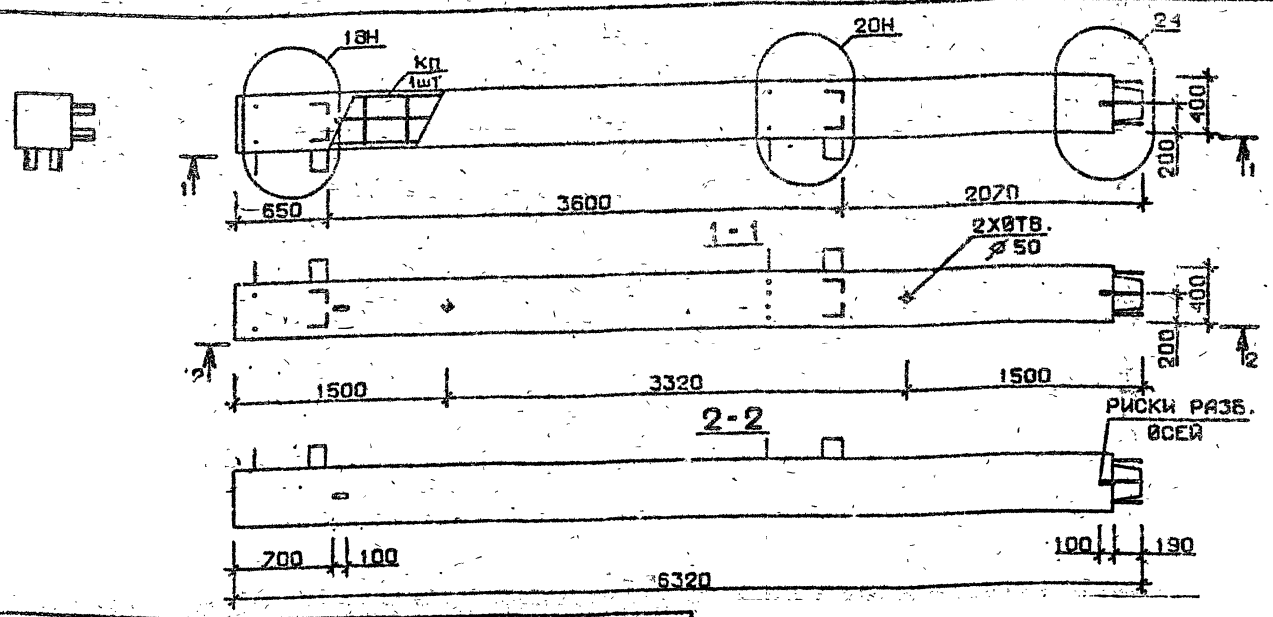

Марка колонны	Масса, т	Класс бетона	Объем бетона, м³	Расход стали кг	Марка арматурного изделия	Обозначение документа
5КВ36.63-11-Сн	2,527	В35	1,01	470,0	КП155сн	В. 2-4К36
5КВ36.63-13-Сн				577,2	КП156сн	
5КВ36.63-11н	2,527	В35	1,01	462,3	КП155н	В. 2-4К134
5КВ36.63-13н				564,9	КП156н	

Технические требования см. I.020.I-2с/89 В.2-3 ТТ
Детали см. I.020.I-2с/89 В.2-13

Разраб.	Тавшавадзе		
Проверил	Бускивадзе		
ГИП	Чиванава		
Н. контр.	Бускивадзе		

I.020.I-2с/89 2-3 К76

Колонна
5КВ36.63-...-С
5КВ36.63-...

Стадия	Лист	Листов
Р		1

ТСилЗНИИЭП

Инв.№ подл. | Подпись и дата | Взам.инв.№

Формат А3

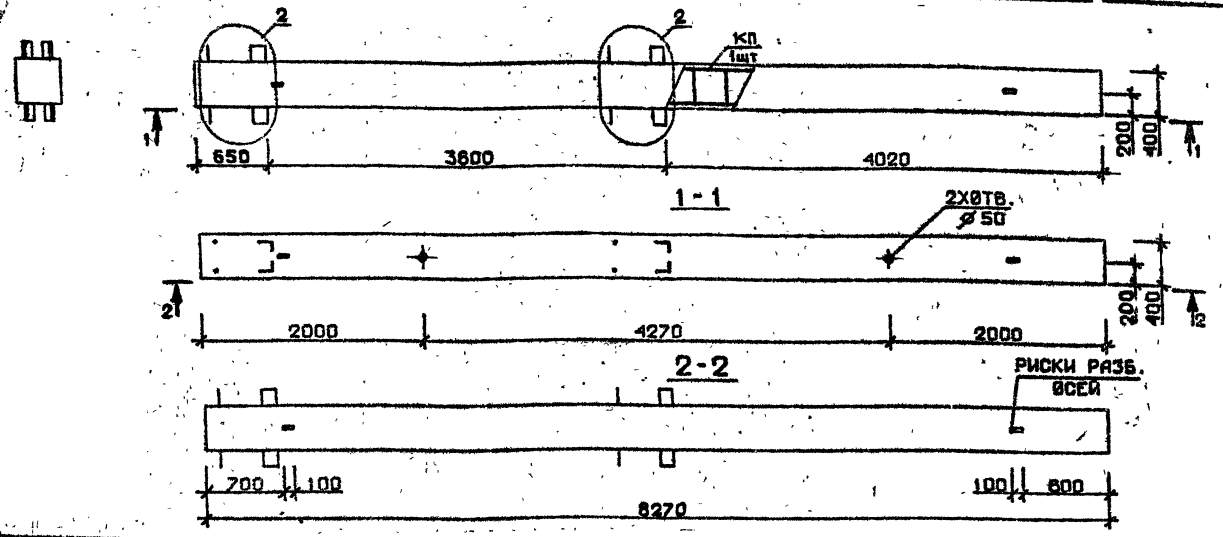

Марка колонны	Масса, т	Класс бетона	Объем бетона, м³	Расход стали кг	Марка арматурного изделия	Обозначение документа
1КБ 36.83-1-С	3,307	В25	1,32	201,9	КП157с	В.2-4К37
1КБ 36.83-2-С				249,2	КП158с	
1КБ 36.83-4-С		В30		281,0	КП159с	
1КБ 36.83-5-С		В25		333,0	КП160с	
1КБ 36.83-7-С		В30		420,0	КП161с	
1КБ 36.83-9-С				481,5	КП162с	
1КБ 36.83-1	3,307	В25	1,32	189,8	КП157	В.2-4К135
1КБ 36.83-2				237,1	КП158	
1КБ 36.83-4		В30		268,9	КП159	
1КБ 36.83-5		В25		320,9	КП160	
1КБ 36.83-7		В30		400,6	КП161	
1КБ 36.83-9				462,1	КП162	

Технические требования см. I.020.I-2с/89 В 2-3 ТТ
Детали см. I.020.I-2с/89 В.2-13

Разраб.	Мосесова		I.020.I-2с/89 2-3 К77
Проверил	Чкванава		
ГИП	Бускивадзе		Колонна 1КБ36.83-...-С 1КБ36.83-...
Н. контр.	Чкванава		Стадия Р; Лист; Листов 1; ТбилЗНИИЭП

Инв.№ подл. | Подпись и дата | Взам.инв.№

Формат А3

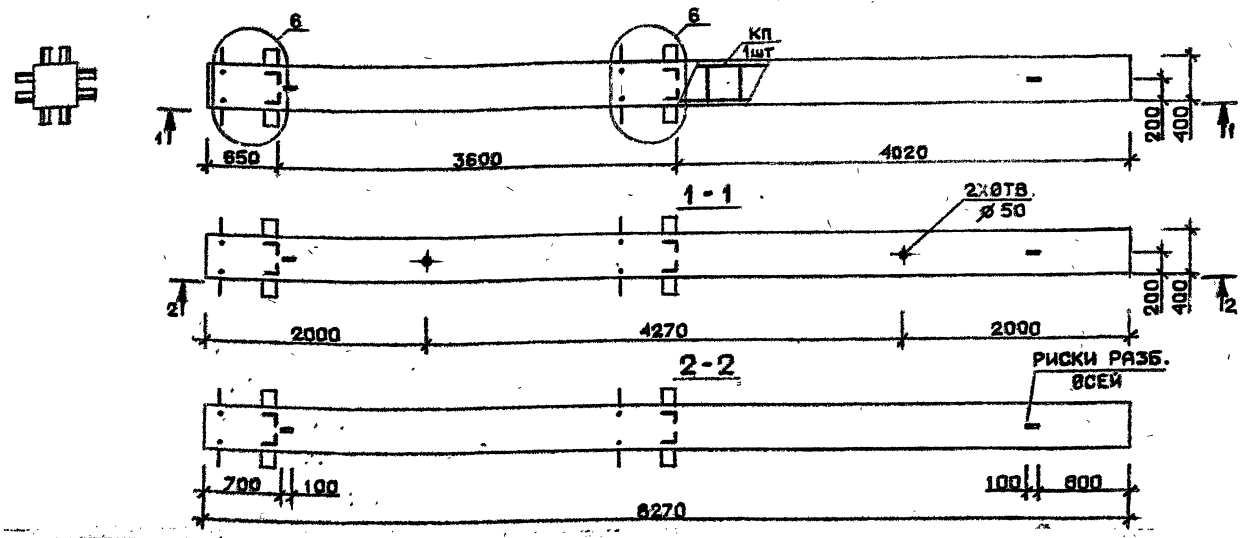

Марка колонны	Масса, т	Класс бетона	Объем бетона м³	Расход стали кг	Марка арматурного изделия	Обозначение документа
2КБ 36.83-1-С	3,307	В25	1,32	245,9	КП163с	В.2-4К38
2КБ 36.83-2-С				293,0	КП164с	
2КБ 36.83-4-С		В30		325,6	КП165с	
2КБ 36.83-5-С		В25		418,3	КП166с	
2КБ 36.83-7-С		В30		466,5	КП167с	
2КБ 36.83-9-С				529,9	КП168с	
2КБ 36.83-1	3,307	В25	1,32	233,8	КП163	В.2-4К136
2КБ 36.83-2				280,9	КП164	
2КБ 36.83-4		В30		313,5	КП165	
2КБ 36.83-5		В25		406,2	КП166	
2КБ 36.83-7		В30		447,1	КП167	
2КБ 36.83-9				510,5	КП168	

Технические требования см. I.020.I-2с/89 В.2-3 ТТ
Детали см. I.020.I-2с/89 В.2-I3

Разраб.	Мосесова		1.020.1-2с/89 2-3 К78
Проверил	Бускивадзе		
ГИП	Чкванава		Колонна 2КБ36.83-...-С 2КБ36.83-...
Н. контр.	Бускивадзе		Стадия Р; Лист; Листов; ТбилЗНИИЭП

Формат А3

Инв. № подл. | Подпись и дата | Взам. инв. №

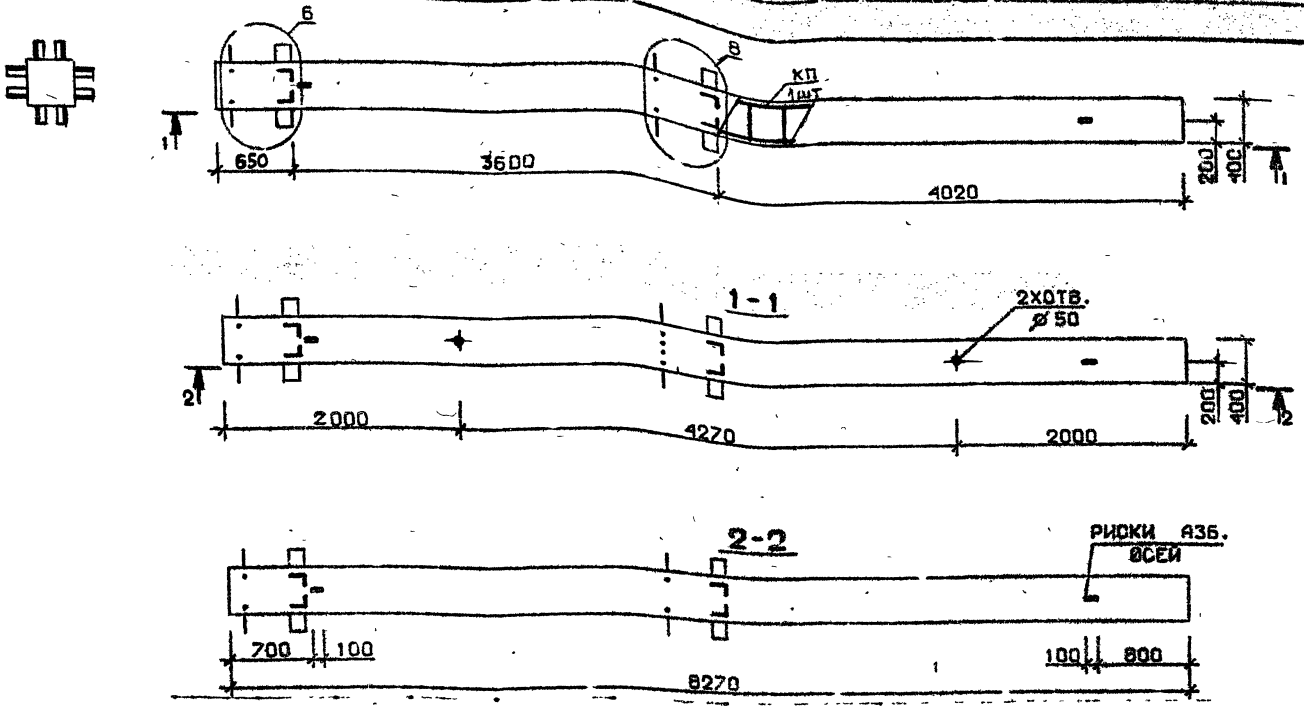

Технические требования см. I.020.I-2c/89 В.2-3 ТТ
Детали см. I.020.I-2c/89 В.2-13

Марка колонны	Масса, т	Класс бетона	Объем бетона, м³	Расход стали кг	Марка арматурного изделия	Обозначение документа
2КБ 36.83-11-С	3,307	В 35	1,32	598,8	КП169с	В.2-4 К39
2КБ 36.83-11	3,307	В 35	1,32	586,7	КП169	В.2-4 К137

Разраб.	Гавшавадзе		1.020.1-2с/89 2-3 КЖ
Проверил	Бускивадзе		
ГИП	Чиванава		Колонна 2КБ36,83-11-С 2КБ 36.83-11
Н. контр.	Чиванава		Стадия Р; Лит. Г; Листов 1; ТбилЗНИИЭП

Формат А3

Инв.№ подл. | Подпись и дата | Взам.инв.№

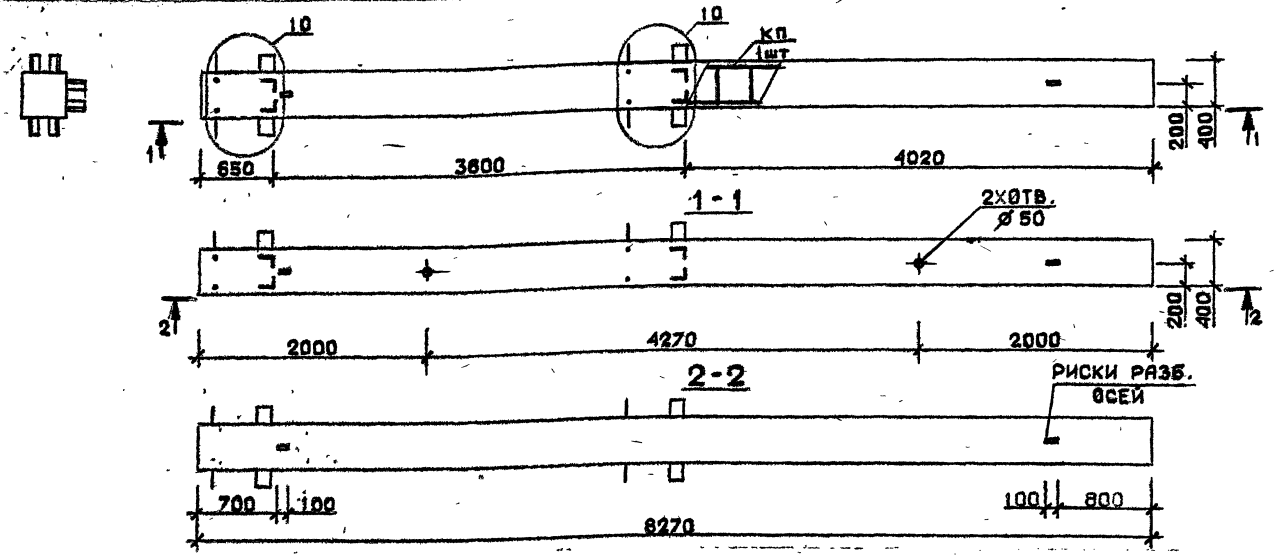

Марка колонны	Масса, т	Класс бетона	Объем бетона, м³	Расход стали кг	Марка арматурного изделия	Обозначение документа
3КБ 36.83-1-с	3,307	В 25	1,32	232,6	КП170с	В.2-4К39 К39
3КБ 36.83-2-с				279,8	КП171с	
3КБ 36.83-4-с		В30		312,4	КП172с	
3КБ 36.83-5-с		В 25		364,3	КП173с	
3КБ 36.83-7-с		В30		452,1	КП174с	К40
3КБ 36.83-9-с				515,6	КП175с	
3КБ 36.83-1	3,307	В 25	1,32	220,5	КП170	В.2-4К137 К138
3КБ 36.83-2				267,5	КП171	
3КБ 36.83-4		В30		300.3	КП172	
3КБ 36.83-5		В 25		352,2	КП173	
3КБ 36.83-7		В30		432,7	КП174	
3КБ 36.83-9				496,2	КП175	

Технические требования см. I.020.I-2с/89 В.2-3 ТТ
Детали см. I.020.I-2с/89 В.2-I3

Разраб.	Чанкветадзе	
Проверил	Чкуанава	
ГИП	Бускиладзе	
Н. контр.	Чкуанава	

1.020.1-2с/89 2-3 К80

Колонна
3КБ 36.83-...-с
3КБ 36.83-...

Стадия	Лист	Листов
Р		

ТбилЗНИИЭП

Формат А3

Инв. № подл. | Подпись и дата | Взам. инв. №

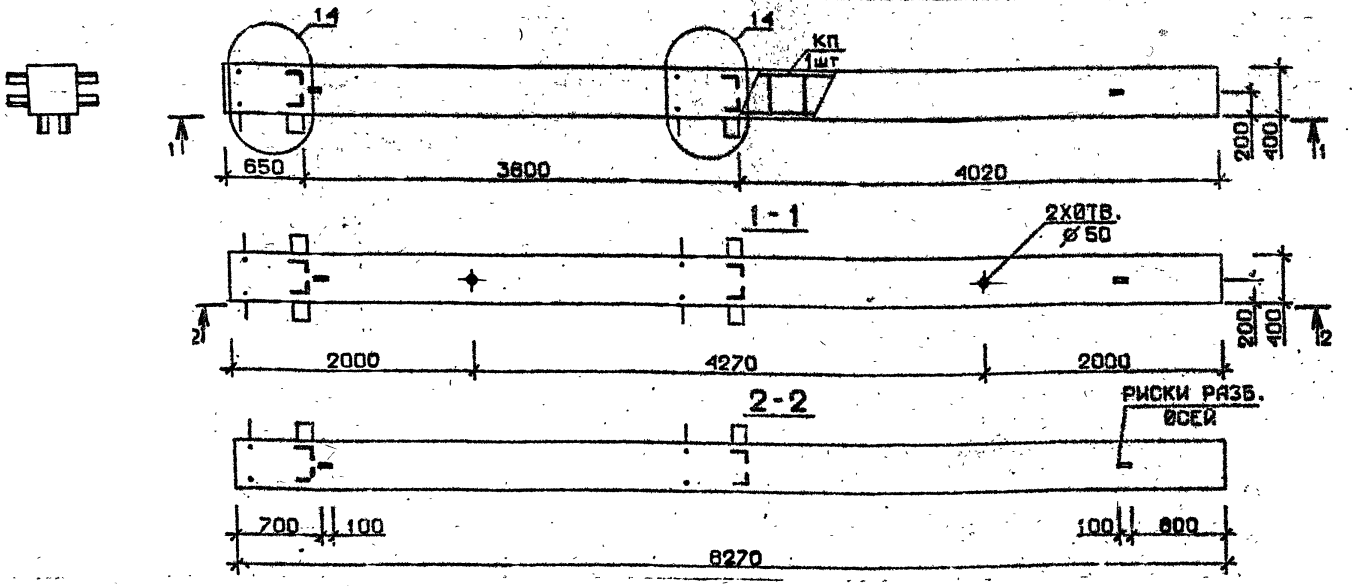

Марка колонны	Масса, т	Класс бетона	Объем бетона, м³	Расход стали кг	Марка арматурного изделия	Обозначение документа
4КБ 36.83-1-С	3,307	В25	1,32	236,0	КП176с	В.2-4К40 К40
4КБ 36.83-2-С				283,0	КП177с	
4КБ 36.83-4-С		В30		315,4	КП178с	
4КБ 36.83-5-С		В25		367,6	КП179с	
4КБ 36.83-7-С		В30		456,0	КП180с	К41
4КБ 36.83-9-С				519,4	КП181с	
4КБ 36.83-1	3,307	В25	1,32	223,9	КП176	В.2-4К138 К139
4КБ 36.83-2				270,9	КП177	
4КБ 36.83-4		В30		303,3	КП178	
4КБ 36.83-5		В25		355,5	КП179	
4КБ 36.83-7		В30		436,6	КП180	К139
4КБ 36.83-9				500,0	КП181	

Технические требования см. 1.020.1-2с/89 В.2-3 ТТ
Детали см. 1.020.1-2с/89 В.2-13

Разраб.	Чанкветадзе		1.020.1-2с/89 2-3 К81
Проверил	Бусыгвадзе		
ГИП	Чкуанава		Колонна 4КБ 36.83-...-С 4КБ 36.83-...
Н. контр.	Бусыгвадзе		Стадия Р; Лист; Листов; ТбилЗНИИЭП

Инв. № подл. | Подпись и дата | Взам. инв. №

Формат А3

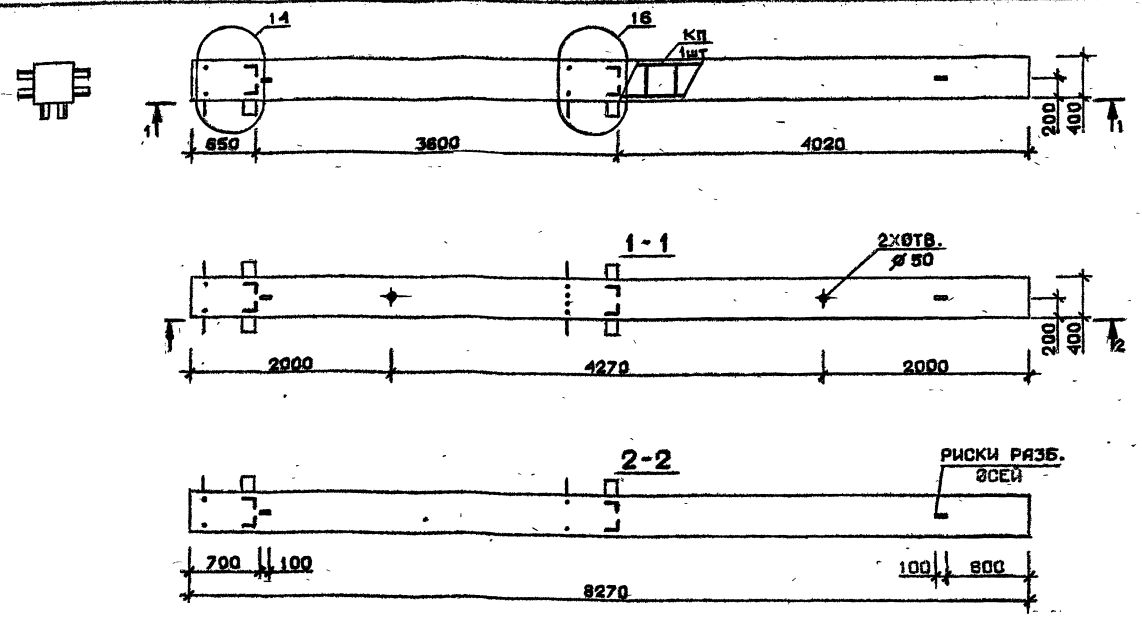

Марка колонны	Масса, т	Класс бетона	Объем бетона, м³	Расход стали кг	Марка закладного изделия	Обозначение документа
4КБ36.83-11-с	3,307	В35	1,32	589,1	КП182с	В.2-4 К41
4КБ36.83-11	3,307	В35	1,32	577,0	КП182	В.2-4 К139

Технические требования см. I.020.I-2с/89 В.2-3 ТТ
Детали см. I.020.I-2с/89 В.2-3

Разраб.	Авшаладзе		
Проверил	Бускиладзе		
ГИП	Цкванава		
Н. контр.	Бускиладзе		

1.020.1-2с/89 2-3 К82

Колонна
4КБ36.83-11-с
4КБ36.83-11

Стадия	Лист	Листов
Р		1

ТбилЗНИИЭП

Инв.№ подл. | Подпись и дата | Взам.инв.№

Формат А3

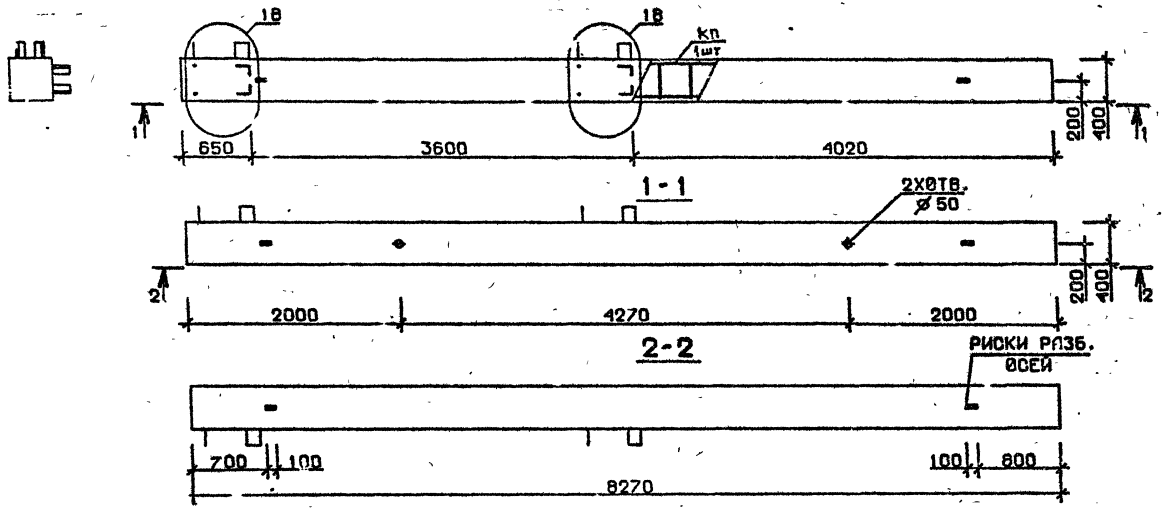

Марка колонны	Масса, т	Класс бетона	Объем бетона, м³	Расход стали кг	Марка арматурного изделия	Обозначение документа
5 КБ 36.83-1-С	3,307	В 25	1,32	222,6	КП183с	В. 2-4К41
5 КБ 36.83-2-С				269,6	КП184с	
5 КБ 36.83-4-С		В 30		302,1	КП185с	
5 КБ 36.83-5-С		В 25		354,2	КП186с	К42
5 КБ 36.83-7-С		В 30		441,7	КП187с	
5 КБ 36.83-1	3,307	В 25	1,32	210.5	КП183	В.2-4К139
5 КБ 36.83-2				257.5	КП184	
5 КБ 36.83-4		В 30		290.0	КП185	
5 КБ 36.83-5		В 25		342.1	КП186	К140
5 КБ 36.83-7		В 30		422.3	КП187	

Технические требования см. I.020.I-2с/89 В.2-3 Т.
Детали см. I.020.I-2с/89 В.2-13

Разраб.	Тавшавадзе		
Проверил	Бускивадзе		
ГИП	Чкаланава		
Н. контр.	Бускивадзе		

I.020.I-2с/89 2-3 К83

Колонна
5КБ 36.83-...-С.
5КБ 36.83-...

Стадия	Лист	Листов
Р		1

ТбилЗНИИЭП

Формат А3

Взам. инв. № | Подпись и дата | Инв. № подл.

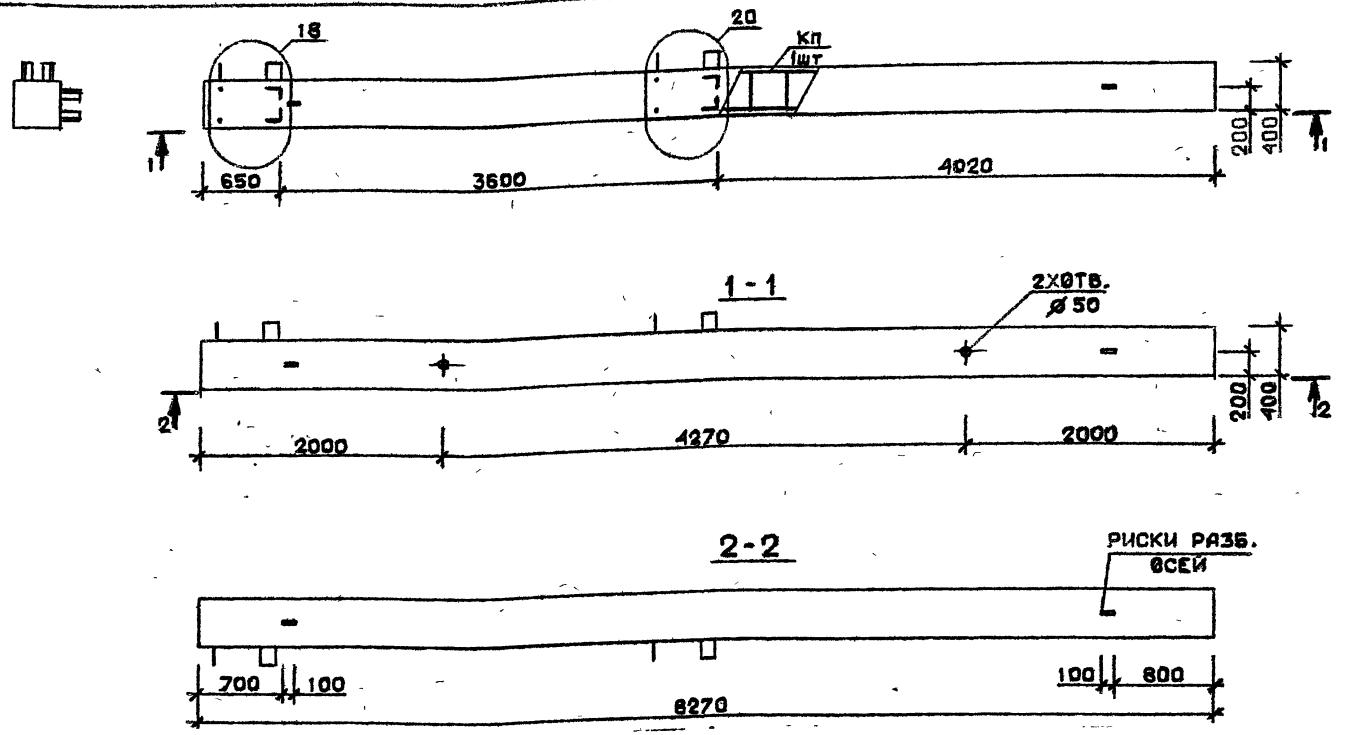

Технические требования см. I.020.I-2с/89 В.2-3 ТТ
Детали см. I.020.I-2с/89 В.2-13

Марка колонны	Масса, т	Класс бетона	Объем бетона, м³	Расход стали кг	Марка арматурного изделия	Обозначение документа
5КБ 36.83-11-с	3,307	В 35	1,32	577,3	КП188с	В.2-4 К42
5КБ 36.83-11	3,307	В 35	1,32	565,2	КП188	В.2-4 К140

Разраб.	Мосесова		I.020.I-2с/89 2-3 К84	
Проверил	Чкванава			
ГИП	Бускивадзе		Колонна 5КБ 36.83-11-с 5КБ36.83-11	Стадия Р; Лист; Листов 1
Н. контр.	Чкванава			ТбилЗНИИЭП

Инв. № подл. | Подпись и дата | Взам. инв. №

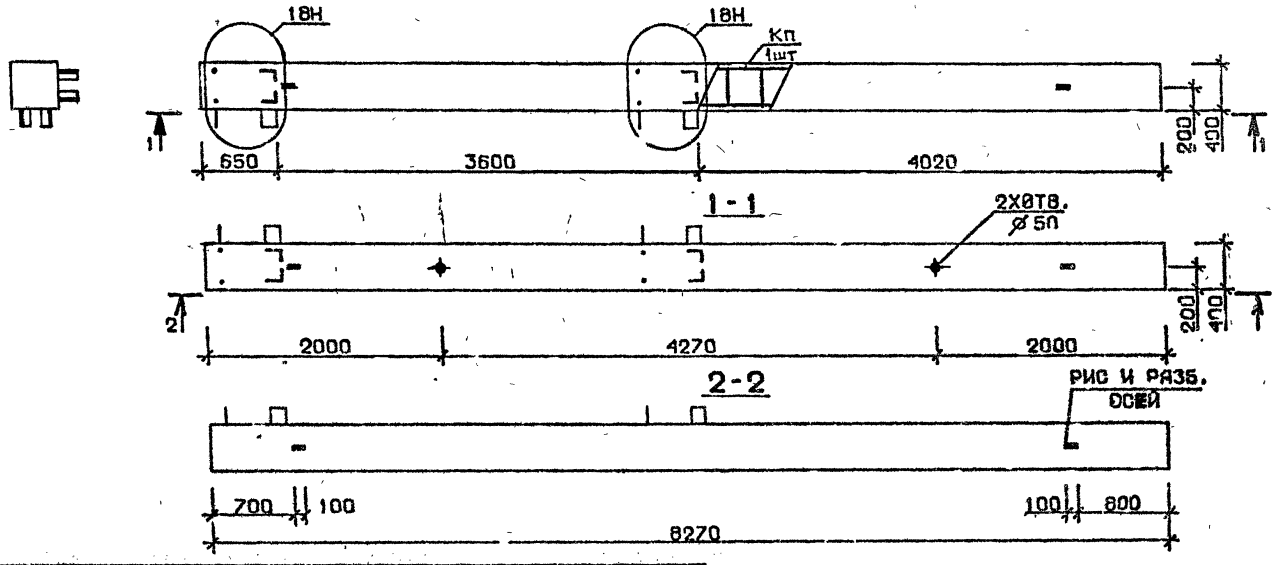

Марка колонны	Масса, т	Класс бетона	Объем бетона, м³	Расход стали кг	Марка арматурного изделия	Обозначение документа
5КБ 36.83-1-Сн	3,307	В25	1,32	222,6	КП183сн	В.2-4К43
5КБ 36.83-2-Сн				269,6	КП184сн	
5КБ 36.83-4-Сн		В30		302,1	КП185сн	
5КБ 36.83-5-Сн		В25		354,2	КП186сн	
5КБ 36.83-7-Сн		В30		441,7	КП187сн	К44
5КБ 36.83-1-н	3,307	В25	1,32	210,5	КП183н	В.2-4К141
5КБ 36.83-2-н				257,5	КП184н	
5КБ 36.83-4-н		В30		290,0	КН185н	
5КБ 36.83-5-н		В25		342,1	КН186н	
5КБ 36.83-7-н		В30		422,3	КН187н	К142

Технические требования см. I.020 I-2с/89 В.2-3 ТТ
Детали см. I.020.I-2с/89 В.2-13

Разраб.	Мадзиашвили		
Проверил	Бускиндзе		
ГИП	Иванава		
Н. контр.	Бускиндзе		

I.020.1-2с/89 2-3 К85

Колонна
5КБ36.83-...-С
5КБ36.83-...

Стадия	Лист	Листов
Р		1

ТбилЗНИИЭП

Формат А3

Инв.№ подл. | Подпись и дата | Взам.инв.№

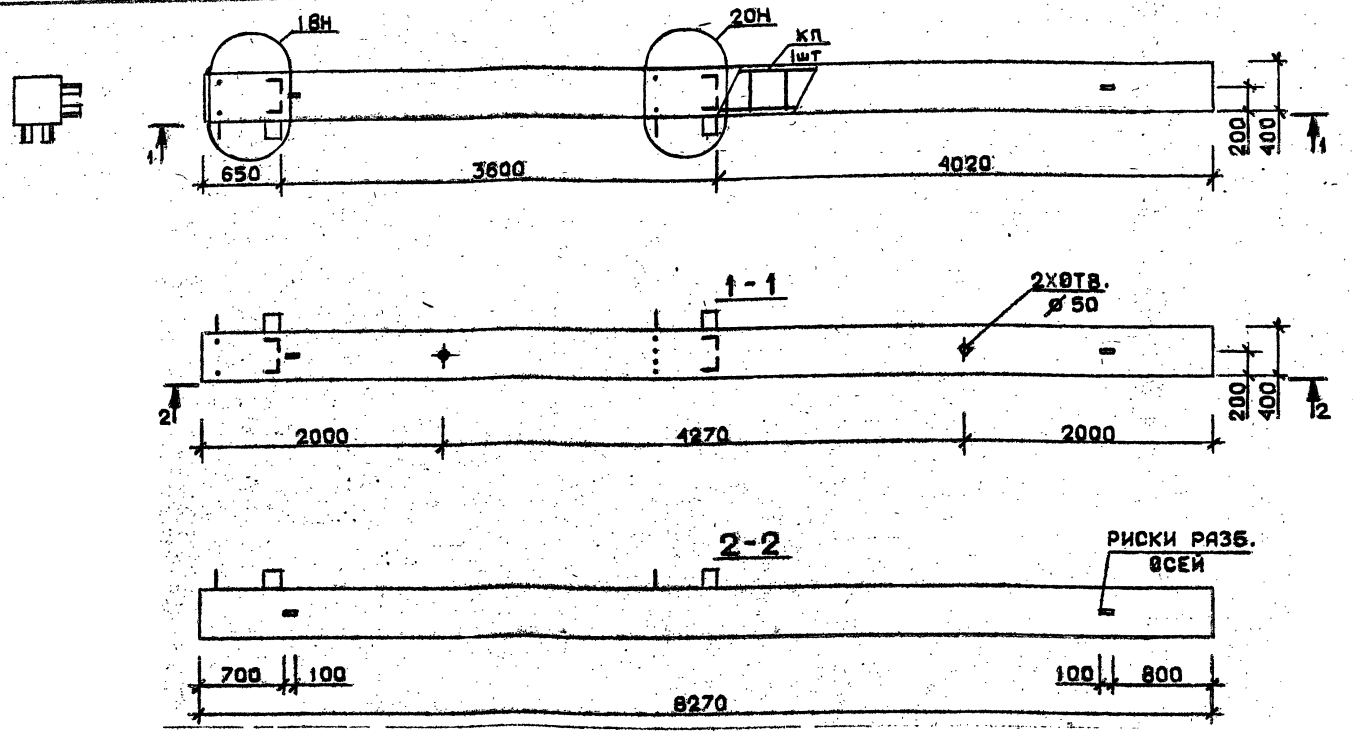

Марка колонны	Масса, т	Класс бетона	Объем бетона, м³	Расход стали кг	Марка арматурного изделия	Обозначение документа
5КБ 36.83-11-Сн	3,307	В35	1,32	577,3	КП188сн	В.2-4 К44
5КБ 36.83-11-н	3,307	В35	1,32	565,2	КП188н	В.2-4К142

Технические требования см. I.020.I-2с/89 В.2-4 ТТ
Детали см. I.020.I-2с/89 В.2-13

Разраб.	Гавшавадзе		1.020.1-2с/89 2-3 К86
Проверил	Чкуанава		
ГИП	Бускивадзе		Колонна 5КБ 36.83-11-Сн 5КБ 36.83-11-н
Н. контр.	Чкуанава		Стадия Р; Лист; Листов 1; ТбилЗНИИЭП

Формат А3

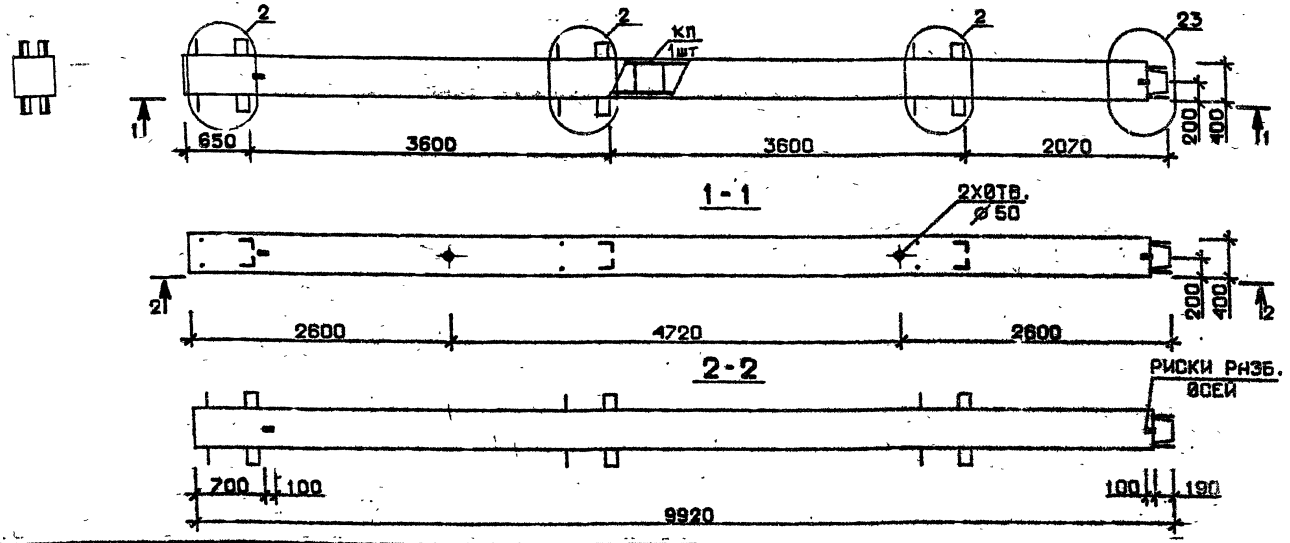

Марка колонны	Масса, т	Класс бетона	Объем бетона, м³	Расход стали кг	Марка арматурного изделия	Обозначение документа
1КВ 36.99-1-С	3,967	В 25	1,59	268,8	КП189с	В.2-4К45
1КВ 36.99-2-С		В 30		323,6	КП190с	
1КВ 36.99-4-С		В 25		362,0	КП191с	
1КВ 36.99-5-С		В 30		441,0	КП192с	
1КВ 36.99-7-С				525,5	КП193с	
1КВ 36.99-1	3,967	В 25	1,59	255,6	КП189	В.2-4К143
1КВ 36.99-2				310.4	КП190	
1КВ 36.99-4		В 30		348,8	КП191	
1КВ 36.99-5		В 25		407.8	КП192	
1КВ 36.99-7		В 30		504,4	КП193	

Технические требования см. I.020.I-2с/89 В.2-3 ТТ
Детали см. I.020.I-2с/89 В.2-3

Разраб.	Мосесова	
Проверил	Оускиваазе	
ГИП	Чиванава	
Н. контр.	Оускиваазе	

I.020.I-2с/89 2-3 К87

Колонна
1КВ 36.99-...-С
1КВ 36.99-...

Стадия	Лист	Листов
Р		1

Тби. ЗНИИЭП

Формат А3

Инв. № подл. | Подпись и дата | Взам. инв. №

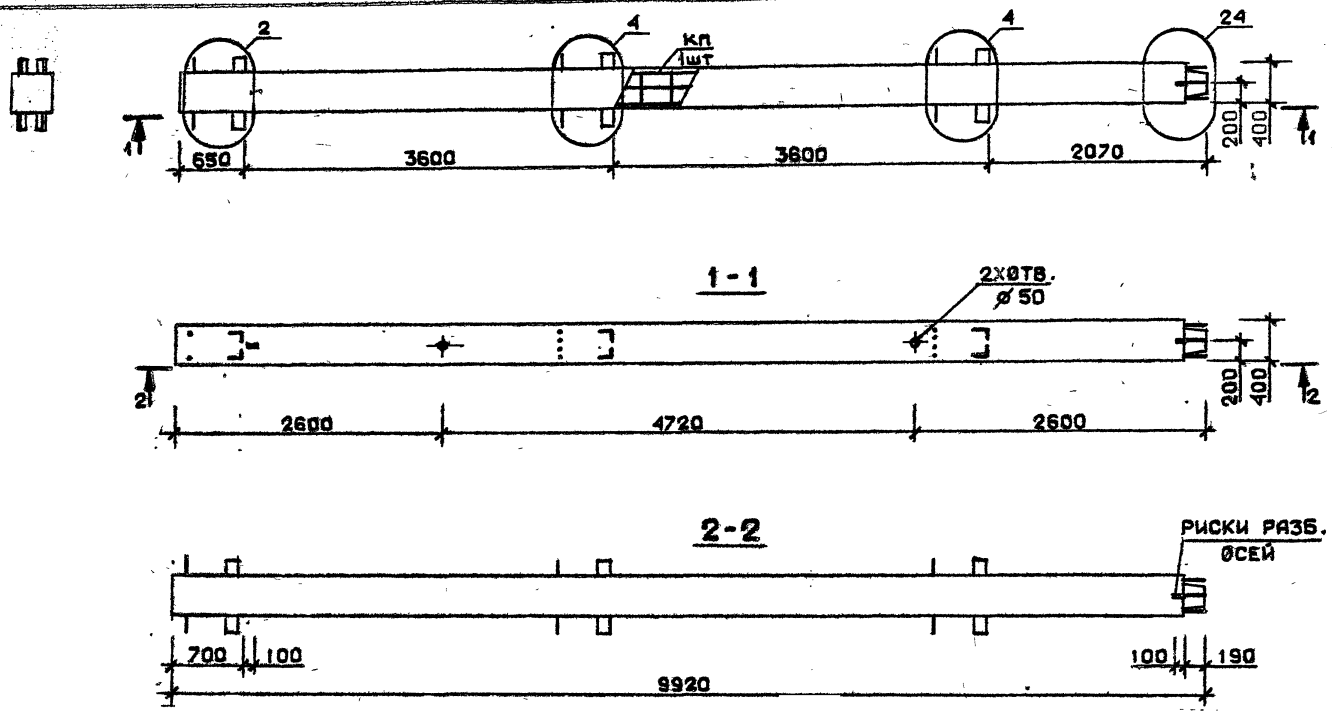

Марка колонны	Масса, т	Класс бетона	Объем бетона, м³	Расход стали кг	Марка арматурного изделия	Обозначение документа
1КВ 36.99-11-С	3,967	В35	1,59	700,5	КП194с	В.2-4 К45
1КВ 36.99-11	3,967	В35	1,59	687,3	КП194	В.2-4 К143

...ические требования см. I.020.I-2с/89 В.2-3 ТТ
Детали см. I.020.I-2с/89 В.2-13

Разраб.	Тавшавадзе		1.020.1-2с/89 2-3 К88	
Проверил	Чиданава			
ГИП	Бусловадзе			
Н. контр.	Чиданава		Колонна 1КВ 36.99-11-С 1КВ 36.99-11	Стадия Р; Лист 1; Листов 1
				ТбилЗНИИЭП

Формат А3

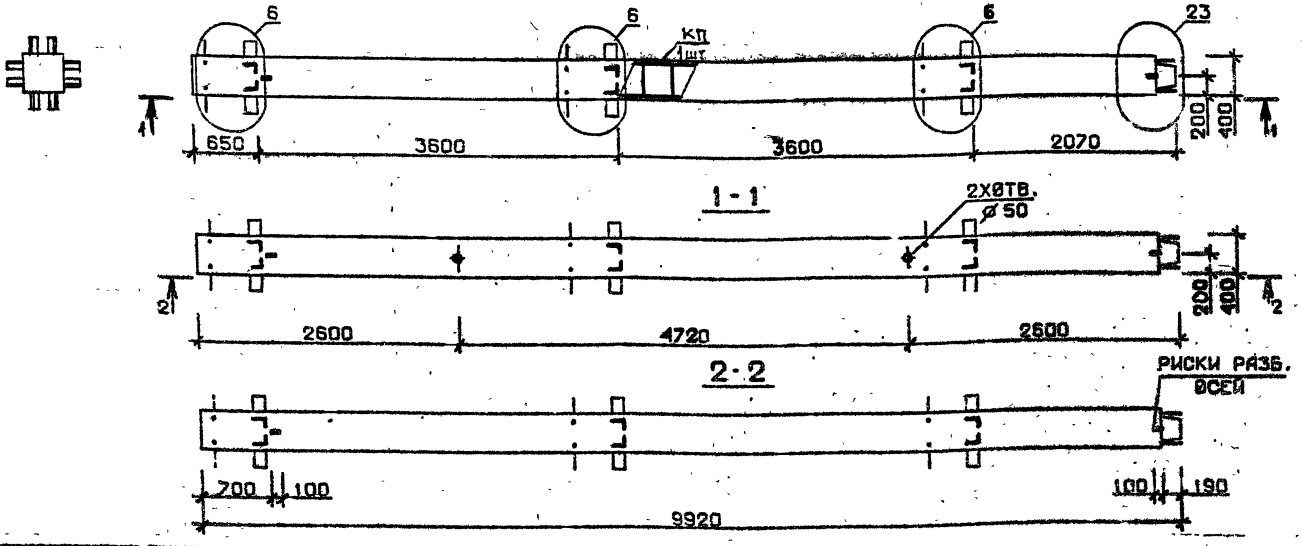

Марка колонны	Масса, т	Класс бетона	Объем бетона, м³	Расход стали кг	Марка арматурного изделия	Обозначение документа
2 КВ 36.99-1-С	3,967	Р 25	1,59	336,7	КП195с	В. 2-4К46
2 КВ 36.99-2-С				391,5	КП196с	
2 КВ 36.99-4-С		В 30		430,5	КП197с	
2 КВ 36.99-5-С		В 25		488,9	КП198с	
2 КВ 36.99-7-С		В 30		599,4	КП199с	
2 КВ 36.99-1	3,967	В 25	1,59	325,5	КП195	В. 2-4К144
2 КВ 36.99-2				378,3	КП196	
2 КВ 36.99-4		В 30		417,3	КП197	
2 КВ 36.99-5		В 25		475,7	КП198	
2 КВ 36.99-7		В 30		578,3	КП199	

Технические требования см. I.020.I-2с/89 В.2-3 ТТ
Детали см. I.020.I-2с/89 В.2-13

Разраб.	Чан. Ветадзе	
Проверил	Квланава	
ГИП	Бускильадзе	
Н. контр.	Квланава	

I.020.I-2с/89 2-3 К89

Колонна
2КВ 36.99-...-С
2КВ 36.99-...

Стадия	Лист	Листов
Р	1	1

ТбилЗНИИЭП

Инв.№ подл. | Подпись и дата | Взам. инв.№

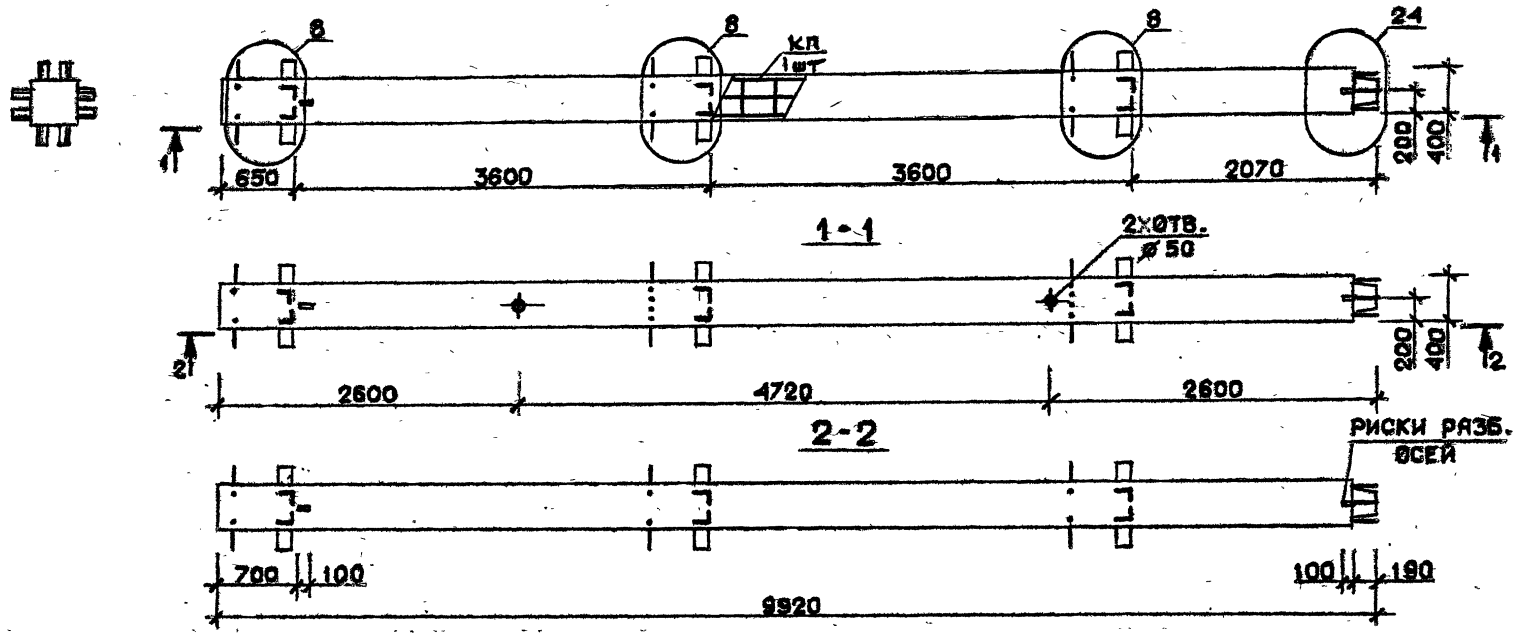

Марка колонны	Масса, т	К-асс бетона	Объем бетона, м³	Расход стали кг	Марка арматурного изделия	Обозначение документа
2КВ36.99-11-С	3,967	В35	1,59	764,9	КП200с	В.2-4 К46
2КВ36.99-13 С				955,6	КП201с	К47
2КВ36.99-11	3,967	В35	1,59	751,7	КП200	В.2-4 КП4
2КВ36.99-13				934,5	КП201	К45

Технические требования см. I.020.I-2с/89 В.2-3 ТТ
Детали см. I.020.I-2с/89 В.2-13

Разраб.	Гавшавадзе		1.020.1-2с/89 2-3 К90
Провери.	Бускивадзе		
ГИП	Цкванава		Колонна 2КВ36.99-...-С 2КВ36.99-...
Н.контр.	Бускивадзе		Стадия Р; Лист 1; Листов 1; ТбилЗНИИЭП

Инв.№ подл. | Подпись и дата | Взам. инв.№

Формат А3

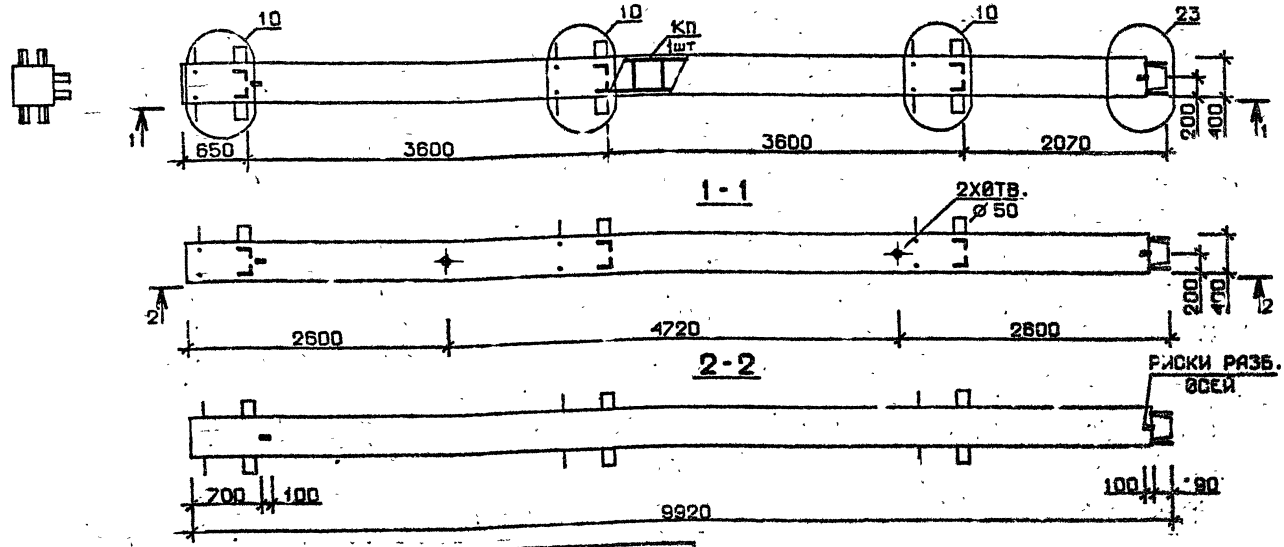

Марка колонны	Масса, т	Класс бетона	Объем бетона, м³	Расход стали кг	Марка арматурного изделия	Обозначение документа
3 КВ 36.99-1-С	3,967	В 25	1,59	315,4	КП202с	В.2-4 К47 К47
3 КВ 36.99-2-С				370,2	КП203с	
3 КВ 36.99-4-С		В 30		409,0	КП204с	
3 КВ 36.99-5-С		В 25		467,4	КП205с	
3 КБ 36.99-7-С		В 30		577,8	КП206с	
3 КВ 36.99-1	3,967	В 25	1,59	302,2	КП202	В.2-4К145
3 КВ 36 99-2				357,0	КП203	
3 КВ 36.99-4		В 30		395,8	КП204	
3 КВ 36.99-5		В 25		454.2	КП205	
3 КВ 36.99-7		В 30		556,7	КП206	

Технические требования см. I.020.1-2с/89 В.2-3 ТТ
Детали см I.020.1-2с/89 В.2-13

Разраб.	ЧанКветадзе		I.020.1-2с/89 2-3 КЖ
Проверил	Бускиладзе		
ГИП	Чкванцва		Колонна 3КВ 36.99-...-С 3КВ 36.99-...
Н. контр.	Бускиладзе		Стадия Р; Лис.; Листов 1; ТбилЗНИИЭП

Инв. № подл. | Подпись и дата | Взам. инв. №

Формат А3

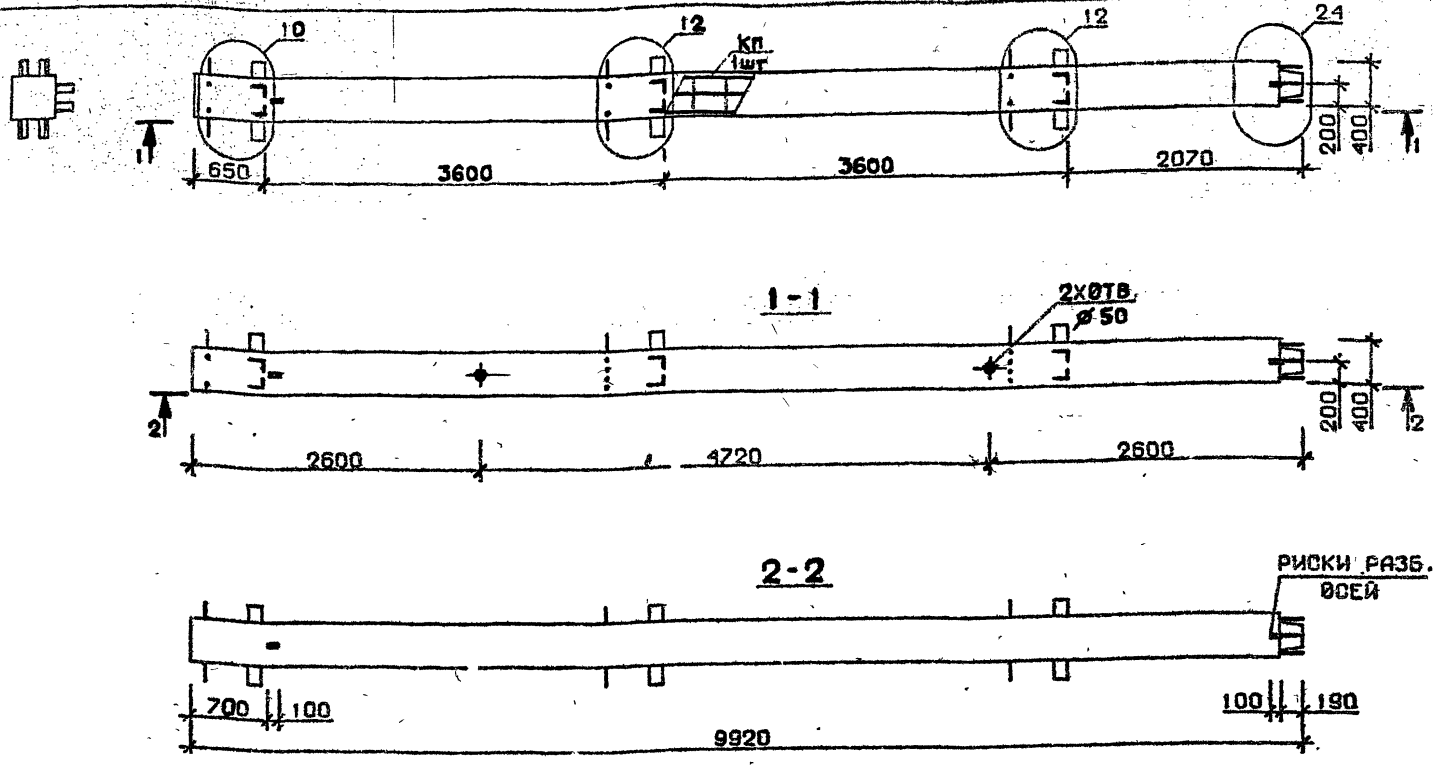

Технические требования см.I.020.I-2с/89 В.2-3 ТТ
Детали см. I.020.I-2с/89 В.2-13

Марка колонны	Масса, т	Класс бетона	Объем бетона, м³	Расход стали кг	Марка арматурного изделия	Обозначение документа
3КВ 36.99-11-С	3.967	В35	1,59	753,9	КП207с	В.2-4 К48
3КВ36.99-11	3,967	В35	1,59	740.7	КП 207	В.2-4К146

Разраб.	Тавшавадзе		1.020.1-2с/89 2-3 К92
Проверил	Чкванава		
ГИП	Бусгиваадзе		Колонна 3КВ36.99-11-С 3КВ 36.99-11
Н. контр.	Чкванава		Стадия Р; Лист; Листов 1; ТбилЗНИИЭП

Инв.№ подл. | Подп. и дата | Взам.инв.№

Формат А3

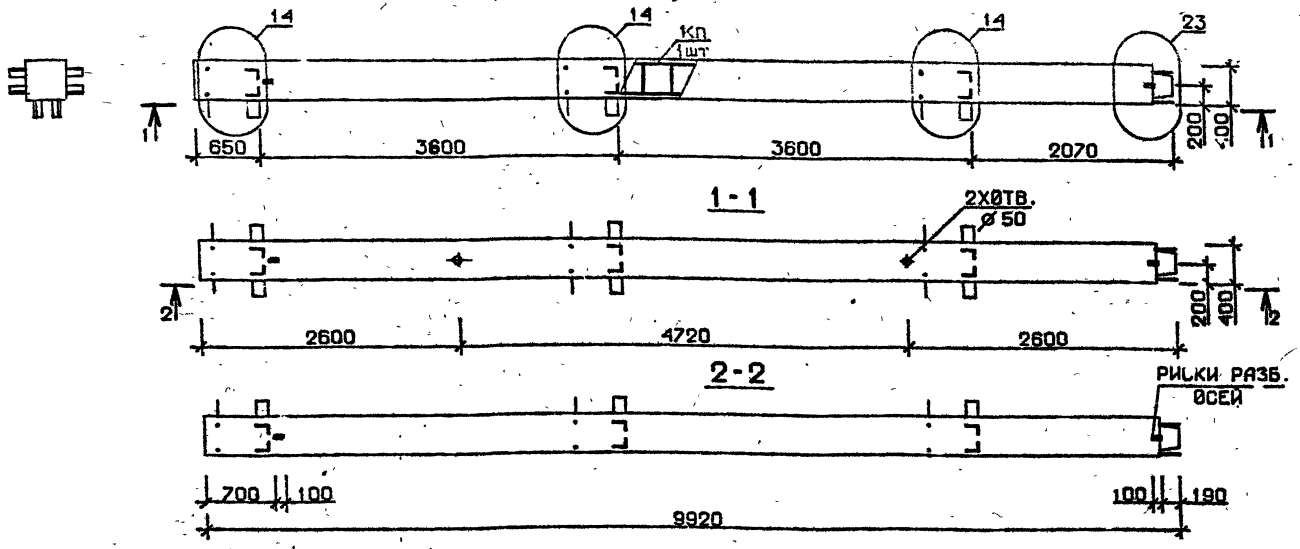

Марка колонны	Масса, т	Класс бетона	Объем бетона, м³	Расход стали кг	Марка закладного изделия	Обозначение документа
4 КВ 36.99-1-С	3,967	В 25	1,59	321,9	КП208с	В.2-4 К48
4 КВ 36.99-2-С				376,6	КП209с	
4 КВ 36.99-4-С		В 30		415,4	КП210с	
4 КВ 36.99-5-С		В 25		473,8	КП211с	
4 КВ 36.99-7-С		В 30		563,8	КП212с	
4 КВ 36.99-1	3,967	В 25	1,59	308,7	КП208	В. 2-4 К146
4 КВ 36.99-2				363,4	КП209	
4 КВ 36.99-4		В 30		402,4	КП210	
4 КВ 36.99-5		В 25		460,6	КП211	
4 КВ 36.99-7		В 30		562,7	КП212	

Технические требования см. I.020.I-2с/89 В.2-3 ТТ
Детали см. I.020.I-2с/89 В.2-13

Разраб.	Чантветадзе		I.020.I-2с/89 2-3 К93
Проверил	Бускивадзе		
ГИП	Чкванава		Колонна 4КВ 36.99-...-С 4КВ 36.99-...
Н. контр.	Бускивадзе		Стадия Р; Лист; Листов; ТбилЗНИИЭП

Инв.№ подл. | Подпись и дата | Взам. инв.№

Формат А3

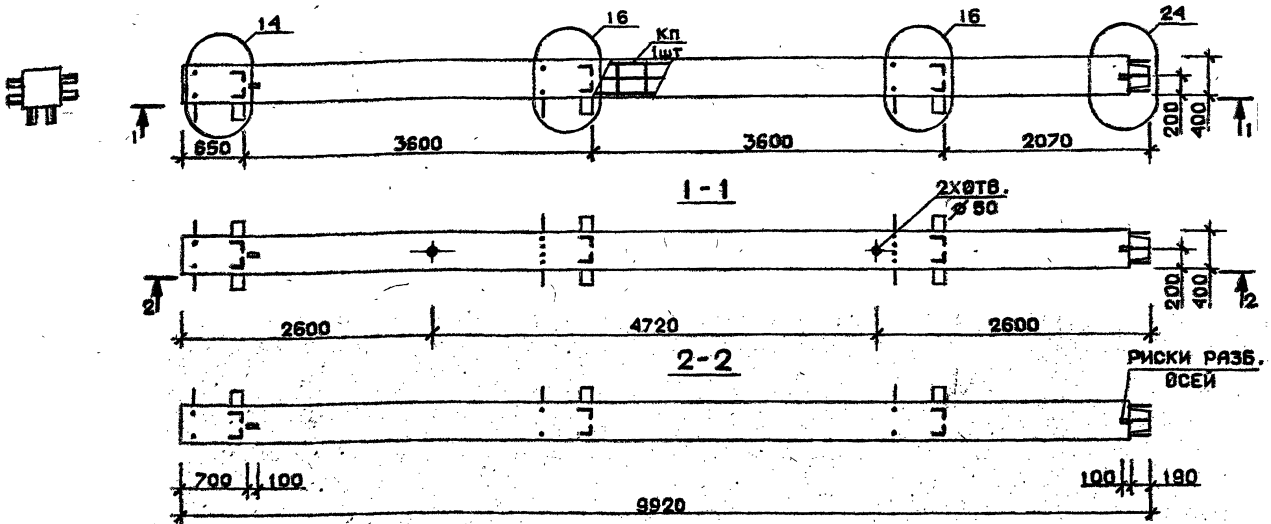

Марка колонны	Масса, т	Класс бетона	Объем бетона, м³	Расход стали кг	Марка арматурного изделия	Обозначение документа
4КВ 36.99-11-с	3,967	В35	1,59	751,8	КП213с	В.2-4К49
4КВ 36.99-13-с				921,8	КП214с	
4КВ 36.99-11	3,967	В35	1,59	738,6	КП213	В.2-4К147
4КВ 36.99-13				900,7	КП214	

Технические требования см. I.020.I-2с/89 В.2-3 ТТ
Детали см. I.020.I-2с/89 В.2-13

Разраб.	Чанкветадзе		1.020.1-2с/89 2-3 К94
Проверил	Чкванава		
ГИП	Бускиваадзе		Колонна 4КВ 36.99-...-с 4КВ 36.99-...
Н. контр.	Чкванава		Стадия Р; Лист; Листов 1
			ТбилЗНИИЭП

Инв.№ подл. | Подпись и дата | Взам.инв.№

Формат А3

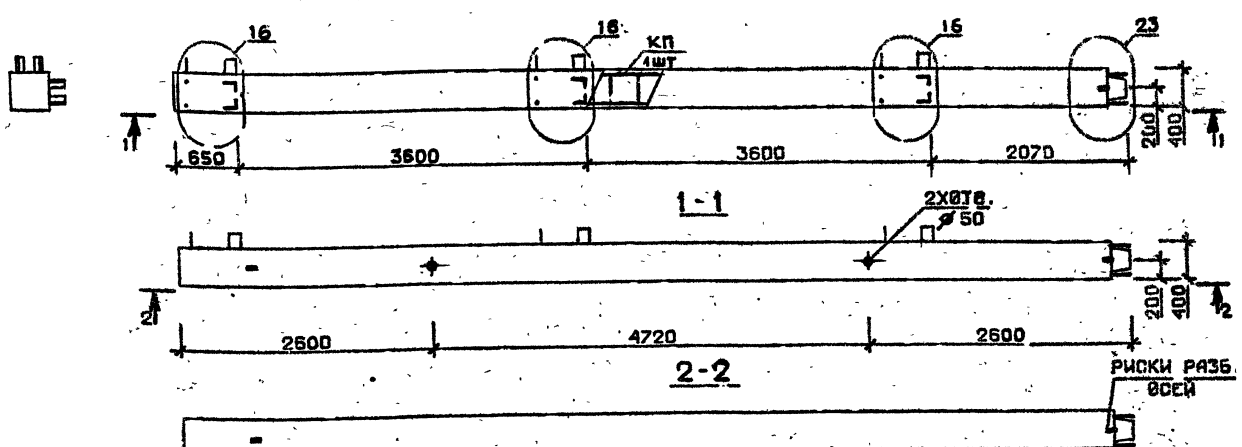

Марка колонны	Масса, т	Класс бетона	Объем бетона, м³	Расход стали кг	Марка арматурного изделия	Обозначение документа
5КВ 36.99-1-С	3,967	В25	1,59	301,4	КП215с	В.2-4К49
5КВ 36.99-2-С				356,2	КП216с	
5КВ 36.99-4-С		В30		395,2	КП217с	
5КВ 36.99-5-С		В25		453,4	КП218с	
5КВ 36.99-7-С		В30		562,3	КП219с	К50
5КВ 36.99-1	3,967	В25	1,59	288,2	КП215	В.2-4К147
5КВ 36.99-2				343,0	КП216	
5КВ 36.99-4		В30		382,4	КП217	
5КВ 36.99-5		В25		440,2	КП218	
5КВ 36.99-7		В30		541,2	КП219	К148

Технические требования см. I.020.1-2с/89 Т.2-3 ТТ
Детали см. I.020.1-2с/89 В.2 К

Разраб.	Мансурадзе		I.020.1-2с/89 2-3 К95
Проверил	Бухникашвили		
ГИП	Цквитаия		Колонна 5КВ 36.99-...-С 5КВ 36.99-...
Н. контр.	Джикиа		Стадия Р; Лист; Листов 1
			ТбилЗНИИЭП

Формат А3

Инв.№ подл. | Подпись и дата | Взам. инв.№

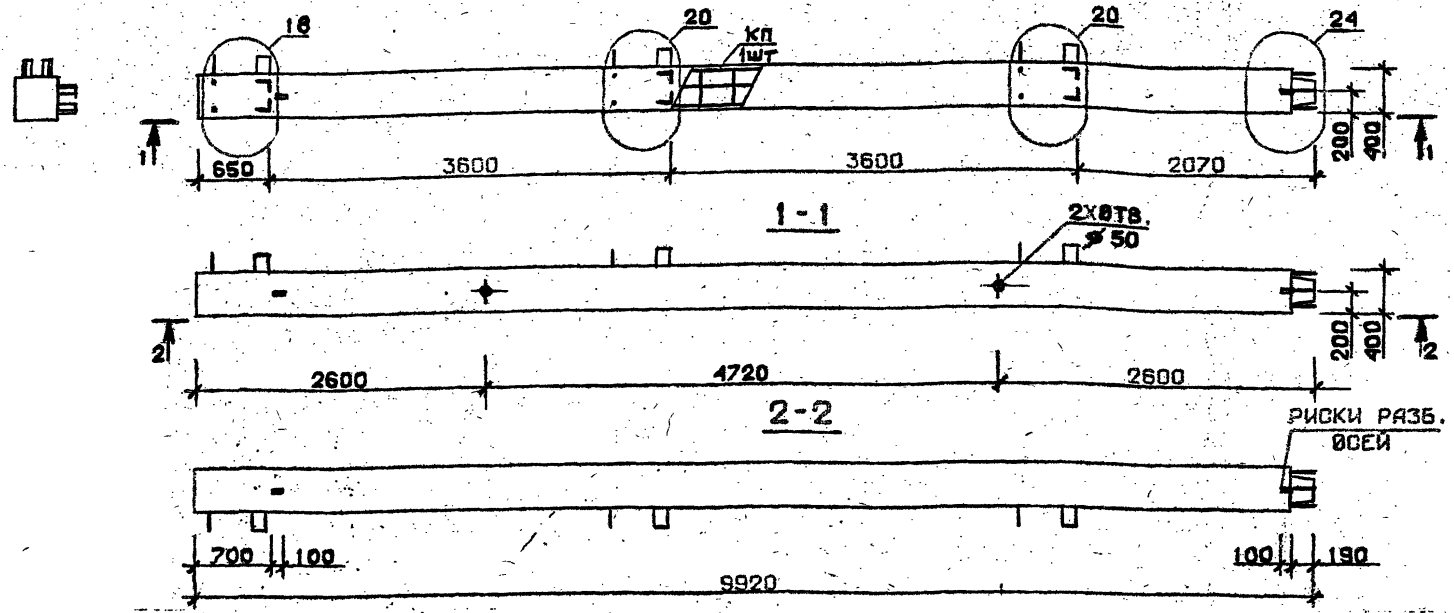

Марка колонны	Масса, т	Класс бет на	Объем бетона, м³	Расход стали кг	Марка арматурного изделия	Обозначение документа
5КВ 36.99-11-с	3,967	В35	1,59	735,1	КП220с	В.2-4 К50
5КВ 36.99-13-с				900,1	КП221с	
5КВ 36.99-11	3,967	В35	1,59	721,9	КП220	В.2-4 К148
5КВ 36.99-13				879,0	КП221	

Технические требования см. I.020.I-2с/89 В.2-3 ТТ
Детали см. I.020.I-2с/89 В.2-13

Разраб.	Тавшавадзе		I.020.I-2с/89 2-3 К96
Проверил	Чкванава		
ГИП	Бускиваадзе		Колонна 5КВ 36.99-...-с 5КВ 36.99-...
Н.контр	Чкванава		Стадия Р; Лист; Листов 1
			ТбилЗНИИЭП

Инв.№ подл. | Подпись и дата | Взам.инв.№

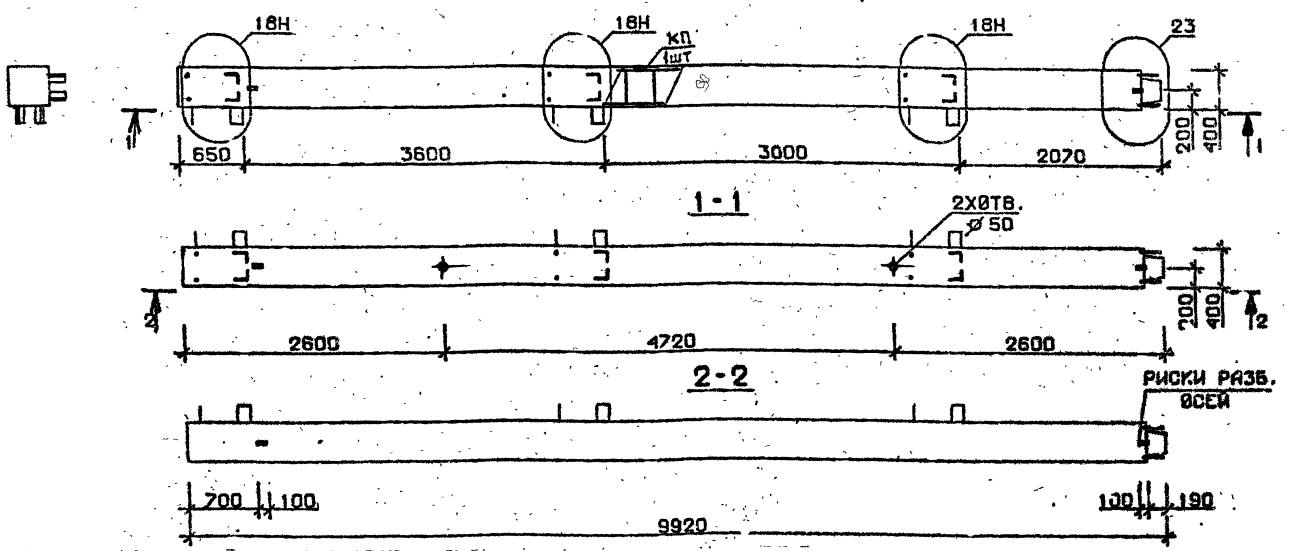

Марка колонны	Масса, т	Класс бетона	Объем бетона, м³	Расход стали кг	Марка арматурного изделия	Обозначение документа
5КВ 36.99-1-Сн	3,967	В 25	1,59	301,4	КП215сн	В.2-4 К51
5КВ 36.99-2-Сн				356,2	КП216сн	
5КВ 36.99-4-Сн		В30		395,0	КП217сн	
5КВ 36.99-5-Сн		В 25		453,4	КП218сн	
5КВ 36.99-7-Сн		В30		562,2	КП219сн	
5КВ 36.99-1н	3,967	В 25	1,59	288,2	КП215н	В.2-4 К149
5КВ 36.99-2н				343,0	КП216н	
5КВ 36.99-4н		В30		382,4	КП217н	
5КВ 36.99-5н		В 25		440.2	КП218н	
5КВ 36.99-7н		В30		541.2	КП219н	

Технические требования см. I.020.I-2с/89 В.2-3 ТТ
Детали см. I.020.I-2с/89 В.2-I3

Разраб.	Чанкветадзе		
Проверил	Бускивадзе		
ГИП	Чкванава		
Н. контр.	Бускивадзе		

1.020.1-2с/89 2-3 к97

Колонна
5КВ 36.99-...-С
5КВ 36.99-...

Стадия	Лист	Листов
Р		

ТбилЗНИИЭП

Инв.№ подл. | Подпись и дата | Взам.инв.№

Формат А3

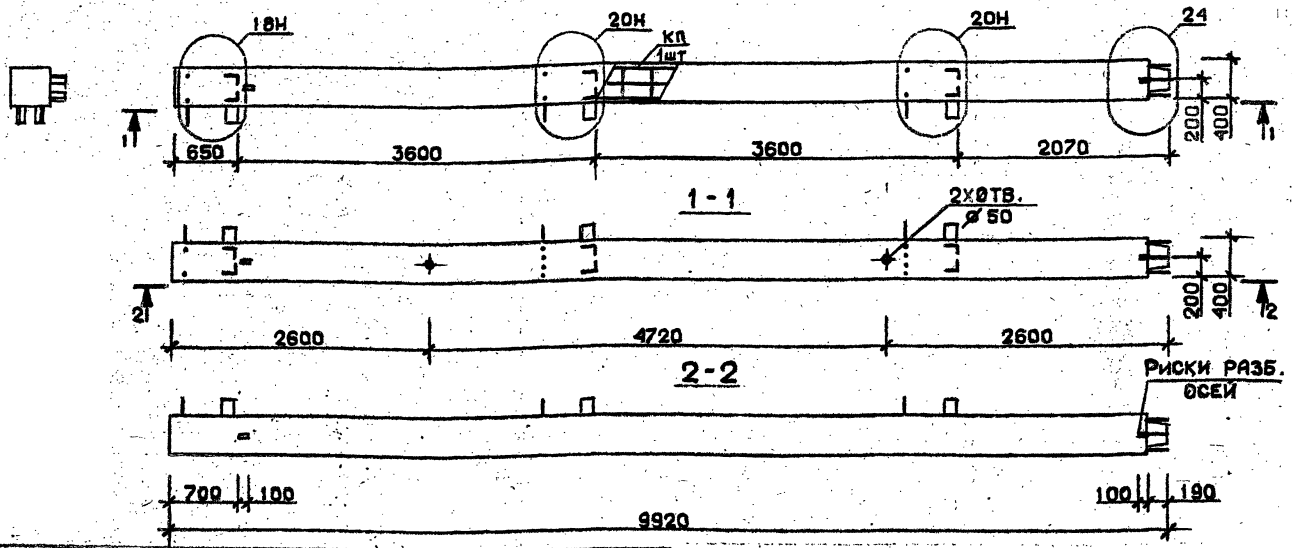

Марка колонны	Масса, т	Класс бетона	Объем бетона, м³	Расход стали кг	Марка арматурного изделия	Обозначение документа
5КВ 36.99-11-Сн	3,967	В 35	1,59	735,1	КП220сн	В.2-4 К52
5КВ 36.99-13-Сн				900,1	КП221сн	
5КВ 36.99-11н	3,967	В 35	1,59	721,9	КП220н	В.2-4 К150
5КВ 36.99-13н				879,0	КП221н	

Технические требования см. 1.020.1-2с/89 В.2-3 ТТ
Детали см. 1.020.1-2с/89 В.2-13

Разраб.	Чанкветадзе		1.020.1-2с/89 2-3 К98
Проверил	Чкванава		
ГИП	Цускиладзе		Колонна 5КВ 36.99-...-С 5КВ 36.99
Н. контр.	Чкванава		Стадия Р; Лист 1; Листов 1; ТбилЗНИИЭП

Инв. № подл. | Подпись и дата | Взам. инв. №

Формат А3

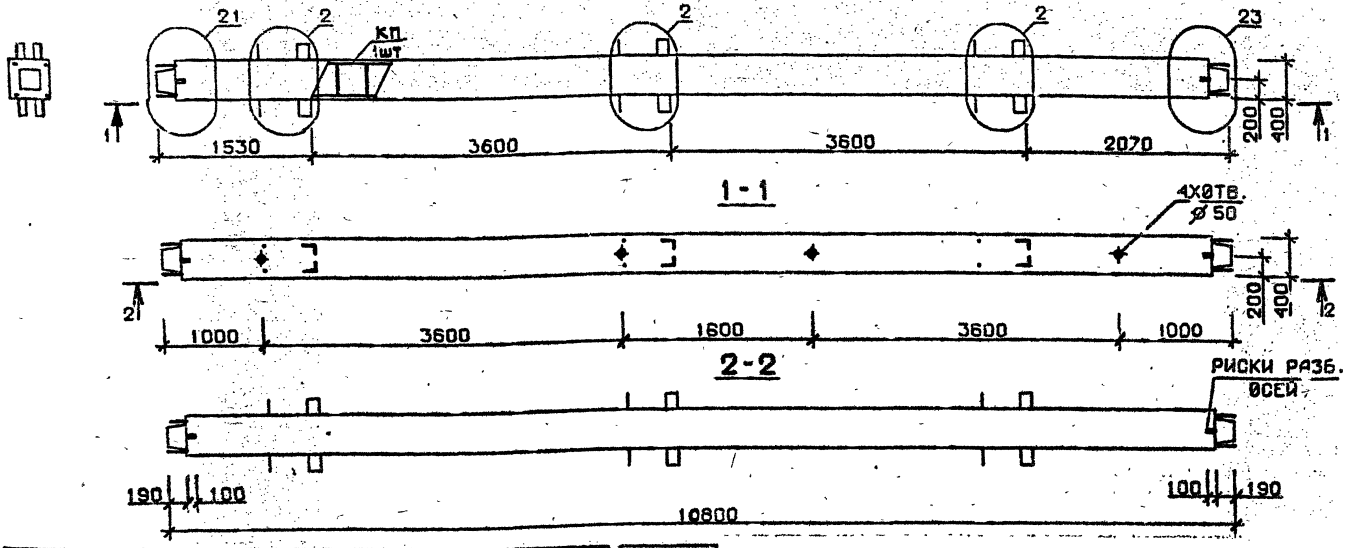

Марка колонны	Масса, т	Класс бетона	Объем бетона, м³	Расход стали кг	Марка арматурного изделия	Обозначение документа
1 КС 36.108-1-С	4,319	В25	1,73	292,5	КП222с	В.2-4 К53
1 КС 36.108-3-С		В30		352,9	КП223с	
1 КС 36.108-4-С				394,9	КП224с	
1 КС 36.108-5-С		В25		453,5	КП225	
1 КС 36.108-1	4,319	В25	1,73	278,2	КП222	В.2-4 К151
1 КС 36.108-3		В30		338,6	КП223	
1 КС 36.108-4				380,0	КП224	
1 КС 36.108-5		В25		444,2	КП225	

Технические требования см. I.020.I-2с/89 В.2-3 ТТ
Детали см. I.020.I-2с/89 В.2-I3

Рук. гр.	Мансурадзе		
Проверил	Ч. Занава		
ГИП	Бускиваадзе		
Н. контр.	Чкванава		

I.020.I-2с/89 2-3 К99

Колонна
1КС 36.108-...-С
1КС 36.108-...

Стадия	Лист	Листов
Р		1

ТбилЗНИИЭП

Формат А3

Инв. № подл. | Подпись и дата | Взам. инв. №

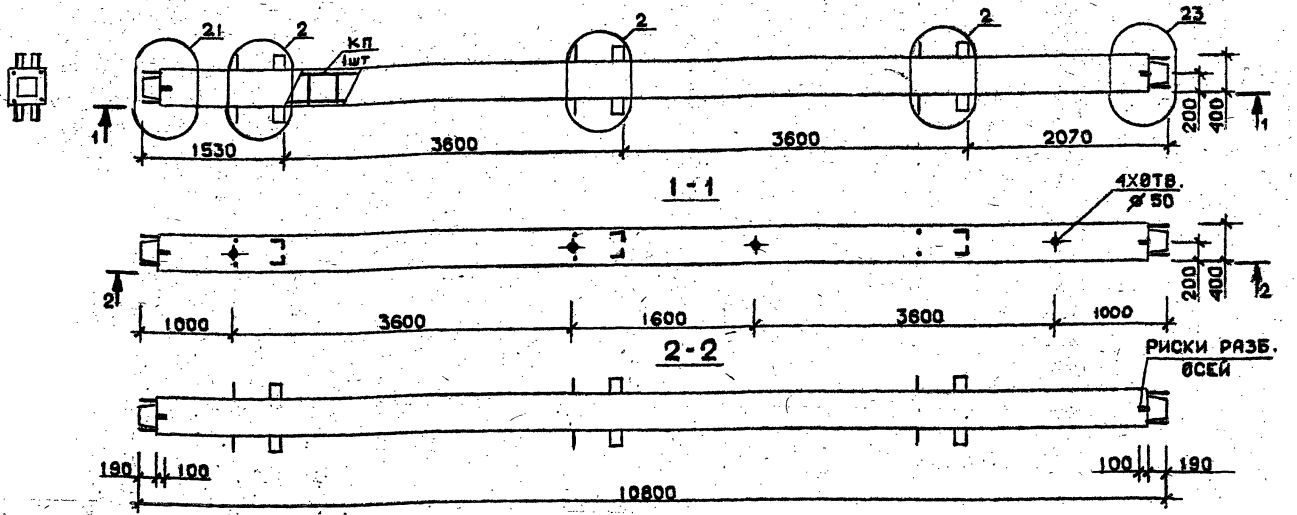

Марка колонны	Масса, т	Класс бетона	Объем бетона, м³	Расход стали кг	Марка арматурного изделия	Обозначение документа
1 КС 36.108-6-С	4,319	В30	1,73	458,5	КП225с	В.2-4 К53
1 КС 36.108-7-С				572,1	КП226с	
1 КС 36.108-9-С				651,3	КП227с	
1 КС 36.108-6	4,319	В30	1,73	444,2	КП225	В.2-4 К151
1 КС 36.108-7				549,5	КП226	
1 КС 36.108-9				628,4	КП227	

Технические требования см. I.020.I-2с/89 В.2-3 ТТ
Детали см. I.020.I-2с/89 В.2-73

Разраб.	Тавцхаадзе		1.020.1-2с/89 2-3 К100
Проверил	Бускиваадзе		
ГИП	Чкуанава		Колонна 1КС 36.108-…-С 1КС 36.108-…
Н. контр.	Бускиваадзе		Стадия Р; Лист; Листов 1; Тбилзниизп

Инв.№ подл. | Подпись и дата | Взам.инв.№

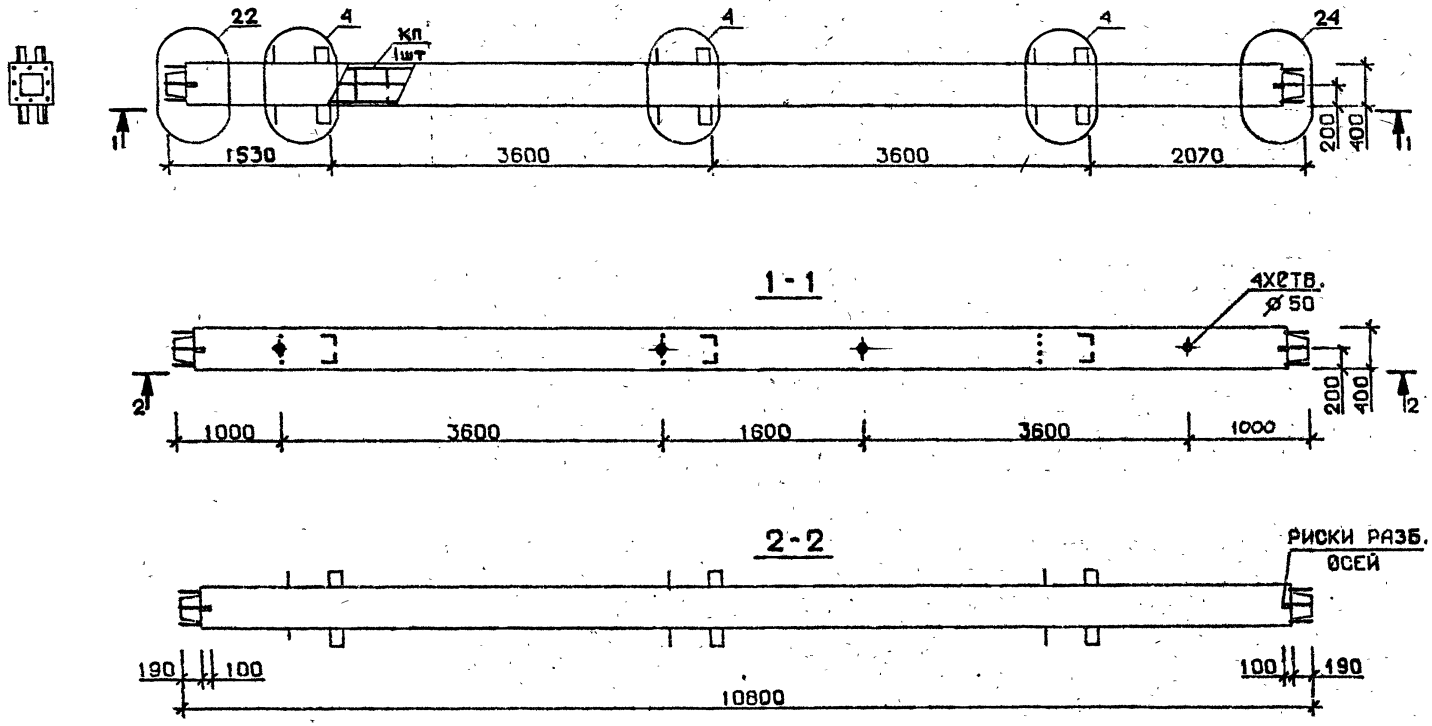

Технические требования см. I.020.I-2с/89 В.2-3 ТТ
Детали см. I.020.I-2с/89 В.2-Э3

Марка колонны	Масса, т	Класс бетона	Объем бетона, м³	Расход стали кг	Марка арматурного изделия	Обозначение документа
1КС 36.108 11-С	4,319	В35	1,73	774,2	КП228с	В.2-4 К53
1КС 36.108-11	4,319	В35	1,73	759,9	КП228	К151

Разраб.	Цанкветадзе	
Проверил	Чкванава	
ГИП	Бускиладзе	
Н. контр.	Чкванава	

1.020.1-2с/89 2-3 К101

Колонна
1КС 36.108-11-С
1КС 36.108-11

Стадия	Лист	Листов
Р		1

ТбилЗНИИЭП

Формат А3

Инв.№ подл. | Подпись и дата | Взам.инв.№

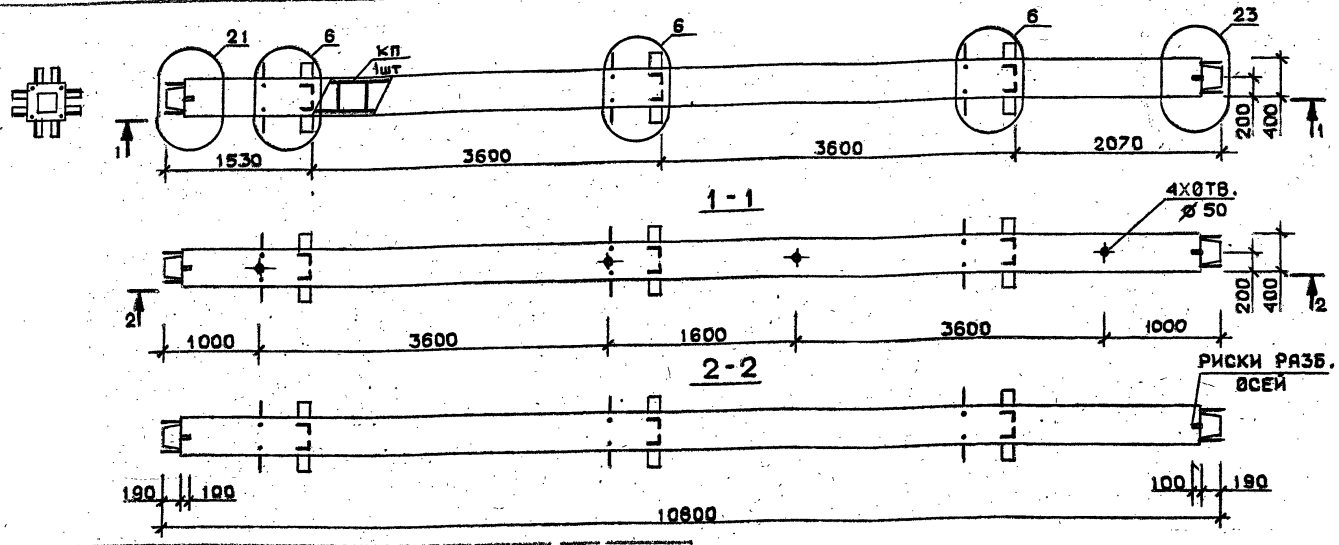

Марка колонны	Масса, т	Класс бетона	Объем бетона, м³	Расход стали кг	Марка арматурного изделия	Обозначение документа
2КС 36.108-1-С	4,319	В25	1,73	364,3	КП229с	8.2-4 К54
2КС 36.108-3-С		В30		424,3	КП230с	
2КС 36.108-4-С				466,7	КП231с	
2КС 36.108-5-С		В25		530,3	КП232с	
2КС 36.108-1	4,319	В25	1,73	350,0	КП229	8.2-4 К152
2КС 36.108-3		В30		410,0	КП230	
2КС 36.108-4				452,7	КП231	
2КС 36.108-5		В25		516,0	КП232	

Технические требования см. I.020.I-2с/89 В.2-3 ТТ
Детали см. I.020.I-2с/89 В.2-I3

Разраб.	Чанкветаладзе	
Проверил	Бускивладзе	
ГИП	Чкуанава	
Н. контр.	Бускивладзе	

I.020.1-2с/89 2-3 К102

Колонна
2КС 36.108-…-С
2КС 36.108-…-

Стадия	Лист	Листов
Р		1

ТбилЗНИИЭП

Инв. № подл. | Подпись и дата | Взам. инв. №

Формат А3

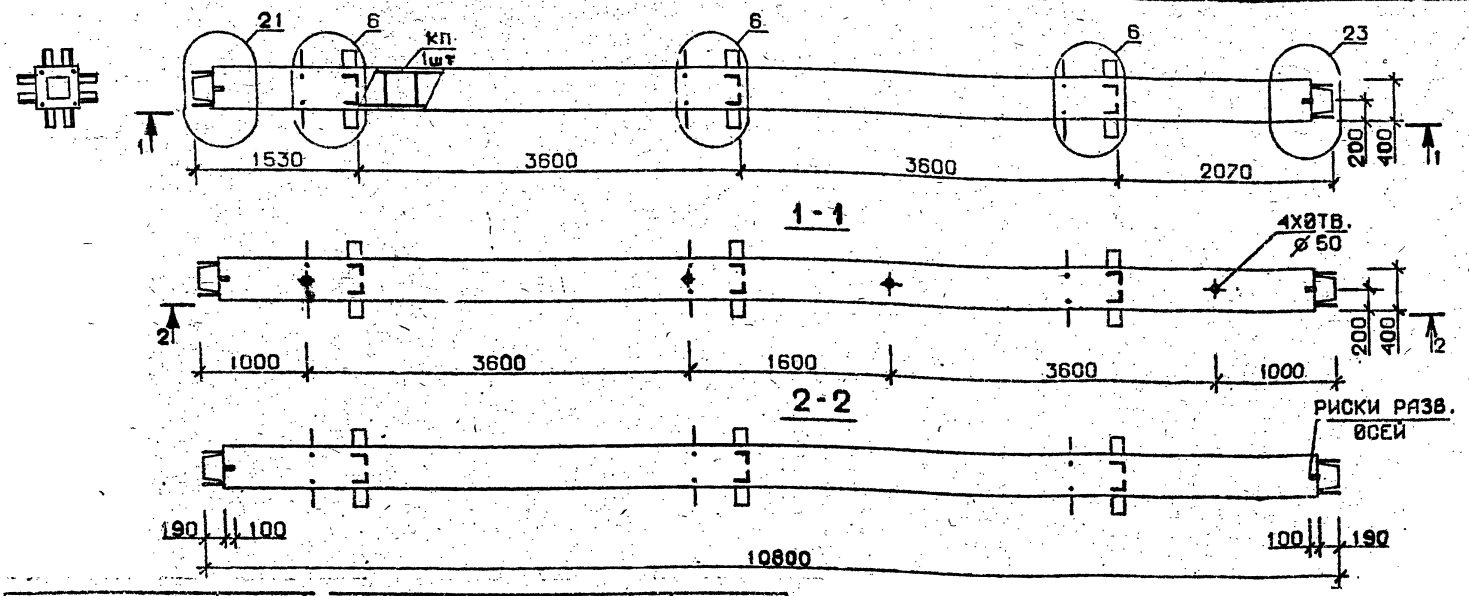

Марка колонны	Масса, т	Класс бетона	Объем бетона, м³	Расход стал. кг	Марка арматурного изделия	Обозначение документа
2 КС 36.108-6-С	4,319	В 30	1,73	530 3	КП232с	В.2-4 К54
2 КС 36.108-7 С				651,2	КП233с	
2 КС 36.108-9-С				73₁,4	КП234с	
2 КС 36.108 6	4,319	В 30	1,73	516,0	КП232	В.2-4 К152
2 КС 36.108-7				628,3	КП233	
2 КС 36.108-9				708.5	КП234	

Технические требования см. I.020.I-2с/89 В.2-3 ТТ
Детали см. I.020.I-2с/89 В.2-13

Разраб.	Гавшавадзе	
Проверил	Буски-адзе	
ГИП	Чкванава	
Н. контр.	Бускивадзе	

I.020.1-2с/89 2-3 К103

Колонна
2КС 36.108 — ·—·— С
2КС 36.108 — ·—·—

Стадия	Лист	Листов
Р		1

ТЗилЗНИИЭП

Формат А3

Инв.№ подл. | Подпись и дата | Взам.инв.№

I.020.1-2с/89 В. 2-3

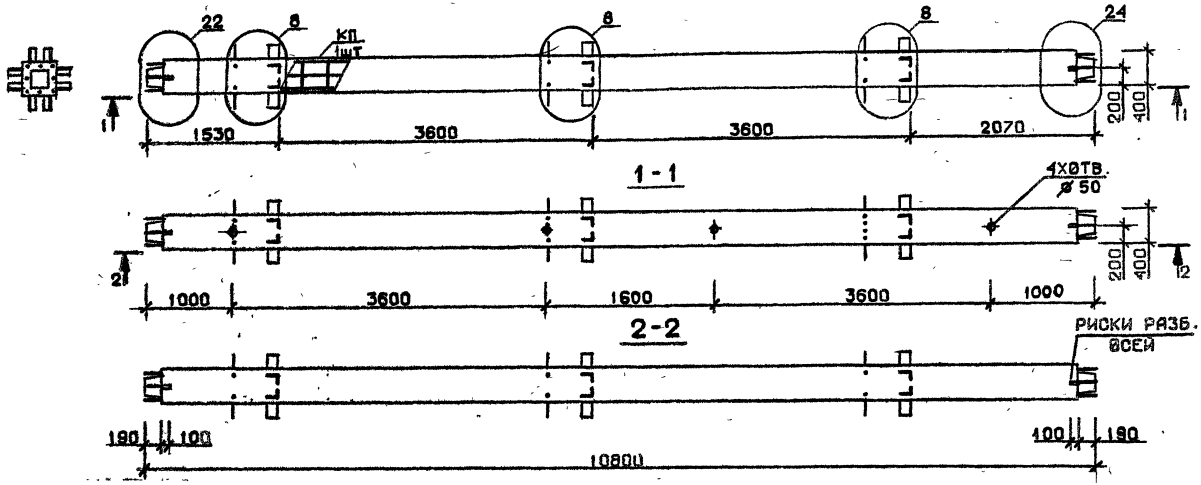

Марка колонны	Масса, т	Класс бетона	Объем бетона, м³	Расход стали кг	Марка арматурного изделия	Обозначение документа
2КС 36.108-11-С	4,319	В35	1,73	836,8	КП235с	В.2-4 К54
2КС 36.108-13-С				1050	КП236с	К55
2КС 36.108-11	4,319	В35	1,73	822,5	КП235	К152
2КС 36.108-13				1027,1	КП236	К153

Технические требования см. I.020.I-2с/89 В.2-3 ТТ
Детали см. I.020.I-2с/89 В.2-13

Разраб.	Мануражадзе		1.020.1-2с/89 2-3 К104
Проверил	Чкванава		
ГИП	Бусиашвили		Колонна 2КС 36.108-…-С 2КС 36.108-…-
Н. контр.	Чкванава		Стадия Р; Лист; Листов 1
			ТбилЗНИИЭП

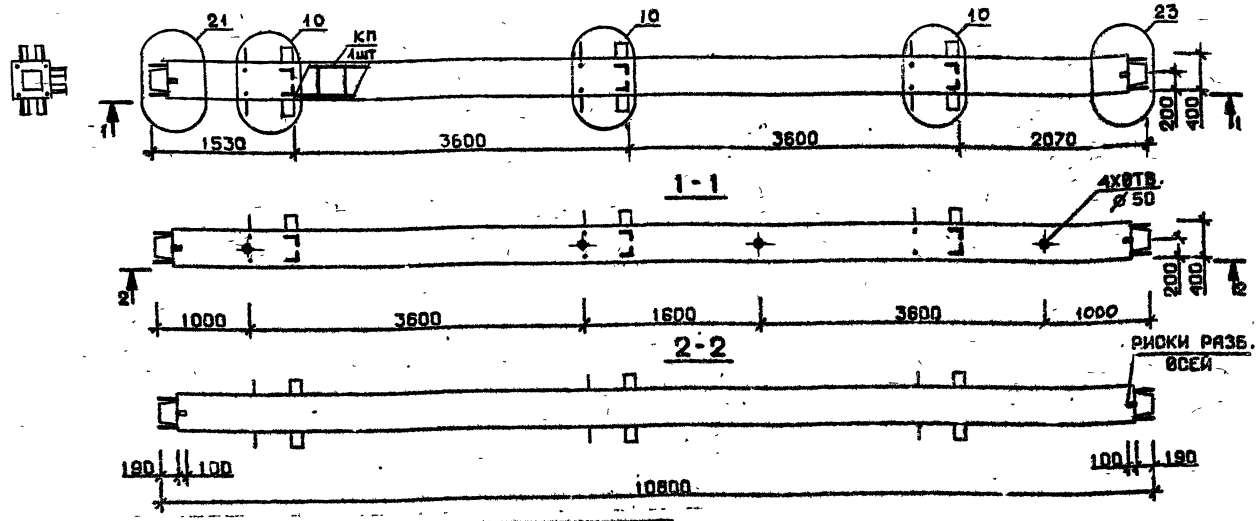

Марка колонны	Масса, т	Класс бетона	Объем бетона, м³	Расход стали кг	Марка арматурного изделия	Обозначение документа
3КС 36.108-1-С	4,319	В 25	1,73	342,3	КП237с	В.2-4К55
3КС 36.108-3-С		В 30		402,2	КП238с	
3КС 36.108-4-С				445,6	КП239с	
3КС 36.108-6-С				509,2	КП240с	
3КС 36.108-7-С				629,4	КП241с	
3КС 36.108-9-С				708,6	КП242с	
3КС 36.108-1	4,319	В25	1,73	328,0	КП237	В.2-4К153
3КС 36.108-3		В30		388,0	КП238	
3КС 36.108-4				431,3	КП239	
3КС 36.108-6				494,9	КП240	
3КС 36.108-7				606,5	КП241	
3КС 36.108-9				685,7	КП242	

Технические требования см. I.020.I-2с/89 В.2-3 ТТ
Детали см. I.020.I-2с/89 В.2-13

Разраб.	Данкевтадзе		
Проверил	Бускивадзе		
ГИП	Чкуанава		
Н. контр.	Бускивадзе		

I.020.I-2с/89 2-3 К105

Колонна
3КС 36.108-...-С
3КС 36.108-...-

Стадия	Лист	Листов
Р	1	

ТбилЗНИИЭП

Инв.№ подл. | Подпись и дата | Взам.инв.№

Формат А3

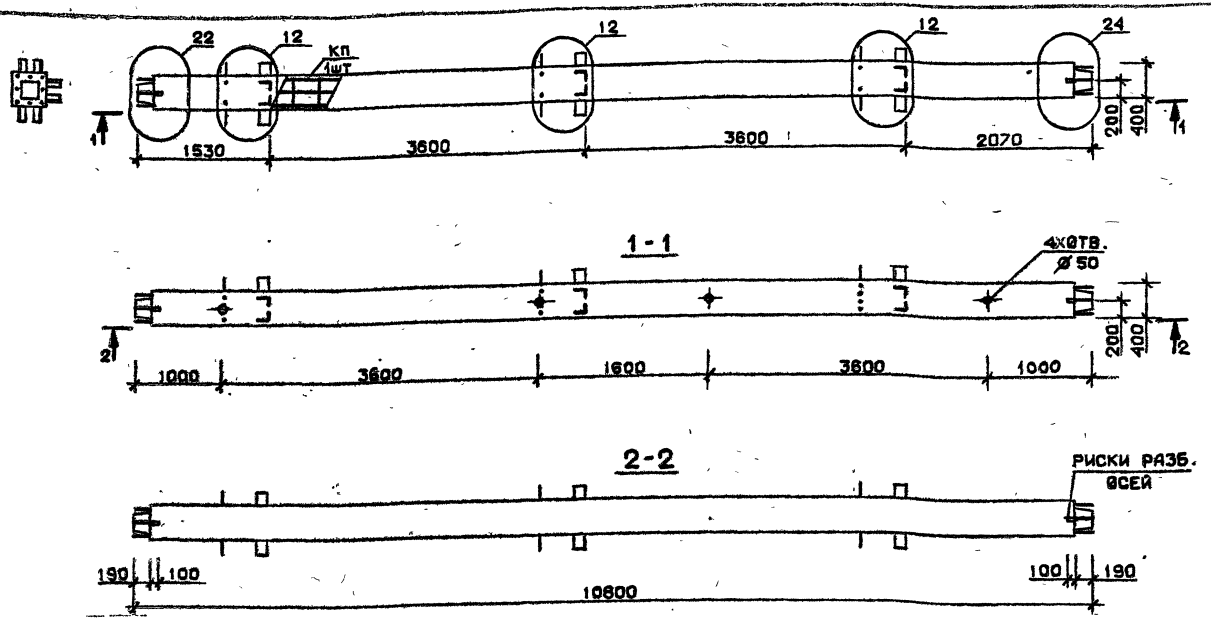

Технические требования см. I.020.1-2а/89 В.2-3 ТТ
Детали см. I.020.1-2а/89 В.2-13

Марка колонны	Масса, т	Класс бетона	Объем бетона, м³	Расход стали кг	Марка арматурного изделия	Обозначение документа
3КС 36.108-11-с	4,319	В35	1,73	831,5	КП243с	В.2-4 К56
3КС 36.108-11	4,319	В35	1,73	817,2	КП243	К154

Разраб.	Мансурадзе		1.020.1-2с/89 2-3 К106
Проверил	Чкванава		
ГИП	Бухникадзе		Колонна 3КС 36.108-…-с 3КС 36.108-…
Н. контр.	Чкванава		Стадия Р; Лист 1; Листов; ТбилЗНИИЭП

Формат А3

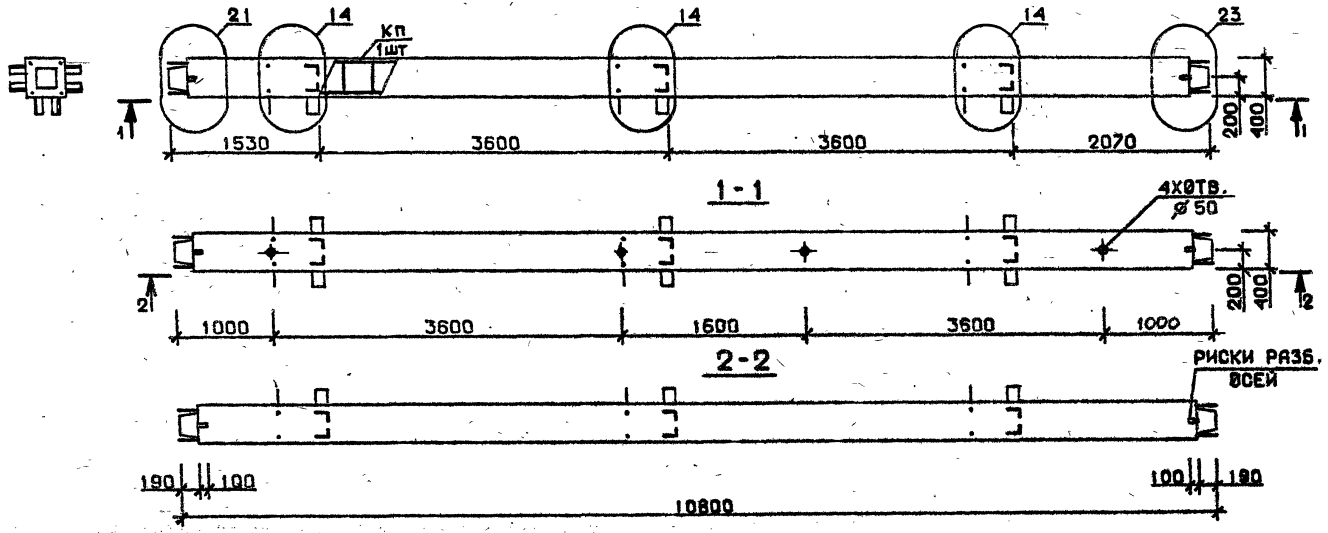

Марка колонны	Масса, т	Класс бетона	Объем бетона, м³	Расход стали кг	Марка арматурного изделия	Обозначение документа
4 КС 36.108-1-С	4,319	В25	1,73	349,2	КП244с	В.2-4 К56
4 КС 36.108-3-С		В30		409,2	КП245с	
4 КС 36.108-4-С				452,4	КП246с	
4 КС 36.108-6-С				515,2	КП247с	
4 КС 36.108-7-С				635,4	КП248с	
4 КС 36.108-9-С				714.6	КП249с	
4 КС 36.108-1	4,319	В25	1,73	334.9	КП244	В.2-4 К154
4 КС 36.108-3		В30		394.9	КП245	
4 КС 36.108-4				438,1	КП246	
4 КС 36.108-6				500,9	КП247	
4 КС 36.108-7				612.5	КП248	
4 КС 36.108-9				691,7	КП249	

Технические требования см.1.020.1-2с/89 В.2-3 Т
Детали см. 1.020.1-2с/89 В.2-13

Разраб.	Цанкветадзе	
Проверил	Бускиладзе	
ГИП	Цквианава	
Н. контр.	Бускиладзе	

1.020.1-2с/89 2-3 К107

Колонна
4КС 36.108-……С
4КС 36.108-……

Стадия	Лист	Листов
Р		1

ТбилЗНИИЭП

Формат А3

Инв. № подл. | Подпись и дата | Взам. инв. №

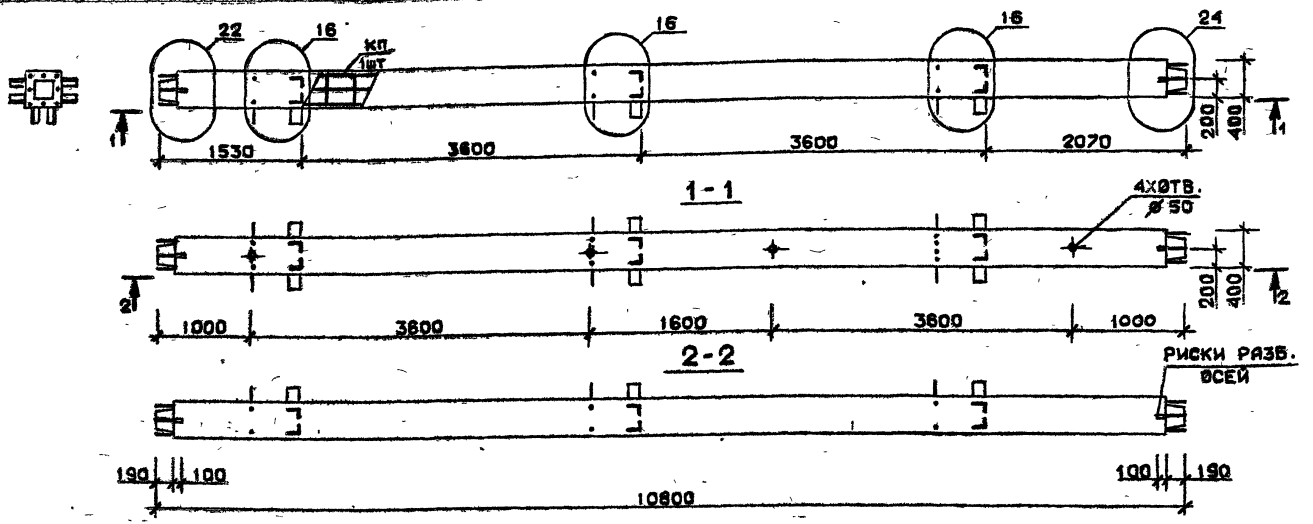

Марка колонны	Масса, т	Класс бетона	Объем бетона, м³	Расход стали кг	Марка арматурного изделия	Обозначение документа
4КС 36.108-11-С	4,319	В35	1,73	825,6	КП250с	В.2-4 К57
4КС 36.108-13-С				1006,9	КП251с	
4КС 36.108-11	4,319	В35	1,73	811,3	КП250	К155
4КС 36.108-13				984,0	КП251	

Технические требования см. I.020.I-2с/89 В.2-3 ТТ
Детали см. I.020.I-2с/89 В.2-13

Разраб.	Гаршава АЗЕ		1.020.1-2с/89 2-3 К108
Проверил	Чкванава		
ГИП	Бускиваазе		Колонна 4КС 36.108-...-С 4КС 36.108-...-
Н. контр.	Чкванава		Ст дия: Р; Лист: ; Листов: 1
			ТбилЗНИИЭП

Формат А3

Инв.№ подл. | Подпись и дата | Взам.инв.№

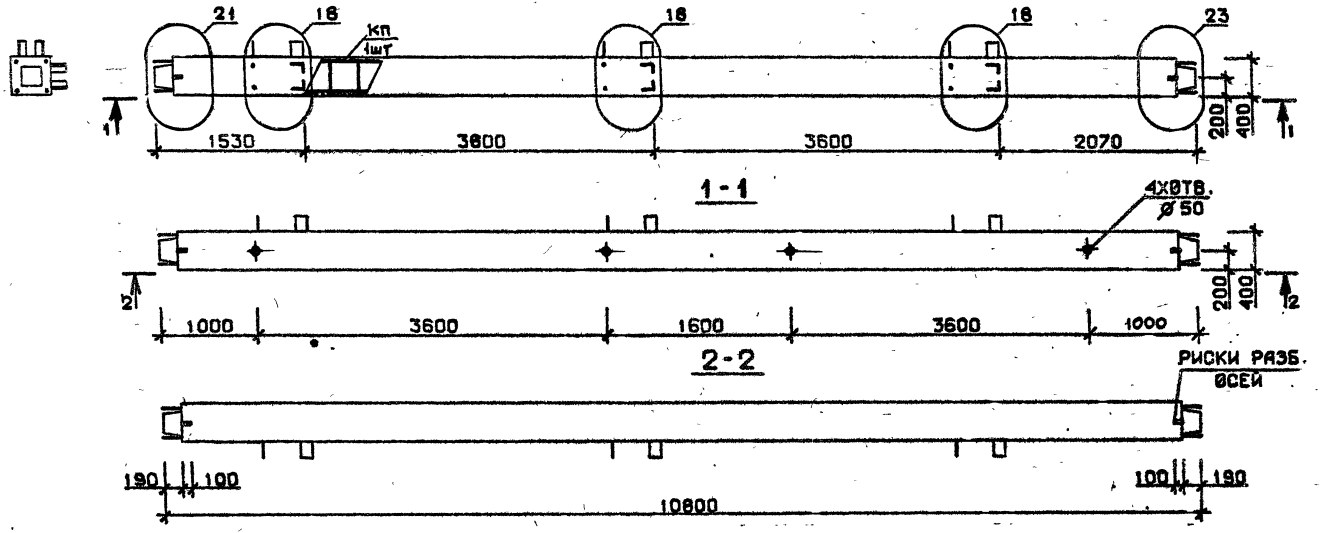

Марка колонны	Масса, т	Класс бетона	Объем бетона, м³	Расход стали кг	Марка арматурного изделия	Обозначение документа
5КС 36.108-1-С	4,319	В 25	1,73	328,1	КП252с	В.2-4 К57
5КС 36.108-4-С		В 30		430,5	КП253с	
5КС 36.108-6-С				494,1	КП254с	
5КС 36.108-7-С				613,7	КП255с	К58
5КС 36.108-9-С				692,9	КП256с	
5КС 36.108-1	4,319	В 25	1,73	313,8	КП252	В.2-4 К155
5КС 36.108-4		В 30		416,2	КП253	
5КС 36.108-6				479,8	КП254	
5КС 36.108-7				590,9	КП255	К156
5КС 36.108-9				670,1	КП256	

Технические требования см. I.020.I-2с/89 В.2-3 ТТ
Детали см. I.020.I-2с/89 В.2-13

Разраб.	Чанкветадзе		I.020.I-2с/89 2-3 К109
Проверил	Чкванава		
ГИП	Бусиваев		
Н. контр.	Чкванава		Колонна 5КС 36.108-…-С 5КС 36.108-…-

Стадия	Лист	Листов
Р		1

ТбилЗНИИЭП

Формат А3

Инв.№ подл. | Подпись и дата | Взам.инв.№

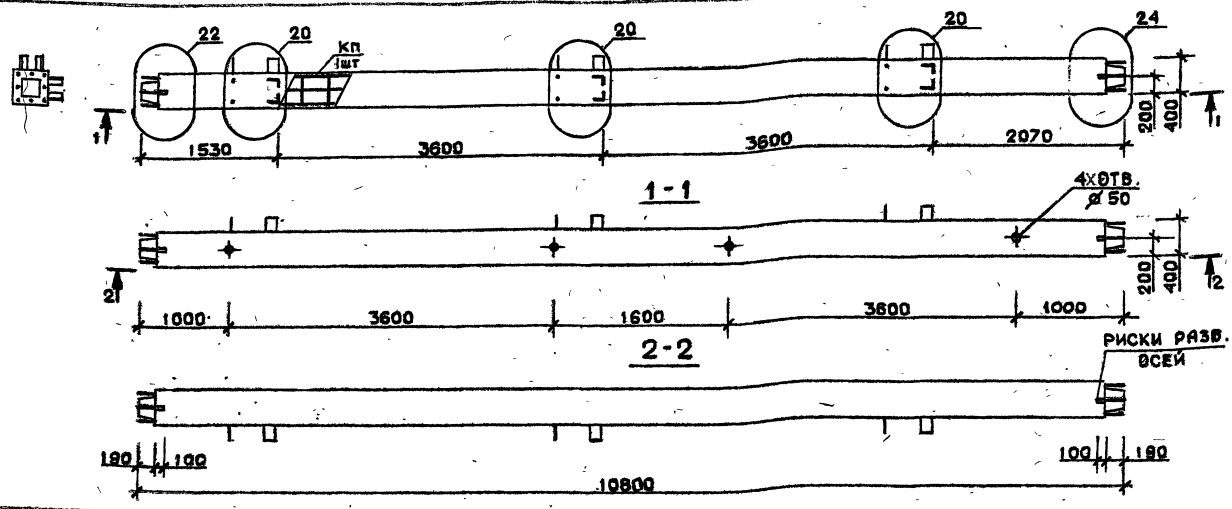

Марка колонны	Масса, т	Класс бетона	Объем бетона, м³	Расход стали кг	Марка арматурного изделия	Обозначение документа
5КС 36.108-11-с	4,319	В35	1,73	811,1	КП257с	В.2-4К58
5 КС 36.108-13-с				985,2	КП 258 с	
5КС 36.108-11	4,319	В35	1,73	796,8	КП 257	К156
5КС 36.108-13				962,4	КП258	

Технические требования см. I.020.I-2с/89 В.2-3 ТТ
Детали см. I.020.I-2с/89 В.2-13

Разраб.	Цанкбетадзе		08.89
Проверил	Чкуанава		08.89
ГИП	Бускиладзе		08.89
			08.89
			08.89
Н. контр.	Чкуанава		08.89

I.020.1-2с/89 2-3 К110

Колонна
5КС 36.108-...-с
5КС 36.108-...-

Стадия	Лист	Листов
Р		1

ТбилЗНИИЭП

Формат А3

Инв. № подл. | Подпись и дата | Взам. инв. №

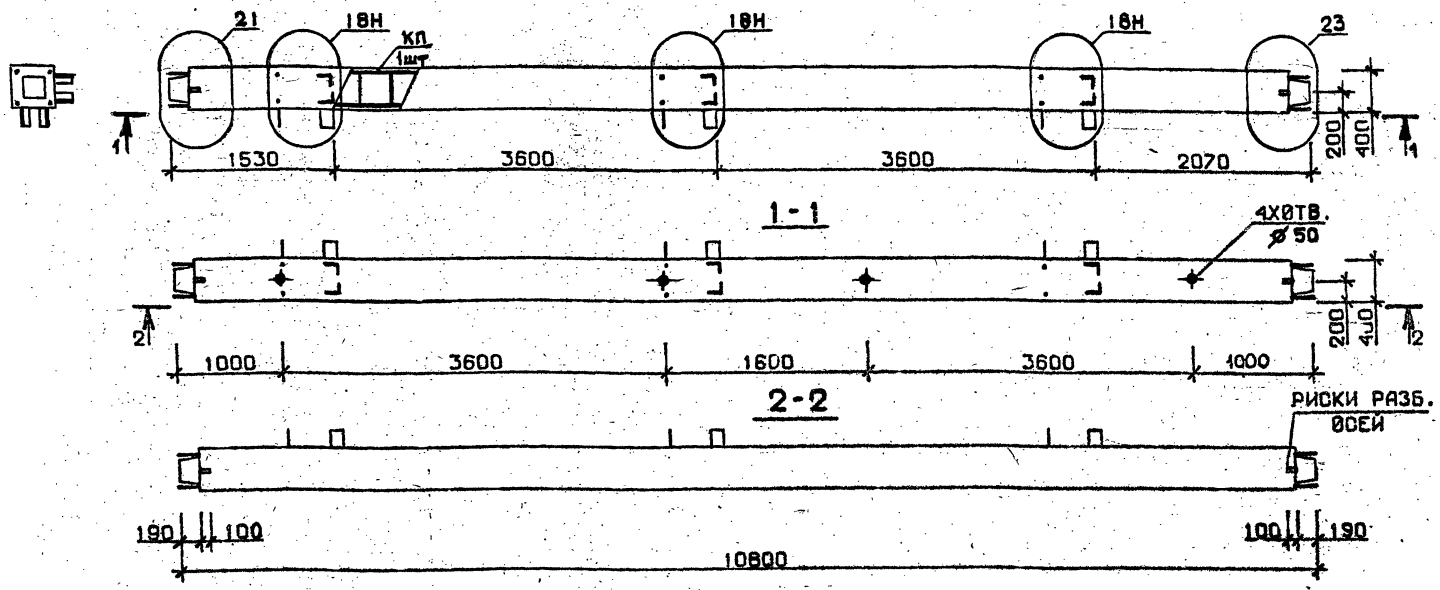

Марка колонны	Масса, т	Класс бетона	Объем бетона, м³	Расход стали кг	Марка арматурного изделия	Обозначение документа
5 КС 36.108-1-Сн	4,319	В 25	1,73	328,1	КП252сн	В.2-4 К59
5 КС 36.108-4-Сн		В 30		430,5	КП253сн	
5 КС 36.108-6-Сн				494,1	КП254сн	
5 КС 36.108-7-Сн				613,7	КП255сн	
5 КС 36.108-9-Сн				692,9	КП256сн	
5 КС 36.108-1-н	4,319	В 25	1,73	313,8	КП252н	В.2-4 К157
5 КС 36.108-4-н		В 30		416,2	КП253н	
5 КС 36.108-6-н				479,8	КП254н	
5 КС 36.108-7-н				590,9	КП255н	
5 КС 36.108-9-н				670,1	КП256н	

Техническое требования см. I.020.I-2с/89 В.2-3 ТТ
Деталч см. I.020.I-2с/89 В.2-13

Разраб.	Чанкветадзе		
Проверил	Чквамава		
ГИП	Бускиадзе		
Н. контр.	Чквамава		

I.020.I-2с/89 2-3 К111

Колонна
5КС36.108-…— Сн
5КС 36.108-…— н

Стадия	Лист	Листов
Р		1

ТбилЗНИИЭП

Инв.№ подл. | Подпись и дата | Взам.инв.№

Формат А3

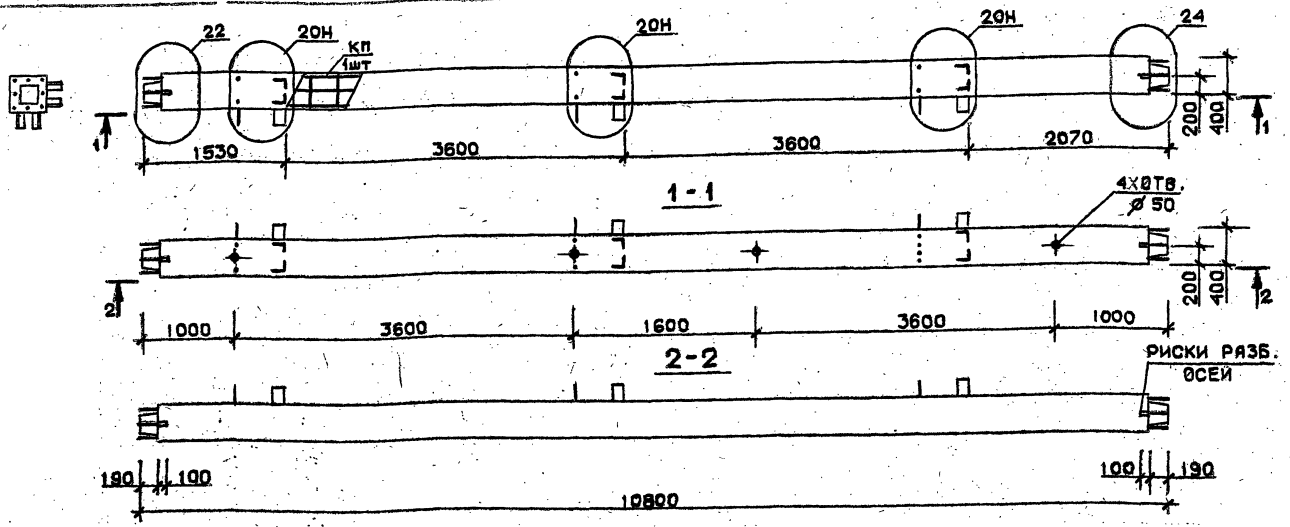

Марка колонны	Масса, т	Класс бетона	Объем бетона, м³	Расход стали кг	Марка арматурного изделия	Обозначение документа
5КС 36.108-11-Сн	4,319	В35	1,73	811,1	КП257сн	В.2-4 К60
5КС 36.108-13-Сн				985,2	КП258сн	
5КС 36.108-11-н	4,319	В35	1,73	796,8	КП257н	К158
5КС 36.108-13-н				962,4	КП258н	

Технические требования см. I.020.I-2с/89 В.2-3 ТТ
Детали см. I.020.I-2с/89 В.2-13

Разраб.	Гавшавадзе		1.020.1-2с/89 2-3 К112
Проверил	Бускивадзе		
ГИП	Чкуанава		Колонна 5КС 36.108-…-Сн 5КС 36.108-…-н
Н. контр.	Бускивадзе		Стадия Р; Лист; Листов 1; ТбилЗНИИЭП

Формат А3

Инв. № подл. | Подпись и дата | Взам. инв. №

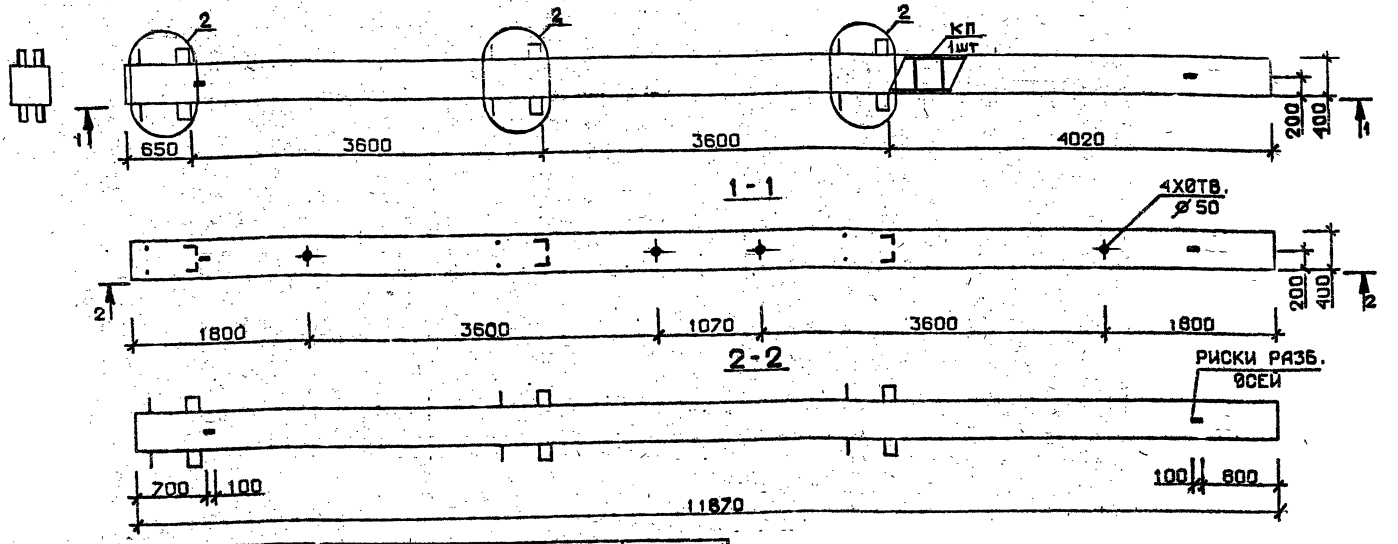

Марка колонны	Масса, т	Класс бетона	Объем бетона, м³	Расход стали кг	Марка арматурного изделия	Обозначение документа
1КБ 36.119-1-С	4,747	В 25	1,90	292,7	КП259с	В.2-4 К61
1КБ 36.119-2-С				360,1	КП260с	
1КБ 36.119-4-С		В 30		406,5	КП261с	
1КБ 36.119-5-С		В 25		479,9	КП262с	
1КБ 36.119-7-С		В 30		604,6	КП263с	
1КБ 36.119-9-С				695,6	КП264с	
1КБ 36.119-1	4,747	В 25	1,90	275,7	КП259	В.2-4 К159
1КБ 36.119-2				343,1	КП260	
1КБ 36.119-4		В 30		389,9	КП261	
1КБ 36.119-5		В 25		462,9	КП262	
1КБ 36.119-7		В 30		577,3	КП263	
1КБ 36.119-9				668,3	КП264	

Технические требования см. I.020.I-2с/89 В.2-3 ТТ
Детали см. I.020.I-2с/89 В.2-13

Разраб.	Ч.Нквеладзе		
Пр-ов ерил.	Чкванава		
ГИП	Бускиладзе		
Н. контр.	Чкванава		

I.020.I-2с/89 2-3 К113

Колонна
1КБ 36.119-…-С
1КБ 36.119-…-

Стадия	Лист	Листов
Р		1

ТбилЗНИИЭП

Формат А3

Инв.№ подл. | Подпись и дата | Взам.инв.№

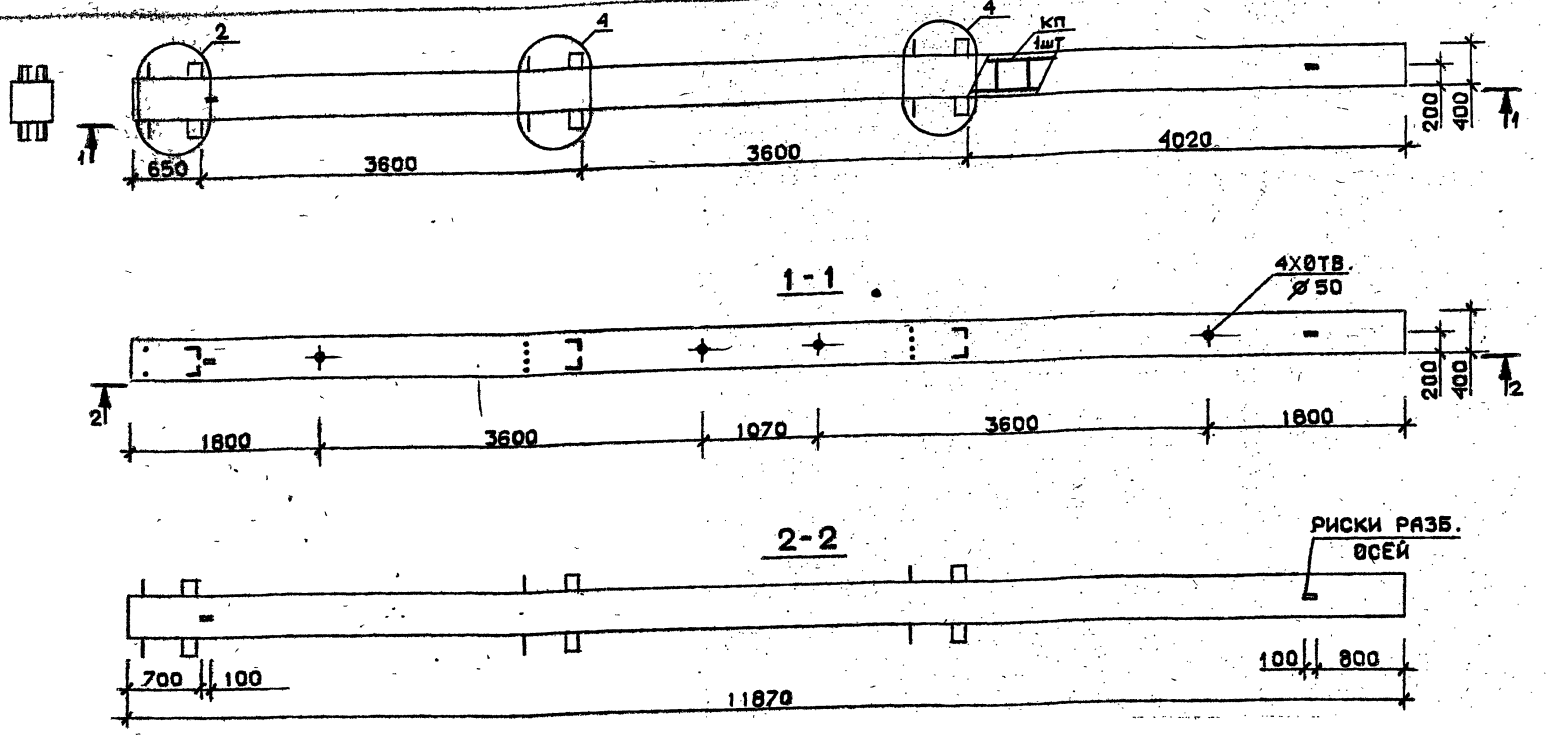

Технические требования см. I.020.I-2с/89 В.2-3 ТТ
Детали см. I.020.I-2с/89 В.2-13

Марка колонны	Масса, т	Класс бетона	Объем бетона, м³	Расход стали кг	Марка арматурного изделия	Обозначение документа
1КБ 36.119-11-С	4,747	В35	1,90	807,1	КП265с	В.2-4 К62
1КБ 36.119-11	4,747	В35	1,90	790,1	КП265	К160

Разраб.	Табашадзе		
Проверил	Бускивадзе		
ГИП	Чкуаидзе		
Н. контр.	Бускивадзе		

1.020.1-2с/89 2-3 К114

Колонна
1КБ 36.119 —·—·— С
1КБ 36.119 —·—·—

Стадия	Лист	Листов
Р		1

ТбилЗНИИЭП

Формат А3

Инв. № подл. | Подпись и дата | Взам. инв. №

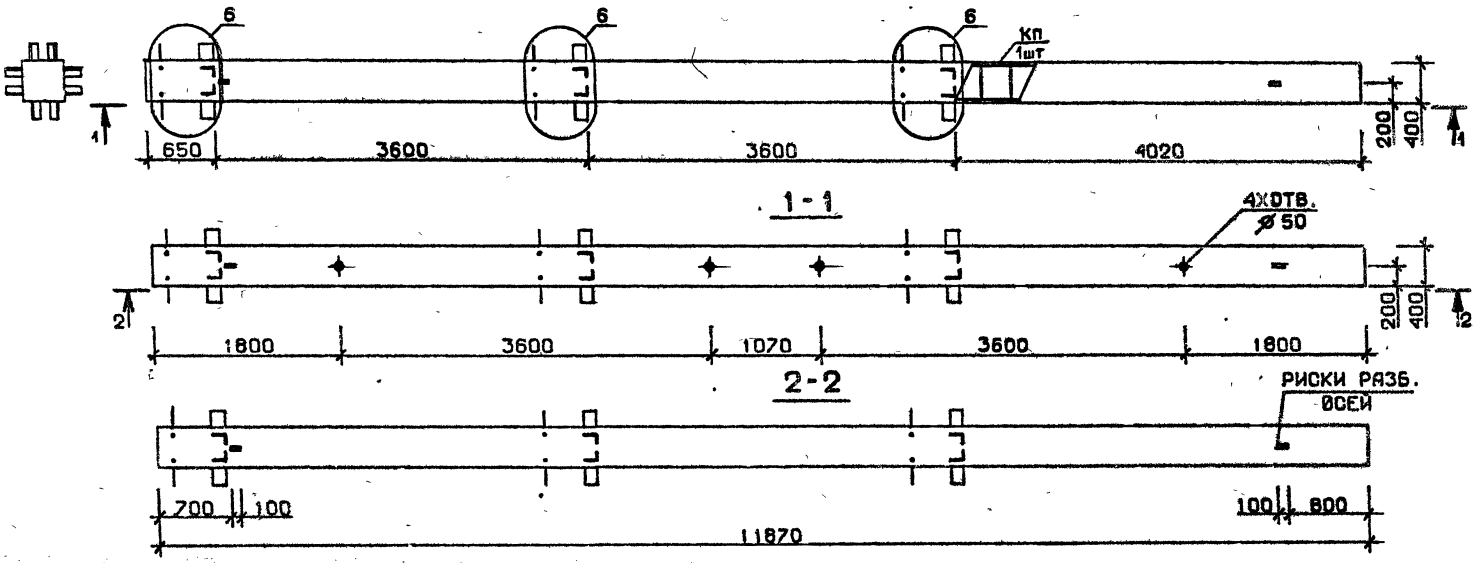

Марка колонны	Масса, т	Класс бетона	Объем бетона, м³	Расход стали кг	Марка арматурного изделия	Обозначение документа
2КБ 36.119-1-С	4,747	В25	1,90	360,6	КП266с	В.2-4 К62
2КБ 36.119-2-С				428,0	КП267с	
2КБ 36.119-4-С		В30		474,4	КП268с	
2КБ 36.119-5-С		В25		547,8	КП269	
2КБ 36.119-7-С		В30		654,5	КП270	К63
2КБ 36.119-9-С				745,5	КП271	
2КБ 36.119-1	4,747	В25	1,90	343,6	КП266	В.2-4 К160
2КБ 36.119-2				411,0	КП267	
2КБ 36.119-4		В30		457,4	КП268	
2КБ 36.119-5		В25		530,8	КП269	
2КБ 36.119-7		В30		627,2	КП270	К161
2КБ 36.119-9				718,2	КП271	

Технические требования см. I.020.I-2с/89 В.2-3 ТТ
Детали см. I.020.I-2с/89 В.2-13

Разраб.	Тавшавадзе	
Проверил	Бускивадзе	
ГИП	Чкуанава	
Н. контр.	Бускивадзе	

I.020.I-2с/89 2-3 К115

Колонна
2КБ 36.119-----С
2КБ 36.119-----

Стадия	Лист	Листов
Р		1

ТбилЗНИИЭП

Формат А3

Инв.№ подл. | Подпись и дата | Взам.инв.№

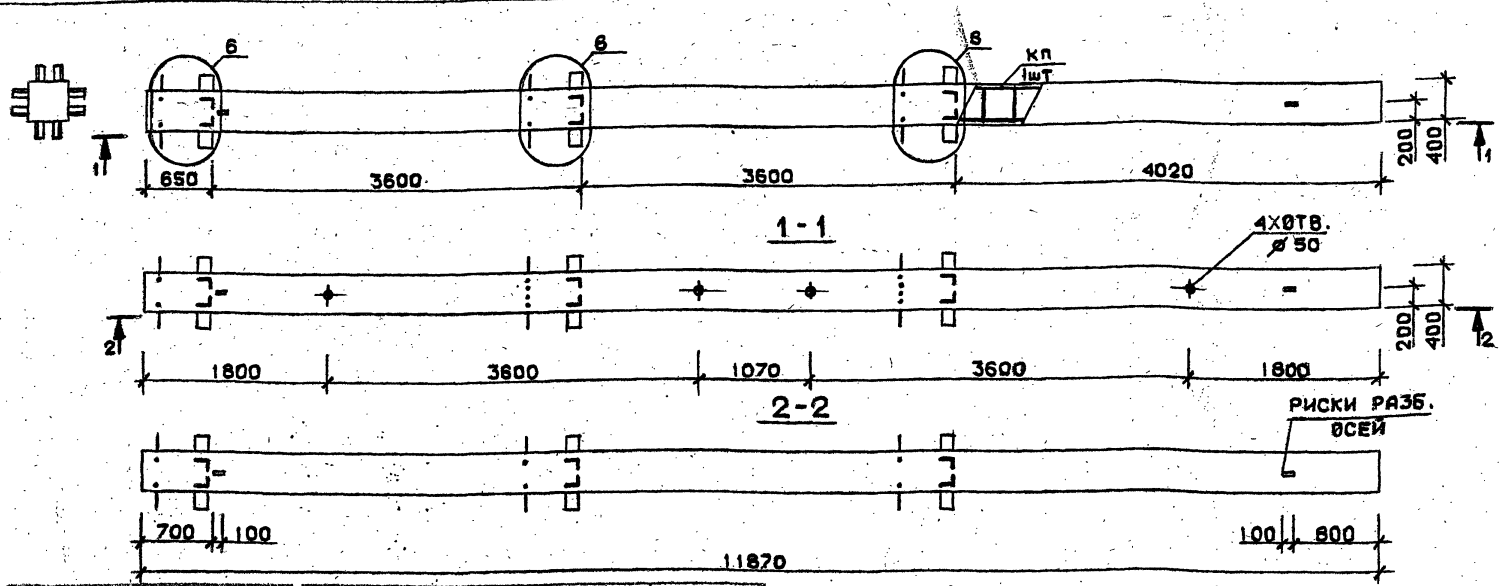

Марка колонны	Масса, т	Класс бетона	Объем бетона, м³	Расход стали кг	Марка арматурного изделия	Обозначение документа
2КБ 36.119-11-С	4,747	В35	1,90	871,0	КП272с	В.2-4 К63
2КБ 36.119-13-С				1097,6	КП273с	
2КБ 36.119-11	4,747	В35	1,90	854,0	КП272	В.2-4 К161
2КБ 36.119-13				1070,0	КП273	

Технические требования см. I.020.I-2с/89 В.2-3 ТТ
Детали см. I.020.I-2с/89 В.2-13

Разраб.	Чанкветадзе		1.020.1-2с/89 2-3 К116
Проверил	Чквананава		
ГИП	Бускивадзе		Колонна 2КБ 36.119-…-С 2КБ 36.119-…
Н. контр.	Чквананава		Стадия Р; Лист; Листов 1
			ТбилЗНИИЭП

Инв. № подл. | Подпись и дата | Взам. инв. №

Формат А3

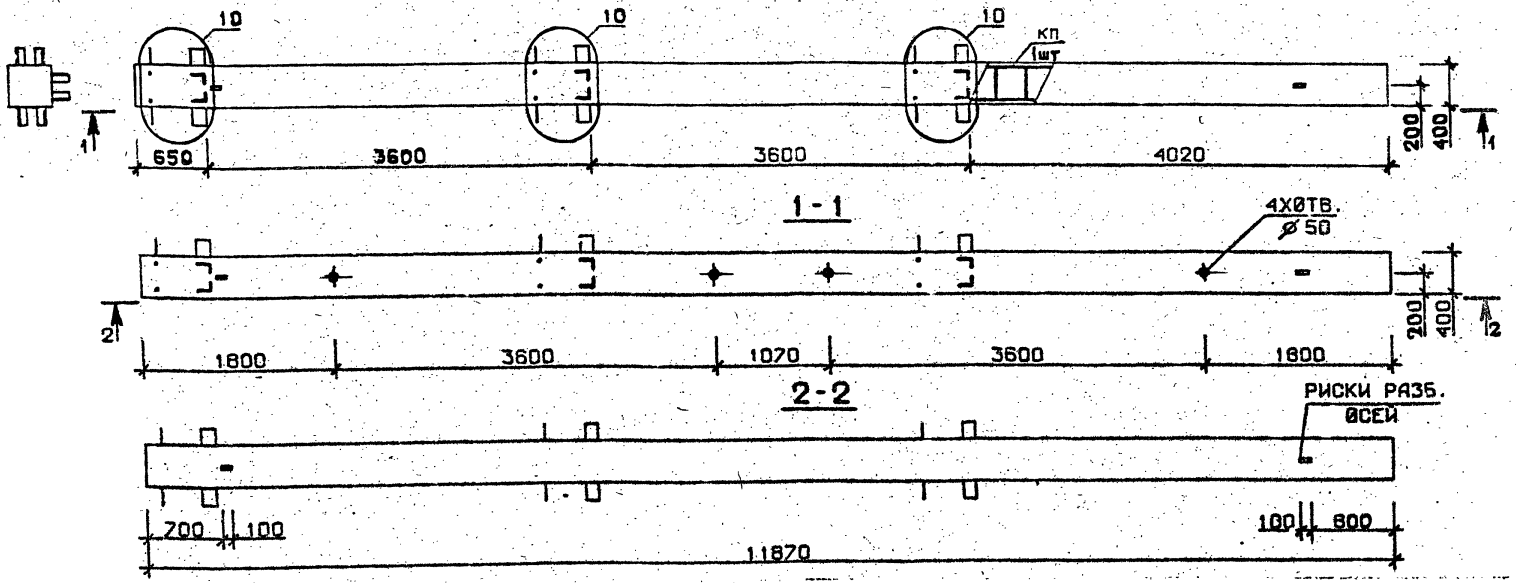

Марка колонны	Масса, т	Класс бетона	Объем бетона м³	Расход стали кг	Марка арматурного изделия	Обозначение документа
3 КБ 36.119-1-С	4,747	В 25	1,90	340,2	КП274с	В.2-4 К64
3 КБ 36.119-2-С				407,6	КП275с	
3 КБ 36.119-4-С		В 30		454,0	КП276с	
3 КБ 36.119-5-С		В 25		528,4	КП277с	
3 КБ 36.119-7-С		В 30		656,8	КП278с	
3 КБ 36.119-9-С				747,8	КП279с	
3 КБ 36.119-1	4,747	В 25	1,90	323,2	КП274	В.2-4 К162
3 КБ 36.119-2				390,6	КП275	
3 КБ 36.119-4		В 30		437,0	КП276	
3 КБ 36.119-5		В 25		511,4	КП277	
3 КБ 36.119-7		В 30		629,5	КП278	
3 КБ 36.119-9				720,5	КП279	

Технические требования см. I.020.I-2с/89 В.2-3 ТТ
Детали см. I.020.I-2с/89 В.2-13

Разраб.	Чанкветадзе		I.020.I-2с/89 2-3 К117
Проверил	Чкванава		
ГИП	Бускиладзе		Колонна 3КБ 36.119-...-С 3КБ 36.119-...
Н. контр.	Чкванава		Стадия Р; Лист; Листов 1; ТбилЗНИИЭП

Формат А3

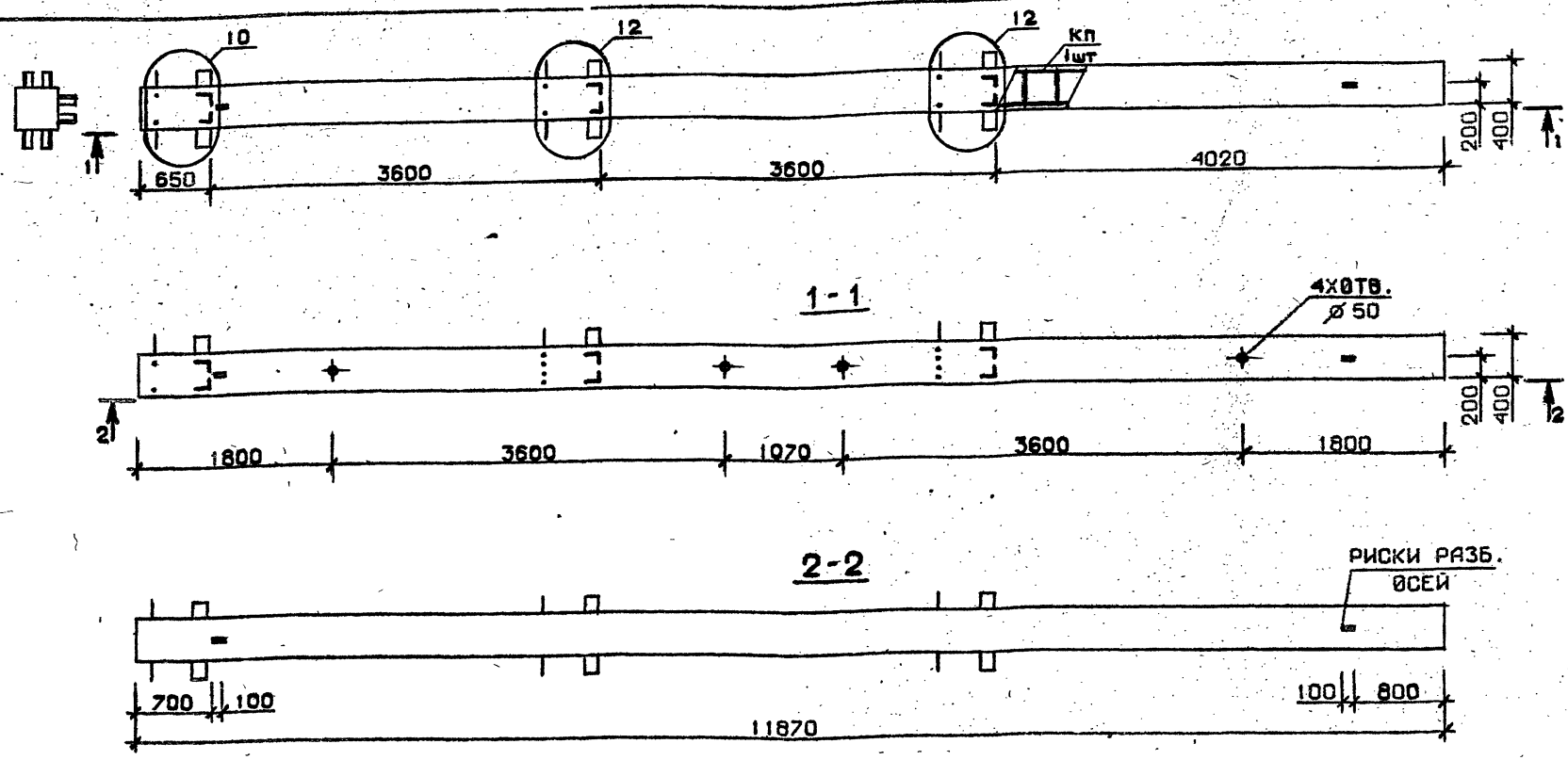

Технические требования см.I.020.I-2с/89 В.2-3 ТТ
Детали см. I.020.I-2с/89 В.2-I3

Марка колонны	Масса, т	Класс бетона	Объем бетона, м³	Расход стали кг	Марка арматурного изделия	Обозначение документа
3КБ 36.119-11-С	4,747	В35	1,90	860,4	КП280с	В.2-4К65
3КБ 36.119-11	4,747	В35	1,90	843,4	КП280	В.2-4К163

Разраб.	Гавшавадзе	
Проверил	Бускиавадзе	
ГИП	Чкванава	
Н. контр.	Чкванава	

I.020.I-2с/89 2-3 К118

Колонна
3КБ 36.119-11-С
3КБ 36.119-11

Стадия	Лист	Листов
Р		1

ТбилЗНИИЭП

Формат А3

Инв.№ подл. | Подпись и дата | Взам.инв.№

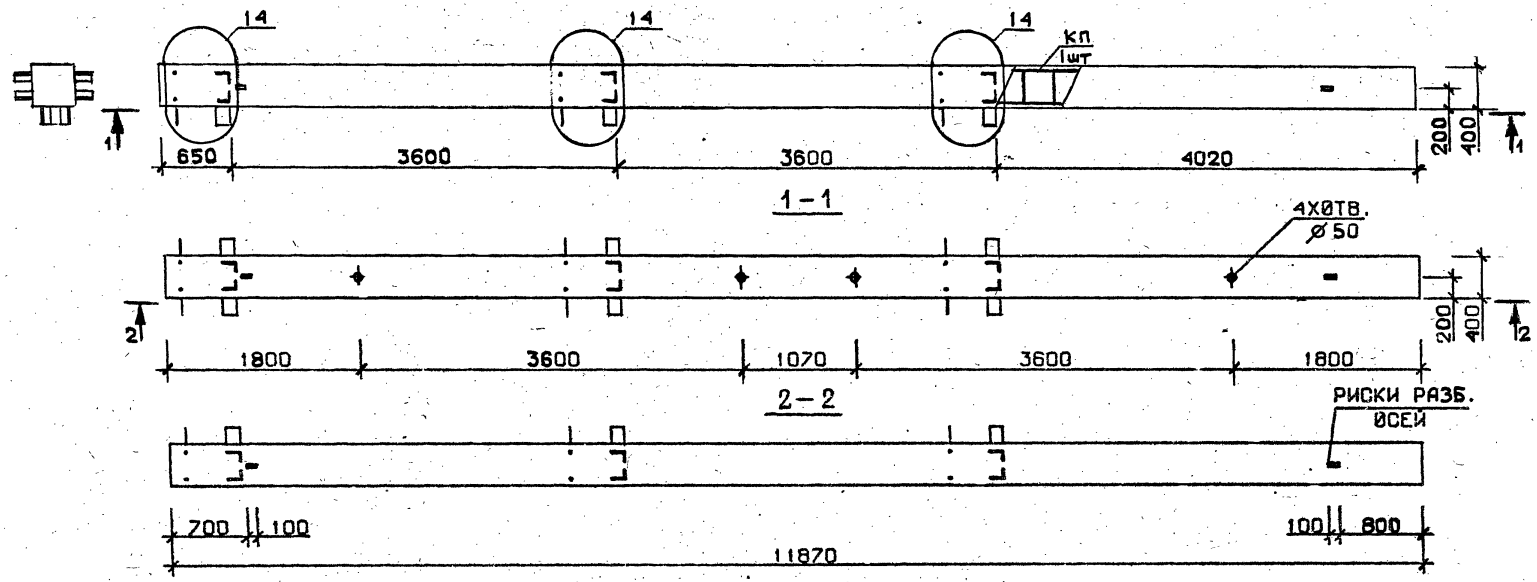

Марка колонны	Масса, т	Класс бетона	Объем бетона, м³	Расход стали кг	Марка арматурного изделия	Обозначение документа
4 КБ 36.119-1-С	4,747	В 25	1,90	347,1	КП281с	В.2-4 К65
4 КБ 36.119-2-С				413,6	КП282с	
4 КБ 36.119-4-С		В 30		460,0	КП283с	
4 КБ 36.119-5-С		В 25		537,0	КП284с	
4 КБ 36.119-7-С		В 30		662,8	КП285с	К66
4 КБ 36.119-9-С				753,8	КП286с	
4 КБ 36.119-1	4,747	В 25	1,90	330,0	КП281	В.2-4 К163
4 КБ 36.119-2				396,0	КП282	
4 КБ 36.119-4		В 30		443,5	КП283	
4 КБ 36.119-5		В 25		519,9	КП284	
4 КБ 36.119-7		В 30		635,5	КП285	К164
4 КБ 36.119-9				726,5	КП286	

Технические требования см. I.020.I-2с/89 В.2-3 ТТ
Детали см. I.020.1-2с/89 В.2-13

Разраб.	Чанкветадзе		1.020.1-2с/89 2-3 К119
Пр.эберил	Чкванава		
ГИП	Бускиладзе		Колонна 4КБ36.119-…-С 4КБ36.119-…-
Н. контр.	Чкванава		Стадия Р; Лист; Листов; ТбилЗНИИЭП

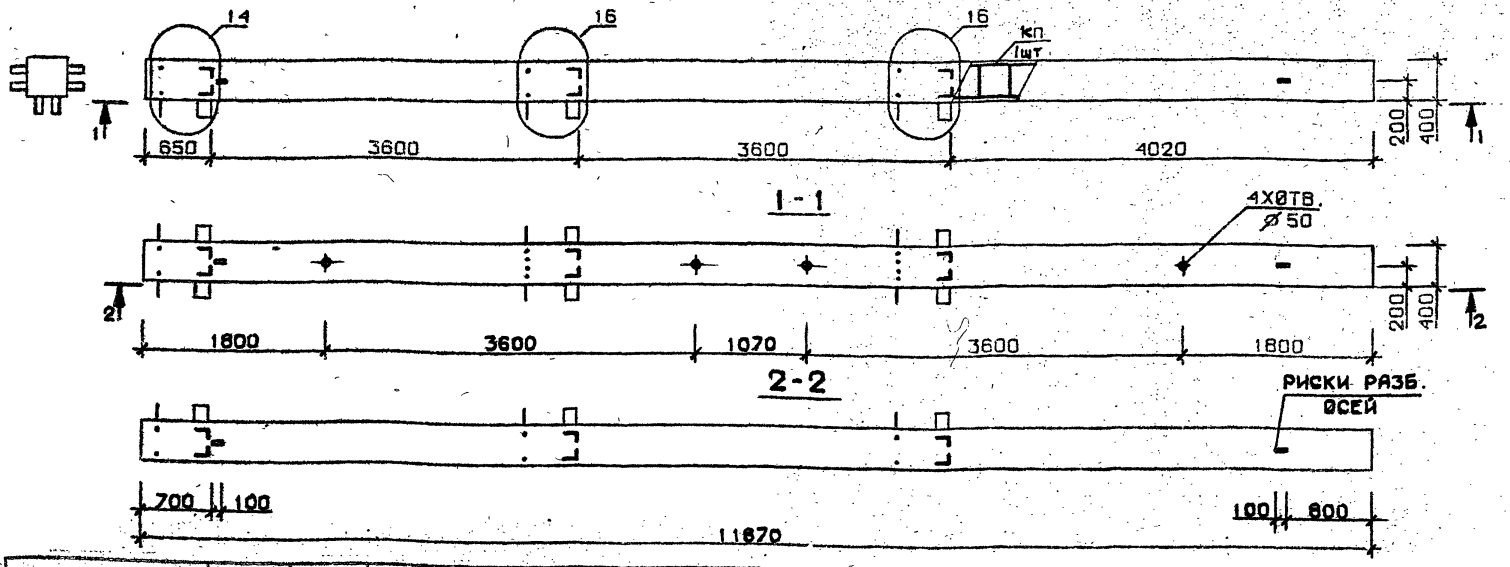

Марка колонны	Масса, т	Класс бетона	Объём бетона м³	Расход стали кг	Марка арматурного изделия	Обозначение документа
4КБ 36.119-11-с	4,747	В 35	1,90	858,4	КП 287с	В. 2-4 К66
4КБ 36.119-13-с				1075,6	КП 288с	
4КБ 36.119-11	4,747	В 35	1,90	841,3	КП 287	В. 2-4 К164
4КБ 36.119-13				1048,3	КП 288	

Технические требования см. I.020.I-2с/89 В.2-3 ТТ
Детали см. I.020.I-2с/89 В.2-I3

Разраб.	Тавшавадзе		
Проверил	Бускивадзе		
ГИП	Чквданава		
Н. контр.	Чквданава		

1.020.1-2с/89 2-3 К120

Колонна
4КБ 36.119-...-с
4КБ 36.119-...

Ст. дия	Лист	Листов
Р		1

ТбилЗНИИЭП

Формат А3

Инв. № подл. | Подпись и дата | Взам. инв. №

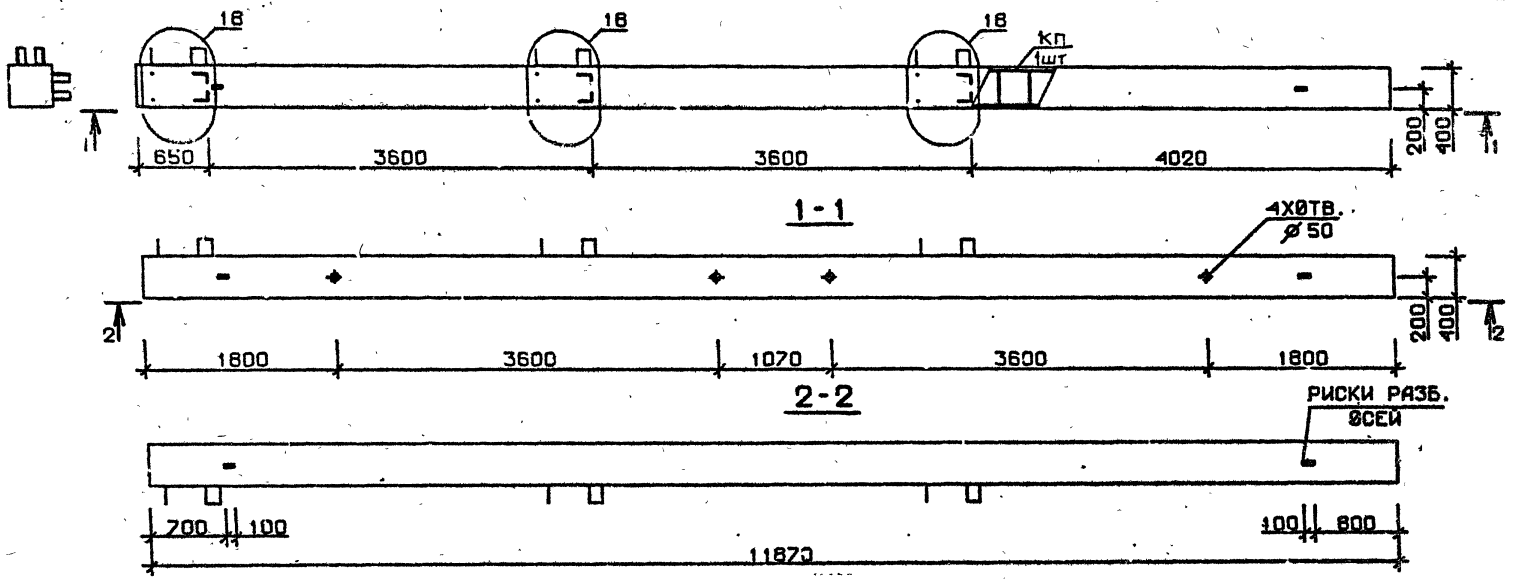

Марка колонны	Масса, т	Класс бетона	Объем бетона, м³	Расход стали кг	Марка арматурного изделия	Обозначение документа
5КБ 36.119-1-С	4,747	В25	1,90	325,8	КП289с	В.2-4 К67
5КБ 36.119-2-С				393,2	КП290с	
5КБ 36.119-4-С		В30		439,6	КП291с	
5КБ 36.119-5-С		В25		513,0	КП292с	
5КБ 36.119-7-С		В30		641,3	КП293с	
5КБ 36.119-9-С				732,3	КП294с	
5КБ 36.119-1	4,747	В25	1,90	308,7	КП289	В.2-4 К165
5КБ 36.119-2				375,9	КП290	
5КБ 36.119-4		В30		422,5	КП291	
5КБ 36.119-5		В25		496,0	КП292	
5КБ 36 119-7		В30		614,0	КП293	
5КБ 36.119-9				704,9	КП294	

Технические требования см. I.020.I-2с/89 В.2-3 ТТ
Детали см. I.020.I-2с/89 В.2-I3

Разраб.	Чанкветадзе		I.020.1-2с/89 2-3 К121
Проверил	Чкванава		
ГИП	Бускиваадзе		Колонна 5КБ36.119-...-С 5КБ36.119-...
Н. контр.	Чкванава		Стадия Р; Лист; Листов 1
			ТбилЗНИИЭП

Инв.№ подл. | Подпись и дата | Взам.инв.№

Формат А3

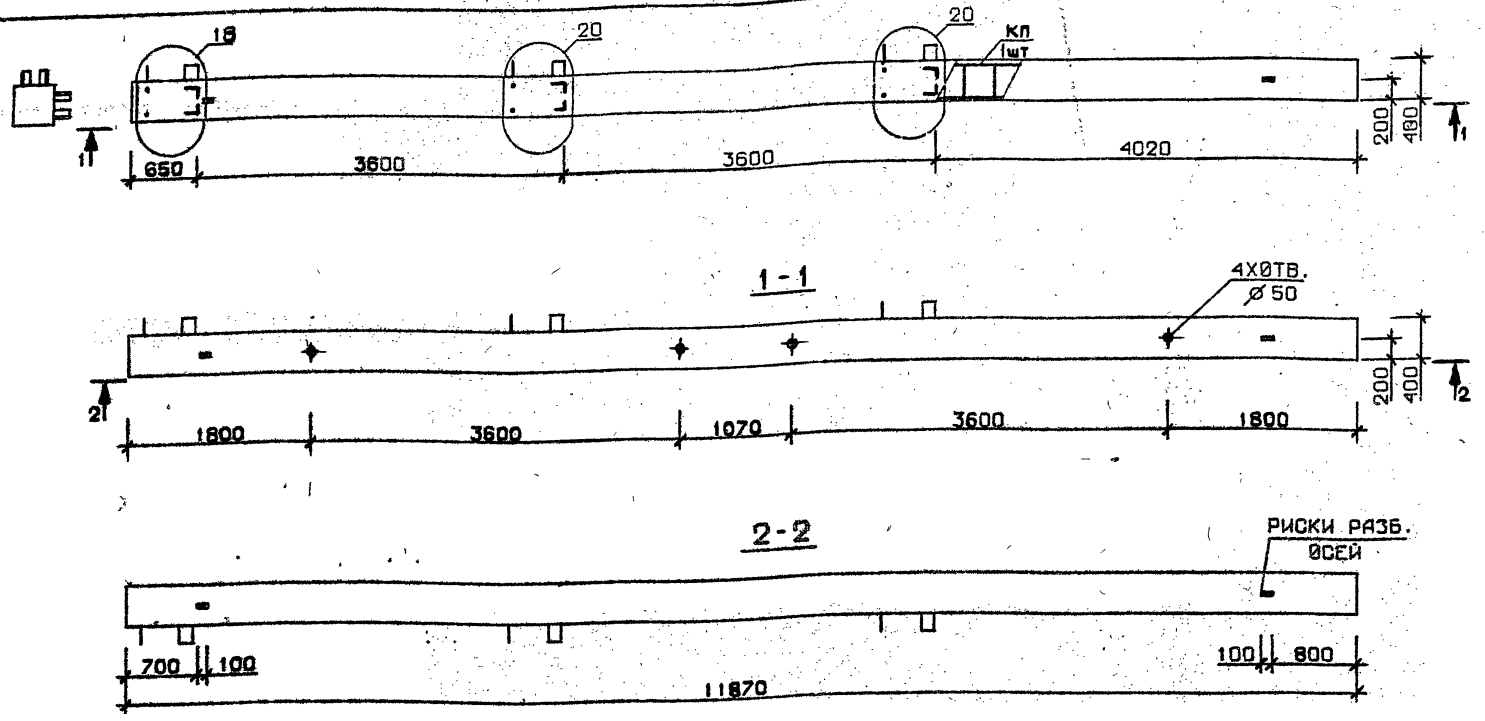

Технические требования см. I.020.I-2c/89 В.2-3 ТТ
Детали см. I.020.I-2c/89 В.2-I3

Марка колонны	Масса, т	Класс бетона	Объем бетона, м³	Расход стали кг	Марка арматурного изделия	Обозначение документа
5КБ 36.119-13-С	4,747	В35	1,90	1041,9	КП 295с	В.2-4 К68
5КБ 36.119-13	4,747	В35	1,90	1014,6	КП 295	В.2-4 К166

Разраб.	Табашвадзе		I.020.I-2c/89 2-3 К122
Проверил	Бускивадзе		
ГИП	Чкванава		Колонна 5КБ 36.119-13-С 5КБ 36.119-13
Н. контр.	Бускивадзе		Стадия Р; Лист; Листов 1; ТбилЗНИИЭП

Инв. № подл. | Подпись и дата | Взам. инв. №

Формат А3

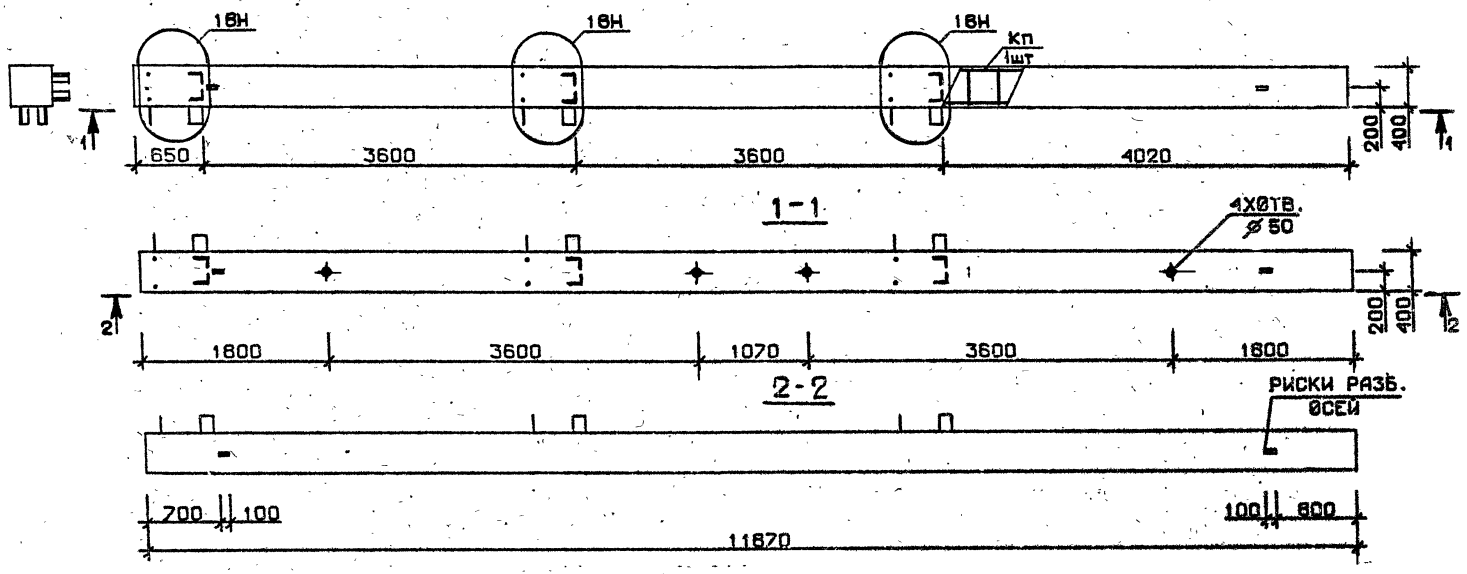

Марка колонны	Масса, т	Класс бетона	Объем бетона, м³	Расход стали кг	Марка арматурного изделия	Обозначение документа
5КБ 36.119-1-Сн	4,747	В25	1,90	325,6	КП289сн	В.2-4 К68
5КБ 36.119-2-Сн				393,2	КП290сн	
5КБ 36.119-4-Сн		В30		439,6	КП291сн	
5КБ 36.119-5-Сн		В25		513,0	КП292сн	К69
5КБ 36.119-7-Сн		В30		641,3	КП293сн	
5КБ 36.119-9-Сн				732,3	КП294сн	
5КБ 36.119-1-н	4,747	В25	1,90	308,7	КП289н	В.2-4 К166
5КБ 36.119-2-н				375,9	КП290н	
5КБ 36.119-4-н		В30		422,5	КП291н	
5КБ 36.119-5-н		В25		495,9	КП292н	К167
5КБ 36.119-7-н		В30		614,0	КП293н	
5КБ 36.119-9-н				704,9	КП294н	

Технические требования см. I.020.I-2с/89 В.2-3 ТТ
Детали см. I.020.I-2с/89 В.2-13

Разраб.	Чанкветадзе		I.020.I-2с/89 2-3 К123
Провсрил	Чкванава		
ГИП	Бугкиладзе		Колонна 5КБ 36.119-Сн; 5КЕ 36.119-н
Н. контр.	Чкванава		Стадия Р; Лист; Листов 1
			ТбилЗНИИЭП

Формат А3

Инв.№ подл. | Подпись и дата | Взам.инв.№

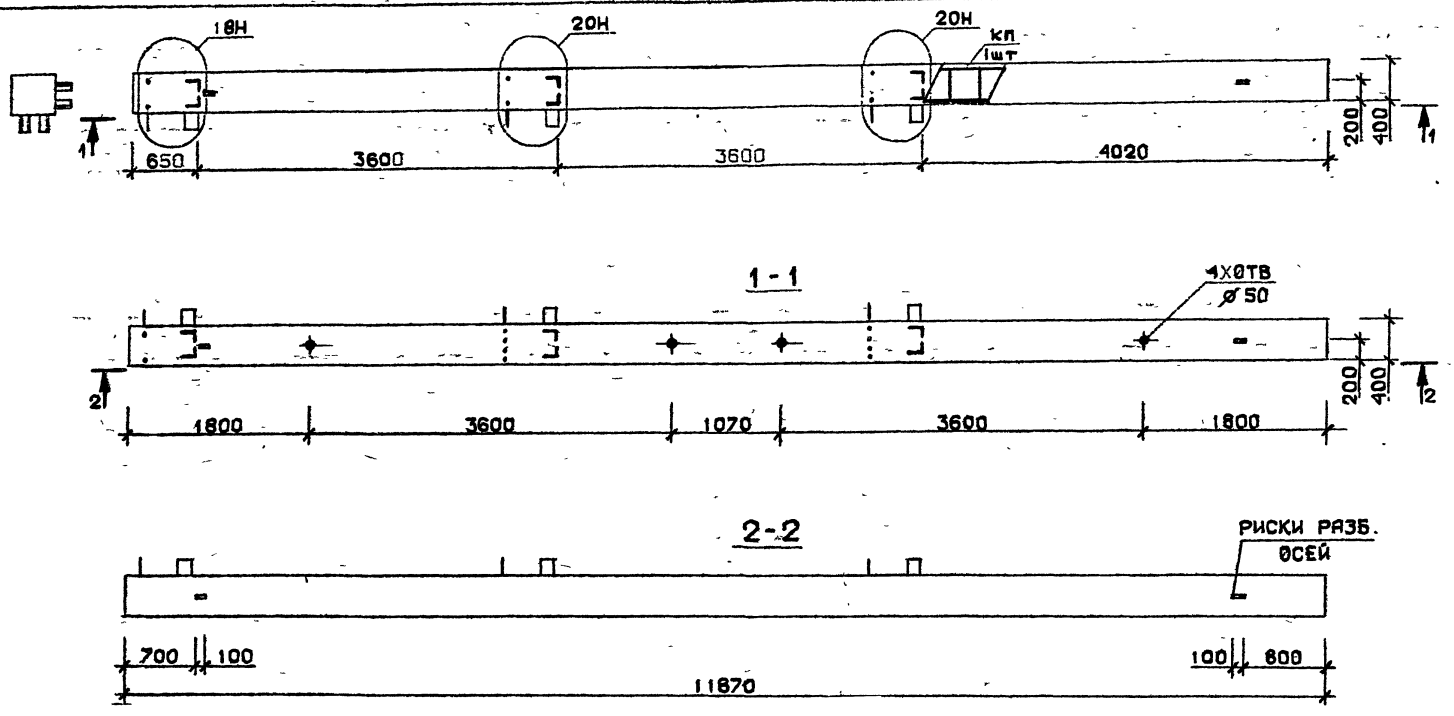

Технические требования см. I.020.I-2c/89 В.2-3 ТТ
Детали см. I.020.I-2c/89 В.2-13

Марка колонны	Масса, т	Класс бетона	Объем бетона м³	Расход стали кг	Марка арматурного изделия	Обозначение документа
5КБ 36.119-13-Сн	4,747	В35	1,90	1041,9	КП295сн	В.2-4 К69
5КБ 36.119-13-н	4,747	В35	1,90	1014,6	КП295н	В.2-4 К167

Разраб.	Гавшавадзе		I.020.I-2c/89 2-3 К124
Проверил	Бускивадзе		
ГИП	Чкуанава		Колонна 5КБ 36.119-13-Сн 5КБ 36.119-13-н
Н. контр.	Чкуанава		Стадия Р; Лист; Листов; ТбилЗНИИЭП

Инв. № подл. | Подпись и дата | Взам. инв. №

Формат А3

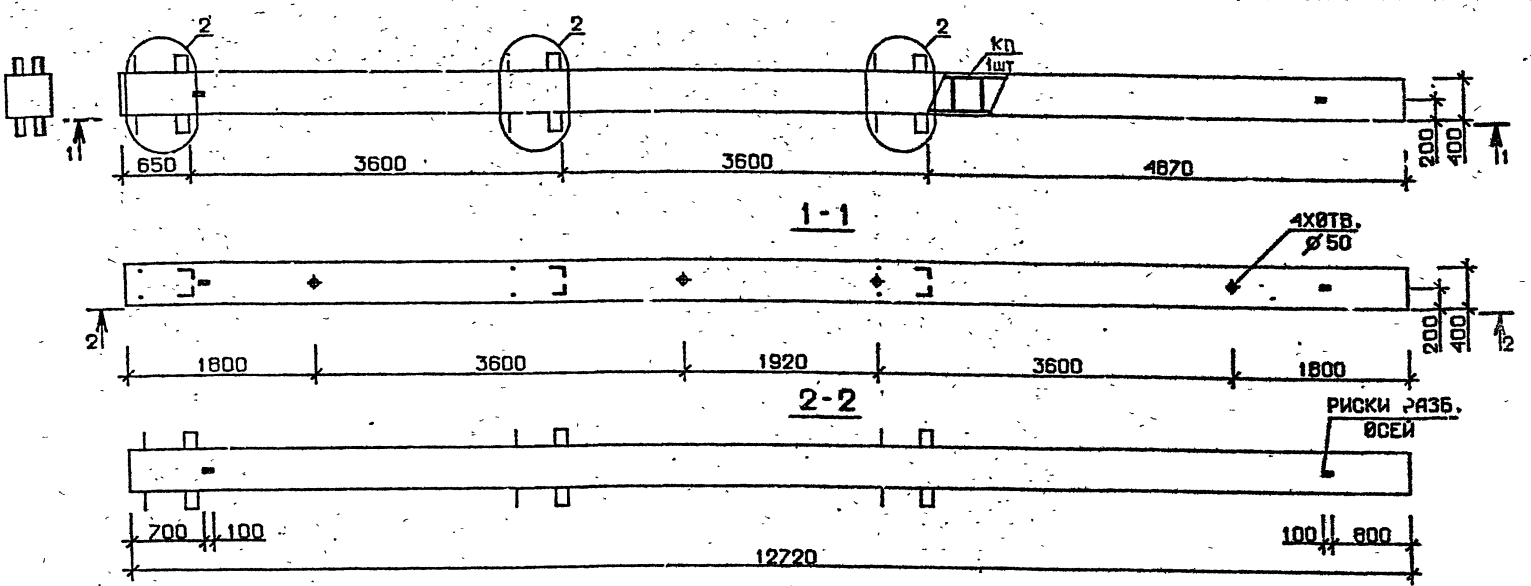

Марка колонны	Масса, т	Класс бетона	Объем бетона, м³	Расход стали кг	Марка арматурного изделия	Обозначение документа
1КБ 36.127-1-С	5,087	В25	2,04	303,9	КП296с	В.2-4 К70
1КБ 36.127-2-С				376,1	КП297с	
1КБ 36.127-4-С		В30		425,7	КП298с	
1КБ 36.127-5-С		В25		504,3	КП299с	
1КБ 36.127-7-С		В30		534,6	КП300с	
1КБ 36.127-9-С				732,0	КП301с	
1КБ 36.127-1	5,087	В25	2,04	285,2	КП296	В.2-4 К168
1КБ 36.127-2				357,4	КП297	
1КБ 36.127-4		В30		407,0	КП298	
1КБ 36.127-5		В25		485,6	КП299	
1КБ 36.127-7		В30		604,7	КП300	
1КБ 36.127-9				702,0	КП301	

Технические требования см. I.020.I-2с/89 В.2-3 ТГ
Детали см. I.020.I-2с/89 В.2-13

Разраб.	Чанчветадзе	
Проверил	Чкванава	
ГИП	Бускиварзе	
Н. контр.	Чкванава	

I.020.I-2с/89 2-3 К125

Колонна 1КБ 36.127-…-С 1КБ 36.127-…-

Стадия	Лист	Листов
Р		1

ТбилЗНИИЭП

Инв.№ подл. | Подпись и дата | Взам.инв.№

Формат А3

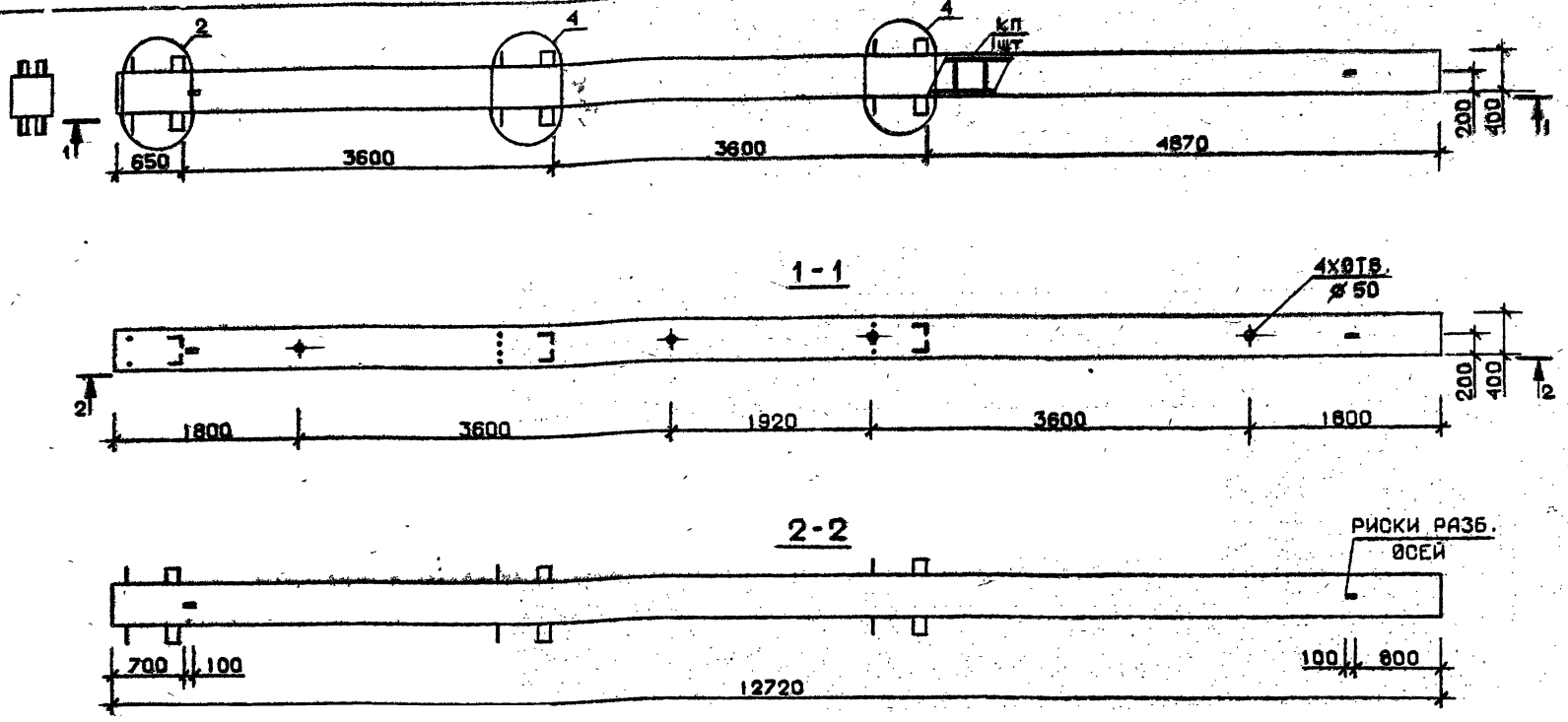

Технические требования см. I.020.I-2с/89 В.2-3 ТТ
Детали см. I.020.I-2с/89 В.2-I3

Марка колонны	Масса, т	Класс бетона	Объем бетона, м³	Расход стали кг	Марка арматурного изделия	Обозначение документа
1КБ 36.127-11-С	5,087	В35	2,04	852,8	КП302с	В.2-4 К71
1КБ 36.127-11	5,087	В35	2,04	834,1	КП302	В.2-4 К169

Разраб.	Тавшавадзе		1.020.1-2с/89 2-3 К126
Проверил	Бускивадзе		
ГИП	Чкванава		Колонна 1КБ 36.127-11-С 1КБ 36.127-11
Н. контр.	Бускивадзе		Стадия Р; Лист; Листов 1; ТбилЗНИИЭП

Формат А3

Инв. № подл. | Подпись и дата | Взам. инв. №

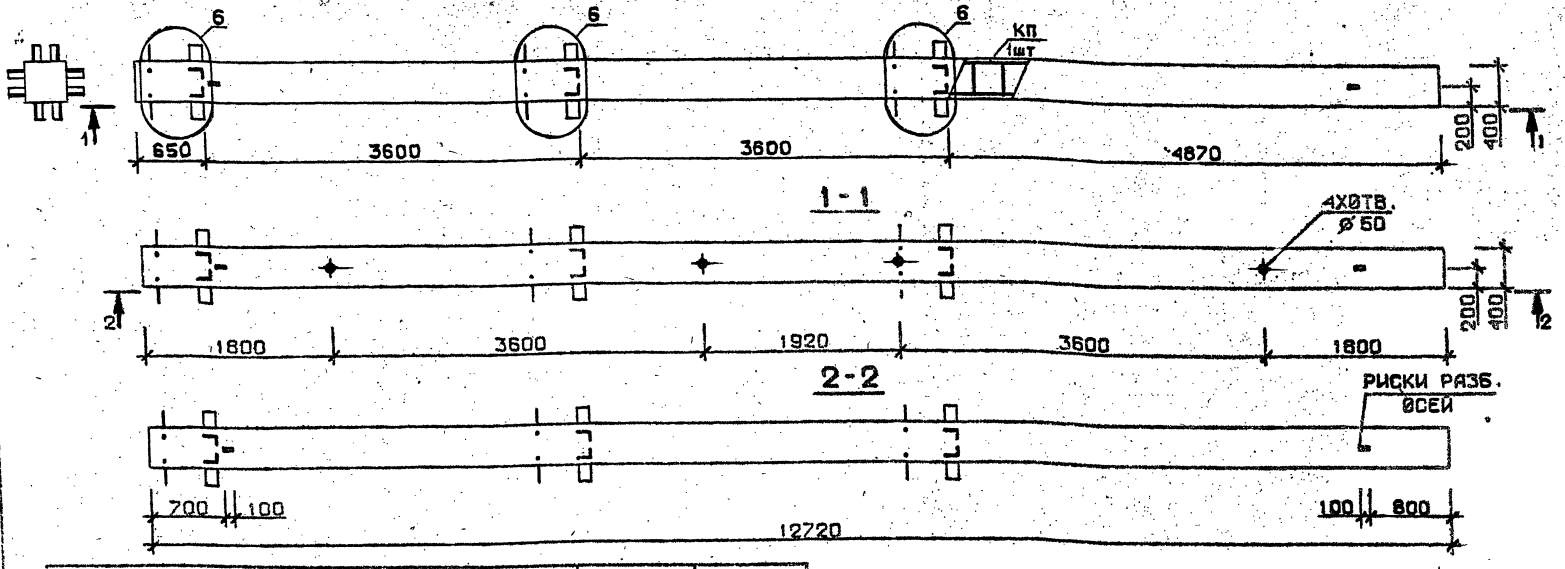

Марка колонны	Масса, т	Класс бетона	Объем бетона, м³	Расход стали кг	Марка арматурного изделия	Обозначение документа
2 КБ 36.127-1-С	5,087	В 25	2,04	371,8	КП303с	В.2-4 К71
2 КБ 36.127-2-С				444,0	КП304с	
2 КБ 36.127-4-С		В 30		493,6	КП305с	
2 КБ 36.127-5-С		В 25		572,2	КП306с	
2 КБ 36.127-7-С		В 30		684,9	КП307с	К72
2 КБ 36.127-9-С				781,9	КП308с	
2 КБ 36.127-1	5,087	В 25	2,04	353,1	КП303	В.2-4 К169
2 КБ 36.127-2				425,3	КП304	
2 КБ 36.127-4		В 30		474,9	КП305	
2 КБ 36.127-5		В 25		553,5	КП306	
2 КБ 36.127-7		В 30		655,0	КП307	К170
2 КБ 36.127-9				752,0	КП308	

Технические требования см. I.020.I-2с/89 В.2-3 ТТ
Детали см. I.020.I-2с/89 В.2-13

Разраб.	Чанкветадзе		I.020.I-2с/89 2-3 К127
Проверил	Чкванава		
ГИП	Бускиладзе		
Н. контр.	Чкванава		

Колонна
2КБ 36.127-——С
2КБ 36.127-——

Стадия	Лист	Листов
Р		1

ТбилЗНИИЭП

Формат А3

Инв. № подл. | Подпись и дата | Взам. инв. №

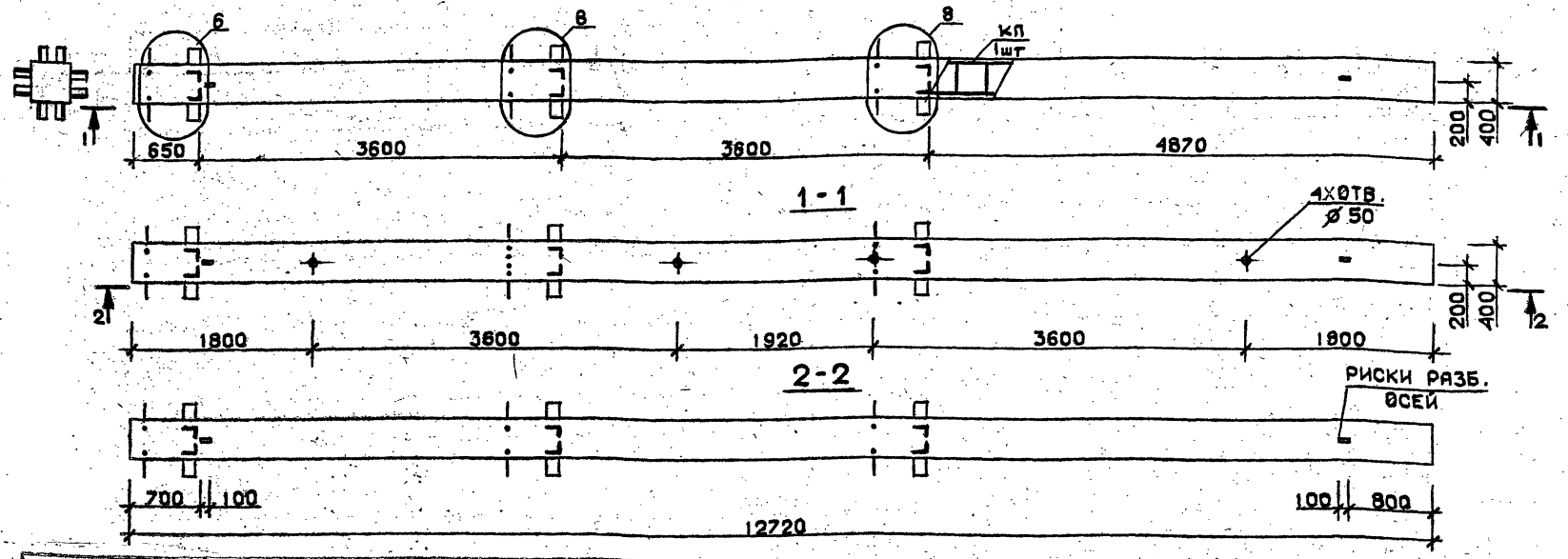

Марка колонны	Масса, т	Класс бетона	Объем бетона, м³	Расход стали кг	Марка арматурного изделия	Обозначение документа
2КБ 36.127-11-С	5,087	В35	2,04	916,9	КП309с	В.2-4 К72
2КБ 36.127-13-С				1153,2	КП310с	
2КБ 36.127-11	5,087	В35	2,04	898,2	КП309	В.2-4 К170
2КБ 36.127-13				1123,3	КП310	

Технические требования см. I.020.I-2с/89 В.2-3 ТТ
Детали см. I.020.I-2с/89 В.2-13

Разраб.	Тавшавадзе	
Проверил	Бускивадзе	
ГИП	Чкуанава	
Гл. констр.	Бускивадзе	

I.020.I-2с/89 2-3 К128

Колонна
2КБ 36.127-…-С
2КБ 36.127-…

Стадия	Лист	Листов
Р	1	

ТбилЗНИИЭП

Формат А3

Инв. № подл. | Подпись и дата | Взам. инв. №

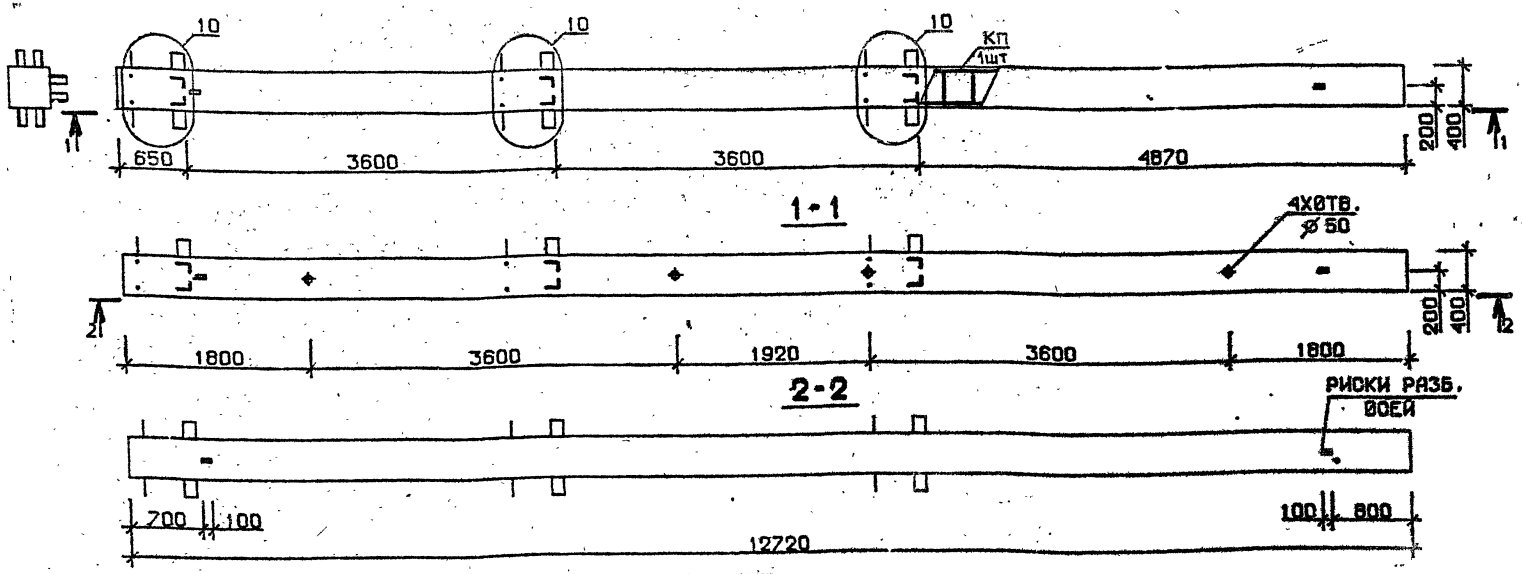

Марка колонны	Масса, т	Класс бетона	Объем бетона, м³	Расход стали кг	Марка арматурного изделия	Обозначение документа
3КБ 36.127-1-С	5,087	В 25	2,04	351,4	КП311с	В.2-4 К73
3КБ 36.127-2-С		В 30		423,6	КП312с	
3КБ 36.127-4-С		В 25		473,2	КП313с	
3КБ 36.127-5-С				551,8	КП314с	
3КБ 36.127-7-С		В 30		686,8	КП315с	
3КБ 36.127-9-С				783,4	КП316с	
3КБ 36.127-1	5,087	В 25	2,04	332,7	КП311	В.2-4 К171
3КБ 36. 127-2				404,9	КП312	
3КБ 36. 127-4		В 30		454,5	КП313	
3КБ 36. 127-5		В 25		533,1	КП314	
3КБ 36. 127-7		В 30		656,9	КП315	
3КБ 36. 127-9				753,5	КП316	

Технические требования см. I.020.I-2с/89 В.2-3 ТТ
Детали см. I.020.I-2с/89 В.2-13

Разраб.	ЧАНКВЕТАДЗЕ	
Проверил	ЧКВАНАВА	
ГИП	БУСКИНДЗЕ	
Н. контр.	ЧКВАНАВА	

I.020.I-2с/89 2-3 К129

Колонна
3КБ 36.127-----С
3КБ 36.127-----

Стадия	Лист	Листов
Р		1

ТбилЗНИИЭП

Формат А3

Инв.№ подл. | Подпись и дата | Взам.инв.№

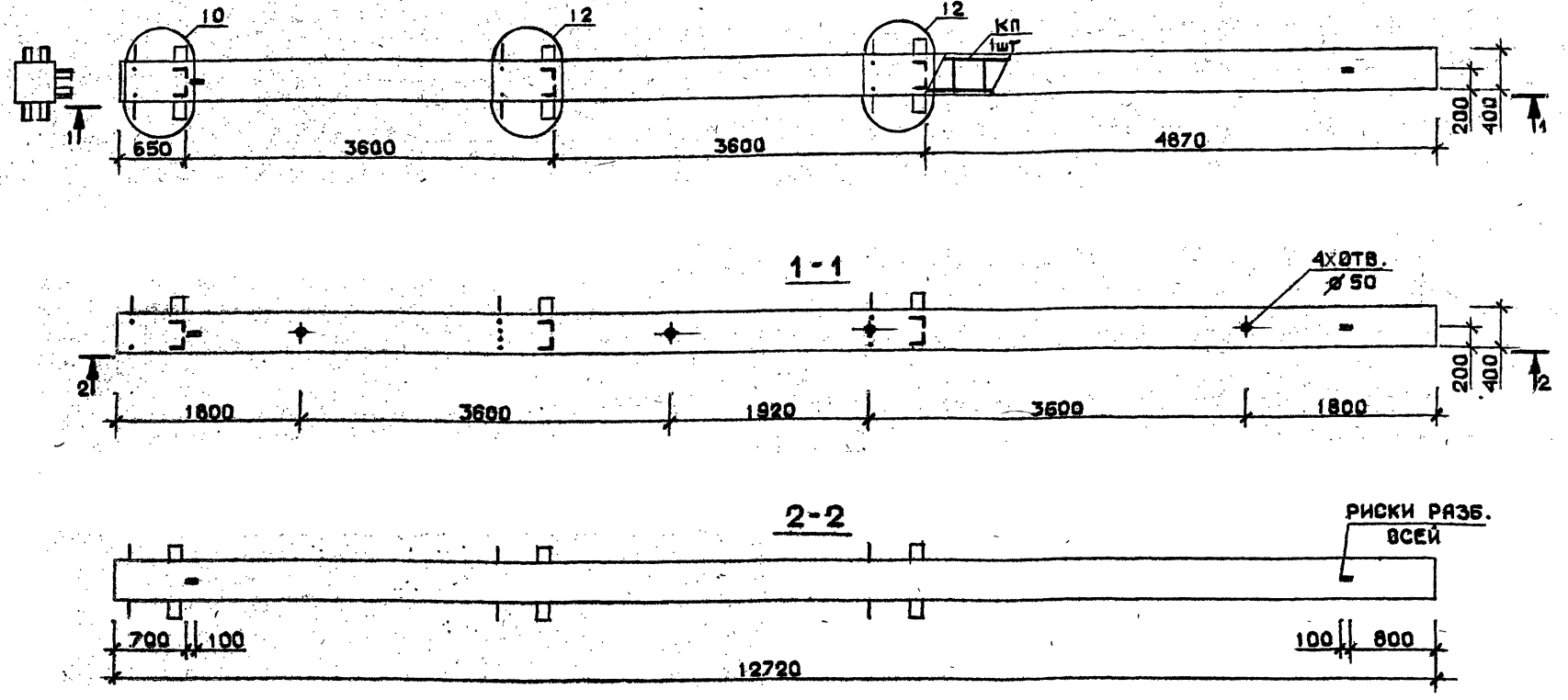

Технические требования см. I.020.I-2с/89 В.2-3 ТТ
Детали см. I.020.I-2с/89 В.2-13

Марка колонны	Масса, т	Класс бетона	Объем бетона, м³	Расход стали кг	Марка арматурного изделия	Обозначение документа
3КБ 36.127-11-с	5,087	В35	2,04	906,3	КП317с	В.2-4 К74
3КБ36.127-11	5,087	В35	2,04	887,6	КП317	В.2-4 К172

Разраб.	Тавшавадзе	
Провер.	Бускивадзе	
ГИП	Чквачава	
Н. контр.	Бускивадзе	

1.020.1-2с/89 2-3 К130

Колонна
3КБ 36.127-11-с
3КБ 36.127-11

Стадия	Лист	Листов
Р		1

ТбилЗНИИЭП

Формат А3

Инв. № подл. | Подпись и дата | Взам. инв. №

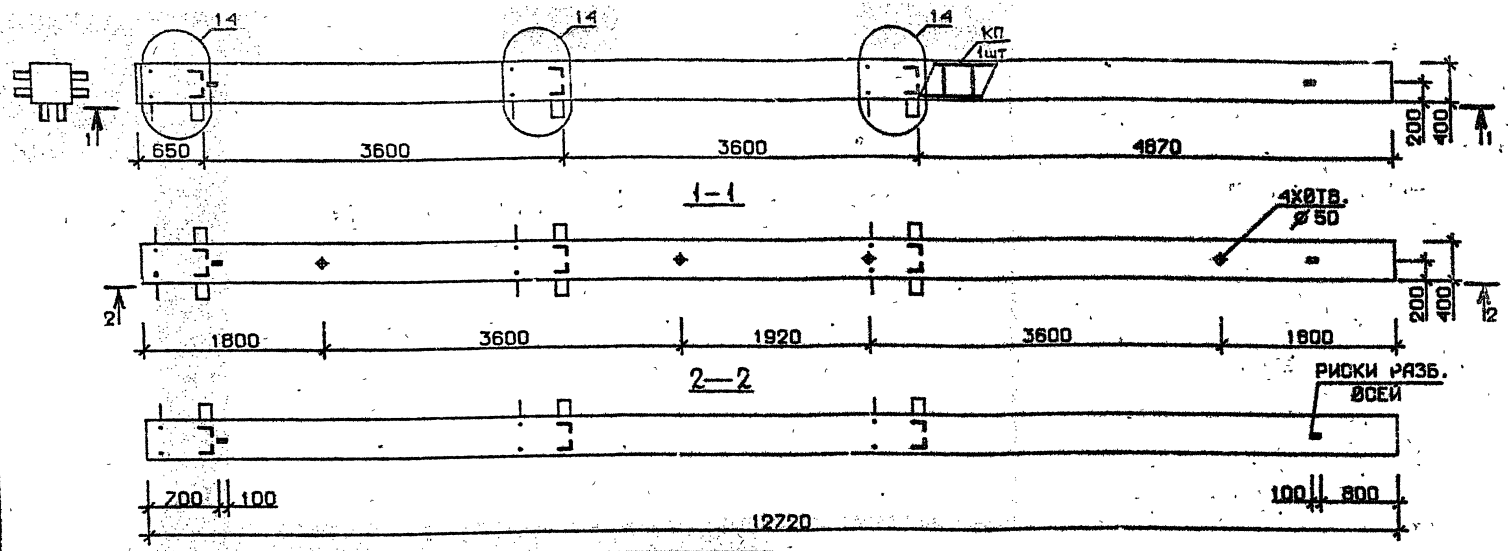

Марка колонны	Масса, т	Класс бетона	Объем бетона, м³	Расход стали кг	Марка арматурного изделия	Обозначение документа
4 КБ 36.127-1-С	5,087	В25	2,04	357,4	КП318с	В.2-4 К74
4 КБ 36.127-2-С				429,6	КП319с	
4 КБ 36.127-4-С		В30		479,2	КП320с	
4 КБ 36.127-5-С		В25		557,8	КП321с	
4 КБ 36.127-7-С		В30		692,0	КП322с	К75
4 КБ 36.127-9-С				790,2	КП323с	
4 КБ 36.127-1	5,087	В25	2,04	338,7	КП318	В.2-4 К172
4 КБ 36.127-2				410,9	КП319	
4 КБ 36.127-4		В30		460,5	КП320	
4 КБ 36.127-5		В25		539,1	КП321	
4 КБ 36.127-7		В30		662,1	КП322	К173
4 КБ 36.127-9				760,3	КП323	

Технические требования см. I.020.I-2с/89 В.2-3 ТТ
Детали см. I.020.I-2с/89 В.2-13

Разраб.	Цанкветадзе	
Проверил	Бускивадзе	
ГИП	Цкванава	
Н. контр.	Бускивадзе	

1.020.1-2с/89 2-3 К131

Колонна
4КБ 36.127-...-С
4КБ 36.127-...

Стадия	Лист	Листов
Р		1

ТбилЗНИИЭП

Формат А3

Инв. № подл. | Подпись и дата | Взам. инв. №

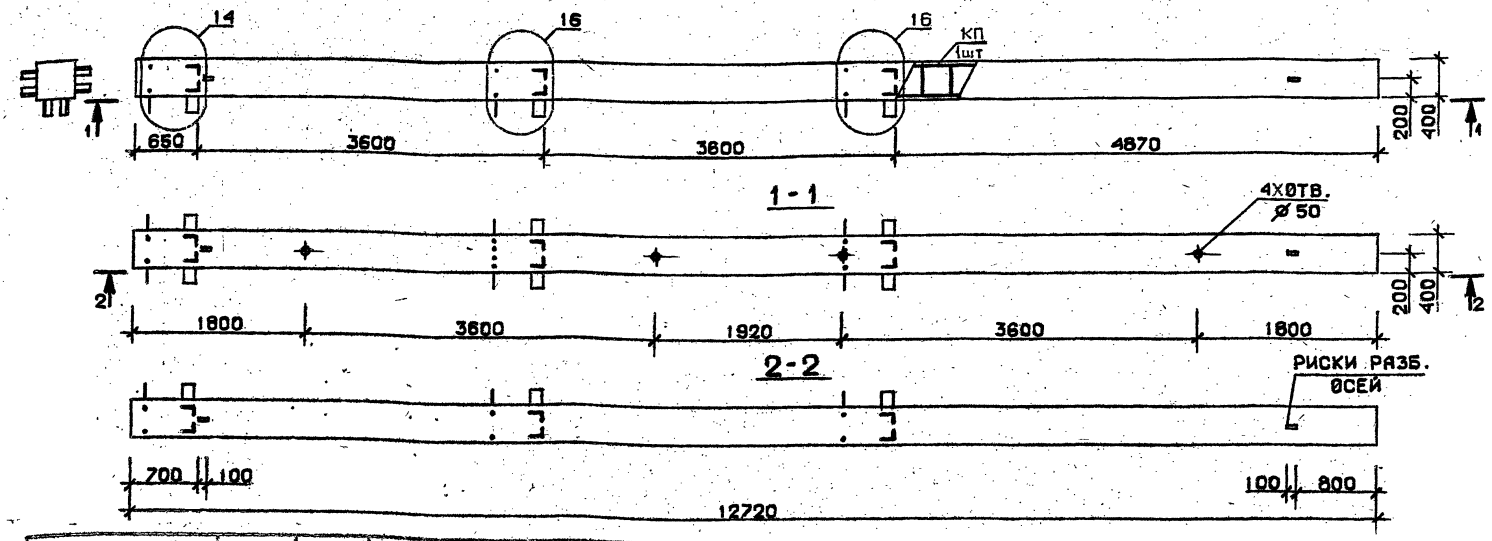

Марка колонны	Масса, т	Класс бетона	Объем бетона, м³	Расход стали кг	Марка арматурного изделия	Обозначение документа
4 КБ 36.127-11-С	5,087	В35	2,04	904,4	КП324с	В.2-4 К75
4 КБ 36.127-13-С				1131,2	КП325с	
4 КБ 36.127-11	5,087	В35	2,04	885.7	КП324	В.2-4 К173
4 КБ 36.127-13				1104,3	КП325	

Технические требования см. I.020.I-2с/89 В.2-3 ТТ
Детали см. I.020.I-2с/89 В.2-I3

Разраб.	Гавшавадзе		I.020.I-2с/89 2-3 К132
Проверил	Чкванава		
ГИП	Бускивадзе		Колонна 4КБ36.127-...-С 4КБ36.127-...
Н. контр.	Чкванава		Стадия Р; Лист; Листов 1
			ТбилЗНИИЭП

Инв. № подл. | Подпись и дата | Взам. инв. №

Формат А3

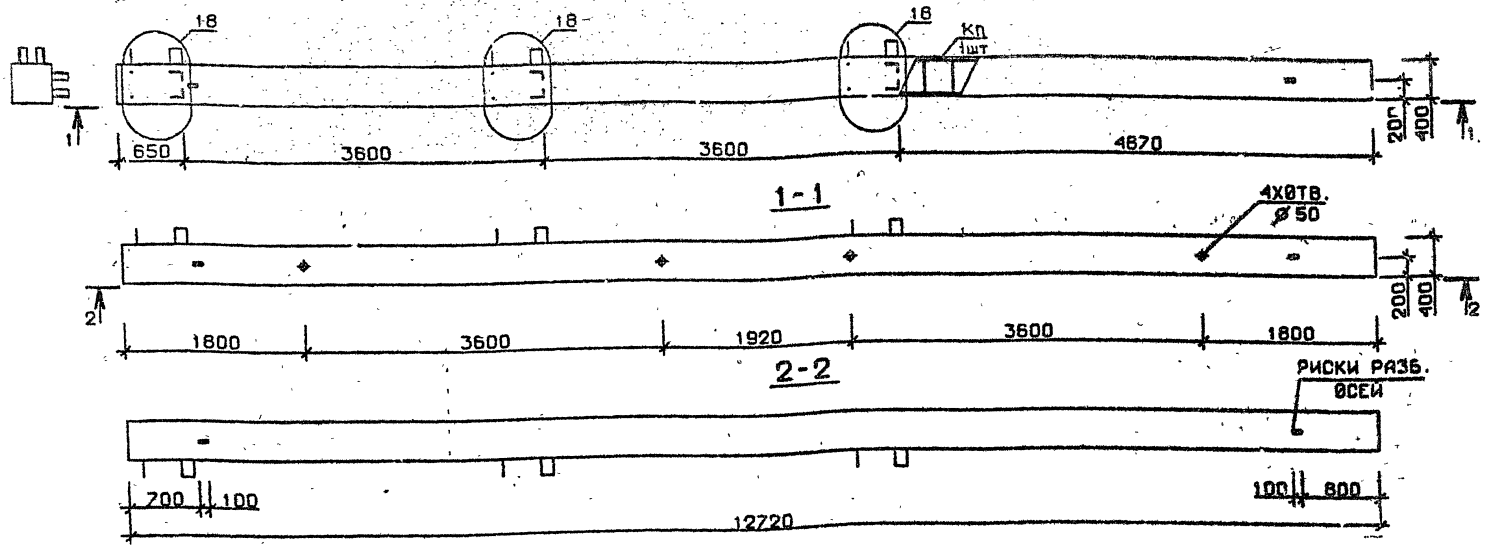

Марка колонны	Масса, т	Класс бетона	Объем бетона, м³	Расход стали кг	Марка арматурного изделия	Обозначение документа
5КБ 36.127-1-С	5,087	В25	2,04	337,0	КП326С	В.2-4 К76
5КБ 36.127-2-С				409,2	КП327С	
5КБ 36.127-4-С		В30		458,8	КП328С	
5КБ 36.127-5-С		В25		537,4	КП329С	
5КБ 36.127-7-С		В30		671,3	КП330С	
5КБ 36.127-9-С				768,7	КП331С	
5КБ 36.127-1	5,087	В25	2,04	318.3	КП326	В.2-4 К174
5КБ 36.127-2				390,5	КП327	
5КБ 36.127-4		В30		440,1	КП328	
5КБ 36.127-5		В25		518,7	КП329	
5КБ 36.127-7		В30		641,4	КП330	
5КБ 36.127-9				738,8	КП331	

Технические требования см. I.020.I-2с/89 В.2-3 ТТ
Детали см. I.020.I-2с/89 В.2-ИЗ

Разраб.	Майсурадзе	
Проверил	Бускивадзе	
ГИП	Чкванава	
Н. контр.	Бускивадзе	

I.020.I-2с/89 2-3 К133

Колонна
5КБ 36.127-...-С
5КБ 36.127-...

Стадия	Лист	Листов
Р		1

ТбилЗНИИЭП

Формат А3

Инв. № подл. | Подпись и дата | Взам. инв. №

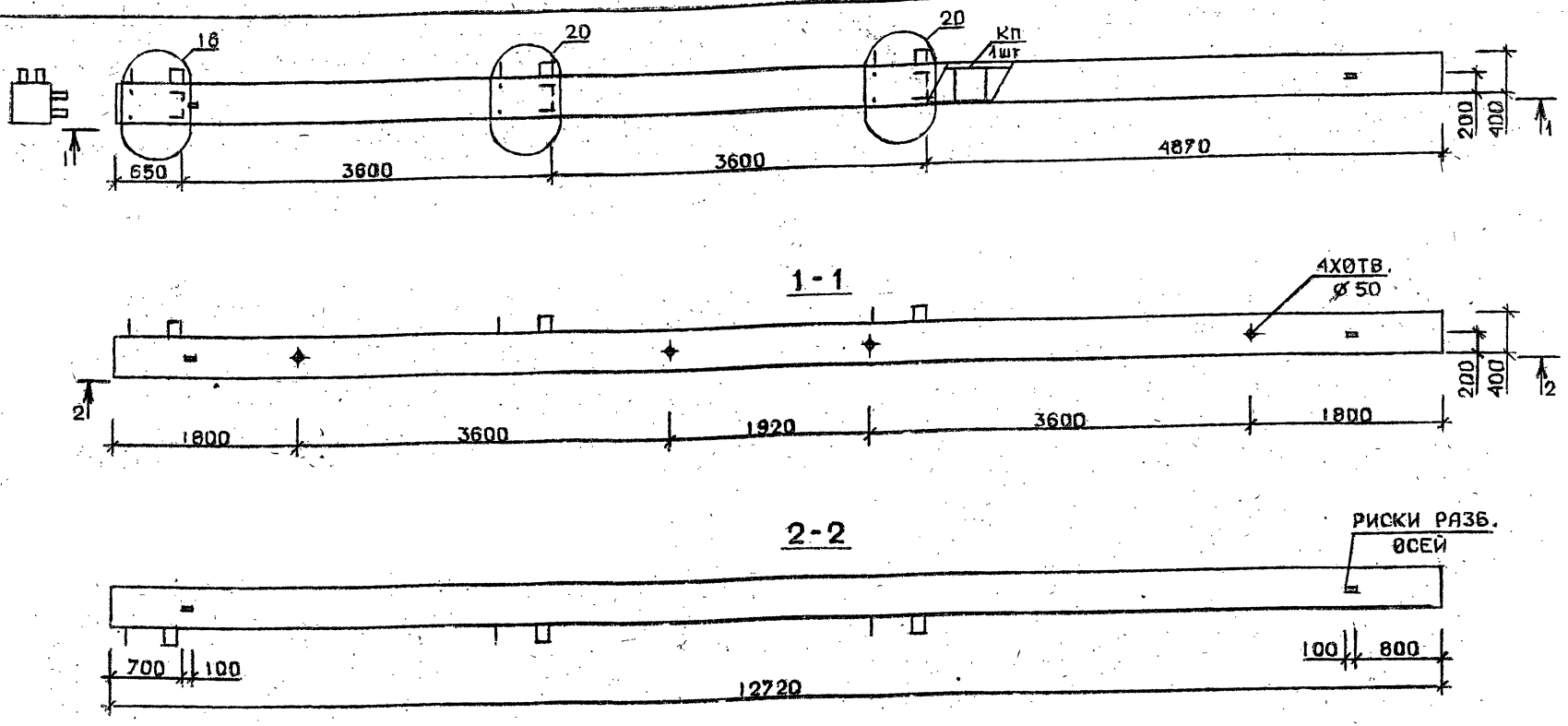

Технические требования см. I.020.I-2с/89 В.2-3 ТТ
Детали см. I.020.I-2с/89 В.2-I3

Марка колонны	Масса, т	Класс бетона	Объем бетона, м³	Расход стали кг	Марка арматурного изделия	Обозначение документа
5КБ 36.127-13-С	5,087	В35	2,04	1097,5	КП332с	В.2-4 К77
5КБ 36.127-13	5,087	В35	2,04	1067,6	КП332	В.2-4 К175

Разраб.	Мосесова		1.020.1-2с/89. 2-3 К134
Презерит.	Чкванава		
ГИП	Бускиваже		Колонна 5КБ 36.127-13-С 5КБ 36.127-13
Н.контр.	Чкванава		Стадия Р; Лист; Листов 1
			ТбилЗНИИЭП

Формат А3

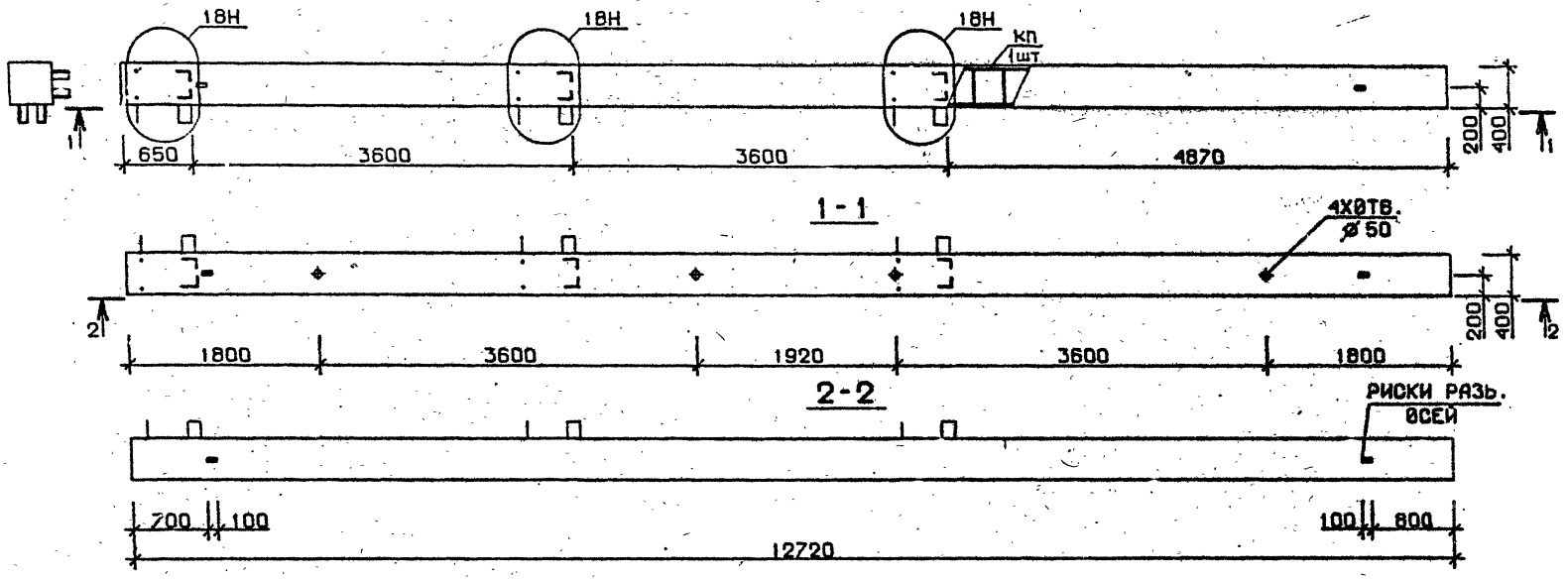

Марка колонны	Масса, т	Класс бетона	Объем бетона, м³	Расход стали кг	Марка арматурного изделия	Обозначение документа
5КБ 36.127-1-Сн	5,087	В25	2,04	337,0	КП326сн	В.2-4 К77
5КБ 36.127-2-Сн				409,2	КП327сн	
5КБ 36.127-4-Сн		В30		458,8	КП328сн	
5КБ 36.127-5-Сн		В25		537,4	КП329сн	К78
5КБ 36.127-7-Сн		В30		671,3	КП330сн	
5КБ 36.127-9-Сн				768,7	КП331сн	
5КБ 36.127-1-н	5,087	В25	2,04	318,3	КП326н	В.2-4 К175
5КБ 36.127-2-н				390,5	КП327н	
5КБ 36.127-4-н		В30		440,1	КП328н	
5КБ 36.127-5-н		В25		518,7	КП329н	К176
5КБ 36.127-7-н		В30		641,4	КП330н	
5КБ 36.127-9-н				738,8	КП331н	

Технические требования см. I.020.I-2с/89 В.2-3 ТТ
Детали см. I.020.I-2с/89 В.2-I3

Разраб.	Чанкветадзе		
Проверил	Бускиладзе		
ГИП	Чкуанава		
Н. контр.	Бускиладзе		

I.020.I-2с/89. 2-3 К135

Колонна
5КБ 36.127-...-С
5КБ 36.127-...

Стадия	Лист	Листов
Р		1

ТбилЗНИИЭП

Формат А3

Инв.№ подл. | Подпись и дата | Взам.инв.№

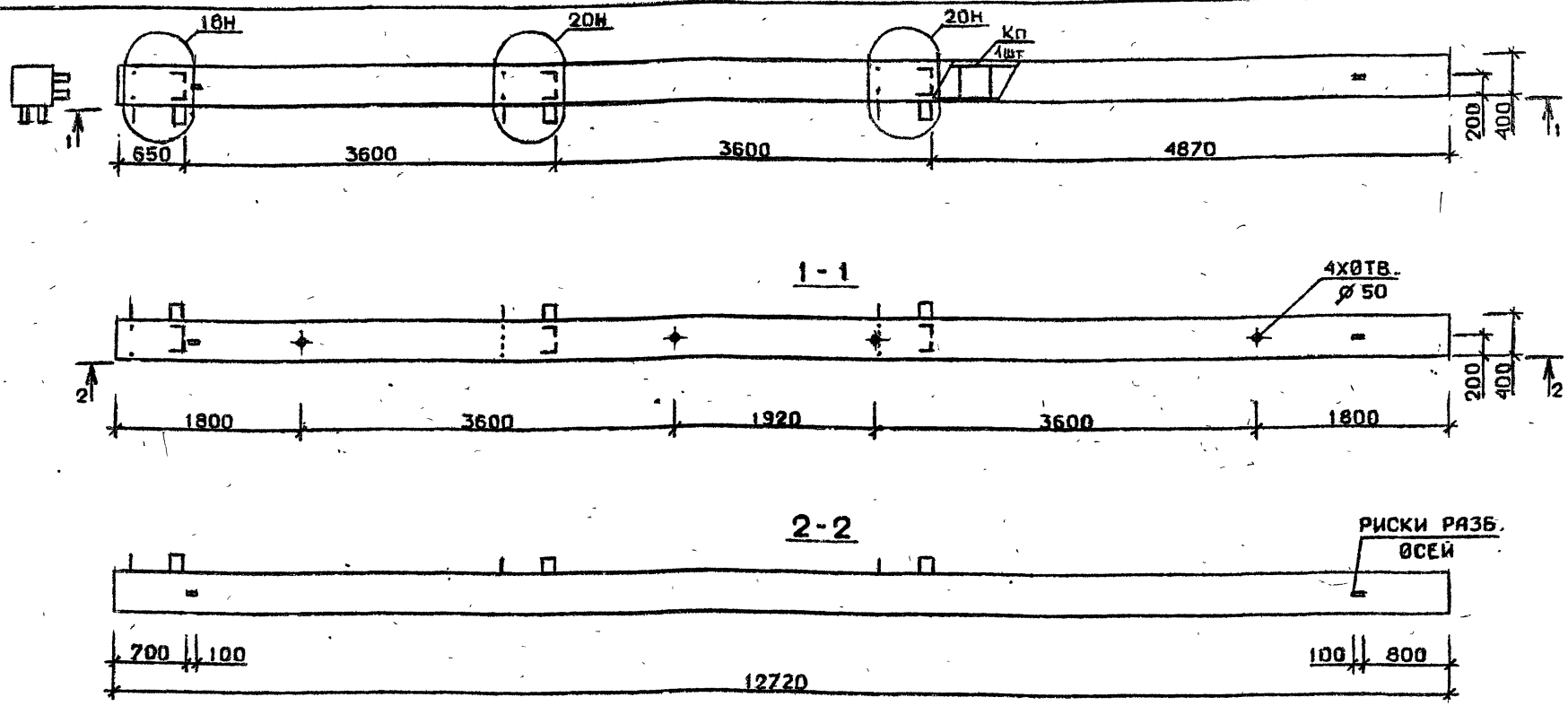

Технические требования см. I.020.I-2с/89 В.2-3 ТТ
Детали см. I.020.I-2с/89 В.2-13

Марка колонны	Масса, т	Класс бетона	Объем бетона, м³	Расход стали кг	Марка арматурного изделия	Обозначение документа
5КБ 36.127-13-Сн	5,087	В 35	2,04	1097,5	КП332сн	В.2-4 К78
5КБ 36.127-13-н	5,087	В 35	2,04	1067,6	КП332н	В.2-4 К176

Разраб.	Тавшавадзе	
Проверил	Цкванава	
ГИП	Бускиваадзе	
Н. контр.	Цкванава	

1.020.1-2с/89. 2-3 К136

Колонна
5КБ36.127-13-Сн
5КБ36.127-13-н

Стадия	Лист	Листов
Р		1

ТбилЗНИИЭП

Формат А3

Инв.№ подл. | Подпись и дата | Взам.инв.№

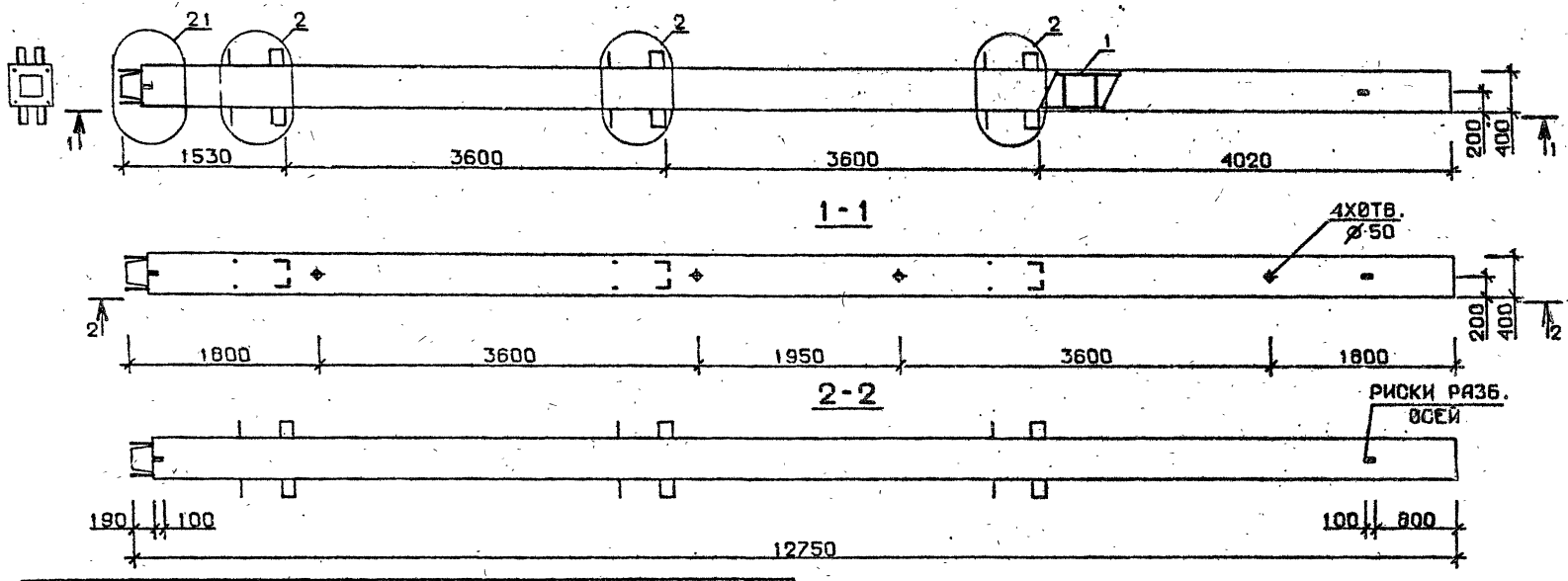

Марка колонны	Масса, т	Класс бетона	Объем бетона, м³	Расход стали кг	Марка арматурного изделия	Обозначение документа
1КН 36.128-1-С	5,099	В25	2,04	316,9	КП333с	В.2-4 К79
1КН 36.128-2-С				389,5	КП334с	
1КН 36.128-4-С		В30		439,5	КП335с	
1КН 36.128-6-С				518,5	КП336с	
1КН 36.128-7-С				651,5	КП337с	
1КН 36.128-9-С				748,9	КП338с	
1КН 36.128-1	5,099	В25	2,04	298,2	КП333	В.2-4 К177
1КН 36.128-2				370.8	КП334	
1КН 36.128-4		В30		420.8	КП335	
1КН 36.128-6				499,8	КП336	
1КН 36.128-7				621.6	КП337	
1КН 36.128-9				719.0	КП338	

Технические требования см. I.020.I-2с/89 В.2-3 ТТ
Детали см. I.020.I-2с/89 В.2-I3

Разраб.	Чанкветадзе		1.020.1-2с/89. 2-3 К137
Проверил	Бускивадзе		
ГИП	Цкванава		Колонна 1КН36.128-...-С 1КН36.128-...
Н. контр.	Бускивадзе		Стадия Р; Лист; Листов 1; ТбилЗНИИЭП

Инв. № подл. | Подпись и дата | Взам. инв. №

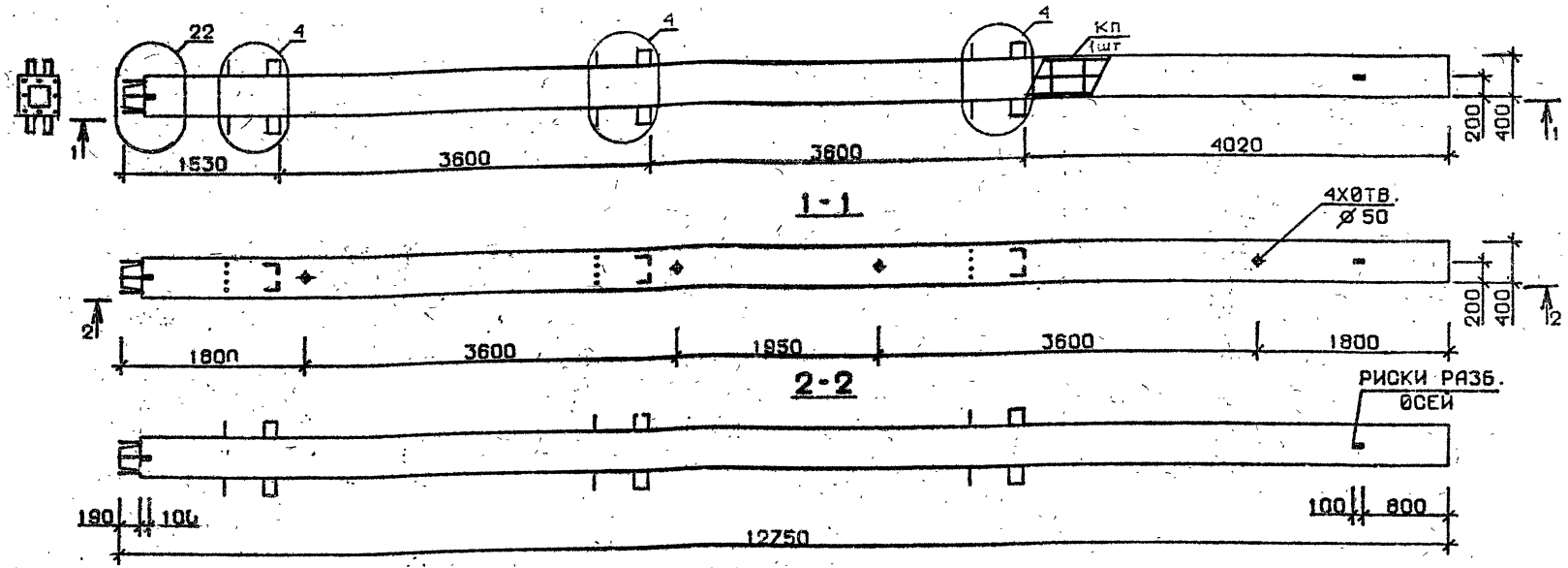

Марка колонн	Масса, т	Класс бетона	Объем бетона, м³	Расход стали кг	Марка арматурного изделия	Обозначение документа
1КН 36.128-11-С	5,099	В35	2,04	831,6	КП339с	В.2-4 К80
1КН 36.128-13-С				1113,5	КП340с	
1КН 36.128-11	5,099	В35	2,04	862,9	КП339	В.2-4 К178
1КР 36.128-13				1083,6	КП340	

Технические требования см. I.020.I-2с/89 В.2-3 ТТ
Детали см. I.020.I-2с/89 В.2-I3

Разраб.	Цанкветадзе		I.020.1-2с/89 2-3 К138
Проверил	Бускиладзе		
ГИП	Чкуанава		Колонна 1КН 36.128-...-С 1КН 36.128-...
Н. контр.	Бускиладзе		Стадия Р; Лист 1; Листов 1; ТбилЗНИИЭП

Инв. № подл. | Подпись и дата | Взам. инв. №

Формат А3

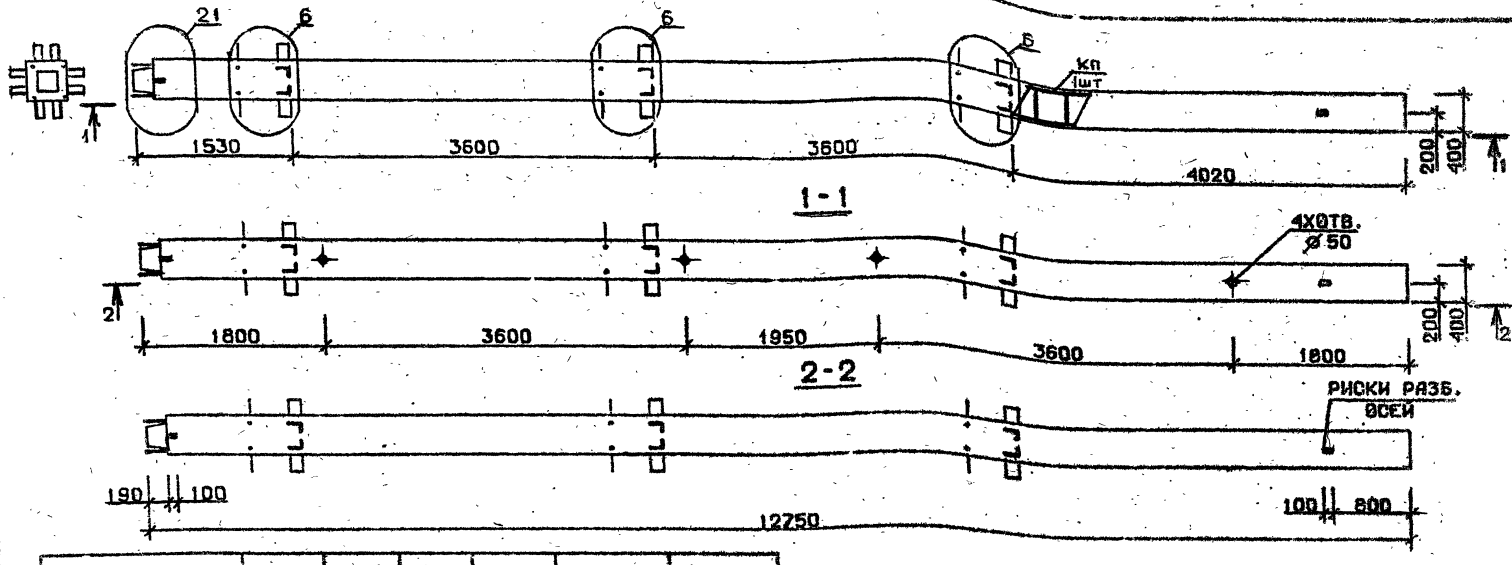

Марка колонны	Масса, т	Класс бетона	Объем бетона, м³	Расход стали кг	Марка арматурного изделия	Обозначение документа
2КН 36.128-1-С	5,099	В25	2,04	388,7	КП341с	В.2-4К80
2КН 36.128-2-С				461,3	КП342с	
2КН 36.128-4-С		В30		511,3	КП343с	
2КН 36.128-6-С				590,3	КП344с	К81
2КН 36.128-7-С				730,6	КП345с	
2КН 36.128-9-С				828,0	КП346с	
2КН 36.128-1	5,099	В25	2,04	370,0	КП341	В.2-4К178
2КН 36.128-2				442,6	КП342	
2КН 36.128-4		В30		492,6	КП343	
2КН 36.128-6				571,6	КП344	К179
2КН 36.128-7				700,7	КП345	
2КН 36.128-9				798,1	КП346	

Технические требования см. I.020.I-2с/89 В.2-3 ТТ
Детали см. I.020.I-2с/89 В.2-I3

Разраб.	Чанкветадзе		1.020.1-2с/89. 2-3 К139
Проверил	Цкванава		
ГИП	Бускиваадзе		Колонна 2КН 36.128-...-С 2КН 36.128-...
Н. контр.	Цкванава		Стадия Р; Лист 1; Листов 1; ТбилЗНИИЭП

Формат А3

Инв. № подл. | Подпись и дата | Взам. инв. №

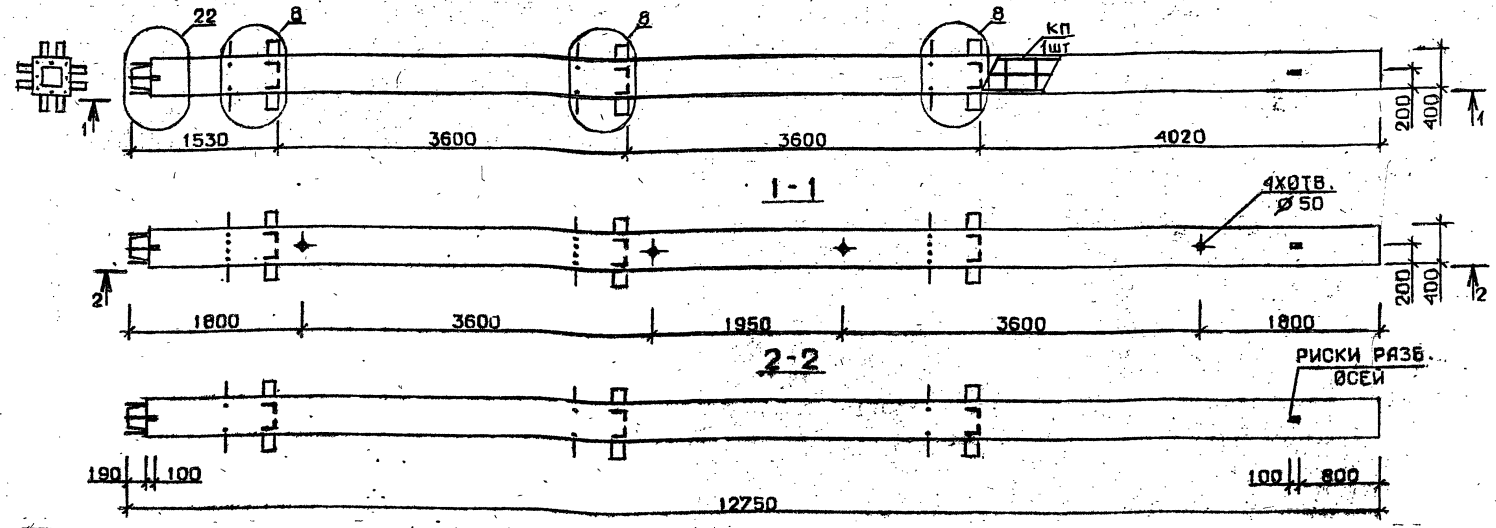

Марка колонны	Масса, т	Класс бетона	Объем бетона, м³	Расход стали кг	Марка арматурного изделия	Обозначение документа
2КН 36.128-11-С	5,099	В35	2,04	944,7	КП347с	В.2-4 К81
2КН 36.128-13-С				1192,6	КП348с	К82
2КН 36.128-11	5,099	В35	2,04	926,0	КП347	В.2-4 К179
2КН 36.128-13				1162,7	КП348	К180

Технические требования см. I.020, I-2с/89 В.2-3 ТТ
Детали см. I.020.I-2с/89 В.2-13

Разраб.	Тарашвадзе		1.020.1-2с/89. 2-3 К140
Проверил	Бускивадзе		
ГИП	Чкванава		Колонна 2КН 36.128-...-С 2КН 36.128-...
Н. контр.	Бускивадзе		Стадия Р; Лист; Листов 1
			ТбилЗНИИЭП

Формат А3

Инв. № подл. | Подпись и дата | Взам. инв. №

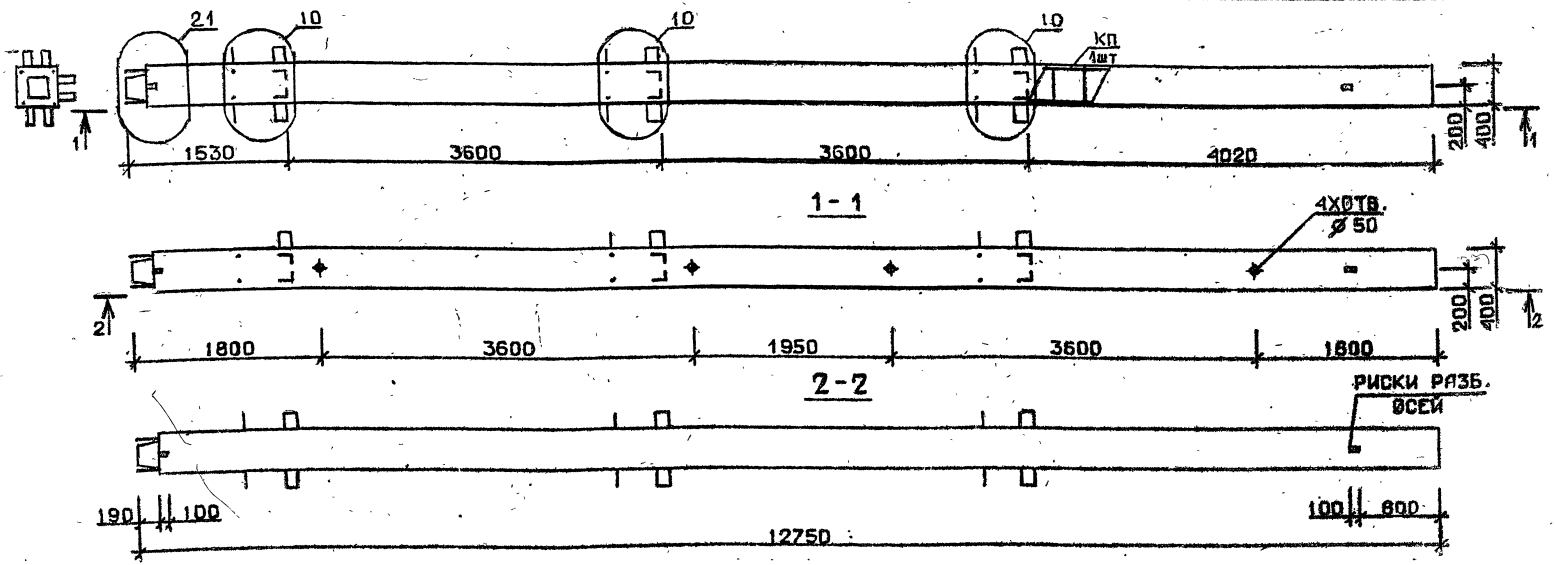

Марка колонны	Масса, т	Класс бетона	Объем бетона, м³	Расход стали кг	Марка арматурного изделия	Обозначение документа
3КН 36.128-1-С	5,099	В 25	2,04	367,5	КП349с	В.2-4 К82
3КН 36.128-3-С		В30		441,6	КП350с	
3КН 36.128-4-С				490,2	КП351с	
3КН 36.128-6-С				570,2	КП352с	
3КН 36.128-7-С				708,8	КП353с	К83
3КН 36.128-9-С				806,6	КП354с	
3КН 36.128-1	5,099	В 25	2,04	348,8	КП349	В.2-4 К180
3КН 36.128-3		В30		422,9	КП350	
3КН 36.128-4				471,5	КП351	
3КН 36.128-6				551,5	КП352	
3КН 36.128-7				678,9	КП353	К181
3КН 36.128-9				776.7	КП354	

Технические требования см. I.020.I-2с/89 В.2-3 ТТ
Детали см. I.020.I-2с/89 В.2-I3

Разраб.	Чанкветадзе	
Проверил	Чкванава	
ГИП	Бускивадзе	
Н. контр.	Чкванава	

1.020.1-2с/89. 2-3 К141

Колонна
3КН36.128-...-С
3КН36.128-...

Стадия	Лист	Листов
Р		1

ТбилЗНИИЭП

Инв.№ подл. | Подпись и дата | Взам.инв.№

Формат А3

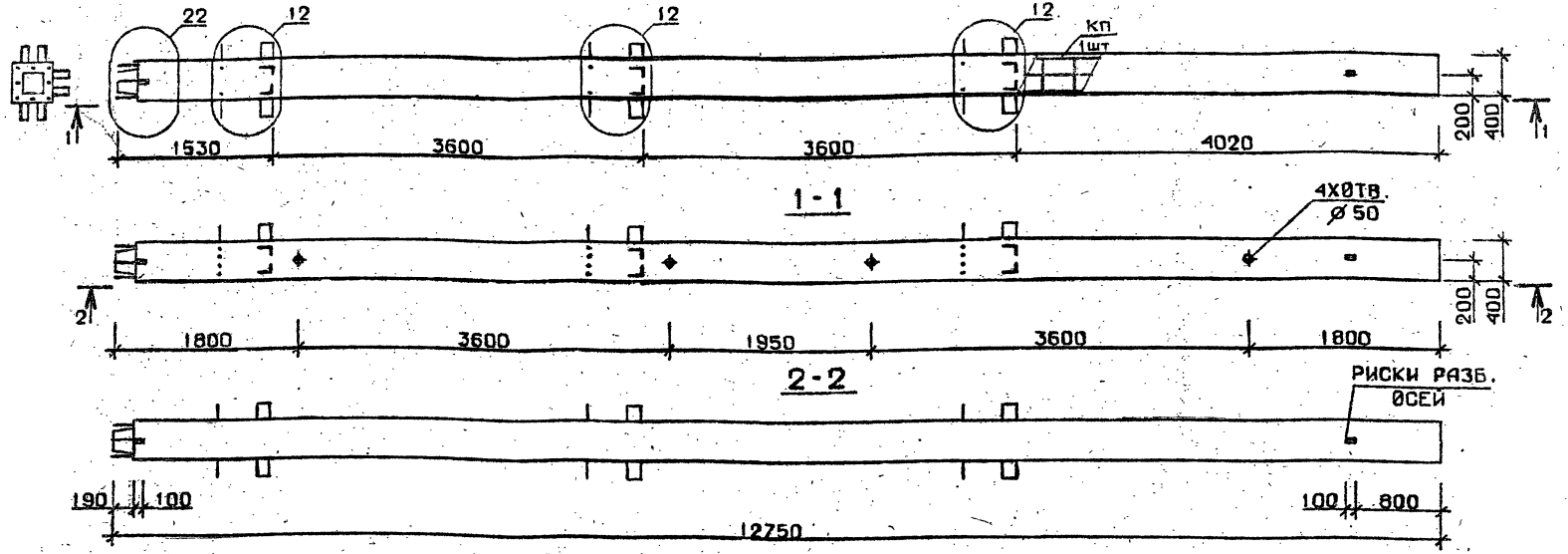

Марка колонны	Масса, т	Класс бетона	Объем бетона, м³	Расход стали кг	Марка арматурного изделия	Обозначение документа
3КН 36.128-11-С	5,099	В35	2,04	938,9	КП355с	В.2-4 К83
3КН 36.128-13-С				1126,7	КП356с	
3КН 36.128-14-С		В45		1126,7	КП356с	
3КН 36.128-11	5,099	В35	2,04	920,2	КП355	В.2-4 К181
3КН 36.128-13				1096,8	КП356	
3КН 36.128-14		В45		1096,8	КП356	

Технические требования см. I.020.I-2с/89 В.2-3 ТТ
Детали см. I.020.I-2с/89 В.2-I3

Разраб.	Гавдавадзе		1.020.1-2с/89. 2-3 К142
Проверил	Бускивадзе		
ГИП	Чкуанава		Колонна 3КН 36.128-...-С 3КН 36.128-...
Н. контр.	Бускивадзе		Стадия Р; Лист; Листов 1
			ТбилЗНИИЭП

Инв.№ подл. | Подпись и дата | Взам.инв.№

Формат А3

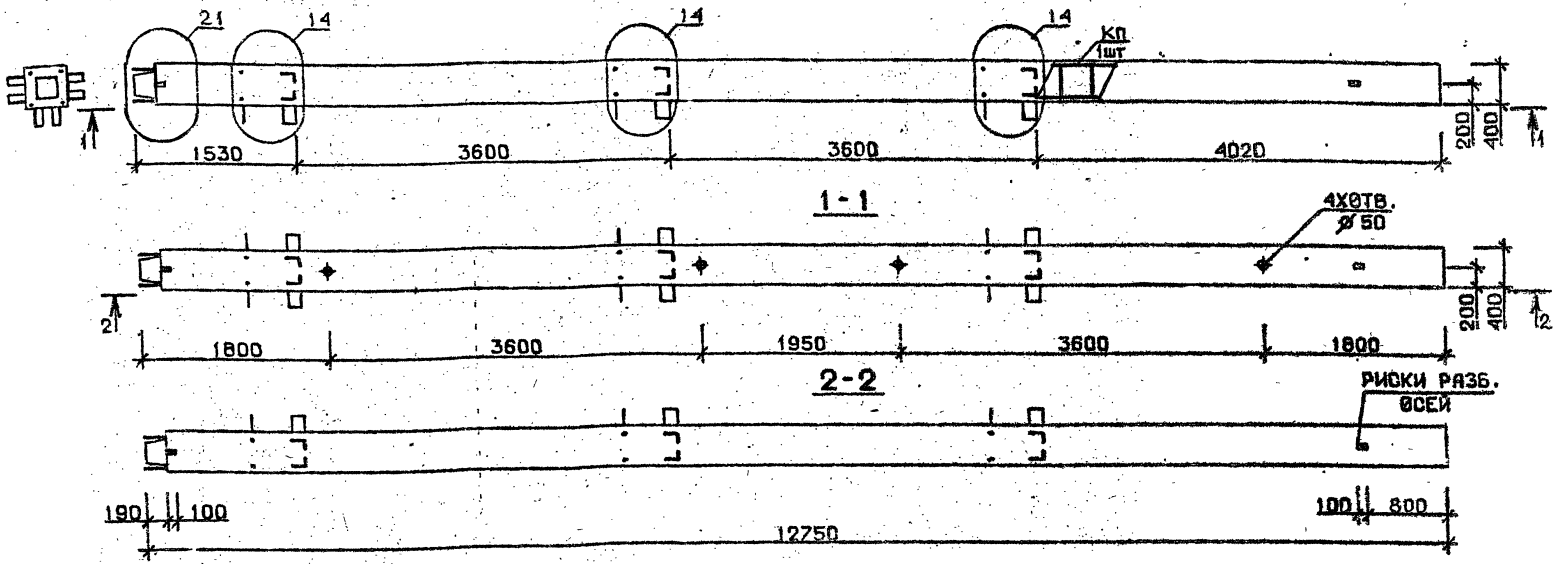

Марка колонны	Масса, т	Класс бетона	Объем бетона, м³	Расход стали кг	Марка арматурного изделия	Обозначение документа
4КН 36.128-1-С	5,099	В25	2,04	373,6	КП357с	В.2-4 К84
4КН 36.128-3-С		В30		446,2	КП358с	
4КН 36.128-4-С				496,2	КП359с	
4КН 36.128-6-С				575,2	КП360с	
4КН 36.128-7-С				714,8	КП361с	
4КН 36.128-9-С				812,3	КП362с	
4КН 36.128-1	5,099	В25	2,04	354,9	КП357	В.2-4 К182
4КН 36.128-3		В30		427,5	КП358	
4КН 36.128-4				477,5	КП359	
4КН 36.128-6				556,5	КП360	
4КН 36.128-7				684,9	КП361	
4КН 36.128-9				782,4	КП362	

Технические требования см. I.020.I-2с/89 В.2-3 ТТ
Детали см. I.020.I-2с/89 В.2-I3

Разраб.	Цанкветадзе	
Проверил	Цкванава	
ГИП	Бускивадзе	
Н. контр.	Цкванава	

I.020.1-2с/89. 2-3 К143

Колонна
4КН 36.128-...-С
4КН 36.128-...

Стадия	Лист	Листов
Р		1

ТбилЗНИИЭП

Формат А3

Инв.№ подл. | Подпись и дата | Взам.инв.№

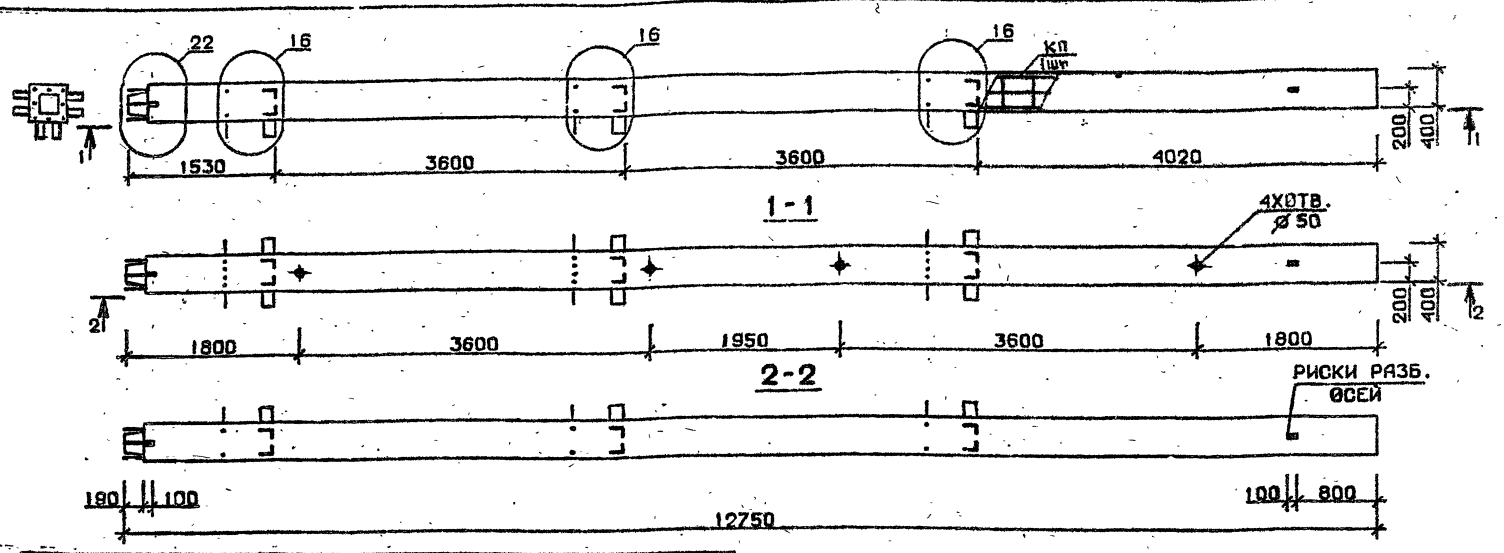

Марка колонны	Масса, т	Класс бетона	Объем бетона, м³	Расход стали кг	Марка арматурного изделия	Обозначение документа
4 КН 36.128-11-С	5,099	В 35	2,04	932,0	КП363с	В.2-4 К85
4 КН 36.128-13-С				1149,5	КП364с	
4 КН 36.128-11	5,099	В 35	2,04	914,2	КП363	В. 2-4 К183
4 КН 36.128-13				1119,6	КП364	

Технические требования см. I.020.I-2с/89 В.2-3 ТТ
Детали см. I.020.I-2с/89 В,2-I3

Разраб.	Майсурадзе		1.020.1-2с/89. 2-3 К144
Проверил	Чкванава		
ГИП	Бускиваде		Колонна 4КН 36.128-...-С 4КН 36.128-...
Н. контр.	Чкванава		Стадия Р; Лист; Листов 1; ТбилЗНИИЭП

Инв.№ подл. | Подпись и дата | Взам. инв. №

Формат А3

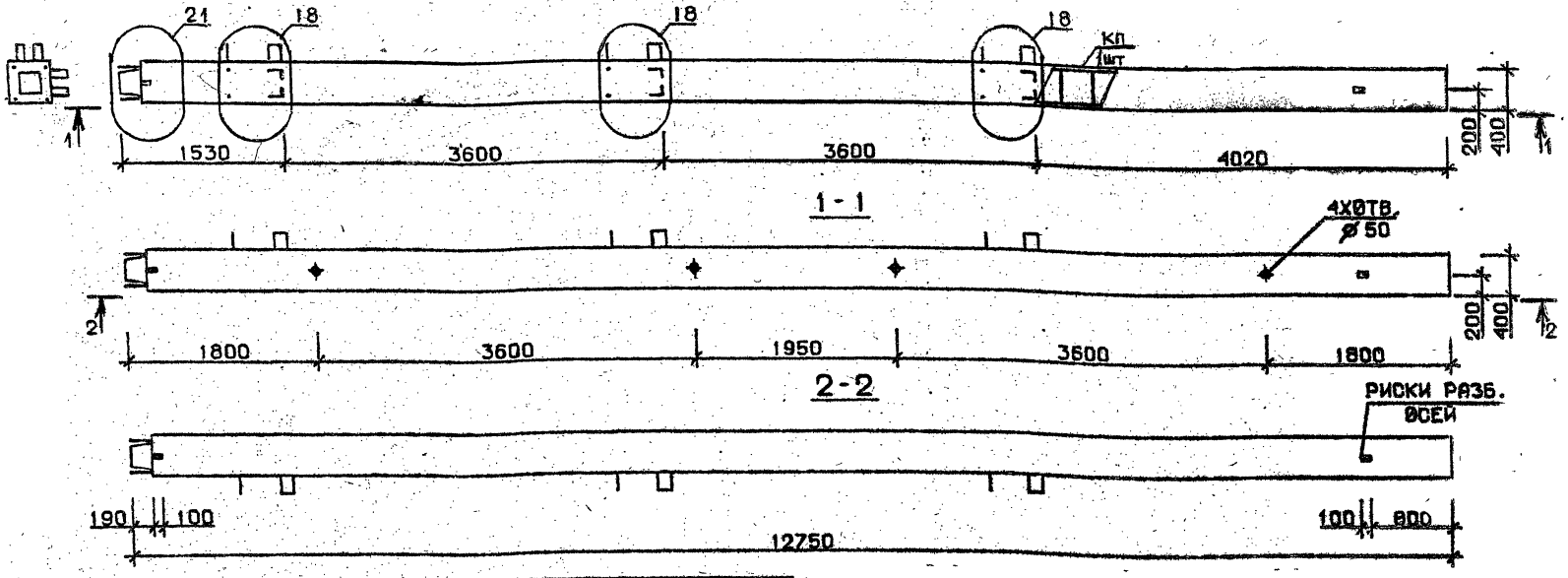

Марка колонны	Масса, т	Класс бетона	Объем бетона, м³	Расход стали кг	Марка арматурного изделия	Обозначение документа
5КН 36.128-1-С	5,099	В25	2,04	352,5	КП365с	В.2-4 К85
5КН 36.128-3-С		В30		425,1	КП366с	
5КН 36.128-4-С				475,1	КП367с	
5КН 36.128-6-С				554,1	КП368с	К86
5КН 36.128-7-С				693,1	КП369с	
5КН 36.128-9-С				790,5	КП370с	
5КН 36.128-1	5,099	В25	2,04	333,8	КП365	В.2-4 К183
5КН 36.128-3		В30		406.4	КП366	
5КН 36.128-4				456,4	КП367	
5КН 36.128-6				535,4	КП368	К184
5КН 36.128-7				663,2	КП369	
5КН 36.128-9				760,6	КП370	

Технические требования см. I.020.I-2с/89 В.2-3 ТТ
Детали см. I.020.I-2с/89 В.2-13

Разраб.	Цанкветадзе		1.020.1-2с/89. 2-3 К145
Проверил	Бускиладзе		
ГИП	Цквандава		Колонна 5КН36.128-...-С 5КН36.128-...
Н. контр.	Бускиладзе		Стадия Р; Лист 1; Листов 1; ТбилЗНИИЭП

Инв.№ подл. | Подпись и дата | Взам.инв.№

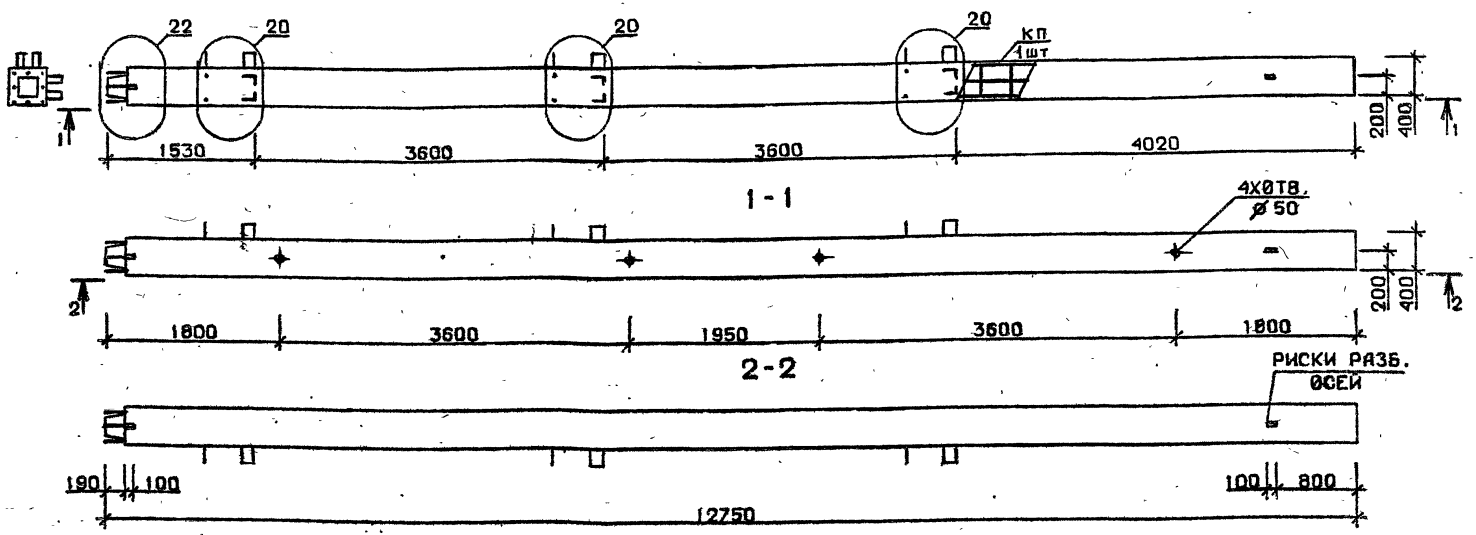

Марка колонны	Масса, т	Класс бетона	Объем бетона, м³	Расход стали кг	Марка арматурного изделия	Обозначение документа
5КН 36.12.8-11-С	5,099	В35	2,04	918,5	КП371с	8.2-4 К86
5КН 36.128-13-С				1127,8	КП372с	К87
5КН 36.128-11	5,099	В35	2,04	899,8	КП371	8.2-4 К184
5КН 36.128-13				1097,9	КП372	К185

Технические требования см. I.020.I-2с/89 В.2-3 ТТ
Детали см. I.020.I-2с/89 В.2-13

Разраб.	Максурадзе		I.020.1-2с/89. 2-3 К146
Проверил	Цквеладзе		
ГИП	Бускивадзе		
Н. контр.	Цквеладзе		

Колонна
5КН 36.128-...-С
5КН 36.128-...

Стадия	Лист	Листов
Р		1

ТбилЗНИИЭП

Формат А3

Инв. № подл. | Подпись и дата | Взам. инв. №

I.090.I-2с/89 В. 2-?

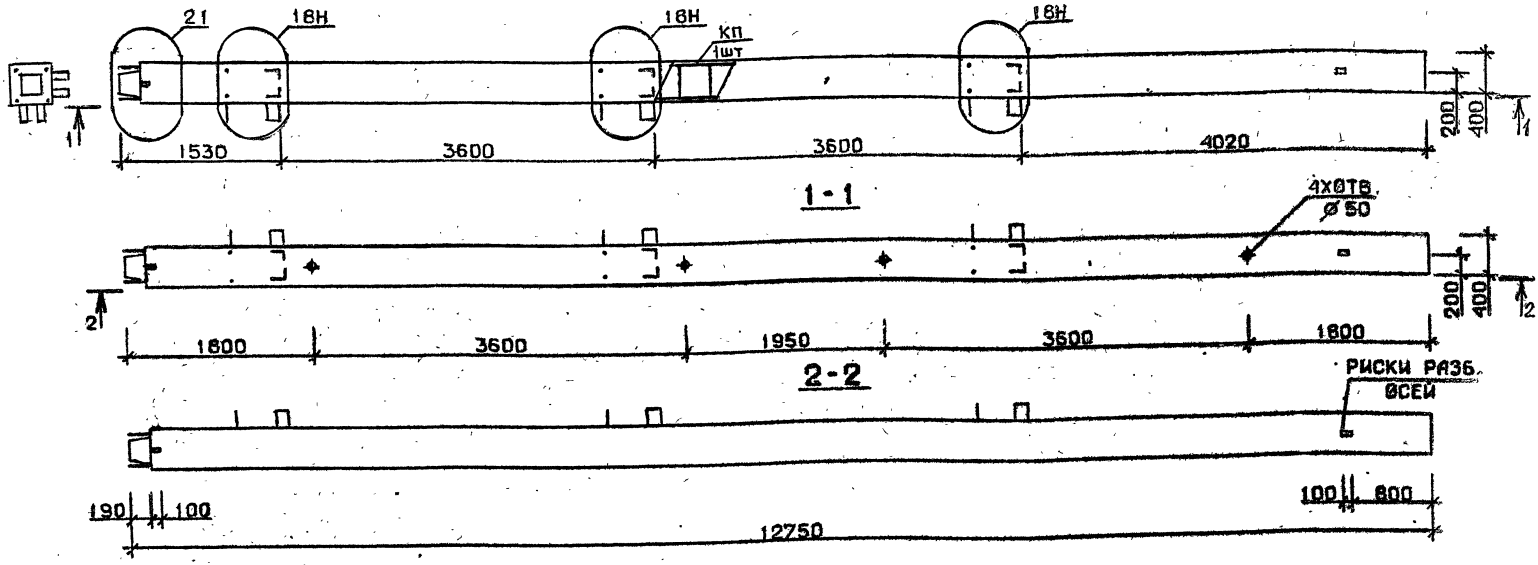

Марка колонны	Масса, т	Класс бетона	Объем бетона, м³	Расход стали кг	Марка арматурного изделия	Обозначение документа
5КН 36.128-1-Сн	5,099	В25	2,04	352,5	КП365сн	В.2-4 К87
5КН 36.128-3-Сн		В30		425,1	КП366сн	
5КН 36.128-4-Сн				475,1	КП367сн	
5КН 36.128-6-Сн				554,1	КП368сн	
5КН 36.128-7-Сн				693,1	КП369сн	В.2-4 К88
5КН 36.128-9-Сн				790,5	КП370сн	
5КН 36.128-1-н	5,099	В25	2,04	333,8	КП365н	В.2-4 К185
5КН 36.128-3-н		В30		406,4	КП366н	
5КН 36.128-4-н				456,4	КП367н	
5КН 36.128-6-н				535,4	КП368н	
5КН 36.128-7-н				663,2	КП369н	К186
5КН 36.128-9-н				760,6	КП370н	

Технические требования см. I.020.I-2с/89 В.2-3 ТТ
Детали см. I.020.I-2с/89 В.2-I3

Разраб.	Чанкветадзе	
Проверил	Бускивадзе	
ГИП	Чкванава	
Н. контр.	Бускивадзе	

I.020.1-2с/89. 2-3 К147

Колонна
5КН 36.128-...-С
5КН 36.128-...

Стадия	Лист	Листов
Р		1

ТбилЗНИИЭП

Формат А3

Инв. № подл. | Подпись и дата | Взам. инв. №

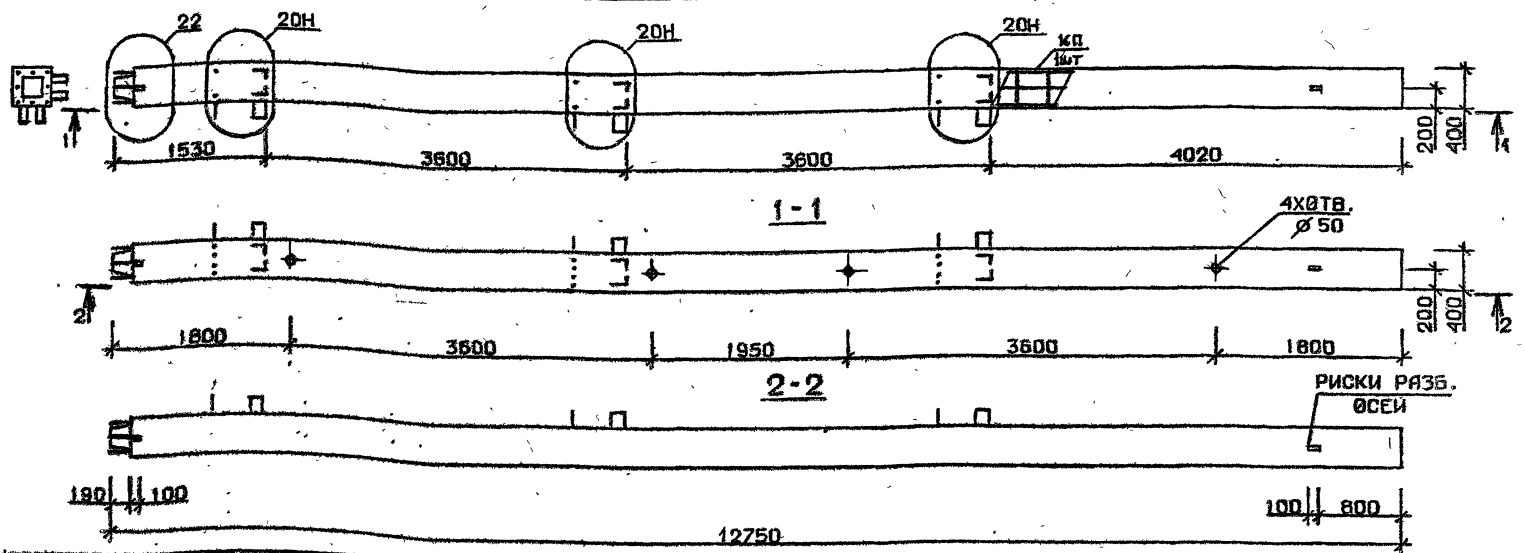

Марка колонны	Масса, т	Класс бетона	Объем бетона, м³	Расход стали кг	Марка арматурного изделия	Обозначение документа
5КН 36.128-11-Сн	5,099	В 35	2,04	918,5	КП371сн	В.2-4 К88
5КН 36.128-13-Сн				1127,5	КП372сн	
5КН 36.128-11-н	5,099	В 35	2,04	899,8	КП371н	В.2-4 К186
5КН 36.128-13-н				1097,9	КП372н	

Технические требования см. I.020.I-2с/89 В.2-3 ТТ
Детали см. I.020.I-2с/89 В.2-13

Разраб.	Тавшавадзе		1.020.1-2с/89. 2-3 К148
Проверил	Чкуанава		
ГИП	Сухиладзе		Колонна 5КН 36.128-...-Сн 5КН 36.128-...-н
Н. контр.	Чкуанава		Стадия Р; Лист; Листов 1
			ЦБИЛЗНИИЭП

Формат А3

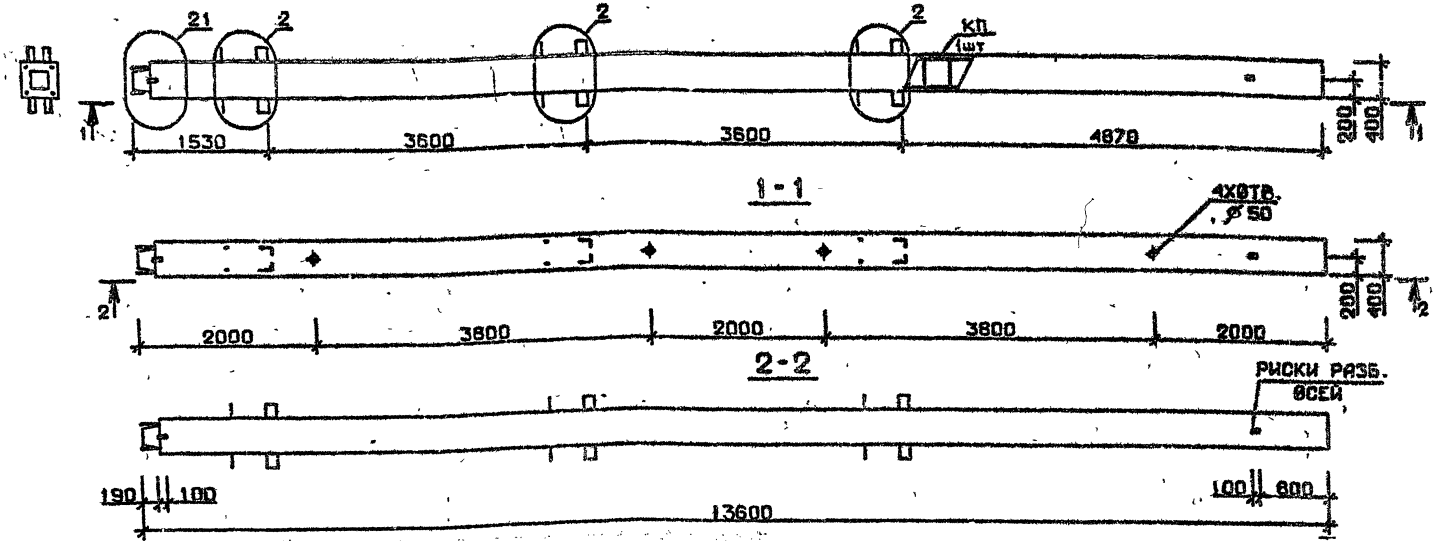

Марка колонны	Масса, т	Класс бетона	Объем бетона, м³	Расход стали кг	Марка арматурного изделия	Обозначение документа
1КН 36.136-1-С	5,439	В 25	2,18	328,0	КП373с	В.2-4 К89
1КН 36.136-2-С				406,0	КП374с	
1КН 36.136-4-С		В 30		458,6	КП375с	
1КН 36.136-6-С				542,4	КП376с	
1КН 36.136-7-С				683,9	КП377с	
1КН 36.136-9-С				785,4	КП378с	
1КН 36.136-1	5,439	В 25	2,18	307,7	КП373	В.2-4 К187
1КН 36.136-2				385,7	КП374	
1КН 36.136-4		В 30		438,3	КП375	
1КН 36.136-6				522,1	КП376	
1КН 36.136-7				651,3	КП377	
1КН 36.136-9				752,8	КП378	

Технические требования см. I.020.I-2с/89 В.2-3 ТТ
Детали см. I.020.I-2с/89 В.2-13

Разраб.	Чанкветадзе	
Проверил	Бускиладзе	
ГИП	Чкванава	
Н. контр.	Бускиладзе	

1.020.I-2с/89. 2-3 К149

Колонна
1КН 36.136-...-С
1КН 36.136-...

Стадия	Лист	Листов
Р		1

ТбилЗНИИЭП

Инв.№ подл. | Подпись и дата | Взам.инв.№

Формат А3

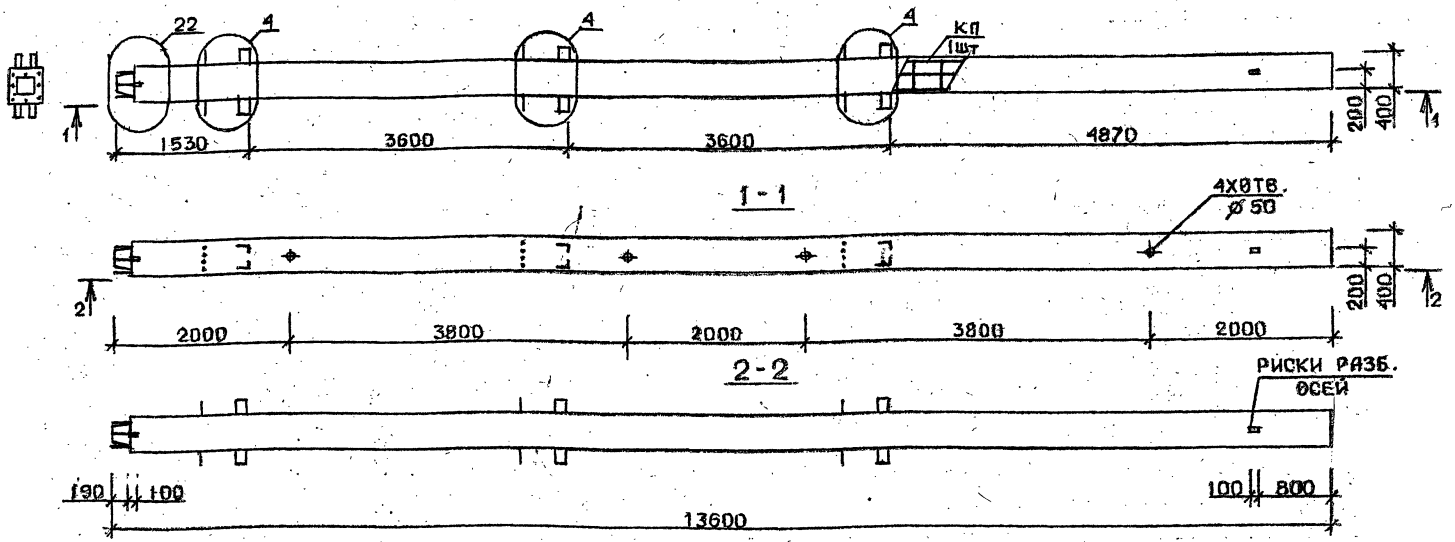

Марка колонны	Масса, т	Класс бетона	Объем бетона $м^3$	Расход стали кг	Марка арматурного изделия	Обозначение документа
1КН 36.136-11-С	5,439	В35	2,18	927,6	КП379с	В.2-4 К90
1КН 36.136-13-С				1174,0	КП380с	
1КН 36.136-11	5,439	В35	2,18	907,3	КП379	В.2-4 К188
1КН 36.136-13				1141,4	КП380	

Технические требования см. 1.020.1-2с/89 В.2-3 ТТ
Детали см. 1.020.1-2с/89 В.2-13

Разраб.	Малсуг'дов		1.020.1-2с/89. 2-3 К150
Проверил	Бускиладзе		
ГИП	Чкванава		Колонна 1КН 36.136-...-С 1КН 36.136-...
Н. контр.	Бускиладзе		Стадия Р; Лист; Листов 1
			ТбилЗНИИЭП

Формат А3

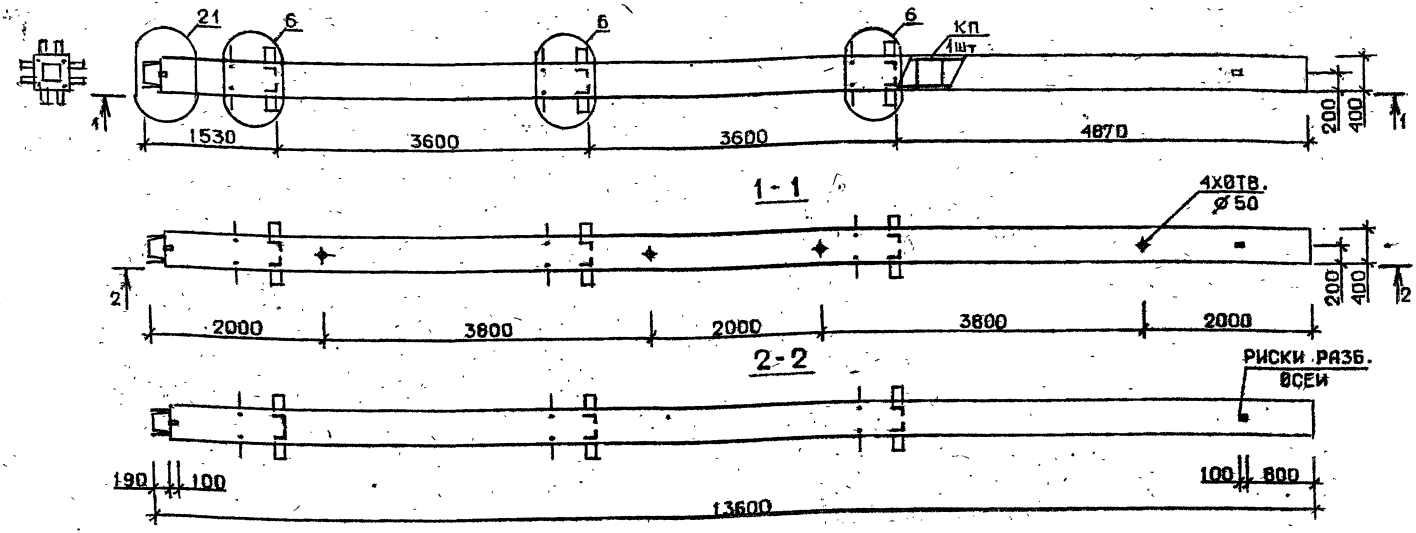

Марка колонны	Масса, т	Класс бетона	Объем бетона, м³	Расход стали кг	Марка арматурного изделия	Обозначение документа
2КН 36.136-1-С	5,439	В25	2,18	400,0	КП381с	В.2-4 К90
2КН 36.136-2-С				477,3	КП382с	
2КН 36.136-4-С		В30		530,5	КП383с	
2КН 36.136-6-С				614,7	КП384с	К91
2КН 36.136-7-С				761,8	КП385с	
2КН 36.136-9-С				865,4	КП386с	
2КН 36.136-1	5,439	В25	2,18	379,7	КП381	В.2-4 К188
2КН 36.136-2				457,0	КП382	
2КН 36.136-4		В30		510,2	КП383	
2КН 36.136-6				594,4	КП384	К189
2КН 36.136-7				729,2	КП385	
2КН 36.136-9				832,8	КП386	

Технические требования см. I.020.I-2с/89 В.2-3 ТТ
Детали см. I.020.I-2с/89 В.2-13

Разраб.	Чанцветадзе	
Проверил	Чкванава	
ГИП	Бускибадзе	
Н. контр.	Чкванава	

1.020.1-2с/89. 2-3 К151

Колонна
2КН 36.136-...-С
2КН 36.136-...

Стадия	Лист	Листов
Р		1

ТбилЗНИИЭП

Формат А3

Инв. № подл. | Подпись и дата | Взам. инв. №

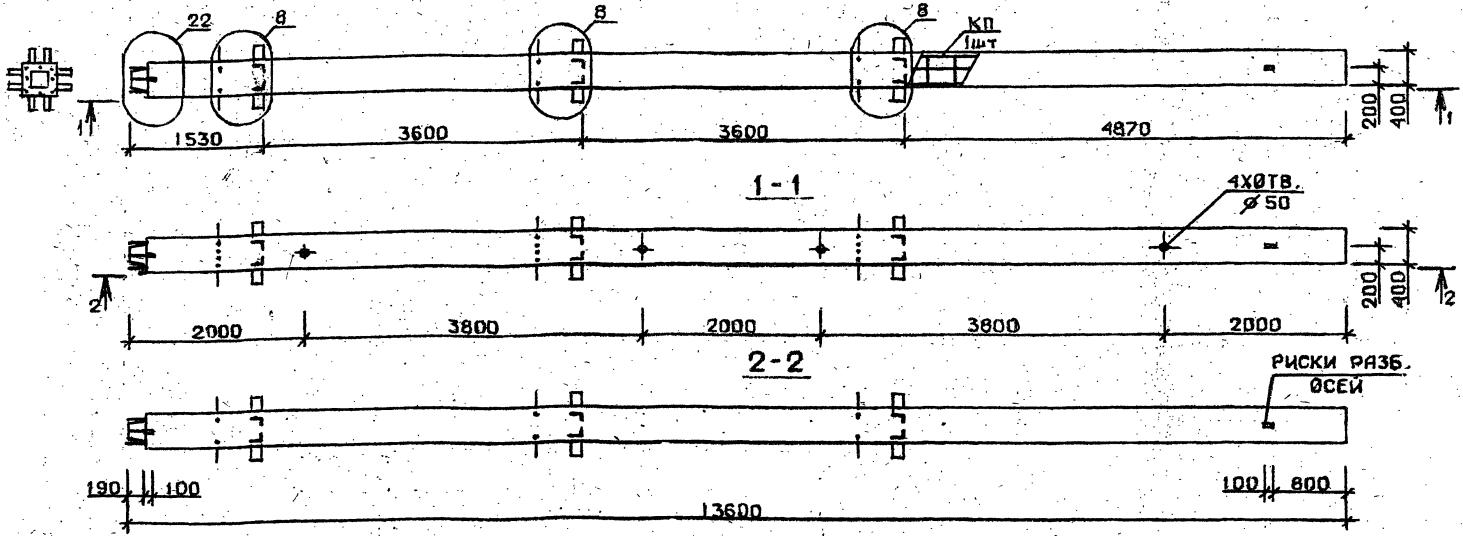

Марка колонны	Масса, т	Класс бетона	Объем бетона, м³	Расход стали кг	Марка арматурного изделия	Обозначение документа
2 КН 36.136-11-С	5,439	В35	2,18	990,1	КП387с	8.2-4 К91
2 КН 36.136-13-С				1253,0	КП388с	К92
2 КН 36.136-11	5,439	В35	2,18	969,8	КП387	8.2-4 К189
2 КН 36.136-13				1220,4	КП388	К190

Технические требования см. I.020.I-2с/89 В.2-3 ТТ
Детали см. I.020.I-2с/89 В.2-13

Разраб.	Майсурадзе		1.020.1-2с/89. 2-3 К152
Проверил	Бускивадзе		
ГИП	Цкванава		
Н. контр.	Бускивадзе		

Колонна
2КН 36.136-...-С
2КН 36.136-...

Стадия	Лист	Листов
Р		1

ТбилЗНИИЭП

Формат А3

Инв. № подл. | Подпись и дата | Взам. инв. №

I.020.I-2с/89 В. 2-3

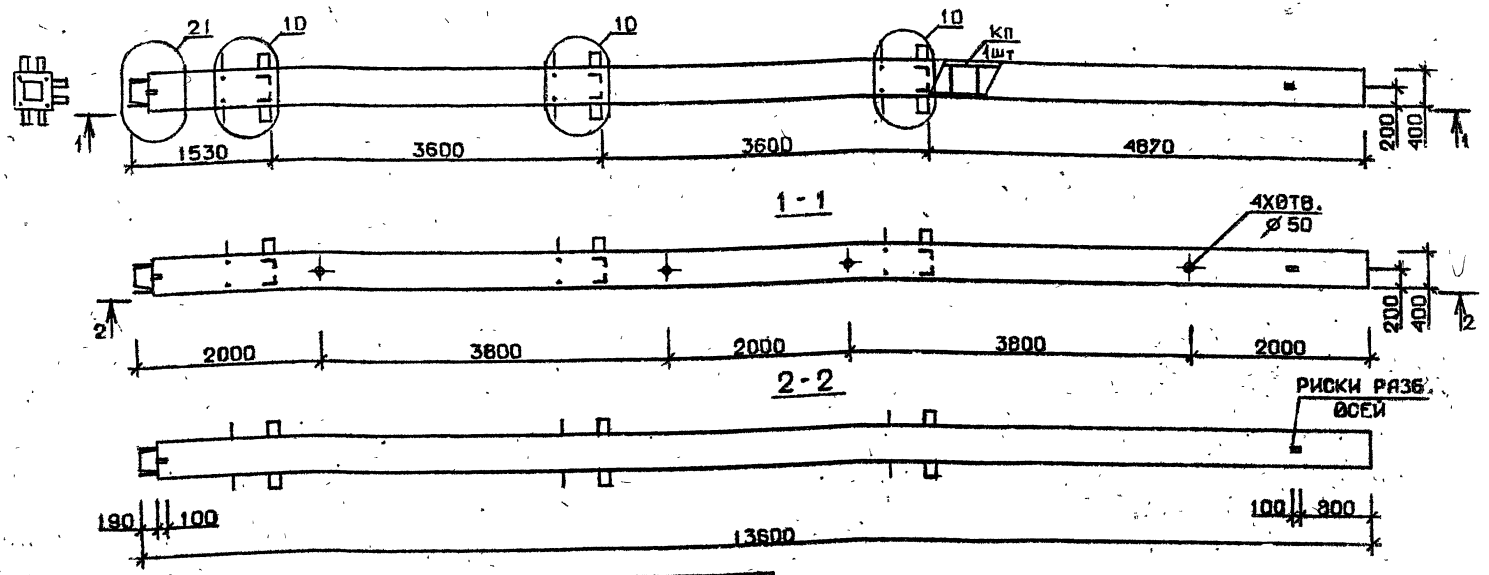

Марка колонны	Масса, т	Класс бетона	Объем бетона, м³	Расход стали кг	Марка арматурного изделия	Обозначение документа
3КН 36.136-1-С	5,439	В25	2,18	378,7	КП389с	В.2-4 К92
3КН 36.136-3-С				456,1	КП390с	
3КН 36.136-4-С				511,0	КП391с	
3КН 36.136-6-С		В30		592,3	КП392с	
3КН 36.136-7-С				741,3	КП393с	К93
3КН 36.136-9-С				842,7	КП394с	
3КН 36.136-1	5,439	В25	2,18	358,4	КП389	В. 2-4 К190
3КН 36.136-3				435,8	КП390	
3КН 36.136-4				490,7	КП391	
3КН 36.136-6		В30		572,0	КП392	
3КН 36.136-7				708,6	КП393	К191
3КН 36.136-9				810,1	КП394	

Технические требования см. I.020.I-2с/89 В.2-3 ТТ
Детали см. I.020.I-2с/89 В.2-13

Разраб.	Тавшавадзе	
Проверил	Бускивадзе	
ГИП	Чкуланава	
Н. контр.	Бускивадзе	

I.020.I-2с/89, 2-3 К153

Колонна
3КН 36.136-...-С
3КН 36.136-...

Стадия	Лист	Листов
Р	1	

ТбилЗНИИЭП

Формат А4

Инв.№ подл. | Подпись и дата | Взам.инв.№

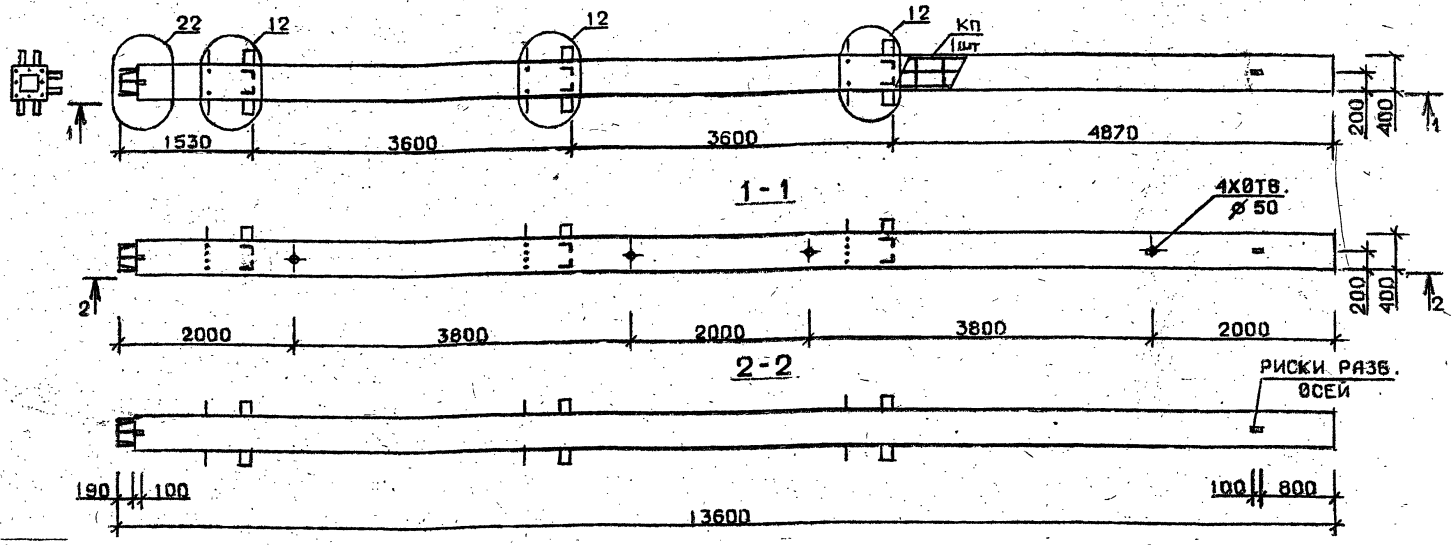

Марка колонны	Масса, т	Класс бетона	Объем бетона м³	Расход стали кг	Марка арматурного изделия	Обозначение документа
3КН 36.136-11-С	5,435	В 35	2,18	984,9	КП395с	В.2-4 К93
3КН 36.136-13-С				1211,4	КП396с	К93
3КН 36.136-14-С		В45		1211,4	КП396с	
3КН 36.136-11	5,439	В 35	2,18	964,6	КП395	В.2-4 К191
3КН 36.136-13				1178,8	КП396	К191
3КН 36.136-14		В45		1178,8	КП396	

Технические требования см. I.020.I-2с/89 В.2-3 ТТ
Детали см. I.020.I-2с/89 В.2-I3

Разраб.	Цинкевладзе		1.020.1-2с/89. 2-3 К154
Провери.	Чкванава		
ГИП	Бусчвадзе		Колонна 3КН36.136-...-С 3КН36.136-...
Н. контр.	Чкванава		Стадия Р; Лист; Листов 1
			ТбилЗНИИЭП

Формат А3

Инв.№ подл. | Подп. и дата | Взам. инв.№

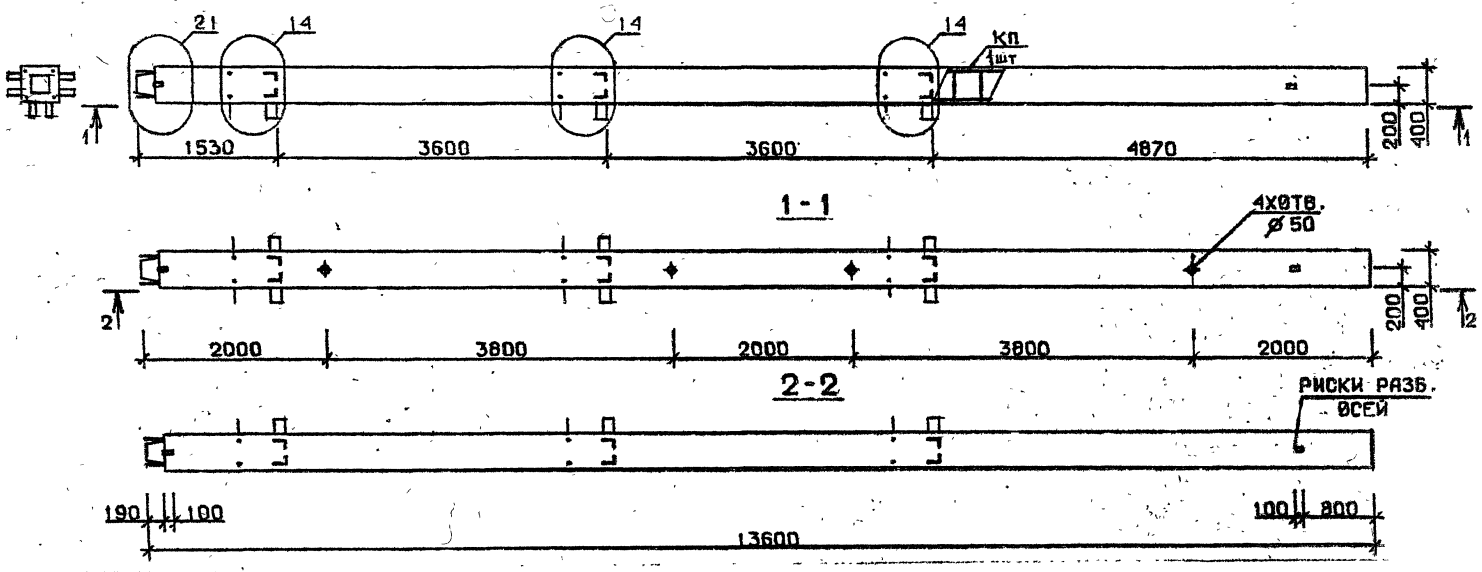

Марка колонны	Масса, т	Класс бетона	Объем бетона, м³	Расход стали кг	Марка арматурного изделия	Обозначение документа
4 КН 36.136-1-С	5,439	В 25	2,18	384,7	КП397с	В.2-4 К94
4 КН 36.136-3-С		В 30		460,3	КП398с	
4 КН 36.136-4-С				513,5	КП399с	
4 КН 36.136-6-С				600,0	КП400с	
4 КН 36.136-7-С				747,3	КП401с	
4 КН 36.136-9-С				848,7	КП402с	
4 КН 36.136-1	5,439	В 25	2,18	364,4	КП397	В.2-4 К192
4 КН 36.136-3		В 30		440,0	КП398	
4 КН 36.136-4				493,0	КП399	
4 КН 36.136-6				579,7	КП400	
4 КН 36.136-7				714,7	КП401	
4 КН 36.136-9				816,1	КП402	

Технические требования см. I.020.I-2с/89 В.2-3 ТТ
Детали см. I.020.I-2с/89 В.2-I3

Разраб.	Моссесова		1.020.1-2с/89. 2-3 К155
Проверил	Бускивадзе		
ГИП	Чкиванава		Колонна 4КН 36.136-...-С 4КН 36.136-...
Н. контр.	Бускивадзе		Стадия Р; Лист; Листов 1; ТбилЗНИИЭП

Инв. № подл. | Подпись и дата | Взам. инв. №

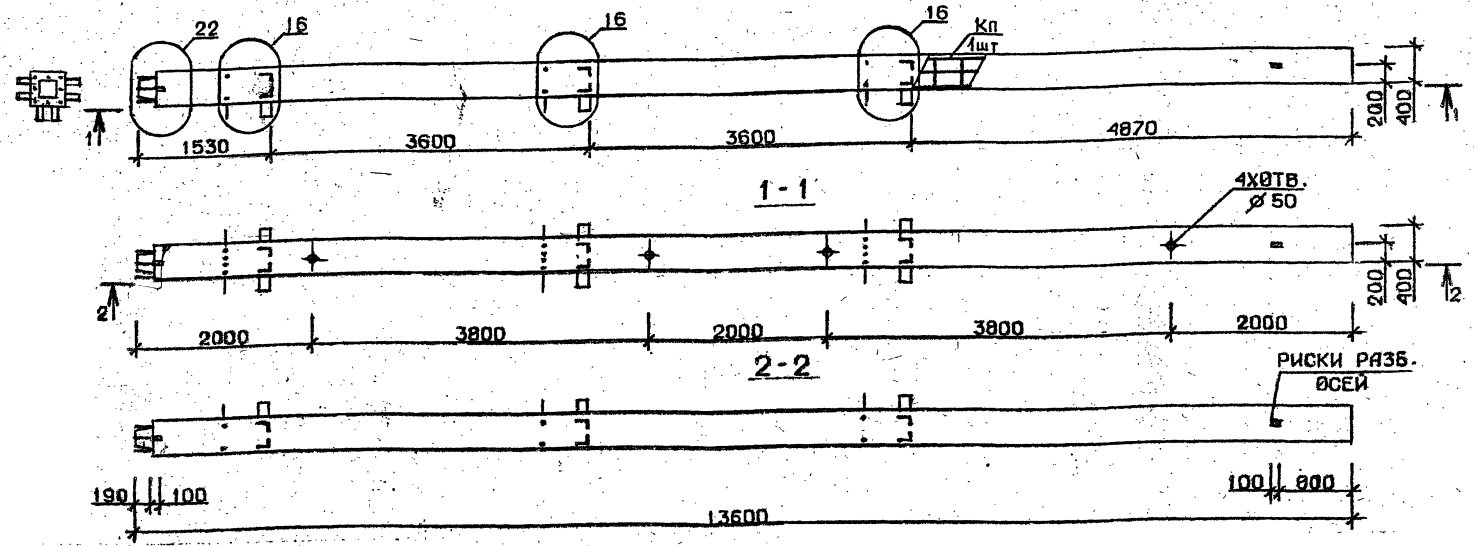

Марка колонны	Масса, т	Класс бетона	Объем бетона, м³	Расход стали кг	Марка арматурного изделия	Обозначение документа
4 КН 36.136-11-С	5,439	В35	2,18	978,9	КП403с	В.2-4 К95
4 КН 36.136-13-С				1209,9	КП404с	
4 КН 36.136-11	5,439	В35	2,18	958,6	КП403	В.2-4 К193
4 КН 36.136-13				1177,3	КП404	

Технические требования см. I.020.I-2с/89 В.2-3 ТТ
Детали см. I.020.I-2с/89 В.2-I3

Разраб.	Майсурадзе		1.020.1-2с/89. 2-3 К156	
Провер.	Иванава			
ГИП	Бускиладзе		Колонна 4КН 36.136-...-С 4КН 36.136-...	Стадия: Р; Лист; Листов: 1
Н. контр.	Иванава			ТбилЗНИИЭП

Формат А3

Инв. № подл. | Подпись и дат. | Взам. инв. №

1.020.1-2с/89 2-3

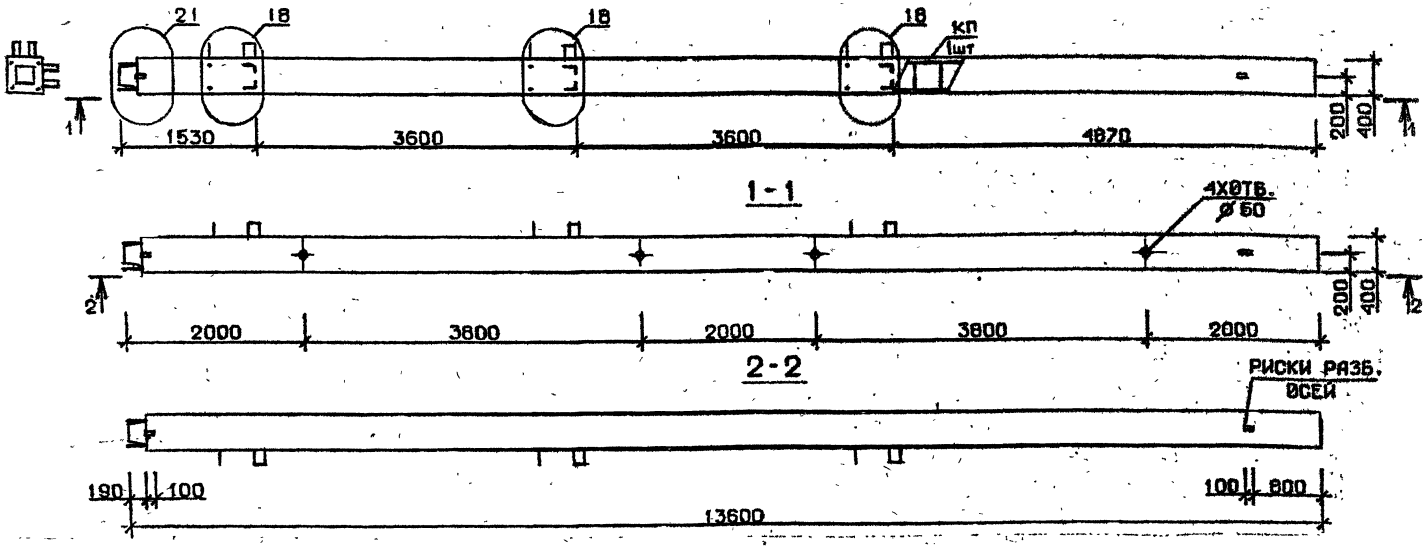

Марка колонны	Масса, т	Класс бетона	Объем бетона, м³	Расход стали кг	Марка арматурного изделия	Обозначение документа
5 КН 36.136-1-С	5,439	В 25	2,18	363,6	КП405с	В.2-4 К95
5 КН 36.136-3-С		В 30		441,0	КП406с	
5 КН 36.136-4-С				494,2	КП407с	
5 КН 36.136-6-С				578,4	КП408с	К96
5 КН 36.136-7-С				725,5	КП409с	
5 КН 36.136-9-С				826,7	КП410с	
5 КН 36.136-1	5,439	В25	2,18	343,3	КП405	В.2-4 К193
5 КН 36.136-3		В 30		420,7	КН406	
5 КН 36.136-4				473.9	КН407	
5 КН 36.136-6				558,1	КН408	К194
5 КН 36.136-7				692,9	КН409	
5 КН 36.136-9				794,1	КН410	

Технические требования см. I.020.I-2с/89 В.2-3 ТТ
Детали см. I.020.I-2с/89 В.2-I3

Разраб.	Тавшава ЗЕ		
Проверил	Бусиашвили ЗЕ		
ГИП	Чиавилава		
Н. контр.	Бусиашвили ЗЕ		

1.020.1-2с/89. 2-3 К157

Колонна
5КН 36.136-...-С
5КН 36.136-...

Стадия	Лист	Листов
Р		1

ТбилЗНИИЭП

Формат А3

Инв. № подл. | Подпись и дата | Взам. инв. №

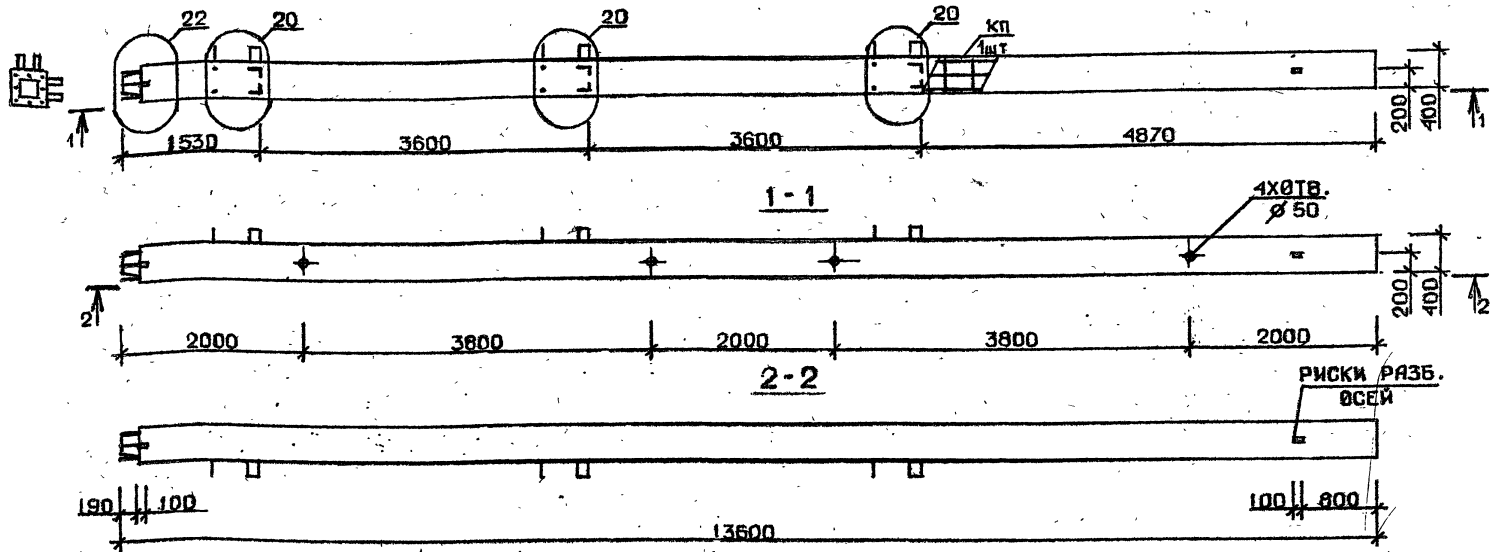

Марка колонны	Масса, т	Класс бетона	Объем бетона, м³	Расход стали кг	Марка арматурного изделия	Обозначение документа
5КН 36.136-11-С	5,439	В 35	2,18	964,2	КП411с	В.2-4 К96
5КН 36.136-13-С				1188,2	КП412с	К97
5КН 36.136-11	5,439	В 35	2,18	943,9	КП411	В.2-4 К194
5КН 36.136-13				1155,6	КП412	К195

Технические требования см. I.020.I-2с/89 В.2-3 ТТ
Детали см. I.020.I-2с/89 В.2-13

Разраб.	Чакветадзе		1.020.1-2с/89. 2-3 К158
Проверил	Чкванава		
ГИП	Бускиваадзе		Колонна 5КН 36.136-...-С 5КН 36.136-...
Н. контр.	Чкванава		Стадия Р; Лист; Листов 1
			ТбилЗНИИЭП

Формат А3

Инв.№ подл. | Подпись и дата | Взам. инв.№

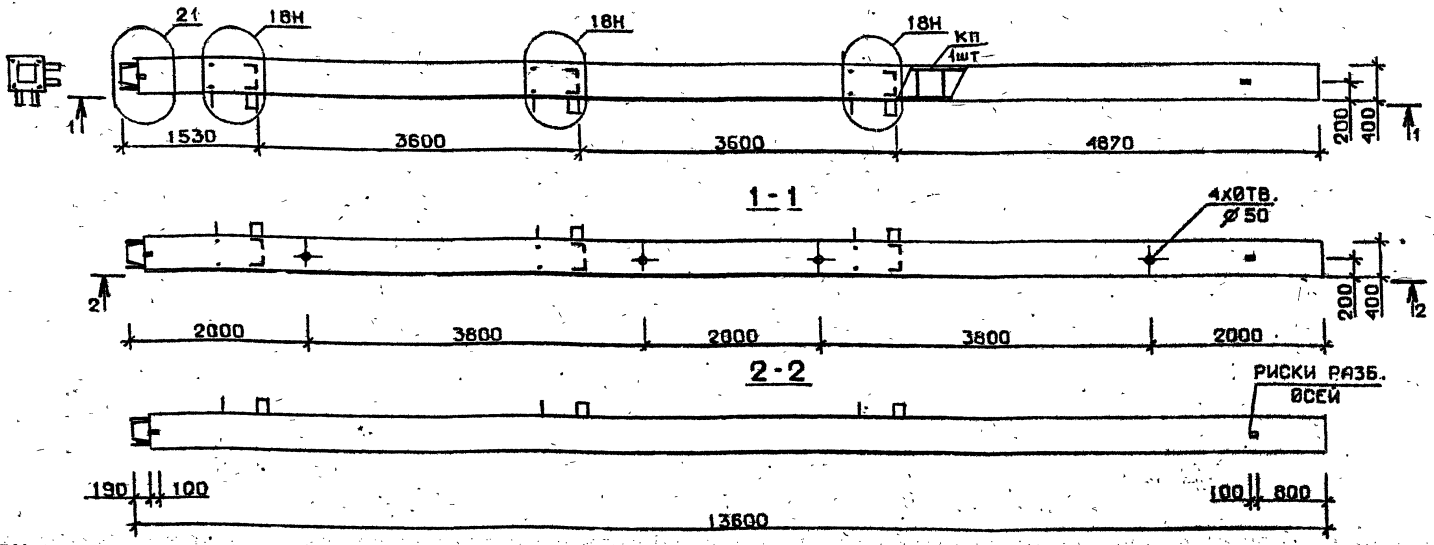

Марка колонны	Масса, т	Класс бетона	Объем бетона, м³	Расход стали кг	Марка арматурного изделия	Обозначение документа
5КН 36.136-1-Сн	5,439	В 25	2,18	363,6	КП405сн	В.2-4 К97
5КН 36.136-3-Сн		В30		441,0	КП406сн	
5КН 36.136-4-Сн				494,2	КП407сн	
5КН 36.136-6-Сн				578,4	КП408сн	
5КН 36.136-7-Сн				725,5	КП409сн	К98
5КН 36.136-9-Сн				826,7	КП410сн	
5КН 36.136-1-н	5,439	В 25	2,18	343,3	КП405н	В.2-4 К195
5КН 36.136-3-н		В30		420,7	КП406н	
5КН 36.136-4-н				473,9	КП407н	
5КН 36.136-6-н				558,1	КП408н	
5КН 36.136-7-н				692,9	КП409н	К196
5КН 36.136-9-н				794,1	КП410н	

Технические требования см. I.020.I-2с/89 В.2-3 ТТ
Детали см. I.020.I-2с/89 В.2-I3

Разраб.	Ч.А. Кветадзе	
Проверил	Бускивадзе	
ГИП	Чквианава	
Н. контр.	Бускивадзе	

1.020.1-2с/89. 2-3 К159

Колонна
5КН 36.136-...-С
5КН 36.136-...

Стадия	Лист	Листов
Р		1

ТбилЗНИИЭП

Инв. № подл. | Подпись и дата | Взам. инв. №

1.020.1-2с/89 2-3

Формат А3

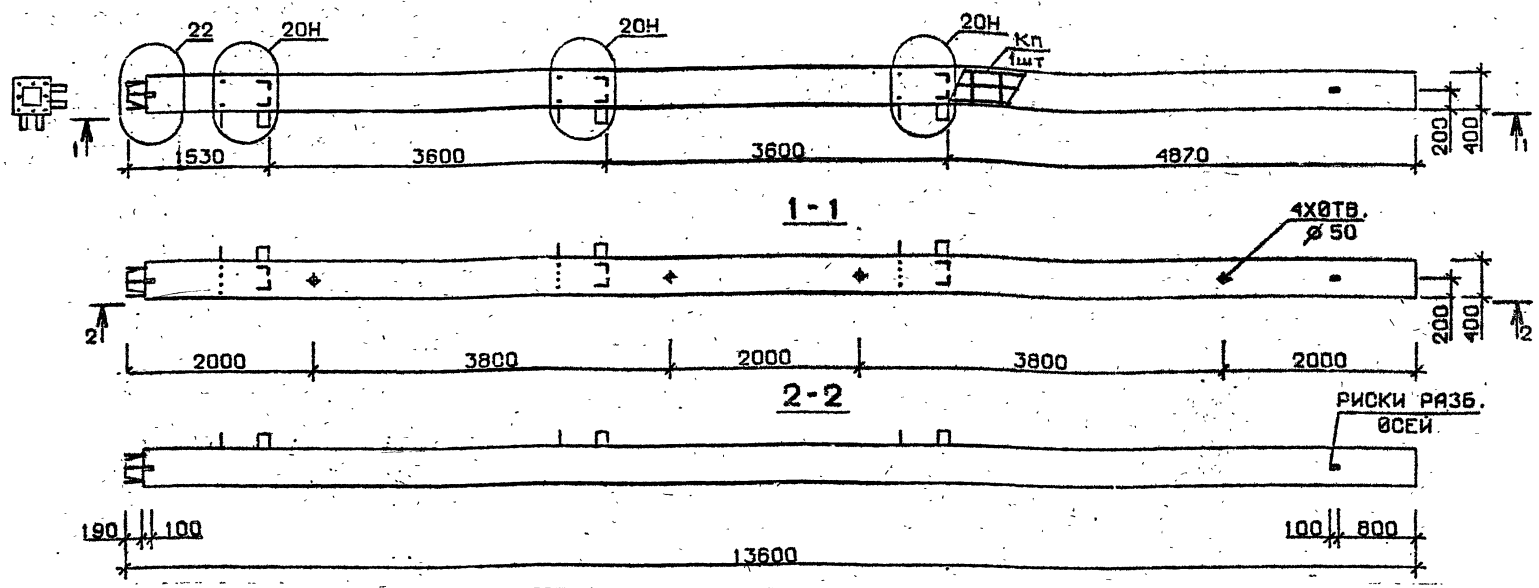

Марка колонны	Масса, т	Класс бетона	Объем бетона, м³	Расход стали кг	Марка арматурного изделия	Обозначение документа
5КН 36.136-11-Сн	5,439	В35	2,18	964,2	КП411сн	В.2-4 К98
5КН 36.136-13-Сн				1188,2	КП412сн	
5КН 36.136-11-н	5,439	В35	2,18	943,9	КП411н	В.2-4 К196
5КН 36.136-13-н				1155,6	КП412н	

Технические требования см. I.020.I-2с/89 В.2-3 ТТ
Детали см. I.020.I-2с/89 В.2-I3

Разраб.	Гавш. Задзе		1.020.1-2с/89. 2-3 К160
Проверил	Бускивадзе		
ГИП	Чкванава		Колонна 5КН 36.136-...-С 5КН 36.136-...
Н. контр.	Бускивадзе		Стадия Р; Лист; Листов
			ТбилЗНИИЭП

Формат А3

Инв. № подл. | Подпись и дата | Взам. инв. №

1.020.1-2с/89 2-3

Ведомость расхода стали на изделие, кг

Марка элемента	Изделия арматурные																	Всего
	Арматура класса																	
	А-I				А-III													
	ГОСТ 5781-82*																	
	Ф8	Ф10	Ф12	Итого	Ф8	Ф10	Ф12	Ф14	Ф16	Ф18	Ф20	Ф25	Ф28	Ф32	Ф36	Ф40	Итого	
1КВ 36.27-I-С	5,88	0,47	0,46	6,81	9,24	9,97					26,43		6,95				52,60	59,41
1КВ 36.27-2-С	5,88	0,47	0,46	6,81	9,24	9,97						41,30	6,95				67,47	74,28
1КВ 36.27-4-С	5,92	0,47	0,46	6,85	9,24	9,97							58,77				77,98	84,83
1КВ 36.27-5-С	5,92	0,47	0,46	6,85	9,24	9,97							6,95	67,67			93,84	100,69
1КВ 36.27-7-С	0,39	9,29		9,68		24,37								9,09	85,65		119,10	128,78
1КВ 36.27-II-С	5,92	0,47		6,39	9,24	9,97								144,40			163,60	169,99
2КВ 36.27-I-С	5,88	0,94	0,46	7,28	7,39	9,97					26,43		13,91				57,71	64,99
2КВ 36.27-2-С	5,88	0,94	0,46	7,28	7,39	9,97						41,30	13,91				72,57	79,85
2КВ 36.27-4-С	5,92	0,94	0 46	7,32	7,39	9,97							65,73				83,09	90,41
2КВ 36.27-5-С	5,92	0,94	0,46	7,32	7,39	9,97							13,91	67,67			98,95	106,27
2КВ 36.27-7-С	0,39	9,76		10,15		21,49								18,17	85,65		125,30	135,45
2КВ 36.27-II-С	5,92	0,94		6,86	7,39	9,97								153,5			170,9	177,76
2КВ 36.27-I3-С	0,39	9,76		10,15		21,49									194,30		215,8	225,95
3КВ 36.27-I-С	5,88	0,47	0,46	6,81	7,39	9,97					26,43		6,95				50,75	57 56
3КВ 36.27-2-С	5,88	0,47	0,46	6,81	7,39	9,97						41,30	6,95				65,62	72,43
3КВ 36.27-4-С	5,92	0,47	0,46	6,85	7,39	9,97							58,77				76,14	82,99
3КВ 36.27-5-С	5,92	0,47	0,46	6,85	7,39	9,97							6,95	67,67			91,99	98,84
3КВ 36.27-7-С	0,39	9,29		9,68		21,49								9,09			116,2	125,88
3КВ 36.27-II-С	5,92	0 47		6,39	7,39	9,97								144,40			161,8	168,19
4КВ 36.27-I-С	5,88	0,47	0,46	6,81	7,39	9,97					26,43		6,95				50,75	57,56
4КВ 36.27-2-С	5,88	0,47	0,46	6,81	7,39	9,97						41,30	6,95				65,62	72,43
4КВ 36.27-4-С	5,92	0,47	0,46	6,85	7,39	9,97							58,77				76,14	82,99
4КВ 36.27-5-С	5,92	0,47	0,46	6,85	7,39	9,97							6,95	67,67			91-99	98,84
4КВ 36.27-7-С	0,39	9,29		9,68		21,49								9,09			116,2	125,88
4КВ 36.27-II-С	5,92	0,47		6,39	7,39	9,97								144,40			161,8	168,19

Инв. № подл. | Подпись и дата | Взам. инв. №

Разраб.	Чанкветадзе		1.020.1-2с/89. 2-3 РС
Пров.	Бусквадзе		
ГИП	Цквданава		
Н. контр.	Цквдава		Ведомость расхода стали на изделие

Стадия	Лист	Листов
Р	1	68

ТбилЗНИИЭП

Формат А3

Продолжение ведомости

Изделия закладные										Всего	Общий расход
Арматура класса					Прокат марки						
А-III					ВСт3пс6-I						
ГОСТ 5781-82*					ГОСТ 103-76*		ГОСТ 8510-86				
ф25	ф28	ф32	ф36	Итого	-10х90	Итого	L125х80х10	Итого			
					3,30	3,30	22,30	22,30	25,60	85,0
					3,30	3,30	22,30	22,30	25,60	99,7
					3,30	3,30	22,30	22,30	25,60	110,5
					3,30	3,30	22,30	22,30	25,60	126,1
					3,30	3,30	22,30	22,30	25,60	154,5
					3,30	3,30	22,30	22,30	25,60	195,6
					3,30	3,30	36,70	36,70	40,00	105,0
					3,30	3,30	36,70	36,70	40,00	119,7
					3,30	3,30	36,70	36,70	40,00	130,5
					3,30	3,30	36,70	36,70	40,00	146,3
					3,30	3,30	36,70	36,70	40,00	175,5
					3,30	3,30	36,70	36,70	40,00	217,5
					3,30	3,30	36,70	36,70	40,00	266,0
2,93	5,31			8,24	3,30	3,30	29,50	29,50	41,04	98,6
2,93	5,31			8,24	3,30	3,30	29,50	29,50	41,04	113,4
2,93	5,31			8,24	3,30	3,30	29,50	29,50	41,04	124,2
2,93	5,31			8,24	3,30	3,30	29,50	29,50	41,04	139,8
2,93		6,94		9,87	3,30	3,30	29,50	29,50	42,67	168,5
2,93		6,94		9,87	3,30	3,30	29,50	29,50	42,67	210,4
2,93	5,31			8,24	3,30	3,30	31,50	31,50	43,04	100,6
2,93	5,31			8,24	3,30	3,30	31,50	31,50	43,04	115,4
2,93	5,31			8,24	3,30	3,30	31,50	31,50	43,04	126,0
2,93	5,31			8,24	3,30	3,30	31,50	31,50	43,04	141,2
2,93		6,94		9,87	3,30	3,30	31,50	31,50	44,67	170,5
2,93		6,94		9,87	3,30	3,30	31,50	31,50	44,67	212,4

I.020.I-2c/89 В. 2-3

Инв. № подл. | Подпись и дата | Взам. инв. №

Ведомость расхода стали на изделие, кг

Марка элемента	Изделия арматурные																	Всего
	Арматура класса																	
	A-I				A-III ГОСТ 5781-82													
	Ф8	ФI0	ФI2	Итого	Ф8	ФI0	ФI2	ФI4	ФI6	ФI8	Ф20	Ф25	Ф28	Ф32	Ф36	Ф40	Итого	
4КВ 36.27-I3-С	0,39	9,29		9,68		21,49									182,8		204,30	213,98
5КВ 36.27-I-С	5,88		0,46	6,34	7,39	9,97					26,43						43,80	50,14
5КВ 36.27-2-С	5,88		0,46	6,34	7,39	9,97						41,30					58,67	65,01
5КВ 36.27-4-С	5,92		0,46	6,38	7,39	9,97							51,82				69,18	75,57
5КВ 36.27-5-С	5,92		0,46	6,38	7,39	9,97								67,67			85,04	91,42
5КВ 36.27-7-С	0,39	8,82		9,21		21,49									85,65		107,10	116,4
5КВ 36.27-II-С	5,52			5,92	7,39	9,97								135,30			152,70	158,6
5КВ 36.27-I3-С	0,39	8,82		9,21		21,49									171,30		192,80	202,0
5КВ 36.27-I-Сн	5,88		0,46	6,34	7,39	9,97					26,43						43,80	50,14
5КВ 36.27-2-Сн	5,88		0,46	6,34	7,39	9,97						41,30					58,67	65,01
5КВ 36.27-4-Сн	5,92		0,46	6,38	7,39	9,97							51,82				69,13	75,57
5КВ 36.27-5-Сн	5,92		0,46	6,38	7,39	9,97								67,67			35,04	91,42
5КВ 36.27-7-Сн	0,39	8,82		9,21		21,49									85,65		107,10	116,4
5КВ 36.27-II-Сн	5,52			5,92	7,39	9,97								135,30			152,70	158,6
5КВ 36.27-I3-Сн	0,39	8,82		9,21		21,49									171,30		192,80	202,0
IКС 36.36-I-С	9,02	0,47	0,46	9,95	9,24	19,94					35,41			9,09			73,68	83,63
IКС 36.36-2-С	9,02	0,47	0,46	9,95	9,24	19,94						55,33		9,09			93,59	103,5
IКС 36.36-4-С	9,08	0,47	0,46	10,01	9,24	19,94							69,41	9,09			107,70	117,7
IКС 36.36-6-С	9,08	0,47	0,46	10,01	9,24	19,94								99,74			128,9	138,9
IКС 36.36-7-С	0,79	13,70		14,48		34,34									126,20		160,60	175,1
IКС 36.36-9-С	0,79	13,70		14,48		34,34									11,50	144,70	187,60	202,1
IКС 36.36-II-С	9,08	0,47		9,55		34,34							6,95	181,30	11,50		239,10	243,7
IКС 36.36-I3-С	0,79	13,70		14,48		19,94									252,50		293,20	307,7
2КС 36.36-I-С	9,02	0,94	0,46	10,42	9,24	19,94					35,41			18,17			82,76	93,18
2КС 36.36-2-С	9,02	0,94	0,46	10,42	9,24	19,94						55,33		18,17			102,70	113,1
2КС 36.36-4 С	9,08	0,94	0,46	10,48	9,24	19,94							69,41	18,17			116,80	127,2
2КС 36.36-6-С	9,08	0,94	0,46	10,48	9,24	19,94								108,80			138,08	148,5
2КС 36.36-7-С	0,79	14,16		14,95		34,34											172,.0	187,0
2КС 36.36-9-С	0,79	14,16		14,95		34,34									23,01	141,70	199,10	214,0

I.020.I-2с/89 В.2-3

Инв. № подл. | Подпись и дата | Взам. инв. №

Продолжение ведомости

Изделия закладные										Всего	Общий расход
Арматура класса					Прокат марки						
А-III					ВСт3пс6-1						
ГОСТ 5781-82*					ГОСТ 103-76*		ГОСТ 8510-86				
ф25	ф28	ф32	ф36	Итого	-10х90	Итого	∟125х80х10	Итого			
2,93			8,79	11,72	3,30	3,30	31,50	31,50	46,52	260,7
5,85	10,62			16,47	3,30	3,30	24,26	24,26	44,03	94,2
5,85	10,62			16,47	3,30	3,30	24,26	24,26	44,03	109,0
5,85	10,62			16,47	3,30	3,30	24,26	24,26	44,03	119,6
5,85	10,62			16,47	3,30	3,30	24,26	24,26	44,03	135,5
5,85		13,88		19,73	3,30	3,30	24,26	24,26	47,29	163,7
5,85		13,88		19,73	3,30	3,30	24,26	24,26	47,29	205,9
5,85			17,57	23,43	3,30	3,30	24,26	24,26	50,99	253,5
5,85	10,62			16,47	3,30	3,30	24,26	24,26	44,03	94,2
5,85	10,62			16,47	3,30	3,30	24,26	24,26	44,03	109,0
5,85	10,62			16,47	3,30	3,30	24,26	24,26	44,03	119,6
5,85	10,62			16,47	3,30	3,30	24,26	24,26	44,03	135,5
5,85		13,88		19,73	3,30	3,30	24,26	24,26	47,29	163,7
5,85		13,88		19,73	3,30	3,30	24,26	24,26	47,29	205,4
5,85			17,57	23,43	3,30	3,30	24,26	24,26	50,99	253,5
					3,30	3,30	22,30	22,30	25,60	109,0
					3,30	3,30	22,30	22,30	25,60	129,1
					3,30	3,30	22,30	22,30	25,60	143,4
					3,30	3,30	22,30	22,30	25,60	164,5
					3,30	3,30	22,30	22,30	25,60	200,7
					3,30	3,30	22,30	22,30	25,60	227,7
					3,30	3,30	22,30	22,30	25,60	269,3
					3,30	3,30	22,30	22,30	25,60	333,8
					3,30	3,30	36,70	36,70	40,00	133,2
					3,30	3,30	36,70	36,70	40,00	153,0
					3,30	3,30	36,70	36,70	40,00	167,3
					3,30	3,30	36,70	36,70	40,00	188,5
					3,30	3,30	36,70	36,70	40,00	227,0
					3,30	3,30	36,70	36,70	40,00	254,0

I.020.I-2с/89 В. 2-3

Инв. № подл. | Подпись и дата | Взам. инв. №

Ведомость расхода стали на изделие, кг

Марка элемента	Изделия арматурные																	Всего
	Арматура класса																	
	A-I				A-III													
	ГОСТ 5781-82*																	
	ф8	ф10	ф12	Итого	ф8	ф10	ф12	ф14	ф16	ф18	ф20	ф25	ф28	ф32	ф36	ф40	Итого	
2КС 36.36-II-С	9,08	0,94		10,02	9,24	19,94							6,95	184,3	23,01		240,5	250,5
2КС 36.36-I3-С	0,79	14,16		14,95		19,94	20,76								264,0		304,70	319,6
3КС 36.36-I-С	9,02	0,47	0,46	9,95	9,24	19,94					35,41			9,09			73,68	83,63
3КС 36.36-3-С	9,02	0,47	0,46	9,95	9,24	19,94						55,33		9,09			93,59	103,5
3КС 36.36-4-С	9,08	0,47	0,46	10,01	9,24	19,94							69,41	9,09			107,70	117,7
3КС 36.36-6-С	9,08	0,47	0,46	10,01	9,24	19,94								99,74			120,90	138,9
3КС 36.36-7-С	0,79	13,70		14,48		34,34									126,2		160,60	175,1
3КС 36.36-9-С	0,79	13,70		14,48		34,34									11,50	141,7	187,60	202,1
3КС 36.36-II-С	9,08	0,47		9,55		34,34							6,95	184,3	11,50		234,10	243,7
3КС 36.36-I3-С	0,79	13,70		14,48		34,34									252,5		286,80	301,3
3КС 36.36-I4-С	0,79	13,70		14,48		34,34									252,5		286,8	301,3
4КС 36.36-I-С	9,02	0,47	0,46	9,95	9,24	19,94					35,41			9,09			73,68	83,63
4КС 36.36-3-С	9,02	0,47	0,46	9,95	9,24	19,94						55,33		9,09			93,59	103,5
4КС 36.36-4-С	9,08	0,47	0,46	10,01	9,24	19,94							69,41	9,09			107,7	117,7
4КС 36.36-6-С	9,08	0,47	0,46	10,01	9,24	19,94								99,74			128,9	138,9
4КС 36.36-7-С	0,79	13,70		14,48		34,34									126,2		160,6	175,1
4КС 36.36-9-С	0,79	13,70		14,48		34,34									11,50	141,7	187,6	202,1
4КС 36.36-II-С	9,08	0,47		9,55		34,34								190,4			224,7	234,3
4КС 36.36-I3-С	0,79	13,70		14,48		34,34									241,0		275,3	289,8
5КС 36.36-I-С	9,02		0,46	9,48	9,24	19,94					35,41						64,59	74,08
5КС 36.36-3-С	9,02		0,46	9,48	9,24	19,94						55,33					84,51	93,99
5КС 36.36-4-С	9,08		0,46	9,54	9,24	19,94							69,41				98,60	108,1
5КС 36.36-6-С	9,08		0,46	9,54	9,24	19,94								90,65			119,80	129,4
5КС 36.36-7-С	0,79	13,23		14,02		34,34									114,7		149,10	163,1
5КС 36.36-9-С	0,79	13,23		14,02		34,34											176,10	190,1
5КС 36.36-II-С	9,08			9,08		34,34								181,3			215,7	224,7
5КС 36.36-I3-С	0,79	13,23		14,02		34,34									229,5		263,8	277,8
5КС 36.36-I-Сн	9,02		0,46	9,48	9,24	19,94					35,41						64,59	74,08
5КС 36.36-3-Сн	9,02		0,46	9,48	9,24	19,94						55,33					84,51	93,99

Инв. № подл. | Подпись и дата | Взам. инв. №

Продолжение ведомости

Изделия закладные										Всего	Общий расход
Арматура класса					Прокат марки						
А-III					ВСт3пс6						
ГОСТ 5781-82*					ГОСТ 103-76*		ГОСТ 8510-86				
ф25	ф28	ф32	ф36	Итого	-10х90	Итого	∟125х80х10	Итого			
					3,30	3,30	36,70	36,70		40,00	290,5
					3,30	3,30	36,70	36,70		40,00	360,0
2,93		6,94		9,87	3,30	3,30	29,50	29,50		42,67	126,3
2,93		6,94		9,87	3,30	3,30	29,50	29,50		42,67	146,2
2,93		6,94		9,87	3,30	3,30	29,50	29,50		42,67	160,3
2,93		6,94		9,87	3,30	3,30	29,50	29,50		42,67	181,6
2,93			8,79	11,71	3,30	3,30	29,50	29,50		44,51	220,1
2,93			8,79	11,71	3,30	3,30	29,50	29,50		44,51	246,6
2,93			8,79	11,71	3,30	3,30	29,50	29,50		44,51	288,9
2,93			8,79	11,71	3,30	3,30	29,50	29,50		44,51	346,5
2,93			8,79	11,71	3,30	3,30	29,50	29,50		44,51	346,5
2,93		6,94		9,87	3,30	3,30	31,50	31,50		44,67	126,3
2,93		6,94		9,87	3,30	3,30	31,50	31,50		44,67	148,0
2,93		6,94		9,87	3,30	3,30	31,50	31,50		44,67	162,2
2,93		6,94		9,87	3,30	3,30	31,50	31,50		44,67	183,5
2,93			8,79	11,71	3,30	3,30	31,50	31,50		46,51	221,6
2,93			8,79	11,71	3,30	3,30	31,50	31,50		46,51	248,6
2,93	5,31		8,79	17,03	3,30	3,30	31,50	31,50		51,83	286,5
2,93			17,57	20,50	3,30	3,30	31,50	31,50		55,30	345,8
5,85		13,88		19,73	3,30	3,30	24,26	24,26		47,29	121,4
5,85		13,88		19,73	3,30	3,30	24,26	24,26		47,29	141,0
5,85		13,88		19,73	3,30	3,30	24,26	24,26		47,29	155,4
5,85		13,88		19,73	3,30	3,30	24,26	24,26		47,29	176,7
5,85			17,57	23,43	3,30	3,30	24,26	24,26		50,99	214,7
5,85			17,57	23,43	3,30	3,30	24,26	24,26		50,99	241,1
5,85	5,31		17,57	28,74	3,30	3,30	24,26	24,26		56,30	282,1
5,85			26,36	32,21	3,30	3,30	24,26	24,26		59,77	338,6
5,85		13,88		19,73	3,30	3,30	24,26	24,26		47,29	121,1
5,85		13,88		19,73	3,30	3,30	24,26	24,26		47,29	141,0

Ведомость расхода стали на изделие, кг

Марка элемента	Изделия арматурные																	Всего
	Арматура класса																	
	A-I				A-III													
	ГОСТ 5781-82*																	
	ф8	ф10	ф12	Итого	ф8	ф10	ф12	ф14	ф16	ф18	ф20	ф25	ф28	ф32	ф36	ф40	Итого	
5КС 36.36-4-Сн	9,08		0,46	9,54	9,24	19,94							69,41				98,60	108,1
5КС 36.36-6-Сн	9,08		0,46	9,54	9,24	19,94								90,65			119,80	129,4
5КС 36.36-7-Сн	0,79	13,23		14,02		34,34									114,7		149,10	163,1
5КС 36.36-9-Сн	0,79	13,23		14,02		34,34											176,10	190,1
5КС 36.36-11-Сн	9,08			9,08		34,34								181,3			215,7	224,7
5КС 36.36-13-Сн	0,79	13,23		14,02		34,34									299,5		265,8	277,8
1КБ 36.47-1-С	13,17	0,47	0,46	14,10	15,40	1,92					45,77		6,95				70,04	84,14
1КБ 36.47-2-С	13,17	0,47	0,46	14,10	15,40			3,77				71,51	6,95				97,63	111,7
1КБ 36.47-4-С	13,27	0,47	0,46	14,20	15,40			3,77					96,67				115,8	130,0
1КБ 36.47-5-С	13,27	0,47	0,46	14,20	11,70	5,76			4,92				6,95	117,2			146,5	160,7
2КБ 36.47-1-С	13,17	0,94	0,46	14,57	13,55	1,92					45,77		13,91				75,14	89,71
2КБ 36.47-2-С	13,17	0,94	0,46	14,57	13,55			3,77				71,51	13,91				102,7	117,3
2КБ 36.47-4-С	13,27	0,94	0,46	14,67	13,55			3,77					103,6				120,9	135,6
2КБ 36.47-5-С	13,27	0,94	0,46	14,67	9,86	5,76			4,92				13,91	117,2			151,6	166,3
3КБ 36.47-1-С	13,17	0,47	0,46	14,10	13,55	1,92					45,77		6,95				68,19	82,29
3КБ 36.47-2-С	13,17	0,47	0,46	14,10	13,55			3,77				71,51	6,95				95,78	109,9
3КБ 36.47-4-С	13,27	0,47	0,46	14,20	13,55			3,77					96,67				114,0	128,2
3КБ 36.47-5-С	13,27	0,47	0,46	14,20	9,86	5,76			4,92				6,95	117,2			144,6	158,8
4КБ 36.47-1-С	13,17	0,47	0,46	14,10	13,55	1,92					45,77		6,95				68,19	82,29
4КБ 36.47-2-С	13,17	0,47	0,46	14,10	13,55			3,77				71,51	6,95				95,78	109,9
4КБ 36.47-4-С	13,27	0,47	0,46	14,20	13,55			3,77					96,67				114,0	128,2
4КБ 36.47-5-С	13,27	0,47	0,46	14,20	9,86	5,76			4,92				6,95	117,2			144,6	158,8
5КБ 36.47-1-С	13,17		0,46	13,63	13,55	1,92					45,77						61,24	74,87
5КБ 36.47-2-С	13,17		0,46	13,63	13,55			3,77				71,51					88,83	102,5
5КБ 36.47-4-С	13,27		0,46	13,73	13,55			3,77					89,72				107,0	120,8
5КБ 36.47-1-Сн	13,17		0,46	13,63	13,55	1,92					45,77						61,2	74,87
5КБ 36.47-2-Сн	13,17		0,46	13,63	13,55			3,77				71,51					88,83	102,5
5КБ 36.47-4-Сн	13,27		0,46	13,73	13,55			3,77					89,72				107,0	120,8
1КН 36.48-1-С	14,12	0,47	0,46	15,05	15,40	11,89					46,85		91,85	9,09			83,23	98,27

I.020.1-20/89 В. 2-3

Инв. № подл. | Подпись и дата | Взам. инв. №

Продолжение ведомости

Изделия закладные										
Арматура класса					Прокат марки				Всего	Общий расход
А-III					ВСт3пс6-1					
ГОСТ 5781-82*					ГОСТ 103-76*		ГОСТ 8510-86			
ф25	ф28	ф32	ф36	Итого	-10х90	Итого	L125х80х10	Итого		
5,85		13,88		19,73	3,30	3,30	24,26	24,26	47,29	155,3
5,85		13,88		19,73	3,30	3,30	24,26	24,26	47,29	176,5
5,85			17,57	23,43	3,30	3,30	24,26	24,26	50,99	214,1
5,85			17,57	23,43	3,30	3,30	24,26	24,26	50,99	241,1
5,85	5,31		17,57	28,74	3,30	3,30	24,26	24,26	56,30	282,2
5,85			26,36	32,21	3,30	3,30	24,26	24,26	59,77	337,6
					3,30	3,30	22,30	22,30	25,60	109,7
					3,30	3,30	22,30	22,30	25,60	137,3
					3,30	3,30	22,30	22,30	25,60	155,6
					3,30	3,30	22,30	22,30	25,60	186,3
					3,30	3,30	36,70	36,70	40,00	129,7
					3,30	3,30	36,70	36,70	40,00	157,3
					3,30	3,30	36,70	36,70	40,00	175,6
					3,30	3,30	36,70	36,70	40,00	206,3
2,93	5,31			8,24	3,30	3,30	29,50	29,50	41,04	123,3
2,93	5,31			8,24	3,30	3,30	29,50	29,50	41,04	150,9
2,93	5,31			8,24	3,30	3,30	29,50	29,50	41,04	169,2
2,93	5,31			8,24	3,30	3,30	29,50	29,50	41,04	199,8
2,93	5,31			8,24	3,30	3,30	31,50	31,50	43,04	125,3
2,93	5,31			8,24	3,30	3,30	31,50	31,50	43,04	152,8
2,93	5,31			8,24	3,30	3,30	31,50	31,50	43,04	171,2
2,93	5,31			8,24	3,30	3,30	31,50	31,50	43,04	201,8
5,85	10,62			16,47	3,30	3,30	24,26	24,26	44,03	118,9
5,85	10,62			16,47	3,30	3,30	24,26	24,26	44,03	146,5
5,85	10,62			16,47	3,30	3,30	24,26	24,26	44,03	164,8
5,85	10,62			16,47	3,30	3,30	24,26	24,26	44,03	118,9
5,85	10,62			16,47	3,30	3,30	24,26	24,26	44,03	146,5
5,85	10,62			16,47	3,30	3,30	24,26	24,26	44,03	164,8
					3,30	3,30	22,30	22,30	25,60	123,8

I.020.1-2с/89. 2-3

Инв. № подл. | Подпись и дата | Взам. инв. №

Ведомость расхода стали на изделие, кг

Марка элемента	Изделия арматурные																Всего
	Арматура класса																
	A-I				A-III ГОСТ 5781-82*												
	ф8	ф10	ф12	Итого	ф8	ф10	ф12	ф14	ф16	ф18	ф20	ф25	ф28	ф32	ф36	ф40	Итого	
1КН 36.48-3-С	14,12	0,47	0,46	15,05	15,40	9,97		3,77				73,21		9,09			111,4	126,5
1КН 36.48-4-С	14,22	0,47	0,46	15,15	15,40	9,97		3,77					91,85	9,09			130,1	145,2
1КН 36.48-6-С	14,22	0,47	0,46	15,15	11,70	15,73			4,92					129,0			161,4	176,5
1КН 36.48-7-С	0,39	22,52		22,91	2,46	30,13				6,23					163,3		202,1	225,0
1КН 36.48-9-С	0,39	22,52		22,91	2,46	30,13					7,70				11,50	187,5	239,3	262,2
1КН 36.48-11-С	14,22	0,47		14,69	6,16	24,37			4,92				6,95	239,9	11,50		293,8	308,5
1КН 36.48-13-С	0,39	22,52		22,91	2,46	13,73	20,76			6,23					327,0		372,0	394,9
2КН 36.48-1-С	14,12	0,94	0,46	15,51	15,40	11,89					46,85			18,17			92,31	107,8
2КН 36.48-3-С	14,12	0,94	0,46	15,51	15,40	9,97		3,77				73,21		18,17			120,5	136,0
2КН 36.48-4-С	14,22	0,94	0,46	15,61	15,40	9,97		3,77					91,85	18,17			139,2	154,8
2КН 36.48-6-С	14,22	0,94	0,46	15,61	11,70	15,73			4,92					138,1			170,5	186,1
2КН 36.48-7-С	0,39	22,98		23,38	2,64	30,13				6,23					174,8		213,6	237,0
2КН 36.48-9-С	0,39	22,98		23,38	2,64	30,13					7,70				23,01	187,5	250,8	274,2
2КН 36.48-11-С	14,22	0,94		15,15	15,40	9,97			4,92				6,95	239,9	23,01		300,1	315,3
2КН 36.48-13-С	0,39	22,98		23,38	2,64	15,73	20,76			6,23					338,1		383,3	406,7
3КН 36.48-1-С	14,12	0,47	0,46	15,05	15,40	11,89					46,85			9,09			83,23	98,27
3КН 36.48-3-С	14,12	0,47	0,46	15,05	15,40	9,97		3,77				73,21		9,09			111,4	126,5
3КН 36.48-4-С	14,22	0,47	0,46	15,15	15,40	9,97		3,77					91,85	9,09			130,1	145,2
3КН 36.48-6-С	14,22	0,47	0,46	15,15	11,70	15,73			4,92					129,0			161,4	176,5
3КН 36.48-7-С	0,39	22,52		22,91	2,46	30,13				6,23					163,3		202,1	225,0
3КН 36.48-9-С	0,39	22,52		22,91	2,46	30,13					7,7				11,50	187,5	239,3	262,2
3КН 36.48-11-С	14,22	0,47		14,69	6,16	24,37			4,92				6,95	239,9	11,50		293,8	308,5
3КН 36.48-13-С	0,39	22,52		22,91	2,46	30,13				6,23					326,6		365,5	388,4
3КН 36.48-14-С	0,39	22,52		22,91	2,46	30,13				6,23					326,6		365,5	388,4
4КН 36.48-1-С	14,12	0,47	0,46	15,05	15,40	11,89					35,41			9,09			71,78	86,83
4КН 36.48-3-С	14,12	0,47	0,46	15,05	15,40	9,97		3,77				73,21		9,09			111,4	126,5
4КН 36.48-4-С	14,22	0,47	0,46	15,05	15,40	9,97		3,77					91,85	9,09			130,1	145,2
4КН 36.48-6-С	14,22	0,47	0,46	15,05	11,70	15,73			4,92					129,0			161,4	176,5
4КН 36.48-7-С	0,39	22,52		22,91	2,46	30,13				6,23					163,3		202,1	225,0
4КН 36.48-9-С	0,39	22,52		22,91	2,46	30,13					7,7				11,50	187,5	239,3	262,2

Инв. № подл. | Подпись и дата | Взам. инв. №

Продолжение ведомости

Изделия закладные										
Арматура класса					Прокат марки				Всего	Общий расход
А-III					ВСт3пс6-I					
ГОСТ 5781-82*					ГОСТ 103-76*		ГОСТ 8510-86			
Ф25	Ф28	Ф32	Ф36	Итого	-10х90	Итого	∟125х80х10	Итого		
					3,30	3,30	22,30	22,30	25,60	152,1
					3,30	3,30	22,30	22,30	25,60	170,8
					3,30	3,30	22,30	22,30	25,60	202,1
					3,30	3,30	22,30	22,30	25,60	250,6
					3,30	3,30	22,30	22,30	25,60	287,8
					3,30	3,30	22,30	22,30	25,60	334,1
					3,30	3,30	22,30	22,30	25,60	420,9
					3,30	3,30	36,70	36,70	40,00	147,8
					3,30	3,30	36,70	36,70	40,00	176,0
					3,30	3,30	36,70	36,70	40,00	194,8
					3,30	3,30	36,70	36,70	40,00	226,1
					3,30	3,30	36,70	36,70	40,00	277,3
					3,30	3,30	36,70	36,70	40,00	314,2
					3,30	3,30	36,70	36,70	40,00	355,3
					3,30	3,30	36,70	36,70	40,00	447,3
2,93		6,94		9,87	3,30	3,30	29,50	29,50	42,67	140,9
2,93		6,94		9,87	3,30	3,30	29,50	29,50	42,67	169,2
2,93		6,94		9,87	3,30	3,30	29,50	29,50	42,67	187,9
2,93		6,94		9,87	3,30	3,30	29,50	29,50	42,67	219,0
2,93			8,79	11,72	3,30	3,30	29,50	29,50	44,52	269,5
2,93			8,79	11,72	3,30	3,30	29,50	29,50	44,52	306,7
2,93			8,79	11,72	3,30	3,30	29,50	29,50	44,52	353,0
2,93			8,79	11,72	3,30	3,30	29,50	29,50	44,52	433,0
2,93			8,79	11,72	3,30	3,30	29,50	29,50	44,52	433,0
2,93		6,94		9,87	3,30	3,30	31,50	31,50	44,67	131,5
2,93		6,94		9,87	3,30	3,30	31,50	31,50	44,67	171,2
2,93		6,94		9,87	3,30	3,30	31,50	31,50	44,67	189,5
2,93		6,94		9,87	3,30	3,30	31,50	31,50	44,67	221,2
2,93			8,79	11,72	3,30	3,30	31,50	31,50	46,52	271,5
2,93			8,79	11,72	3,30	3,30	31,50	31,50	46,52	308,7

Ведомость расхода стали на изделие, кг

Марка элемента	Изделия арматурные																Всего
	Арматура класса																
	A-I				A-III ГОСТ 5781-82*												
	Ф8	Ф10	Ф12	Итого	Ф8	Ф10	Ф12	Ф14	Ф16	Ф18	Ф20	Ф25	Ф28	Ф32	Ф36	Ф40	Итого	
4КН 36.48-II-С	14,22	0,47		14,69	6,16	24,37			4,92					249,0			284,4	299,1
4КН 36.48-I3-С	0,39	22,52		22,91	2,46	30,13				6,23					315,1		353,9	376,9
4КН 36.48-I4-С	0,39	22,52		22,91	2,46	30,13				6,23					315,1		353,9	376,9
5КН 36.48-I-С	14,12		0,46	14,58	15,40	11,89					46,85						74,14	88,72
5КН 36.48-3-С	14,12		0,46	14,58	15,40	9,97		3,77				73,21					102,3	116,9
5КН 36.48-4-С	14,22		0,46	14,68	15,40	9,97		3,77					91,85				121,0	135,7
5КН 36.48-6-С	14,22		0,46	14,68	11,70	15,73			4,92					119,9			152,3	167,0
5КН 36.48-7-С	0,39	22,05		22,44	2,46	30,13				6,23					151,8		190,6	213,1
5КН 36.48-9-С	0,39	22,05		22,44	2,46	30,13					7,70					187,5	227,8	250,3
5КН 36.48-II-С	14,22			14,22	6,16	24,37			4,92					239,9			275,3	289,6
5КН 36.48-I3-С	0,39	22,05		22,44	2,46	30,13				6,23					303,6		342,4	364,9
5КН 36.48-I-Сн	14,12		0,46	14,58	15,40	11,89					46,85						74,14	88,72
5КН 36.48-3-Сн	14,12		0,46	14,58	15,40	9,97		3,77				73,21					102,3	116,9
5КН 36.48-4-Сн	14,22		0,46	14,68	15,40	9,97		3,77					91,85				121,0	135,7
5КН 36.48-6-Сн	14,22		0,46	14,68	11,70	15,73			4,92								152,3	167,0
5КН 36.48-7-Сн	0,39	22,05		22,44	2,46	30,13				6,23					151,8		190,6	213,1
5КН 36.48-9-Сн	0,39	22,05		22,44	2,46	30,13					7,70					187,5	227,8	250,3
5КН 36.48-II-Сн	14,22			14,22	6,16	24,37			4,92					239,9			275,3	289,6
5КН 36.48-I3-Сн	0,39	22,05		22,44	2,46	30,13				6,23					303,6		342,4	364,9
IКВ 36.63-I-С	17,41	0,94	0,92	19,27	18,48	9,97					61,95		6,95	9,09			106,4	125,7
IКВ 36.63-2-С	17,41	0,94	0,92	19,27	18,48	9,97						96,79	6,95	9,09			141,3	160,5
IКВ 36.63-5-С	17,54	0,94	0,92	19,39	18,48	9,97							6,95	167,7			203,1	222,5
IКВ 36.63-II-С	17,54	0,94		18,47	9,24	24,37							6,95	167,7	11,50		219,7	238,2
2КВ 36.63-I-С	17,41	0,94	0,92	19,27	16,63	9,97					61,95		13,91	18,17			120,6	139,9
2КВ 36.63-2-С	17,41	0,94	0,92	19,27	16,63	9,97						96,79	13,91	18,17			155,5	174,7
2КВ 36.63-5-С	17,54	0,94	0,92	19,39	16,63	9,97							13,91	196,7			217,3	236,7
2КВ 36.63-II-С	17,54	1,87		19,41	16,63	9,97							6,95	335,3	23,01		391,9	411,3
2КВ 36.63-I3-С	0,39	29,21		29,61		21,49	20,76								458,9		501,2	530,8
3КВ 36.63-I-С	17,41	0,94	0,92	19,27	16,63	9,97					61,95		6,95	9,09			104,6	123,9

Инв. № подл. | Подпись и дата | Взам. инв. №

Продолжение ведомости

Изделия закладные											
Арматура класса					Прокат марки				Всего	Общий расход
А-III					ВСт3пс6-1					
ГОСТ 5781-82*					ГОСТ 103-76*		ГОСТ 8510-86*			
ф25	ф28	ф32	ф36	Итого	-10х90	Итого	L125х80х10	Итого		
2,93	5,31		8,79	17,03	3,30	3,30	31,50	31,50	51,83	351,0
2,93			17,57	20,50	3,30	3,30	31,50	31,50	55,30	432,2
2,93			17,57	20,50	3,30	3,30	31,50	31,50	55,30	432,2
5,85		13,88		19,73	3,30	3,30	24,26	24,26	47,29	136,0
5,85		13,88		19,73	3,30	3,30	24,26	24,26	47,29	164,2
5,85		13,88		19,73	3,30	3,30	24,26	24,26	47,29	183,0
5,85		13,88		19,73	3,30	3,30	24,26	24,26	47,29	214,3
5,85			17,57	23,43	3,30	3,30	24,26	24,26	50,99	264,1
5,85			17,57	23,43	3,30	3,30	24,26	24,26	50,99	301,3
5,85	5,31		17,57	28,74	3,30	3,30	24,26	24,26	56,30	346,0
5,85			26,36	32,21	3,30	3,30	24,26	24,26	59,77	425,7
5,85		13,88		19,73	3,30	3,30	24,26	24,26	47,29	136,0
5,85		13,88		19,73	3,30	3,30	24,26	24,26	47,29	164,2
5,85		13,88		19,73	3,30	3,30	24,26	24,26	47,29	183,0
5,85		13,88		19,73	3,30	3,30	24,26	24,26	47,29	214,3
5,85			17,57	23,43	3,30	3,30	24,26	24,26	50,99	264,1
5,85			17,57	23,43	3,30	3,30	24,26	24,26	50,99	301,3
5,85	5,51		17,57	28,74	3,30	3,30	24,26	24,26	56,30	346,0
5,85			26,36	32,21	3,30	3,30	24,26	24,26	59,77	425,7
					6,60	6,60	44,60	44,60	51,20	176,9
					6,60	6,60	44,60	44,60	51,20	211,7
					6,60	6,60	44,60	44,60	51,20	273,7
					6,60	6,60	44,60	44,60	51,20	289,4
					6,60	6,60	73,40	73,40	80,00	219,9
					6,60	6,60	73,40	73,40	80,00	254,7
					6,60	6,60	73,40	73,40	80,00	316,7
					6,60	6,60	73,40	73,40	80,00	491,3
					6,60	6,60	73,40	73,40	80,00	610,8
5,85	5,31	6,94		18,10	6,60	6,60	59,00	59,00	83,70	207,6

Ведомость расхода стали на изделие, кг

Марка элемента	Изделия арматурные																	Всего
	Арматура класса																	
	A-I				A-III ГОСТ 5781-82*													
	Ф8	Ф10	Ф12	Итого	Ф8	Ф10	Ф12	Ф14	Ф16	Ф18	Ф20	Ф25	Ф28	Ф32	Ф36	Ф40	Итого	
3КВ 36.63-2-С	17,41	0,94	0,92	19,27	16,63	9,97						96,79	6,95	9,09			139,4	158,7
3КВ 36.63-5-С	17,54	0,94	0,92	19,39	16,63	9,97							6,95	167,7			201,2	220,6
3КВ 36.63-II-С	17,54	0,94		18,47	7,392	24,37							6,95	326,2	11,50		376,5	394,9
4КВ 36.63-I-С	17,41	0,94	0,92	19,27	16,63	9,97					61,95		6,95	9,09			104,6	123,9
4КВ 36.63-2-С	17,41	0,94	0,92	19,27	16,63	9,97						96,79	6,95	167,7			139,4	158,7
4КВ 36.63-5-С	17,54	0,94	0,92	19,39	16,63	9,97							6,95	335,3			201,2	220,6
4КВ 36.63-II-С	17,54	0,94		18,47	7,39	24,37											367,1	385,6
4КВ 36.63-I3-С	0,39	28,28		28,67		35,89									424,4		460,3	489,0
5КВ 36.63-I-С	17,41		0,92	18,33	16,63	9,97					61,95						88,55	106,9
5КВ 36.63-2-С	17,41		0,92	18,33	16,63	9,97						96,79					123,4	141,7
5К1 36.63-5-С	17,54		0,92	18,46	16,63	9,97								158,6			185,2	203,6
5КВ 36.63-II-С	17,54			17,54	7,39	24,37								347,2			348,9	366,5
5КВ 36.63-I3-С	0,39	27,34		27,73		35,89									401,4		457,3	465,0
5КВ 36.63-I-Сн	17,41		0,92	18,33	16,63	9,97					61,95						88,55	106,9
5КВ 36.63-2-Сн	17,41		0,92	18,33	16,63	9,97						96,79					123,4	141,7
5КВ 36.63-5-Сн	17,54		0,92	18,46	16,63	9,97								158,6			185,2	203,6
5КВ 36.63-II-Сн	17,54			17,54	7,39	24,37								347,2			348,9	366,5
5КВ 36.63-I3-Сн	0,39	27,34		27,73		35,89									401,4		437,3	465,0
IКБ 36.83-I-С	24,70	0,94	0,92	26,56	24,64	1,92					81,57		6,95	9,09			124,2	150,7
IКБ 36.83-2-С	24,70	0,94	0,92	26,56	24,64			3,77				127,0	6,95	9,09			171,4	198,0
IКБ 36.83-4-С	24,88	0,94	0,92	26,74	24,64			3,77					166,3	9,09			203,8	230,5
IКБ 36.83-5-С	24,88	0,94	0,92	26,74	20,94	5,76			4,92				6,95	217,2			255,7	282,5
IКБ 36.83-7-С		40,62		40,62	2,46	34,56				6,23				9,09	274,8		327,2	367,8
IКБ 36.83-9-С		39,69		39,69	2,46	34,56					7,70			9,09	11,5	325,3	390,7	430,3
2КБ 36.83-I-С	24,70	1,87	0,92	27,50	22,79	1,92					81,57		13,91	18,17			138,4	165,9
2КБ 36.83-2-С	24,70	1,87	0,92	27,50	22,79			3,77				127,0	13,91	18,17			185,6	213,1
2КБ 36.83-4-С	24,88	1,87	0,92	27,68	22,79			3,77					175,2	18,17			218,0	245,6
2КБ 36.83-5-С	24,88	1,87	0,92	27,68	19,09	5,76			4,92				55,63	226,2			311,6	339,3
2КБ 36.83-7-С		41,56		41,56	2,46	34,68				6,23				18,17	286,4		344,9	386,5

Продолжение ведомости

Изделия закладные										
Арматура класса					Прокат марки				Всего	Общий расход
А-III					ВСт3пс6-1					
ГОСТ 5781-82*					ГОСТ 103-76*		ГОСТ 8510-86			
ф25	ф28	ф32	ф36	Итого	-10х90	Итого	L125х80х10	Итого		
5,85	5,31	6,94	-	18,10	6,60	6,60	59,00	59,00	83,70	242,4
5,85	5,31	6,94	-	18,10	6,60	6,60	59,00	59,00	83,70	304,3
5,85	-	6,94	8,79	21,58	6,60	6,60	59,00	59,00	87,18	482,1
5,85	5,31	6,94	-	18,10	6,60	6,60	63,00	63,00	87,70	211,2
5,85	5,31	6,94	-	18,10	6,60	6,60	63,00	63,00	87,70	246,0
5,85	5,31	6,94	-	18,10	6,60	6,60	63,00	63,00	87,70	307,6
5,85	5,31	6,94	8,79	26,89	6,60	6,60	63,00	63,00	96,49	482,1
5,85	-	-	26,36	32,21	6,60	6,60	63,00	63,00	101,81	591,7
11,70	10,62	13,88	-	36,20	6,60	6,60	48,52	48,52	91,32	197,8
11,70	10,62	13,88	-	36,20	6,60	6,60	48,52	48,52	91,32	232,6
11,70	10,62	13,88	-	36,20	6,60	6,60	48,52	48,52	91,32	294,2
11,70	5,31	13,88	17,57	48,47	6,60	6,60	48,52	48,52	103,59	470,0
11,70	-	-	43,94	55,64	6,60	6,60	48,52	48,52	110,76	577,2
11,70	10,62	13,88	-	36,20	6,60	6,60	48,52	48,52	91,32	197,8
11,70	10,62	13,88	-	36,20	6,60	6,60	48,52	48,52	91,32	232,6
11,70	10,62	13,88	-	36,20	6,60	6,60	48,52	48,52	91,32	294,2
11,70	5,31	13,88	17,57	48,47	6,60	6,60	48,52	48,52	103,59	470,0
11,70	-	-	43,94	55,64	6,60	6,60	48,52	48,52	110,76	577,2
					6,60	6,60	44,60	44,60	51,20	201,9
					6,60	6,60	44,60	44,60	51,20	249,2
					6,60	6,60	44,60	44,60	51,20	281,0
					6,60	6,60	44,60	44,60	51,20	333,0
					6,60	6,60	44,60	44,60	51,20	420,0
					6,60	6,60	44,60	44,60	51,20	481,5
					6,60	6,60	73,40	73,40	80,00	245,9
					6,60	6,60	73,40	73,40	80,00	293,0
					6,60	6,60	73,40	73,40	80,00	325,6
					6,60	6,60	73,40	73,40	80,00	418,3
					6,60	6,60	73,40	73,40	80,00	466,5

Альбом 33

Ведомость расхода стали на изделие, кг

Марка элемента	Изделия арматурные																	Всего
	Арматура класса																	
	A-I				A-III ГОСТ 5781-82													
	Ф8	Ф10	Ф12	Итого	Ф8	Ф10	Ф12	Ф14	Ф16	Ф18	Ф20	Ф25	Ф28	Ф32	Ф36	Ф40	Итого	
2КБ 36.83-9-С		41,56		41,56	2,46	31,68					7,70			18,17	23,01	325,3	408,3	449,9
2КБ 36.83-II-С	24,88	1,87		26,76	22,79				4,92				6,95	434,3	23,01		492,0	518,8
3КБ 36.83-I-С	24,70	0,94	0,92	26,56	22,79	1,92					81,57		6,95	9,09			122,3	148,9
3КБ 36.83-2-С	24,70	0,94	0,92	26,56	22,79			3,77				127,0	6,95	9,09			169,6	196,1
3КБ 36.83-4-С	24,88	0,94	0,92	26,74	22,79			3,77					166,3	9,09			201,9	228,7
3КБ 36.83-5-С	24,88	0,94	0,92	26,74	19,09	5,76			4,92				6,95	217,2			253,9	280,6
3КБ 36.83-7-С		40,62		40,62	2,46	31,68				6,23				9,09	274,8		324,3	364,9
3КБ 36.83-9-С		40,62		40,62	2,46	31,68					7,70			9,09	11,50	325,3	387,7	428,4
4КБ 36.83-I-С	24,70	0,94	0,92	26,56	22,79	1,92					81,57		6,95	9,09			122,3	148,9
4КБ 36.83-2-С	24,70	0,94	0,92	26,56	22,79			3,77				127,0	6,95	9,09			169,6	196,1
4КБ 36.83-4-С	24,88	0,94	0,92	26,74	22,79			3,77					166,3	9,09			201,9	228,7
4КБ 36.83-5-С	24,88	0,94	0,92	26,74	19,09	5,76			4,92				6,95	217,2			253,9	280,6
4КБ 36.83-7-С		40,62		40,62	2,46	31,68				6,23				9,09	274,8		324,3	364,9
4КБ 36.83-9-С		40,62		40,62	2,46	31,68					7,70			9,09	11,50	325,3	387,7	428,4
4КБ 36.83-II-С	24,88	0,94		25,82	13,55	14,40			4,92					434,3			467,2	493,0
5КБ 36.83-I-С	24,70		0,92	25,62	22,79	1,92					81,57						106,3	131,9
5КБ 36.83-2-С	24,70		0,92	25,62	22,79			3,77				127,0					153,5	179,2
5КБ 36.83-4-С	24,88		0,92	25,80	22,79			3,77					159,3				185,9	211,7
5КБ 36.83-5-С	24,88		0,92	25,80	19,09	5,76			4,92					208,1			237,8	263,6
5КБ 36.83-7-С		39,69		39,69	2,46	31,68				6,23					263,3		303,7	343,4
5КБ 36.83-II-С	24,88			24,88	13,55	14,40			4,92					416,1			449,0	473,9
5КБ 36.83-I-Сн	24,70		0,92	25,62	22,79	1,92					81,57						106,3	131,9
5КБ 36.83-2-Сн	24,70		0,92	25,62	22,79			3,77				127,0					153,5	179,2
5КБ 36.83-4-Сн	24,88		0,92	25,80	22,79			3,77					159,3				185,9	211,7
5КБ 36.83-5-Сн	24,88		0,92	25,80	19,09	5,76			4,92					208,1			237,8	263,6
5КБ 36.83-7-Сн		39,69		39,69	2,46	31,68				6,23					263,3		303,7	343,4
5КБ 36.83-II-Сн	24,88			24,88	13,55	14,40			4,92					416,1			449,0	473,9
1КВ 36.99-I-С	28,94	1,40	1,38	31,72	27,72	9,97					97,45		6,95	18,17			160,3	192,0
1КВ 36.99-2-С	28,94	1,40	1,38	31,72	27,72	9,97						152,3	6,95	18,17			215,1	246,8
1КВ 36.99-4-С	29,15	1,40	1,38	31,93	27,72	9,97							198,0	18,17			253,9	285,8

Инв. № подл. | Подпись и дата | Взам. инв. №

Продолжение ведомости

Изделия закладные										Всего	Общий расход
Арматура класса					Прокат марки						
А-III					ВСт3пс6-1						
ГОСТ 5781-82*					ГОСТ 103-76*		ГОСТ 8510-86				
ф25	ф28	ф32	ф36	Итого	-10х90	Итого	∟125х80х10	Итого			
					6,60	6,60	73,40	73,40		80,00	529,9
					6,60	6,60	73,40	73,40		80,00	598,8
5,85	5,31	6,94		18,10	6,60	6,60	59,00	59,00		83,70	232,6
5,85	5,31	6,94		18,10	6,60	6,60	59,00	59,00		83,70	279,8
5,85	5,31	6,94		18,10	6,60	6,60	59,00	59,00		83,70	312,4
5,85	5,31	6,94		18,10	6,60	6,60	59,00	59,00		83,70	364,3
5,85		6,94	8,79	21,58	6,60	6,60	59,00	59,00		87,18	452,1
5,85		6,94	8,79	21,58	6,60	6,60	59,00	59,00		87,18	515,6
5,85	5,31	6,94		18,10	6,60	6,60	63,40	63,40		88,10	236,0
5,85	5,31	6,94		18,10	6,60	6,60	63,40	63,40		88,10	283,0
5,85	5,31	6,94		18,10	6,60	6,60	63,40	63,40		88,10	315,4
5,85	5,31	6,94		18,10	6,60	6,60	63,40	63,40		88,10	367,6
5,85		6,94	8,79	21,58	6,60	6,60	63,40	63,40		91,58	456,0
5,85		6,94	8,79	21,58	6,60	6,60	63,40	63,40		91,58	519,4
5,85	5,31	6,94	8,79	26,89	6,60	6,60	63,40	63,40		96,89	589,1
11,70	10,62	13,88		36,20	6,60	6,60	48,53	48,53		81,33	222,6
11,70	10,62	13,88		36,20	6,60	6,60	48,53	48,53		81,33	269,6
11,70	10,62	13,88		36,20	6,60	6,60	48,53	48,53		81,33	302,1
11,70	10,62	13,88		36,20	6,60	6,60	48,53	48,53		81,33	354,2
11,70		13,88	17,57	43,16	6,60	6,60	48,53	48,53		88,33	441,7
11,70	5,31	13,88	17,57	48,47	6,60	6,60	48,53	48,53		93,63	577,3
11,70	10,62	13,88		36,20	6,60	6,60	48,53	48,53		81,33	222,6
11,70	10,62	13,88		36,20	6,60	6,60	48,53	48,53		81,33	269,6
11,70	10,62	13,88		36,20	6,60	6,60	48,53	48,53		81,33	302,1
11,70	10,62	13,88		36,20	6,60	6,60	48,53	48,53		81,33	354,2
11,70		13,88	17,57	43,16	6,60	6,60	48,53	48,53		88,33	441,7
11,70	5,31	13,88	17,57	48,47	6,60	6,60	48,53	48,53		93,63	577,3
					9,90	9,90	66,90	66,90		76,80	268,8
					9,90	9,90	66,90	66,90		76,80	323,6
					9,90	9,90	66,90	66,90		76,80	362,0

Инв. № подл. | Подпись и дата | Взам. инв. №

Ведомость расхода стали на изделие, кг

Марка элемента	Изделия арматурные																	Всего
	Арматура класса																	
	А-I				А-III													
	ГОСТ 5781-82*																	
	Ф8	Ф10	Ф12	Итого	Ф8	Ф10	Ф12	Ф14	Ф16	Ф18	Ф20	Ф25	Ф28	Ф32	Ф36	Ф40	Итого	
1КВ 36.99-5-С	29,15	1,40	1,38	31,93	27,72	9,97							6,95	267,6			312,3	344,2
1КВ 36.99-7-С	0,39	47,27		47,66		53,17								9,09	338,8		401,0	448,7
1КВ 36.99-II-С	29,15	1,40		30,55	9,24	38,77							13,91	508,1	23,01		593,0	623,5
2КВ 36.99-I-С	28,94	2,81	1,38	33,13	25,87	9,97					97,45		13,91	36,34			183,5	216,7
2КВ 36.99-2-С	28,94	2,81	1,38	33,13	25,87	9,97						152,3	13,91	36,34			238,4	271,5
2КВ 36.99-4-С	29,15	2,81	1,38	33,34	25,87	9,97							204,9	36,34			277,1	310,5
2КВ 36.99-5-С	29,15	2,81	1,38	33,34	25,87	9,97							13,91	285,8			335,6	368,9
2КВ 36.99-7-С	0,39	48,67		49,06		50,29								18,17	361,8		430,2	479,3
2КВ 36.99-II-С	29,15	2,81		31,96	25,87	9,97							13,91	517,1	46,02		612,9	644,9
2КВ 36.99-I3-С	0,39	48,67		49,06		21,49	41,52								723,6		786,6	835,6
3КВ 36.99-I-С	28,94	0,94	1,38	31,26	25,87	9,97					97,45		6,95	18,17			158,4	189,7
3КВ 36.99-2-С	28,94	0,94	1,38	31,26	25,87	9,97						152,3	6,95	18,17			213,2	244,5
3КВ 36.99-4-С	29,15	0,94	1,38	31,46	25,87	9,97							198,0	18,17			252,0	283,5
3КВ 36.99-5-С	29,15	0,94	1,38	31,46	25,87	9,97							6,95	267,6			310,4	341,9
3КВ 36.99-7-С	0,39	47,27		47,66		50,29								9,09	338,8		398,1	445,8
3КВ 36.99-II-С	29,15	1,40		30,55	9,39	38,77							13,91	508,1	23,01		591,1	621,7
4КВ 36.99-I-С	28,94	1,40	1,38	31,72	25,87	9,97					97,45		6,95	18,17			158,4	190,1
4КВ 36.99-2-С	28,94	1,40	1,38	31,72	25,87	9,97						152,3	6,95	18,17			213,2	245,0
4КВ 36.99-4-С	29,15	1,40	1,38	31,93	25,87	9,97							198,0	18,17			252,0	283,9
4КВ 36.99-5-С	29,15	1,40	1,38	31,93	25,87	9,97							6,95	267,6			310,4	342,4
4КВ 36.99-7-С	0,39	47,27		47,66		50,29								9,09	338,8		398,1	445,8
4КВ 36.99-II-С	29,15	1,40		30,55	7,39	38,77								526,2			572,4	602,9
4КВ 36.99-I3-С	0,39	47,27		47,66		50,29									666,0		716,3	764,0
5КВ 36.99-I-С	28,94		1,38	30,32	25,87	9,97					97,45						133,3	163,6
5КВ 36.99-2-С	28,94		1,38	30,32	25,87	9,97						152,3					188,1	218,4
5КВ 36.99-4-С	29,15		1,38	30,53	25,87	9,97							191,0				226,9	257,4
5КВ 36.99-5-С	29,15		1,38	30,53	25,87	9,97								249,5			285,3	315,9
5КВ 36.99-7-С	0,39	45,86		46,26		50,29									315,8		366,0	412,3
5КВ 36.99-II-С	29,15			29,15	7,39	38,77								499,0			545,1	574,3
5КВ 36.99-I3-С	0,39	45,86		46,26		50,29									631,5		681,8	728,1

I.020.I-2с/89 Вып. 2-3

Инв. № подл. | Подпись и дата | Взам. инв. №

Продолжение ведомости

Изделия закладные											
Арматура класса					Прокат марки -				Всего	Общий расход
А-III					ВСт3пс6-1					
ГОСТ 5781-82*					ГОСТ 103-76*		ГОСТ 8510-86			
ф25	ф28	ф32	ф36	Итого	-10х90	Итого	L125х80х10	Итого		
					9,90	9,90	66,90	66,90	76,80	421,0
					9,90	9,90	66,90	66,90	76,80	525,5
					9,90	9,90	66,90	66,90	76,80	700,5
					9,90	9,90	110,10	110,10	120,00	336,7
					9,90	9,90	110,10	110,10	120,00	391,5
					9,90	9,90	110,10	110,10	120,00	430,5
					9,90	9,90	110,10	110,10	120,00	488,9
					9,90	9,90	110,10	110,10	120,00	599,4
					9,90	9,90	110,10	110,10	120,00	764,9
					9,90	9,90	110,10	110,10	120,00	955,6
8,79	5,31	13,88		27,97	9,90	9,90	88,19	88,19	126,06	315,4
8,79	5,31	13,88		27,97	9,90	9,90	88,19	88,19	126,06	370,2
8,79	5,31	13,88		27,97	9,90	9,90	88,19	88,19	126,06	409,0
8,79	5,31	13,88		27,97	9,90	9,90	88,19	88,19	126,06	467,4
8,79		6,94	17,57	33,29	9,90	9,90	88,19	88,19	131,38	577,8
8,79		6,94	17,57	33,29	9,90	9,90	88,19	88,19	131,38	753,9
8,79	5,31	13,88		27,97	9,90	9,90	94,0	94,0	131,90	321,9
8,79	5,31	13,88		27,97	9,90	9,90	94,0	94,0	131,90	376,6
8,79	5,31	13,88		27,97	9,90	9,90	94,0	94,0	131,90	415,4
8,79	5,31	13,88		27,97	9,90	9,90	94,0	94,0	131,90	473,8
8,79		6,94	17,57	33,29	9,90	9,90	94,0	94,0	138,20	583,8
8,79	10,62	6,94	17,57	43,92	9,90	9,90	94,0	94,0	147,83	751,8
8,79			43,94	52,72	9,90	9,90	94,0	94,0	158,63	921,8
17,55	10,62	27,76		55,94	9,90	9,90	72,78	72,78	138,62	301,4
17,55	10,62	27,76		55,94	9,90	9,90	72,78	72,78	138,62	356,2
17,55	10,62	27,76		55,94	9,90	9,90	72,78	72,78	138,62	395,2
17,55	10,62	27,76		55,94	9,90	9,90	72,78	72,78	138,62	453,4
17,55		13,88	35,15	66,58	9,90	9,90	72,78	72,78	149,26	562,3
17,55	10,62	13,88	35,15	77,21	9,90	9,90	72,78	72,78	159,89	735,1
17,55			70,30	87,85	9,90	9,90	72,78	72,78	170,53	900,1

I.020.I-2с/89 Вып. 2-3

Инв. № подл. | Подп. и дата | Взам. инв. №

Ведомость расхода стали на изделие, кг

Марка элемента	Изделия арматурные																	
	Арматура класса																	Всего
	A-I				A-III													
	ГОСТ 5781-82*																	
	Ф8	Ф10	Ф12	Итого	Ф8	Ф10	Ф12	Ф14	Ф16	Ф18	Ф20	Ф25	Ф28	Ф32	Ф36	Ф40	Итого	
5КВ 36.99-1-Сн	28,94		1,38	30,32	25,87	9,97					97,45						133,3	163,6
5КВ 36.99-2-Сн	28,94		1,38	30,32	25,87	9,97						152,3					188,1	218,4
5КВ 36.99-4-Сн	29,15		1,38	30,53	25,87	9,97							191,0				226,9	257,4
5КВ 36.99-5-Сн	29,15		1,38	30,53	25,87	9,97								249,5			285,3	315,9
5КВ 36.99-7-Сн	0,39	45,86		46,26		50,29									315,8		366,0	412,3
5КВ 36.99-II-Сн	29,15			29,13	7,39	38,77								499,0			545,1	574,3
5КВ 36.99-I3-Сн	0,39	45,86		46,26		50,29									631,5		681,8	728,1
1КС 36.108-1-С	32,08	1,40	1,38	34,86	27,72	19,94					106,4			27,26			184,3	216,2
1КС 36.108-3-С	32,08	1,40	1,38	34,86	27,72	19,94						166,3		27,26			241,2	276,1
1КС 36.108-4-С	32,31	1,40	1,38	35,09	27,72	19,94							208,6	27,26			283,5	318,6
1КС 36.108-5-С	32,31	1,40	1,38	35,09	27,72	19,94								299,7			347,4	382,5
1КС 36.108-6-С	32,31	1,40	1,38	35,09	27,72	19,94								299,7			347,4	382,5
1КС 36.108-7-С	0,79	51,68		52,46		63,14									379,4		442,5	495,0
1КС 36.108-9-С	0,79	51,68		52,46		63,14									34,52	425,9	523,6	576,1
1КС 36.108-II-С	32,31	1,40		33,71		63,14							20,86	544,9	34,52		653,4	697,2
2КС 36.108-1-С	32,08	2,81	1,38	36,27	27,72	19,94					106,4			54,51			208,6	244,9
2КС 36.108-3-С	32,08	2,81	1,38	36,27	27,72	19,94						166,3		54,51			268,5	304,7
2КС 36.108-4-С	32,31	2,81	1,38	36,50	27,72	19,94							208,6	54,51			310,8	347,3
2КС 36.108-5-С	32,31	2,81	1,38	36,50	27,72	19,94								327,0			374,6	411,1
2КС 36.108-6-С	32,31	2,81	1,38	36,50	27,72	19,94								327,0			374,6	411,1
2КС 36.108-7-С	0,79	53,08		53,87		63,14									413,9		477,0	530,9
2КС 36.108-9-С	0,79	53,08		53,87		63,14									69,03	425,9	558,1	612,0
2КС 36.108-II-С	32,31	2,81		35,12	27,72	19,94							20,86	544,9	69,03		682,5	717,6
2КС 36.108-I3-С	0,79	53,08		53,87		19,94	62,28								793,2		875,5	929,3
3КС 36.108-1-С	32,08	1,40	1,38	34,86	27,72	19,94					106,4			27,26			184,3	216,2
3КС 36.108-3-С	32,08	1,40	1,38	34,86	27,72	19,94						166,3		27,26			241,2	276,1
3КС 36.108-4-С	32,31	1,40	1,38	35,09	27,72	19,94							208,6	27,26			283,5	313,6
3КС 36.108-6-С	32,31	1,40	1,38	35,09	27,72	19,94								299,7			347,4	382,5
3КС 36.108-7-С	0,79	51,68		52,46		63,14									379,4		442,5	495,0
3КС 36.108-9-С	0,79	51,68		52,46		63,14									34,52	425,9	523,6	576,1

I.020.I-2c/89 2-3

Инв. № подл. | Подпись и дата | Взам. инв. №

Продолжение ведомости

Изделия закладные											Общий расход
Арматура класса					Прокат марки				Всего		
А-III					ВСт3пс6-1						
ГОСТ 5781-82*					ГОСТ 103-76*		ГОСТ 8510-86				
Ф25	Ф28	Ф32	Ф36	Итого	-10х90	Итого	∟125х80х10	Итого			
17,55	10,62	27,76		55,94	9,90	9,90	72,78	72,78	138,62		301,4
17,55	10,62	27,76		55,94	9,90	9,90	72,78	72,78	138,62		356,2
17,55	10,62	27,76		55,94	9,90	9,90	72,78	72,78	138,62		395,0
17,55	10,62	27,76		55,94	9,90	9,90	72,78	72,78	138,62		453,4
17,55		13,88	35,15	66,58	9,90	9,90	72,78	72,78	149,26		562,2
17,55	10,62	13,88	35,15	77,21	9,90	9,90	72,78	72,78	159,89		735,1
17,55			70,30	87,85	9,90	9,90	72,78	72,78	170,53		900,1
					9,90	9,90	66,90	66,90	76,80		292,5
					9,90	9,90	66,90	66,90	76,80		352,9
					9,90	9,90	66,90	66,90	76,80		394,9
					9,90	9,90	66,90	66,90	76,80		458,5
					9,90	9,90	66,90	66,90	76,80		458,5
					9,90	9,90	66,90	66,90	76,80		572,1
					9,90	9,90	66,90	66,90	76,80		651,3
					9,90	9,90	66,90	66,90	76,80		774,2
					9,90	9,90	110,10	110,10	120,00		364,3
					9,90	9,90	110,10	110,10	120,00		424,3
					9,90	9,90	110,10	110,10	120,00		466,7
					9,90	9,90	110,10	110,10	120,00		530,3
					9,90	9,90	110,10	110,10	120,00		530,3
					9,90	9,90	110,10	110,10	120,00		651,2
					9,90	9,90	110,10	110,10	120,00		731,4
					9,90	9,90	110,10	110,10	120,00		836,8
					9,90	9,90	110,10	110,10	120,00		1050,0
8,79		20,82		29,60	9,90	9,90	88,5	88,5	128,0		342,3
8,79		20,82		29,60	9,90	9,90	88,5	88,5	128,0		403,2
8,79		20,82		29,60	9,90	9,90	88,5	88,5	128,0		445,6
8,79		20,82		29,60	9,90	9,90	88,5	88,5	128,0		509,2
8,79			26,36	35,14	9,90	9,90	88,5	88,5	133,5		629,4
8,79			26,36	35,14	9,90	9,90	88,5	88,5	133,5		708,6

I.020.I-2с/89 В. 2-3

Инв. № подл. | Подпись и дата | Взам. инв. №

Ведомость расхода стали на изделие, кг

Марка элемента	Изделия арматурные																Всего
	Арматура класса																
	A-I				A-III ГОСТ 5781-82*												
	Ф8	Ф10	Ф12	Итого	Ф8	Ф10	Ф12	Ф14	Ф16	Ф18	Ф20	Ф25	Ф28	Ф32	Ф36	Ф40	Итого	
3КС 36.108-II-С	32,31	1,40		33,71		63,14							20,86	544,9	34,52		663,4	697,2
4КС 36.108-I-С	32,08	1,40	1,38	34,86	27,72	19,94					106,4			27,26			184,3	216,2
4КС 36.108-3-С	32,08	1,40	1,38	34,86	27,72	19,94						166,3		27,26			241,2	276,1
4КС 36 108-4-С	32,31	1,40	1,38	35,09	27,72	19,94							208,6	27,26			283,5	318,6
4КС 36.108-6-С	32,31	1,40	1,38	35,09	27,72	19,94								299,7			347,4	382,5
4КС 36.108-7-С	0,79	51,68		52,46		63,14									379,4		442,5	495,0
4КС 36.108-9-С	0,79	51,68		52,46		63,14									34,52	425,9	523,6	576,1
4КС 36.108-II-С	32,31	1,40		33,71		63,14								572,2			635,3	669,0
4КС 36.108-I3-С	0,79	51,68		52,46		63,14									724,2		787,4	839,8
5КС 36.108-I-С	32,08		1,38	33,46	27,72	19,94					106,4						154,1	187,6
5КС 36.108-4-С	32,31		1,38	33,69	27,72	19,94							208,6				256,3	290,0
5КС 36.108-6-С	32,31		1,38	33,69	27,72	19,94								272,5			320,1	353,8
5КС 36.108-7-С	0,79	50,27		51,06		63,14									344,2		408,0	459,0
5КС 36.108-9-С	0,79	50,27		51,06		63,14										425,9	489,1	540,2
5КС 36.108-II-С	32,31			32,31		63,14								544,9			603,1	640,4
5КС 36.108-I3-С	0,79	50,27		51,06		63,14									689,7		752,8	803,9
5КС 36.108-I-Сн	32,08		1,38	33,46	27,72	19,94					106,4						154,1	187,6
5КС 36.108-4-Сн	32,31		1,38	33,69	27,72	19,94							208,6				256,3	290,0
5КС 36.108-6-Сн	32,31		1,38	33,69	27,72	19,94								272,5			320,1	353,8
5КС 36.108-7-Сн	0,79	50,27		51,06		63,14									344,8		408,0	459,0
5КС 36.108-9-Сн	0,79	50,27		51,06		63,14										425,9	489,1	540,2
5КС 36.108-II-Сн	32,31			32,31		63,14								544,9			603,1	640,4
5КС 36.108-I3-Сн	0,79	50,27		51,06		63,14									689,7		752,8	803,9
IКБ 36.II9-I-С	36,23	1,40	1,38	39,02	33,88	1,92					116,8		6,95	18,17			177,7	216,7
IКБ 36.II9-2-С	36,23	1,40	1,38	39,02	33,88			3,77				182,5	6,95	18,17			245,2	284,3
IКБ 36.II9-4-С	36,50	1,40	1,38	39,28	33,88			3,77					236,9	18,17			291,7	331,0
IКБ 36.II9-5-С	36,50	1,40	1,38	39,28	30,18	5,76			4,92				6,95	317,1			365,0	404,2
IКБ 36.II9-7-С		59,61		59,61	2,46	48,96				6,23				9,09	401,4		468,2	527,8
IКБ 36.II9-9-С		59,61		59,61	2,46	48,96					7,70			9,09	23,01	467,4	558,6	618,3
IКБ 36.II9-II-С	36,50	1,40		37,90	45,40	28,80			4,92				13,91	607,0	23,01		603,1	731,0

I.020.I-2с/89 В. 2-3

Инв. № подл. | Подпись и дата | Взам. инв. №

Продолжение ведомости

Изделия закладные											
Арматура класса					Прокат марки				Всего	Общий расход
А-III					ВСт3пс6-1					
ГОСТ 5781-82*					ГОСТ 103-76*		ГОСТ 8510-86			
Ф25	Ф28	Ф32	Ф36	Итого	-10х90	Итого	∟125х80х10	Итого		
8,79			26,36	35,14	9,90	9,90	88,5	88,5	133,5	831,5
8,79		20,82		29,60	9,90	9,90	94,50	94,50	134,00	349,2
8,79		20,82		29,60	9,90	9,90	94,50	94,50	134,00	409,2
8,79		20,82		29,60	9,90	9,90	94,50	94,50	134,00	452,4
8,79		20,82		29,60	9,90	9,90	94,50	94,50	134,00	515,2
8,79			26,36	35,14	9,90	9,90	94,50	94,50	139,54	635,4
8,79			26,36	35,14	9,90	9,90	94,50	94,50	139,54	714,6
8,79	15,93		26,36	51,08	9,90	9,90	94,50	94,50	155,48	825,6
8,79			52,73	61,50	9,90	9,90	94,50	94,50	165,90	1006,9
17,55		41,64		59,19	9,90	9,90	72,78	72,78	141,87	328,1
17,55		41,64		59,19	9,90	9,90	72,78	72,78	141,87	430,5
17,55		41,64		59,19	9,90	9,90	72,78	72,78	141,87	494,1
17,55			52,73	70,28	9,90	9,90	72,78	72,78	152,96	613,7
17,55			52,73	70,28	9,90	9,90	72,78	72,78	152,96	692,9
17,55	15,93		52,73	86,22	9,90	9,90	72,78	72,78	168,90	811,1
17,55			79,09	96,64	9,90	9,90	72,78	72,78	179,32	985,2
17,55		41,64		59,19	9,90	9,90	72,78	72,78	141,87	328,1
17,55		41,64		59,19	9,90	9,90	72,78	72,78	141,87	430,5
17,55		41,64		59,19	9,90	9,90	72,78	72,78	141,87	494,1
17,55			52,73	70,28	9,90	9,90	72,78	72,78	152,96	613,7
17,55			52,73	70,28	9,90	9,90	72,78	72,78	152,96	692,9
17,55	15,93		52,73	86,22	9,90	9,90	72,78	72,78	168,90	811,1
17,55			79,09	96,64	9,90	9,90	72,78	72,78	179,32	985,2
					9,90	9,90	66,90	66,90	76,80	292,7
					9,90	9,90	66,90	66,90	76,80	360,1
					9,90	9,90	66,90	66,90	76,80	406,9
					9,90	9,90	66,90	66,90	76,80	479,9
					9,90	9,90	66,90	66,90	76,80	604,6
					9,90	9,90	66,90	66,90	76,80	695,6
					9,90	9,90	66,90	66,90	76,80	807,1

Инв. № подл. | Подпись и дата | Взам. инв. №

Ведомость расхода стали на изделие, кг

Марка элемента	Изделия арматурные																Всего
	Арматура класса																
	А-I				А-III ГОСТ 5781-82*												
	ф8	ФI0	ФI2	Итого	ф8	ФI0	ФI2	ФI4	ФI6	ФI8	ф20	ф25	ф28	ф32	ф36	ф40	Итого	
2КБ 36.II9-I-С	36,23	2,81	1,38	40,42	32,03	1,92					116,8		13,91	36,34			201,0	241,4
2КБ 36.II9-2-С	36,23	2,81	1,38	40,42	32,03			3,77				182,5	13,91	36,34			268,5	308,9
2КБ 36.II9-4-С	36,50	2,81	1,38	40,68	32,03			3,77					242,8	36,34			315,0	355,7
2КБ 36.II9-5-С	36,50	2,81	1,38	40,68	28,33	5,76			4,92				13,91	335,3			388,2	428,9
2КБ 36.II9-7-С		60,08		60,08	2,46	46,08				6,23				18,17	401,4		474,4	534,4
2КБ 36.II9-9-С		60,08		60,08	2,46	46,08					7,70			18,17	23,01	467,4	564,9	624,9
2КБ 36.II9-II-С	36,50	2,81		39,30	32,03				4,92				13,91	616,1	46,02		713,0	752,3
2КБ 36.II9-I3-С		61,02		61,02	2,46	17,28	41,52			6,23					848,9		916,4	977,4
3КБ 36.II9-I-С	36,23	1,40	1,38	39,02	32,03	1,92					116,8		6,95	18,17			175,9	214,9
3КБ 36.II9-2-С	36,23	1,40	1,38	39,02	32,03			3,77				182,5	6,95	18,17			243,4	282,4
3КБ 36.II9-4-С	36,50	1,40	1,38	39,28	32,03			3,77					235,9	18,17			289,9	329,1
3КБ 36.II9-5-С	36,50	1,40	1,38	39,28	28,33	5,76			4,92				6,95	317,1			363,1	402,4
3КБ 36.II9-7-С		59,61		59,61	2,46	46,08				6,23				9,09	401,4		465,3	524,9
3КБ 36.II9-9-С		59,61		59,61	2,46	46,08					7,70			9,09	23,01	467,4	555,8	615,4
3КБ 36.II9-II-С	36,50	1,40		37,90	13,55	28,80			4,92				13,91	607,0	23,01		691,2	729,1
4КБ 36.II9-I-С	36,23	1,40	1,38	39,02	32,03	1,92					116,8		6,95	18,17			175,9	214,9
4КБ 36.II9-2-С	36,23	1,40	1,38	39,02	32,03			3,77				182,5	6,95	18,17			243,4	282,4
4КБ 36.II9-4-С	36,50	1,40	1,38	39,28	32,03			3,77					235,9	18,17			289,9	329,1
4КБ 36.II9-5-С	36,50	1,40	1,38	39,28	28,33	5,76			4,92				6,95	317,1			363,1	402,4
4КБ 36.II9-7-С		59,61		59,61	2,46	46,08				6,23				9,09	401,4		465,3	524,9
4КБ 36.II9-9-С		59,61		59,61	2,46	46,08					7,70			9,09	23,01	467,4	555,8	615,4
4КБ 36.II9-II-С	36,50	1,40		37,90	13,55	28,80			4,92					625,2			672,5	710,4
4КБ 36.II9-I3-С		60,08		60,08	2,46	46,08				6,23					802,8		857,6	917,7
5КБ 36.II9-I-С	36,23		1,38	37,61	32,03	1,92					116,8						150,7	188,3
5КБ 36.II9-2-С	36,23		1,38	37,61	32,03							182,5					218,3	255,9
5КБ 36.II9-4-С	36,50		1,38	37,88	32,03								228,9				264,7	302,6
5КБ 36.II9-5-С	36,50		1,38	37,88	28,33	5,76								299,0			338,0	375,9
5КБ 36.II9-7-С		58,21		58,21	2,46	46,08				6,23					378,4		433,2	491,4
5КБ 36.II9-9-С		58,21		58,21	2,46	46,08					7,70					467,4	523,7	581,9
5КБ 36.II9-I3-С		58,21		58,21	2,46	46,08				6,23					756,8		811,6	869,8

I.020.I-20/89. Ч. 2 3

Инв. № подл. | Подпись и дата | Взам. инв. №

Продолжение ведомости

Изделия закладные										Всего	Общий расход
Арматура класса					Прокат марки						
А-III					ВСт3пс6-1						
ГОСТ 5781-82*					ГОСТ 103-76*		ГОСТ 8510-86				
ф25	ф28	ф32	ф36	Итого	-10х90	Итого	L125х80х10	Итого			
					9,90	9,90	110,10	120,0		120,00	360,6
					9,90	9,90	110,10	120,0		120,00	428,0
					9,90	9,90	110,10	120,0		120,00	474,4
					9,90	9,90	110,10	120,0		120,00	547,8
					9,90	9,90	110,10	120,0		120,00	654,5
					9,90	9,90	110,10	120,0		120,00	745,5
					9,90	9,90	110,10	120,0		120,00	871,0
					9,90	9,90	110,10	120,0		120,00	1097,6
8,78	5,31	13,88		27,97	9,90	9,90	88,50	88,50		126,37	340,2
8,78	5,31	13,88		27,97	9,90	9,90	88,50	88,50		126,37	407,6
8,78	5,31	13,88		27,97	9,90	9,90	88,50	88,50		126,37	454,0
8,78	5,31	13,88		27,97	9,90	9,90	88,50	88,50		126,37	528,4
8,78		6,94	17,57	33,29	9,90	9,90	88,50	88,50		131,69	656,8
8,78		6,94	17,57	33,29	9,90	9,90	88,50	88,50		131,69	747,8
8,78		6,94	17,57	33,29	9,90	9,90	88,50	88,50		131,69	860,4
8,78	5,31	13,88		27,97	9,90	9,90	94,50	94,50		132,37	347,1
8,78	5,31	13,88		27,97	9,90	9,90	94,50	94,50		132,37	413,6
8,78	5,31	13,88		27,97	9,90	9,90	94,50	94,50		132,37	460,0
8,78	5,31	13,88		27,97	9,90	9,90	94,50	94,50		132,37	537,0
8,78		6,94	17,57	33,29	9,90	9,90	94,50	94,50		137,69	662,8
8,78		6,94	17,57	33,29	9,90	9,90	94,50	94,50		137,69	753,8
8,78	10,62	6,94	17,57	43,92	9,90	9,90	94,50	94,50		148,32	858,4
8,78			43,94	52,72	9,90	9,90	94,50	94,50		154,12	1075,6
17,55	10,62	27,76		55,94	9,90	9,90	72,78	72,78		138,62	325,8
17,55	10,62	27,76		55,94	9,90	9,90	72,78	72,78		138,62	393,2
17,55	10,62	27,76		55,94	9,90	9,90	72,78	72,78		138,62	439,6
17,55	10,62	27,76		55,94	9,90	9,90	72,78	72,78		138,62	513,0
17,55		13,88	35,15	66,58	9,90	9,90	72,78	72,78		149,26	641,3
17,55		13,88	35,15	66,58	9,90	9,90	72,78	72,78		149,26	732,3
17,55			70,30	87,85	9,90	9,90	72,78	72,78		170,53	1041,9

I.020.I-2с/89 Вып. 2-3

Инв. № подл. | Подпись и дата | Взам. инв. №

Ведомость расхода стали на изделие, кг

Марка элемента	Изделия арматурные																Всего
	Арматура класса																
	A-I				A-III ГОСТ 5781-82*												
	Ф8	Ф10	Ф12	Итого	Ф8	Ф10	Ф12	Ф14	Ф16	Ф18	Ф20	Ф25	Ф28	Ф32	Ф36	Ф40	Итого	
5КБ 36.II9-1-Сн	36,23		1,38	37,61	32,03	1,92					116,8						150,7	188,3
5КБ 36.II9-2-Сн	36,23		1,38	37,61	32,03			3,77				182,5					218,3	255,9
5КБ 36.II9-4-Сн	36,50		1,38	37,88	32,03			3,77					228,9				264,7	302,6
5КБ 36.II9-5-Сн	36,50		1,38	37,88	28,33	5,76			4,92					299,0			338,0	375,9
5КБ 36.II9-7-Сн		58,21		58,21	2,46	46,08				6,23					378,4		433,2	491,4
5КБ 36.II9-9-Сн		58,21		58,21	2,46	46,08					7,70					467,4	523,7	581,9
5КБ 36.II9-I3-Сн		58,21		58,21	2,46	46,08				6,23					756,8		811,6	869,8
1КБ 36.I27-1-С	38,98	1,40	1,38	41,76	33,88	1,92					125,2		6,95	18,17			186,1	227,9
1КБ 36.I27-2-С	38,98	1,40	1,38	41,76	33,88			3,77				195,6	6,95	18,17			258,3	300,1
1КБ 36.I27-4-С	39,26	1,40	1,38	42,05	33,88			3,77					252,3	18,17			308,1	350,2
1КБ 36.I27-5-С	39,26	1,40	1,38	42,05	30,18	5,76			4,92				6,95	338,6			386,4	428,5
1КБ 36.I27-7-С		64,02		64,02	2,46	48,96				6,23				9,09	428,6		495,3	559,3
1КБ 36.I27-9-С		64,02		64,02	2,46	48,96					7,70			9,09	23,01	501,0	592,2	656,2
1КБ 36.I27-II-С	39,26	1,40		40,67	15,40	28,80			4,92				13,91	650,0	23,01		736,0	776,7
2КБ 36.I27-I-С	38,98	2,81	1,38	43,17	32,03	1,92					125,2		13,91	36,34			209,4	252,5
2КБ 36.I27-2-С	38,98	2,81	1,38	43,17	32,03			3,77				195,6	13,91	36,34			281,6	324,8
2КБ 36.I27-4-С	39,26	2,81	1,38	43,45	32,03			3,77					259,3	36,34			331,4	374,9
2КБ 36.I27-5-С	39,26	2,81	1,38	43,45	28,33	5,76			4,92				13,91	356,8			409,7	453,2
2КБ 36.I27-7-С		64,49		64,49	2,46	46,08				6,23				18,17	428,6		501,5	566,0
2КБ 36.I27-9-С		64,49		64,49	2,46	46,08					7,70			18,17	23,01	501,0	598,4	662,9
2КБ 36.I27-II-С	39,26	2,81		42,07	32,03				4,92				13,91	659,1	46,02		755,9	798,0
2КБ 36.I27-I3-С		65,43		65,43	2,46	17,28	41,52			6,23					903,2		970,7	1036,0
3КБ 36.I27-I-С	38,98	1,40	1,38	41,76	32,03	1,92					125,2		6,95	18,17			184,2	226,0
3КБ 36.I27-2-С	38,98	1,40	1,38	41,76	32,03			3,77				195,6	6,95	18,17			256,5	298,3
3КБ 36.I27-4-С	39,26	1,40	1,38	42,05	32,03			3,77					252,3	18,17			306,3	348,3
3КБ 36.I27-5-С	39,26	1,40	1,38	42,05	28,33	5,76			4,92				6,95	338,6			384,6	426,6
3КБ 36.I27-7-С		64,02		64,02	2,46	46,08				6,23				9,09	428,6		492,4	556,5
3КБ 36.I27-9-С		64,02		64,02	2,46	46,08					7,70			9,09	23,01	501,0	589,3	653,4
3КБ 36.I27-II-С	39,26	1,40		40,67	13,55	28,80			4,92				13,91	650,0	23,01		734,2	774,8
4КБ 36.I27-I-С	38,98	1,40	1,38	41,76	32,03	1,92					125,2		6,95	18,17			184,2	226,0

1.020.I-2с/89 Вып. 2-3

Инв. № подл. | Подпись и дата | Взам. инв. №

Продолжение ведомости

Изделия закладные											
Арматура класса					Прокат марки				Всего	Общий расход
А-III					ВСт3пс6-1					
ГОСТ 5781-82*					ГОСТ 103-76*		ГОСТ 8510-86			
ф25	ф28	ф32	ф36	Итого	-10х90	Итого	L125х80х10	Итого		
17,55	10,62	27,76		55,94	9,90	9,90	72,78	72,78	138,62	325,6
17,55	10,62	27,76		55,94	9,90	9,90	72,78	72,78	138,62	393,2
17,55	10,62	27,76		55,94	9,90	9,90	72,78	72,78	138,62	439,6
17,55	10,62	27,76		55,94	9,90	9,90	72,78	72,78	138,62	513,0
17,55		13,88	35,15	66,58	9,90	9,90	72,78	72,78	149,26	641,3
17,55		13,88	35,15	66,58	9,90	9,90	72,78	72,78	149,26	732,3
17,55			70,30	87,85	9,90	9,90	72,78	72,78	170,53	1041,9
					9,90	9,90	66,90	66,90	76,80	303,9
					9,90	9,90	66,90	66,90	76,80	376,1
					9,90	9,90	66,90	66,90	76,80	425,7
					9,90	9,90	66,90	66,90	76,80	504,3
					9,90	9,90	66,90	66,90	76,80	634,6
					9,90	9,90	66,90	66,90	76,80	732,0
					9,90	9,90	66,90	66,90	76,80	852,8
					9,90	9,90	110,10	110,10	120,00	371,8
					9,90	9,90	110,10	110,10	120,00	444,0
					9,90	9,90	110,10	110,10	120,00	493,6
					9,90	9,90	110,10	110,10	120,00	572,2
					9,90	9,90	110,10	110,10	120,00	684,9
					9,90	9,90	110,10	110,10	120,00	781,9
					9,90	9,90	110,10	110,10	120,00	916,9
					9,90	9,90	110,10	110,10	120,00	1153,2
8,78	5,31	13,88		27,97	9,90	9,90	88,50	88,50	126,37	351,4
8,78	5,31	13,88		27,97	9,90	9,90	88,50	88,50	126,37	423,6
8,78	5,31	13,88		27,97	9,90	9,90	88,50	88,50	126,37	473,2
8,78	5,31	13,88		27,97	9,90	9,90	88,50	88,50	126,37	551,8
8,78		6,94	17,57	33,29	9,90	9,90	88,50	88,50	131,69	686,8
8,78		6,94	17,57	33,29	9,90	9,90	88,50	88,50	131,69	783,4
8,78		6,94	17,57	33,29	9,90	9,90	88,50	88,50	131,69	906,3
8,78	5,31	13,88		27,97	9,90	9,90	94,50	94,50	132,37	357,4

Инв. № подл. | Подпись и дата | Взам. инв. №

Ведомость расхода стали на изделие, кг

Марка элемента	Изделия арматурные																Всего
	Арматура класса																
	A-I				A-III ГОСТ 5781-82*												
	Ф8	Ф10	Ф12	Итого	Ф8	Ф10	Ф12	Ф14	Ф16	Ф18	Ф20	Ф25	Ф28	Ф32	Ф36	Ф40	Итого	
4КБ 36.127-2-С	38,98	1,40	1,38	41,76	32,03			3,77				195,6	6,95	18,17			256,5	298,3
4КБ 36.127-4-С	39,26	1,40	1,38	42,05	32,03			3,77					252,3	18,17			306,3	348,3
4КБ 36.127-5-С	39,26	1,40	1,38	42,05	28,33	5,76			4,92				6,95	338,6			384,6	426,6
4КБ 36.127-7-С		64,02		64,02	2,46	46,08				6,23				9,09	428,6		492,4	556,5
4КБ 36.127-9-С		64,02		64,02	2,46	46,08					7,70			9,09	23,01	501,0	589,3	653,4
4КБ 36.127-11-С	39,26	1,40		40,67	13,55	28,80			4,92					668,1			715,4	756,1
4КБ 36.127-13-С		64,49		64,49	2,46	46,08				6,23					857,1		911,9	976,4
5КБ 36.127-1-С	38,98		1,38	40,36	32,03	1,92					125,2						159,1	199,5
5КБ 36.127-2-С	38,98		1,38	40,36	32,03			3,77				195,6					231,4	271,7
5КБ 36.127-4-С	39,26		1,38	40,64	32,03			3,77					245,4				281,2	321,8
5КБ 36.127-5-С	39,26		1,38	40,64	28,33	5,76			4,92					320,4			359,5	400,1
5КБ 36.127-7-С		62,62		62,62	2,46	46,08				6,23					405,5		460,3	522,9
5КБ 36.127-9-С		62,62		62,62	2,46	46,08					7,70					501,0	557,2	619,9
5КБ 36.127-13-С		62,62		62,62	2,46	46,08				6,23					811,1		865,9	928,5
5КБ 36.127-1-Сн	38,98		1,38	40,36	32,03	1,92					125,2						159,1	199,5
5КБ 36.127-2-Сн	38,98		1,38	40,36	32,03			3,77				195,6					231,4	271,7
5КБ 36.127-4-Сн	39,26		1,38	40,64	32,03			3,77					245,4				281,2	321,8
5КБ 36.127-5-Сн	39,26		1,38	40,64	28,33	5,76			4,92					320,4			359,5	400,1
5КБ 36.127-7-Сн		62,62		62,62	2,46	46,08				6,23					405,5		460,3	522,9
5КБ 36.127-9-Сн		62,62		62,62	2,46	46,08					7,70					501,0	557,2	619,9
5КБ 36.127-13-Сн		62,62		62,62	2,46	46,08				6,23					811,1		865,9	928,5
1КН 36.128-1-С	39,37	1,40	1,38	42,16	33,88	11,89					125,8			27,26			198,8	240,9
1КН 36.128-2-С	39,37	1,40	1,38	42,16	33,88	9,97		3,77				196,5		27,26			274,4	313,5
1КН 36.128-4-С	39,66	1,40	1,38	42,44	33,88	9,97		3,77					246,5	27,26			321,4	363,8
1КН 36.128-6-С	39,66	1,40	1,38	42,44	30,18	15,73			4,92					349,2			400,1	442,5
1КН 36.128-7-С	0,39	64,02		64,42	2,46	58,93				6,23					442,0		509,6	574,0
1КН 36.128-9-С	0,39	64,02		64,42	2,46	58,93					7,70				34,52	503,3	607,0	671,4
1КН 36.128-11-С	39,66	1,40		41,06	6,16	53,17			4,92				20,86	643,9	34,52		763,5	804,6
1КН 36.128-13-С	0,34	64,02		64,42	2,46	15,73	62,28			6,23					884,0		970,7	1035,0
2КН 36.128-1-С	39,37	2,81	1,38	43,56	33,88	11,89					125,8			54,51			226,0	269,6

I.020.1-2с/89 В. 2-3

Инв. № подл. | Подпись и дата | Взам. инв. №

Продолжение ведомости

Изделия закладные										Всего	Общий расход
Арматура класса А-III ГОСТ 5781-82*						Прокат марки ВСтЗпс6-1 ГОСТ 103-76*		ГОСТ 8510-86			
Ф25	Ф28	Ф32	Ф36	Итого	-10х90	Итого	L125х80х10	Итого			
8,78	5,31	13,88		27,97	9,90	9,90	94,50	94,50	132,37	429,6
8,78	5,31	13,88		27,97	9,90	9,90	94,50	94,50	132,37	479,2
8,78	5,31	13,88		27,97	9,90	9,90	94,50	94,50	132,37	557,8
8,78		6,94	17,57	33,29	9,90	9,90	94,50	94,50	137,69	692,0
8,78		6,94	17,57	33,29	9,90	9,90	94,50	94,50	137,69	790,2
8,78	10,62	6,94	17,57	43,92	9,90	9,90	94,50	94,50	148,32	904,4
8,78			43,94	52,72	9,90	9,90	94,50	94,50	157,12	1131,2
17,55	10,62	27,76		55,94	9,90	9,90	72,78	72,78	138,62	337,0
17,55	10,62	27,76		55,94	9,90	9,90	72,78	72,78	138,62	409,2
17,55	10,62	27,76		55,94	9,90	9,90	72,78	72,78	138,62	458,8
17,55	10,62	27,76		55,94	9,90	9,90	72,78	72,78	138,62	537,4
17,55		13,88	35,15	66,58	9,90	9,90	72,78	72,78	149,26	671,3
17,55		13,88	35,15	66,58	9,90	9,90	72,78	72,78	149,26	768,7
17,55			70,30	87,85	9,90	9,90	72,78	72,78	170,53	1097,5
17,55	10,62	27,76		55,94	9,90	9,90	72,78	72,78	138,62	337,0
17,55	10,62	27,76		55,94	9,90	9,90	72,78	72,78	138,62	409,2
17,55	10,62	27,76		55,94	9,90	9,90	72,78	72,78	138,62	458,8
17,55	10,62	27,76		55,94	9,90	9,90	72,78	72,78	138,62	537,4
17,55		13,88	35,15	66,58	9,90	9,90	72,78	72,78	149,26	671,3
17,55		13,88	35,15	66,58	9,90	9,90	72,78	72,78	149,26	768,7
17,55			70,30	87,85	9,90	9,90	72,78	72,78	170,53	1097,5
					9,90	9,90	66,90	66,90	76,80	316,9
					9,90	9,90	66,90	66,90	76,80	389,5
					9,90	9,90	66,90	66,90	76,80	439,5
					9,90	9,90	66,90	66,90	76,80	518,5
					9,90	9,90	66,90	66,90	76,80	651,5
					9,90	9,90	66,90	66,90	76,80	748,9
					9,90	9,90	66,90	66,90	76,80	881,6
					9,90	9,90	66,90	66,90	76,80	1113,5
					9,90	9,90	110,10	110,10	120,00	388,7

I.020.I-20/89 Вып. 2-3

Инв. № подл. | Подпись и дата | Взам. инв. №

Ведомость расхода стали на изделие, кг

Марка элемента	Изделия арматурные																Всего
	Арматура класса																
	A-I				A-III ГОСТ 5781-82*												
	Ф8	Ф10	Ф12	Итого	Ф8	Ф10	Ф12	Ф14	Ф16	Ф18	Ф20	Ф25	Ф28	Ф32	Ф36	Ф40	Итого	
2КН 36.I28-2-С	39,37	2.81	1,38	43,56	33,88	9,97		3,77				196,5		54,51			298,6	342,19
2КН 36.I28-4-С	39,66	2 ,81	1,38	43,84	33,88	9,97		3,77					246,5	54,51			348,7	392, 54
2КН 36.I28-6-С	39,66	2,81	1,38	43,84	30,18	15,73			4,92					376,5			427,3	471,14
2КН 36.I28-7-С	0,39	65,43		65,82	2,46	58,93				6,23					476,5		544,1	609,92
2КН 36.I28-9-С	0,39	65,43		65,82	2,46	58,93					7,70				69,03	503,3	644,5	707,32
2КН 36 I28-II-С	39,66	2,81		42,46	33,88	9,97			4,92				20.86	643,9	69,03		782,6	825,06
2КН 36.I28-I3-С	0,39	65,43		65,82	2,46	15,73	62,28			6,23					918,5		1005,0	1070.82
3КН 36.I28-I-С	39,37	1,40	1,38	42,16	33,88	11,89					125,8			27,26			198,8	240,96
3КН 36.I28-3-С	39,37	1,40	1,38	42,16	33,88	9,97		3,77				196,5		27,26			271,4	313,56
3КН 36.I28-4-С	39,66	1,40	1,38	42,44	33,88	9,97		3,77					246,5	27,26			321,4	363,84
3КН 36.I28-6-С	39,66	1,40	1,38	42,44	30,18	15,73			4,92					349,2			400,1	442,54
3КН 36.I28-7-С	0,39	64,02		64,42	2,46	58,93				6,23					442,0		509,6	574,02
3КН 36.I28-9-С	0,39	64,02		64,42	2,46	58,93					7,70				34,52	503,3	607,0	671,42
3КН 36.I28-II-С	39,66	1,40		41,06	6,16	53,17			4,92				20,86	643,9	34,52		763,5	804,56
3КН 36.I28-I3-С	39,66	1,40		41,06	2,46	58,93				6,23					884,0		951,6	992,66
3КН 36.I28-I4-С	39,66	1,40		41,06	2,46	58,93				6,23					884,0		951,6	992,66
4КН 36.I28-I-С	39,37	1,40	1,38	42,16	33,88	11,89					125,8			27,26			198,8	240,96
4КН 36.I28-3-С	39,37	1,40	1,38	42,16	33,88	9, 97		3,77				196,5		27,26			271,4	313,56
4КН 36.I28-4-С	39,66	1,40	1,38	42,44	33,88	9, 97		3,77					246,5	27,26			321,4	363,84
4КН 36.I28-6-С	39,66	1,40	1,38	42,44	30,18	15,73			4,92					349,2			400,1	442,54
4КН 36.I28-7-С	0,39	64,02		64,42	2,46	58,93				6,23					442,0		509,6	574,02
4КН 36.I28-9-С	0,39	64,02		64,42	2,46	58,93				6,23	7,70				34,52	503,3	607,0	671,42
4КН 36.I28-II-С	39,66	1,40		41,06	6,16	53,17			4,92					671,2			735,4	776,46
4КН 36.I28-I3-С	0,39	64,02		64,42	2,46	58,93									849,5		917,1	981,52
5КН 36.I28-I-С	39,37		1,38	40,75	33,88	11,89					125,8						171,5	212,25
5КН 36.I28-3-С	39,37		1,38	40,75	33,88	9,97		3,77				196,5					244,1	284,85
5КН 36.I28-4-С	39,66		1,38	41,04	33,88	9,97		3,77					246,5				294,1	335,14
5КН 36.I28-6-С	39,66		1,38	41,04	30,18	15,73			4,92					322,0			372,8	413,84
5КН 36.I28-7-С	0,39	62,62		63,01	2,46	58,93				6,23					407,5		475,1	538,11
5КН 36.I28-9-С	0,39	62,62		63,01	2,46	58,93					7,70					503,3	572,4	635,41

Инв. № подл. | Подпись и дата | Взам. инв. №

Продолжение ведомости

Изделия закладные										
Арматура класса					Прокат марки				Всего	Общий расход
А-III					ВСт3пс6-1					
ГОСТ 5781-82*					ГОСТ 103-76*		ГОСТ 8510-86			
ф25	ф28	ф32	ф36	Итого	-10х90	Итого	L125х80х10	Итого		
					9,90	9,90	110,10	110,10	120,00	461,3
					9,90	9,90	110,10	110,10	120,00	511,3
					9,90	9,90	110,10	110,10	120,00	590,3
					9,90	9,90	110,10	110,10	120,00	730,6
					9,90	9,90	110,10	110,10	120,00	828,0
					9,90	9,90	110,10	110,10	120,00	944,7
					9,90	9,90	110,10	110,10	120,00	1192,6
8,78		20,82		29,60	9,90	9,90	88,50	88,50	128,00	367,5
8,78		20,82		29,60	9,90	9,90	88,50	88,50	128,00	441,6
8,78		20,82		29,60	9,90	9,90	88,50	88,50	128,00	490,2
8,78		20,82		29,60	9,90	9,90	88,50	88,50	128,00	570,2
8,78			26,36	35,14	9,90	9,90	88,50	88,50	133,54	708,8
8,78			26,36	35,14	9,90	9,90	88,50	88,50	133,54	806,6
8,78			26,36	35,14	9,90	9,90	88,50	88,50	133,54	938,9
8,78			26,36	35,14	9,90	9,90	88,50	88,50	133,54	1126,7
8,78			26,36	35,14	9,90	9,90	88,50	88,50	133,54	1126,7
8,78		20,82		29,60	9,90	9,90	94,50	94,50	134,00	373,6
8,78		20,82		29,60	9,90	9,90	94,50	94,50	134,00	446,2
8,78		20,82		29,60	9,90	9,90	94,50	94,50	134,00	496,2
8,78		20,82		29,60	9,90	9,90	94,50	94,50	134,00	575,2
8,78			26,36	35,14	9,90	9,90	94,50	94,50	139,54	714,8
8,78			26,36	35,14	9,90	9,90	94,50	94,50	139,54	812,3
8,78	15,93		26,36	51,08	9,90	9,90	94,50	94,50	155,48	932,9
8,78			52,73	61,50	9,90	9,90	94,50	94,50	165,90	1149,5
17,55		41,64		59,19	9,90	9,90	72,78	72,78	141,87	352,5
17,55		41,64		59,19	9,90	9,90	72,78	72,78	141,87	425,1
17,55		41,64		59,19	9,90	9,90	72,78	72,78	141,87	475,1
17,55		41,64		59,19	9,90	9,90	72,78	72,78	141,87	554,1
17,55			52,73	70,28	9,90	9,90	72,78	72,78	152,96	693,1
17,55			52,73	70,28	9,90	9,90	72,78	72,78	152,96	790,5

Инв. № подл. | Подпись и дата | Взам. инв. №

Ведомость расхода стали на изделие, кг

Марка элемента	Изделия арматурные																Всего
	Арматура класса																
	A-I				A-III ГОСТ 5781-82*												
	Ф8	Ф10	Ф12	Итого	Ф8	Ф10	Ф12	Ф14	Ф16	Ф18	Ф20	Ф25	Ф28	Ф32	Ф36	Ф40	Итого	
5КН 36.I28-II-С	39,66			39,66	6,16	53,17			4,92					643,9			708,2	747,8
5КН 36.I28-I3-С	0,39	62,62		63,01	2,46	58,93				6,23					814,9		882,6	945,6
5КН 36.I28-I-Сн	39,37		1,38	40,75	33,88	11,89					125,8						171,5	212,3
5КН 36.I28-3-Сн	39,37		1,38	40,75	33,88	9,97		3,77				196,5					244,1	284,9
5КН 36.I28-4-Сн	39,66		1,38	41,04	33,88	9,97		3,77					246,5				294,1	335,2
5КН 36.I28-6-Сн	39,66		1,38	41,04	30,18	15,73			4,92					322,0			372,8	413,8
5КН 36.I28-7-Сн	0,39	62,62		63,01	2,46	58,93				6,23					407,5		475,1	538,1
5КН 36.I28-9-Сн	0,39	62,62		63,01	2,46	58,93					7,70					503,3	572,4	635,5
5КН 36.I28-II-Сн	39,66			39,66	6,16	53,17			4,92					643,9			768,2	747,8
5КН 36.I28-I3-Сн	0,39	62,62		63,01	2,46	58,93	62,28			6,23					814,9		882,6	945,6
IКН 36.I36-I-С	42,12	1,40	1,38	44,90	33,88	11,89					134,1			27,26			207,2	252,1
IКН 36.I36-2-С	42,12	1,40	1,38	44,90	33,88	9,97		3,77				209,6		27,26			284,5	329,4
IКН 36.I36-4-С	42,42	1,40	1,38	45,20	33,88	9,97		3,77					263,0	27,26			337,8	383,0
IКН 36.I36-6-С	42,42	1,40	1,38	45,20	30,18	15,73			4,92					370,7			421,5	466,7
IКН 36.I36-7-С	0,39	68,43		68,83	2,46	58,93				6,23					469,1		536,8	605,6
IКН 36.I36-9-С	0,39	68,43		68,83	2,46	58,93					7,70				34,52	536,9	640,5	709,3
IКН 36.I36-II-С	42,42	1,40		43,82	6,16	53,17			4,92				20,86	686,8	34,52		806,5	850,3
IКН 36.I36-I3-С	0,39	68,43		68,83	2,46	15,73	62,28			6,23					938,3		1025,0	1094,0
2КН 36.I36-I-С	42,12	2,81	1,38	46,30	33,88	11,89					134,1			54,51			234,4	280,7
2КН 36.I36-2-С	42,12	2,81	1,38	46,30	33,88	9,97		3,77				209,6		54,51			314,7	358,0
2КН 36.I36-4-С	42,42	2,81	1,38	46,61	33,88	9,97		3,77					263,0	54,51			365,1	411,7
2КН 36.I36-6-С	42,42	2,81	1,38	46,61	30,18	15,73			4,92					397,9			448,8	495,4
2КН 36.I36-7-С	0,39	69,84		70,23	2,46	58,93				6,23					503,7		571,3	641,5
2КН 36.I36-9-С	0,39	69,84		70,23	2,46	58,93					7,70				69,03		675,0	745,3
2КН 36.I36-II-С	42,42	2,81		45,23	33,88	9,97			4,92				20,86	686,8	69,03	536,9	825,5	870,7
2КН 36.I36-I3-С	0,39	69,84		70,23	2,46	15,73				6,23					972,8		1060	1130,0
3КН 36.I36-I-С	42,12	1,40	1,38	44,90	33,88	11,89					134,1			27,26			207,2	252,1
3КН 36.I36-3-С	42,12	1,40	1,38	44,90	33,88	9,97		3,77				209,6		27,26			284,5	329,4
3КН 36.I36-4-С	42,42	1,40	1,38	45,20	33,88	9,97		3,77					263,0	27,26			337,8	383,0
3КН 36.I36-6-С	42,42	1,40	1,38	45,20	30,18	15,73			4,92					370,7			421,5	466,7

I.020.I-2с/89 В. 2-3

Инв. № подл. | Подпись и дата | Взам. инв. №

Продолжение ведомости

Изделия закладные										
Арматура класса					Прокат марки				Всего	Общий расход
А-III					ВСт3пс6-I					
ГОСТ 5781-82*					ГОСТ 103-76*		ГОСТ 8510-86			
ф25	ф28	ф32	ф36	Итого	-10х90	Итого	∟125х80х10	Итого		
17,55	15,93		52,73	86,22	9,90	9,90	72,78	72,78	168,90	918,5
17,55			79,09	96,64	9,90	9,90	72,78	72,78	179,32	1127,8
17,55		41,64		59,19	9,90	9,90	72,78	72,78	141,87	352,5
17,55		41,64		59,19	9,90	9,90	72,78	72,78	141,87	425,1
17,55		41,64		59,19	9,90	9,90	72,78	72,78	141,87	475,1
17,55		41,64		59,19	9,90	9,90	72,78	72,78	141,87	554,1
17,55			52,73	70,28	9,90	9,90	72,78	72,78	152,96	693,1
17,55			52,73	70,28	9,90	9,90	72,78	72,78	152,96	790,5
17,55	15,93		52,73	86,22	9,90	9,90	72,78	72,78	168,90	918,5
17,55			79,09	96,64	9,90	9,90	72,78	72,78	179,32	1127,5
					9,90	9,90	66,90	66,90	76,80	328,0
					9,90	9,90	66,90	66,90	76,80	406,0
					9,90	9,90	66,90	66,90	76,80	458,6
					9,90	9,90	66,90	66,90	76,80	542,4
					9,90	9,90	66,90	66,90	76,80	683,9
					9,90	9,90	66,90	66,90	76,80	785,4
					9,90	9,90	66,90	66,90	76,80	927,6
					9,90	9,90	66,90	66,90	76,80	1174,0
					9,90	9,90	110,10	110,10	120,0	400,0
					9,90	9,90	110,10	110,10	120,0	477,3
					9,90	9,90	110,10	110,10	120,0	530,5
					9,90	9,90	110,10	110,10	120,0	614,7
					9,90	9,90	110,10	110,10	120,0	761,8
					9,90	9,90	110,10	110,10	120,0	865,4
					9,90	9,90	110,10	110,10	120,0	990,1
					9,90	9,90	110,10	110,10	120,0	1253,0
8,78		20,82		29,60	9,90	9,90	88,50	88,50	128,0	378,7
8,78		20,82		29,60	9,90	9,90	88,50	88,50	128,0	456,1
8,78		20,82		29,60	9,90	9,90	88,50	88,50	128,0	511,0
8,78		20,82		29,60	9,90	9,90	88,50	88,50	128,0	592,3

Инв. № подл. | Подпись и дата | Взам. инв. №

Ведомость расхода стали на изделие, кг

Марка элемента	Изделия арматурные																	Всего
	Арматура класса																	
	А-I				А-III ГОСТ 5781-82													
	ф8	ф10	ф12	Итого	ф8	ф10	ф12	ф14	ф16	ф18	ф20	ф25	ф28	ф32	ф36	ф40	Итого	
3КН 36.136-7-С	0,39	68,43		68,83	2,46	58,93				6,23					469,1		536,8	605,6
3КН 36.136-9-С	0,39	68,43		68,83	2,46	58,93					7,70				34,52	536,9	640,5	709,3
3КН 36.136-II-С	42,42	1,40		43,82	6,16	53,17			4,92				20,86	386,8	34,52		806,5	850,3
3КН 36.136-13-С	0,39	68,43		68,83	2,46	58,93				6,23					938,3		1006	1075,0
3КН 36.136-14-С	0,39	68,43		68,83	2,46	58,93				6,23					938,3		1006	1075,0
4КН 36.136-1-С	42,12	1,40	1,38	44,90	33,88	11,89					134,1			27,26			207,2	252,1
4КН 36.136-3-С	42,12	1,40	1,38	44,90	33,88	9,97		3,77				209,6		27,26			284,5	329,4
4КН 36.136-4-С	42,42	1,40	1,38	45,20	33,88	9,97							263,0	27,26			337,8	383,0
4КН 36.136-6-С	42,42	1,40	1,38	45,20	30,18	15,73			4,92					370,7			421,5	466,7
4КН 36.136-7-С	0,39	68,43		68,83	2,46	58,93				6,23					469,1		536,8	605,6
4КН 36.136-9-С	0,39	68,43		68,83	2,46	58,93					7,70				34,52	536,9	640,5	709,3
4КН 36.136-II-С	42,42	1,40		43,82	6,16	53,17			4,92					714,1			778,4	822,2
4КН 36.136-13-С	0,39	68,43		68,83	2,46	58,93				6,23					903,8		971,4	1040,0
5КН 36.136-1-С	42,12		1,38	43,50	33,88	11,89					134,1						179,9	223,4
5КН 36.136-3-С	42,12		1,38	43,50	33,88	9,97		3,77				209,6					257,2	300,7
5КН 36.136-4-С	42,42		1,38	43,80	33,88	9,97		3,77					263,0				310,6	354,4
5КН 36.136-6-С	42,42		1,38	43,80	30,18	15,73			4,92					343,4			394,3	438,1
5КН 36.136-7-С	0,39	67,03		67,42	2,46	58,93				6,23					434,6		502,3	569,7
5КН 36.136-9-С	0,39	67,03		67,42	2,46	58,93					7,70					536,9	606,0	673,4
5КН 36.136-II-С	42,42			42,42	6,16	53,17			4,92					686,8			751,1	793,5
5КН 36.136-13-С	0,39	67,03		67,42	2,46	58,93				6,23					869,3		936,9	1004,0
5КН 36.136-1-Сн	42,12		1,38	43,50	33,88	11,89					134,1						179,9	223,4
5КН 36.136-3-Сн	42,12		1,38	43,50	33,88	9,97		3,77				209,6					257,2	300,7
5КН 36.136-4-Сн	42,42		1,38	43,80	33,88	9,97		3,77					263,0				310,6	354,4
5КН 36.136-6-Сн	42,42		1,38	43,80	30,18	15,73			4,92					343,4			394,3	438,1
5КН 36.136-7-Сн	0,39	67,03		67,42	2,46	58,93				6,23					434,6		502,3	569,7
5КН 36.136-9-Сн	0,39	67,03		67,42	2,46	58,93					7,70					536,9	606,0	673,4
5КН 36.136-II-Сн	42,42			42,42	6,16	53,17			4,92					686,8			751,1	793,5
5КН 36.136-13-Сн	0,39	67,03		67,42	2,46	58,93				6,23					869,3		936,9	1004,0

I.020.I-2с/89 В. 2-3

Инв. № подл. | Подпись и дата | Взам. инв. №

Продолжение ведомости

Изделия закладные										Всего	Общий расход
Арматура класса					Прокат марки						
А-III					ВСт3пс6-1						
ГОСТ 5781-82*					ГОСТ 103-76*		ГОСТ 8510-86				
Ф25	Ф28	Ф32	Ф36	Итого	-10х90	Итого	L125х80х10	Итого			
8,78			26,36	35,14	9,90	9,90	88,50	88,50		133,54	741,3
8,78			26,36	35,14	9,90	9,90	88,50	88,50		133,54	842,7
8,78			26,36	35,14	9,90	9,90	88,50	88,50		133,54	984,9
8,78			26,36	35,14	9,90	9,90	88,50	88,50		133,54	1211,4
8,78			26,36	35,14	9,90	9,90	88,50	88,50		133,54	1211,4
8,78		20,82		29,60	9,90	9,90	94,50	94,50		134,0	384,7
8,78		20,82		29,60	9,90	9,90	94,50	94,50		134,0	460,3
8,78		20,82		29,60	9,90	9,90	94,50	94,50		134,0	513,5
8,78		20,82		29,60	9,90	9,90	94,50	94,50		134,0	600,0
8,78			26,36	35,14	9,90	9,90	94,50	94,50		139,54	747,3
8,78			26,36	35,14	9,90	9,90	94,50	94,50		139,54	848,7
8,78	15,93		26,36	51,08	9,90	9,90	94,50	94,50		155,48	978,9
8,78			52,73	61,50	9,90	9,90	94,50	94,50		165,90	1209,9
17,55		41,64		59,19	9,90	9,90	72,78	72,78		141,87	363,6
17,55		41,64		59,19	9,90	9,90	72,78	72,78		141,87	441,0
17,55		41,64		59,19	9,90	9,90	72,78	72,78		141,87	494,2
17,55		41,64		59,19	9,90	9,90	72,78	72,78		141,87	578,4
17,55			52,73	70,28	9,90	9,90	72,78	72,78		152,96	725,5
17,55			52,73	70,28	9,90	9,90	72,78	72,78		152,96	826,7
17,55	15,93		52,73	86,22	9,90	9,90	72,78	72,78		168,90	964,2
17,55			79,09	96,64	9,90	9,90	72,78	72,78		179,32	1188,2
17,55		41,64		59,19	9,90	9,90	72,78	72,78		141,87	363,6
17,55		41,64		59,19	9,90	9,90	72,78	72,78		141,87	441,0
17,55		41,64		59,19	9,90	9,90	72,78	72,78		141,87	494,2
17,55		41,64		59,19	9,90	9,90	72,78	72,78		141,87	578,4
17,55			52,73	70,28	9,90	9,90	72,78	72,78		152,96	725,5
17,55			52,73	70,28	9,90	9,90	72,78	72,78		152,96	826,7
17,55			52,73	86,22	9,90	9,90	72,78	72,78		168,90	964,2
17,55			79,09	96,64	9,90	9,90	72,78	72,78		179,32	1188,2

Ведомость расхода стали на изделие, кг

Марка элемента	Изделия арматурные																	
	Арматура класса																	Всего
	A-I				A-III ГОСТ 5781-82*													
	Ф8	Ф10	Ф12	Итого	Ф8	Ф10	Ф12	Ф14	Ф16	Ф18	Ф20	Ф25	Ф28	Ф32	Ф36	Ф40	Итого	
1КВ 36.27-I	3,68	0,47	0,46	4,61	9,24	9,97					26,43		6,95				52,60	57,21
1КВ 36.27-2	3,68	0,47	0,46	4,61	9,24	9,97						41,30	6,95				67,47	72,08
1КВ 36.27-4	3,72	0,47	0,46	4,65	9,24	9,97							58,77				77,98	82,63
1КВ 36.27-5	3,72	0,47	0,46	4,65	9,24	9,97							6,95	67,67			93,84	98,49
1КВ 36.27-7	0,39	5,77		6,16		24,37								9,09	85,65		119,10	125,26
1КВ 36.27-II	3,72	0,47		4,19	9,24	9,97								144,40			163,60	167,79
2КВ 36.27-I	3,68	0,94	0,46	5,08	7,39	9,97					26,43		13,91				57,71	62,79
2КВ 36.27-2	3,68	0,94	0,46	5,08	7,39	9,97						41,30	13,91				72,57	77,65
2КВ 36.27-4	3,72	0,94	0,46	5,08	7,39	9,97							65,73				83,09	88,21
2КВ 36.27-5	3,72	0,94	0,46	5,08	7,39	9,97							13,91	67,67			98,95	104,07
2КВ 36.27-7	0,39	6,24		6,63		21,49								18,17	85,65		125,30	131,93
2КВ 36.27-II	3,72	0,94		4,66	7,39	9,97								153,5			170,9	175,56
2КВ 36.27-I3	0,39	6,24		6,63		21,49									194,30		215,8	222,43
3КВ 36.27-I	3,68	0,47	0,46	4,61	7,39	9,97					26,43		6,95				50,75	55,36
3КВ 36.27-2	3,68	0,47	0,46	4,61	7,39	9,97						41,30	6,95				65,62	70,23
3КВ 36.27-4	3,72	0,47	0,46	4,65	7,39	9,97							58,77				76,14	80,79
3КВ 36.27-5	3,72	0,47	0,46	4,65	7,39	9,97							6,95	67,67			91,99	96,64
3КВ 36.27-7	0,39	5,77		6,16		21,49								9,09			116,2	122,36
3КВ 36.27-II	3,72	0,47		4,19	7,39	9,97								144,40			161,8	165,99
4КВ 36.27-I	3,68	0,47	0,46	4,61	7,39	9,97					26,43		6,95				50,75	55,36
4КВ 36.27-2	3,68	0,47	0,46	4,61	7,39	9,97						41,30	6,95				65,62	70,23
4КВ 36.27-4	3,72	0,47	0,46	4,65	7,39	9,97							58,77				76,14	80,79
4КВ 36.27-5	3,72	0,47	0,46	4,65	7,39	9,97							6,95	67.67			91,99	96,64
4КВ 36.27-7	0,39	5,77		6,16		21,49								9,09			116,2	122,36
4КВ 36.27-II	3,72	0,47		4,19	7,39	9,97								144,40			161,8	165,99

Инв. № подл. | Подпись и дата | Взам. инв. №

Продолжение ведомости

Изделия закладные										Всего	Общий расход
Арматура класса					Прокат марки						
А-III					ВСт3пс6-I						
ГОСТ 5781-82*					ГОСТ 103-76*		ГОСТ 8510-86				
ф25	ф28	ф32	ф36	Итого	-10х90	Итого	L125х80х10	Итого			
					3,30	3,30	22,30	22,30	25,60	82,8	
					3,30	3,30	22,30	22,30	25,60	97,5	
					3,30	3,30	22,30	22,30	25,60	108,3	
					3,30	3,30	22,30	22,30	25,60	123,9	
					3,30	3,30	22,30	22,30	25,60	151,0	
					3,30	3,30	22,30	22,30	25,60	193,4	
					3,30	3,30	36,70	36,70	40,00	102,8	
					3,30	3,30	36,70	36,70	40,00	117,5	
					3,30	3,30	36,70	36,70	40,00	128,3	
					3,30	3,30	36,70	36,70	40,00	144,1	
					3,30	3,30	36,70	36,70	40,00	172,0	
					3,30	3,30	36,70	36,70	40,00	215,3	
					3,30	3,30	36,70	36,70	40,00	262,5	
2,93	5,31			8,24	3,30	3,30	29,50	29,50	41,04	96,4	
2,93	5,31			8,24	3,30	3,30	29,50	29,50	41,04	111,2	
2,93	5,31			8,24	3,30	3,30	29,50	29,50	41,04	122,0	
2,93	5,31			8,24	3,30	3,30	29,50	29,50	41,04	137,6	
2,93		6,94		9,87	3,30	3,30	29,50	29,50	42,67	165,0	
2,93		6,94		9,87	3,30	3,30	29,50	29,50	42,67	208,2	
2,93	5,31			8,24	3,30	3,30	31,50	31,50	43,04	98,4	
2,93	5,31			8,24	3,30	3,30	31,50	31,50	43,04	113,2	
2,93	5,31			8,24	3,30	3,30	31,50	31,50	43,04	123,8	
2,93	5,31			8,24	3,30	3,30	31,50	31,50	43,04	139,0	
2,93		6,94		9,87	3,30	3,30	31,50	31,50	44,67	167,0	
2,93		6,94		9,87	3,30	3,30	31,50	31,50	44,67	210,2	

I.020.I-2с/89 В. 2-3

Инв. № подл. | Подпись и дата | Взам. инв. №

Ведомость расхода стали на изделие, кг

Марка элемента	Изделия арматурные																	Всего
	Арматура класса																	
	A-I				A-III ГОСТ 5781-82*													
	ф8	ф10	ф12	Итого	ф8	ф10	ф12	ф14	ф16	ф18	ф20	ф25	ф28	ф32	ф36	ф40	Итого	
4КВ 36.27-13	0,39	5,77		6,16		21,49									182,8		204,30	210,46
5КВ 36.27-1	3,68		0,46	4,14	7,39	9,97					26,43						43,80	47,94
5КВ 36.27-2	3,68		0,46	4,14	7,39	9,97						41,30					58,67	62,81
5КВ 36.27-4	3,72		0,46	4,18	7,39	9,97							51,82				69,18	73,37
5КВ 36.27-5	3,72		0,46	4,18	7,39	9,97								67,67			85,04	89,22
5КВ 36.27-7	0,39	5,30		5,69		21,49									85,65		107,10	112,88
5КВ 36.27-11	3,32			3,32	7,39	9,97								135,30			152,70	156,4
5КВ 36.27-13	0,39	5,30		5,69		21,49									171,36		192,80	198,48
5КВ 36.27-1-н	3,68		0,46	4,14	7,39	9,97					26,43						43,80	47,94
5КВ 36.27-2-н	3,68		0,46	4,14	7,39	9,97						41,30					58,67	62,81
5КВ 36.27-4-н	3,72		0,46	4,18	7,39	9,97							51,82				69,18	73,37
5КВ 36.27-5-н	3,72		0,46	4,18	7,39	9,97								67,67			85,04	89,22
5КВ 36.27-7-н	0,39	5,30		5,69		21,49									85,65		107,14	112,88
5КВ 36.27-11-н	3,32			3,32	7,39	9,97								135,30			152,70	156,4
5КВ 36.27-13-н	0,39	5,30		5,69		21,49									171,30		192,80	198,48
1КС 36.36-1	7,37	0,47	0,46	8,30	9,24	19,94					35,41			9,09			73,68	81,98
1КС 36.36-2	7,37	0,47	0,46	8,30	9,24	19,94						55,33		9,09			93,59	101,85
1КС 36.36-4	7,37	0,47	0,46	8,36	9,24	19,94							69,41	9,09			107,70	116,05
1КС 36.36-6	7,37	0,47	0,46	8,36	9,24	19,94								99,74			128,9	137,25
1КС 36.36-7	0,79	11,06		11,84		34,34									126,20		160,60	172,46
1КС 36.36-9	0,79	11,06		11,84		34,34									11,50	141,70	187,60	172,46
1КС 36.36-11	7,43	0,47		7,90		34,34							6,95	184,30	11,50		234,10	242,7
1КС 36.36-13	0,79	11,06		11,84		19,94									252,50		293,20	305,06
2КС 36.36-1	7,37	0,94	0,46	8,77	9,24	19,94					35,41			18,17			82,76	91,53
2КС 36.36-2	7,37	0,94	0,46	8,77	9,24	19,94						55,33		18,17			102,70	111,45
2КС 36.36-4	7,43	0,94	0,46	8,83	9,24	19,94							69,41	18,17			116,80	125,55
2КС 36.36-6	7,43	0,94	0,46	8,83	9,24	19,94								108,80			138,00	146,85
2КС 36.36-7	0,79	11,52		12,31		34,34											172,10	184,36
2КС 36.36-9	0,79	11,52		12,31		34,34									23,01	141,70	199,10	211,36

Инв. № подл. | Подпись и дата | Взам. инв. №

Продолжение ведомости

Изделия закладные											
Арматура класса					Прокат марки				Всего	Общий расход
А-III					ВСт3пс6-I					
ГОСТ 5781-82*					ГОСТ 103-76*		ГОСТ 8510-86			
ф25	ф28	ф32	ф36	Итого	-10х90	Итого	L125х80х10	Итого		
2,93			8,79	11,72	3,30	3,30	31,50	31,50	46,52	257,2
5,85	10,62			16,47	3,30	3,30	24,26	24,26	44,03	92,0
5,85	10,62			16,47	3,30	3,30	24,26	24,26	44,03	106,8
5,85	10,62			16,47	3,30	3,30	24,26	24,26	44,03	117,4
5,85	10,62			16,47	3,30	3,30	24,26	24,26	44,03	133,3
5,85		13,88		19,73	3,30	3,30	24,26	24,26	47,29	160,2
5,85		13,88		19,73	3,30	3,30	24,26	24,26	47,29	203,7
5,85			17,57	23,43	3,30	3,30	24,26	24,26	50,99	250,0
5,85	10,62			16,47	3,30	3,30	24,26	24,26	44,03	92,0
5,85	10,62			16,47	3,30	3,30	24,26	24,26	44,03	106,8
5,85	10,62			16,47	3,30	3,30	24,26	24,26	44,03	117,4
5,85	10,62			16,47	3,30	3,30	24,26	24,26	44,03	133,3
5,85		13,88		19,73	3,30	3,30	24,26	24,26	47,29	160,2
5,85		13,88		19,73	3,30	3,30	24,26	24,26	47,29	203,7
5,85			17,57	23,43	3,30	3,30	24,26	24,26	50,99	250,0
					3,30	3,30	22,30	22,30	25,60	107,4
					3,30	3,30	22,30	22,30	25,60	127,5
					3,30	3,30	22,30	22,30	25,60	141,8
					3,30	3,30	22,30	22,30	25,60	162,9
					3,30	3,30	22,30	22,30	25,60	198,1
					3,30	3,30	22,30	22,30	25,60	225,1
					3,30	3,30	22,30	22,30	25,60	267,7
					3,30	3,30	22,30	22,30	25,60	331,2
					3,30	3,30	36,70	36,70	40,00	131,6
					3,30	3,30	36,70	36,70	40,00	151,4
					3,30	3,30	36,70	36,70	40,00	165,7
					3,30	3,30	36,70	36,70	40,00	186,9
					3,30	3,30	36,70	36,70	40,00	224,4
					3,30	3,30	36,70	36,70	40,00	254,4

1.020.1-2с/89 В.2-3

Инв. № подл. | Подпись и дата | Взам. инв. №

Ведомость расхода стали на изделие, кг

Марка элемента	Изделия арматурные																	Всего
	Арматура класса																	
	A-I				A-III ГОСТ 5781-82*													
	Ф8	Ф10	Ф12	Итого	Ф8	Ф10	Ф12	Ф14	Ф16	Ф18	Ф20	Ф25	Ф28	Ф32	Ф36	Ф40	Итого	
2КС 36.36-II	7,43	0,94		8,37	9,24	19,94							6,95	181,3	23,01		240,5	240,85
2КС 36.36-I3	0,79	11,52		12,31		19,94	20,76								264,0		304,70	316,96
3КС 36.36-I	7,37	0,47	0,46	8,30	9,24	19,94					35,41			9,09			73,68	81,98
3КС 36.36-3	7,37	0,47	0,46	8,30	9,24	19,94						55,33		9,09			93,59	101,85
3КС 36.36-4	7,43	0,47	0,46	8,36	9,24	19,94							69,41	9,09			107,70	116,05
3КС 36.36-6	7,43	0,47	0,46	8,36	9,24	19,94								99,74			128,90	137,25
3КС 36.36-7	0,79	11,06		11,84		34,34									126,2		160,60	172,46
3КС 36.36-9	0,79	11,06		11,84		34,34									11,50	141,7	187,60	199,46
3КС 36.36-II	7,43	0,47		7,90		34,34							6,95	181,3	11,50		234,10	242,05
3КС 36.36-I3	0,79	11,06		11,84		34,34									252,5		286,80	298,66
3КС 36.36-I4	0,79	11,06		11,84		34,34									252,5		286,80	298,66
4КС 36.36-I	7,37	0,47	0,46	8,30	9,24	19,94					35,41			9,09			73,68	81,98
4КС 36.36-3	7,37	0,47	0,46	8,30	9,24	19,94						55,33		9,09			93,59	101,85
4КС 36.36-4	7,43	0,47	0,46	8,36	9,24	19,94							69,41	9,09			107,7	116,05
4КС 36.36-6	7,43	0,47	0,46	8,36	9,24	19,94								99,74			128,9	137,25
4КС 36.36-7	0,79	11,06		11,84		34,34									126,2		160,6	172,46
4КС 36.36-9	0,79	11,06		11,84		34,34									11,50	141,7	187,6	199,46
4КС 36.36-II	7,43	0,47		7,90		34,34								190,4			224,7	232,65
4КС 36.36-I3	0,79	11,06		11,84		34,34									241,0		275,3	287,16
5КС 36.36-I	7,37		0,46	7,83	9,24	19,94					35,41						64,59	72,43
5КС 36.36-3	7,37		0,46	7,83	9,24	19,94						55,33					84,51	92,34
5КС 36.36-4	7,43		0,46	7,89	9,24	19,94							69,41				98,60	106,45
5КС 36.36-6	7,43		0,46	7,89	9,24	19,94								90,65			119,80	127,75
5КС 36.36-7	0,79	10,59		11,38		34,34									114,7		149,10	160,46
5КС 36.36-9	0,79	10,59		11,38		34,34											176,10	187,46
5КС 36.36-II	7,43			7,43		34,34								181,3			215,7	223,05
5КС 36.36-I3	0,79	10,59		11,38		34,34									229,5		263,8	275,16
5КС 36.36-I-1	7,37		0,46	7,83	9,24	19,94					35,41						64,59	72,43
5КС 36.36-3-1	7,37		0,46	7,83	9,24	19,94						55,33					84,51	92,34

Инв. № подл. | Подпись и дата | Взам. инв. №

Продолжение ведомости

Изделия закладные										Всего	Общий расход
Арматура класса					Прокат марки						
А-III					ВСт3пс6-1						
ГОСТ 5781-82*					ГОСТ 103-76*		ГОСТ 8510-86				
Ф25	Ф28	Ф32	Ф36	Итого	-10х90	Итого	∟125х80х10	Итого			
					3,30	3,30	36,70	36,70	40,00	288,9
					3,30	3,30	36,70	36,70	40,00	357,4
2,93		6,94		9,87	3,30	3,30	29,50	29,50	42,67	124,7
2,93		6,94		9,87	3,30	3,30	29,50	29,50	42,67	144,6
2,93		6,94		9,87	3,30	3,30	29,50	29,50	42,67	158,7
2,93		6,94		9,87	3,30	3,30	29,50	29,50	42,67	179,9
2,93			8,79	11,71	3,30	3,30	29,50	29,50	44,51	217,5
2,93			8,79	11,71	3,30	3,30	29,50	29,50	44,51	244,0
2,93			8,79	11,71	3,30	3,30	29,50	29,50	44,51	287,3
2,93			8,79	11,71	3,30	3,30	29,50	29,50	44,51	343,9
2,93			8,79	11,71	3,30	3,30	29,50	29,50	44,51	343,9
2,93		6,94		9,87	3,30	3,30	31,50	31,50	44,67	126,7
2,93		6,94		9,87	3,30	3,30	31,50	31,50	44,67	146,4
2,93		6,94		9,87	3,30	3,30	31,50	31,50	44,67	160,6
2,93		6,94		9,87	3,30	3,30	31,50	31,50	44,67	181,9
2,93			8,79	11,71	3,30	3,30	31,50	31,50	46,51	219,0
2,93			8,79	11,71	3,30	3,30	31,50	31,50	46,51	246,0
2,93	5,31		8,79	17,03	3,30	3,30	31,50	31,50	51,83	284,9
2,93			17,57	20,50	3,30	3,30	31,50	31,50	55,30	343,2
5,85		13,88		19,73	3,30	3,30	24,26	24,26	47,29	119,8
5,85		13,88		19,73	3,30	3,30	24,26	24,26	47,29	139,4
5,85		13,88		19,73	3,30	3,30	24,26	24,26	47,29	153,6
5,85		13,88		19,73	3,30	3,30	24,26	24,26	47,29	175,1
5,85			17,57	23,43	3,30	3,30	24,26	24,26	50,99	212,1
5,85			17,57	23,43	3,30	3,30	24,26	24,26	50,99	238,5
5,85	5,31		17,57	28,74	3,30	3,30	24,26	24,26	56,30	280,5
5,85			26,36	32,21	3,30	3,30	24,26	24,26	59,77	336,8
5,85		13,88		19,73	3,30	3,30	24,26	24,26	47,29	119,8
5,85		13,88		19,73	3,30	3,30	24,26	24,26	47,29	139,4

Ведомость расхода стали на изделие, кг

Марка элемента	Изделия арматурные																Всего
	Арматура класса																
	A-I				A-III ГОСТ 5781-82*												
	Ф8	Ф10	Ф12	Итого	Ф8	Ф10	Ф12	Ф14	Ф16	Ф18	Ф20	Ф25	Ф28	Ф32	Ф36	Ф40	Итого	
5КС 36.36-4-н	7,43		0,46	7,89	9,24	19,94							69,41				98,60	106,45
5КС 36.36-6-н	7,43		0,46	7,89	9,24	19,94								90,65			119,80	127,75
5КС 36.36-7-н	0,79	10,59		11,38		34,34									114,7		149,10	160,46
5КС 36.36-9-н	0,79	10,59		11,38		34,34											176,10	187,46
5КС 36.36-11-н	7,43			7,43		34,34								181,3			215,7	223,05
5КС 36.36-13-н	0,79	10,59		11,38		34,34									299,5		263,8	275,16
1КБ 36.47-1	7,12	0,47	0,46	8,05	15,40	1,92					45,77		6,95				70,04	78,09
1КБ 36.47-2	7,12	0,47	0,46	8,05	15,40			3,77				71,51	6,95				97,63	105,65
1КБ 36.47-4	7,22	0,47	0,46	8,15	15,40			3,77					96,67				115,8	123,95
1КБ 36.47-5	7,22	0,47	0,46	8,15	11,70	5,76			4,92				6,95	117,2			146,5	154,65
2КБ 36.47-1	7,12	0,94	0,46	8,52	13,55	1,92					45,77		13,91				75,14	83,66
2КБ 36.47-2	7,12	0,94	0,46	8,52	13,55			3,77				71,51	13,91				102,7	111,25
2КБ 36.47-4	7,22	0,94	0,46	8,62	13,55			3,77					103,6				120,9	129,55
2КБ 36.47-5	7,22	0,94	0,46	8,62	9,86	5,76			4,92				13,91	117,2			151,6	160,25
3КБ 36.47-1	7,12	0,47	0,46	8,05	13,55	1,92					45,77		6,95				68,19	76,24
3КБ 36.47-2	7,12	0,47	0,46	8,05	13,55			3,77				71,51	6,95				95,78	103,85
3КБ 36.47-4	7,22	0,47	0,46	8,15	13,55			3,77					96,67				114,0	122,15
3КБ 36.47-5	7,22	0,47	0,46	8,15	9,86	5,76			4,92				6,95	117,2			144,6	152,75
4КБ 36.47-1	7,12	0,47	0,46	8,05	13,55	1,92					45,77		6,95				68,19	76,24
4КБ 36.47-2	7,12	0,47	0,46	8,05	13,55			3,77				71,51	6,95				95,78	103,85
4КБ 36.47-4	7,22	0,47	0,46	8,15	13,55			3,77					96,67				114,0	122,15
4КБ 36.47-5	7,22	0,47	0,46	8,15	9,86	5,76			4,92				6,95	117,2			144,6	152,75
5КБ 36.47-1	7,12		0,46	7,58	13,55	1,92					45,77						61,24	68,82
5КБ 36.47-2	7,12		0,46	7,58	13,55			3,77				71,51					88,83	96,45
5КБ 36.47-4	7,22		0,46	7,68	13,55			3,77					89,72				107,0	114,75
5КБ 36.47-1-н	7,12		0,46	7,58	13,55	1,92					45,77						61,24	68,82
5КБ 36.47-2-н	7,12		0,46	7,58	13,55			3,77				71,51					88,83	96,45
5КБ 36.47-4-н	7,22		0,46	7,68	13,55			3,77					89,72				107,0	114,75
1КН 36.48-1	7,52	0,47	0,46	8,45	15,40	11,89					46,85		91,85	9,09			88,23	91,67

Инв. № подл. | Подпись и дата | Взам. инв. №

Продолжение ведомости

Изделия закладные											
Арматура класса					Прокат марки				Всего	Общий расход
А-III					ВСт3пс6-I					
ГОСТ 5781-82*					ГОСТ 103-76*		ГОСТ 8510-86			
ф25	ф28	ф32	ф36	Итого	-10х90	Итого	L125х80х10	Итого		
5,85		13,88		19,73	3,30	3,30	24,26	24,26	47,29	153,7
5,85		13,88		19,73	3,30	3,30	24,26	24,26	47,29	174,9
5,85			17,57	23,43	3,30	3,30	24,26	24,26	50,99	211,5
5,85			17,57	23,43	3,30	3,30	24,26	24,26	50,99	238,5
5,85	5,31		17,57	28,74	3,30	3,30	24,26	24,26	56,30	280,6
5,85			26,36	32,21	3,30	3,30	24,26	24,26	59,77	336,0
					3,30	3,30	22,30	22,30	25,60	103,7
					3,30	3,30	22,30	22,30	25,60	131,3
					3,30	3,30	22,30	22,30	25,60	149,6
					3,30	3,30	22,30	22,30	25,60	180,3
					3,30	3,30	36,70	36,70	40,00	123,7
					3,30	3,30	36,70	36,70	40,00	151,3
					3,30	3,30	36,70	36,70	40,00	169,6
					3,30	3,30	36,70	36,70	40,00	200,3
2,93	5,31			8,24	3,30	3,30	29,50	29,50	41,04	117,3
2,93	5,31			8,24	3,30	3,30	29,50	29,50	41,04	144,9
2,93	5,31			8,24	3,30	3,30	29,50	29,50	41,04	163,2
2,93	5,31			8,24	3,30	3,30	29,50	29,50	41,04	193,8
2,93	5,31			8,24	3,30	3,30	31,50	31,50	43,04	119,6
2,93	5,31			8,24	3,30	3,30	31,50	31,50	43,04	146,8
2,93	5,31			8,24	3,30	3,30	31,50	31,50	43,04	165,2
2,93	5,31			8,24	3,30	3,30	31,50	31,50	43,04	195,8
5,85	10,62			16,47	3,30	3,30	24,26	24,26	44,03	112,9
5,85	10,62			16,47	3,30	3,30	24,26	24,26	44,03	140,5
5,85	10,62			16,47	3,30	3,30	24,26	24,26	44,03	158,8
5,85	10,62			16,47	3,30	3,30	24,26	24,26	44,03	112,9
5,85	10,62			16,47	3,30	3,30	24,26	24,26	44,03	140,5
5,85	10,62			16,47	3,30	3,30	24,26	24,26	44,03	158,8
					3,30	3,30	22,30	22,30	25,60	117,2

Инв. № подл. | Подпись и дата | Взам. инв. №

Ведомость расхода стали на изделие, кг

Марка элемента	Изделия арматурные																Всего
	Арматура класса																
	А-I				А-III ГОСТ 5781-82*												
	Ф8	Ф10	Ф12	Итого	Ф8	Ф10	Ф12	Ф14	Ф16	Ф18	Ф20	Ф25	Ф28	Ф32	Ф36	Ф40	Итого	
1КН 36.48-3	7,52	0,47	0,46	8,45	15,40	9,97		3,77				73,21		9,09			111,4	119,9
1КН 36.48-4	7,62	0,47	0,46	8,55	15,40	9,97		3,77					91,85	9,09			130,1	138,6
1КН 36.48-6	7,62	0,47	0,46	8,55	11,70	15,73			4,92					129,0			161,4	169,9
1КН 36.48-7	0,39	11,96		12,35	2,46	30,13				6,23					163,3		202,1	214,44
1КН 36.48-9	0,39	11,96		12,35	2,46	30,13					7,70				11,50	187,5	239,3	251,64
1КН 36.48-11	7,62	0,47		8,09	6,16	24,37			4,92				6,95	239,9	11,50		293,8	301,9
1КН 36.48-13	0,39	11,96		12,35	2,46	15,73	20,76			6,23					323,0		372,0	384,34
2КН 36.48-1	7,52	0,94	0,46	8,91	15,40	11,89					46,85			18,17			92,31	101,2
2КН 36.48-3	7,52	0,94	0,46	8,91	15,40	9,97		3,77				73,21		18,17			120,8	129,4
2КН 36.48-4	7,62	0,94	0,46	9,01	15,40	9,97		3,77					91,85	18,17			139,2	148,2
2КН 36.48-6	7,62	0,94	0,46	9,01	11,70	15,73			4,92					138,1			170,5	179,5
2КН 36.48-7	0,39	12,42		12,82	2,64	30,13				6,23					174,8		213,6	226,44
2КН 36.48-9	0,39	12,42		12,82	2,64	30,13					7,70				23,01	187,5	250,8	263,64
2КН 36.48-11	7,62	0,94		8,55	15,40	9,97			4,92				6,95	239,9	23,01		300,1	308,7
2КН 36.48-13	0,39	12,42		12,82	2,64	15,73	20,76			6,23					338,1		383,3	396,14
3КН 36.48-1	7,52	0,47	0,46	8,45	15,40	11,89					46,85			9,09			83,23	91,67
3КН 36.48-3	7,52	0,47	0,46	8,45	15,40	9,97		3,77				73,21		9,09			111,4	119,9
3КН 36.48-4	7,62	0,47	0,46	8,55	15,40	9,97		3,77					91,85	9,09			130,1	138,6
3КН 36.48-6	7,62	0,47	0,46	8,55	11,70	15,73			4,92					129,0			161,4	169,9
3КН 36.48-7	0,39	11,96		12,35	2,46	30,13				6,23					163,3		202,1	214,44
3КН 36.48-9	0,39	11,96		12,35	2,46	30,13					7,7				11,50	187,5	239,3	251,64
3КН 36.48-11	7,62	0,47		8,09	6,16	24,37			4,92				6,95	239,9	11,50		293,8	301,9
3КН 36.48-13	0,39	11,96		12,35	2,46	30,13				6,23					326,6		365,5	377,84
3КН 36.48-14	0,39	11,96		12,35	2,46	30,13				6,23					326,6		365,5	377,84
4КН 36.48-1	7,52	0,47	0,46	8,45	15,40	11,89					35,41			9,09			74,78	80,23
4КН 36.48-3	7,52	0,47	0,46	8,45	15,40	9,97		3,77				73,21		9,09			111,4	119,9
4КН 36.48-4	7,62	0,47	0,46	8,45	15,40	9,97		3,77					91,85	9,09			130,1	138,6
4КН 36.48-6	7,62	0,47	0,46	8,45	11,70	15,73			4,92					129,0			161,4	169,9
4КН 36.48-7	0,39	11,96		12,35	2,46	30,13				6,23					163,3		202,1	214,44
4КН 36.48-9	0,39	11,96		12,35	2,46	30,13					7,7				11,50	187,5	239,3	251,64

Инв. № подл. | Подпись и дата | Взам. инв. №

Продолжение ведомости

Изделия закладные											
Арматура класса					Прокат марки				Всего	Общий расход
А-III					ВСт3пс6-1					
ГОСТ 5781-82*					ГОСТ 103-76*		ГОСТ 8510-86			
ф25	ф28	ф32	ф36	Итого	-10х90	Итого	∟125х80х10	Итого		
					3,30	3,30	22,30	22,30	25,60	145,5
					3,30	3,30	22,30	22,30	25,60	164,2
					3,30	3,30	22,30	22,30	25,60	195,5
					3,30	3,30	22,30	22,30	25,60	240,0
					3,30	3,30	22,30	22,30	25,60	277,2
					3,30	3,30	22,30	22,30	25,60	327,5
					3,30	3,30	22,30	22,30	25,60	410,3
					3,30	3,30	36,70	36,70	40,00	141,2
					3,30	3,30	36,70	36,70	40,00	169,4
					3,30	3,30	36,70	36,70	40,00	188,2
					3,30	3,30	36,70	36,70	40,00	219,5
					3,30	3,30	36,70	36,70	40,00	266,7
					3,30	3,30	36,70	36,70	40,00	303,6
					3,30	3,30	36,70	36,70	40,00	348,7
					3,30	3,30	36,70	36,70	40,00	436,7
2,93		6,94		9,87	3,30	3,30	29,50	29,50	42,67	134,3
2,93		6,94		9,87	3,30	3,30	29,50	29,50	42,67	162,6
2,93		6,94		9,87	3,30	3,30	29,50	29,50	42,67	181,3
2,93		6,94		9,87	3,30	3,30	29,50	29,50	42,67	212,4
2,93			8,79	11,72	3,30	3,30	29,50	29,50	44,52	258,9
2,93			8,79	11,72	3,30	3,30	29,50	29,50	44,52	296,1
2,93			8,79	11,72	3,30	3,30	29,50	29,50	44,52	346,4
2,93			8,79	11,72	3,30	3,30	29,50	29,50	44,52	422,4
2,93			8,79	11,72	3,30	3,30	29,50	29,50	44,52	422,4
2,93		6,94		9,87	3,30	3,30	31,50	31,50	44,67	124,9
2,93		6,94		9,87	3,30	3,30	31,50	31,50	44,67	164,6
2,93		6,94		9,87	3,30	3,30	31,50	31,50	44,67	182,9
2,93		6,94		9,87	3,30	3,30	31,50	31,50	44,67	214,6
2,93			8,79	11,72	3,30	3,30	31,50	31,50	46,52	260,9
2,93			8,79	11,72	3,30	3,30	31,50	31,50	46,52	298,1

Инв. № подл. | Подпись и дата | Взам. инв. №

1.020.1-2с/89 Т. 2-3

Ведомость расхода стали на изделие, кг

Марка элемента	Изделия арматурные																Всего
	Арматура класса																
	A-I				A-III ГОСТ 5781-82*												
	Ф8	Ф10	Ф12	Итого	Ф8	Ф10	Ф12	Ф14	Ф16	Ф18	Ф20	Ф25	Ф28	Ф32	Ф36	Ф40	Итого	
4КН 36.48-II	7,62	0,47		8,09	6,16	24,37			4,92					249,0			284,4	292,5
4КН 36.48-I3	0,39	11,96		12,35	2,46	30,13				6,23					315,1		353,9	366,34
4КН 36.48-I4	0,39	11,96		12,35	2,46	30,13				6,23					315,1		353,9	366,34
5КН 36.48-I	7,52		0,46	7,98	15,40	11,89					46,85						74,14	82,12
5КН 36,48-3	7,52		0,46	7,98	15,40	9,97		3,77				73,21					102,3	110,3
5КН 36.48-4	7,62		0,46	8,08	15,40	9,97		3,77					91,85				121,0	129,1
5КН 36.48-6	7,62		0,46	8,08	11,70	15,73			4,92					119,9			152,3	160,4
5КН 36.48-7	0,39	11,49		11,88	2,46	30,13				6,23					151,8		190,6	202,54
5КН 36.48-9	0,39	11,49		11,88	2,46	30,13					7,70					187,5	227,8	239,74
5КН 36.48-II	7,62			7,62	6,16	24,37			4,92					239,9			275,3	283,0
5КН 36.48-I3	0,39	11,49		11,88	2,46	30,13				6,23					303,6		342,4	354,34
5КН 36,48-I-н	7,52		0,46	7,98	15,40	11,89					46,85						74,14	82,12
5КН 36.48-3-н	7,52		0,46	7,98	15,40	9,97		3,77				73,21					102,3	110,3
5КН 36.48-4-н	7,62		0,46	8,08	15,40	9,97		3,77					91,85				121,0	129,1
5КН 36.48-6-н	7,62		0,46	8,08	11,70	15,73			4,92								152,3	160,4
5КН 36.48-7-н	0,39	11,49		11,88	2,46	30,13				6,23					151,8		190,6	202,54
5КН 36.48-9-н	0,39	11,49		11,88	2,46	30,13					7,70					187,5	227,8	239,74
5КН 36.48-II-н	7,62			7,62	6,16	24,37			4,92					239,9			275,3	283,0
5КН 36.48-I3-н	0,39	11,49		11,88	2,46	30,13				6,23					303,6		342,4	354,34
1КВ 36.63-I	9,71	0,94	0,92	11,57	18,48	9,97					61,95		6,95	9,09			106,4	118,0
1КВ 36.63-2	9,71	0,94	0,92	11,57	18,48	9,97						96,79	6,95	9,09			141,3	152,8
1КВ 36.63-5	9,84	0,94	0,92	11,69	18,48	9,97							6,95	167,7			203,1	214,8
1КВ 36.63-II	9,84	0,94		10,78	9,24	24,37							6,95	167,7	11,50		219,7	230,5
2КВ 36.63-I	9,71	0,94	0,92	11,57	16,63	9,97					61,95		13,91	18,17			120,6	132,2
2КВ 36.63-2	9,71	0,94	0,92	11,57	16,63	9,97						96,79	13,91	18,17			155,5	167,0
2КВ 36.63-5	9,84	0,94	0,92	11,69	16,63	9,97							13,91	176,7			217,3	229,0
2КВ 36.63-II	9,84	1,87		11,71	16,63	9,97							6,95	335,3	23,01		391,9	403,6
2КВ 36.63-I3	0,39	16,89		17,29		21,49	20,76								458,9		501,2	518,48
3КВ 36.63-I	9,71	0,94	0,92	11,57	16,63	9,97					61,95		6,95	9,09			104,6	116,2

Инв. № подл. | Подпись и дата | Взам. инв. №

Продолжение ведомости

Изделия закладные											
Арматура класса					Прокат марки				Всего	Общий расход
А-III					ВСт3пс6-I					
ГОСТ 5781-82*					ГОСТ 103-76*		ГОСТ 8510-86			
ф25	ф28	ф32	ф36	Итого	-10х90	Итого	L125х80х10	Итого		
2,93	5,31		8,79	17,03	3,30	3,30	31,50	31,50	51,83	344,4
2,93			17,57	20,50	3,30	3,30	31,50	31,50	55,30	421,6
2,93			17,57	20,50	3,30	3,30	31,50	31,50	55,30	421,6
5,85		13,88		19,73	3,30	3,30	24,26	24,26	47,29	129,4
5,85		13,88		19,73	3,30	3,30	24,26	24,26	47,29	157,6
5,85		13,88		19,73	3,30	3,30	24,26	24,26	47,29	176,4
5,85		13,88		19,73	3,30	3,30	24,26	24,26	47,29	207,7
5,85			17,57	23,43	3,30	3,30	24,26	24,26	50,99	253,5
5,85			17,57	23,43	3,30	3,30	24,26	24,26	50,99	290,7
5,85	5,31		17,57	28,74	3,30	3,30	24,26	24,26	56,30	339,4
5,85			26,36	32,21	3,30	3,30	24,26	24,26	59,77	415,1
5,85		13,88		19,73	3,30	3,30	24,26	24,26	47,29	129,4
5,85		13,88		19,73	3,30	3,30	24,26	24,26	47,29	157,6
5,85		13,88		19,73	3,30	3,30	24,26	24,26	47,29	176,4
5,85		13,88		19,73	3,30	3,30	24,26	24,26	47,29	207,7
5,85			17,57	23,43	3,30	3,30	24,26	24,26	50,99	253,5
5,85			17,57	23,43	3,30	3,30	24,26	24,26	50,99	290,7
5,85	5,31		17,57	28,74	3,30	3,30	24,26	24,26	56,30	339,4
5,85			26,36	32,21	3,30	3,30	24,26	24,26	59,77	415,1
					6,60	6,60	44,60	44,60	51,20	169,2
					6,60	6,60	44,60	44,60	51,20	204,0
					6,60	6,60	44,60	44,60	51,20	266,0
					6,60	6,60	44,60	44,60	51,20	281,7
					6,60	6,60	73,40	73,40	80,00	242,2
					6,60	6,60	73,40	73,40	80,00	247,0
					6,60	6,60	73,40	73,40	80,00	309,0
					6,60	6,60	73,40	73,40	80,00	483,6
					6,60	6,60	73,40	73,40	80,00	598,5
5,85	5,31	6,94		18,10	6,60	6,60	59,00	59,00	83,70	199,9

Инв. № подл. | Подпись и дата | Взам. инв. №

Ведомость расхода стали на изделие, кг

Марка элемента	Изделия арматурные																	Всего
	Арматура класса																	
	A-I				A-III ГОСТ 5781-82*													
	Ф8	Ф10	Ф12	Итого	Ф8	Ф10	Ф12	Ф14	Ф16	Ф18	Ф20	Ф25	Ф28	Ф32	Ф36	Ф40	Итого	
3КВ 36.63-2	9,71	0,94	0,92	11,57	16,63	9,97						96,79	6,95	9,09			139,4	151,0
3КВ 36.63-5	9,84	0,94	0,92	11,69	16,63	9,97							6,95	167,7			201,2	212,9
3КВ 36.63-II	9,84	0,94		10,77	7,392	24,37							6,95	326,2	11,50		376,5	387,2
4КВ 36.63-I	9,71	0,94	0,92	11,57	16,63	9,97					61,95		6,95	9,09			104,6	116,2
4КВ 36.63-2	9,71	0,94	0,92	11,57	16,63	9,97						96,79	6,95	167,7			139,4	151,0
4КВ 36.63-5	9,84	0,94	0,92	11,69	16,63	9,97							6,95	335,3			201,2	212,9
4КВ 36.63-II	9,84	0,94		10,77	7,39	24,37											367,1	377,9
4КВ 36.63-I3	0,39	15,96		16,35		35,89									424,4		460,3	476,68
5КВ 36.63-I	9,71		0,92	10,63	16,63	9,97					61,95						88,55	99,2
5КВ 36.63-2	9,71		0,92	10,63	16,63	9,97						96,79					123,4	134,0
5КВ 36.63-5	9,84		0,92	10,76	16,63	9,97								158,6			185,2	195,9
5КВ 36.63-II	9,84			9,84	7,39	24,37								317,2			348,9	358,8
5КВ 36.63-I3	0,39	15,02		15,41		35,89									401,4		437,3	452,68
5КВ 36.63-I-н	9,71		0,92	10,63	16,63	9,97					61,95						88,55	99,2
5КВ 36.63-2-н	9,71		0,92	10,63	16,63	9,97						96,79					123,4	134,0
5КВ 36.63-5-н	9,84		0,92	10,76	16,63	9,97								158,6			185,2	195,9
5КВ 36.63-II-н	9,84			9,84	7,39	24,37								317,2			348,9	358,8
5КВ 36.63-I3-н	0,39	15,02		15,41		35,89									401,4		437,3	452,68
IКБ 36.83-I	12,60	0,94	0,92	14,46	24,64	1,92					81,57		6,95	9,09			124,2	138,6
IКБ 36.83-2	12,60	0,94	0,92	14,46	24,64			3,77				127,0	6,95	9,09			171,4	185,9
IКБ 36.83-4	12,78	0,94	0,92	14,64	24,64			3,77					166,3	9,09			203,8	218,4
IКБ 36.83-5	12,78	0,94	0,92	14,64	20,94	5,76			4,92				6,95	217,2			255,7	270,4
IКБ 36.83-7		21,26		21,26	2,46	34,56				6,23				9,09	274,8		327,2	348,44
IКБ 36.83-9		20,33		20,33	2,46	34,56					7,70			9,09	11,5	325,3	390,7	410,94
2КБ 36.83-I	12,60	1,87	0,92	15,40	22,79	1,92					81,57		13,91	18,17			138,4	153,8
2КБ 36.83-2	12,60	1,87	0,92	15,40	22,79			3,77				127,0	13,91	18,17			185,6	201,0
2КБ 36.83-4	12,78	1,87	0,92	15,58	22,79			3,77					173,2	18,17			218,0	233,5
2КБ 36.83-5	12,78	1,87	0,92	15,58	19,09	5,76			4,92				55,63	226,2			311,6	327,2
2КБ 36.83-7		22,20		22,20	2,46	31,68				6,23				18,17	286,4		344,9	367,14

Инв. № подл. | Подпись и дата | Взам. инв. №

Формат А2

Продолжение ведомости

Изделия закладные										Всего	Общий расход
Арматура класса					Прокат марки						
А-III					ВСт3пс6-I						
ГОСТ 5781-82*					ГОСТ 103-76*		ГОСТ 8510-86				
ф25	ф28	ф32	ф36	Итого	-10х90	Итого	L125х80х10	Итого			
5,85	5,31	6,94		18,10	6,60	6,60	59,00	59,00		83,70	234,7
5,85	5,31	6,94		18,10	6,60	6,60	59,00	59,00		83,70	296,6
5,85		6,94	8,79	21,58	6,60	6,60	59,00	59,00		87,18	474,4
5,85	5,31	6,94		18,10	6,60	6,60	63,00	63,00		87,70	203,5
5,85	5,31	6,94		18,10	6,60	6,60	63,00	63,00		87,70	238,3
5,85	5,31	6,94		18,10	6,60	6,60	63,00	63,00		87,70	299,9
5,85	5,31	6,94	8,79	26,89	6,60	6,60	63,00	63,00		96,49	474,4
5,85			26,36	32,21	6,60	6,60	63,00	63,00		101,81	579,4
11,70	10,62	13,88		36,20	6,60	6,60	48,52	48,52		91,32	190,1
11,70	10,62	13,88		36,20	6,60	6,60	48,52	48,52		91,32	224,9
11,70	10,62	13,88		36,20	6,60	6,60	48,52	48,52		91,32	286,5
11,70	5,31	13,88	17,57	48,47	6,60	6,60	48,52	48,52		103,59	462,3
11,70			43,94	55,64	6,60	6,60	48,52	48,52		110,76	564,9
11,70	10,62	13,88		36,20	6,60	6,60	48,52	48,52		91,32	190,1
11,70	10,62	13,88		36,20	6,60	6,60	48,52	48,52		91,32	224,9
11,70	10,62	13,88		36,20	6,60	6,60	48,52	48,52		91,32	286,5
11,70	5,31	13,88	17,57	48,47	6,60	6,60	48,52	48,52		103,59	462,3
11,70			43,94	55,64	6,60	6,60	48,52	48,52		110,76	564,9
					6,60	6,60	44,60	44,60		51,20	189,8
					6,60	6,60	44,60	44,60		51,20	237,1
					6,60	6,60	44,60	44,60		51,20	268,9
					6,60	6,60	44,60	44,60		51,20	320,9
					6,60	6,60	44,60	44,60		51,20	400,6
					6,60	6,60	44,60	44,60		51,20	462,1
					6,60	6,60	73,40	73,40		80,00	233,8
					6,60	6,60	73,40	73,40		80,00	280,9
					6,60	6,60	73,40	73,40		80,00	313,5
					6,60	6,60	73,40	73,40		80,00	406,2
					6,60	6,60	73,40	73,40		80,00	447,1

I.020.I-2с/89 В. 2-3

Инв. № подл. | Подпись и дата | Взам. инв. №

Ведомость расхода стали на изделие, кг

Марка элемента	Изделия арматурные																	Всего
	Арматура класса																	
	A-I				A-III ГОСТ 5781-82*													
	Ф8	Ф10	Ф12	Итого	Ф8	Ф10	Ф12	Ф14	Ф16	Ф18	Ф20	Ф25	Ф28	Ф32	Ф36	Ф40	Итого	
2КБ 36.83-9		22,20		22,20	2,46	31,68					7,70			18,17	23,01	325,3	408,3	430,54
2КБ 36.83-II	12,78	1,87		14,66	22,79				4,92				6,95	434,3	23,01		492,0	506,7
3КБ 36.83-I	12,60	0,94	0,92	14,46	22,79	1,92					81,57		6,95	9,09			122,3	136,8
3КБ 36.83-2	12,60	0,94	0,92	14,46	22,79			3,77				127,0	6,95	9,09			169,6	184,0
3КБ 36.83-4	12,78	0,94	0,92	14,64	22,79			3,77					166,3	9,09			201,9	216,6
3КБ 36.83-5	12,78	0,94	0,92	14,64	19,09	5,76			4,92				6,95	217,2			253,9	268,5
3КБ 36.83-7		21,26		21,26	2,46	31,68				6,23				9,09	274,8		324,3	345,54
3КБ 36.83-9		21,26		21,26	2,46	31,68					7,70			9,09	11,50	325,3	387,7	409,04
4КБ 36.83-I	12,60	0,94	0,92	14,46	22,79	1,92					81,57		6,95	9,09			122,3	136,8
4КБ 36.83-2	12,60	0,94	0,92	14,46	22,79			3,77				127,0	6,95	9,09			169,6	184,0
4КБ 36.83-4	12,78	0,94	0,92	14,64	22,79			3,77					166,3	9,09			201,9	216,6
4КБ 36.83-5	12,78	0,94	0,92	14,64	19,09	5,76			4,92				6,95	217,2			253,9	268,5
4КБ 36.83-7		21,26		21,26	2,46	31,68				6,23				9,09	274,8		324,3	345,54
4КБ 36.83-9		21,26		21,26	2,46	31,68					7,70			9,09	11,50	325,3	387,7	409,04
4КБ 36.83-II	12,78	0,94		13,72	13,55	14,40			4,92					434,3			467,2	480,9
5КБ 36.83-I	12,60		0,92	13,52	22,79	1,92					81,57						106,3	119,8
5КБ 36.83-2	12,60		0,92	13,52	22,79			3,77				127,0					153,5	167,1
5КБ 36.83-4	12,78		0,92	13,70	22,79			3,77					159,3				185,9	199,6
5КБ 36.83-5	12,78		0,92	13,70	19,09	5,76			4,92					208,1			237,8	251,5
5КБ 36.83-7		20,33		20,33	2,46	31,68				6,23					263,3		303,7	324,04
5КБ 36.83-II	12,78			12,78	13,55	14,40			4,92					416,1			449,0	461,8
5КБ 36.83-I-н	12,60		0,92	13,52	22,79	1,92					81,57						106,3	119,3
5КБ 36.83-2-н	12,60		0,92	13,52	22,79			3,77				127,0					153,5	167,1
5КБ 36.83-4-н	12,78		0,92	13,70	22,79			3,77					159,3				135,9	199,6
5КБ 36.83-5-н	12,78		0,92	13,70	19,09	5,76			4,92					208,1			237,8	251,5
5КБ 36.83-7-н		20,33		20,33	2,46	31,68				6,23					263,3		303,7	324,04
5КБ 36.83-II-н	12,78			12,78	13,55	14,40			4,92					416,1			449,0	461,8
IKB 36.99-I	15,74	1,40	1,38	18,52	27,72	9,97					97,45		6,95	18,17			160,3	178,8
IKB 36.99-2	15,74	1,40	1,38	18,52	27,72	9,97						152,3	6,95	18,17			215,1	233,6
IKB 36.99-4	15,95	1,40	1,38	18,73	27,72	9,97							198,0	18,17			253,9	272,6

I.020.I-2c/89 Вып. 2-3

Инв. № подл. | Подпись и дата | Взам. инв. №

Продолжение ведомости

Изделия закладные										
Арматура класса					Прокат марки				Всего	Общий расход
А-III					ВСт3пс6-1					
ГОСТ 5781-82*					ГОСТ 103-76*		ГОСТ 8510-86			
ф25	ф28	ф32	ф36	Итого	-10х90	Итого	L125х80х10	Итого		
					6,60	6,60	73,40	73,40	80,00	510,5
					6,60	6,60	73,40	73,40	80,00	586,7
5,85	5,31	6,94		18,10	6,60	6,60	59,00	59,00	83,70	220,5
5,85	5,31	6,94		18,10	6,60	6,60	59,00	59,00	83,70	267,7
5,85	5,31	6,94		18,10	6,60	6,60	59,00	59,00	83,70	300,3
5,85	5,31	6,94		18,10	6,60	6,60	59,00	59,00	83,70	352,2
5,85		6,94	8,79	21,58	6,60	6,60	59,00	59,00	87,18	432,7
5,85		6,94	8,79	21,58	6,60	6,60	59,00	59,00	87,18	496,2
5,85	5,31	6,94		18,10	6,60	6,60	63,40	63,40	88,10	223,9
5,85	5,31	6,94		18,10	6,60	6,60	63,40	63,40	88,10	270,9
5,85	5,31	6,94		18,10	6,60	6,60	63,40	63,40	88,10	303,3
5,85	5,31	6,94		18,10	6,60	6,60	63,40	63,40	88,10	355,5
5,85		6,94	8,79	21,58	6,60	6,60	63,40	63,40	91,58	436,6
5,85		6,94	8,79	21,58	6,60	6,60	63,40	63,40	91,58	500,0
5,85	5,31	6,94	8,79	26,89	6,60	6,60	63,40	63,40	96,89	577,0
11,70	10,62	13,88		36,20	6,60	6,60	48,53	48,53	81,33	210,5
11,70	10,62	13,88		36,20	6,60	6,60	48,53	48,53	81,33	257,5
11,70	10,62	13,88		36,20	6,60	6,60	48,53	48,53	81,33	290,0
11,70	10,62	13,88		36,20	6,60	6,60	48,53	48,53	81,33	342,1
11,70		13,88	17,57	43,16	6,60	6,60	48,53	48,53	88,33	422,3
11,70	5,31	13,88	17,57	48,47	6,60	6,60	48,53	48,53	93,63	565,2
11,70	10,62	13,88		36,20	6,60	6,60	48,53	48,53	81,33	210,5
11,70	10,62	13,88		36,20	6,60	6,60	48,53	48,53	81,33	257,5
11,70	10,62	13,88		36,20	6,60	6,60	48,53	48,53	81,33	290,0
11,70	10,62	13,88		36,20	6,60	6,60	48,53	48,53	81,33	342,1
11,70		13,88	17,57	43,16	6,60	6,60	48,53	48,53	88,33	422,3
11,70	5,31	13,88	17,57	48,47	6,60	6,60	48,53	48,53	93,63	565,2
					9,90	9,90	66,90	66,90	76,80	255,6
					9,90	9,90	66,90	66,90	76,80	310,4
					9,90	9,90	66,90	66,90	76,80	348,8

I.020.I-2с/89 Вып. 2-3

Инв. № подл. | Подпись и дата | Взам. инв. №

Ведомость расхода стали на изделие, кг

Марка элемента	Изделия арматурные																	Всего
	Арматура класса																	
	A-I				A-III													
	ГОСТ 5781-82*																	
	ф8	ф10	ф12	Итого	ф8	ф10	ф12	ф14	ф16	ф18	ф20	ф25	ф28	ф32	ф36	ф40	Итого	
1КВ 36.99-5	15,95	1,40	1,38	18,73	27,72	9,97							6,95	267,6			312,3	331,0
1КВ 36.99-7	0,39	26,15		26,54		53,17								9,09	338,8		401,0	427,58
1КВ 36.99-II	15,95	1,40		17,35	9,24	38,77							13,91	508,1	23,01		593,0	610,3
2КВ 36.99-I	15,74	2,81	1,38	19,93	25,87	9,97					97,45		13,91	36,34			183,5	203,5
2КВ 36.99-2	15,74	2,81	1,38	19,93	25,87	9,97						152,3	13,91	36,34			238,4	258,3
2КВ 36.99-4	15,95	2,81	1,38	20,14	25,87	9,97							204,9	36,34			277,1	297,3
2КВ 36.99-5	15,95	2,81	1,38	20,14	25,87	9,97							13,91	285,8			335,6	355,7
2КВ 36.99-7	0,39	27,55		27,94		50,29								18,17	361,8		430,2	458,18
2КВ 36.99-II	15,95	2,81		18,76	25,87	9,97							13,91	517,1	46,02		612,9	631,7
2КВ 36.99-I3	0,39	27,55		27,94		21,49	41,52								723,6		786,6	814,48
3КВ 36.99-I	15,74	0,94	1,38	18,06	25,87	9,97					97,45		6,95	18,17			158,4	176,5
3КВ 36.99-2	15,74	0,94	1,38	18,06	25,87	9,97						152,3	6,95	18,17			213,2	234,3
3КВ 36.99-4	15,95	0,94	1,38	18,26	25,87	9,97							198,0	18,17			252,0	270,3
3КВ 36.99-5	15,95	0,94	1,38	18,26	25,87	9,97							6,95	267,6			310,4	328,7
3КВ 36.99-7	0,39	26,15		26,54		50,29								9,09	338,8		398,1	424,68
3КВ 36.99-II	15,95	1,40		17,35	7,39	38,77							13,91	508,4	23,01		591,1	608,5
4КВ 36.99-I	15,74	1,40	1,38	18,52	25,87	9,97					97,45		6,95	18,17			158,4	176,9
4КВ 36.99-2	15,74	1,40	1,38	18,52	25,87	9,97						152,3	6,95	18,17			213,2	234,8
4КВ 36.99-4	15,95	1,40	1,38	18,73	25,87	9,97							198,0	18,17			252,0	270,7
4КВ 36.99-5	15,95	1,40	1,38	18,73	25,87	9,97							6,95	267,6			310,4	329,2
4КВ 36.99-7	0,39	26,15		26,54		50,29								9,09	338,8		398,1	424,68
4КВ 36.99-II	15,95	1,40		17,35	7,39	38,77								526,2			572,4	589,7
4КВ 36.99-I3	0,39	26,15		26,54		50,29									666,0		716,3	742,88
5КВ 36.99-I	15,74		1,38	17,12	25,87	9,97					97,45						133,3	150,4
5КВ 36.99-2	15,74		1,38	17,12	25,87	9,97						152,3					188,1	205,2
5КВ 36.99-4	15,95		1,38	17,33	25,87	9,97							191,0				226,9	244,2
5КВ 36.99-5	15,95		1,38	17,33	25,87	9,97								249,5			285,3	302,7
5КВ 36.99-7	0,39	24,74		25,14		50,29									315,8		366,0	391,18
5КВ 36.99-II	15,95			15,95	7,39	38,77								499,0			545,1	561,1
5КВ 36.99-I3	0,39	24,74		25,14		50,29									631,5		681,8	706,98

Инв. № подл. | Подпись и дата | Взам. инв. №

Продолжение ведомости

Изделия закладные										Всего	Общий расход
Арматура класса					Прокат марки						
А-III					ВСт3пс6-I						
ГОСТ 5781-82*					ГОСТ 103-76*		ГОСТ 8510-86				
Ф25	Ф28	Ф32	Ф36	Итого	-I0x90	Итого	L125x80xI0	Итого			
					9,90	9,90	66,90	66,90	76,80	407,8
					9,90	9,90	66,90	66,90	76,80	504,4
					9,90	9,90	66,90	66,90	76,80	687,3
					9,90	9,90	110,10	110,10	120,00	323,5
					9,90	9,90	110,10	110,10	120,00	378,3
					9,90	9,90	110,10	110,10	120,00	417,3
					9,90	9,90	110,10	110,10	120,00	475,7
					9,90	9,90	110,10	110,10	120,00	578,3
					9,90	9,90	110,10	110,10	120,00	751,7
					9,90	9,90	110,10	110,10	120,00	934,5
8,79	5,31	13,88		27,97	9,90	9,90	88,19	88,19	126,06	302,2
8,79	5,31	13,88		27,97	9,90	9,90	88,19	88,19	126,06	357,0
8,79	5,31	13,88		27,97	9,90	9,90	88,19	88,19	126,06	395,8
8,79	5,31	13,88		27,97	9,90	9,90	88,19	88,19	126,06	454,2
8,79		6,94	17,57	33,29	9,90	9,90	88,19	88,19	131,38	556,7
8,79		6,94	17,57	33,29	9,90	9,90	88,19	88,19	131,38	740,7
8,79	5,31	13,88		27,97	9,90	9,90	94,0	94,0	131,90	308,7
8,79	5,31	13,88		27,97	9,90	9,90	94,0	94,0	131,90	363,4
8,79	5,31	13,88		27,97	9,90	9,90	94,0	94,0	131,90	402,2
8,79	5,31	13,88		27,97	9,90	9,90	94,0	94,0	131,90	460,6
8,79		6,94	17,57	33,29	9,90	9,90	94,0	94,0	138,20	562,7
8,79	10,62	6,94	17,57	43,92	9,90	9,90	94,0	94,0	147,83	738,6
8,79			43,94	52,72	9,90	9,90	94,0	94,0	158,63	900,7
17,55	10,62	27,76		55,94	9,90	9,90	72,78	72,78	138,62	288,2
17,55	10,62	27,76		55,94	9,90	9,90	72,78	72,78	138,62	343,0
17,55	10,62	27,76		55,94	9,90	9,90	72,78	72,78	138,62	382,0
17,55	10,62	27,76		55,94	9,90	9,90	72,78	72,78	138,62	440,2
17,55		13,88	35,15	66,58	9,90	9,90	72,78	72,78	149,26	541,2
17,55	10,62	13,88	35,15	77,21	9,90	9,90	72,78	72,78	159,89	724,9
17,55			70,30	87,85	9,90	9,90	72,78	72,78	170,53	879,0

Ведомость расхода стали на изделие, кг

Марка элемента	Изделия арматурные																	Всего
	Арматура класса																	
	A-I				A-III ГОСТ 5781-82*													
	Ф8	Ф10	Ф12	Итого	Ф8	Ф10	Ф12	Ф14	Ф16	Ф18	Ф20	Ф25	Ф28	Ф32	Ф36	Ф40	Итого	
5КВ 36.99-I-н	15,74		1,38	17,12	25,87	9,97					97,45						133,3	150,4
5КВ 36.99-2-н	15,74		1,38	17,12	25,87	9,97						152,3					188,1	205,2
5КВ 36.99-4-н	15,95		1,38	17,33	25,87	9,97							191,0				226,9	244,2
5КВ 36.99-5-н	15,95		1,38	17,33	25,87	9,97								249,5			285,3	300,7
5КВ 36.99-7-н	0,39	24,74		25,14		50,29									315,8		366,0	391,14
5КВ 36.99-II-н	15,75			17,12	7,39	38,77								499,0			545,1	561,1
5КВ 36.99-I3-н	0,39	24,74		25,14		50,29									631,5		681,8	706,98
IKC 36.I08-I	17,78	1,40	1,38	20,56	27,72	19,94					106,4			27,26			181,3	201,9
IKC 36.I08-3	17,78	1,40	1,38	20,56	27,72	19,94						166,3		27,26			241,2	261,8
IKC 36.I08-4	18,01	1,40	1,38	20,79	27,72	19,94							208,6	27,26			283,5	304,3
IKC 36.I08-5	18,01	1,40	1,38	20,79	27,72	19,94								299,7			347,4	368,2
IKC 36.I08-6	18,01	1,40	1,38	20,79	27,72	19,94								299,7			347,4	368,2
IKC 36.I08-7	0,79	28,80		29,58		63,14									379,4		442,5	472,12
IKC 36.I08-9	0,79	28,80		29,58		63,14									34,52	425,9	523,6	553,22
IKC 36.I08-II	18,01	1,40		19,41		63,14							20,86	544,9	34,52		663,4	682,9
2КС 36.I08-I	17,78	2,81	1,38	21,97	27,72	19,94					106,4			54,51			208,6	230,6
2КС 36.I08-3	17,78	2,81	1,38	21,97	27,72	19,94						166,3		54,51			268,5	290,4
2КС 36.I08-4	18,01	2,81	1,38	22,20	27,72	19,94							208,6	54,51			310,8	333,0
2КС 36.I08-5	18,01	2,81	1,38	22,20	27,72	19,94								327,0			374,6	396,8
2КС 36.I08-6	18,01	2,81	1,38	22,20	27,72	19,94								327,0			374,6	396,8
2КС 36.I08-7	0,79	30,20		30,99		63,14									413,9		477,0	508,02
2КС 36.I08-9	0,79	30,20		30,99		63,14									69,03	425,9	558,1	589,12
2КС 36.I08-II	18,01	2,81		20,82	27,72	19,94							20,86	544,9	69,03		682,5	703,3
2КС 36.I08-I3	0,79	30,20		30,99		19,94	62,28								793,2		875,5	906,42
3КС 36.I08-I	17,78	1,40	1,38	20,56	27,72	19,94					106,4			27,26			181,3	201,9
3КС 36.I08-3	17,78	1,40	1,38	20,56	27,72	19,94						166,3		27,26			241,2	261,8
3КС 36.I08-4	18,01	1,40	1,38	20,79	27,72	19,94							208,6	27,26			283,5	304,3
3КС 36.I08-6	18,01	1,40	1,38	20,79	27,72	19,94								299,7			347,4	368,2
3КС 36.I08-7	0,79	28,80		29,58		63,14									379,4		442,5	472,12
3КС 36.I08-9	0,79	28,80		29,58		63,14									34,52	425,9	573,6	553,22

Инв. № подл. | Подпись и дата | Взам. инв. №

Продолжение вед. 1.020.1-2с/89

Изделия закладные										
Арматура класса					Прокат марки				Всего	Общий расход
А-III					ВСт3пс6-1					
ГОСТ 5781-82*					ГОСТ 103-76*		ГОСТ 8510-86			
ф25	ф28	ф32	ф36	Итого	-10х90	Итого	L125х80х10	Итого		
17,55	10,62	27,76		55,94	9,90	9,90	72,78	72,78	138,62	288,2
17,55	10,62	27,76		55,94	9,90	9,90	72,78	72,78	138,62	343,0
17,55	10,62	27,76		55,94	9,90	9,90	72,78	72,78	138,62	381,8
17,55	10,62	27,76		55,94	9,90	9,90	72,78	72,78	138,62	440,2
17,55		13,88	35,15	66,58	9,90	9,90	72,78	72,78	149,26	541,1
17,55	10,62	13,88	35,15	77,21	9,90	9,90	72,78	72,78	159,89	721,9
17,55			70,30	87,85	9,90	9,90	72,78	72,78	170,53	879,0
					9,90	9,90	66,90	66,90	76,80	278,2
					9,90	9,90	66,90	66,90	76,80	338,6
					9,90	9,90	66,90	66,90	76,80	380,6
					9,90	9,90	66,90	66,90	76,80	444,2
					9,90	9,90	66,90	66,90	76,80	444,2
					9,90	9,90	66,90	66,90	76,80	549,2
					9,90	9,90	66,90	66,90	76,80	628,4
					9,90	9,90	66,90	66,90	76,80	759,9
					9,90	9,90	110,10	110,10	120,00	350,0
					9,90	9,90	110,10	110,10	120,00	410,0
					9,90	9,90	110,10	110,10	120,00	452,4
					9,90	9,90	110,10	110,10	120,00	516,0
					9,90	9,90	110,10	110,10	120,00	516,0
					9,90	9,90	110,10	110,10	120,00	628,3
					9,90	9,90	110,10	110,10	120,00	708,5
					9,90	9,90	110,10	110,10	120,00	822,5
8,79		20,82		29,60	9,90	9,90	110,10	110,10	120,00	1027,1
8,79		20,82		29,60	9,90	9,90	88,5	88,5	128,0	328,0
8,79		20,82		29,60	9,90	9,90	88,5	88,5	128,0	388,9
8,79		20,82		29,60	9,90	9,90	88,5	88,5	128,0	431,3
8,79			26,36	35,14	9,90	9,90	88,5	88,5	128,0	494,9
8,79			26,36	35,14	9,90	9,90	88,5	88,5	133,5	606,5
							88,5	88,5	133,5	685,7

Инв. № подл. | Подп. и дата | Взам. инв. №

Ведомость расхода стали на изделие, кг

Марка элемента	Изделия арматурные																Всего
	Арматура класса																
	А-I				А-III ГОСТ 5781-82*												
	Ф8	Ф10	Ф12	Итого	Ф8	Ф10	Ф12	Ф14	Ф16	Ф18	Ф20	Ф25	Ф28	Ф32	Ф36	Ф40	Итого	
3КС 36.108-II	18,01	1,40		19,41		63,14							20,86	544,9	34,52		663,4	682,9
4КС 36.108-I	17,78	1,40	1,38	20,56	27,72	19,94					106,4			27,26			181,3	201,9
4КС 36.108-3	17,78	1,40	1,38	20,56	27,72	19,94						106,3		27,26			241,2	261,8
4КС 36.108-4	18,01	1,40	1,38	20,79	27,72	19,94							208,6	27,26			283,5	304,3
4КС 36.108-6	18,01	1,40	1,38	20,79	27,72	19,94								299,7			347,4	368,2
4КС 36.108-7	0,79	28,80		29,58		63,14									379,4		442,5	472,12
4КС 36.108-9	0,79	28,80		29,58		63,14									34,52	425,9	523,6	553,22
4КС 36.108-II	18,01	1,40		19,41		63,14								572,2			635,3	654,7
4КС 36.108-I3	0,79	28,80		29,58		63,14									724,2		787,4	816,92
5КС 36.108-I	17,78		1,38	19,16	27,72	19,94					106,4						154,1	173,3
5КС 36.108-4	18,01		1,38	19,39	27,72	19,94							208,6				256,3	275,7
5КС 36.108-6	18,01		1,38	19,39	27,72	19,94								272,5			320,1	339,5
5КС 36.108-7	0,79	27,39		28,18		63,14									344,8		408,0	436,12
5КС 36.108-9	0,79	27,39		28,18		63,14										425,9	489,1	517,32
5КС 36.108-II	18,01			19,41		63,14								544,9			608,1	626,1
5КС 36 I08-I3	0,79	27,39		28,18		63,14									689,7		752,8	781,02
5КС 36.108-I-н	17,78		1,38	19,16	27,72	19,94					106,4						154,1	173,3
5КС 36.108-4-н	18,01		1,38	19,39	27,72	19,94							208,6				256,3	275,7
5КС 36.108-6-н	18,01		1,38	19,39	27,72	19,94								272,5			320,1	339,5
5КС 36.108-7-н	0,79	27,39		28,18		63,14									344,8		408,0	436,12
5КС 36.108-9-н	0,79	27,39		28,18		63,14										425,9	489,1	517,32
5КС 36.108-II-н	18,01			19,41		63,14								544,9			608,1	626,1
5КС 36.108-I3-н	0,79	27,39		28,18		63,14									689,7		752,8	781,02
IKБ 36.II9-I	19,18	1,40	1,38	21,97	33,88	1,92					116,8		6,95	18,17			177,7	199,65
IKБ 36.II9-2	19,18	1,40	1,38	21,97	33,88			3,77				182,5	6,95	18,17			245,2	267,25
IKБ 36.II9-4	19,45	1,40	1,38	22,23	33,88			3,77					235,9	18,17			291,7	313,95
IKБ 36.II9-5	19,45	1,40	1,38	22,23	30,16	5,76			4,92				6,95	317,1			365,0	387,15
IKБ 36.II9-7		32,33		32,33	2,46	48,96				6,23				9,09	401,4		468,2	500,52
IKБ 36.II9-9		32,33		32,33	2,46	48,96					7,70			9,09	23,01	467,4	558,6	591,02
IKБ 36.II9-II	19,45	1,40		20,85	15,40	28,80			4,92				13,91	607,0	23,01		693,1	713,95

Инв. № подл. | Подпись и дата | Взам. инв. №

Продолжение ведомости

Изделия закладные										
Арматура класса					Прокат марки				Всего	Общий расход
А-III					ВСт3пс6-I					
ГОСТ 5781-82*					ГОСТ 103-76*		ГОСТ 8510-86			
ф25	ф28	ф32	ф36	Итого	-10х90	Итого	L125х80хI0	Итого		
8,79			26,36	35,14	9,90	9,90	88,5	88,5	133,5	817,2
8,79		20,82		29,60	9,90	9,90	94,50	94,50	134,00	334,9
8,79		20,82		29,60	9,90	9,90	94,50	94,50	134,00	394,9
8,79		20,82		29,60	9,90	9,90	94,50	94,50	134,00	438,1
8,79		20,82		29,60	9,90	9,90	94,50	94,50	134,00	500,9
8,79			26,36	35,14	9,90	9,90	94,50	94,50	139,54	612,5
8,79			26,36	35,14	9,90	9,90	94,50	94,50	139,54	691,7
8,79	15,93		26,36	51,08	9,90	9,90	94,50	94,50	155,48	811,3
8,79			52,73	61,50	9,90	9,90	94,50	94,50	165,90	984,0
17,55		41,64		59,19	9,90	9,90	72,78	72,78	141,87	313,8
17,55		41,64		59,19	9,90	9,90	72,78	72,78	141,87	416,2
17,55		41,64		59,19	9,90	9,90	72,78	72,78	141,87	479,8
17,55			52,73	70,28	9,90	9,90	72,78	72,78	152,96	590,8
17,55			52,73	70,28	9,90	9,90	72,78	72,78	152,96	670,0
17,55	15,93		52,73	86,22	9,90	9,90	72,78	72,78	168,90	796,8
17,55			79,09	96,64	9,90	9,90	72,78	72,78	179,32	962,3
17,55		41,64		59,19	9,90	9,90	72,78	72,78	141,87	313,8
17,55		41,64		59,19	9,90	9,90	72,78	72,78	141,87	416,2
17,55		41,64		59,19	9,90	9,90	72,78	72,78	141,87	497,8
17,55			52,33	70,28	9,90	9,90	72,78	72,78	152,96	590,8
17,55			52,73	70,28	9,90	9,90	72,78	72,78	152,96	670,0
17,55	15,93		52,73	86,22	9,90	9,90	72,78	72,78	168,90	796,8
17,55			79,09	96,64	9,90	9,90	72,78	72,78	179,32	962,3
					9,90	9,90	66,90	66,90	76,80	275,7
					9,90	9,90	66,90	66,90	76,80	343,1
					9,90	9,90	66,90	66,90	76,80	389,9
					9,90	9,90	66,90	66,90	76,80	462,9
					9,90	9,90	66,90	66,90	76,80	577,3
					9,90	9,90	66,90	66,90	76,80	668,3
					9,90	9,90	66,90	66,90	76,80	790,1

Инв. № подл. | Подпись и дата | Взам. инв. №

Ведомость расхода стали на изделие, кг

Марка элемента	Изделия арматурные																	Всего
	Арматура класса																	
	А-I				А-III ГОСТ 5781-82*													
	Ф8	Ф10	Ф12	Итого	Ф8	Ф10	Ф12	Ф14	Ф16	Ф18	Ф20	Ф25	Ф28	Ф32	Ф36	Ф40	Итого	
2КБ 36.II9-I	19,18	2,84	1,38	23,37	32,03	1,92					116,8		13,91	36,34			201,0	224,35
2КБ 36.II9-2	19,18	2,84	1,38	23,37	32,03			3,77				182,5	13,91	36,34			268,5	291,85
2КБ 36.II9-4	19,45	2,84	1,38	23,63	32,03			3,77					242,8	36,34			315,0	338,65
2КБ 36.II9-5	19,45	2,84	1,38	23,63	28,33	5,76			4,92				13,91	335,3			388,2	411,85
2КБ 36.II9-7		32,80		32,80	2,46	46,08				6,23				18,17	401,4		474,4	507,12
2КБ 36.II9-9		32,80		32,80	2,46	46,08					7,70			18,17	23,01	467,4	564,9	597,62
2КБ 36.II9-II	19,45	2,84		22,25	32,03				4,92				13,91	616,1	46,02		713,0	735,25
2КБ 36.II9-I3		33,74		33,74	2,46	17,28	41,52			6,23					848,9		916,4	950,12
3КБ 36.II9-I	19,18	1,40	1,38	21,97	32,03	1,92					116,8		6,95	18,17			175,9	197,85
3КБ 36.II9-2	19,18	1,40	1,38	21,97	32,03			3,77				182,5	6,95	18,17			243,4	265,35
3КБ 36.II9-4	19,45	1,40	1,38	22,23	32,03			3,77					235,9	18,17			289,9	312,05
3КБ 36.II9-5	19,45	1,40	1,38	22,23	28,33	5,76			4,92				6,95	317,1			363,1	385,35
3КБ 36.II9-7		32,33		32,33	2,46	46,08				6,23				9,09	401,4		465,3	497,62
3КБ 36.II9-9		32,33		32,33	2,46	46,08					7,70			9,09	23,01	467,4	555,8	588,12
3КБ 36.II9-II	19,45	1,40		20,85	13,55	23,80			4,92				13,91	607,0	23,01		691,2	712,05
4КБ 36.II9-I	19,18	1,40	1,38	27,97	32,03	1,92					116,8		6,95	18,17			175,9	197,85
4КБ 36.II9-2	19,18	1,40	1,38	27,97	32,03			3,77				182,5	6,95	18,17			243,4	265,35
4КБ 36.II9-4	19,45	1,40	1,38	22,23	32,03			3,77					235,9	18,17			289,9	312,95
4КБ 36.II9-5	19,45	1,40	1,38	22,23	28,33	5,76			4,92				6,95	317,1			363,1	385,35
4КБ 36.II9-7		32,33		32,33	2,46	46,08				6,23				9,09	401,4		465,3	497,62
4КБ 36.II9-9		32,33		32,33	2,46	46,08					7,70			9,09	23,01	467,4	555,8	588,12
4КБ 36.II9-II	19,45	1,40		20,85	13,55	28,80			4,92					625,2			672,5	693,35
4КБ 36.II9-I3		32,80		32,80	2,46	46,08				6,23					802,8		857,6	890,42
5КБ 36.II9-I	19,18		1,38	20,56	32,03	1,92					116,8						150,7	171,25
5КБ 36.II9-2	19,18		1,38	20,56	32,03							182,5					218,3	238,85
5КБ 36.II9-4	19,45		1,38	20,83	32,03								228,9				264,7	285,55
5КБ 36.II9-5	19,45		1,38	20,83	28,33	5,76								299,0			338,0	358,85
5КБ 36.II9-7		30,93		30,93	2,46	46,08				6,23					378,4		433,2	464,12
5КБ 36.II9-9		30,93		30,93	2,46	46,08					7,70					467,4	523,7	554,62
5КБ 36.II9-I3		30,93		30,93	2,46	46,08				6,23					756,8		811,6	842,52

I.020.I-2c/89 Вып. 2-3

Инв. № подл. | Подпись и дата | Взам. инв. №

Продолжение ведомости

Изделия закладные										Всего	Общий расход
Арматура класса А-III ГОСТ 5781-82*					Прокат марки ВСт3пс6-I ГОСТ 103-76*		ГОСТ 8510-86				
ф25	ф28	ф32	ф36	Итого	-10х90	Итого	L125х80х10	Итого			
					9,90	9,90	110,10	120,0	120,00	343,6
					9,90	9,90	110,10	120,0	120,00	411,0
					9,90	9,90	110,10	120,0	120,00	457,4
					9,90	9,90	110,10	120,0	120,00	530,8
					9,90	9,90	110,10	120,0	120,00	627,2
					9,90	9,90	110,10	120,0	120,00	718,2
					9,90	9,90	110,10	120,0	120,00	854,0
					9,90	9,90	110,10	120,0	120,00	1070,3
8,78	5,31	13,88		27,97	9,90	9,90	88,50	88,50	126,37	323,2
8,78	5,31	13,88		27,97	9,90	9,90	88,50	88,50	126,37	390,6
8,78	5,31	13,88		27,97	9,90	9,90	88,50	88,50	126,37	437,0
8,78	5,31	13,88		27,97	9,90	9,90	88,50	88,50	126,37	511,4
8,78		6,94	17,57	33,29	9,90	9,90	88,50	88,50	131,69	629,5
8,78		6,94	17,57	33,29	9,90	9,90	88,50	88,50	131,69	720,5
8,78		6,94	17,57	33,29	9,90	9,90	88,50	88,50	131,69	843,4
8,78	5,31	13,88		27,97	9,90	9,90	94,50	94,50	132,37	330,0
8,78	5,31	13,88		27,97	9,90	9,90	94,50	94,50	132,37	396,6
8,78	5,31	13,88		27,97	9,90	9,90	94,50	94,50	132,37	443,0
8,78	5,31	13,88		27,97	9,90	9,90	94,50	94,50	132,37	520,0
8,78		6,94	17,57	33,29	9,90	9,90	94,50	94,50	137,69	635,5
8,78		6,94	17,57	33,29	9,90	9,90	94,50	94,50	137,69	726,5
8,78	10,62	6,94	17,57	43,92	9,90	9,90	94,50	94,50	148,32	841,4
8,78			43,94	52,72	9,90	9,90	94,50	94,50	154,12	1048,6
17,55	10,62	27,76		55,94	9,90	9,90	72,78	72,78	138,62	308,8
17,55	10,62	27,76		55,94	9,90	9,90	72,78	72,78	138,62	376,2
17,55	10,62	27,76		55,94	9,90	9,90	72,78	72,78	138,62	422,6
17,55	10,62	27,76		55,94	9,90	9,90	72,78	72,78	138,62	496,0
17,55		13,88	35,15	66,58	9,90	9,90	72,78	72,78	149,26	614,0
17,55		13,88	35,15	66,58	9,90	9,90	72,78	72,78	149,26	705,0
17,55			70,30	87,85	9,90	9,90	72,78	72,78	170,53	1014,6

Инв. № подл. | Подпись и дата | Взам. инв. №

Ведомость расхода стали на изделие, кг

Марка элемента	Изделия арматурные																Всего
	Арматура класса																
	А-I				А-III												
	ГОСТ 5781-82*																
	Ф8	Ф10	Ф12	Итого	Ф8	Ф10	Ф12	Ф14	Ф16	Ф18	Ф20	Ф25	Ф28	Ф32	Ф36	Ф40	Итого	
5КБ 36.I19-I-н	19,18		1,38	20,56	32,03	1,92					116,8						150,7	171,25
5КБ 36.II9-2-н	19,18		1,38	20,56	32,03			3,77				182,5					218,3	238,85
5КБ 36.II9-4-н	19,45		1,38	20,83	32,03			3,77					228,9				264,7	285,55
5КБ 36.II9-5-н	19,45		1,38	20,83	28,33	5,76			4,92					299,0			338,0	358,85
5КБ 36.II9-7-н		30,93		30,93	2,46	46,08				6,23					378,4		433,2	464,12
5КБ 36.II9-9-н		30,93		30,93	2,46	46,08					7,70					467,4	523,7	554,12
5КБ 36.II9-I3-н		30,93		30,93	2,46	46,08				6,23					756,8		811,6	842,52
1КБ 36.I27-I	20,28	1,40	1,38	23,06	33,88	1,92					125,2		6,95	18,17			186,1	209,2
1КБ 36.I27-2	20,28	1,40	1,38	23,06	33,88			3,77				195,6	6,95	18,17			258,3	218,4
1КБ 36.I27-4	20,56	1,40	1,38	23,35	33,88			3,77					252,3	18,17			308,1	331,5
1КБ 36.I27-5	20,56	1,40	1,38	23,35	30,18	5,76			4,92				6,95	338,6			386,4	409,8
1КБ 36.I27-7		34,10		34,10	2,46	48,96				6,23				9,09	428,6		495,3	529,38
1КБ 36.I27-9		34,10		34,10	2,46	48,96					7,70			9,09	23,01	501,0	592,2	626,28
1КБ 36.I27-II	20,56	1,40		21,97	15,40	28,80			4,92				13,91	650,0	23,01		736,0	758,0
2КБ 36.I27-I	20,28	2,81	1,38	24,47	32,03	1,92					125,2		13,91	36,34			209,4	233,8
2КБ 36.I27-2	20,28	2,81	1,38	24,47	32,03			3,77				195,6	13,91	36,34			281,6	306,1
2КБ 36.I27-4	20,56	2,81	1,38	24,75	32,03			3,77					259,3	36,34			331,4	356,2
2КБ 36.I27-5	20,56	2,81	1,38	24,75	28,33	5,76			4,92				13,91	356,8			409,7	434,5
2КБ 36.I27-7		34,57		34,57	2,46	46,08				6,23				18,17	428,6		501,5	536,08
2КБ 36.I27-9		34,57		34,57	2,46	46,08					7,70			18,17	23,01	501,0	598,4	632,98
2КБ 36.I27-II	20,56	2,81		23,37	32,03				4,92				13,91	659,1	46,02		755,9	779,3
2КБ 36.I27-I3		35,51		35,51	2,46	17,28	41,52			6,23					903,2		970,7	1006,08
3КБ 36.I27-I	20,28	1,40	1,38	23,06	32,03	1,92					125,2		6,95	18,17			184,2	207,3
3КБ 36.I27-2	20,28	1,40	1,38	23,06	32,03			3,77				195,6	6,95	18,17			256,5	279,6
3КБ 36.I27-4	20,56	1,40	1,38	23,35	32,03			3,77					262,3	18,17			306,3	329,6
3КБ 36.I27-5	20,56	1,40	1,38	23,35	28,33	5,76			4,92				6,95	338,6			384,6	407,9
3КБ 36.I27-7		34,10		34,10	2,46	46,08				6,23				9,09	428,6		492,4	526,58
3КБ 36.I27-9		34,10		34,10	2,46	46,08					7,70			9,09	23,01	501,0	589,3	623,48
3КБ 36.I27-II	20,56	1,40		21,97	13,55	28,80			4,92				13,91	650,0	23,01		734,2	756,1
4КБ 36.I27-I	20,28	1,40	1,38	23,06	32,03	1,92					125,2		6,95	18,17			184,2	207,3

Инв. № подл. | Подпись и дата | Взам. инв. №

Продолжение ведомости

Изделия закладные											
Арматура класса					Прокат марки				Всего	Общий расход
А-III					ВСт3пс6-1					
ГОСТ 5781-82*					ГОСТ 103-76*		ГОСТ 8510-86			
ф25	ф28	ф32	ф36	Итого	-10х90	Итого	L125х80х10	Итого		
17,55	10,62	27,76		55,94	9,90	9,90	72,78	72,78	138,62	308,6
17,55	10,62	27,76		55,94	9,90	9,90	72,78	72,78	138,62	326,2
17,55	10,62	27,76		55,94	9,90	9,90	72,78	72,78	138,62	422,6
17,55	10,62	27,76		55,94	9,90	9,90	72,78	72,78	138,62	496,0
17,55		13,88	35,15	66,58	9,90	9,90	72,78	72,78	149,26	614,0
17,55		13,88	35,15	66,58	9,90	9,90	72,78	72,78	149,26	705,0
17,55			70,30	87,85	9,90	9,90	72,78	72,78	170,53	1014,6
					9,90	9,90	66,90	66,90	76,80	285,2
					9,90	9,90	66,90	66,90	76,80	357,4
					9,90	9,90	66,90	66,90	76,80	407,0
					9,90	9,90	66,90	66,90	76,80	485,6
					9,90	9,90	66,90	66,90	76,80	604,7
					9,90	9,90	66,90	66,90	76,80	702,1
					9,90	9,90	66,90	66,90	76,80	834,1
					9,90	9,90	110,10	110,10	120,00	353,1
					9,90	9,90	110,10	110,10	120,00	425,3
					9,90	9,90	110,10	110,10	120,00	474,9
					9,90	9,90	110,10	110,10	120,00	553,5
					9,90	9,90	110,10	110,10	120,00	655,0
					9,90	9,90	110,10	110,10	120,00	752,0
					9,90	9,90	110,10	110,10	120,00	898,2
					9,90	9,90	110,10	110,10	120,00	1123,3
8,78	5,31	13,88		27,97	9,90	9,90	88,50	88,50	126,37	332,7
8,78	5,31	13,88		27,97	9,90	9,90	88,50	88,50	126,37	404,9
8,78	5,31	13,88		27,97	9,90	9,90	88,50	88,50	126,37	454,5
8,78	5,31	13,88		27,97	9,90	9,90	88,50	88,50	126,37	553,1
8,78		6,94	17,57	33,29	9,90	9,90	88,50	88,50	131,69	656,9
8,78		6,94	17,57	33,29	9,90	9,90	88,50	88,50	131,69	753,5
8,78		6,94	17,57	33,29	9,90	9,90	88,50	88,50	131,69	887,6
8,78	5,31	13,88		27,97	9,90	9,90	94,50	94,50	132,37	338,7

I.020.1-20/89 В. 2-3

Инв. № подл. | Подпись и дата | Взам. инв. №

Ведомость расхода стали на изделие, кг

Марка элемента	Изделия арматурные																Всего
	Арматура класса																
	A-I				A-III ГОСТ 5781-82*												
	ф8	ф10	ф12	Итого	ф8	ф10	ф12	ф14	ф16	ф18	ф20	ф25	ф28	ф32	ф36	ф40	Итого	
4КБ 36.I27-2	20,28	1,40	1,38	23,06	32,03			3,77				195,6	6,95	18,47			256,5	279,6
4КБ 36.I27-4	20,56	1,40	1,38	23,35	32,03			3,77					252,3	18,47			306,3	329,6
4КБ 36.I27-5	20,56	1,40	1,38	23,35	28,33	5,76			4,92				6,95	338,6			384,6	407,9
4КБ 36.I27-7		34,10		34,10	2,46	46,08				6,23				9,09	428,6		492,4	526,68
4КБ 36.I27-9		34,10		34,10	2,46	46,08					7,70			9,09	23,01	501,0	589,3	623,48
4КБ 36.I27-II	20,56	1,40		21,97	13,55	28,80			4,92					668,1			715,4	737,4
4КБ 36.I27-I3		34,57		34,57	2,46	46,08				6,23					857,1		911,9	946,48
5КБ 36.I27-I	20,28		1,38	21,66	32,03	1,92					125,2						159,1	180,8
5КБ 36.I27-2	20,28		1,38	21,66	32,03			3,77				195,6					231,4	253,0
5КБ 36.I27-4	20,56		1,38	21,94	32,03			3,77					245,4				281,2	303,1
5КБ 36.I27-5	20,56		1,38	21,94	28,33	5,76			4,92					320,4			359,5	381,4
5КБ 36.I27-7		32,70		32,70	2,46	46,08				6,23					405,5		460,3	492,98
5КБ 36.I27-9		32,70		32,70	2,46	46,08					7,70					501,0	557,2	589,98
5КБ 36.I27-I3		32,70		32,70	2,46	46,08				6,23					811,1		865,9	898,58
5КБ 36.I27-I-н	20,28		1,38	21,66	32,03	1,92					125,2						159,1	180,8
5КБ 36.I27-2-н	20,28		1,38	21,66	32,03			3,77				195,6					231,4	253,0
5КБ 36.I27-4-н	20,56		1,38	21,94	32,03			3,77					245,4				281,2	303,1
5КБ 36.I27-5-н	20,56		1,38	21,94	28,33	5,76			4,92					320,4			359,5	381,4
5КБ 36.I27-7-н		32,70		32,70	2,46	46,08				6,23					405,5		460,3	492,98
5КБ 36.I27-9-н		32,70		32,70	2,46	46,08					7,70					501,0	557,2	589,98
5КБ 36.I27-I3-н		32,70		32,70	2,46	46,08				6,23					811,1		865,9	898,58
IKH 36.I28-I	20,67	1,40	1,38	23,46	33,88	11,89					125,8			27,26			198,8	222,2
IKH 36.I28-2	20,67	1,40	1,38	23,46	33,88	9,97		3,77				196,5		27,26			271,4	294,8
IKH 36.I28-4	20,96	1,40	1,38	23,74	33,88	9,97		3,77					246,5	27,26			321,4	345,1
IKH 36.I28-6	20,96	1,40	1,38	23,74	30,18	15,73			4,92					349,2			400,1	423,8
IKH 36.I28-7	0,39	34,10		34,50	2,46	58,93				6,23					442,0		509,6	544,1
IKH 36.I28-9	0,39	34,10		34,50	2,46	58,93					7,70				34,52	503,3	607,0	641,48
IKH 36.I28-II	20,96	1,40		22,36	6,16	53,17			4,92				20,86	643,9	34,52		763,5	785,9
IKH 36.I28-I3	0,39	34,10		34,50	2,46	15,73	62,28			6,23					884,0		970,7	1005,08
2KH 36.I28-I	20,67	2,81	1,38	23,46	33,88	11,89					125,8			54,51			226,0	250,9

I.020.I-2c/89 II, 2-3

Инв. № подл. | Подпись и дата | Взам. инв. №

Продолжение ведомости

Изделия закладные											
Арматура класса					Прокат марки				Всего	Общий расход
А-III					ВСт3пс6-I					
ГОСТ 5781-82*					ГОСТ 103-76*		ГОСТ 8510-86			
ф25	ф28	ф32	ф36	Итого	-10х90	Итого	L125х80х10	Итого		
8,78	5,31	13,88		27,97	9,90	9,90	94,50	94,50	132,37	410,9
8,78	5,31	13,88		27,97	9,90	9,90	94,50	94,50	132,37	460,5
8,78	5,31	13,88		27,97	9,90	9,90	94,50	94,50	132,37	539,1
8,78		6,94	17,57	33,29	9,90	9,90	94,50	94,50	137,69	662,1
8,78		6,94	17,57	33,29	9,90	9,90	94,50	94,50	137,69	760,3
8,78	10,62	6,94	17,57	43,92	9,90	9,90	94,50	94,50	148,32	885,7
8,78			43,94	52,72	9,90	9,90	94,50	94,50	157,12	1101,3
17,55	10,62	27,76		55,94	9,90	9,90	72,78	72,78	138,62	318,3
17,55	10,62	27,76		55,94	9,90	9,90	72,78	72,78	138,62	390,5
17,55	10,62	27,76		55,94	9,90	9,90	72,78	72,78	138,62	440,1
17,55	10,62	27,76		55,94	9,90	9,90	72,78	72,78	138,62	518,7
17,55		13,88	35,15	66,58	9,90	9,90	72,78	72,78	149,26	641,4
17,55		13,88	35,15	66,58	9,90	9,90	72,78	72,78	149,26	738,8
17,55			70,30	87,85	9,90	9,90	72,78	72,78	170,53	1067,6
17,55	10,62	27,76		55,94	9,90	9,90	72,78	72,78	138,62	318,3
17,55	10,62	27,76		55,94	9,90	9,90	72,78	72,78	138,62	390,5
17,55	10,62	27,76		55,94	9,90	9,90	72,78	72,78	138,62	440,1
17,55	10,62	27,76		55,94	9,90	9,90	72,78	72,78	138,62	518,7
17,55		13,88	35,15	66,58	9,90	9,90	72,78	72,78	149,26	641,4
17,55		13,88	35,15	66,58	9,90	9,90	72,78	72,78	149,26	738,8
17,55			70,30	87,85	9,90	9,90	72,78	72,78	170,53	1067,6
					9,90	9,90	66,90	66,90	76,80	298,2
					9,90	9,90	66,90	66,90	76,80	370,8
					9,90	9,90	66,90	66,90	76,80	420,8
					9,90	9,90	66,90	66,90	76,80	499,8
					9,90	9,90	66,90	66,90	76,80	621,6
					9,90	9,90	66,90	66,90	76,80	719,0
					9,90	9,90	66,90	66,90	76,80	862,9
					9,90	9,90	66,90	66,90	76,80	1083,6
							110,10	110,10	120,00	370,0

I.020.I-2c/89 В. 2-3

Инв. № подл. | Подпись и дата | Взам. инв. №

Ведомость расхода стали на изделие, кг

Марка элемента	Изделия арматурные																
	Арматура класса																Всего
	A-I				A-III												
	ГОСТ 5781-82*																
	Ф8	Ф10	Ф12	Итого	Ф8	Ф10	Ф12	Ф14	Ф16	Ф18	Ф20	Ф25	Ф28	Ф32	Ф36	Ф40	Итого	
2КН 36.I28-2	20,67	2,81	1,38	24,86	33,88	9,97		3,77				196,5		54,51			298,6	323,49
2КН 36.I28-4	20,96	2,81	1,38	25,14	33,88	9,97		3,77					246,5	54,51			348,7	373,84
2КН 36.I28-6	20,96	2,81	1,38	25,14	30,18	15,73			4,92					376,5			427,3	452,44
2КН 36.I28-7	0,39	35,51		35,90	2,46	58,93				6,23					476,5		544,1	580,00
2КН 36.I28-9	0,39	35,51		35,90	2,46	58,93					7,70				69,03	503,3	641,5	677,40
2КН 36.I28-II	20,96	2,81		23,76	33,88	9,97			4,92				20,86	643,9	69,03		782,6	806,36
2КН 36.I28-I3	0,39	35,51		35,90	2,46	15,73	62,28			6,23					918,5		1005,0	1040,90
3КН 36.I28-I	20,67	1,40	1,38	23,46	33,88	11,89					125,8			27,26			198,8	222,26
3КН 36.I28-3	20,67	1,40	1,38	23,46	33,88	9,97		3,77				196,5		27,26			271,4	294,86
3КН 36.I28-4	20,96	1,40	1,38	23,74	33,88	9,97		3,77					246,5	27,26			321,4	345,14
3КН 36.I28-6	20,96	1,40	1,38	23,74	30,18	15,73			4,92					349,2			400,1	423,84
3КН 36.I28-7	0,39	34,10		34,50	2,46	58,93				6,23					442,0		509,6	544,10
3КН 36.I28-9	0,39	34,10		34,50	2,46	58,93					7,70				34,52	503,3	607,0	641,50
3КН 36.I28-II	20,96	1,40		22,36	6,16	53,17			4,92				20,86	643,9	34,52		763,5	785,86
3КН 36.I28-I3	20,96	1,40		22,36	2,46	58,93				6,23					884,0		951,6	973,96
3КН 36.I28-I4	20,96	1,40		22,36	2,46	58,93				6,23					884,0		951,6	973,96
4КН 36.I28-I	20,67	1,40	1,38	23,46	33,88	11,89					125,8			27,26			198,8	222,26
4КН 36.I28-3	20,67	1,40	1,38	23,46	33,88	9,97		3,77				196,5		27,26			271,4	294,86
4КН 36.I28-4	20,96	1,40	1,38	23,74	33,88	9,97		3,77					246,5	27,26			321,4	345,14
4КН 36.I28-6	20,96	1,40	1,38	23,74	30,18	15,73			4,92					349,2			400,1	423,84
4КН 36.I28-7	0,39	34,10		34,50	2,46	58,93				6,23					442,0		509,6	544,10
4КН 36.I28-9	0,39	34,10		34,50	2,46	58,93				6,23	7,70				34,52	503,3	607,0	641,50
4КН 36.I28-II	20,96	1,40		22,36	6,16	53,17			4,92					671,2			735,4	757,76
4КН 36.I28-I3	0,39	34,10		34,50	2,46	58,93									849,5		917,1	951,60
5КН 36.I28-I	20,67		1,38	22,05	33,88	11,89					125,8						171,5	193,55
5КН 36.I28-3	20,67		1,38	22,05	33,88	9,97		3,77				196,5					244,1	266,15
5КН 36.I28-4	20,96		1,38	22,34	33,88	9,97		3,77					246,5				294,1	316,44
5КН 36.I28-6	20,96		1,38	22,34	30,18	15,73			4,92					322,0			372,8	395,14
5КН 36.I28-7	0,39	32,70		33,09	2,46	58,93				6,23					407,5		475,1	508,19
5КН 36.I28-9	0,39	32,70		33,09	2,46	58,93					7,70					503,3	572,4	605,49

Инв. № подл. | Подпись и дата | Взам. инв. №

Продолжение ведомости

Изделия закладные											
Арматура класса					Прокат марки				Всего	Общий расход
А-III					ВСт3пс6-1					
ГОСТ 5781-82*					ГОСТ 103-76*		ГОСТ 8510-86			
ф25	ф28	ф32	ф36	Итого	-10х90	Итого	L125х80х10	Итого		
					9,90	9,90	110,10	110,10	120,00	442,6
					9,90	9,90	110,10	110,10	120,00	492,6
					9,90	9,90	110,10	110,10	120,00	571,6
					9,90	9,90	110,10	110,10	120,00	700,7
					9,90	9,90	110,10	110,10	120,00	798,1
					9,90	9,90	110,10	110,10	120,00	926,0
					9,90	9,90	110,10	110,10	120,00	1162,7
8,78		20,82		29,60	9,90	9,90	88,50	88,50	128,00	348,8
8,78		20,82		29,60	9,90	9,90	88,50	88,50	128,00	422,9
8,78		20,82		29,60	9,90	9,90	88,50	88,50	128,00	471,5
8,78		20,82		29,60	9,90	9,90	88,50	88,50	128,00	551,5
8,78			26,36	35,14	9,90	9,90	88,50	88,50	133,54	678,9
8,78			26,36	35,14	9,90	9,90	88,50	88,50	133,54	776,7
8,78			26,36	35,14	9,90	9,90	88,50	88,50	133,54	920,2
8,78			26,36	35,14	9,90	9,90	88,50	88,50	133,54	1096,8
8,78			26,36	35,14	9,90	9,90	88,50	88,50	133,54	1096,8
8,78		20,82		29,60	9,90	9,90	94,50	94,50	134,00	354,9
8,78		20,82		29,60	9,90	9,90	94,50	94,50	134,00	427,5
8,78		20,82		29,60	9,90	9,90	94,50	94,50	134,00	477,5
8,78		20,82		29,60	9,90	9,90	94,50	94,50	134,00	556,5
8,78			26,36	35,14	9,90	9,90	94,50	94,50	139,54	684,9
8,78			26,36	35,14	9,90	9,90	94,50	94,50	139,54	782,4
8,78	15,93		26,36	51,08	9,90	9,90	94,50	94,50	155,48	914,2
8,78			52,73	61,50	9,90	9,90	94,50	94,50	165,90	1119,6
17,55		41,64		59,19	9,90	9,90	72,78	72,78	141,87	333,8
17,55		41,64		59,19	9,90	9,90	72,78	72,78	141,87	406,4
17,55		41,64		59,19	9,90	9,90	72,78	72,78	141,87	456,4
17,55		41,64		59,19	9,90	9,90	72,78	72,78	141,87	535,4
17,55			52,73	70,28	9,90	9,90	72,78	72,78	152,96	663,2
17,55			52,73	70,28	9,90	9,90	72,78	72,78	152,96	760,6

1.020.1-2с/6. В. 2-3

Инв. № подл. | Подпись и дата | Взам. инв. №

Ведомость расхода стали на изделие, кг

Марка элемента	Изделия арматурные																Всего
	Арматура класса																
	A-I				A-III ГОСТ 5781-82*												
	Ф8	Ф10	Ф12	Итого	Ф8	Ф10	Ф12	Ф14	Ф16	Ф18	Ф20	Ф25	Ф28	Ф32	Ф36	Ф40	Итого	
5КН 36.I28-II	20,96			20,96	6,16	53,17			4,92					643,9			708,2	729,1
5КН 36.I28-I3	0,39	32,70		33,09	2,46	58,93				6,23					814,9		882,6	915,68
5КН 36.I28-I-н	20,67		1,38	22,05	33,88	11,89					125,8						171,5	193,6
5КН 36.I28-3-н	20,67		1,38	22,05	33,88	9,97		3,77				196,5					244,1	266,2
5КН 36.I28-4-н	20,96		1,38	22,34	33,88	9,97		3,77					246,5				294,1	316,5
5КН 36.I28-6-н	20,96		1,38	22,34	30,18	15,73			4,92					322,0			372,8	395,1
5КН 36.I28-7-н	0,39	32,70		33,09	2,46	58,93				6,23					407,5		475,1	508,18
5КН 36.I28-9-н	0,39	32,70		33,09	2,46	58,93					7,70					503,3	572,4	605,58
5КН 36.I28-II-н	20,96			20,96	6,16	53,17			4,92					643,9			708,2	729,1
5КН 36.I28-I3-н	0,39	32,70		33,09	2,46	58,93	62,28			6,23					814,9		882,6	915,68
IКН 36.I36-I	21,77	1,40	1,38	24,55	33,88	11,89					134,1			27,26			207,2	231,75
IКН 36.I36-2	21,77	1,40	1,38	24,55	33,88	9,97		3,77				209,6		27,26			284,5	309,05
IКН 36.I36-4	22,07	1,40	1,38	24,85	33,88	9,97		3,77					263,0	27,26			337,8	362,65
IКН 36.I36-6	22,07	1,40	1,38	24,85	30,18	15,73			4,92					370,7			421,5	446,35
IКН 36.I36-7	0,39	35,87		36,26	2,46	58,93				6,23					469,1		536,8	573,04
IКН 36.I36-9	0,39	35,87		36,26	2,46	58,93					7,70				34,52	536,9	640,5	676,74
IКН 36.I36-II	22,07	1,40		23,47	6,16	53,17			4,92					643,9			708,2	729,1
IКН 36.I36-I3	0,39	35,87		36,26	2,46	15,73	62,28			6,23			20,86	686,8	34,52		806,5	829,95
2КН 36.I36-I	21,77	2,81	1,38	25,95	33,88	11,89					134,1			54,51	988,5		1025,0	1061,44
2КН 36.I36-2	21,77	2,81	1,38	25,95	33,88	9,97		3,77				209,6		54,51			234,4	260,35
2КН 36.I36-4	22,07	2,81	1,38	26,26	33,88	9,97		3,77					263,0	54,51			311,7	337,65
2КН 36.I36-6	22,07	2,81	1,38	26,26	30,18	15,73			4,92					397,9			448,8	475,05
2КН 36.I36-7	0,39	37,28		37,67	2,46	58,93				6,23					503,7		571,3	608,94
2КН 36.I36-9	0,39	37,28		37,67	2,46	58,93					7,70				69,03		675,0	712,74
2КН 36.I36-II	22,07	2,81		24,88	33,88	9,97			4,92				20,86	686,8	69,03	536,9	825,5	850,35
2КН 36.I36-I3	0,39	37,28		37,67	2,46	15,73				6,23					972,8		1060,	1092,44
3КН 36.I36-I	21,77	1,40	1,38	24,55	33,88	11,89					134,1			27,26			207,2	231,75
3КН 36.I36-3	21,77	1,40	1,38	24,55	33,88	9,97		3,77				209,6		27,26			284,5	309,05
3КН 36.I36-4	22,07	1,40	1,38	24,85	33,88	9,97		3,77					263,0	27,26			337,3	362,65
3КН 36.I36-6	22,07	1,40	1,38	24,85	30,18	15,73			4,92					370,7			421,5	446,35

Инв. № подл. | Подпись и дата | Взам. инв. №

Продолжение ведомости

Изделия закладные											
Арматура класса					Прокат марки				Всего	Общий расход
А-III					ВСт3пс6-I					
ГОСТ 5781-82*					ГОСТ 103-76*		ГОСТ 8510-86			
Ф25	Ф28	Ф32	Ф36	Итого	-10х90	Итого	∟125х80х10	Итого		
17,55	15,93		52,73	86,22	9,90	9,90	72,78	72,78	168,90	899,8
17,55			79,09	96,64	9,90	9,90	72,78	72,78	179,32	1097,9
17,55		41,64		59,19	9,90	9,90	72,78	72,78	141,87	333,8
17,55		41,64		59,19	9,90	9,90	72,78	72,78	141,87	406,4
17,55		41,64		59,19	9,90	9,90	72,78	72,78	141,87	456,4
17,55		41,64		59,19	9,90	9,90	72,78	72,78	141,87	535,4
17,55			52,73	70,28	9,90	9,90	72,78	72,78	152,96	663,2
17,55			52,73	70,28	9,90	9,90	72,78	72,78	152,96	760,6
17,55	15,93		52,73	86,22	9,90	9,90	72,78	72,78	168,90	899,8
17,55			79,09	96,64	9,90	9,90	72,78	72,78	179,32	1097,9
					9,90	9,90	66,90	66,90	76,80	307,7
					9,90	9,90	66,90	66,90	76,80	385,7
					9,90	9,90	66,90	66,90	76,80	438,3
					9,90	9,90	66,90	66,90	76,80	522,1
					9,90	9,90	66,90	66,90	76,80	654,3
					9,90	9,90	66,90	66,90	76,80	752,8
					9,90	9,90	66,90	66,90	76,80	907,3
					9,90	9,90	66,90	66,90	76,80	1141,4
					9,90	9,90	110,10	110,10	120,0	379,7
					9,90	9,90	110,10	110,10	120,0	457,0
					9,90	9,90	110,10	110,10	120,0	510,2
					9,90	9,90	110,10	110,10	120,0	594,4
					9,90	9,90	110,10	110,10	120,0	729,2
					9,90	9,90	110,10	110,10	120,0	832,8
					9,90	9,90	110,10	110,10	120,0	969,8
					9,90	9,90	110,10	110,10	120,0	1220,4
8,78		20,82		29,60	9,90	9,90	88,50	88,50	128,0	358,4
8,78		20,82		29,60	9,90	9,90	88,50	88,50	128,0	435,8
8,78		20,82		29,60	9,90	9,90	88,50	88,50	128,0	490,7
8,78		20,82		29,60	9,90	9,90	88,50	88,50	128,0	572,0

I.020.I-2c/89 Вып. 3

Инв. № подл. | Подпись и дата | Взам. инв. №

Ведомость расхода стали на изделие, кг

Марка элемента	Изделия арматурные																	Всего
	Арматура классов																	
	A-I				A-III ГОСТ 5781-82*													
	ф8	ф10	ф12	Итого	ф8	ф10	ф12	ф14	ф16	ф18	ф20	ф25	ф28	ф32	ф36	ф40	Итого	
3КН 36.136-7	0,39	35,87		36,26	2,46	58,93				6,23					469,1		536,8	573,04
3КН 36.136-9	0,39	35,87		36,26	2,46	58,93					7,70				34,52	536,9	640,5	676,74
3КН 36.136-11	22,07	1,40		23,47	6,16	53,17			4,92				20,86	686,8	34,52		806,5	829,95
3КН 36.136-13	0,39	35,87		36,26	2,46	58,93				6,23					938,3		1006	1042,44
4КН 36.136-1	21,77	1,40	1,38	24,55	33,88	11,89				6,23					938,3		1006	1042,44
4КН 36.136-3	21,77	1,40	1,38	24,55	33,88	9,97		3,77			134,1			27,26			207,2	231,75
4КН 36.136-4	22,07	1,40	1,38	24,85	33,88	9,97						209,6		27,26			284,5	309,05
4КН 36.136-6	22,07	1,40	1,38	24,85	30,18	15,73							263,0	27,26			337,8	362,65
4КН 36.136-7	0,39	35,87		36,26	2,46	58,93			4,92					370,7			421,5	446,35
4КН 36.136-9	0,39	35,87		36,26	2,46	58,93				6,23					469,1		536,8	573,01
4КН 36.136-11	22,07	1,40		23,47	6,16	53,17					7,70				34,52	536,9	640,5	676,74
4КН 36.136-13	0,39	35,87		36,26	2,46	58,93			4,92					714,1			778,4	801,85
5КН 36.136-1	21,77		1,38	23,15	33,88	11,89				6,23					903,8		971,4	1007,44
5КН 36.136-3	21,77		1,38	23,15	33,88	9,97		3,77			134,1						179,9	203,05
5КН 36.136-4	22,07		1,38	23,45	33,88	9,97		3,77				209,6					257,2	280,35
5КН 36.136-6	22,07		1,38	23,45	30,18	15,73							263,0				310,6	334,05
5КН 36.136-7	0,39	34,47		34,86	2,46	58,93			4,92					343,4			394,3	417,75
5КН 36.136-9	0,39	34,47		34,86	2,46	58,93				6,23					434,6		502,3	537,14
5КН 36.136-11	22,07			22,07	6,16	53,17					7,70					536,9	606,0	640,84
5КН 36.136-13	0,39	34,47		34,86	2,46	58,93			4,92					686,8			751,1	773,15
5КН 36.136-1-н	21,77		1,38	23,15	33,88	11,89				6,23					869,8		936,9	971,44
5КН 36.136-3-н	21,77		1,38	23,15	33,88	9,97		3,77			134,1						179,9	203,05
5КН 36.136-4-н	22,07		1,38	23,45	33,88	9,97		3,77				209,6					257,2	280,35
5КН 36.136-6-н	22,07		1,38	23,45	30,18	15,73							263,0				310,6	334,05
5КН 36.136-7-н	0,39	34,47		34,86	2,46	58,93			4,92					343,4			394,3	417,75
5КН 36.136-9-н	0,39	34,47		34,86	2,46	58,93				6,23					434,6		502,3	537,14
5КН 36.136-11-н	22,07			22,07	6,16	53,17					7,70					536,9	606,0	640,84
5КН 36.136-13-н	0,39	34,47		34,86	2,46	58,93			4,92					686,8			751,1	773,15
										6,23					869,8		936,9	971,44

Инв. № подл. | Подпись и дата | Взам. инв. №

Продолжение ведомости

Изделия закладные											
Арматура класса А-III					Прокат марки ВСт3пс6-1				Всего	Общий расход
ГОСТ 5781-82*					ГОСТ 103-76*		ГОСТ 8510-86			
ф25	ф28	ф32	ф36	Итого	-10х90	Итого	L125х80х10	Итого		
8,78			26,36	35,14	9,90	9,90	88,50	88,50	133,54	708,7
8,78			26,36	35,14	9,90	9,90	88,50	88,50	133,54	818,1
8,78			26,36	35,14	9,90	9,90	88,50	88,50	133,54	964,6
8,78			26,36	35,14	9,90	9,90	88,50	88,50	133,54	1178,8
8,78			26,36	35,14	9,90	9,90	88,50	88,50	133,54	1178,8
8,78		20,82		29,60	9,90	9,90	94,50	94,50	134,0	364,4
8,78		20,82		29,60	9,90	9,90	94,50	94,50	134,0	440,0
8,78		20,82		29,60	9,90	9,90	94,50	94,50	134,0	493,2
8,78		20,82		29,60	9,90	9,90	94,50	94,50	134,0	579,7
8,78			26,36	35,14	9,90	9,90	94,50	94,50	139,54	714,7
8,78			26,36	35,14	9,90	9,90	94,50	94,50	139,54	816,1
8,78	15,93		26,36	51,08	9,90	9,90	94,50	94,50	155,48	958,6
8,78			52,73	61,50	9,90	9,90	94,50	94,50	165,90	1172,3
17,55		41,64		59,19	9,90	9,90	72,78	72,78	141,87	343,5
17,55		41,64		59,19	9,90	9,90	72,78	72,78	141,87	420,7
17,55		41,64		59,19	9,90	9,90	72,78	72,78	141,87	473,9
17,55		41,64		59,19	9,90	9,90	72,78	72,78	141,87	558,1
17,55			52,73	70,28	9,90	9,90	72,78	72,78	152,96	692,9
17,55			52,73	70,28	9,90	9,90	72,78	72,78	152,96	794,1
17,55	15,93		52,73	86,22	9,90	9,90	72,78	72,78	168,90	943,9
17,55			79,09	96,64	9,90	9,90	72,78	72,78	179,32	1155,6
17,55		41,64		59,19	9,90	9,90	72,78	72,78	141,87	343,3
17,55		41,64		59,19	9,90	9,90	72,78	72,78	141,87	420,7
17,55		41,64		59,19	9,90	9,90	72,78	72,78	141,87	473,9
17,55		41,64		59,19	9,90	9,90	72,78	72,78	141,87	558,1
17,55			52,73	70,28	9,90	9,90	72,78	72,78	152,96	692,9
17,55			52,73	70,28	9,90	9,90	72,78	72,78	152,96	974,1
17,55			52,73	86,22	9,90	9,90	72,78	72,78	168,90	943,9
17,55			79,09	96,64	9,90	9,90	72,78	72,78	179,32	1155,6

gost.e-ecolog.ru