ГОСУДАРСТВЕННЫЙ КОМИТЕТ СССР ПО ДЕЛАМ СТРОИТЕЛЬСТВА

ГОССТРОЙ СССР

ТИПОВАЯ ДОКУМЕНТАЦИЯ НА КОНСТРУКЦИИ ИЗДЕЛИЯ
И УЗЛЫ ЗДАНИЙ И СООРУЖЕНИЙ

СЕРИЯ 5.904-31

УНИФИЦИРОВАННЫЕ ДУШИРУЮЩИЕ ВОЗДУХОРАСПРЕДЕЛИТЕЛИ С УВЛАЖНЕНИЕМ И БЕЗ УВЛАЖНЕНИЯ ВОЗДУХА

ВЫПУСК 1

РАБОЧИЕ ЧЕРТЕЖИ

РАЗРАБОТАНЫ
ГПИ САНТЕХПРОЕКТ
ГОССТРОЯ СССР

ГЛАВНЫЙ ИНЖЕНЕР ИНСТИТУТА ШИЛЛЕР Ю.И.

ГЛАВНЫЙ ИНЖЕНЕР ПРОЕКТА СПИВАК В.А.

УТВЕРЖДЕНЫ
ГОССТРОЕМ СССР
ПРОТОКОЛ № А4-42 от 3 ОКТЯБРЯ 1985г.
ВВЕДЕНЫ В ДЕЙСТВИЕ
ГПИ САНТЕХПРОЕКТ
ПРИКАЗ № 200 ОТ 26 ДЕКАБРЯ 1985г.

gost.e-ecolog.ru

Содержание

Обозначение	Наименование	Стр
АЗА 123 000 ТО	Унифицированный душирующий воздухораспределитель без увлажнения воздуха. Техническое описание	3
АЗА 123.000	Унифицированный душирующий воздухораспределитель без увлажнения воздуха	3,4
АЗА 123 000 СБ	Унифицированный душирующий воздухораспределитель без увлажнения воздуха	5,6
АЗА 123 001	Крышка	6
АЗА 123 002	Кольцо	
АЗА 123. 010	Корпус	7
АЗА 123. 010 СБ	Корпус	8,9
АЗА 123 020	Фланец	9
АЗА 123 020 СБ	Фланец	
АЗА 123. 030	Переход	10
АЗА 123. 030 СБ	Переход	
АЗА 123 040	Блок лопаток	11
АЗА 123 003	Кольцо	
АЗА 123 040 СБ	Блок лопаток	12
АЗА 123 050	Решетка в сборе	13
АЗА 123 050 СБ	Решетка в сборе	
АЗА 123.060	Решетка	14
АЗА 123 060 СБ	Решетка	
АЗА 123 070	Фиксатор	15
АЗА 123. 004	Фланец	
АЗА 123 005	Прокладка	
АЗА 123 006	Прокладка	
АЗА 123.007	Палец	16
АЗА 123.008	Ограничитель	
АЗА 123. 009	Лопатка	
АЗА 123.011	Ось	
АЗА 123 016	Ребро	17
АЗА 123. 017	Ребро	
АЗА 123. 018	Ребро	
АЗА 123. 019	Бобышка	
АЗА 123. 021	Уголок	18
АЗА 123. 022	Уголок	
АЗА 123. 023	Ребро	
АЗА 123. 024	Планка	
АЗА 123 025	Стенка	19
АЗА 123 026	Планка	20
АЗА 123 027	Стенка	
АЗА 123 028	Стенка	
АЗА 123. 029	Уголок	21
АЗА 123 042	Переход	
АЗА 123. 044	Ушко	
АЗА 123. 045	Тяга	
АЗА 123. 047	Планка	22
АЗА 123. 048	Планка	
АЗА 123. 046	Бобышка	23
АЗА 123 055	Тяга	
АЗА 123 063	Боковина	23
АЗА 123 062	Втулка	24
АЗА 123 064	Перо	
АЗА 123. 065	Ушко	
АЗА 123. 068	Бобышка	
АЗА 124. 000	Унифицированный душирующий воздухораспределитель без увлажнения воздуха	25
АЗА 124 000 СБ	Унифицированный душирующий воздухораспределитель без увлажнения воздуха	26,27
АЗА 124. 010	Корпус	28
АЗА 124.010 СБ	Корпус	29,30
АЗА 124. 006	Стенка	30
АЗА 123. 012	Ухо	
АЗА 123. 034	Ухо	
АЗА 124. 004	Стенка	31
АЗА 124. 005	Стенка	32,33
АЗА 125. 000	Унифицированный душирующий воздухораспределитель с увлажнением воздуха	
АЗА 125. 000 СБ	Унифицированный душирующий воздухораспределитель с увлажнением воздуха	34,35
АЗА 125. 010	Решетка в сборе	36
АЗА 125. 010 СБ	Решетка в сборе	
АЗА 125. 020	Форсунка	37
АЗА 125. 020 СБ	Форсунка	
АЗА 125. 003	Хомут	
АЗА 125. 030	Корпус	38
АЗА 125. 030 СБ	Корпус	
АЗА 125. 004	Хомут	
АЗА 125. 040	Направляющая	39
АЗА 125. 040 СБ	Направляющая	
АЗА 125. 005	Подвеска	
АЗА 125. 006	Патрубок	40
АЗА 125. 007	Скоба	
АЗА 125. 009	Скоба	
АЗА 125. 011	Штуцер	
АЗА 125. 012	Гайка	41
АЗА 125. 013	Прокладка	
АЗА 125. 014	Сопло	
АЗА 125. 015	Диффузор	
АЗА 125. 001	Втулка	42,43
АЗА 125. 002	Хомут	
АЗА 126. 000	Унифицированный душирующий воздухораспределитель с увлажнением воздуха	
АЗА 126. 000 СБ	Унифицированный душирующий воздухораспределитель с увлажнением воздуха	44-46
АЗА 125. 017	Корпус	46
АЗА 125. 018	Втулка	

Серия 5.904-31

Введение

Рабочая документация серии "Унифицированные душирующие воздухораспределители с увлажнением и без увлажнения воздуха" разработана взамен типовых серий 4.904-22 "Патрубки поворотные душирующие тип ППД" и 4.904-56 "Патрубки душирующие с увлажнением и без увлажнения воздуха".

1. Назначение

Унифицированные душирующие воздухораспределители УДВ предназначены для воздушного душирования с подачей воздуха на места постоянного пребывания работающих в соответствии с требованиями пункта 4.7* СНиП II-33-75* "Отопление, вентиляция и кондиционирование воздуха".

В данной серии приведены чертежи следующих воздухораспределителей:

с нижней подачей воздуха для присоединения к воздуховодам, прокладываемым ниже душирующих воздухораспределителей:

а) без увлажнения воздуха – УДВ н

б) с увлажнением воздуха – УДВун;

с верхней подачей воздуха для присоединения к воздуховодам, прокладываемым выше душирующих воздухораспределителей:

а) без увлажнения воздуха – УДВ в

б) с увлажнением воздуха – УДВув.

2. Технические данные

Обозначение	Размеры сечения присоединительного патрубка, мм	Диаметр воздуховода, мм
УДВ-1	400×400	450
УДВ-2	600×600	630
УДВ-3	800×800	900

3. Устройство и работа изделия

Унифицированный душирующий воздухораспределитель состоит из корпуса, внутри которого расположены поворотная направляющая решетка, блок лопаток и устройство, обеспечивающее кинематическую связь блока лопаток с направляющей решеткой и представляющее собой тягу, соединяющую шарнирно все лопатки и решетку.

Изменение направления душирования в горизонтальной плоскости осуществляется поворотом патрубка, для чего он устанавливается на шарнирном фланцевом соединении.

Воздушный поток может изменяться направляющей решеткой в вертикальной плоскости на угол до 45°, что и осуществляется поворотом самой решетки, которая фиксируется в любом промежуточном положении.

Для увлажнения подаваемого воздуха на направляющей решетке устанавливается форсунка с пневматическим распылением воды, которая может перемещаться как по вертикали, так и в горизонтальной плоскости; тем самым создаются оптимальные условия для увлажнения.

Серия 4.904-31

Обозначение	Наименование	Кол. на испол. АЗА 123.000 – 01	02	Примечание
	Документация			
АЗА 123.000 СБ	Сборочный чертеж	Х	Х	*) А2, А3
АЗА 123.000 ТО	Техническое описание	Х	Х	
	Сборочные единицы			
АЗА 123.010	Корпус	1		УДВН-1
-01	Корпус		1	УДВН-2
-02	Корпус		1	УДВН-3
АЗА 123.030	Переход	1		

АЗА 123.000

Унифицированный душирующий воздухораспределитель с увлажнением воздуха

Госстрой СССР Сантехпроект г. Москва

Формат А4

Копировал: Крайлина

Инв. № подл. | Подпись и дата | Взам. инв. № | Инв. № дубл. | Подпись и дата

Серия 5.904-31

Формат	Зона	Поз.	Обозначение	Наименование	Кол. на исполн. А3А123.000- —	01	02	Примечание
А4		2	А3А123.030 -01	Переход		1		
			-02	Переход			1	
А4		3	А3А123.040 -01	Блок лопаток	1			
			-02	Блок лопаток		1		
			-04	Блок лопаток			1	
А4		4	А3А123.050	Решетка в сборе	1			
			-02	Решетка в сборе		1		
			-04	Решетка в сборе			1	
А4		5	А3А123.070	Фиксатор	1	1	1	
				Детали				
А4		6	А3А123.001	Крышка	1	1		
			-01	Крышка			1	
А4		7	А3А123.002	Кольцо	1			
			-01	Кольцо		1		
			-02	Кольцо			1	

Инв. № подл. | Подпись и дата | Взам. инв. № | Инв. № дубл. | Подпись и дата

Формат	Зона	Поз.	Обозначение	Наименование	Кол. на исполн. А3А123.000 —	01	02	Примечание
А4		14	А3А123.007	Палец	1	1	1	
А4		15	А3А 123.008	Ограничитель	4	4	4	
А4		16	А3А123.009	Лопатка	1			
			-01	Лопатка		1		
			-02	Лопатка			1	
А4		17	А3А123.011	Ось	1	1	1	
		18	-01	Ось	1	1	1	
				Стандартные изделия				
				Болты ГОСТ7798-70				
		19		М6×25.36	4	4	4	
		20		М8×20.36	17	17	21	
		21		М8×25.36	10	10	10	
		22		М12×30.36	1	1	1	

Инв. № подл. | Подпись и дата | Взам. инв. № | Инв. № дубл. | Подпись и дата

Формат	Зона	Поз.	Обозначение	Наименование	Кол. на исполн. А3А123.000- —	01	02	Примечание
А4		8	А3А 123.005	Кольцо	1			
			-01	Кольцо		1		
			-02	Кольцо			1	
А4		9	А3А123.004	Фланец	1			
			-01	Фланец		1		
			-02	Фланец			1	
А4		10	А3А123.005	Прокладка	1			
			-01	Прокладка		1		
			-02	Прокладка			1	
А4		11	А3А123.006	Прокладка	1			
			-01	Прокладка		1		
			-02	Прокладка			1	
		12	-05	Прокладка	1			
			-06	Прокладка		1		
			-07	Прокладка			1	
		13	-08	Прокладка	1	1		
			-09	Прокладка			1	

Инв. № подл. | Подпись и дата | Взам. инв. № | Инв. № дубл. | Подпись и дата

Формат	Зона	Поз.	Обозначение	Наименование	Кол. на исполн. А3А123.000- —	01	02	Примечание
				Гайки ГОСТ 5915-70				
		23		М6.4	16	16	16	
		24		М8.4	28	28	32	
		25		М10.4	4	4	4	
				Шайбы ГОСТ11371-78				
		26		6.02	16	16	16	
		27		8.02	1	1	1	
		28		10.02	4	4	4	
		29		12.02	3	3	3	
		30		Ос6 22-12Х5×20 Ст3				
				ГОСТ 9650-80	1	1	1	
		31		Шплинт 3,2×18				
				ГОСТ 397-79	1	1	1	

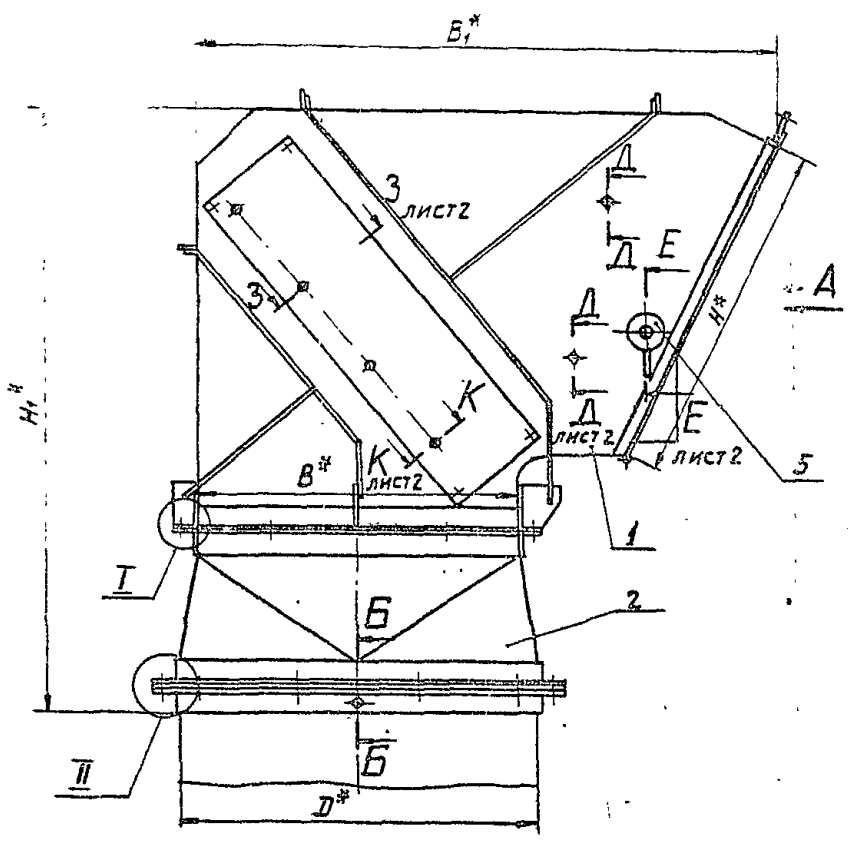

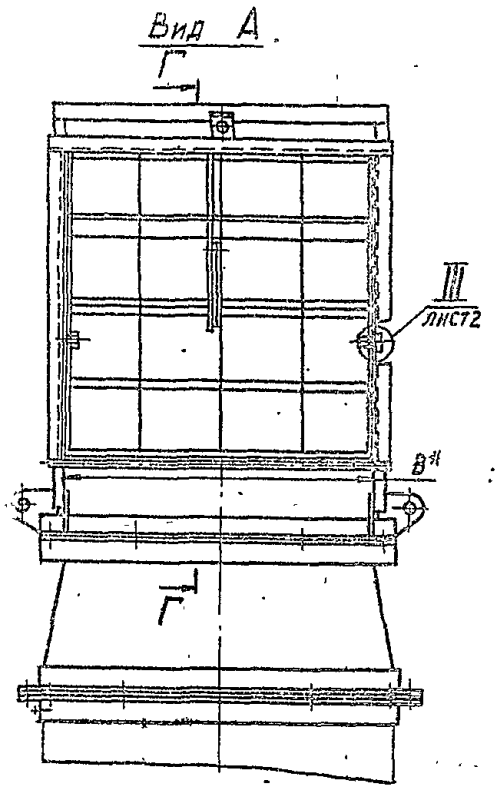

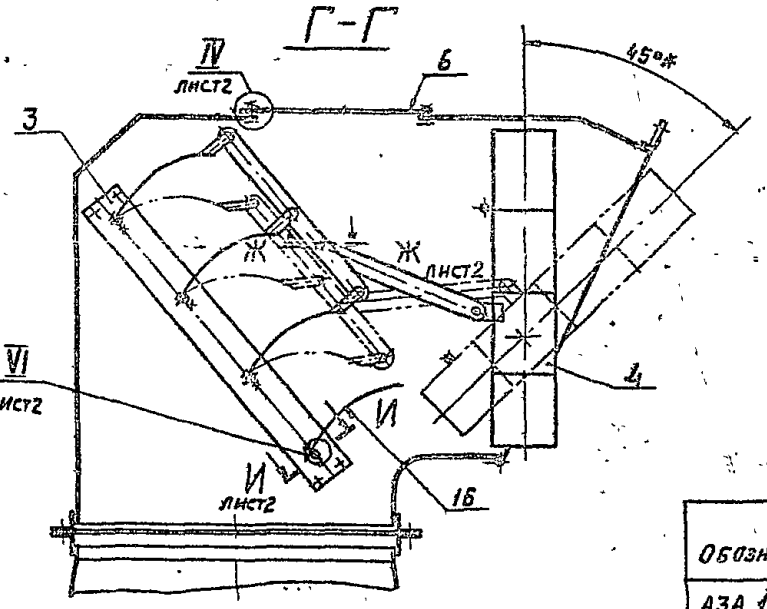

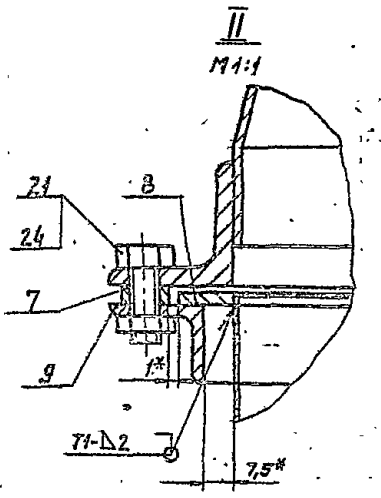

Обозначение	Шифр	Размеры, мм					Масса, кг
		В*	B_1^*	D*	Н*	H_1^*	
АЗА 123.000	УДВн-1	400	725	450	440	770	43,0
-01	УДВн-2	600	1040	630	660	1040	72,7
-02	УДВн-3	800	1340	800	880	1310	118,7

1. * Размеры для справок
2. Сварные швы Т1 по ГОСТ 5264-80.
Шов №1 – сварка дуговая в защитном газе.
3. Покрытие всех поверхностей, кроме резьбовых и подвижных соединений, эмаль ПФ-115 серая ГОСТ 6465-76.

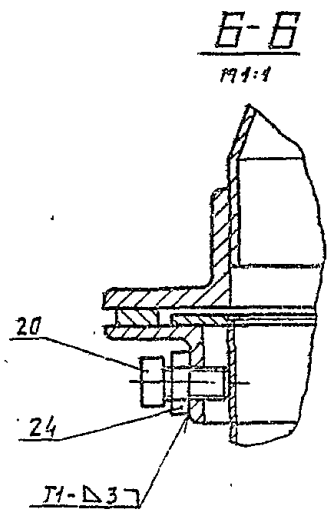

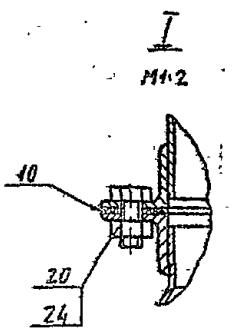

Изм.	Лист	№ докум.	Подп.	Дата	АЗА123.000СБ			
Разраб.		Лейтес		IX-83	Унифицированный душирующий воздухораспределитель без увлажнения воздуха.	Лит.	Масса	Масштаб
Пров.		Мерзлякова		VI-83		11	см. табл.	
Рук. груп.		Мерзлякова		VI-83		Лист 1	Листов 2	
Гл. спец.		Вайнберг				Госстрой СССР САНТЕХПРОЕКТ г. Москва		
Н. контр.		Грановский		VII.83				
Утв.		Спивак		VII.83				

Копировал: Формат А2

Серия 5.904-31

Инв. № подл. | Подп. и дата | Взам. инв. № | Инв. № дубл. | Подп. и дата

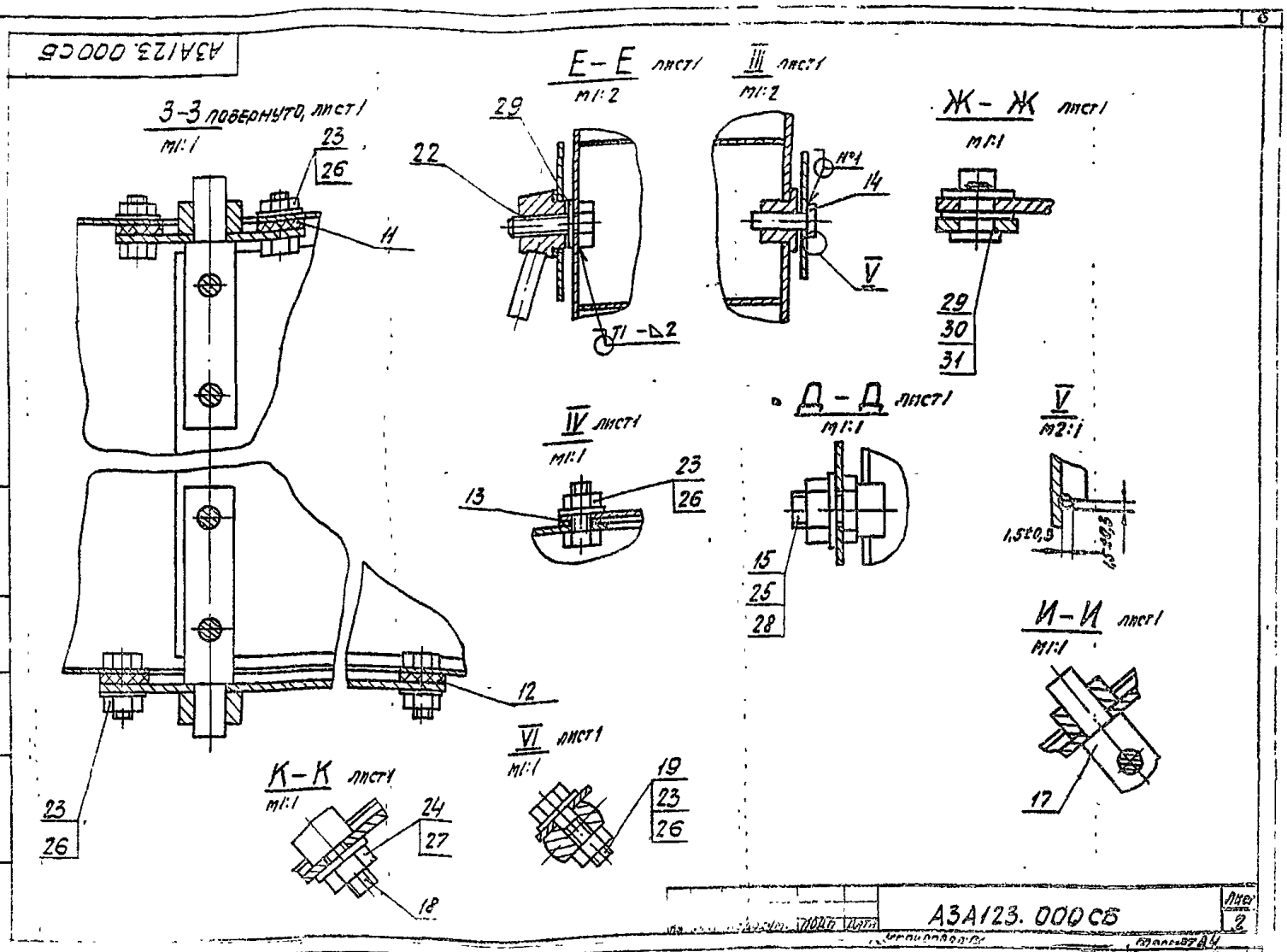

А3А123.000СБ

Лист 2

Серия 5.904-31

А3А123.001

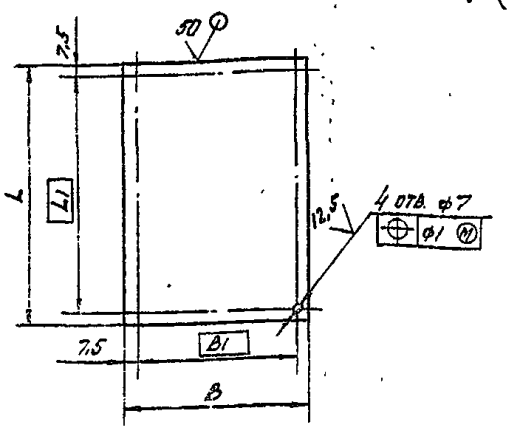

Обозначение	Размеры, мм				Масса, кг
	B	B1	L	L1	
А3А123.001	230	215	325	310	1,2
-01	330	315	425	410	2,2

Неуказанные предельные отклонения размеров $+t_2$; $-t_2$; $\pm t_2/2$.

А3А123.001

Крышка

Лист 62 ГОСТ 19903-74
4-IV-В ст3 ГОСТ 16523-70

Госстрой СССР Сантехпроект г. Москва

Копировал: С1 Формат А4

А3А123.002

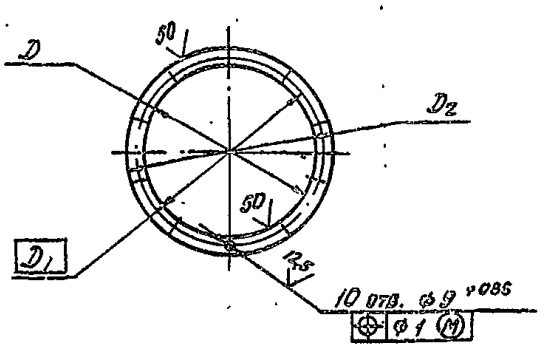

Обозначение	Размеры, мм			Масса, кг
	D	D1	D2	
А3А123.002	482+1,55	495	515-1,75	0,9
-01	662+2,0	675	695-2,0	1,3
-02	932+2,3	945	965-2,3	1,9

А3А123.002

Кольцо

Лист 65 ГОСТ 19903-74
В ст3 ГОСТ 14637-79

Госстрой СССР Сантехпроект г. Москва

Копировал: С1 Формат А4

Инв. № подл.	Подпись и дата	Взам. инв. №	Инв. № дубл.	Подпись и дата

Серия 5.904-31

Формат	Зона	Поз.	Обозначение	Наименование	Кол. на исполн. А3А123.010- –	01	02	Примечание
				Документация				
*)			А3А123.010 СБ	Сборочный чертеж	X	X	X	*) А2; А4
				Сборочные единицы				
А4		1	А3А123.020	Фланец	1			
			-01	Фланец		1		
			-02	Фланец			1	
				Детали				
А4		2	А3А123.012	Ухо	2	2	2	
Б4		3	А3А123.013	Ребро L=210-1,3				
				Полоса Б-4х30 ГОСТ 103-76 / В Ст3-I ГОСТ 535-79	2			0,2 кг

Изм.	Лист	№ докум.	Подп.	Дата
Разраб.		Лейтес		12-83
Пров.		Мерзлякова		11-83
Рук. гр.		Мерзлякова		11-83
Н. контр.		Грановский		
Утв.		Спивак		

А3А123.010

Корпус

Лит.	Лист	Листов
Н	1	4

Госстрой СССР
САНТЕХПРОЕКТ
г. Москва

Копировал: Формат А4

Инв. № подл.	Подпись и дата	Взам. инв. №	Инв. № дубл.	Подпись и дата

Формат	Зона	Поз.	Обозначение	Наименование	Кол. на исполн. А3А123.010- –	01	02	Примечание
Б4		3	А3А123.014	Ребро L=350-1,4				
				Полоса Б-4х30 ГОСТ 103-76 / В Ст3-I ГОСТ 535-79		2		0,32 кг
Б4		3	А3А123.015	Ребро L=420-1,55				
				Полоса Б-4х30 ГОСТ 103-76 / В Ст3-I ГОСТ 535-79			2	0,39 кг
А4		4	А3А123.016	Ребро	2			
			-01	Ребро		2		
			-02	Ребро			2	
А4		5	А3А123.017	Ребро	3			
			-01	Ребро		3		
			-02	Ребро			3	
А4		6	А3А123.018	Ребро	2			
			-01	Ребро		2		
			-02	Ребро			2	
А4		7	А3А123.019	Бобышка	1	1	1	
А4		8	А3А123.021	Уголок	1			
			-01	Уголок		1		
			-02	Уголок			1	

Изм.	Лист	№ докум.	Подп.	Дата

А3А123.010

Лист 2

Копировал: Формат А4

Инв. № подл.	Подпись и дата	Взам. инв. №	Инв. № дубл.	Подпись и дата

Формат	Зона	Поз.	Обозначение	Наименование	Кол. на исполн. А3А123.010- –	01	02	Примечание
А4		9	А3А123.022	Уголок	1			
			-01	Уголок		1		
			-02	Уголок			1	
А4		10	А3А123.023	Ребро	2			
			-01	Ребро		2		
			-02	Ребро			2	
А4		11	А3А123.024	Планка	2	2		
			-01	Планка			2	
А4		12	А3А123.025	Стенка	1			
			-02	Стенка		1		
			-04	Стенка			1	
		13	-01	Стенка	1			
			-03	Стенка		1		
			-05	Стенка			1	
А4		14	А3А123.026	Планка	2	2		
			-01	Планка			2	
А4		15	А3А123.027	Стенка	1			
			-01	Стенка		1		
			-02	Стенка			1	

Изм.	Лист	№ докум.	Подп.	Дата

А3А123.010

Лист 3

Копировал: Формат А4

Инв. № подл.	Подпись и дата	Взам. инв. №	Инв. № дубл.	Подпись и дата

Формат	Зона	Поз.	Обозначение	Наименование	Кол. на исполн. А3А123.010- –	01	02	Примечание
А4		16	А3А123.028	Стенка	1			
			-01	Стенка		1		
			-02	Стенка			1	
А4		17	А3А123.029	Уголок	1			
			-01	Уголок		1		
			-02	Уголок			1	
Б4		18	А3А123.031	Пруток L=440-1,55				
				Круг В5 ГОСТ 2590-71 / В Ст3-I ГОСТ 535-79	1			0,07 кг
Б4		18	А3А123.032	Пруток L=640-2				
				Круг В5 ГОСТ 2590-71 / В Ст3-I ГОСТ 535-79		1		0,1 кг
Б4		18	А3А123.033	Пруток L=840-2,3				
				Круг В5 ГОСТ 2590-71 / В Ст3-I ГОСТ 535-79			1	0,13 кг
А4		19	А3А123.034	Ухо	1	1	1	
				Стандартные изделия				
		20		Болт М6х16.36				
				ГОСТ 7798-70	8	8	8	

Изм.	Лист	№ докум.	Подп.	Дата

А3А123.010

Лист 4

Копировал: Формат А4

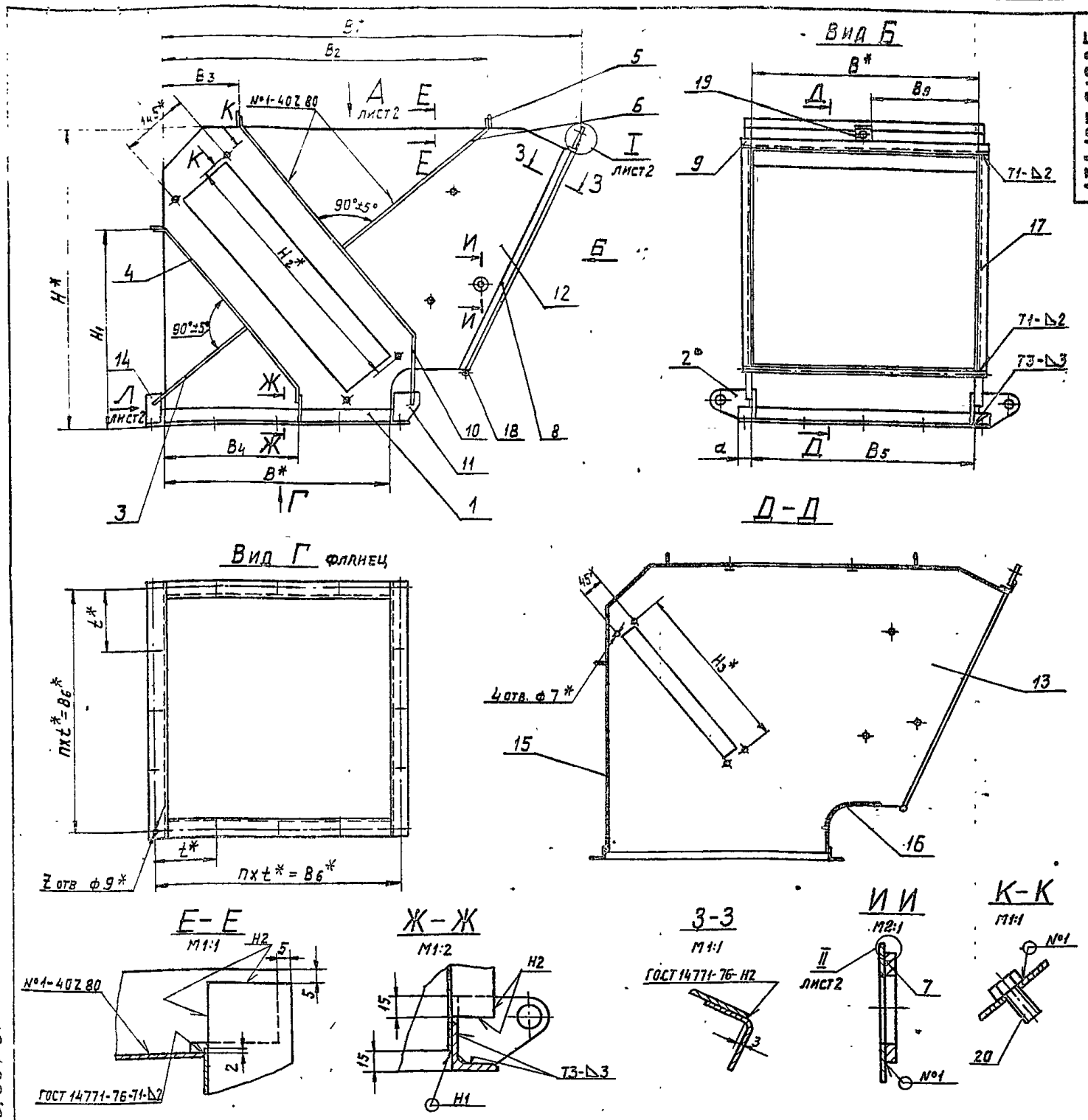

Обозначение	Размеры, мм						
	B*	B1*	B2	B3	B4	B5	B6*
АЗА 123. 010	400	735	585	140	240	400	436
— 01	600	1050	750	145	390	600	636
— 02	800	1350	1000	195	400	800	840

Продолжение

Обозначение	Размеры, мм							
	B7*	B8*	B9	H*	H1	H2*	H3*	d
АЗА 123. 010	215	310	184	540	360	480	440	32
— 01			284	760	580	660	610	
— 02	315	410	384	980	700	880	830	36

Продолжение

Обозначение	t*, мм	Кол. шт. n	Кол. шт. z	Масса, кг
АЗА 123. 010	109	4	16	20,9
— 01	159			38,3
— 02	168	5	20	63,6

1. * Размеры для справок.
2. Неуказанные предельные отклонения размеров $-t_2$; $\pm t_2/2$.
3. Сварные швы Н1, Н2 и Т3 по ГОСТ 5264-80. Шов №1 - сварка дуговая в защитном газе.

Изм	Лист	№ докум.	Подп.	Дата
Разраб.		Лейтес		IX-83
Пров.		Мерзлякова		XI-83
Рук. груп.		Мерзлякова		XI-83
Гл. спец.		Вайнберг		
Н. контр.		Гранопский		11.83
Утв.		Спивак		XII 83

АЗА 123. 010 СБ

Корпус

Лит.	Масса	Масштаб
И	см. табл.	—

Лист 1 Листов 2

Госстрой СССР САНТЕХПРОЕКТ г. Москва

Копировал: Дж.

Формат А2

Серия 5.904-31

Подп. и дата | Взам. инв. № | Инв. № дубл. | Подп. и дата

А3А123.010СБ

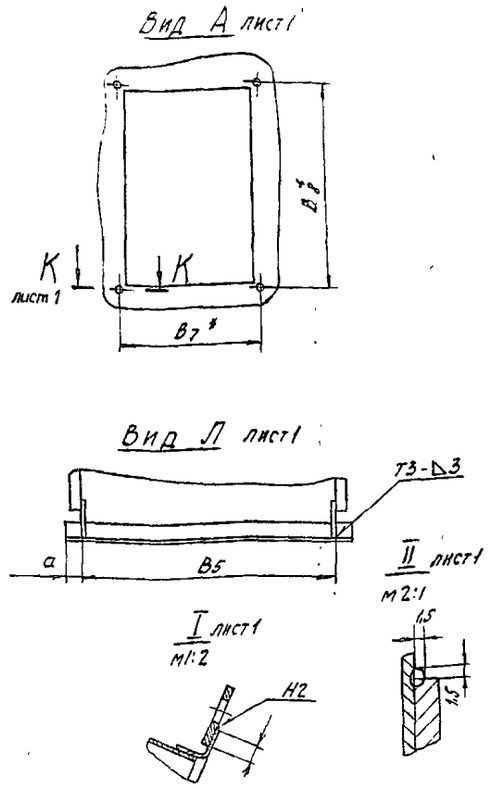

Изм	Лист	№ докум.	Подп.	Дата
Разраб.	Волобуева			9-83
Пров.	Лейтес			К-83
Рук.гр.	Мерзлякова			11-83
Н.контр.	Грановский			11-83
Утв.	Спивак			11-83

А3А123 010СБ

Лист 2

Копировал: Формат А4

Формат	Зона	Поз.	Обозначение	Наименование	Кол.	Примечание
				Документация		
А4			А3А123 020СБ	Сборочный чертеж		
			Переменные данные для исполнений:			
				А3А123.020 Детали		
Б4		1	А3А123.035	Уголок		
				Уголок Б-32х32х3 ГОСТ8509-72 / ВСт3-I ГОСТ 535-79		
				L=464-1,55	2	0,68кг
Б4		2	А3А123.036	Уголок		
				Уголок Б-32х32х3 ГОСТ8509-72 / ВСт3-I ГОСТ 535-79		
				L=400-1,4	2	0,59кг
				А3А123.020-01 Детали		
Б4		1	А3А123.037	Уголок		
				Уголок Б-32х32х3 ГОСТ8509-72 / ВСт3-I ГОСТ 535-79		
				L=664-2,0	2	0,97кг

Изм	Лист	№ докум.	Подп.	Дата
Разраб.	Волобуева			9-83
Пров.	Лейтес			К-83
Рук.гр.	Мерзлякова			11-83
Н.контр.	Грановский			11-83
Утв.	Спивак			11-83

А3А123.020

Фланец

Лит.	Лист	Листов
И	1	2

Госстрой СССР Сантехпроект г. Москва

Копировал: Формат А4

Серия 5.904-31

Формат	Зона	Поз.	Обозначение	Наименование	Кол.	Примечание
Б4		2	А3А123.038	Уголок		
				Уголок Б-32х32х3 ГОСТ8509-72 / ВСт3-I ГОСТ535-79		
				L=600-1,75	2	0,88кг
				А3А123.020-02 Детали		
Б4		1	А3А123.039	Уголок		
				Уголок Б-36х36х4 ГОСТ8509-72 / ВСт3-I ГОСТ 535-79		
				L=872-2,3	2	1,89кг
Б4		2	А3А123.041	Уголок		
				Уголок Б-36х36х4 ГОСТ8509-72 / ВСт3-I ГОСТ535-79		
				L=800-2,0	2	1,73кг

Изм	Лист	№ докум.	Подп.	Дата
Разраб.	Волобуева			9-83
Пров.	Лейтес			К-83
Рук.гр.	Мерзлякова			11-83
Гл.спец.	Вайнберг			
Н.контр.	Грановский			11-83
Утв.	Спивак			11-83

А3А123.020

Лист 2

Копировал: Формат А4

А3А123.020СБ

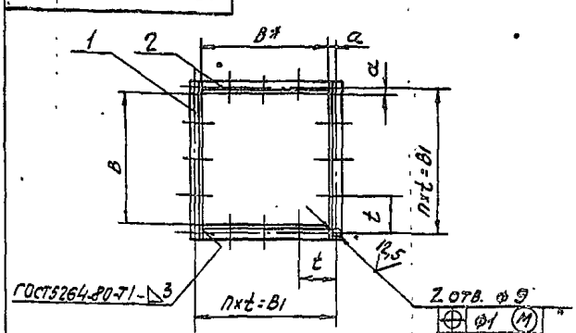

Обозначение	Размеры, мм				Кол. шт.		Масса, кг
	В	В1	а	t	n	2	
А3А123.020	400	436	18	109	4	16	2,54
-01	600	636		159			3,70
-02	800	840	20	168	5	20	7,24

1.* Размер для справок.

2. Неуказанные предельные отклонения размеров: $\pm t_2$; $\pm t_2/2$.

Изм	Лист	№ докум.	Подп.	Дата
Разраб.	Волобуева			9-83
Пров.	Лейтес			К-83
Рук.гр.	Мерзлякова			11-83
Гл.спец.	Вайнберг			
Н.контр.	Грановский			11-83
Утв.	Спивак			11-83

А3А123.020СБ

Фланец

Лит.	Масса	Масштаб
И	См. табл.	-

Лист Листов 1

Госстрой СССР Сантехпроект г. Москва

Копировал: Формат А4

Формат	Зона	Поз.	Обозначение	Наименование	Кол.	Примечание
				Документация		
А3			А3А123.030 СБ	Сборочный чертеж		
			Переменные данные	для исполнений.		
				А3А123.030		
				Сборочные единицы		
А4		1	А3А123.020	Фланец	1	
				Детали		
А4		2	А3А123.004-03	Фланец	1	
А4		3	А3А123.042	Переход	1	
				А3А123.030-01		
				Сборочные единицы		
А4		1	А3А123.020-01	Фланец	1	
				Детали		
А4		2	А3А123.004-04	Фланец	1	
А4		3	А3А123.042-01	Переход	1	

Изм.	Лист	№ докум.	Подп.	Дата
Разраб.		Волобуева		8-83
Пров.		Лейтес		X-83
Рук.группы		Мерзляковой		XI-83
Н.контр.		Грановский		
Утв.		Сливак		

А3А123.030

Переход.

Лит.	Лист	Листов
II	1	2

Госстрой СССР
Сантехпроект
г. Москва

Инв. № подл. | Подпись и дата | Взам. инв. № | Инв. № дубл. | Подпись и дата

Копировал: С1 Формат А4

Формат	Зона	Поз.	Обозначение	Наименование	Кол.	Примечание
				А3А123.030-02		
				Сборочные единицы		
А4		1	А3А123.020-02	Фланец	1	
				Детали		
А4		2	А3А123.004-05	Фланец	1	
А4		3	А3А123.042-02	Переход	1	

Изм.	Лист	№ докум.	Подп.	Дата

А3А123.030

Лист 2

Копировал: С1 Формат А4

Серия 5.904-31

А3А123.030СБ

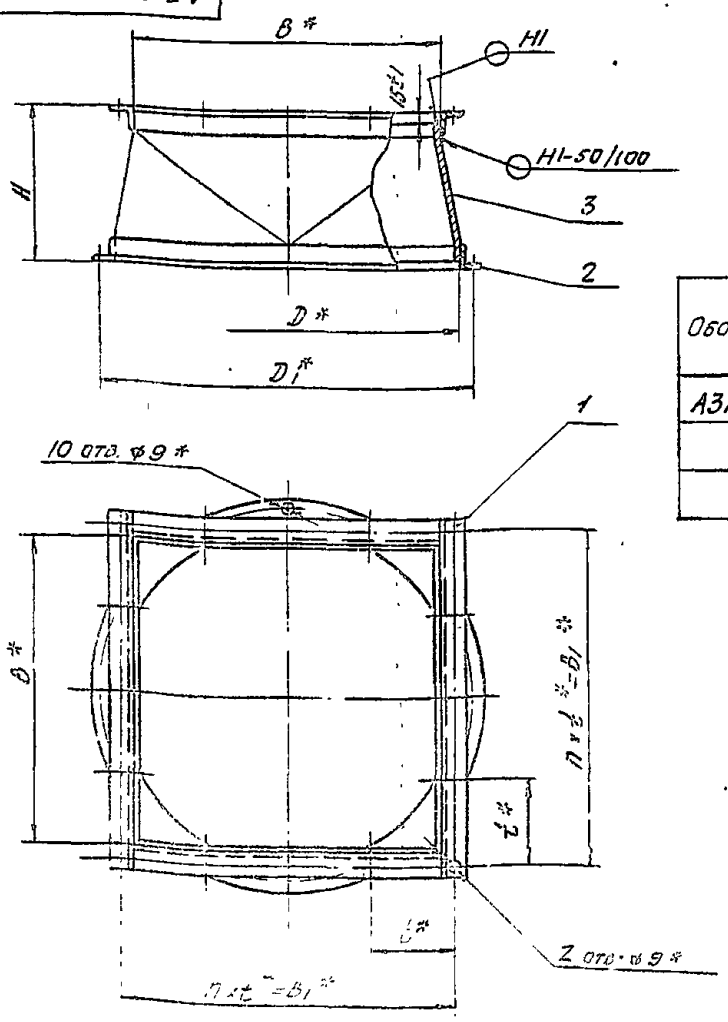

Обозначение	Размеры, мм						Кол., шт.		Масса, кг
	B*	B1*	D*	D1*	H	t*	n	z	
А3А123.030	400	436	450	495	200-1,15	109	4	16	6,1
—01	600	636	630	675	250-1,15	159			9,2
—02	800	840	900	945	300-1,3	168	5	20	14,5

1.* Размеры для справок

2. Сварные швы по ГОСТ 5264-80.

Изм.	Лист	№ докум.	Подп.	Дата
Разраб.		Волобуева		4-73
Пров.		Лейтес		X-83
Рук.гр.		Мерзляковой		XI-83
Гл.спец.		Винберг		
Н.контр.		Грановский		
Утв.		Сливак		

А3А123.030СБ

Переход.

Лит.	Масса	Масштаб
II	См. табл.	

Лист | Листов

Госстрой СССР
Сантехпроект
г. Москва

Инв. № подл. | Подпись и дата | Взам. инв. № | Инв. № дубл. | Подпись и дата

Копировал: С1 Формат А3

Серия 5.904-31

Инв. № подл.	Подпись и дата	Взам. инв. №	Инв. № дубл.	Подпись и дата

Формат	Зона	Поз.	Обозначение	Наименование	Кол. на исполн. А3А123.040-						Примечание
					–	01	02	03	04	05	
				Документация							
А2			А3А123.040 СБ	Сборочный чертеж	X	X	X	X	X	X	
				Детали							
А4		1	А3А123.009	Лопатка	3	3					
			–01	Лопатка			4	4			
			–02	Лопатка					6	6	
А4		2	А3А123.011	Ось	6	6	8	8	12	12	
А4		3	А3А123.044	Ушко	3	3	4	4	6	6	
А4		4	А3А123.045	Тяга	1						
			–01	Тяга		1					
			–02	Тяга			1				

Изм.	Лист	№ докум.	Подп.	Дата
Разраб.		Волобуева		8-83
Пров.		Лейтес		X-83
Рук. гр.		Мерзлякова		11-83
Н. контр.		Грановский		11-83
Утв.		Спивак		XII-83

А3А123.040

Блок лопаток

Лит.	Лист	Листов
И	1	3

Госстрой СССР Сантехпроект г. Москва

Копировал: СЛ

Формат А4

Инв. № подл.	Подпись и дата	Взам. инв. №	Инв. № дубл.	Подпись и дата

Формат	Зона	Поз.	Обозначение	Наименование	Кол. на исполн. А3А123.040-						Примечание
					–	01	02	03	04	05	
А4		4	А3А123.045-03	Тяга				1			
			–04	Тяга					1		
			–05	Тяга						1	
А4		5	А3А123.046	Бобышка	6	7	9	9	13	13	
А3		6	А3А123.047	Планка	1						
			–01	Планка		1					
			–02	Планка				1			
			–03	Планка					1	1	
			–04	Планка			1				
А3		7	А3А123.048	Планка	1						
			–01	Планка		1					
			–02	Планка				1			
			–03	Планка					1	1	
			–04	Планка			1				
Б4		8	А3А123.049	Стяжка L=412-1,59							
				Круг В10 ГОСТ 2590-71 В Ст3-I ГОСТ 535-79	2	2					0,25 кг

Изм.	Лист	№ докум.	Подп.	Дата

А3А123.040

Лист 2

Копировал: СЛ

Формат А4

Инв. № подл.	Подпись и дата	Взам. инв. №	Инв. № дубл.	Подпись и дата

Формат	Зона	Поз.	Обозначение	Наименование	Кол. на исполн. А3А-123.040-						Примечание
					–	01	02	03	04	05	
Б4		8	А3А123.051	Стяжка L=612-1,75							
				Круг В10 ГОСТ 2590-71 В Ст3-I ГОСТ 535-79			3	3			0,38 кг
Б4		8	А3А123.052	Стяжка L=812-2,3							
				Круг В10 ГОСТ 2590-71 В Ст.3-I ГОСТ 535-79					3	3	0,5 кг
				Стандартные изделия							
				Болты ГОСТ 7798-70							
		9		М6×16.36	4	4	4	4	4	4	
		10		М6×25.36	12	12	16	16	24	24	
		11		Гайка М6.4 ГОСТ 5915-70	12	12	16	16	24	24	
		12		Ось 22-6Х5×14 Ст3 ГОСТ 9650-80	3	3	4	4	6	6	
		13		Шайба 6.02 ГОСТ 11371-78	12	12	16	16	24	24	
		14		Шплинт 1,6×12 ГОСТ 397-79	3	3	4	4	6	6	

Изм.	Лист	№ докум.	Подп.	Дата

А3А123.040

Лист 3

Копировал: СЛ

Формат А4

Инв. № подл.	Подпись и дата	Взам. инв. №	Инв. № дубл.	Подпись и дата

Изм.	Лист	№ докум.	Подп.	Дата
Разраб.		Волобуева		8-83
Пров.		Лейтес		X-83
Рук. гр.		Мерзлякова		11-83
Н. контр.		Грановский		11-83
Утв.		Спивак		XII-83

А3А123.003

Кольцо

Лит.	Масса	Масштаб
4	См. табл.	—

Лист 63 ГОСТ 19903-74 4-В Ст3 ГОСТ 16523-71

Госстрой СССР Сантехпроект г. Москва

Копировал: СЛ

Формат А4

Обозначение	Размеры, мм D	Размеры, мм D1	Масса, кг
А3А123.003	450+1,55	480-1,55	0,5
–01	630+1,75	660-2,0	0,7
–02	900+2,3	930-2,3	1,0

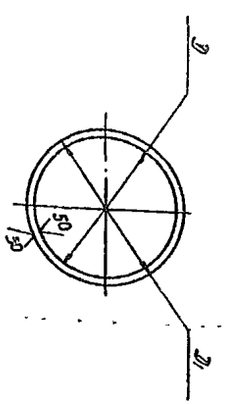

А3А123.003

(1)А

Рис. 1

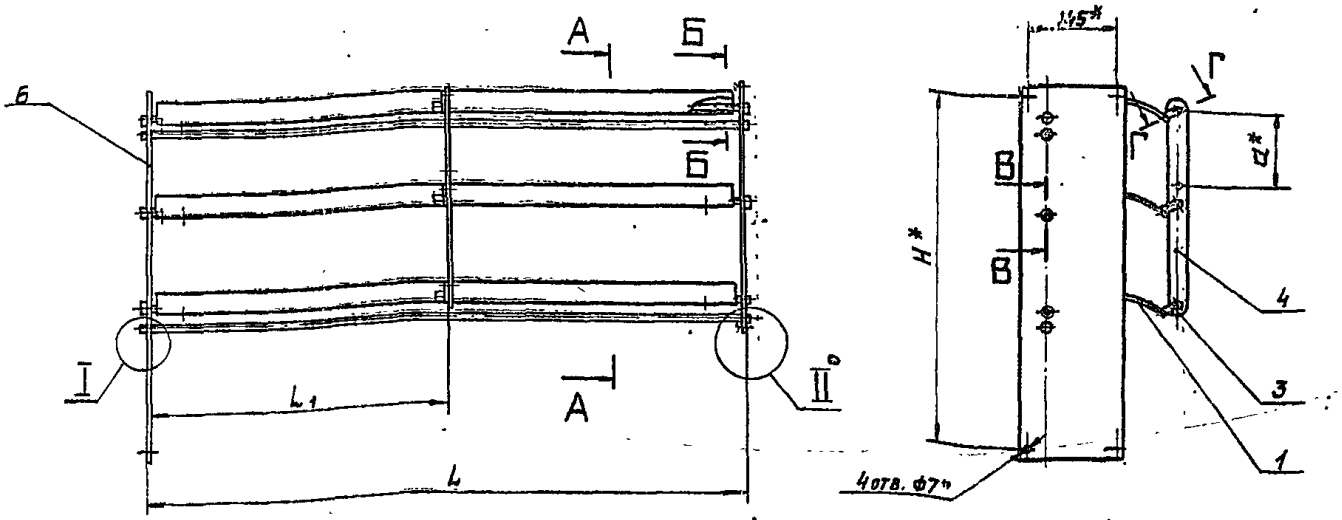

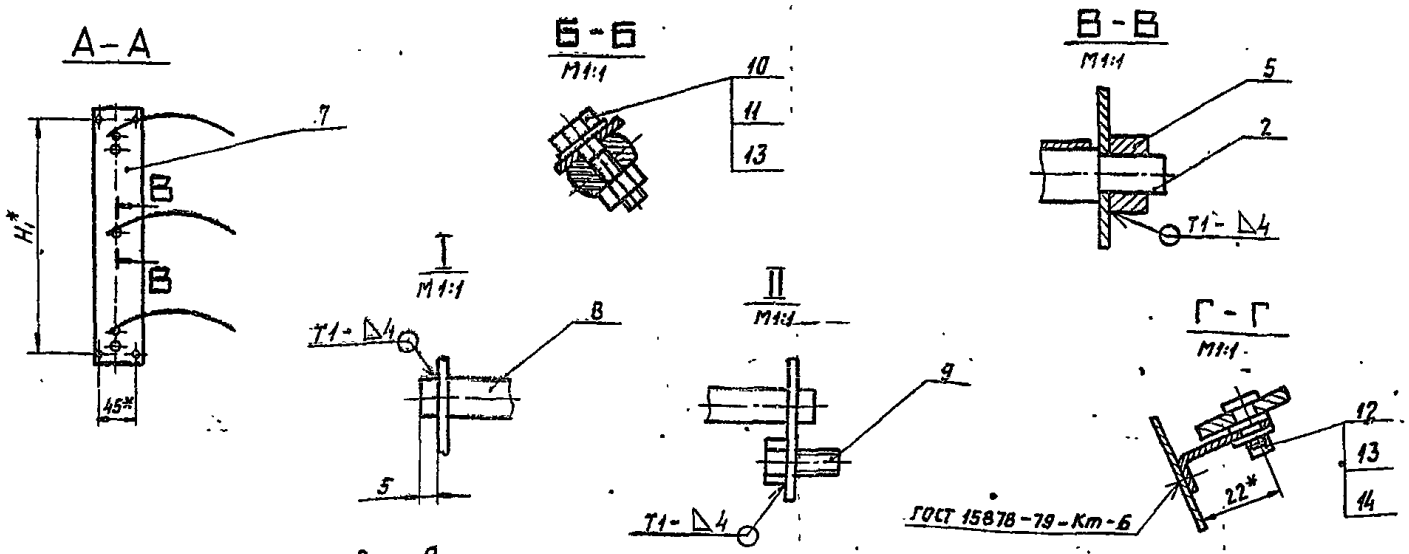

Рис. 2

Остальное – см. рис. 1

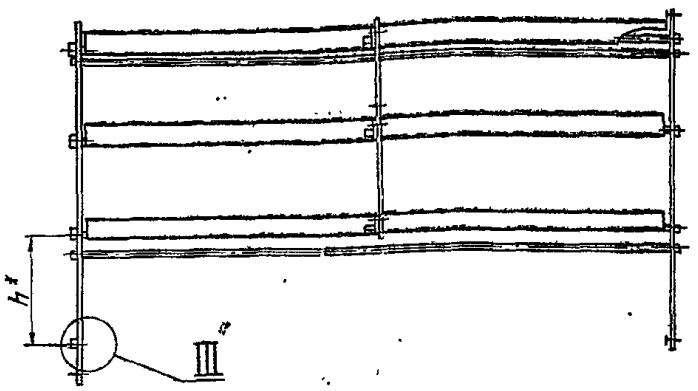

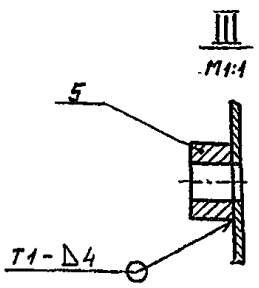

Обозначение	Рис.	Размеры, мм						Масса, кг
		H*	H1*	L	L1	d*	h*	
АЗА 123.040	1	480	320	402	185	65	—	4,7
— 01	2		440			185	130	4,9
— 02		660	610	602	285	325	170	8,8
— 03			570			218		
— 04		880	830	802	385	350	130	14,8
— 05						226		

1.* Размеры для справок.
2. Неуказанные предельные отклонения размеров $-t_2$; $\pm t_2/2$.
3. Сварные швы по ГОСТ 5264-80.

Изм.	Лист	№ докум.	Подп.	Дата
Разраб.		Волобуева		10-93
Пров.		Лейтес		6-93
Рук. гр.		Мезлякова		11-93
Гл. спец.		Вайнберг		
Н. контр.		Грановский		9.93
Утв.		Сливак		XII 93

АЗА 123.040 СБ

Блок лопаток

Лит.	Масса	Масштаб
И	см. табл.	—

Лист | Листов 1

Госстрой СССР САНТЕХПРОЕКТ г. Москва

Копировал:

Формат А2

Серия 5.904-31

Инв. № подл. | Подп. и дата | Взам. инв. № | Инв. № дубл. | Подп. и дата

Поз.	Обозначение	Наименование	Кол. на испол. АЗА123.050- 01	02	03	04	05	Примечание
		Документация						
43	АЗА123.050 СБ	Сборочный чертеж	Х	Х	Х	Х	Х	
		Сборочные единицы						
44	1 АЗА123.060	Решетка	1					
	-01	Решетка		1				
	-02	Решетка			1			
	-03	Решетка				1		
	-04	Решетка					1	
	-05	Решетка						1

Изм.	Лист	№ докум.	Подп.	Дата
Разраб.	Волобуева			9.83
Пров.	Лейтес			1.83
Рук.группы	Мерзлякова			10.83
Н.контр.	Грановский			10.83
Утв.	Спивак			10.83

АЗА123.050

Решетка в сборе

Лит.	Масса	Масш.

Лист	Листов
1	2

Госстрой СССР Сантехпроект г. Москва

Копировал: Крапивина Формат А4

Поз.	Обозначение	Наименование	Кол. на испол. АЗА123.050- 01	02	03	04	05	Примечание
		Детали						
44	2 АЗА123.055	Тяга	1					
	-01	Тяга		1				
	-02	Тяга			1			
	-03	Тяга				1		
	-04	Тяга					1	
	-05	Тяга						1
		Стандартные изделия						
3		Ось 22-12Х5Х20Ст3 ГОСТ 9650-80	1	1	1	1	1	
4		Шайба 12.02 ГОСТ 11371-78	2	2	2	2	2	
5		Шплинт 3,2х18 ГОСТ 397-79	1	1	1	1	1	

АЗА123.050

Инв.№ подл. | Подп. и дата | Взам.инв.№ | Инв.№ дубл. | Подп. и дата

Серия 5.904-31

АЗА123.050СБ

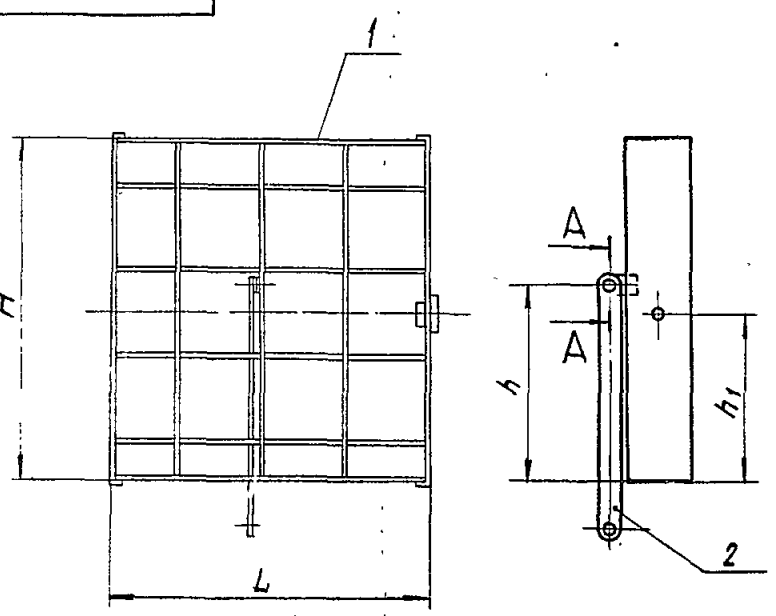

Обозначение	Размеры, мм H	L	h	h1	Масса, кг
АЗА123.050	410	386	170	140	4,2
-01			80	205	
-02	625	586	260	210	7,8
-03			195	312,5	7,7
-04	840	786	335	300	12,8
-05			268	420	12,4

А–А
М1:1

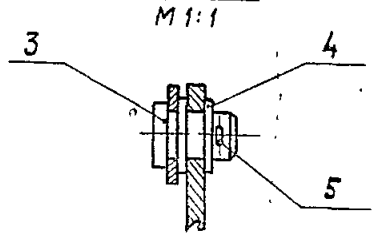

Размеры для справок.

Изм.	Лист	№ докум.	Подп.	Дата
Разраб.	Волобуева			9.83
Пров.	Лейтес			10.83
Рук.группы	Мерзлякова			11.83
Гл.спец.	Вайнберг			11.83
Н.контр.	Грановский			11.83
Утв.	Спивак			12.83

АЗА123.050СБ

Решетка в сборе

Лит.	Масса	Масш.
И	См. табл.	—

Лист	Листов
1	2

Госстрой СССР Сантехпроект г. Москва

Копировал: Крапивина Формат А3

Формат	Зона	Поз.	Обозначение	Наименование	Кол. на исполн. АЗА123.060 –								Примечание
					–	01	02	03	04	05			
				Документация									
А3			АЗА123.060 СБ	Сборочный чертеж	X	X	X	X	X	X			
				Детали									
54		1	АЗА123.058	Полоса 80-0,74×378-1,4									
				Лист 62 ГОСТ 19903-74 4-ф-в ст3 ГОСТ 16523-70	2	2							0,48 кг
54		1	АЗА123.059	Полоса 80-0,74×578-1,25									
				Лист 62 ГОСТ 19903-74 4-ф-в ст3 ГОСТ 16523-70			2	2					0,73 кг
54		1	АЗА123.061	Полоса 80-0,74×778-2,0									
				Лист 62 ГОСТ 19903-74 4-ф-в ст3 ГОСТ 16523-70					2	2			0,98 кг
44		2	АЗА123.062	Втулка	1	1	1	1	1	1			

Изм.	Лист	№ докум.	Подп.	Дата
Разраб.		Волобуева		9-83
Пров.		Лентес		9-83
Рук. группы		Мерзлякова		11-83
Н. контр.		Грановский		11-83
Утв.		Спивак		11-83

АЗА123.060

Решетка

Лит. Н1 | Лист 1 | Листов 2

Госстрой СССР Сантехпроект г. Москва

Копировал: СЬ

Формат А4

Изм.	Лист	№ докум.	Подп.	Дата
Инв. № подл.		Подпись и дата	Взам. инв. №	Инв. № дубл.

Формат	Зона	Поз.	Обозначение	Наименование	Кол. на исполн. АЗА123.060 –								Примечание
					–	01	02	03	04	05			
А3		3	АЗА123.063	Боковина	1								
			–02	Боковина		1с							
			–04	Боковина			1						
			–06	Боковина				1					
			–08	Боковина					1				
			–10	Боковина						1			
		4	–01	Боковина	1								
			–03	Боковина		1							
			–05	Боковина			1						
			–07	Боковина				1					
			–09	Боковина					1				
			–11	Боковина						1			
44		5	АЗА123.064	Перо	3	3							
			–01	Перо			5	5					
			–02	Перо					7	7			
		6	–03	Перо	4	4							
			–04	Перо			6	6					
			–05	Перо					8	8			
44		7	АЗА123.065	Ушко	1	1	1	1	1	1			

Изм.	Лист	№ докум.	Подп.	Дата
Инв. № подл.		Подпись и дата	Взам. инв. №	Инв. № дубл.

АЗА123.060

Копировал: СЬ

Формат А4

Серия 5.904-31

АЗА123.060 СБ

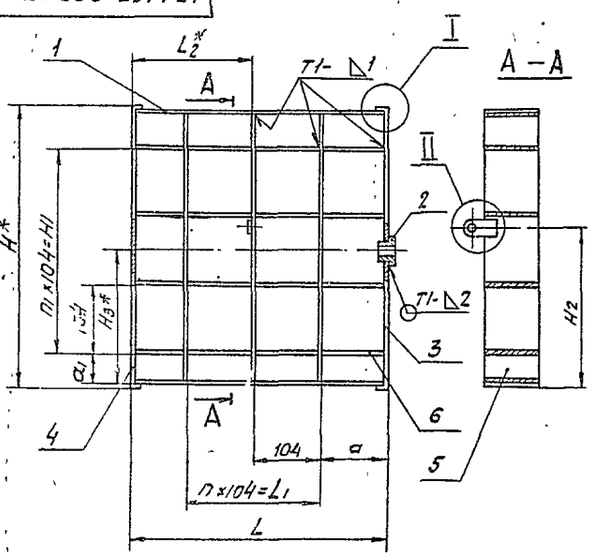

Обозначение	Размеры, мм					
	H*	H1	H2	H_3^*	L	L1
АЗА123.060	414	312	170	140	386	208
–01			80	205		
–02	629	520	260	210	586	416
–03			195	312,5		
–04	844	728	335	300	786	624
–05			268	420		

Продолжение

Обозначение	Размеры, мм			Кол., шт.		Масса, кг
	L_2^*	a	a_1	n	n1	
АЗА123.060	193	89	49	2	3	4,0
–01						
–02	293	85	52,5	4	5	7,5
–03						
–04	393	81	56	6	7	11,9
–05						

1.* Размеры для справок.
2. Неуказанные предельные отклонения размеров – t_2; $\pm t_2/2$.
3. Сварные швы по ГОСТ 5264-80.

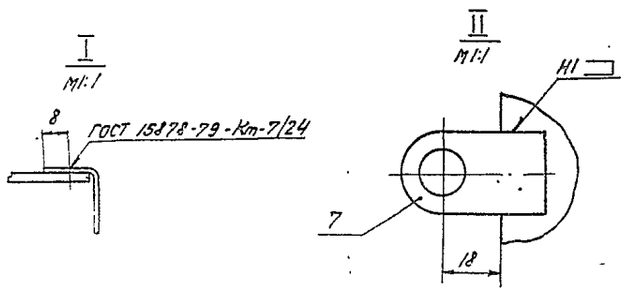

Изм.	Лист	№ докум.	Подп.	Дата
Разраб.		Волобуева		9-83
Пров.		Лентес		9-83
Рук. группы		Мерзлякова		11-83
Гл. спец.		Вайнберг		
Н. контр.		Грановский		11-83
Утв.		Спивак		11-83

АЗА123.060 СБ

Решетка

Лит. Н | Масса См. табл. | Масштаб –

Лист | Листов 1

Госстрой СССР Сантехпроект г. Москва

Копировал: СЬ

Формат А3

3А123.070

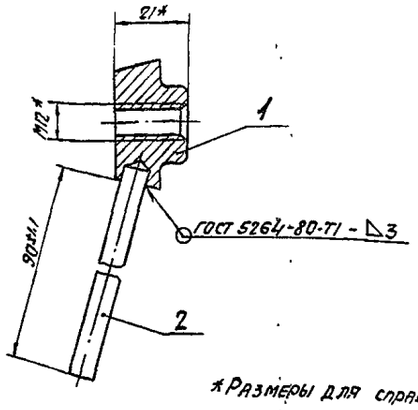

*Размеры для справок

Формат	Зона	Поз.	Обозначение	Наименование	Кол.	Примечание
				Детали		
А4		1	3А123.068	Бобышка	1	
Б4		2	3А123.069	Рукоятка L=95-0,87		
				Круг В8 ГОСТ 2590-71 / Вст3 ГОСТ 535-79	1	0,04 кг

Изм.	Лист	№ докум.	Подп.	Дата
Разраб.	Волобуева			9-83
Пров.	Лейтес			X-83
Т.контр.	Мерзлякова			XI-83
Гл.спец.	Зайнберг			
Н.контр.	Грановский			XI 83
Утв.	Сливак			XII 83

3А123.070 — Фиксатор

Лит.	Масса	Масштаб
И	0,25	1:1

Лист. Листов 1

ГОССТРОЙ СССР САНТЕХПРОЕКТ г. МОСКВА

Копировал Формат А4

3А123.004

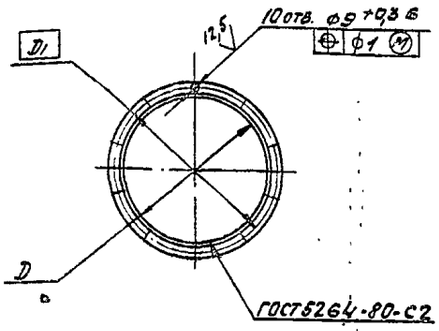

Обозначение	Размеры, мм D	Размеры, мм D1	Материал	Масса, кг
3А123.004	465 ±1,55	495	Уголок 5-25х25х3 ГОСТ 8509-72 / Вст3-I ГОСТ 535-79	1,7
—01	645 ±2,0	675		2,3
—02	915 ±2,3	945		3,3
—03	450 ±1,55	495	Уголок 5-32х32х3 ГОСТ 8509-72 / Вст3-I ГОСТ 535-79	2,2
—04	630 ±1,75	675		3,0
—05	900 ±2,3	945		4,3

Изм.	Лист	№ докум.	Подп.	Дата
Разраб.	Волобуева			9-83
Пров.	Лейтес			X-83
Т.контр.	Мерзлякова			XI-83
Гл.спец.	Зайнберг			
Н.контр.	Грановский			XI 83
Утв.	Сливак			XII 83

3А123.004 — Фланец

См. таблицу.

Лит.	Масса	Масштаб
И	См. табл.	—

Лист. Листов 1

ГОССТРОЙ СССР САНТЕХПРОЕКТ г. МОСКВА

Копировал Формат А4

3А123.005

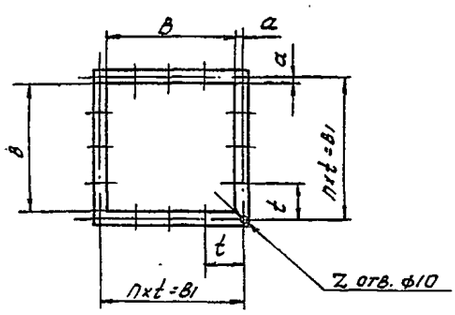

Обозначение	Размеры, мм B	B1	a	t	Кол. шт. n	z	Масса, кг
3А123.005	400	436	18	109	4	16	0,07
—01	600	636		159			0,11
—02	800	840	20	168	5	20	0,15

Неуказанные предельные отклонения размеров $\pm t_2/2$.

Изм.	Лист	№ докум.	Подп.	Дата
Разраб.	Волобуева			9-83
Пров.	Лейтес			X-83
Т.контр.	Мерзлякова			XI-83
Гл.спец.	Зайнберг			
Н.контр.	Грановский			XI 83
Утв.	Сливак			XII 83

3А123.005 — Прокладка

Лит.	Масса	Масштаб
И	См. табл.	—

Лист. Листов 1

Пластина I лист. ТМКЦ-М-3 ГОСТ 7338-77

ГОССТРОЙ СССР САНТЕХПРОЕКТ г. МОСКВА

Копировал Формат А4

3А123.006

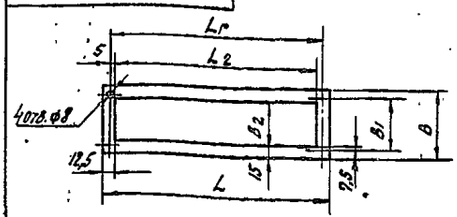

Обозначение	Размеры, мм B	B1	B2	L	L1	L2	Масса, кг
3А123.006	60	45	30	455	440	430	0,07
—01				625	610	600	0,10
—02				845	830	820	0,13
—03				335	320	310	0,05
—04				585	570	560	0,09
—05	160	145	130	495	480	470	0,09
—06				675	660	650	0,11
—07				895	880	870	0,15
—08	230	215	200	325	310	300	0,07
—09	330	315	300	425	410	400	0,13

Неуказанные предельные отклонения размеров $\pm t_2/2$.

Изм.	Лист	№ докум.	Подп.	Дата
Разраб.	Волобуева			9-83
Пров.	Лейтес			X-83
Т.контр.	Мерзлякова			XI-83
Гл.спец.	Зайнберг			
Н.контр.	Грановский			XI 83
Утв.	Сливак			XII 83

3А123.006 — Прокладка

Лит.	Масса	Масштаб
И	См. табл.	—

Лист. Листов 1

Пластина I, лист. ТМКЦ-М-3 ГОСТ 7338-77

ГОССТРОЙ СССР САНТЕХПРОЕКТ г. МОСКВА

Копировал Формат А4

А3А123.007

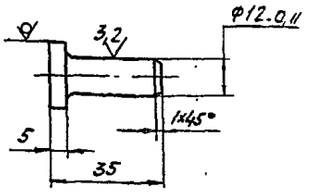

Неуказанные предельные отклонения размеров: ± t_2; ± $t_2/2$.

Изм.	Лист	№ докум.	Подп.	Дата
Разраб.	Володуева			8-83
Пров.	Лентес			X-83
Рук.группы	Мезрахлаков			11-83
Гл.спец.	Зайнберг			
Н.контр.	Раковский			11.83
Утв.	Спивак			XII 83

А3А123.007 — Палец

Лит.	Масса	Масштаб
И	0,04	1:1

Лист — Листов 1

Круг В20 ГОСТ 2590-71 / В Ст3-Д ГОСТ 535-79

Госстрой СССР Сантехпроект г. Москва

Копировал: — Формат А4

А3А123.008

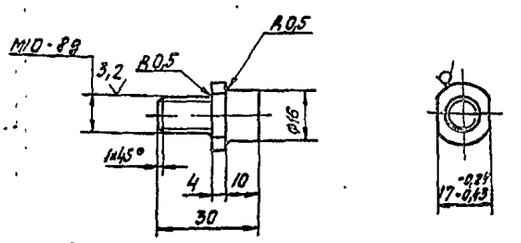

Неуказанные предельные отклонения размеров: ± t_2; ± $t_2/2$.

Изм.	Лист	№ докум.	Подп.	Дата
Разраб.	Володуева			8-83
Пров.	Лентес			X-83
Рук.группы	Мезрахлаков			11-83
Гл.спец.	Зайнберг			
Н.контр.	Раковский			11.83
Утв.	Спивак			XII 83

А3А123.008 — Ограничитель

Лит.	Масса	Масштаб
И	0,03	1:1

Лист — Листов 1

Круг В20 ГОСТ 2590-71 / В Ст3-Д ГОСТ 535-79

Госстрой СССР Сантехпроект г. Москва

Копировал: — Формат А4

А3А123.009

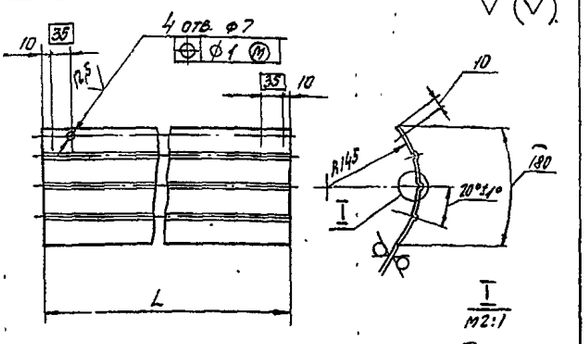

Обозначение	L, мм	S*, мм	Масса, кг
А3А123.009	386	1	0,55
-01	586	1,2	0,99
-02	786		1,33

1. * Размер для справок
2. Неуказанные предельные отклонения размеров: + t_2; - t_2; ± $t_2/2$.

Изм.	Лист	№ докум.	Подп.	Дата
Разраб.	Володуева			8-83
Пров.	Лентес			X-83
Рук.группы	Мезрахлаков			11-83
Гл.спец.	Зайнберг			
Н.контр.	Раковский			11.83
Утв.	Спивак			XII 83

А3А123.009 — Лопатка

Лит.	Масса	Масштаб
И	См. табл.	1:5

Лист — Листов 1

Лист Б.3 * ГОСТ 19903-74 / 4-Б-В Ст3 ГОСТ 16523-70

Госстрой СССР Сантехпроект г. Москва

Копировал: — Формат А4

А3А123.011

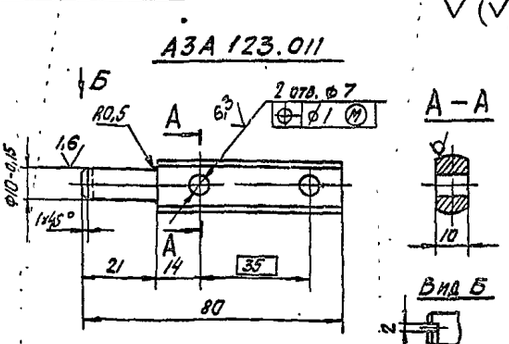

А3А123.011-01

Остальное - см. А3А123.011

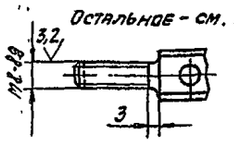

Неуказанные предельные отклонения размеров: + t_2; - t_2; ± $t_2/2$.

Изм.	Лист	№ докум.	Подп.	Дата
Разраб.	Володуева			8-83
Пров.	Лентес			X-83
Рук.группы	Мезрахлаков			11-83
Гл.спец.	Зайнберг			
Н.контр.	Раковский			11.83
Утв.	Спивак			XII 83

А3А123.011 — Ось

Лит.	Масса	Масштаб
И	0,07	1:1

Лист — Листов 1

Круг В16 ГОСТ 2590-71 / В Ст3-Д ГОСТ 535-79

Госстрой СССР Сантехпроект г. Москва

Копировал: — Формат А4

А3А123.016

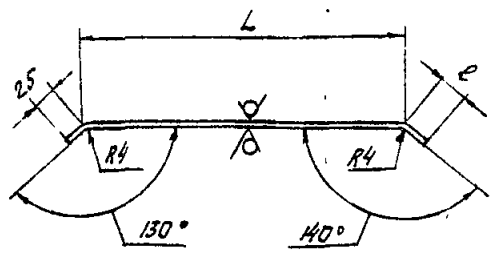

Обозначение	Размеры, мм		Масса, кг
	L	ℓ	
А3А123.016	380	30	0,42
-01	610	70	0,66
-02	625	160	0,76
-03	360	25	0,39
-04	555	60	0,60
-05	700	100	0,78

Неуказанные предельные отклонения размеров: $-t_2$; $\pm t_2/2$.

А3А123.016

Ребро

Полоса Б-4×30 ГОСТ 103-76 / ВСт3-I ГОСТ 535-79

Лит. | Масса | Масштаб: И | См. табл. | –

Лист | Листов 1

Госстрой СССР Сантехпроект г. Москва

Формат А4

А3А123.017

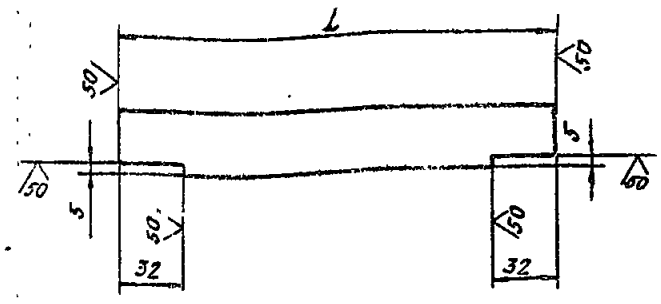

Обозначение	L, мм	Масса, кг
А3А123.017	450	0,43
-01	650	0,62
-02	850	0,80

Неуказанные предельные отклонения размеров: $-t_2$; $\pm t_2/2$.

А3А123.017

Ребро

Полоса Б-4×30 ГОСТ 103-76 / ВСт3-I ГОСТ 535-79

Лит. | Масса | Масштаб: И | См. табл. | –

Лист | Листов 1

Госстрой СССР Сантехпроект г. Москва

Копировал: Формат А4

А3А123.018

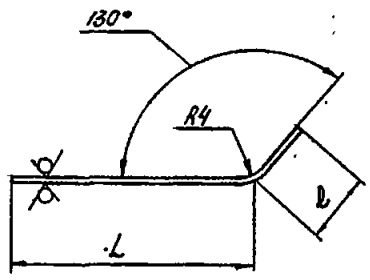

Обозначение	Размеры, мм		Масса, кг
	L	ℓ	
А3А123.018	360	25	0,36
-01	410	120	0,50
-02	585	75	0,62

Неуказанные предельные отклонения размеров: $-t_2$; $\pm t_2/2$.

А3А123.018

Ребро

Полоса Б-4×30 ГОСТ 103-76 / ВСт3-I ГОСТ 535-79

Лит. | Масса | Масштаб: И | См. табл. | –

Лист | Листов 1

Госстрой СССР Сантехпроект г. Москва

Копировал: Формат А4

А3А123.019

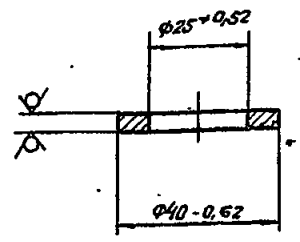

А3А123.019

Бобышка

Лист Б4 ГОСТ 19903-74 / ВСт3 ГОСТ 14637-79

Лит. | Масса | Масштаб: И | 0,024 | 1:1

Лист | Листов 1

Госстрой СССР Сантехпроект г. Москва

Копировал: Формат А4

Серия 5.904-31

А3А123.021

50 (V)

Рис. 1

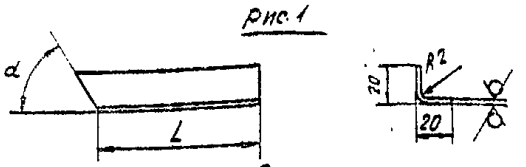

Рис. 2

Остальное - см. рис. 1

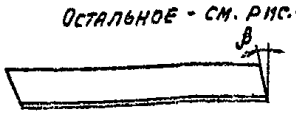

Обозначение	Рис.	L, мм	α	β	Масса, кг
А3А123.021	1	440	60°	—	0,28
-01	2	660	65°	10°	0,42
-02		880	60°	6°	0,55
-03		440	72°	6°	0,28
-04	1	660	68°	—	0,42
-05	2	880	66°	10°	0,55

Неуказанные предельные отклонения размеров: $-t_2$; $\pm t_2/2$.

Изм.	Лист	№ докум.	Подп.	Дата
Разраб.		Воробуева		IX-83
Пров.		Лейтес		X-83
Рук. гр.		Мерзлякова		XI-83
Гл. спец.		Вайнберг		
Н. контр.		Ганновский		
Утв.		Спивак		

А3А123.021

Уголок

Лит.	Масса	Масштаб
И	См. табл.	—

Лист | Листов 1

Лист 52 ГОСТ 19903-74
4-IV В Ст3 ГОСТ 16523-70

Госстрой СССР Сантехпроект г. Москва

Копировал: | Формат А4

А3А123.022

50 (V)

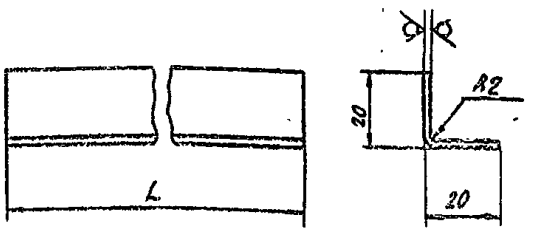

Обозначение	L, мм	Масса, кг
А3А123.022	440	0,28
-01	640	0,40
-02	840	0,52

Неуказанные предельные отклонения размеров: $-t_2$; $\pm t_2/2$.

Изм.	Лист	№ докум.	Подп.	Дата
Разраб.		Воробуева		IX-83
Пров.		Лейтес		X-83
Рук. гр.		Мерзлякова		XI-83
Гл. спец.		Вайнберг		
Н. контр.		Ганновский		
Утв.		Спивак		

А3А123.022

Уголок

Лит.	Масса	Масштаб
И	См. табл.	—

Лист | Листов 1

Лист 52 ГОСТ 19903-74
4-IV В Ст3 ГОСТ 16523-70

Госстрой СССР Сантехпроект г. Москва

Копировал: | Формат А4

А3А123.023

50 (V)

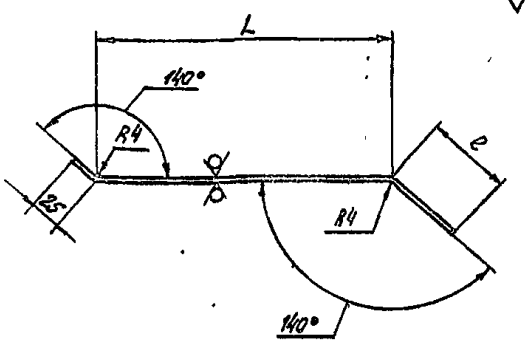

Обозначение	Размеры, мм L	Размеры, мм ℓ	Масса, кг
А3А123.023	515	110	0,62
-01	790		0,88
-02	1000	150	1,12
-03	540	65	0,6
-04	845	25	0,85
-05	1100	60	1,21

Неуказанные предельные отклонения размеров: $-t_2$; $\pm t_2/2$.

Изм.	Лист	№ докум.	Подп.	Дата
Разраб.		Воробуева		IX-83
Пров.		Лейтес		X-83
Рук. гр.		Мерзлякова		XI-83
Гл. спец.		Вайнберг		
Н. контр.		Ганновский		
Утв.		Спивак		

А3А123.023

Ребро

Лит.	Масса	Масштаб
И	См. табл.	—

Лист | Листов 1

Полоса Б-4×30 ГОСТ 103-76
В ст. 3-I ГОСТ 535-79

Госстрой СССР Сантехпроект г. Москва

Копировал: | Формат А4

А3А123.024

50 (V)

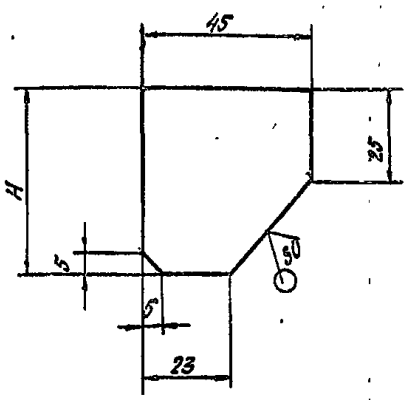

Обозначение	H, мм	Масса, кг
А3А123.024	50	0,06
-01	80	0,09

Неуказанные предельные отклонения размеров: $-t_2$; $\pm t_2/2$.

Изм.	Лист	№ докум.	Подп.	Дата
Разраб.		Воробуева		IX-83
Пров.		Лейтес		X-83
Рук. гр.		Мерзлякова		XI-83
Гл. спец.		Вайнберг		
Н. контр.		Ганновский		
Утв.		Спивак		

А3А123.024

Планка.

Лит.	Масса	Масштаб
И	См. табл.	—

Лист | Листов 1

Лист 54 ГОСТ 19903-74
В ст3 ГОСТ 14637-79

Госстрой СССР Сантехпроект г. Москва

Копировал: | Формат А4

Серия 5.904-31

Рис. 1

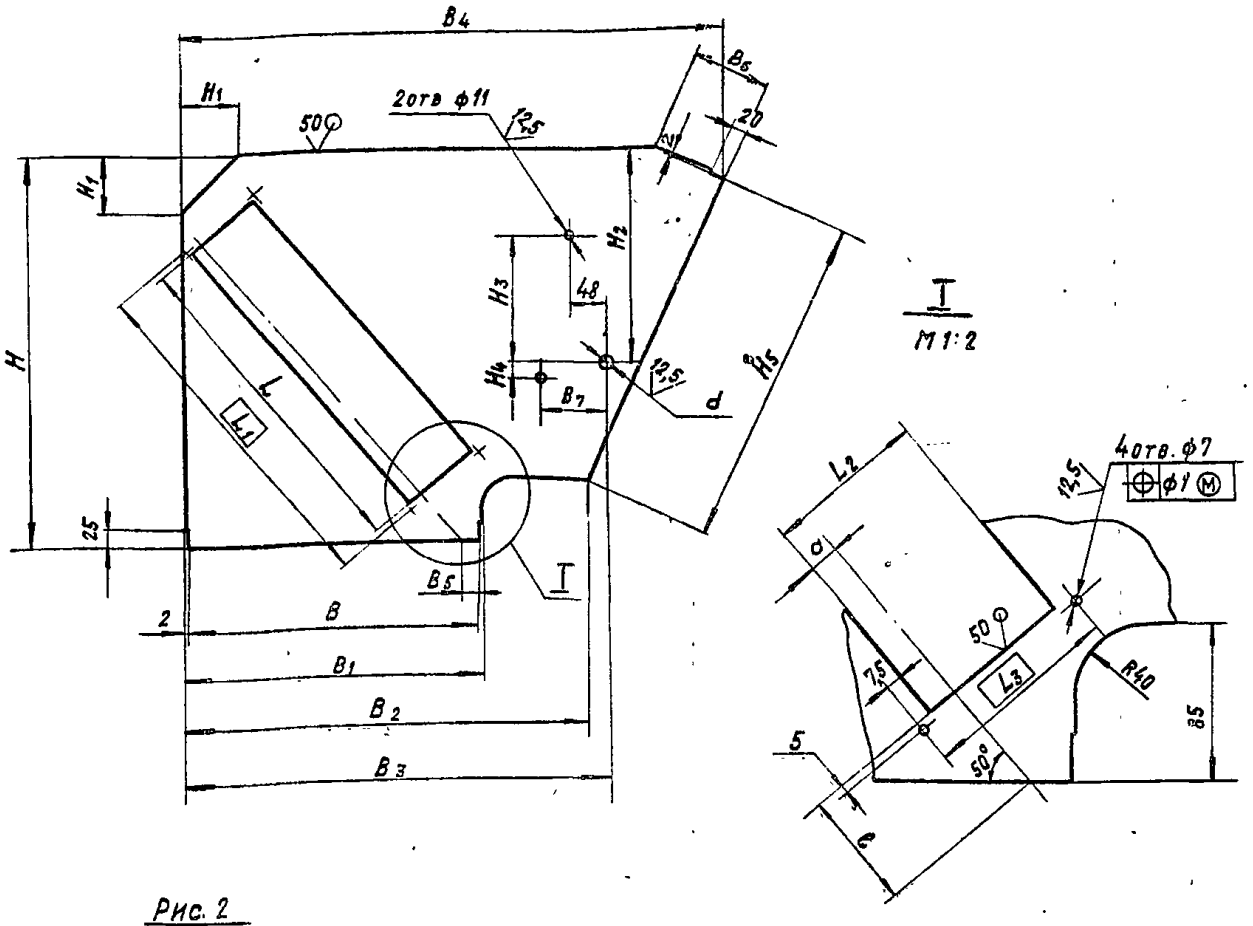

Рис. 2

Остальное- см. рис. 1

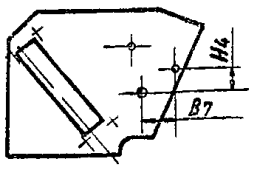

Обозначение	Рис.	Размеры, мм B	B1	B2	B3	B4	B5	B6	B7	H	H1	H2	H3	H4	H5	L	L1
А3А123. 025	1	400	404	540	565	725	25	95	90	525	75	285	170	20	440	470	480
-01																430	440
-02	2	600	604	770	725	1040		220	185	745	100	432	250	115	660	650	660
-03																600	610
-04		800	804	908	945	1340	120	290	195	965	140	560	280	125	880	870	880
-05																820	830

Продолжение

Обозначение	Размеры, мм L_2	L_3	a	d	c	Масса, кг
А3А123. 025	130	145	20	25	60	3,2
-01	30	45	15	13	100	3,7
-02	130	145	20	25	140	6,8
-03	30	45	15	13	190	7,3
-04	130	145	20	25	110	12,1
-05	30	45	15	13	160	13,2

Неуказанные предельные отклонения размеров $+t_2$; $-t_2$; $\pm t_2/2$.

Изм.	Лист	№ докум.	Подп.	Дата
Разраб.		Волобуева		9-83
Пров.		Лейтес		9-83
Рук. группы		Перелыкова		9-83
Гл. спец.		Вайнберг		9-83
Н. контр.		Рановский		9-83
Утв.		Спивак		9-83

А3А 123. 025

Стенка

Лит.	Масса	Масштаб
И	См. табл.	—

Лист Листов 1

Лист Б 1,5 ГОСТ 19903-74
4-У-8Ст.3 ГОСТ 16523-70

Госстрой СССР Сантехпроект г. Москва

Копировал: Крапивина Формат А2

А3А123.026

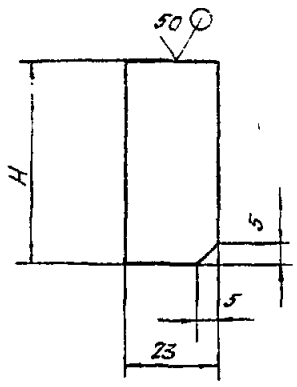

Обозначение	H, мм	Масса, кг
А3А123.026	50	0,035
−01	80	0,055

Неуказанные предельные отклонения размеров $-t_2$.

Изм.	Лист	№ докум.	Подп.	Дата
Разраб.	Волобуева			9.83
Пров.	Лейтес			X.83
Рукоп.	Мерзляков			XI.83
Гл. спец.	Ванинберг			
Н. контр.	Грановский			
Ч-в	Сливак			

А3А123.026

Планка

Лит. | Масса | Масштаб

Лист 6Ч ГОСТ 19903-74 / В Ст3 ГОСТ 14637-79

Госстрой СССР Сантехпроект г. Москва

Копировал: С1 Формат А4

А3А123.028

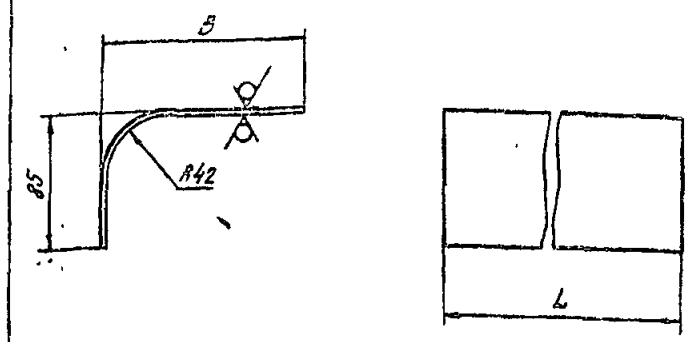

Обозначение	Размеры, мм B	Размеры, мм L	Масса, кг
А3А123.028	125	397	0,9
−01	50	597	0,8
−02	40	797	1,0

Неуказанные предельные отклонения размеров $-t_2; \pm t_2/2$.

Изм.	Лист	№ докум.	Подп.	Дата
Разраб.	Волобуева			9.83
Пров.	Лейтес			X.83
Рукоп.	Мерзляков			XI.83
Гл. спец.	Ванинберг			
Н. контр.	Грановский			
Ч-в	Сливак			

А3А123.028

Стенка

Лит. | Масса | Масштаб

Лист 6Ч.5 ГОСТ 19903-74 / 4-IV-В Ст3 ГОСТ 16523-70

Госстрой СССР Сантехпроект г. Москва

Копировал: С1 Формат А4

А3А123.027

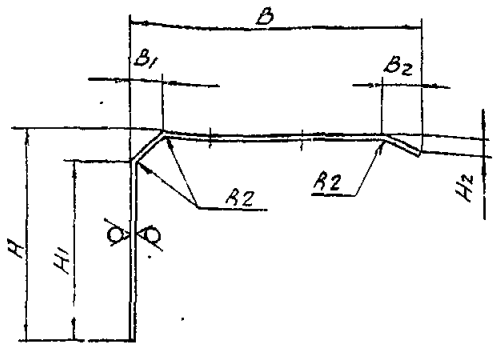

Обозначение	Размеры, мм B	B1	B2	B3	B4	H	H1	H2	L	L1	L2	b	l	Масса, кг
А3А123.027	723	75	95	200	215	523	448	40	397	300	310	210	48	4,9
−01	1038	100	220			743	643	60	597			365	148	11,4
−02	1338	140	265	300	315	963	823	110	797	400	410	370	198	19,7

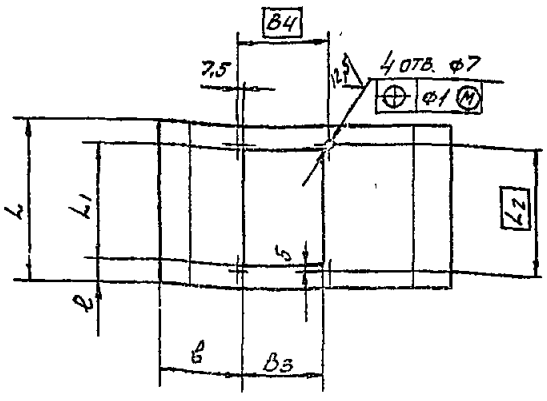

Неуказанные предельные отклонения размеров $+t_2; -t_2; \pm t_2/2$.

Изм.	Лист	№ докум.	Подп.	Дата
Разраб.	Волобуева			9.83
Пров.	Лейтес			X.83
Рукоп.	Мерзляков			XI.83
Гл. спец.	Ванинберг			
Н. контр.	Грановский			14.83
Ч-в	Сливак			XI.83

А3А123.027

Стенка

Лит. | Масса | Масштаб

Лист 6Ч.5 ГОСТ 19903-74 / 4-IV-В Ст3 ГОСТ 16523-70

Госстрой СССР Сантехпроект г. Москва

Копировал: С1 Формат А4

Серия 5.904-31

Инв. № подл. | Подпись и дата | Взам. инв. № | Инв. № дубл. | Подпись и дата

Рис. 1



Рис 2

Остальное - см рис. 1

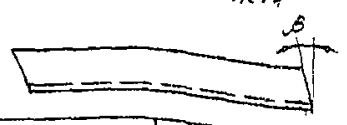

Обозначение	Рис	L, мм	α	B	Масса, кг
А3А123.029	1	440	60°	—	0,28
-01	2	660	65°	10°	0,42
-02		880	60°	6°	0,55
-03		440	72°	6°	0,28
-04	1	660	68°	—	0,42
-05	2	880	66°	10°	0,55

Неуказанные предельные отклонения размеров: $-t_2; \pm t_2/2$.

А3А123 0[illegible]

Уголок

ГОСТ 8523-70

А3А123.042

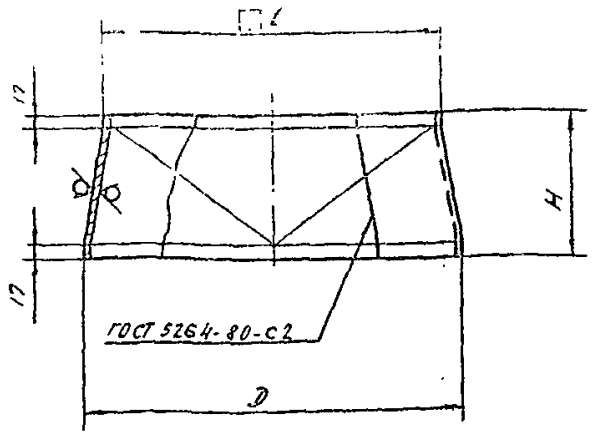

Обозначение	Размеры, мм			Масса, кг
	D	B	H	
А3А123 042-	450	400	170	1,9
-01	630	600	220	2,5
-02	900	800	270	3,9

Неуказанные отклонения размеров: $+t_2; -t_2; \pm t_2/2$.

А3А123.042

Уголок

ГОСТ 19903-74 - Б2 / ГОСТ 8509-72 - 50 х 5 / ГОСТ 8510-72 - 50 х 50 х 5

ГОСТ 5264-80 - С2 / ГОСТ 8509-72 - 50 х 5 / ГОСТ 8510-72 - 50 х 50 х 5

Копировал А5 Формат А4

Копировал А5 Формат А4

А3А123.044

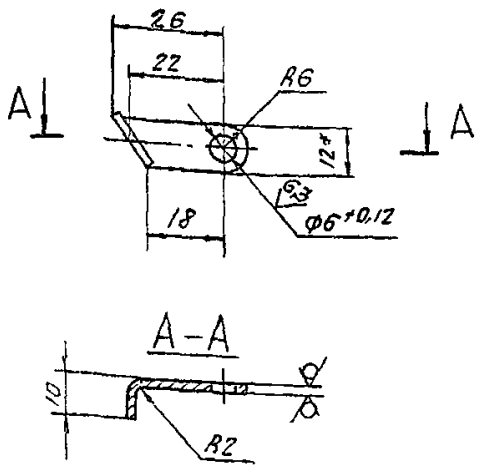

1*Размер для справок

2. Неуказанные предельные отклонения размеров: $-t_2; \pm t_2/2$.

А3А123.044

Ушко

Лит. И | Масса 0,01 | Масштаб 1:1

Лист 62 ГОСТ 19903-74 / 4-Б С3 ГОСТ 16523-70

Госстрой СССР САНТЕХПРОЕКТ г. Москва

Копировал А5 Формат А4

А3А123.045

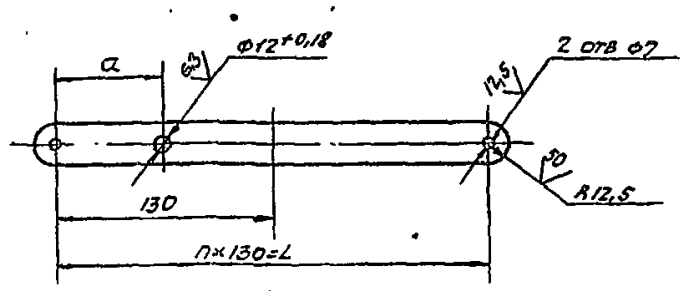

Обозначение	Размеры, мм		Кол., шт.		Масса кг
	L	a	n	z	
А3А123.045	260	65	2	3	0,23
-01		185			
-02	390	325	3	4	0,33
-03		218			
-04	650	350	5	6	0,53
-05		225			

Неуказанные предельные отклонения размеров: $+t_2; \pm t_2/2$.

А3А123.045

Тяга

Полоса 8-4х25 ГОСТ 103-76 / В Ст.3-I ГОСТ 535-79

Лит. И | Масса см. табл. | Масштаб —

Лист | Листов 1

Госстрой СССР САНТЕХПРОЕКТ г. Москва

Копировал А5 Формат А4

Серия 5.904-31

Рис 1

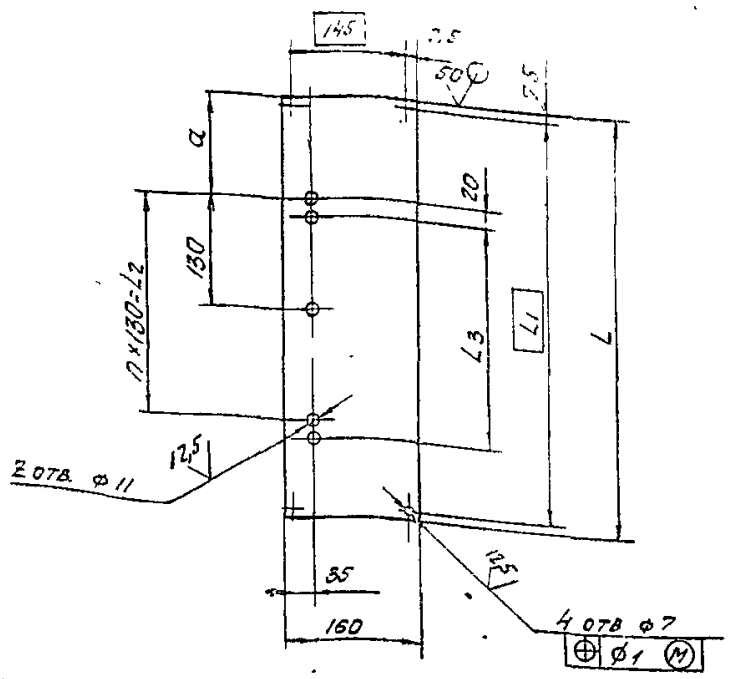

Рис 2

Остальное- см рис 1

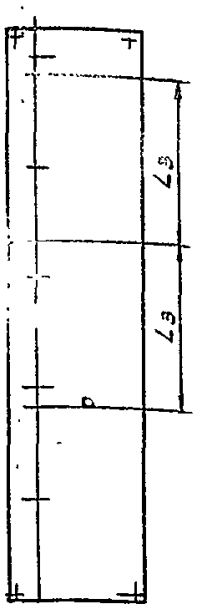

Рис 3

Остальное - см рис. 1

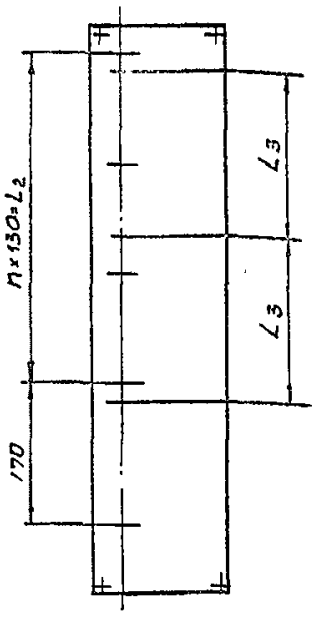

Обозначение	Рис.	Размеры, мм					Кол. шт		Масса, кг
		L	L_1	L_2	L_3	a	n	2	
А3А123 047	1	495	480	260	260	120	2	5	1,2
-01				390		32	3	6	
-02	2	525	660	520	195	110	4	8	1,7
-03		795	880	780	325	32	6	10	2,3
-04	3	525	660	390	195		3	8	1,7

Неуказанные предельные отклонения размеров: $+t_2; -t_2; \pm t_2/2$.

Изм.	Лист	№ докум.	Подп.	Дата
Разраб.	Волобуева			9.83
Пров.	Лентес			X.83
Гл.спец.	Мерзлякова			XI-83
Гл.спец.	Вайнберг			
Н.контр.	Грановский			XII.83
Утв.	Спивак			XII.83

А3А123.047

Планка

Лит.	Масса	Масштаб
И	См. табл.	-
Лист	Листов 1	

Госстрой СССР САНТЕХПРОЕКТ г. Москва

Б2 ГОСТ 19903-74
Лист 4-П8 Ст3 ГОСТ 16523-70

Копировал: СА Формат А3

Рис.1

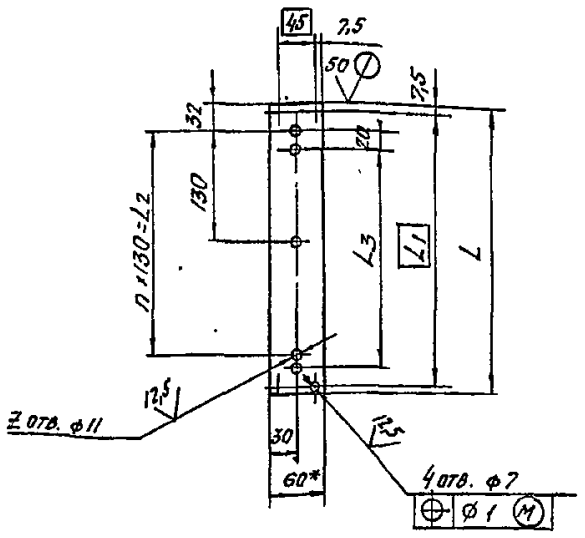

Рис.2

Остальное- см рис.1

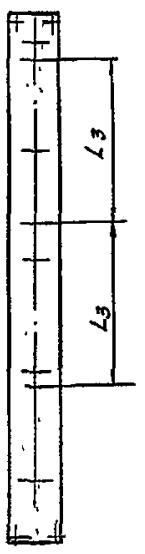

Рис.3

Остальное - см. рис.1

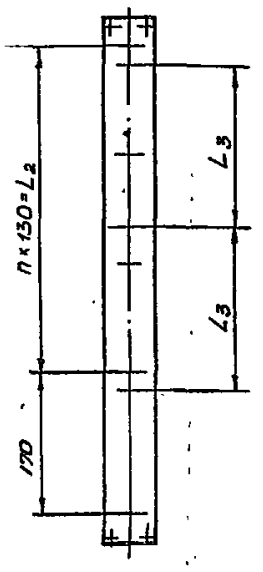

Обозначение	Рис.	Размеры, мм				Кол., шт		Масса, кг
		L	L_1	L_2	L_3	n	2	
А3А123.048	1	335	320	260	260	2	5	0,32
-01		455	440	390		3	6	0,44
-02	2	585	570	520	195	4	8	0,55
-03		845	830	780	325	6	10	0,81
-04	3	625	610	390	195	3	8	0,59

1.* Размер для справок

2. Неуказанные предельные отклонения размеров: $+t_2; -t_2; \pm t_2/2$.

Изм.	Лист	№ докум.	Подп.	Дата
Разраб.	Волобуева			9-83
Пров.	Лентес			X.83
Рук.группы	Мерзлякова			XI-83
Гл.спец.	Вайнберг			
Н.контр.	Грановский			XII.83
Утв.	Спивак			XII.83

А3А123.048

Планка

Лит.	Масса	Масштаб
И	См. табл.	-
Лист	Листов 1	

Госстрой СССР САНТЕХПРОЕКТ г. Москва

Б2 ГОСТ 19903-74
Лист 4-П8 Ст3 ГОСТ 16523-70

Копировал: СА Формат А3

Серия 5.904-31

Инв. № подл. | Подпись и дата | Взам. инв. № | Инв. № дубл. | Подпись и дата

А3А123.046

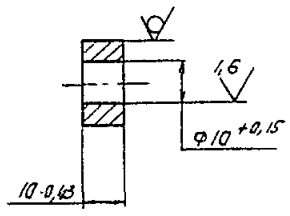

Изм.	Лист	№ докум.	Подп.	Дата
Разраб.		Волобуева		9-83
Пров.		Лейтес		1-83
Рук.группы		Мерзлякова		
Гл.спец.		Вайнберг		
Н.контр.		Грановский		
Утв.		Спивак		

А3А123.046

Бобышка

Лит.	Масса	Масштаб
И	0,02	1:1

Лист | Листов 1

Лист: В20 ГОСТ 2590-71 / В Ст2-I ГОСТ 535-79

Госстрой СССР Сантехпроект г. Москва

А3А123.055

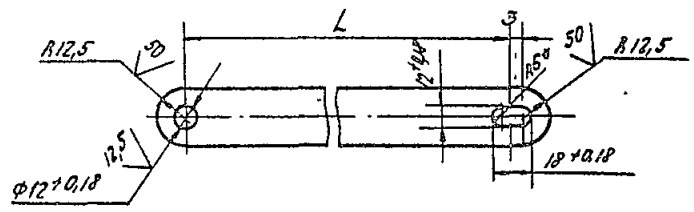

Обозначение	L, мм	Масса, кг
А3А123.055	210	0,2
-01	160	0,16
-02	260	0,26
-03	192	0,18
-04	465	0,5
-05	375	0,4

1.* Размер для справок

2. Неуказанные предельные отклонения размеров – t_2; $\pm t_2/2$.

Изм.	Лист	№ докум.	Подп.	Дата
Разраб.		Волобуева		9-83
Пров.		Лейтес		1-83
Рук.группы		Мерзлякова		11-83
Гл.спец.		Вайнберг		
Н.контр.		Грановский		11-83
Утв.		Спивак		

А3А123.055

Тяга

Лит.	Масса	Масштаб
И	См. табл.	–

Лист | Листов 1

Полоса: Б-4х25 ГОСТ 103-76 / В Ст3-I ГОСТ 535-79

Госстрой СССР Сантехпроект г. Москва

Формат А4

А3А123.063

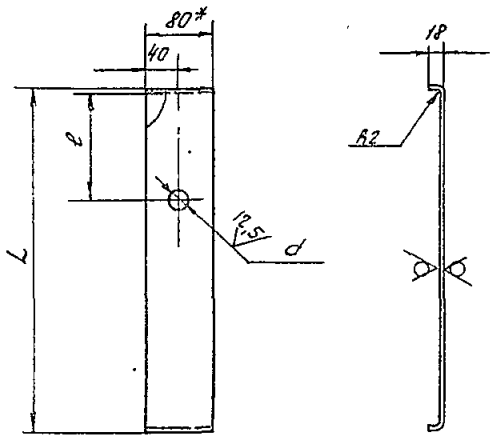

Обозначение	Размеры, мм L	d	e	Масса, кг
А3А123.063	414	25	140	0,57
-01		14		
-02		25	205	
-03		14		
-04	629	25	210	0,85
-05		14		
-06		25	312,5	
-07		14		
-08	844	25	300	1,15
-09		14		
-10		25	420	
-11		14		

1.* Размер для справок

2. Неуказанные предельные отклонения размеров: $+t_2$; $-t_2$; $\pm t_2/2$.

Изм.	Лист	№ докум.	Подп.	Дата
Разраб.		Волобуева		9-83
Пров.		Лейтес		1-83
Рук.группы		Мерзлякова		11-83
Гл.спец.		Вайнберг		
Н.контр.		Грановский		11-83
Утв.		Спивак		

А3А123.063

Боковина

Лит.	Масса	Масштаб
И	См. табл.	–

Лист | Листов 1

Лист: Б2 ГОСТ 19903-74 / 4-IV-В Ст3 ГОСТ 16523-70

Госстрой СССР Сантехпроект г. Москва

Копировал: Формат А3

Серия 5.904-31

Серия 5.904-31

А3А123.064

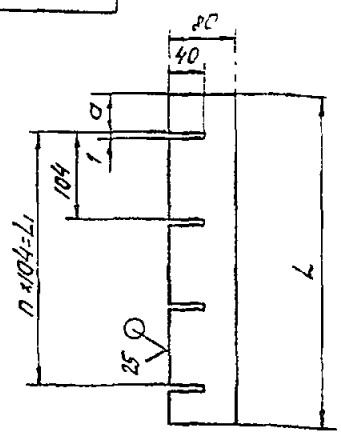

Обозначение	Размеры, мм			Кол. шт	Масса
	L	L_1	a	n	кг
А3А123.064	406	312	47	3	0,26
-01	621	520	50,5	5	0,39
-02	836	728	54	7	0,53
-03	382	208	87	2	0,25
-04	582	416	83	4	0,37
-05	782	624	79	6	0,49

Неуказанные предельные отклонения размеров: $+t_2$, $-t_2$; $\pm t_2/2$.

А3А123.064

Лист 4-IV-8 Ст3 ГОСТ 16523-70

Копировал

А3А123.062

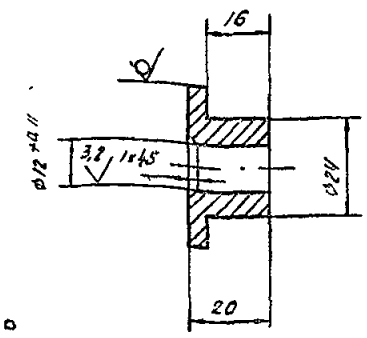

Неуказанные предельные отклонения размеров: $-t_2$; $\pm t_2/2$.

А3А123.062

Шулка

Круг В40 ГОСТ 2590-71 / В Ст3-II ГОСТ 535-79

Лит. | Масса 0,085 | Масштаб 1:1

Госстрой СССР Сантехпроект г. Москва

Копировал | Формат А4

А3А123.065

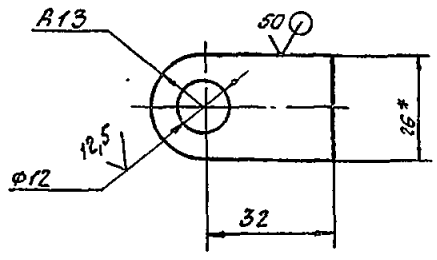

1. *Размер для справок.
2. Неуказанные предельные отклонения размеров: $+t_2$; $\pm t_2/2$.

А3А123.065

Ушко

Лист 62 ГОСТ 19903-74 / 4-IV-8 Ст3 ГОСТ 16523-70

Лит. И | Масса 0,01 | Масштаб 1:1

Лист | Листов 1

Госстрой СССР Сантехпроект г. Москва

Копировал | Формат А4

А3А123.068

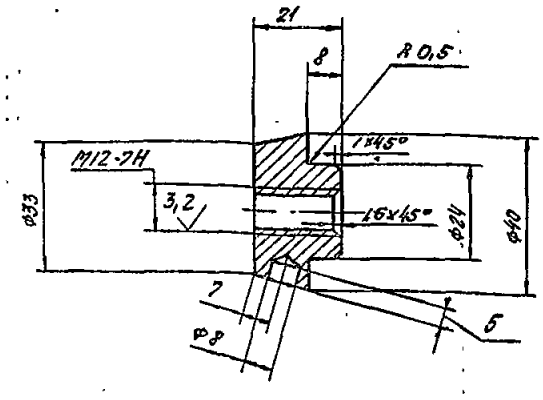

Неуказанные предельные отклонения размеров: $+t_2$; $-t_2$; $\pm t_2/2$.

А3А123.068

Бобышка

Круг В40 ГОСТ 2590-71 / В Ст3-II ГОСТ 535-79

Лит. И | Масса 0,21 | Масштаб 1:1

Лист | Листов 1

Госстрой СССР Сантехпроект г. Москва

Копировал | Формат А4

Серия 5.904-31

Инв. № подл.	Подпись и дата	Взам. инв. №	Инв. № дубл.	Подпись и дата

Формат	Зона	Поз.	Обозначение	Наименование	Кол. на исполн. А3А124.000- —	01	02	Примечание
				Документация				
А4			А3А123.000ТО	Унифицированный душирующий воздухораспределитель без увлажнения воздуха				
				Техническое описание	X	X	X	
А2			А3А124.000 СБ	Сборочный чертеж	X	X	X	
				Сборочные единицы				
А4		1	А3А123.030	Переход	1			
			-01	Переход		1		
			-02	Переход			1	
А4		2	А3А123.040	Блок лопаток	1			
			-03	Блок лопаток		1		
			-05	Блок лопаток			1	
				Условное наименование	УДВ-1	УДВ-2	УДВ-3	

Изм.	Лист	№ докум.	Подп.	Дата
Разраб.		Лейтес		18.83
Пров.		Мерзляков		11-83
Рук.груп.		Мерзляков		11-83
Н.контр.		Грановский		11-83
Утв.		Сливак		XII 83

А3А124.000

Унифицированный душирующий воздухораспределитель без увлажнения воздуха.

Лит.	Лист	Листов
И	1	4

Госстрой СССР Сантехпроект г. Москва

Копировал: Формат А4

Инв. № подл.	Подпись и дата	Взам. инв. №	Инв. № дубл.	Подпись и дата

Формат	Зона	Поз.	Обозначение	Наименование	Кол. на исполн. А3А124.000 —	01	02	Примечание
А4		3	А3А123.050 -01	Решетка в сборе	1			
			-03	Решетка в сборе		1		
			-05	Решетка в сборе			1	
А4		4	А3А123.070	Фиксатор	1	1	1	
А4		5	А3А124.010	Корпус	1			
			-01	Корпус		1		
			-02	Корпус			1	
				Детали				
А4		6	А3А123.001	Крышка	1	1		
			-01	Крышка			1	
А4		7	А3А123.002	Кольцо	1			
			-01	Кольцо		1		
			-02	Кольцо			1	
А4		8	А3А123.003	Кольцо	1			
			-01	Кольцо		1		
			-02	Кольцо			1	
А4		9	А3А123.004	Фланец	1			
			-01	Фланец		1		

Изм.	Лист	№ докум.	Подп.	Дата

А3А124.000

Лист 2

Копировал: Формат А4

Инв. № подл.	Подпись и дата	Взам. инв. №	Инв. № дубл.	Подпись и дата

Формат	Зона	Поз.	Обозначение	Наименование	Кол. на исполн. А3А124.000 —	01	02	Примечание
А4		9	А3А123.004 -02	Фланец			1	
А4		10	А3А123.005	Прокладка	1			
			-01	Прокладка		1		
			-02	Прокладка			1	
А4		11	А3А123.006 -02	Прокладка			1	
			-03	Прокладка	1			
			-04	Прокладка		1		
		12	-05	Прокладка	1			
			-06	Прокладка		1		
			-07	Прокладка			1	
		13	-08	Прокладка	1	1		
			-09	Прокладка			1	
А4		14	А3А123.007	Палец	1	1	1	
А4		15	А3А123.008	Ограничитель	4	4	4	
А4		16	А3А123.009 -01	Лопатка		1		
			-02	Лопатка			1	
А4		17	А3А123.011	Ось		1	1	
			-01	Ось		1	1	

Изм.	Лист	№ докум.	Подп.	Дата

А3А124.000

Лист 3

Копировал: Формат А4

Инв. № подл.	Подпись и дата	Взам. инв. №	Инв. № дубл.	Подпись и дата

Формат	Зона	Поз.	Обозначение	Наименование	Кол. на исполн. А3А124.000 —	01	02	Примечание
				Стандартные изделия				
				Болты ГОСТ 7798-70				
		19		М6×25.36	—	4	4	
		20		М8×20.36	17	17	21	
		21		М8×25.36	10	10	10	
		22		М12×30.36	1	1	1	
				Гайки ГОСТ 5915-70				
				М6.4	12	16	16	
				М8.4	27	28	32	
		25		М10.4	4	4	4	
				Шайбы ГОСТ 11371-78				
		26		6.02	12	16	16	
		27		8.02	—	1	1	
		28		10.02	4	4	4	
		29		12.02	3	3	3	
		30		Ось 22-12Х5×20 Ст3				
				ГОСТ 9650-80	1	1	1	
		31		Шплинт 3,2×18				
				ГОСТ 397×79	1	1	1	

Изм.	Лист	№ докум.	Подп.	Дата

А3А124.000

Лист 4

Копировал: Формат А4

25

АЗА 124.000 СБ

Рис 1

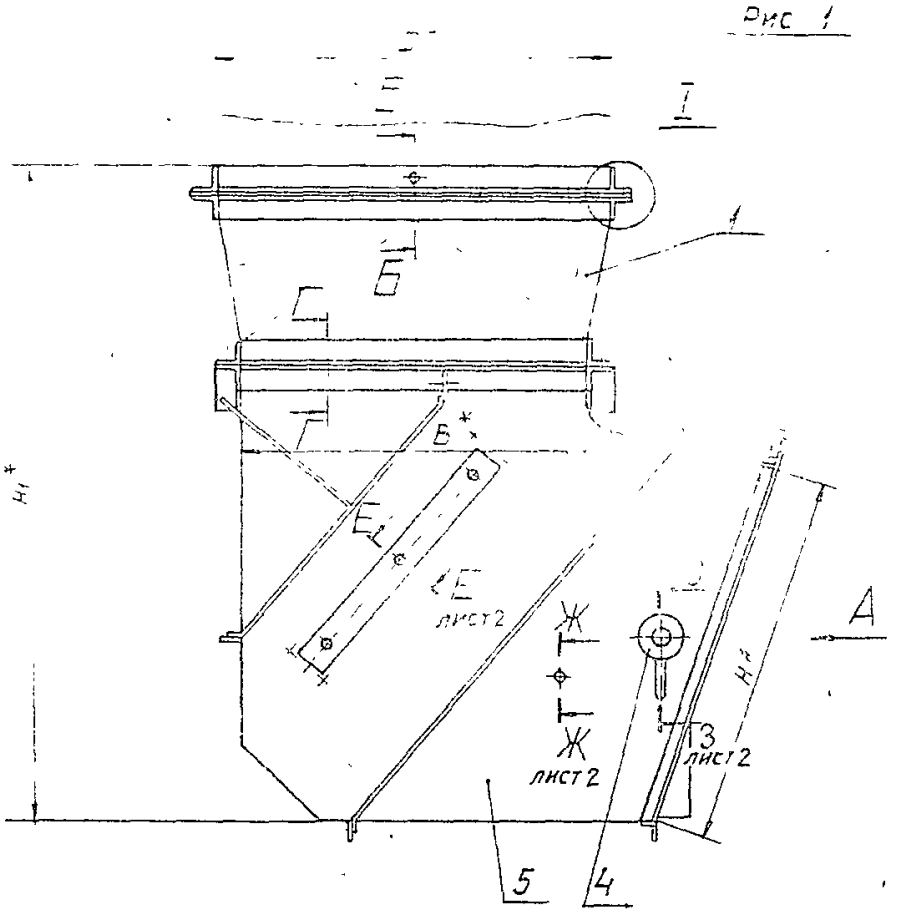

Вид А

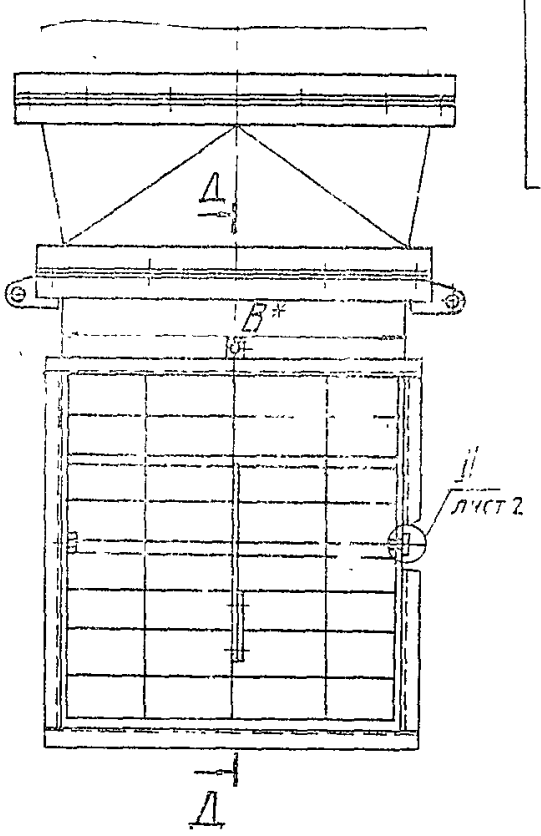

I

М1:1

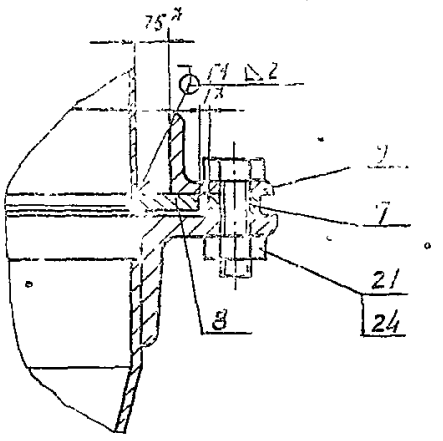

Д-Д

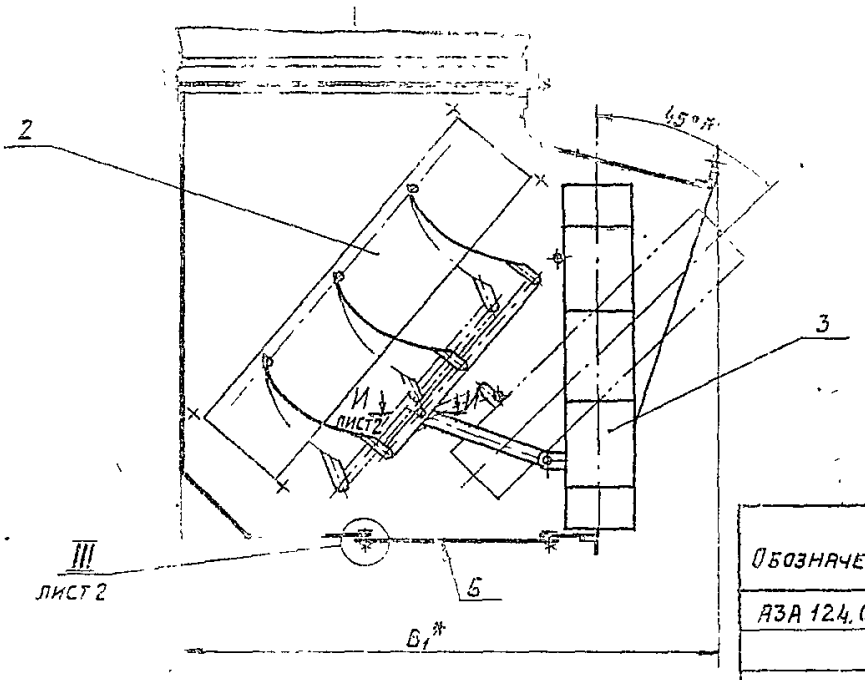

Обозначение	Шифр	Рис.	Размеры, мм					Масса, кг
			В*	В1*	Д*	Н*	Н1*	
АЗА 124.000	УДВв-1	1	400	625	450	440	770	39,2
-01	УДВв-2	2	500	860	630	560	1040	57,0
-02	УДВв-3		800	1185	900	880	1310	109,0

Б-Б

М1:1

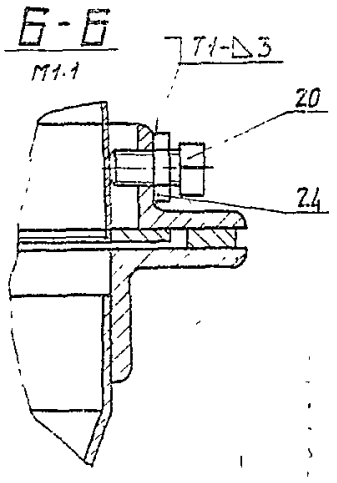

Г-Г

М 1:2

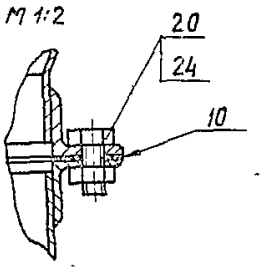

1 * Размеры для справок.

2. Сварные швы Т1 по ГОСТ 5264-80.

Шов № 1 - сварка дуговая в защитном газе.

3. Покрытие всех поверхностей, кроме резьбовых и подвижных соединений, эмаль ПФ-115 серая ГОСТ 6465-76

Серия 5.904-31

Изм	Лист	№ докум	Подп.	Дата
Разраб.		Лейтес		IX-83
Пров.		Мерзлякова		XI-83
Рук.груп		Мерзляковр		XI-83
Гл.спец.		Вайнберг		
Н.контр.		Грановский		
Утв.		Спивак		

АЗА124.000 СБ

Унифицированный душирующий воздухораспределитель без увлажнения воздуха.

Лит.	Масса	Масштаб
И	см. табл.	—

Лист 1 Листов 2

Госстрой СССР САНТЕХПРОЕКТ г. Москва

Копировал

Формат А2

АЗА 124.000 СБ

Е – Е повернуто, лист 1

М1:1

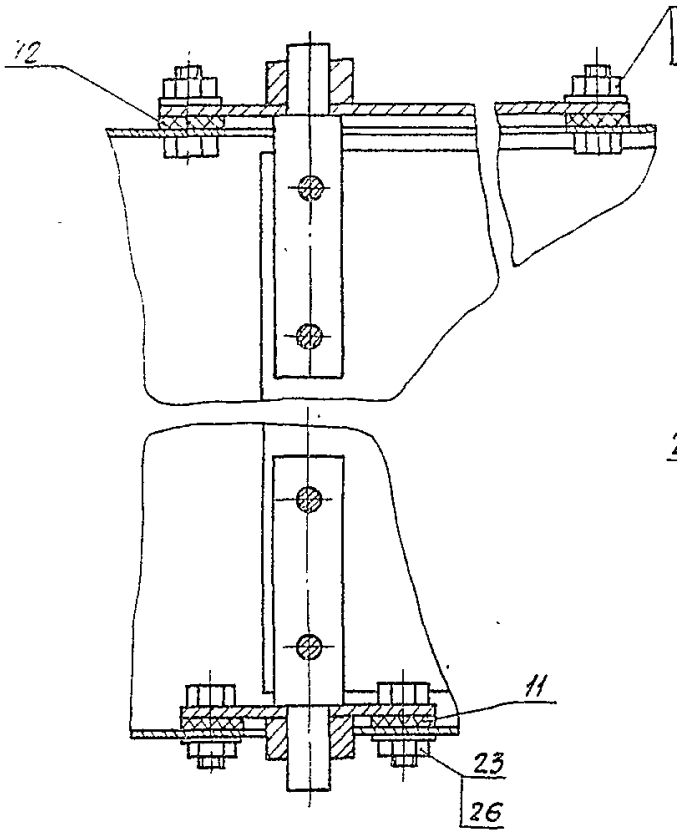

Ж – Ж лист 1

М1:1

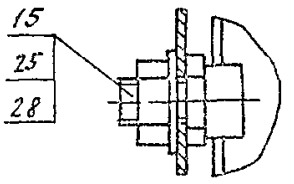

И – И лист 1

М1:1

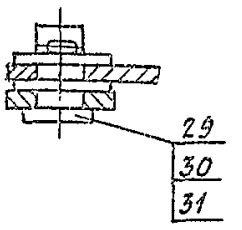

3 – 3 лист 1

М1:2

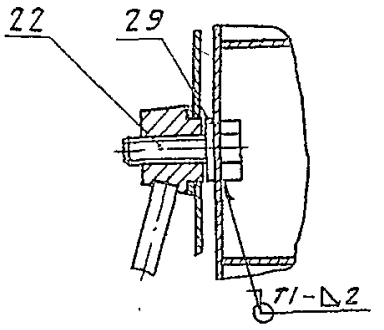

II лист 1

М1:2

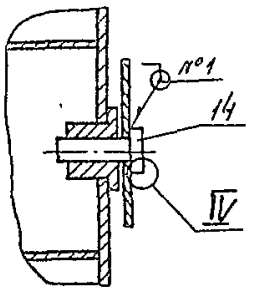

IV

М2:1

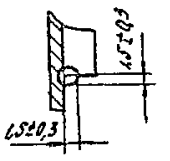

III лист 1

1/4:1

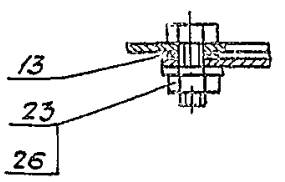

Рис. 2

Остальное – см. рис. 1

Л – Л повернуто

М1:1

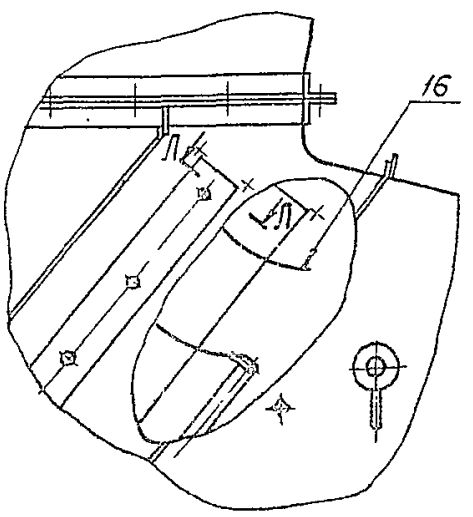

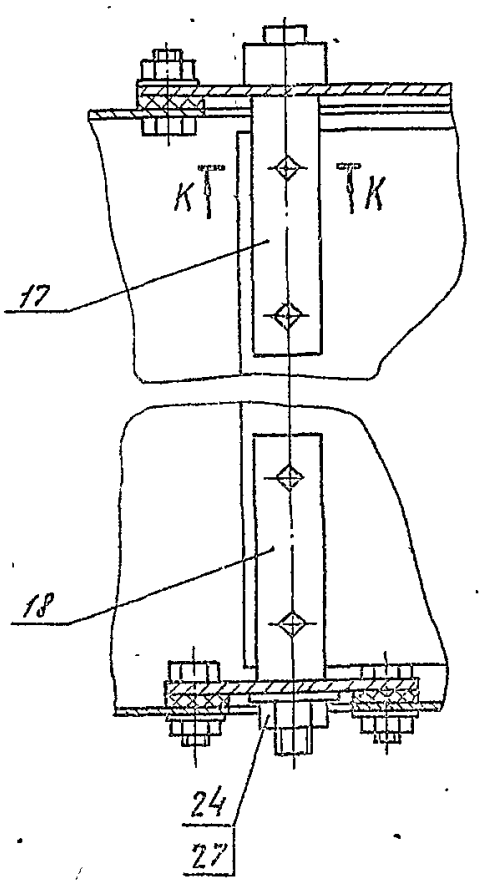

К – К

М1:1

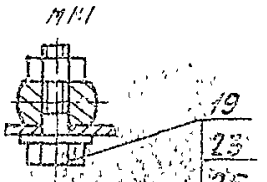

Серия 5.904-31

Инв. № подл. | Подпись и дата | Взам. инв. № | Инв. № дубл. | Подпись и дата

Серия 5.904-31

Формат	Зона	Поз.	Обозначение	Наименование	Кол. на испол. А3А 124.010- —	01	02	Примечание
				Документация				
*			А3А 124.010 СБ	Сборочный чертеж	×	×	×	ж А2, А4
				Сборочные единицы				
А4		1	А3А 123.020	Фланец				
			-01	Фланец		1		
			-02	Фланец			1	
				Детали				
А4		2	А3А 123.012	Ухо	2	2	2	
А4		3	А3А 123.016-03	Ребро	2			
			-04	Ребро		2		
			-05	Ребро			2	

Изм.	Лист	№ докум.	Подп.	Дата	А3А 124.010		
Разраб.		Лейтес		X-83	Корпус	Лит	Лист 1	Листов 4
Пров.		Черзлякова		XI-83		И		
Рук.		Черзлякова		XI-83		Госстрой СССР САНТЕХПРОЕКТ г. Москва		
Н. контр.		Урановский		XI-83				
Утв.		Сливак		XII-83				

Копировал: Формат А4

Инв. № подл.	Подп. и дата	Взам. инв. №	Инв. № дубл.	Подп. и дата

Формат	Зона	Поз.	Обозначение	Наименование	Кол. на испол. А3А 124.010 —	01	02	Примечание
А4		4	А3А 123.017	Ребро	3			
			-01	Ребро		3		
			-02	Ребро			3	
А4		5	А3А 123.019	Бабышка	1	1	1	
А4		6	А3А 123.021 -03	Уголок	1			
			-04	Уголок		1		
			-05	Уголок			1	
А4		7	А3А 123.022	Уголок	2			
			-01	Уголок		2		
			-02	Уголок			2	
А4		8	А3А 123.023 -03	Ребро	2			
			-04	Ребро		2		
			-05	Ребро			2	
А4		9	А3А 123.024	Планка	2	2	2	
А4		10	А3А 123.029-03	Уголок	1			
			-04	Уголок		1		
			-05	Уголок			1	
А4		11	А3А 123.034	Ухо	1	1	1	

Изм.	Лист	№ докум.	Подп.	Дата	А3А 124.010	Лист 2

Копировал: Формат А4

Инв. № подл.	Подп. и дата	Взам. инв. №	Инв. № дубл.	Подп. и дата

Формат	Зона	Поз.	Обозначение	Наименование	Кол. на испол. А3А 124.010 —	01	02	Примечание
БУ		12	А3А 124.001	Ребро L = 200-1,15				
				Полоса Б-4х30 ГОСТ 103-76 / ВСт3-1 ГОСТ 535-79	2			0,19 кг
			124.002	Ребро L = 320-1,4				
				Полоса Б-4х30 ГОСТ 103-76 / ВСт3-1 ГОСТ 535-79		2		0,29 кг
				Ребро L = 425-1,55				
				Полоса Б-4х30 ГОСТ 103-76 / ВСт3-1 ГОСТ 535-79			2	0,4 кг
			004	Стенка	1			
			-02	Стенка		1		
			-04	Стенка			1	
		14	-01	Стенка	1			
			-03	Стенка		1		
			-05	Стенка			1	
			3А 124.005	Стенка	1			
			-01	Стенка		1		
			-02	Стенка			1	

Изм.	Лист	№ докум.	Подп.	Дата	А3А 124.010	Лист 3

Формат А4

Инв. № подл.	Подп. и дата	Взам. инв. №	Инв. № дубл.	Подп. и дата

Формат	Зона	Поз.	Обозначение	Наименование	Кол. на испол. А3А 124.010- —	01	02	Примечание
		6	А3А 124.006	Стенка	1			
			-01	Стенка		1		
			-02	Стенка			1	
				Стандартные изделия	-			
				Болт М6х16.36 ГОСТ 7798-70	8	8	8	

Изм.	Лист	№ докум.	Подп.	Дата	А3А 124.010	Лист 4

Копировал Формат А4

АЗА124.010СБ

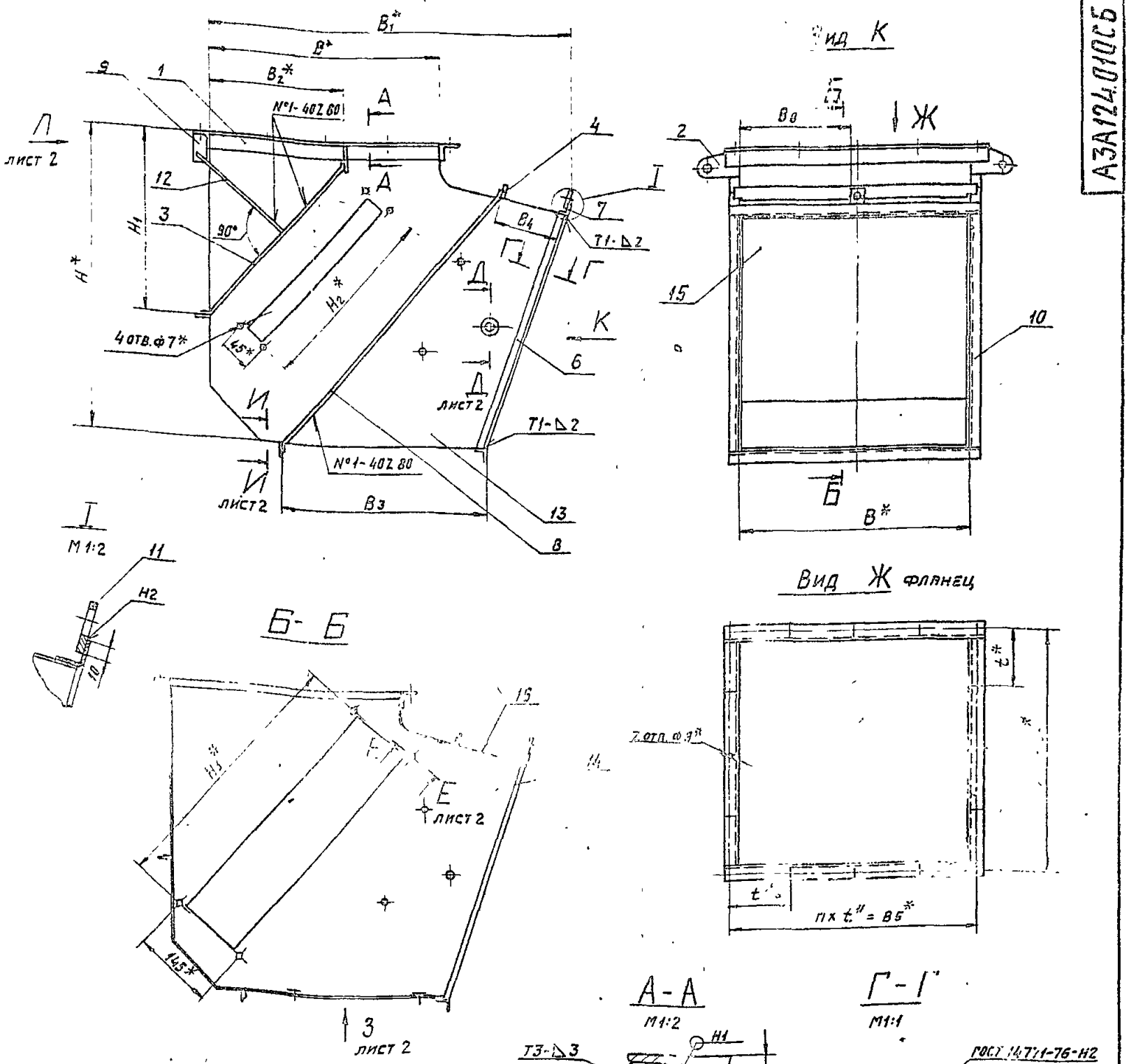

Обозначение	Размеры, мм					
	В*		В2	В3	В4	В5*
АЗА 124 010	400		235	315	135	436
-01	600		355	410	120	636
-02	800		465	570	240	840

Продолжение

Обозначение	Размеры, мм						
	В6*	В7*	В8	Н*	Н1	Н2*	Н3*
АЗА 124. 010	215	310	184	540	335	320	480
-01			284	760	525	570	660
-02	315	410	384	980	700	830	880

Продолжение

Обозначение	Размеры, мм		Кол, шт.		Масса, кг
	a	t*	n	z	
АЗА 124. 010	32	109	4	16	18,1
-01		159			32,7
-02	36	168	5	20	55,7

1. Размеры для справок.
2. Неуказанные предельные отклонения размеров $-t_2$; $\pm t_2/2$.
3. Сварные швы Н1, Н2 и Т3 по ГОСТ 5264 ... Шов №1 - сварка дуговая в защитном газе.

Изм.	Лист	№ докум.	Подп.	Дата
Разраб.		Лейтес		1-83
Пров.		Мерзлякова		11-83
Рук. группы		Мерзлякова		11-83
Гл. спец.		Вайнберг		
Н. контр.		Ермоскин		11-83
Утв.		Сливак		11-83

АЗА124.010 СБ

Корпус

Лит.	Масса	Масштаб
И	см. табл.	—

Лист 1 Листов 2

Госстрой СССР
САНТЕХПРОЕКТ
г. Москва

Копировал: Формат А3

Серия 5.904-31

Инв. № подл. | Подп. и дата | Взам. инв. № | Инв. № дубл. | Подп. и дата

А3А124.010С6

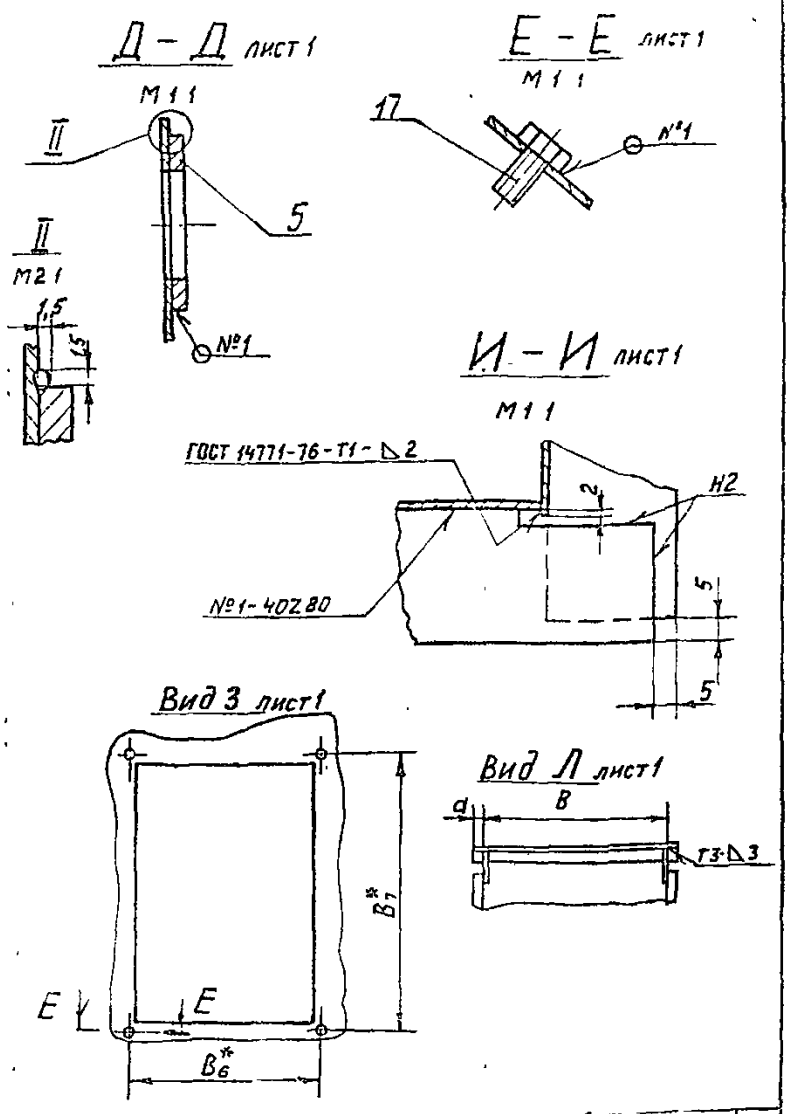

Изм	Лист	№ докум	Подп.	Дата

А3А124.010С6 — Лист 2

Формат А4

А3А124.006

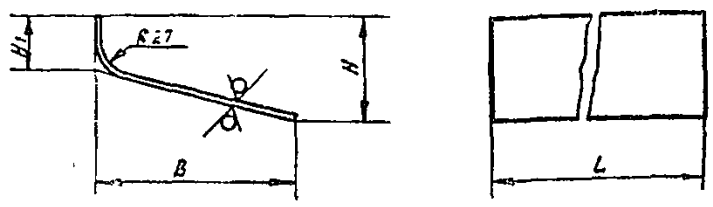

Обозначение	Размеры, мм				Масса, кг
	B	H	H_1	L	
А3А 124 006	225	122	64	397	1,35
-01	260	162	49	597	2,15
-02	385	167		797	4,05

Неуказанные предельные отклонения размеров $-t_2$; $\pm t_2/2$

Изм	Лист	№ докум	Подп.	Дата
Разраб	Лейтес			
Пров.	Мерзлякова			
Рук груп	Мерзлякова			
Гл спец	Вайнберг			
Н контр	Грановский			
Утв	Спивак			

А3А124.006

Стенка

Лит	Масса	Масшт
И	Ст табл.	—

Лист | Листов 1

Лист Б1,5 ГОСТ 19903-74 / 4-IV-ВСт3 ГОСТ 16523-70

Госстрой СССР САНТЕХПРОЕКТ г. Москва

Формат А4

А3А123.012

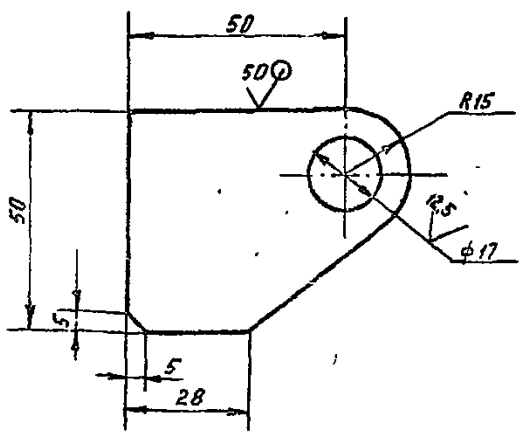

Неуказанные предельные отклонения размеров $+t_2$; $-t_2$; $\pm t_2/2$.

Серия 5.904-31

Изм	Лист	№ докум	Подп.	Дата
Разраб	Лейтес			
Пров	Мерзлякова			
Рук груп	Мерзлякова			
Гл спец	Вайнберг			
Н контр	Грановский			
Утв	Спивак			

А3А123.012

Ухо

Лит	Масса	Масшт
И	0,08	1:1

Лист | Листов 1

Лист Б4 ГОСТ 19903-74 / ВСт3 ГОСТ 14637-79

Госстрой СССР САНТЕХПРОЕКТ г. Москва

Копировал Мельникова — Формат А4

А3А123.034

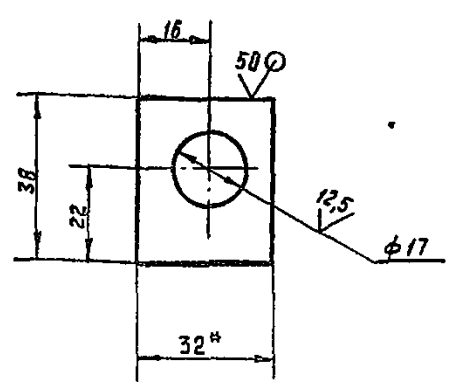

1.* Размер для справок.

2. Неуказанные предельные отклонения размеров $+t_2$; $-t_2$; $\pm t_2/2$

Изм	Лист	№ докум	Подп.	Дата
Разраб.	Лейтес			
Пров.	Мерзлякова			
Рук груп	Мерзлякова			
Гл. спец.	Вайнберг			
Н контр.	Грановский			
Утв.	Спивак			

А3А123.034

Ухо

Лит	Масса	Масшт.
И	0,03	1:1

Лист | Листов 1

Лист Б4 ГОСТ 19903-74 / ВСт.3 ГОСТ 14637-79

Госстрой СССР САНТЕХПРОЕКТ г. Москва

Копировал Мельникова — Формат А4

Рис 1

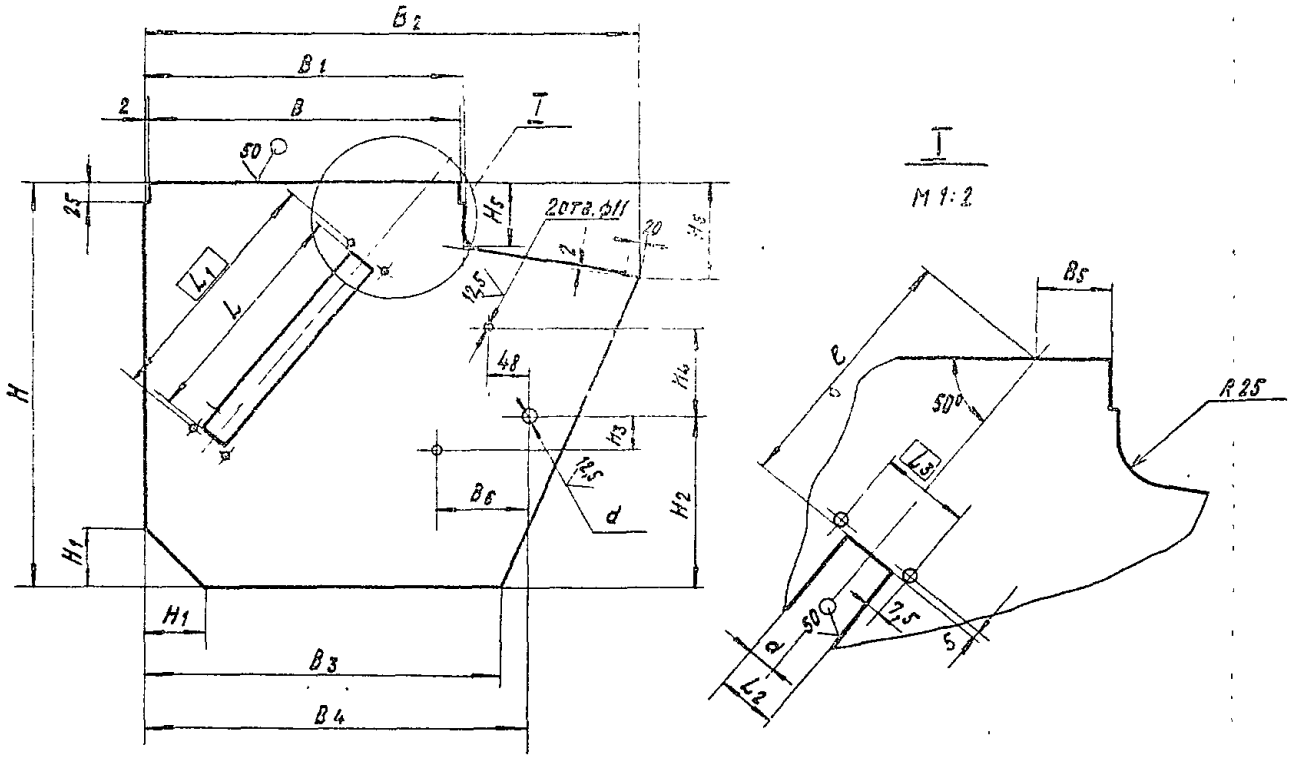

Рис. 2

Остальное - см. рис. 1

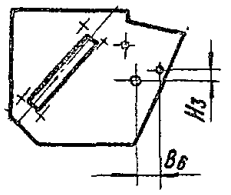

Обозначение	Рис.	Размеры, мм															
		B	B1	B2	B3	B4	B5	B6	H	H1	H2	H3	H4	H5	H6	L	L1
АЗА 124.004	1	400	404	625	450	488	40	115	525	75	220	45	110	60	120	310	320
-01																470	480
-02	2	600	604	860	615	635	30	120	745	125	330	55	180	45	160	560	570
-03																650	660
-04		800	804	1185	815	870		175	965	115	440	100	220		165	820	830
-05																870	880

Продолжение

	Размеры, мм					Масса, кг
	L2	L3	a	d	l	
АЗА 124.004	30	45	15	25	117	3,0
-01	130	145	20	13	45	2,46
-02	30	45	15	25	197	6,0
-03	130	145	20	13	185	5,2
-04	30	45	15	25	140	10,77
-05	130	145	20	13	90	9,72

Неуказанные предельные отклонения размеров $+t_2$; $-t_2$; $\pm t_2/2$.

Изм.	Лист	№ докум.	Подп.	Дата	АЗА 124.004		
Разраб.		Лейтес		16.83	Стенка	Лит.	Масса	Масштаб
Пров.		Мерзлякова		11.83		И	См. табл.	—
Рук. группы		Мерзлякова		11.83		Лист	Листов 1	
Гл. спец.		Зайнберг			Лист Б1,5 ГОСТ 19903-74, 4-IV-6 ст 3 ГОСТ 18523-70	Госстрой СССР Сантехпроект г. Москва	
Н. контр.		Грановский					
Утв.		Сливак					

Копировал: Ю.Д. Чис. Формат А2

Серия 5.904-31

АЗА 124.004

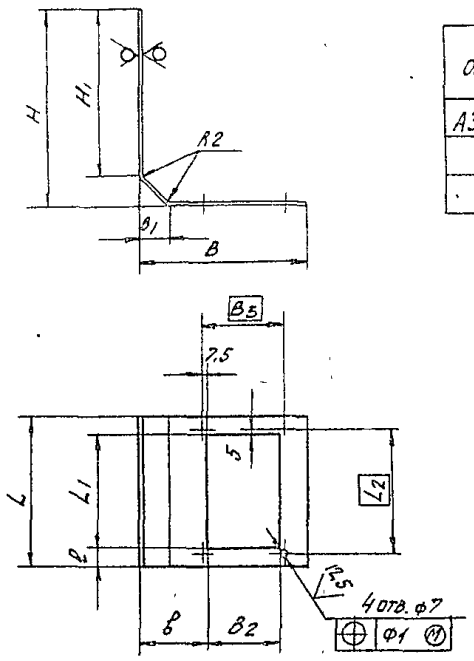

Обозначение	Размеры, мм											Масса, кг
	B	B1	B2	B3	H	H1	L	L1	L2	b	l	
А3А124.005	448	75	200	215	523	448	397	300	310	175	48	3,62
-01	613	125			743	618	597			260	148	8,31
-02	"	115	300	315	963	848	797	400	410	280	198	14,7

Неуказанные предельные отклонения размеров $+t_2$; $-t_2$; $\pm t_2/2$.

Изм.	Лист	№ докум.	Подп.	Дата
Разраб.		Лентес		7.83
Пров.		Мерзляков		11-83
Утв.		Мерзляков		11-83

А3А124.005

Стенка

Масса | Масштаб | Сн. табл. | —

Лист 1 Листов 1

Лист 4 N-В СТ 3 ГОСТ 16523-70

Госстрой СССР Сантехпроект г. Москва

Копировал: Формат А3

Серия 5.904-31

Изм.	Лист	№ докум.	Подп.	Дата
Разраб.		Лентес		7.83
Пров.		Мерзляков		11-83
Утв.		Мерзляков		11-83

А3А125.000

Унифицированный душирующий воздухораспределитель с увлажнением воздуха.

Лит. | Лист | Листов 6

Госстрой СССР Сантехпроект г. Москва

Копировал: Формат А4

Изм.	Лист	№ докум.	Подп.	Дата
Разраб.		Лентес		7.83
Пров.		Мерзляков		11-83
Утв.		Мерзляков		11-83

А3А125.000

Унифицированный душирующий воздухораспределитель с увлажнением воздуха.

Лит. | Лист | Листов 6

Госстрой СССР Сантехпроект г. Москва

Копировал: Формат А4

Инв. № подл.	Подпись и дата	Взам. инв. №	Инв. № дубл.	Подпись и дата

Формат	Зона	Поз.	Обозначение	Наименование	Кол. на исполн. А3А125.000 —			Примечание
					—	01	02	
				Документация				
А4			А3А123.000ТО	Унифицированный душирующий воздухораспределитель без увлажнения воздуха				
				Техническое описание	X	X	X	
А2			А3А125.000СБ	Сборочный чертеж	X	X	X	
				Сборочные единицы				
А4		1	А3А123.010	Корпус	1			
			-01	Корпус		1		
			-02	Корпус			1	

Условное наименование	Удв ун-1	Удвун-2	Удвун-3

Изм.	Лист	№ докум.	Подп.	Дата
Разраб.		Лентес		7.83
Пров.		Мерзляков		11-83
Утв.		Мерзляков		11-83
Н. к.		Ромовский		11-83
Утв.		Сливак		11-83

Инв. № подл.	Подпись и дата	Взам. инв. №	Инв. № дубл.	Подпись и дата

Формат	Зона	Поз.	Обозначение	Наименование	Кол. на исполн. А3А125.000 —			Примечание
					—	01	02	
А4		2	А3А123.030	Переход	1			
			-01	Переход		1		
			-02	Переход			1	
А4		3	А3А123.040	Блок лопаток	1			
			-01	Блок лопаток		1		
			-02	Блок лопаток			1	
А4		4	А3А123.070	Фиксатор	1	1	1	
А4		5	А3А125.010	Решетка в сборе	1			
			-02	Решетка в сборе		1		
			-04	Решетка в сборе			1	
А4		6	А3А125.020	Форсунка	1	1		
			-01	Форсунка			2	
А4		7	А3А125.040	Направляющая	1			
			-01	Направляющая		1		
			-02	Направляющая			2	

Изм.	Лист	№ докум.	Подп.	Дата

А3А125.000

Лист 2

Копировал: Формат А4

Инв. N° подл. | Подп. и дата | Взам. инв. N° | Инв. N° дубл. | Подп. и дата

Серия 5.904-31

Формат	Зона	Поз.	Обозначение	Наименование	Кол. на исполн. А3А 125.000- —	01	02	Примечание
				Детали				
А4		8	А3А 123.001	Крышка	1	1		
			-01	Крышка			1	
А4		9	А3А 123.002	Кольцо	1			
			-01	Кольца		1		
			-02	Кольцо			1	
А4		10	А3А 123.003	Кольцо	1			
			-01	Кольца		1		
			-02	Кольцо			1	
А4		11	А3А 123.004	Фланец	1			
			-01	Фланец		1		
			-02	Фланец			1	
А4		12	А3А 123.005	Прокладка	1			
			-01	Прокладка		1		
			-02	Прокладка			1	
А4		13	А3А 123.006	Прокладка	1			
			-01	Прокладка		1		
			-02	Прокладка			1	

Изм. Лист | N° докум. | Подп. | Дата — А3А 125.000 — Лист 3

Копировал: — Формат А4

Инв. N° подл. | Подп. и дата | Взам. инв. N° | Инв. N° дубл. | Подп. и дата

Формат	Зона	Поз.	Обозначение	Наименование	Кол. на исполн. А3А 125.000- —	01	02	Примечание
				Стандартные изделия				
				Болты ГОСТ 7798-70				
		28		М6 х 25.36	4	4	4	
		29		М8 х 20.36	22	22	28	
		30		М8 х 25.36	10	10	10	
		31		М12 х 30.36	1	1	1	
		32		Винт М4 х 10.36				
				ГОСТ 1491-80	8	8	8	
				Гайки ГОСТ 5915-70				
		33		М4.4	8	8	8	
		34		М6.4	16	16	16	
		35		М8.4	33	33	38	
		36		М10.4	4	4	4	
				Шайбы ГОСТ 11371-78				
		37		6.02	16	16	16	
		38		8 02	1	1	1	
		39		10 02	4	4	4	
		40		12. 02	3	3	3	

Изм. Лист | N° докум. | Подп. | Дата — А3А 125.000 — Лист 5

Копировал: — Формат А4

Инв. N° подл. | Подп. и дата | Взам. инв. N° | Инв. N° дубл. | Подп. и дата

Формат	Зона	Поз.	Обозначение	Наименование	Кол. на исполн. А3А 125.000- —	01	02	Примечание
А4		14	А3А 123.006 -05	Прокладка	1			
			-06	Прокладка		1		
			-07	Прокладка			1	
		15	-08	Прокладка	1	1		
			-09	Прокладка			1	
А4		16	А3А 123.007	Пялец	1	1	1	
А4		17	А3А 123.008	Ограничитель	4	4	4	
А4		18	А3А 123.009	Лопатка	1			
			-01	Лопатка		1		
			-02	Лопатка			1	
А4		19	А3А 123.011	Ось	1	1	1	
		20	-01	Ось	1	1	1	
А4		21	А3А 125.001	Втулка	3	3	4	
А4		22	А3А 125.002	Хомут	8	8	8	
А4		23	А3А 125.003	Хомут	2	2	2	
А4		24	А3А 125.004	Хомут	1	1	1	
А4		25	А3А 125.005	Подвеска	3	3	3	
А4		26	А3А 125.006	Патрубок	—	—	2	
А4		27	А3А 125.007	Скоба	1	1	2	

Изм. Лист | N° докум. | Подп. | Дата — А3А 125.000 — Лист 4

Копировал: — Формат А4

Инв. N° подл. | Подп. и дата | Взам. инв. N° | Инв. N° дубл. | Подп. и дата

Формат	Зона	Поз.	Обозначение	Наименование	Кол. на исполн. А3А 125.000-	01	02	Примечание
		41		Ось 22-12Х5 х 20 Ст3				
				ГОСТ 9650-80	1	1	1	
		42		Шплинт 32Х18				
				ГОСТ 397-79	1	1	1	
		43		Угольник 15 ГОСТ				
				8946-75	1	1	2	
		44		Вентиль 15кч 18р2				
				Ду 15 ГОСТ 18161-72	2	2	2	
		45		Тройник 15				
				ГОСТ 8948-75	—	—	2	
		46		Контргайка 15 ГОСТ				
				8968-75	—	—	4	
				Материалы				
		47		Рукав Г(IV)-6,3-16-27				
				ГОСТ 18698-79	4	5	6	м

Изм. Лист | N° докум. | Подп. | Дата — А3А 125.000 — Лист 6

Копировал: — Формат А4

АЗА125.000СБ

Рис. 1

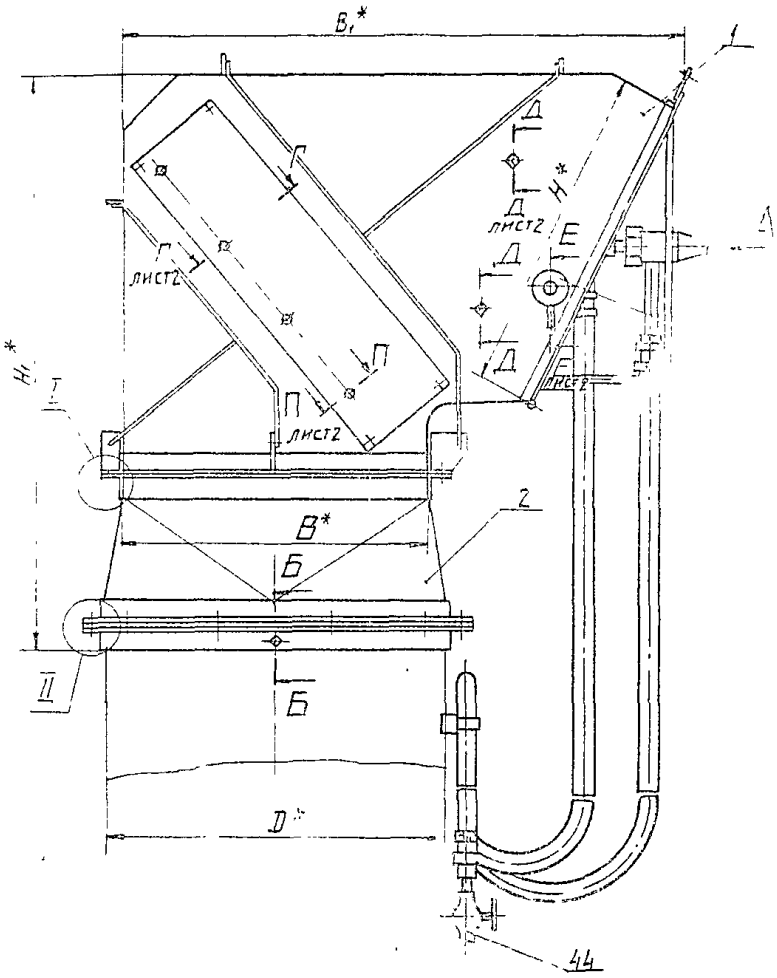

Вид А

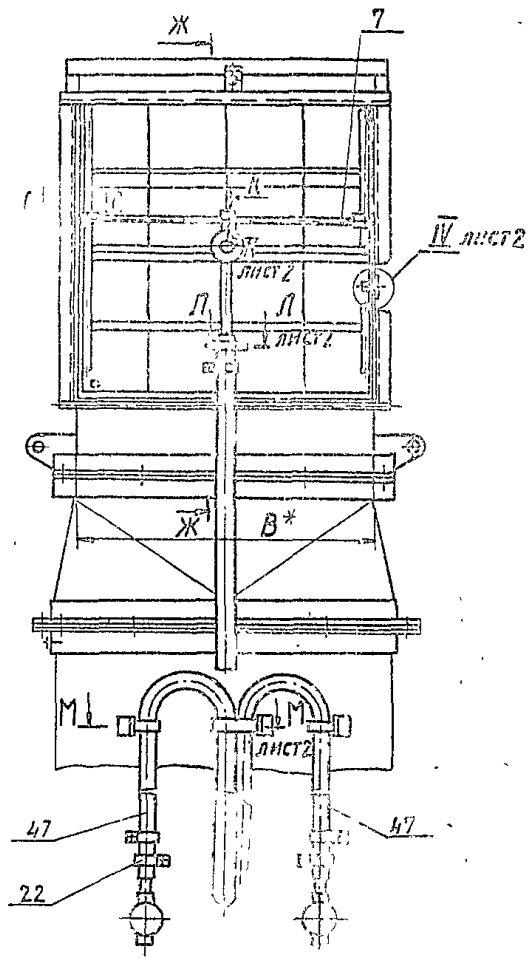

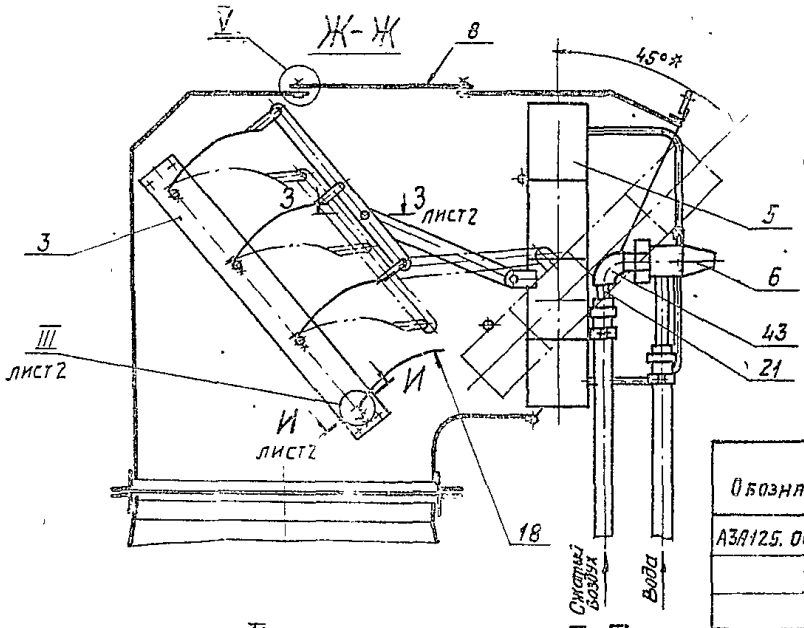

I
M1:1

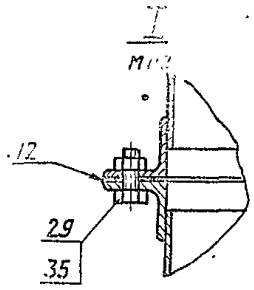

С-С
M1:1

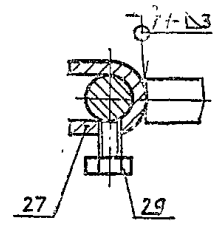

II
M1:1

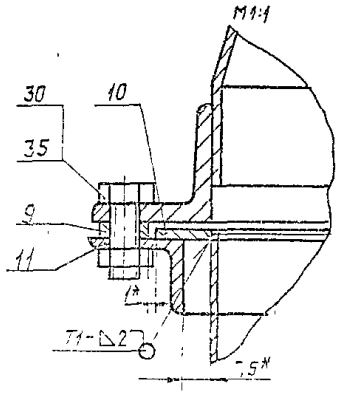

Б-Б
M1:1

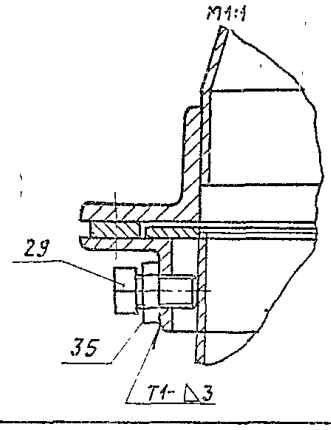

Обозначение	Шифр	Рис.	Размеры, мм					Масса, кг
			D*	B1*	D*	H*	H1*	
АЗА125.000	УДВун-1	1	400	735	450	440	770	49,2
-01	УДВун-2		600	1040	630	660	1070	60,1
-02	УДВун-3	2	800	1340	900	880	1310	129,7

1. * Размеры для справок.
2. Сварные швы Т1 по ГОСТ 5264-80.
Шов №1 - сварка дуговая в защитном газе.
3. Покрытие всех поверхностей, кроме резьбовых и подвижных соединений, эмаль ПФ-115 серая ГОСТ 6465-76.

Изм.	Лист	№ докум.	Подп.	Дата
Разраб.	Лейтес			К-83
Пров.	Мерзлякова			И-83
Рук. груп.	Черзлякова			И-83
Гл. спец.	Вайнберг			
Н. контр.	Романовский			А-83
Утв.	Спивак			12.83

АЗА 125. 000 СБ

Унифицированный душирующий воздухораспределитель с увлажнением воздуха.

Лит.	Масса	Масштаб
И	см. табл.	—

Лист 1 Листов 2

Госстрой СССР СантехНИИпроект г. Москва

Копировал

Формат А2

Серия 5.904-31

Инв. № подл. | Подп. и дата | Взам. инв. №

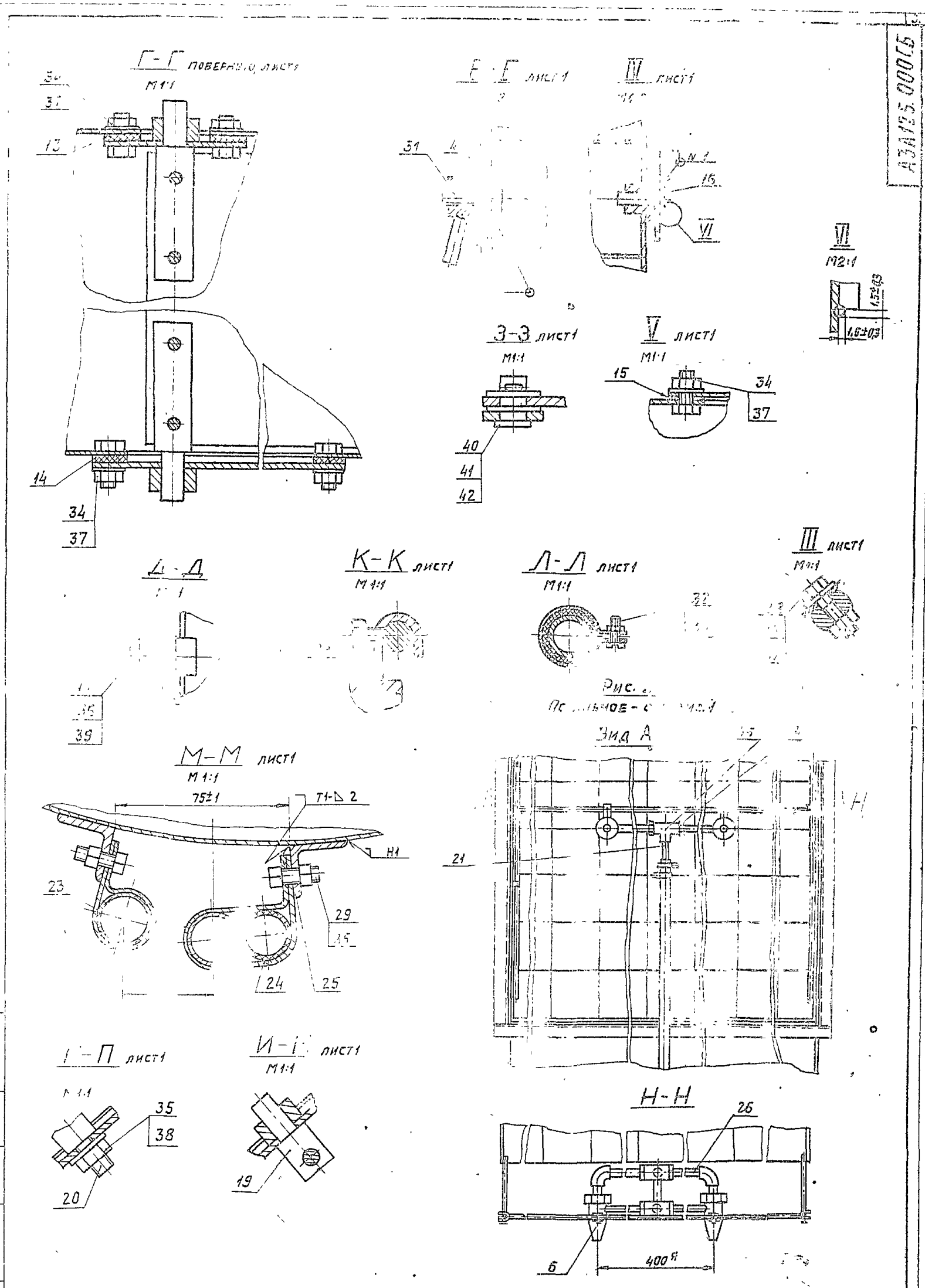

Серия 5.904-31

Изм.	Лист	№ докум.	Подп.	Дата	А3А125.000 СБ	Лист 2

Копировал: Фа. Формат А2

Обозначение	Наименование	Кол. на изделия А3А125.010					Примечание
		–	01	02	03	04	05	
	Документация							
А3А125.010 СБ	Сборочный чертеж		X	X	X	X	X	
	Сборочные единицы							
	Решетка	1						
–01	Решетка		1					
–02	Решетка			1				
–03	Решетка				1			
–04	Решетка					1		
–05	Решетка						1	
	Детали							
А3А123.055	Тяга	1						

А3А125.010

Решетка в сборе

Госстрой СССР Сантехпроект г. Москва

Копировал Формат А4

Обозначение	Наименование	Кол.	Примечание
		– 01	
А3А123.055-01	Тяга	1	
–02	Тяга	1	
–03	Тяга	1	
–04	Тяга	1	
–05	Тяга	1	
А3А125.010 – 01	Скоба	2 2	
–02	Скоба	2	
–03	Скоба	2 2	
	Стандартные изделия		
ОСТ 22-1215-20 Ст 3		1 1	1 1 1 1
ГОСТ 3650-80		1 1	1 1 1 1
Шайба 12.02			
ГОСТ 11371-78		2 2	2 2 2 2
Шплинт 3,2х18		2	
ГОСТ 397-79		1 1	1 1 1 1

А3А125.010

Копировал Формат А4

Серия 5.904-31

А3А125.010 СБ

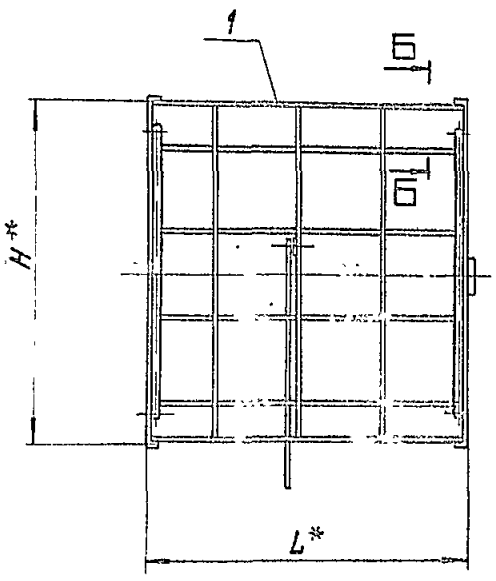

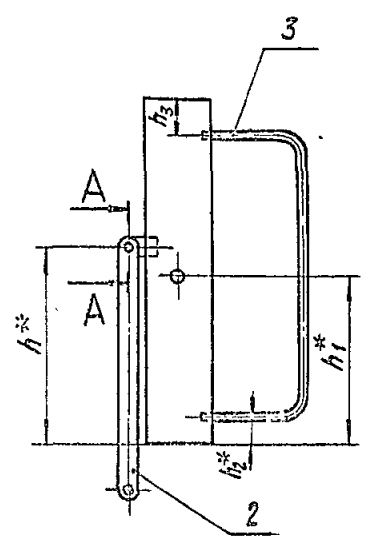

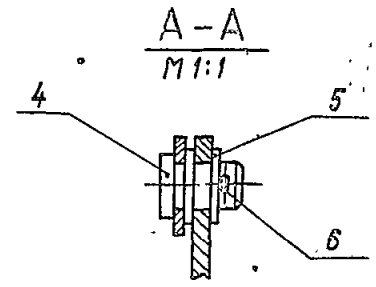

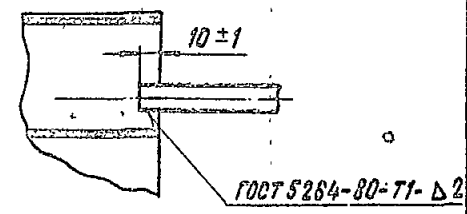

Обозначение	Размеры, мм						Масса, кг
	H*	L*	h*	h1*	h2*	h3	
А3А125.010	410	386	170	140	42	42	5,2
–01			80	205			5,16
–02	625	586	260	210	70	30	9,16
–03			195	312,5		40	9,08
–04	840	786	335	300	40	40	14,5
–05			268	420			14,4

1.* Размеры для справок.

2. Неуказанные предельные отклонения размеров: ± t2/2.

А3А125.010 СБ

Решетка в сборе

Госстрой СССР Сантехпроект г. Москва

Копировал Формат А3

Формат	Зона	Поз	Обозначение	Наименование	Кол	Примечание
				Документация		
А3			А3А 125. 020 СБ	Сборочный чертеж		
				Детали		
А4		1	А3А 125. 011	Штуцер	1	
А4		2	А3А 125. 012	Гайка	1	
А4		3	А3А 125 013	Прокладка	1	
А4		4	А3А 125 014	Сопло	1	
А4		5	А3А 125. 015	Диффузор	1	
			Переменные данные	для исполнений:		
				А3А 125. 020		
				Сборочные единицы		
А4		6	А3А 125 030	Корпус	1	
				А3А 125. 020-01		
				Сборочные единицы		
А4		6	А3А 125. 030-01	Корпус	1	

Инв. № подл. | Подп. и дата | Взам. инв. № | Инв. № дубл. | Подп. и дата

А3А 125. 003

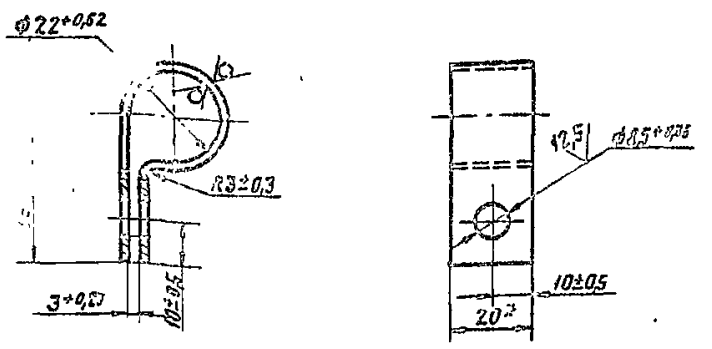

* Размер для справок.

А3А 125. 003

Изм.	Лист	№ докум.	Подп.	Дата
Разраб.		Волобуева		9-83
Пров.		Лейтес		8-83
Рук. группы		Мерзлякова		11-83
Гл. спец.		Вайнберг		
Н. контр.		Грановский		11-83
Утв.		Спивак		

Лит. | Масса | Масштаб

0,03 | 1

Госстрой СССР Сантехпроект г. Москва

Формат А4

А3А 125. 020 СБ

А3А 125. 020

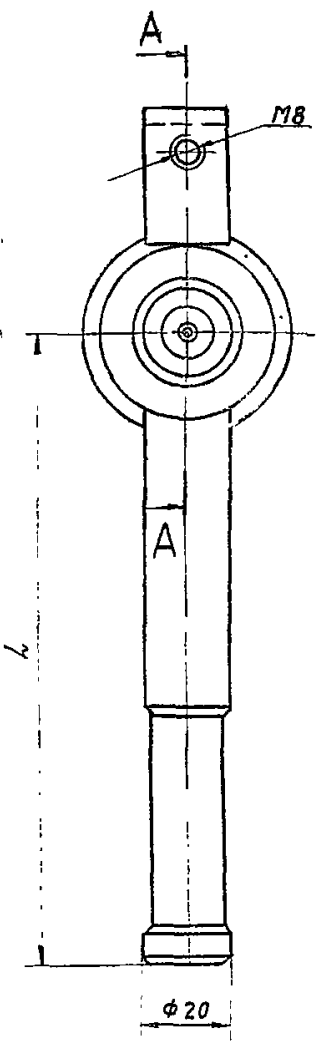

А-А

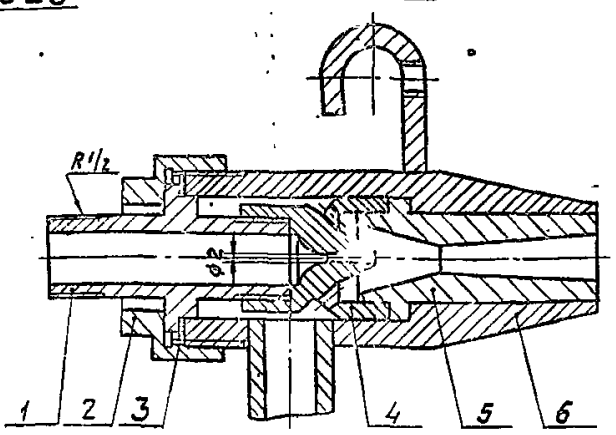

А3А 125. 020 - 01

Остальное - см. А3А 125. 020

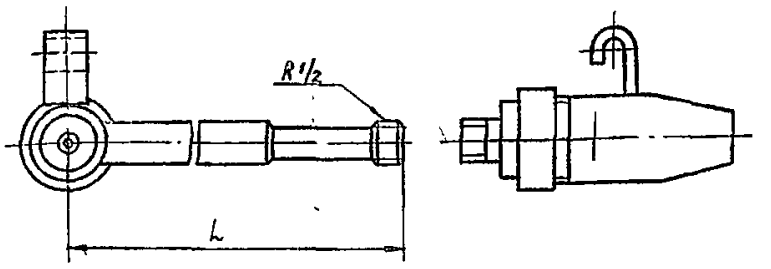

Размеры для справок.

Обозначение	L, мм	Масса, кг
А3А 125. 020	150	1,43
-01	182	1,53

А3А 125. 020 СБ

Изм.	Лист	№ докум.	Подп.	Дата
Разраб.		Лейтес		8-83
Пров.		Мерзлякова		11-83
Рук. группы		Мерзлякова		11-83
Гл. спец.		Вайнберг		
Н. контр.		Грановский		11-83
Утв.		Спивак		

Форсунка

Лит. | Масса | Масштаб

И | см. табл. | —

Лист | Листов 1

Госстрой СССР Сантехпроект г. Москва

Копировал: Формат А3

Серия 5.904-31

Формат	Зона	Поз	Обозначение	Наименование	Кол	Примечание
				Документация		
А3			А3А 125. 030 СБ	Сборочный чертеж		
				Детали		
А4		1	А3А 125. 007-01	Скоба	1	
А4		2	А3А 125. 017	Корпус	1	
				Переменные данные для исполнений		
				А3А 125. 030		
				Детали		
А4		3	А3А 125. 018	Втулка	1	
				А3А 125. 030-01		
				Детали		
А4		3	А3А 125. 018-01	Втулка	1	

Взам. инв. № | Инв. № дубл. | Подп. и дата | Инв. № подл. | Подп. и дата

Изм.	Лист	№ докум.	Подп.	Дата
Разраб.		Белобуева		
Пров.		Лейтес		
Рук. группы		Мерзлякова		
Гл. спец.		Вайнберг		
Н. контр.		Грановский		
Утв.		Спивак		

А3А 125. 030

Корпус

Лит.	Масса	Масштаб
Лист	Листов 1	

Госстрой СССР САНТЕХПРОЕКТ г. Москва

Копировал

Формат А4

10

А3А 125. 004

25 √(√)

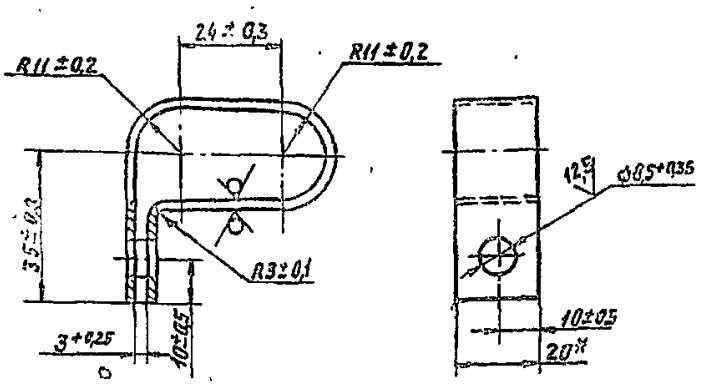

* Размер для справок

А3А 125. 004

Хомут

Изм.	Лист	№ докум.	Подп.	Дата
Разраб.		Белобуева		
Пров.		Лейтес		
Рук. группы		Мерзлякова		
Гл. спец.		Вайнберг		
Н. контр.		Гранавский		
Утв.		Спивак		

Лит.	Масса	Масштаб
И	0,045	1:1
Лист	Листов 1	

Лист. 6 2.0 ГОСТ 19903-74
I-IV - Ст. 3 ГОСТ 16523-70

Госстрой СССР САНТЕХПРОЕКТ г. Москва

Копировал

Формат А4

А3А 125. 030СБ

А3А125.030

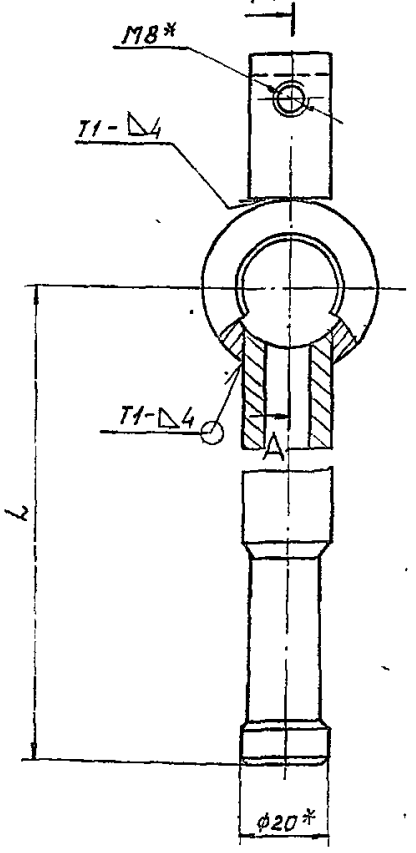

А-А

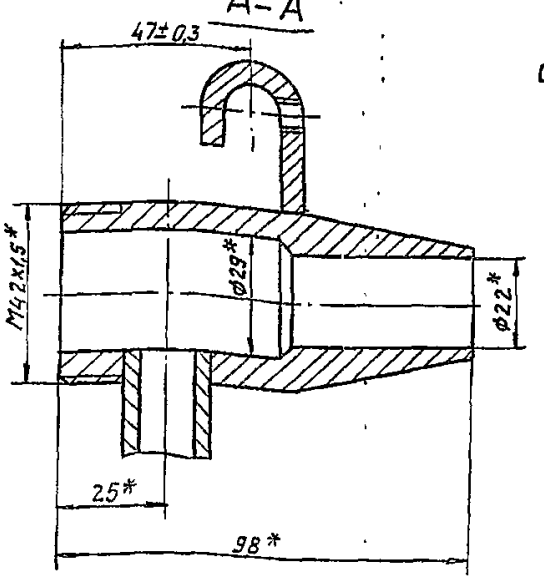

А3А 125. 030-01

Остальное см. А3А 125. 030

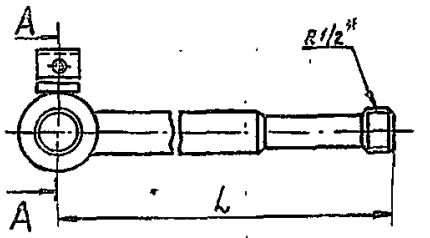

А-А

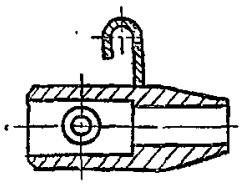

Обозначение	L, мм	Масса, кг
А3А 125. 030	150±1,2	0,79
-01	182±1,4	0,85

1. * Размеры для справок.
2. Сварные швы по ГОСТ 5264-80

Изм.	Лист	№ докум.	Подп.	Дата
Разраб.		Лейтес		
Пров.		Мерзлякова		
Рук.группы		Мерзлякова		
Гл. спец.		Вайнберг		
Н. контр.		Гранавский		
Утв.		Спивак		

А3А 125. 030 СБ

Корпус

Лит.	Масса	Масштаб
И	См. табл.	1
Лист	Листов 1	

Госстрой СССР САНТЕХПРОЕКТ г. Москва

Копировал

Формат А3

Серия 5.904-31

Инв. № подл. | Подп. и дата | Взам. инв. № | Инв. № дубл. | Подп. и дата

Формат	Зона	Поз.	Обозначение	Наименование	Кол.	Примечание
				Документация		
А4			А3А 125.040 СБ	Сборочный чертеж		
				Детали		
А4		1	А3А 125.007	Скоба	1	
				Переменные данные для исполнений:		
				А3А 125.040		
				Детали		
Б4		2	А3А 125.021	Стяжка		
				Круг В12 ГОСТ 2590-71 / В Ст.3-I ГОСТ 535-79		
				L = 348 - 1,3	1	0,27 кг
				А3А 125.040-01		
				Детали		
Б4		2	А3А 125.022	Стяжка		
				Круг В12 ГОСТ 2590-71 / В Ст.3-I ГОСТ 535-79		
				L = 548 - 1,75	1	0,45 кг

Подп. и дата | Взам. инв. № | Инв. № подл. | Подп. и дата

Изм.	Лист	№ докум.	Подп.	Дата
Разраб.		Волобуева		9-83
Пров.		Лентес		V.83
Рук. группы		Мерзлякова		X-83
Н. контр.		Грановский		X.83
Утв.		Спивак		XI.83

А3А 125.040

Направляющая

Лит.	Лист	Листов
И	1	2

Госстрой СССР САНТЕХПРОЕКТ г. Москва

Копировал: Крапивка

Формат	Зона	Поз.	Обозначение	Наименование	Кол.	Примечание
				А3А 125.040-02		
				Детали		
Б4		2	А3А 125.023	Стяжка		
				Круг В12 ГОСТ 2590-71 / В Ст.3-I ГОСТ 535-79		
				L = 748 - 1,55	1	0,66 кг

Подп. и дата | Взам. инв. № | Инв. № подл. | Подп. и дата

Изм.	Лист	№ докум.	Подп.	Дата

А3А 125.040

Лист 2

Серия 5.904-31

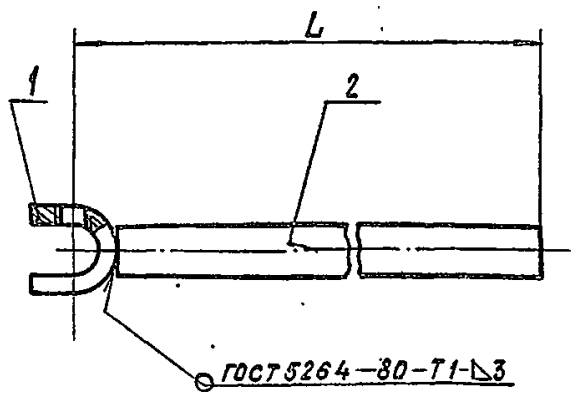

Обозначение	L, мм	Масса, кг
А3А 125.040	359	0,3
-01	559	0,48
-02	759	0,47

Размер для справок.

Подп. и дата | Взам. инв. № | Инв. № подл. | Подп. и дата

Изм.	Лист	№ докум.	Подп.	Дата
Разраб.		Волобуева		9-83
Пров.		Лентес		V.83
Рук. группы		Мерзлякова		X-83
Н. контр.		Грановский		XI.83
Утв.		Спивак		XI.83

А3А 125.040 СБ

Направляющая

Лит.	Масса	Масштаб
И	См. табл.	—
Лист	Листов 1	

Госстрой СССР САНТЕХПРОЕКТ г. Москва

Копировал: Крапивка Формат А4

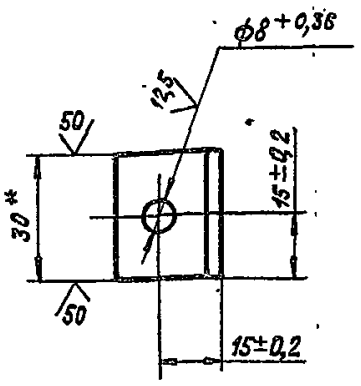

Подп. и дата | Взам. инв. № | Инв. № подл. | Подп. и дата

Изм.	Лист	№ докум.	Подп.	Дата
Разраб.		Волобуева		9-83
Пров.		Лентес		V.83
Рук. группы		Мерзлякова		X-83
Гл. спец.		Вайнберг		
Н. контр.		Грановский		XI.83
Утв.		Спивак		XI.83

А3А 125.005

Подвеска

Лит.	Масса	Масштаб
И	0,04	1:1
Лист	Листов 1	

Уголок 5-25×25×3 ГОСТ 8509-72 / В Ст.3-I ГОСТ 535-79

Госстрой СССР САНТЕХПРОЕКТ г. Москва

Копировал: Крапивка Формат А4

А3А 125.006

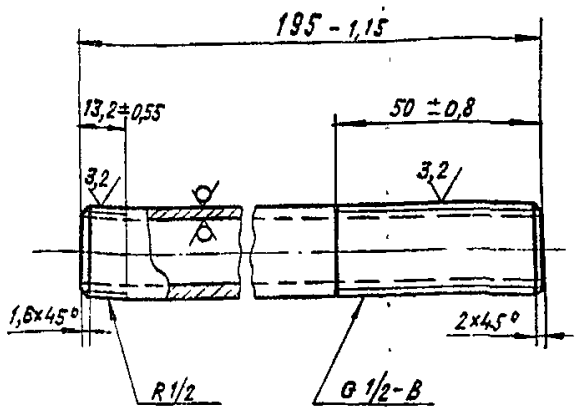

Изм.	Лист	№ докум.	Подп.	Дата
Разраб.		Волобуева		9-83
Пров.		Лейтес		X-83
Рук. группы		Мерзлякова		XI-83
Гл. спец.		Вайнберг		
Н. контр.		Грановский		
Утв.		Сливак		

А3А 125.006

Патрубок

Лит.	Масса	Масштаб
И	0,3	1:1

Лист | Листов 1

Труба 15×2,8 ГОСТ 3262-75

Госстрой СССР Сантехпроект г. Москва

Копировал Крайлина — Формат А4

А3А 125.009

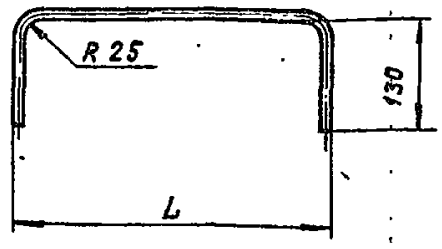

Обозначение	L, мм	Масса, кг
А3А 125.009	330	0,53
-01	525	0,70
-02	515	0,69
-03	760	0,90

Неуказанные предельные отклонения размеров: $-t_2$; $\pm t_2/2$.

Изм.	Лист	№ докум.	Подп.	Дата
Разраб.		Волобуева		9-83
Пров.		Лейтес		X-83
Рук. группы		Мерзлякова		XI-83
Гл. спец.		Вайнберг		
Н. контр.		Грановский		
Утв.		Сливак		

А3А 125.009

Скоба

Лит.	Масса	Масштаб
И	См. табл.	—

Лист | Листов 1

Круг В 12 ГОСТ 2590-71 / В Ст.3-I ГОСТ 535-79

Госстрой СССР Сантехпроект г. Москва

А3А 125.007

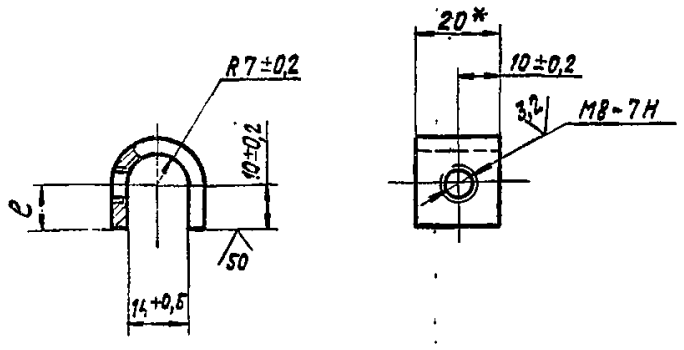

Обозначение	ℓ, мм	Масса, кг
А3А 125.007	10±0,2	0,03
-01	24±0,3	0,04

*Размер для справок

Изм.	Лист	№ докум.	Подп.	Дата
Разраб.		Волобуева		9-83
Пров.		Лейтес		X-83
Рук. группы		Мерзлякова		XI-83
Гл. спец.		Вайнберг		
Н. контр.		Грановский		
Утв.		Сливак		

А3А 125.007

Скоба

Лит.	Масса	Масштаб
И	См. табл.	1:1

Лист | Листов 1

Полоса Б-4×20 ГОСТ 103-76 / В Ст.3-II ГОСТ 535-79

Госстрой СССР Сантехпроект г. Москва

Копировал: Крайлина — Формат А4

А3А 125.011

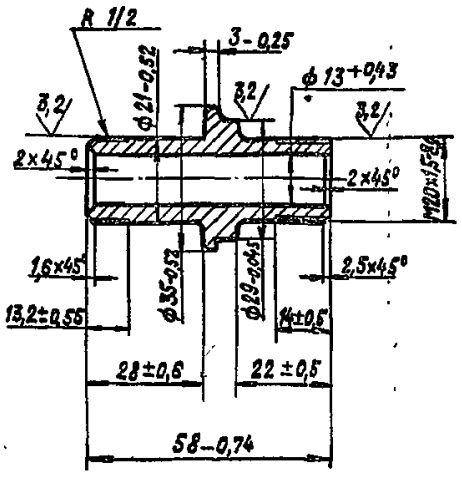

Неуказанные радиусы R 1,5±0,12 мм

Изм.	Лист	№ докум.	Подп.	Дата
Разраб.		Волобуева		9-83
Пров.		Лейтес		X-83
Рук. группы		Мерзлякова		XI-83
Гл. спец.		Вайнберг		
Н. контр.		Грановский		
Утв.		Сливак		

А3А 125.011

Штуцер

Лит.	Масса	Масштаб
И	0,13	1:4

Лист | Листов 1

Круг В38 ГОСТ 2590-71 / В Ст.3-II ГОСТ 535-79

Госстрой СССР Сантехпроект г. Москва

Копировал: Крайлина — Формат А4

Серия 5.904-31

А3А125.012

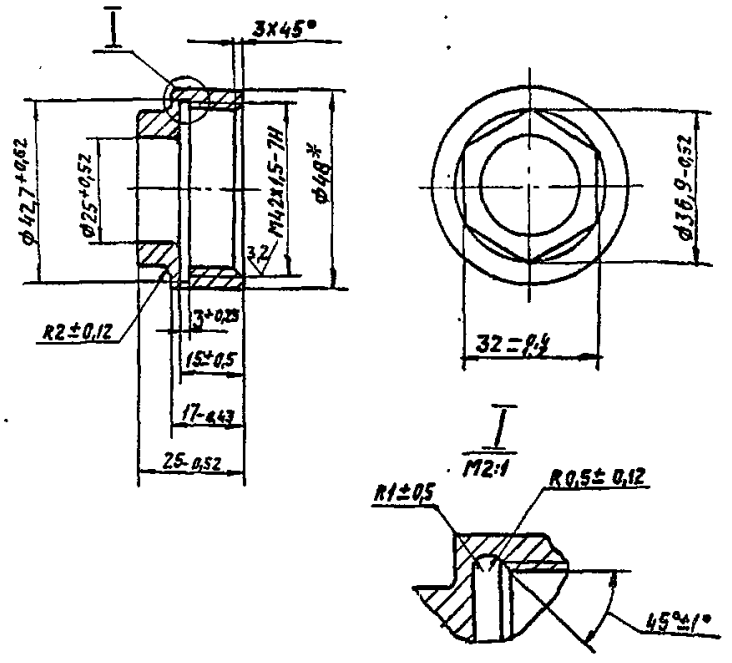

* Размер для справок

Изм.	Лист	№ докум.	Подп.	Дата
Разраб.		Волобуева		8-83
Пров.		Лейтес		V-83
Рук. груп.		Мерзлякова		VI-83
Гл. спец.		Вайнберг		
Н. контр.		Грановский		
Утв.		Сливак		

А3А125.012

Гайка

Лит.	Масса	Масштаб
И	0,14	1:1

Лист | Листов 1

Круг В 48 ГОСТ 2590-71 / В Ст3-Д ГОСТ 535-79

Госстрой СССР САНТЕХПРОЕКТ

Копировал: Да

Формат А4

А3А125.013

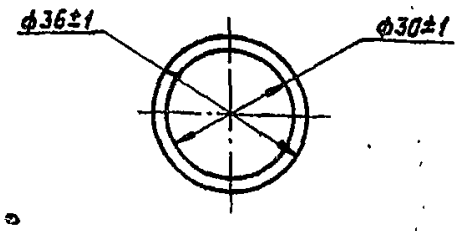

Изм.	Лист	№ докум.	Подп.	Дата
Разраб.		Волобуева		8-83
Пров.		Лейтес		V-83
Рук. груп.		Мерзлякова		VI-83
Гл. спец.		Вайнберг		
Н. контр.		Грановский		

А3А125.013

Прокладка

Лит.	Масса	Масштаб
И	0,01	1:1

Лист | Листов 1

Паронит ПОН 1,0 ГОСТ 481-71

Госстрой СССР САНТЕХПРОЕКТ г. Москва

Копировал: Да

Формат А4

А3А125.014

Серия 5.904-31

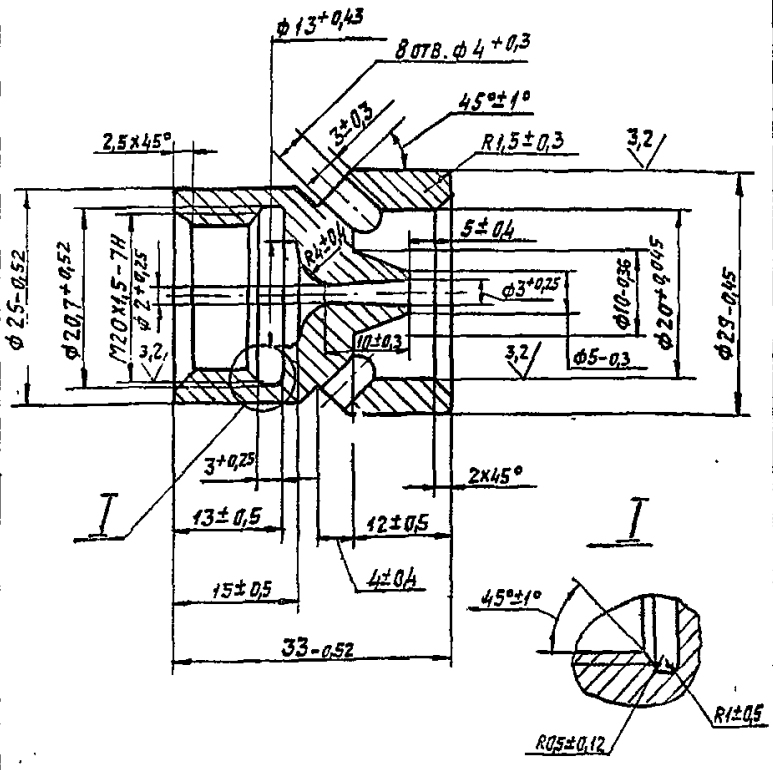

Изм.	Лист	№ докум.	Подп.	Дата
Разраб.		Волобуева		8-83
Пров.		Лейтес		V-83
Рук. груп.		Мерзлякова		VI-83
Гл. спец.		Вайнберг		
Н. контр.		Грановский		
Утв.		Сливак		

А3А125.014

Сопло

Лит.	Масса	Масштаб
И	0,11	2:1

Лист | Листов 1

Пруток ЛС59-1 т. кр Н М-32 ГОСТ 2060-73

Госстрой СССР САНТЕХПРОЕКТ г. Москва

Копировал: Да

Формат А4

А3А125.015

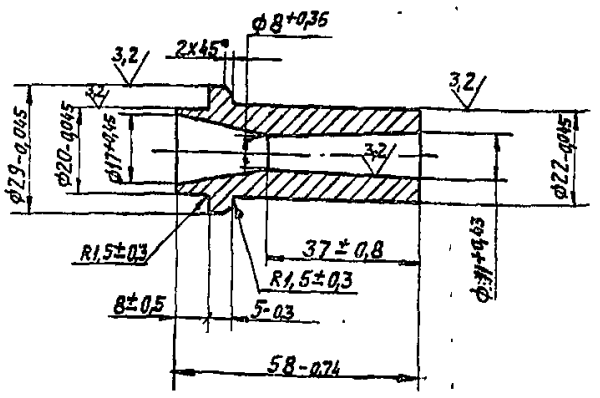

Изм.	Лист	№ докум.	Подп.	Дата
Разраб.		Волобуева		8-83
Пров.		Лейтес		V-83
Рук. груп.		Мерзлякова		VI-83
Гл. спец.		Вайнберг		
Н. контр.		Грановский		VI.83
Утв.		Сливак		VI.83

А3А125.015

Диффузор

Лит.	Масса	Масштаб
И	0,29	1:1

Лист | Листов 1

Пруток ЛС59-1 т. кр. Н. М-32 ГОСТ 2060-73

Госстрой СССР САНТЕХПРОЕКТ г. Москва

Копировал: Да

Формат А4

Инв. № подл.	Подп. и дата	Взам. инв. №	Инв. № дубл.	Подп. и дата

Серия 5.904-31

Формат	Зона	Поз.	Обозначение	Наименование	Кол. на исполн. АЗА 126.000-			Примечание
					–	01	02	
				Документация				
А4			АЗА 123.000 ТО	Унифицированный душирующий воздухораспределитель без увлажнения воздуха				
				Техническое описание	X	X	X	
А2			АЗА 126.000 СБ	Сборочный чертеж	X	X	X	
				Сборочные единицы				
А4		1	АЗА 123.030	Переход	1			
			-01	Переход		1		
			-02	Переход			1	
				Условное наименование	УДВув-1	УДВув-2	УДВув-3	

Изм.	Лист	№ докум.	Подп.	Дата
Разраб.		Лейтес		X-83
Пров.		Мерзлякова		XI-83
Рук. группы		Мерзлякова		XI-83
Н. контр.		Грановский		X-83
Утв.		Спивак		

АЗА 126.000

Унифицированный душирующий воздухораспределитель с увлажнением воздуха.

Лит.	Лист	Листов
И	1	6

Госстрой СССР САНТЕХПРОЕКТ г. Москва

Копировал: Дос

Формат А4

Инв. № подл.	Подп. и дата	Взам. инв. №	Инв. № дубл.	Подп. и дата

Изм.	Лист	№ докум.	Подп.	Дата
Разраб.		Волобуева		10-83
Пров.		Лейтес		X-83
Рук. группы		Мерзлякова		XI-83
Гл. спец.		Вайнберг		
Н. контр.		Грановский		X-83
Утв.		Спивак		

АЗА 125.001

Неуказанные предельные отклонения размеров: +t2; -t2; ±t2/2.

Втулка

Круг В 21 ГОСТ 2590-71 / ВСт3-II ГОСТ 535-79

Лит.	Масса	Масштаб
И	0,13	1:1

Лист | Листов 1

Госстрой СССР САНТЕХПРОЕКТ г. Москва

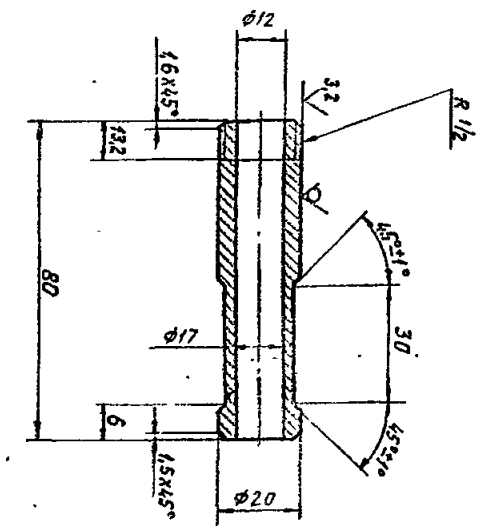

АЗА 125.001

12,5 V(V)

Инв. № подл.	Подп. и дата	Взам. инв. №	Инв. № дубл.	Подп. и дата

Изм.	Лист	№ докум.	Подп.	Дата
Разраб.		Волобуева		10-83
Пров.		Лейтес		X-83
Рук. группы		Мерзлякова		XI-83
Гл. спец.		Вайнберг		
Н. контр.		Грановский		X-83
Утв.		Спивак		

АЗА 125.002

1. * Размер для справок.
2. Неуказанные предельные отклонения размеров: +t2; ±t2/2.

Хомут

Лист 6 1.0 ГОСТ 19903-74

Лит.	Масса	Масштаб
И	0,01	1:1

Лист | Листов 1

Госстрой СССР САНТЕХПРОЕКТ г. Москва

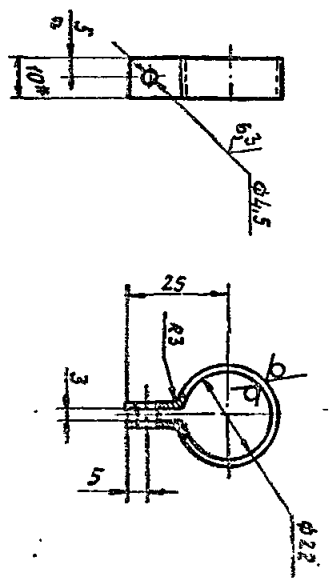

АЗА 125.002

25 V(V)

Инв. № подл.	Подп. и дата	Взам. инв. №	Инв. № дубл.	Подп. и дата

Изм.	Лист	№ докум.	Подп.	Дата
Разраб.		Волобуева		10-83
Пров.		Лейтес		X-83
Рук. группы		Мерзлякова		XI-83
Гл. спец.		Вайнберг		
Н. контр.		Грановский		X-83
Утв.		Спивак		

АЗА 126.000

Лист 2

Копировал: Дос

Формат А4

Инв. № подл.	Подп. и дата	Взам. инв. №	Инв. № дубл.	Подп. и дата

Изм.	Лист	№ докум.	Подп.	Дата
Разраб.		Волобуева		10-83
Пров.		Лейтес		X-83
Рук. группы		Мерзлякова		XI-83
Гл. спец.		Вайнберг		
Н. контр.		Грановский		X-83
Утв.		Спивак		

АЗА 125.002

Лист 6 1.0 ГОСТ 19903-74

Лит.	Масса	Масштаб
И	0,01	1:1

Лист | Листов 1

Госстрой СССР САНТЕХПРОЕКТ г. Москва

42

Серия 5.904-31

Формат	Зона	Поз	Обозначение	Наименование	Кол. на исполн. А3А 126. 000-			Примечание
					–	01	02	
				Детали				
А4		8	А3А 123. 001	Крышка	1	1		
			–01	Крышка			1	
А4		9	А3А 123. 002	Кольцо	1			
			–01	Кольцо		1		
			–02	Кольцо			1	
А4		10	А3А 123. 003	Кольцо	1			
			–01	Кольцо		1		
			–02	Кольцо			1	
А4		11	А3А 123. 004	Фланец	1			
			–01	Фланец		1		
			–02	Фланец			1	
А4		12	А3А 123. 005	Прокладка	1			
			–01	Прокладка		1		
			–02	Прокладка			1	
А4		13	А3А 123. 006 –02	Прокладка			1	
			–03	Прокладка	1			
			–04	Прокладка		1		

Инв.№подл. | Подп. и дата | Взам.инв.№ | Инв.№дубл. | Подп. и дата

Изм. | Лист | №докум. | Подп. | Дата

А3А 126. 000

Лист 3

Копировал. | Формат А4

Формат	Зона	Поз	Обозначение	Наименование	Кол. на исполн. А3А 126. 000-			Примечание
					–	01	02	
				Стандартные изделия				
				Болты ГОСТ 7798-70				
		27		М6х25 36	–	4	4	
		28		М8х20.36	25	25	31	
		29		М8х25.36	10	10	10	
		30		М12х30.36	1	1	1	
		31		Винт М4х10.36				
				ГОСТ 1491-80	12	12	12	
				Гайки ГОСТ 5915-70				
		32		М4.4	12	12	12	
		33		М6.4	12	16	16	
		34		М8 4	35	36	42	
		35		М10.4	4	4	4	
				Шайбы ГОСТ 11371-78				
		36		6.02	12	16	16	
		37		8.02	–	1	1	

Инв.№подл. | Подп. и дата | Взам.инв.№ | Инв.№дубл. | Подп. и дата

Изм. | Лист | №докум. | Подп. | Дата

А3А 126.000

Лист 5

Копировал. | Формат А4

Формат	Зона	Поз.	Обозначение	Наименование	Кол. на исполн. А3А 126. 000-			Примечание
					–	01	02	
А4		14	А3А 123. 006 –05	Прокладка	1			
			–06	Прокладка		1		
			–07	Прокладка			1	
		15	–08	Прокладка	1	1		
			–09	Прокладка			1	
А4		16	А3А 123. 007	Палец	1	1	1	
А4		17	А3А 123. 008	Ограничитель	4	4	4	
А4		18	А3А 123. 009 –01	Лопатка	–	1	–	
			–02	Лопатка	–	–	1	
А4		19	А3А 123. 011	Ось	–	1	1	
		20	–01	Ось	–	1	1	
А5		21	А3А 125. 001	Втулка	5	5	6	
А4		22	А3А 125. 002	Хомут	12	12	12	
А4		23	А3А 125. 003	Хомут	6	6	6	
А4		24	А3А 125. 005	Подвеска	6	6	6	
А4		25	А3А 125. 006	Патрубок	–	–	2	
А4		26	А3А 125. 007	Скоба	1	1	2	

Инв.№подл. | Подп. и дата | Взам.инв.№ | Инв.№дубл. | Подп. и дата

Изм. | Лист | №докум. | Подп. | Дата

А3А 126. 000

Лист 4

Копировал. | Формат А4

Формат	Зона	Поз.	Обозначение	Наименование	Кол. на исполн. А3А 126. 000			Примечание
					–	01	02	
				Шайбы ГОСТ 11371-78				
		38		10.02	4	4	4	
		39		12.02	3	3	3	
		40		Ось 22-12Х5х20 Ст3				
				ГОСТ 9650-80	1	1	1	
		41		Шплинт 3,2х18				
				ГОСТ 397-79	1	1	1	
		42		Угольник 15				
				ГОСТ 8946-75	1	1	2	
		43		Вентиль 15кч18р2				
				Ду15 ГОСТ 18161-72	2	2	2	
		44		Тройник 15 ГОСТ 8948-75	–	–	2	
		45		Контргайка 15				
				ГОСТ 8968-75	–	–	4	
				Материалы				
		46		Рукав Г(IV)-6,3-16-27				
				ГОСТ 18698-79	4	5	6	м

Инв.№подл. | Подп. и дата | Взам.инв.№ | Инв.№дубл. | Подп. и дата

Изм. | Лист | №докум. | Подп. | Дата

А3А 126.000

Лист 6

Копировал. | Формат А4

Рис. 1

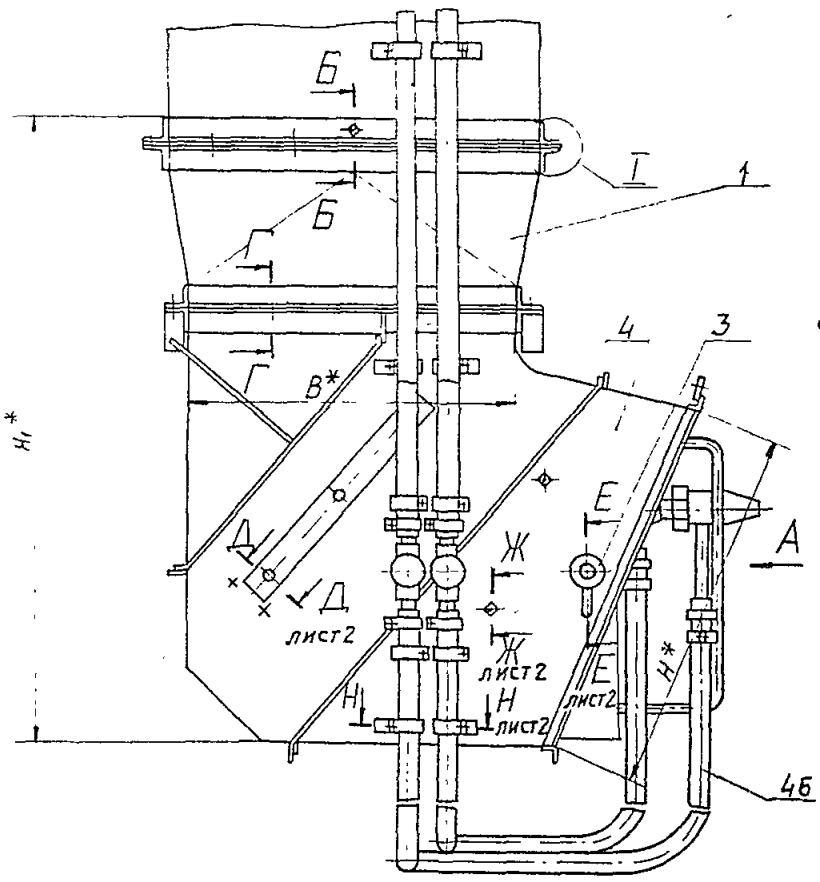

Вид А

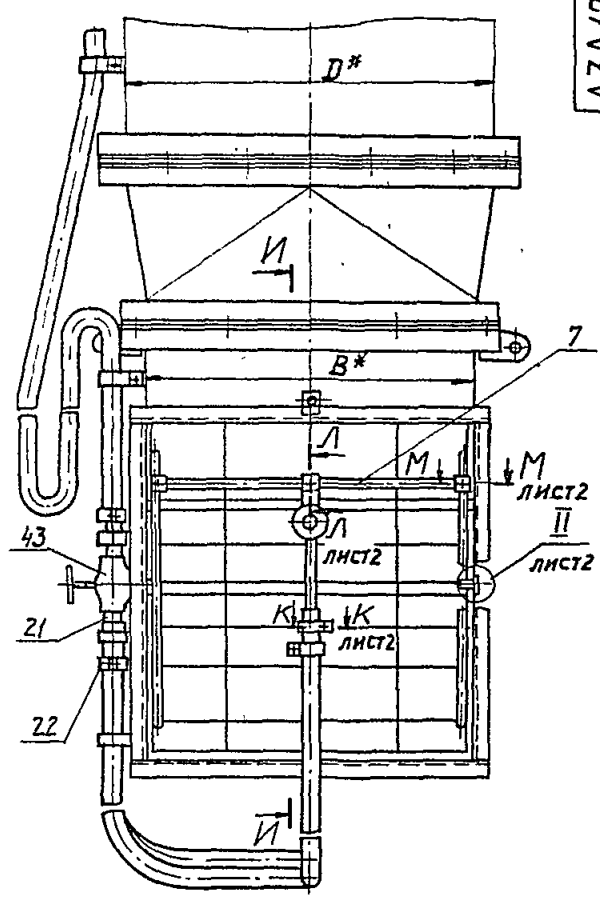

И–И

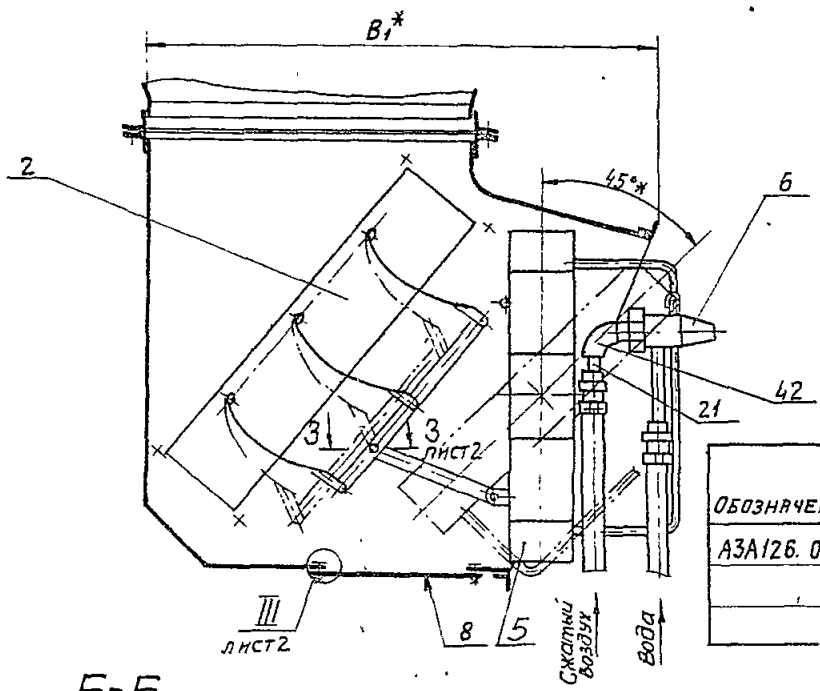

I

М1:1

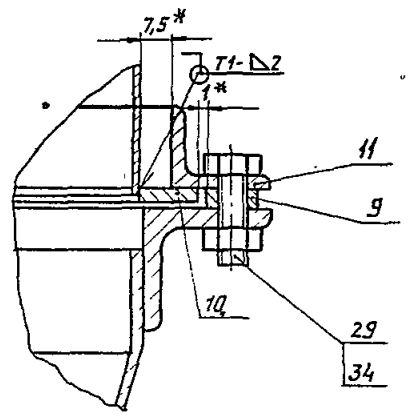

Б-Б

М1:1

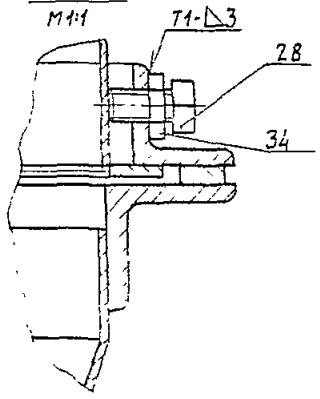

Г-Г

М1:2

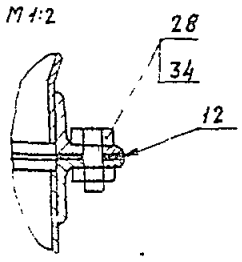

Обозначение	Шифр	Рис.	Размеры, мм					Масса, кг
			B*	B1*	D*	H*	H1*	
А3А126.000	УДВув-1	1	400	625	450	440	770	45,0
-01	УДВув-2	2	600	860	630	660	1040	75,1
-02	УДВув-3	3	800	1185	900	880	1310	123,2

1. * Размеры для справок.
2. Сварные швы Т1 по ГОСТ 5264-80.
Шов №1- сварка дуговая в защитном газе.
3 Покрытие всех поверхностей, кроме резьбовых и подвижных соединений, эмаль ПФ-115 серая ГОСТ 6465-76

Изм. Лист	N° докум.	Подп.	Дата
Разраб.	Лейтес		X-83
Пров.	Мерзлякова		VI-83
Рук. груп.	Мерзлякова		VI-83
Гл. спец.	Вайнберг		
Н. контр.	Грановский		7.85
Утв.	Спивак		VII 85

А3А126.000СБ

Унифицированный душирующий воздухораспределитель с увлажнением воздуха.

Лит.	Масса	Масштаб
И	см. табл.	—
Лист 1	Листов 3	

Госстрой СССР САНТЕХПРОЕКТ г. Москва

Копировал

Формат: А2

Серия 5.904-31

Инв. № подл. | Подп. и дата | Взам. инв. № | Инв. № дубл. | Подп. и дата

АЗА126.000СБ

Д-Д повернуто, лист 1
М1:1

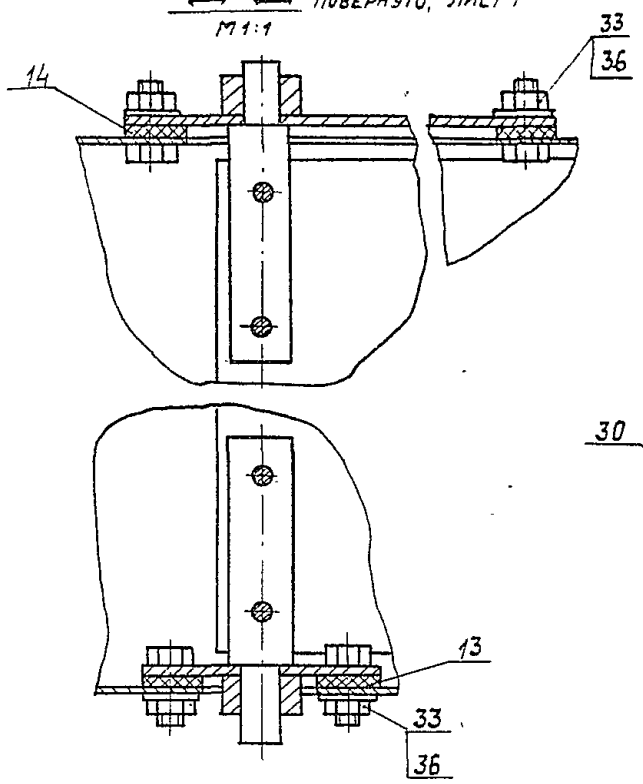

Ж-Ж лист1
М1:1

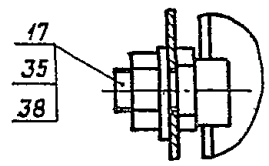

З-З лист 1
М1:1

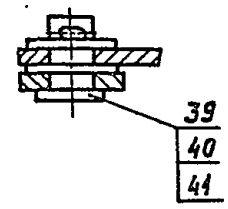

Е-Е лист 1
М1:2

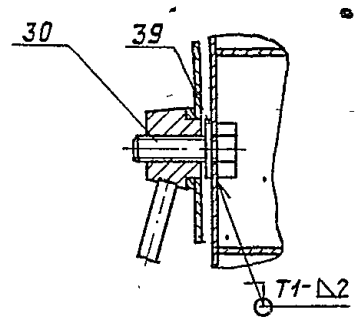

II лист 1
М1:2

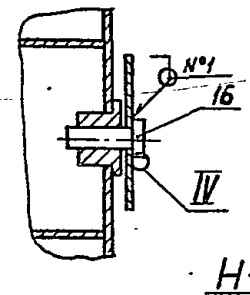

IV
М2:1

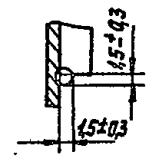

Н-Н лист1
М1:1

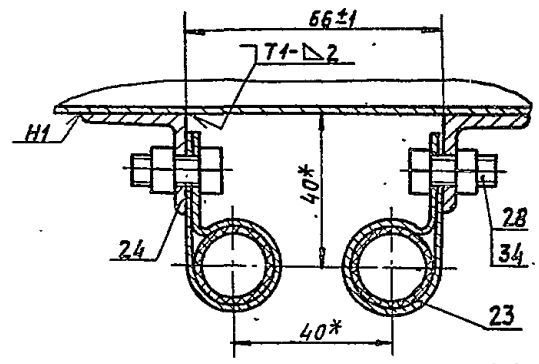

К-К лист1
М1:1

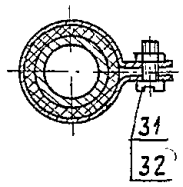

III лист 1
М1:1

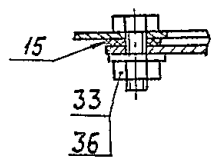

Л-Л лист1
М1:1

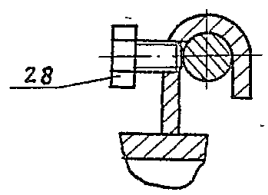

Рис. 2
Остальное - см. рис. 1

М-М лист1
М1:1

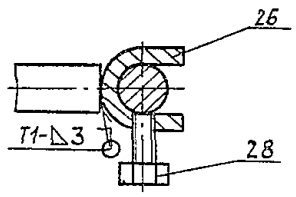

П-П повернуто
М1:1

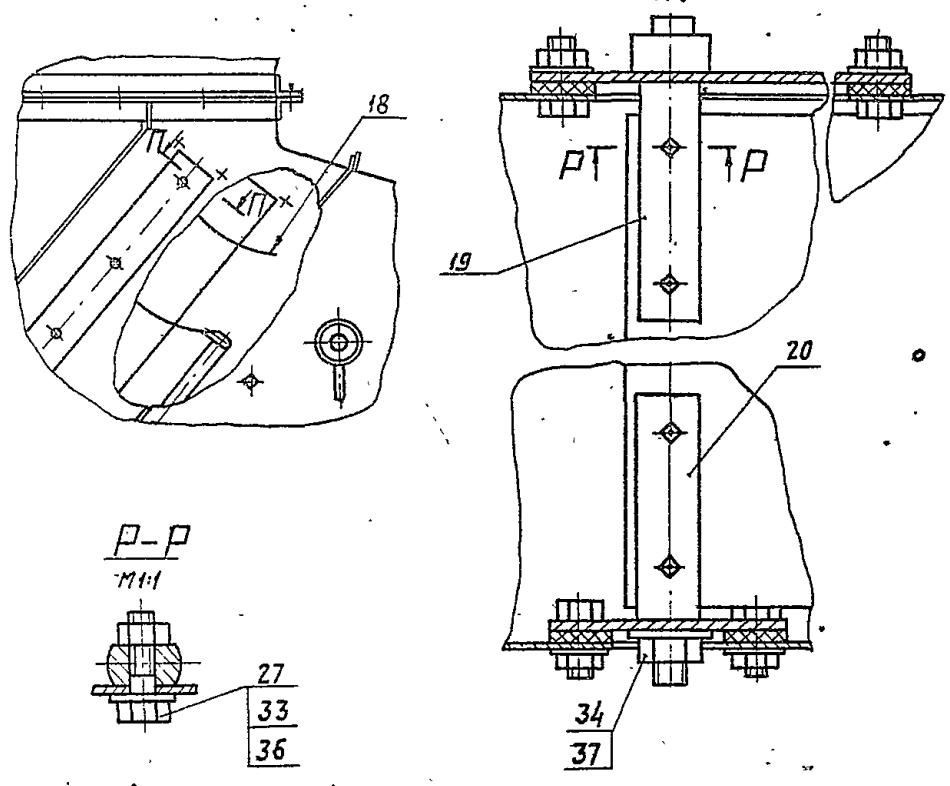

Р-Р
М1:1

Серия 5.904-31

Инв.№ подл.	Подп. и дата	Взам. инв.№	Инв.№ дубл.	Подп. и дата

Изм.	Лист	№ докум.	Подп.	Дата	АЗА 126. 000 СБ	Лист 2
Копировал:					Формат А2	

А3А125 00005

Рис 3

Остальное – см рис 1

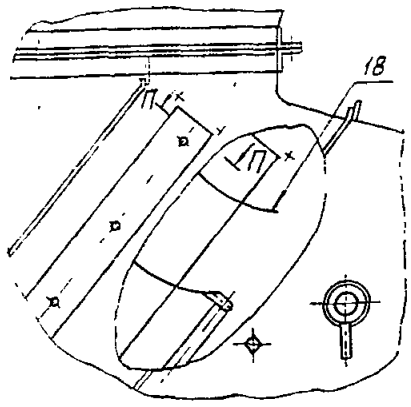

П–П повернуто

М11

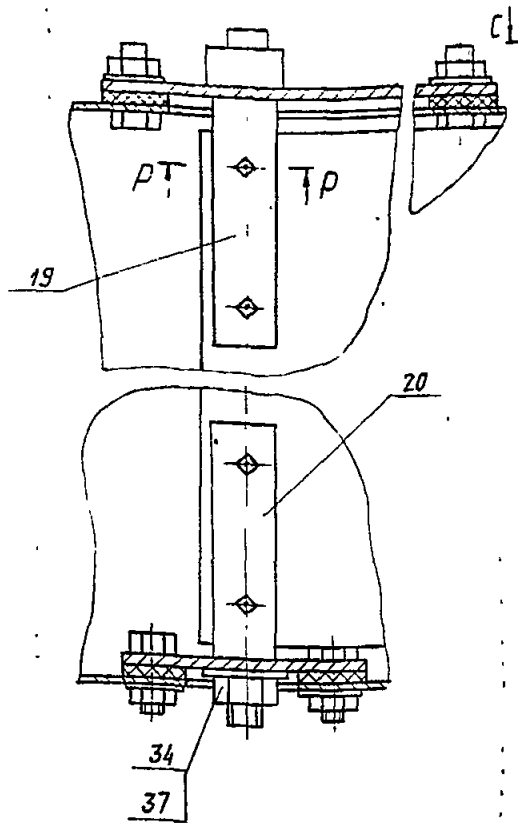

Вид А

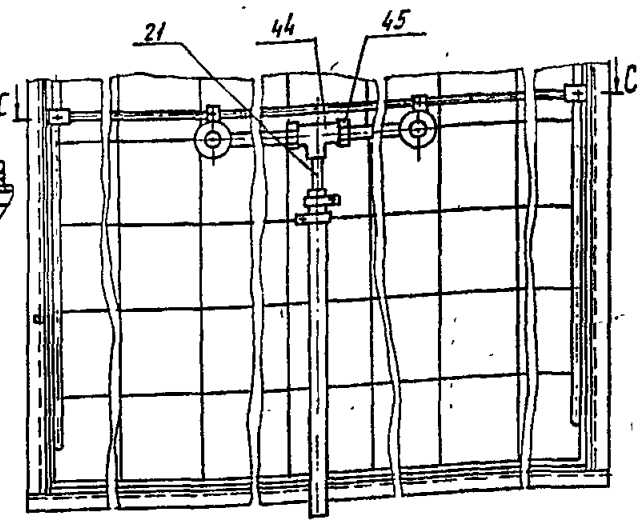

Р-Р

М1:1

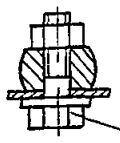

С–С

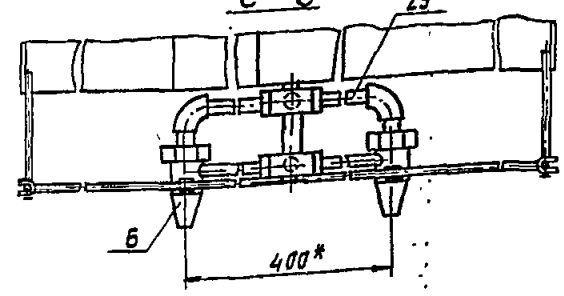

А3А126 000СБ

Лист 3

Формат А3

Инв. № подл. | Подп. и дата | Взам. инв. № | Инв. № дубл. | Подп. и дата

А3А125.017

12,5

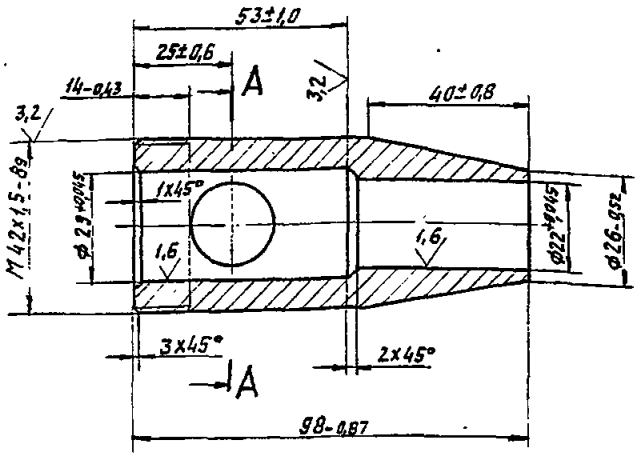

А-А

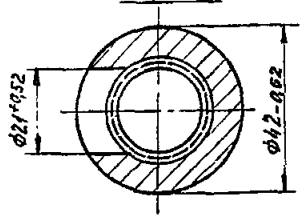

Серия 5.904-31

А3А125.017

Изм.	Лист	№ докум.	Подп.	Дата
Разраб.		Волобуева		8-83
Пров.		Лейтес		X-83
Рук. груп.		Мерзлякова		11-83
Гл. спец.		Вайнберг		
Н. контр.		Грановский		
Утв.		Спивак		

Корпус

Лит.	Масса	Масштаб
И	0,5	1:1

Лист | Листов 1

Круг В42 ГОСТ 2590-71 / В Ст3-II ГОСТ 535-79

Госстрой СССР САНТЕХПРОЕКТ г. Москва

Копировал: Формат А4

А3А125.018

12,5

А3А125.018

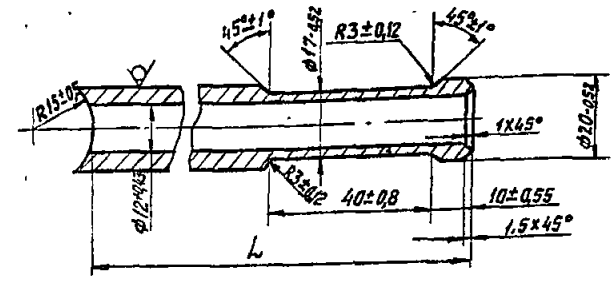

А3А125.018-01

Остальное – см. А3А125.018

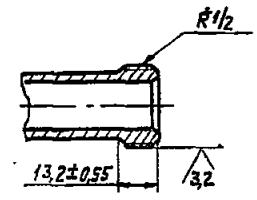

Обозначение	L, мм	Масса, кг
А3А125.018	135-1,0	0,2
-01	167-1,0	0,3

А3А125.018

Изм.	Лист	№ докум.	Подп.	Дата
Разраб.		Волобуева		8-83
Пров.		Лейтес		X-83
Рук. груп.		Мерзлякова		11-83
Гл. спец.		Вайнберг		
Н. контр.		Грановский		
Утв.		Спивак		

Втулка

Лит.	Масса	Масштаб
И	см. табл.	1:1

Лист | Листов 1

Круг В21 ГОСТ 2590-71 / В Ст3-II ГОСТ 535-79

Госстрой СССР САНТЕХПРОЕКТ г. Москва

Копировал: Формат А4

gost.e-ecolog.ru