ИЗДЕЛИЯ И УЗЛЫ ИНЖЕНЕРНОГО ОБОРУДОВАНИЯ

Серия 5.416-2

НЕСТАНДАРТИЗИРОВАННОЕ ОБОРУДОВАНИЕ ДЛЯ ПОЖАРНЫХ ДЕПО

ВЫПУСК 4

Тележки и другое оборудование. Рабочие чертежи

gost.e-ecolog.ru

ИЗДЕЛИЯ И УЗЛЫ ИНЖЕНЕРНОГО ОБОРУДОВАНИЯ

Серия 5.416-2

НЕСТАНДАРТИЗИРОВАННОЕ ОБОРУДОВАНИЕ ДЛЯ ПОЖАРНЫХ ДЕЛО

ВЫПУСК 4

СОСТАВ ПРОЕКТА:

ВЫПУСК 1 - Верстаки, столы. Рабочие чертежи

ВЫПУСК 2 - Шкафы, стеллажи. Рабочие чертежи

ВЫПУСК 3 - Шкаф для сушки КИП. Рабочие чертежи

ВЫПУСК 4 - Тележки и другое оборудование. Рабочие чертежи

Разработан
Учреждением ИГ-548
Главный инженер
В.Г. Васильев
Главный инженер проекта
С.П. Кудрявцев

Утвержден МВД СССР
Протокол отдела экспертизы проектов и смет
ФПУ МВД СССР от 17.06.88 №49-88
Введен в действие Учреждением ИГ-548 Приказ от 29.06.88 №186
с 01.08.88

СОДЕРЖАНИЕ.

Обозначение	Наименование	Стр
	Содержание альбома	2,3
Н928-00-000ВС	Тележка грузоподъемностью 100кг. Ведомость спецификаций	4
Н928-00-000ВП	Тележка грузоподъемностью 100кг. Ведомость покупных изделий	4
Н928-00-000	Тележка грузоподъемностью 100 кг	5
Н928-01-000	Рама	5
Н928-00-001	Прокладка	5
Н928-00-000СБ	Тележка грузоподъемностью 100кг. Сборочный чертеж	6
Н928-01-000СБ	Рама. Сборочный чертеж	7,8
Н928-01-001	Косынка	9
Н928-01-002	Втулка	9
Н928-01-003	Косынка	9
Н928-01-004	Косынка	9
Н928-01-005	Лист	10
Н928-01-006	Ребро	10
Н928-01-007	Ребро	10
Н928-01-008	Связь	10
Н928-01-009	Планка	11
Н928-01-010	Рукоятка	11
Н928-02-000	Колесо в сборе	12
Н928-02-001	Ось	12
Н928-02-000СБ	Колесо в сборе. Сборочный чертеж	12
Н928-02-100	Вилка	13
Н928-02-101	Щека	13
Н928-02-100СБ	Вилка. Сборочный чертеж	13
Н928-02-200	Колесо	14
Н928-02-201	Диск	14
Н928-02-200СБ	Колесо. Сборочный чертеж	14
Н928-03-000	Колесо поворотное	15
Н928-03-100	Вилка	15
Н928-03-000СБ	Колесо поворотное. Сборочный чертеж	15
Н928-03-100СБ	Вилка. Сборочный чертеж	16
Н928-03-101	Щека	16
Н928-03-102	Палец	16
Н933-00-000ВС	Тележка грузоподъемностью 0,5т. Ведомость спецификаций	17
Н933-00-000ВП	Тележка грузоподъемностью 0,5т. Ведомость покупных изделий	17
Н933-00-000	Тележка грузоподъемностью 0,5т	18
Н933-01-001	Косынка	18
Н933-01-000	Рама	18
Н933-00-000СБ	Тележка грузоподъемностью 0,5т. Сборочный чертеж	19,20
Н933-01-000СБ	Рама. Сборочный чертеж	21,22
Н933-01-002	Штырь	23
Н933-01-003	Рукоятка	23
Н933-01-004	Ребро	23
Н933-01-005	Перекладина	24
Н933-01-006	Стойка	24
Н933-02-000	Колесо поворотное	24

Обозначение	Наименование	Стр
Н933-02-000СБ	Колесо поворотное. Сборочный чертеж	25,26
Н933-02-001	Крышка	26
Н933-02-002	Втулка	26
Н933-02-003	Крышка	27
Н933-02-004	Ось	27
Н933-02-005	Втулка	27
Н933-02-006	Прокладка	27
Н933-02-007	Кольцо	28
Н933-02-100	Основание	28
Н933-02-100СБ	Основание. Сборочный чертеж	28
Н933-02-101	Плита	29
Н933-02-102	Ось	29
Н933-02-200	Вилка	29
Н933-02-200СБ	Вилка. Сборочный чертеж	30
Н933-02-201	Шайба	31
Н933-02-202	Щека	31
Н933-02-203	Косынка	31
Н933-02-300	Колесо	31
Н933-02-300СБ	Колесо. Сборочный чертеж	32
Н933-02-301	Втулка	32
Н933-02-400	Кольцо	33
Н933-02-400СБ	Кольцо. Сборочный чертеж	33
Н833-03-000	Колесо глухое	33
Н933-03-000СБ	Колесо глухое. Сборочный чертеж	34
Н933-03-100	Вилка	34
Н933-03-101	Щека	34
Н933-03-100СБ	Вилка. Сборочный чертеж	35
Н941-00-000	Подставка под настольное оборудование	36
Н911-00-001	Косынка	36
Н941-00-002	Поперечина	36
Н811-00-000СБ	Подставка под настольное оборудование. Сборочный чертеж	37
Н912-00-000ВС	Подставка под плиту. Ведомость спецификаций	38
Н912-00-000ВП	Подставка под плиту. Ведомость покупных изделий	38
Н912-00-000	Подставка под плиту	39
Н912-01-000	Каркас	39
Н912-00-000СБ	Подставка под плиту. Сборочный чертеж	40
Н912-01-000СБ	Каркас. Сборочный чертеж	41
Н912-01-002	Косынка	42
Н912-01-001	Бобышка	42
Н912-01-003	Косынка	42
Н912-01-004	Связь	42
Н912-01-100	Рамка	43
Н912-01-100СБ	Рамка. Сборочный чертеж	43
Н912-01-101	Уголок	43
Н912-02-000	Опора	43
Н912-02-000СБ	Опора. Сборочный чертеж	44
Н912-02-001	Винт	44
Н912-02-002	Гайка	44
Н912-03-000	Ящик	44
Н912-03-000СБ	Ящик. Сборочный чертеж	45

Типовой проект (Серия 5.918-2 Выпуск 4)

Инв.№

Привязан:

Копировал:

Формат А2

Обозначение	Наименование	Стр
Н912-03-.001	Корпус ящика	45
Н912-03-002	Стенка	46
Н912-03-003	Ручка	46
Н913-00-000	Подставка под выпрямитель	47
Н913-00-001	Поперечина	47
Н913-00-002	Косынка	47
Н913-00-000СБ	Подставка под выпрямитель Сборочный чертеж	48
Н932-00-000ВС	Подставка под весы Ведомость спецификаций	48
Н932-00-000ВП	Подставка под весы Ведомость покупных изделий	48
Н932-00-000	Подставка под весы	50
Н932-01-000	Каркас	50
Н932-00-000СБ	Подставка под весы. Сборочный чертеж	51
Н932-01-000СБ	Каркас. Сборочный чертеж	52
Н932-01-001	Уголок	53
Н932-01-002	Бобышка	53
Н932-02-001	Каркас	53
Н932-02-000	Ящик	53
Н932-02-000СБ	Ящик. Сборочный чертеж	54
Н932-02-002	Подтятник	55
Н932-02-003	Стенка	55
Н932-02-004	Шайба	55
Н932-02-005	Ручка	55
Н932-03-000	Опора	56
Н932-03-000СБ	Опора	56
Н932-03-001	Винт	56
Н932-03-002	Пята	56
Н929-00-000ВС	Ларь для обтирочных материалов. Ведомость спецификаций	57
Н929-00-000	Ларь для обтирочных материалов	57
Н929-00-001	Ушко	57
Н929-00-000СБ	Ларь для обтирочных материалов. Сборочный чертеж	58
Н929-01-000	Каркас	59
Н929-01-001	Уголок	59
Н929-01-000СБ	Каркас. Сборочный чертеж	60/61
Н929-01-002	Уголок	62
Н929-01-003	Уголок	62
Н929-01-004	Уголок	62
Н929-01-005	Платик	63
Н929-01-006	Уголок	63
Н929-01-007	Ручка	63
Н929-01-008	Лист	63
Н929-02-000	Петля	64
Н929-02-001	Стержень	64
Н929-02-000СБ	Петля. Сборочный чертеж	64
Н929-02-002	Петля левая	65
Н929-02-003	Петля правая	65
Н929-03-000	Петля	65
Н929-03-001	Петля левая	66
Н929-03-000СБ	Петля. Сборочный чертеж	66
Н929-03-002	Петля правая	67
Н929-04-000	Крышка	67
Н929-04-000СБ	Крышка. Сборочный чертеж	67

Типовой проект (Серия 5.416-2 Альбом Выпуск 4)

Поз.	Обозначение	Наименование	Куда входит: Обозначение	Кол.	Общее кол.	Примечание
1						
2	Н928-00-000	Тележка грузоподъемностью 100 кг				
3						
4	Н928-01-000	Рама		1	1	
5	Н928-02-000	Колесо в сборе		1	2	
6	Н928-02-100	Вилка		1	2	
7	Н928-02-200	Колесо		1	4	
8	Н928-03-000	Колесо поворотное		1	2	
9	Н928-03-100	Вилка		1	2	
10						
11						
12						
13						
14						
15						
16						
17						
18						
19						
20						
21						
22						
23						
24						
25						
26						

Инв.№ подл. | Подпись и дата | Взам.инв.№ | Инв.№ дубл. | Подпись и дата

Изм.	Лист	№ докум.	Подпись	Дата	Н928-00-000ВС		
Разраб.		Лукашевич			Тележка грузоподъемностью 100 кг	Лит.	Лист	Листов
Пров.		Кредо					1	
Н.контр.		Кредо			Ведомость спецификаций	Учреждение И-548 Ленинград		
Утв.		Матвеев						

Копировал

Формат А3

Поз.	Наименование	Код ОКП	Обозначение документа на поставку	Поставщик	Куда входит (обозначение)	Количество: На изделие	В комплекты	На регулир.	Всего	Примечание
1										
2	Подшипники									
3										
4	Подшипник 8104		ГОСТ 6874-75			2			2	
5										
6										
7	Крепежные изделия									
8										
9	Винт М6х16.56		ГОСТ 1482-56			4			4	
10										
11	Шайба 6.65Г		ГОСТ 6402-70			4			4	
12										
13	Шайба 14.01		ГОСТ 10450-78		Н928-02-000	1			2	
14					Н928-03-000	1			2	
15									4	
16	Шплинт 3,2х22		ГОСТ 397-79		Н928-02-000	1			2	
17					Н928-03-000	1			2	
18									4	
19										
20										
21										
22										
23										
24										
25										

Инв.№ подл. | Подпись и дата | Взам.инв.№ | Инв.№ дубл. | Подпись и дата

Изм.	Лист	№ докум.	Подпись	Дата	Н928-00-000ВП		
Разраб.		Лукашевич			Тележка грузоподъемностью 100 кг	Лит.	Лист	Листов
Пров.		Кредо					1	
Н.контр.		Кредо			Ведомость покупных изделий	Учреждение И-548 Ленинград		
Утв.		Матвеев						

Копировал

Формат А3

Серия 5.416-2
Выпуск 4)

Формат	Зона	Поз	Обозначение	Наименование	Кол.	Примеч.
				Документация		
А2			Н928-00-000 СБ	Сборочный чертеж		
А3			Н928-00-000 ВС	Ведомость спецификаций		
А3			Н928-00-000 ВП	Ведомость покупных изделий		
				Сборочные единицы		
А4		1	Н928-01-000	Рама	1	
А4		2	Н928-02-000	Колесо в сборе	2	
А4		3	Н928-03-000	Колесо поворотное	2	
				Детали		
А4		4	Н928-00-001	Прокладка	2	
Б4		5	Н928-00-002	Лист Пластина Т, лист, ТМКЩ-С-3 ГОСТ 7338-77 450×750	1	1,5 кг
				Стандартные изделия		
		5		Винт М6×16.56 ГОСТ 1482-84	4	
		7		Шайба 6.65Г ГОСТ 6402-70	4	

Н928-00-000

Разраб. Кукашевич
Пров. Кредо
Н.контр. Кредо
Утв. Матвеев

Тележка грузоподъемностью 100 кг

Лит. | Лист 1 | Листов 2

Учреждение ИГ-548 Ленинград

Копировал | Формат А4

Формат	Зона	Поз	Обозначение	Наименование	Кол.	Примеч.
		8		Подшипник 8104 ГОСТ 6874-75	2	

Н928-00-000

Лист 2

Формат	Зона	Поз	Обозначение	Наименование	Кол.	Примеч.
				Документация		
А2			Н928-01-000 СБ	Сборочный чертеж		
				Детали		
А4		1	Н928-01-001	Косынка	2	
А4		2	Н928-01-002	Втулка	2	
А4		3	Н928-01-003	Косынка	2	
А4		4	Н928-01-004	Косынка	2	
А4		5	Н928-01-005	Лист	2	
А4		6	Н928-01-006	Ребро	3	
А4		7	Н928-01-007	Ребро	2	
А4		8	Н928-01-008	Связь	1	
А3		9	Н928-01-009	Планка	2	
		10	-01	Планка	1	
		11	-02	Планка	1	
А3		12	Н928-01-010	Рукоятка	1	

Н928-01-000

Разраб. Литвинович
Пров. Кредо
Н.контр. Кредо
Утв. Матвеев

Рама

Лит | Лист | Листов

Учреждение ИГ-548 Ленинград

Копировал | Формат А4

Н928-00-001

20

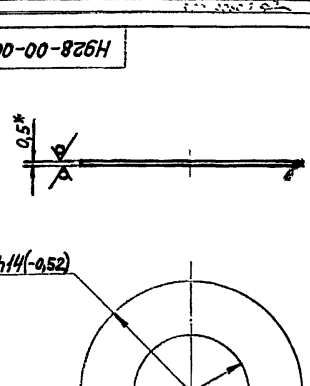

Н928-00-001

Разраб.
Пров. Кредо
Т.контр.
Утв. Матвеев

Прокладка

Лит. | Масса 0,016 | Масштаб 2:1

Лист | Листов 1

Лист 5 0,5 ГОСТ 19903-74
Ст3 ГОСТ 16523-70

Учреждение ИГ-548 Ленинград

Копировал | Формат А4

Н928-00-000СБ

Типовой проект (Серия 5.416-2 Выпуск 4) Альбом

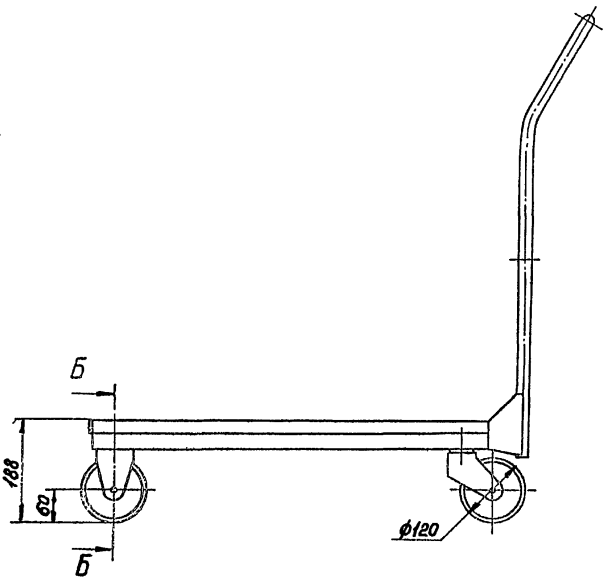

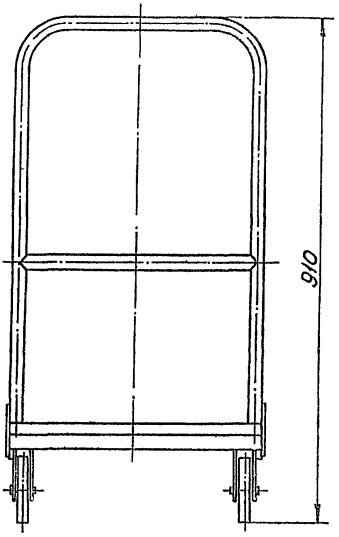

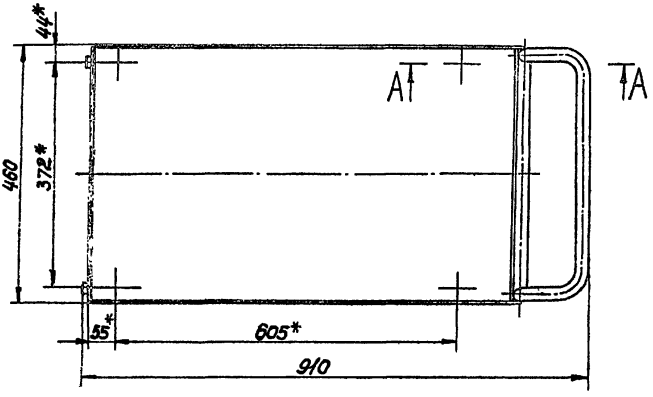

Б-Б
М1:1

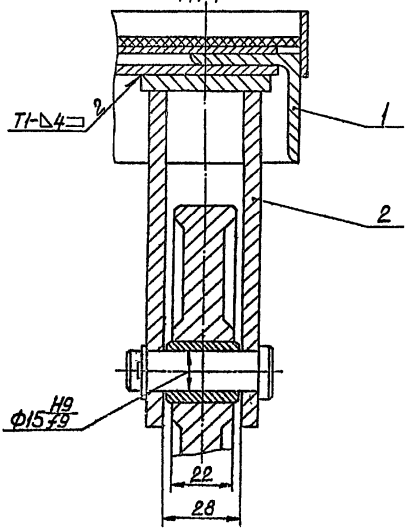

А-А
М1:1

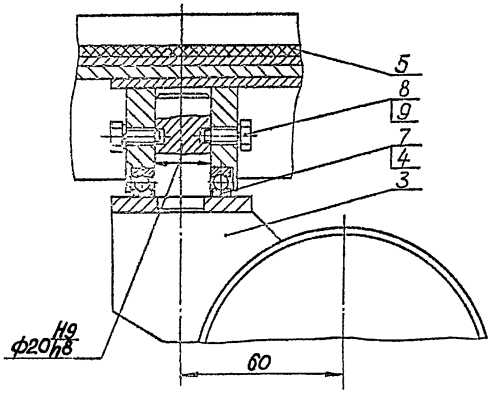

1. Размеры, кроме обозначенных *, для справок.
2. Предельные отклонения размеров $\pm\frac{\text{ЭТ14}}{2}$.
3. Сварные швы по гост 5264-80.

				Н928-00-000 СБ			
Изм.	Лист	№докум.	Подпись	Дата	Тележка грузоподъемностью 100кг	Лит	Масса 35	Масштаб 1:5
Разраб.		Лукашевич		10.03				
Пров.		Кредо				Лист	Листов 1
Н.контр.		Кредо		10.04		Учреждение ИГ-548 Ленинград	
Утв.		Матвеев		4.04			

Копировал: Формат А2

Инв. № подл. | Подпись и дата | Взам. инв. № | Инв. № дубл. | Подпись и дата

Н928-01-000СБ

Типовой проект (серия 5.416-2 выпуск 4)

Альбом

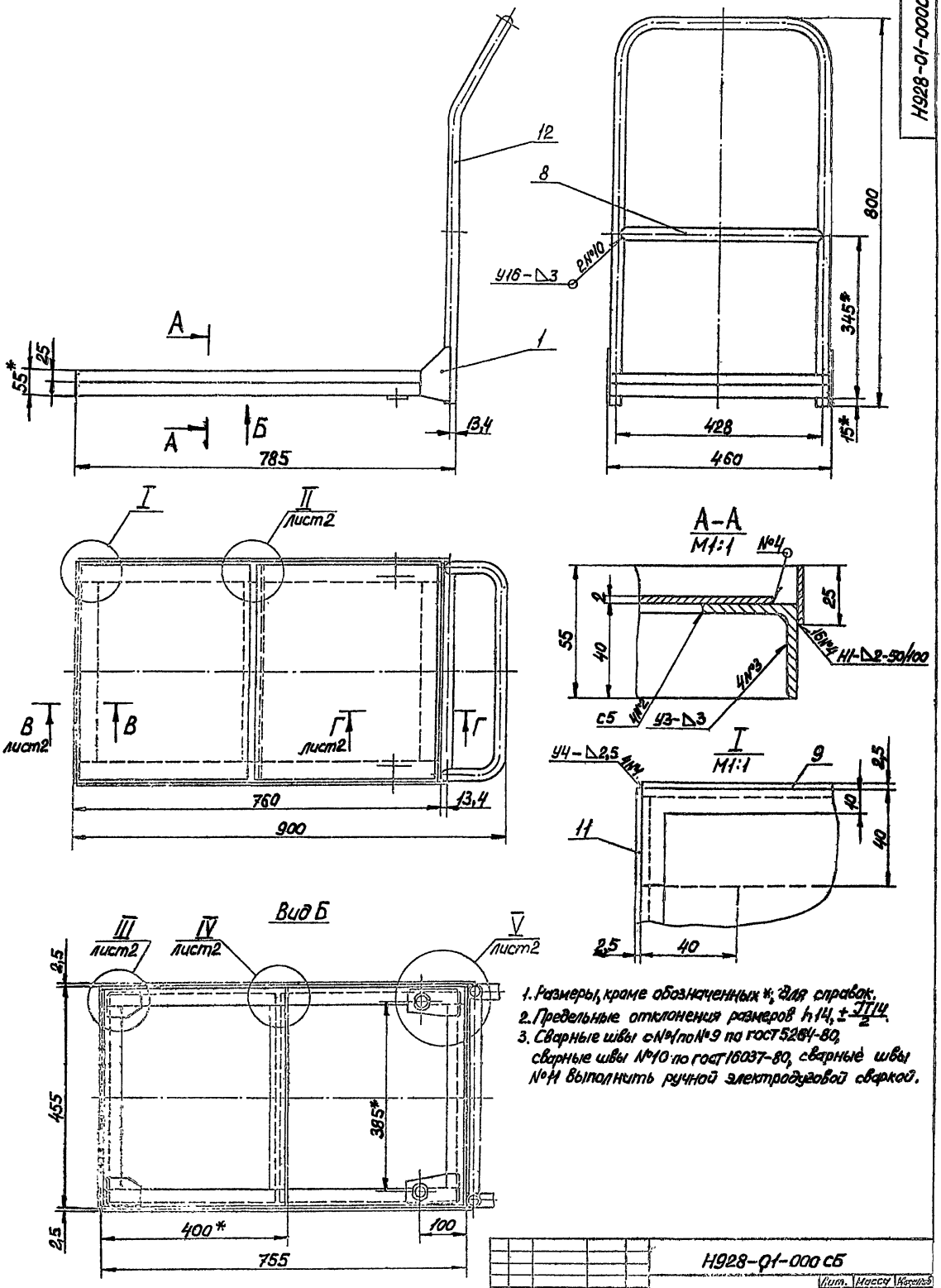

1. Размеры, кроме обозначенных *, для справок.
2. Предельные отклонения размеров h14, $\pm\frac{IT14}{2}$.
3. Сварные швы с №1 по №9 по ГОСТ 5264-80, сварные швы №10 по ГОСТ 16037-80, сварные швы №11 выполнить ручной электродуговой сваркой.

Изм.	Лист	№ докум.	Подпись	Дата	Н928-01-000 СБ		
Разраб.		Лукашевич			Рама	Лит.	Масса 18,3	Масштаб 1:5
Пров.		Кредо				Лист 1	Листов 2
Н.контр.		Кредо				Учреждение ИГ-548 Ленинград	
Утв.		Чистовик					

Копировал

Формат А2

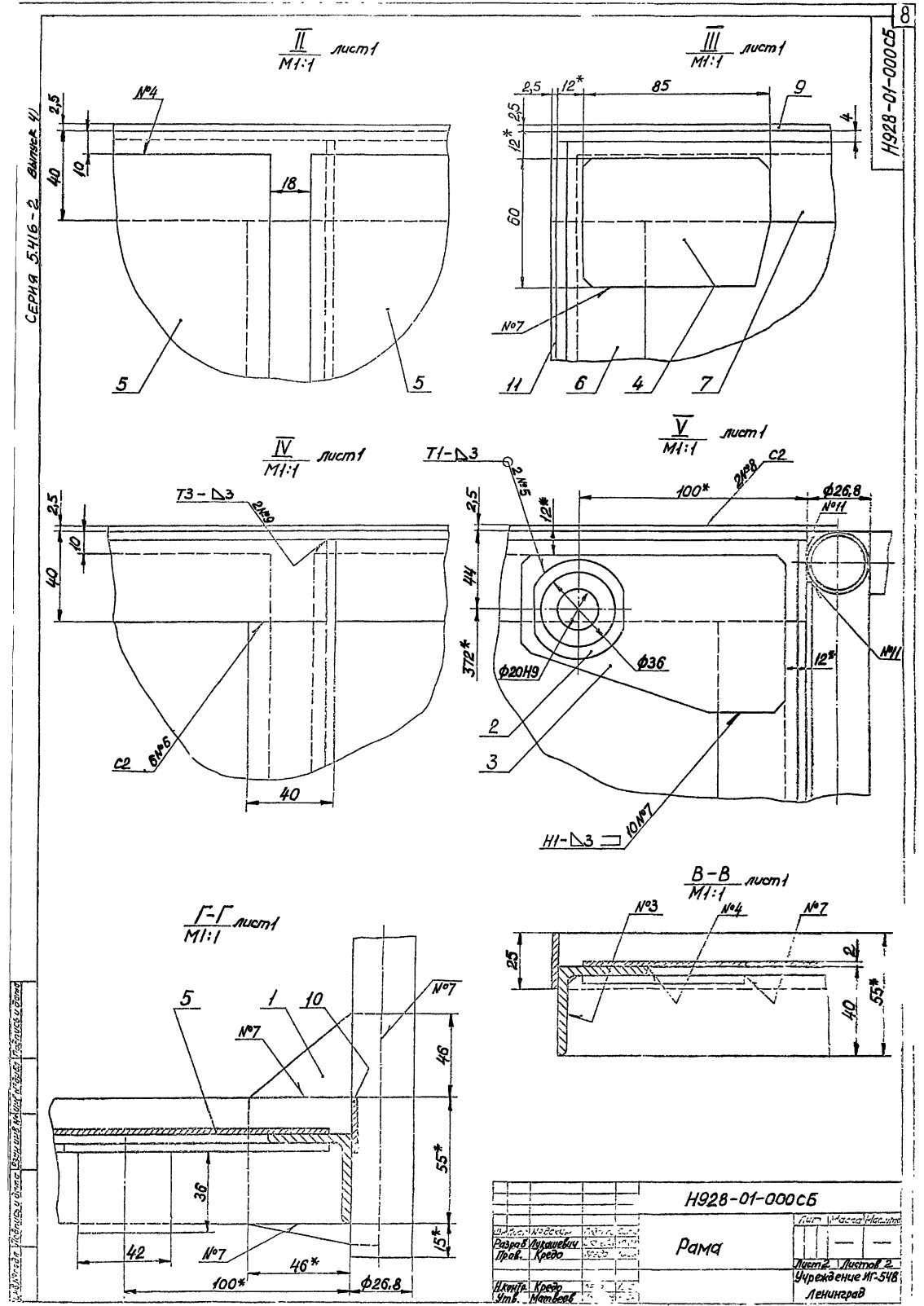

Серия 5.416-2 выпуск 4)
Н928-01-000СБ
II
М1:1
лист1
№4
2,5
10
40
18
5
5
III
М1:1
лист1
2,5
12*
85
9
2,5
12*
4
60
№7
11
6
4
7
IV
М1:1
лист1
Т3-△3
2№9
2,5
10
40
С2
6№6
40
V
М1:1
лист1
Т1-△3
2№5
2№8
С2
100*
Ф26,8
№11
2,5
12*
44
372*
Ф20Н9
Ф36
12*
№11
2
3
Н1-△3
10№7
В-В
М1:1
лист1
№3
№4
№7
25
2
40
55*
Г-Г
М1:1
лист1
5
1
10
№7
№7
46
55*
36
15*
42
№7
46*
100*
Ф26,8
Н928-01-000СБ
Рама
Разраб. Лукашевич
Пров. Кредо
Н.контр. Кредо
Утв. Матвеев
Лист 2
Листов 2
Учреждение ИГ-548
Ленинград

Альбом

Типовой проект (Серия 5.416-2 Выпуск 4)

Инв.№ подл. | Подп. и дата | Взам. инв.№ | Инв.№ дубл. | Подп. и дата

Н928-01-001

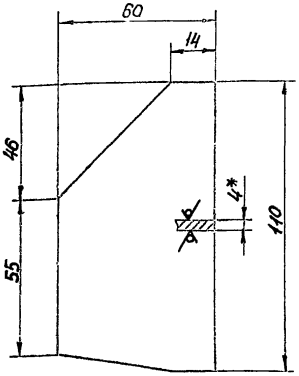

1. *Размер для справок.
2. Предельные отклонения размеров h14, $\pm\frac{IT14}{2}$

Изм.	Лист	№ докум.	Подпись	Дата
Разраб.		Лукашевич		
Пров.		Кредо		
Н. контр.		Кредо		
Утв.		Матвеев		

Н928-01-001

Косынка

Лит.	Масса	Масштаб
	0,18	1:1

Лист | Листов 1

Лист Б4 ГОСТ 19903-74
Ст3 ГОСТ 14637-79

Учреждение ИГ-548
Ленинград

Копировал | Формат А4

Н928-01-002

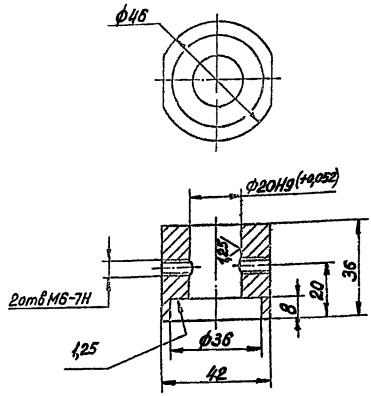

Неуказанные предельные отклонения размеров H14, h14, $\pm\frac{IT14}{2}$.

Изм.	Лист	№ докум.	Подпись	Дата
Разраб.		Лукашевич		
Пров.		Кредо		
Н. контр.		Кредо		
Утв.		Матвеев		

Н928-01-002

Втулка

Масса	Масштаб
0,24	1:1

Лист | Листов 1

Ст3 ГОСТ 380-71

Учреждение ИГ-548
Ленинград

Копировал | Формат А4

Н928-01-003

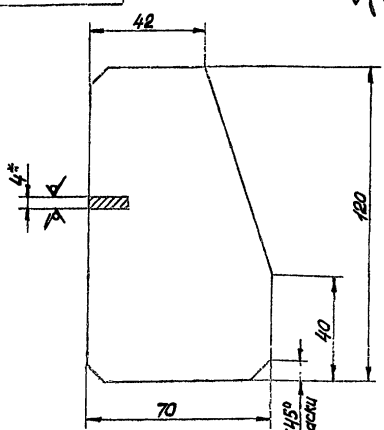

1. *Размер для справок.
2. Предельные отклонения размеров h14, $\pm\frac{IT14}{2}$

Изм.	Лист	№ докум.	Подпись	Дата
Разраб.		Лукашевич		
Пров.		Кредо		
Н. контр.		Кредо		
Утв.		Матвеев		

Н928-01-003

Косынка

Лит.	Масса	Масштаб
	0,24	1:1

Лист | Листов 1

Лист Б4 ГОСТ 19903-74
Ст3 ГОСТ 14637-79

Учреждение ИГ-548
Ленинград

Копировал | Формат А4

Н928-01-004

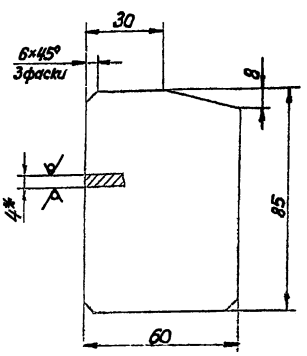

1. *Размер для справок.
2. Предельные отклонения размеров h14, $\pm\frac{IT14}{2}$.

Изм.	Лист	№ докум.	Подпись	Дата
Разраб.		Лукашевич		
Пров.		Кредо		
Н. контр.		Кредо		
Утв.		Матвеев		

Н928-01-004

Косынка

Масса	Масштаб
0,17	1:1

Лист | Листов 1

Лист Б4 ГОСТ 19903-74
Ст3 ГОСТ 14637-79

Учреждение ИГ-548
Ленинград

Копировал | Формат А4

Тип сер. 5.416-2 Выпуск 4.

Н928-01-005

40

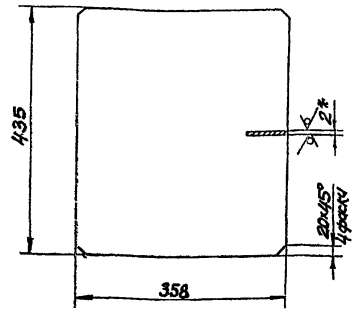

1.* Размер для справок.
2. Предельные отклонения размеров $h14, \pm\frac{IT14}{2}$.

Изм.	Лист	№ докум.	Подпись	Дата
Разраб.	Лукашевич			10.03
Пров.	Кредо			10.03
Н.контр.	Кредо		Кредо	10.03
Утв.	Матвеев			4.04

Н928-01-005

Лист

Лит.	Масса	Масштаб
	2,43	1:5

Лист | Листов 1

Лист Б2 ГОСТ 19903-74 Ст3 ГОСТ 14637-79

Учреждение ИГ-548 Ленинград

Копировал [illegible] Формат А4

Н928-01-006

20

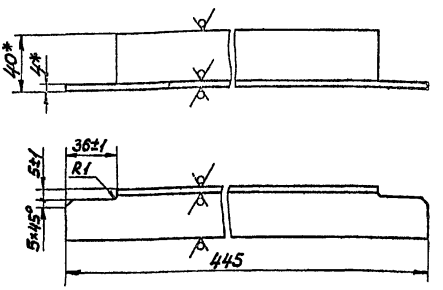

1.* Размеры для справок.
2. Предельные отклонения размеров $h14, \pm\frac{IT14}{2}$.

Изм.	Лист	№ докум.	Подпись	Дата
Разраб.	Лукашевич			10.03
Пров.	Кредо			10.03
Н.контр.	Кредо		Кредо	10.03
Утв.	Матвеев			4.04

Н928-01-006

Ребро

Лит.	Масса	Масштаб
	1,1	1:1

Лист | Листов 1

Уголок Б-40×40×4 ГОСТ 8509-72 Ст3 ГОСТ 535-79

Учреждение ИГ-548 Ленинград

Копировал [illegible] Формат А4

Н928-01-007

20

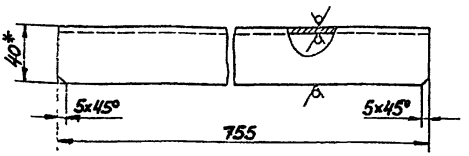

1.* Размер для справок.
2. Предельные отклонения размеров $h14, \pm\frac{IT14}{2}$.

Изм.	Лист	№ докум.	Подпись	Дата
Разраб.	Лукашевич			
Пров.	Кредо			
Н.контр.	Кредо			
Утв.	Матвеев			

Н928-01-007

Ребро

Лит.	Масса	Масштаб
	1,9	1:2

Лист | Листов 1

Уголок Б-40×40×4 ГОСТ 8509-72 Ст3 ГОСТ 535-79

Учреждение ИГ-548 Ленинград

Н928-01-008

20

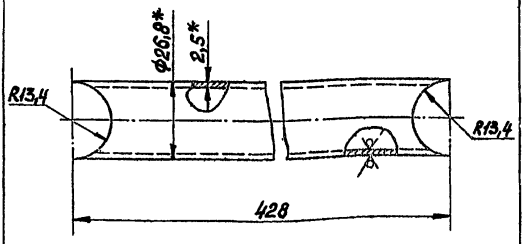

1.* Размеры для справок.
2. Предельные отклонения размеров $h14, \pm\frac{IT14}{2}$

Изм.	Лист	№ докум.	Подпись	Дата
Разраб.	Лукашевич			
Пров.	Кредо			
Н.контр.	Кредо			
Утв.	Матвеев			

Н928-01-008

Связь

Лит.	Масса	Масштаб
	0,7	1:1

Лист | Листов 1

Труба 20×2,5 ГОСТ 3262-75

Учреждение ИГ-548 Ленинград

Н928-01-009

(Серия 5.416-2 Выпуск 4)

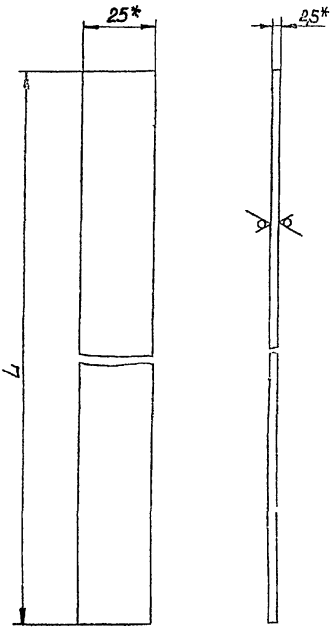

Обозначение	L, мм	Масса, кг
Н928-01-009	710	0,35
-01	455	0,23
-02	410	0,2

1* Размеры для справок
2 Предельные отклонения размеров h14.

					Н928-01-009			
Изм.	Лист	№ докум.	Подпись	Дата	Планка	Лит.	Масса	Масштаб
Разраб.	Лукашевич			10.03			см табл.	—
Пров.	Кредо		Кредо	10.3		Лист	Листов 1	
Н.контр.	Кредо		Кредо	10.03	Полоса Б-2 2,5×25 ГОСТ 103-76	Учреждение ИГ-548 Ленинград		
Утв.	Матвеев		Матвеев	4.04	Ст3 ГОСТ 535-79			

Копировал

Формат А4

Инв. № подл. | Подпись и дата | Взам. инв. № | Инв. № дубл. | Подпись и дата

Н928-01-010

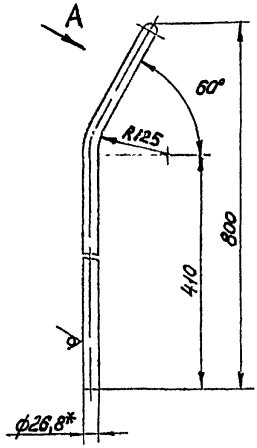

Вид А повернуто

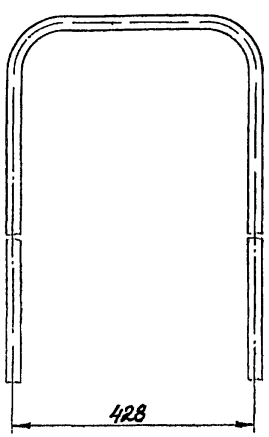

1.* Размер для справок.
2. Предельные отклонения размеров h14, $\pm\frac{IT14}{2}$,
3. Развернутая длина ~1860мм.

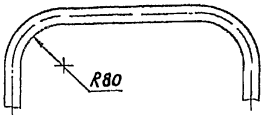

					Н928-01-010			
Изм.	Лист	№ докум.	Подпись	Дата	Рукоятка	Лит.	Масса	Масштаб
Разраб.	Лукашевич						2,9	1:5
Пров.	Кредо		Кредо			Лист	Листов 1	
Н.контр.	Кредо				Труба 20×2,5 ГОСТ 3252-75	Учреждение ИГ-548 Ленинград		
Утв.	Матвеев							

Копировал

Формат А4

Инв. № подл. | Подпись и дата | Взам. инв. № | Инв. № дубл. | Подпись и дата

(Серия 5.416-2 Выпуск 4)

Формат	Зона	Поз.	Обозначение	Наименование	Кол.	Примеч.
				Документация		
А3			Н928-02-000 СБ	Сборочный чертеж		
				Сборочные единицы		
А4		1	Н928-02-100	Вилка	1	
А4		2	Н928-02-200	Колесо	1	
				Детали		
А4		3	Н928-02-001	Ось	1	
				Стандартные изделия		
		4		Шайба 14.01 гост 10450-78	1	
		5		Штифт 3.2×22 гост 397-79	1	

Изм.	Лист	№ докум.	Подпись
Разраб.		Лукашевич	
Пров.		Кредо	
Н. контр.		Кредо	
Утв.		Матвеев	

Н928-02-000

Колесо в сборе

Лит | Лист | Листов 1

Учреждение ИГ-548 Ленинград

Копировал | Формат А4

Н928-02-001

10/(V)

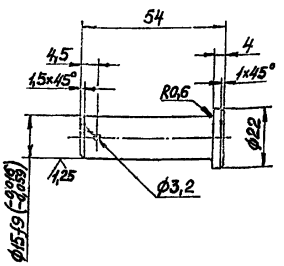

1. Неуказанные предельные отклонения размеров H14, h14, $\pm\frac{IT14}{2}$
2. HRC 30...35.

Изм.	Лист	№ докум.	Подпись
Разраб.		Лукашевич	
Пров.		Кредо	
Н. контр.		Кредо	
Утв.		Матвеев	

Н928-02-001

Ось

Лит	Масса	Масштаб
	0,08	1:1

Лист | Листов 1

Учреждение ИГ-548 Ленинград

Сталь 45 гост 1050-74

Копировал | Формат А4

Н928-02-000 СБ

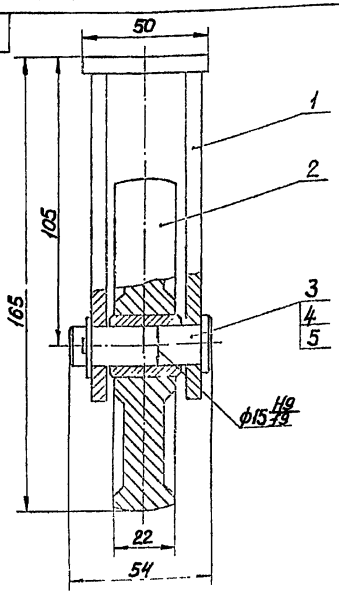

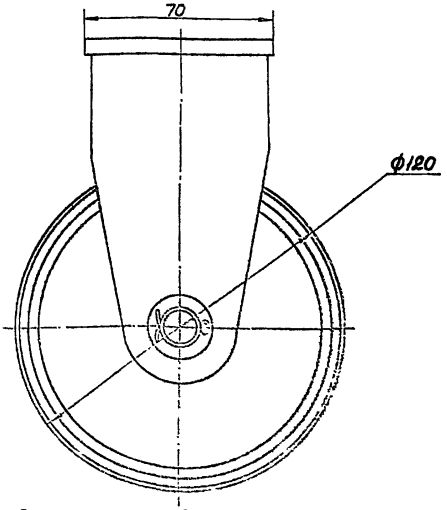

Размеры для справок.

Разраб.		Лукашевич	
Пров.		Кредо	
Н. контр.		Кредо	
Утв.		Матвеев	

Н928-02-000 СБ

Колесо в сборе

Лит	Масса	Масштаб
		1:1

Лист 1 | Листов 1

Учреждение ИГ-548 Ленинград

Формат А3

Альбом

Типовой проект (Серия 5.416-2 Выпуск 1)

Формат	Зона	Поз.	Обозначение	Наименование	Кол.	Примеч.
				Документация		
А3			Н928-02-100 СБ	Сборочный чертеж		
				Детали		
А4		1	Н928-02-101	Щека	2	
Б4		2	Н928-02-102	Основание		
				Лист Б6 ГОСТ 19903-74 Ст3 ГОСТ 14637-79		
				50×70 h14	1	

Инв.№ подл. | Подпись и дата | Взам. инв.№ | Инв.№ дубл. | Подпись и дата

Изм.	Лист	№ докум.	Подпись	Дата
Разраб.		Лукашевич		10.03
Пров.		Кредо		10.03
Н.контр.		Кредо		10.03
Утв.		Матвеев		4.04

Н928-02-100

Вилка

Лит. | Масса | Масштаб

Лист | Листов 1

Учреждение ИГ-548 Ленинград

Копировал | Формат А4

Н928-02-101

40

65

35

6*

119

R20

Изм.	Лист	№ докум.	Подпись	Дата
Разраб.		Лукашевич		10.03
Пров.		Кредо		10.03
Н.контр.		Кредо		10.03
Утв.		Матвеев		4.04

Н928-02-101

Щека

Лит. | Масса | Масштаб

0,31 | 1:1

Лист | Листов 1

Лист Б6 ГОСТ 19903-74 Ст3 ГОСТ 14637-79

Учреждение ИГ-548 Ленинград

Копировал | Формат А4

Н928-02-100 СБ

50*

6*

125*

105

ф15Н9(+0,043)

125

6* 28 6*

70*

2

Т3-Δ5

1

R20*

1. * Размер для справок.
2. Неуказанные предельные отклонения размеров $H14, \pm\frac{IT14}{2}$
3. Сварные швы по ГОСТ 5264-80

Изм.	Лист	№ докум.	Подпись	Дата
Разраб.		Лукашевич		10.03
Пров.		Кредо		10.03
Н.контр.		Кредо		10.03
Утв.		Матвеев		4.04

Н928-02-100 СБ

Вилка

Лит. | Масса | Масштаб

0,8 | 1:1

Лист | Листов 1

Учреждение ИГ-548 Ленинград

Копировал | Формат А3

(Серия 5.416-2 Выпуск 4)

Формат	Зона	Поз.	Обозначение	Наименование	Кол.	Примеч.
				Документация		
А3			Н928-02-200СБ	Сборочный чертеж		
				Детали		
А4		1	Н928-02-201	Диск	1	
А3		2	Н928-02-202	Втулка Чугун АЧС-1 ГОСТ 1585-85	1	4,045кг

Н928-02-200

Изм.	Лист	№ докум.	Подпись	Дата
Разраб.		Лукашевич		10.21
Пров.		Кредо		10.21
Н. контр.		Кредо		10.21
Утв.		Мамбеев		10.21

Колесо

Лит. | Лист | Листов 1

Учреждение ИГ-548 Ленинград

Копировал: Формат А4

Н928-02-201

10

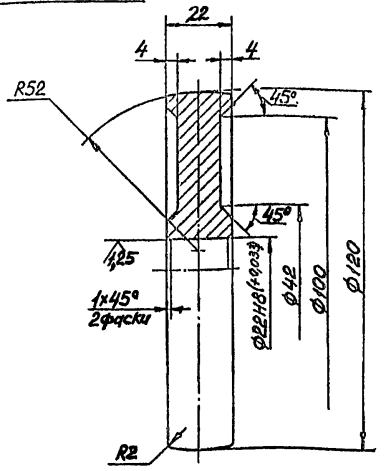

Изм.	Лист	№ докум.	Подпись	Дата
Разраб.		Лукашевич		10.21
Пров.		Кредо		10.21
Н. контр.		Кредо		10.21
Утв.		Мамбеев		10.21

Диск

Лит. | Масса 1,95 | Масштаб 1:1

Лист | Листов 1

Учреждение ИГ-548 Ленинград

Ст 5 ГОСТ 380-71

Копировал: Формат А4

Н928-02-200СБ

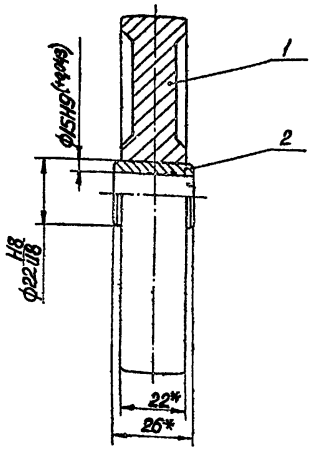

Паз. 2
М2:1

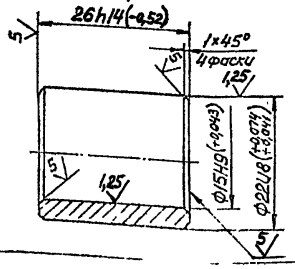

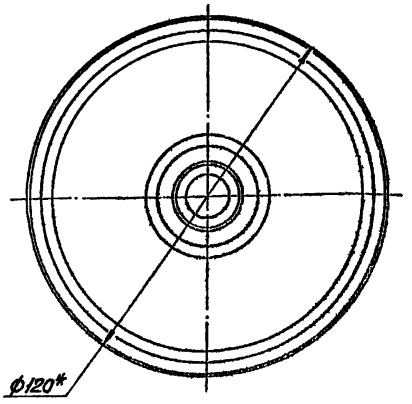

*Размеры для справок.

Изм.	Лист	№ докум.	Подпись	Дата
Разраб.		Лукашевич		10.21
Пров.		Кредо		10.21
Н. контр.		Кредо		10.21
Утв.		Мамбеев		10.21

Колесо

Лит. | Масса 3 | Масштаб 1:1

Лист | Листов 1

Учреждение ИГ-548 Ленинград

Копировал: Формат А3

Формат	Зона	Поз.	Обозначение	Наименование	Кол.	Примеч.
				Документация		
А3			Н928-03-000СБ	Сборочный чертеж		
				Сборочные единицы		
А4		1	Н928-02-200	Колесо	1	
А4		2	Н928-03-100	Вилка	1	
				Детали		
А4		3	Н928-02-001	Ось	1	
				Стандартные изделия		
		4		Шайба 14.01 гост 10450-78	1	
		5		Шплинт 3,2×22 гост 397-79	1	

Изм. Лист № докум. Подпись Дата
Разраб. Лукашевич
Пров. Кредо
Н. контр. Кредо
Утв. Матвеев

Н928-03-000
Колесо поворотное
Лит. Масса Масштаб 1
Учреждение НГ-548 Ленинград
Копировал: Формат А4

Инв. № подл. | Подпись и дата | Взам. инв. № | Инв. № дубл. | Подпись и дата

Формат	Зона	Поз.	Обозначение	Наименование	Кол.	Примеч.
				Документация		
А3			Н928-03-100СБ	Сборочный чертеж		
				Детали		
А4		1	Н928-03-101	Щека	2	
А4		2	Н928-03-102	Палец	1	
А4		3	Н928-03-103	Основание		
				Лист Б6 гост 19903-74 / Ст3 гост 14637-79		
				50×55	1	0,11кг

Изм. Лист № докум. Подпись Дата
Разраб. Лукашевич
Пров. Кредо
Н. контр. Кредо
Утв. Матвеев

Н928-03-100
Вилка
Лит. Масса Масштаб 1
Учреждение НГ-548 Ленинград
Копировал: Формат А4

Инв. № подл. | Подпись и дата | Взам. инв. № | Инв. № дубл. | Подпись и дата

Н928-03-000СБ

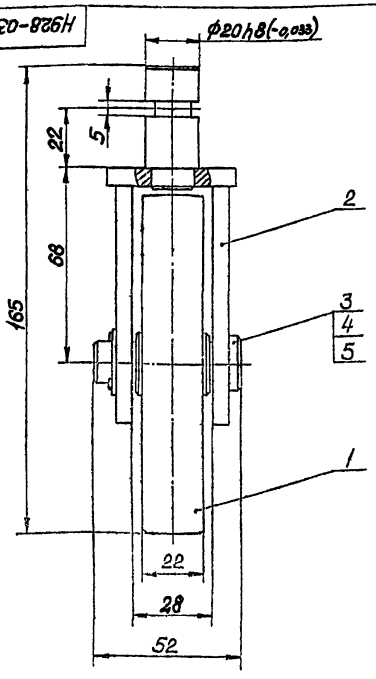

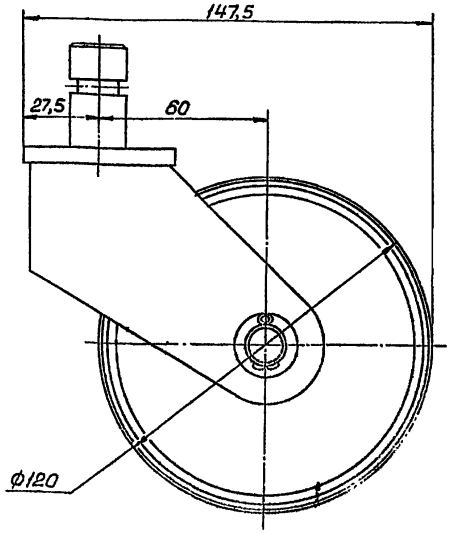

Размеры для справок:

Изм. Лист № докум. Подпись Дата
Разраб. Лукашевич
Пров. Кредо
Н. контр. Кредо
Утв. Матвеев

Н928-03-000СБ
Колесо поворотное
Лит. Масса Масштаб
4 1:1
Лист Листов 1
Учреждение НГ-548 Ленинград
Копировал: Формат А4

Инв. № подл. | Подпись и дата | Взам. инв. № | Инв. № дубл. | Подпись и дата

Н928-03-100СБ

(Серия 5.410-2 Выпуск 4)

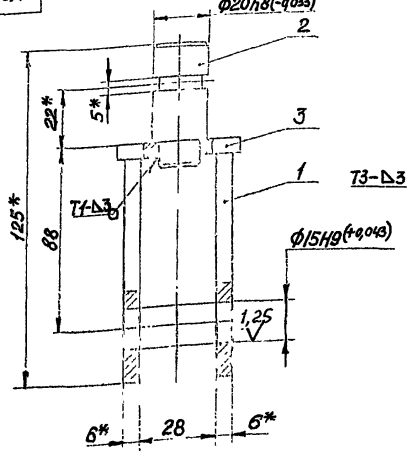

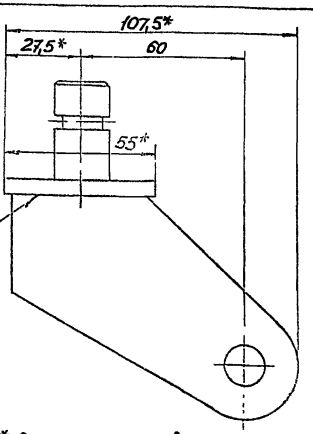

1.* Размеры для справок.
2. Неуказанные предельные отклонения размеров $H14, \pm\frac{IT14}{2}$.
3. Сварные швы по ГОСТ 5264-80.

Поз.3

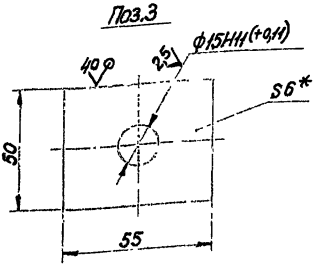

Изм. Лист № докум. Подп. Дата				Н928-03-100 СБ			
Разраб. Лукашевич				Вилка	Лит.	Масса 9,8	Масштаб 1:1
Пров. Кредо					Лист	Листов 1	
Н.контр. Кредо					Учреждение ИГ-548 Ленинград		
Утв. Матвеев							

Копировал Формат А3

Н928-03-101

40 (√)

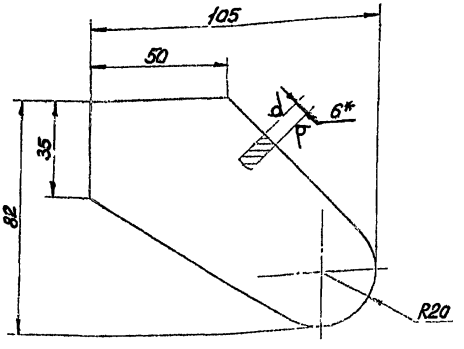

1.* Размер для справок.
2. Предельные отклонения размеров $h14, \pm\frac{IT14}{2}$

Изм. Лист № докум. Подп. Дата				Н928-03-101			
Разраб. Лукашевич				Щека	Лит.	Масса 0,28	Масштаб 1:1
Пров. Кредо					Лист	Листов 1	
Н.контр. Кредо				Лист Ст.3 ГОСТ 19903-74 Ст.3 ГОСТ 14637-79	Учреждение ИГ-548 Ленинград		
Утв. Матвеев							

Копировал Формат А4

Н928-03-102

10 (√)

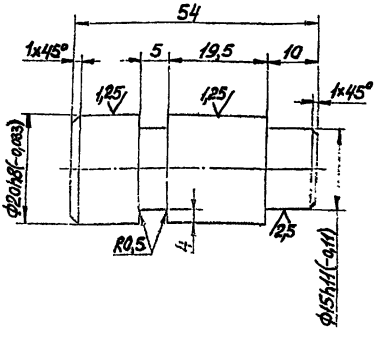

Неуказанные предельные отклонения размеров $H14, h14, \pm\frac{IT14}{2}$.

Изм. Лист № докум. Подп. Дата				Н928-03-102			
Разраб. Лукашевич				Палец	Лит.	Масса 0,13	Масштаб 2:1
Пров. Кредо					Лист	Листов 1	
Н.контр. Кредо				Ст.5 ГОСТ 380-71	Учреждение ИГ-548 Ленинград		
Утв. Матвеев							

Копировал Формат А4

(Серия 5.416-2 Выпуск 4)

№ строки	Обозначение	Наименование	Куда входит: Обозначение	Кол.	Общее кол.	Примечание
1						
2	Н933-00-000	Тележка грузоподъемностью 0,5 т				
3						
4	Н933-01-000	Рама		1	1	
5	Н933-02-000	Колесо поворотное		1	2	
6	Н933-02-100	Основание	Н933-02-000	1	1	
7	Н933-02-200	Вилка	Н933-02-000	1	1	
8	Н933-02-300	Колесо	Н933-02-000	1	1	
9	Н933-02-400	Кольцо	Н933-02-000	1	1	
10	Н933-03-000	Колесо глухое		1	2	
11	Н933-03-100	Вилка	Н933-03-000	1	1	
12						
13						
14						
15						
16						
17						
18						
19						
20						
21						
22						
23						
24						
25						
26						

Инв. № подл. | Подпись и дата | Взам. инв. № | Инв. № дубл. | Подпись и дата

				Н933-00-000ВС			
Разраб.	Лукашевич	[illegible]	10.03	Тележка грузоподъемностью 0,5 т	Лит.	Лист	Листов 1
Пров.	Кредо	Кредо	10.03		Учреждение ИГ-548 Ленинград		
Н.контр.	Кредо	Кредо	10.03	Ведомость спецификаций			
Утв.	Матвеев	[illegible]	4.04				

Копировал: [illegible] Формат А3

№ строки	Наименование	КОД ОКП	Обозначение документа на поставку	Поставщик	Куда входит (обозначение)	Количество: на изделие	в комплекты	на регулир.	Всего	Примечание
1	Подшипники									
2	Подшипник 204		ГОСТ 8338-75		Н933-02-000	2			4	
3					Н933-03-000	2			4	
4									8	
5	Подшипник 1205		ГОСТ 5720-75		Н933-02-000	1			2	
6	8115		ГОСТ 6874-75		Н933-02-000	1			2	
7										
8	Масленка 3.1.1. Ц6		ГОСТ 19853-74		Н933-02-000	1			2	
9					Н933-03-000	1			2	
10									4	
11	Крепежные изделия									
12	Винт М6×16.58		ГОСТ 17475-80		Н933-02-000	3			6	
13					Н933-03-000	3			6	
14									12	
15	Винт 2М4×10.58		ГОСТ 17473-80		Н933-02-000	8			16	
16										
17	Гайка М16×1,5.6		ГОСТ 11871-80		Н933-02-000	1			2	
18					Н933-03-000	1			2	
19									4	
20	М12.5		ГОСТ 5915-70			8			8	
21	М24×1,5.6		ГОСТ 11871-80		Н933-02-000	1			2	
22	Шайба 16.65Г		ГОСТ 6402-70		Н933-02-000	1			2	
23					Н933-03-000	1			2	
24									4	
25	Шайба 12.65Г		ГОСТ 6402-70			8			8	
26	24.01.05		ГОСТ 11872-80		Н933-02-000	1			2	

Инв. № подл. | Подпись и дата | Взам. инв. № | Инв. № дубл. | Подпись и дата

				Н933-00-000ВП			
Разраб.	Лукашевич	[illegible]	10.03	Тележка грузоподъемностью 0,5 т	Лит.	Лист	Листов 1
Пров.	Кредо	Кредо	10.03		Учреждение ИГ-548 Ленинград		
Н.контр.	Кредо	Кредо	[illegible]	Ведомость покупных изделий			
Утв.	Матвеев	[illegible]	[illegible]				

Копировал: [illegible] Формат А3

Альбом

Типовой проект (Серия 5.416-2 Выпуск 1)

Формат	Зона	Поз	Обозначение	Наименование	Кол	Примеч.
				Документация		
А2			Н933-00-000 СБ	Сборочный чертеж		
А3			Н933-00-000 ВС	Ведомость спецификаций		
А3			Н933-00-000 ВП	Ведомость покупных изделий		
				Сборочные единицы		
А4		1	Н933-01-000	Рама	1	
А4		2	Н933-02-000	Колесо поворотное	1	
		3	-01	Колесо поворотное	1	
А4		4	Н933-03-000	Колесо глухое	2	
				Стандартные изделия		
		5		Гайка М12.5 гост 5915-70	8	
		6		Шайба 12 65Г гост 6402-70	8	

Н933-00-000

Тележка грузоподъемностью 0,5т

Изм.	Лист	№ докум.	Подпись	Дата
Разраб.		Лукашевич		10.03
Пров.		Кредо		10.03
Н.контр.		Кредо		10.03
Утв.		Матвеев		4.04

Лит | Лист | Листов 1

Учреждение ИГ-548 Ленинград

Копировал: Формат А4

Н933-01-001

40 √(√)

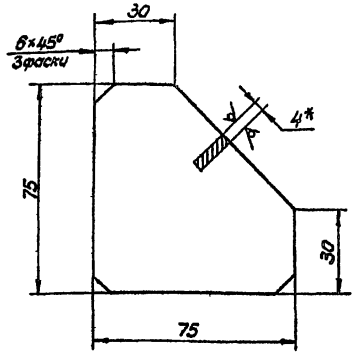

1 *Размеры для справок.

2 Предельные отклонения размеров $h14, \pm\frac{JT14}{2}$.

Н933-01-001

Косынка

Изм.	Лист	№ докум.	Подпись	Дата
Разраб.		Лукашевич		10.03
Пров.		Кредо		10.03
Н.контр.		Кредо		10.03
Утв.		Матвеев		4.04

Лит | Масса 0,15 | Масштаб 1:1

Лист | Листов 1

Лист Б4 гост 19903-74 / Ст3 гост 14637-79

Учреждение ИГ-548 Ленинград

Копировал: Формат А4

Формат	Зона	Поз	Обозначение	Наименование	Кол	Примеч
				Документация		
А2			Н933-01-000 СБ	Сборочный чертеж		
				Детали		
А4		1	Н933-01-001	Косынка	2	
А4		2	Н933-01-002	Штырь	8	
А4		3	Н933-01-003	Рукоятка	1	
А3		4	Н933-01-004	Ребро	4	
		5	-01	Ребро	2	
		6	-02	Ребро	3	
А4		7	Н933-01-005	Перекладина	1	
А4		8	Н933-01-006	Стойка	1	
		9	-01	Стойка	1	
Б4		11	Н933-01-008	Платик Лист Б4 гост 19903-74 / Ст3 гост 14637-79 100×100 h14	2	0,32кг
Б4		12	Н933-01-009	Лист Лист Б4 гост 19903-74 / Ст3 гост 14637-79 780×1180	1	13,8кг
Б4		13	Н933-01-010	Ребро Уголок Б-40×40×4 гост 8509-72 / Ст3 гост 535-79 L=270	1	0,7кг

Н933-01-000

Рама

Изм.	Лист	№ докум.	Подпись	Дата
Разраб.		Лукашевич		10.03
Пров.		Кредо		10.3
Н.контр.		Кредо		10.3
Утв.		Матвеев		4.04

Лит | Лист 1 | Листов 2

Учреждение ИГ-548 Ленинград

Формат	Зона	Поз.	Обозначение	Наименование	Кол	Примеч.
Б4		14	Н933-01-011	Ребро Уголок Б-40×40×4 гост 8509-72 / Ст3 гост 535-79 L=800	2	2кг

Н933-01-000

Лист 2

Копировал: Формат А4

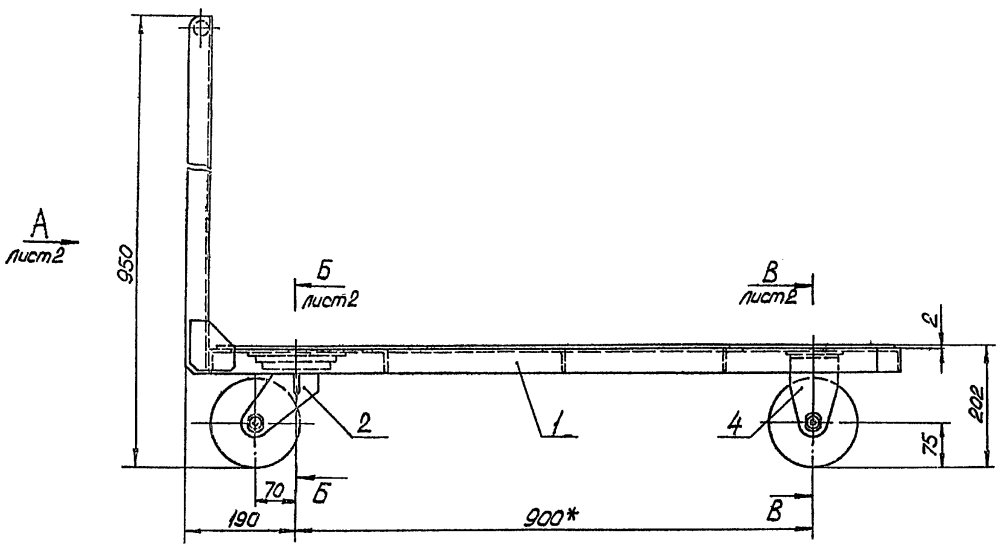

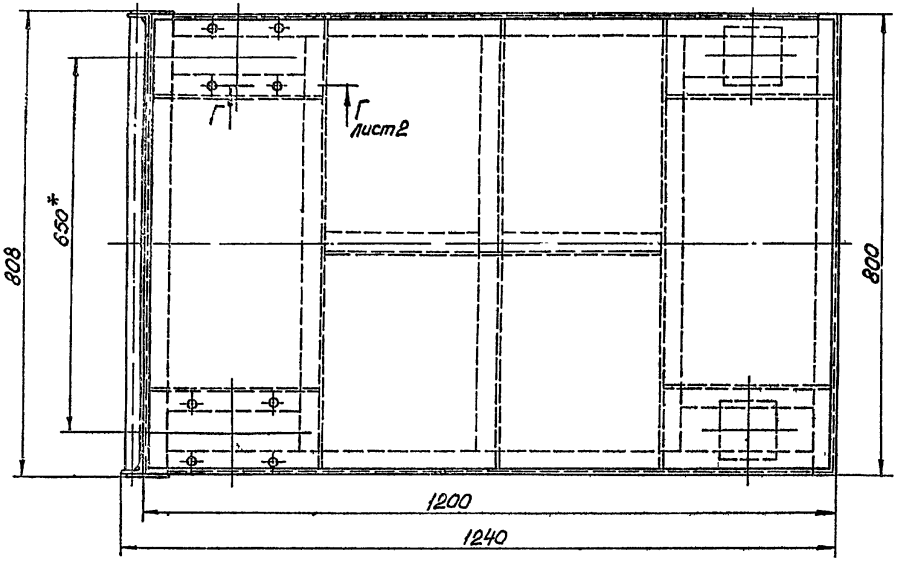

1. Размеры, кроме обозначенных *, для справок.
2. Предельные отклонения размеров $\pm \frac{IT14}{2}$.
3 Сварные швы по ГОСТ 5264-80.

				Н933-00-000 СБ			
Изм.	Лист	№ докум.	Подпись	Дата	Тележка грузоподъемностью 0,5т	Лит.	Масса	Масштаб
Разраб.		Кашаев		20.03			70	1:5
Пров.		Кредо		10.03		Лист 1	Листов 2	
Н.контр.		Кредо		10.03		Учреждение ИГ-548 Ленинград		
Утв.		Кутьев		4.04				

Копировал

Формат А2

Н933-00-000СБ

Типовой проект (Серия 5.4.16-2 Альбом Выпуск 4)

Вид А лист 1

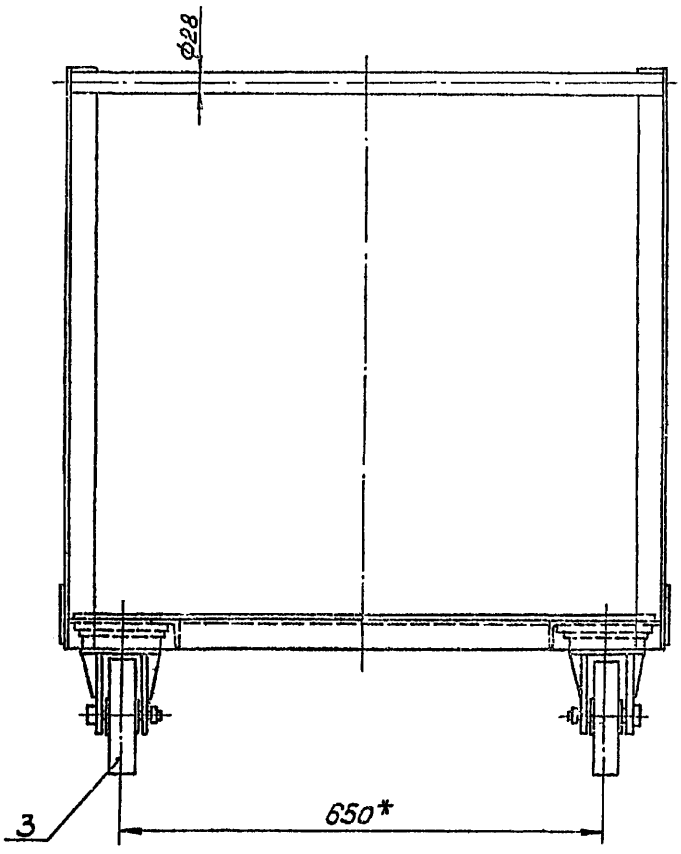

Б-Б лист 1
М1:1

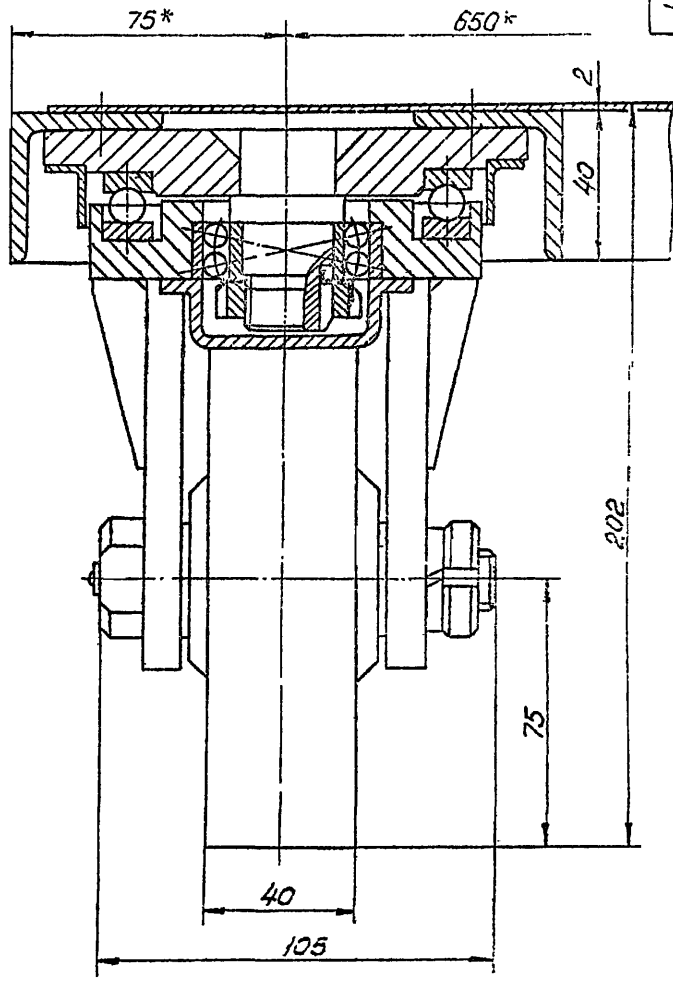

В-В
М1:1

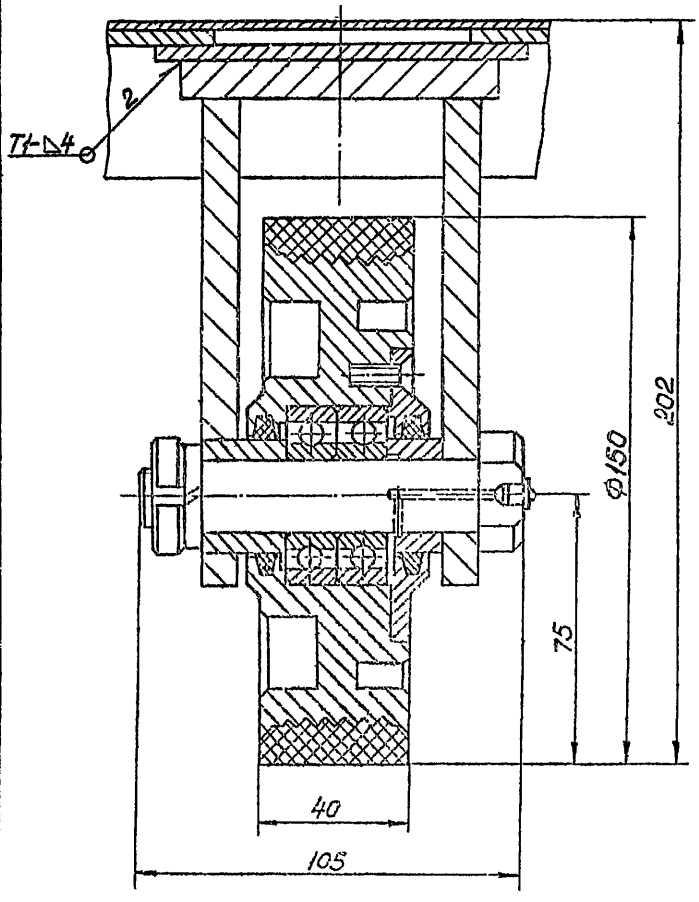

Г-Г лист 1
М1:1

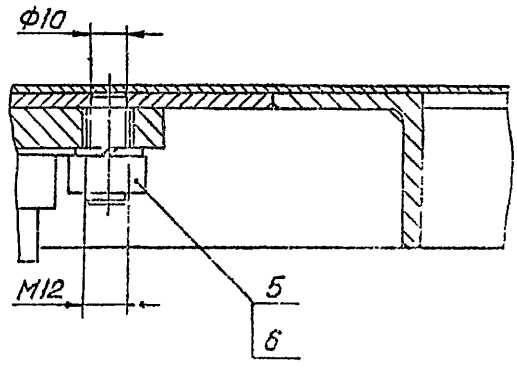

					Н933-00-000СБ			
Изм.	Лист	№ докум.	Подпись	Дата	Тележка грузоподъемностью 0,5 т	Лит	Масса	Масштаб
Разраб.		Лукашев					—	—
Пров.		Кредо	Кредо			Лист 2	Листов 2	
Н. контр.		Кредо	Кредо			Учреждение НГ-548 Ленинград		
Утв.		Мальцев						

Формат А2

Инв. № подл. | Подпись и дата | Взам. инв. № | Инв. № дубл. | Подпись и дата

Типовой проект (Серия 5.416-2 Выпуск 4) Альбом

Н933-01-000СБ

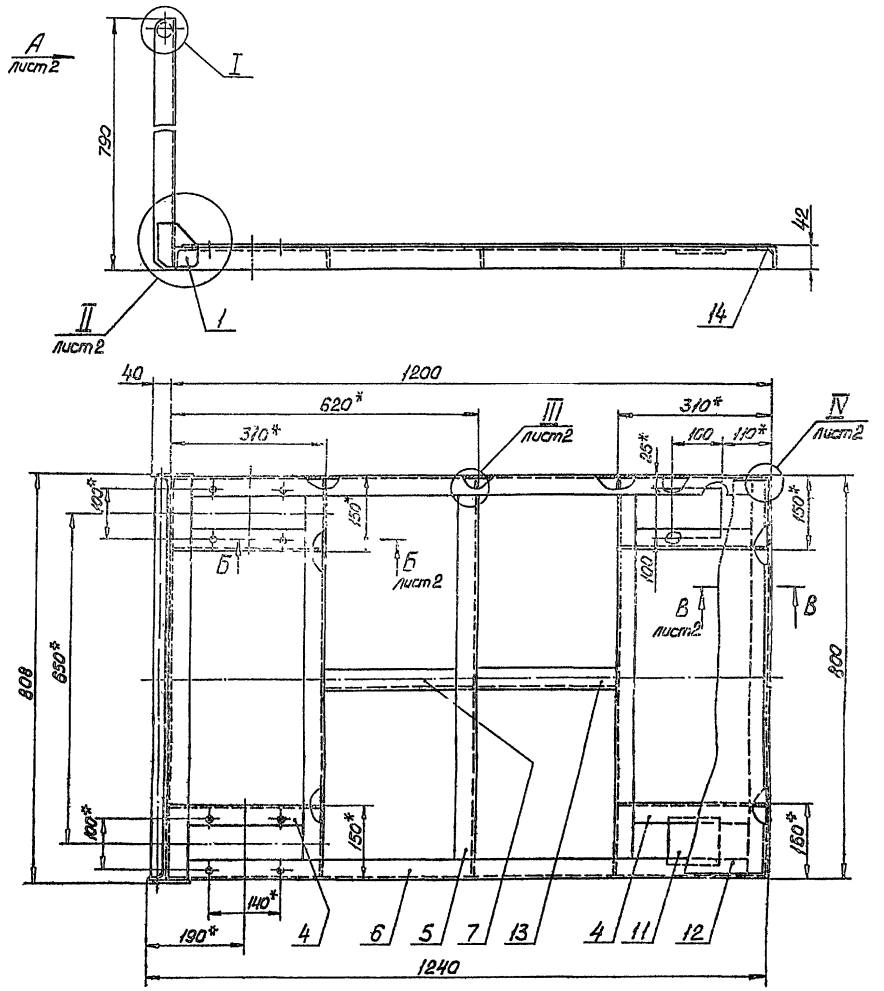

1. Размеры, кроме обозначенных *, для справок.
2. Неуказанные предельные отклонения размеров $h14, \pm\frac{JT14}{2}$.
3. Шероховатость обрезных поверхностей $\overset{80}{\vee}$, остальных $\vee$.
4. Сварные швы с №1 по №5 по гост 2.64-80. Сварные швы №6 выполнить ручной электродуговой сваркой.

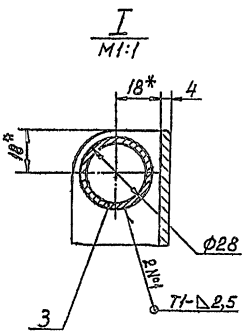

				Н933-01-000СБ			
Изм.	Лист	№ докум.	Подпись	Дата	Рама	Лист	Листов
Разраб.		Лукашевич		10.03		43	1:5
Пров.		Кредо		10.03		Лист 1	Листов 2
Н.контр.		Кредо		10.03		Учреждение НР548	
Утв.		Матвеев		11.04		Ленинград	

Копировал: Формат А2

Альбом

Типовой проект (Серия 5.4.16-2 Выпуск 4)

Н933-01-000СБ

Вид А лист 1

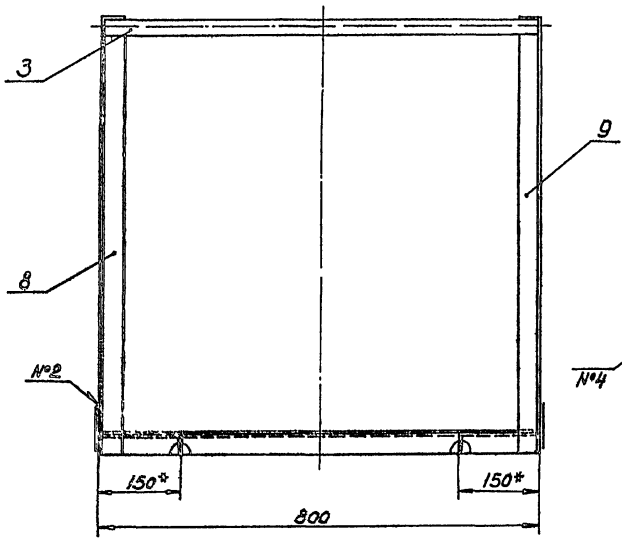

III лист 1
М1:1

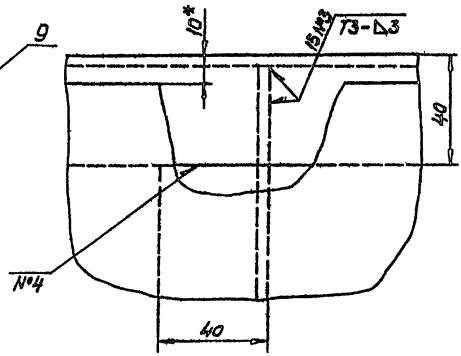

Б-Б лист 1
М1 1

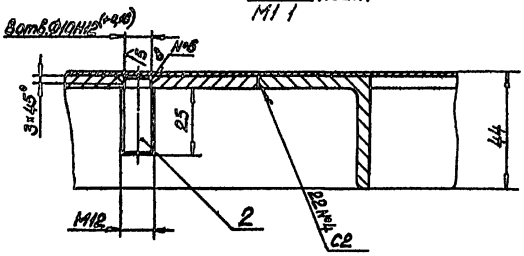

В-В лист 1
М1:1

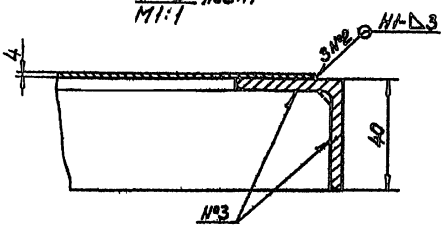

IV лист 1
М1:1

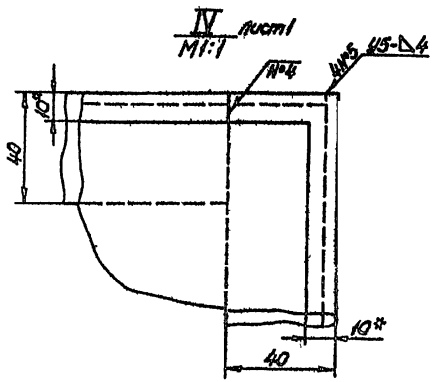

II лист 1
М1 1

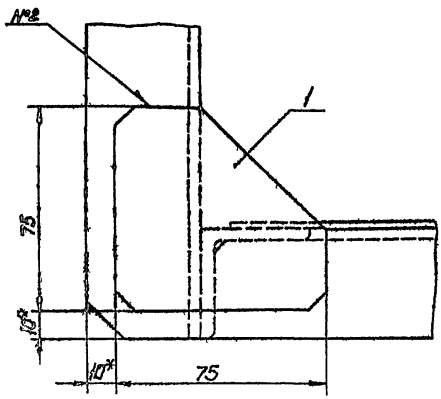

					Н933-01-000СБ			
Изм.	Лист	№ докум.	Подпись	Дата	Рама	Лит.	Масса	Масштаб
Разраб.		Лукашевич	Вышеев.	10.03			—	—
Пров.		Кредо	Кредо	10.03		Лист 2	Листов 2	
Н.контр.		Кредо	Кредо	10.03		Учреждение НГ-540 Ленинград		
Утв.		Матвеев	Матвеев	4.04				

Копировал

Формат А2

Альбом

Заглушки приварные Серия 5.903-13 Выпуск 4

Инв.№ подл. | Подпись и дата | Взам.инв.№ | Инв.№ дубл. | Подпись и дата | Инв.№ подл. | Подпись и дата | Взам.инв.№

Н933-01-002

5 (V)

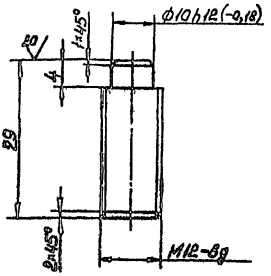

Неуказанные предельные отклонения размеров $h14, \pm\frac{IT14}{2}$.

| | | |

Н933-01-005

40

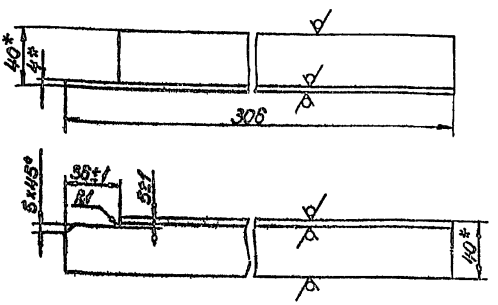

1.* Размеры для справок.

2. Неуказанные предельные отклонения размеров $h14, \pm\frac{IT14}{2}$.

Изм.	Лист	№ докум.	Подпись	Дата
Разраб.		Лукашевич		10.05
Пров.		Кроба		
Н. контр.		Кроба		
Утв.		Матвеев		

Н933-01-005

Перекладина

Лит.	Масса	Масштаб
	0,75	1:2

Лист 1 Листов 1

Чертеж Б-Калибр-Отв ГОСТ 6505-79, Отв ГОСТ 535-79

Упражнение НГ-5нб

Ленинград

Копировал: Формат А4

Н933-01-006

40

Н933-01-006 – изображено
Н933-01-006-01 – зеркальное отражение

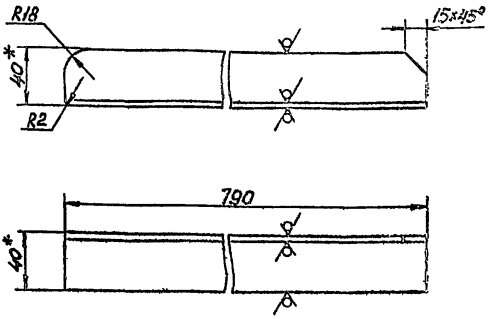

1.* Размеры для справок.

2. Предельные отклонения размеров $h14, \pm\frac{IT14}{2}$.

Изм.	Лист	№ докум.	Подпись	Дата
Разраб.		Лукашевич		10.05
Пров.		Кроба		
Н. контр.		Кроба		
Утв.		Матвеев		

Н933-01-006

Стойка

Лит.	Масса	Масштаб
	1,05	1:2

Лист 1 Листов 1

Чертеж Б-Калибр-Отв ГОСТ 6509-72, Отв ГОСТ 535-79

Упражнение НГ-5нб

Ленинград

Копировал: Формат А4

Формат	Зона	Поз.	Обозначение	Наименование	Кол.	Примеч.
				Документация		
*			Н933-02-000 СБ	Сборочный чертеж		А2, А3
				Сборочные единицы		
		1	Н933-02-100	Основание	1	
		2	Н933-02-200	Бинка	1	
		3	Н933-02-300	Колесо	1	
		4	Н933-02-400	Кольцо	1	
				Детали		
		6	Н933-02-001	Крышка	1	
		7	Н933-02-002	Втулка	1	
		8	Н933-02-003	Крышка	1	
		9	Н933-02-004	Ось	1	
		10	Н933-02-005	Вилка	1	
		11	Н933-02-006	Прокладка	1	
		12	Н933-02-007	Кольцо	2	
				Стандартные изделия		
		14		Винт 2М14х10.58 ГОСТ 17473-80	8	

Изм.	Лист	№ докум.	Подпись	Дата
Разраб.		Лукашевич		10.05
Пров.		Кроба		
Н. контр.		Кроба		
Утв.		Матвеев		

Н933-02-000

Колесо поворотное

Лит	Лист	Листов
	1	2

Чертежник НГ-5нб Ленинград

Копировал: Формат А4

Формат	Зона	Поз.	Обозначение	Наименование	Кол.	Примеч.
		15		Винт М16х1.6.58 ГОСТ 17475-80	3	
		16		Гайка М16х1.5.6 ГОСТ 12871-80	4	
		17		Гайка М24х1.5.6 ГОСТ 11871-80	1	
		18		Шайба 16.65Г ГОСТ 6402-70	8	
		19		Шайба 24Н.04.05 ГОСТ 11872-80	1	
		20		Подшипник 204 ГОСТ 8338-75	1	
		21		Подшипник 1205 ГОСТ 5720-75	1	
		22		Подшипник 6214 ГОСТ 8214-75	1	
		23		Масленка 3.Д.Ц.6 ГОСТ 19853-74	1	

Различия исполнений Н933-02-000 и Н933-02-000-01 по сборочному чертежу

Изм.	Лист	№ докум.	Подпись	Дата

Н933-02-000

Лист 2

Н933-02-000 — изображено
Н933-02-000-01 — зеркальное отражение

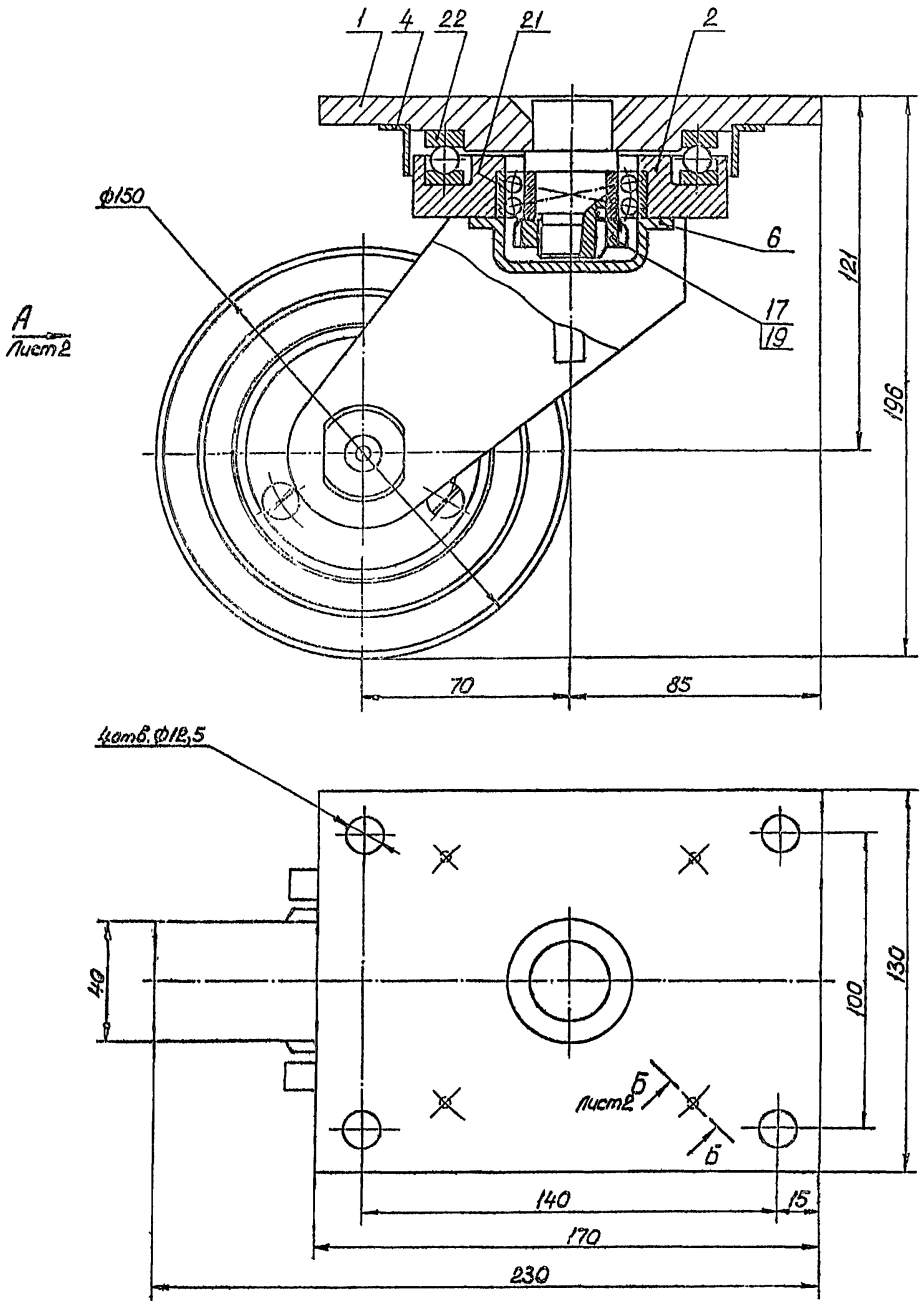

Н933-02-000СБ

Типовой проект (Серия 5.4.16-2 Выпуск 4) Альбом

				Н933-02-000СБ			
Изм.	Лист	№ докум.	Подпись	Дата	Колесо поворотное	Лит.	Масса 8,3	Масштаб 1:1
Разраб.		Лукашевич	Лукашевич	10.01				
Пров.		Кредо	Кредо	10.01		Лист 1	Листов 2
Н.контр.		Кредо	Кредо	10.01		Учреждение ИГ-548 Ленинград	
Утв.		Матвеев					

Копировал

Формат А2

Инв. № подл. | Подпись и дата | Взам. инв. № | Инв. № дубл. | Подпись и дата

Альбом

Типовой проект (Серия 5416-2 Выпуск 4)

Н933-02-007

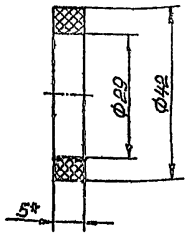

*Размер для справок.

Изм.	Лист	№ докум.	Подпись	Дата
Разраб.		Лукашевич		10.03
Пров.		Кредо	Кредо	10.03
Н. контр.		Кредо	Кредо	10.03
Утв.		Матвеев	Матвеев	4.04

Н933-02-007

Кольцо

Лит.	Масса	Масштаб
	0,004	2:1

Лист | Листов 1

Вайлак ПС5 гост 6308-71

Учреждение ИГ-548 Ленинград

Копировал

Формат А4

Формат	Зона	Поз.	Обозначение	Наименование	Кол.	Примеч.
				Документация		
А3			Н933-02-100 СБ	Сборочный чертеж		
				Детали		
А3		1	Н933-02-101	Плита	1	
А4		2	Н933-02-102	Ось	1	

Изм.	Лист	№ докум.	Подпись	Дата
Разраб.		Лукашевич		12.03
Пров.		Кредо	Кредо	12.03
Н. контр.		Кредо	Кредо	10.03
Утв.		Матвеев	Матвеев	4.04

Н933-02-100

Основание

Лит.	Лист	Листов
		1

Учреждение ИГ-548 Ленинград

Копировал

Формат А4

Н933-02-100 СБ

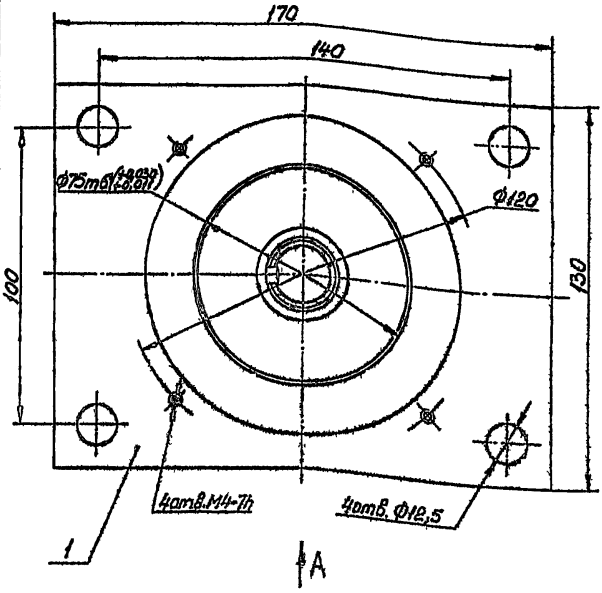

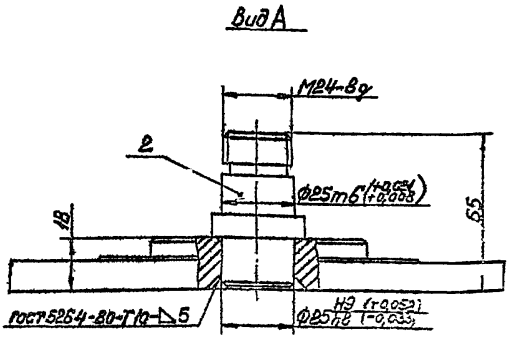

Размеры для справок.

Изм.	Лист	№ докум.	Подпись	Дата
Разраб.		Лукашевич		12.03
Пров.		Кредо	Кредо	12.03
Н. контр.		Кредо	Кредо	12.03
Утв.		Матвеев	Матвеев	4.04

Н933-02-100 СБ

Основание

Лит.	Масса	Масштаб
	2	1:1

Лист | Листов 1

Учреждение ИГ-548 Ленинград

Копировал

Формат А3

Альбом

Типовой проект (Серия 5 4.16-2 Выпуск 4)

Н933-02-003

10

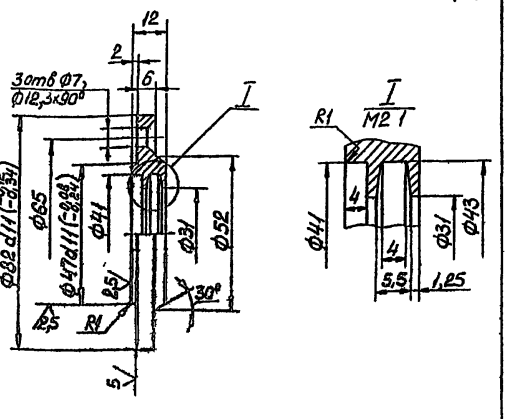

Неуказанные предельные отклонения размеров $H14, h14, \pm\frac{JT14}{2}$.

Изм	Лист	№ докум.	Подпись	Дата	Н933-02-003	Лит	Масса	Масштаб
Разраб		Лукашевич		10.03	Крышка		0,25	1:1
Пров		Кредо		10.03		Лист	Листов 1	
Н.контр		Кредо		10.03	Ст3 гост 380-71	Учреждение ИГ-548 Ленинград		
Утв		Матвеев		4.04				

Копировал

Формат А4

Н933-02-004

10

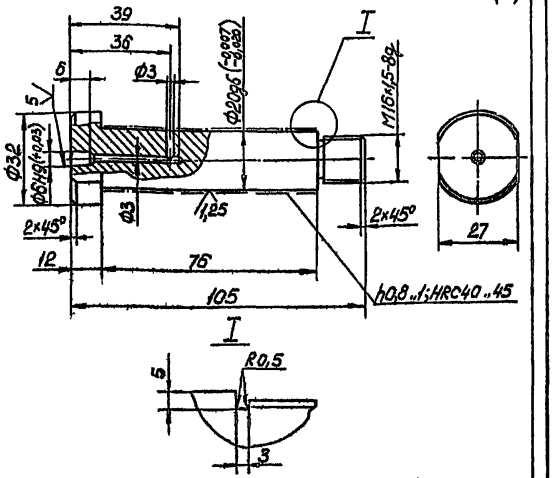

Неуказанные предельные отклонения размеров $H14, h14, \pm\frac{JT14}{2}$.

Изм	Лист	№ докум.	Подпись	Дата	Н933-02-004	Лит	Масса	Масштаб
Разраб		Лукашевич		10.03	Ось		0,3	1:1
Пров		Кредо		10.03		Лист	Листов 1	
Н.контр		Кредо		10.03	Сталь 20 гост 1050-74	Учреждение ИГ-548 Ленинград		
Утв		Матвеев		4.04				

Копировал

Формат А4

Н933-02-005

10

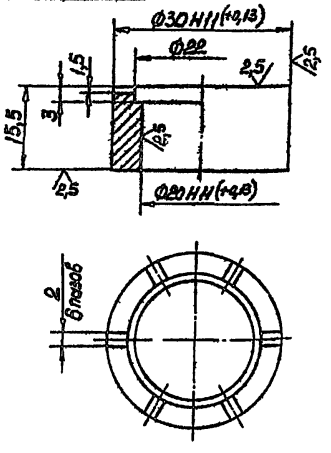

Неуказанные предельные отклонения размеров $H14, h14, \pm\frac{JT14}{2}$.

Изм	Лист	№ докум.	Подпись	Дата	Н933-02-005	Лит	Масса	Масштаб
Разраб		Лукашевич		10.03	Втулка		0,04	2:1
Пров		Кредо		10.03		Лист	Листов 1	
Н.контр		Кредо		10.03	Сталь 20 гост 1050-74	Учреждение ИГ-548 Ленинград		
Утв		Матвеев		4.04				

Копировал

Формат А4

Н933-02-006

20

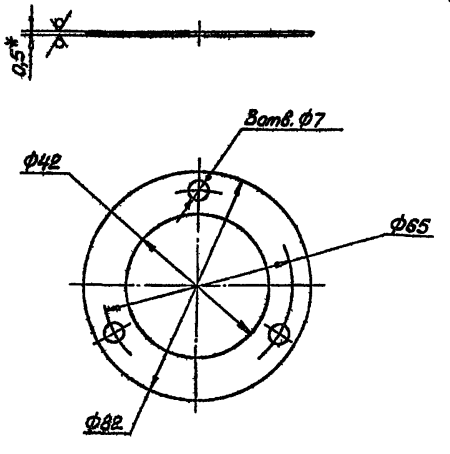

1. *Размер для справок.
2. Предельные отклонения размеров $H14, h14, \pm\frac{JT14}{2}$.

Изм	Лист	№ докум.	Подпись	Дата	Н933-02-006	Лит	Масса	Масштаб
Разраб		Лукашевич		10.03	Прокладка		0,02	1:1
Пров		Кредо		10.03		Лист	Листов 1	
Н.контр		Кредо		10.03	Лист Б 0,5 гост 19903-74	Учреждение ИГ-548 Ленинград		
Утв		Матвеев		4.04	Ст3 гост 16523-70			

Копировал

Формат А4

Альбом

Типовой проект (серия 5.416-2 Выпуск 4)

Н933-02-000СБ

Вид А лист 1

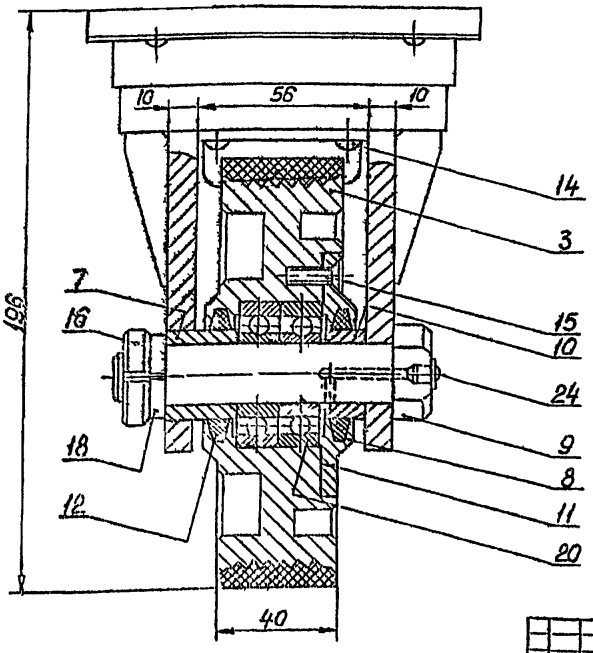

Б-Б повернуть лист 1

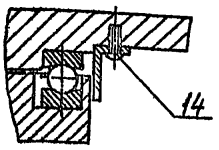

Изм.	Лист	№ докум.	Подпись	Дата
Разраб.		Лукашевич		10.03
Пров.		Кредо		10.03
Н. контр.		Кредо		10.03
Утв.		Матвеев		4.04

Н933-02-000СБ

Колесо поворотное

Лит.	Масса	Масштаб
	—	—

Лист 2 Листов 2

Учреждение ИГ-548 Ленинград

Копировал

Формат А3

Н933-02-001

20 V(V)

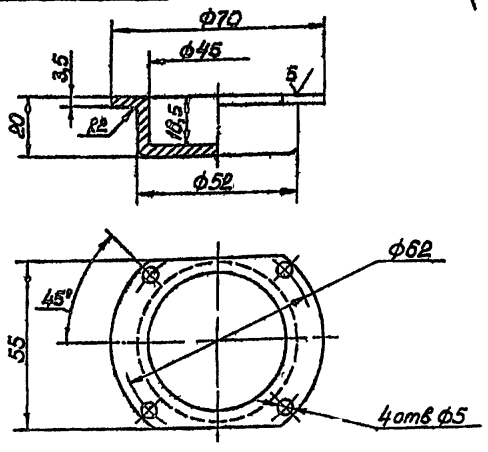

Предельные отклонения размеров H14, h14, $\pm\frac{IT14}{2}$.

Изм.	Лист	№ докум.	Подпись	Дата
Разраб.		Лукашевич		10.03
Пров.		Кредо		10.03
Н. контр.		Кредо		10.03
Утв.		Матвеев		4.04

Н933-02-001

Крышка

Ст3 гост 380-71

Лит.	Масса	Масштаб
	0,17	1:1

Лист Листов 1

Учреждение ИГ-548 Ленинград

Копировал

Формат А4

Н933-02-002

2,5 V

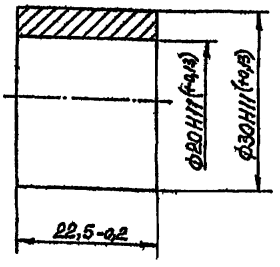

h08...1, HRC40..45.

Изм.	Лист	№ докум.	Подпись	Дата
Разраб.		Лукашевич		10.03
Пров.		Кредо		10.03
Н. контр.		Кредо		10.03
Утв.		Матвеев		4.04

Н933-02-002

Втулка

Сталь 20 гост 1050-74

Лит.	Масса	Масштаб
	0,07	2:1

Лист Листов 1

Учреждение ИГ-548 Ленинград

Копировал

Формат А4

Инв. № подл. | Подпись и дата | Взам. инв. № | Инв. № дубл. | Подпись и дата

Альбом

Типовой проект (Серия 5.1416-2 Выпуск 4)

Инв. № подл. | Подпись и дата | Взам. инв. №

Н933-02-101

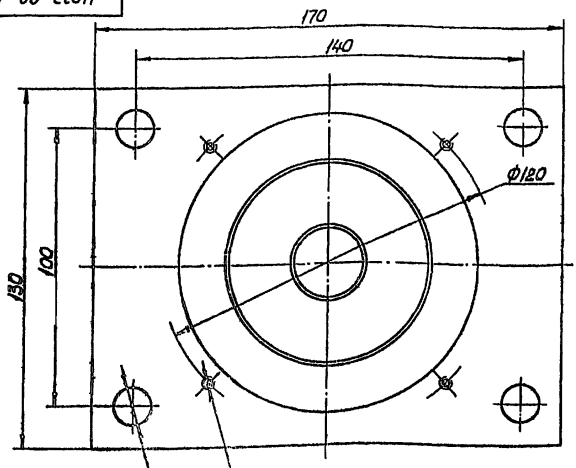

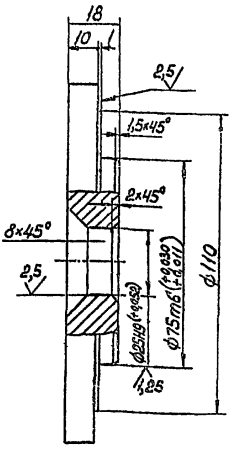

Неуказанные предельные отклонения размеров $H14, h14, \pm\frac{IT14}{2}$.

| | | |

Н933-02-200 СБ – изображено

Н933-02-200-01 СБ – зеркальное отражение

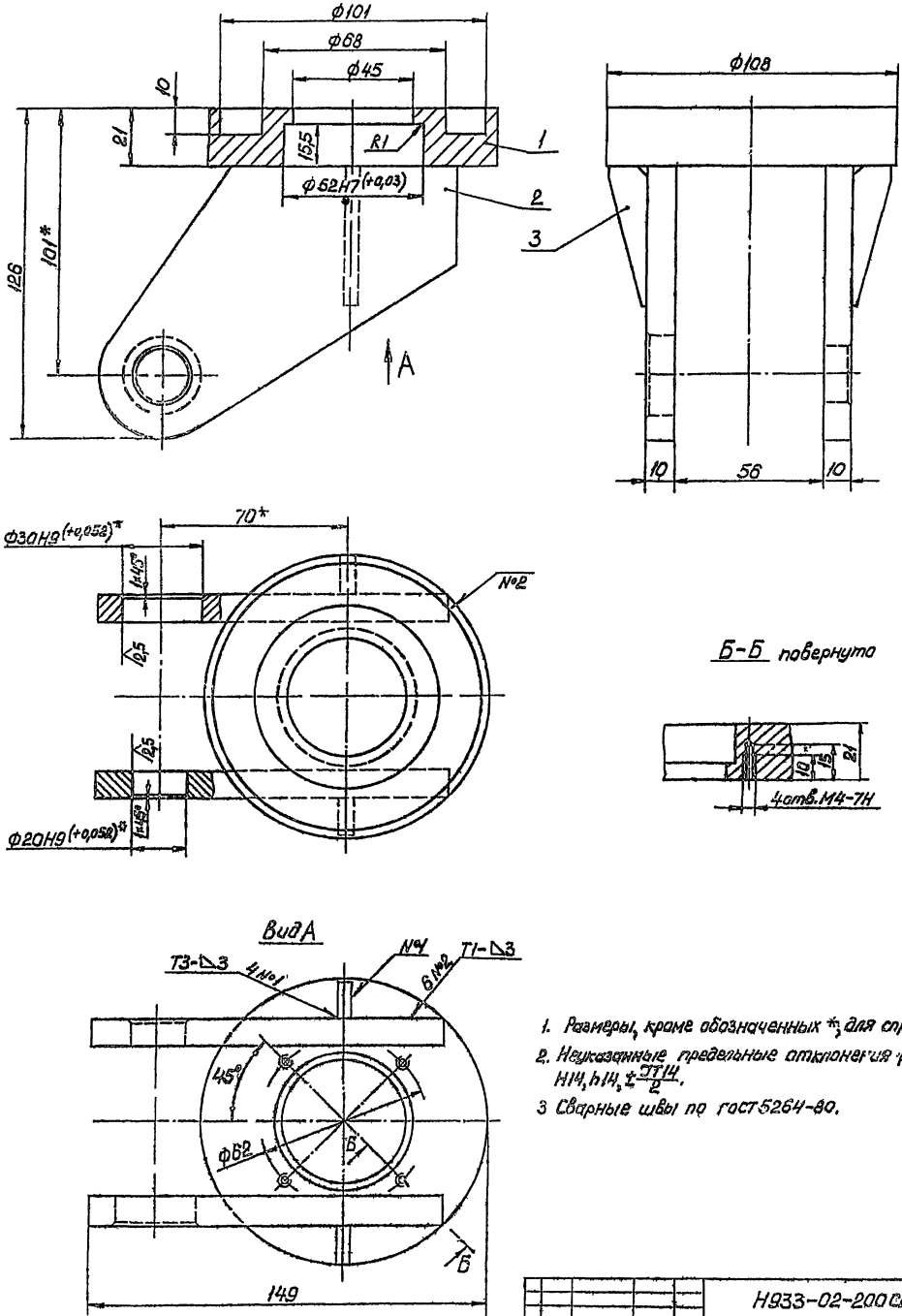

1. Размеры, кроме обозначенных *, для справок.
2. Неуказанные предельные отклонения размеров Н14, h14, $\pm\frac{IT14}{2}$.
3. Сварные швы по ГОСТ 5264-80.

Изм.	Лист	№ докум.	Подпись	Дата	Н933-02-200 СБ
Разраб.		Лукашевич		10.03	Вилки
Пров.		Кредо		10.03	
Н.контр.		Кредо		10.03	
Утв.		Матвеев		10.03	

Лит.	Масса	Масштаб
	2,3	1:1

Лист | Листов 1

Учреждение ИГ-548 Ленинград

Копировал | Формат А2

Титовой проект (Серия 5.4.16-2 Выпуск 4) Альбом

Н933-02-200 СБ

Инв. № подл. | Подпись и дата | Взам. инв. № | Инв. № дубл. | Подпись и дата

Альбом
Типовой проект (Серия 5.4.16-2 Выпуск 4)

Н933-02-201

10 V(V)

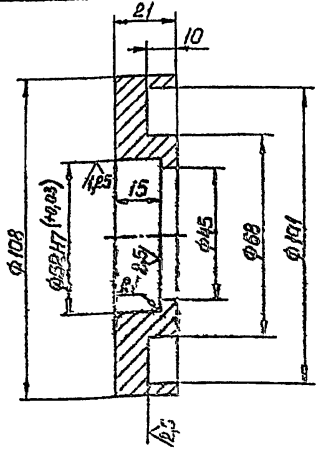

Неуказанные предельные отклонения размеров $H14, h14, \pm\frac{IT14}{2}$.

Изм. Лист	№ докум.	Подпись	Дата	Н933-02-201		
Разраб.	Цыкишева			Шайба	Лит.	Масса 0,85	Масштаб 1:1
Пров.	Кравц				Лист	Листов 1
Н. контр.	Кравц			Ст3 ГОСТ 380-71	Учреждение Ц-548 Ленинград	
Утв.	Матвеев					

Копировал Формат А4

Н933-02-202

40 V(V)

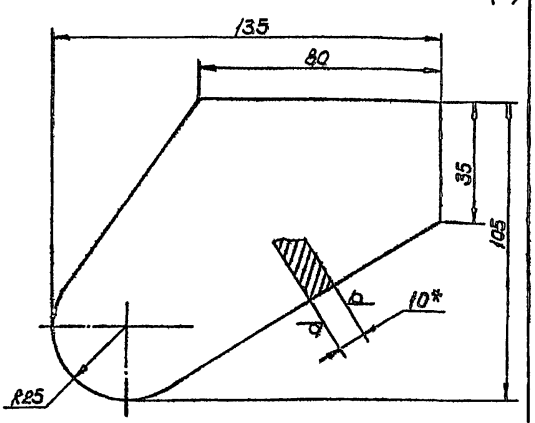

1 *Размер для справок.
2 Предельные отклонения размеров $h14, \pm\frac{IT14}{2}$.

Изм. Лист	№ докум.	Подпись	Дата	Н933-02-202		
Разраб.	Цыкишева			Щека	Лит.	Масса 0,7	Масштаб 1:1
Пров.	Кравц				Лист	Листов 1
Н. контр.	Кравц			Лист БК ГОСТ 19903-74 Ст3 ГОСТ 14637-79	Учреждение Ц-548 Ленинград	
Утв.	Матвеев					

Копировал Формат А4

Н933-02-203

40 V(V)

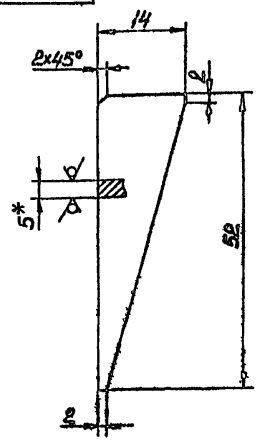

1 *Размер для справок.
2 Предельные отклонения размеров $h14, \pm\frac{IT14}{2}$

Изм. Лист	№ докум.	Подпись	Дата	Н933-02-203		
Разраб.	Цыкишева			Косынка	Лит.	Масса 0,015	Масштаб 2:1
Пров.	Кравц				Лист	Листов 1
Н. контр.	Кравц			Лист БК ГОСТ 19903-74 Ст3 ГОСТ 14637-79	Учреждение Ц-548 Ленинград	
Утв.	Матвеев					

Копировал Формат А4

Формат	Зона	Поз	Обозначение	Наименование	Кол	Примеч
				Документация		
А3			Н933-02-300 СБ	Сборочный чертеж		
				Детали		
А3		1	Н933-02-301	Втулка	1	
				Материалы		
		2		Резина для гуммирования ТУ-38 105(082-76 группа 9		

Н933-02-300

Изм. Лист	№ докум.	Подпись	Дата	Н933-02-300		
Разраб.	Цыкишева			Колесо	Лит.	Лист	Листов 1
Пров.	Кравц				Учреждение Ц-548 Ленинград	
Н. контр.	Кравц					
Утв.	Матвеев					

Копировал Формат А4

Н933-02-300СБ

Альбом

Типовой проект (Серия 5.416-2 Выпуск 4)

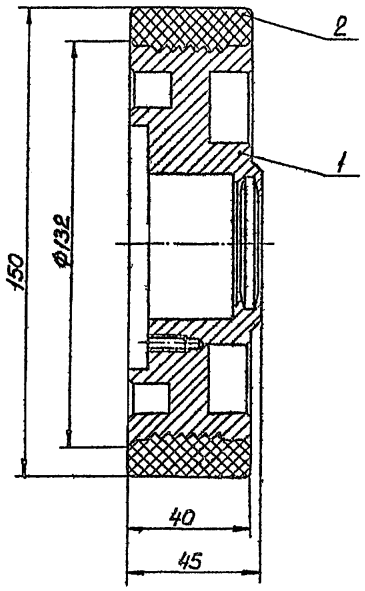

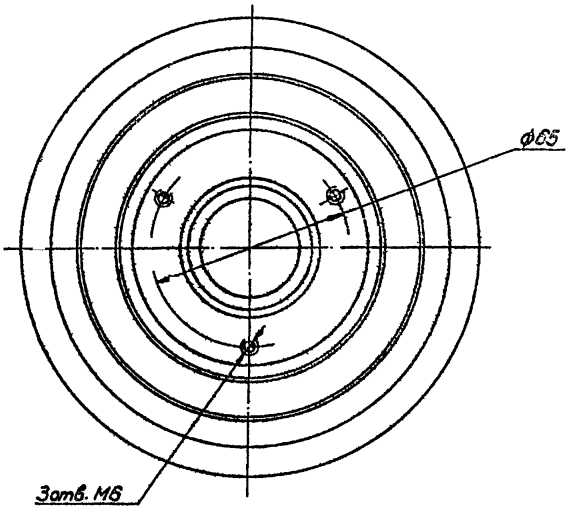

Размеры для справок.

				Н933-02-300СБ			
Изм.	Лист	№ докум.	Подпись	Дата	Колесо	Лит.	Масса	Масштаб
Разраб.		Лукашевич	Лукашевич	10.03			2	1:1
Пров.		Кредо	Кредо	10.03		Лист	Листов 1
Н контр.		Кредо	Кредо	10.03		Учреждение И-548 Ленинград	
Утв.		Матвеев	Матвеев	[illegible]			

Формат 23

Н933-02-301

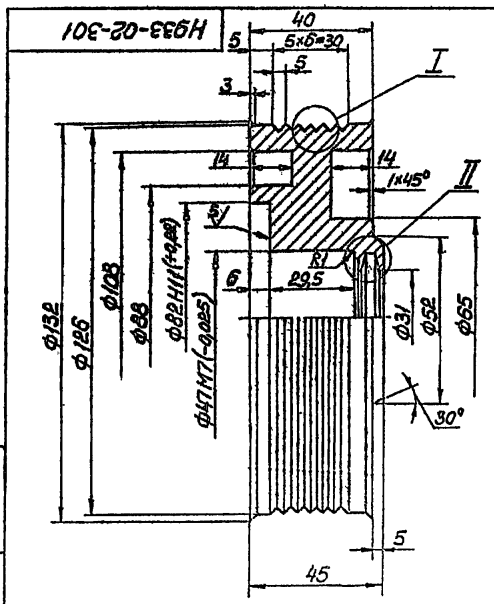

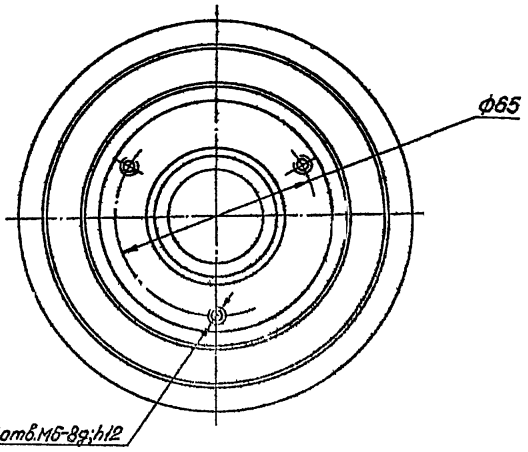

Неуказанные предельные отклонения размеров $H14, h14, \pm\frac{IT14}{2}$.

II
М2:1

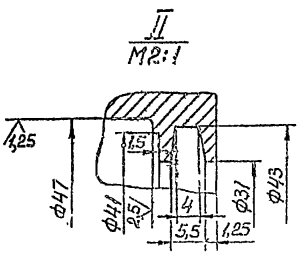

I
М2:1

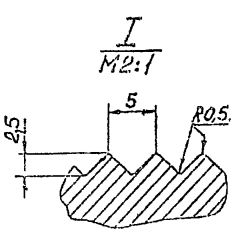

				Н933-02-301			
Изм.	Лист	№ докум.	Подпись	Дата	Втулка	Лит.	Масса	Масштаб
Разраб.		Лукашевич	Лукашевич	[illegible]			1,3	1:1
Пров.		Кредо	Кредо	[illegible]		Лист	Листов 1
Н контр.		Кредо	Кредо	[illegible]	Ст3 ГОСТ 380-71	Учреждение И-548 Ленинград	
Утв.		Матвеев	Матвеев	[illegible]			

Формат 23

Альбом
Типовой проект (Серия 6.4.16-2 Выпуск 4)

Формат	Зона	Поз	Обозначение	Наименование	Кол	Примеч.
				Документация		
А4			Н933-02-400 СБ	Сборочный чертеж		
				Детали		
Б4		1	Н933-02-401	Фланец		
				Лист Б1,2 ГОСТ 19903-74 / Ст3 ГОСТ 16523-70		
				130×130 h14	1	0,04 кг
Б4		2	Н933-02-402	Обечайка		
				Лист Б1,2 ГОСТ 19903-74 / Ст3 ГОСТ 16523-70		
				14×3,52	1	0,05 кг

Инв.№ подл. | Подпись и дата | Взам.инв.№ | Инв.№ дубл. | Подпись и дата

Изм.	Лист	№ докум.	Подпись	Дата
Разраб.		Ульянцев		1.09
Пров.		Кредо	Кредо	10.09
Н.контр.		Кредо	Кредо	10.09
Утв.		Матвеев		5.04

Н933-02-400

Кольцо

Лит.	Лист	Листов
	1	1

Учреждение НГ-548 Ленинград

Копировал СЕ Формат А4

Н933-02-400 СБ

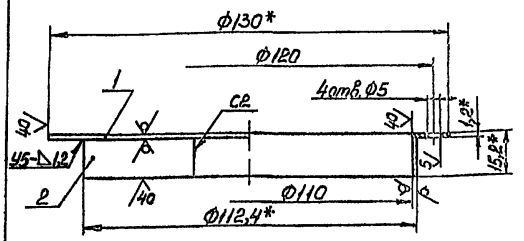

1. * Размеры для справок.
2. Предельные отклонения размеров H14, h14, ±IT14/2.
3. Сварные швы по ГОСТ 5264-80.

Изм.	Лист	№ докум.	Подпись	Дата
Разраб.		Ульянцев		1.09
Пров.		Кредо	Кредо	10.09
Н.контр.		Кредо	Кредо	10.09
Утв.		Матвеев		4.04

Н933-02-400 СБ

Кольцо

Лит.	Масса	Масштаб
	0,1	1:1

Лист Листов 1

Учреждение НГ-548 Ленинград

Копировал СЕ Формат А4

Формат	Зона	Поз	Обозначение	Наименование	Кол	Примеч.
				Документация		
А3			Н933-03-000 СБ	Сборочный чертеж		
				Сборочные единицы		
А4		1	Н933-03-100	Вилка	1	
А4		2	Н933-02-300	Колесо	1	
				Детали		
А4		3	Н933-02-002	Втулка	1	
А4		4	Н933-02-003	Крышка	1	
А4		5	Н933-02-004	Ось	1	
А4		6	Н933-02-005	Втулка	1	
А4		7	Н933-02-006	Прокладка	1	
А4		8	Н933-02-007	Кольцо	2	
				Стандартные изделия		
		9		Винт М6×16.58 ГОСТ 17475-80	3	
		10		Гайка М16×1,5.6 ГОСТ 11871-80	1	
		11		Шайба 16.65Г ГОСТ 6402-70	1	

Инв.№ подл. | Подпись и дата | Взам.инв.№ | Инв.№ дубл. | Подпись и дата

Изм.	Лист	№ докум.	Подпись	Дата
Разраб.		Ульянцев		1.09
Пров.		Кредо	Кредо	10.09
Н.контр.		Кредо	Кредо	10.09
Утв.		Матвеев		4.04

Н933-03-000

Колесо ступичное

Лит.	Лист	Листов
	1	2

Учреждение НГ-548 Ленинград

Копировал СЕ Формат А4

Формат	Зона	Поз.	Обозначение	Наименование	Кол.	Примеч.
		12		Подшипник 204 ГОСТ 8338-75	2	
		13		Масленка 3.1.1.Ц6 ГОСТ 19853-74	1	

Инв.№ подл. | Подпись и дата | Взам.инв.№ | Инв.№ дубл. | Подпись и дата

Изм.	Лист	№ докум.	Подпись	Дата

Н933-03-000

Лист 2

Копировал СЕ Формат А4

Альбом

Типовые проекты (Серия 5.416-2 Выпуск 4)

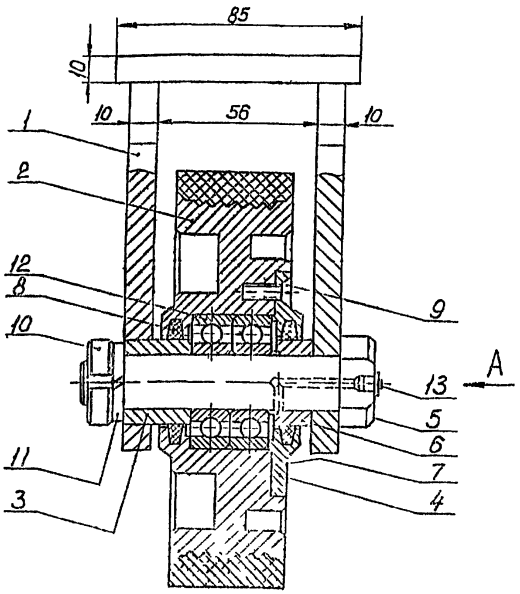

Вид А
М1:2

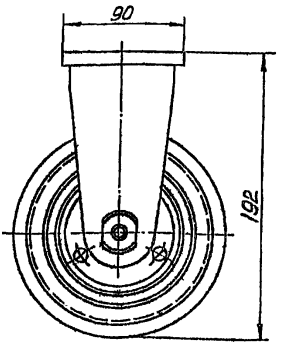

Н933-03-000СБ.

Колесо глухое

Лит	Масса	Масштаб
	5,1	1:1

Лист 1 Листов 1

Учреждение ИГ-548 Ленинград

Копировал Формат А3

Формат	Зона	Поз	Обозначение	Наименование	Кол.	Примеч.
				Документация		
А2			Н933-03-100СБ	Сборочный чертеж		
				Детали		
А4		1	Н933-03-101	Щека	2	
Б4		2	Н933-03-102	Основание		
				Лист Б10 ГОСТ 19903-74 Ст3 ГОСТ 14637-79		
				85х90 h14	1	0,6 кг

Н933-03-100

Вилка

Лит	Лист	Листов
	1	1

Учреждение ИГ-548 Ленинград

Копировал Формат А4

Н933-03-101

40 V(V)

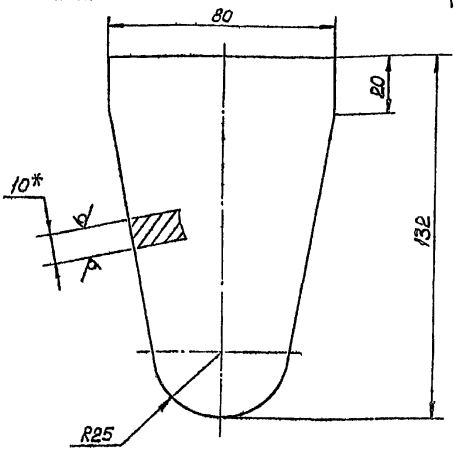

1. * Размер для справок.
2. Предельные отклонения размеров $h14_{-\frac{0,74}{2}}$.

Щека

Лит	Масса	Масштаб
	0,7	1:1

Лист 1 Листов 1

Учреждение ИГ-548 Ленинград

Лист Б10 ГОСТ 19903-74 Ст3 ГОСТ 14637-79

Копировал Формат А4

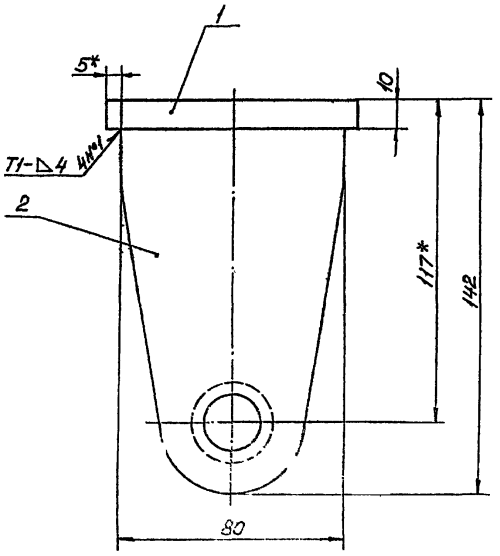

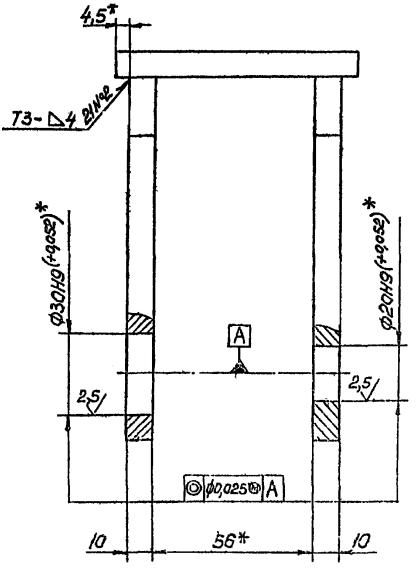

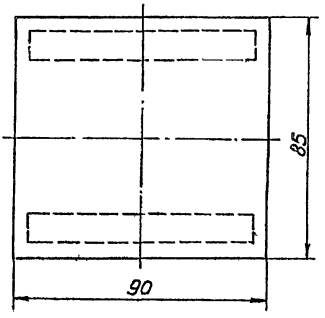

1. Размеры, кроме обозначенных *, для справок.
2. Неуказанные предельные отклонения размеров $H14, \pm \frac{IT14}{2}$.
3. Шероховатость обрезных поверхностей $\sqrt{80}$, остальных $\sqrt{\forall}$.
4. Сварные швы по ГОСТ 5264-80.

						Н933-03-100СБ			
Изм.	Лист	№ докум.	Подпись	Дата			Лит.	Масса	Масштаб
Разраб.		Лукшиевич		10.83	Вилка			2,05	1:1
Пров.		Кредо		10.83			Лист	Листов 1	
Н.контр.		Кредо		10.83			Учреждение И-646 Ленинград		
Утв.		Матвеев		4.84					

Копировал: Формат А2

Инв.№ подл. | Подпись и дата | Взам.инв.№ | Инв.№ дубл. | Подпись и дата

Типовой проект (Серия 5.416-2 Выпуск 4) Альбом

Формат	Зона	Поз.	Обозначение	Наименование	Кол.	Примеч.
				Документация		
А2			Н911-00-000СБ	Сборочный чертеж		
				Детали		
А4		1	Н911-00-001	Косынка	8	
А4		2	Н911-00-002	Поперечина	2	
Б4		3	Н911-00-003	Связь		
				Уголок Б-50×50×5 ГОСТ 8509-72 / Ст3 ГОСТ 535-79		
				L = 550 h14	2	2кг
Б4		4	Н911-00-004	Связь		
				Уголок Б-50×50×5 ГОСТ 8509-72 / Ст3 ГОСТ 535-79		
				L = 880 h14	2	3,3кг
Б4		5	Н911-00-005	Поперечина		
				Уголок Б-50×50×5 ГОСТ 8509-72 / Ст3 ГОСТ 535-79		
				L = 930 h14	2	3,5кг
Б4		6	Н911-00-006	Стойка		
				Уголок Б-50×50×5 ГОСТ 8509-72 / Ст3 ГОСТ 535-79		
				L = 815 h14	4	3кг

Н911-00-000

Изм.	Лист	№ докум.	Подпись	Дата
Разраб.		Лукашевич	Лукашевич	10.03
Пров.		Кредо	Кредо	10.03
Н.контр.		Кредо	Кредо	10.03
Утв.		Матвеев	Матвеев	4.04

Подставка под настольное оборудование

Лит.	Лист	Листов
	1	2

Учреждение ИГ-548 Ленинград

Копировал: Т/Н Формат А4

Формат	Зона	Поз.	Обозначение	Наименование	Кол.	Примеч.
Б4		7	Н911-00-007	Опора		
				Лист Б5 ГОСТ 19903-74 / Ст3 ГОСТ 14637-79		
				90×90 h14	4	0,3кг
Б4		8	Н911-00-008	Настил		
				Лист Б5 ГОСТ 19903-74 / Ст3 ГОСТ 14637-79		
				580×910 h14	1	20кг

Н911-00-000 Лист 2

Копировал: Т/Н Формат А4

Н911-00-001

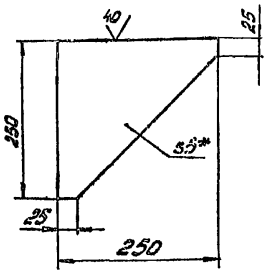

1.* Размер для справок.
2. Предельные отклонения размеров $h14 \pm \frac{IT14}{2}$.

Н911-00-001

Изм.	Лист	№ докум.	Подпись	Дата
Разраб.		Лукашевич	Лукашевич	10.03
Пров.		Кредо	Кредо	10.03
Н.контр.		Кредо	Кредо	10.03
Утв.		Матвеев	Матвеев	4.04

Косынка

Лит.	Масса	Масштаб
	1,2	1:5

Лист Листов 1

Лист Б5 ГОСТ 19903-74 / Ст3 ГОСТ 14637-79

Учреждение ИГ-548 Ленинград

Копировал: Т/Н Формат А4

Н911-00-002

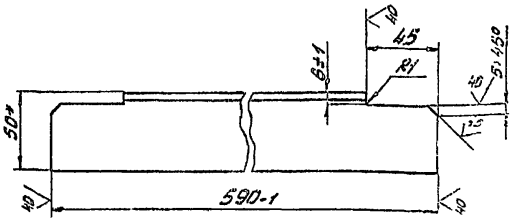

1.* Размер для справок.
2. Неуказанные предельные отклонения размеров $h14 \pm \frac{IT14}{2}$.

Н911-00-002

Изм.	Лист	№ докум.	Подпись	Дата
Разраб.		Лукашевич	Лукашевич	10.03
Пров.		Кредо	Кредо	10.03
Н.контр.		Кредо	Кредо	10.03
Утв.		Матвеев	Матвеев	4.04

Поперечина

Лит.	Масса	Масштаб
	2,2	1:2

Лист Листов 1

Уголок Б-50×50×5 ГОСТ 8509-72 / Ст3 ГОСТ 535-79

Учреждение ИГ-548 Ленинград

Копировал: Т/Н Формат А4

Н911-00-000СБ

Типовой проект (Серия 5.416-2 Альбом Выпуск 4)

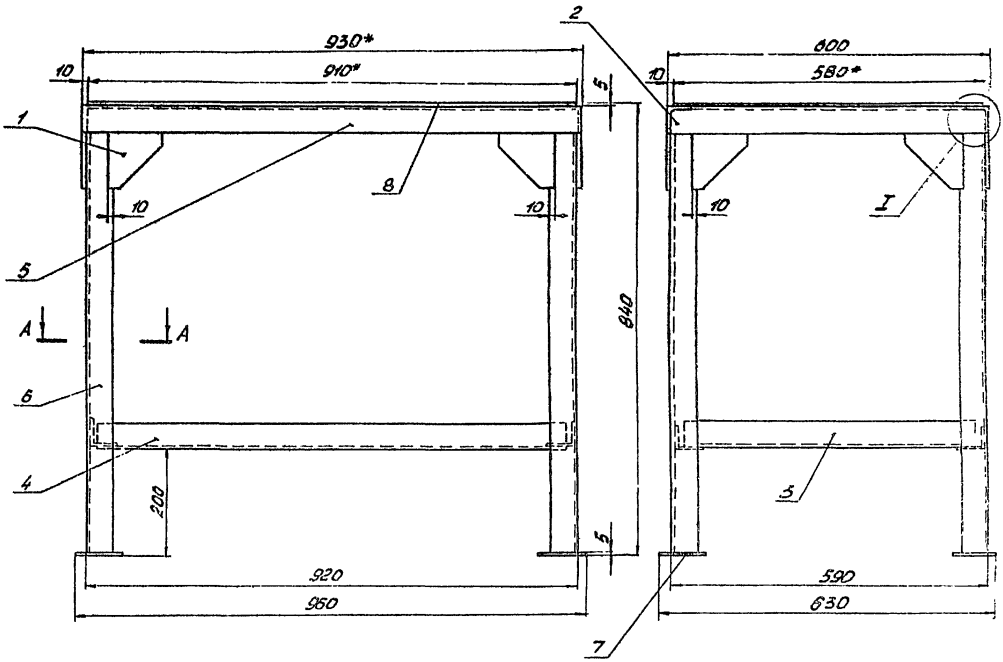

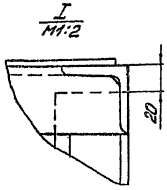

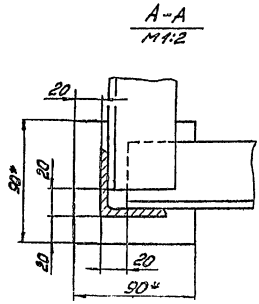

1.* Размеры для справок.
2. Предельные отклонения размеров $h14, = \frac{IT14}{2}$.
3. Шероховатость обрезных поверхностей [illegible], остальных-$\sqrt{}$.
4. Сварные швы по ГОСТ 5264-80.

					Н911-00-000СБ			
Изм.	Лист	Недокум.	Подпись	Дата	Подставка под настольное оборудование	Лист	Листов	
Разраб.		Лукашевич					67	1.5
Пров.		Кредо				Лист	Листов 1	
Н.контр.		Кредо				Учреждение И-5416 Ленинград		
Утв.		Матвеев						

Формат А2

Альбом

№ строки	Обозначение	Наименование	Куда входит: Обозначение	Куда входит: Кол.	Кол. на изд.	Примечание
1						
2	Н912-00-000	Подставка под плиту				
3						
4	Н912-01-000	Каркас		1	1	
5	Н912-01-100	Рамка	Н912-01-000	1	1	
6						
7	Н912-02-000	Опора		1	4	
8						
9	Н912-03-000	Ящик		1	2	
10						
11						
12						
13						
14						
15						
16						
17						
18						
19						
20						
21						
22						
23						
24						
25						
26						

Типовой проект (Серия 6.416-2 Выпуск 4.) Подставка под плиту для установки на неровных полах

Инв. № подл. | Подпись и дата | Взам. инв. №

Изм.	Кол.	Лист	№ докум.	Подп.	Дата
Разраб.					10.83
Пров.					10.83
Н. контр.					10.83
Утв.					10.83

Н912-00-000ВС

Подставка под плиту

Ведомость спецификаций

Лит.	Лист	Листов
	1	1

Учреждение ИГСиВ Ленинград

Копировал: Формат А3

№ строки	Наименование	Код ОКП	Обозначение документа на поставку	Поставщик	Куда входит (обозначение)	Количество: На изделие	В комплекты	На регулировку	Всего	Примечание
1	Крепежные изделия									
2										
3	Винт М10х70.56		ГОСТ 17475-80			12			12	
4										
5	Гайка М10.5		ГОСТ 5915-70			12			12	
6										
7	Шайба 10.65Г		ГОСТ 6402-70			12			12	
8										
9										
10										
11										
12										
13										
14										
15										
16										
17										
18										
19										
20										
21										
22										
23										
24										
25										

Инв. № подл. | Подпись и дата | Взам. инв. № | Инв. № дубл. | Подпись и дата

Изм.	Кол.	Лист	№ докум.	Подп.	Дата
Разраб.					10.83
Пров.					10.83
Н. контр.					10.83
Утв.					10.83

Н912-00-000ВП

Подставка под плиту

Ведомость покупных изделий

Лит.	Лист	Листов
	1	1

Учреждение ИГСиВ Ленинград

Копировал: Формат А3

Альбом

Типовой проект (Серия 5.416-2 Выпуск 4)

Формат	Зона	Поз	Обозначение	Наименование	Кол	Примеч.
				Документация		
А2			Н912-00-000СБ	Сборочный чертеж		
				Сборочные единицы		
А4		1	Н912-01-000	Каркас	1	
А4		2	Н912-02-000	Опора	4	
А4		3	Н912-03-000	Ящик	2	
				Детали		
Б4		5	Н912-00-001	Настил L=750		
				Доска 40×200		
				ГОСТ 8486-66	5	
Б4		6	Н912-00-002	Полка		
				Фанера клееная		
				ФСФ5 ГОСТ 3916-69		
				335×735	1	
				Стандартные изделия		
		7		Винт М10×70.56		
				ГОСТ 17475-80	12	
		8		Гайка М10.5		
				ГОСТ 5915-70	12	

Н912-00-000

Изм	Лист	№ докум.	Подпись	Дата
Разраб.		Лукашевич	[illegible]	0.03
Пров.		Кредо	Кредо	10.03
Н.контр.		Кредо	Кредо	10.03
Утв.		Матвеев	Матвеев	4.04

Подставка под плиту

Лит	Лист	Листов
	1	2

Учреждение НГ-548 Ленинград

Копировал: Тр. Формат А4

Формат	Зона	Поз.	Обозначение	Наименование	Кол	Примеч.
		9		Шайба 10.65Г		
				ГОСТ 6402-70	12	

Н912-00-000 Лист 2

Копировал: Тр. Формат А4

Формат	Зона	Поз	Обозначение	Наименование	Кол	Примеч.
				Документация		
А2			Н912-01-000СБ	Сборочный чертеж		
				Сборочные единицы		
А4		1	Н912-01-100	Рамка	1	
				Детали		
А4		3	Н912-01-001	Бобышка	4	
А4		4	Н912-01-002	Косынка	4	
А4		5	Н912-01-003	Косынка	8	
А4		6	Н912-01-004	Связь	2	
Б4		7	Н912-01-005	Связь		
				Уголок Б-63×63×5 ГОСТ 8509-72 Ст3 ГОСТ 535-79		
				L=608 h14	2	3 кг
Б4		8	Н912-01-006	Стойка		
				Уголок Б-63×63×5 ГОСТ 8509-72 Ст3 ГОСТ 535-79		
				L=732 h14	4	3,5 кг
Б4		9	Н912-01-007	Полка		
				Уголок Б-40×40×4 ГОСТ 8509-72 Ст3 ГОСТ 535-79		
				L=335 h14	4	0,8 кг

Н912-01-000

Изм	Лист	№ докум.	Подпись	Дата
Разраб.		Лукашевич	[illegible]	10.03
Пров.		Кредо	Кредо	10.03
Н.контр.		Кредо	Кредо	10.03
Утв.		Матвеев	Матвеев	4.04

Каркас

Лит	Лист	Листов
	1	2

Учреждение НГ-548 Ленинград

Копировал: Тр. Формат А4

Формат	Зона	Поз.	Обозначение	Наименование	Кол	Примеч.
Б4		10	Н912-01-008	Стойка		
				Уголок Б-40×40×4 ГОСТ 8509-72 Ст3 ГОСТ 535-79		
				L=486 h14	4	1,1 кг
Б4		11	Н912-01-009	Направляющая		
				Уголок Б-40×40×4 ГОСТ 8509-72 Ст3 ГОСТ 535-79		
				L=715 h14	4	1,7 кг

Н912-01-000 Лист 2

Копировал: Тр. Формат А4

Н912-00-000СБ

Типовой проект (Серия 5.416-2 Выпуск 4) Альбом

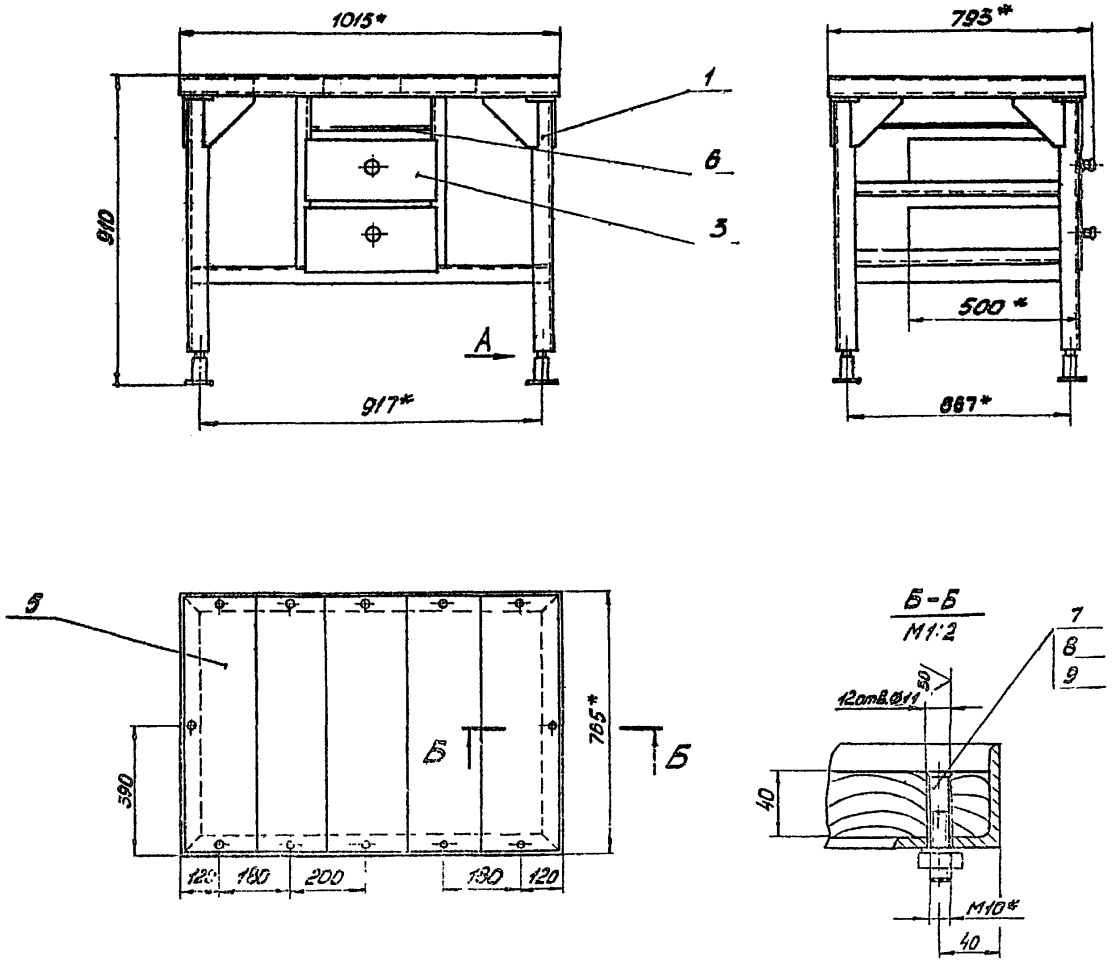

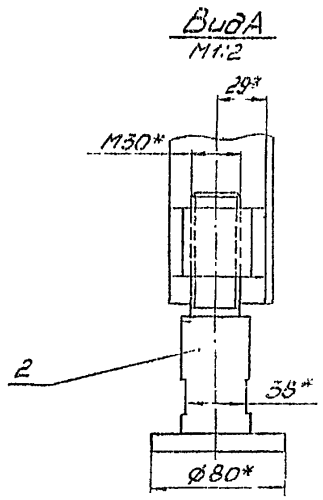

1* Размеры для справок.

2. Предельные отклонения размеров ± $\frac{IT14}{2}$.

3. Покрытие: грунтовка ГФ-0119 ГОСТ 23348-78, эмаль НЦ-132П, в 2 слоя, светлозеленая ГОСТ 6631-74.

					Н912-00-000СБ	
Изм.	Лист	Недокум.	Подп.	Дата	Подставка под плиту	91 1:10
Разраб.		Лукашевич		10.03		
Пров.		Кредо		10.03		Лист / Листов 1
Н.контр.		Кредо		10.03		Учреждение НГ-548
Утв.		Матвеев				Ленинград

Копировал: Формат А2

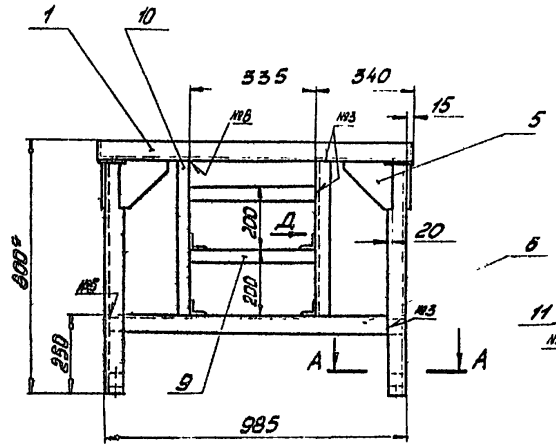

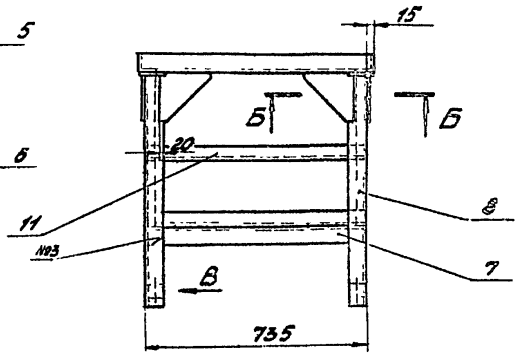

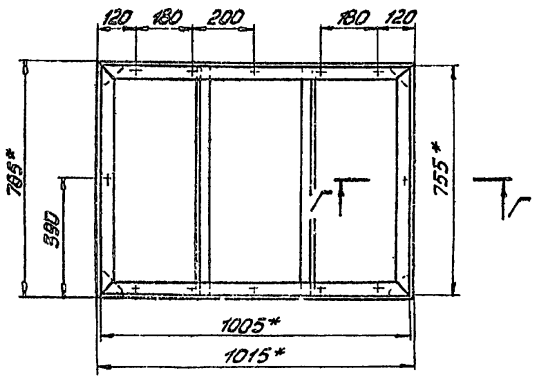

Б-Б
М1:2

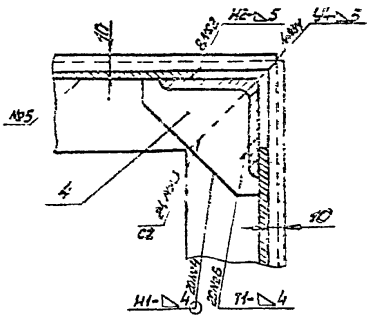

Г-Г
М1:2

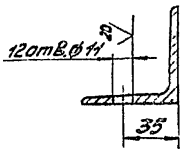

А-А
М1:2

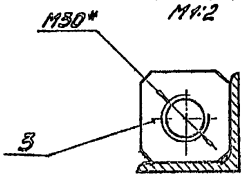

Вид Д
М1:2

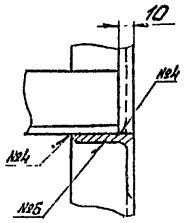

1.* Размеры для справок.
2. Предельные отклонения размеров h14 = ±IT14/2.
3. Шероховатость обрезных поверхностей Rz 80, остальных - Rz 40.
4. Сварные швы по ГОСТ 5264-80.

Вид В
М1:2

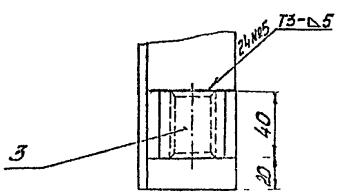

						Н912-01-000С5	
Изм.	Лист	№ докум.	Подпись	Дата			
Разраб.		Дмитриев				Коркас	Лит. / Масса / Масштаб
Пров.		Кесов					Лит. / 73 / 1:12
Н.контр.		Кесов					Ч. ГЛ. / Ч. ЭЛ. ПОСТ.
Нач.отд.		Митбрет					Ч. разрешение №5-ленинград

Копировал

Формат А4

Альбом

Типовой проект (Серия 5 416-2 Выпуск 4)

Н912-01-002

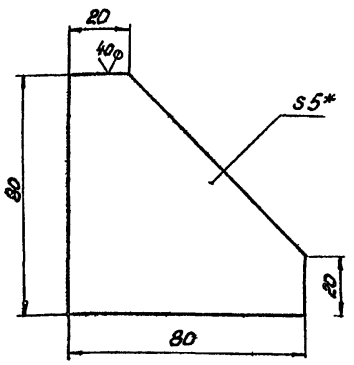

1.* Размер для справок.
2. Предельные отклонения размеров h14, $\pm \frac{IT14}{2}$.

Изм.	Лист	№ докум.	Подпись	Дата	Н912-01-002	Лит	Масса	Масштаб
Разраб.		Лукашевич		10.03	Косынка		0,2	1:1
Пров.		Кредо		10.03		Лист	Листов 1	
Н.контр.		Кредо		10.03	Лист Б6 ГОСТ 19903-74 / Ст3 ГОСТ 14637-79	Учреждение НГ-546 Ленинград		
Утв.		Матвеев		4.04				

Копировал: Формат А4

Н912-01-001

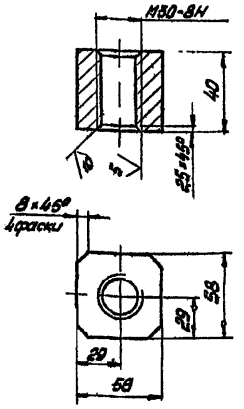

Неуказанные предельные отклонения размеров h14, $\pm \frac{IT14}{2}$.

Изм.	Лист	№ докум.	Подпись	Дата	Н912-01-001	Лит	Масса	Масштаб
Разраб.		Лукашевич		10.03	Бобышка		0,9	1:2
Пров.		Кредо		10.03		Лист	Листов 1	
Н.контр.		Кредо		10.03	Ст3 ГОСТ 380-71	Учреждение НГ-546 Ленинград		
Утв.		Матвеев		4.04				

Копировал: Формат А4

Н912-01-003

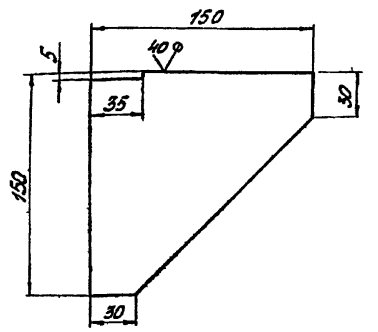

1.* Размер для справок.
2. Предельные отклонения размеров h14, $\pm \frac{IT14}{2}$.

Изм.	Лист	№ докум.	Подпись	Дата	Н912-01-003	Лит	Масса	Масштаб
Разраб.		Лукашевич		10.03	Косынка		0,8	1:2
Пров.		Кредо		10.03		Лист	Листов 1	
Н.контр.		Кредо		10.03	Лист Б5 ГОСТ 19903-74 / Ст3 ГОСТ [illegible]	Учреждение НГ-5'8 Ленинград		
Утв.		Матвеев		4.01				

Копировал: Формат А4

Н912-01-004

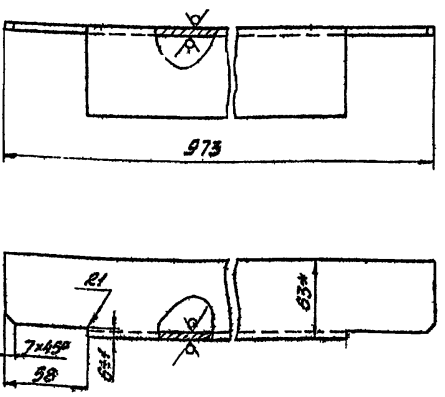

1.* Размер для справок.
2. Предельные отклонения размеров h14, $\pm \frac{IT14}{2}$.

Изм.	Лист	№ докум.	Подпись	Дата	Н912-01-004	Лит	Масса	Масштаб
Разраб.		Лукашевич		10.03	Связь		4,8	1:2
Пров.		Кредо		10.03		Лист	Листов 1	
Н.контр.		Кредо		10.03	Уголок Б-63×63×5 ГОСТ 8509-72 / Ст3 ГОСТ 535-79	Учреждение НГ-546 Ленинград		
Утв.		Матвеев		4.04				

Копировал: Формат А4

Альбом
Типовой проект (Серия 6.416-2 Выпуск 4)

Формат	Зона	Поз.	Обозначение	Наименование	Кол.	Примеч.
				Документация		
А4			Н912-01-100 СБ	Сборочный чертеж		
				Детали		
А4		1	Н912-01-101	Уголок	2	
		2	-01	Уголок	2	

Н912-01-100

Рамка

Учреждение ИГ548 Ленинград

Копировал

Формат А4

Н912-01-100СБ

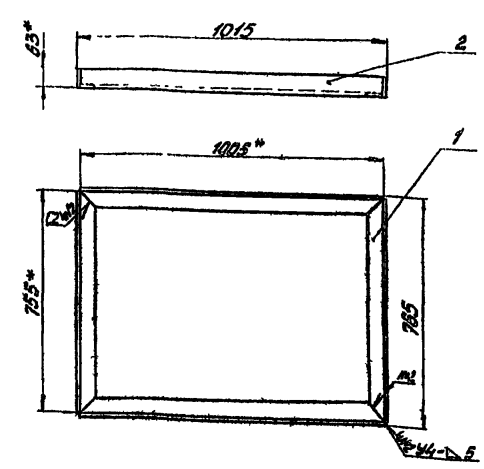

1.* Размеры для справок.
2 Предельные отклонения размеров ±IT14/2.
3 Сварные швы по ГОСТ 5264-80.

Н912-01-100СБ

Рамка

Лит. | Масса | Масштаб: 16,5 | 1:10

Лист | Листов 1

Учреждение ИГ548 Ленинград

Копировал

Формат А4

Н912-01-101

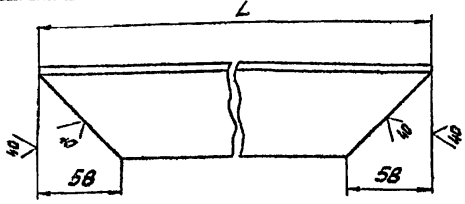

Обозначение	L, мм	Масса, кг
Н912-01-101	755	3,5
-01	1005	4,7

Предельные отклонения размеров h14, ±IT14/2.

Н912-01-101

Уголок

Лит. | Масса | Масштаб

Лист | Листов 1

Уголок Б-63×63×5 ГОСТ 8509-72 / Ст3 ГОСТ 535-79

Учреждение ИГ548 Ленинград

Копировал

Формат А4

Формат	Зона	Поз.	Обозначение	Наименование	Кол.	Примеч.
				Документация		
А4			Н912-02-000СБ	Сборочный чертеж		
				Детали		
А4		1	Н912-02-001	Винт	1	
А4		2	Н912-02-002	Пята	1	

Н912-02-000

Опора

Лит. | Масса | Масштаб

Лист | Листов 1

Учреждение ИГ548 Ленинград

Копировал

Формат А4

Типовой проект (Серия 5 4/76-2 Выпуск 4). Альбом

Н912-02-000СБ

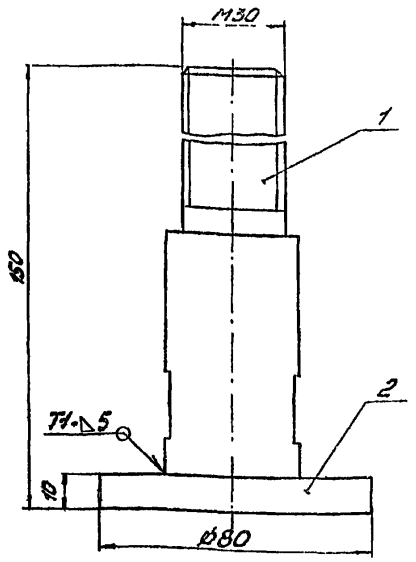

1. Размеры для справок.
2. Сварной шов по ГОСТ 5264-80.

Изм.	Лист	№ докум.	Подпись	Дата	Н912-02-000СБ	Лит	Масса	Масштаб
Разраб.		Лукашевич	Лукашевич	10.03	Опора		1,6	1:1
Пров.		Кредо	Кредо	10.03		Лист	Листов 1	
Н. контр.		Кредо	Кредо	10.03		Учреждение НГ-548 Ленинград		
Утв.		Матвеев	Матвеев	4.04				

Копировал: Формат А4

Н912-02-001

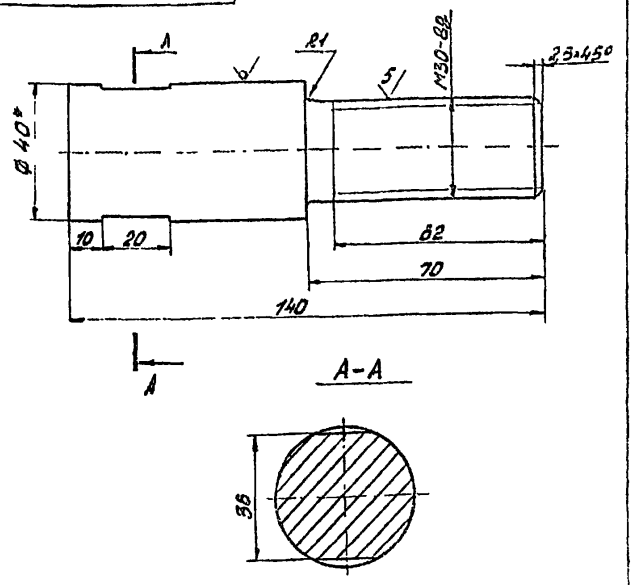

1. *Размер для справок.
2. Неуказанные предельные отклонения размеров h14, $\pm\frac{IT14}{2}$.

Изм.	Лист	№ докум.	Подпись	Дата	Н912-02-001	Лит	Масса	Масштаб
Разраб.		Лукашевич	Лукашевич	10.03	Винт		0,6	1:1
Пров.		Кредо	Кредо	10.03		Лист	Листов 1	
Н. контр.		Кредо	Кредо	10.03	Круг В40 ГОСТ 2590-71	Учреждение НГ-548 Ленинград		
Утв.		Матвеев	Матвеев	4.04	Ст 3 ГОСТ 535-79			

Копировал: Формат А4

Н912-02-002

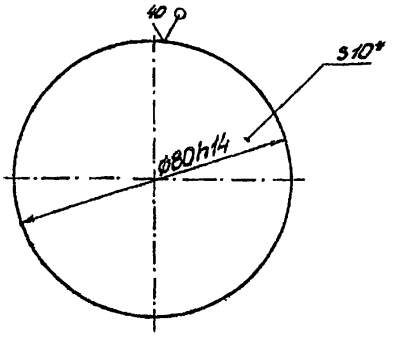

*Размер для справок.

Изм.	Лист	№ докум.	Подпись	Дата	Н912-02-002	Лит	Масса	Масштаб
Разраб.		Лукашевич	Лукашевич	10.03	Пята		0,4	1:1
Пров.		Кредо	Кредо	10.03		Лист	Листов 1	
Н. контр.		Кредо	Кредо	10.03	Лист Б10 ГОСТ 19903-74	Учреждение НГ-548 Ленинград		
Утв.		Матвеев	Матвеев	4.04	Ст 3 ГОСТ [illegible]			

Копировал: Формат А4

Формат	Зона	Поз.	Обозначение	Наименование	Кол.	Примеч.
				Документация		
А3			Н912-03-000СБ	Сборочный чертеж		
				Детали		
А3		1	Н912-03-001	Корпус ящика	1	
А3		2	Н912-03-002	Стенка	1	
А3		3	Н912-03-003	Ручка	1	

Изм.	Лист	№ докум.	Подпись	Дата	Н912-03-000	Лит	Лист	Листов
Разраб.		Лукашевич	Лукашевич	10.03	Ящик	Учреждение НГ-548 Ленинград		
Пров.		Кредо	Кредо	10.03				
Н. контр.		Кредо	Кредо	10.03				
Утв.		Матвеев	Матвеев	4.04				

Копировал: Формат А4

Альбом

Типовой проект (Серия 5.416-2 Выпуск 4)

Н912-03-000С5

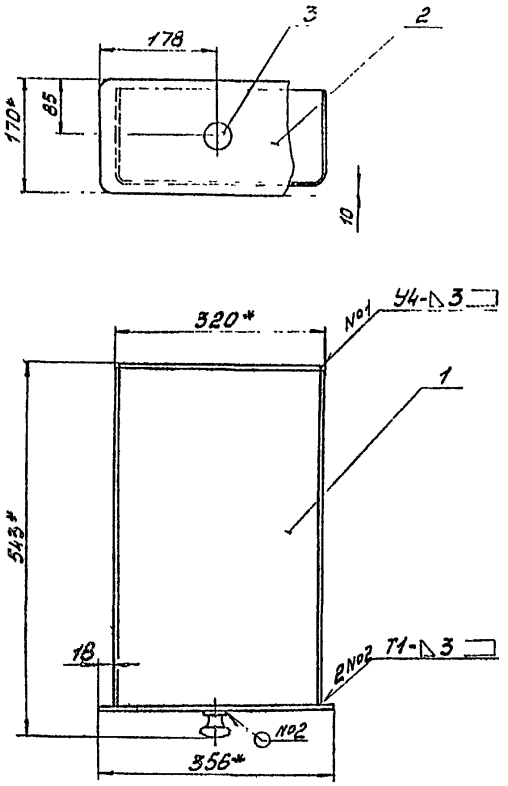

1.* Размер для справок.
2. Предельные отклонения размеров h14, $\pm\frac{IT14}{2}$.
3. Сварные швы по ГОСТ 5284-80.

Изм.	Лист	№ докум.	Подпись	Дата	Н912-03-000С5		
Разраб.		Лукашевич	Лукашевич	10.03	Ящик	Лит.	Масса 93	Масштаб 1:5
Пров.		Кредо	Кредо	10.03		Лист	Листов 1
Нконтр.		Кредо	Кредо	10.03		Учреждение 5-46 Ленинград	
Утв.		Матвеев	Матвеев	4.04			

Копировал: Гр. Формат А3

Н912-03-001

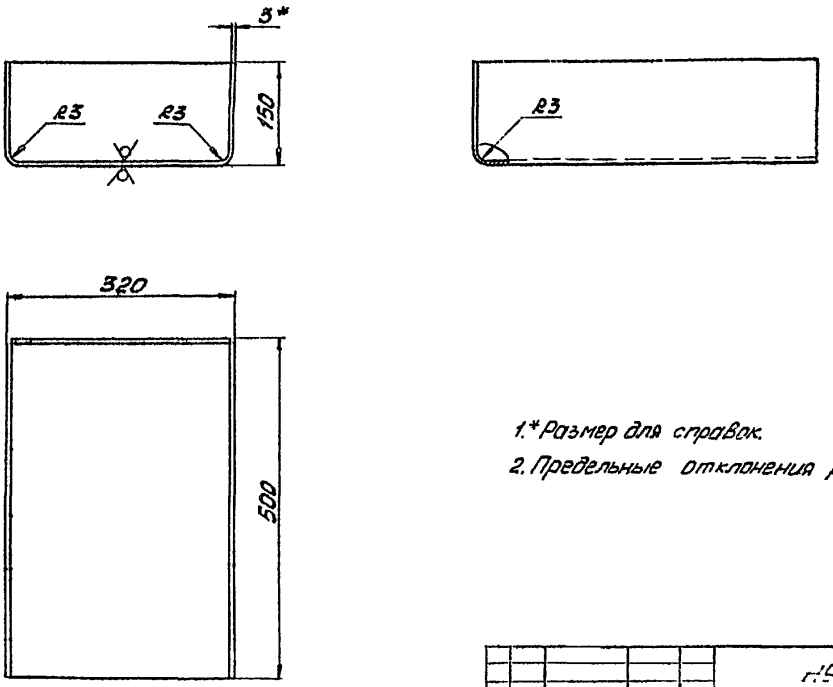

1.* Размер для справок.
2. Предельные отклонения размеров h14, $\pm\frac{IT14}{2}$.

Изм.	Лист	№ докум.	Подпись	Дата	Н912-03-001		
Разраб.		Лукашевич	Лукашевич	10.03	Корпус ящика	Лит.	Масса 7,5	Масштаб 1:5
Пров.		Кредо	Кредо	10.03		Лист	Листов 1
Нконтр.		Кредо	Кредо	1.03	Лист Б3 ГОСТ 19903-74	Учреждение 5-46 Ленинград	
Утв.		Матвеев	Матвеев	4.04	Ст. 3 ГОСТ 18523-70		

Копировал: Гр. Формат А3

Н912-03-002

Альбом

Типовой проект (Серия 5 4.16-2 Выпуск 4)

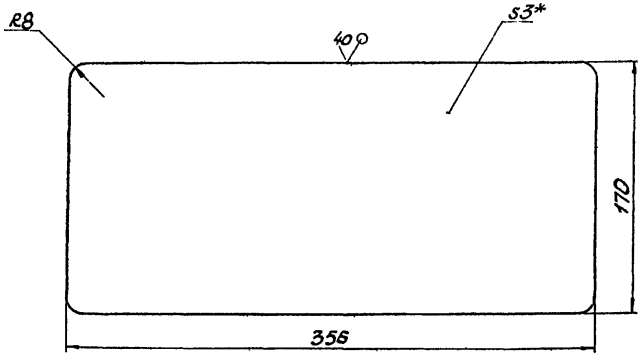

1* Размер для справок.
2 Предельные отклонения размеров $h14, \pm \frac{IT14}{2}$.

					Н912-03-002			
Изм.	Лист	№ докум.	Подпись	Дата	Стенка	Лит	Масса	Масштаб
Разраб.		Лукашевич	Лукашевич	10.03			1,4	1 2
Пров.		Кредо	Кредо	10.03		Лист	Листов 1	
Н.контр.		Кредо	Кредо	10.03	Лист Б3 ГОСТ 19903-74	Учреждение НГ-548		
Утв.		Матвеев	Матвеев	10.04	Ст 3 ГОСТ 16523-70	Ленинград		
					Копировал	Формат А3		

Н912-03-003

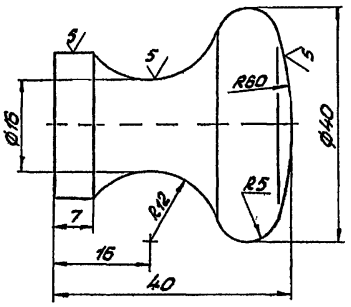

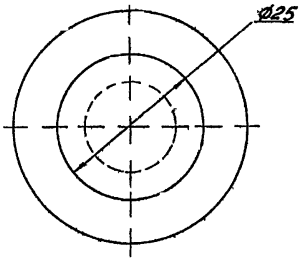

Предельные отклонения размеров $h14, \pm \frac{IT14}{2}$.

					Н912-03-003			
Изм.	Лист	№ докум.	Подпись	Дата	Ручка	Лит	Масса	Масштаб
Разраб.		Лукашевич	Лукашевич	10.03			0,2	2.1
Пров.		Кредо	Кредо	10.03		Лист	Листов 1	
Н.контр.		Кредо	Кредо	10.03	Ст 3 ГОСТ 380-71	Учреждение НГ-548		
Утв.		Матвеев	Матвеев	10.04		Ленинград		
					Копировал	Формат А3		

Формат	Зона	Поз	Обозначение	Наименование	Кол	Примеч
				Документация		
А2			Н913-00-000 СБ	Сборочный чертеж		
				Детали		
А4		1	Н913-00-001	Поперечина	2	
А4		2	Н913-00-002	Косынка	8	
Б4		3	Н913-00-003	Связь		
				Уголок Б-50×50×5 ГОСТ 8509-72 Ст3 ГОСТ 535-79		
				L=580 h14	2	2,1 кг
Б4		4	Н913-00-004	Связь		
				Уголок Б-50×50×5 ГОСТ 8509-72 Ст3 ГОСТ 535-79		
				L=680 h14	2	2,5 кг
Б4		5	Н913-00-005	Ребро		
				Уголок Б-50×50×5 ГОСТ 8509-72 Ст3 ГОСТ 535-79		
				L=700 h14	2	2,6 кг
Б4		6	Н913-00-006	Стойка		
				Уголок Б-50×50×5 ГОСТ 8509-72 Ст3 ГОСТ 535-79		
				L=775 h14	4	2,9 кг

Н913-00-000

Подставка под выпрямитель

Лит | Лист 1 | Листов 2

Управление ИГ-548 Ленинград

Копировал | Формат А4

Формат	Зона	Поз	Обозначение	Наименование	Кол	Примеч.
Б4		7	Н913-00-007	Опора		
				Лист Б5 ГОСТ 19903-74 Ст3 ГОСТ 14637-79		
				90×90 h14	4	0,3 кг
Б4		8	Н913-00-008	Настил		
				Лист Б5 ГОСТ 19903-74 Ст3 ГОСТ 14637-79		
				580×680 h14	1	14,9 кг

Н913-00-000

Лист 2

Копировал | Формат А4

Н913-00-001

40 V(V)

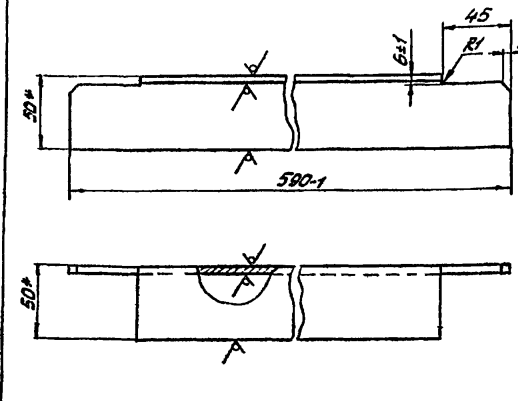

1. *Размеры для справок.
2. Неуказанные предельные отклонения размеров $\pm \frac{IT14}{2}$.

Н913-00-001

Поперечина

Лит | Масса 2,2 | Масштаб 1:2

Лист | Листов 1

Уголок Б-50×50×5 ГОСТ 8509-72 Ст3 ГОСТ 535-79

Управление ИГ-548 Ленинград

Копировал | Формат А4

Н913-00-002

V(V)

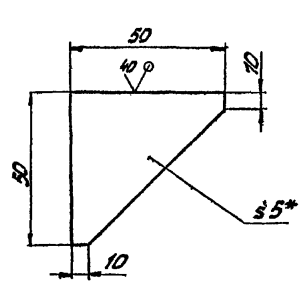

1* Размер для справок.
2. Предельные отклонения размеров h14, $\pm \frac{IT14}{2}$.

Н913-00-002

Косынка

Лит | Масса 0,4 | Масштаб 1:2

Лист | Листов 1

Лист Б5 ГОСТ 19903-74 Ст3 ГОСТ 14637-79

Управление ИГ-548 Ленинград

Копировал | Формат А4

Типовой проект (Серия 5.416-2 Выпуск 4) Альбом

Н913-00-000С6

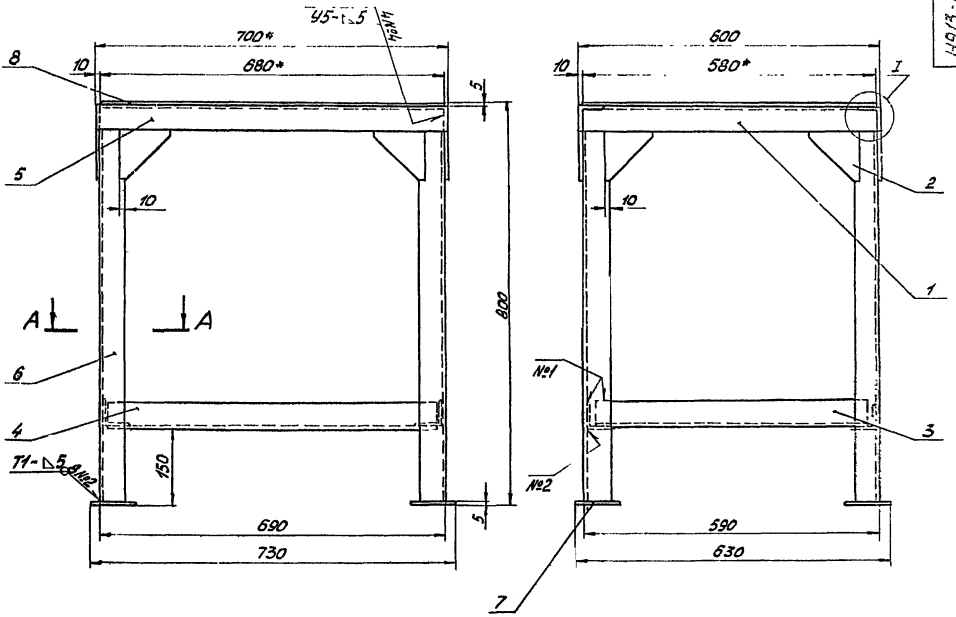

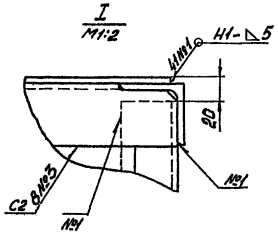

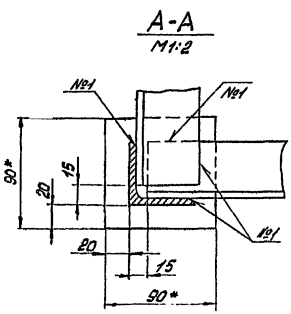

1.* Размеры для справок.

2. Предельные отклонения размеров $h14, \pm\frac{IT14}{2}$.

3. Шероховатость обрезных поверхностей $\overset{\text{за}}{\vee}$, остальных $\sim d$.

4. Сварные швы по ГОСТ 5264-80.

5. Покрытие: грунтовка ГФ-0119 ГОСТ 23343-78, эмаль НЦ-132П в 2 слоя, светло-зеленая ГОСТ 6631-74.

				Н913-00-000С6			
Изм.	Лист	№ докум.	Подпись	Дата	Подставка под выпрямитель	Лит.	Масса	Масштаб
Разраб.		Рукавов					51	1:5
Пров.		Кредо				Лист	Листов 1
Н.контр.		Кредо				Управление	
Утв.		Потвеев				Ленинград	

Альбом

Типовой проект (Серия 5.416-2 Выпуск 4)

№ строки	Обозначение	Наименование	Куда входит: Обозначение	Кол.	Общее кол.	Примечан
1						
2	Н932-00-000	Подставка под весы		1	1	
3	Н932-01-000	Каркас		1	2	
4	Н932-02-000	Ящик		1	4	
5	Н932-03-000	Опора				
6						
7						
8						
9						
10						
11						
12						
13						
14						
15						
16						
17						
18						
19						
20						
21						
22						
23						
24						
25						
26						

Инв. № подл. | Подпись и дата | Взам. инв. № | Инв. № дубл. | Подпись и дата

Изм.	Лист	№ докум.	Подпись	Дата
Разраб.		Лукашевич	[illegible]	10.03
Пров.		Кредо	Кредо	10.03
Н.контр.		Кредо	Кредо	10.03
Утв.		Матвеев	Матвеев	4.04

Н932-00-000 ВС

Подставка под весы

Ведомость спецификации

Лит. | Лист | Листов 1

Учреждение [illegible] Ленинград

Копировал: [illegible]

Формат А3

№ строки	Наименование	КОД ОКП	Обозначение документа на поставку	Поставщик	Куда входит (обозначение)	Количество: на изделие	в комплекте	на [illegible]	Всего	Примечание
1	Крепежные изделия									
2	Болт М8×45.56		ГОСТ 7798-70			12			12	
3										
4	Гайка М8.5		ГОСТ 5915-70			12			12	
5										
6	Шайба 8.65Г		ГОСТ 6402-70			12			12	
7										
8	Шайба 8.01.05		ГОСТ 6958-78			12			12	
9										
10										
11										
12										
13										
14										
15										
16										
17										
18										
19										
20										
21										
22										
23										
24										
25										

Инв. № подл. | Подпись и дата | Взам. инв. № | Инв. № дубл. | Подпись и дата

Изм.	Лист	№ докум.	Подпись	Дата
Разраб.		Лукашевич	[illegible]	10.03
Пров.		Кредо	Кредо	10.03
Н.контр.		Кредо	Кредо	10.03
Утв.		Матвеев	Матвеев	4.04

Н932-00-000 ВП

Подставка под весы

Ведомость покупных изделий

Лит. | Лист | Листов 1

Учреждение [illegible] Ленинград

Копировал: [illegible]

Формат А3

Альбом

Типовой проект (Серия 5.1.16-2 Выпуск 1)

Формат	Зона	Поз	Обозначение	Наименование	Кол	Примеч
				Документация		
А2			Н932-00-000 СБ	Сборочный чертеж		
А3			Н932-00-000 ВС	Ведомость спецификаций		
А3			Н932-00-000 ВП	Ведомость покупных изделий		
				Сборочные единицы		
А4		1	Н932-01-000	Каркас	1	
А4		2	Н932-02-000	Ящик	2	
А4		3	Н932-03-000	Опора	4	
				Детали		
Б4		4	Н932-00-001	Настил		
				Доска 32×100		
				гост 8486-66		
				L=442 h14	6	
Б4		5	Н932-00-002	Полка		
				Фанера клееная		
				ФСФ5 гост 3916-69		
				300×430 h14	1	

Подпись и дата | Взам. инв. № | Инв. № дубл. | Подпись и дата | Инв. № подл.

Изм	Лист	№ докум	Подпись	Дата
Разраб	Лукашевич	[illegible]	[illegible]	[illegible]
Пров.	Кредо	Кредо	[illegible]	[illegible]
Н. контр.	Кредо	[illegible]	[illegible]	[illegible]
Утв.	Матвеев	[illegible]	[illegible]	[illegible]

Н932-00-000

Подставка под весы

Лит	Лист	Листов
	1	2

Учреждение ИГ-548 Ленинград

Копировал [illegible] Формат А4

Формат	Зона	Поз	Обозначение	Наименование	Кол	Примеч
				Стандартные изделия		
		7		Болт М8×45.56		
				гост 7798-70	12	
		8		Гайка М8.5		
				гост 5915-70	12	
		9		Шайба 8.65 Г		
				гост 6402-70	12	
		10		Шайба 8.01.05		
				гост 6958-78	12	

Подпись и дата | Взам. инв. № | Инв. № дубл. | Подпись и дата | Инв. № подл.

Изм	Лист	№ докум	Подпись	Дата

Н932-00-000

Лист 2

Копировал [illegible] Формат А4

Формат	Зона	Поз	Обозначение	Наименование	Кол	Примеч
				Документация		
А2			Н932-01-000 СБ	Сборочный чертеж		
				Детали		
А4		1	Н932-01-001	Уголок	2	
		2	-01	Уголок	2	
А4		3	Н932-01-002	Бобышка	4	
Б4		4	Н932-01-003	Связь		
				Уголок Б-63×63×4 гост 8509-72 / Ст3 гост 535-79		
				L=570 h14	2	1,25кг
Б4		5	Н932-01-004	Связь		
				Уголок Б-63×63×4 гост 8509-72 / Ст3 гост 535-79		
				L=358 h14	2	0,7кг
Б4		6	Н932-01-005	Стойка		
				Уголок Б-63×63×4 гост 8509-72 / Ст3 гост 535-79		
				L=604 h14	4	1,25кг
Б4		7	Н932-01-006	Стойка		
				Уголок Б-63×63×4 гост 8509-72 / Ст3 гост 535-79		
				L=714 h14	4	1,5кг

Подпись и дата | Взам. инв. № | Инв. № дубл. | Подпись и дата | Инв. № подл.

Изм	Лист	№ докум	Подпись	Дата
Разраб	Лукашевич	[illegible]	[illegible]	[illegible]
Пров.	Кредо	Кредо	[illegible]	[illegible]
Н. контр.	Кредо	Кредо	[illegible]	[illegible]
Утв.	Матвеев	[illegible]	[illegible]	[illegible]

Н932-01-000

Каркас

Лит	Лист	Листов
	1	2

Учреждение ИГ-548 Ленинград

Копировал [illegible]

Формат	Зона	Поз	Обозначение	Наименование	Кол	Примеч
Б4		8	Н932-01-007	Направляющая		
				Уголок Б-32×32×4 гост 8509-72 / Ст3 гост 535-79		
				L=430 h14	6	0,7кг
Б4		9	Н932-01-008	Стенка		
				Лист Б1.5 гост 19903-74 / Ст3 гост 16523-70		
				398×624 h14	2	2,9кг
Б4		10	Н932-01-009	Лист		
				Лист Б1.5 гост 19903-74 / Ст3 гост 16523-70		
				93×624 h14	2	0,7кг
Б4		11	Н932-01-010	Полка		
				Уголок Б-20×20×4 гост 8509-72 / Ст3 гост 535-79		
				L=330 h14	2	0,3кг

Подпись и дата | Взам. инв. № | Инв. № дубл. | Подпись и дата | Инв. № подл.

Изм	Лист	№ докум	Подпись	Дата

Н932-01-000

Лист 2

Копировал [illegible] Формат А4

Н932-00-000СБ

Типовой проект (Серия 5.416-2 Альбом Выпуск 4)

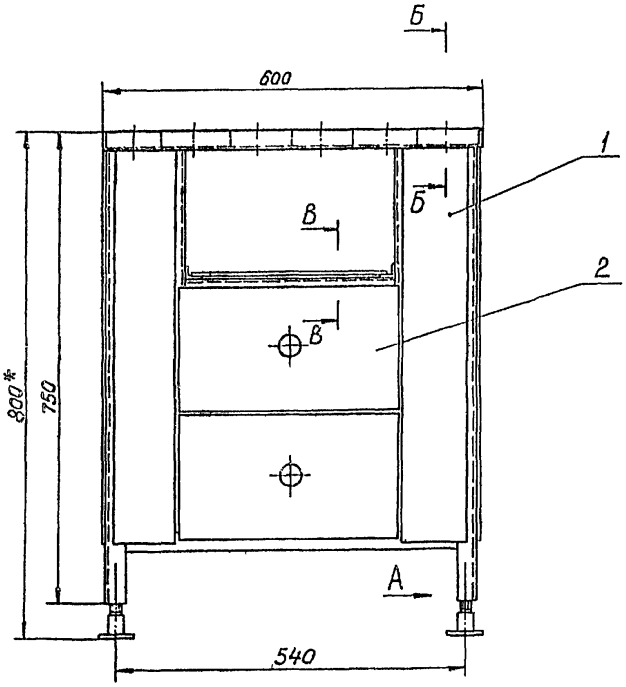

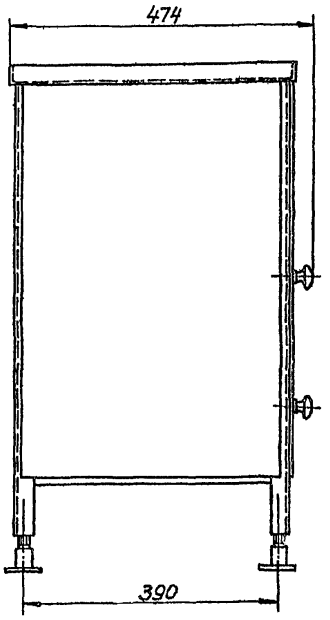

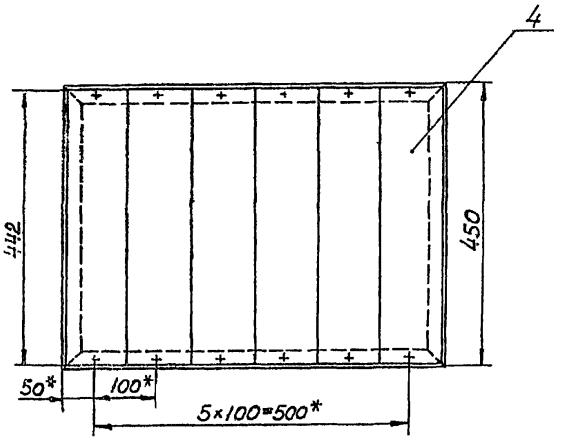

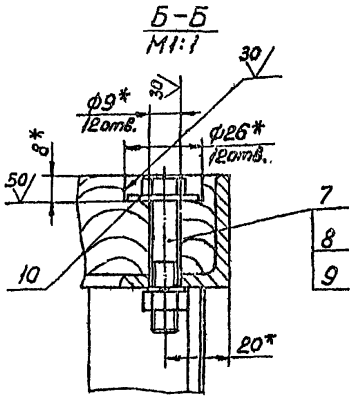

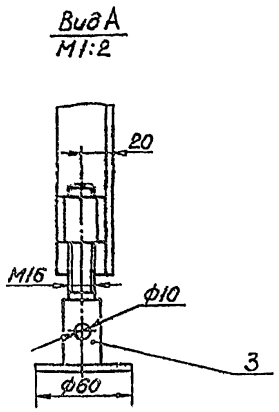

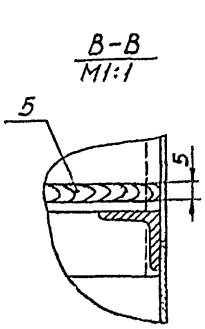

1. Размеры, кроме обозначенных *, для справок.
2. Предельные отклонения размеров Н14, h14, $\pm\frac{IT14}{2}$.
3. Покрытие: грунтовка ГФ-0119 ГОСТ 23343-78, эмаль НЦ-132П в 2 слоя, светло-зеленая ГОСТ 6631-74.

						Н932-00-000СБ		
Изм.	Лист	№ докум.	Подпись	Дата	Подставка под весы	Лит.	Масса	Масштаб
Разраб.		Лукашевич		10.01			54	1:5
Пров.		Кредо		10.01		Лист	Листов 1	
Н. контр.		Кредо		10.01		Учреждение ИГ-543 Ленинград		
Утв.		Матвеев		10.01				

Копировал

Формат А2

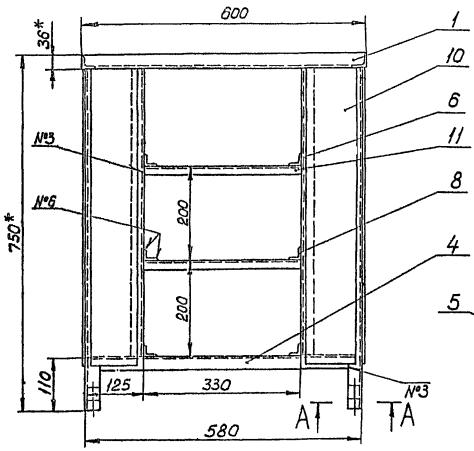

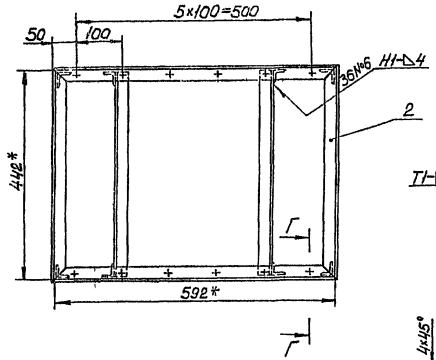

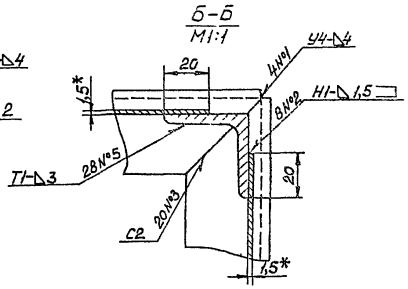

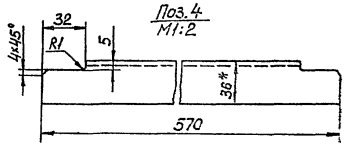

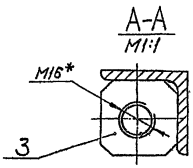

1.* Размеры для справок.
2. Предельные отклонения размеров $h14, h14, \pm\frac{IT14}{2}$.
3. Шероховатость обрезных поверхностей $\sqrt{80}$, отверстий $\sqrt{20}$, остальных $\sqrt{}$.
4. Сварные швы по ГОСТ 5264-80.

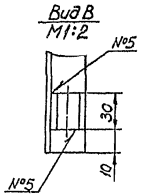

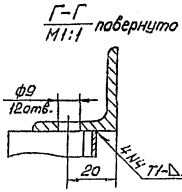

								1932-01-000СБ	
Изм.	Лист	№ докум.	Подп.	Дата					
Разраб.		Кулешов		10.86	Каркас		Лит.	Масса	Масштаб
Пров.		Кравс		10.86				35	1:5
Н. контр.		Кравс		10.86			Лист	Листов 1	
Утв.		Матвеев		10.86			Челябинский Промстройпроект		

Копировал Формат А4

Выпуск 4)

Н932-01-001

40 (√)

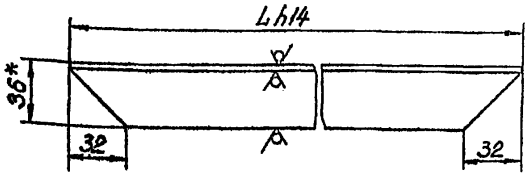

1. *Размер для справок.
2. Предельные отклонения размеров $\pm\frac{JT14}{2}$.

Изм.	Лист	№ докум.	Подпись	Дата	Н932-01-001	Лит	Масса	Масштаб
Разраб.		Лукашевич	[illegible]	10.03	Уголок		см. табл.	1:2
Пров.		Кредо	Кредо	10.03		Лист	Листов 1	
Н. контр.		Кредо	Кредо	10.03	Уголок Б-36х36х4 гост 8509-72 / Ст3 гост 535-79	Учреждение ИГ-548 Ленинград		
Утв.		Матвеев	[illegible]	4.04				

Копировал: [illegible] Формат А4

Н932-01-002

20 (√)

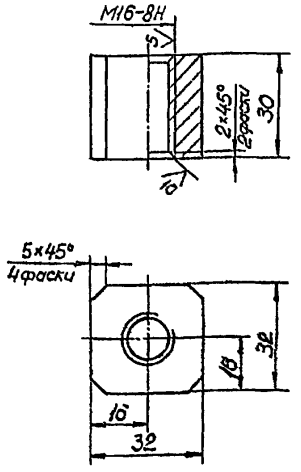

Неуказанные предельные отклонения размеров $h14, \pm\frac{JT14}{2}$.

Изм.	Лист	№ докум.	Подпись	Дата	Н932-01-002	Лит	Масса	Масштаб
Разраб.		Лукашевич	[illegible]	10.03	Бабышка		0,15	1:1
Пров.		Кредо	Кредо	10.03		Лист	Листов 1	
Н. контр.		Кредо	Кредо	10.03	Ст3 гост 380-71	Учреждение ИГ-548 Ленинград		
Утв.		Матвеев	[illegible]	4.04				

Копировал: [illegible] Формат А4

Н932-02-001

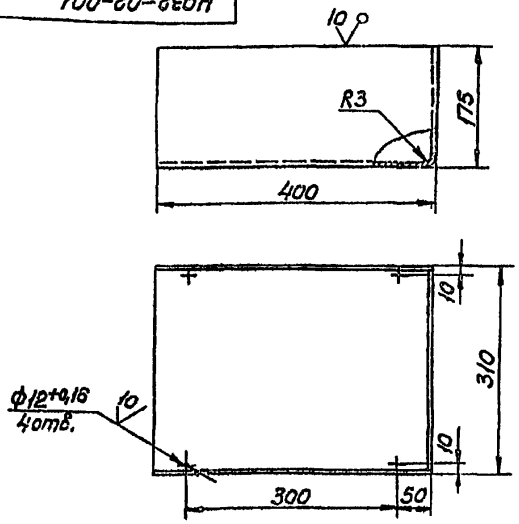

Неуказанные предельные отклонения размеров $h14, \pm\frac{JT14}{2}$.

Изм.	Лист	№ докум.	Подпись	Дата	Н932-02-001	Лит	Масса	Масштаб
Разраб.		Лукашевич	[illegible]	10.03	Каркас		3,7	1:5
Пров.		Кредо	Кредо	10.03		Лист	Листов 1	
Н. контр.		Кредо	Кредо	10.03	Лист Б1,5 гост 19903-74 / Ст3 гост 16523-70	Учреждение ИГ-548 Ленинград		
Утв.		Матвеев	[illegible]	4.04				

Копировал: [illegible] Формат А4

Формат	Зона	Поз.	Обозначение	Наименование	Кол.	Примеч.
				Документация		
А2			Н932-02-000СБ	Сборочный чертеж		
				Детали		
А4		1	Н932-02-001	Каркас	1	
А4		2	Н932-02-002	Подпятник	4	
А4		3	Н932-02-003	Стенка	1	
А4		4	Н932-02-004	Шайба	1	
А4		5	Н932-02-005	Ручка	1	

Изм.	Лист	№ докум.	Подпись	Дата	Н932-02-000	Лит	Лист	Листов
Разраб.		Лукашевич	[illegible]	10.03	Ящик			1
Пров.		Кредо	Кредо	10.03		Учреждение ИГ-548 Ленинград		
Н. контр.		Кредо	Кредо	[illegible]				
Утв.		Матвеев	[illegible]	4.04				

Копировал: [illegible] Формат А4

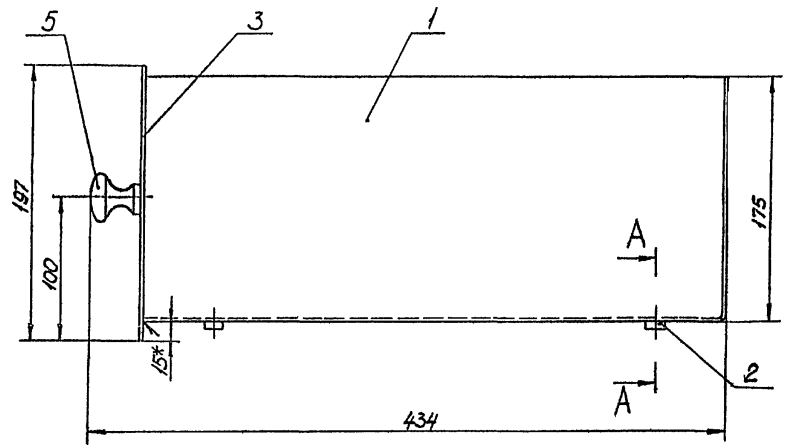

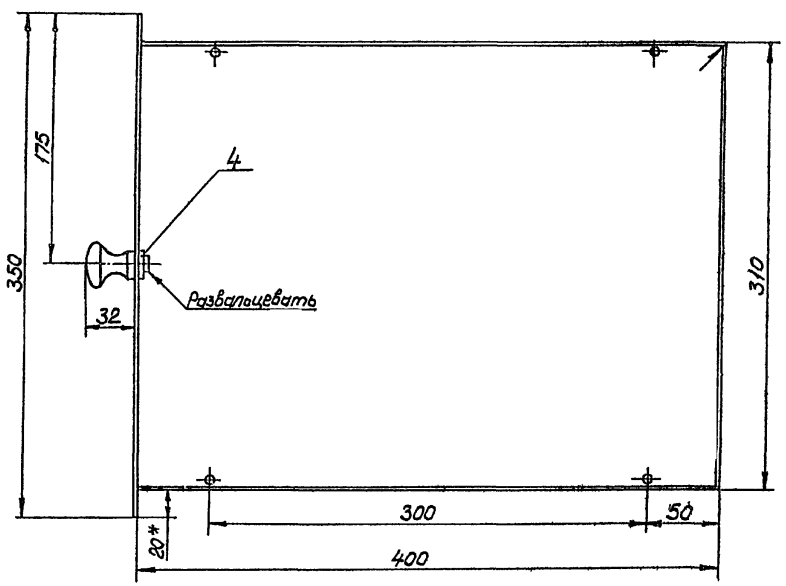

1. Размеры, кроме обозначенных *, для справок.
2. Предельные отклонения размеров $\pm \frac{IT14}{2}$.
3. Сварка ручная электродуговая.
4. Соединение подшипника поз. 2 с поз. 1 произвести клеем БФ-2 ГОСТ 12172-74

А-А
М1:1

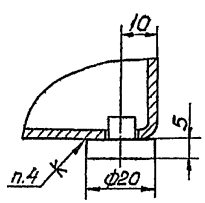

					Н932-02-000 СБ		
Изм.	Лист	№ докум.	Подпись	Дата		Лит.	Масса	Масштаб
Разраб.		Лысенцевич		10.01	Ящик		4,6	1:2
Пров.		Кредо		10.01		Лист	Листов 1
Н. контр.		Кредо		10.01		Учреждение НГ-548 Ленинград	
Утв.		Матвеев		10.01			

Инв. № подл. | Подпись и дата | Взам. инв. № | Инв. № дубл. | Подпись и дата

Н932-02-002

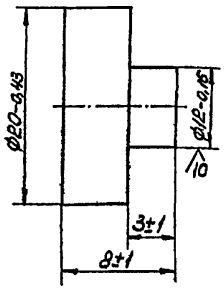

Изм.	Лист	№ докум.	Подпись	Дата	Н932-02-002		
Разраб.		Лукашевич		10.03	Подпятник	Лит.	Масса 0,01	Масштаб 5:1
Пров.		Кредо		10.03		Лист	Листов 1
Н. контр.		Кредо		10.03	Фторопласт 4 ГОСТ 10007-80	Учреждение ИГ-548 Ленинград	
Утв.		Матвеев		10.03			

Копировал: Формат А4

Н932-02-003

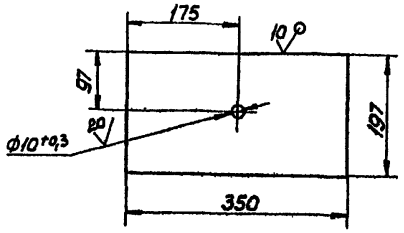

Неуказанные предельные отклонения размеров $h14, \pm\frac{IT14}{2}$.

Изм.	Лист	№ докум.	Подпись	Дата	Н932-02-003		
Разраб.		Лукашевич		10.03	Стенка	Лит.	Масса 0,7	Масштаб 1:5
Пров.		Кредо		10.03		Лист	Листов 1
Н. контр.		Кредо		10.03	Лист Б1,5 ГОСТ 19903-74 Ст3 ГОСТ 16523-70	Учреждение ИГ-548 Ленинград	
Утв.		Матвеев		10.03			

Копировал: Формат А4

Н932-02-004

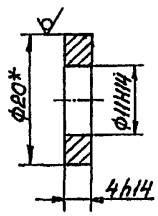

*Размер для справок.

Изм.	Лист	№ докум.	Подпись	Дата	Н932-02-004		
Разраб.		Лукашевич		10.03	Шайба	Лит.	Масса 0,006	Масштаб 2:1
Пров.		Кредо		10.03		Лист	Листов 1
Н. контр.		Кредо		10.03	Круг В20 ГОСТ 2590-71 Ст3 ГОСТ 535-79	Учреждение ИГ-548 Ленинград	
Утв.		Матвеев		10.03			

Н932-02-005

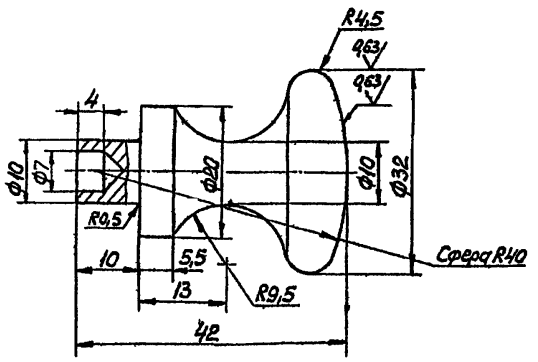

Предельные отклонения размеров $H14, h14, \pm\frac{IT14}{2}$.

Изм.	Лист	№ докум.	Подпись	Дата	Н932-02-005		
Разраб.		Лукашевич		10.03	Ручка	Лит.	Масса 0,1	Масштаб 2:1
Пров.		Кредо		10.03		Лист	Листов 1
Н. контр.		Кредо		10.03	Сталь 15 ГОСТ 1050-74	Учреждение ИГ-548 Ленинград	
Утв.		Матвеев		10.03			

Альбом

Типовой проект (Серия 5.416-2 Выпуск 4)

Формат	Зона	Поз.	Обозначение	Наименование	Кол.	Примеч.
				Документация		
А4			Н932-03-000СБ	Сборочный чертеж		
				Детали		
А4		1	Н932-03-001	Винт	1	
А4		2	Н932-03-002	Пята	1	

Н932-03-000

Изм.	Лист	№ докум.	Подпись	Дата
Разраб.		Лукашевич		10.23
Пров.		Кредо		10.23
Н.контр.		Кредо		10.23
Утв.		Матвеев		10.23

Опора

Лит.	Масса	Масштаб
Лист	Листов 1	

Учреждение ИГ-548 Ленинград

Копировал | Формат А4

Н932-03-000СБ

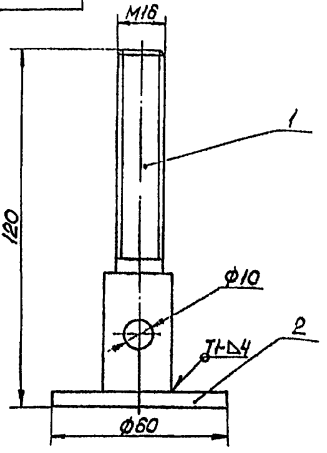

1. Размеры для справок.
2. Сварной шов по ГОСТ 5264-80.

Изм.	Лист	№ докум.	Подпись	Дата
Разраб.		Лукашевич		10.23
Пров.		Кредо		10.23
Н.контр.		Кредо		10.23
Утв.		Матвеев		10.23

Опора

Лит.	Масса	Масштаб
		1:1
Лист	Листов 1	

Учреждение ИГ-548 Ленинград

Копировал | Формат А4

Н932-03-001

20 √(М)

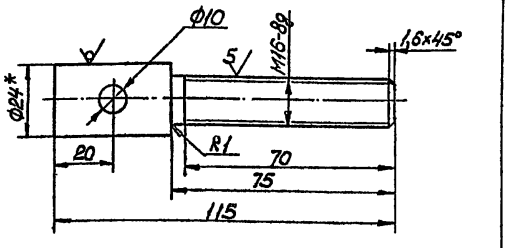

1. * Размер для справок.
2. Неуказанные предельные отклонения размеров H14, h14, $\pm\frac{IT14}{2}$.

Изм.	Лист	№ докум.	Подпись	Дата
Разраб.		Лукашевич		10.23
Пров.		Кредо		10.23
Н.контр.		Кредо		10.23
Утв.		Матвеев		10.23

Винт

Лит.	Масса	Масштаб
	0,2	1:1
Лист	Листов 1	

Круг В24 ГОСТ 2590-71 / Ст3 ГОСТ 535-79

Учреждение ИГ-548 Ленинград

Копировал | Формат А4

Н932-03-002

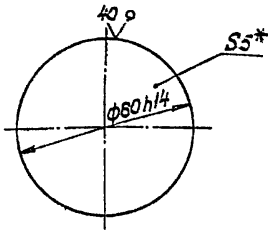

*Размер для справок.

Изм.	Лист	№ докум.	Подпись	Дата
Разраб.		Лукашевич		10.23
Пров.		Кредо		10.23
Н.контр.		Кредо		10.23
Утв.		Матвеев		10.23

Пята

Лит.	Масса	Масштаб
	0,15	1:1
Лист	Листов 1	

Лист Б5 ГОСТ 19903-74 / Ст3 ГОСТ 14637-79

Учреждение ИГ-548 Ленинград

Копировал | Формат А4

Альбом
Типовой проект (Серия 5.416-2 Выпуск 4)

Формат	Обозначение	Наименование	Куда входит: Обозначение	Куда входит: кол.	Общее кол.	Примечание
	1					
	2	Н929-00-000	Ларь для обтирочных материалов			
	3					
	4					
	5	Н929-01-000	Каркас	1	1	
	6					
	7	Н929-02-000	Петля	1	2	
	8					
	9	Н929-03-000	Петля	1	1	
	10					
	11	Н929-04-000	Крышка	1	1	
	12					
	13					
	14					
	15					
	16					
	17					
	18					
	19					
	20					
	21					
	22					
	23					
	24					
	25					
	26					

Инв. № подл. | Подпись и дата | Взам. инв. № | Инв. № дубл. | Подпись и дата

Изм.	Лист	№ докум.	Подпись	Дата
Разраб.		Пилишевич		10.01
Пров.		Кредо		10.01
Н. контр.		Кредо		10.01
Утв.		Матвеев		10.01

Н929-00-000 ВС

Ларь для обтирочных материалов

Ведомость спецификаций

Лит.	Лист	Листов
		1

Учреждение ИГ-548 Ленинград

Копировал: Пр

Формат А3

Формат	Зона	Поз.	Обозначение	Наименование	Кол.	Примеч.
				Документация		
А2			Н929-00-000 СБ	Сборочный чертеж		
А3			Н929-00-000 ВС	Ведомость спецификаций		
				Сборочные единицы		
А4		1	Н929-01-000	Каркас	1	
А4		2	Н929-02-000	Петля	2	
А4		3	Н929-03-000	Петля	1	
А4		4	Н929-04-000	Крышка	1	
				Детали		
А4		5	Н929-00-001	Ушко	1	

Инв. № подл. | Подпись и дата | Взам. инв. № | Инв. № дубл. | Подпись и дата

Изм.	Лист	№ докум.	Подпись	Дата
Разраб.		Пилишевич		10.01
Пров.		Кредо		10.01
Н. контр.		Кредо		10.01
Утв.		Матвеев		10.01

Н929-00-000

Ларь для обтирочных материалов

Литера	Лист	Листов
		1

Учреждение ИГ-548 Ленинград

Н929-00-001

5 (√)

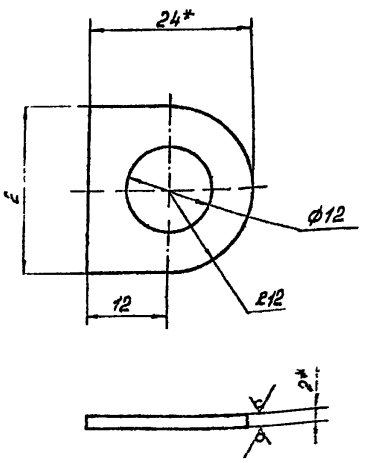

1.* Размер для справок.

2. Предельные отклонения размеров $H14, h14, \pm\frac{IT14}{2}$.

Инв. № подл. | Подпись и дата | Взам. инв. № | Инв. № дубл. | Подпись и дата

Изм.	Лист	№ докум.	Подпись	Дата
Разраб.		Пилишевич		10.01
Пров.		Кредо		10.01
Н. контр.		Кредо		10.01
Утв.		Матвеев		10.01

Н929-00-001

Ушко

Литера	Масса	Масштаб
		2:1

Лист	Листов
	1

Лист Б2 ГОСТ 19903-74
Ст3 ГОСТ 14637-79

Учреждение ИГ-548 Ленинград

Альбом

Типовой проект (Серия 5.416-2 Выпуск 4)

Н929-00-000СБ

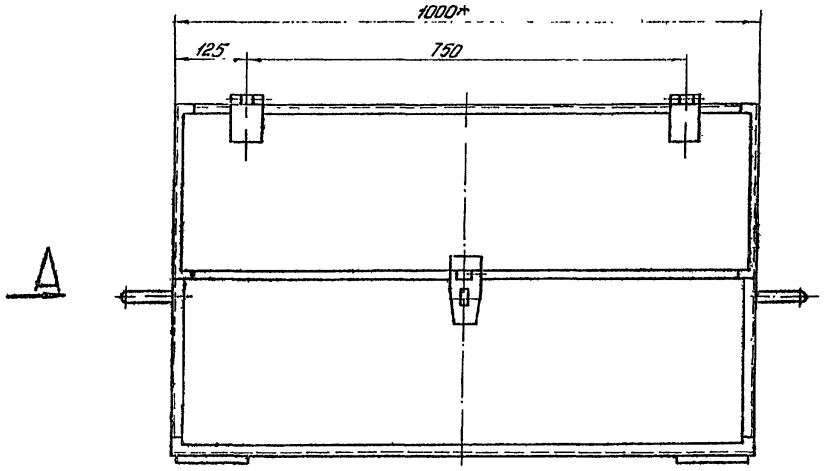

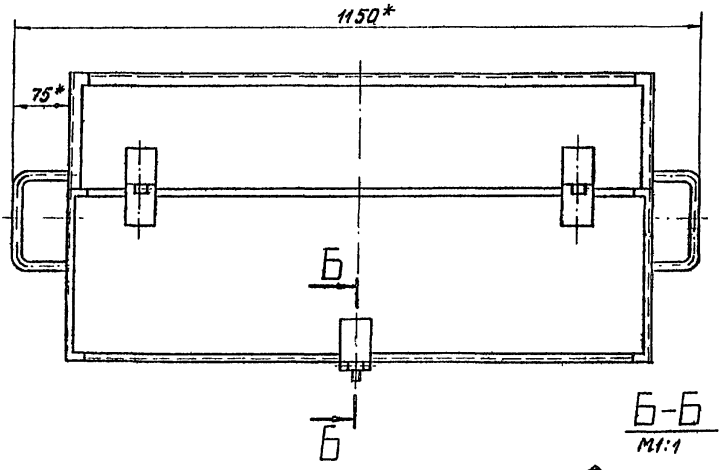

Б-Б повернуто
М1:1

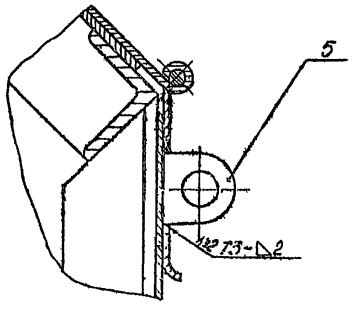

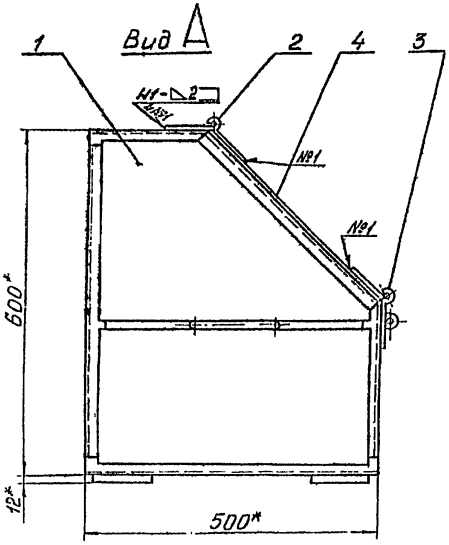

1.*Размеры для справок.
2. Предельные отклонения размеров ± $\frac{IT14}{2}$.
3. Сварные швы по ГОСТ 5264-80.
4. Покрытие: грунтовка ГФ-0119 ГОСТ 23343-78, эмаль НЦ-132П в 2 слоя, светлозеленая ГОСТ 6631-74.

Изм.	Лист	№ докум.	Подпись	Дата	Н929-00-000СБ			
Разраб.		Лукашевич	Лукашевич	12.03	Ларь для обтирочных материалов	Литера	Масса	Масштаб
Пров.		Кредо	Кредо	12.03			50	1:5
						Лист	Листов 1	
Н. контр.		Кредо	Кредо	12.03		Учреждение ИГ-548 Ленинград		
Н. З.		Мольцев	Мольцев	12.03				

Копировал

Формат А2

Альбом

Типовой проект (Серия 5.416-2 Выпуск 4)

Формат	Зона	Поз	Обозначение	Наименование	Кол	Примеч
				Документация		
А2			Н929-01-000СБ	Сборочный чертеж		
				Детали		
А3		1	Н929-01-001	Уголок	2	
А3		2	Н929-01-002	Уголок	3	
А4		3	Н929-01-003	Уголок	1	
		4	-01	Уголок	1	
А4		5	Н929-01-004	Уголок	1	
		6	-01	Уголок	1	
А4		7	Н929-01-005	Платик	4	
А4		8	Н929-01-006	Уголок	2	
		9	-01	Уголок	2	
А4		10	Н929-01-007	Ручка	2	
А4		11	Н929-01-008	Лист	2	
Б4		13	Н929-01-010	Лист		
				Лист Б1,5 ГОСТ 19903-74 Ст3 ГОСТ 16523-70		
				238×456 h14	2	1,3 кг
Б4		14	Н929-01-011	Лист		
				Лист Б2 ГОСТ 19903-74 Ст3 ГОСТ 16523-70		
				476×976 h14	1	7,3 кг

Изм	Лист	№ докум	Подпись	Дата
Разраб.		Лукашевич		10.03
Пров.		Кредо	Кредо	10.03
Н контр.		Кредо	Кредо	10.03
Утв.		Матвеев	Матвеев	4.04

Н929-01-000

Каркас

Лит	Лист	Листов
	1	2

Учреждение НГ-548 Ленинград

Копировал: [illegible] Формат А4

Формат	Зона	Поз	Обозначение	Наименование	Кол	Примеч
Б4		15	Н929-01-012	Уголок		
				Уголок Б-32×32×4 ГОСТ 8509-72 Ст3 ГОСТ 535-79		
				L=536 h14	2	0,96 кг
Б4		16	Н929-01-013	Уголок		
				Уголок Б-32×32×4 ГОСТ 8509-72 Ст3 ГОСТ 535-79		
				L=134 h14	2	0,25 кг
Б4		17	Н929-01-014	Лист		
				Лист Б1,5 ГОСТ 19903-74 Ст3 ГОСТ 16523-70		
				456×956 h14	1	5,2 кг
Б4		18	Н929-01-015	Лист		
				Лист Б1,5 ГОСТ 19903-74 Ст3 ГОСТ 16523-70		
				178×956 h14	1	2,0 кг
Б4		19	Н929-01-016	Лист		
				Лист Б1,5 ГОСТ 19903-74 Ст3 ГОСТ 16523-70		
				278×956 h14	1	3,2 кг

Изм	Лист	№ докум	Подпись	Дата

Н929-01-000

Лист 2

Копировал: [illegible] Формат А4

Н929-01-001

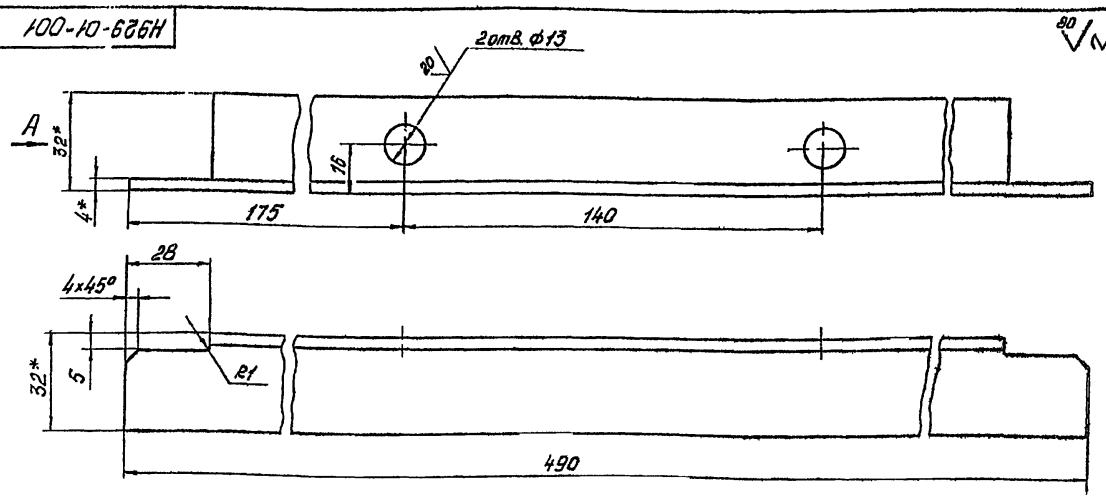

1.* Размеры для справок.

2. Предельные отклонения размеров H14, h14, $\pm\frac{IT14}{2}$.

Вид А

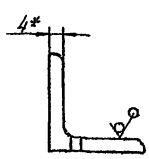

Изм	Лист	№ докум	Подпись	Дата
Разраб.		Лукашевич		10.03
Пров.		Кредо	Кредо	10.03
Н контр.		Кредо	Кредо	10.03
Утв.		Матвеев	Матвеев	4.04

Н929-01-001

Уголок

Лит	Масса	Масштаб
	0,9	1:1

Лист | Листов 1

Уголок Б-32×32×4 ГОСТ 8509-72 Ст3 ГОСТ 535-79

Учреждение НГ-548 Ленинград

Копировал: [illegible] Формат А3

Типовой проект (Серия 5.416-2 Выпуск 4) Альбом

Н929-01-000СБ

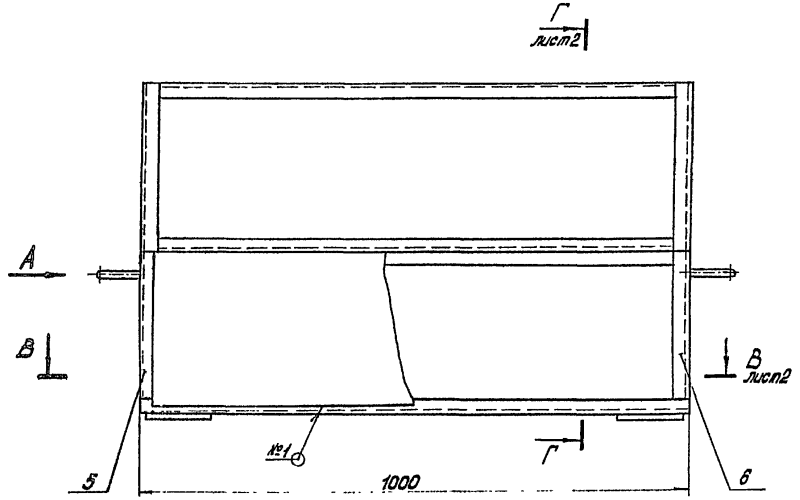

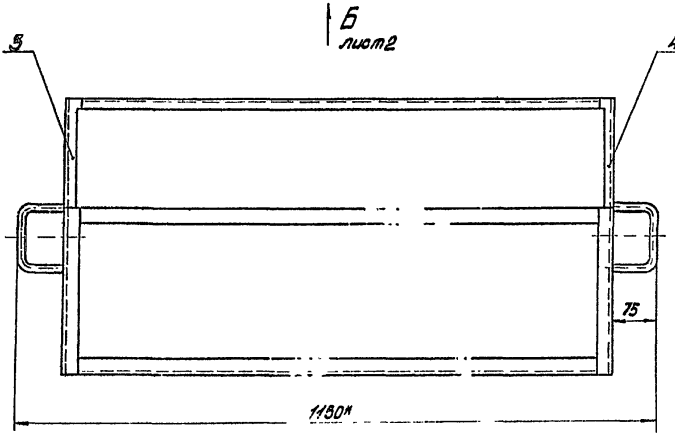

Вид А

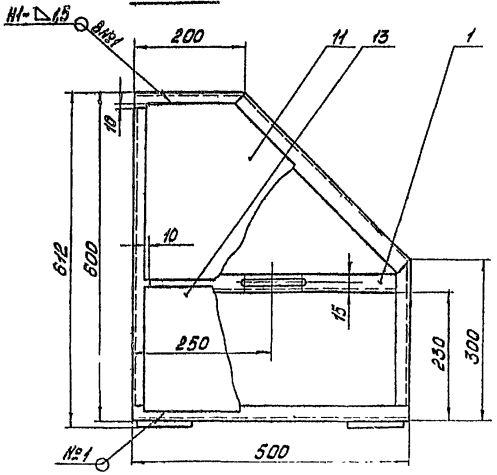

1. * Размер для справок.
2. Предельные отклонения размеров h14, ± IT14/2.
3. Шероховатость обрезных поверхностей ∇, остальных ∇.
4. Сварные швы по ГОСТ 5264-80.

Изм.	Лист	Недокум.	Подпись	Дата	Н929-01-000СБ		
Разраб.		Лукашевич		10.03	Каркас	Лит.	Лист 1 / Листов 2
Пров.		Кредо		10.03			
Н.контр.		Кредо		10.03		Учреждение ИГЭИ Ленинград	
Утв.		Матвеев		10.03			

Копировал

Формат А2

Типовой проект (Серия 5416-2 Выпуск 4) Альбом

Н929-01-000 СБ

Вид Б лист 1

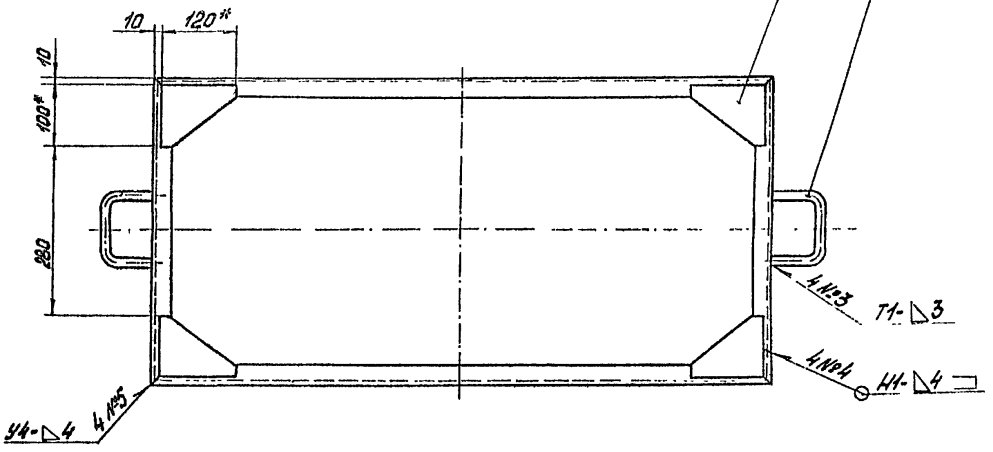

В-В лист 1

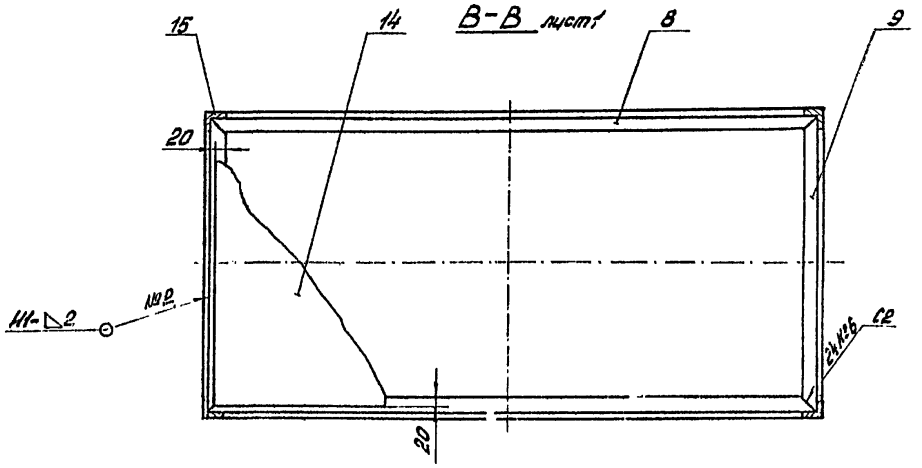

Г-Г лист 1

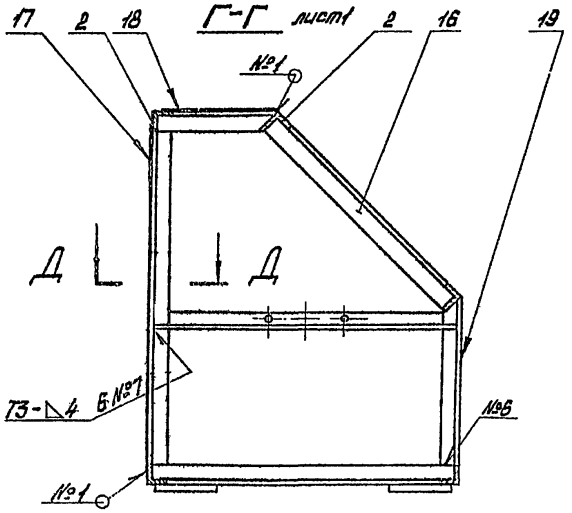

Д-Д

М1:1

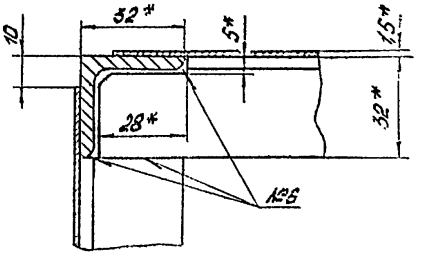

					Н929-01-000 СБ		
Изм.	Лист	№ докум.	Подпись	Дата	Каркас	Лит.	Масса	Масштаб
Разраб.		Лукашевич		10.03			—	—
Пров.		Кредо		10.03		Лист	Листов 2
Н. контр.		Кредо		10.03		Учреждение НГ 548 Ленинград	
Утв.		Шевцов		10.03			

Копировал: Формат А2

Альбом

Типовые проекты (Серия 5.416-2 Выпуск 4)

Инв. № подл. | Подпись и дата | Взам. инв. №

Н929-01-002

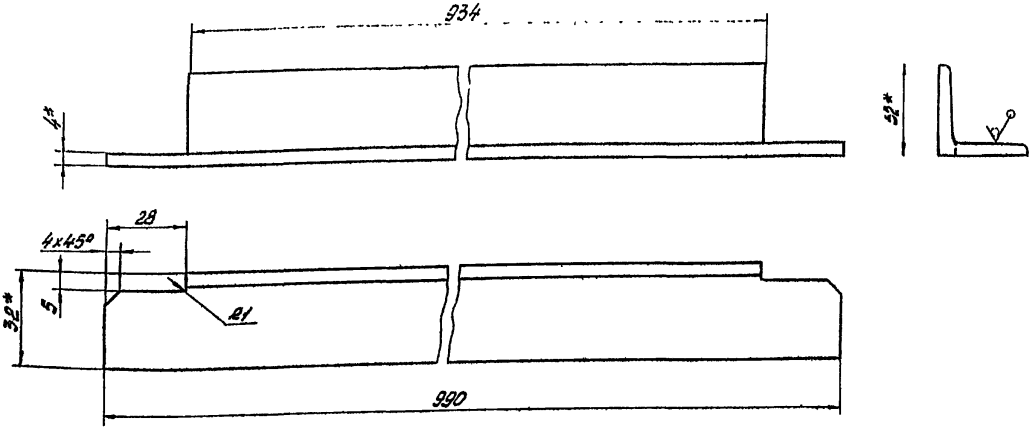

1.* Размеры для справок.

2. Предельные отклонения размеров $h14_1^* \pm \frac{IT14}{2}$

Изм.	Лист	№ докум.	Подпись	Дата	Н929-01-002			
Разраб.		Лукьянович		10.83	Уголок	Лит.	Масса	Масштаб
Пров.		Кравцов		10.83			1,9	1:1
						Лист	Листов 1	
Н. контр.		Кравцов		10.83	Уголок Б-32х32х4 ГОСТ 8509-72 / Ст3 ГОСТ 535-79	Учреждение НГ-548 Ленинград		
Утв.		Матвеев		10.83				

Копировал: Формат А3

Н929-01-003

А(V)

Н929-01-003 - изображено -01- зеркальное отражение

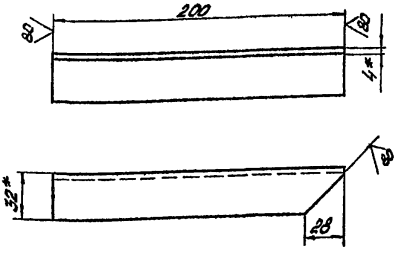

1.* Размеры для справок.

2. Предельные отклонения размеров $h14_1^* \pm \frac{IT14}{2}$.

Изм.	Лист	№ докум.	Подпись	Дата	Н929-01-003			
Разраб.		Лукьянович		10.83	Уголок	Лит.	Масса	Масштаб
Пров.		Кравцов		10.83			0,38	1:1
						Лист	Листов 1	
Н. контр.		Кравцов		10.83	Уголок Б-32х32х4 ГОСТ 8509-72 / Ст3 ГОСТ 535-79	Учреждение НГ-548 Ленинград		
Утв.		Матвеев		10.83				

Копировал: Формат А4

Н929-01-004

А(V)

Н929-01-004 - изображено -01- зеркальное отражение.

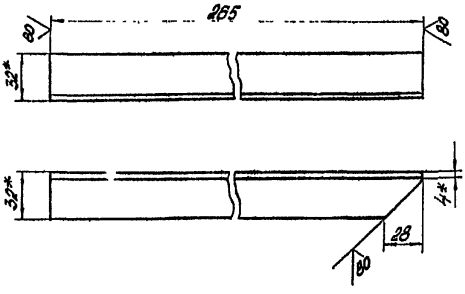

1.* Размеры для справок.

2. Предельные отклонения размеров $h14_1^* \pm \frac{IT14}{2}$.

Изм.	Лист	№ докум.	Подпись	Дата	Н929-01-004			
Разраб.		Лукьянович		10.83	Уголок	Лит.	Масса	Масштаб
Пров.		Кравцов		10.83			0,6	1:1
						Лист	Листов 1	
Н. контр.		Кравцов		10.83	Уголок Б-32х32х4 ГОСТ 8509-72 / Ст3 ГОСТ 535-79	Учреждение НГ-548 Ленинград		
Утв.		Матвеев		10.83				

Копировал: Формат А4

Инв. № подл. | Подпись и дата | Взам. инв. № | Инв. № дубл. | Подпись и дата

Альбом
Типовые проекты (Серия 5.4.16-2 Выпуск 4.)

Н929-01-005

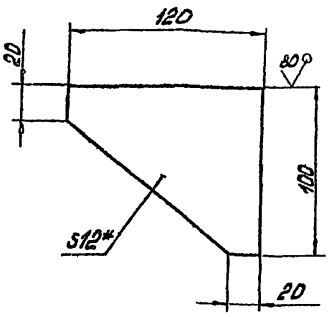

1.* Размер для справок
2. Предельные отклонения размеров $h14 \pm \frac{IT14}{2}$.

Изм.	Лист	№ докум.	Подпись	Дата
Разраб.		Лукашевич		10.81
Пров.		Кредо		10.81
Н. контр.		Кредо		10.81
Утв.		Мартынов		10.81

Н929-01-005

Плотик

Лит.	Масса	Масштаб
	0,8	1:2
Лист	Листов 1	

Лист Б12 ГОСТ 19903-74 / Ст3 ГОСТ 14637-79

Учреждение ИГ-548 Ленинград

Копировал Формат А4

Н929-01-006

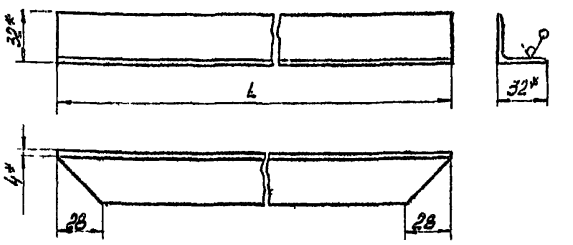

Обозначение	L, мм	Масса, кг
Н929-01-006	992	1,9
-01	492	0,94

1.* Размеры для справок.
2. Предельные отклонения размеров $h14 \pm \frac{IT14}{2}$.

Изм.	Лист	№ докум.	Подпись	Дата
Разраб.		Лукашевич		10.81
Пров.		Кредо		10.81
Н. контр.		Кредо		10.81
Утв.		Мартынов		10.81

Н929-01-006

Уголок

Лит.	Масса	Масштаб
	см. табл.	1:1
Лист	Листов 1	

Уголок Б-32×32×4 ГОСТ 18509-72 / Ст3 ГОСТ 535-79

Учреждение ИГ-548 Ленинград

Копировал Формат А4

Н929-01-007

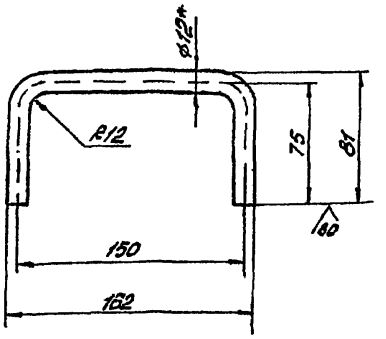

1.* Размер для справок.
2. Предельные отклонения размеров $h14 \pm \frac{IT14}{2}$.
3. Развернутая длина - 340мм.

Изм.	Лист	№ докум.	Подпись	Дата
Разраб.		Кредо		10.81
Пров.		Кредо		10.81
Н. контр.		Кредо		10.81
Утв.		Мартынов		10.81

Н929-01-007

Ручка

Лит.	Масса	Масштаб
	0,3	1:2
Лист	Листов 1	

Лист Б12 ГОСТ 2590-71 / Ст3 ГОСТ 535-79

Учреждение ИГ-548 Ленинград

Копировал Формат А4

Н929-01-008

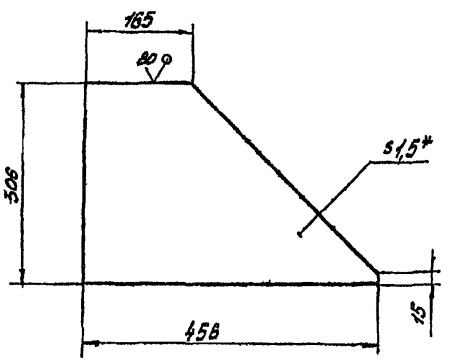

1.* Размер для справок.
2. Предельные отклонения размеров $h14 \pm \frac{IT14}{2}$.

Изм.	Лист	№ докум.	Подпись	Дата
Разраб.		Кредо		10.81
Пров.		Кредо		10.81
Н. контр.		Кредо		10.81
Утв.		Мартынов		10.81

Н929-01-008

Лист

Лит.	Масса	Масштаб
	1,15	1:5
Лист	Листов 1	

Лист Б14 ГОСТ 19903-74 / Ст3 ГОСТ 16523-70

Учреждение ИГ-548 Ленинград

Копировал Формат А4

Альбом

Типовой проект (Серия 5.4(6-2 Выпуск 4)

Формат	Зона	Поз.	Обозначение	Наименование	Кол.	Примеч.
				Документация		
А3			Н929-02-000СБ	Сборочный чертеж		
				Детали		
А4		1	Н929-02-001	Стержень	1	
А3		2	Н929-02-002	Петля левая	1	
А3		3	Н929-02-003	Петля правая	1	

Н929-02-000

Петля

Учреждение ИГ-548 Ленинград

Копировал: Т.

Формат А4

Н929-02-001

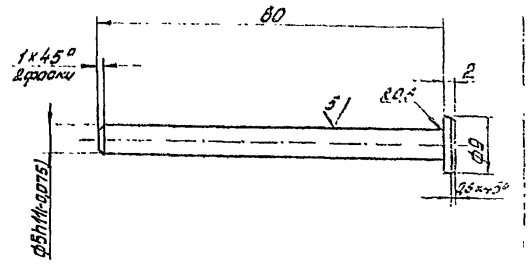

Неуказанные предельные отклонения размеров n14 ± IT14/2.

Н929-02-001

Стержень

Сталь 35 ГОСТ 1050-74

Копировал:

Формат А4

Н929-02-000СБ

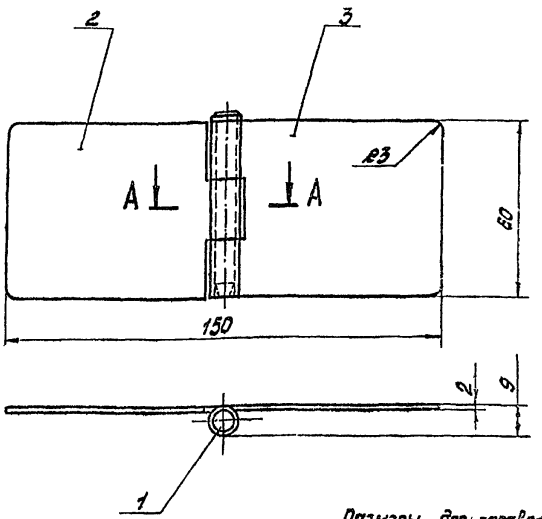

Размеры для справок.

А-А

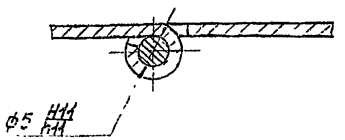

Н929-02-000СБ

Петля

Учреждение ИГ-548 Ленинград

Копировал:

Формат А3

Альбом

Типовой проект Серия 5.4.16-2 Выпуск 4)

Н929-02-002

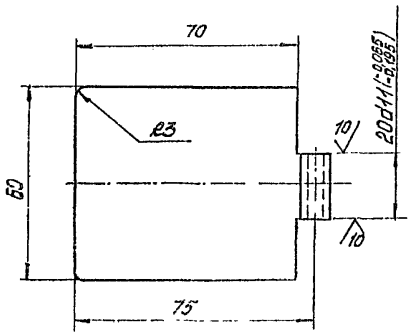

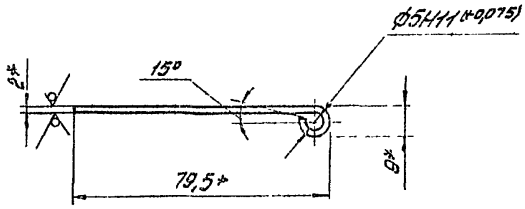

1.* Размеры для справок.

2. Неуказанные предельные отклонения размеров $h14, \pm \frac{IT14}{2}$.

3. Развернутая длина - 90мм.

					Н929-02-002			
Изм.	Лист	№ докум.	Подпись	Дата	Петля левая	Лит.	Масса	Масштаб
Разраб.		Лукашевич		10.03			0,072	1:1
Пров.		Кредо		10.03		Лист	Листов 1	
Н. контр.		Кредо		10.03	Лист Б2 ГОСТ 19903-74	Учреждение НГ-546		
Утв.		Матвеев			Ст3 ГОСТ 16523-70	Ленинград		

Копировал: Тр. Формат А3

Н929-02-003

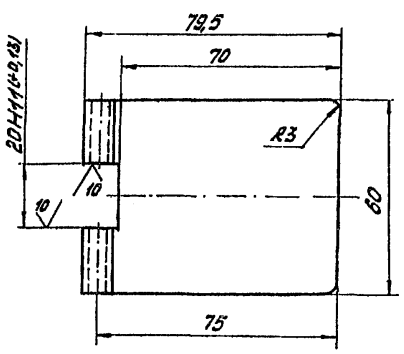

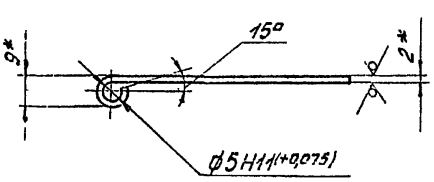

1.* Размеры для справок

2. Неуказанные предельные отклонения размеров $h14, \pm \frac{IT14}{2}$.

3. Развернутая длина - 90мм.

					Н929-02-003			
Изм.	Лист	№ докум.	Подпись	Дата	Петля правая	Лит.	Масса	Масштаб
Разраб.		Лукашевич		10.03			0,075	1:1
Пров.		Кредо		10.03		Лист	Листов 1	
Н. контр.		Кредо			Лист Б2 ГОСТ 19903-74	Учреждение НГ-546		
Утв.		Матвеев			Ст3 ГОСТ 16523-70	Ленинград		

Копировал: Тр. Формат А3

Альбом

Типовой проект (Серия 5.416-2 Выпуск 4)

Формат	Зона	Поз.	Обозначение	Наименование	Кол.	Примеч.
				Документация		
			Н929-03-000СБ	Сборочный чертеж		
				Детали		
		1	Н929-02-001	Стержень	1	
		2	Н929-03-001	Петля левая	1	
		3	Н929-03-002	Петля правая	1	

Изм.	Лист	№ докум.	Подпись	Дата
Разраб.		Лукашевич		10.03
Пров.		Кредо		10.03
Н.контр.		Кредо		10.03
Утв.		Матвеев		4.04

Н929-03-000

Петля

Лит. | Лист | Листов 1

Учреждение НГ-548 Ленинград

Копировал: Пр

Формат А4

Н929-03-001

20

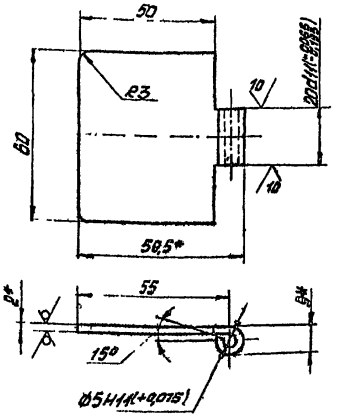

1.* Размеры для справок.
2. Неуказанные предельные отклонения размеров $h14, \pm \frac{IT14}{2}$.
3. Развернутая длина - 70мм

Изм.	Лист	№ докум.	Подпись	Дата
Разраб.		Лукашевич		10.03
Пров.		Кредо		10.03
Н.контр.		Кредо		10.03
Утв.		Матвеев		4.04

Н929-03-001

Петля левая

Лит. | Масса 0,09 | Масштаб 1:1

Лист | Листов 1

Лист Б2 ГОСТ 19903-74 / Ст3 ГОСТ 16523-70

Учреждение НГ-548 Ленинград

Копировал: Пр

Формат А4

Н929-03-000СБ

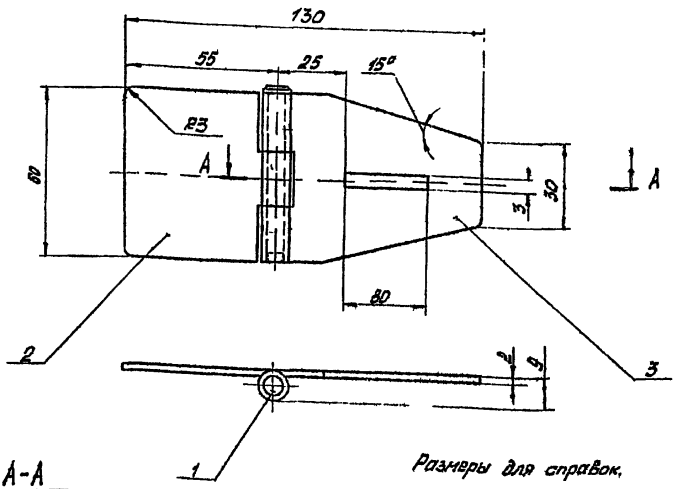

Размеры для справок.

А-А
М2:1

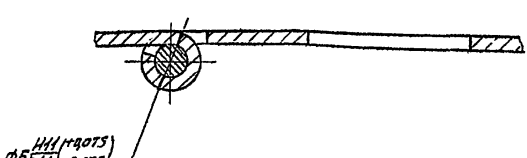

Изм.	Лист	№ докум.	Подпись	Дата
Разраб.		Лукашевич		10.03
Пров.		Кредо		10.03
Н.контр.		Кредо		10.03
Утв.		Матвеев		4.04

Н929-03-000СБ

Петля

Лит. | Масса 0,17 | Масштаб 1:1

Лист | Листов 1

Учреждение НГ-548 Ленинград

Копировал: Пр

Формат А3

Н929-03-002

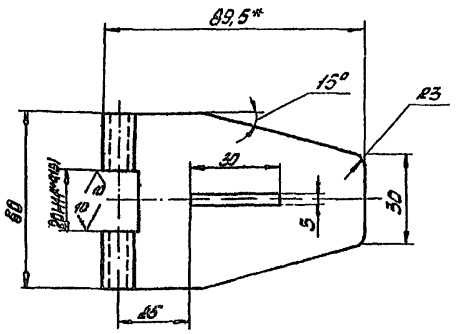

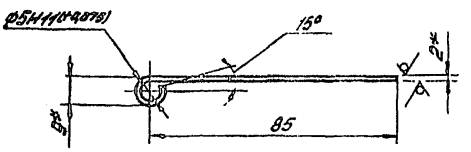

1.* Размеры для справок.
2. Неуказанные предельные отклонения размеров H14, h14, ± IT14/2.
3. Развернутая длина - 100мм.

					Н929-03-002		
Изм.	Лист	№ докум.	Подпись	Дата		Лит.	Масса	Масштаб
Разраб.		Васильев			Петля правая		0,1	
Пров.		Кредо				Лист	Листов
Н. контр.		Кредо			Лист Б2 ГОСТ 19903-74			
Утв.		Кандаев			Ст3 ГОСТ 16523-70			

Копировал: Гр. Формат А4

Н929-04-000СБ

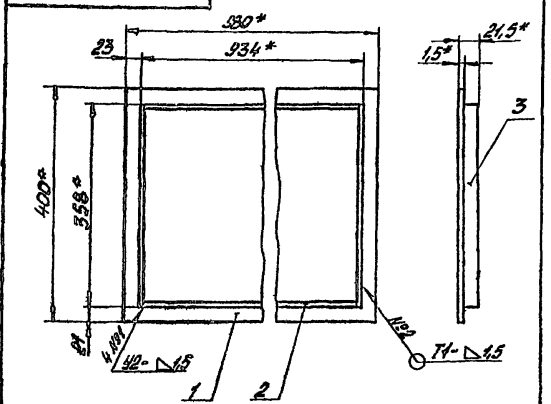

1.* Размеры для справок.
2. Предельные отклонения размеров ± IT14/2.
3. Шероховатость обрезных поверхностей 60, остальных - √.
4. Сварные швы по ГОСТ 5264-80.

					Н929-04-000СБ			
Изм.	Лист	№ докум.	Подпись	Дата		Лит.	Масса	Масштаб
Разраб.		Лукашевич			Крышка		58	1:5
Пров.		Кредо				Лист	Листов 1
Н. контр.		Кредо			4 разновидности			
ГИП		Кандаев			Ленинград Гипростальконструкция			

Копировал: Формат А4

Формат	Зона	Поз.	Обозначение	Наименование	Кол.	Примечание
				Документация		
А4			Н929-04-000СБ	Сборочный чертеж		
				Детали		
А4		1	Н929-04-001	Лист		
				Лист Б1,5 ГОСТ 19903-74 Ст3 ГОСТ 16523-70		
				400×980 h14	1	4,7кг
А4		2	Н929-04-002	Планка		
				Лента 2×206 Ст3		
				ГОСТ 6009-74		
				L=930 h14	2	0,5кг
А4		3	Н929-04-003	Планка		
				Лента 2×206 Ст3		
				ГОСТ 6009-74		
				L=358 h14	2	0,15кг

					Н929-04-000			
Изм.	Лист	№ докум.	Подпись	Дата		Лит.	Масса	Масштаб
Разраб.		Литвиев			Крышка			
Пров.		Кредо				Ленинградское отделение ордена Ленина Гипростальконструкция		
Н. контр.		Кредо						
ГИП		Кандаев						

Копировал: Формат А4

gost.e-ecolog.ru