ИЗДЕЛИЯ И УЗЛЫ ИНЖЕНЕРНОГО ОБОРУДОВАНИЯ

Серия 5.416-2

НЕСТАНДАРТИЗИРОВАННОЕ ОБОРУДОВАНИЕ ДЛЯ ПОЖАРНЫХ ДЕПО

ВЫПУСК 3

СОСТАВ ПРОЕКТА:

ВЫПУСК 1 - Верстаки, столы. Рабочие чертежи

ВЫПУСК 2 - Шкафы, стеллажи. Рабочие чертежи

ВЫПУСК 3 - Шкаф для сушки КИП. Рабочие чертежи

ВЫПУСК 4 - Тележки и другое оборудование. Рабочие чертежи

Разработан
Учреждением ИГ-548
Главный инженер
В.Г. Васильев
Главный инженер проекта
С.П. Кудрявцев

Утвержден МВД СССР
Протокол отдела экспертизы проектов и смет
ФПУ МВД СССР от 17.06.88 № 49-88
Введен в действие Учреждением ИГ-548 Приказ от 29.06.88 № 186
с 01.08.88

gost.e-ecolog.ru

Типовой проект (Серия 5.416-2 Выпуск 3) Альбом

СОДЕРЖАНИЕ

Обозначение	Наименование	Стр.
	Содержание альбома	2,3
Н923-00-000 ВС	Шкаф для сушки КИП	4
	Ведомость спецификаций	
Н923-00-000 ВП	Шкаф для сушки КИП	4,5
	Ведомость покупных	
	изделий	
Н923-00-000	Шкаф для сушки КИП	6
Н923-00-001	Фланец	6
Н923-00-002	Шайба	6
Н923-00-000 СБ	Шкаф для сушки КИП	7,8,9
	Сборочный чертеж	
Н923-01-000	Установка дроссель-клапана	10
	Ф150	
Н923-01-100	Дроссель	10
Н923-01-101	Корпус	10
Н923-01-000 СБ	Установка дроссель-клапана	11,12
	Ф150 Сборочный чертеж	
Н923-01-100 СБ	Дроссель. Сборочный чертеж	13
Н923-01-102	Цапфа	13
Н923-01-103	Диск	13
Н923-01-104	Цапфа	14
Н923-01-200	Кронштейн	14
Н923-01-201	Ухо	14
Н923-01-202	Плита	14
Н923-01-200 СБ	Кронштейн. Сборочный чертеж	15
Н923-01-301	Ухо	15
Н923-01-300	Кронштейн	15
Н923-01-300 СБ	Кронштейн. Сборочный чертеж	16
Н923-01-302	Ребро	16
Н923-01-401	Рычаг	16
Н923-01-400	Рычаг в сборе	16
Н923-01-400 СБ	Рычаг в сборе	17
	Сборочный чертеж	
Н923-01-402	Стакан	17
Н923-01-001	Рычаг	17
Н923-01-002	Тяга	18
Н923-01-003	Уголок	18
Н923-01-004	Тяга	18
Н923-01-005	Палец	18
Н923-01-006	Палец	19
Н923-01-007	Пружина	19
Н923-01-008	Ось	19
Н923-01-009	Ручка	19
Н923-01-010	Сектор	20
Н923-01-011	Пластина	20
Н923-02-000	Дверь	20
Н923-02-000 СБ	Дверь. Сборочный чертеж	21,22
Н923-02-100	Створка левая	23
Н923-02-101	Уголок	23
Н923-02-102	Палец	23
Н923-02-110	Патрубок	23
Н923-02-100 СБ	Створка левая. Сборочный	24
	чертеж	
Н923-02-110 СБ	Патрубок. Сборочный чертеж	25
Н923-02-111	Фланец	25
Н923-02-200	Створка правая	25
Н923-02-200 СБ	Створка правая Сборочный	26
	чертеж	
Н923-02-300	Петля	27

Обозначение	Наименование	Стр
Н923-02-301	Планка петли	27
Н923-02-300 СБ	Петля. Сборочный чертеж	27
Н923-02-302	Ось	28
Н923-02-303	Планка петли	28
Н923-02-001	Тяга	28
Н923-02-002	Скоба	28
Н923-02-400	Замок	29
Н923-02-410	Крышка	29
Н923-02-410 СБ	Крышка. Сборочный чертеж	29
Н923-02-400 СБ	Замок. Сборочный чертеж	30
Н923-02-420	Основание	31
Н923-02-411	Ребро	31
Н923-02-412	Плита	31
Н923-02-420 СБ	Основание. Сборочный чертеж	32
Н923-02-421	Бобышка	32
Н923-02-402	Планка	32
Н923-02-422	Лист	33
Н923-02-401	Ось	33
Н923-02-403	Винт	34
Н923-02-404	Ручка	34
Н923-02-405	Винт	34
Н923-03-000	Колено	34
Н923-03-000 СБ	Колено. Сборочный чертеж	35
Н923-04-000	Каркас	36
Н923-03-001	Уголок	36
Н923-03-002	Уголок	36
Н923-04-000 СБ	Каркас. Сборочный чертеж	37,38
Н923-04-001	Поперечина	39
Н923-04-002	Поперечина	39
Н923-04-003	Стойка	39
Н923-04-004	Крышка	39
Н923-04-005	Крышка	40
Н923-04-006	Стойка	40
Н923-04-101	Швеллер	40
Н923-04-100	Рама	40
Н923-04-100 СБ	Рама. Сборочный чертеж	41
Н923-04-102	Швеллер	42
Н923-04-103	Поперечина	42
Н923-04-201	Фланец	42
Н923-04-200	Патрубок	42
Н923-04-200 СБ	Патрубок. Сборочный чертеж	43
Н923-05-001	Фланец	43
Н923-05-000	Зонт вентиляционный	43
Н923-05-000 СБ	Зонт вентиляционный	44
	Сборочный чертеж	
Н923-05-002	Зонт	44
Н923-06-000	Щит	45
Н923-05-003	Лапка	45
Н923-06-000 СБ	Щит. Сборочный чертеж	45
Н923-06-001	Крышка	46
Н923-06-002	Лист	46
Н923-06-003	Петля правая	46
Н923-06-004	Ось	47
Н923-06-005	Ручка	47
Н923-07-001	Лист	47
Н923-07-000	Крышка	47
Н923-07-000 СБ	Крышка. Сборочный чертеж	48
Н923-07-002	Поперечина	48
Н923-07-003	Уголок	48
Н923-08-000	Ванна	49

Привязан.

Инв. № | Копировал | Формат А2

Обозначение	Наименование	Стр
Н923-08-001	Каркас	49
Н923-08-000СБ	Ванна. Сборочный чертеж	49
Н923-09-000	Вставка мягкая	50
Н923-08-002	Ручка	50
Н923-09-000СБ	Вставка мягкая	50
	Сборочный чертеж	
Н923-09-001	Уголок	51
Н923-09-002	Уголок	51
Н923-09-003	Планка	51
Н923-10-000	Воздуховод	51
Н923-10-000СБ	Воздуховод. Сборочный чертеж	52
Н923-10-001	Уголок	53
Н923-10-002	Уголок	53
Н923-10-003	Стенка	53
Н923-10-004	Стенка	53
Н923-11-000	Патрубок	54
Н923-11-001	Фланец	54
Н923-11-000СБ	Патрубок. Сборочный чертеж	54
Н923-12-000	Воздухораспределитель	55
Н923-12-001	Стенка	55
Н923-12-002	Стенка	55
Н923-12-003	Стенка	55
Н923-12-000СБ	Воздухораспределитель	56
	Сборочный чертеж	
Н923-13-000	Воздуховод	57
Н923-12-004	Сопло	57
Н923-13-000СБ	Воздуховод. Сборочный чертеж	57

Типовой проект (Серия 3.10-2 Выпуск 3)

Привязан:

Копировал

Формат А2

Альбом

Типовой проект (Серия 5.4.15-2 Выпуск 3)

№ строки	Обозначение	Наименование	Куда входит: Обозначение	Куда входит: кол	Общее кол.	Примечание
1	Н923-00-000	Шкаф для сушки. КИП				
2	Н923-01-000	Установка дроссельклапана Ф150мм		1	1	
3	Н923-01-100	Дроссель	Н923-01-000	1	1	
4	Н923-01-200	Кронштейн		1	1	
5	Н923-01-300	Кронштейн		1	1	
6	Н923-01-400	Рычаг в сборе		1	1	
7	Н923-02-000	Дверь		1	1	
8	Н923-02-100	Створка левая	Н923-02-000	1	1	
9	Н923-02-110	Патрубок	Н923-02-100	1	1	
10	Н923-02-200	Створка правая	Н923-02-000	1	1	
11	Н923-02-300	Петля		1	4	
12	Н923-02-400	Замок		1	1	
13	Н923-02-410	Крышка	Н923-02-400	1	1	
14	Н923-02-420	Основание		1	1	
15	Н923-03-000	Колено		1	2	
16	Н923-04-000	Каркас		1	1	
17	Н923-04-100	Рама	Н923-04-000	1	1	
18	Н923-04-200	Патрубок		1	1	
19	Н923-05-000	Зонт вентиляционный		1	1	
20	Н923-06-000	Щит		1	1	
21	Н923-07-000	Крышка		1	1	
22	Н923-08-000	Ванна		1	1	
23	Н923-09-000	Вставка мягкая		1	1	
24	Н923-10-000	Воздуховод		1	1	
25	Н923-11-000	Патрубок		1	1	
26	Н923-12-000	Воздухораспределитель		1	1	
27	Н923-13-000	Воздуховод		1	1	

Инв.№ подл. | Подпись и дата | Взам.инв.№ | Инв.№ дубл. | Подпись и дата

Изм.	Лист	№ докум.	Подпись	Дата	Н923-00-000 ВС			
Разраб.		Хаирова	Хаирова	14.03	Шкаф для сушки КИП	Лит.	Лист	Листов
Пров.		Кредо	Кредо	14.03			1	1
Н.контр.		Кредо	Кредо	14.03	Ведомость спецификаций	Учреждение НГ-5418 Ленинград		
Утв.		Матвеев	Матвеев	14.03				

Копировал: Формат А3

№ строки	Наименование	Код ОКП	Обозначение документа на поставку	Поставщик	Куда входит (обозначение)	Количество: на изделие	в комплекты	на регулир.	Всего	Примечание
1	Вентагрегат			г. Плавск						
2	В-Ц4-70-2,5-01А			Тульской области						
3	левый с									
4	электродвигателем									
5	4АА56А4					1			1	
6	Виброизолятор ДО38					5			5	
7	Электрокалорифер			Узбекское производст-						
8	СФО-10/1Т-М01У4			венное объединение		1			1	
9				„Электрон"						
10										
11										
12	Крепежные изделия									
13										
14	Болт М6×15.58		ГОСТ 7798-70		Н923-02-100	16			16	
15	М6×20.58					28			28	
16	М6×30.58					6			6	
17	М8×30.58					10			10	
18	М10×20.58					10			10	
19	М10×25.58					50			50	
20										
21	Винт 2М3×8.58		ГОСТ 17473-80		Н923-01-000	2			2	
22					Н923-04-000	106			106	
23									108	
24	Винт М3×10.58		ГОСТ 17473-80		Н923-02-400	8			8	
25	2М4×14.58				Н923-06-000	4			4	

Инв.№ подл. | Подпись и дата | Взам.инв.№ | Инв.№ дубл. | Подпись и дата

Изм.	Лист	№ докум.	Подпись	Дата	Н923-00-000 ВП			
Разраб.		Хаирова	Хаирова	14.03	Шкаф для сушки КИП	Лит.	Лист	Листов
Пров.		Кредо	Кредо	14.03			1	3
Н.контр.		Кредо	Кредо	14.03	Ведомость покупных изделий	Учреждение НГ-5418 Ленинград		
Утв.		Матвеев	Матвеев	14.03				

Копировал: Формат А3

Альбом

Типовой проект (Серия 5.416-2 Выпуск 3)

№ строки	Наименование	КОД ОКП	Обозначение документа на поставку	Поставщик	Куда входит (обозначение)	Количество: на изделие	в комплекты	на регулир.	Всего	Примечание
1	Винт М6×16.58		ГОСТ 17475-80		Н923-02-400	4			4	
2	Гайка М4.35		ГОСТ 3032-76		Н923-06-000	4			4	
3										
4	Гайка М6.5		ГОСТ 5915-70			34			34	
5					Н923-01-000	4			4	
6					Н923-02-100	16			16	
7									54	
8										
9	Гайка М8.5		ГОСТ 5915-70			10			10	
10	М10.5					60			60	
11	Гайка М12.5				Н923-02-000	1			1	
12	Контргайка 25		ГОСТ 8968-75		Н923-12-000	32			32	
13	Шайба 3.01.05		ГОСТ 6958-78		Н923-01-000	2			2	
14	6.01.05					6			6	
15	6.01.05		ГОСТ 11371-78		Н923-02-300	1			1	
16										
17	Шайба 6.65Г		ГОСТ 6402-70			34			34	
18					Н923-01-000	4			4	
19									38	
20										
21	Шайба 8.65Г		ГОСТ 6402-70			10			10	
22	10.65Г					60			60	
23	Шайба 8.01.05		ГОСТ 10906-78			10			10	
24	Шпилька М6-6g×16.58		ГОСТ 22034-76		Н923-01-000	4			4	
26										
27	Шплинт 1,5×15		ГОСТ 397-79		Н923-01-000	6			6	
28					Н923-02-300	1			1	
29									7	

Подпись и дата | Инв. № подл. | Взам. инв. № | Инв. № дубл. | Подпись и дата

Изм.	Лист	№ докум.	Подпись	Дата	Н923-00-000ВП	Лист 2

Копировал: Формат А3

№ строки	Наименование	КОД ОКП	Обозначение документа на поставку	Поставщик	Куда входит (обозначение)	Количество: на изделие	в комплекты	на регулир.	Всего	Примечание
1	Шплинт 2×15		ГОСТ 397-79		Н923-01-100	4			4	
2	Штифт 4h8×22		ГОСТ 3128-70		Н923-01-000	1			1	
3	Заклепка 4×14.02.05		ГОСТ 10299-80		Н923-09-000	32			32	
4										
5										
6										
7										
8										
9										
10										
11										
12										
13										
14										
15										
16										
17										
18										
19										
20										
21										
22										
23										
24										
25										
26										
27										
28										

Подпись и дата | Инв. № подл. | Взам. инв. № | Инв. № дубл. | Подпись и дата

Изм.	Лист	№ докум.	Подпись	Дата	Н923-00-000ВП	Лист 3

Копировал: Формат А3

Альбом

Типовой проект (Серия 5.416-2 Выпуск 3)

Формат	Зона	Поз.	Обозначение	Наименование	Кол.	Примеч.
				Документация		
А2			Н923-00-000 СБ	Сборочный чертеж		
А3			Н923-00-000 ВС	Ведомость спецификаций		
А3			Н923-00-000 ВП	Ведомость покупных изделий		
				Сборочные единицы		
А4		1	Н923-01-000	Установка дроссель-клапана Ф150 мм	1	
А4		2	Н923-02-000	Дверь	1	
А4		3	Н923-03-000	Колено	2	
А4		4	Н923-04-000	Каркас	1	
А4		5	Н923-05-000	Зонт вентиляционный	1	
А4		6	Н923-06-000	Щит	1	
А4		7	Н923-07-000	Крышка	1	
А4		8	Н923-08-000	Ванна	1	
А4		9	Н923-09-000	Мягкая вставка	1	
А4		10	Н923-10-000	Воздуховод	1	
А4		11	Н923-11-000	Патрубок	1	
А4		12	Н923-12-000	Воздухораспределитель	1	
А4		13	Н923-13-000	Воздуховод	1	
				Детали		
А4		16	Н923-00-001	Фланец	1	
А4		17	Н923-00-002	Шайба	10	

Инв. № подл. | Подпись и дата | Взам. инв. № | Инв. № дубл. | Подпись и дата

Изм. Лист № докум. Подпись Дата

Н923-00-000

Разраб. Хачирова Подпись Дата 12.03

Пров. Кредо Подпись Дата 12.03

Н. контр. Кредо Подпись Дата 12.03

Утв. Кредо Матвеев Подпись Дата 4.04

Шкаф для сушки КИП

Лит. | Лист 1 | Листов 2

Учреждение ИГ-548 Ленинград

Копировал: сб Формат А4

Формат	Зона	Поз.	Обозначение	Наименование	Кол.	Примеч.
				Стандартные изделия		
				Болты ГОСТ 7798-70		
		20		М6×20.58	28	
		21		М6×30.58	6	
		22		М8×30.58	10	
		23		М10×20.58	10	
		24		М10×25.58	50	
				Гайки ГОСТ 5915-70		
		26		М6.5	34	
		27		М8.5	10	
		28		М10.5	60	
				Шайбы ГОСТ 6402-70		
		30		6.65Г	34	
		31		8.65Г	10	
		32		10.65Г	60	
		34		Шайба 8.01.05 ГОСТ 10906-78	10	
				Прочие изделия		
		36		Вентагрегат В-Ц4-70-2,5-01А левый с электродвигателем 4АА56А4	1	
		37		Электрокалорифер СФО-10/17-М01	1	
		38		Виброизолятор Д038	5	
				Материалы		
		39		Сетка Р-10-1,2 ГОСТ 5336-80	906	м²
		40		Картон асбестовый КАОН-1-2 ГОСТ 2850-80	0,5	м²

Инв. № подл. | Подпись и дата | Взам. инв. № | Инв. № дубл. | Подпись и дата

Н923-00-000

Лист 2

Копировал: Формат А4

Н923-00-001

80 √(√)

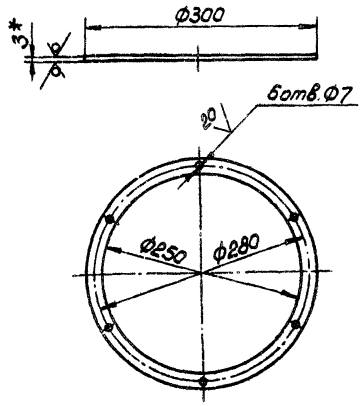

1. * Размер для справок.
2. Предельные отклонения размеров H14, h14, $\pm\frac{IT14}{2}$.

Изм.	Лист	№ докум.	Подпись	Дата
Разраб.		Хачирова		12.03
Пров.		Кредо		12.03
Н. контр.		Кредо		12.03
Утв.		Матвеев		4.04

Н923-00-001

Фланец

Лит.	Масса	Масштаб
	0,6	1:5

Лист | Листов 1

Лист Б3 ГОСТ 19903-74 Ст3 ГОСТ 16523-70

Учреждение ИГ-548 Ленинград

Копировал: Формат А4

Н923-00-002

80 √(√)

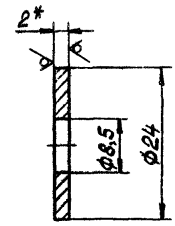

1. * Размер для справок.
2. Предельные отклонения размеров H14, h14.

Изм.	Лист	№ докум.	Подпись	Дата
Разраб.		Хачирова		12.03
Пров.		Кредо		12.03
Н. контр.		Кредо		12.03
Утв.		Матвеев		4.04

Н923-00-002

Шайба

Лит.	Масса	Масштаб
	0,007	2:1

Лист | Листов 1

Лист Б2 ГОСТ 19903-74 Ст3 ГОСТ 16523-70

Учреждение ИГ-548 Ленинград

Копировал: Формат А4

Н923-00-000СБ

Типовой проект (Серия 5.416-2 Альбом Выпуск 3)

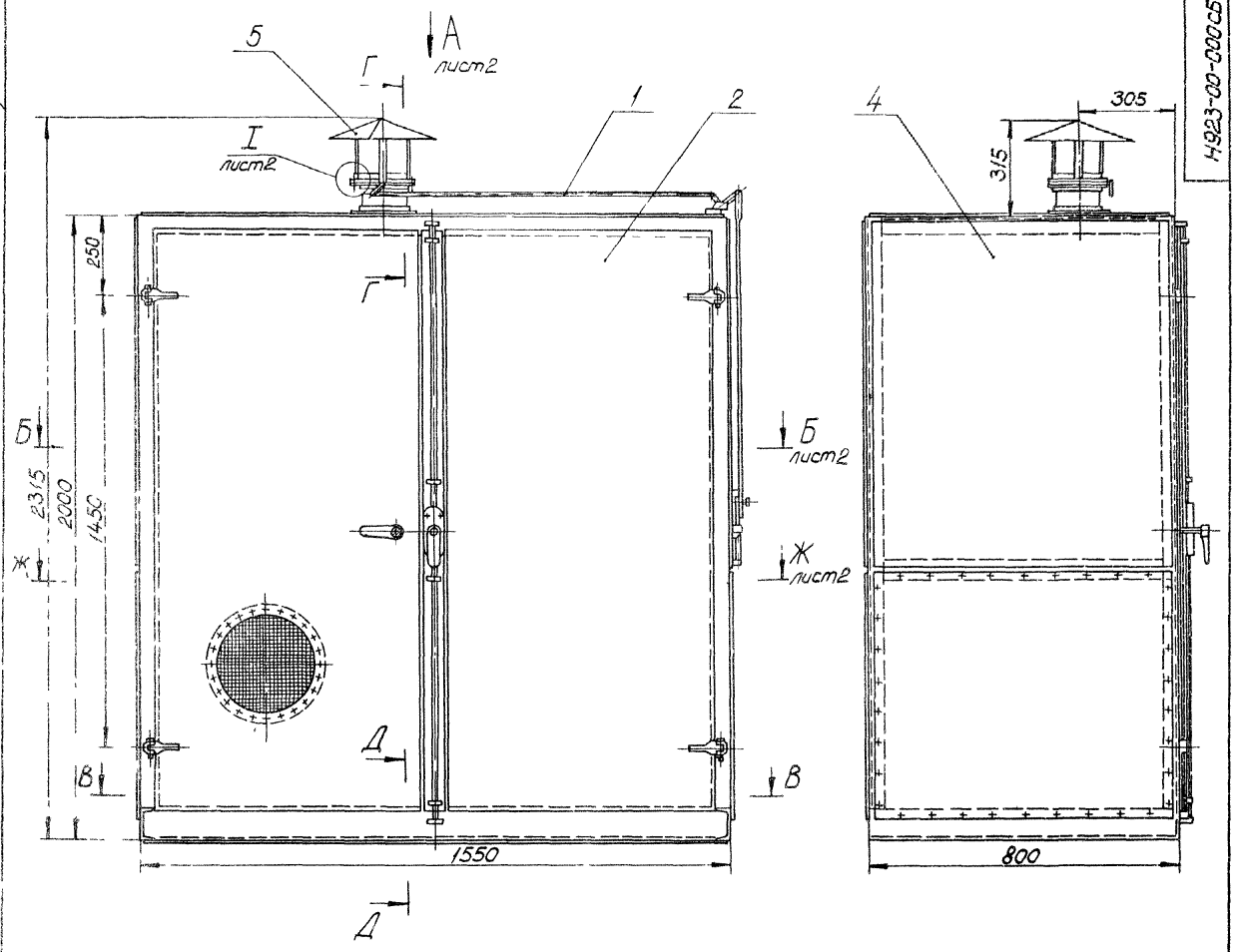

В-В

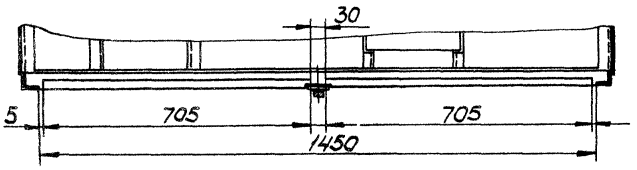

Г-Г
М1:2

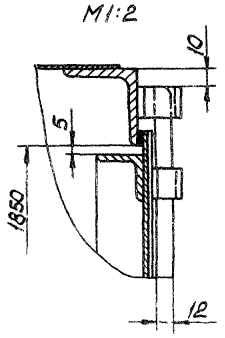

Д-Д
М1:2

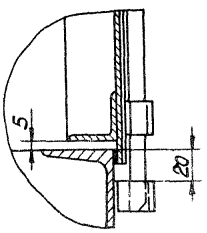

1 Размеры для справок.
2 Не допускать включение шкафа при закрытом дроссель-клапане поз.1.
3. Электродвигатель, каркас шкафа, воздуховоды и корпус калорифера должны быть надежно заземлены. Все электромонтажные работы должны выполняться согласно электротехническим правилам и нормам эксплуатации электрооборудования.
4 Перед включением шкафа в сеть необходимо проверить состояние изоляции калорифера относительно корпуса.
5. Потребляемая мощность шкафа при температуре сушки 50°÷60°С – 7кВт.
6. Покрытие: грунтовка ГФ-0119 гост 23343-78, эмаль НЦ-132 П, в 2 слоя, светлозеленая гост 6631-74.

				Н923-00-000СБ			
Изм.	Лист	№ докум.	Подпись	Дата	Шкаф для сушки КИП	Лит.	Масса 480	Масштаб 1:10
Разраб.		Хаирова	Хаирова	14.03				
Пров.		Кредо	Кредо	14.03		Лист 1	Листов 3	
Н.контр.		Кредо	Кредо	14.03		Учреждение ИГ-548 Ленинград		
Утв.		Матвеев	[illegible]	14.04				

Копировал: [illegible] Формат А2

Инв. № подл. | Подпись и дата | Взам. инв. № | Инв. № дубл. | Подпись и дата

Н923-00-000СБ

Типовой проект (Серия 5416-2 Выпуск 3) Альбом

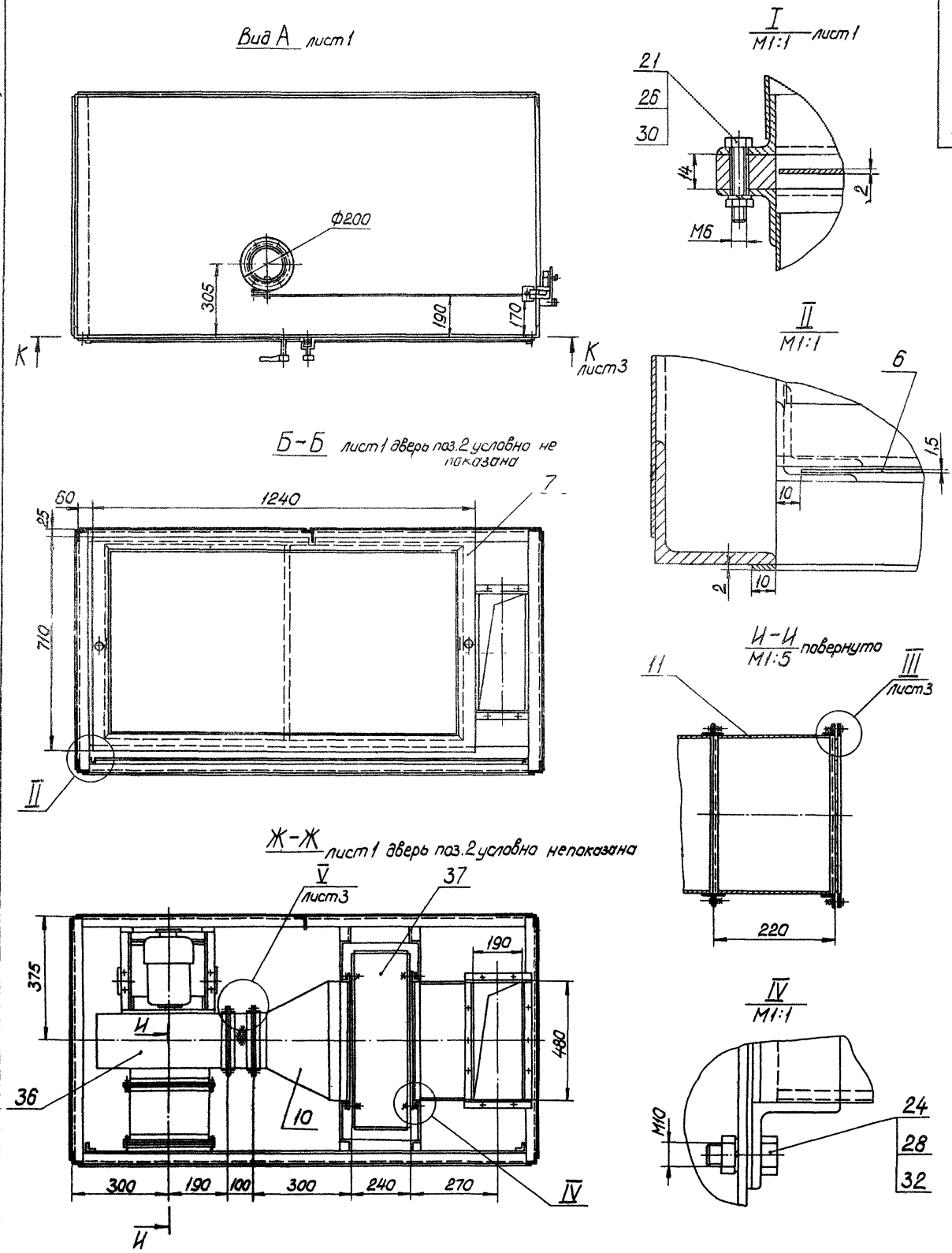

Изм.	Лист	№ докум.	Подпись	Дата	Н923-00-000СБ		
Разраб.		Хаирова	Хаирова	14.03	Шкаф для сушки КИП	Лит.	Масса	Масштаб
Пров.		Кредо	Кредо	14.03			—	—
						Лист 2	Листов 3
Н.контр.		Кредо	Кредо	14.03		Учреждение ИГ-548 Ленинград	
Утв.		Матвеев	Матвеев	4.04			

Копировал: Формат А2

Инв. № подл. | Подпись и дата | Взам. инв. № | Инв. № дубл. | Подпись и дата

Типовой проект (Серия 5.416-2 Выпуск 3) Альбом

Н923-00-000СБ

К-К лист2 дроссель-клапан поз.1 условно непоказан

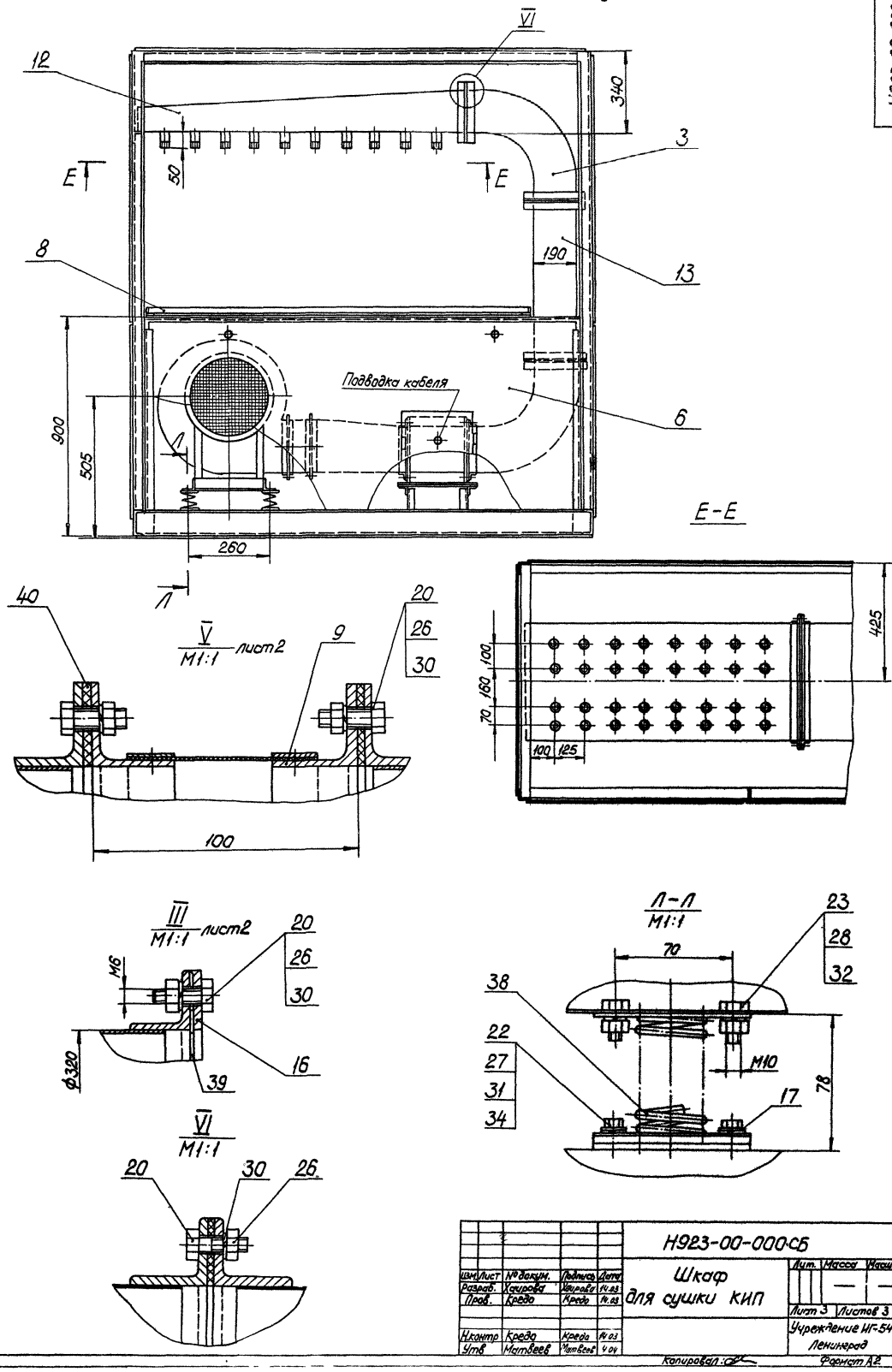

				Н923-00-000СБ			
Изм.	Лист	№ докум.	Подпись	Дата	Шкаф для сушки КИП	Лит.	Масса	Масштаб
Разраб.		Хаирова	Хаирова	14.03			—	—
Пров.		Кредо	Кредо	14.03		Лист 3	Листов 3	
Н.контр.		Кредо	Кредо	14.03		Учреждение ИГ-548 Ленинград		
Утв.		Матвеев	Матвеев	4.04				

Копировал: Формат А2

Инв. № подл. | Подпись и дата | Взам. инв. № | Инв. № дубл. | Подпись и дата

Типовой проект (Серия 5.416-2 Альбом Выпуск 3)

Формат	Зона	Поз.	Обозначение	Наименование	Кол.	Примеч.
				Документация		
А2			Н923-01-000 СБ	Сборочный чертеж		
				Сборочные единицы		
А4		1	Н923-01-100	Дроссель	1	
А4		2	Н923-01-200	Кронштейн	1	
А4		3	Н923-01-300	Кронштейн	1	
А4		4	Н923-01-400	Рычаг в сборе	1	
				Детали		
А4		6	Н923-01-001	Рычаг	1	
А4		7	Н923-01-002	Тяга	1	
А4		8	Н923-01-003	Уголок	1	
А4		9	Н923-01-004	Тяга	1	
А4		10	Н923-01-005	Палец	4	
А4		11	Н923-01-006	Палец	2	
А4		12	Н923-01-007	Пружина	1	
А4		13	Н923-01-008	Ось	1	
А4		14	Н923-01-009	Ручка	1	
А3		15	Н923-01-010	Сектор	1	
А4		16	Н923-01-011	Пластина	1	

Инв.№ подл. | Подпись и дата | Взам. инв.№ | Инв.№ дубл. | Подпись и дата

Изм.	Лист	№ докум.	Подпись	Дата
Разраб.		Хацирова		14.03
Пров.		Кредо		14.03
Н.контр.		Кредо		14.03
Утв.		Матвеев		4.04

Н923-01-000

Установка дроссель-клапана Ф150

Лит.	Лист	Листов
	1	2

Учреждение ИГ-548 Ленинград

Копировал: Формат А4

Формат	Зона	Поз.	Обозначение	Наименование	Кол.	Примеч.
				Стандартные изделия		
		17		Винт 2М3×8.58		
				ГОСТ 17473-80	2	
		18		Гайка М6.5		
				ГОСТ 5915-70	4	
		19		Шайба 6.65Г		
				ГОСТ 6402-70	4	
				Шайба 01 ГОСТ 6958-78		
		20		6.01.05	6	
		21		3.01.05	2	
		22		Шпилька М6-6g×16.58		
				ГОСТ 22034-76	4	
		23		Шплинт 1,5×15		
				ГОСТ 397-79	6	
		24		Штифт 4h8×22		
				ГОСТ 3128-70	1	

Инв.№ подл. | Подпись и дата | Взам. инв.№ | Инв.№ дубл. | Подпись и дата

Н923-01-000

Лист 2

Копировал: Формат А4

Формат	Зона	Поз.	Обозначение	Наименование	Кол.	Прим.
				Документация		
А3			Н923-01-100 СБ	Сборочный чертеж		
				Детали		
А4		1	Н923-01-101	Корпус	1	
А4		2	Н923-01-102	Цапфа	1	
А4		3	Н923-01-103	Диск	1	
А4		4	Н923-01-104	Цапфа	1	
				Стандартные изделия		
		6		Шплинт 2×15		
				ГОСТ 397-79	4	

Инв.№ подл. | Подпись и дата | Взам. инв.№ | Инв.№ дубл. | Подпись и дата

Изм.	Лист	№ докум.	Подпись	Дата
Разраб.		Хацирова		14.03
Пров.		Кредо		14.03
Н.контр.		Кредо		14.03
Утв.		Матвеев		4.04

Н923-01-100

Дроссель

Лит.	Лист	Листов
	1	1

Учреждение ИГ-548 Ленинград

Копировал: Формат А4

Н923-01-101

20 (V)

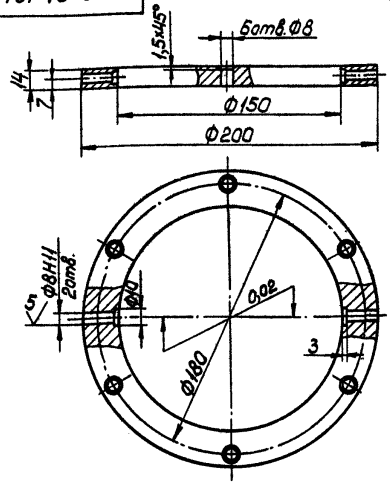

Неуказанные предельные отклонения размеров $H14, h14, \pm\frac{JT14}{2}$.

Изм.	Лист	№ докум.	Подпись	Дата
Разраб.		Хацирова		14.03
Пров.		Кредо		14.03
Н.контр.		Кредо		14.03
Утв.		Матвеев		4.04

Н923-01-101

Корпус

Ст3 ГОСТ 380-71

Лит.	Масса	Масштаб
	1,5	1:2

Лист | Листов 1

Учреждение ИГ-548 Ленинград

Копировал: Формат А4

Типовой проект (Серия 5.416-2 Альбом Выпуск 3)

Н923-01-000СБ

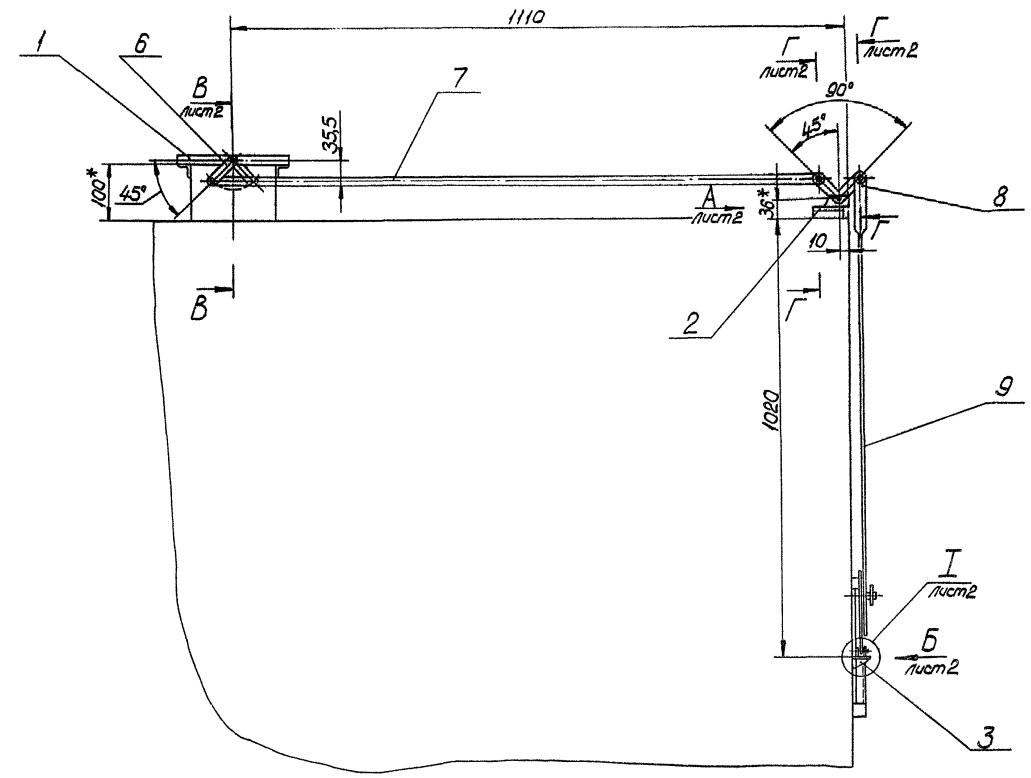

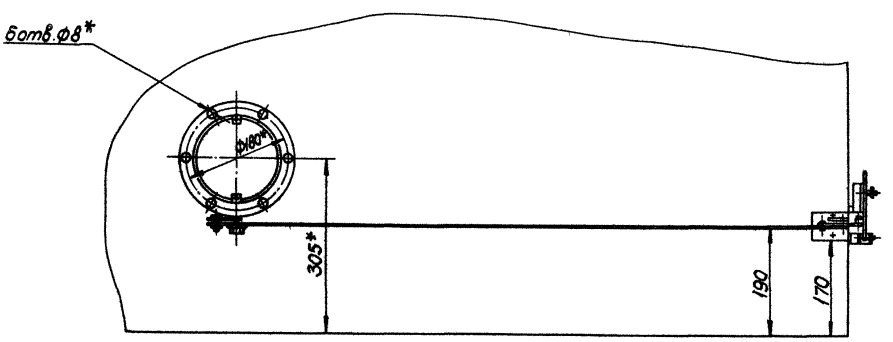

1.* Размеры для справок.
2. Предельные отклонения размеров $\pm\frac{IT14}{2}$.
3. Сварка ручная электродуговая.

					Н923-01-000СБ		
Изм.	Лист	№ докум.	Подпись	Дата	Установка дроссель-клапана ф150	Лит.	Масса
Разраб.		Хаирова	Хаирова	14.03			5,1
Пров.		Кредо	Кредо	14.03		Лист 1	Листов 2
Н.контр		Кредо	Кредо	14.03		Учреждение ИГ-5 Ленинград	
Утв		Матвеев	Матвеев	14.04			

Копировал

Формат А2

Инв. № подл. | Подпись и дата | Взам. инв. № | Инв. № дубл. | Подпись и дата

Н923-01-000СБ

Альбом

Типовой проект (серия 5.416-2 выпуск 3)

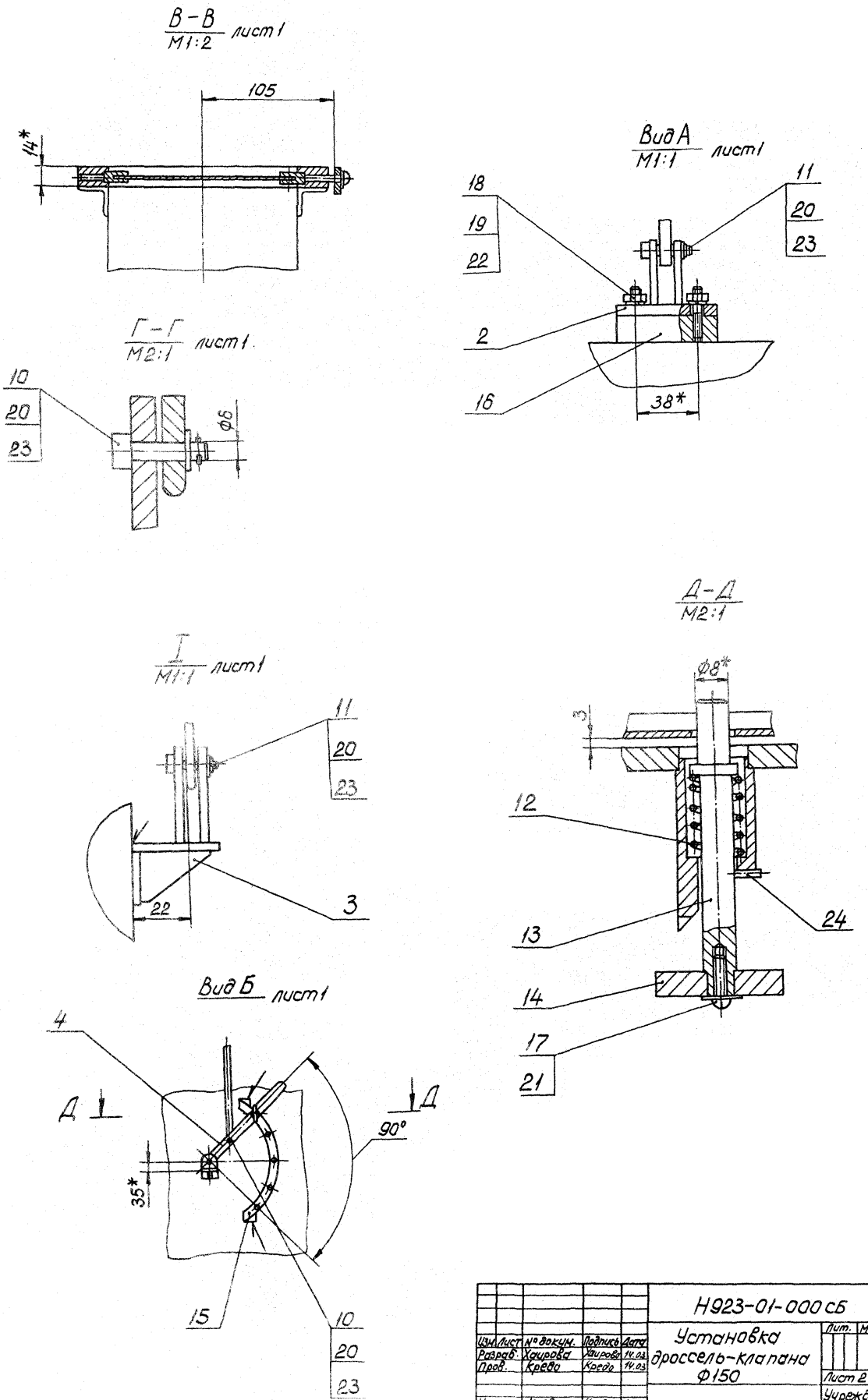

Изм.	Лист	№ докум.	Подпись	Дата	Н923-01-000 СБ		
Разраб.		Хаирова	Хаирова	14.03	Установка дроссель-клапана Ф150	Лит.	Масса	Масштаб
Пров.		Кредо	Кредо	14.03			—	—
						Лист 2	Листов 2
Н.контр.		Кредо	Кредо	14.03		Учреждение ИГ-548 Ленинград	
Утв.		Матвеев	Матвеев	4.04			

Копировал: Формат А2

Инв. № подл. | Подпись и дата | Взам. инв. № | Инв. № дубл. | Подпись и дата

Типовой проект (Серия 5416-2 Выпуск 3) Альбом

Н923-01-100СБ

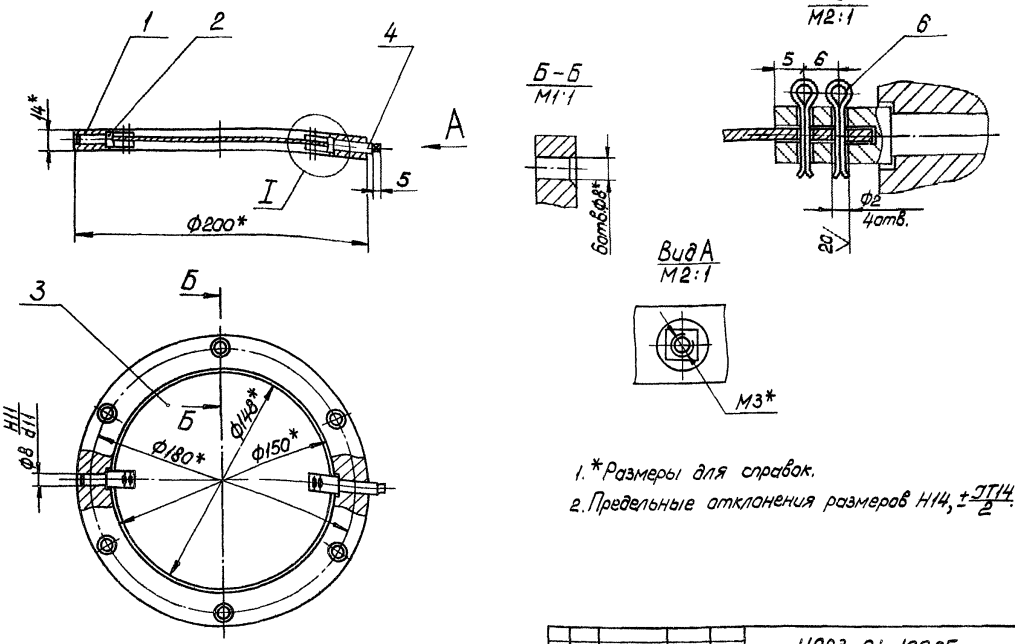

1. *Размеры для справок.
2. Предельные отклонения размеров Н14, $\pm\frac{JT14}{2}$.

					Н923-01-100СБ			
Изм.	Лист	№ докум.	Подпись	Дата	Дроссель	Лит.	Масса	Масштаб
Разраб.		Хаирова	Хаирова	14.03			1,8	1:2
Пров.		Кредо	Кредо	14.03		Лист	Листов 1	
Н.контр.		Кредо	Кредо	14.03		Учреждение ИГ-548 Ленинград		
Утв.		Матвеев	Матвеев	4.04				

Копировал: Формат А3

Н923-01-102

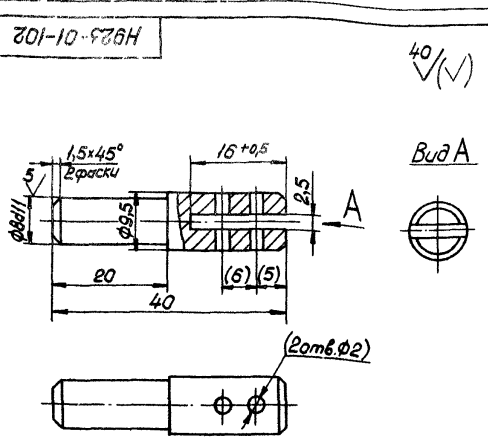

1. Неуказанные предельные отклонения размеров Н14, h14, $\pm\frac{JT14}{2}$.
2. Размеры в скобках выполнить после сборки.

					Н923-01-102			
Изм.	Лист	№ докум.	Подпись	Дата	Цапфа	Лит.	Масса	Масштаб
Разраб.		Хаирова	Хаирова	14.03			0,02	2:1
Пров.		Кредо	Кредо	14.03		Лист	Листов 1	
Н.контр.		Кредо	Кредо	14.03	Ст3 гост 380-71	Учреждение ИГ-548 Ленинград		
Утв.		Матвеев	Матвеев	4.04				

Копировал: Формат А4

Н923-01-103

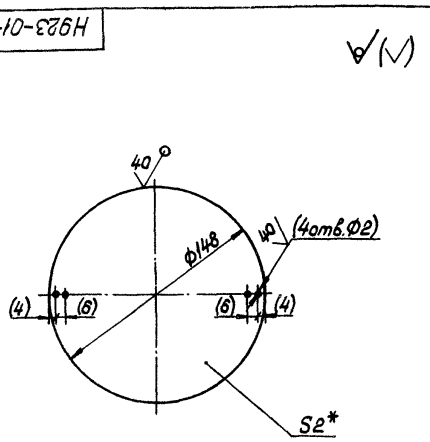

1. *Размер для справок.
2. Предельные отклонения размеров Н14, h14, $\pm\frac{JT14}{2}$.
3. Размеры в скобках выполнить после сборки.

					Н923-01-103			
Изм.	Лист	№ докум.	Подпись	Дата	Диск	Лит.	Масса	Масштаб
Разраб.		Хаирова	Хаирова	14.03			0,3	1:2
Пров.		Кредо	Кредо	14.03		Лист	Листов 1	
Н.контр.		Кредо	Кредо	14.03	Лист Б2 гост 19903-74 Ст3 гост 16523-70	Учреждение ИГ-548 Ленинград		
Утв.		Матвеев	Матвеев	4.04				

Копировал: Формат А4

Инв. № подл. | Подпись и дата | Взам. инв. № | Инв. № дубл. | Подпись и дата

Альбом

Типовой проект (Серия 5.416-2 Выпуск 3)

Инв. № подл. | Подпись и дата | Взам. инв. № | Инв. № дубл. | Подпись и дата

Н923-01-104

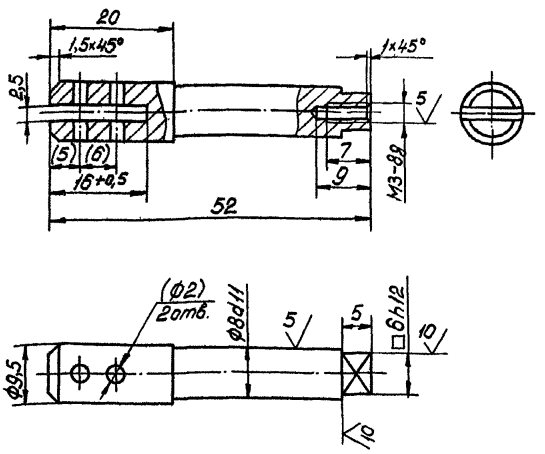

1. Неуказанные предельные отклонения размеров H14, h14, $\pm\frac{IT14}{2}$.
2. Размеры в скобках выполнить после сборки.

Изм.	Лист	№ докум.	Подпись	Дата
Разраб.		Хацирова		11.03
Пров.		Кредо		11.03
Н. контр.		Кредо		11.03
Утв.		Матвеев		11.04

Н923-01-104

Цапфа

Лит.	Масса	Масштаб
	0,2	2:1

Лист | Листов 1

Ст3 гост380-71

Учреждение ИГ-548 Ленинград

Копировал: | Формат А4

Формат	Зона	Поз.	Обозначение	Наименование	Кол.	Примеч.
				Документация		
А3			Н923-01-200СБ	Сборочный чертеж		
				Детали		
А4		1	Н923-01-201	Ухо	2	
А4		2	Н923-01-202	Плита	1	

Инв. № подл. | Подпись и дата | Взам. инв. № | Инв. № дубл. | Подпись и дата

Н923-01-200

Изм.	Лист	№ докум.	Подп.	Дата
Разраб.		Хацирова		11.03
Пров.		Кредо		11.03
Н. контр.		Кредо		11.03
Утв.		Матвеев		11.04

Кронштейн

Лит.	Лист	Листов
		1

Учреждение ИГ-548 Ленинград

Копировал: | Формат А4

Н923-01-201

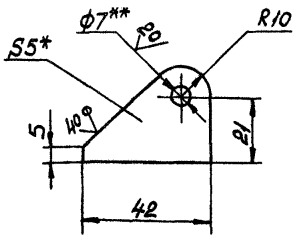

1. *Размер для справок.
2. Предельные отклонения размеров H14, h14, $\pm\frac{IT14}{2}$.
3. **Отверстие Ф7 выполнить после сварки.

Изм.	Лист	№ докум.	Подпись	Дата
Разраб.		Хацирова		11.03
Пров.		Кредо		11.03
Н. контр.		Кредо		11.03
Утв.		Матвеев		11.04

Н923-01-201

Ухо

Лит.	Масса	Масштаб
	0,04	1:1

Лист | Листов 1

Лист Б5 гост19903-74 Ст3 гост14637-79

Учреждение ИГ-548 Ленинград

Копировал: | Формат А4

Н923-01-202

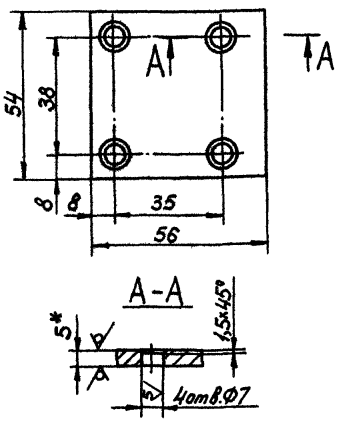

1. *Размер для справок.
2. Предельные отклонения размеров H14, h14, $\pm\frac{IT14}{2}$.

Изм.	Лист	№ докум.	Подпись	Дата
Разраб.		Хацирова		11.03
Пров.		Кредо		11.03
Н. контр.		Кредо		11.03
Утв.		Матвеев		11.04

Н923-01-202

Плита

Лит.	Масса	Масштаб
	0,12	1:1

Лист | Листов 1

Лист Б5 гост19903-74 Ст3 гост14637-79

Учреждение ИГ-548 Ленинград

Копировал: | Формат А4

Альбом

Типовой проект (Серия 5.416-2 Выпуск 3)

Н923-01-200СБ

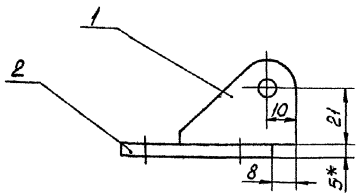

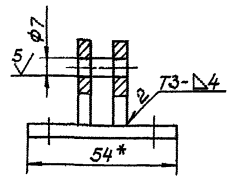

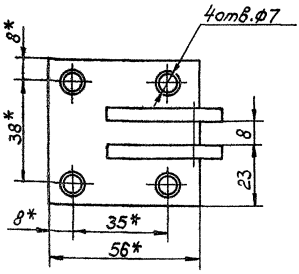

1. * Размеры для справок.
2. Предельные отклонения размеров $H14, \pm \frac{JT14}{2}$.
3. Сварные швы по гост 5264-80.

						Н923-01-200СБ			
Изм.	Лист	№ докум.	Подпись	Дата			Лит.	Масса	Масштаб
Разраб.		Хацкевич		11.03	Кронштейн			0,2	1:1
Пров.		Кребо		11.03			Лист	Листов 1	
Н.контр.		Кребо		11.03			Учреждение И-548		
Утв.		Матвеев		11.04			Ленинград		

Копировал: Формат А3

Инв.№ подл. | Подпись и дата | Взам.инв.№ | Инв.№ дубл. | Подпись и дата

Н923-01-301

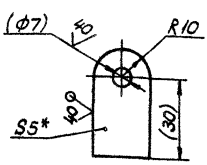

1. * Размер для справок.
2. Предельные отклонения размеров $H14, h14, \pm \frac{JT14}{2}$.
3. Размеры в скобках выполнить после сборки.

						Н923-01-301			
Изм.	Лист	№ докум.	Подпись	Дата			Лит.	Масса	Масштаб
Разраб.		Хацкевич		11.03	Ухо			0,05	1:1
Пров.		Кребо		11.03			Лист	Листов 1	
Н.контр.		Кребо		11.03	Лист	Б5 гост 19903-74 / Ст3 гост 14637-79	Учреждение И-548		
Утв.		Матвеев		11.04			Ленинград		

Копировал: Формат А4

Формат	Зона	Поз.	Обозначение	Наименование	Кол.	Примеч.
				Документация		
А3			Н923-01-300СБ	Сборочный чертеж		
				Детали		
А4		1	Н923-01-301	Ухо	2	
А4		2	Н923-01-302	Ребро	1	
Б4		3	Н923-01-303	Плита		
				Лист Б5 гост 19903-74 / Ст3 гост 14637-79		
				30×38 h14	1	0,03кг
Б4		4	Н923-01-304	Ребро		
				Лист Б5 гост 19903-74 / Ст3 гост 14637-79		
				20×25 h14	1	0,01кг

						Н923-01-300			
Изм.	Лист	№ докум.	Подпись	Дата			Лит.	Лист	Листов 1
Разраб.		Хацкевич		11.03	Кронштейн				
Пров.		Кребо		11.03			Учреждение И-548		
Н.контр.		Кребо		11.03			Ленинград		
Утв.		Матвеев		11.04					

Копировал: Формат А4

Инв.№ подл. | Подпись и дата | Взам.инв.№ | Инв.№ дубл. | Подпись и дата

Альбом

Типовой проект (Серия 5.416-2 Выпуск 3)

Н923-01-300СБ

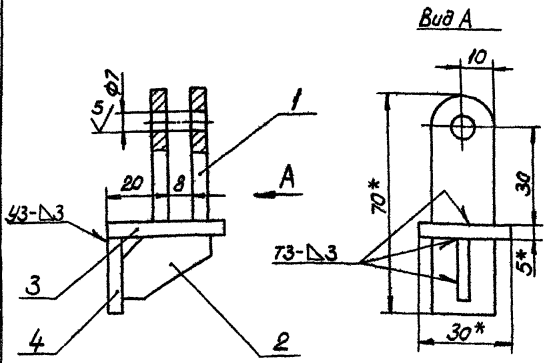

1.* Размеры для справок.
2. Сварные швы по ГОСТ 5264-80.

Изм.	Лист	№ докум.	Подпись	Дата
Разраб.		Хацирова		14.03
Пров.		Кредо		14.03
Н. контр.		Кредо		14.03
Утв.		Матвеев		14.04

Н923-01-300СБ

Кронштейн

Лит.	Масса	Масштаб
	0,12	1:1

Лист | Листов 1

Учреждение ИГ-548 Ленинград

Копировал | Формат А4

Н923-01-302

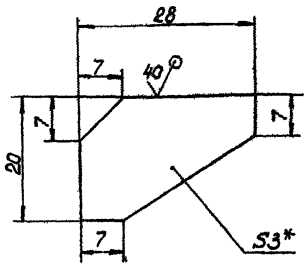

1.* Размер для справок.
2. Предельные отклонения размеров h14; $\pm\frac{IT14}{2}$.

Изм.	Лист	№ докум.	Подпись	Дата
Разраб.		Хацирова		14.03
Пров.		Кредо		14.03
Н. контр.		Кредо		14.03
Утв.		Матвеев		14.04

Н923-01-302

Ребро

Лит.	Масса	Масштаб
	0,01	2:1

Лист | Листов 1

Лист Б3 ГОСТ 19903-74 / Ст3 ГОСТ 16523-70

Учреждение ИГ-548 Ленинград

Копировал | Формат А4

Н923-01-401

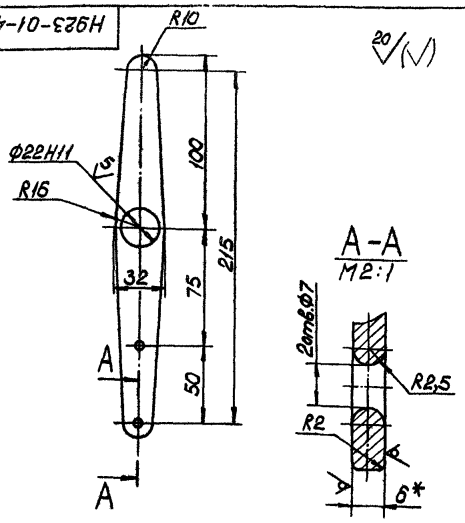

1.* Размер для справок.
2. Неуказанные предельные отклонения размеров H14, h14, $\pm\frac{IT14}{2}$.

Изм.	Лист	№ докум.	Подпись	Дата
Разраб.		Хацирова		14.03
Пров.		Кредо		14.03
Н. контр.		Кредо		14.03
Утв.		Матвеев		14.04

Н923-01-401

Рычаг

Лит.	Масса	Масштаб
	0,23	1:1

Лист | Листов 1

Лист Б6 ГОСТ 19903-74 / Ст3 ГОСТ 16523-70

Учреждение ИГ-548 Ленинград

Копировал | Формат А4

Формат	Зона	Поз.	Обозначение	Наименование	Кол.	Примеч.
				Документация		
А3			Н923-01-400 СБ	Сборочный чертеж		
				Детали		
А4		1	Н923-01-401	Рычаг	1	
А4		2	Н923-01-402	Стакан	1	

Н923-01-400

Рычаг в сборе

Изм.	Лист	№ докум.	Подпись	Дата
Разраб.		Хацирова		14.03
Пров.		Кредо		14.03
Н. контр.		Кредо		14.03
Утв.		Матвеев		14.04

Лит	Лист	Листов
		1

Учреждение ИГ-548 Ленинград

Копировал | Формат А4

Альбом

Н923-01-400СБ

Типовой проект 5416-2 Выпуск 3

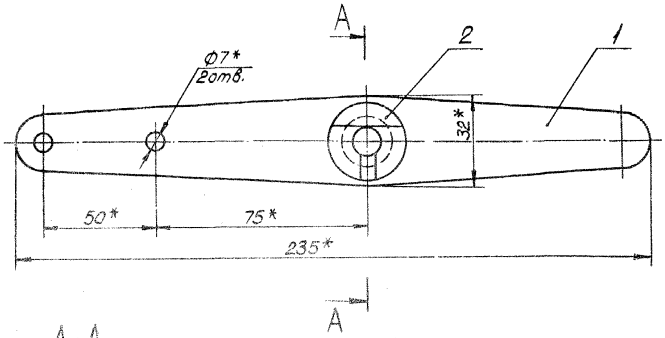

А-А

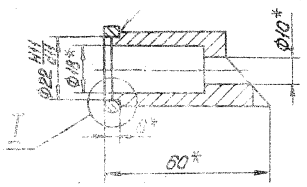

I
М2:1

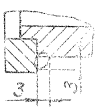

1. *Размеры для справок.
2. Сварка ручная электродуговая.

					Н923-01-400СБ			
Изм.	Лист	№ докум.	Подпись	Дата		Лит.	Масса	Масштаб
Разраб.		Хаирова	Хаирова	14.03	Рычаг в сборе		0,35	1:1
Пров.		Кредо	Кредо	14.03		Лист	Листов 1	
Н.контр.		Кредо	Кредо	14.03		Учреждение И-548 Ленинград		
Утв.		Матвеев	Матвеев	14.04				

Копировал

Формат А3

Н923-01-402

20 (✓)

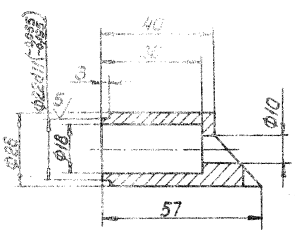

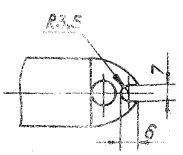

Предельные отклонения размеров H14, h14, $\pm\frac{IT14}{2}$

					Н923-01-402			
Изм.	Лист	№ докум.	Подпись	Дата		Лит.	Масса	Масштаб
Разраб.		Хаирова	Хаирова	14.03	Стакан		0,12	1:1
Пров.		Кредо	Кредо	14.03		Лист	Листов 1	
Н.контр.		Кредо	Кредо	14.03	Ст3 ГОСТ 380-71	Учреждение И-548 Ленинград		
Утв.		Матвеев	Матвеев	14.04				

Копировал

Формат А4

Н923-01-001

(✓)

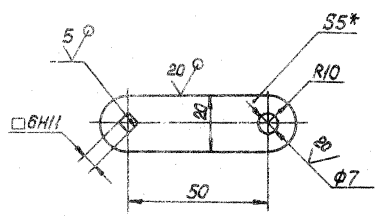

1 *Размер для справок.
2. Неуказанные предельные отклонения размеров H11, h11, $\pm\frac{IT14}{2}$

					Н923-01-001			
Изм.	Лист	№ докум.	Подпись	Дата		Лит.	Масса	Масштаб
Разраб.		Хаирова	Хаирова	14.03	Рычаг		0,05	1:1
Пров.		Кредо	Кредо	14.03		Лист	Листов 1	
Н.контр.		Кредо	Кредо	14.03	Лист 65 ГОСТ 19903-74 Ст3 ГОСТ 14637-79	Учреждение И-548 Ленинград		
Утв.		Матвеев	Матвеев	14.04				

Копировал

Формат А4

Альбом

Н923-01-002

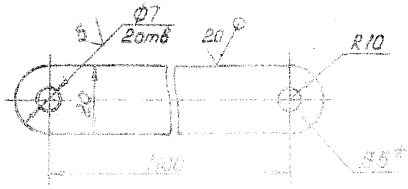

1.* Размер для справок.

2. Предельные отклонения размеров $H14, h14, \pm\frac{IT14}{2}$.

Изм.	Лист	№ докум.	Подпись	Дата	Тяга	Лит.	Масса	Масштаб
Разраб.		Хачирова					1,13	1:1
Пров.		Кредо				Лист	Листов 1	
Н.контр.		Кредо			Лист Б5 ГОСТ 19903-74 Ст3 ГОСТ 14637-79	Учреждение ИГ-5418 Ленинград		
Утв.		Матвеев						

Копировал

Формат А4

Н923-01-003

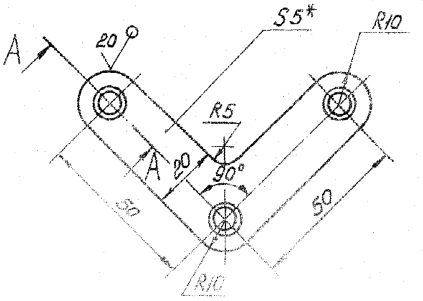

A-A
М2:1

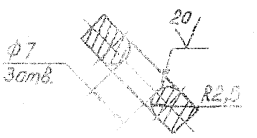

1.* Размер для справок.

2. Предельные отклонения размеров $H14, h14, \pm\frac{IT14}{2}$.

Изм.	Лист	№ докум.	Подпись	Дата	Палец	Лит.	Масса	Масштаб
Разраб.		Хачирова					0,005	2:1
Пров.		Кредо				Лист	Листов 1	
Н.контр.		Кредо			Ст3 ГОСТ 380-71	Учреждение ИГ-5418 Ленинград		
Утв.		Матвеев						

Копировал

Формат А4

Альбом

Типовой проект (Серия 5.416-2 Выпуск 3.)

Инв.№ подл. | Подпись и дата | Взам.инв.№ | Инв.№ дубл. | Подпись и дата | Подпись и дата

Н923-01-006

20

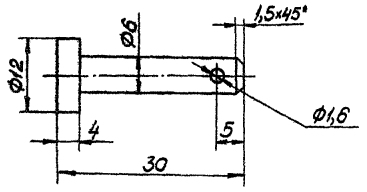

Предельные отклонения размеров H14, h14, $\pm\frac{IT14}{2}$.

Изм.	Лист	№ докум.	Подпись	Дата	Н923-01-006		
Разраб.		Хаирова	Хаирова	14.03	Палец	Лит.	Масса	Масштаб
Пров.		Кредо	Кредо	14.03			0,006	2:1
Н.контр.		Кредо	Кредо	14.03	Ст3 гост 380-71	Лист	Листов 1
Утв.		Матвеев	Матвеев	4.04		Учреждение ИГ-548 Ленинград	

Копировал

Формат А4

Н923-01-007

∇(∨)

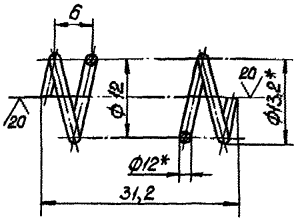

1. Направление навивки пружины – любое.
2. L = 115 мм.
3. n = 5
4. n_1 = 6,5
5. *Размеры для справок.
6. Предельные отклонения размеров h14; $\pm\frac{IT14}{2}$.

Изм.	Лист	№ докум.	Подпись	Дата	Н923-01-007		
Разраб.		Хаирова	Хаирова	14.03	Пружина	Лит.	Масса	Масштаб
Пров.		Кредо	Кредо	14.03			0,002	2:1
Н.контр.		Кредо	Кредо	14.03	Проволока II-1,2 гост 9389-75	Лист	Листов 1
Утв.		Матвеев	Матвеев	4.04		Учреждение ИГ-548 Ленинград	

Копировал

Формат А4

Н923-01-008

20 ∨(∨)

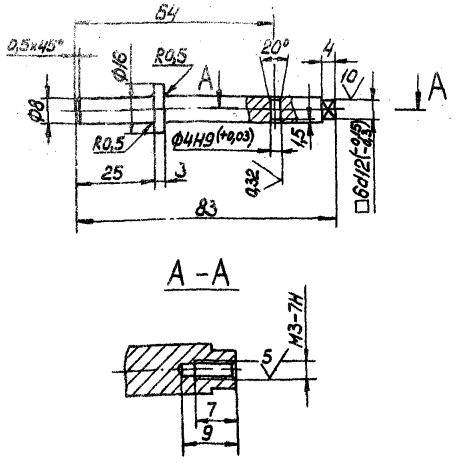

Неуказанные предельные отклонения размеров h14, $\pm\frac{IT14}{2}$.

Изм.	Лист	№ докум.	Подпись	Дата	Н923-01-008		
Разраб.		Хаирова	Хаирова	14.03	Ось	Лит.	Масса	Масштаб
Пров.		Кредо	Кредо	14.03			0,03	1:1
Н.контр.		Кредо	Кредо	14.03	Ст3 гост 380-71	Лист	Листов 1
Утв.		Матвеев	Матвеев	4.04		Учреждение ИГ-548 Ленинград	

Копировал

Формат А4

Н923-01-009

10 ∨

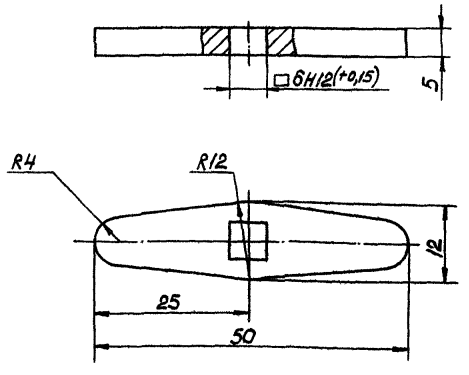

Неуказанные предельные отклонения размеров h14, $\pm\frac{IT14}{2}$.

Изм.	Лист	№ докум.	Подпись	Дата	Н923-01-009		
Разраб.		Хаирова	Хаирова	14.03	Ручка	Лит.	Масса	Масштаб
Пров.		Кредо	Кредо	14.03			0,015	2:1
Н.контр.		Кредо	Кредо	14.03	Ст3 гост 380-71	Лист	Листов 1
Утв.		Матвеев	Матвеев	4.04		Учреждение ИГ-548 Ленинград	

Копировал

Формат А4

Развертка

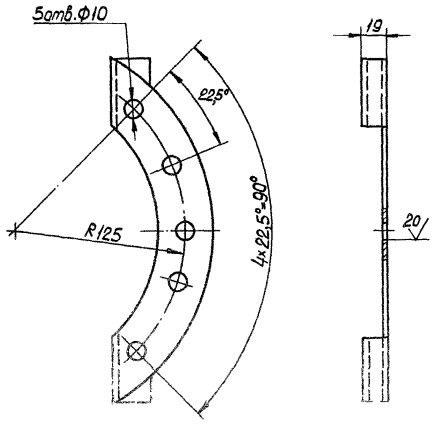

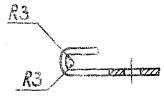

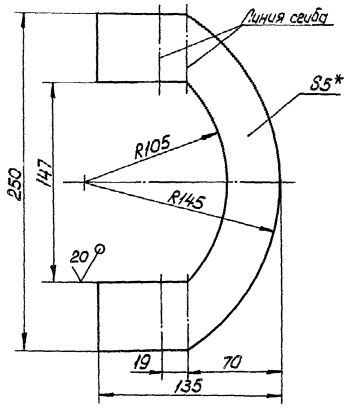

1. * Размер для справок.
2. Предельные отклонения размеров H14, h14, $\pm\frac{IT14}{2}$.

					Н923-01-010				
Изм.	Лист	№ докум.	Подпись	Дата					
Разраб.		Хачирова			Сектор	Лит.	Масса	Масштаб	
Пров.		Кребо					0,7	1:2	
Н. контр.		Кребо				Лист	Листов 1		
Утв.		Матвеев			Лист Б3 ГОСТ 19903-74 / Ст3 ГОСТ 16523-70	Учреждение НГ-548 Ленинград			
					Копировал	Формат А3			

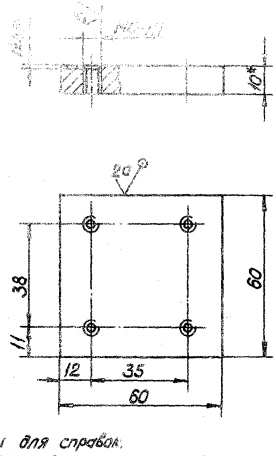

1. * Размеры для справок.
2. Неуказанные предельные отклонения размеров h14, $\pm\frac{IT14}{2}$.

					Н923-01-011				
Изм.	Лист	№ докум.	Подпись	Дата					
Разраб.		Хачирова			Пластина	Лит.	Масса	Масштаб	
Пров.		Кребо					0,3	1:1	
Н. контр.		Кребо				Лист	Листов 1		
Утв.		Матвеев			Лист Б10 ГОСТ 19903-74	Учреждение НГ-548 Ленинград			
					Копировал	Формат А4			

Позиция	Зона	Обозначение	Наименование	Кол.	Примеч.
			Документация		
		Н923-02-000СБ	Сборочный чертеж		
			Сборочные единицы		
А4	1	Н923-02-100	Створка левая	1	
А4	2	Н923-02-200	Створка правая	1	
А4	3	Н923-02-300	Петля	4	
А4	4	Н923-02-400	Замок	1	
			Детали		
А4	5	Н923-02-001	Тяга	2	
А4	6	Н923-02-002	Скоба	4	
А4	7	Н923-02-003	Скоба	2	
А4	8	Н923-02-404	Ручка	1	
А4	9	Н923-02-405	Винт	1	
			Стандартные изделия		
	10		Гайка М12.5 ГОСТ 5915-70	1	

					Н923-02-000				
Изм.	Лист	№ докум.	Подпись	Дата					
Разраб.		Хачирова			Дверь	Лит.	Лист	Листов 1	
Пров.		Кребо							
Н. контр.		Кребо				Учреждение НГ-548 Ленинград			
					Копировал	Формат А4			

Типовой проект (Серия 5.416-2 Альбом Выпуск 3)

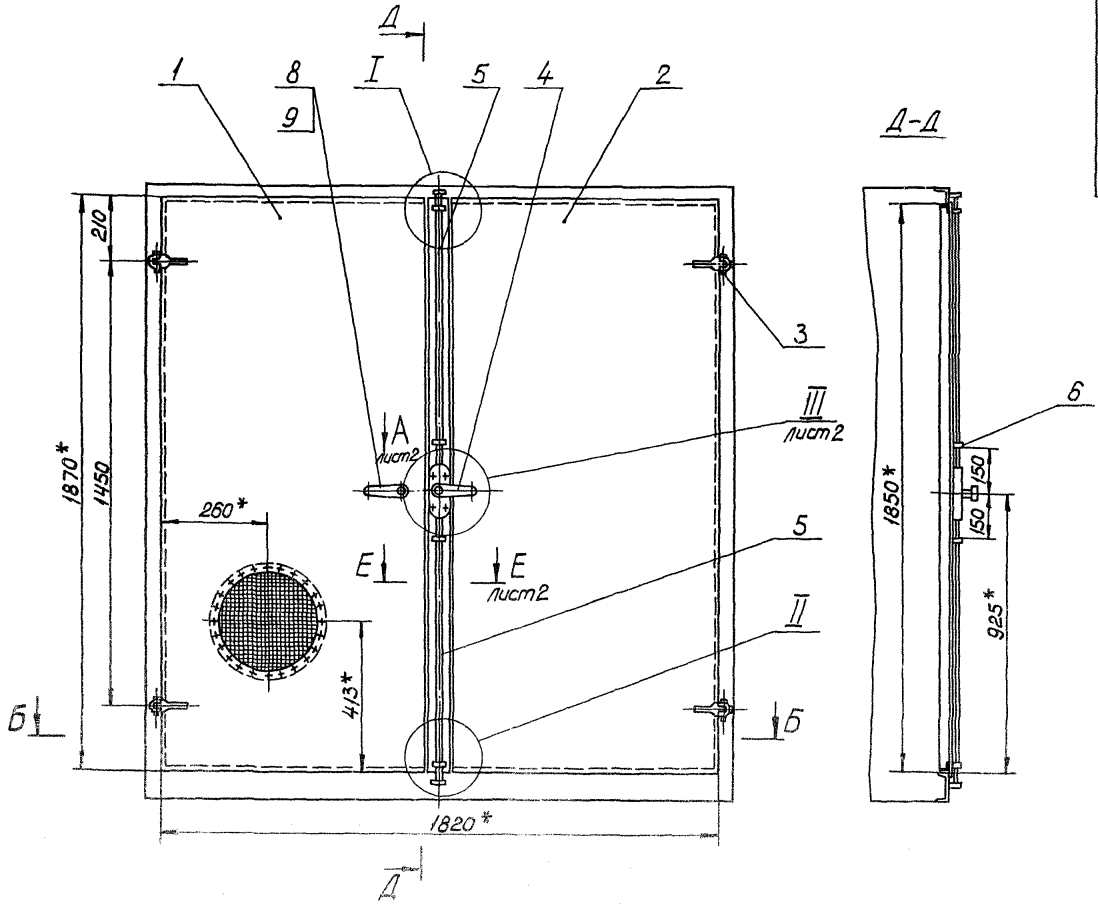

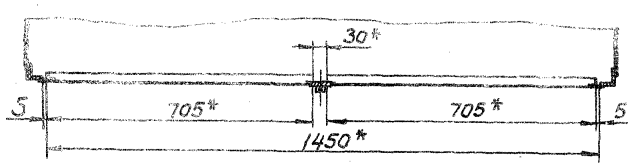

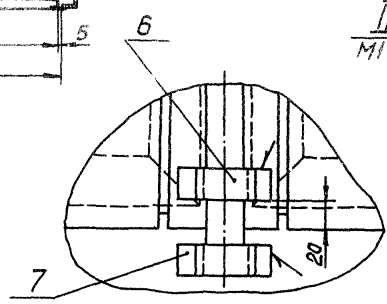

II
М1:2

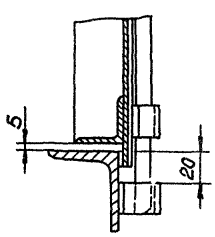

I
М1:2

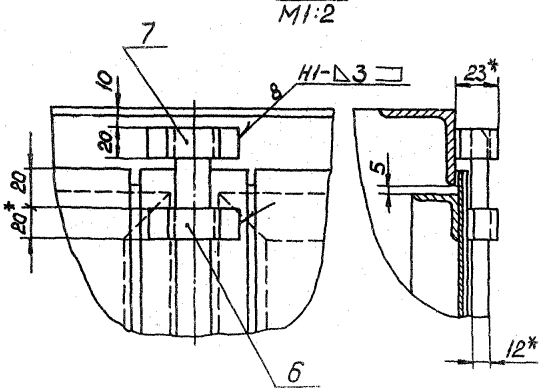

1. * Размеры для справок.
2. Сварные швы по гост 5264-80.

					Н923-02-000 СБ		
Изм.	Лист	№ докум.	Подпись	Дата			
Разраб.		Харитонова		14.03	Дверь	Лит.	Масса	Масштаб
Пров.		Кредо		14.03			64	1:10
						Лист 1	Листов 2	
Н.контр.		Кредо		14.03		Учреждение ш/г-548		
Утв.		Матвеев		4.04		Ленинград		

Копировал: [illegible] Формат А2

Инв.№ подл. | Подпись и дата | Взам. инв.№ | Инв.№ дубл. | Подпись и дата

Типовой проект (серия 5.416.2 Альбом Выпуск 3)

Инв.№ подл. | Подпись и дата | Взам.инв.№ | Инв.№ дубл. | Подпись и дата

III
М1:2 лист 1

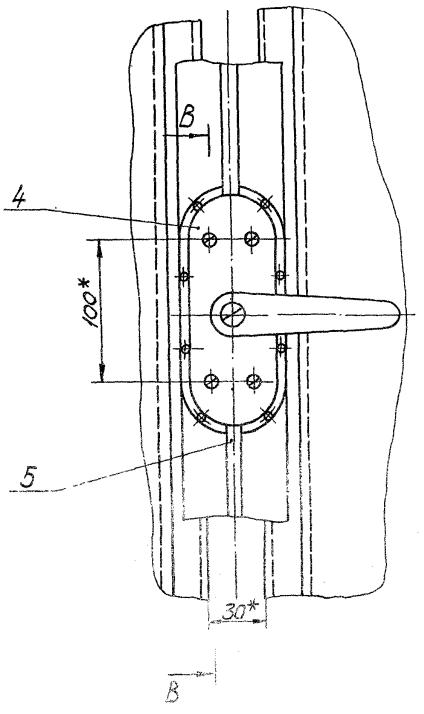

В-В

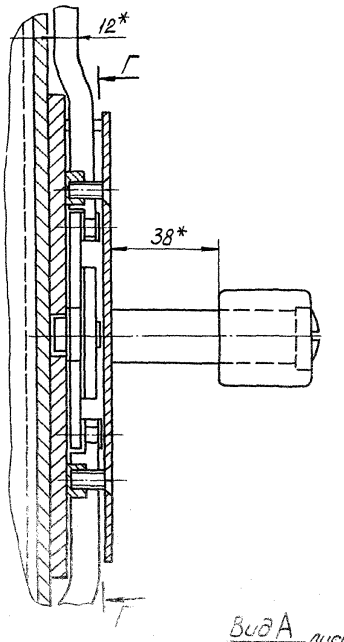

Вид А
М1:1 лист 1

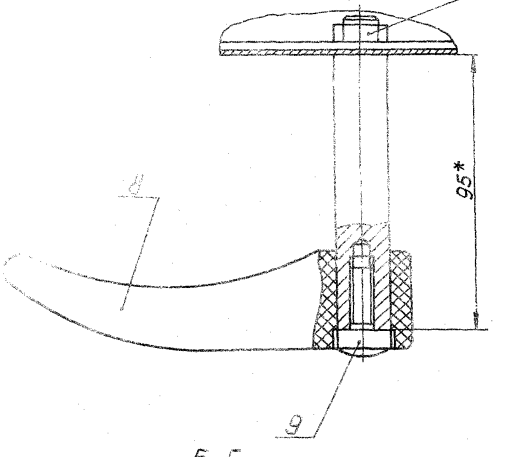

Д-Д

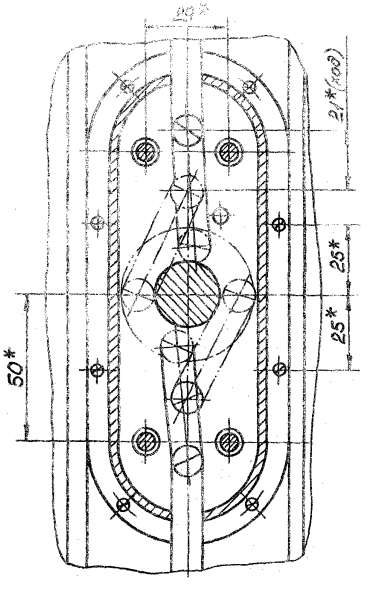

Е-Е
М1:1 лист 1

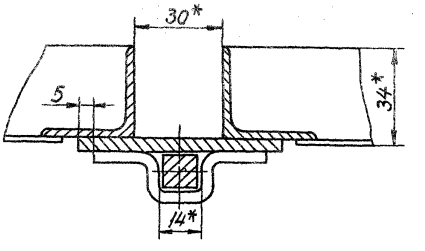

					Н923-02-000 СБ		
Изм.	Лист	№ докум.	Подпись	Дата	Дверь	Лит.	Масса	Масштаб
Разраб.		Хацерова		14.03		—	—
Пров.		Крева		14.03		Лист 2	Листов 2
Н.контр.		Крева		14.03	Учреждение ИГ-548 Ленинград		
Утв.		Матвеев		4.04			

Копировал

Формат А2

Альбом

Типовой проект (Серия 5.416-2 Выпуск 3)

Формат	Зона	Поз.	Обозначение	Наименование	Кол.	Примеч.
				Документация		
А2			Н923-02-100 СБ	Сборочный чертеж		
				Сборочные единицы		
А4		1	Н923-02-110	Патрубок	1	
				Детали		
А4		2	Н923-02-101	Уголок	2	
		3	-01	Уголок	2	
А4		4	Н923-02-102	Палец	1	
Б4		5	Н923-02-103	Стяжка		
				Полоса $\frac{Б-24\times30\ ГОСТ\ 103-76}{Ст3\ ГОСТ\ 6422-76}$		
				$L=640$ h14	3	0,6 кг
Б4		6	Н923-02-104	Лист $\frac{6\ 95\times1870\ h14}{Ст3\ ГОСТ\ 16523-70}$	1	15 кг
				Стандартные изделия		
		8		Болт М16×1.5.8 ГОСТ 7798-70	16	
		9		Гайка М16.5 ГОСТ 5915-70	16	
		10		Сетка Р-10-1,2 ГОСТ 5336-80	0,06	м²

Инв.№ подл. | Подпись и дата | Взам.инв.№ | Инв.№ дубл. | Подпись и дата

Изм.	Лист	№ докум.	Подпись	Дата
Разраб.		Хаирова		14.03
Пров.		Кредо		14.03
Н.контр.		Кредо		14.03
Утв.		Матвеев		14.04

Н923-02-100

Стяжка левая

Лит.	Масса	Масштаб
		1:2
Лист	Листов 1	

Учреждение ИГ-548 Ленинград

Копировал Формат А4

Н923-02-101

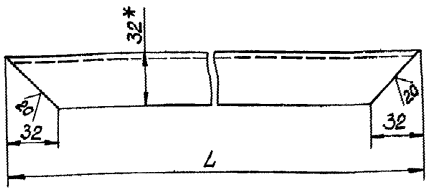

Обозначение	L, мм	Масса, кг
Н923-02-101	705	1,0
-01	1840	2,7

1.* Размер для справок.

2. Предельные отклонения размеров $h14, \pm \frac{IT14}{2}$.

Изм.	Лист	№ докум.	Подпись	Дата
Разраб.		Хаирова		14.03
Пров.		Кредо		14.03
Н.контр.		Кредо		14.03
Утв.		Матвеев		14.04

Н923-02-101

Уголок

Лит.	Масса	Масштаб
	См. табл.	1:2
Лист	Листов 1	

Учреждение ИГ-548 Ленинград

Копировал Формат А4

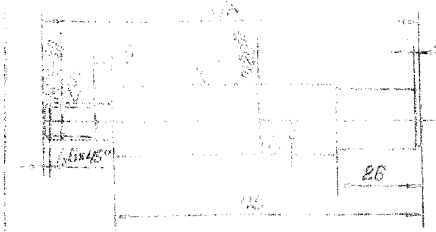

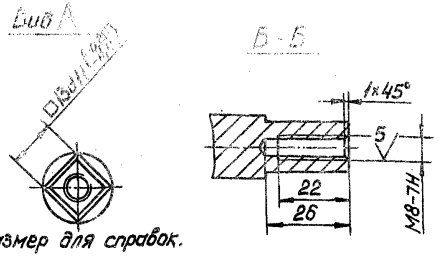

1.* Размер для справок.

2. Неуказанные предельные отклонения размеров $h14, \pm \frac{IT14}{2}$.

Н923-02-102

Изм.	Лист	№ докум.	Подпись	Дата
Разраб.		Хаирова		14.03
Пров.		Кредо		14.03
Н.контр.		Кредо		14.03
Утв.		Матвеев		14.04

Палец

Лит.	Масса	Масштаб
	0,25	1:1
Лист	Листов 1	

Круг В20 ГОСТ 2590-71 / Ст3 ГОСТ 535-79

Учреждение ИГ-548 Ленинград

Копировал Формат А4

Поз.	Обозначение	Наименование	Кол.	Примеч.
		Документация		
	Н923-02-110	Сборочный чертеж		
		Детали		
А4 1	Н923-02-111	Фланец	1	
Б4 2	Н923-02-112	Обечайка		
		Лист $\frac{6\ 1.5\ ГОСТ\ 19903-74}{Ст3\ ГОСТ\ 16523-70}$		
		28×800 h14	1	0,2 кг

Инв.№ подл. | Подпись и дата | Взам.инв.№ | Инв.№ дубл. | Подпись и дата

Изм.	Лист	№ докум.	Подпись	Дата
Разраб.		Хаирова		14.03
Пров.		Кредо		14.03
Н.контр.		Кредо		14.03
Утв.		Матвеев		14.04

Н923-02-110

Патрубок

Лит.	Масса	Масштаб
Лист	Листов 1	

Учреждение ИГ-548 Ленинград

Копировал Формат А4

Типовой проект Серия 4.162 Альбом Выпуск 3)

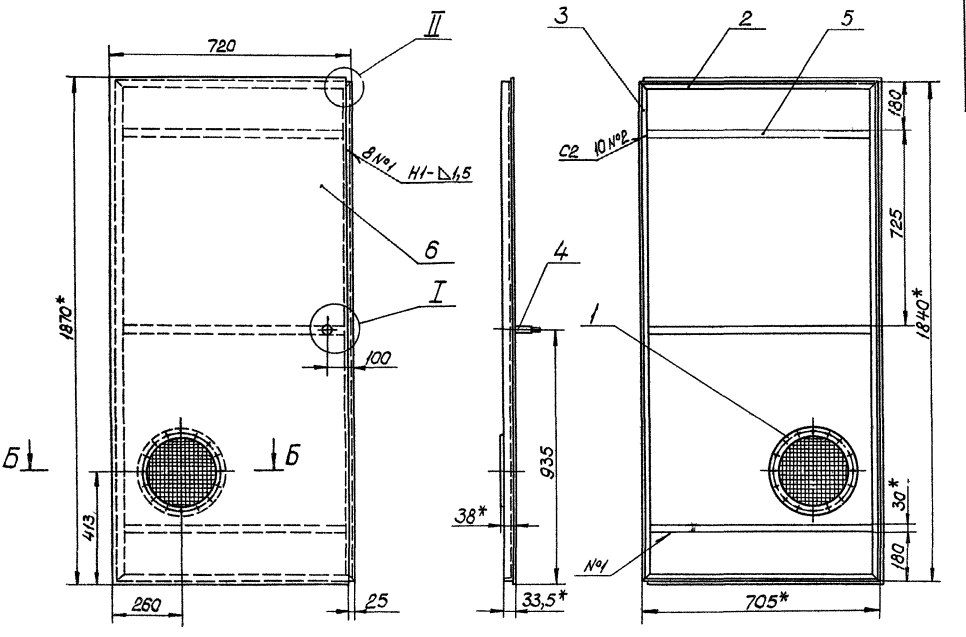

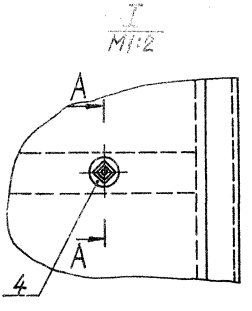

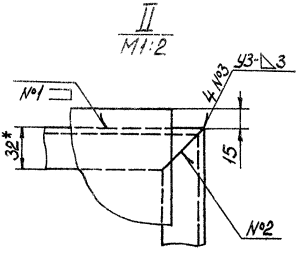

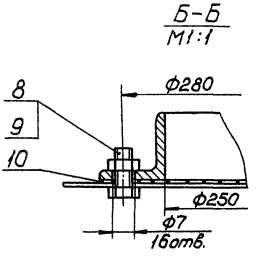

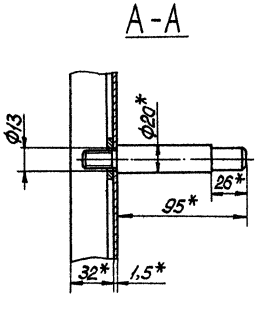

1. * Размеры для справок.
2. Неуказанные предельные отклонения размеров $H14, h14, \pm\frac{JT14}{2}$.
3. Сварные швы по гост 5264-80.

					Н923-02-100СБ		
Изм.	Лист	№ докум.	Подпись	Дата	Створка левая	Лит.	Масса	Масштаб
Разраб.		Харитова		11.93			25	1:10
Пров.		Кребо		11.93		Лист	Листов 1
Н.контр.		Кребо		11.93		Учреждение ЦТС 543 Ленинград
Утв.		Матвеев		11.94		

Копировал Формат А4

Альбом
Типовые проект (Серия 5.416-2 Выпуск 3)

Н923-02-110СБ

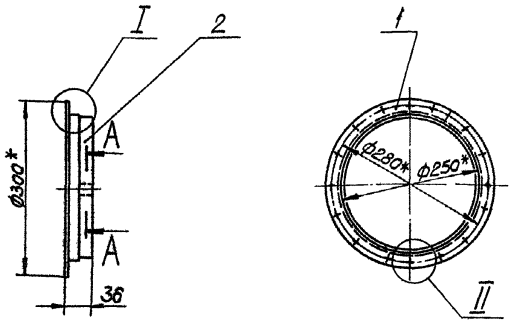

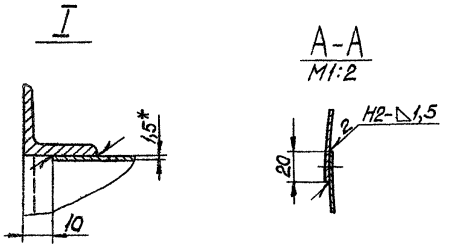

1. *Размеры для справок.
2. Предельные отклонения размеров h14, $\pm\frac{IT14}{2}$.
3. Сварные швы по ГОСТ 5264-80.

Изм.	Лист	№ докум.	Подпись	Дата
Разраб.		Хацирова		14.03
Пров.		Кредо		14.03
Н. контр.		Кредо		14.03
Утв.		Матвеев		14.03

Н923-02-110СБ

Патрубок

Лит.	Масса	Масштаб
	1,1	1:5
Лист	Листов 1	

Учреждение ИГ-548 Ленинград

Копировал: Формат А3

Н923-02-111

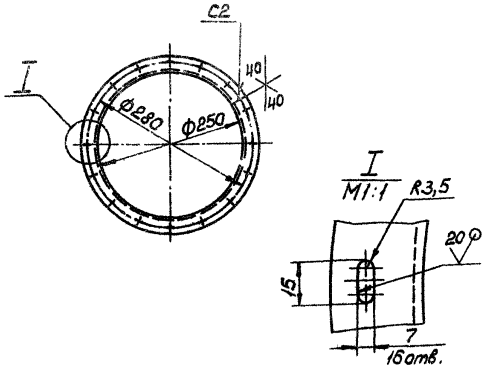

1. Развернутая длина 830 мм.
2. Предельные отклонения размеров H14, h14, $\pm\frac{IT14}{2}$.
3. Сварной шов по ГОСТ 5264-80.

Изм.	Лист	№ докум.	Подпись	Дата
Разраб.		Хацирова		14.03
Пров.		Кредо		14.03
Н. контр.		Кредо		14.03
Утв.		Матвеев		14.03

Н923-02-111

Фланец

Лит.	Масса	Масштаб
	0,8	1:5
Лист	Листов 1	

Уголок Б25х25х3 ГОСТ 8509-72 / Ст3 ГОСТ 535-79

Учреждение ИГ-548 Ленинград

Копировал: Формат А4

Формат	Зона	Поз.	Обозначение	Наименование	Кол.	Примеч.
				Документация		
А2			Н923-02-200СБ	Сборочный чертеж		
				Детали		
А4		1	Н923-02-101	Уголок	2	
		2	-01	Уголок	2	
Б4		3	Н923-02-201	Стяжка		
				Полоса Б2 4х30 ГОСТ 103-76 / Ст3 ГОСТ 6482-76		
				L=640 h14	3	0,6 кг
Б4		4	Н923-02-202	Нащельник		
				Полоса Б2 4х70 ГОСТ 103-76 / Ст3 ГОСТ 6482-76		
				L=1870 h14	1	6 кг
Б4		5	Н923-02-203	Лист		
				Лист 6,5 ГОСТ 19903-74 / Ст3 ГОСТ 16523-70		
				696х1870 h14	1	15,5 кг

Изм.	Лист	№ докум.	Подпись	Дата
Разраб.		Хацирова		14.03
Пров.		Кредо		14.03
Н. контр.		Кредо		14.03
Утв.		Матвеев		14.03

Н923-02-200

Створка правая

Лит.	Лист	Листов
	1	1

Учреждение ИГ-548 Ленинград

Копировал: Формат А4

Типовой проект (Серия 5.416-2 Выпуск 3.) Альбом

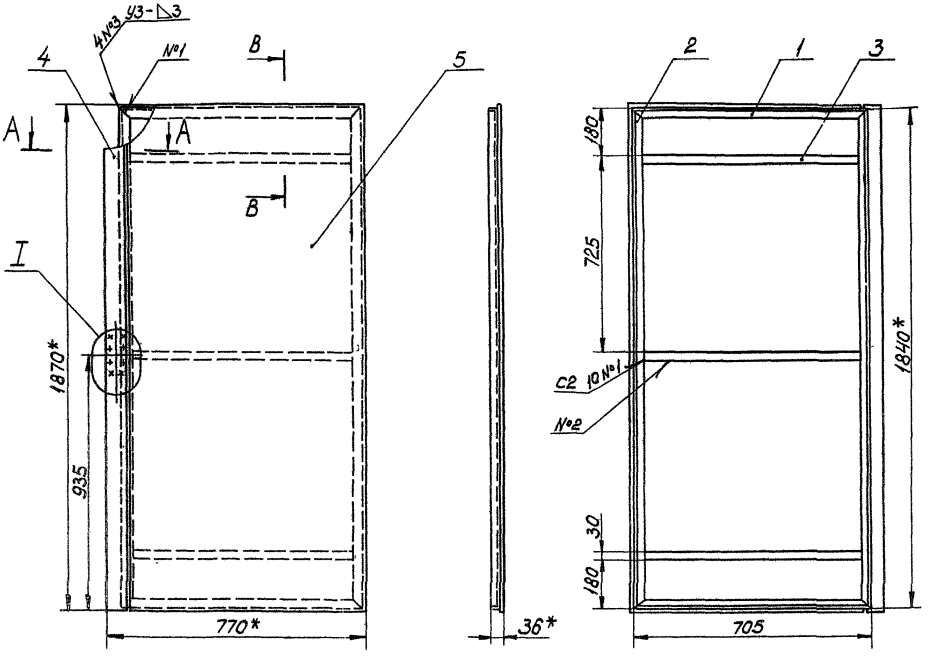

I
М1:2

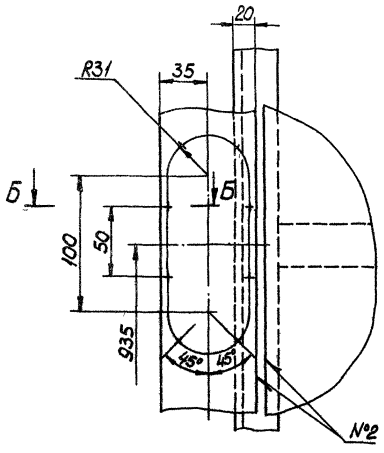

Б-Б
М2:1

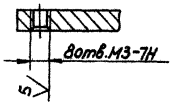

В-В
М1:2

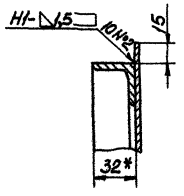

А-А
М1:2

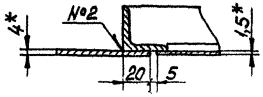

1. * Размеры для справок.
2. Неуказанные предельные отклонения размеров $h14, \pm \frac{IT14}{2}$.
3. Сварные швы по гост 5264-80.

				Н923-02-200С5	
Изм. Лист	№ докум.	Подпись	Дата	Створка правая	Лит. / Масса / Масштаб
Разраб.	Хачирова		14.83		32 / 1:10
Пров.	Крева		14.83		Лист / Листов 1
Н. контр.	Крева		14.83		Учреждение И-548
Утв.	Матвеев		14.83		Ленинград

Копировал

Формат А2

Инв. № подл. | Подпись и дата | Взам. инв. № | Инв. № дубл. | Подпись и дата

Альбом

Типовой проект (Серия 5.416-2 Выпуск 3)

Формат	Зона	Поз.	Обозначение	Наименование	Кол.	Примеч.
				Документация		
А3			Н923-02-300 СБ	Сборочный чертеж		
				Детали		
А4		1	Н923-02-301	Планка петли	1	
А4		2	Н923-02-302	Ось	1	
А4		3	Н923-02-303	Планка петли	1	
				Стандартные изделия		
		5		Шайба 6.01.05 гост 11371-78	1	
		6		Шплинт 1,5×15 гост 397-79	1	

Н923-02-300

Изм.	Лист	№ докум.	Подпись	Дата
Разраб.		Хаирова	Хаирова	14.03
Пров.		Кредо	Кредо	14.03
Н. контр.		Кредо	Кредо	14.03
Утв.		Матвеев	Матвеев	4.04

Петля

Лит. | Лист | Листов 1

Учреждение ИГ-548 Ленинград

Копировал: Формат А4

Инв. № подл. | Подпись и дата | Взам. инв. № | Инв. № дубл. | Подпись и дата

Н923-02-301

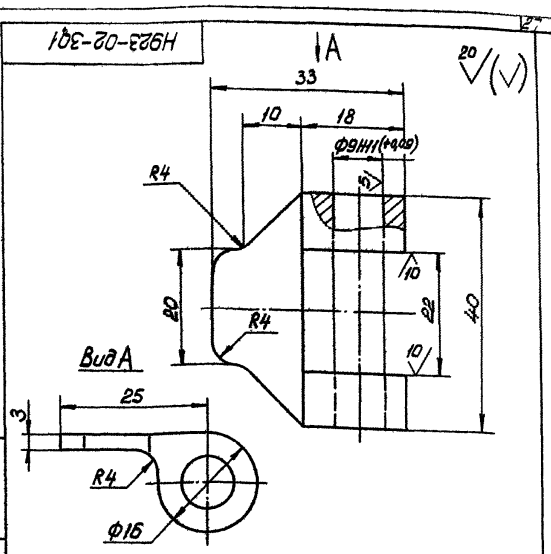

Неуказанные предельные отклонения размеров $h14, \pm\frac{JT14}{2}$.

Н923-02-301

Изм.	Лист	№ докум.	Подпись	Дата
Разраб.		Хаирова	Хаирова	14.03
Пров.		Кредо	Кредо	14.03
Н. контр.		Кредо	Кредо	14.03
Утв.		Матвеев	Матвеев	4.04

Планка петли

Ст3 гост 380-71

Лит. | Масса 0,2 | Масштаб 2:1

Лист | Листов 1

Учреждение ИГ-548 Ленинград

Копировал: Формат А4

Инв. № подл. | Подпись и дата | Взам. инв. № | Инв. № дубл. | Подпись и дата

Н923-02-300 СБ

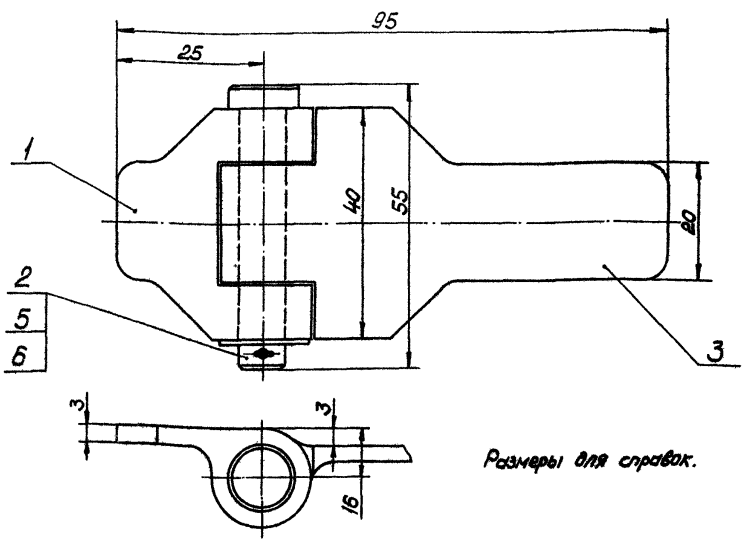

Размеры для справок.

Н923-02-300 СБ

Изм.	Лист	№ докум.	Подпись	Дата
Разраб.		Хаирова	Хаирова	14.03
Пров.		Кредо	Кредо	14.03
Н. контр.		Кредо	Кредо	14.03
Утв.		Матвеев	Матвеев	4.04

Петля

Лит. | Масса 0,7 | Масштаб 2:1

Лист | Листов 1

Учреждение ИГ-548 Ленинград

Копировал: Формат А3

Инв. № подл. | Подпись и дата | Взам. инв. № | Инв. № дубл. | Подпись и дата

Н923-02-302

20 V (V)

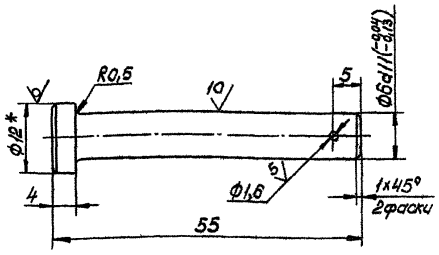

1.* Размер для справок.

2. Предельные отклонения размеров H14, h14, $\pm\frac{JT14}{2}$.

Изм.	Лист	№ докум.	Подпись	Дата
Разраб.		Хаирова		14.02
Пров.		Крего		14.02
Н.контр.		Крего		14.02
Утв.		Матвеев		4.04

Н923-02-302

Ось

Лит.	Масса	Масштаб
	0,02	2:1
Лист	Листов 1	

Круг В12 гост 2590-71
Ст3 гост 535-79

Учреждение ИГ-548
Ленинград

Копировал

Формат А4

Н923-02-303

20 V (V)

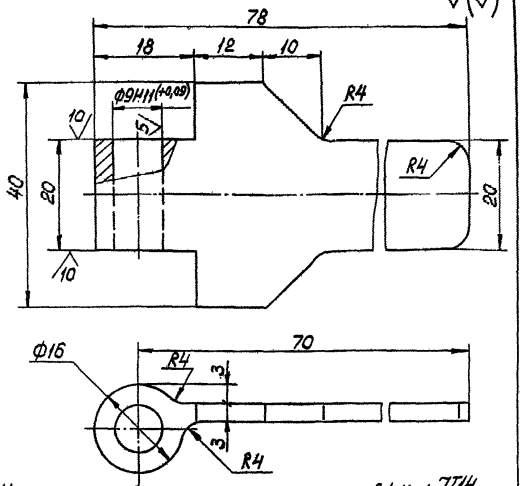

Неуказанные предельные отклонения размеров h14, $\pm\frac{JT14}{2}$.

Изм.	Лист	№ докум.	Подпись	Дата
Разраб.		Хаирова		14.02
Пров.		Крего		14.02
Н.контр.		Крего		14.02
Утв.		Матвеев		4.04

Н923-02-303

Планка петли

Лит.	Масса	Масштаб
	0,4	2:1
Лист	Листов 1	

Ст3 гост 380-71

Учреждение ИГ-548
Ленинград

Копировал

Формат А4

Н923-02-001

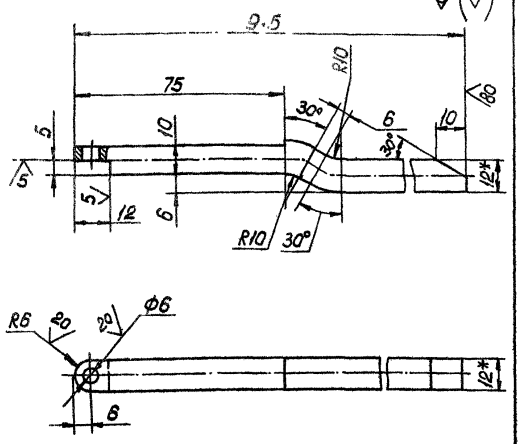

1.* Размеры для справок.

2. Предельные отклонения размеров H14, h14, $\pm\frac{JT14}{2}$.

Изм.	Лист	№ докум.	Подпись	Дата
Разраб.		Хаирова		14.02
Пров.		Крего		14.02
Н.контр.		Крего		14.02
Утв.		Матвеев		4.04

Н923-02-001

Тяга

Лит.	Масса	Масштаб
	1	1:1
Лист	Листов 1	

Квадрат В12 гост 2591-71
Ст3 гост 535-79

Учреждение ИГ-548
Ленинград

Копировал

Формат А4

Н923-02-002

20 V (V)

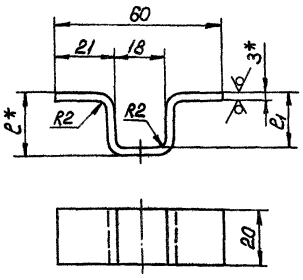

Обозначение	ℓ, мм	ℓ_1, мм	Масса, кг	L развертки, мм
Н923-02-002	23	20	0,03	78
-01	18	15	0,02	68

1.* Размер для справок.

2. Предельные отклонения размеров H14, h14, $\pm\frac{JT14}{2}$.

Изм.	Лист	№ докум.	Подпись	Дата
Разраб.		Хаирова		14.02
Пров.		Крего		14.02
Н.контр.		Крего		14.02
Утв.		Матвеев		4.04

Н923-02-002

Скоба

Лит.	Масса	Масштаб
	см. табл.	1:1
Лист	Листов 1	

Лист Б3 гост 19903-74
Ст3 гост 16523-70

Учреждение ИГ-548
Ленинград

Копировал

Формат А4

Инв.№ подл. | Подпись и дата | Взам.инв.№ | Инв.№ дубл. | Подпись и дата

Формат	Зона	Поз	Обозначение	Наименование	Кол.	Примеч.
				Документация		
А2			Н923-02-400 СБ	Сборочный чертеж		
				Сборочные единицы		
А4		1	Н923-02-410	Крышка	1	
А4		2	Н923-02-420	Основание	1	
				Детали		
А3		3	Н923-02-401	Ось	1	
А4		4	Н923-02-402	Планка	2	
А4		5	Н923-02-403	Винт	4	
А4		6	Н923-02-404	Ручка	1	
А4		7	Н923-02-405	Винт	1	
				Стандартные изделия		
				Винты ГОСТ 17475-80		
		9		М3×10.58	8	
		10		М6×16.58	4	

Инв.№ подл. | Подпись и дата | Взам. инв.№ | Инв.№ дубл. | Подпись и дата

Изм.	Лист	№ докум.	Подпись	Дата
Разраб.		Хапирова	Хапирова	11.03
Пров.		Кредо	Кредо	11.03
Н.контр.		Кредо	Кредо	11.03
Утв.		Матвеев	Матвеев	4.04

Н923-02-400

Замок

Лит. | Лист | Листов

Учреждение ИГ-548 Ленинград

Копировал

Формат А4

Формат	Зона	Поз	Обозначение	Наименование	Кол.	Примеч.
				Документация		
А3			Н923-02-410 СБ	Сборочный чертеж		
				Детали		
А4		1	Н923-02-411	Ребро	2	
А3		2	Н923-02-412	Плита	1	

Инв.№ подл. | Подпись и дата | Взам. инв.№ | Инв.№ дубл. | Подпись и дата

Изм.	Лист	№ докум.	Подпись	Дата
Разраб.		Хапирова	Хапирова	11.03
Пров.		Кредо	Кредо	11.03
Н.контр.		Кредо	Кредо	11.03
Утв.		Матвеев	Матвеев	4.04

Н923-02-410

Крышка

Лит. | Лист | Листов 1

Учреждение ИГ-548 Ленинград

Копировал

Формат А4

Н923-02-410СБ

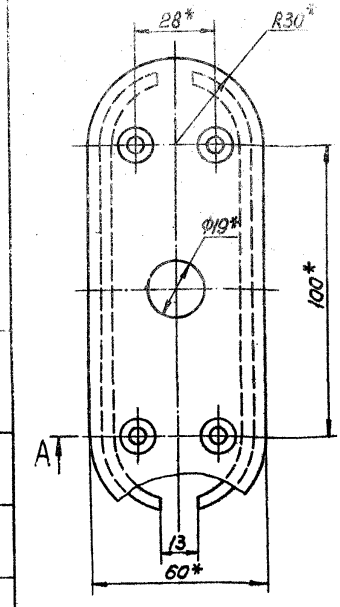

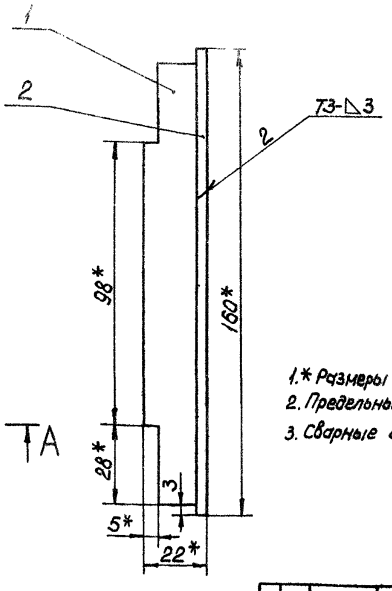

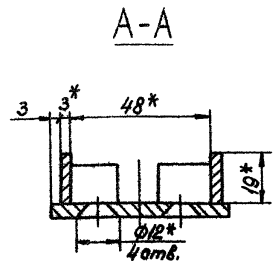

1.* Размеры для справок.
2. Предельные отклонения размеров $H14, \pm \frac{IT14}{2}$.
3. Сварные швы по ГОСТ 5264-80.

Инв.№ подл. | Подпись и дата | Взам. инв.№ | Инв.№ дубл. | Подпись и дата

Изм.	Лист	№ докум.	Подпись	Дата
Разраб.		Хапирова	Хапирова	11.03
Пров.		Кредо	Кредо	11.03
Н.контр.		Кредо	Кредо	11.03
Утв.		Матвеев	Матвеев	4.04

Н923-02-410 СБ

Крышка

Лит.	Масса	Масштаб
	0,3	1:1

Лист | Листов 1

Учреждение ИГ-548 Ленинград

Копировал

Формат А3

Н923-02-400СБ

Типовой проект (Серия 5.416-2 Выпуск 3) Альбом

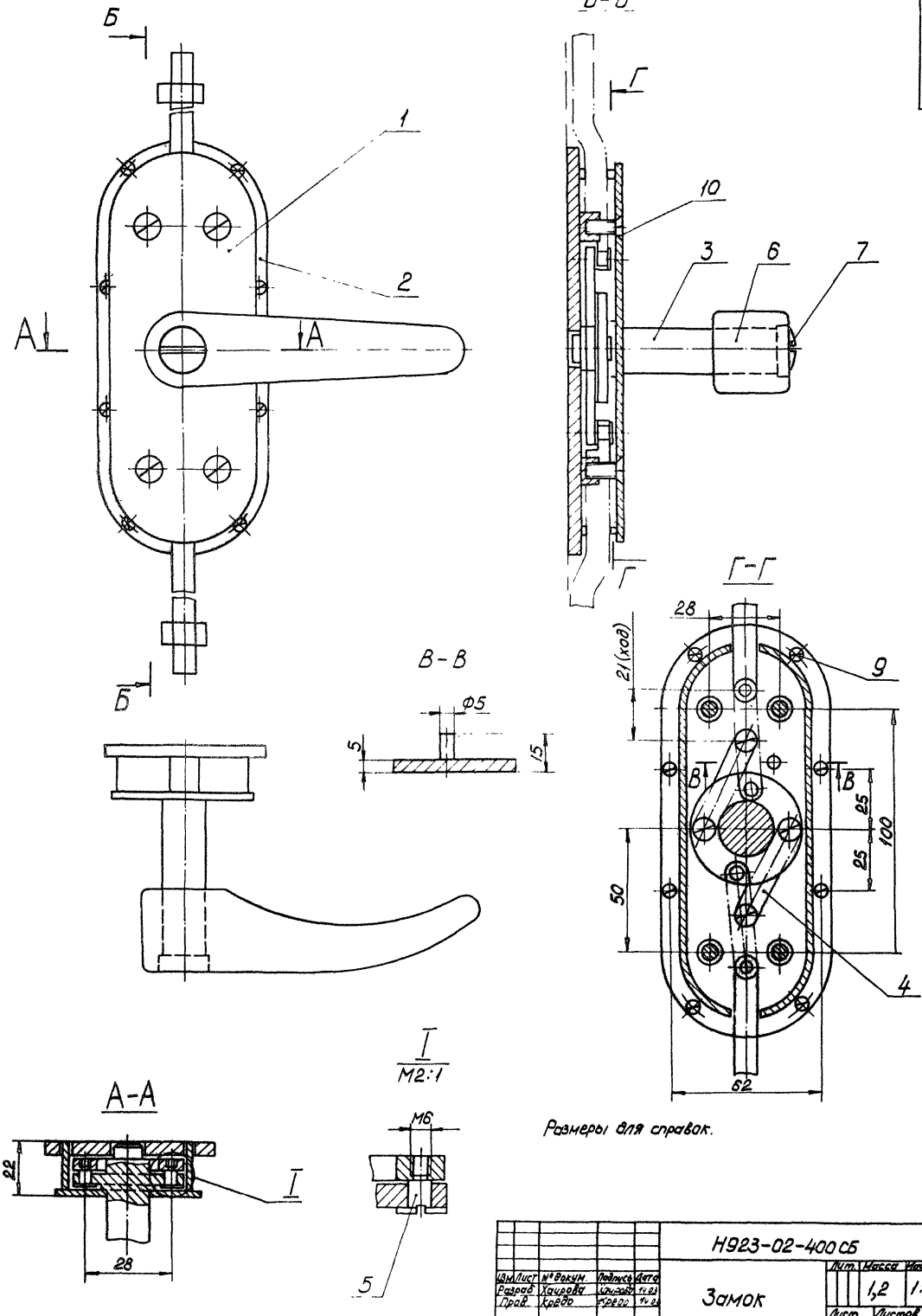

Размеры для справок.

					Н923-02-400СБ			
Изм.	Лист	№ докум.	Подпись	Дата	Замок	Лит.	Масса	Масштаб
Разраб.		Хаирова	Хаирова	14.03			1,2	1:1
Пров.		Кредо	Кредо	14.03		Лист	Листов 1	
		Кредо	Кредо	14.03		Учреждение НГ-548 Ленинград		
		Матвеев	Матвеев	14.04				

Копировал: Формат А2

Инв. № подл. | Подпись и дата | Взам. инв. № | Инв. № дубл. | Подпись и дата

Тип опор: прямая (серия 5.407-16-2 вып.5)

Формат	Зона	Поз.	Обозначение	Наименование	Кол.	Примеч.
				Документация		
А3			Н923-02-420 СБ	Сборочный чертеж		
				Детали		
А4		1	Н923-02-421	Бобышка	4	
А3		2	Н923-02-422	Лист	1	

Н923-02-420

Изм.	Лист	№ докум.	Подпись	Дата
Разраб.		Хаирова		
Пров.		Кредо		
Н. контр.		Кредо		
Утв.		Матвеев		

Основание

Лит. | Лист | Листов

Учреждение ИГ-548 Ленинград

Копировал: Формат А4

Н923-02-411

20 V(V)

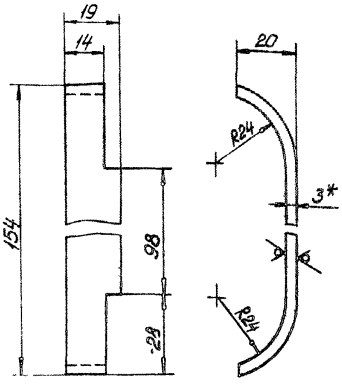

1 * Размер для справок.

2 Предельные отклонения размеров $h14, \pm\frac{IT14}{2}$.

Изм.	Лист	№ докум.	Подпись	Дата
Разраб.		Хаирова		
Пров.		Кредо		
Н. контр.		Кредо		
Утв.		Матвеев		

Ребро

Лит.	Масса	Масштаб
	0,07	1:1

Лист | Листов 1

Лист Б3 ГОСТ 19903-74 Ст3 ГОСТ 18523-70

Учреждение ИГ-548 Ленинград

Копировал: Формат А4

Н923-02-412

20 V(V)

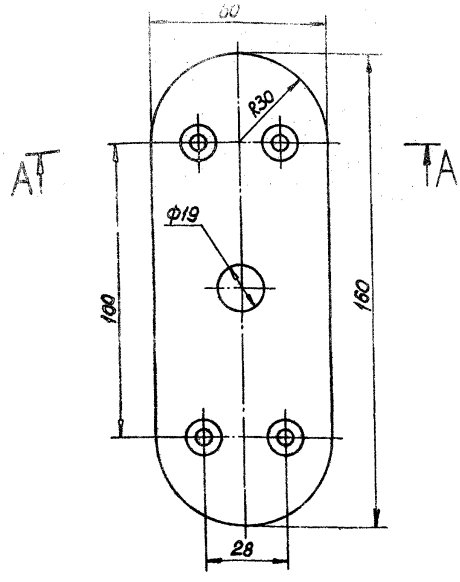

А-А
М2:1

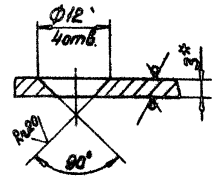

1. * Размер для справок.

2. Предельные отклонения размеров $H14, h14, \pm\frac{IT14}{2}$.

Изм.	Лист	№ докум.	Подпись	Дата
Разраб.		Хаирова		
Пров.		Кредо		
Н. контр.		Кредо		
Утв.		Матвеев		

Плита

Лит.	Масса	Масштаб
	0,15	1:1

Лист | Листов 1

Лист Б3 ГОСТ 19903-74 Ст3 ГОСТ 18523-70

Учреждение ИГ-548 Ленинград

Копировал: Формат А3

Альбом

Типовые проекты (Серия 5.416-2 Выпуск 3)

Инв.№подл. | Подпись и дата | Взам.инв.№ | Инв.№дубл. | Подпись и дата

Н923-02-420СБ

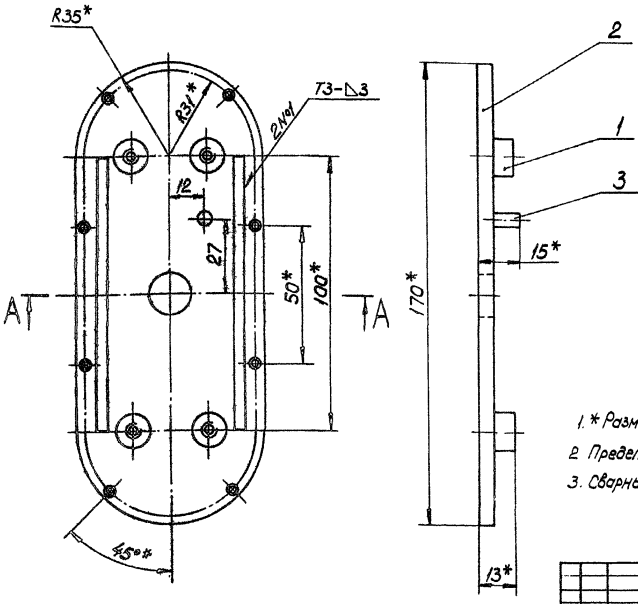

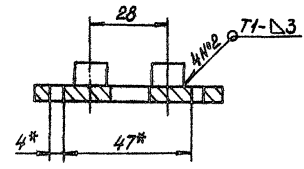

1. * Размеры для справок.
2. Предельные отклонения размеров $\pm\frac{IT14}{2}$.
3. Сварные швы по ГОСТ 5264-80.

					Н923-02-420СБ		
Изм.	Лист	№ докум.	Подпись	Дата			
Разраб.		Хаирова		14.04	Основание	Лит.	Масса	Масштаб
Пров.		Кредо		14.04			0,3	1:1
Н.контр.		Кредо		14.04		Лист	Листов 1
Утв.		Жамбеев		14.04		Учреждение ИГ-548 Ленинград	

Копировал

Формат А3

Н923-02-421

20 V(√)

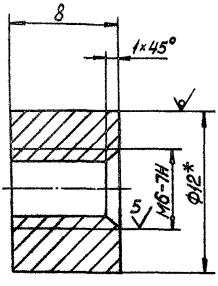

1. * Размеры для справок.
2. Неуказанные предельные отклонения размеров h14, $\pm\frac{IT14}{2}$.

					Н923-02-421			
Изм.	Лист	№ докум.	Подпись	Дата				
Разраб.		Хаирова		14.04	Бобышка	Лит.	Масса	Масштаб
Пров.		Кредо		14.04			0,004	5:1
Н.контр.		Кредо		14.04	Круг В12 ГОСТ 2590-71 Ст3 ГОСТ 535-79	Лист	Листов 1
Утв.		Жамбеев		14.04		Учреждение ИГ-548 Ленинград	

Копировал

Формат А4

Н923-02-402

10 V(√)

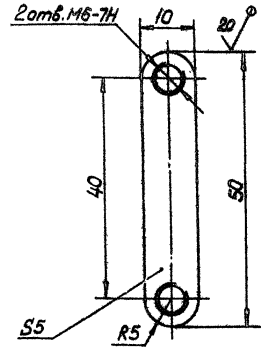

Предельные отклонения размеров h14, $\pm\frac{IT14}{2}$.

					Н923-02-402			
Изм.	Лист	№ докум.	Подпись	Дата				
Разраб.		Хаирова		14.04	Планка	Лит.	Масса	Масштаб
Пров.		Кредо		14.04			0,02	2:1
Н.контр.		Кредо		14.04	Ст3 ГОСТ 380-71	Лист	Листов 1
Утв.		Жамбеев		14.04		Учреждение ИГ-548 Ленинград	

Копировал

Формат А4

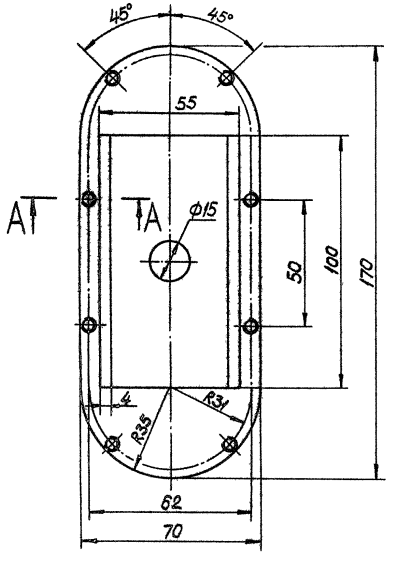

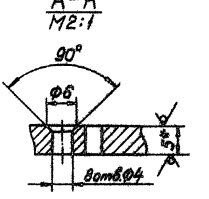

1.* Размер для справок.

2. Предельные отклонения размеров $H14, h14, \pm\frac{IT14}{2}$.

						Н923-02-422			
Изм.	Лист.	№ докум.	Подпись	Дата			Лит.	Масса	Масштаб
Разраб.		Хохрова			Лист			0,25	1:1
Пров.		Кредо					Лист	Листов 1	
Н.контр.		Кредо			Лист	Б5 ГОСТ 19903-74 / Ст3 ГОСТ 14637-79	Учреждение МГ-548 Ленинград		
Утв.		Матвеев							

Копировал:

Формат А3

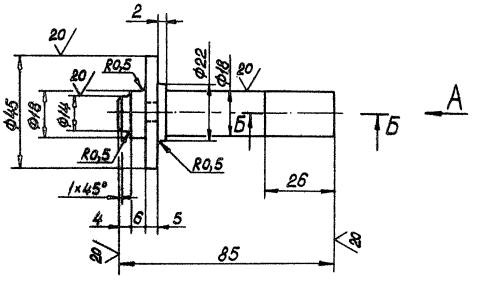

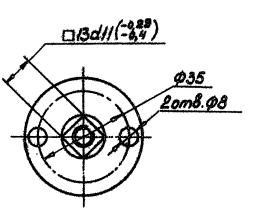

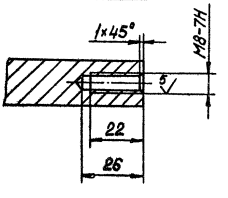

Неуказанные предельные отклонения размеров $H14, h14, \pm\frac{IT14}{2}$.

						Н923-02-401			
Изм.	Лист	№ докум.	Подпись	Дата			Лит.	Масса	Масштаб
Разраб.		Хохрова			Ось			0,2	1:1
Пров.		Кредо					Лист	Листов 1	
Т. контр.		Кредо			Сталь 45 ГОСТ 1050-74		Учреждение МГ-548 Ленинград		
Утв.		Матвеев							

Копировал:

Формат А3

Альбом
Типовой проект (Серия 5.416-2 Выпуск 3)
Инв.№ подл. | Подпись и дата | Взам.инв.№ | Инв.№ дубл. | Подпись и дата

Альбом

Типовой проект Серия 5.416-2 Выпуск 3

Н923-02-403

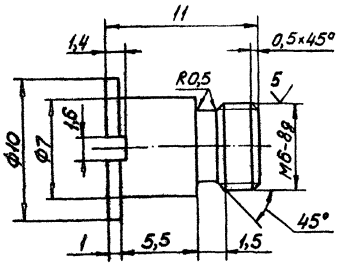

Предельные отклонения размеров Н14, h14, $\pm\frac{JT14}{2}$.

Изм. Лист	№ докум.	Подпись	Дата	Н923-02-403			
Разраб.	Хаирова	Хаирова	14.03	Винт	Лит.	Масса	Масштаб
Пров.	Кредо	Кредо	14.03			0,002	5:1
					Лист	Листов 1	
Н.контр.	Кредо	Кредо	14.03	Сталь 45 гост 1050-74	Учреждение ИГ-548 Ленинград		
Утв.	Матвеев	Матвеев	14.04				

Копировал: Формат А4

Н923-02-404

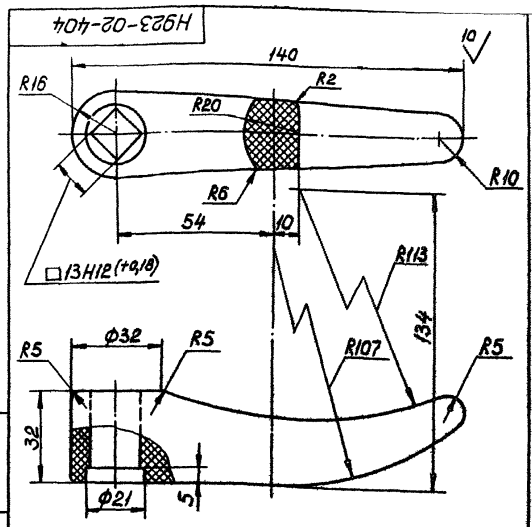

Неуказанные предельные отклонения размеров Н14, h14, $\pm\frac{JT14}{2}$.

Изм. Лист	№ докум.	Подпись	Дата	Н923-02-404			
Разраб.	Хаирова	Хаирова	14.03	Ручка	Лит.	Масса	Масштаб
Пров.	Кредо	Кредо	14.03			0,12	1:1
					Лист	Листов 1	
Н.контр.	Кредо	Кредо	14.03	Текстолит гост 5385-74	Учреждение ИГ-548 Ленинград		
Утв.	Матвеев	Матвеев	14.04				

Копировал: Формат А4

Н923-02-405

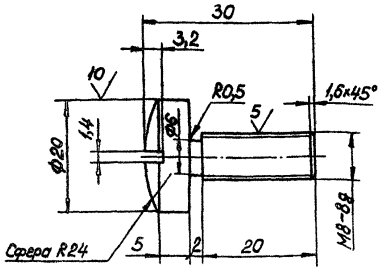

Предельные отклонения размеров Н14, h14, $\pm\frac{JT14}{2}$.

Изм. Лист	№ докум.	Подпись	Дата	Н923-02-405			
Разраб.	Хаирова	Хаирова	14.03	Винт	Лит.	Масса	Масштаб
Пров.	Кредо	Кредо	14.03			0,025	2:1
					Лист	Листов 1	
Н.контр.	Кредо						
Утв.	Матвеев						

Формат	Зона	Поз.	Обозначение	Наименование	Кол.	Примеч.
				Документация		
А2			Н923-03-000 СБ	Сборочный чертеж		
				Детали		
А4		1	Н923-03-001	Уголок	4	
А4		2	Н923-03-002	Уголок	4	
Б4		3	Н923-03-003	Стенка	2	1,1 кг
				Лист Б1,5 гост 19903-74 / Ст3 гост 16523-70		
Б4		4	Н923-03-004	Стенка		
				Лист Б1,5 гост 19903-74 / Ст3 гост 16523-70		
				255×510 h14	1	1,5 кг
Б4		5	Н923-03-005	Стенка		
				Лист Б1,5 гост 19903-74 / Ст3 гост 16523-70		
				510×537 h14	1	3,2 кг

Изм. Лист	№ докум.	Подпись	Дата	Н923-03-000			
Разраб.	Хаирова	Хаирова	14.03	Колено	Лит.	Лист	Листов 1
Пров.	Кредо	Кредо	14.03		Учреждение ИГ-548 Ленинград		

Копировал: Формат А4

Н923-03-000СБ

Типовой проект (Серия 5.416-2 Альбом Выпуск 3)

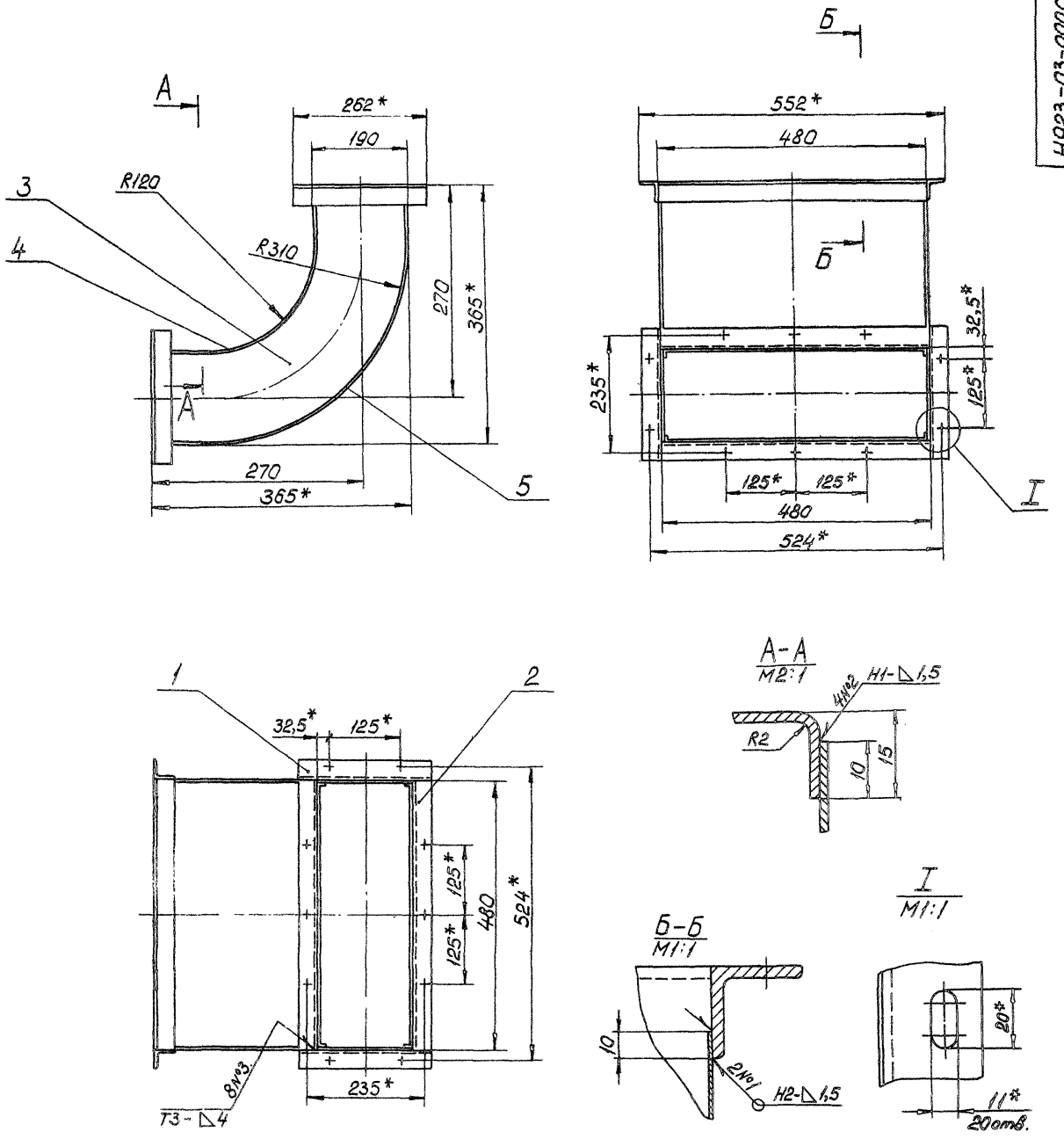

1 * Размеры для справок.

2. Предельные отклонения размеров Н14, h14, $\pm\frac{JT14}{2}$.

3. Сварные швы по гост 5264-80.

Поз. 3

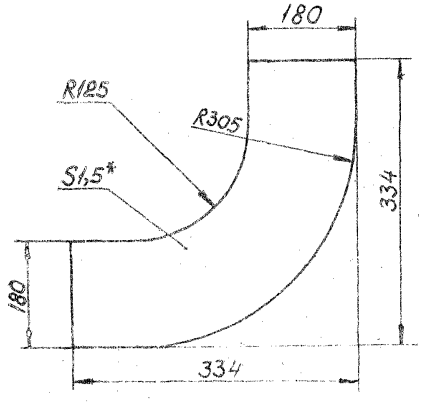

					Н923-03-000СБ			
Изм	Лист	№ докум.	Подпись	Дата	Колено	Лит.	Масса	Масштаб
Разраб.		Хаирова	Хаирова	14.03			14	1:5
Пров.		Кредо	Кредо	14.03		Лист	Листов 1	
						Учреждение НГ-548 Ленинград		
		Кредо	Кредо	14.03				
Т.ин.		Матвеев						

Копировал: Формат А2

Альбом

Типовой проект (Серия 5.416-2 Выпуск 3)

Формат	Зона	Поз	Обозначение	Наименование	Кол	Примеч
				Документация		
А2			Н923-04-000 СБ	Сборочный чертеж		
				Сборочные единицы		
А4		1	Н923-04-100	Рама	1	
А4		2	Н923-04-200	Патрубок	1	
				Детали		
А4		3	Н923-04-001	Поперечина	5	
А4		4	Н923-04-002	Поперечина	1	
А4		5	Н923-04-003	Стойка	1	
А4		6	Н923-04-004	Крышка	2	
А4		7	Н923-04-005	Крышка	2	
А4		8	Н923-04-006	Стойка	1	
		9	-01	Стойка	1	
Б4		11	Н923-04-007	Поперечина		
				Уголок Б-50×50×4 ГОСТ 8509-72 / Ст3 ГОСТ 535-79		
				L=700 h14	1	2 кг
Б4		12	Н923-04-008	Поперечина		
				Уголок Б-50×50×4 ГОСТ 8509-72 / Ст3 ГОСТ 535-79		
				L=1450 h14	3	4,4 кг

Н923-04-000

Изм.	Лист	№ докум.	Подпись	Дата
Разраб.		Хаирова	Хаирова	14.03
Пров.		Кредо	Кредо	14.03
Н.контр.		Кредо	Кредо	14.03
Утв.		Матвеев	Матвеев	4.04

Каркас

Лит. | Лист 1 | Листов 2

Учреждение ИГ-548 Ленинград

Копировал: Формат А4

Инв. № подл. | Подпись и дата | Взам. инв. № | Инв. № дубл. | Подпись и дата

Формат	Зона	Поз	Обозначение	Наименование	Кол.	Примеч.
Б4		13	Н923-04-009	Стойка		
				Уголок Б-50×50×4 ГОСТ 8509-72 / Ст3 ГОСТ 535-79		
				L=1900 h14	4	5,8 кг
Б4		15	Н923-04-011	Стойка		
				Уголок Б-32×32×3 ГОСТ 8509-72 / Ст3 ГОСТ 535-79		
				L=750 h14	2	1 кг
Б4		17	Н923-04-013	Лист		
				Лист Б1,5 ГОСТ 19903-74 / Ст3 ГОСТ 16523-70		
				780×1530 h14	1	14 кг
Б4		18	Н923-04-014	Стенка		
				Лист Б1,5 ГОСТ 19903-74 / Ст3 ГОСТ 16523-70		
				780×1110 h14	2	10 кг
Б4		19	Н923-04-015	Стенка		
				Лист Б1,5 ГОСТ 19903-74 / Ст3 ГОСТ 16523-70		
				760×1110 h14	2	9,9 кг
				Стандартные изделия		
		21		Винт 2М3×8.58 ГОСТ 17473-80	106	
				Материалы		
		22		Пластина I, лист, ТМКЩ-М-2 ГОСТ 7338-77	0,1	м²

Н923-04-000

Лист 2

Изм. | Лист | № докум. | Подпись | Дата

Копировал: Формат А4

Инв. № подл. | Подпись и дата | Взам. инв. № | Инв. № дубл. | Подпись и дата

Н923-03-001

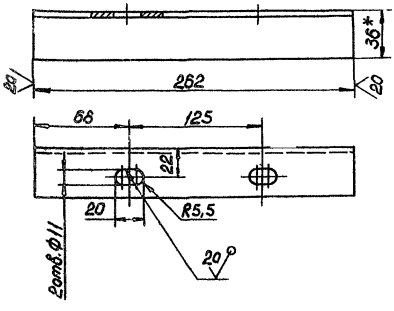

1.* Размер для справок.
2. Предельные отклонения размеров H14, h14, $\pm\frac{JT14}{2}$.

Н923-03-001

Изм.	Лист	№ докум.	Подпись	Дата
Разраб.		Хаирова	Хаирова	14.03
Пров.		Кредо	Кредо	14.03
Н.контр.		Кредо	Кредо	14.03
Утв.		Матвеев	Матвеев	4.04

Уголок

Лит | Масса 0,6 | Масштаб 1:2

Лист | Листов 1

Уголок Б-36×36×4 ГОСТ 8509-72 / Ст3 ГОСТ 535-79

Учреждение ИГ-548 Ленинград

Копировал: Формат А4

Инв. № подл. | Подпись и дата | Взам. инв. № | Инв. № дубл. | Подпись и дата

Н923-03-002

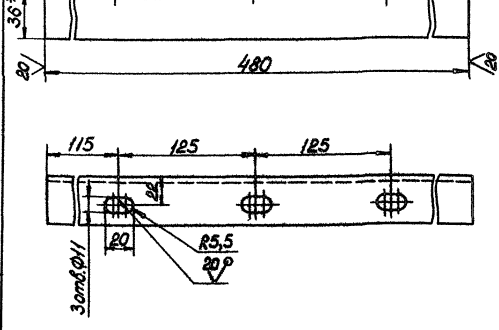

1.* Размеры для справок.
2. Предельные отклонения размеров H14, h14, $\pm\frac{JT14}{2}$.

Н923-03-002

Изм.	Лист	№ докум.	Подпись	Дата
Разраб.		Хаирова	Хаирова	14.03
Пров.		Кредо	Кредо	14.03
Н.контр.		Кредо	Кредо	14.03
Утв.		Матвеев	Матвеев	4.04

Уголок

Лит. | Масса 1 | Масштаб 1:2

Лист | Листов 1

Уголок Б-36×36×4 ГОСТ 8509-72 / Ст3 ГОСТ 535-79

Учреждение ИГ-548 Ленинград

Копировал: Формат А4

Инв. № подл. | Подпись и дата | Взам. инв. № | Инв. № дубл. | Подпись и дата

Н923-04-000СБ

Типовой проект (Серия 5.4.16-2 Выпуск 3) Альбом

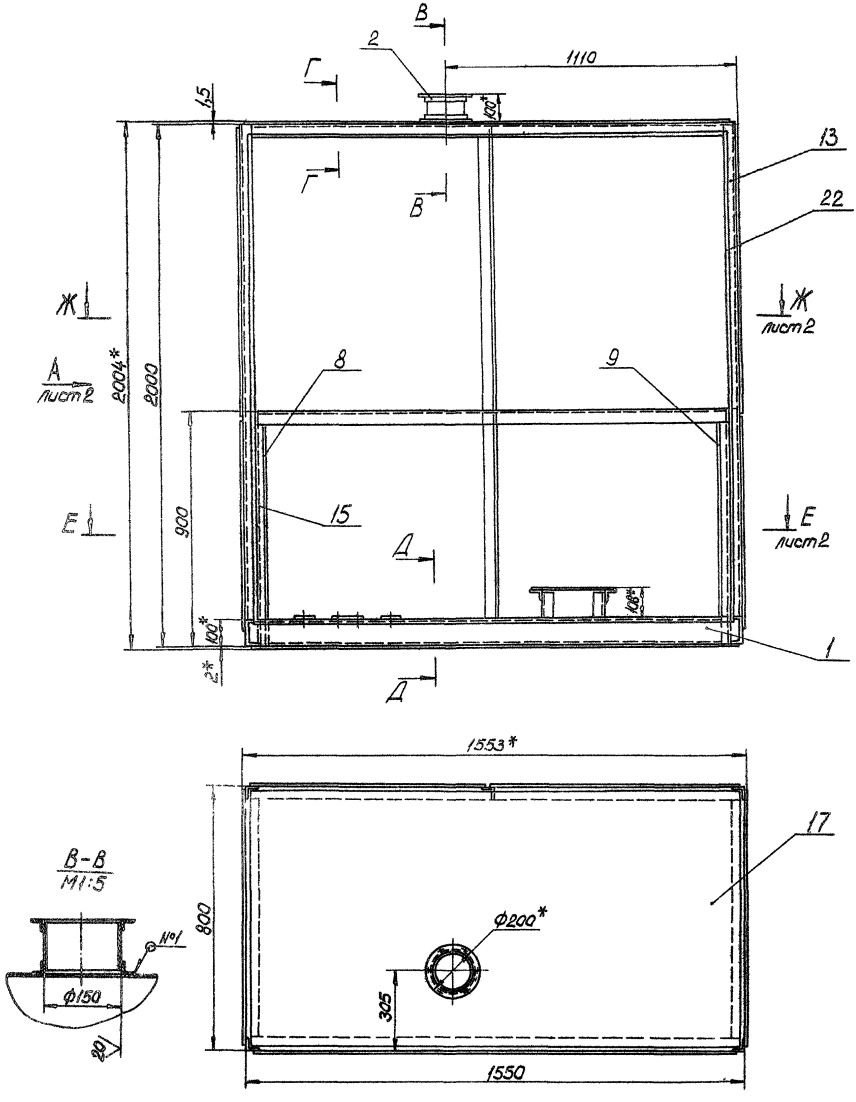

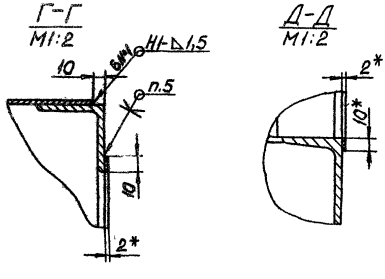

1. * Размеры для справок.
2. Неуказанные предельные отклонения размеров Н14, h14, $\pm\frac{JT14}{2}$.
3. Шероховатость обрезных поверхностей 80/, остальных ∀.
4. Сварные швы по гост 5264-80.
5. Клей БФ-2 гост 12172-74.

Изм.	Лист	№ докум.	Подпись	Дата	Н923-04-000СБ		
Разраб.		Хаирова	Хаирова	14.03	Каркас	Лит.	Масса 230	Масштаб 1:1
Пров.		Кредо	Кредо	14.03		Лист 1	Листов 2
Н.контр.		Кредо	Кредо	14.03		Учреждение ИГ-548 Ленинград	
Утв.		Матвеев	Матвеев	4.04			

Формат А2

Типовой проект (Серия 5.416-2 Альбом Выпуск 3)

Н923-04-000СБ

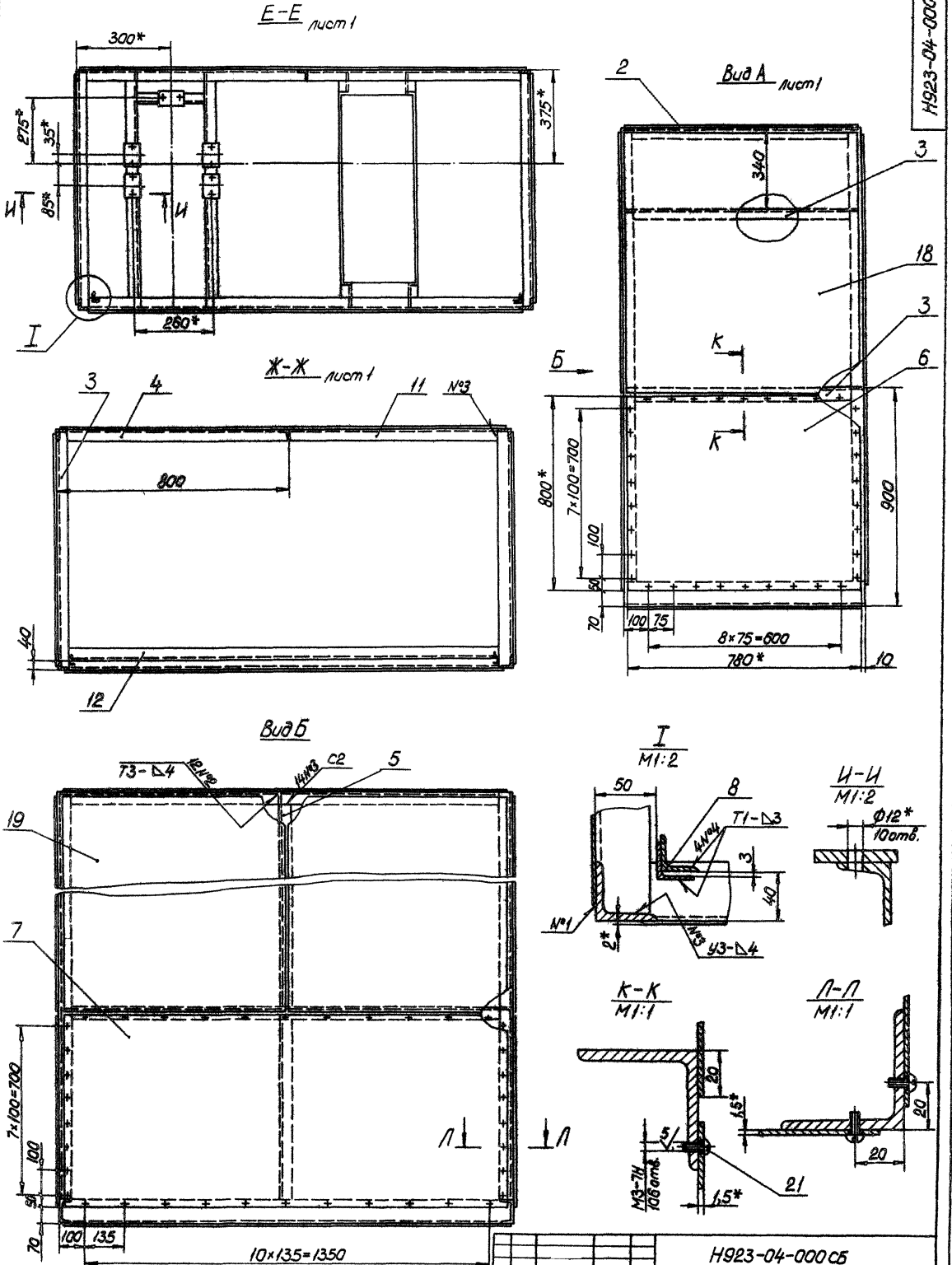

				Н923-04-000СБ			
Изм.	Лист	№ докум.	Подпись	Дата	Каркас	Лит.	Масса	Масштаб
Разраб.		Хаирова	Хаирова	14.03			—	—
Пров.		Кредо	Кредо	14.03		Лист 2	Листов 2	
Н.контр.		Кредо	Кредо	14.03		Учреждение ИГ-548 Ленинград		
Утв.		Матвеев	Матвеев	4.04				

Копировал: Формат А2

Альбом

Типовой проект Серия 5.416-2 (выпуск 3)

Н923-04-001

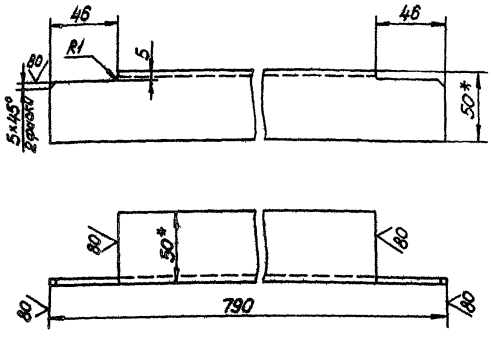

1.* Размеры для справок.

2. Предельные отклонения размеров $h14, \pm\frac{JT14}{2}$.

Изм.	Лист	№ докум.	Подпись	Дата	Н923-04-001		
Разраб.		Хаирова	Хаирова	14.03	Поперечина	Лит.	Масса 2,2	Масштаб 1:2
Пров.		Кредо	Кредо	14.03		Лист	Листов 1
Н. контр.		Кредо	Кредо	14.03	Уголок Б-50×50×4 гост 8509-72 / Ст3 гост 535-79	Учреждение ИГ-548 Ленинград	
Утв.		Матвеев	Матвеев	4.04			

Копировал: Формат А4

Н923-04-002

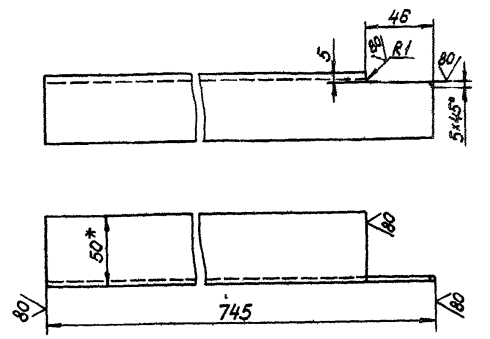

1.* Размер для справок.

2. Предельные отклонения размеров $h14, \pm\frac{JT14}{2}$.

Изм.	Лист	№ докум.	Подпись	Дата	Н923-04-002		
Разраб.		Хаирова	Хаирова	14.03	Поперечина	Лит.	Масса 2,1	Масштаб 1:2
Пров.		Кредо	Кредо	14.03		Лист	Листов 1
Н. контр.		Кредо	Кредо	14.03	Уголок Б-50×50×4 гост 8509-72 / Ст3 гост 535-79	Учреждение ИГ-548 Ленинград	
Утв.		Матвеев	Матвеев	4.04			

Копировал: Формат А4

Н923-04-003

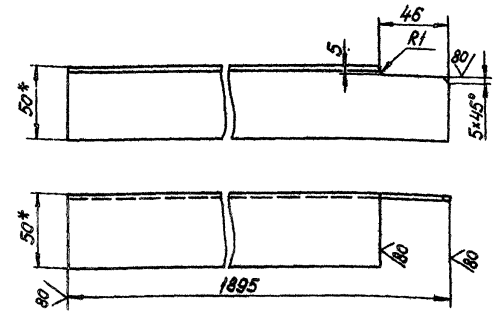

1.* Размеры для справок.

2. Предельные отклонения размеров $h14, \pm\frac{JT14}{2}$.

Изм.	Лист	№ докум.	Подпись	Дата	Н923-04-003		
Разраб.		Хаирова	Хаирова	14.03	Стойка	Лит.	Масса 5	Масштаб 1:2
Пров.		Кредо	Кредо	14.03		Лист	Листов 1
Н. контр.		Кредо	Кредо	14.03	Уголок Б-50×50×4 гост 8509-72 / Ст3 гост 535-79	Учреждение ИГ-548 Ленинград	
Утв.		Матвеев	Матвеев	4.04			

Копировал: Формат А4

Н923-04-004

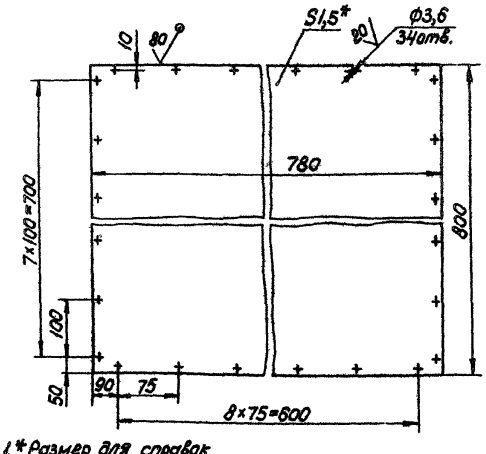

1.* Размер для справок.

2. Предельные отклонения размеров $H14, h14, \pm\frac{JT14}{2}$.

Изм.	Лист	№ докум.	Подпись	Дата	Н923-04-004		
Разраб.		Хаирова	Хаирова	14.03	Крышка	Лит.	Масса 7,3	Масштаб 1:5
Пров.		Кредо	Кредо	14.03		Лист	Листов 1
Н. контр.		Кредо	Кредо	14.03	Лист Б1,5 гост 19903-74 / Ст3 гост 16523-70	Учреждение ИГ-548 Ленинград	
Утв.		Матвеев	Матвеев	4.04			

Копировал: Формат А4

Альбом

Типовой проект (Серия 5.416-2 Выпуск 3)

Инв.№подл. | Подпись и дата | Взам.инв.№ | Инв.№дубл. | Подпись и дата

Н923-04-005

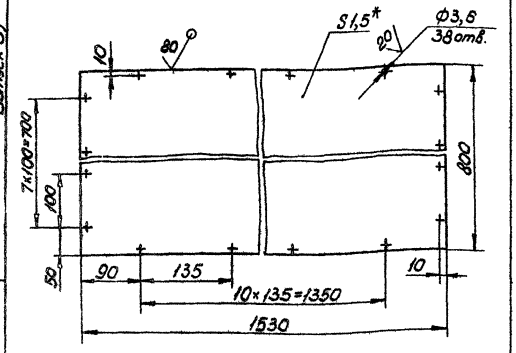

1.* Размер для справок.

2. Предельные отклонения размеров H14, h14, $\pm\frac{IT14}{2}$.

Изм.	Лист	№ докум.	Подпись	Дата
Разраб.		Хачирова		
Пров.		Кредо		
Н.контр.		Кредо		
Утв.		Матвеев		

Н923-04-005

Крышка

Лит.	Масса	Масштаб
	14,4	1:5

Лист 51,5 ГОСТ 19903-74 / Ст3 ГОСТ 16523-70

Лист | Листов 1

Учреждение ИГ-548 Ленинград

Копировал | Формат А4

Н923-04-006

Н923-04-006 – изображено

-01 – зеркальное отражение

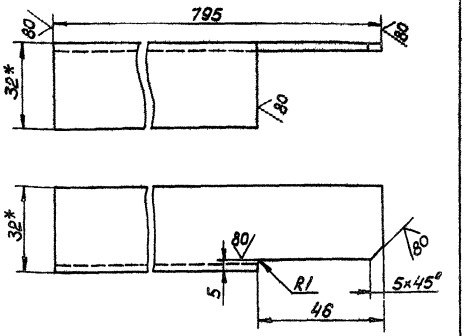

1.* Размеры для справок.

2. Предельные отклонения размеров h14, $\pm\frac{IT14}{2}$.

Изм.	Лист	№ докум.	Подпись	Дата
Разраб.		Хачирова		
Пров.		Кредо		
Н.контр.		Кредо		
Утв.		Матвеев		

Н923-04-006

Стойка

Лит.	Масса	Масштаб
	1	1:1

Уголок 8-32×32×3 ГОСТ 8509-72 / Ст3 ГОСТ 535-79

Лист | Листов 1

Учреждение ИГ-548 Ленинград

Копировал | Формат А4

Н923-04-101

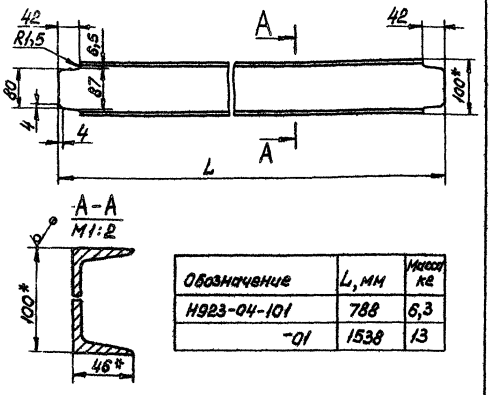

Обозначение	L, мм	Масса кг
Н923-04-101	788	6,3
-01	1538	13

1.* Размеры для справок.

2. Предельные отклонения размеров h14, $\pm\frac{IT14}{2}$.

Изм.	Лист	№ докум.	Подпись	Дата
Разраб.		Хачирова		
Пров.		Кредо		
Н.контр.		Кредо		
Утв.		Матвеев		

Н923-04-101

Швеллер

Лит.	Масса см. табл.	Масштаб
		1:5

Швеллер 10 ГОСТ 8240-72 / Ст3 ГОСТ 535-79

Лист | Листов 1

Учреждение ИГ-548 Ленинград

Копировал | Формат А4

Формат	Зона	Поз.	Обозначение	Наименование	Кол.	Примеч.
				Документация		
А2			Н923-04-100 СБ	Сборочный чертеж		
				Детали		
А4		1	Н923-04-101	Швеллер	2	
		2	-01	Швеллер	1	
А4		3	Н923-04-102	Швеллер	1	
А4		4	Н923-04-103	Поперечина	2	
				Швеллер 10 ГОСТ 8240-72 / Ст3 ГОСТ 535-79		
Б1		5	Н923-04-104	L=800 h14	2	6,8 кг
Б1		6	Н923-04-105	L=800 h14	1	1,7 кг
				Уголок 8-40×40×4 ГОСТ 8509-72 / Ст3 ГОСТ 535-79		
Б1		7	Н923-04-106	L=120 h14	4	0,3 кг
Б1		8	Н923-04-107	L=740 h14	2	1,8 кг
Б1		9	Н923-04-108	Планка		
				Лист Б10 ГОСТ 19903-74 / Ст3 ГОСТ Пс/37-79		
				70×110 h14	5	0,6 кг
				Лист Б2 ГОСТ 19903-74 / Ст3 ГОСТ 16523-70		
Б1		10	Н923-04-109	310×730 h14	1	3,5 кг
Б1		11	Н923-04-110	780×1530 h14	1	18 кг

Изм.	Лист	№ докум.	Подпись	Дата
Разраб.		Хачирова		
Пров.		Кредо		
Н.контр.		Кредо		
Утв.		Матвеев		

Н923-04-100

Рама

Лит.	Лист	Листов
		1

Учреждение ИГ-548 Ленинград

Копировал | Формат А4

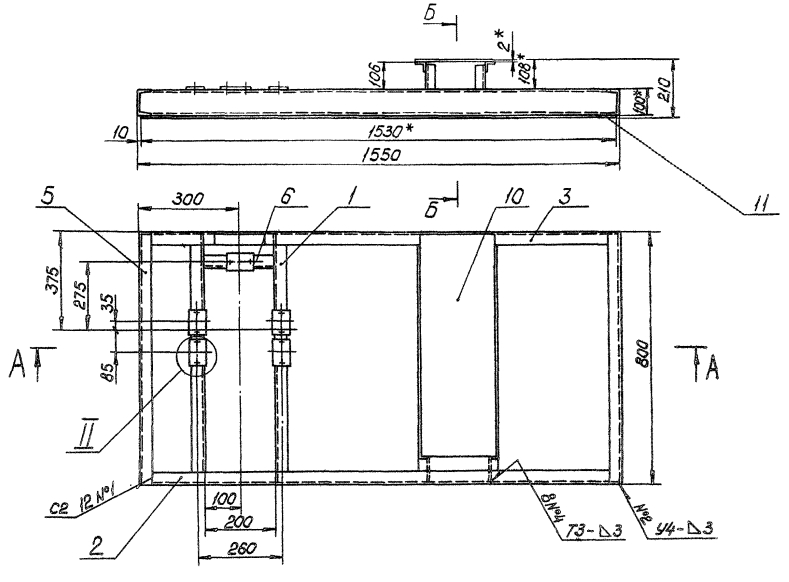

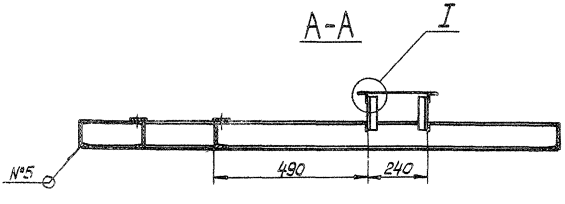

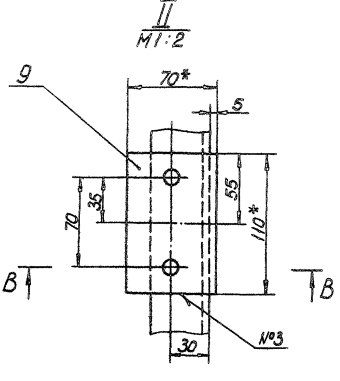

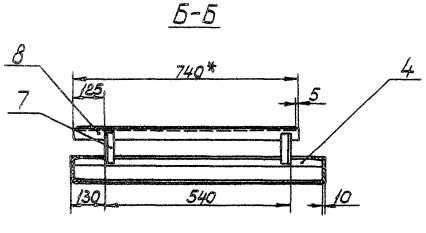

1.* Размеры для справок.
2. Неуказанные предельные отклонения размеров $H14, h14, \pm \frac{IT14}{2}$
3. Шероховатость обрезных поверхностей $\sqrt{80}$, остальных $\sqrt{}$.
4. Сварные швы по ГОСТ 5264-80.

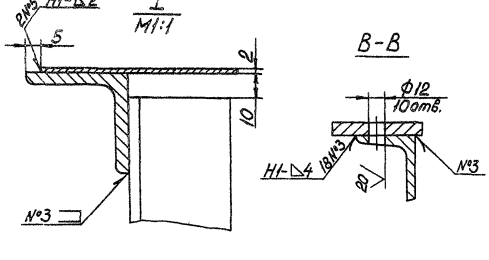

Изм.	Лист	№докум.	Подпись	Дата	Н923-04-100СБ		
Разраб.		Харитова			Рама	Лит.	Масса	Масштаб
Пров.		Кредо					84	1:10
Н.контр.		Кредо				Лист	Листов 1	
Утв.		Натбеев				Учреждение ИГ-548 Ленинград		

Копировал

Формат А2

Инв.№ подл. | Подпись и дата | Взам.инв.№ | Инв.№ дубл. | Подпись и дата

Альбом

Типовой проект (Серия 5.416-2 Выпуск 3)

Инв.№подл. | Подпись и дата | Взам.инв.№ | Инв.№дубл. | Подпись и дата

Н923-04-102

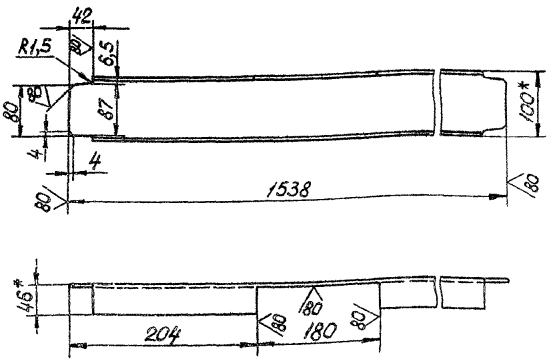

1. * Размеры для справок.
2. Предельные отклонения размеров h14, $\pm\frac{IT14}{2}$.

Изм.	Лист	№ докум.	Подпись	Дата
Разраб.		Хацкевич		14.03
Пров.		Кредо		14.03
Н. контр.		Кредо		14.03
Утв.		Матвеев		14.03

Швеллер

Лит.	Масса	Масштаб
	12,5	1:5
Лист	Листов 1	

Швеллер 10 ГОСТ 8240-72 / Ст3 ГОСТ 535-79

Учреждение ИГ-548 Ленинград

Копировал

Формат А4

Н923-04-103

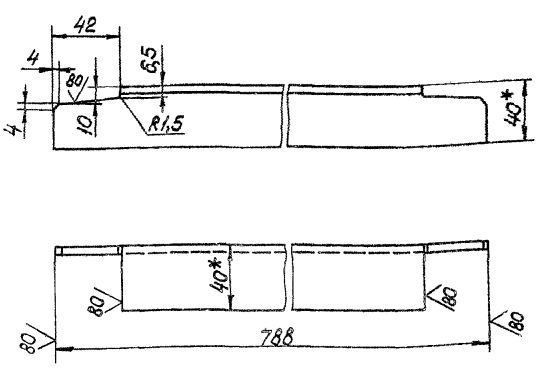

1. * Размеры для справок.
2. Предельные отклонения размеров h14, $\pm\frac{IT14}{2}$.

Изм.	Лист	№ докум.	Подпись	Дата
Разраб.		Хацкевич		14.03
Пров.		Кредо		14.03
Н. контр.		Кредо		14.03
Утв.		Матвеев		14.03

Поперечина

Лит.	Масса	Масштаб
	1,8	1:2
Лист	Листов 1	

Уголок Б-40х40х4 ГОСТ 8509-72 / Ст3 ГОСТ 535-79

Учреждение ИГ-548 Ленинград

Копировал

Формат А4

Н923-04-201

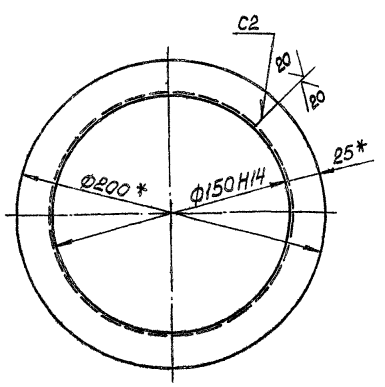

1. * Размеры для справок.
2. Развернутая длина 550 мм.
3. Сварной шов по ГОСТ 5264-80.

Изм.	Лист	№ докум.	Подпись	Дата
Разраб.		Хацкевич		14.03
Пров.		Кредо		14.03
Н. контр.		Кредо		14.03
Утв.		Матвеев		14.03

Фланец

Лит.	Масса	Масштаб
	0,6	1:2
Лист	Листов 1	

Уголок Б-25х25х3 ГОСТ 8509-72 / Ст3 ГОСТ 535-79

Учреждение ИГ-548 Ленинград

Копировал

Формат А4

Формат	Зона	Поз.	Обозначение	Наименование	Кол.	Примеч.
				Документация		
А3			Н923-04-200 СБ	Сборочный чертеж		
				Детали		
А4		1	Н923-04-201	Фланец	2	
Б4		2	Н923-04-202	Обечайка		
				Лист Б6,5 ГОСТ 19903-74 / Ст3 ГОСТ 16523-70		
				80х490 h14	1	0,5 кг

Изм.	Лист	№ докум.	Подпись	Дата
Разраб.		Хацкевич		14.03
Пров.		Кредо		14.03
Н. контр.		Кредо		14.03
Утв.		Матвеев		14.03

Патрубок

Лит.	Лист	Листов
	1	

Учреждение ИГ-548 Ленинград

Копировал

Формат А4

Н923-04-200

Н921-04-200СБ

Альбом

Типовой проект (Серия 5.4.16-2 Выпуск 3)

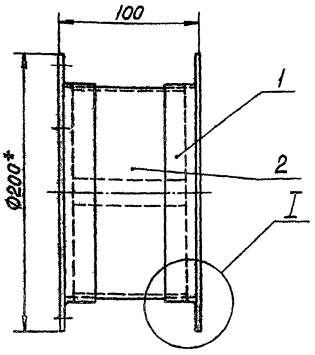

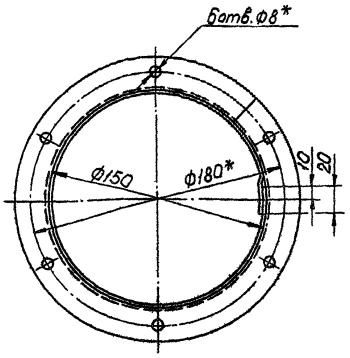

1 * Размеры для справок.
2. Предельные отклонения размеров h14, $\pm\frac{JT14}{2}$.
3. Сварные швы по гост 5264-80.

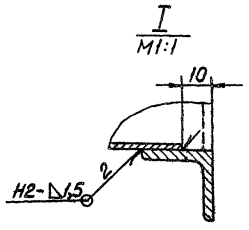

					Н923-04-200СБ			
Изм.	Лист	№ докум.	Подпись	Дата	Патрубок	Лит	Масса	Масштаб
Разраб.		Хаирова	Хаирова	14.03			1,3	1:2
Пров.		Кредо	Кредо	14.03		Лист	Листов 1	
Н.контр.		Кредо	Кредо	14.03		Учреждение ИГ-548 Ленинград		
Утв.		Матвеев	Матвеев	14.04				

Копировал

Формат А3

Н923-05-001

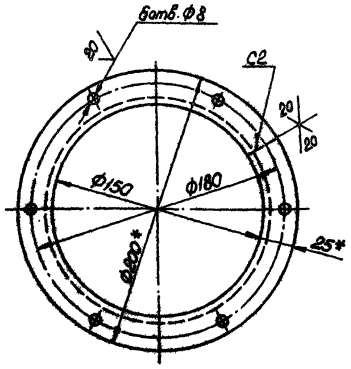

1. *Размеры для справок.
2. Развернутая длина ~550 мм.
3. Сварной шов по гост 5264-80.

					Н923-05-001			
Изм.	Лист	№ докум.	Подпись	Дата	Фланец	Лит	Масса	Масштаб
Разраб.		Хаирова	Хаирова	14.03			0,6	1:2
Пров.		Кредо	Кредо	14.03		Лист	Листов 1	
Н.контр.		Кредо	Кредо	14.03	Уголок Б-25х25х... ...-72 Ст3 гост 535-79	Учреждение ИГ-548		
Утв.		Матвеев	Матвеев	14.04				

Копировал

Формат А4

Формат	Зона	Поз.	Обозначение	Наименование	Кол.	Примеч.
				Документация		
А3			Н923-05-000СБ	Сборочный чертеж		
				Детали		
А4		1	Н923-05-001	Фланец	1	
А3		2	Н923-05-002	Зонт	1	
А4		3	Н923-05-003	Лапка	4	

					Н923-05-000			
Изм.	Лист	№ докум.	Подпись	Дата	Зонт вентиляционный	Лит.	Лист	Листов
Разраб.		Хаирова	Хаирова	14.03				1
Пров.		Кредо	Кредо	14.03		Учреждение ИГ-548 Ленинград		
Н.контр.		Кредо	Кредо	14.03				
Утв.		Матвеев	Матвеев	14.04				

Копировал

Формат А4

Н923-05-000СБ

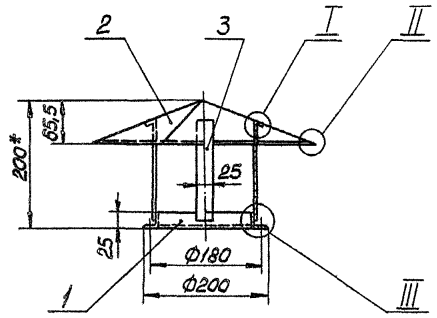

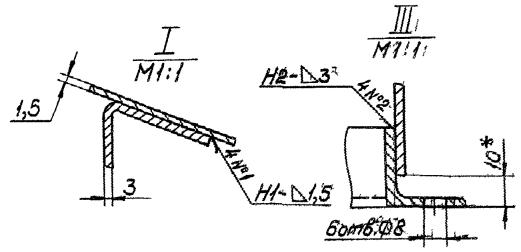

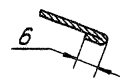

1. Размеры для справок, кроме обозначенных *.
2. Предельные отклонения размеров h14, $\pm \frac{IT14}{2}$.
3. Сварные швы по ГОСТ 5264-80.

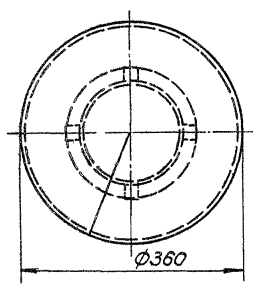

				Н923-05-000СБ			
Изм. Лист	№ докум.	Подпись	Дата	Зонт вентиляционный	Лит.	Масса	Масштаб
Разраб.	Хацрова	Хацрова	14.03			2,5	1:5
Пров.	Кредо	Кредо	14.03		Лист	Листов 1	
Н.контр.	Кредо	Кредо	14.03		Учреждение ИГ-548 Ленинград		
Утв.	Матвеев	Матвеев	4.04				

Копировал: Формат А3

Н923-05-002

80 V(V)

Заготовка

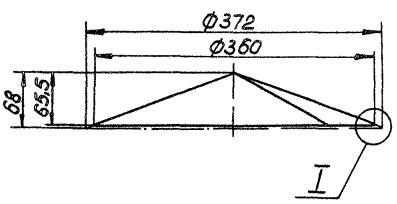

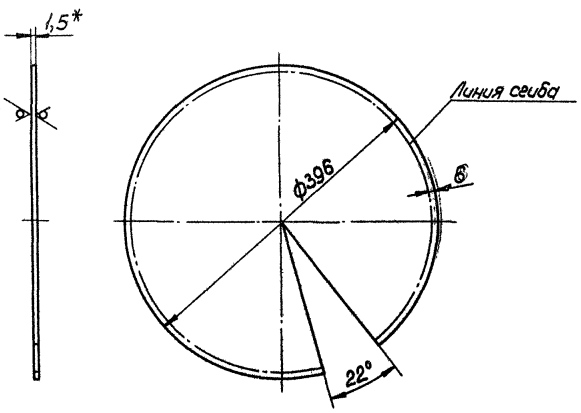

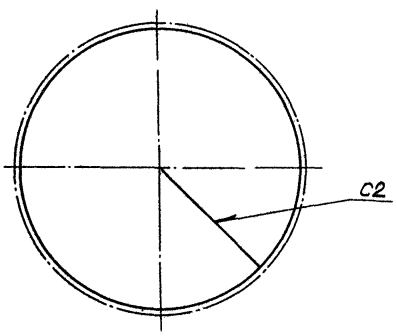

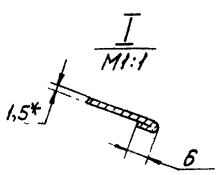

1. * Размеры для справок.
2. Предельные отклонения размеров h14, $\pm \frac{IT14}{2}$.
3. Сварной шов по ГОСТ 5264-80.

				Н923-05-002			
Изм. Лист	№ докум.	Подпись	Дата	Зонт	Лит.	Масса	Масштаб
Разраб.	Хацрова	Хацрова	14.03			1,2	1:4
Пров.	Кредо	Кредо	14.03		Лист	Листов 1	
Н.контр.	Кредо	Кредо	14.03	Лист Б1,5 ГОСТ 19903-74 Ст3 ГОСТ 16523-70	Учреждение ИГ-548 Ленинград		
Утв.	Матвеев	Матвеев	4.04				

Копировал Формат А3

Инв. № подл. | Подпись и дата | Взам. инв. № | Инв. № дубл. | Подпись и дата

Альбом проект (Серия 5.407-2 выпуск 3)

Формат	Зона	Поз.	Обозначение	Наименование	Кол.	Примеч.
				Документация		
А3			Н923-06-000СБ	Сборочный чертеж		
				Детали		
А3		1	Н923-06-001	Крышка	1	
А4		2	Н923-06-002	Лист	1	
А4		3	Н923-06-003	Петля правая	1	
А4		4	Н923-06-004	Ось	1	
А3		5	Н923-06-005	Ручка	2	
				Стандартные изделия		
		7		Винт М4х14.58 ГОСТ 17475-80	4	
		8		Гайка М4.35 ГОСТ 3032-75	4	

Н923-06-000

Изм.	Лист	№ докум.	Подпись	Дата
Разраб.		Хоцрова		
Пров.		Кредо		
Н. контр.		Кредо		
Утв.		Матвеев		

Лит. | Масса | Масштаб

Лист | Листов

Учреждение ИГ-548 Ленинград

Формат А4

Копировал

Инв. № подл. | Подпись и дата | Взам. инв. № | Инв. № дубл. | Подпись и дата

Н923-06-003

80 V(M)

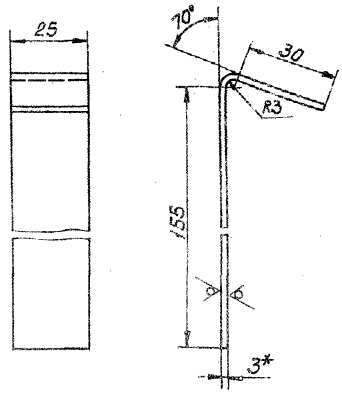

1. * Размер для справок.
2. Предельные отклонения размеров $h14; \pm \frac{IT14}{2}$
3. Развернутая длина – 194мм.

Изм.	Лист	№ докум.	Подпись	Дата
Разраб.		Хоцрова		
Пров.		Кредо		
Н. контр.		Кредо		
Утв.		Матвеев		

Н923-06-003

Лапка

Лит. | Масса | Масштаб: 04 | 1:1

Лист | Листов 1

Учреждение ИГ-548 Ленинград

Копировал

Формат А4

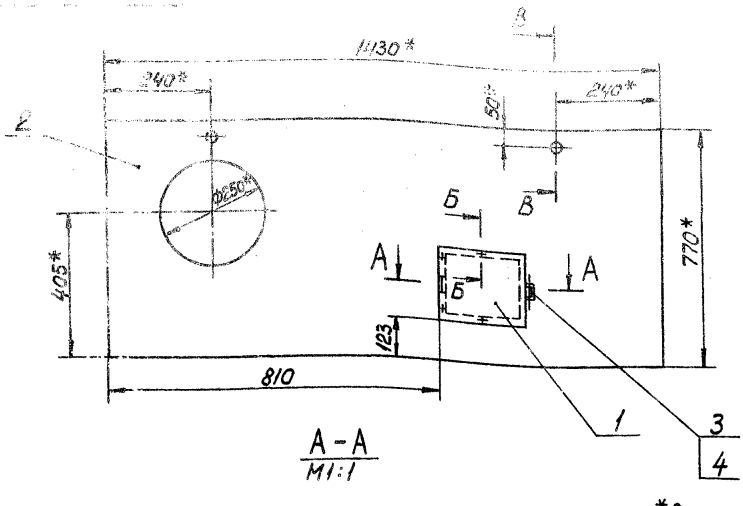

А – А
М1:1

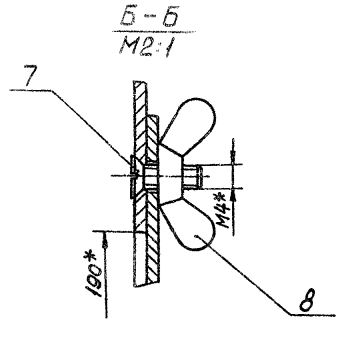

Б – Б
М2:1

1. * Размеры для справок.
2. Предельные отклонения размеров $\pm \frac{IT14}{2}$.
3. Сварные швы по ГОСТ 5264-80.

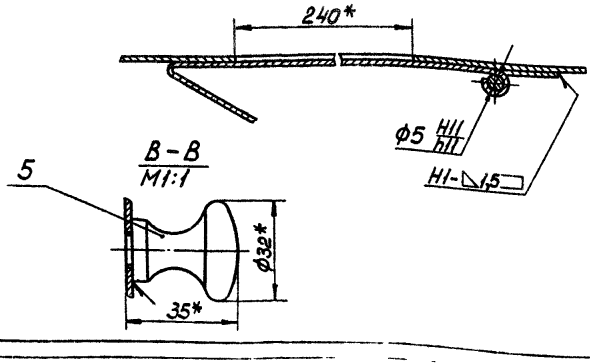

В – В
М1:1

Инв. № подл. | Подпись и дата | Взам. инв. № | Инв. № дубл. | Подпись и дата

Изм.	Лист	№ докум.	Подпись	Дата
Разраб.		Хоцрова		
Пров.		Кредо		
Н. контр.		Кредо		
Утв.		Матвеев		

Н923-06-000СБ

Щит

Лит. | Масса: 13,2 | Масштаб: 1:10

Лист | Листов 1

Учреждение ИГ-548 Ленинград

Копировал

Формат А3

Альбом

Типовой проект (Серия 5.416-2 выпуск 5)

Н923-06-001

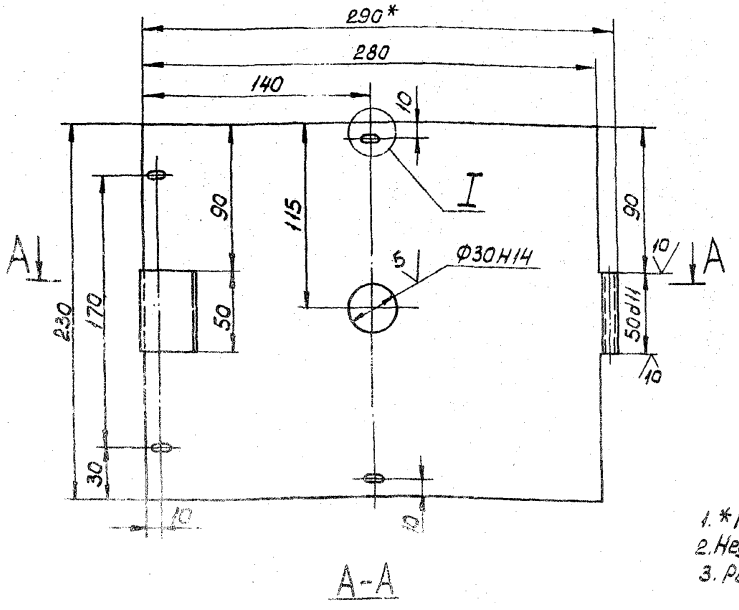

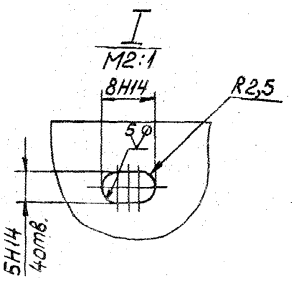

1. * Размеры для справок.
2. Неуказанные предельные отклонения размеров $h14, \pm\frac{JT14}{2}$.
3. Развернутая длина — 340 мм.

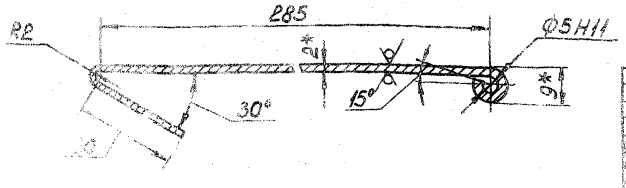

				Н923-06-001			
Изм. Лист	№ докум.	Подпись	Дата	Крышка	Лит.	Масса	Масштаб
Разраб.	Хаирова	Хаирова	14.03			1	1:2
Пров.	Кредо	Кредо	14.03		Лист	Листов 1	
Н.контр.	Кредо	Кредо	14.03	Лист Б2 гост 19903-74 / Ст3 гост 16523-70	Учреждение ИГ-548 Ленинград		
Утв.	Матвеев	Матвеев	4.04				

Копировал: Формат А3

Н923-06-002

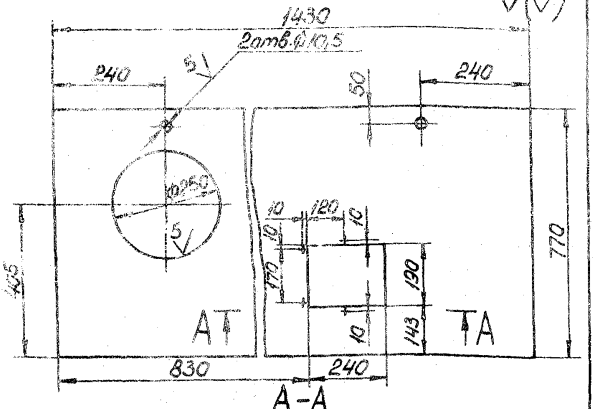

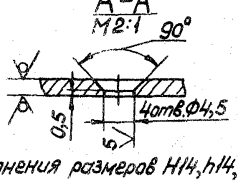

Предельные отклонения размеров $H14, h14, \pm\frac{JT14}{2}$.

				Н923-06-002			
Изм. Лист	№ докум.	Подпись	Дата	Лист	Лит.	Масса	Масштаб
Разраб.	Хаирова	Хаирова	14.03			12	1:10
Пров.	Кредо	Кредо	14.03		Лист	Листов 1	
Н.контр.	Кредо	Кредо	14.03	Лист Б1,5 гост 19903-74 / Ст3 гост 16523-70	Учреждение ИГ-548 Ленинград		
Утв.	Матвеев	Матвеев	4.04				

Копировал: Формат А4

Н923-06-003

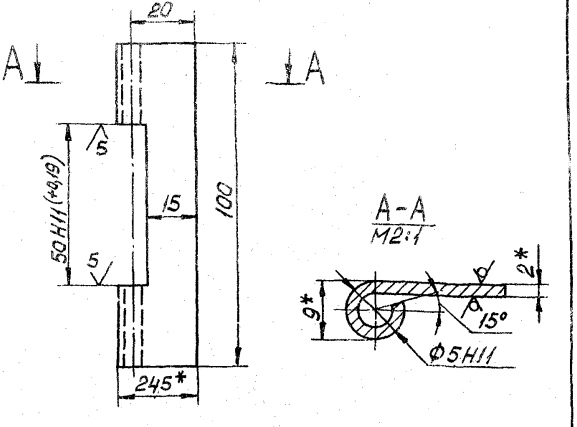

1. * Размеры для справок.
2. Неуказанные предельные отклонения размеров $h14, \pm\frac{JT14}{2}$.
3. Развернутая длина — 38 мм.

				Н923-06-003			
Изм. Лист	№ докум.	Подпись	Дата	Петля правая	Лит.	Масса	Масштаб
Разраб.	Хаирова	Хаирова	14.03			0,04	1:1
Пров.	Кредо	Кредо	14.03		Лист	Листов 1	
Н.контр.	Кредо	Кредо	14.03	Лист Б2 гост 19903-74 / Ст3 гост 16523-70	Учреждение ИГ-548 Ленинград		
Утв.	Матвеев	Матвеев	4.04				

Копировал: Формат А4

Альбом

Типовой проект (Серия 5.4.16-2 Выпуск 3)

Инв.№ подл. | Подпись и дата | Взам.инв.№ | Инв.№ дубл. | Подпись и дата

Н923-06-004

20 ▽(▽)

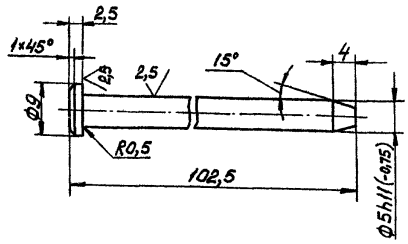

Неуказанные предельные отклонения размеров h14, ±IT14/2.

Изм.	Лист	№ докум.	Подпись	Дата
Разраб.		Хацирова		14.03
Пров.		Креда		14.03
Н.контр.		Креда		14.03
Утв.		Матвеев		14.03

Н923-06-004

Ось

Лит.	Масса	Масштаб
	0,1	2:1

Лист | Листов 1

Сталь 35 гост 1050-74

Учреждение ИГ-548
Ленинград

Формат А4

Н923-06-005

10 ▽

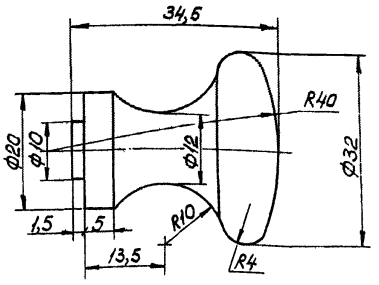

Предельные отклонения размеров h14, ±IT14/2

Изм.	Лист	№ докум.	Подпись	Дата
Разраб.		Хацирова		14.03
Пров.		Креда		14.03
Н.контр.		Креда		14.03
Утв.		Матвеев		14.03

Н923-06-005

Ручка

Лит.	Масса	Масштаб
	0,1	2:1

Лист | Листов 1

Ст3 гост 380-71

Учреждение ИГ-548
Ленинград

Копировал: Формат А4

Н923-07-001

8 ▽(▽)

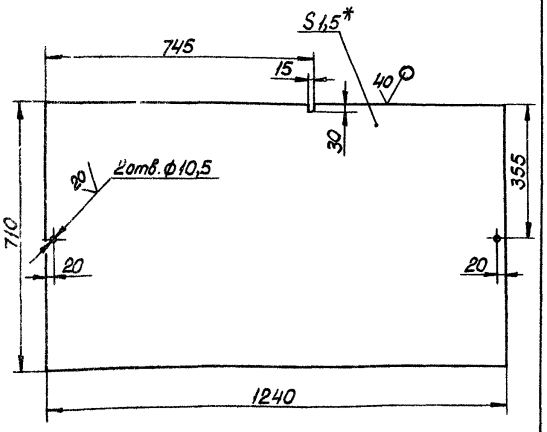

1.* Размер для справок.

2. Предельные отклонения размеров H14, h14, ±IT14/2.

Изм.	Лист	№ докум.	Подпись	Дата
Разраб.		Хацирова		14.03
Пров.		Креда		14.03
Н.контр.		Креда		14.03
Утв.		Матвеев		14.03

Н923-07-001

Лист

Лит.	Масса	Масштаб
	10	1:10

Лист | Листов 1

Лист Б1,5 гост 19903-74
Ст3 гост 16523-

Учреждение ИГ-548
Ленинград

Копировал: Формат А4

Формат	Зона	Поз.	Обозначение	Наименование	Кол.	Примеч.
				Документация		
А3			Н923-07-000 СБ	Сборочный чертеж		
				Детали		
А4		1	Н923-07-001	Лист	1	
А4		2	Н923-07-002	Поперечина	1	
А4		3	Н923-07-003	Уголок	2	
		4	-01	Уголок	2	
А4		5	Н923-07-005	Ручка	2	

Изм.	Лист	№ докум.	Подпись	Дата
Разраб.		Хацирова		14.03
Пров.		Креда		14.03
Н.контр.		Креда		14.03
Утв.		Матвеев		14.03

Н923-07-000

Крышка

Лит.	Масса	Масштаб

Лист | Листов 1

Учреждение ИГ-548
Ленинград

Копировал: Формат А4

Альбом
Типовой проект (Серия 5.416-2 Выпуск 3)

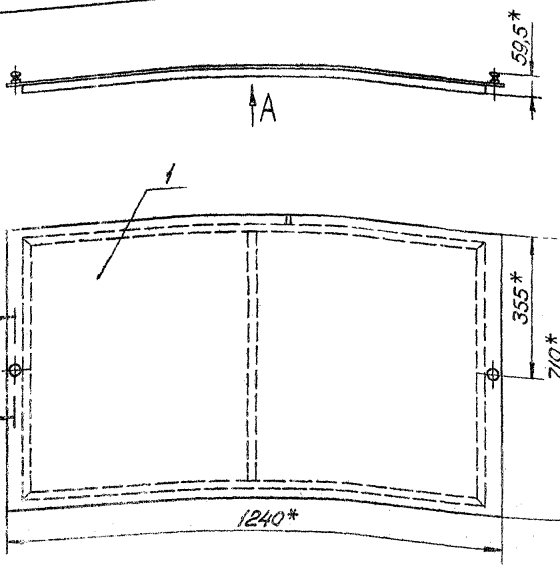

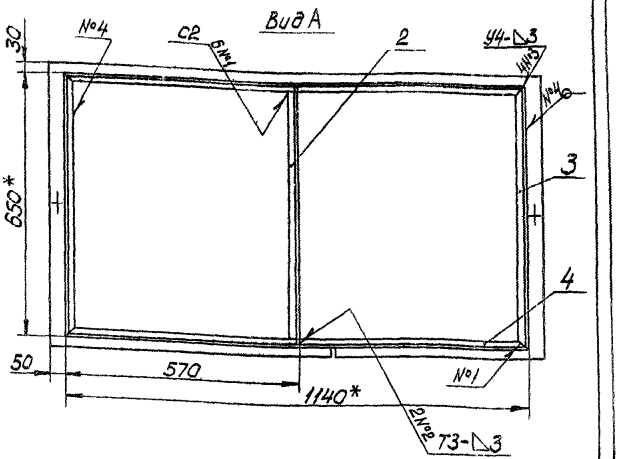

1. * Размеры для справок.
2. Предельные отклонения размеров $\pm\frac{IT14}{2}$.
3. Сварные швы с №1 по №4 по гост 5264-80, сварные швы №4 и №5 выполнить ручной электродуговой сваркой.

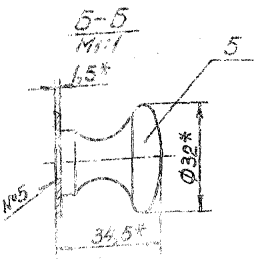

Изм.	Лист	№ докум.	Подпись	Дата	Н923-07-000СБ			
Разраб.		Хаирова		14.03	Крышка	Лит.	Масса	Масштаб
Пров.		Крева		14.03			14,5	1:10
Н.контр.		Крева		14.03		Лист	Листов 1	
Утв.		Матвеев		14.04		Учреждение ИГ-548 Ленинград		

Копировал

Формат А3

Инв. № подл. | Подпись и дата | Взам. инв. № | Инв. № дубл. | Подпись и дата

Н923-07-002

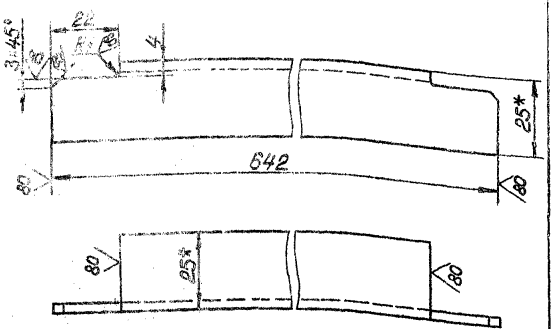

1. * Размеры для справок.
2. Предельные отклонения размеров h14, $\pm\frac{IT14}{2}$.

Изм.	Лист	№ докум.	Подпись	Дата	Н923-07-002			
Разраб.		Хаирова		14.03	Поперечина	Лит.	Масса	Масштаб
Пров.		Крева		14.03			0,6	1:1
Н.контр.		Крева		14.03		Лист	Листов 1	
Утв.		Матвеев		14.04		Учреждение ИГ-548 Ленинград		

Уголок Б-25×25×3 гост 8509-72 / Ст3 гост 535-79

Копировал

Формат А4

Н923-07-003

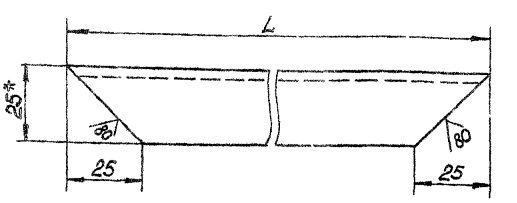

Обозначение	L, мм	Масса, кг
Н923-07-003	650	0,65
-01	1140	1,2

1. * Размер для справок.
2. Предельные отклонения размеров h14, $\pm\frac{IT14}{2}$.

Изм.	Лист	№ докум.	Подпись	Дата	Н923-07-003			
Разраб.		Хаирова		14.03	Уголок	Лит.	Масса	Масштаб
Пров.		Крева		14.03			1,2	1:1
Н.контр.		Крева		14.03		Лист	Листов 1	
Утв.		Матвеев		14.04		Учреждение ИГ-548 Ленинград		

Уголок Б-25×25×3 гост 8509-72 / Ст3 гост 535-79

Копировал

Формат А4

Формат	Зона	Поз.	Обозначение	Наименование	Кол.	Примеч.
				Документация		
А3			Н923-08-000 СБ	Сборочный чертеж		
				Детали		
А4		1	Н923-08-001	Каркас	1	
А4		2	Н923-08-002	Ручка	2	
				Материалы		
		3		Пластина I, лист, ТМКЩ-С-3х647х1137 0,9 ГОСТ 7338-77	1	

Н923-08-000

Ванна

Лит. | Лист | Листов 1

Учреждение ИГ-548 Ленинград

Формат А4

Н923-08-001

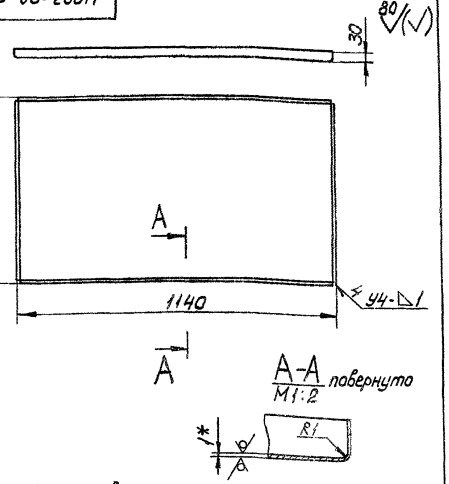

1. * Размер для справок.
2. Предельные отклонения размеров h14, $\pm\frac{IT14}{2}$.
3. Сварные швы по ГОСТ 5264-80.

Изм.	Лист	№ докум.	Подпись	Дата
Разраб.		Хачирова		14.03
Пров.		Кредо		14.03
Н. контр.		Кредо		14.03
Утв.		Матвеев		4.04

Каркас

Лит.	Масса	Масштаб
	6,7	1:10
Лист	Листов 1	

Лист 61,0 ГОСТ 19903-74 / Ст3 ГОСТ 16523-70

Учреждение ИГ-548 Ленинград

Копировал: Формат А4

Н923-08-000 СБ

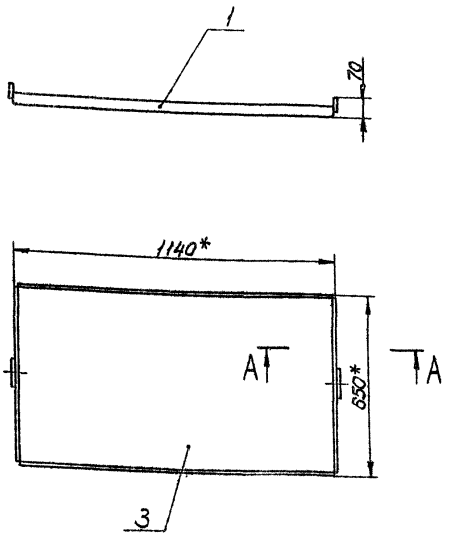

1. * Размеры для справок.
2. Предельные отклонения размеров $\pm\frac{IT14}{2}$.
3. Сварка ручная электродуговая.

Изм.	Лист	№ докум.	Подпись	Дата
Разраб.		Хачирова		14.03
Пров.		Кредо		14.03
Н. контр.		Кредо		14.03
Утв.		Матвеев		4.04

Ванна

Лит.	Масса	Масштаб
	7	1:10
Лист	Листов 1	

Учреждение ИГ-548 Ленинград

Копировал: Формат А3

Альбом

Типовой проект (Серия 5.416-2 Выпуск 3)

Формат	Зона	Поз.	Обозначение	Наименование	Кол.	Примеч.
				Документация		
А3			Н923-09-000СБ	Сборочный чертеж		
				Детали		
А4		1	Н923-09-001	Уголок	4	
А4		2	Н923-09-002	Уголок	4	
А4		3	Н923-09-003	Планка	8	
				Стандартные изделия		
		5		Заклепка 4×14.02.05 гост 10299-80	32	
				Материалы		
		6		Ткань асбестовая АТ-7 гост 6102-78	0,7	м²

Изм.	Лист	№ докум.	Подпись	Дата
Разраб.		Хаирова	Хаирова	14.03
Пров.		Кредо	Кредо	14.03
Н.контр.		Кредо	Кредо	14.03
Утв.		Матвеев	Матвеев	4.04

Н293-09-000

Вставка мягкая

Лит. | Лист | Листов 1

Учреждение ИГ-548 Ленинград

Копировал: Формат А4

Н923-08-002

80 √(√)

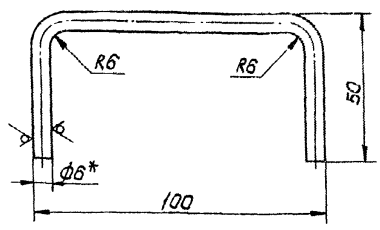

1.* Размер для справок.
2. Предельные отклонения размеров h14, $\pm\frac{JT14}{2}$.
3. Развернутая длина -182 мм.

Изм.	Лист	№ докум.	Подпись	Дата
Разраб.		Хаирова	Хаирова	14.03
Пров.		Кредо	Кредо	14.03
Н.контр.		Кредо	Кредо	14.03
Утв.		Матвеев	Матвеев	4.04

Н923-08-002

Ручка

Круг В6 гост 2590-71
Ст3 гост 535-79

Лит. | Масса 0,06 | Масштаб 1:1

Лист | Листов 1

Учреждение ИГ-548 Ленинград

Копировал: Формат А4

Н923-09-000СБ

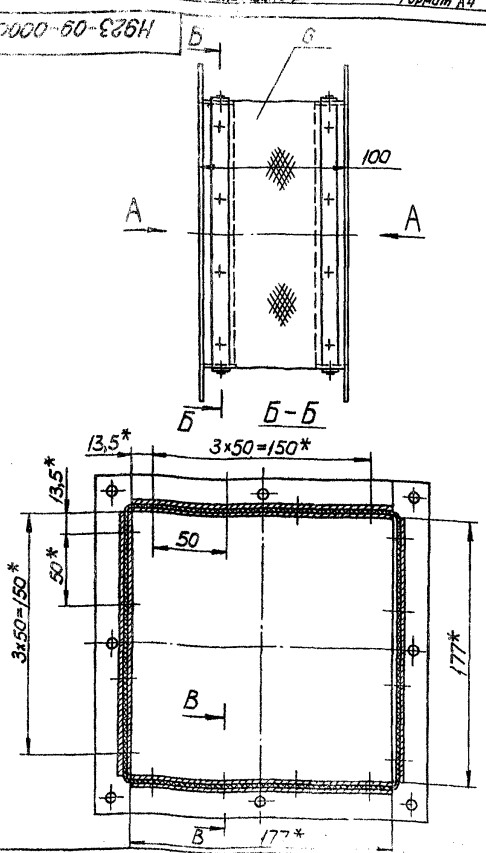

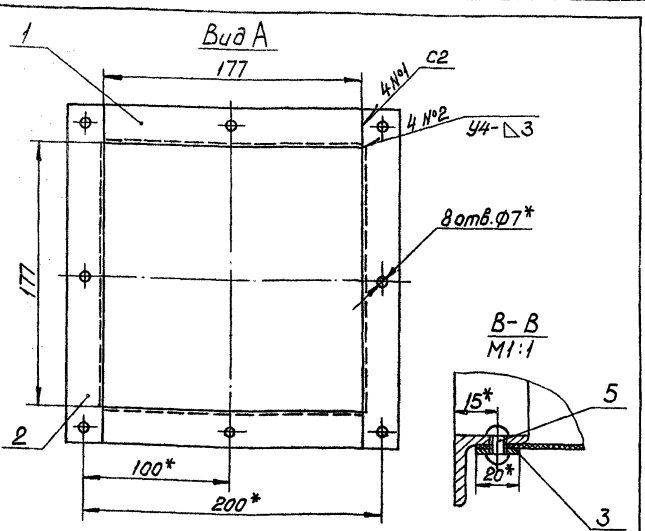

1.* Размеры для справок.
2. Предельные отклонения размеров Н14, h14.
3. Сварные швы по гост 5264-80.

Изм.	Лист	№ докум.	Подп.	Дата
Разраб.		Хаирова	Хаирова	14.03
Пров.		Кредо	Кредо	14.03
Н.контр.		Кредо	Кредо	14.03
Утв.		Матвеев	Матвеев	4.04

Н923-09-000СБ

Вставка мягкая

Лит. | Масса 2,0 | Масштаб 1:2

Лист | Листов 1

Учреждение ИГ-548 Ленинград

Копировал: Формат А3

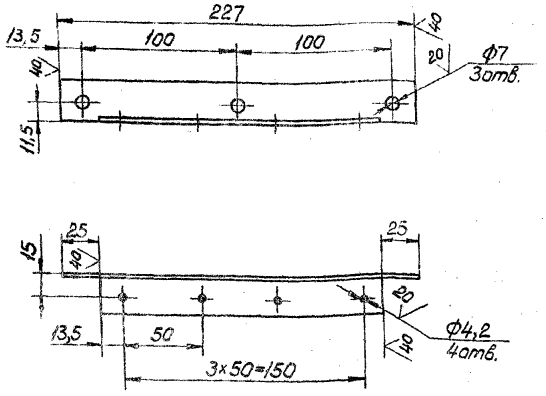

Предельные отклонения размеров H14, h14, $\pm \frac{IT14}{2}$.

Изм.	Лист	№ докум.	Подпись	Дата
Разраб.		Хачирова		11.03
Пров.		Кредо		11.03
Н. контр.		Кредо		11.03
Утв.		Матвеев		4.04

Н923-09-001

Уголок

Лит.	Масса	Масштаб
	0,24	1:2

Лист | Листов 1

Уголок Б-25×25×3 ГОСТ 8509-72 / Ст3 ГОСТ 535-79

Учреждение ИГ-548 Ленинград

Копировал: Формат А4

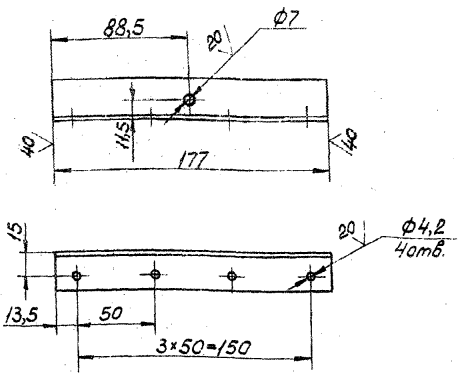

Предельные отклонения размеров H14, h14, $\pm \frac{IT14}{2}$.

Изм.	Лист	№ докум.	Подпись	Дата
Разраб.		Хачирова		11.03
Пров.		Кредо		11.03
Н. контр.		Кредо		11.03
Утв.		Матвеев		4.04

Н923-09-002

Уголок

Лит.	Масса	Масштаб
	0,2	1:2

Лист | Листов 1

Уголок Б-25×25×3 ГОСТ 8509-72 / Ст3 ГОСТ 535-79

Учреждение ИГ-548 Ленинград

Копировал: Формат А4

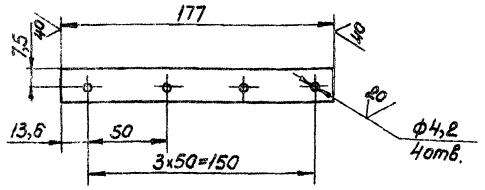

Предельные отклонения размеров H14, h14, $\pm \frac{IT14}{2}$.

Изм.	Лист	№ докум.	Подпись	Дата
Разраб.		Хачирова		11.03
Пров.		Кредо		11.03
Н. контр.		Кредо		11.03
Утв.		Матвеев		4.04

Н923-09-003

Планка

Лит.	Масса	Масштаб
	0,05	1:2

Лист | Листов 1

Лист Б2 ГОСТ 19903-74 / Ст3 ГОСТ 16523-70

Учреждение ИГ-548 Ленинград

Копировал: Формат А4

Формат	Зона	Поз.	Обозначение	Наименование	Кол.	Примеч.
				Документация		
А2			Н923-10-000 СБ	Сборочный чертеж		
				Детали		
А4		1	Н923-03-001	Уголок	2	
А4		2	Н923-03-002	Уголок	2	
А4		3	Н923-10-001	Уголок	2	
А4		4	Н923-10-002	Уголок	2	
А4		5	Н923-10-003	Стенка	1	
		6	-01	Стенка	1	
А4		7	Н923-10-004	Стенка	2	
Б4		8	Н923-10-005	Лист		
				Лист Б2 ГОСТ 19903-74 / Ст3 ГОСТ 16523-70		
				30×173 h14	4	0,08 кг
Б4		9	Н923-10-006	Лист		
				Лист Б2 ГОСТ 19903-74 / Ст3 ГОСТ 16523-70		
				40×186 h14	2	0,12 кг
Б4		10	Н923-10-007	Лист		
				Лист Б2 ГОСТ 19903-74 / Ст3 ГОСТ 16523-70		
				40×476 h14	2	0,3 кг

Изм.	Лист	№ докум.	Подпись	Дата
Разраб.		Хачирова		11.03
Пров.		Кредо		11.03
Н. контр.		Кредо		11.03
Утв.		Матвеев		4.04

Н923-10-000

Воздуховод

Лит.	Лист	Листов
	1	

Учреждение ИГ-548 Ленинград

Копировал: Формат А4

Типовой проект (Серия 5.416-2 Выпуск 3)

Инв. № подл. | Подпись и дата | Взам. инв. № | Инв. № дубл. | Подпись и дата

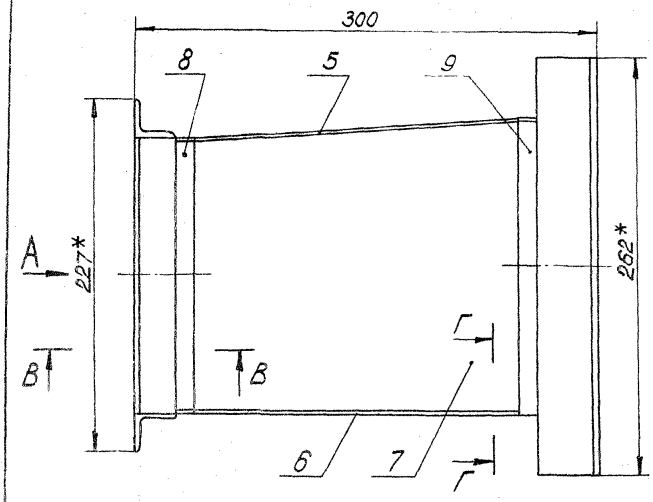

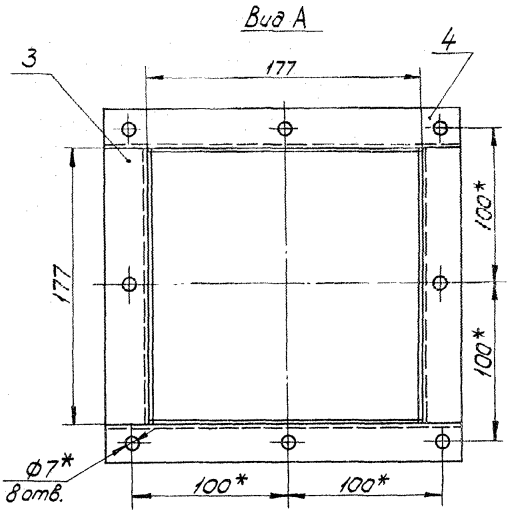

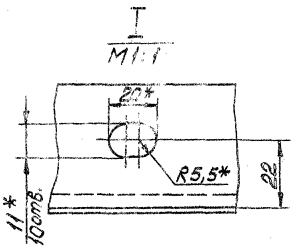

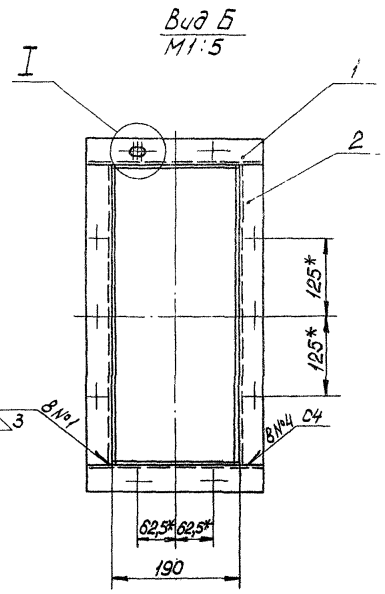

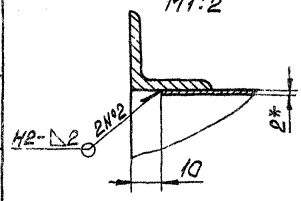

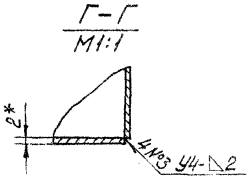

1. * Размеры для справок.
2. Предельные отклонения размеров h14, $\pm\frac{IT14}{2}$.
3. Сварные швы с №1 по №5 по гост 5264-80, сварные швы №6 по гост 11534-75.

Изм.	Лист	№ докум.	Подпись	Дата	Н923-10-000 СБ
Разраб.		Хацрова		11.83	Воздухавод
Пров.		Крева		11.83	
Н. контр.		Крева		11.83	
Утв.		Матвеев		11.84	

Лит.	Масса	Масштаб
	9	1:2
Лист	Листов 1	
Учреждение НГ-548 Ленинград		

Копировал:

Формат А2

Инв. № подл. | Подпись и дата | Взам. инв. № | Инв. № дубл. | Подпись и дата

Типовой проект (Серия 5.416-2 Выпуск 3)

Н923-10-002

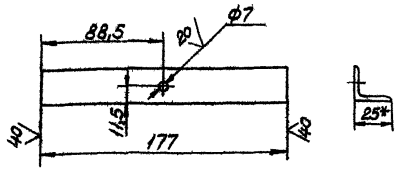

1.* Размер для справок.
2. Предельные отклонения размеров Н14, h14, $\pm\frac{JT14}{2}$.

Изм.	Лист	№ докум.	Подпись	Дата	Н923-10-001	Лит.	Масса	Масштаб
Разраб.		Хаирова	Хаирова	14.03	Уголок		0,2	1:2
Пров.		Кредо	Кредо	14.03		Лист	Листов 1	
Н.контр.		Кредо	Кредо	14.03	Уголок Б-25×25×3 гост 8509-72 / Ст3 гост 535-79	Учреждение ИГ-548 Ленинград		
Утв.		Матвеев	Матвеев	4.04				

Копировал: Формат А4

Н923-10-002

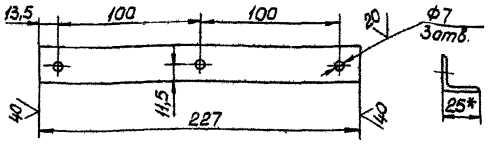

1.* Размер для справок.
2. Предельные отклонения размеров Н14, h14, $\pm\frac{JT14}{2}$.

Изм.	Лист	№ докум.	Подпись	Дата	Н923-10-002	Лит.	Масса	Масштаб
Разраб.		Хаирова	Хаирова	14.03	Уголок		0,25	1:2
Пров.		Кредо	Кредо	14.03		Лист	Листов 1	
Н.контр.		Кредо	Кредо	14.03	Уголок Б-25×25×3 гост 8509-72 / Ст3 гост 535-79	Учреждение ИГ-548 Ленинград		
Утв.		Матвеев	Матвеев	4.04				

Копировал: Формат А4

Н923-10-003

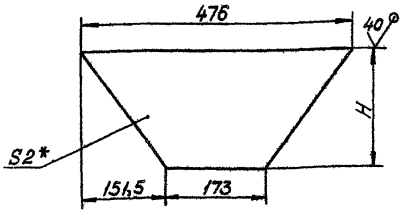

Обозначение	H, мм	Масса, кг
Н923-10-003	215	1,1
-01	210	1

1.* Размер для справок.
2. Предельные отклонения размеров h14, $\pm\frac{JT14}{2}$.

Изм.	Лист	№ докум.	Подпись	Дата	Н923-10-003	Лит.	Масса	Масштаб
Разраб.		Хаирова	Хаирова	14.03	Стенка		см. табл.	1:5
Пров.		Кредо	Кредо	14.03		Лист	Листов 1	
Н.контр.		Кредо	Кредо	14.03	Лист Б2 гост 19903-74 / Ст3 гост 16523-70	Учреждение ИГ-548 Ленинград		
Утв.		Матвеев	Матвеев	4.04				

Копировал: Формат А4

Н923-10-004

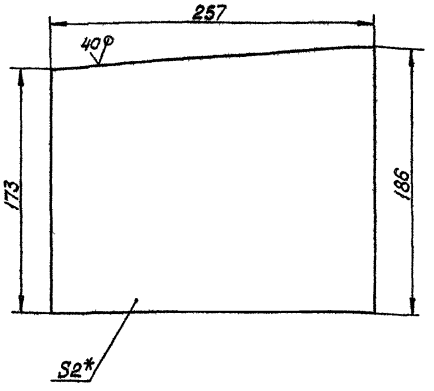

1.* Размер для справок.
2. Предельные отклонения размеров h14.

Изм.	Лист	№ докум.	Подпись	Дата	Н923-10-004	Лит.	Масса	Масштаб
Разраб.		Хаирова	Хаирова	14.03	Стенка		0,7	1:2
Пров.		Кредо	Кредо	14.03		Лист	Листов 1	
Н.контр.		Кредо	Кредо	14.03	Лист Б2 гост 19903-74 / Ст3 гост 16523-70	Учреждение ИГ-548 Ленинград		
Утв.		Матвеев	Матвеев	4.04				

Копировал: Формат А4

Альбом 5.904-10-2 Выпуск 3. Чертежи проката (Серия 5.904-10)

Формат	Зона	Поз.	Обозначение	Наименование	Кол.	Примеч.
				Документация		
А3			Н923-11-000СБ	Сборочный чертеж		
				Детали		
А4		1	Н923-11-001	Фланец	2	
Б4		2	Н923-11-002	Обечайка		
				Лист $\frac{Б1.5\ ГОСТ\ 19903-74}{Ст3.\ ГОСТ\ 16523-70}$		
				200×800 h14	1	1,8 кг

Н923-11-000

Патрубок

Лит.	Лист	Листов
		1

Учреждение ИГ-548 Ленинград

Копировал Формат А4

Инв.№ подл. | Подпись и дата | Взам.инв.№ | Инв.№ дубл. | Подпись и дата

Н923-11-001

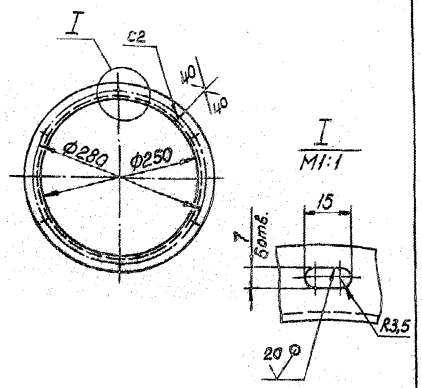

1. Предельные отклонения размеров H14, h14, $\pm\frac{JT14}{2}$.
2. Развернутая длина – 830мм.
3. Сварной шов по ГОСТ 5264-80.

Н923-11-001

Изм.	Лист	№ докум.	Подпись	Дата
Разраб.		Хаирова		14.03
Пров.		Кредо		14.03
Н. контр.		Кредо		14.03
Утв.		Матвеев		14.03

Фланец

Лит.	Масса	Масштаб
	4,9	1:5
Лист	Листов 1	

Учреждение ИГ-548 Ленинград

Чертил: Т-25×25×3 ГОСТ 8509-72
Сталь: Ст3 ГОСТ 535-79

Копировал Формат А4

Н923-11-000

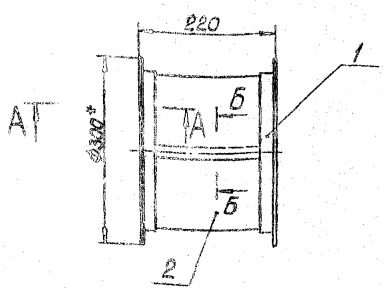

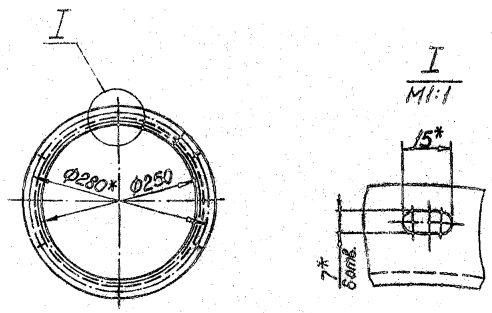

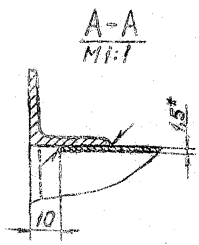

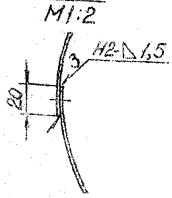

1. * Размеры для справок.
2. Предельные отклонения размеров h14, $\pm\frac{JT14}{2}$.
3. Сварные швы по ГОСТ 5264-80

Н923-11-000 СБ

Изм.	Лист	№ докум.	Подпись	Дата
Разраб.		Хаирова		14.03
Пров.		Кредо		14.03
Н. контр.		Кредо		14.03
Утв.		Матвеев		14.03

Патрубок

Лит.	Масса	Масштаб
	3,8	1:5
Лист	Листов 1	

Учреждение ИГ-548 Ленинград

Копировал Формат А3

Альбом

Типовой проект (Серия 5 и 16-2 Выпуск 3)

Формат	Зона	Поз.	Обозначение	Наименование	Кол.	Примеч.
				Документация		
А2			Н923-12-000 СБ	Сборочный чертеж		
				Детали		
А4		1	Н923-03-001	Уголок	2	
А4		2	Н923-03-002	Уголок	2	
А4		3	Н923-12-001	Стенка	1	
А4		4	Н923-12-002	Стенка	2	
А4		5	Н923-12-003	Стенка	1	
А4		6	Н923-12-004	Сопло	32	
А4		7	Н923-12-005	Стенка		
				Лист Б2 гост 19903-74 / Ст3 гост 16523-70		
				96×476 h14	1	0,7кг
				Стандартные изделия		
		9		Контргайка 25 гост 8968-75	32	

Н923-12-000

Изм.	Лист	№ докум.	Подпись	Дата
Разраб.		Хаирова	Хаирова	14.03
Пров.		Крево	Крево	14.03
Н.контр.		Крево	Крево	14.03
Утв.		Матвеев	Матвеев	14.03

Воздухораспределитель

Лит. | Лист | Листов 1

Учреждение ИГ-548 Ленинград

Копировал: Формат А4

Н923-12-001

40 √(√)

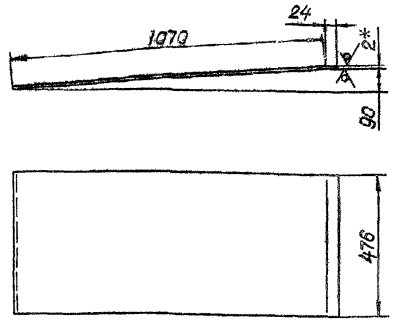

1.* Размер для справок.
2. Предельные отклонения размеров $\pm\frac{JT14}{2}$.

Н923-12-001

Изм.	Лист	№ докум.	Подпись	Дата
Разраб.		Хаирова	Хаирова	14.03
Пров.		Крево	Крево	14.03
Н.контр.		Крево	Крево	14.03
Утв.		Матвеев	Матвеев	14.04

Стенка

Лит. | Масса 7,5 | Масштаб 1:10

Лист | Листов 1

Лист Б2 гост 19903-74 / Ст3 гост 16523-70

Учреждение ИГ-548 Ленинград

Копировал: Формат А4

Н923-12-002

√(√)

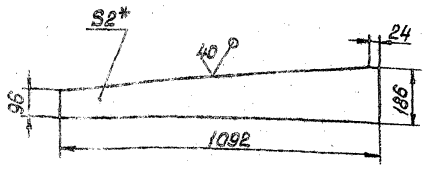

1.* Размер для справок.
2. Предельные отклонения размеров h14, $\pm\frac{JT14}{2}$.

Н923-12-002

Изм.	Лист	№ докум.	Подпись	Дата
Разраб.		Хаирова	Хаирова	14.03
Пров.		Крево	Крево	14.03
Н.контр.		Крево	Крево	14.03
Утв.		Матвеев	Матвеев	14.04

Стенка

Лит. | Масса 1,5 | Масштаб 1:10

Лист | Листов 1

Лист Б2 гост 19903-74 / Ст3 гост 16523-70

Учреждение ИГ-548 Ленинград

Копировал: Формат А4

Н923-12-003

√(√)

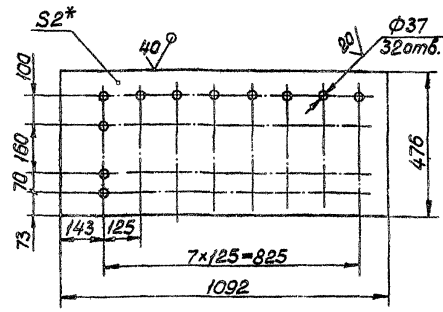

1.* Размер для справок.
2. Предельные отклонения размеров H14, h14, $\pm\frac{JT14}{2}$.

Н923-12-003

Изм.	Лист	№ докум.	Подпись	Дата
Разраб.		Хаирова	Хаирова	14.03
Пров.		Крево	Крево	14.03
Н.контр.		Крево	Крево	14.03
Утв.		Матвеев	Матвеев	14.04

Стенка

Лит. | Масса 7 | Масштаб 1:10

Лист | Листов 1

Лист Б2 гост 19903-74 / Ст3 гост 16523-70

Учреждение ИГ-548 Ленинград

Копировал: Формат А4

Н923-12-000СБ

Типовой проект (Серия 5416-2 Выпуск 3) Альбом

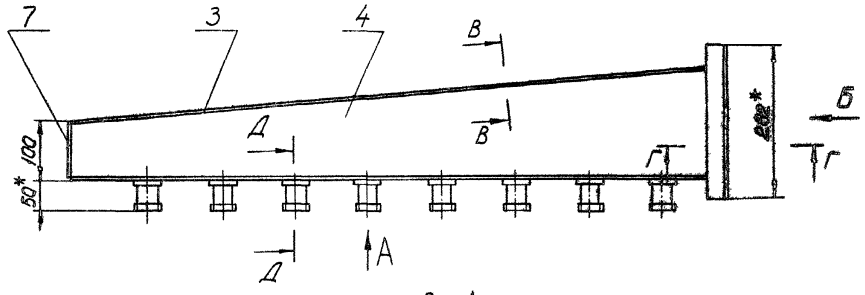

Вид А

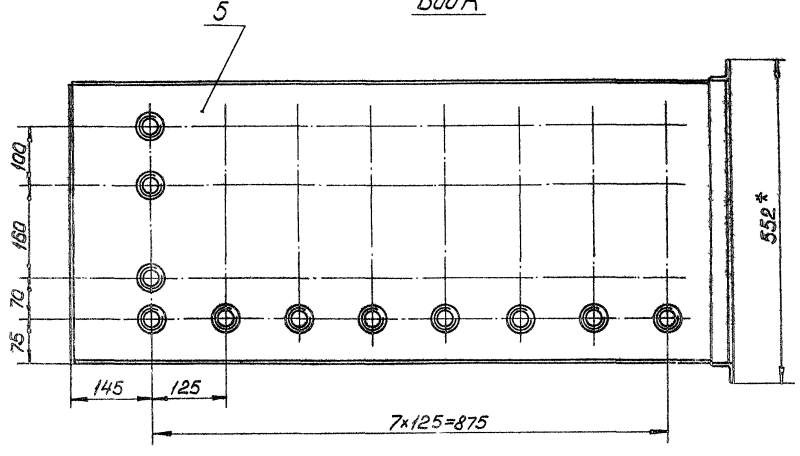

Вид Б

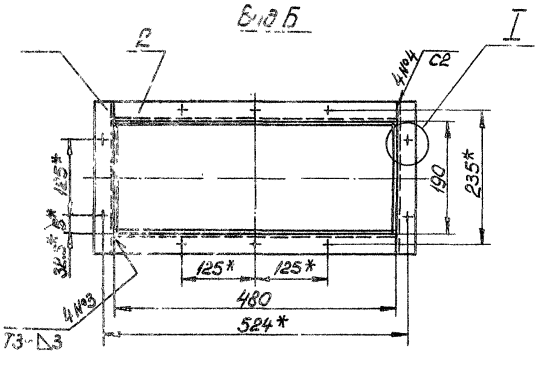

Г-Г
М1:1

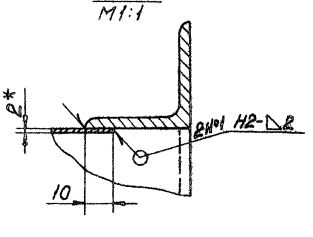

В-В
М1:1 повернуто

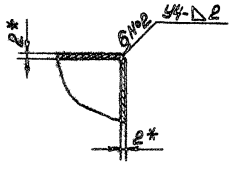

1. * Размеры для справок.
2. Предельные отклонения размеров $h14, \pm\frac{JT14}{2}$.
3. Сварные швы по ГОСТ 5264-80.

Д-Д
М1:1

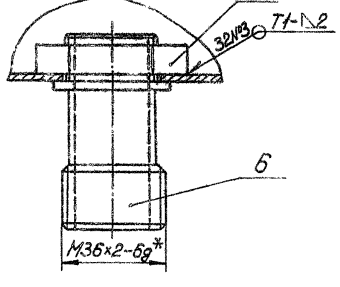

I
М1:1

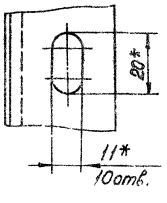

				Н923-12-000 СБ			
Изм.	Лист	№ докум.	Подпись	Дата	Воздухо-распределитель	Лит.	Масса	Масштаб
Разраб.		Хаирова	Хаирова	14.03			24	1:5
Пров.		Кредо	Кредо	14.03		Лист	Листов 1
Н.контр.		Кредо	Кредо	14.03		Учреждение ИГ-546 Ленинград	
Утв.		Матвеев	[illegible]	[illegible]			

Копировал: [illegible] Формат А2

Альбом (Серия 5.416-2 Выпуск 3) Типовой проект

Формат	Зон.	Поз.	Обозначение	Наименование	Кол.	Примеч.
				Документация		
А3			Н923-13-000 СБ	Сборочный чертеж		
				Детали		
А4		1	Н923-03-001	Уголок	4	
А4		2	Н923-03-002	Уголок	4	
Б4		3	Н923-13-001	Стенка Лист Б1,5 гост 19903-74 Ст3 гост 16523-70		
				218×808 h14	2	2,3 кг
Б4		4	Н923-13-002	Стенка Лист Б1,5 гост 19903-74 Ст3 гост 16523-70		
				470×808 h14	2	4,7 кг

Н923-13-000

Изм.	Лист	№ докум.	Подпись	Дата
Разраб.		Хаирова	Хаирова	14.03
Пров.		Кредо	Кредо	14.03
Н. контр.		Кредо	Кредо	14.03
Утв.		Матвеев	Матвеев	4.04

Воздуховод

Лит. | Лист | Листов 1

Учреждение ИГ-548 Ленинград

Копировал

Формат А4

Н923-12-004

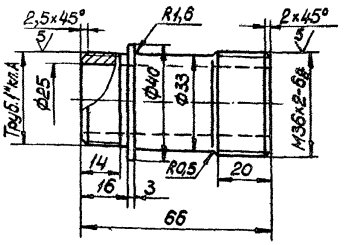

Неуказанные предельные отклонения размеров $h14, \pm\frac{JT14}{2}$.

Н923-12-004

Изм.	Лист	№ докум.	Подпись	Дата
Разраб.		Хаирова	Хаирова	14.03
Пров.		Кредо	Кредо	14.03
Н. контр.		Кредо	Кредо	14.03
Утв.		Матвеев	Матвеев	4.04

Сопло

Лит. | Масса 0,05 | Масштаб 1:1

Лист | Листов 1

АЛ3 гост 2685-75

Учреждение ИГ-548 Ленинград

Копировал:

Формат А4

Н923-13-000 СБ

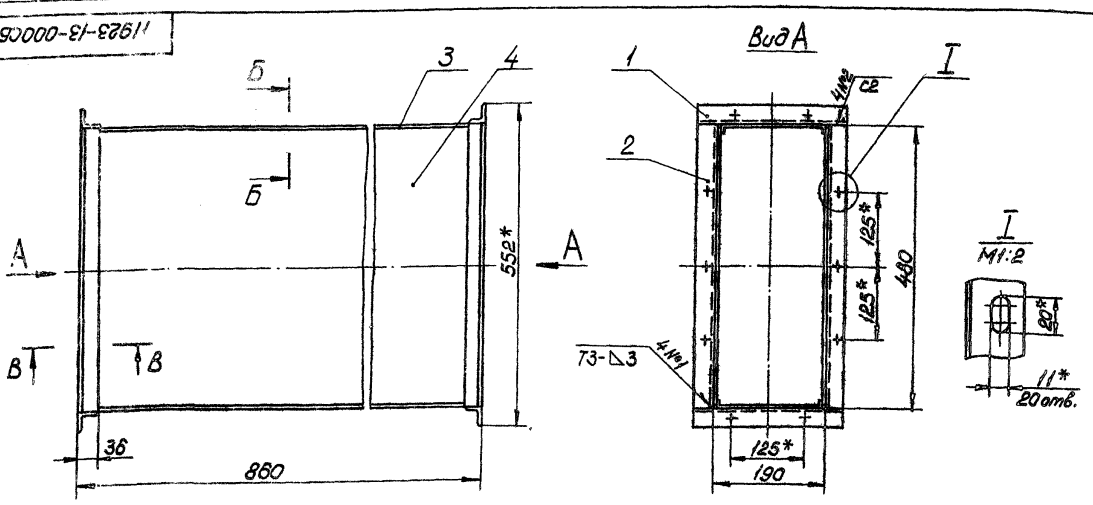

1. *Размеры для справок.
2. Предельные отклонения размеров $h14, \pm\frac{JT14}{2}$.
3. Сварные швы по гост 5264-80.

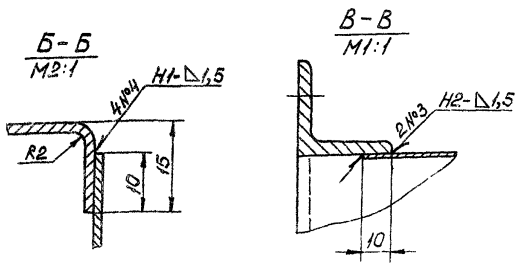

Н923-13-000 СБ

Изм.	Лист	№ докум.	Подпись	Дата
Разраб.		Хаирова	Хаирова	14.03
Пров.		Кредо	Кредо	14.03
Н. контр.		Кредо	Кредо	14.03
Утв.		Матвеев	Матвеев	4.04

Воздуховод

Лит. | Масса 20 | Масштаб 1:5

Лист | Листов 1

Учреждение ИГ-548 Ленинград

Копировал:

Формат А3

gost.e-ecolog.ru