# ИЗДЕЛИЯ И УЗЛЫ ИНЖЕНЕРНОГО ОБОРУДОВАНИЯ

# Серия 5.416-2

## НЕСТАНДАРТИЗИРОВАННОЕ ОБОРУДОВАНИЕ ДЛЯ ПОЖАРНЫХ ДЕЛО

## ВЫПУСК 2

## СОСТАВ ПРОЕКТА:

ВЫПУСК 1 - Верстаки, столы. Рабочие чертежи

ВЫПУСК 2 - Шкафы, стеллажи. Рабочие чертежи

ВЫПУСК 3 - Шкаф для сушки КИП. Рабочие чертежи

ВЫПУСК 4 - Тележки и другое оборудование. Рабочие чертежи

Разработан
Учреждением ИГ-548
Главный инженер
В.Г. Васильев
Главный инженер проекта
С.П. Кудрявцев

Утвержден МВД СССР
Протокол отдела экспертизы проектов и смет
ФПУ МВД СССР от 17.06.88 №49-88
Введен в действие Учреждением ИГ-548 Приказ от 29.06.88 №186 с 01.08.88

gost.e-ecolog.ru

# СОДЕРЖАНИЕ


| Обозначение | Наименование | Стр |
|---|---|---|
| | Содержание альбома | 2,3 |
| Н914-00-000 ВС | Шкаф вытяжной | 4 |
| | Ведомость спецификаций | |
| Н914-00-000 ВП | Шкаф вытяжной | 4 |
| | Ведомость покупных изделий | |
| Н914-00-000 | Шкаф вытяжной | 5 |
| Н914-00-001 | Полка | 5 |
| Н914-01-000 | Петля | 5 |
| Н914-01-000 СБ | Петля. Сборочный чертеж | 5 |
| Н914-00-000 СБ | Шкаф вытяжной. Сборочный чертеж | 6 |
| Н914-01-001 | Петля левая | 7 |
| Н914-01-002 | Петля правая | 7 |
| Н914-01-003 | Стержень | 7 |
| Н914-02-000 | Створка | 7 |
| Н914-02-000 СБ | Створка. Сборочный чертеж | 8 |
| Н914-02-001 | Петля | 8 |
| Н914-02-002 | Уголок | 8 |
| Н914-02-003 | Лист | 9 |
| Н914-03-000 | Переход | 9 |
| Н914-03-001 | Лист | 9 |
| Н914-03-000 СБ | Переход. Сборочный чертеж | 10 |
| Н914-04-000 | Каркас | 10 |
| Н914-04-000 СБ | Каркас. Сборочный чертеж | 11 |
| Н915-00-000 ВС | Шкаф для инструмента | 12 |
| | Ведомость спецификаций | |
| Н915-00-000 ВП | Шкаф для инструмента | 12 |
| | Ведомость покупных изделий | |
| Н915-00-000 | Шкаф для инструмента | 13 |
| Н915-00-001 | Подставка | 13 |
| Н915-00-002 | Подпятник | 13 |
| Н915-00-000 СБ | Шкаф для инструмента. Сборочный чертеж | 14,15 |
| Н915-01-000 | Каркас | 16 |
| Н915-01-001 | Направляющая | 16 |
| Н915-01-000 СБ | Каркас. Сборочный чертеж | 17,18 |
| Н915-01-002 | Стойка | 19 |
| Н915-01-004 | Стойка | 19 |
| Н915-01-005 | Связка | 19 |
| Н915-01-006 | Днище | 19 |
| Н915-01-003 | Стенка | 20 |
| Н915-01-007 | Ножка | 20 |
| Н915-01-008 | Штырь | 20 |
| Н915-01-100 | Крышка в сборе | 21 |
| Н915-01-101 | Планик | 21 |
| Н915-01-100 СБ | Крышка в сборе. Сборочный чертеж | 21 |
| Н915-00-003 | Скоба | 22 |
| Н915-00-004 | Ручка | 22 |
| Н915-02-002 | Ящик | 22 |
| Н915-02-000 | Ящик в сборе | 22 |
| Н915-02-000 СБ | Ящик в сборе. Сборочный чертеж | 23 |
| Н915-03-000 | Дверка в сборе | 24 |
| Н915-03-002 | Шайба | 24 |
| Н915-03-006 | Запор | 24 |
| Н915-03-000 СБ | Дверка в сборе. Сборочный чертеж | 25 |
| Н915-03-004 | Дверца | 25 |
| Н915-03-005 | Карман | 26 |
| Н915-03-001 | Втулка | 26 |
| Н916-00-000 ВС | Стеллаж для узлов и деталей автомашин. Ведомость спецификаций | 27 |
| Н916-00-000 ВП | Стеллаж для узлов и деталей автомашин. Ведомость покупных изделий | 27 |
| Н916-00-000 | Стеллаж для узлов и деталей автомашин | 28 |
| Н916-00-001 | Настил | 28 |
| Н916-00-002 | Шайба | 28 |
| Н916-00-000 СБ | Стеллаж для узлов и деталей автомашин. Сборочный чертеж | 29,30 |
| Н916-01-000 | Рама | 30 |
| Н916-01-000 СБ | Рама. Сборочный чертеж | 31 |
| Н916-00-003 | Болт анкерный | 32 |
| Н916-01-001 | Косынка | 32 |
| Н916-01-006 | Полка | 32 |
| Н918-00-000 ВС | Стеллаж полочный | 33 |
| | Ведомость спецификаций | |
| Н918-00-000 ВП | Стеллаж полочный. Ведомость покупных изделий | 33 |
| Н918-00-000 | Стеллаж полочный | 34 |
| Н918-00-001 | Настил | 34 |
| Н918-00-002 | Шайба | 34 |
| Н918-00-000 СБ | Стеллаж полочный. Сборочный чертеж | 35,36 |
| Н918-01-000 | Рама | 37 |
| Н918-01-001 | Косынка | 37 |
| Н918-01-006 | Полка | 37 |
| Н918-01-000 СБ | Рама. Сборочный чертеж | 38 |
| Н919-00-000 ВС | Стеллаж для хранения пожарных рукавов. Ведомость спецификаций | 39 |
| Н919-00-000 ВП | Стеллаж для хранения пожарных рукавов. Ведомость покупных изделий | 39 |
| Н919-00-000 | Стеллаж для хранения пожарных рукавов | 40 |
| Н919-01-001 | Ребро | 40 |
| Н919-00-001 | Полка | 40 |
| Н919-00-000 СБ | Стеллаж для хранения пожарных рукавов. Сборочный чертеж | 41,42 |
| Н919-01-002 | Стяжка | 42 |
| Н919-01-000 | Каркас | 43 |
| Н919-01-003 | Пята | 43 |
| Н919-01-004 | Стяжка | 43 |
| Н919-01-000 СБ | Каркас. Сборочный чертеж | 44,45 |
| Н919-01-005 | Стяжка | 45 |
| Н921-00-000 ВС | Стеллаж для хранения КИП, баллонов и патронов. Ведомость спецификаций | 46 |


привязан:

Инв.№

Формат А2

| Обозначение | Наименование | Стр |
|---|---|---|
| Н921-00-000ВП | Стеллаж для хранения КНП баллонов и патронов. Ведомость покупных изделий | 45 |
| Н921-00-000 | Стеллаж для хранения КНП баллонов и патронов | 47 |
| Н921-00-001 | Планка соединительная | 47 |
| Н921-01-001 | Стяжка | 47 |
| Н921-01-101 | Скоба | 47 |
| Н921-00-000СБ | Стеллаж для хранения КНП баллонов и патронов. Сборочный чертеж | 48 |
| Н921-01-000 | Стеллаж для хранения КНП | 49 |
| Н921-01-100 | Полка | 49 |
| Н921-01-100СБ | Полка Сборочный чертеж | 49 |
| Н921-00-000СБ | Стеллаж для хранения КНП. Сборочный чертеж | 50 |
| Н921-01-200 | Стенка | 51 |
| Н921-01-300 | Плита | 51 |
| Н921-01-200СБ | Стенка Сборочный чертеж | 51 |
| Н921-01-300СБ | Плита Сборочный чертеж | 52 |
| Н921-01-301 | Шкант | 52 |
| Н921-01-400 | Перегородка | 52 |
| Н921-01-400СБ | Перегородка Сборочный чертеж | 53 |
| Н921-01-002 | Стенка задняя | 53 |
| Н921-02-000 | Шкаф для хранения баллонов и патронов | 54 |
| Н921-02-001 | Полка | 54 |
| Н921-02-002 | Стенка задняя | 54 |
| Н921-02-000СБ | Шкаф для хранения баллонов и патронов Сборочный чертеж | 55 |
| Н921-02-003 | Уголь ник | 56 |
| Н921-02-100 | Стенка боковая | 56 |
| Н921-02-100СБ | Стенка боковая Сборочный чертеж | 56 |
| Н921-02-101 | Уголок | 57 |
| Н921-02-200 | Стенка | 57 |
| Н921-02-200СБ | Стенка Сборочный чертеж | 57 |
| Н921-02-300 | Перегородка | 58 |
| Н921-02-401 | Ручка | 58 |
| Н921-02-300СБ | Перегородка Сборочный чертеж | 58 |
| Н921-02-400 | Створка | 59 |
| Н921-02-400СБ | Створка Сборочный чертеж | 59 |
| Н924-00-000ВС | Шкаф для кислородных баллонов Ведомость спецификаций | 60 |
| Н924-00-000ВП | Шкаф для кислородных баллонов Ведомость покупных изделий | 60 |
| Н924-00-000 | Шкаф для кислородных баллонов | 61 |
| Н924-00-001 | Вставка | 61 |
| Н924-00-000СБ | Шкаф для кислородных баллонов Сборочный чертеж | 62,63 |
| Н924-01-000 | Каркас | 63 |
| Н924-01-000СБ | Каркас Сборочный чертеж | 64 |
| Н924-01-001 | Стойка | 65 |
| Н924-01-002 | Стойка | 65 |
| Н924-01-003 | Козырек | 65 |
| Н924-01-004 | Боковина | 65 |
| Н924-01-005 | Уголок | 66 |
| Н924-01-006 | Уголок | 66 |
| Н924-01-007 | Ребро | 67 |
| Н924-00-002 | Крючок | 67 |
| Н924-01-008 | Планка | 67 |
| Н924-01-009 | Уголок | 68 |
| Н924-01-010 | Пата | 68 |
| Н924-02-000 | Створка | 68 |
| Н924-02-000СБ | Створка Сборочный чертеж | 69 |

| Обозначение | Наименование | Стр |
|---|---|---|
| Н924-02-001 | Ушко | 69 |
| Н924-02-100 | Петля | 69 |
| Н924-02-100СБ | Петля Сборочный чертеж | 70 |
| Н924-02-101 | Петля левая | 70 |
| Н924-02-102 | Петля правая | 70 |
| Н924-02-103 | Ось | 70 |
| Н924-02-002 | Уголок | 71 |
| Н924-02-003 | Ручка | 71 |
| Н924-02-004 | Лист | 71 |
| Н925-00-000ВС | Стеллаж с вращающимися полками. Ведомость спецификаций | 72 |
| Н925-00-000ВП | Стеллаж с вращающимися полками. Ведомость покупных изделий | 72 |
| Н925-00-000 | Стеллаж с вращающимися полками | 73 |
| Н925-00-001 | Крышка | 73 |
| Н925-00-000СБ | Стеллаж с вращающимися полками. Сборочный чертеж | 74,75 |
| Н925-01-001 | Крышка | 75 |
| Н925-01-000 | Каркас | 75 |
| Н925-01-000СБ | Каркас. Сборочный чертеж | 76,77 |
| Н925-01-100 | Стойка | 78 |
| Н925-01-101 | Основание | 78 |
| Н925-01-100СБ | Стойка. Сборочный чертеж | 78 |
| Н925-01-004 | Полка | 79 |
| Н925-01-002 | Связь | 79 |
| Н925-01-003 | Ребро | 79 |
| Н925-01-102 | Корпус | 80 |
| Н925-02-001 | Обечайка | 80 |
| Н925-02-000 | Основание | 80 |
| Н925-02-000СБ | Основание. Сборочный чертеж | 81 |
| Н925-02-002 | Шайба | 81 |
| Н925-02-003 | Стяжка | 81 |
| Н925-02-004 | Вкладыш | 82 |
| Н925-02-005 | Ребро | 82 |
| Н925-03-001 | Ось | 82 |
| Н925-03-000 | Стойка | 82 |
| Н925-03-000СБ | Стойка. Сборочный чертеж | 83 |
| Н925-03-002 | Ось | 83 |
| Н925-03-003 | Основание | 83 |
| Н930-00-000ВС | Стеллаж для инструмента Ведомость спецификаций | 84 |
| Н930-00-000ВП | Стеллаж для инструмента Ведомость покупных изделий | 84 |
| Н930-00-000 | Стеллаж для инструмента | 85 |
| Н930-00-001 | Настил | 85 |
| Н930-00-002 | Шайба | 85 |
| Н930-00-000СБ | Стеллаж для инструмента Сборочный чертеж | 86,87 |
| Н930-01-000 | Рама | 87 |
| Н930-01-000СБ | Рама. Сборочный чертеж | 88 |
| Н931-00-000ВС | Стеллаж для хранения баллонов и патронов. Ведомость спецификаций | 89 |
| Н931-00-000ВП | Стеллаж для хранения баллонов и патронов. Ведомость покупных изделий | 89 |
| Н931-00-000 | Стеллаж для хранения баллонов и патронов | 90 |
| Н931-00-001 | Планка соединительная | 90 |
| Н931-00-000СБ | Стеллаж для хранения баллонов и патронов. Сборочный чертеж | 90 |


Инв. № подл. | Подпись и дата | Взам. инв. №

Привязан:

Копировал: Формат А4

Альбом

Типовой проект (серия 5.416-2 выпуск 2)

| № строки | Обозначение | Наименование | Куда входит: Обозначение | Кол. | Общее кол. | Примечание |
|---|---|---|---|---|---|---|
| 1 | | | | | | |
| 2 | Н914-00-000 | Шкаф вытяжной | | | | |
| 3 | | | | | | |
| 4 | Н914-01-000 | Петля | | 1 | 6 | |
| 5 | | | | | | |
| 6 | Н914-02-000 | Створка | | 1 | 2 | |
| 7 | | | | | | |
| 8 | Н914-03-000 | Переход | | 1 | 1 | |
| 9 | | | | | | |
| 10 | Н914-04-000 | Каркас | | 1 | 1 | |
| 11 | | | | | | |
| 12 | | | | | | |
| 13 | | | | | | |
| 14 | | | | | | |
| 15 | | | | | | |
| 16 | | | | | | |
| 17 | | | | | | |
| 18 | | | | | | |
| 19 | | | | | | |
| 20 | | | | | | |
| 21 | | | | | | |
| 22 | | | | | | |
| 23 | | | | | | |
| 24 | | | | | | |
| 25 | | | | | | |
| 26 | | | | | | |

Подпись и дата | Инв. № подл. | Взам. инв. № | Инв. № дубл. | Подпись и дата

| Изм. | Лист | № докум. | Подпись | Дата | Н914-00-000 ВС | | | |
|---|---|---|---|---|---|---|---|---|
| Разраб. | | Лукашевич | Лукашевич | 14.01 | Шкаф вытяжной | Лит. | Лист | Листов 1 |
| Пров. | | Кредо | Кредо | 14.01 | | Учреждение И-548 | | |
| Н.контр. | | Кредо | Кредо | 14.01 | Ведомость спецификаций | Ленинград | | |
| Утв. | | Матвеев | Матвеев | 12.02 | | | | |

Копировал: Тр. Формат А3

| № строки | Наименование | КОД ОКП | Обозначение документа на поставку | Поставщик | Куда входит (обозначение) | Количество: на изделие | в комплекты | на регулир. | всего | Примечание |
|---|---|---|---|---|---|---|---|---|---|---|
| 1 | Крепежные изделия | | | | | | | | | |
| 2 | | | | | | | | | | |
| 3 | Болт М6×16.58 | | ГОСТ 7798-70 | | | 10 | | | 10 | |
| 4 | | | | | | | | | | |
| 5 | Шайба 8.65Г | | ГОСТ 6402-70 | | | 10 | | | 10 | |
| 6 | | | | | | | | | | |
| 7 | | | | | | | | | | |
| 8 | | | | | | | | | | |
| 9 | | | | | | | | | | |
| 10 | | | | | | | | | | |
| 11 | | | | | | | | | | |
| 12 | | | | | | | | | | |
| 13 | | | | | | | | | | |
| 14 | | | | | | | | | | |
| 15 | | | | | | | | | | |
| 16 | | | | | | | | | | |
| 17 | | | | | | | | | | |
| 18 | | | | | | | | | | |
| 19 | | | | | | | | | | |
| 20 | | | | | | | | | | |
| 21 | | | | | | | | | | |
| 22 | | | | | | | | | | |
| 23 | | | | | | | | | | |
| 24 | | | | | | | | | | |
| 25 | | | | | | | | | | |

Подпись и дата | Инв. № подл. | Взам. инв. № | Инв. № дубл. | Подпись и дата

| Изм. | Лист | № докум. | Подпись | Дата | Н914-00-000 ВП | | | |
|---|---|---|---|---|---|---|---|---|
| Разраб. | | Лукашевич | Лукашевич | 14.01 | Шкаф вытяжной | Лит. | Лист | Листов 1 |
| Пров. | | Кредо | Кредо | 14.01 | Ведомость покупных изделий | Учреждение И-548 | | |
| Н.контр. | | Кредо | Кредо | 14.01 | | Ленинград | | |
| Утв. | | Матвеев | Матвеев | 12.02 | | | | |

Копировал: Тр. Формат А3

Альбом
Типовой проект (Серия 5.415-2 Выпуск 2)

| Формат | Зона | Поз. | Обозначение | Наименование | Кол. | Примеч. |
|---|---|---|---|---|---|---|
| | | | | Документация | | |
| А2 | | | Н914-00-000СБ | Сборочный чертеж | | |
| | | | | Сборочные единицы | | |
| А4 | | 1 | Н914-01-000 | Петля | 6 | |
| А4 | | 2 | Н914-02-000 | Створка | 1 | |
| | | 3 | -01 | Створка | 1 | |
| А4 | | 4 | Н914-03-000 | Перехов | 1 | |
| А4 | | 5 | Н914-04-000 | Каркас | 1 | |
| | | | | Детали | | |
| А4 | | 6 | Н914-00-001 | Полка | 2 | |
| | | | | Стандартные изделия | | |
| | | 7 | | Болт М8×18.58 ГОСТ 7798-70 | 10 | |
| | | 8 | | Шайба 8.65Г ГОСТ 6402-70 | 10 | |

Инв. № подл. | Подпись и дата | Взам. инв. №

| Изм. | Лист | № докум. | Подпись | Дата |
|---|---|---|---|---|
| Разраб. | | Кредо | | |
| Пров. | | Кредо | | |
| Н. контр. | | Кредо | | |
| Утв. | | Матвеев | | |

Н914-00-000

Шкаф вытяжной

| Лит. | Лист | Листов |
|---|---|---|
| | | 1 |

Учреждение ИГ-548 Ленинград

Копировал: Формат А4

Н914-00-001

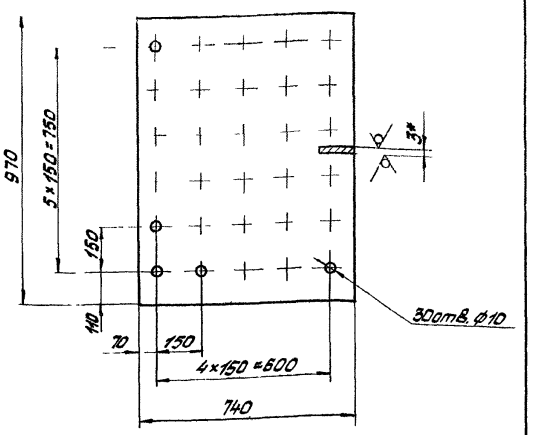


1.* Размер для справок.
2. Предельные отклонения размеров H14, h14, ± IT14/2.

Инв. № подл. | Подпись и дата | Взам. инв. №

| Изм. | Лист | № докум. | Подпись | Дата |
|---|---|---|---|---|
| Разраб. | | Кредо | | |
| Пров. | | Кредо | | |
| Н. контр. | | Кредо | | |
| Утв. | | Матвеев | | 12.02 |

Полка

| Лит. | Масса | Масштаб |
|---|---|---|
| | 16,8 | 1:10 |

Лист 1 Листов 1

Лист 53 ГОСТ 19903-74
Ст3 ГОСТ 16523-70

Учреждение ИГ-548 Ленинград

Копировал: Формат А4

| Формат | Зона | Поз. | Обозначение | Наименование | Кол. | Примеч. |
|---|---|---|---|---|---|---|
| | | | | Документация | | |
| А4 | | | Н914-01-000 | Сборочный чертеж | | |
| | | | | Детали | | |
| А4 | | 1 | Н914-01-001 | Петля левая | 1 | |
| А4 | | 2 | Н914-01-002 | Петля правая | 1 | |
| А4 | | 3 | Н914-01-003 | Стержень | 1 | |

Инв. № подл. | Подпись и дата | Взам. инв. №

| Изм. | Лист | № докум. | Подпись | Дата |
|---|---|---|---|---|
| Разраб. | | Кредо | | |
| Пров. | | Кредо | | |
| Н. контр. | | Кредо | | |
| Утв. | | Матвеев | | |

Н914-01-000

Петля

| Лит. | Лист | Листов |
|---|---|---|
| | | 1 |

Учреждение ИГ-548 Ленинград

Копировал: Формат А4

Н914-01-000СБ

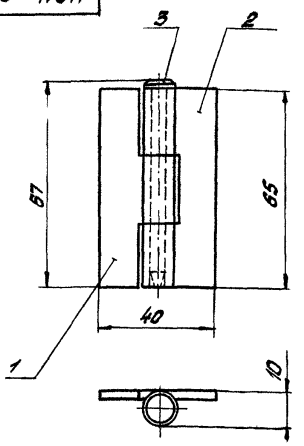


Размеры для справок.

Инв. № подл. | Подпись и дата | Взам. инв. №

| Изм. | Лист | № докум. | Подпись | Дата |
|---|---|---|---|---|
| Разраб. | | Кредо | | |
| Пров. | | Кредо | | |
| Н. контр. | | Кредо | | |
| Утв. | | Матвеев | | |

Петля

| Лит. | Масса | Масштаб |
|---|---|---|
| | 0,085 | 1:1 |

Лист 1 Листов 1

Учреждение ИГ-548 Ленинград

Копировал: Формат А4

Типовой проект (Серия 6.4.15-2 выпуск 2)

Н914-00-000СБ

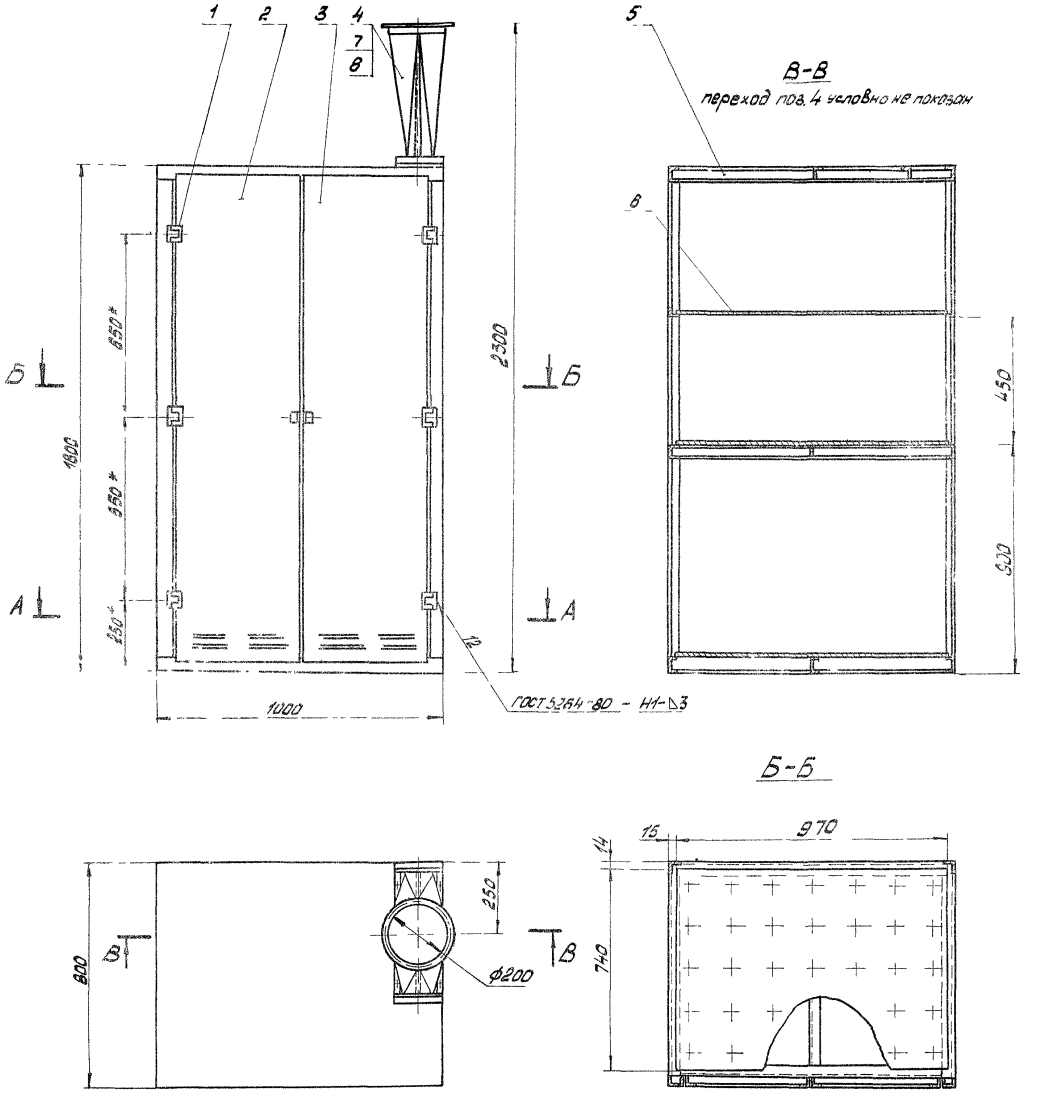


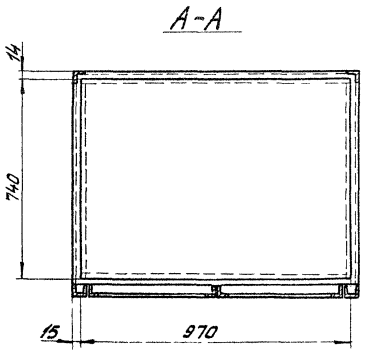


1. Размеры, кроме обозначенных *, для справок.
2. Предельные отклонения размеров $\pm \frac{IT14}{2}$.
3. Покрытие: грунтовка ГФ-0119 ГОСТ 23343-78, эмаль НЦ-132П, в 2 слоя, светлозеленая ГОСТ 6631-74.

| | | | | | | | | |
|---|---|---|---|---|---|---|---|---|
| | | | | | Н914-00-000СБ | | | |
| Изм. | Лист | № докум. | Подпись | Дата | Шкаф вытяжной | Лит. | Масса | Масштаб |
| Разраб. | | Лукашевич | | | | | 225 | 1:10 |
| Пров. | | Кредо | | | | Лист | Листов 1 | |
| Н.контр. | | Кр[illegible] | | | | Учреждение НПСАВ Ленинград | | |
| Утв. | | Матвеев | | | | | | |

Инв. № подл. | Подпись и дата | Взам. инв. № | Инв. № дубл. | Подпись и дата

Типовой проект (Серия 5.4.16-2 выпуск 2)

## Н914-01-001

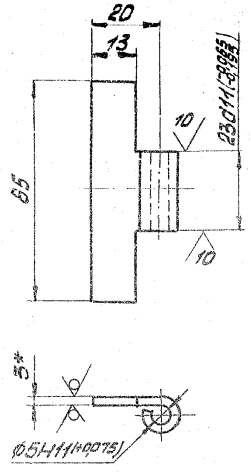


1*. Размер для справок.
2. Неуказанные предельные отклонения размеров $h14, \pm \frac{IT14}{2}$.

| Изм. | Лист | № докум. | Подпись | Дата | Н914-01-001 | Лит. | Масса | Масштаб |
|---|---|---|---|---|---|---|---|---|
| Разраб. | | Лукашевич | | 14.01 | Петля левая | | 0,032 | 1:1 |
| Пров. | | Кредо | | 14.01 | | Лист | Листов 1 | |
| Н.контр. | | Кредо | | 14.01 | Лист Б3 ГОСТ 19903-74 | Учреждение НГ-548 | | |
| Утв. | | Матвеев | | 14.02 | Ст3 ГОСТ 16523-70 | Ленинград | | |

Копировал: Тр. Формат А4

## Н914-01-002

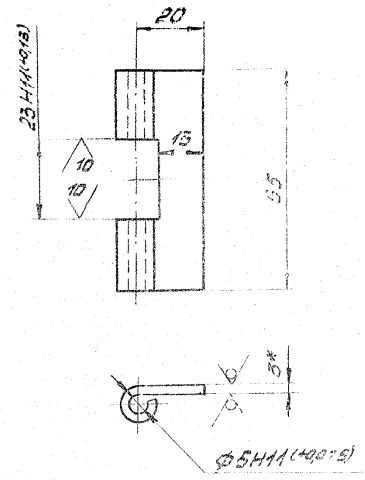


1.* Размер для справок.
2. Неуказанные предельные отклонения размеров $h14, \pm \frac{IT14}{2}$.

| Изм. | Лист | № докум. | Подпись | Дата | Н914-01-002 | Лит. | Масса | Масштаб |
|---|---|---|---|---|---|---|---|---|
| Разраб. | | Лукашевич | | 14.02 | Петля правая | | 0,042 | 1:1 |
| Пров. | | Кредо | | 14.02 | | Лист | Листов 1 | |
| Н.контр. | | Кредо | | 14.02 | Лист Б3 ГОСТ 19903-74 | Учреждение НГ-548 | | |
| Утв. | | Матвеев | | 14.02 | Ст3 ГОСТ 16523-70 | Ленинград | | |

Копировал: Тр. Формат А4

## Н914-01-003

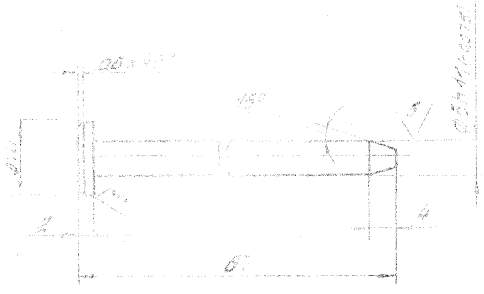


Неуказанные предельные отклонения размеров $h14, \pm \frac{IT14}{2}$.

| Изм. | Лист | № докум. | Подпись | Дата | Н914-01-003 | Лит. | Масса | Масштаб |
|---|---|---|---|---|---|---|---|---|
| Разраб. | | Лукашевич | | 14.01 | Стержень | | 0,01 | 1:1 |
| Пров. | | Кредо | | 14.01 | | Лист | Листов 1 | |
| Н.контр. | | Кредо | | 14.01 | Ст3 ГОСТ 380-71 | Учреждение НГ-548 | | |
| Утв. | | Матвеев | | 14.02 | | Ленинград | | |

Копировал: Тр. Формат А4

| Изм. | Лист | № докум. | Подпись | Дата | Н914-02-000 | Лит. | Лист | Листов |
|---|---|---|---|---|---|---|---|---|
| Разраб. | | Лукашевич | | 14.01 | Створка | | | 1 |
| Пров. | | Кредо | | 14.01 | | Учреждение НГ-548 | | |
| Н.контр. | | Кредо | | 14.01 | | Ленинград | | |
| Утв. | | Матвеев | | 14.02 | | | | |

Копировал: Тр. Формат А4

Н914-02-000СБ

Н914-02-000СБ-изображено

-01-зеркальное отложение

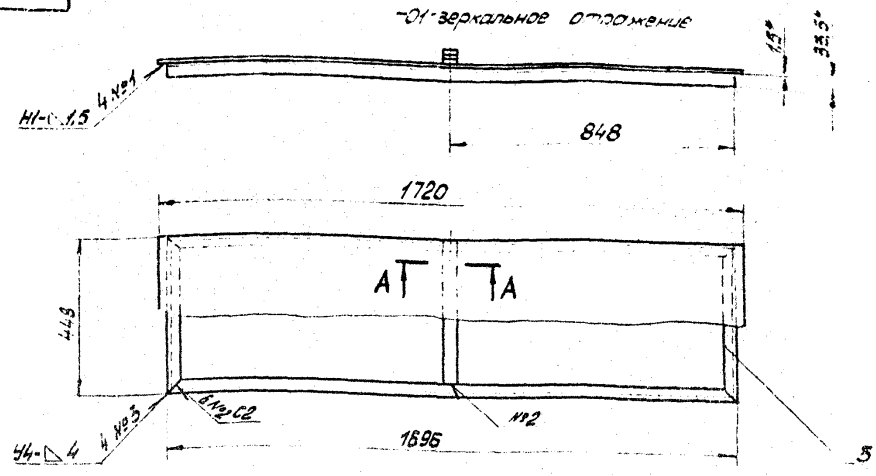


1. *-размеры для справок.
2. Предельные отклонения размеров ± IT14/2, h14.
3. Сварные швы по ГОСТ 5264-80

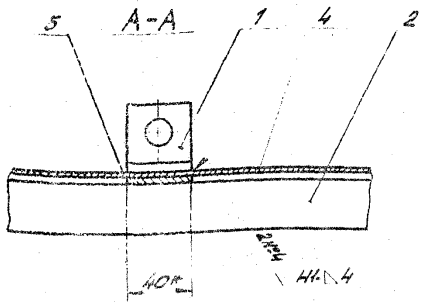


| | | | | | | | |
|---|---|---|---|---|---|---|---|
| Изм. | Лист | № докум. | Подпись | Дата | Н914-02-000СБ | | |
| Разраб. | | Лукашевич | | 14.01 | Створка | Лит. | Масса | Масштаб |
| Пров. | | Кредо | | 14.01 | | | 17,2 | 1:10 |
| Н.контр. | | Кредо | | 14.01 | | Лист | Листов 1 | |
| Утв. | | Матвеев | | 14.02 | | Учреждение ИГ-548 Ленинград | | |

Копировал: Формат А3

Н914-02-001

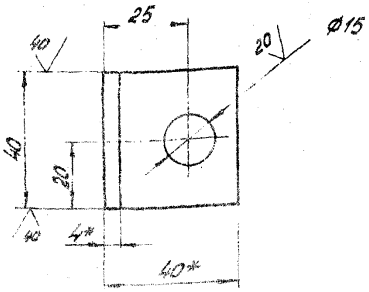


1.* Размеры для справок.
2. Предельные отклонения размеров H14, h14, ± IT14/2

| | | | | | | | |
|---|---|---|---|---|---|---|---|
| Изм. | Лист | № докум. | Подпись | Дата | Н914-02-001 | | |
| Разраб. | | Лукашевич | | 14.01 | Петля | Лит. | Масса | Масштаб |
| Пров. | | Кредо | | 14.01 | | | 0,1 | 1:1 |
| Н.контр. | | Кредо | | 14.01 | | Лист | Листов 1 | |
| Утв. | | Матвеев | | 14.02 | Уголок Б-40×40×4 ГОСТ 8509-72 Ст3 ГОСТ 535-79 | Учреждение ИГ-548 Ленинград | | |

Копировал: Формат А4

Н914-02-002

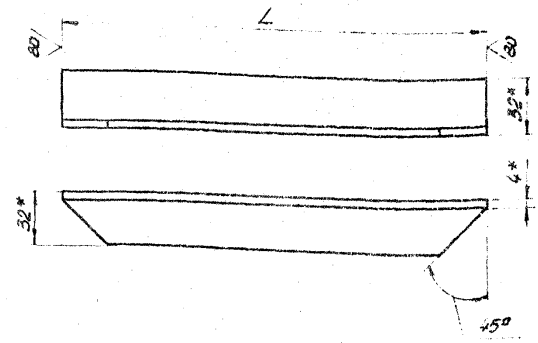


| Обозначение | L, мм | Масса, кг |
|---|---|---|
| Н914-02-002 | 1688 | 3,3 |
| -01 | 440 | 0,8 |

1.* Размеры для справок.
2. Предельные отклонения размеров ± IT14/2

| | | | | | | | |
|---|---|---|---|---|---|---|---|
| Изм. | Лист | № докум. | Подпись | Дата | Н914-02-002 | | |
| Разраб. | | Лукашевич | | 14.01 | Уголок | Лит. | Масса | Масштаб |
| Пров. | | Кредо | | 14.01 | | | Сч.табл. | — |
| Н.контр. | | Кредо | | 14.01 | | Лист | Листов 1 | |
| Утв. | | Матвеев | | 14.02 | Уголок Б-32×32×4 ГОСТ 8509-72 Ст3 ГОСТ 535-79 | Учреждение ИГ-548 Ленинград | | |

Копировал: Формат А4

Н914-02-003

Альбом

Типовой проект (серия 5.415-2 вып. 1 Уск 2)

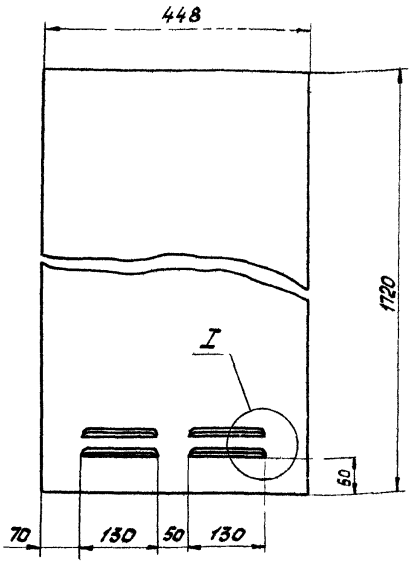


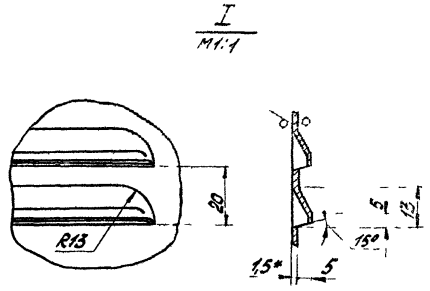


1.* Размер для справок.
2. Предельные отклонения размеров h14, $\pm \frac{IT14}{2}$

| | | | | | | | | |
|---|---|---|---|---|---|---|---|---|
| | | | | | Н914-02-003 | | | |
| Изм. | Лист | № докум. | Подпись | Дата | Лист | Лит. | Масса | Масштаб |
| Разраб. | Лукашевич | Лукашевич | | 14.01 | | | 8,9 | 1:5 |
| Пров. | Кредо | Кредо | | 14.01 | | Лист | Листов 1 | |
| Н.контр. | Кредо | Кредо | | 14.01 | Лист Б1,5 ГОСТ 19903-74 | Учреждение ИГ-546 | | |
| Утв. | Матвеев | Матвеев | | 12.02 | Ст3 ГОСТ 16523-70 | Ленинград | | |

Копировал: [illegible] Формат А3

| Формат | Зона | Поз. | Обозначение | Наименование | Кол. | Примеч. |
|---|---|---|---|---|---|---|
| | | | | Документация | | |
| А3 | | | Н914-03-000СБ | Сборочный чертеж | | |
| | | | | Детали | | |
| А4 | | 1 | Н914-03-001 | Лист | | |
| Б4 | | 3 | Н914-03-003 | Фланец | | |
| | | | | Уголок Б-25×25×3 ГОСТ 8509-72 | | |
| | | | | Ст3 ГОСТ 535-79 | | |
| | | | | L = 633 h14 | 1 | 0,71 кг |
| Б4 | | 4 | Н914-03-004 | Уголок | | |
| | | | | Уголок Б-32×32×4 ГОСТ 8509-72 | | |
| | | | | Ст3 ГОСТ 535-79 | | |
| | | | | L = 440 h14 | 2 | 0,84 кг |
| Б4 | | 5 | Н914-03-005 | Уголок | | |
| | | | | Уголок Б-32×32×4 ГОСТ 8509-72 | | |
| | | | | Ст3 ГОСТ 535-79 | | |
| | | | | L = 164 h14 | 2 | 0,32 кг |

| | | | | | | | | |
|---|---|---|---|---|---|---|---|---|
| | | | | | Н914-03-000 | | | |
| Изм. | Лист | № докум. | Подпись | Дата | | | | |
| Разраб. | Лукашевич | Лукашевич | | 14.01 | Перехоз | Лит. | Лист | Листов |
| Пров. | Кредо | Кредо | | 14.01 | | | | |
| Н.контр. | Кредо | Кредо | | 14.01 | | Учреждение ИГ-546 | | |
| Утв. | Матвеев | Матвеев | | 12.02 | | Ленинград | | |

Копировал [illegible] Формат А4

Н914-03-001

Н914-03-001 – изображено

-01- зеркальное отражение

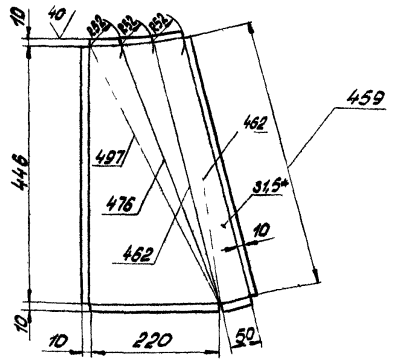


1.* Размер для справок.
2. Предельные отклонения размеров $\pm \frac{IT14}{2}$, h14

| | | | | | | | | |
|---|---|---|---|---|---|---|---|---|
| | | | | | Н914-03-001 | | | |
| Изм. | Лист | № докум. | Подпись | Дата | Лист | Лит. | Масса | Масштаб |
| Разраб. | Лукашевич | Лукашевич | | 14.01 | | | 11 | 1:5 |
| Пров. | Кредо | Кредо | | 14.01 | | Лист | Листов 1 | |
| Н.контр. | Кредо | Кредо | | | Лист Б1,5 ГОСТ 19903-74 | Учреждение ИГ-546 | | |
| Утв. | Матвеев | Матвеев | | | Ст3 ГОСТ 16523-70 | Ленинград | | |

Копировал [illegible] Формат А4

Н914-03-000СБ

Альбом

Типовой проект (Серия 5.416-2 выпуск 2)

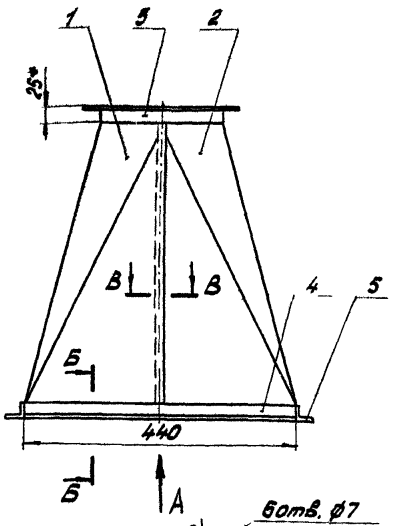


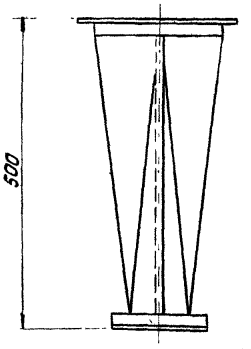


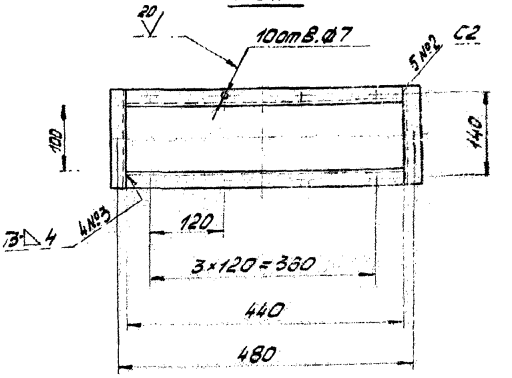


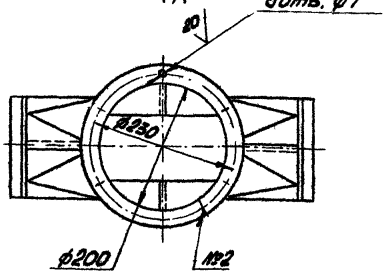


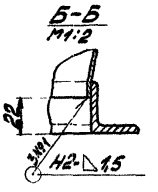


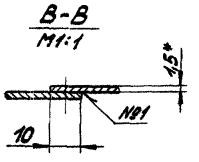


1.* Размеры для справок.
2. Предельные отклонения размеров ± $\frac{IT14}{2}$, h14, H14.
3. Сварные швы по ГОСТ 5264-80.

| Изм. | Лист | № докум. | Подпись | Дата | Н914-03-000СБ | Лит. | Масса | Масштаб |
|---|---|---|---|---|---|---|---|---|
| Разраб. | | Лукашевич | Лукашевич | 14.01 | Переход | | | 1:5 |
| Пров. | | Кредо | Кредо | 14.01 | | Лист | Листов 1 | |
| Н.контр. | | Кредо | Кредо | 14.01 | | Учреждение ИГ-548 Ленинград | | |
| Утв. | | Матвеев | Матвеев | 12.02 | | | | |

Копировал: Тр  Формат А3

| Формат | Зона | Поз. | Обозначение | Наименование | Кол. | Примеч. |
|---|---|---|---|---|---|---|
| | | | | Документация | | |
| А2 | | | Н914-04-000СБ | Сборочный чертеж | | |
| | | | | Детали | | |
| | | | | Швеллер 5 ГОСТ 8240-72 / Ст3 ГОСТ 535-79 | | |
| Б4 | | 1 | Н914-04-001 | L = 1000 h14 | 4 | 4,84кг |
| Б4 | | 2 | Н914-04-002 | L = 1700 h14 | 2 | 8,2кг |
| Б4 | | 3 | Н914-04-003 | L = 990 h14 | 2 | 4,8кг |
| Б4 | | 4 | Н914-04-004 | L = 790 h14 | 6 | 3,8кг |
| Б4 | | 5 | Н914-04-005 | L = 758 h14 | 1 | 3,7кг |
| | | | | Уголок Б-32×32×4 ГОСТ 8509-72 / Ст3 ГОСТ 535-79 | | |
| Б4 | | 9 | Н914-04-009 | L = 790 h14 | 4 | 1,5кг |
| Б4 | | 11 | Н914-04-011 | L = 758 h14 | 1 | 1,45кг |
| Б4 | | 12 | Н914-04-012 | L = 127 h14 | 1 | 0,25кг |
| Б4 | | 13 | Н914-04-013 | L = 1700 h14 | 2 | 3,2кг |

| Изм. | Лист | № докум. | Подпись | Дата | Н914-04-000 | Лит. | Лист 1 | Листов 2 |
|---|---|---|---|---|---|---|---|---|
| Разраб. | | Лукашевич | Лукашевич | 14.01 | Каркас | | | |
| Пров. | | Кредо | Кредо | 14.01 | | Учреждение ИГ-548 Ленинград | | |
| Н.контр. | | Кредо | Кредо | 14.01 | | | | |
| Утв. | | Матвеев | Матвеев | 12.02 | | | | |

Копировал: Тр  Формат А4

| Формат | Зона | Поз. | Обозначение | Наименование | Кол. | Примеч. |
|---|---|---|---|---|---|---|
| Б4 | | 17 | Н914-04-017 | Полка | | |
| | | | | Лист Б3 ГОСТ 19903-74 / Ст3 ГОСТ 16523-70 | | |
| | | | | 740×970 h14 | 1 | 16,8кг |
| | | | | Материалы | | |
| | | 20 | | Лист Б1,5 ГОСТ 19903-74 / Ст3 ГОСТ 16523-70 | 5,2 | м² |

| Изм. | Лист | № докум. | Подпись | Дата | Н914-04-000 | Лист 2 |
|---|---|---|---|---|---|---|

Копировал: Тр  Формат А4

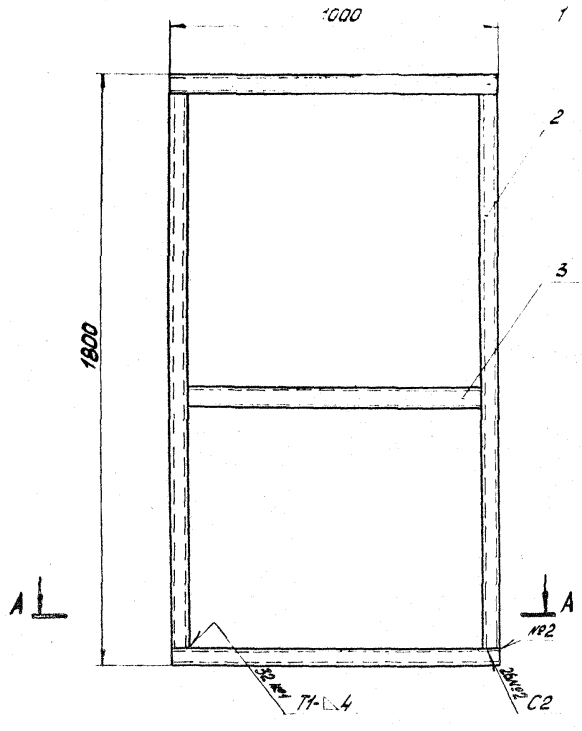


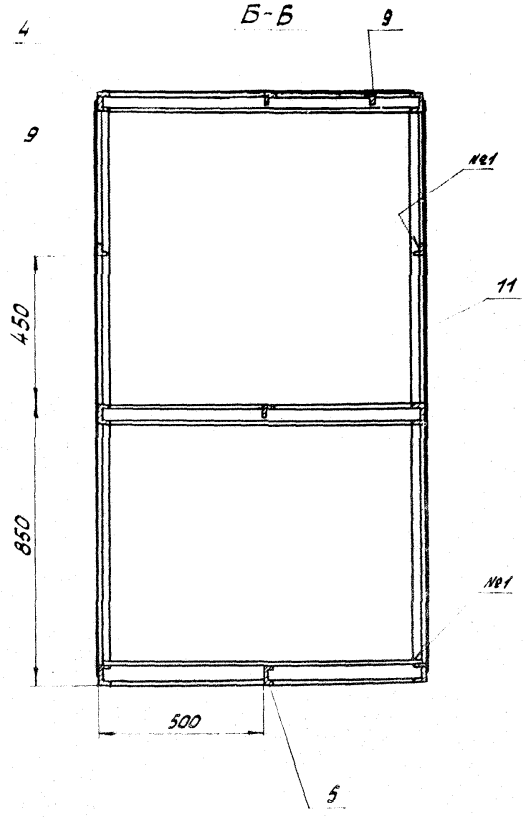


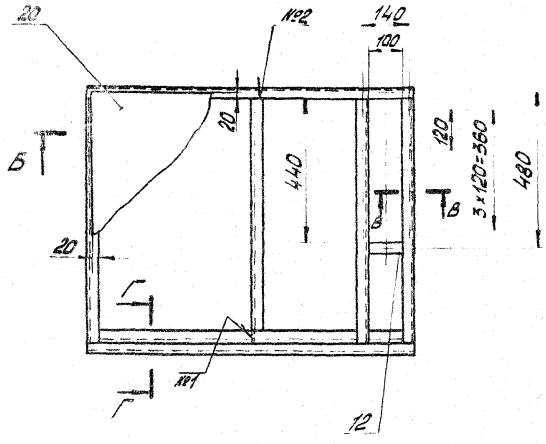


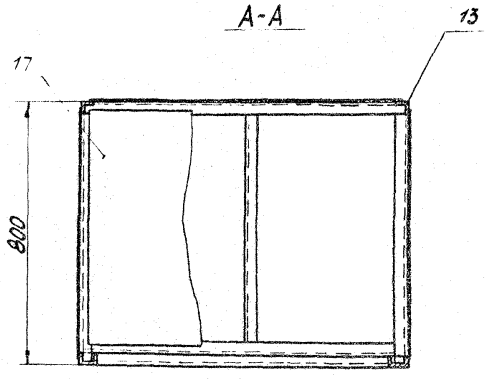


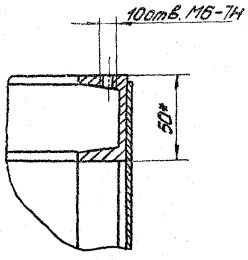


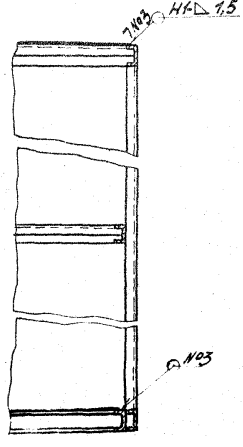


1.* Размеры для справок.

2. Неуказанные предельные отклонения размеров $\pm \frac{IT14}{2}$.

3. Сварные швы по ГОСТ 5264-80.

| | | | | | | | |
|---|---|---|---|---|---|---|---|
| | | | | | | Н914-04-000СБ | |
| Изм. | Лист | № докум. | Подпись | Дата | | | |
| Разраб. | | Лукашевич | | 4.01 | Каркас | Лит. | Масса 185 | Масштаб 1:10 |
| Пров. | | Кредо | | 4.01 | | | | |
| Н. контр. | | Кредо | | 4.01 | | Лист | Листов 1 |
| Гип | | Матвеев | | 4.02 | | Учреждение И-548 Ленинград | |

Копировал:

Формат А4

Инв. № подл. | Подпись и дата | Взам. инв. № | Инв. № дубл. | Подпись и дата

Альбом Типовой проект (Серия 5.4.16-2 Выпуск 2)

| № строки | Обозначение | Наименование | Куда входит: Обозначение | Кол. | Общее кол. | Примечание |
|---|---|---|---|---|---|---|
| 1 | | | | | | |
| 2 | Н915-00-000 | Шкаф для инструмента | | | | |
| 3 | | | | | | |
| 4 | Н915-01-000 | Каркас | | 1 | 1 | |
| 5 | Н915-01-100 | Крышка в сборе | Н915-01-000 | 1 | 1 | |
| 6 | Н915-02-000 | Ящик в сборе | | 1 | 10 | |
| 7 | Н915-03-000 | Дверка в сборе | | 1 | 2 | |
| 8 | | | | | | |
| 9 | | | | | | |
| 10 | | | | | | |
| 11 | | | | | | |
| 12 | | | | | | |
| 13 | | | | | | |
| 14 | | | | | | |
| 15 | | | | | | |
| 16 | | | | | | |
| 17 | | | | | | |
| 18 | | | | | | |
| 19 | | | | | | |
| 20 | | | | | | |
| 21 | | | | | | |
| 22 | | | | | | |
| 23 | | | | | | |
| 24 | | | | | | |
| 25 | | | | | | |
| 26 | | | | | | |

Инв. № подл. | Подпись и дата | Взам. инв. № | Инв. № дубл. | Подпись и дата

| | | | | |
|---|---|---|---|---|
| Разраб. | Лукашевич | Лукашевич | 14.01 | Н915-00-000 ВС |
| Пров. | Кредо | Кредо | 14.01 | Шкаф для инструмента |
| Н. контр. | Кредо | Кредо | 14.01 | Ведомость спецификаций |
| Утв. | Матвеев | Матвеев | 12.02 | |

Лит. | Лист | Листов 1

Учреждение ИГ-548 Ленинград

Копировал: [signature] Формат А3

| № строки | Наименование | Код ОКП | Обозначение документа на поставку | Поставщик | Куда входит (обозначение) | Количество: на изделие | в комплекты | на регулир. | Всего | Примечание |
|---|---|---|---|---|---|---|---|---|---|---|
| 1 | | | | | | | | | | |
| 2 | Петля ПНС 40 | | ГОСТ 5088-78 | | | | | | | |
| 3 | | | | | Н915-03-000 | 2 | | | 2 | |
| 4 | Замок ЗС1 | | ГОСТ 5089-80 | | | | | | | |
| 5 | | | | | Н915-03-000 | 1 | | | 1 | |
| 6 | Крепежные изделия | | | | | | | | | |
| 7 | | | | | | | | | | |
| 8 | Болт М4х12.56 | | ГОСТ 7798-70 | | | | | | | |
| 9 | | | | | | 42 | | | 42 | |
| 10 | Гайка М4.5 | | ГОСТ 5915-70 | | | | | | | |
| 11 | | | | | | 42 | | | 42 | |
| 12 | Шайба 4.02 | | ГОСТ 11371-78 | | | | | | | |
| 13 | | | | | | 42 | | | 42 | |
| 14 | Заклепка Ф5х8 | | ГОСТ 10299-80 | | | | | | | |
| 15 | | | | | Н915-03-000 | 1 | | | 1 | |
| 16 | | | | | | | | | | |
| 17 | | | | | | | | | | |
| 18 | | | | | | | | | | |
| 19 | | | | | | | | | | |
| 20 | | | | | | | | | | |
| 21 | | | | | | | | | | |
| 22 | | | | | | | | | | |
| 23 | | | | | | | | | | |
| 24 | | | | | | | | | | |
| 25 | | | | | | | | | | |

Инв. № подл. | Подпись и дата | Взам. инв. № | Инв. № дубл. | Подпись и дата

| | | | | |
|---|---|---|---|---|
| Разраб. | Лукашевич | Лукашевич | 14.01 | Н915-00-000 ВП |
| Пров. | Кредо | Кредо | 14.01 | Шкаф для инструмента |
| Н. контр. | Кредо | Кредо | 14.01 | Ведомость покупных изделий |
| Утв. | Матвеев | Матвеев | 12.02 | |

Лит. | Лист | Листов 1

Учреждение ИГ-548 Ленинград

Копировал: [signature] Формат А3

Альбом

Типовой проект Серия 5.407-2 Выпуск 1

| Формат | Зона | Поз. | Обозначение | Наименование | Кол. | Примеч. |
|---|---|---|---|---|---|---|
| | | | | Документация | | |
| А2 | | | Н915-00-000 СБ | Сборочный чертеж | | |
| А3 | | | Н915-00-000 ВС | Ведомость спецификаций | | |
| А3 | | | Н915-00-000 ВП | Ведомость покупных изделий | | |
| | | | | Сборочные единицы | | |
| А4 | | 1 | Н915-01-000 | Каркас | 1 | |
| А4 | | 2 | Н915-02-000 | Ящик в сборе | 10 | |
| А4 | | 3 | Н915-03-000 | Дверка в сборе | 1 | |
| | | 4 | -01 | Дверка в сборе | 1 | |
| | | | | Детали | | |
| А4 | | 6 | Н915-00-001 | Подставка | 1 | |
| А4 | | 7 | Н915-00-002 | Подпятник | 20 | |
| А4 | | 8 | Н915-00-003 | Скоба | 20 | |
| А4 | | 9 | Н915-00-004 | Ручка | 2 | |
| Б4 | | 11 | Н915-00-006 | Настил<br>Фанера клееная<br>ФСФ5 гост 3916-69<br>$397^{+0,5} \times 642^{+0,5}$ | 1 | 1,1 кг |

Инв. № подл. | Подпись и дата | Взам. инв. № | Инв. № дубл. | Подпись и дата

| Изм. | Лист | № докум. | Подпись | Дата |
|---|---|---|---|---|
| Разраб. | | Лукашевич | | 14.01 |
| Пров. | | Кредо | | 14.01 |
| Н.контр. | | Кредо | | 14.01 |
| Утв. | | Матвеев | | 14.01 |

Н915-00-000

Шкаф для инструмента

| Лит | Лист | Листов |
|---|---|---|
| | 1 | 2 |

Учреждение ИГ-548 Ленинград

Копировал: Формат А4

| Формат | Зона | Поз. | Обозначение | Наименование | Кол. | Примеч. |
|---|---|---|---|---|---|---|
| | | | | Стандартные изделия | | |
| | | 13 | | Болт М4×12.56 гост 7798-70 | 42 | |
| | | 14 | | Гайка М4.5 гост 5915-70 | 42 | |
| | | 15 | | Шайба 4.02 гост 11371-78 | 42 | |

Инв. № подл. | Подпись и дата | Взам. инв. № | Инв. № дубл. | Подпись и дата

| Изм. | Лист | № докум. | Подпись | Дата |
|---|---|---|---|---|

Н915-00-000

Лист 2

Копировал: Формат А4

Н915-00-001

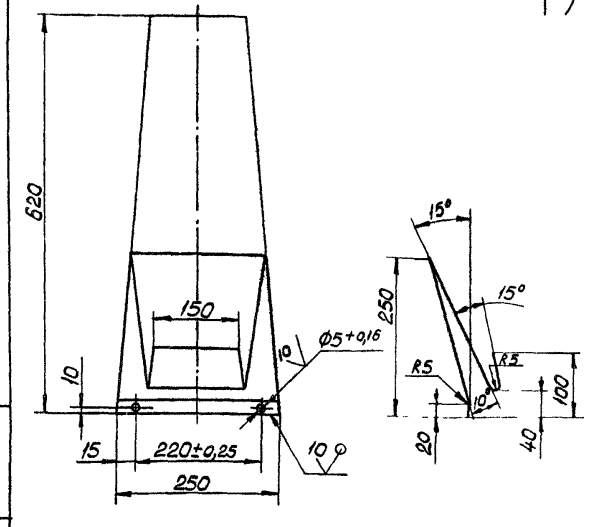


Неуказанные предельные отклонения размеров $\pm \frac{JT14}{2}$.

| Изм. | Лист | № докум. | Подпись | Дата |
|---|---|---|---|---|
| Разраб. | | Лукашевич | | 14.01 |
| Пров. | | Кредо | | 14.01 |
| Н.контр. | | Кредо | | 14.01 |
| Утв. | | Матвеев | | 14.02 |

Подставка

| Лит | Масса | Масштаб |
|---|---|---|
| | 1,2 | 1:5 |

Лист 1 Листов 1

Учреждение ИГ-548 Ленинград

Лист $\frac{Б1,5 \text{ гост } 19903-74}{Ст\ 3 \text{ гост } 16523-70}$

Копировал: Формат А4

Н915-00-002

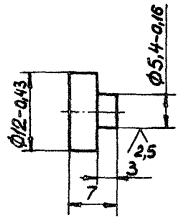


Неуказанные предельные отклонения размеров $\pm \frac{JT14}{2}$.

| Изм. | Лист | № докум. | Подпись | Дата |
|---|---|---|---|---|
| Разраб. | | Лукашевич | | 14.01 |
| Пров. | | Кредо | | 14.01 |
| Н.контр. | | Кредо | | 14.01 |
| Утв. | | Матвеев | | 14.02 |

Подпятник

| Лит | Масса | Масштаб |
|---|---|---|
| | 0,01 | 2:1 |

Лист 1 Листов 1

Учреждение ИГ-548 Ленинград

Капрон ВТУ УХЛ 69-75

Копировал: Формат А4

Дверца поз. 4 не показана

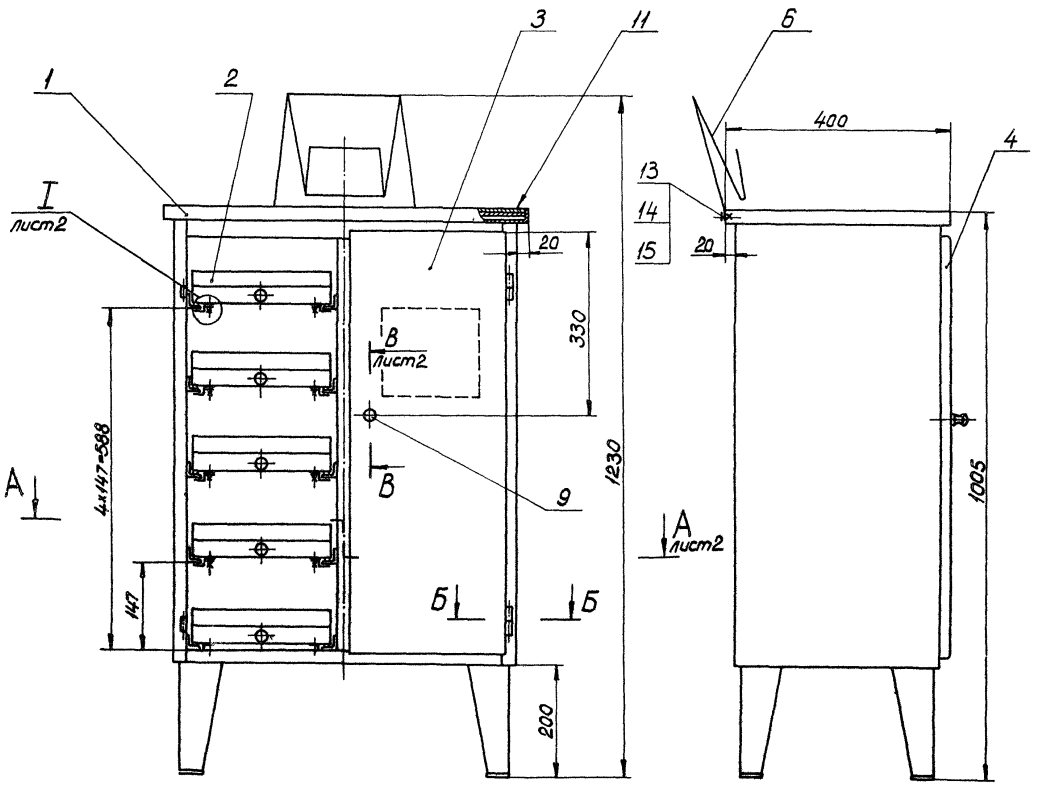


Б-Б
М2:1

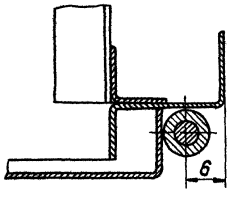


1. Размеры для справок.
2. Соединение подпятника поз.7 с направляющей каркаса произвести клеем БФ-2 гост 12172-74.
3. Покрытие: грунтовка ГФ-0119 гост 23343-78, эмаль НЦ-132П, в 2 слоя, светлозеленая гост 6631-74.

| | | | | | | | |
|---|---|---|---|---|---|---|---|
| | | | | | Н915-00-000 СБ | | |
| Изм. | Лист | № докум. | Подпись | Дата | Шкаф для инструмента | Лит. | Масса | Масштаб |
| Разраб. | | Лукошевич | | 14.01 | | | 48 | 1:5 |
| Пров. | | Кребо | | 14.01 | | Лист 1 | Листов 2 | |
| Н. контр. | | Кребо | | 14.01 | | Учреждение И-548 Ленинград | | |
| Утв. | | Матвеев | | 12.02 | | | | |

Копировал

Формат А2

Инв. № подл. | Подпись и дата | Взам. инв. № | Инв. № дубл. | Подпись и дата

Альбом

Типовой проект (серия 5.416-2 выпуск 2)

Н915-00-000СБ

## А-А
М1:2,5 лист 1

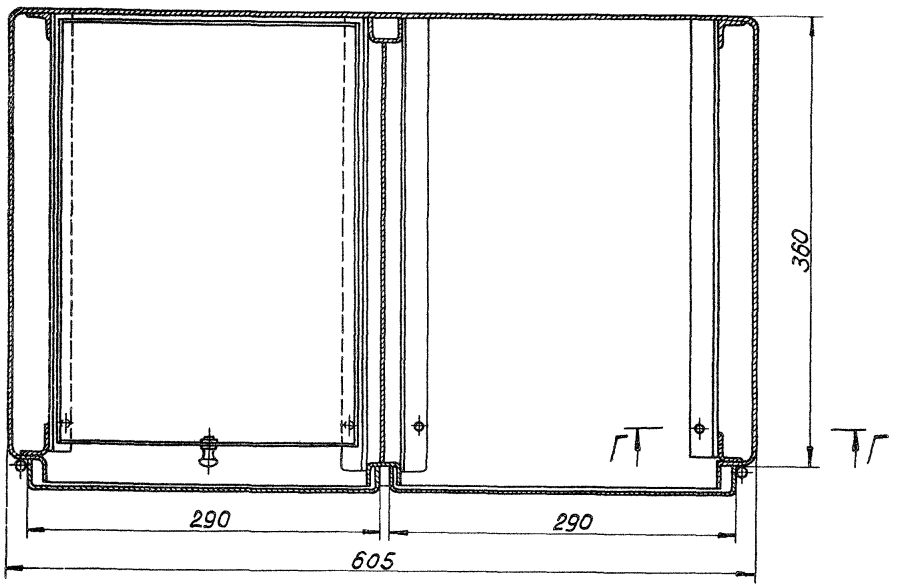


## В-В
М1:1 лист 1

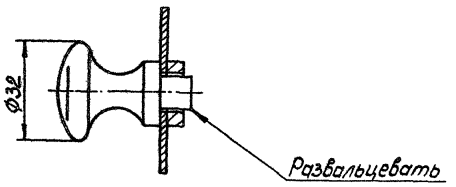


## I
М1:1 лист 1

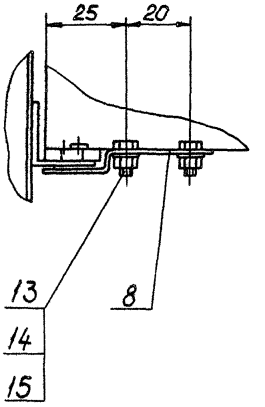


## Г-Г
М1:1

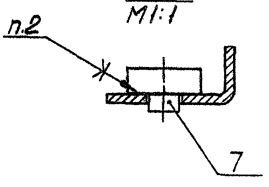


| | | | | | | | |
|---|---|---|---|---|---|---|---|
| Изм. | Лист | № докум. | Подпись | Дата | Н915-00-000СБ | | |
| Разраб. | | Лукашевич | Лукашевич | 14.01 | Шкаф для инструмента | Лит. | Масса | Масштаб |
| Пров. | | Кредо | Кредо | 14.01 | | | — | — |
| | | | | | | Лист 2 | Листов 2 |
| Н.контр. | | Кредо | Кредо | 14.01 | | Учреждение ИГ-548 Ленинград | |
| Утв. | | Матвеев | Матвеев | 12.02 | | | |

Копировал:

Формат А2

Инв. № подл. | Подпись и дата | Взам. инв. № | Инв. № дубл. | Подпись и дата

Альбом

Типовой проект (серия 5.416-2 выпуск 2)

| Формат | Зона | Поз. | Обозначение | Наименование | Кол. | Примеч. |
|---|---|---|---|---|---|---|
| | | | | Документация | | |
| А2 | | | Н915-01-000 СБ | Сборочный чертеж | | |
| | | | | Сборочные единицы | | |
| А4 | | 1 | Н915-01-100 | Крышка в сборе | 1 | |
| | | | | Детали | | |
| А3 | | 2 | Н915-01-001 | Направляющая | 5 | |
| | | 3 | -01 | Направляющая | 5 | |
| | | 4 | -02 | Направляющая | 5 | |
| | | 5 | -03 | Направляющая | 5 | |
| А4 | | 6 | Н915-01-002 | Стойка | 4 | |
| А3 | | 7 | Н915-01-003 | Стенка | 1 | |
| А4 | | 8 | Н915-01-004 | Стойка | 2 | |
| А4 | | 9 | Н915-01-005 | Связка | 1 | |
| А4 | | 10 | Н915-01-006 | Днище | 1 | |
| А4 | | 11 | Н915-01-007 | Ножка | 4 | |
| А4 | | 12 | Н915-01-008 | Штырь | 4 | |
| Б4 | | 14 | Н915-01-010 | Платик | | |
| | | | | Лист Б1,5 гост 19903-74 / Ст3 гост 16523-70 | | |
| | | | | 40×40 h14 | 4 | 0,02 кг |

Н915-01-000

| Изм. | Лист | № докум. | Подпись | Дата |
|---|---|---|---|---|
| Разраб. | Лукашевич | Лукашевич | | 14.01 |
| Пров. | Кредо | Кредо | | 14.01 |
| Н.контр. | Кредо | Кредо | | 14.01 |
| Утв. | Матвеев | Матвеев | | 12.02 |

Каркас

| Лит. | Лист | Листов |
|---|---|---|
| | 1 | 2 |

Учреждение ИГ-548 Ленинград

Инв. № подл. | Подпись и дата | Взам. инв. № | Инв. № дубл. | Подпись и дата

Копировал: Формат А4

| Формат | Зона | Поз. | Обозначение | Наименование | Кол. | Примеч. |
|---|---|---|---|---|---|---|
| Б4 | | 15 | Н915-01-011 | Перегородка | | |
| | | | | Лист Б1,5 гост 19903-74 / Ст3 гост 16523-70 | | |
| | | | | 340×783 h14 | 1 | 3,1 кг |
| Б4 | | 16 | Н915-01-012 | Упор | | |
| | | | | Лист Б5 гост 19903-74 / Ст3 гост 14637-79 | | |
| | | | | 15×50 h14 | 2 | 0,04 кг |

Н915-01-000

Лист 2

Инв. № подл. | Подпись и дата | Взам. инв. № | Инв. № дубл. | Подпись и дата

Копировал: Формат А4

Н915-01-001

80 √(√)

Рис. 1

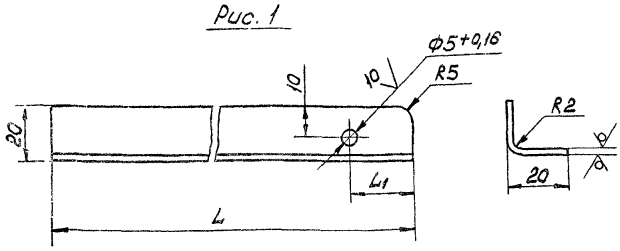


Рис. 2 – зеркальное отражение
Остальное – см. рис. 1

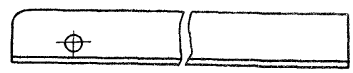

| Обозначение | L, мм | L1, мм | Масса, кг |
|---|---|---|---|
| Н915-01-001 | 355 | 20 | 0,15 |
| -01 | 355 | 20 | 0,15 |
| -02 | 370 | 35 | 0,16 |
| -03 | 370 | 35 | 0,16 |

Неуказанные предельные отклонения $\pm\frac{JT14}{2}$.

Н915-01-001

| Изм. | Лист | № докум. | Подпись | Дата |
|---|---|---|---|---|
| Разраб. | Лукашевич | Лукашевич | | 14.01 |
| Пров. | Кредо | Кредо | | 14.01 |
| Н.контр. | Кредо | Кредо | | 14.01 |
| Утв. | Матвеев | Матвеев | | 12.02 |

Направляющая

| Лит. | Масса | Масштаб |
|---|---|---|
| | см. табл. | — |

Лист | Листов 1

Лист Б1,5 гост 19903-74 / Ст3 гост 16523-70

Учреждение ИГ-548 Ленинград

Инв. № подл. | Подпись и дата | Взам. инв. № | Инв. № дубл. | Подпись и дата

Копировал: Формат А3

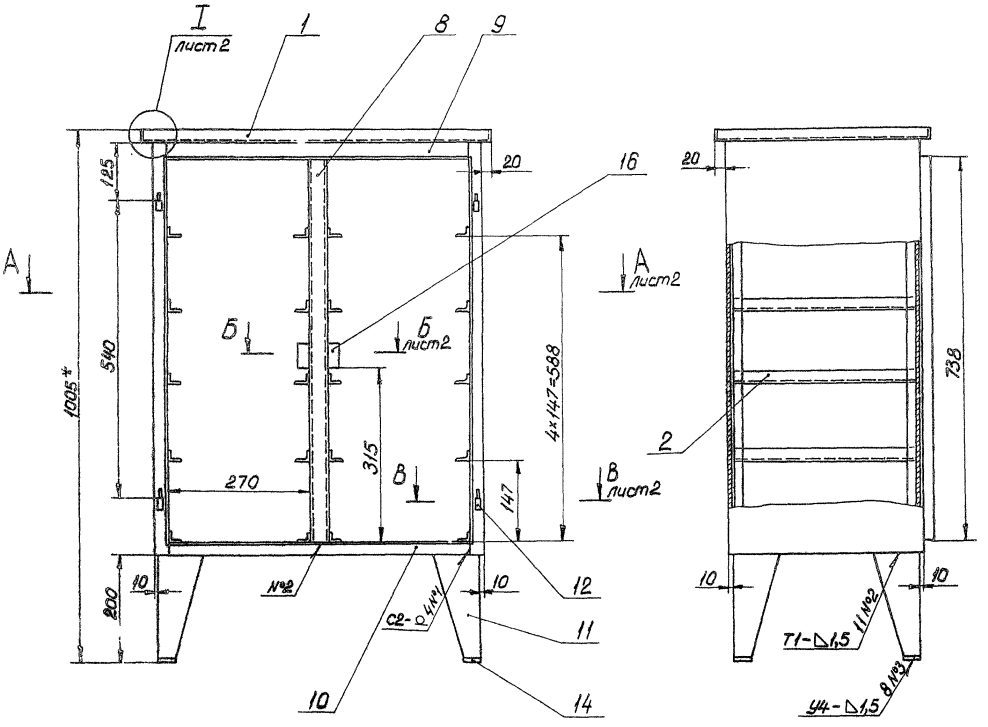


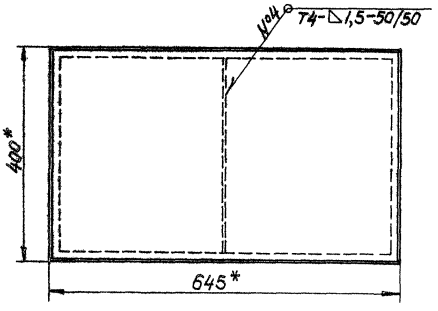


1. *Размеры для справок.
2. Неуказанные предельные отклонения размеров h14, $\pm\frac{JT14}{2}$.
3. Шероховатость обрезных поверхностей $\overset{80}{\vee}$, остальных $\overset{\vee}{\vee}$.
4. Сварные швы с №1 по №5 по гост 5264-80, сварные швы №7 выполнить ручной электродуговой сваркой.

| | | | | | | | | |
|---|---|---|---|---|---|---|---|---|
| | | | | | Н915-01-000 СБ | | | |
| Изм | Лист | № докум. | Подпись | Дата | Каркас | Лит. | Масса | Масштаб |
| Разраб | | Лукашевич | Лукашевич | 14.01 | | | 30 | 1:5 |
| Пров. | | Кредо | Кредо | 14.01 | | Лист 1 | Листов 2 | |
| Н.контр. | | Кредо | Кредо | 14.01 | | Учреждение ИГ-548 Ленинград | | |
| Утв | | Матвеев | | | | | | |

Копировал:
Формат А2

Инв. № подл. | Подпись и дата | Взам. инв. № | Инв. № дубл. | Подпись и дата

Н915-01-000СБ

Альбом

Типовой проект (Серия 5.4.16-2 выпуск 2)

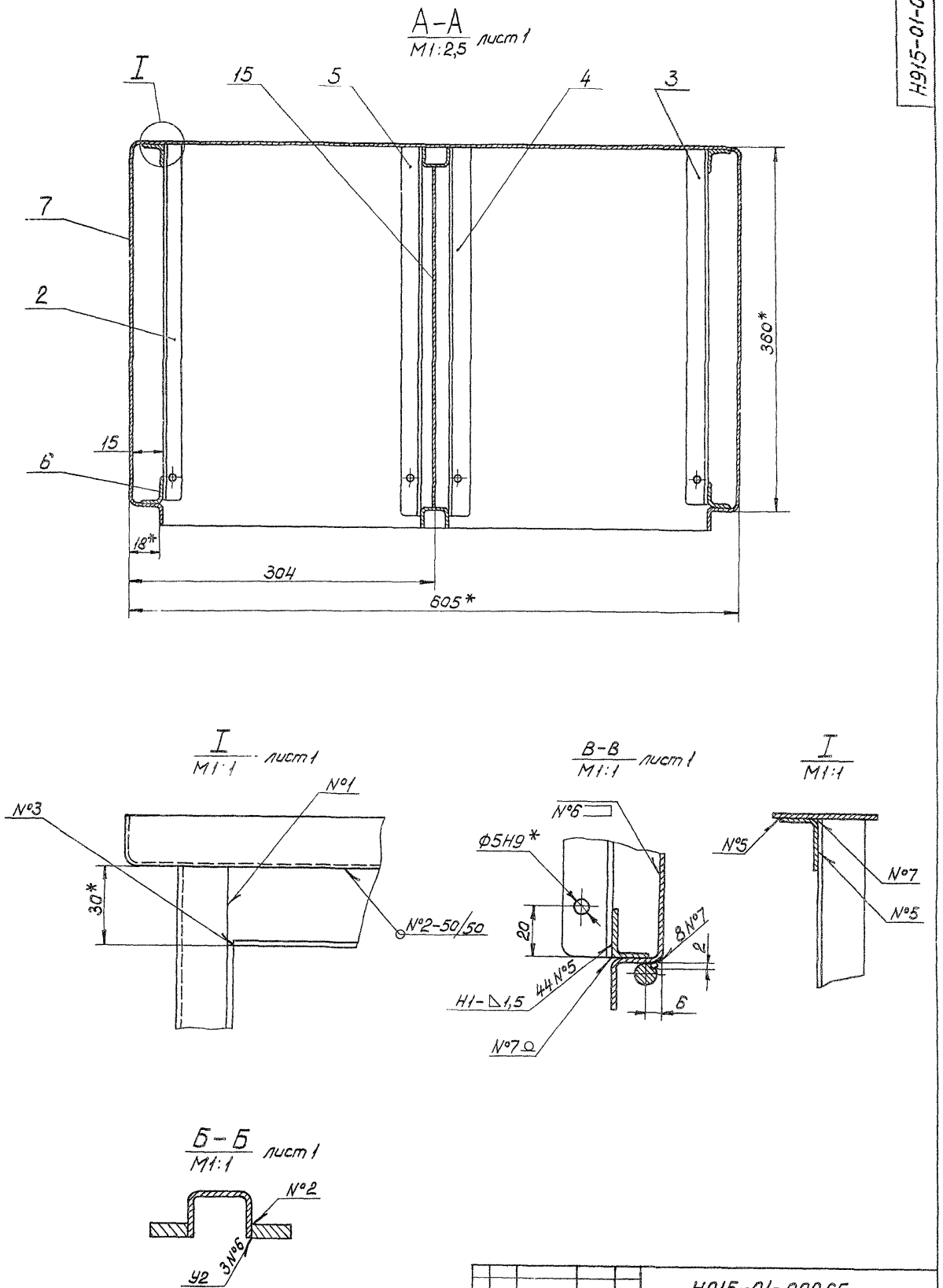


| | | | | | | | |
|---|---|---|---|---|---|---|---|
| | | | | | Н915-01-000 СБ | | |
| Изм | Лист | № докум. | Подпись | Дата | Каркас | Литера | Масса | Масштаб |
| Разраб. | | Лукашевич | Лукашевич | 14.01 | | | — | — |
| Пров. | | Кредо | Кредо | 14.01 | | Лист 2 | Листов 2 |
| Н.контр. | | Кредо | Кредо | 14.01 | | Учреждение ЦГ-54в Ленинград | |
| Утв. | | Матвеев | Матвеев | 12.02 | | | |

Копировал: [illegible]

Формат А2

Инв. № подл. | Подпись и дата | Взам. инв. № | Инв. № дубл. | Подпись и дата

Альбом
Типовой проект (Серия 5.416-2 Выпуск 2)

## Н915-01-002

20 √(√)

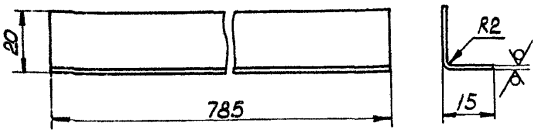


Предельные отклонения размеров $h14, \pm \frac{IT14}{2}$.

| Изм. | Лист | № докум. | Подпись | Дата |
|---|---|---|---|---|
| Разраб. | | Лукашевич | Лукашевич | 18.01 |
| Пров. | | Кредо | Кредо | 18.01 |
| Н. контр. | | Кредо | Кредо | 18.01 |
| Утв. | | Матвеев | Матвеев | 12.02 |

Н915-01-002

Стойка

| Лит. | Масса | Масштаб |
|---|---|---|
| | 0,3 | 1:1 |

Лист | Листов 1

Лист Б1,5 ГОСТ 19903-74 / Ст3 ГОСТ 16523-70

Учреждение ИГ-548 Ленинград

Копировал: Формат А4

Инв. № подл. | Подпись и дата | Взам. инв. № | Инв. № дубл. | Подпись и дата

## Н915-01-004

20 √(√)

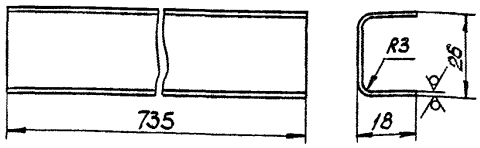


Предельные отклонения размеров $h14, \pm \frac{IT14}{2}$.

| Изм. | Лист | № докум. | Подпись | Дата |
|---|---|---|---|---|
| Разраб. | | Лукашевич | Лукашевич | 18.01 |
| Пров. | | Кредо | Кредо | 18.01 |
| Н. контр. | | Кредо | Кредо | 18.01 |
| Утв. | | Матвеев | Матвеев | 12.02 |

Н915-01-004

Стойка

| Лит. | Масса | Масштаб |
|---|---|---|
| | 0,6 | 1:1 |

Лист | Листов 1

Лист Б1,5 ГОСТ 19903-74 / Ст3 ГОСТ 16523-70

Учреждение ИГ-548 Ленинград

Копировал: Формат А4

Инв. № подл. | Подпись и дата | Взам. инв. № | Инв. № дубл. | Подпись и дата

## Н915-01-005

20 √(√)

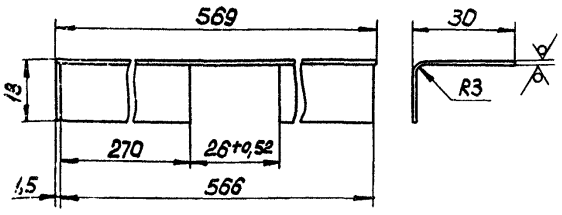


Неуказанные предельные отклонения размеров $h14, \pm \frac{IT14}{2}$.

| Изм. | Лист | № докум. | Подпись | Дата |
|---|---|---|---|---|
| Разраб. | | Лукашевич | Лукашевич | 18.01 |
| Пров. | | Кредо | Кредо | 18.01 |
| Н. контр. | | Кредо | Кредо | 18.01 |
| Утв. | | Матвеев | Матвеев | 12.02 |

Н915-01-005

Связка

| Лит. | Масса | Масштаб |
|---|---|---|
| | | 1:1 |

Лист | Листов 1

Лист Б1,5 ГОСТ 19903-74 / Ст3 ГОСТ 16523-70

Учреждение ИГ-548 Ленинград

Копировал: Формат А4

Инв. № подл. | Подпись и дата | Взам. инв. № | Инв. № дубл. | Подпись и дата

## Н915-01-006

√(√)

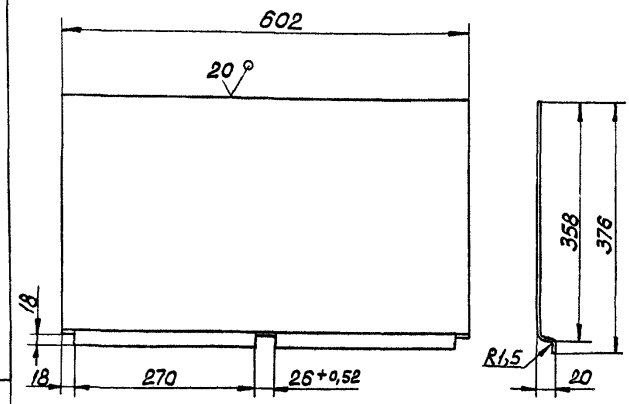


Неуказанные предельные отклонения размеров $h14, \pm \frac{IT14}{2}$.

| Изм. | Лист | № докум. | Подпись | Дата |
|---|---|---|---|---|
| Разраб. | | Лукашевич | Лукашевич | 18.01 |
| Пров. | | Кредо | Кредо | 18.01 |
| Н. контр. | | Кредо | Кредо | 18.01 |
| Утв. | | Матвеев | Матвеев | 12.02 |

Н915-01-006

Днище

| Лит. | Масса | Масштаб |
|---|---|---|
| | 2,7 | 1:5 |

Лист | Листов 1

Лист Б1,5 ГОСТ 19903-74 / Ст3 ГОСТ 16523-70

Учреждение ИГ-548 Ленинград

Копировал: Формат А4

Инв. № подл. | Подпись и дата | Взам. инв. № | Инв. № дубл. | Подпись и дата

Альбом

Типовой проект (Серия 5.415-2 Выпуск 2)

Инв.№подл. | Подпись и дата | Взам.инв.№ | Инв.№дубл. | Подпись и дата

Н915-01-003

20 V (V)

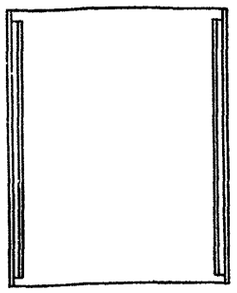

Развертка

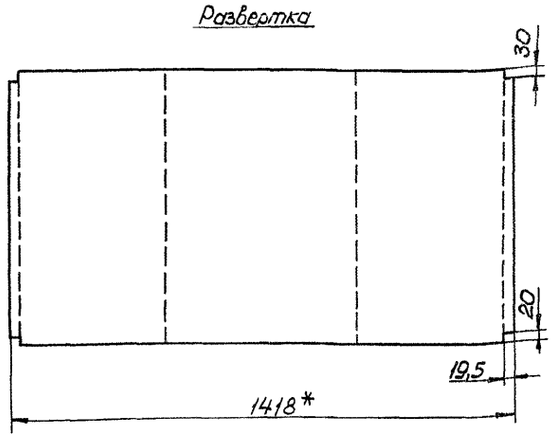


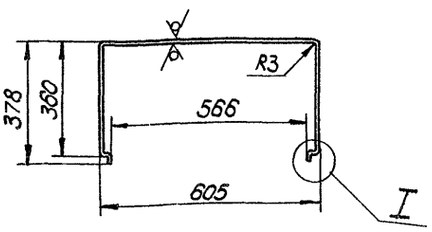


I
M1:1

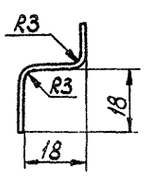


1* Размер для справок.

2. Предельные отклонения размеров H14, h14, $\pm\frac{JT14}{2}$.

| | | | | | | | |
|---|---|---|---|---|---|---|---|
| Изм. | Лист | № докум. | Подпись | Дата | Н915-01-003 | | |
| Разраб. | | Пукашевич | Пукашевич | 18.01 | Стенка | Лит. | Масса 12,8 | Масштаб 1:10 |
| Пров. | | Кредо | Кредо | 18.01 | | Лист | Листов 1 | |
| Н.контр. | | Кредо | Кредо | 18.01 | Лист Б1,5 ГОСТ 19903-74 Ст3 ГОСТ 16523-70 | Учреждение ИГ-548 Ленинград | |
| Утв. | | Матвеев | Матвеев | 12.02 | | | |

Копировал:

Формат А3

Н915-01-007

20 V (V)

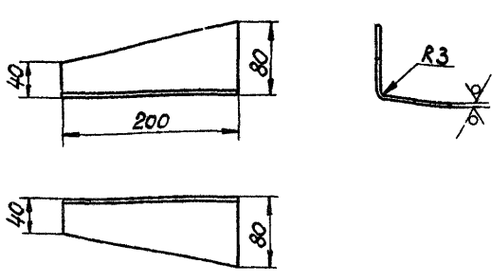


Предельные отклонения размеров h14, $\pm\frac{JT14}{2}$.

| | | | | | | | |
|---|---|---|---|---|---|---|---|
| Изм. | Лист | № докум. | Подпись | Дата | Н915-01-007 | | |
| Разраб. | | Пукашевич | Пукашевич | 18.01 | Ножка | Лит. | Масса 0,3 | Масштаб 1:1 |
| Пров. | | Кредо | Кредо | 18.01 | | Лист | Листов 1 | |
| Н.контр. | | Кредо | Кредо | 18.01 | Лист Б1,5 ГОСТ 19903-74 Ст3 ГОСТ [illegible] | Учреждение ИГ-548 Ленинград | |
| Утв. | | Матвеев | Матвеев | 12.02 | | | |

Копировал

Формат А4

Н915-01-008

20 V (V)

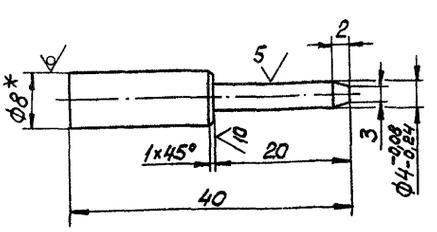


1.* Размер для справок.

2. Неуказанные предельные отклонения размеров h14, $\pm\frac{JT14}{2}$.

| | | | | | | | |
|---|---|---|---|---|---|---|---|
| Изм. | Лист | № докум. | Подпись | Дата | Н915-01-008 | | |
| Разраб. | | Пукашевич | Пукашевич | 18.01 | Штырь | Лит. | Масса 0,01 | Масштаб 2:1 |
| Пров. | | Кредо | Кредо | 18.01 | | Лист | Листов 1 | |
| Н.контр. | | Кредо | Кредо | 18.01 | Круг В8 ГОСТ 2590-71 Ст3 ГОСТ 535-79 | Учреждение ИГ-548 Ленинград | |
| Утв. | | Матвеев | Матвеев | 12.02 | | | |

Копировал:

Формат А4

| Формат | Зона | Поз. | Обозначение | Наименование | Кол. | Примеч. |
|---|---|---|---|---|---|---|
| | | | | Документация | | |
| А3 | | | Н915-01-100 СБ | Сборочный чертеж | | |
| | | | | Детали | | |
| А4 | | 1 | Н915-01-101 | Платик | 8 | |
| Б1 | | 2 | Н915-01-102 | Крышка<br>Лист Б1,5 ГОСТ 19903-74<br>Ст3 ГОСТ 16523-70 | 1 | 3,4 кг |

| Изм. | Лист | № докум. | Подпись | Дата |
|---|---|---|---|---|
| Разраб. | | Лукашевич | | 12.01 |
| Пров. | | Кредо | | 12.01 |
| Н. контр. | | Кредо | | 12.01 |
| Утв. | | Матвеев | | 12.01 |

Н915-01-100

Крышка в сборе

Лит. | Лист | Листов 1

Учреждение ИГ-548 Ленинград

Копировал: Формат А4



20 V(V)

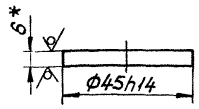


* Размер для справок.

| Изм. | Лист | № докум. | Подпись | Дата |
|---|---|---|---|---|
| Разраб. | | Лукашевич | | 12.01 |
| Пров. | | Кредо | | 12.01 |
| Н. контр. | | Кредо | | 12.01 |
| Утв. | | Матвеев | | 12.01 |

Н915-01-101

Платик

Б.б ГОСТ 19903-74
Ст3 ГОСТ 14637-79

Лит. | Масса | Масштаб
0,08 | 1:1

Лист | Листов 1

Учреждение ИГ-548 Ленинград

Копировал: Формат А4



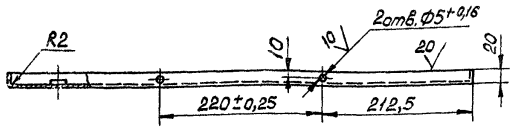


Вид А повернут

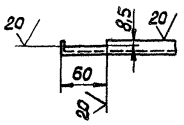


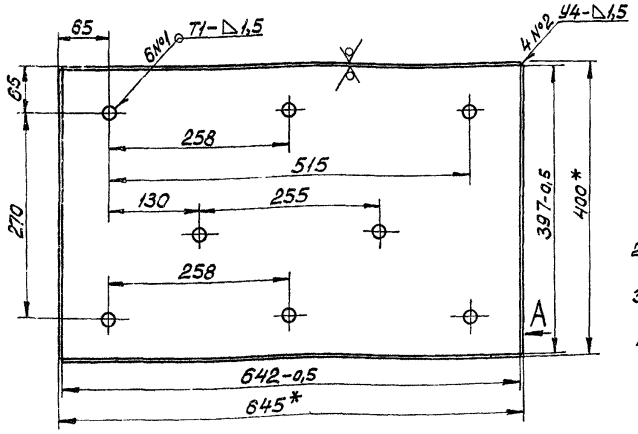


1.* Размеры для справок.
2. Неуказанные предельные отклонения размеров $h14, \pm \frac{IT14}{2}$.
3. Шероховатость обрезных поверхностей $\frac{80}{}$, остальных $\frac{}{}$.
4. Сварные швы по ГОСТ 5264-80.

| Изм. | Лист | № докум. | Подпись | Дата |
|---|---|---|---|---|
| Разраб. | | Лукашевич | | 12.01 |
| Пров. | | Кредо | | 12.01 |
| Н. контр. | | Кредо | | 12.01 |
| Утв. | | Матвеев | | 12.01 |

Н915-01-100 СБ

Крышка в сборе

Лит. | Масса | Масштаб
3,4 | 1:4

Лист | Листов 1

Учреждение ИГ-548 Ленинград

Копировал: Формат А4

Альбом

Типовой проект Серия 5.416-2 Выпуск 2

Н915-00-003

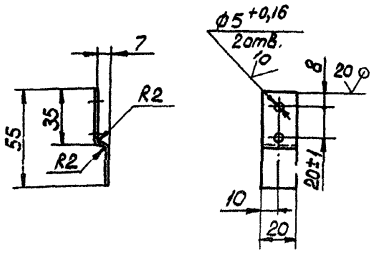


Неуказанные предельные отклонения размеров h14, $\pm\frac{IT14}{2}$.

| Изм. | Лист | № докум. | Подпись | Дата |
|---|---|---|---|---|
| Разраб. | Шукшевич | | Шукшевич | 18.01 |
| Пров. | Кредо | | Кредо | 18.01 |
| Н.контр. | Кредо | | Кредо | 18.01 |
| Утв. | Матвеев | | Матвеев | 18.02 |

Н915-00-003

Скоба

| Лит | Масса | Масштаб |
|---|---|---|
| | 0,012 | 1:2 |

Лист | Листов 1

Б1,5 гост 19903-74
Ст3 гост 16523-70

Учреждение ИГ-548
Ленинград

Копировал: Формат А4

Инв. № подл. | Подпись и дата | Взам. инв. № | Инв. № дубл. | Подпись и дата

Н915-00-004

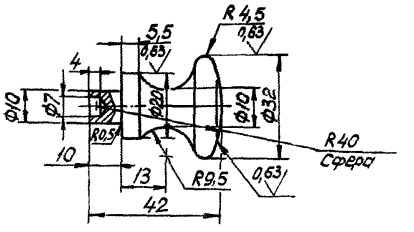


Предельные отклонения размеров H14, h14, $\pm\frac{IT14}{2}$.

| Изм. | Лист | № докум. | Подпись | Дата |
|---|---|---|---|---|
| Разраб. | Шукшевич | | Шукшевич | 18.01 |
| Пров. | Кредо | | Кредо | 18.01 |
| Н.контр. | Кредо | | Кредо | 18.01 |
| Утв. | Матвеев | | Матвеев | 18.02 |

Н915-00-004

Ручка

| Лит | Масса | Масштаб |
|---|---|---|
| | 0,1 | 1:1 |

Лист | Листов 1

Сталь 15 гост 1050-74

Учреждение ИГ-548
Ленинград

Копировал: Формат А4

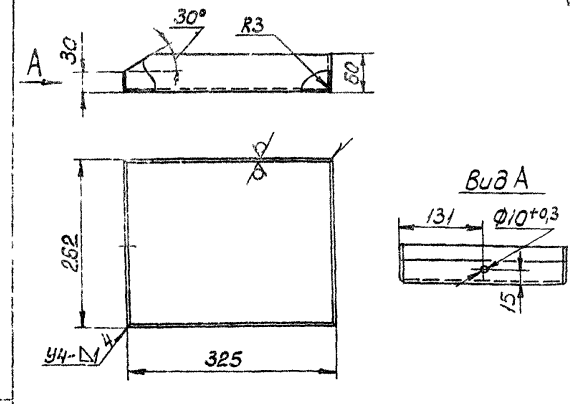


1. Неуказанные предельные отклонения размеров h14, $\pm\frac{IT14}{2}$.
2. Сварные швы по гост 5264-80

| Изм. | Лист | № докум. | Подпись | Дата |
|---|---|---|---|---|
| Разраб. | Ликашевич | | Ликашевич | 18.01 |
| Пров. | Кредо | | Кредо | 18.01 |
| Н.контр. | Кредо | | Кредо | 18.01 |
| Утв. | Матвеев | | Матвеев | 18.02 |

Н915-02-002

Ящик

| Лит. | Масса | Масштаб |
|---|---|---|
| | 1,1 | 1:4 |

Лист | Листов 1

Б1,5 гост 19903-74
Ст3 гост 16523-70

Учреждение ИГ-548
Ленинград

Копировал: Формат А4

| Формат | Зона | Поз | Обозначение | Наименование | Кол | Примеч |
|---|---|---|---|---|---|---|
| | | | | Документация | | |
| А2 | | | Н915-02-000 СБ | Сборочный чертеж | | |
| | | | | Детали | | |
| А4 | | 1 | Н915-00-002 | Подпятник | 2 | |
| А4 | | 2 | Н915-00-004 | Ручка | 1 | |
| А4 | | 3 | Н915-03-002 | Шайба | 1 | |
| А4 | | 4 | Н915-02-002 | Ящик | 1 | |

| Изм. | Лист | № докум. | Подпись | Дата |
|---|---|---|---|---|
| Разраб. | Ликашевич | | Ликашевич | 18.01 |
| Пров. | Кредо | | Кредо | 18.01 |
| Н.контр. | Кредо | | Кредо | 18.01 |
| Утв. | Матвеев | | Матвеев | 18.02 |

Н915-02-000

Ящик в сборе

| Лит | Лист | Листов |
|---|---|---|
| | 1 | 1 |

Учреждение ИГ-548
Ленинград

Копировал: Формат А4

Н915-02-000 СБ

Альбом

Типовой проект Серия 5.4.16-2 Выпуск 2

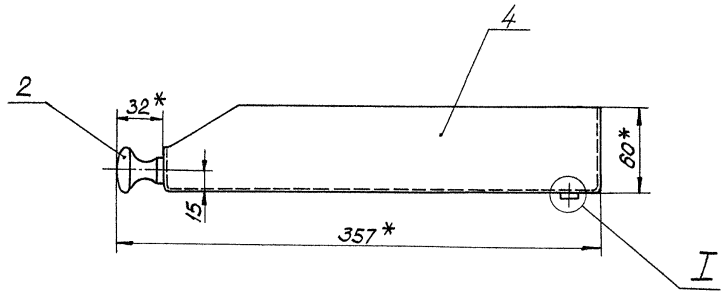


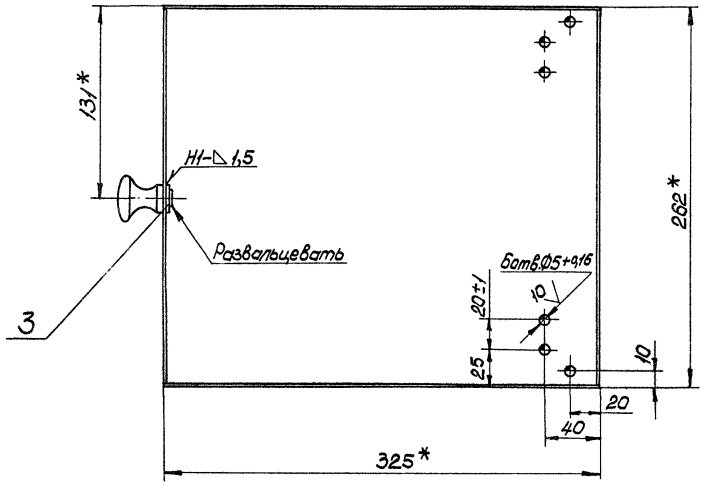


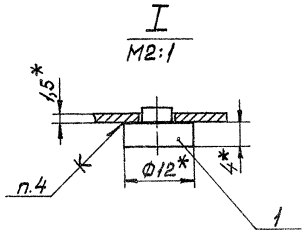


1. *Размеры для справок.
2. Неуказанные предельные отклонения размеров $\pm \frac{JT14}{2}$.
3. Соединение подпятника поз.1 с поз.4 произвести клеем БФ-2 ГОСТ 12172-74.
4. Сварные швы по ГОСТ 5264-80.

| | | | | | | | | |
|---|---|---|---|---|---|---|---|---|
| | | | | | Н915-02-000 СБ | | | |
| Изм. | Лист | № докум. | Подпись | Дата | Ящик в сборе | Лит. | Масса | Масштаб |
| Разраб. | | Лукашевич | Лукашевич | 18.01 | | | 1,2 | 1:2 |
| Пров. | | Кредо | Кредо | 18.01 | | Лист | Листов 1 | |
| Н.контр. | | Кредо | Кредо | 18.01 | | Учреждение ИГ-548 Ленинград | | |
| Утв. | | Матвеев | Матвеев | 18.01 | | | | |

Копировал: Формат А2

Инв. № подл. | Подпись и дата | Взам. инв. № | Инв. № дубл. | Подпись и дата

Альбом

Типовой проект (Серия 5.Н16-2 выпуск 2)

| Формат | Зона | Поз. | Обозначение | Наименование | Кол. | Примеч. |
|---|---|---|---|---|---|---|
| | | | | Документация | | |
| А2 | | | Н915-03-000 СБ | Сборочный чертеж | | |
| | | | | Детали | | |
| А4 | | 1 | Н915-03-001 | Втулка | 2 | |
| А4 | | 2 | Н915-03-002 | Шайба | 1 | |
| Б4 | | 3 | Н915-03-003 | Платик | | |
| | | | | Лист Б5 гост19903-74 / Ст3 гост14637-79 | | |
| | | | | $(20\times80)\pm\frac{JT14}{2}$ | 2 | 0,06кг |
| | | | | Стандартные изделия | | |
| | | 4 | | Замок 3С1 | | |
| | | | | гост 5089-80 | 1 | |
| | | | Переменные данные для исполнений | | | |
| | | | | Н915-03-000 | | |
| | | | | см. СБ, рис.1 | | |
| | | | | Детали | | |
| А3 | | 6 | Н915-03-004 | Дверка | 1 | |
| А4 | | 7 | Н915-03-005 | Карман | 1 | |
| А4 | | 8 | Н915-03-006 | Запор | 1 | |

Н915-03-000

| Изм. | Лист | № докум. | Подпись | Дата |
|---|---|---|---|---|
| Разраб. | | Лукашевич | Лукашевич | 18.01 |
| Пров. | | Кредо | Кредо | 18.01 |
| Н.контр. | | Кредо | Кредо | 18.01 |
| Утв. | | Матвеев | Матвеев | 12.02 |

Дверка в сборе

Лит. | Лист 1 | Листов 2

Учреждение ИГ-548 Ленинград

Инв.№подл. | Подпись и дата | Взам.инв.№ | Инв.№дубл. | Подпись и дата

Копировал: Формат А4



| Формат | Зона | Поз. | Обозначение | Наименование | Кол. | Примеч. |
|---|---|---|---|---|---|---|
| | | | | Стандартные изделия | | |
| | | 9 | | Заклепка Ф5×8 | | |
| | | | | гост 10299-80 | 1 | |
| | | 10 | | Петля ПНС40 | | |
| | | | | гост 5088-78 | 2 | |
| | | | | Н915-03-000-01 | | |
| | | | | См. СБ, рис.2 | | |
| | | | | Детали | | |
| А3 | | 6 | Н915-03-004-01 | Дверка | 1 | |

Н915-03-000

Лист 2

Изм. | Лист | № докум. | Подпись | Дата

Копировал: Формат А4

Н915-03-002

20

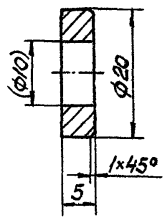


1. Предельные отклонения размеров Н14, h14, $\pm\frac{JT14}{2}$.
2. Размер в скобках выполнить после сборки.

Н915-03-002

| Изм. | Лист | № докум. | Подпись | Дата |
|---|---|---|---|---|
| Разраб. | | Лукашевич | Лукашевич | 18.01 |
| Пров. | | Кредо | Кредо | 18.01 |
| Н.контр. | | Кредо | Кредо | 18.01 |
| Утв. | | Матвеев | Матвеев | 12.02 |

Шайба

Лит. | Масса 0,01 | Масштаб 2:1

Лист | Листов 1

Ст3 гост 380-71

Учреждение ИГ-548 Ленинград

Инв.№подл. | Подпись и дата | Взам.инв.№ | Инв.№дубл. | Подпись и дата

Копировал: Формат А4

Н915-03-006

80

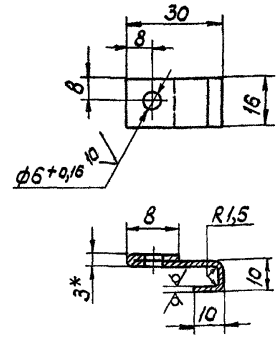


1. * Размер для справок.
2. Неуказанные предельные отклонения размеров h14, $\pm\frac{JT14}{2}$.

Н915-03-006

| Изм. | Лист | № докум. | Подпись | Дата |
|---|---|---|---|---|
| Разраб. | | Лукашевич | Лукашевич | 18.01 |
| Пров. | | Кредо | Кредо | 18.01 |
| Н.контр. | | Кредо | Кредо | 18.01 |
| Утв. | | Матвеев | Матвеев | [illegible] |

Запор

Лит. | Масса 0,003 | Масштаб 1:1

Лист | Листов 1

Лист Б1,5 гост19903-74 / Ст3 гост16523-70

Учреждение ИГ-548 Ленинград

Инв.№подл. | Подпись и дата | Взам.инв.№ | Инв.№дубл. | Подпись и дата

Копировал: Формат А4

Н915-03-000СБ

Альбом

Типовой проект (Серия 5.4.16-2 выпуск 2)

Рис. 1

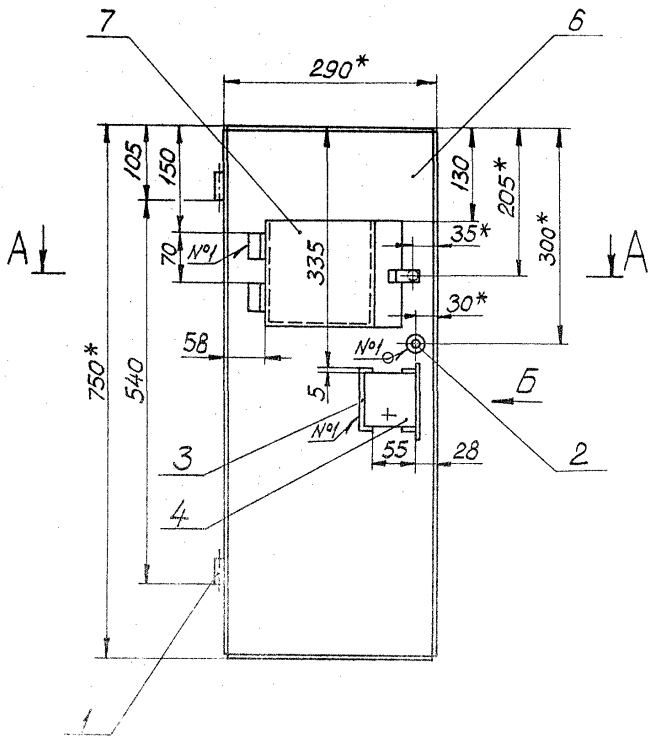


Рис. 2
Остальное – см. рис. 1

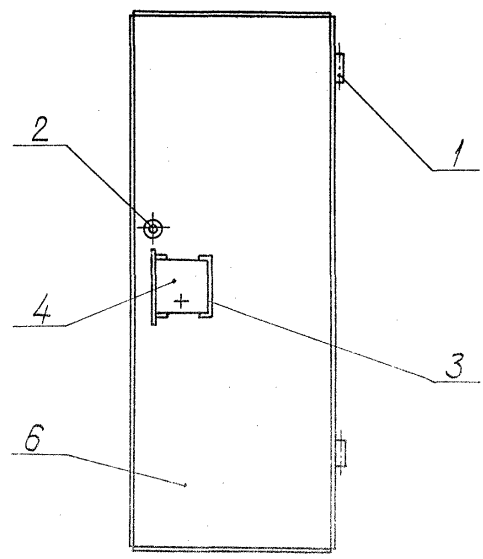





Вид Б
М1:2

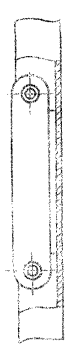

I
М1:1

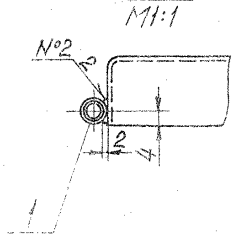


А-А
М1:2

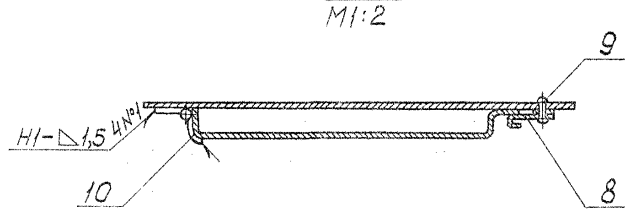


1. * Размеры для справок.
2. Предельные отклонения размеров h14, $\pm\frac{JT14}{2}$.
3. Шероховатость обрезных поверхностей 80, остальных ∇.
4. Сварные швы №1 по ГОСТ 5264-80, сварные швы №2 выполнить ручной электродуговой сваркой.

| Обозначение | Рис | Масса, кг |
|---|---|---|
| Н915-03-000 | 1 | 3 |
| -01 | 2 | 2,8 |

| | | | | | | | |
|---|---|---|---|---|---|---|---|
| | | | | | Н915-03-000СБ | | |
| Изм. | Лист | № докум. | Подпись | Дата | Дверка в сборе | Лит. | Масса | Масштаб |
| Разраб. | | Лукашевич | Лукашевич | 18.01 | | | СМ. табл. | 1:5 |
| Пров. | | Кредо | Кредо | 18.01 | | Лист | Листов 1 | |
| Н.контр. | | Кредо | Кредо | 18.01 | | Учреждение ИГ-548 Ленинград | | |
| Утв. | | Матвеев | Матвеев | | | | | |

Копировал

Формат А2

Инв. № подл. | Подпись и дата | Взам. инв. № | Инв. № дубл. | Подпись и дата

Н915-03-004

Рис.1

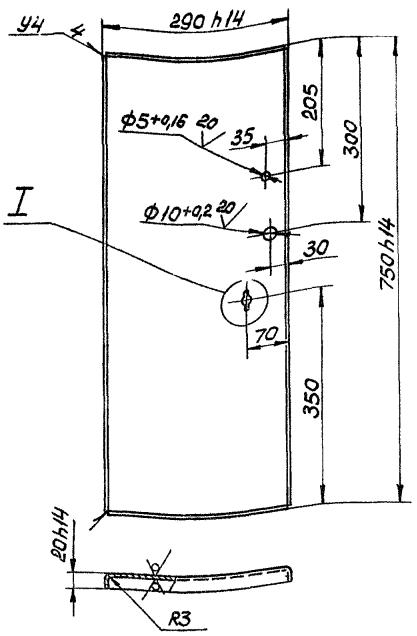


I
М1:1

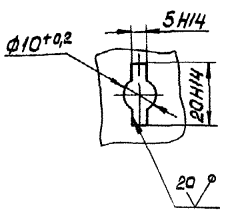


Рис.2
Остальное см рис.1

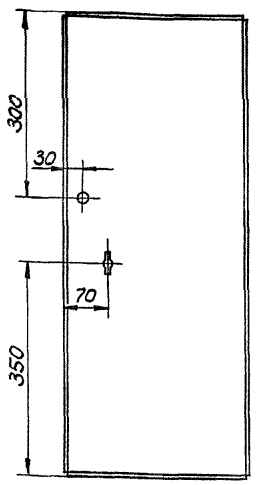


1. Неуказанные предельные отклонения размеров $\pm\frac{IT14}{2}$.
2. Сварные швы по гост 5264-80.

| Обозначение | Рис. |
|---|---|
| Н915-03-004 | 1 |
| -01 | 2 |

Н915-03-004

| Изм. | Лист | № докум. | Подпись | Дата |
|---|---|---|---|---|
| Разраб. | | Лукашевич | | 18.01 |
| Пров. | | Крева | | 18.01 |
| Н.контр. | | Крева | | 18.01 |
| Утв. | | Матвеев | | 22.02 |

Дверца

| Лит. | Масса | Масштаб |
|---|---|---|
| | 2,4 | 1:5 |
| Лист | Листов 1 | |

Материал: Лист 5,5 гост 19903-74 / Ст3 гост 16523-70

Учреждение ИГ-548
Ленинград

Копировал:

Формат А3

Инв.№ подл. | Подпись и дата | Взам.инв.№ | Инв.№ дубл. | Подпись и дата

Типовой проект Серия 5.416-2 Выпуск 2

---

Н915-03-005

20

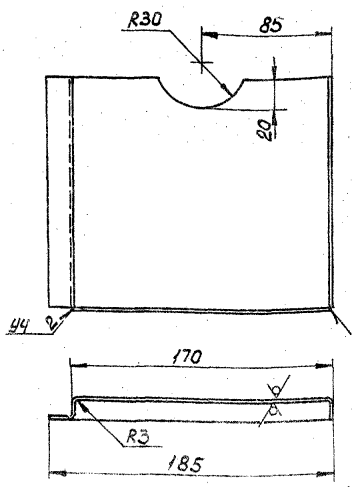


1. Предельные отклонения размеров h14, $\pm\frac{IT14}{2}$.
2. Сварные швы по гост 5264-80.

Н915-03-005

| Изм. | Лист | № докум. | Подпись | Дата |
|---|---|---|---|---|
| Разраб. | | Лукашевич | | 18.01 |
| Пров. | | Крева | | 18.01 |
| Н.контр. | | Крева | | 18.01 |
| Утв. | | Матвеев | | 18.01 |

Карман

| Лит. | Масса | Масштаб |
|---|---|---|
| | 0,2 | 1:2 |
| Лист | Листов 1 | |

Лист 6,5 гост 19903-74 / Ст3 гост 16523-70

Учреждение ИГ-548
Ленинград

Копировал:

Формат А4

---

Н915-03-001

10

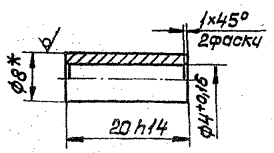


1. * Размер для справок.
2. Неуказанные предельные отклонения размеров $\pm\frac{IT14}{2}$.

Н915-03-001

| Изм. | Лист | № докум. | Подпись | Дата |
|---|---|---|---|---|
| Разраб. | | Лукашевич | | 18.01 |
| Пров. | | Крева | | 18.01 |
| Н.контр. | | Крева | | 18.01 |
| Утв. | | Матвеев | | 18.01 |

Втулка

| Лит. | Масса | Масштаб |
|---|---|---|
| | 0,01 | 2:1 |
| Лист | Листов 1 | |

Круг В8 гост 2590-71 / Ст3 гост 535-79

Учреждение ИГ-548
Ленинград

Копировал:

Формат А4

Альбом

Типовой проект (серия 5.416-2 выпуск 2)

| № строки | Обозначение | Наименование | Куда входит: Обозначение | Кол. | Общее кол. | Примечание |
|---|---|---|---|---|---|---|
| 1 | | | | | | |
| 2 | Н916-00-000 | Стеллаж для узлов и деталей автомашин | | | | |
| 3 | Н916-01-000 | Рама | | 1 | 1 | |
| 4 | -01 | Рама | | 1 | 2 | |
| 5 | | | | | | |
| 6 | | | | | | |
| 7 | | | | | | |
| 8 | | | | | | |
| 9 | | | | | | |
| 10 | | | | | | |
| 11 | | | | | | |
| 12 | | | | | | |
| 13 | | | | | | |
| 14 | | | | | | |
| 15 | | | | | | |
| 16 | | | | | | |
| 17 | | | | | | |
| 18 | | | | | | |
| 19 | | | | | | |
| 20 | | | | | | |
| 21 | | | | | | |
| 22 | | | | | | |
| 23 | | | | | | |
| 24 | | | | | | |
| 25 | | | | | | |
| 26 | | | | | | |

Подпись и дата | Инв. № дубл. | Взам. инв. № | Подпись и дата | Инв. № подл.

| Изм. | Лист | № докум. | Подпись | Дата |
|---|---|---|---|---|
| Разраб. | | Хаирова | Хаирова | 20.01 |
| Пров. | | Кредо | Кредо | 20.01 |
| Н.контр. | | Кредо | Кредо | 20.01 |
| Утв. | | Матвеев | Матвеев | 16.02 |

Н916-00-000ВС

Стеллаж для узлов и деталей автомашин

Ведомость спецификаций

| Лит. | Лист | Листов |
|---|---|---|
| | | 1 |

Учреждение ИГ-548 Ленинград

Копировал: [signature] Формат А3

| № строки | Наименование | КОД ОКП | Обозначение документа на поставку | Поставщик | Куда входит (обозначение) | Количество: на изделие | в комплекты | на регулир. | Всего | Примечание |
|---|---|---|---|---|---|---|---|---|---|---|
| 1 | Крепежные изделия | | | | | | | | | |
| 2 | | | | | | | | | | |
| 3 | Болт М10×50.56 | | ГОСТ 7798-70 | | | 56 | | | 56 | |
| 4 | | | | | | | | | | |
| 5 | Гайка М10.5 | | ГОСТ 5915-70 | | | 56 | | | 56 | |
| 6 | М16.5 | | | | | 6 | | | 6 | |
| 7 | Шайба 10.65Г | | ГОСТ 6402-70 | | | 56 | | | 56 | |
| 8 | | | | | | | | | | |
| 9 | | | | | | | | | | |
| 10 | | | | | | | | | | |
| 11 | | | | | | | | | | |
| 12 | | | | | | | | | | |
| 13 | | | | | | | | | | |
| 14 | | | | | | | | | | |
| 15 | | | | | | | | | | |
| 16 | | | | | | | | | | |
| 17 | | | | | | | | | | |
| 18 | | | | | | | | | | |
| 19 | | | | | | | | | | |
| 20 | | | | | | | | | | |
| 21 | | | | | | | | | | |
| 22 | | | | | | | | | | |
| 23 | | | | | | | | | | |
| 24 | | | | | | | | | | |
| 25 | | | | | | | | | | |

Подпись и дата | Инв. № дубл. | Взам. инв. № | Подпись и дата | Инв. № подл.

| Изм. | Лист | № докум. | Подпись | Дата |
|---|---|---|---|---|
| Разраб. | | Хаирова | Хаирова | 20.01 |
| Пров. | | Кредо | Кредо | 20.01 |
| Н.контр. | | Кредо | Кредо | 20.01 |
| Утв. | | Матвеев | Матвеев | 16.02 |

Н916-00-000ВП

Стеллаж для узлов и деталей автомашин

Ведомость покупных изделий

| Лит. | Лист | Листов |
|---|---|---|
| | | 1 |

Учреждение ИГ-548 Ленинград

Копировал: [signature] Формат А3

Альбом

Типовой проект (Серия 5.4.16-2 выпуск 2)

| Формат | Зона | Поз. | Обозначение | Наименование | Кол. | Примеч. |
|---|---|---|---|---|---|---|
| | | | | Документация | | |
| * | | | Н916-00-000 СБ | Сборочный чертеж | | А2; А3 |
| А3 | | | Н916-00-000 ВС | Ведомость спецификаций | | |
| А3 | | | Н916-00-000 ВП | Ведомость покупных изделий | | |
| | | | | Сборочные единицы | | |
| А4 | | 1 | Н916-01-000 | Рама | 1 | |
| | | 2 | -01 | Рама | 2 | |
| | | | | Детали | | |
| А4 | | 3 | Н916-00-001 | Настил | 14 | |
| А4 | | 4 | Н916-00-002 | Шайба | 6 | |
| А3 | | 5 | Н916-00-003 | Болт анкерный | 6 | |
| Б4 | | 6 | Н916-00-004 | Поперечина | | |
| | | | | Швеллер $\frac{8\ гост\ 8240-72}{Ст3\ гост\ 535-79}$ | | |
| | | | | L=1304 h14 | 2 | 9кг |
| Б4 | | 7 | Н916-00-005 | Стенка | | |
| | | | | Лист $\frac{Б1,5\ гост\ 19903-74}{Ст3\ гост\ 16523-70}$ | | |
| | | | | 1170×2993 h14 | 1 | 41кг |

Н916-00-000

| Изм. | Лист | № докум. | Подпись | Дата |
|---|---|---|---|---|
| Разраб. | | Хаирова | Хаирова | 20.01 |
| Пров. | | Кредо | Кредо | 20.01 |
| Н.контр. | | Кредо | Кредо | 20.01 |
| Утв. | | Матвеев | Матвеев | 16.02 |

Стеллаж для узлов и деталей автомашин

Лит. | Лист 1 | Листов 2

Учреждение ИГ-548 Ленинград

Инв. № подл. | Подпись и дата | Взам. инв. № | Инв. № дубл. | Подпись и дата

Копировал: Формат А4



| Формат | Зона | Поз. | Обозначение | Наименование | Кол. | Примеч. |
|---|---|---|---|---|---|---|
| Б4 | | 8 | Н916-00-006 | Раскос | | |
| | | | | Полоса $\frac{Б-24×50\ гост\ 103-76}{Ст3\ гост\ 535-79}$ | | |
| | | | | L=520 h14 | 2 | 0,82кг |
| Б4 | | 9 | Н916-00-007 | Настил | | |
| | | | | Плита П-2Т-А-I-22 | | |
| | | | | гост 10632-77 | | |
| | | | | 500×470 h14 | 2 | 5,2кг |
| | | | | Стандартные изделия | | |
| | | 10 | | Болт М10×50.56 | | |
| | | | | гост 7798-70 | 56 | |
| | | | | Гайки гост 5915-70 | | |
| | | 11 | | М10.5 | 56 | |
| | | 12 | | М16.5 | 6 | |
| | | 13 | | Шайба 10.65Г | | |
| | | | | гост 6402-70 | 56 | |

Н916-00-000

Лист 2

Изм. | Лист | № докум. | Подпись | Дата

Копировал: Формат А4

Н916-00-001

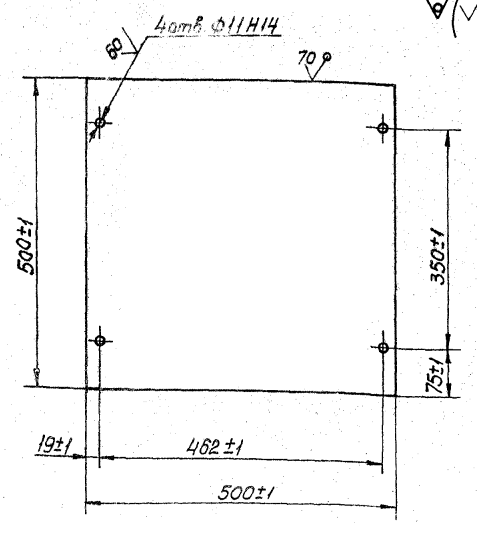


| Изм. | Лист | № докум. | Подпись | Дата |
|---|---|---|---|---|
| Разраб. | | Хаирова | Хаирова | 20.01 |
| Пров. | | Кредо | Кредо | 20.01 |
| Н.контр. | | Кредо | Кредо | 20.01 |
| Утв. | | Матвеев | Матвеев | 16.02 |

Н916-00-001

Настил

Лит. | Масса 5,5 | Масштаб 1:5

Лист | Листов 1

Плита П-2Т-А-I-25 гост 10632-77

Учреждение ИГ-548 Ленинград

Копировал: Формат А4

Н916-00-002

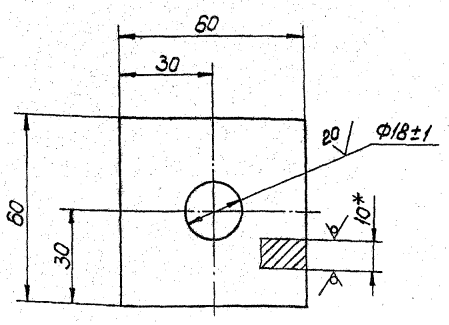


1.* Размер для справок.

2. Неуказанные предельные отклонения размеров $h14, \pm\frac{JT14}{2}$.

| Изм. | Лист | № докум. | Подпись | Дата |
|---|---|---|---|---|
| Разраб. | | Хаирова | Хаирова | 20.01 |
| Пров. | | Кредо | Кредо | 20.01 |
| Н.контр. | | Кредо | Кредо | 20.01 |
| Утв. | | Матвеев | Матвеев | 16.02 |

Н916-00-002

Шайба

Лит. | Масса 0,1 | Масштаб 1:1

Лист | Листов 1

Лист $\frac{Б10\ гост\ 19903-74}{Ст3\ гост\ 14637-79}$

Учреждение ИГ-548 Ленинград

Копировал: Формат А4

Альбом

Типовой проект Серия 5.1.16-2 Вып. 2

Н916-00-000СБ

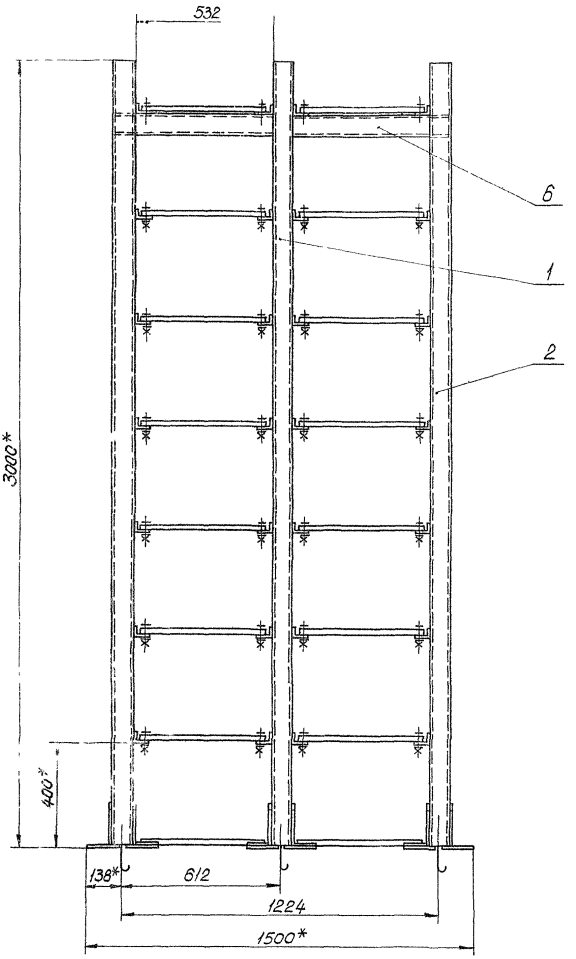


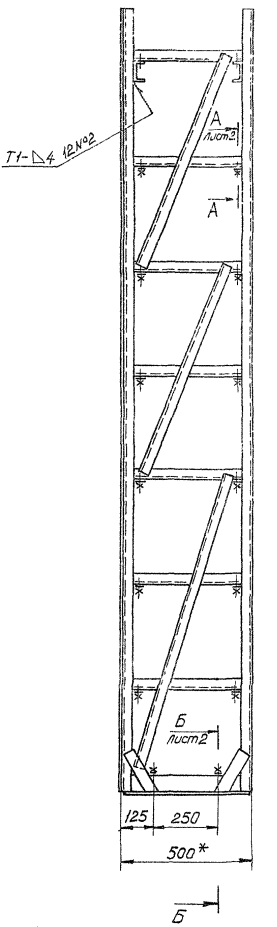


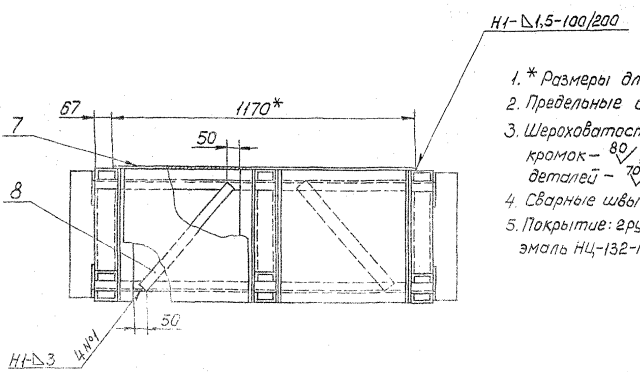


1. * Размеры для справок.
2. Предельные отклонения размеров $\pm\frac{JT14}{2}$.
3. Шероховатость поверхностей обрезных кромок – 80, остальных ∀, деревянных деталей – 70.
4. Сварные швы по гост 5264-80.
5. Покрытие: грунтовка ГФ-0119 гост 23343-78, эмаль НЦ-132-П, в 2 слоя, светлозеленая гост 6631-74.

| | | | | | | | |
|---|---|---|---|---|---|---|---|
| | | | | Н916-00-000СБ | | | |
| Изм. | Лист | № докум. | Подпись | Дата | Стеллаж для узлов деталей автомашин | Лит. | Масса 420 | Масштаб 1:10 |
| Разраб. | | Хаирова | Хаирова | 20.01 | | | | |
| Пров. | | Кредо | Кредо | 20.01 | | Лист 1 | Листов 2 | |
| Н.контр. | | Кредо | Кредо | 20.01 | | Учреждение ИГ-548 Ленинград | | |
| Утв. | | Матвеев | Матвеев | 16.01 | | | | |

Копировал: [signature]

Формат А2

Инв. № подл. | Подпись и дата | Взам. инв. № | Подпись и дата

Альбом

Типовой проект 9Д000-00-916Н

Инв.№ подл. | Подпись и дата | Взам.инв.№ | Инв.№ дубл. | Подпись и дата | Инв.№ подл. | Подпись и дата

Б - Б
М1:5
лист1

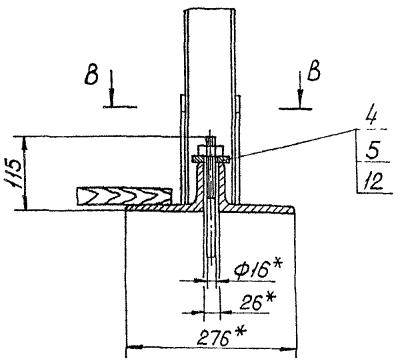


А-А
М1:2
лист1

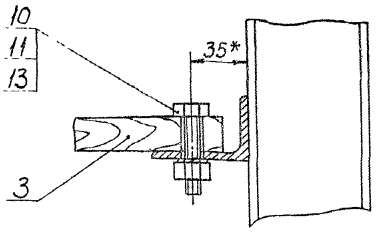


В-В
М1:5

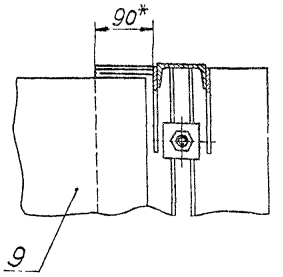


Схема расположения фундаментных болтов.

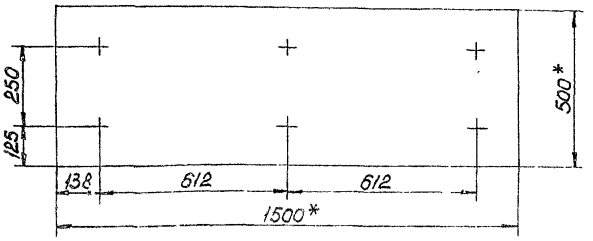


| | | | | | | | | | |
|---|---|---|---|---|---|---|---|---|---|
| | | | | | | Н916-00-000СБ | | | |
| Изм. | Лист | № докум. | Подпись | Дата | Стеллаж для узлов и деталей автомашин | Лит. | Масса | Масштаб | |
| Разраб. | | Хаирова | Хаирова | 20.01 | | | — | — | |
| Пров. | | Кредо | Кредо | 20.01 | | Лист 2 | Листов 2 | | |
| Н.контр. | | Кредо | Кредо | 20.01 | | Учреждение НГ-548 Ленинград | | | |
| Утв. | | Матвеев | Матвеев | 16.02 | | | | | |

Копировал

Формат А3

| Формат | Зона | Поз. | Обозначение | Наименование | Кол. | Примеч. |
|---|---|---|---|---|---|---|
| | | | | Документация | | |
| А2 | | | Н916-01-000 СБ | Сборочный чертеж | | |
| | | | | Детали | | |
| А4 | | 1 | Н916-01-001 | Косынка | 4 | |
| Б5 | | 2 | Н916-01-002 | Стойка | | |
| | | | | Швеллер 8 ГОСТ 8240-72 Ст3 ГОСТ 535-79 | | |
| | | | | $l_1$ = 2993 h14 | 2 | 21 кг |
| Б5 | | 3 | Н916-01-003 | Раскос | | |
| | | | | Швеллер 8 ГОСТ 8240-72 Ст3 ГОСТ 535-79 | | |
| | | | | L = 1190 h14 | 1 | 8,4 кг |
| Б4 | | 4 | Н916-01-004 | Раскос | | |
| | | | | Швеллер 8 ГОСТ 8240-72 Ст3 ГОСТ 535-79 | | |
| | | | | L = 870 h14 | 2 | 6,1 кг |
| Б5 | | 5 | Н916-01-005 | Основание | | |
| | | | | Лист 8-125 Б ГОСТ 19903-74 Ст3 ГОСТ 5.2590 | | |
| | | | | 1440 h14 | 2 | 5,1 кг |

| | | | | | | | | | |
|---|---|---|---|---|---|---|---|---|---|
| | | | | | | Н916-01-000 | | | |
| Изм. | Лист | № докум. | Подпись | Дата | Рама | Лит. | Масса | Масштаб | |
| Разраб. | | Хаирова | Хаирова | 20.01 | | | — | — | |
| Пров. | | Кредо | Кредо | 20.01 | | Лист 2 | Листов 2 | | |
| Н.контр. | | Кредо | Кредо | 20.01 | | Учреждение НГ-548 Ленинград | | | |
| Утв. | | Матвеев | Матвеев | 16.02 | | | | | |

Копировал

Формат А4

| Формат | Зона | Поз. | Обозначение | Наименование | Кол. | Примеч. |
|---|---|---|---|---|---|---|
| | | | | Переменные данные для исполнений | | |
| | | | | Н916-01-000 | | |
| | | | | См. СБ, рис. 1 | | |
| | | | | Детали | | |
| А4 | | 6 | Н916-01-006 | Полка | 14 | |
| Б4 | | 7 | Н916-01-007 | Упор | | |
| | | | | Лист 53 ГОСТ 19903-74 Ст3 ГОСТ 16523-70 | | |
| | | | | 18×90 h14 | 4 | 0,03 кг |
| | | | | Н916-01-000-01 | | |
| | | | | См. СБ, рис. 2 | | |
| | | | | Детали | | |
| А4 | | 6 | Н916-01-006 | Полка | 7 | |
| Б4 | | 7 | Н916-01-007 | Упор | | |
| | | | | Лист 53 ГОСТ 19903-74 Ст3 ГОСТ 16523-70 | | |
| | | | | 18×90 h14 | 2 | 0,03 кг |

| | | | | | | | | | |
|---|---|---|---|---|---|---|---|---|---|
| | | | | | | Н916-01-000 | | | Лист 2 |
| Изм. | Лист | № докум. | Подпись | Дата | | | | | |

Копировал

Формат А4

Альбом

Типовой проект (Серия 5.4.16-2 Выпуск 2)

Н916-01-000СБ

Рис. 1

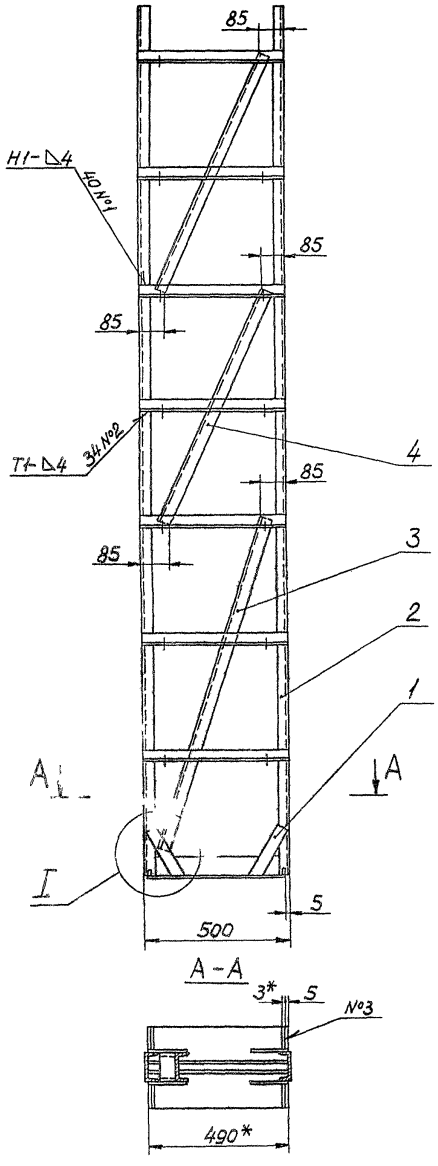


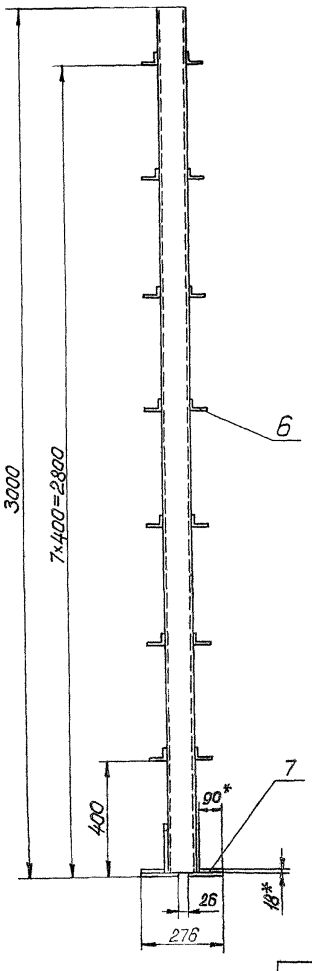


Рис. 2
М1:20
Остальное – см. рис. 1

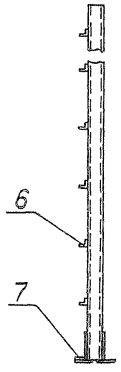


| Обозначение | Рис. | Масса кг |
|---|---|---|
| Н916-01-000 | 1 | 97 |
| -01 | 2 | 86 |

1. * Размеры для справок.
2. Неуказанные предельные отклонения размеров: Н14, h14, $\pm\frac{JT14}{2}$.
3. Шероховатость обрезных поверхностей $\overset{80}{\vee}$, остальных $\vee$.
4. Сварные швы по ГОСТ 5264-80.

I
М1:5

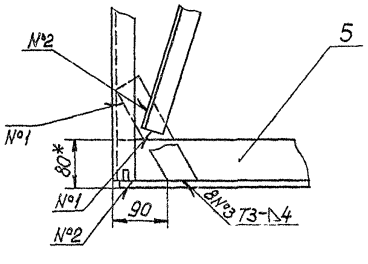


| | | | | | | | |
|---|---|---|---|---|---|---|---|
| Изм | Лист | № докум | Подпись | Дата | Н916-01-000 СБ | | |
| Разраб | | Хаирова | Хаирова | 20.01 | Рама | Лит | Масса см табл. | Масштаб 1:10 |
| Пров. | | Кредо | Кредо | 20.01 | | Лист | Листов 1 |
| Н.контр | | Кредо | Кредо | 20.01 | | Учреждение ИГ-548 Ленинград | |
| Утв | | Матвеев | Матвеев | 18.02 | | | |

Копировал: [signature]

Формат А2

Инв. № подл. | Подпись и дата | Взам. инв. № | Инв. № дубл. | Подпись и дата

Альбом

Типовой проект (Серия 5.4.16-2 выпуск 2)

## Н916-00-003

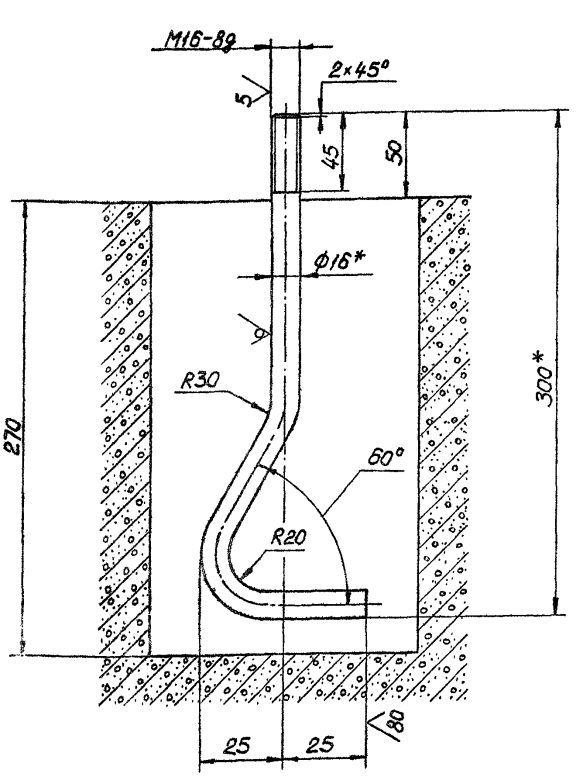


Вид А

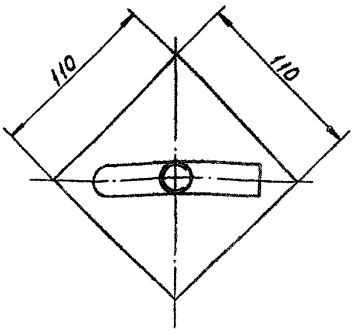


1.* Размеры для справок.

2. Неуказанные предельные отклонения размеров $\pm\frac{JT14}{2}$.

| | | | | | | | |
|---|---|---|---|---|---|---|---|
| | | | | Н916-00-003 | | | |
| Изм. Лист | № докум. | Подпись | Дата | Болт анкерный | Лит. | Масса | Масштаб |
| Разраб. | Хаирова | Хаирова | 20.01 | | | 0,6 | 1:2 |
| Пров. | Кредо | Кредо | 20.01 | | Лист | Листов 1 | |
| Н.контр. | Кредо | Кредо | 20.01 | Круг 16-4 гост 7417-75 / 30-8 гост 1051-73 | Учреждение ИГ-548 Ленинград | | |
| Утв. | Матвеев | Матвеев | 18.02 | | | | |

Копировал: Формат А3

## 900-10-916Н

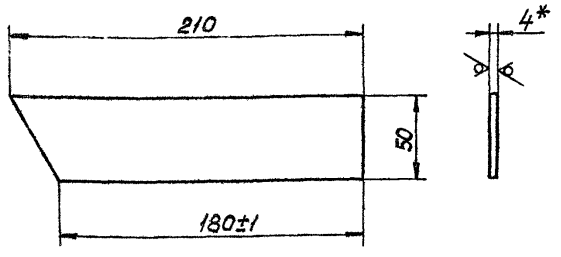


1.* Размер для справок.

2. Неуказанные предельные отклонения размеров h 14.

| | | | | | | | |
|---|---|---|---|---|---|---|---|
| | | | | Н916-01-001 | | | |
| Изм. Лист | № докум. | Подпись | Дата | Косынка | Лит. | Масса | Масштаб |
| Разраб. | Хаирова | Хаирова | 20.01 | | | 0,3 | 1:2 |
| Пров. | Кредо | Кредо | 20.01 | | Лист | Листов 1 | |
| Н.контр. | Кредо | Кредо | 20.01 | Лист Б-4 гост 19903-74 / Ст3 гост 1[illegible]-79 | Учреждение ИГ-548 Ленинград | | |
| Утв. | Матвеев | Матвеев | 18.02 | | | | |

Копировал: Формат А4

## 900-10-916Н

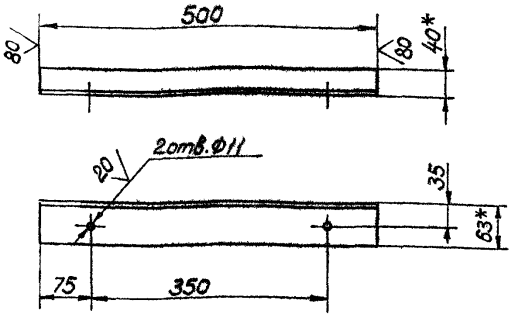


1.* Размеры для справок.

2. Предельные отклонения размеров H14, h14, $\pm\frac{JT14}{2}$.

| | | | | | | | |
|---|---|---|---|---|---|---|---|
| | | | | Н916-01-006 | | | |
| Изм. Лист | № докум. | Подпись | Дата | Полка | Лит. | Масса | Масштаб |
| Разраб. | Хаирова | Хаирова | 20.01 | | | 1,5 | 1:5 |
| Пров. | Кредо | Кредо | 20.01 | | Лист | Листов 1 | |
| Н.контр. | Кредо | Кредо | 20.01 | Уголок Б-63×40×4 гост 8510-72 / Ст3 гост 535-79 | Учреждение ИГ-548 Ленинград | | |
| Утв. | Матвеев | Матвеев | 18.02 | | | | |

Копировал: Формат А4

Альбом
Типовые проекты (серия 5.416-2 выпуск 2)

| № строки | Обозначение | Наименование | Куда входит: Обозначение | Куда входит: кол. | Общее кол. | Примечание |
|---|---|---|---|---|---|---|
| 1 | | | | | | |
| 2 | Н918-00-000 | Стеллаж полочный | | | | |
| 3 | | | | | | |
| 4 | Н918-01-000 | Рама | | 1 | 1 | |
| 5 | -01 | Рама | | 1 | 2 | |
| 6 | | | | | | |
| 7 | | | | | | |
| 8 | | | | | | |
| 9 | | | | | | |
| 10 | | | | | | |
| 11 | | | | | | |
| 12 | | | | | | |
| 13 | | | | | | |
| 14 | | | | | | |
| 15 | | | | | | |
| 16 | | | | | | |
| 17 | | | | | | |
| 18 | | | | | | |
| 19 | | | | | | |
| 20 | | | | | | |
| 21 | | | | | | |
| 22 | | | | | | |
| 23 | | | | | | |
| 24 | | | | | | |
| 25 | | | | | | |
| 26 | | | | | | |

Инв. № подл. | Подпись и дата | Взам. инв. № | Инв. № дубл. | Подпись и дата

| Изм. | Лист | № докум. | Подпись | Дата | Н918-00-000 ВС | | |
|---|---|---|---|---|---|---|---|
| Разраб. | | Хаирова | Хаирова | 20.01 | Стеллаж полочный | Лит. | Лист | Листов |
| Пров. | | Креда | Креда | 20.01 | | | | |
| Н.контр. | | Креда | Креда | 20.01 | Ведомость спецификаций | Учреждение ИГ-543 Ленинград | | |
| Утв. | | Матвеев | Матвеев | 18.02 | | | | |

Копировал: Формат А3

| № строки | Наименование | КОД ОКП | Обозначение документа на поставку | Поставщик | Куда входит (обозначение) | Количество: на изделие | в комплекты | на регулир. | Всего | Примечание |
|---|---|---|---|---|---|---|---|---|---|---|
| 1 | Крепежные изделия | | | | | | | | | |
| 2 | Болт М10×50.56 | | ГОСТ 7798-70 | | | 32 | | | 32 | |
| 3 | Гайка М10.5 | | ГОСТ 5915-70 | | | 32 | | | 32 | |
| 4 | М16.5 | | | | | 6 | | | 6 | |
| 5 | Шайба 10.65Г | | ГОСТ 6402-70 | | | 32 | | | 32 | |
| 6 | | | | | | | | | | |
| 7 | | | | | | | | | | |
| 8 | | | | | | | | | | |
| 9 | | | | | | | | | | |
| 10 | | | | | | | | | | |
| 11 | | | | | | | | | | |
| 12 | | | | | | | | | | |
| 13 | | | | | | | | | | |
| 14 | | | | | | | | | | |
| 15 | | | | | | | | | | |
| 16 | | | | | | | | | | |
| 17 | | | | | | | | | | |
| 18 | | | | | | | | | | |
| 19 | | | | | | | | | | |
| 20 | | | | | | | | | | |
| 21 | | | | | | | | | | |
| 22 | | | | | | | | | | |
| 23 | | | | | | | | | | |
| 24 | | | | | | | | | | |
| 25 | | | | | | | | | | |

Инв. № подл. | Подпись и дата | Взам. инв. № | Инв. № дубл. | Подпись и дата

| Изм. | Лист | № докум. | Подпись | Дата | Н918-00-000 ВП | | |
|---|---|---|---|---|---|---|---|
| Разраб. | | Хаирова | Хаирова | 20.01 | Стеллаж полочный | Лит. | Лист | Листов |
| Пров. | | Креда | Креда | 20.01 | | | 1 | |
| Н.контр. | | Креда | Креда | 20.01 | Ведомость покупных изделий | Учреждение ИГ-543 Ленинград | | |
| Утв. | | Матвеев | Матвеев | 18.02 | | | | |

Копировал: Формат А3

Альбом
Типовой проект (Серия 5.407-2 Выпуск 2)

| Формат | Зона | Поз. | Обозначение | Наименование | Кол. | Примеч. |
|---|---|---|---|---|---|---|
| | | | | **Документация** | | |
| А2 | | | Н918-00-000СБ | Сборочный чертеж | | |
| А3 | | | Н918-00-000ВС | Ведомость спецификаций | | |
| А3 | | | Н918-00-000ВП | Ведомость покупных изделий | | |
| | | | | **Сборочные единицы** | | |
| А4 | | 1 | Н918-01-000 | Рама | 1 | |
| | | 2 | -01 | Рама | 2 | |
| | | | | **Детали** | | |
| А4 | | 3 | Н918-00-001 | Настил | 8 | |
| А4 | | 4 | Н918-00-002 | Шайба | 6 | |
| Б4 | | 5 | Н918-00-003 | Поперечина | | |
| | | | | Швеллер 8 ГОСТ 8240-72 Ст3 ГОСТ 535-79 | | |
| | | | | L=1304 h14 | 2 | 9 кг |
| Б4 | | 6 | Н918-00-004 | Стенка | | |
| | | | | Лист Б-1,5 ГОСТ 19903-74 Ст3 ГОСТ 16523-70 | | |
| | | | | 1170×247 3 h14 | 1 | 34 кг |
| Б4 | | 7 | Н918-00-005 | Раскос | | |
| | | | | Полоса Б-24×5 ГОСТ 103-76 Ст3 ГОСТ 535-79 | | |
| | | | | L=650 h14 | 2 | 1 кг |

Инв.№ подл. | Подпись и дата | Взам.инв.№ | Инв.№ дубл. | Подпись и дата

| | | | | | | |
|---|---|---|---|---|---|---|
| Изм. | Лист | № докум. | Подпись | Дата | Н918-00-000 | |
| Разраб. | | Хацрева | Хацрева | 20.01 | Стеллаж полочный | Лит. / Лист 1 / Листов 2 |
| Пров. | | Кредо | Кредо | 20.01 | | Учреждение ИГ-548 Ленинград |
| Н.контр. | | Кредо | Кредо | 20.01 | | |
| Утв. | | Матвеев | Матвеев | 20.01 | | |

Копировал: [illegible] Формат А4

| Формат | Зона | Поз. | Обозначение | Наименование | Кол. | Примеч. |
|---|---|---|---|---|---|---|
| | | 8 | Н916-00-003 | Болт анкерный | 6 | |
| Б4 | | 9 | Н918-00-006 | Настил | | |
| | | | | Плита П-2Т-А-I-22 ГОСТ 10632-77 | | |
| | | | | 500×570 h14 | 2 | 4,5 кг |
| | | | | **Стандартные изделия** | | |
| | | 10 | | Бол. п. М10×50.56 ГОСТ 7798-70 | 32 | |
| | | | | Гайки ГОСТ 5915-70 | | |
| | | 11 | | М10.5 | 32 | |
| | | 12 | | М16.5 | 6 | |
| | | 13 | | Шайба 10.65Г ГОСТ 6402-70 | 32 | |

Инв.№ подл. | Подпись и дата | Взам.инв.№ | Инв.№ дубл. | Подпись и дата

| | | | | | | |
|---|---|---|---|---|---|---|
| Изм. | Лист | № докум. | Подпись | Дата | Н918-00-000 | Лист 2 |

Копировал: [illegible] Формат А4

100-00-816Н

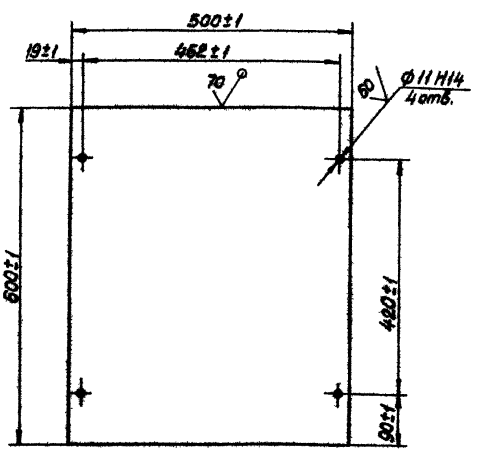


Инв.№ подл. | Подпись и дата | Взаимн.инв.№ | Инв.№ дубл. | Подпись и дата

| | | | | | | |
|---|---|---|---|---|---|---|
| Изм. | Лист | № докум. | Подпись | Дата | Н918-00-001 | |
| Разраб. | | Хацрева | Хацрева | 20.01 | Настил | Лит. / Масса 5 / Масштаб 1:5 |
| Пров. | | Кредо | Кредо | 20.01 | | Лист 1 / Листов 1 |
| Н.контр. | | Кредо | Кредо | 20.01 | Плита П-2Т-А-I-25 ГОСТ 10632-77 | Учреждение ИГ-548 Ленинград |
| Утв. | | Матвеев | Матвеев | 20.01 | | |

Копировал: [illegible] Формат А4

200-00-816Н

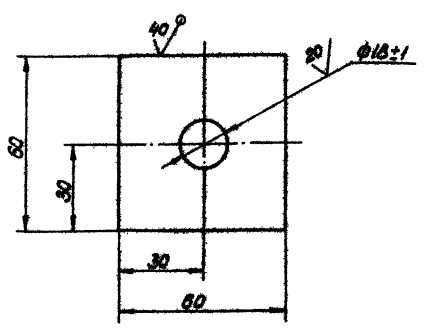


Неуказанные предельные отклонения размеров h14, $\pm\frac{IT14}{2}$.

Инв.№ подл. | Подпись и дата | Взаимн.инв.№ | Инв.№ дубл. | Подпись и дата

| | | | | | | |
|---|---|---|---|---|---|---|
| Изм. | Лист | № докум. | Подпись | Дата | Н918-00-002 | |
| Разраб. | | Хацрева | Хацрева | 20.01 | Шайба | Лит. / Масса 0,1 / Масштаб 1:1 |
| Пров. | | Кредо | Кредо | 20.01 | | Лист 1 / Листов 1 |
| Н.контр. | | Кредо | Кредо | 20.01 | Лист Б10 ГОСТ 19903-74 Ст3 ГОСТ 14637-79 | Учреждение ИГ-548 Ленинград |
| Утв. | | Матвеев | Матвеев | 20.01 | | |

Копировал: [illegible] Формат А4

Н918-00-000СБ

Альбом

Типовой проект (Серия 5.4.16-2 Выпуск 2)

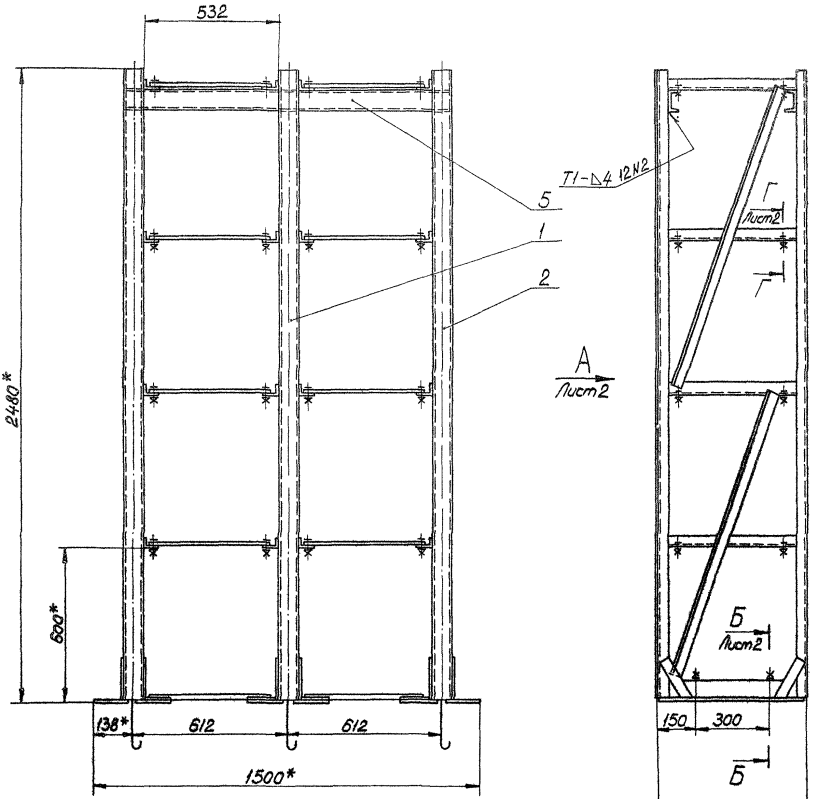


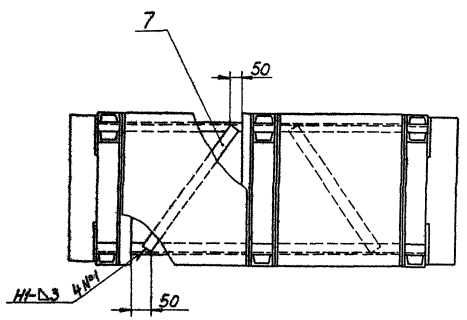


1. *Размеры для справок.
2. Предельные отклонения размеров $\pm\frac{JT14}{2}$.
3. Шероховатость обрезных поверхностей 80√, остальных ∀, деревянных деталей 70√.
4. Сварные швы по гост 5264-80.
5. Покрытие: грунтовка ГФ-0119 гост 23343-78, эмаль НЦ-132 П, в 2 слоя, светлозеленая гост 6631-74.

| | | | | | | | |
|---|---|---|---|---|---|---|---|
| | | | | Н918-00-000СБ | | | |
| Изм. | Лист | № докум. | Подпись | Дата | Стеллаж полочный | Лит. | Масса | Масштаб |
| Разраб. | | Хаурова | Хаурова | 20.01 | | | 335 | 1:10 |
| Пров. | | Кредо | Кредо | 20.01 | | Лист 1 | Листов 2 | |
| Н.контр. | | Кредо | Кредо | 20.01 | | Учреждение ИГ-548 Ленинград | | |
| Утв. | | Матвеев | Матвеев | 18.01 | | | | |

Копировал: [signature]

Формат А2

Инв. № подл. | Подпись и дата | Взам. инв. № | Инв. № дубл. | Подпись и дата

## Вид А  Лист 1

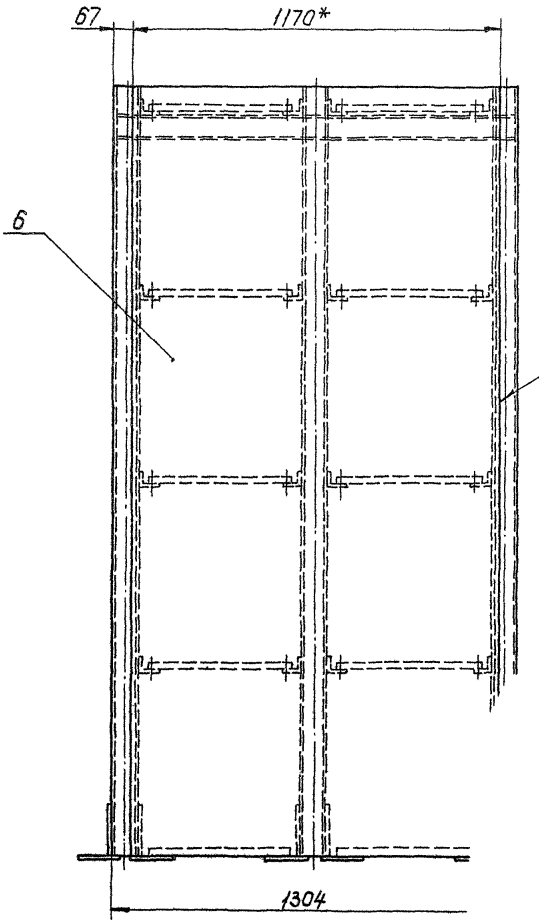


## Г-Г  Лист 1
М1:2

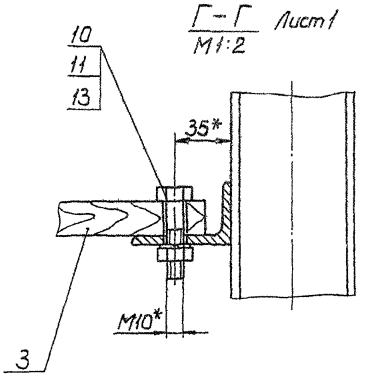


## Б-Б  Лист 1
М1:5

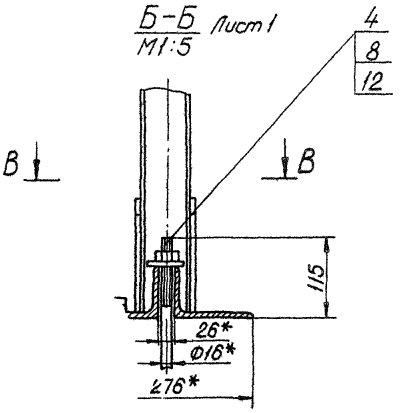


## В-В
М1:5

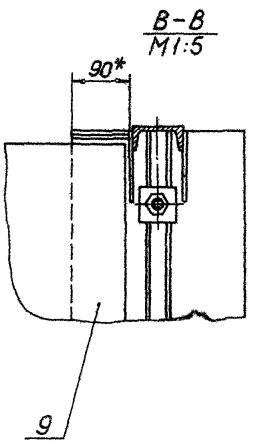


жения фундаментных болтов.

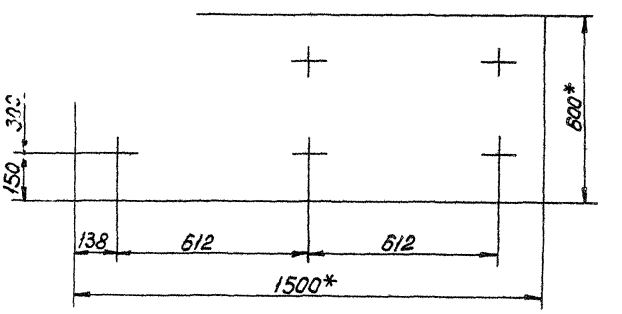


| | | | | | | | |
|---|---|---|---|---|---|---|---|
| Изм. | Лист | № докум. | Подпись | Дата | Н918-00-000 СБ | | |
| Разраб. | | Хацрава | | 20.01 | Стеллаж полочный | Лит. | Масса | Масштаб |
| Пров. | | Кредо | | 20.01 | | | — | — |
| Н. контр. | | Кредо | | 20.01 | | Лист 2 | Листов 2 | |
| Утв. | | Матвеев | | 18.01 | | Учреждение ИГ-548 Ленинград | | |

Копировал:

Формат А2

Инв. № подл. | Подпись и дата | Взам. инв. № | Инв. № дубл. | Подпись и дата

| Формат | Зона | Поз. | Обозначение | Наименование | Кол. | Примеч. |
|---|---|---|---|---|---|---|
| | | | | Документация | | |
| А2 | | | Н918-01-000 СБ | Сборочный чертеж | | |
| | | | | Детали | | |
| А4 | | 1 | Н918-01-001 | Косынка | 4 | |
| Б4 | | 2 | Н918-01-002 | Стойка | | |
| | | | | Швеллер 8 ГОСТ 8240-72 / Ст3 ГОСТ 535-79 | | |
| | | | | L=2473 h14 | 2 | 17 кг |
| Б1 | | 3 | Н918-01-003 | Раскос | | |
| | | | | Швеллер 8 ГОСТ 8240-72 / Ст3 ГОСТ 535-79 | | |
| | | | | L=1200 h14 | 1 | 8 кг |
| Б4 | | 4 | Н918-01-004 | Раскос | | |
| | | | | Швеллер 8 ГОСТ 8240-72 / Ст3 ГОСТ 535-79 | | |
| | | | | L=1270 h14 | 1 | 8,6 кг |
| Б4 | | 5 | Н918-01-005 | Основание | | |
| | | | | Уголок Б-125×80×7 ГОСТ 8510-72 / Ст3 ГОСТ 535-79 | | |
| | | | | L=950 h14 | 2 | 6,5 кг |
| | | | | Переменные данные для исполнений | | |

Инв. № подл. | Подпись и дата | Взам. инв. № | Инв. № дубл. | Подпись и дата

| Изм. | Лист | № докум. | Подпись | Дата |
|---|---|---|---|---|
| Разраб. | | Хаирова | Хаирова | 20.01 |
| Пров. | | Кредо | Кредо | 20.01 |
| Н. контр. | | Кредо | Кредо | 20.01 |
| Утв. | | Матвеев | Матвеев | 18.01 |

Н918-01-000

Рама

Лит. | Лист 1 | Листов 2

Учреждение ИГ-548 Ленинград

Копировал: Формат А4



| Формат | Зона | Поз. | Обозначение | Наименование | Кол. | Примеч. |
|---|---|---|---|---|---|---|
| | | | | Н918-01-000 | | |
| | | | | см. СБ Рис.1 | | |
| | | | | Детали | | |
| А4 | | 6 | Н918-01-006 | Полка | 8 | |
| Б4 | | 7 | Н918-01-007 | Упор | | |
| | | | | Лист Б3 ГОСТ 19903-74 / Ст3 ГОСТ 16523-70 | | |
| | | | | 18×90 h14 | 4 | 0,03 кг |
| | | | | Н918-01-000-01 | | |
| | | | | см. СБ Рис.2 | | |
| | | | | Детали | | |
| А4 | | 6 | Н918-01-006 | Полка | 4 | |
| Б4 | | 7 | Н918-01-007 | Упор | | |
| | | | | Лист Б3 ГОСТ 19903-74 / Ст3 ГОСТ 16523-70 | | |
| | | | | 18×90 h14 | 2 | 0,03 кг |

Инв. № подл. | Подпись и дата | Взам. инв. № | Инв. № дубл. | Подпись и дата

Изм. | Лист | № докум. | Подпись | Дата

Н918-01-000

Лист 2

Копировал: Формат А4

100-10-816Н

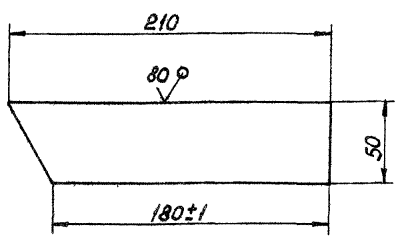


Неуказанные предельные отклонения размеров h14.

| Изм. | Лист | № докум. | Подпись | Дата |
|---|---|---|---|---|
| Разраб. | | Хаирова | Хаирова | 20.01 |
| Пров. | | Кредо | Кредо | 20.01 |
| Н. контр. | | Кредо | Кредо | 20.01 |
| Утв. | | Матвеев | Матвеев | 18.02 |

Н918-01-001

Косынка

Лит. | Масса 0,3 | Масштаб 1:2

Лист | Листов 1

Лист Б4 ГОСТ 19903-74 / Ст3 ГОСТ 14637-79

Учреждение ИГ-548 Ленинград

Копировал: Формат А4

900-10-816Н

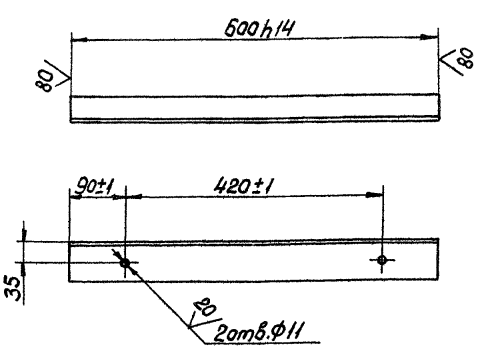


Неуказанные предельные отклонения размеров H14, $\pm\frac{IT14}{2}$.

| Изм. | Лист | № докум. | Подпись | Дата |
|---|---|---|---|---|
| Разраб. | | Хаирова | Хаирова | 20.01 |
| Пров. | | Кредо | Кредо | 20.01 |
| Н. контр. | | Кредо | Кредо | 20.01 |
| Утв. | | Матвеев | Матвеев | 18.02 |

Н918-01-006

Полка

Лит. | Масса 1,6 | Масштаб 1:5

Лист | Листов 1

Уголок Б-63×40×4 ГОСТ 8510-72 / Ст3 ГОСТ 535-79

Учреждение ИГ-548 Ленинград

Копировал: Формат А4

Типовой проект (серия 5.410-2 выпуск 2) Альбом

Рис. 1

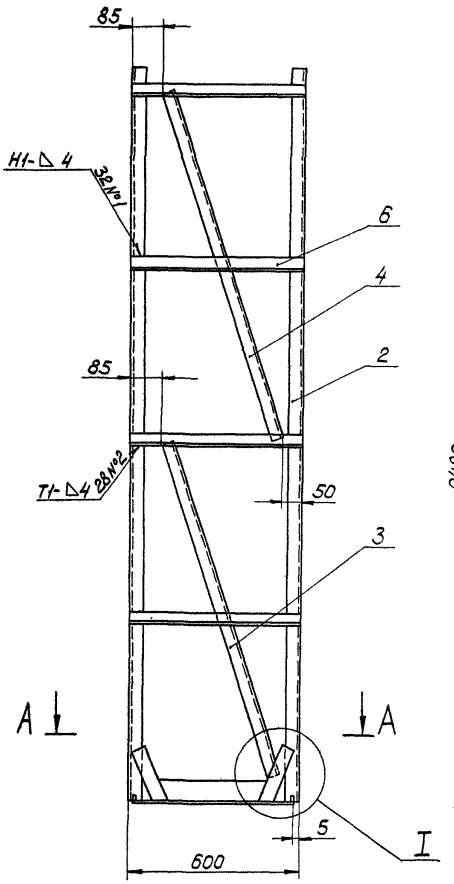


Рис. 2
Остальное см. Рис.1

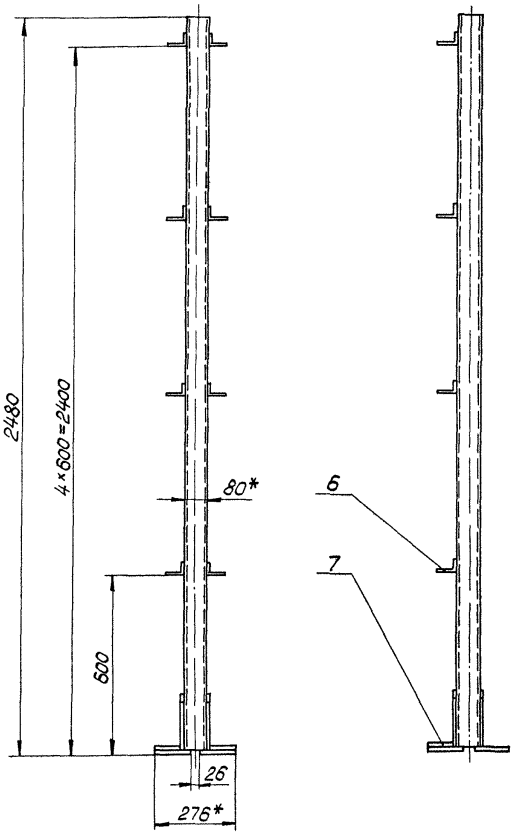


A-A
M1:5

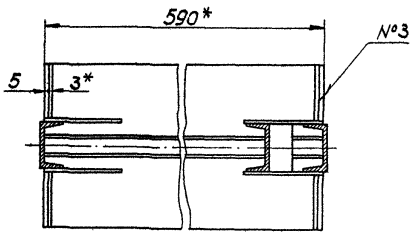


I
M1:5

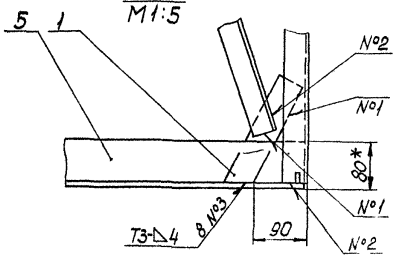


| Обозначение | Рис. | Масса кг |
|---|---|---|
| Н918-01-000 | 1 | 80 |
| -01 | 2 | 75 |

1.* Размеры для справок.
2. Неуказанные предельные отклонения размеров: по H14, h14, $\pm\frac{IT14}{2}$.
3. Шероховатость обрезных поверхностей $\sqrt{80}$, остальных $\sqrt{}$.
4. Сварные швы по гост 5264-80.

| Изм. | Лист | № докум. | Подпись | Дата |
|---|---|---|---|---|
| Разраб. | | Хаирова | Хаирова | 2001 |
| Пров. | | Кредо | Кредо | 2001 |
| Н. контр. | | Кредо | Кредо | 2001 |
| Утв. | | Матвеев | Матвеев | 18.02 |

Н918-01-000СБ

Рама

| Лит | Масса | Масштаб |
|---|---|---|
| | см. табл. | 1:10 |

Лист Листов 1

Учреждение ИГ-548 Ленинград

Копировал: Формат А2

Инв.№ подл. | Подпись и дата | Взам.инв.№ | Инв.№ дубл. | Подпись и дата

Альбом V

Типовой проект (Серия 5.416-2 Выпуск 2)

| № строки | Обозначение | Наименование | Куда входит: Обозначение | Кол | Общее кол. | Примечание |
|---|---|---|---|---|---|---|
| 1 | | | | | | |
| 2 | Н919-00-000 | Стеллаж для хранения пожарных рукавов | | | | |
| 3 | | | | | | |
| 4 | | | | | | |
| 5 | Н919-01-000 | Каркас | | 1 | 1 | |
| 6 | | | | | | |
| 7 | | | | | | |
| 8 | | | | | | |
| 9 | | | | | | |
| 10 | | | | | | |
| 11 | | | | | | |
| 12 | | | | | | |
| 13 | | | | | | |
| 14 | | | | | | |
| 15 | | | | | | |
| 16 | | | | | | |
| 17 | | | | | | |
| 18 | | | | | | |
| 19 | | | | | | |
| 20 | | | | | | |
| 21 | | | | | | |
| 22 | | | | | | |
| 23 | | | | | | |
| 24 | | | | | | |
| 25 | | | | | | |
| 26 | | | | | | |

Инв. № подл. | Подпись и дата | Взам. инв. № | Инв. № дубл. | Подпись и дата

| Изм. | Лист | № докум. | Подпись | Дата | Н919-00-000ВС | | | |
|---|---|---|---|---|---|---|---|---|
| Разраб. | | Хаирова | | 20.01 | Стеллаж для хранения пожарных рукавов | Лит. | Масса | Масштаб |
| Пров. | | Креда | | 20.01 | | | | |
| Н. контр. | | Креда | | 20.01 | Ведомость спецификаций | Лист | Листов 1 | |
| Утв. | | Матвеев | | 18.01 | | Учреждение ИГ-548 Ленинград | | |

Копировал: Формат А3

| № строки | Наименование | Код ОКП | Обозначение документа на поставку | Поставщик | Куда входит (обозначение) | Количество: На изделие | Количество: В комплекты | Количество: На регулир. | Количество: Всего | Примечание |
|---|---|---|---|---|---|---|---|---|---|---|
| 1 | | | | | | | | | | |
| 2 | Крепежные изделия | | | | | | | | | |
| 3 | | | | | | | | | | |
| 4 | Шуруп 2-6х30.2 | | ГОСТ 1145-80 | | | 64 | | | 64 | |
| 5 | | | | | | | | | | |
| 6 | | | | | | | | | | |
| 7 | | | | | | | | | | |
| 8 | | | | | | | | | | |
| 9 | | | | | | | | | | |
| 10 | | | | | | | | | | |
| 11 | | | | | | | | | | |
| 12 | | | | | | | | | | |
| 13 | | | | | | | | | | |
| 14 | | | | | | | | | | |
| 15 | | | | | | | | | | |
| 16 | | | | | | | | | | |
| 17 | | | | | | | | | | |
| 18 | | | | | | | | | | |
| 19 | | | | | | | | | | |
| 20 | | | | | | | | | | |
| 21 | | | | | | | | | | |
| 22 | | | | | | | | | | |
| 23 | | | | | | | | | | |
| 24 | | | | | | | | | | |
| 25 | | | | | | | | | | |

Инв. № подл. | Подпись и дата | Взам. инв. № | Инв. № дубл. | Подпись и дата

| Изм. | Лист | № докум. | Подпись | Дата | Н919-00-000ВП | | | |
|---|---|---|---|---|---|---|---|---|
| Разраб. | | Хаирова | | 20.01 | Стеллаж для хранения пожарных рукавов | Лит. | Масса | Масштаб |
| Пров. | | Креда | | 20.01 | | | | |
| Н. контр. | | Креда | | 20.01 | Ведомость покупных изделий | Лист | Листов 1 | |
| Утв. | | Матвеев | | 18.01 | | Учреждение ИГ-548 Ленинград | | |

Копировал: Формат А3

Альбом
Типовой проект (Серия 5.416-2 Выпуск 2)

| Формат | Зона | Поз | Обозначение | Наименование | Кол. | Примеч. |
|---|---|---|---|---|---|---|
| | | | | Документация | | |
| * | | | Н919-00-000СБ | Сборочный чертеж | | *А2, А3 |
| А3 | | | Н919-00-000 ВС | Ведомость спецификаций | | |
| А3 | | | Н919-00-000 ВП | Ведомость покупных изделий | | |
| | | | | Сборочные единицы | | |
| А4 | | 1 | Н919-01-000 | Каркас | 1 | |
| | | | | Детали | | |
| А3 | | 2 | Н919-00-001 | Полка | 8 | |
| Б4 | | 3 | Н919-00-002 | Полка | | |
| | | | | Доска 25х150 | | |
| | | | | ГОСТ 8486-66 | | |
| | | | | L=1985 h14 | 8 | 3,8 кг |
| | | | | Стандартные изделия | | |
| | | 4 | | Шуруп 2-6х30.2 | | |
| | | | | ГОСТ 1145-80 | 64 | |

Инв.№ подл. | Подпись и дата | Взам.инв.№ | Инв.№ дубл. | Подпись и дата

| Изм. | Лист | № докум. | Подпись | Дата |
|---|---|---|---|---|
| Разраб. | | Хачирова | | 20.01 |
| Пров. | | Креда | | 20.01 |
| Н.контр. | | Креда | | 20.01 |
| Утв. | | Матвеев | | 18.02 |

Н919-00-000
Стеллаж для хранения пожарных рукавов
Лит. | Лист | Листов 1
Учреждение ИГ-548
Ленинград
Копировал
Формат А4

100-10-616Н

80 V(V)

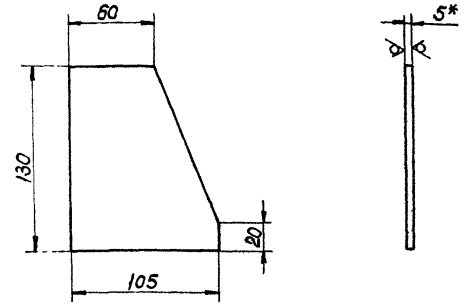


1.* Размер для справок.
2. Предельные отклонения размеров h14, $\pm\frac{IT14}{2}$.

Инв.№ подл. | Подпись и дата | Взам.инв.№ | Инв.№ дубл. | Подпись и дата

| Изм. | Лист | № докум. | Подпись | Дата |
|---|---|---|---|---|
| Разраб. | | Хачирова | | 20.01 |
| Пров. | | Креда | | 20.01 |
| Н.контр. | | Креда | | 20.01 |
| Утв. | | Матвеев | | 18.02 |

Н919-01-001
Ребро
Лит. | Масса | Масштаб
0,5 | 1:2
Лист | Листов 1
Учреждение ИГ-548
Ленинград
Лист 55 ГОСТ 19903-74
Ст3 ГОСТ 14637-79
Копировал
Формат А4

100-10-616Н

80 V(V)

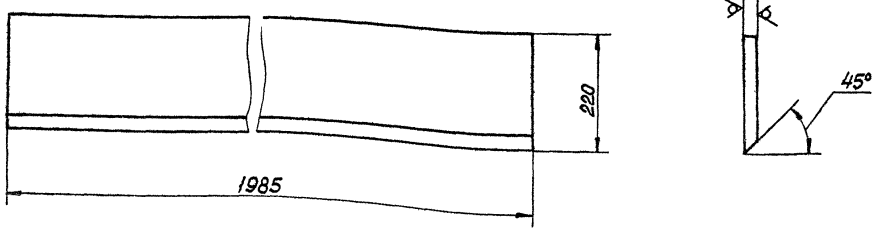


1.* Размер для справок.
2. Предельные отклонения размеров h14, $\pm\frac{IT14}{2}$.

Инв.№ подл. | Подпись и дата | Взам.инв.№ | Инв.№ дубл. | Подпись и дата

| Изм. | Лист | № докум. | Подпись | Дата |
|---|---|---|---|---|
| Разраб. | | Хачирова | | 20.01 |
| Пров. | | Креда | | 20.01 |
| Н.контр. | | Креда | | 20.01 |
| Утв. | | Матвеев | | 18.02 |

Н919-00-001
Полка
Лит. | Масса | Масштаб
5,2 | 1:5
Лист | Листов 1
Учреждение ИГ-548
Ленинград
Доска 25х220 ГОСТ 8486-66
Копировал
Формат А3

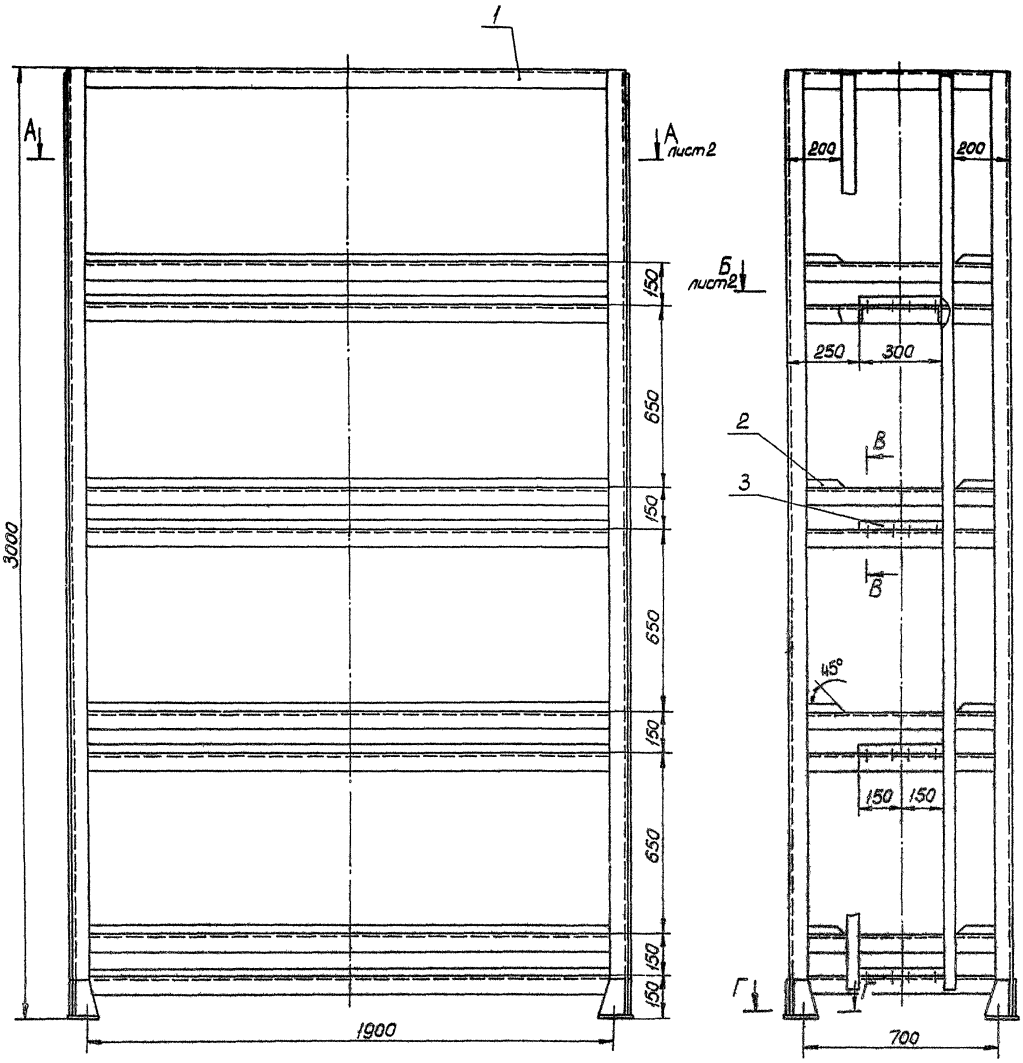


В-В
М1:2

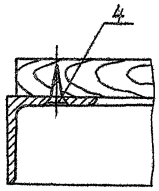


Г-Г
М1:2

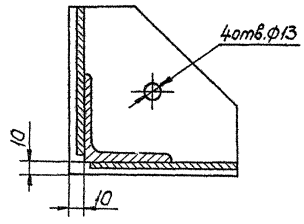


1. Размеры для справок.
2. Покрытие: грунтовка ГФ-0119 гост 23343-78, эмаль НЦ-132П, в 2 слоя, светлозеленая гост 6631-74.

| | | | | | | | |
|---|---|---|---|---|---|---|---|
| | | | | | Н919-00-000 СБ | | |
| Изм. | Лист | № докум. | Подпись | Дата | Стеллаж для хранения пожарных рукавов | Лит. | Масса | Масштаб |
| Разраб. | | Хачирова | Хачирова | 20.01 | | | 473 | 1:10 |
| Пров. | | Крева | Крева | 20.01 | | Лист 1 | Листов 2 | |
| Н.контр. | | Крева | Крева | 20.01 | | Учреждение И-548 Ленинград | | |
| Утв. | | Матвеев | Матвеев | 18.01 | | | | |

Копировал:

Формат А2

Инв. № подл. | Подпись и дата | Взам. инв. № | Инв. № дубл. | Подпись и дата

Альбом

Типовой проект (Серия 5.416-2 Выпуск 2)

Инв. № подл. | Подпись и дата | Взам. инв. № | Инв. № дубл. | Подпись и дата

## Н919-00-000СБ

Б-Б лист 1*

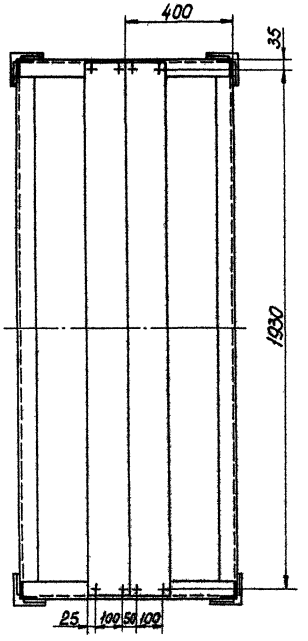


А-А лист 1

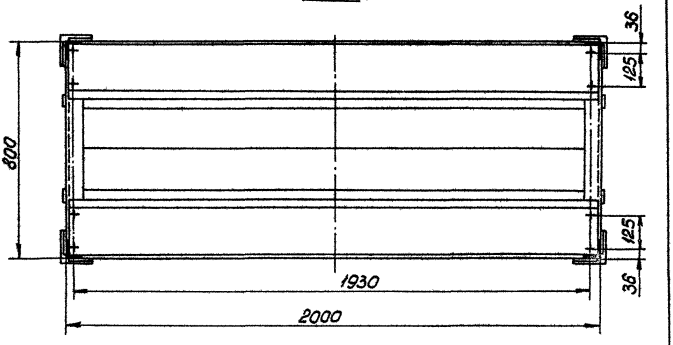


| | | | | | | | |
|---|---|---|---|---|---|---|---|
| | | | | Н919-00-000СБ | | | |
| Изм. | Лист | № докум. | Подпись | Дата | Стеллаж для хранения пожарных рукавов | Лит. | Масса | Масштаб |
| Разраб. | | Хаирова | Хаирова | 20.01 | | | — | — |
| Пров. | | Кредо | Кредо | 20.01 | | Лист 2 | Листов 2 | |
| Н. контр. | | Кредо | Кредо | 20.01 | | Учреждение ИГ-548 Ленинград | | |
| Утв. | | Матвеев | Матвеев | 18.02 | | | | |

Копировал: [signature]

Формат А3

## Н919-01-002

80 √(√)

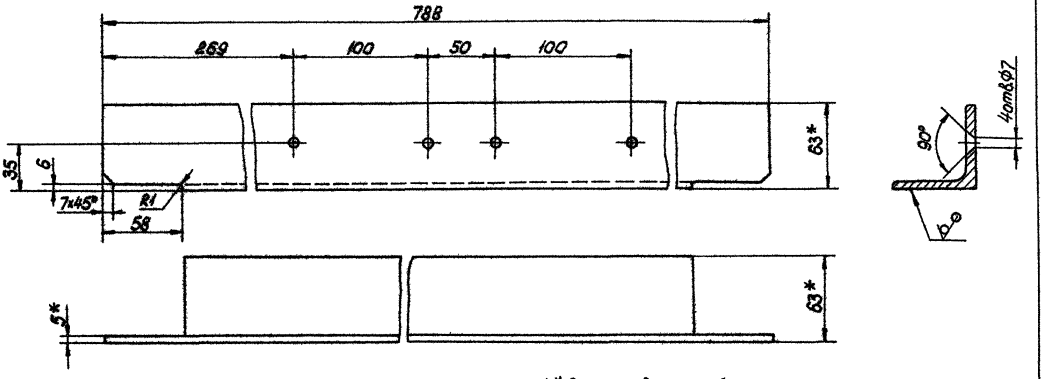


1. * Размеры для справок.
2. Предельные отклонения размеров H14, h14, $\pm\frac{JT14}{2}$.

| | | | | | | | |
|---|---|---|---|---|---|---|---|
| | | | | Н919-01-002 | | | |
| Изм. | Лист | № докум. | Подпись | Дата | Стяжка | Лит. | Масса | Масштаб |
| Разраб. | | Хаирова | Хаирова | 20.01 | | | 3,8 | 1:2 |
| Пров. | | Кредо | Кредо | 20.01 | | Лист | Листов 1 | |
| Н. контр. | | Кредо | Кредо | 20.01 | Уголок Б-63×63×5 ГОСТ 8509-72 / Ст3 ГОСТ 535-79 | Учреждение ИГ-548 Ленинград | | |
| Утв. | | Матвеев | Матвеев | 18.02 | | | | |

Копировал: [signature]

Формат А3

Альбом
Типовые проекты (Серия 5.416-2 Вып.1 чертеж 2)

| Формат | Зона | Поз. | Обозначение | Наименование | Кол. | Примеч. |
|---|---|---|---|---|---|---|
| | | | | **Документация** | | |
| * | | | Н919-01-000 СБ | Сборочный чертеж | | *А2, А3 |
| | | | | **Детали** | | |
| А4 | | 1 | Н919-01-001 | Ребро | 8 | |
| А3 | | 2 | Н919-01-002 | Стяжка | 8 | |
| А4 | | 3 | Н919-01-003 | Пята | 4 | |
| А3 | | 4 | Н919-01-004 | Стяжка | 2 | |
| А3 | | 5 | Н919-01-005 | Стяжка | 8 | |
| Б4 | | 6 | Н919-01-006 | Стяжка | | |
| | | | | Уголок Б-63х63х5 ГОСТ 8509-72 / Ст3 ГОСТ 535-79 | | |
| | | | | L=1874 h14 | 26 | 9 кг |
| Б4 | | 7 | Н919-01-007 | Стойка | | |
| | | | | Уголок Б-63х63х5 ГОСТ 8509-72 / Ст3 ГОСТ 535-79 | | |
| | | | | L=2990 h14 | 4 | 14,5кг |
| Б4 | | 8 | Н919-01-008 | Стяжка | | |
| | | | | Полоса Б5х50 ГОСТ 103-76 / Ст3 ГОСТ 535-79 | | |
| | | | | L=2900 h14 | 4 | 5,6кг |

Инв.№подл. | Подпись и дата | Взам.инв.№ | Инв.№дубл. | Подпись и дата

| Изм. | Лист | № докум. | Подпись | Дата |
|---|---|---|---|---|
| Разраб. | | Хачирова | | 20.01 |
| Пров. | | Крего | | 20.01 |
| Н.контр. | | Крего | | 20.01 |
| Утв. | | Матвеев | | 20.01 |

Н919-01-000

Каркас

Лит. | Лист | Листов 1

Учреждение ИГ-548 Ленинград

Копировал: | Формат А4

---

Б00-10-616Н

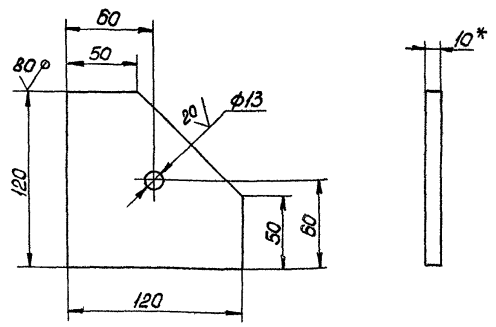


1. * Размер для справок.
2. Предельные отклонения размеров Н14, h14, $\pm\frac{IT14}{2}$.

Инв.№подл. | Подпись и дата | Взам.инв.№ | Инв.№дубл. | Подпись и дата

| Изм. | Лист | № докум. | Подпись | Дата |
|---|---|---|---|---|
| Разраб. | | Хачирова | | 20.01 |
| Пров. | | Крего | | 20.01 |
| Н.контр. | | Крего | | 20.01 |
| Утв. | | Матвеев | | 20.01 |

Н919-01-003

Пята

| Лит. | Масса | Масштаб |
|---|---|---|
| | 1,1 | 1:2 |

Лист | Листов 1

Лист 510 ГОСТ 19903-74 / Ст3 ГОСТ 14637-79

Учреждение ИГ-548 Ленинград

Копировал: | Формат А4

---

Т00-10-616Н

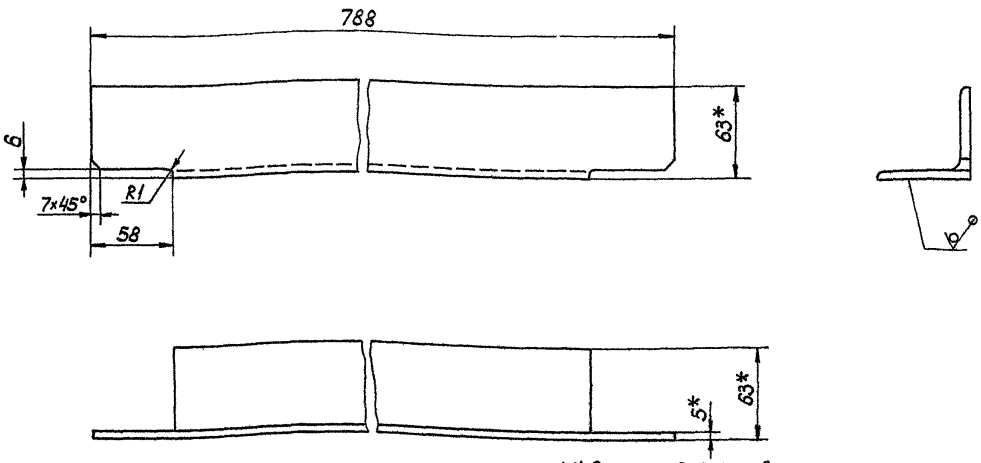


1. * Размеры для справок.
2. Неуказанные предельные отклонения размеров h14, $\pm\frac{IT14}{2}$.

Инв.№подл. | Подпись и дата | Взам.инв.№ | Инв.№дубл. | Подпись и дата

| Изм. | Лист | № докум. | Подпись | Дата |
|---|---|---|---|---|
| Разраб. | | Хачирова | | 20.01 |
| Пров. | | Крего | | 20.01 |
| Н.контр. | | Крего | | 20.01 |
| Утв. | | Матвеев | | 20.01 |

Н919-01-004

Стяжка

| Лит. | Масса | Масштаб |
|---|---|---|
| | 3,8 | 1:2 |

Лист | Листов 1

Уголок Б-63х63х5 ГОСТ 8509-72 / Ст3 ГОСТ 535-79

Учреждение ИГ-548 Ленинград

Копировал: | Формат А3

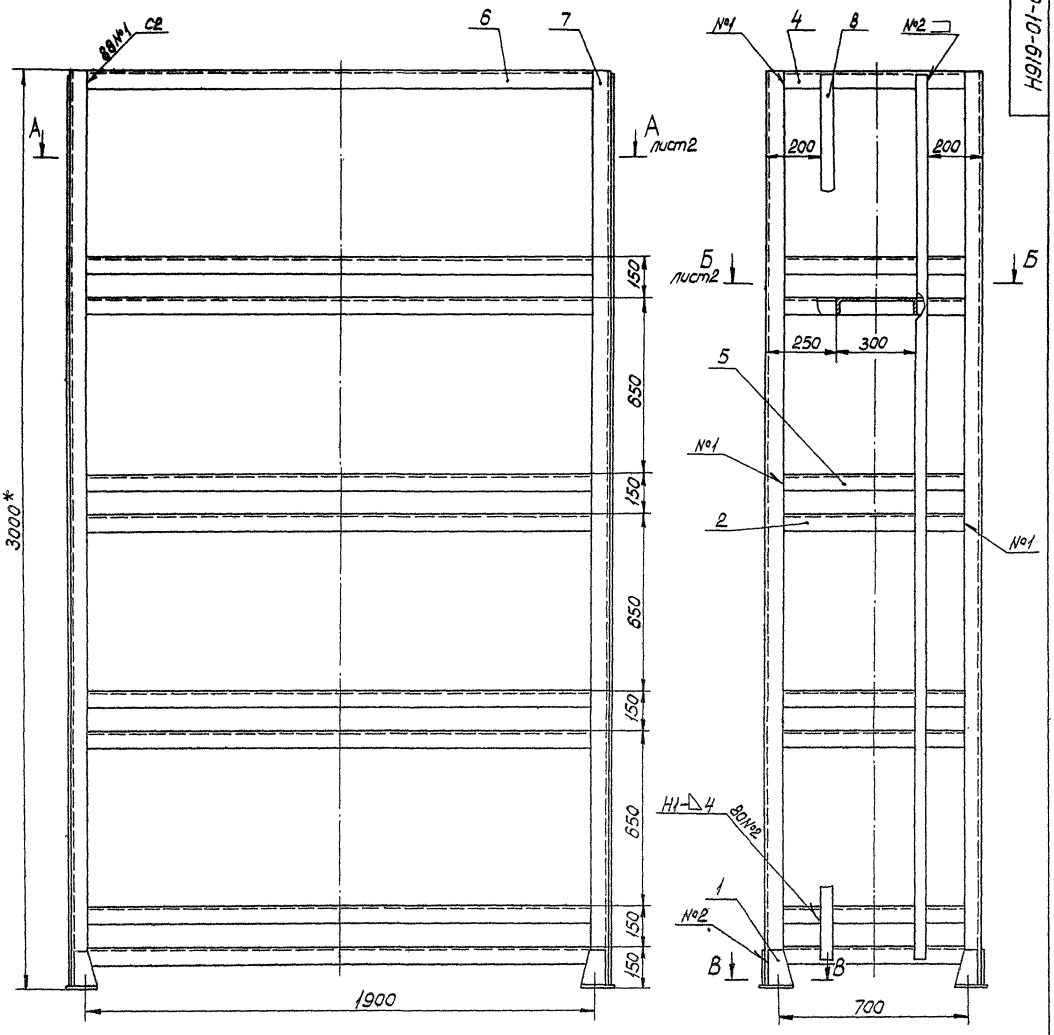


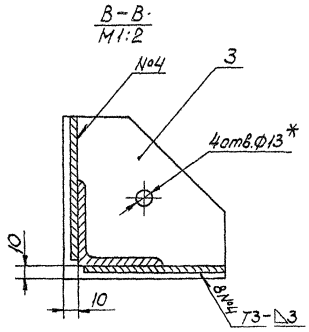


1. *Размеры для справок.
2. Шероховатость поверхностей обрезных кромок $\frac{80}{}$, остальных $\forall$.
3. Предельные отклонения размеров $h14$, $\pm \frac{IT14}{2}$.
4. Сварные швы по ГОСТ 5264-80.

| | | | | | | | |
|---|---|---|---|---|---|---|---|
| | | | | | | Н919-01-000СБ | |
| Изм. | Лист | № докум. | Подпись | Дата | | | |
| Разраб. | | Хацрава | Хацрава | 2.01 | Каркас | Лит. | Масса / Масштаб |
| Пров. | | Кредо | Кредо | 2.01 | | | 405 / 1:10 |
| Н. контр. | | Кредо | Кредо | 2.01 | | Лист 1 | Листов 2 |
| Утв. | | Матвеев | Матвеев | 2.01 | | Учреждение ИГ-548 Ленинград | |

Копировал

Формат А2

Инв. № подл. | Подпись и дата | Взам. инв. № | Инв. № дубл. | Подпись и дата

Альбом

Типовой проект (Серия 5.412-2 Выпуск 2)

Инв.№подл. | Подпись и дата | Взам.инв.№ | Инв.№дубл. | Подпись и дата

90000-10-616Н

## Б - Б лист 1

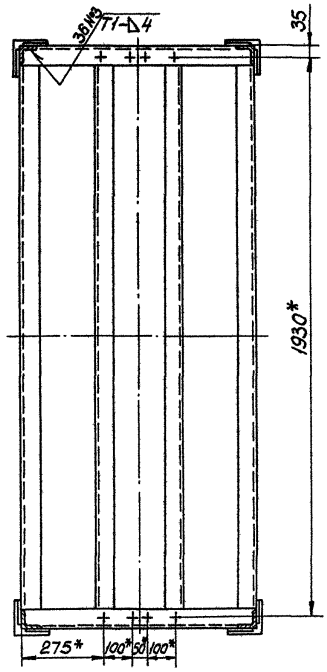


## А - А лист 1

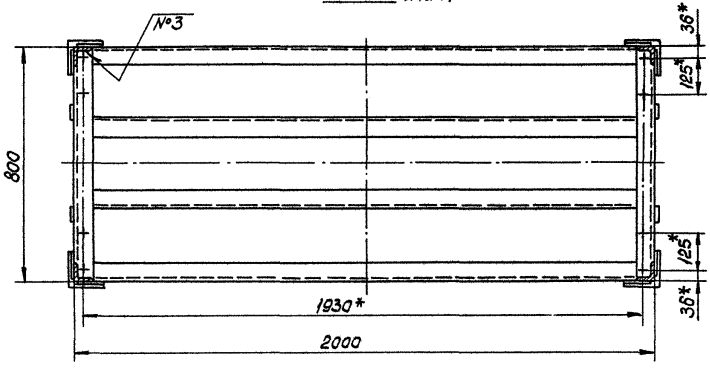


| | | | | | | | |
|---|---|---|---|---|---|---|---|
| | | | | | Н919-01-000СБ | | |
| Изм. | Лист | № докум. | Подпись | Дата | | | |
| Разраб. | | Хацкова | | 20.01 | Каркас | Лит. | Масса | Масштаб |
| Пров. | | Кредо | | 20.01 | | | — | — |
| | | | | | | Лист 2 | Листов 2 | |
| Н.контр. | | Кредо | | 20.01 | | Учреждение ИГ-548 | | |
| Утв. | | Матвеев | | 10.02 | | Ленинград | | |

Копировал: Формат А3

90000-10-616Н

80

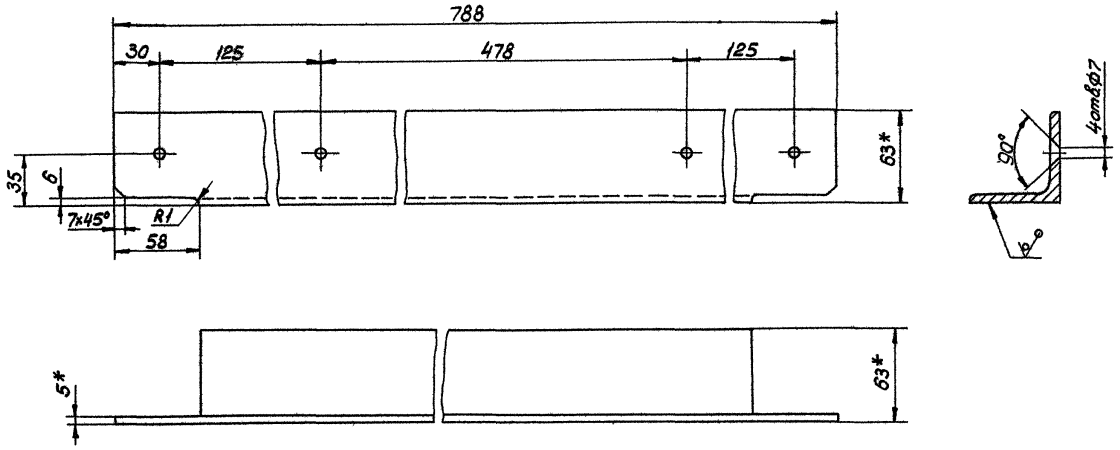


1. * Размеры для справок.
2. Предельные отклонения размеров $H14, h14, \pm\frac{JT14}{2}$.

| | | | | | | | |
|---|---|---|---|---|---|---|---|
| | | | | | Н919-01-005 | | |
| Изм. | Лист | № докум. | Подпись | Дата | | | |
| Разраб. | | Хацкова | | 20.01 | Стяжка | Лит. | Масса | Масштаб |
| Пров. | | Кредо | | 20.01 | | | 3,8 | 1:2 |
| | | | | | | Лист | Листов 1 | |
| Н.контр. | | Кредо | | 20.01 | Уголок Б-63х63х5 ГОСТ 8509-72 Ст3 ГОСТ 535-79 | Учреждение ИГ-548 | | |
| Утв. | | Матвеев | | 10.02 | | Ленинград | | |

Копировал: Формат А3

Инв.№ подл. | Подпись и дата | Взам.инв.№ | Инв.№ дубл. | Подпись и дата

Альбом типовых проектов (Серия 5.416-2 Выпуск 2)

| № строки | Обозначение | Наименование | Куда входит: Обозначение | Куда входит: кол. | Общее кол. | Примечание |
|---|---|---|---|---|---|---|
| 1 | | | | | | |
| 2 | Н921-00-000 | Стеллаж для хранения КИП, баллонов | | | | |
| 3 | | и патронов | | | | |
| 4 | | | | | | |
| 5 | Н921-01-000 | Стеллаж для хранения КИП | | 1 | 1 | |
| 6 | | | | | | |
| 7 | Н921-02-000 | Шкаф для хранения баллонов и патронов | | 1 | 1 | |
| 8 | | | | | | |
| 9 | Н921-01-100 | Полка | Н921-01-000 | 1 | 15 | |
| 10 | Н921-01-200 | Стенка | Н921-01-000 | 1 | 2 | |
| 11 | Н921-01-300 | Плита | Н921-01-000 | 1 | 2 | |
| 12 | Н921-01-400 | Перегородка | Н921-01-000 | 1 | 2 | |
| 13 | | | | | | |
| 14 | Н921-02-100 | Стенка боковая | Н921-02-000 | 1 | 2 | |
| 15 | Н921-02-200 | Стенка | Н921-02-000 | 1 | 2 | |
| 16 | Н921-02-300 | Перегородка | Н921-02-000 | 1 | 1 | |
| 17 | Н921-02-400 | Створка | Н921-02-000 | 1 | 2 | |
| 18 | | | | | | |
| 19 | | | | | | |
| 20 | | | | | | |
| 21 | | | | | | |
| 22 | | | | | | |
| 23 | | | | | | |
| 24 | | | | | | |
| 25 | | | | | | |
| 26 | | | | | | |

Инв. № подл. | Подпись и дата | Взам. инв. № | Инв. № дубл. | Подпись и дата

| Изм. | Лист | № докум. | Подпись | Дата |
|---|---|---|---|---|
| Разраб. | | Харитова | | 20.01 |
| Пров. | | Кредо | | 20.01 |
| Н. контр. | | Кредо | | 20.01 |
| Утв. | | Матвеев | | 18.02 |

Н921-00-000 ВС

Стеллаж для хранения КИП, баллонов и патронов

Ведомость спецификаций

| Лит. | Лист | Листов |
|---|---|---|
| | | |

Учреждение ИГ-548 Ленинград

Копировал: Формат А3

| № строки | Наименование | Код ОКП | Обозначение документа на поставку | Поставщик | Куда входит (обозначение) | Количество: на изделие | Количество: в комплекты | Количество: на регулир. | Количество: Всего | Примечание |
|---|---|---|---|---|---|---|---|---|---|---|
| 1 | Крепежные изделия | | | | | | | | | |
| 2 | | | | | | | | | | |
| 3 | Винт М4х30.58 | | ГОСТ 17473-80 | | Н921-02-400 | 1 | | | 2 | |
| 4 | Винт М5х12.58 | | ГОСТ 17475-80 | | Н921-01-100 | 4 | | | 4 | |
| 5 | Гайка М5.5 | | ГОСТ 5915-70 | | Н921-01-100 | 4 | | | 4 | |
| 6 | Шайба 4.01.05 | | ГОСТ 11371-78 | | | 8 | | | 8 | |
| 7 | 5.01.05 | | | | Н921-01-100 | 4 | | | 4 | |
| 8 | 16.01.05 | | | | Н921-01-000 | 80 | | | 80 | |
| 9 | Шуруп 1-3х13.2 | | ГОСТ 11144-80 | | Н921-02-000 | 4 | | | 4 | |
| 10 | | | | | Н921-02-400 | 4 | | | 8 | |
| 11 | | | | | | | | | 12 | |
| 12 | Шуруп 1-4х25.2 | | ГОСТ 11144-80 | | | 8 | | | 8 | |
| 13 | | | | | | | | | | |
| 14 | Шуруп 2-4х13.2 | | ГОСТ 11145-80 | | Н921-01-100 | 3 | | | 3 | |
| 15 | | | | | Н921-02-000 | 69 | | | 69 | |
| 16 | | | | | Н921-02-100 | 12 | | | 12 | |
| 17 | | | | | | | | | 84 | |
| 18 | Шуруп 2-4х20.2 | | ГОСТ 11145-80 | | Н921-01-000 | 32 | | | 32 | |
| 19 | | | | | Н921-02-000 | 16 | | | 16 | |
| 20 | | | | | | | | | 48 | |
| 21 | Контргайка 10 | | ГОСТ 8961-75 | | Н921-01-000 | 20 | | | 20 | |
| 22 | Шуруп 2-4х10.2 | | ГОСТ 11145-80 | | Н921-02-300 | 24 | | | 24 | |
| 23 | Петля четырехшар- | | | | | | | | | |
| 24 | нирная мебельная | | | | | | | | | |
| 25 | 3.14 ТУ3-881-75 | | | | Н921-02-400 | 2 | | | 4 | |

Инв. № подл. | Подпись и дата | Взам. инв. № | Инв. № дубл. | Подпись и дата

| Изм. | Лист | № докум. | Подпись | Дата |
|---|---|---|---|---|
| Разраб. | | Харитова | | 20.01 |
| Пров. | | Кредо | | 20.01 |
| Н. контр. | | Кредо | | 20.01 |
| Утв. | | Матвеев | | 18.02 |

Н921-00-000 ВП

Стеллаж для хранения КИП, баллонов и патронов

Ведомость покупных изделий

| Лит. | Лист | Листов |
|---|---|---|
| | 1 | 1 |

Учреждение ИГ-548 Ленинград

Копировал: Формат А3

Альбом
Типовой проект (Серия 5.416-2 Выпуск 2)

| Формат | Зона | Поз. | Обозначение | Наименование | Кол. | Примеч. |
|---|---|---|---|---|---|---|
| | | | | **Документация** | | |
| А2 | | | Н921-00-000 СБ | Сборочный чертеж | | |
| А3 | | | Н921-00-000 ВС | Ведомость спецификаций | | |
| А3 | | | Н921-00-000 ВП | Ведомость покупных изделий | | |
| | | | | **Сборочные единицы** | | |
| А4 | | 1 | Н921-01-000 | Стеллаж для хранения КИП | 1 | |
| А4 | | 2 | Н921-02-000 | Шкаф для хранения баллонов и патронов | 1 | |
| | | | | **Детали** | | |
| А4 | | 4 | Н921-00-001 | Планка соединительная | 2 | |
| | | | | **Стандартные изделия** | | |
| | | 6 | | Шуруп 1-4×25.2 ГОСТ 11144-80 | 8 | |
| | | 7 | | Шайба 4.01.05 ГОСТ 11371-78 | 8 | |

Инв.№ подл. | Подпись и дата | Взам.инв.№ | Инв.№ дубл. | Подпись и дата

| Изм. | Лист | № докум. | Подпись | Дата |
|---|---|---|---|---|
| Разраб. | | Хаирова | | 20.01 |
| Пров. | | Кредо | | 20.01 |
| Н.контр. | | Кредо | | 20.01 |
| Утв. | | Матвеев | | 18.02 |

Н921-00-000

Стеллаж для хранения КИП, баллонов и патронов

| Лит. | Лист | Листов |
|---|---|---|
| | 1 | |

Учреждение ИГ-548 Ленинград

Копировал: Формат А4

---

100-00-126Н

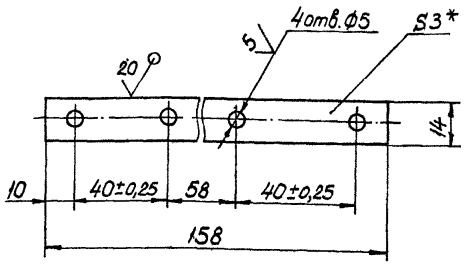


1. *Размер для справок.
2. Неуказанные предельные отклонения размеров H14, h14, $\pm\frac{JT14}{2}$.

Инв.№ подл. | Подпись и дата | Взам.инв.№ | Инв.№ дубл. | Подпись и дата

| Изм. | Лист | № докум. | Подпись | Дата |
|---|---|---|---|---|
| Разраб. | | Хаирова | | 20.01 |
| Пров. | | Кредо | | 20.01 |
| Н.контр. | | Кредо | | 20.01 |
| Утв. | | Матвеев | | 18.02 |

Н921-00-001

Планка соединительная

| Лит. | Масса | Масштаб |
|---|---|---|
| | 0,05 | 1:1 |

Лист Листов 1

Лист Б3 ГОСТ 19903-74 / Ст3 ГОСТ 16523-70

Учреждение ИГ-548 Ленинград

Копировал: Формат А4

---

Н921-01-102

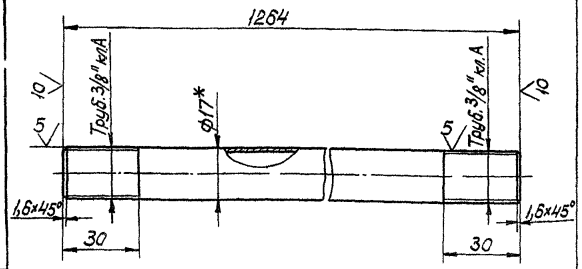


1. *Размер для справок.
2. Неуказанные предельные отклонения размеров h14, $\pm\frac{JT14}{2}$.

Инв.№ подл. | Подпись и дата | Взам.инв.№ | Инв.№ дубл. | Подпись и дата

| Изм. | Лист | № докум. | Подпись | Дата |
|---|---|---|---|---|
| Разраб. | | Хаирова | | 20.01 |
| Пров. | | Кредо | | 20.01 |
| Н.контр. | | Кредо | | 20.01 |
| Утв. | | Матвеев | | 18.02 |

Н921-01-001

Стяжка

| Лит. | Масса | Масштаб |
|---|---|---|
| | 1 | 1:1 |

Лист Листов 1

Труба 10×2,2 ГОСТ 3262-75

Учреждение ИГ-548 Ленинград

Копировал: Формат А4

---

Н921-01-103

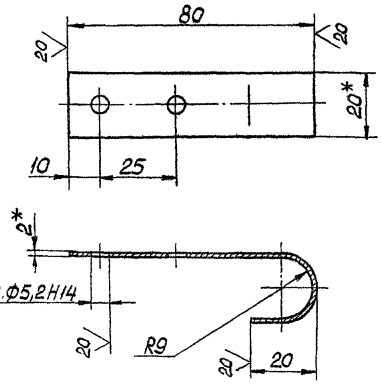


1. *Размеры для справок.
2. Неуказанные предельные отклонения размеров h14, $\pm\frac{JT14}{2}$.
3. Развернутая длина – 115мм.

Инв.№ подл. | Подпись и дата | Взам.инв.№ | Инв.№ дубл. | Подпись и дата

| Изм. | Лист | № докум. | Подпись | Дата |
|---|---|---|---|---|
| Разраб. | | Хаирова | | 20.01 |
| Пров. | | Кредо | | 20.01 |
| Н.контр. | | Кредо | | 20.01 |
| Утв. | | Матвеев | | 18.02 |

Н921-01-101

Скоба

| Лит. | Масса | Масштаб |
|---|---|---|
| | 0,04 | 1:1 |

Лист Листов 1

Лента 2×20 Б Ст3 ГОСТ 6009-74

Учреждение ИГ-548 Ленинград

Копировал: Формат А4

Н921-00-000СБ

Типовой проект (Серия 5.416-2 Выпуск 2) Альбом

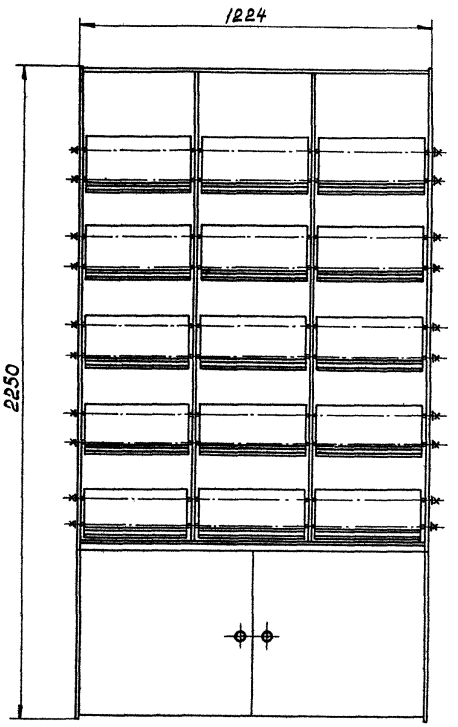


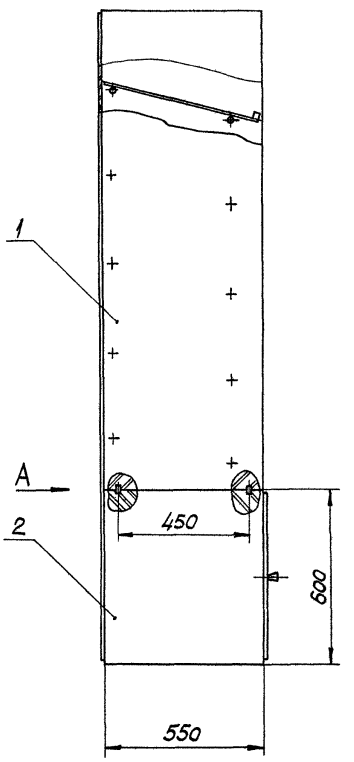


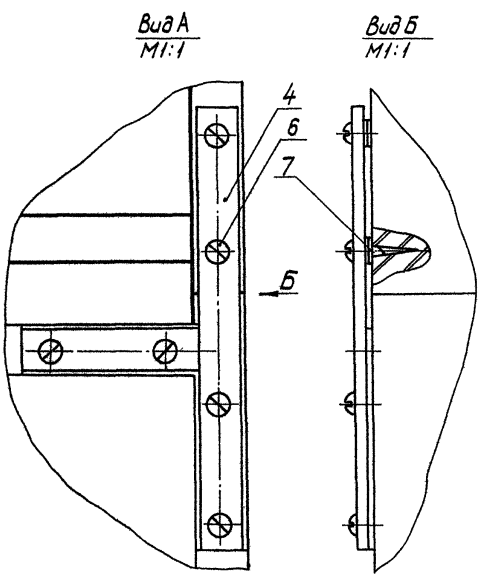


1. Размеры для справок.
2. Щитовые элементы облицовываются строганым шпоном светлых тонов (бук, дуб, ясень и др.)
3. Места соединения элементов на шкантах выполнить на клее „Экстра" гост3056-74.
4. Отделка щитовых элементов: лак НЦ-224 гост 4976-83.

| | | | | | | | | |
|---|---|---|---|---|---|---|---|---|
| | | | | | Н921-00-000СБ | | | |
| Изм. | Лист | № докум. | Подпись | Дата | Стеллаж для хранения КИП, баллонов и патронов | Лит. | Масса | Масштаб |
| Разраб. | | Хаирова | Хаирова | 20.01 | | | 133 | 1:10 |
| Пров. | | Кредо | Кредо | 20.01 | | Лист | Листов 1 | |
| Н.контр. | | Кредо | Кредо | 20.01 | | Учреждение ИГ-548 Ленинград | | |
| Утв. | | Матвеев | Матвеев | 18.02 | | | | |

Копировал: [illegible] Формат А2

Инв. № подл. | Подпись и дата | Взам. инв. № | Инв. № дубл. | Подпис. и дата

| Формат | Зона | Поз. | Обозначение | Наименование | Кол. | Примеч. |
|---|---|---|---|---|---|---|
| | | | | Документация | | |
| А2 | | | Н921-01-000 СБ | Сборочный чертеж | | |
| | | | | Сборочные единицы | | |
| А4 | | 1 | Н921-01-100 | Полка | 15 | |
| А4 | | 2 | Н921-01-200 | Стенка | 1 | |
| | | 3 | -01 | Стенка | 1 | |
| А4 | | 4 | Н921-01-300 | Плита | 2 | |
| А4 | | 5 | Н921-01-400 | Перегородка | 2 | |
| | | | | Детали | | |
| А4 | | 6 | Н921-01-001 | Стяжка | 10 | |
| А3 | | 7 | Н921-01-002 | Стенка задняя | 1 | |
| Б1 | | 8 | Н921-01-003 | Втулка распорная | | |
| | | | | Труба 21×1 гост 8734-75 / В20 гост 8733-74 | | |
| | | | | L=375 h14 | 15 | 0,22кг |
| | | | | Стандартные изделия | | |
| | | 9 | | Шуруп 2-4×20.2 гост 11475-80 | 32 | |
| | | 10 | | Контргайка 10 гост 8961-75 | 20 | |
| | | 11 | | Шайба 16.01.05 гост 11371-78 | 80 | |

| Изм. | Лист | № докум. | Подпись | Дата | Н921-01-000 | | | |
|---|---|---|---|---|---|---|---|---|
| Разраб. | | Хаирова | Хаирова | 20.01 | Стеллаж для хранения КИП | Лит. | Лист | Листов 1 |
| Пров. | | Кредо | Кредо | 20.01 | | Учреждение ИГ-548 Ленинград | | |
| Н.контр. | | Кредо | Кредо | 20.01 | | | | |
| Утв. | | Матвеев | Матвеев | 18.02 | | | | |

Копировал: Формат А4



| Формат | Зона | Поз. | Обозначение | Наименование | Кол. | Примеч. |
|---|---|---|---|---|---|---|
| | | | | Документация | | |
| А3 | | | Н921-01-100 СБ | Сборочный чертеж | | |
| | | | | Детали | | |
| А4 | | 1 | Н921-01-101 | Скоба | 2 | |
| Б4 | | 2 | Н921-01-102 | Лист Фанера клеена ФК5 гост 3916-69 370×570 h14 | 1 | 0,84кг |
| Б4 | | 3 | Н921-01-103 | Упор Фанера клеена ФК12 гост 3916-69 20×370 h14 | 1 | 0,07кг |
| | | | | Стандартные изделия | | |
| | | 5 | | Винт М5×12.58 гост 17475-80 | 4 | |
| | | 6 | | Шуруп 2-4×13.2 гост 1145-80 | 3 | |
| | | 7 | | Гайка М5.5 гост 5915-70 | 4 | |
| | | 8 | | Шайба 5.01.05 гост 11371-78 | 4 | |

| Изм. | Лист | № докум. | Подпись | Дата | Н921-01-100 | | | |
|---|---|---|---|---|---|---|---|---|
| Разраб. | | Хаирова | Хаирова | 20.01 | Полка | Лит. | Лист | Листов 1 |
| Пров. | | Кредо | Кредо | 20.01 | | Учреждение ИГ-548 Ленинград | | |
| Н.контр. | | Кредо | Кредо | 20.01 | | | | |
| Утв. | | Матвеев | Матвеев | 18.02 | | | | |

Копировал: Формат А4

Н921-01-100 СБ

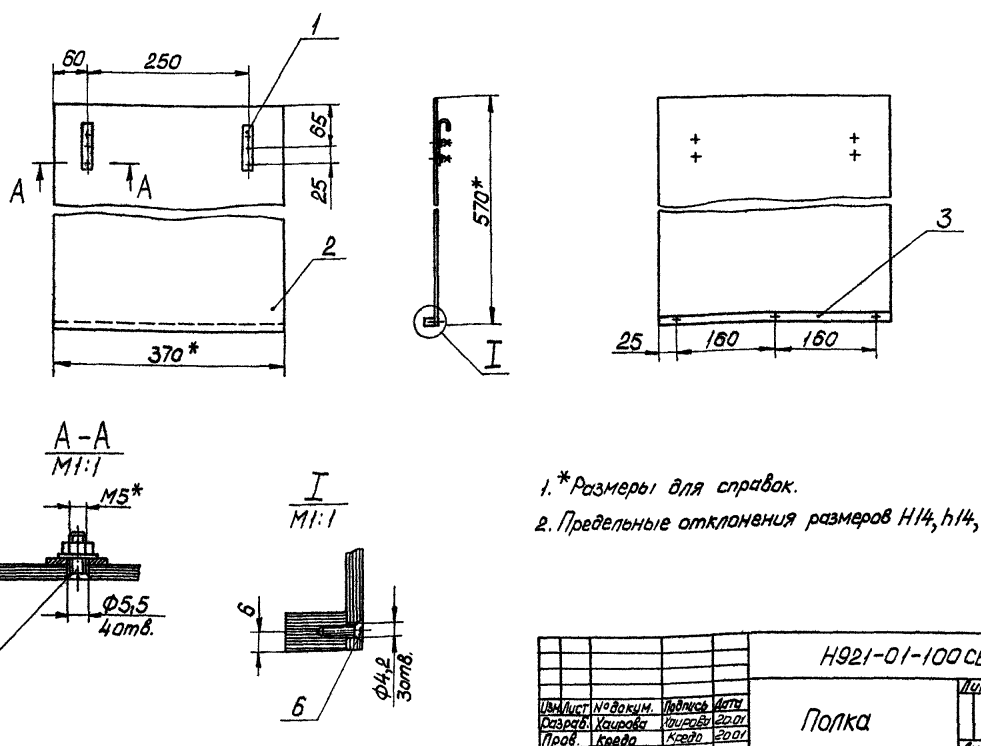


1. *Размеры для справок.
2. Предельные отклонения размеров H14, h14, $\pm\frac{IT14}{2}$.

| Изм. | Лист | № докум. | Подпись | Дата | Н921-01-100 СБ | | | |
|---|---|---|---|---|---|---|---|---|
| Разраб. | | Хаирова | Хаирова | 20.01 | Полка | Лит. | Масса | Масштаб |
| Пров. | | Кредо | Кредо | 20.01 | | | 1 | 1:5 |
| Н.контр. | | Кредо | Кредо | 20.01 | | Лист | Листов 1 | |
| Утв. | | Матвеев | Матвеев | 18.02 | | Учреждение ИГ-548 Ленинград | | |

Копировал: Формат А3

Инв. № подл. | Подпись и дата | Взам. инв. № | Инв. № дубл. | Подпись и дата

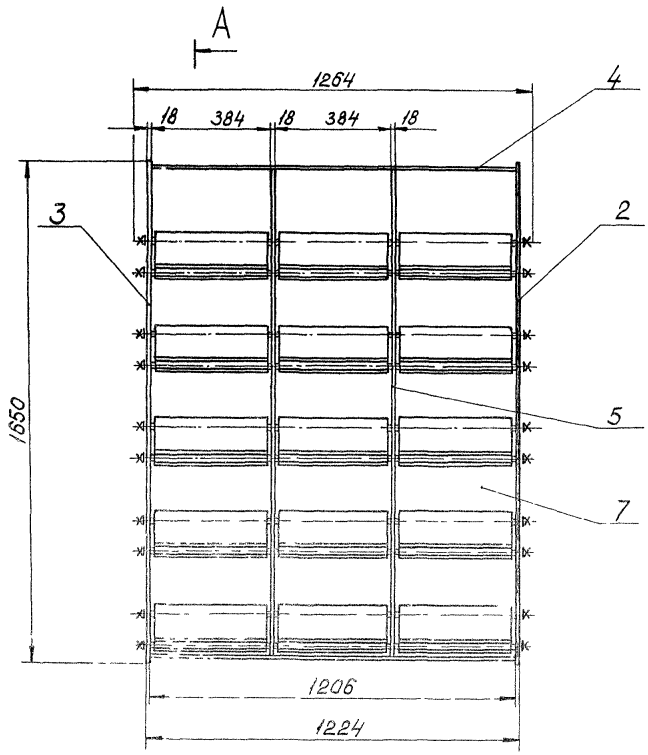


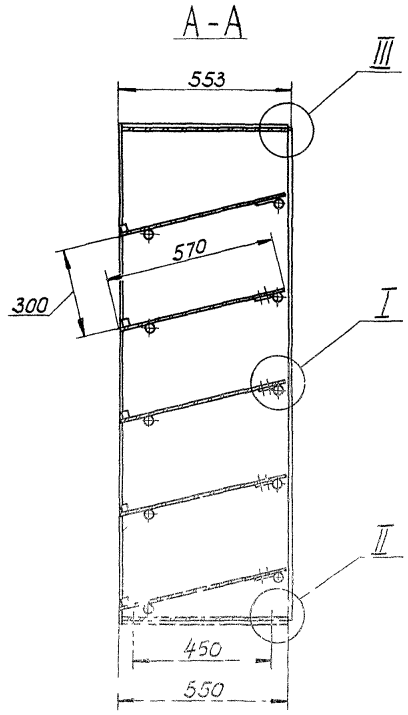


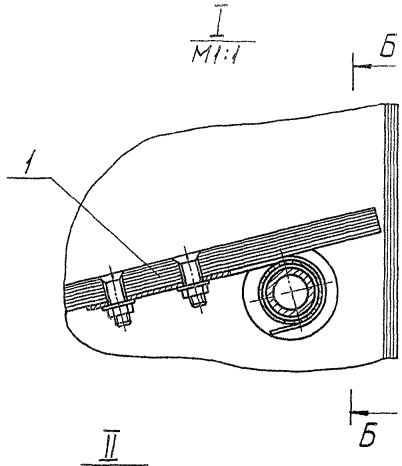


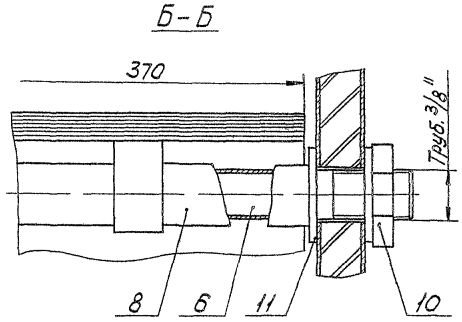


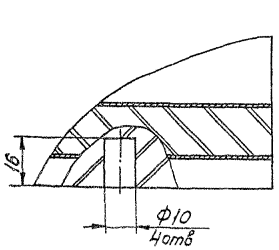


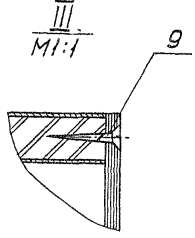


Размеры для справок.

| | | | | | | |
|---|---|---|---|---|---|---|
| Изм. | Лист | № докум. | Подпись | Дата | Н921-01-000СБ | |
| Разраб. | | Хачирова | | 20.01 | Стеллаж для хранения КИП | Лит. / Масса / Масштаб: 86 / 1:10 |
| Пров. | | Кредо | | 20.01 | | Лист / Листов 1 |
| Н.контр. | | Кредо | | 20.01 | | Учреждение ИГ-548 Ленинград |
| Утв. | | Матвеев | | 18.08 | | |

Копировал

Формат А2

Инв.№ подл. | Подпись и дата | Взам.инв.№ | Инв.№ дубл. | Подпись и дата

Альбом 1
Типовой проект (Серия 5.416-2 Выпуск 2)

| Формат | Зона | Поз. | Обозначение | Наименование | Кол. | Примеч. |
|---|---|---|---|---|---|---|
| | | | | Документация | | |
| А3 | | | Н921-01-200 СБ | Сборочный чертеж | | |
| | | | | Детали | | |
| Б4 | | 1 | Н921-01-201 | Плита | | |
| | | | | Плита древесно-стружечная П-2Т, группы Б, сорт II, S=16мм, гост10632-77 | | |
| | | | | 549×1648 h14 | 1 | 10,6кг |
| Б4 | | 2 | Н921-01-202 | Рубашка на пласть | | |
| | | | | Шпон строганый | | |
| | | | | S=1мм, гост2977-82 | | |
| | | | | 549×1649 | 2 | 0,59кг |
| Б4 | | 3 | Н921-01-203 | Рубашка на кромку | | |
| | | | | Шпон строганый | | |
| | | | | S=1мм, гост2977-82 | | |
| | | | | 18×550 h14 | 1 | 0,006кг |
| Б4 | | 4 | Н921-01-204 | Рубашка на кромку | | |
| | | | | Шпон строганый | | |
| | | | | S=1мм, гост2977-82 | | |
| | | | | 18×1649 h14 | 1 | 0,019кг |
| | | | | Различия исполнений Н921-01-200 и Н921-01-200-01 по сборочному чертежу | | |

Инв.№ подл. | Подпись и дата | Взам.инв.№ | Инв.№ дубл. | Подпись и дата

| Изм. | Лист | № докум. | Подпись | Дата |
|---|---|---|---|---|
| Разраб. | | Хаирова | | 20.01 |
| Пров. | | Крева | | 20.01 |
| Н.контр. | | Крева | | 20.01 |
| Утв. | | Матвеев | | 18.02 |

Н921-01-200

Стенка

| Лит. | Лист | Листов |
|---|---|---|
| | | 1 |

Учреждение ИГ-548 Ленинград

Копировал

Формат А4



| Формат | Зона | Поз. | Обозначение | Наименование | Кол. | Примеч. |
|---|---|---|---|---|---|---|
| | | | | Документация | | |
| А3 | | | Н921-01-300 СБ | Сборочный чертеж | | |
| | | | | Детали | | |
| А4 | | 1 | Н921-01-301 | Шкант | 6 | |
| Б4 | | 2 | Н921-01-302 | Плита | | |
| | | | | Плита древесно-стружечная П-2Т, группы Б, сорт II, S=16мм, гост10632-77 | | |
| | | | | 549×1188 h14 | 1 | 8,5кг |
| Б4 | | 3 | Н921-01-303 | Рубашка на пласть | | |
| | | | | Шпон строганый | | |
| | | | | S=1мм, гост2977-82 | | |
| | | | | 549×1188 h14 | 2 | 0,42кг |
| Б4 | | 4 | Н921-01-304 | Рубашка на кромку | | |
| | | | | Шпон строганый | | |
| | | | | S=1мм, гост2977-82 | | |
| | | | | 18×1188 h14 | 1 | 0,014кг |

Инв.№ подл. | Подпись и дата | Взам.инв.№ | Инв.№ дубл. | Подпись и дата

| Изм. | Лист | № докум. | Подпись | Дата |
|---|---|---|---|---|
| Разраб. | | Хаирова | | 20.01 |
| Пров. | | Крева | | 20.01 |
| Н.контр. | | Крева | | 20.01 |
| Утв. | | Матвеев | | 18.02 |

Н921-01-300

Плита

| Лит. | Лист | Листов |
|---|---|---|
| | | 1 |

Учреждение ИГ-548 Ленинград

Копировал

Формат А4

Н921-01-200 СБ

Н921-01-200 — изображена
Н921-01-200-01 — зеркальное отражение

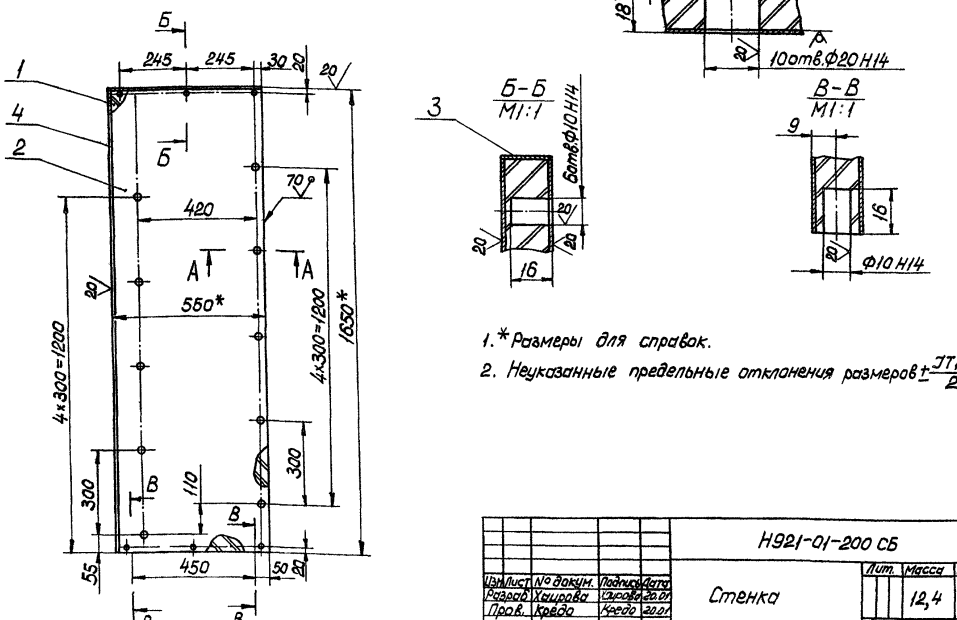


1. * Размеры для справок.
2. Неуказанные предельные отклонения размеров $\pm\frac{IT14}{2}$.

| Изм. | Лист | № докум. | Подпись | Дата |
|---|---|---|---|---|
| Разраб. | | Хаирова | | 20.01 |
| Пров. | | Крева | | 20.01 |
| Н.контр. | | Крева | | 20.01 |
| Утв. | | Матвеев | | 18.02 |

Н921-01-200 СБ

Стенка

| Лит. | Масса | Масштаб |
|---|---|---|
| | 12,4 | 1:10 |
| Лист | Листов 1 | |

Учреждение ИГ-548 Ленинград

Копировал

Формат А3

Н921-01-300СБ

Альбом

Инв.№ подл. | Подпись и дата | Взам.инв.№ | Инв.№ дубл. | Подпись и дата

Типовой проект (Серия 5.416-2 Выпуск 2)

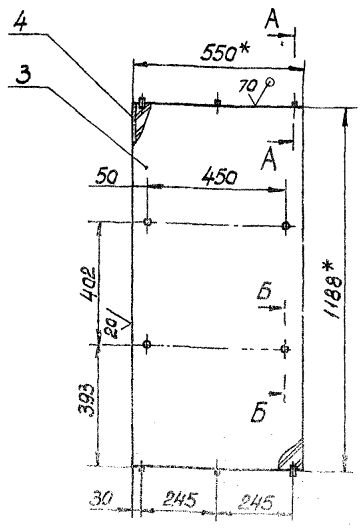


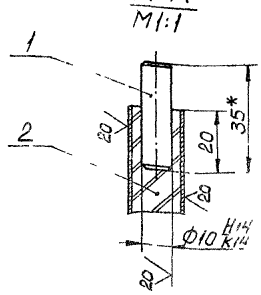


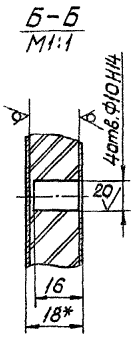


1.* Размеры для справок.

2. Неуказанные предельные отклонения размеров $\pm \frac{IT14}{2}$

| Изм. | Лист | № докум. | Подпись | Дата |
|---|---|---|---|---|
| Разраб. | | Хацирова | | 20.01 |
| Пров. | | Кредо | | 20.01 |
| Н.контр. | | Кредо | | 20.01 |
| Утв. | | Матвеев | | 20.01 |

Н921-01-300СБ

Плита

| Лит. | Масса | Масштаб |
|---|---|---|
| | 9,6 | 1:10 |

Лист | Листов 1

Учреждение ИГ-548 Ленинград

Копировал: Формат А3

Н921-01-301

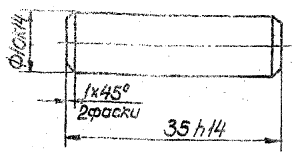


Неуказанные предельные отклонения размеров $\pm \frac{IT14}{2}$.

| Изм. | Лист | № докум. | Подпись | Дата |
|---|---|---|---|---|
| Разраб. | | Хацирова | | 20.01 |
| Пров. | | Кредо | | 20.01 |
| Н.контр. | | Кредо | | 20.01 |
| Утв. | | Матвеев | | 20.01 |

Н921-01-301

Шкант

| Лит. | Масса | Масштаб |
|---|---|---|
| | 0,002 | 2:1 |

Лист | Листов 1

Пиломатериалы лиственных пород ГОСТ 2695-83

Учреждение ИГ-548 Ленинград

Копировал: Формат А4

| Формат | Зона | Поз. | Обозначение | Наименование | Кол. | Примеч. |
|---|---|---|---|---|---|---|
| | | | | Документация | | |
| А4 | | | Н921-01-400 СБ | Сборочный чертеж | | |
| | | | | Детали | | |
| А4 | | 1 | Н921-01-301 | Шкант | 4 | |
| Б4 | | 2 | Н921-01-401 | Плита | | |
| | | | | Плита древесно-стружечная П-2Т, группы Б, сорт II, S=16мм, ГОСТ 10632-77 | | |
| | | | | 549х1592 h14 | 1 | 10,2кг |
| Б4 | | 3 | Н921-01-402 | Рубашка на пласть | | |
| | | | | Шпон строганый | | |
| | | | | S=1мм, ГОСТ 2977-82 | | |
| | | | | 549х1592 h14 | 2 | 0,57кг |
| Б4 | | 4 | Н921-01-403 | Рубашка на кромку | | |
| | | | | Шпон строганый | | |
| | | | | S=1мм, ГОСТ 2977-82 | | |
| | | | | 18х1592 h14 | 1 | 0,019кг |

| Изм. | Лист | № докум. | Подпись | Дата |
|---|---|---|---|---|
| Разраб. | | Хацирова | | 20.01 |
| Пров. | | Кредо | | 20.01 |
| Н.контр. | | Кредо | | 20.01 |
| Утв. | | Матвеев | | 20.01 |

Н921-01-400

Перегородка

| Лит. | Лист | Листов |
|---|---|---|
| | 1 | |

Учреждение ИГ-548 Ленинград

Копировал: Формат А4

Н921-01-400СБ

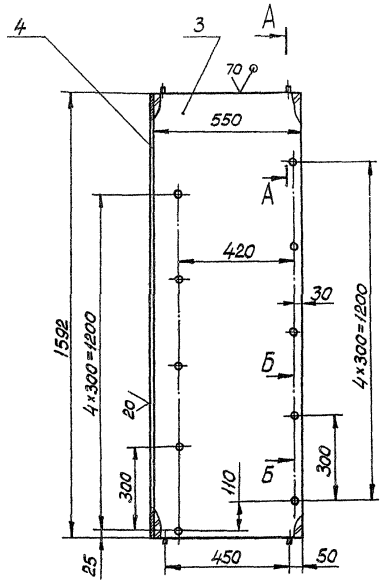


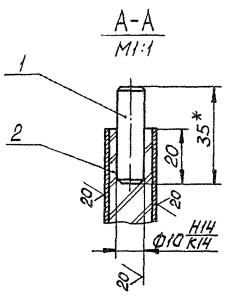


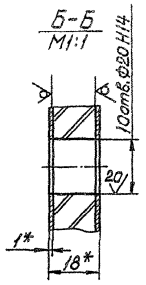


1.* Размеры для справок.
2. Неуказанные предельные отклонения размеров $\pm \frac{JT14}{2}$.

| Изм. | Лист | № докум. | Подпись | Дата | Н921-01-400СБ | | | |
|---|---|---|---|---|---|---|---|---|
| Разраб. | | Хачирова | | | Перегородка | Лит. | Масса | Масштаб |
| Пров. | | Креда | | | | | 11,6 | 1:10 |
| Н.контр. | | Креда | | | | Лист | Листов 1 | |
| Утв. | | Матвеев | | | | Учреждение ИГ-548 Ленинград | | |

Копировал: Формат А3

Н921-01-002

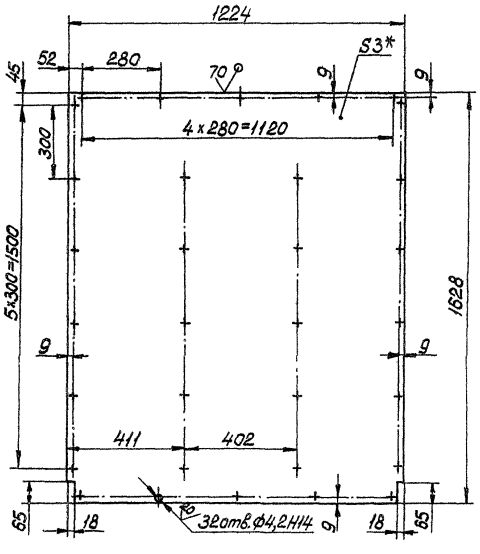


1.* Размер для справок.
2. Неуказанные предельные отклонения размеров h14, $\pm \frac{JT14}{2}$.

| Изм. | Лист | № докум. | Подпись | Дата | Н921-01-002 | | | |
|---|---|---|---|---|---|---|---|---|
| Разраб. | | Хачирова | Хачирова | 20.01 | Стенка задняя. | Лит. | Масса | Масштаб |
| Пров. | | Креда | Креда | 20.01 | | | 4,7 | 1:10 |
| Н.контр. | | Креда | Креда | 20.01 | Фанера клееная ФК3 гост 3916-69 | Лист | Листов 1 | |
| Утв. | | Матвеев | Матвеев | 10.02 | | Учреждение ИГ-548 Ленинград | | |

Копировал: Формат А3

Инв.№ подл. | Подпись и дата | Взам. инв.№ | Инв.№ дубл. | Подпись и дата

Типовой проект (Серия 5.416-2 Альбом Выпуск 2)

Альбом
Типовой проект (Серия 5.416-2 Выпуск 2)

| Формат | Зона | Поз | Обозначение | Наименование | Кол | Примеч. |
|---|---|---|---|---|---|---|
| | | | | Документация | | |
| А2 | | | Н921-02-000 СБ | Сборочный чертеж | | |
| | | | | Сборочные единицы | | |
| А4 | | 1 | Н921-02-100 | Стенка боковая | 2 | |
| А4 | | 2 | Н921-02-200 | Стенка | 2 | |
| А4 | | 3 | Н921-02-300 | Перегородка | 1 | |
| А4 | | 4 | Н921-02-400 | Створка | 2 | |
| | | | | Детали | | |
| А4 | | 7 | Н921-02-001 | Полка | 6 | |
| | | 8 | -01 | Полка | 6 | |
| А3 | | 9 | Н921-02-002 | Стенка задняя | 1 | |
| А4 | | 10 | Н921-02-003 | Уголь ник | 4 | |
| | | | | Стандартные изделия | | |
| | | 11 | | Шуруп 1-3х13.2 | | |
| | | | | ГОСТ 11444-80 | 4 | |
| | | | | Шурупы ГОСТ 11445-80 | | |
| | | 12 | | 2-4х13.2 | 69 | |
| | | 13 | | 2-4х20.2 | 16 | |

Инв.№ подл. | Подпись и дата | Взам. инв.№ | Инв.№ дубл. | Подпись и дата

| Изм. | Лист | № докум. | Подпись | Дата |
|---|---|---|---|---|
| Разраб. | | Хацирова | Хацирова | 20.01 |
| Пров. | | Кредо | Кредо | 20.01 |
| Н.контр. | | Кредо | Кредо | 20.01 |
| Утв. | | Матвеев | Матвеев | 18.02 |

Н921-02-000

Шкаф для хранения баллонов и патронов

| Лит. | Лист | Листов |
|---|---|---|
| | | 1 |

Учреждение ИГ-548 Ленинград

Копировал: Формат А4

---

100-20-126Н

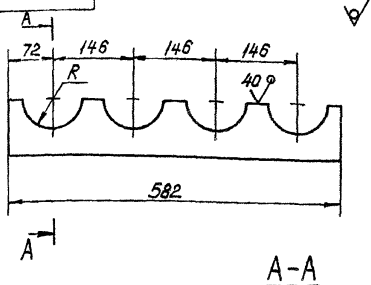


А-А

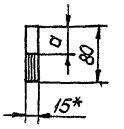


| Обозначение | Размеры, мм q | R | Масса, кг |
|---|---|---|---|
| Н921-02-001 | 50 | 50 | 0,34 |
| -01 | 45 | 45 | 0,3 |

1. *Размер для справок.
2. Предельные отклонения размеров $h14, \pm \frac{JT14}{2}$.

Инв.№ подл. | Подпись и дата | Взам. инв.№ | Инв.№ дубл. | Подпись и дата

Н921-02-001

| Изм. | Лист | № докум. | Подпись | Дата |
|---|---|---|---|---|
| Разраб. | | Хацирова | Хацирова | 20.01 |
| Пров. | | Кредо | Кредо | 20.01 |
| Н.контр. | | Кредо | Кредо | 20.01 |
| Утв. | | Матвеев | Матвеев | 18.02 |

Полка

| Лит. | Масса | Масштаб |
|---|---|---|
| | см. табл. | 1:2 |
| Лист | Листов 1 | |

Фанера клеевая ФК15 ГОСТ 3916-69

Учреждение ИГ-548 Ленинград

Копировал: Формат А4

---

Н921-02-002

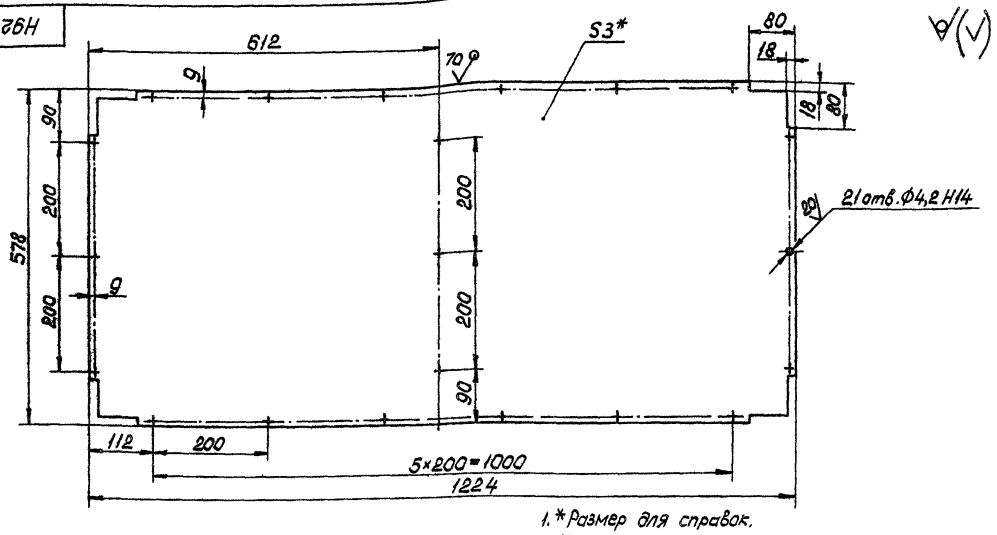


1. *Размер для справок.
2. Неуказанные предельные отклонения размеров $h14, \pm \frac{JT14}{2}$.

Инв.№ подл. | Подпись и дата | Взам. инв.№ | Инв.№ дубл. | Подпись и дата

Н921-02-002

| Изм. | Лист | № докум. | Подпись | Дата |
|---|---|---|---|---|
| Разраб. | | Хацирова | Хацирова | 20.01 |
| Пров. | | Кредо | Кредо | 20.01 |
| Н.контр. | | Кредо | Кредо | 20.01 |
| Утв. | | Матвеев | Матвеев | 18.02 |

Стенка задняя

| Лит. | Масса | Масштаб |
|---|---|---|
| | 1,5 | 1:5 |
| Лист | Листов 1 | |

Фанера клеевая ФК3 ГОСТ 3916-69

Учреждение ИГ-548 Ленинград

Копировал: Формат А3

Н921-02-000СБ

Альбом

Типовой проект (Серия 5416-2 Выпуск 2)

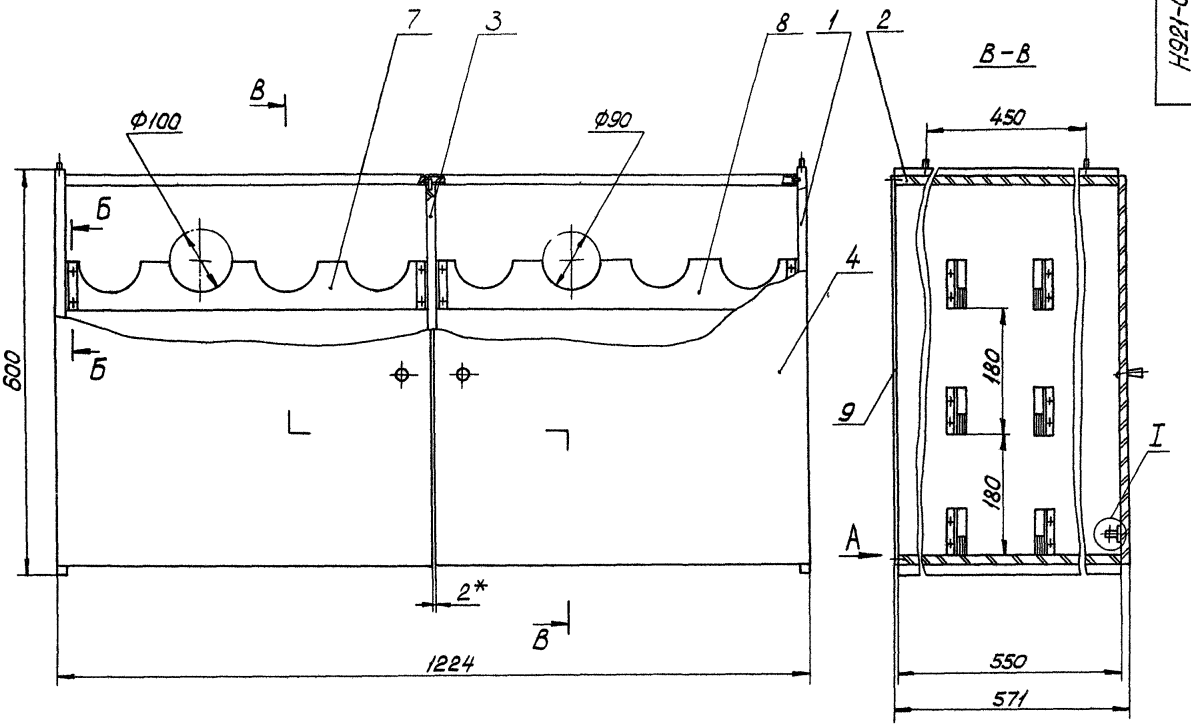


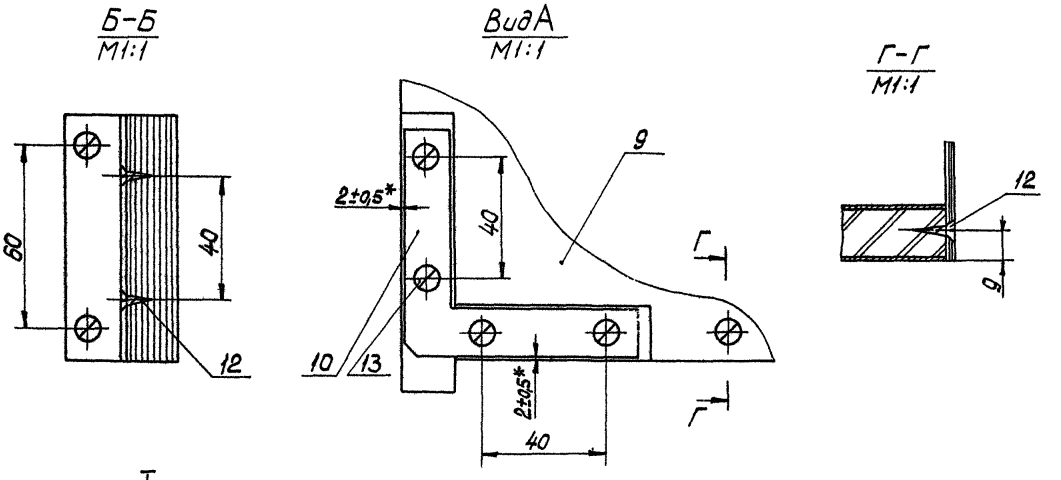


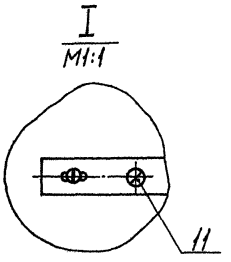


Размеры, кроме обозначенных *, для справок.

| | | | | | | | | |
|---|---|---|---|---|---|---|---|---|
| | | | | | Н921-02-000 СБ | | | |
| Изм. | Лист | № докум. | Подпись | Дата | Шкаф для хранения баллонов и патронов | Лит | Масса | Масштаб |
| Разраб. | | Хаирова | Хаирова | 20.01 | | | 46,8 | 1:5 |
| Пров. | | Креда | Креда | 20.01 | | Лист | Листов 1 | |
| Н.контр. | | Креда | Креда | 20.01 | | Учреждение ИГ-548 Ленинград | | |
| Утв. | | Матвеев | Матвеев | 18.02 | | | | |

Копировал: [illegible]

Формат А2

Инв. № подл. | Подпись и дата | Взам. инв. № | Инв. № дубл. | Подпись и дата

Н921-02-003

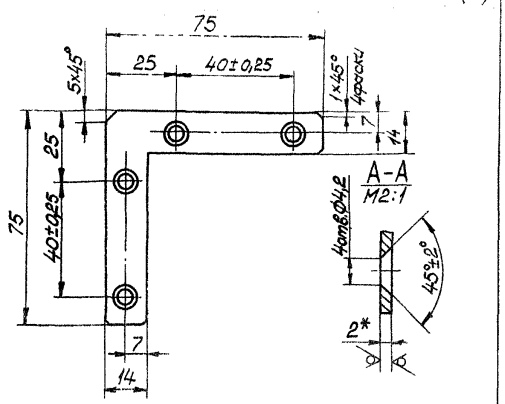


1.*Размер для справок.

2.Неуказанные предельные отклонения размеров H14, h14, $\pm\frac{JT14}{2}$.

| Изм. | Лист | № докум. | Подпись | Дата |
|---|---|---|---|---|
| Разраб. | | Хаирова | | 20.01 |
| Пров. | | Крева | | 20.01 |
| Н.контр. | | Крева | | 20.01 |
| Утв. | | Матвеев | | 18.02 |

Н921-02-003

Угольник

| Лит. | Масса | Масштаб |
|---|---|---|
| | 0,033 | 1:1 |

Лист | Листов 1

Лист Б2 ГОСТ 19903-74 Ст3 ГОСТ 16523-70

Учреждение И-548 Ленинград

Копировал: Формат А4

| Поз. | Зона | Поз. | Обозначение | Наименование | Кол. | Примеч. |
|---|---|---|---|---|---|---|
| | | | | Документация | | |
| А3 | | | Н921-02-100 СБ | Сборочный чертеж | | |
| | | | | Детали | | |
| А4 | | 1 | Н921-02-101 | Уголок | 6 | |
| Б4 | | 2 | Н921-02-102 | Плита | | |
| | | | | Плита древесно-стружечная П-2Т, группы Б, сорт II, S=16мм, ГОСТ10632-77 | | |
| | | | | 549×600 | 1 | 4,75кг |
| Б4 | | 3 | Н921-02-103 | Рубашка на пласть | | |
| | | | | Шпон строганый | | |
| | | | | S=1мм, ГОСТ2977-82 | | |
| | | | | 549×600 | 2 | 0,26кг |
| Б4 | | 4 | Н921-02-104 | Рубашка на кромку | | |
| | | | | Шпон строганый | | |
| | | | | S=1мм, ГОСТ2977-82 | | |
| | | | | 18×600 | 1 | 0,007кг |
| А4 | | 5 | Н921-01-301 | Шкант | 2 | |
| | | | | Стандартные изделия | | |
| | | 6 | | Шуруп 2-4×13.2 ГОСТ 1145-80 | 12 | |

Н921-02-100

Стенка боковая

| Лит. | Лист | Листов |
|---|---|---|
| | | 1 |

Учреждение И-548 Ленинград

Копировал: Формат А4

Н921-02-100СБ

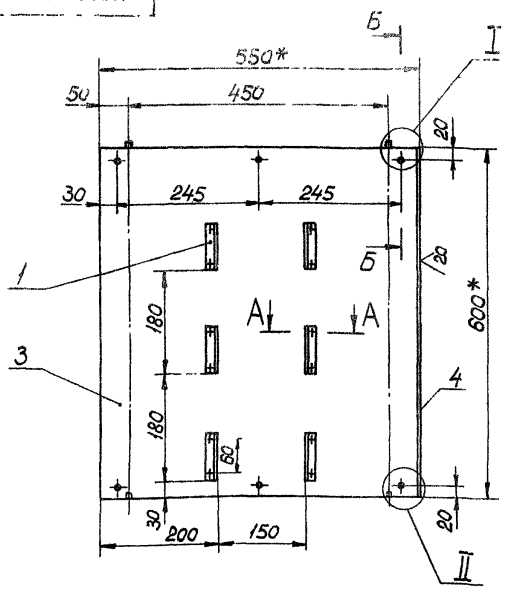


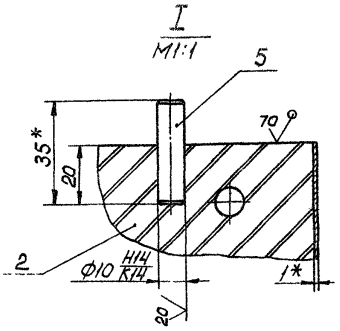


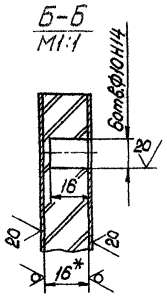


1.*Размеры для справок.

2.Неуказанные предельные отклонения размеров $\pm\frac{JT14}{2}$.

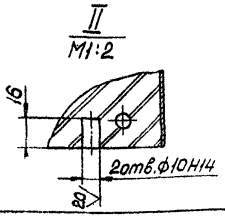


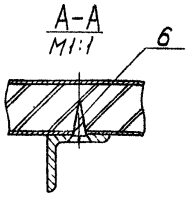


| Изм. | Лист | № докум. | Подпись | Дата |
|---|---|---|---|---|
| Разраб. | | Хаирова | | 20.01 |
| Пров. | | Крева | | 20.01 |
| Н.контр. | | Крева | | 20.01 |
| Утв. | | Матвеев | | 18.02 |

Н921-02-100СБ

Стенка боковая

| Лит. | Масса | Масштаб |
|---|---|---|
| | 5,3 | 1:5 |

Лист | Листов 1

Учреждение И-548 Ленинград

Копировал: Формат А3

Альбом
Типовые детали (Серия 5.416-2 Выпуск 2)

Инв.№ подл. | Подпись и дата | Взам.инв.№ | Инв.№ дубл. | Подпись и дата

Н921-02-101

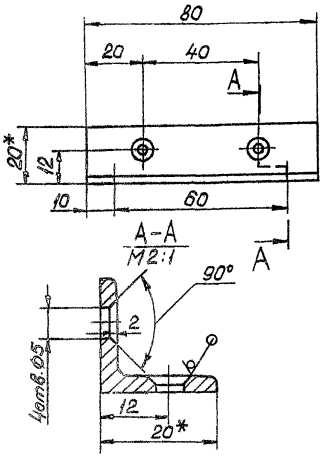


1 * Размеры для справок.

2. Предельные отклонения размеров H14, h14, $\pm\frac{IT14}{2}$

| Изм. | Лист | № докум. | Подпись | Дата |
|---|---|---|---|---|
| Разраб. | | Хаирова | Хаирова | 20.01 |
| Пров. | | Крева | Крева | 20.01 |
| Н.контр. | | Крева | Крева | 20.01 |
| Утв. | | Матвеев | Матвеев | 18.02 |

Н921-02-101

Уголок

Лит. | Масса | Масштаб
0,09 | 1:1

Лист | Листов 1

Уголок Б-20×20×3 гост 8509-72
Ст.3 гост 535-79

Учреждение ИГ-548 Ленинград

Копировал: Формат А4

| Формат | Зона | Поз. | Обозначение | Наименование | Кол. | Примеч. |
|---|---|---|---|---|---|---|
| | | | | Документация | | |
| А3 | | | Н921-02-200 СБ | Сборочный чертеж | | |
| | | | | Детали | | |
| А4 | | 1 | Н921-01-301 | Шкант | 6 | |
| Б4 | | 2 | Н921-02-201 | Плита | | |
| | | | | Плита древесно-стружечная П-2Т, группы Б, сорт II, S=16мм, гост 10632-77 | | |
| | | | | 549×1188 h14 | 1 | 8,5кг |
| Б4 | | 3 | Н921-02-202 | Рубашка на плаcть | | |
| | | | | Шпон строганый | | |
| | | | | S=1мм, гост 2977-82 | | |
| | | | | 549×1188 h14 | 2 | 0,52кг |
| Б4 | | 4 | Н921-02-203 | Рубашка на кромку | | |
| | | | | Шпон строганый | | |
| | | | | S=1мм, гост 2977-82 | | |
| | | | | 18×1188 h14 | 1 | 0,017кг |

Инв.№ подл. | Подпись и дата | Взам.инв.№ | Инв.№ дубл. | Подпись и дата

Н921-02-200

| Изм. | Лист | № докум. | Подпись | Дата |
|---|---|---|---|---|
| Разраб. | | Хаирова | Хаирова | 20.01 |
| Пров. | | Крева | Крева | 20.01 |
| Н.контр. | | Крева | Крева | 20.01 |
| Утв. | | Матвеев | Матвеев | 18.02 |

Стенка

Лит. | Лист | Листов
1

Учреждение ИГ-548 Ленинград

Копировал: Формат А4

Н921-02-200 СБ

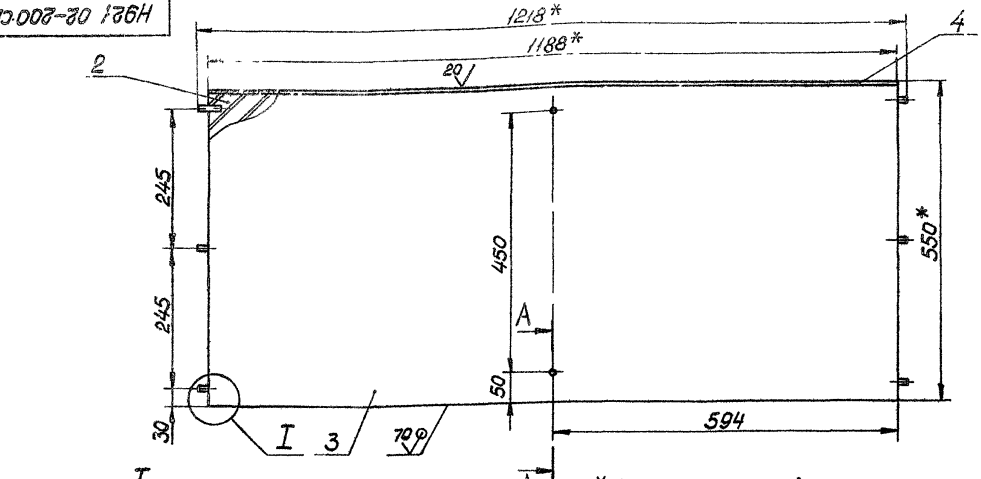


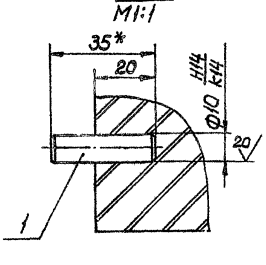


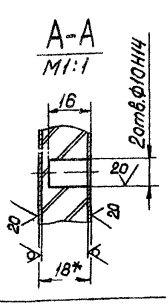


1. * Размеры для справок.

2. Неуказанные предельные отклонения размеров $\pm\frac{IT14}{2}$

| Изм. | Лист | № докум. | Подпись | Дата |
|---|---|---|---|---|
| Разраб. | | Хаирова | Хаирова | 20.01 |
| Пров. | | Крева | Крева | 20.01 |
| Н.контр. | | Крева | Крева | 20.01 |
| Утв. | | Матвеев | Матвеев | 18.02 |

Стенка

Лит. | Масса | Масштаб
9,7 | 1:5

Лист | Листов 1

Учреждение ИГ-548 Ленинград

Копировал: Формат А3

| Формат | Зона | Поз. | Обозначение | Наименование | Кол. | Примеч. |
|---|---|---|---|---|---|---|
| | | | | Документация | | |
| А3 | | | Н921-02-300 СБ | Сборочный чертеж | | |
| | | | | Детали | | |
| А4 | | 1 | Н921-02-101 | Уголок | 12 | |
| Б4 | | 2 | Н921-02-301 | Плита | | |
| | | | | Плита древесно-стружечная П-2Т, группы Б, сорт II, S=16мм, гост 10632-77 | | |
| | | | | 542×549 h14 | 1 | 3,5кг |
| Б4 | | 3 | Н921-02-302 | Рубашка на пласть | | |
| | | | | Шпон строганый S=1мм, гост 2977-82 | | |
| | | | | 542×549 h14 | 2 | 0,24кг |
| Б4 | | 4 | Н921-02-303 | Рубашка на кромку | | |
| | | | | Шпон строганый S=1мм, гост 2977-82 | | |
| | | | | 18×542 h14 | 1 | 0,008кг |
| А4 | | 5 | Н921-01-301 | Шкант | 4 | |
| | | | | Стандартные изделия | | |
| | | 6 | | Шуруп 2-4×10.2 гост 11645-80 | 24 | |

| Изм. | Лист | № докум. | Подпись | Дата |
|---|---|---|---|---|
| Разраб. | | Хаирова | Хаирова | 20.01 |
| Пров. | | Крева | Крева | 20.01 |
| Н. контр. | | Крева | Крева | 20.01 |
| Утв. | | Матвеев | Матвеев | 18.02 |

Н921-02-300

Перегородка

Лит. | Лист | Листов 1

Учреждение ИГ-548 Ленинград

Копировал: Формат А4

Инв.№подл. | Подпись и дата | Взам.инв.№ | Инв.№дубл. | Подпись и дата

---

Н921-02-402

10 (V)

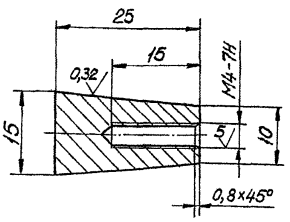


Неуказанные предельные отклонения размеров h14, ±IT14/2.

Н921-02-401

Ручка

| Изм. | Лист | № докум. | Подпись | Дата |
|---|---|---|---|---|
| Разраб. | | Хаирова | Хаирова | 20.01 |
| Пров. | | Крева | Крева | 20.01 |
| Н. контр. | | Крева | Крева | 20.01 |
| Утв. | | Матвеев | Матвеев | 18.02 |

Пруток Л60 пр. кр. Н.М.-20 гост 2060-73

| Лит. | Масса | Масштаб |
|---|---|---|
| | 0,025 | 2:1 |

Лист | Листов 1

Учреждение ИГ-548 Ленинград

Копировал: Формат А4

Инв.№подл. | Подпись и дата | Взам.инв.№ | Инв.№дубл. | Подпись и дата

---

Н921-02-300 СБ

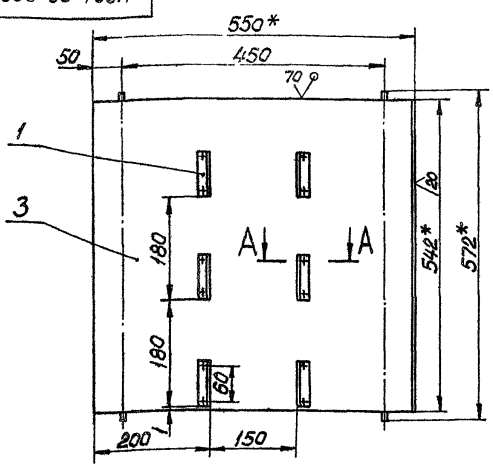


А-А
М1:1

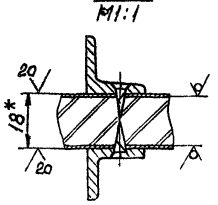


I
М1:1

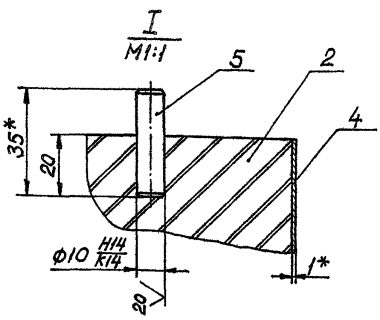


1.* Размеры для справок.

2. Неуказанные предельные отклонения размеров ±IT14/2

Н921-02-300 СБ

Перегородка

| Изм. | Лист | № докум. | Подпись | Дата |
|---|---|---|---|---|
| Разраб. | | Хаирова | Хаирова | 20.01 |
| Пров. | | Крева | Крева | 20.01 |
| Н. контр. | | Крева | Крева | 20.01 |
| Утв. | | Матвеев | Матвеев | 18.02 |

| Лит. | Масса | Масштаб |
|---|---|---|
| | 5,2 | 1:5 |

Лист | Листов 1

Учреждение ИГ-548 Ленинград

Копировал: Формат А3

Инв.№подл. | Подпись и дата | Взам.инв.№ | Инв.№дубл. | Подпись и дата

Альбом

Типовой проект (серия 5.4.16-2 выпуск 2)

| Формат | Зона | Поз. | Обозначение | Наименование | Кол. | Примеч. |
|---|---|---|---|---|---|---|
| | | | | Документация | | |
| А3 | | | Н921-02-400 СБ | Сборочный чертеж | | |
| | | | | Детали | | |
| А4 | | 1 | Н921-02-401 | Ручка | 1 | |
| Б4 | | 2 | Н921-02-402 | Плита | | |
| | | | | Плита древесно-стружечная П-2Т, группы Б, сорт II, S=16мм, ГОСТ 10632-77 576×609 h14 | 1 | 4,4кг |
| Б4 | | 3 | Н921-02-403 | Рубашка на пласть | | |
| | | | | Шпон строганый S=1мм, ГОСТ 2977-82 576×609 h14 | 2 | 0,28кг |
| Б4 | | 4 | Н921-02-404 | Рубашка на кромку | | |
| | | | | Шпон строганый S=1мм, ГОСТ 2977-82 18×578 h14 | 2 | 0,008кг |
| Б4 | | 5 | Н921-02-005 | Рубашка на кромку | | |
| | | | | Шпон строганый S=1мм, ГОСТ 2977-82 18×609 h14 | 2 | 0,009кг |

Н921-02-400

| Изм | Лист | № докум. | Подпись | Дата |
|---|---|---|---|---|
| Разраб. | Хаирова | Хаирова | 20.01 | |
| Пров. | Кредо | Кредо | 20.01 | |
| Н.контр. | Кредо | Кредо | 20.01 | |
| Утв. | Матвеев | Матвеев | 18.02 | |

Створка

Лит. | Лист | Листов 1

Учреждение ИГ-548 Ленинград

Копировал: Формат А4

Инв. № подл. | Подпись и дата | Взам. инв. № | Инв. № дубл. | Подпись и дата

| Формат | Зона | Поз. | Обозначение | Наименование | Кол. | Примеч. |
|---|---|---|---|---|---|---|
| | | | | Стандартные изделия | | |
| | | 7 | | Винт М4×30.58 ГОСТ 17473-80 | 1 | |
| | | 8 | | Шуруп 1-3×13.2 ГОСТ 1144-80 | 4 | |
| | | 9 | | Петля четырехшарнирная мебельная 3.14 ТУ3-881-75 | 2 | |

Н921-02-400

Лист 2

Копировал: Формат А4

Н921-02-400СБ

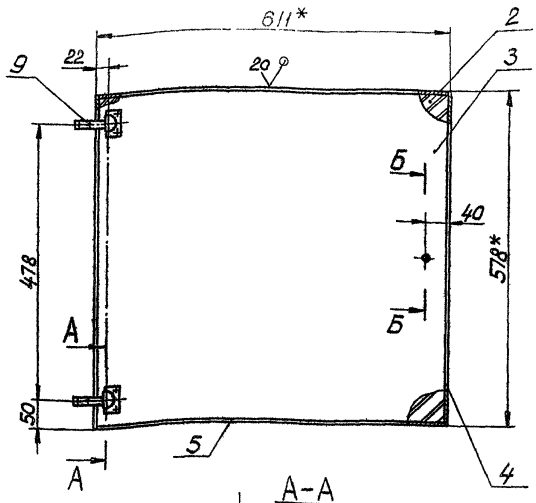


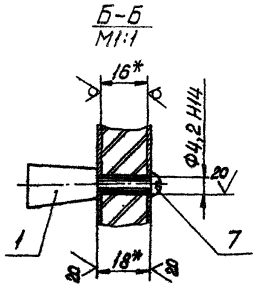


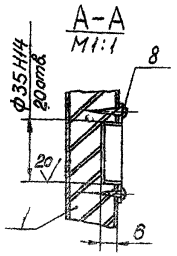


1. *Размеры для справок.
2. Неуказанные предельные отклонения размеров $\pm \frac{JT14}{2}$.

Н921-02-400 СБ

| Изм | Лист | № докум. | Подпись | Дата |
|---|---|---|---|---|
| Разраб. | Хаирова | Хаирова | 20.01 | |
| Пров. | Кредо | Кредо | 20.01 | |
| Н.контр. | Кредо | Кредо | 20.01 | |
| Утв. | Матвеев | Матвеев | 18.02 | |

Створка

Лит. | Масса 5 | Масштаб 1:10

Лист | Листов 1

Учреждение ИГ-548 Ленинград

Копировал: Формат А3

Альбом
Типовой проект Серия 5.4.16-2 Выпуск 2

| № строки | Обозначение | Наименование | Куда входит: обозначение | Куда входит: кол. | Общее кол. | Примечание |
|---|---|---|---|---|---|---|
| 1 | | | | | | |
| 2 | Н924-00-000 | Шкаф для кислородных баллонов | | | | |
| 3 | | | | | | |
| 4 | Н924-01-000 | Каркас | | 1 | 1 | |
| 5 | Н924-02-000 | Створка | | 1 | 2 | |
| 6 | Н924-02-100 | Петля | Н924-02-000 | 2 | 4 | |
| 7 | | | | | | |
| 8 | | | | | | |
| 9 | | | | | | |
| 10 | | | | | | |
| 11 | | | | | | |
| 12 | | | | | | |
| 13 | | | | | | |
| 14 | | | | | | |
| 15 | | | | | | |
| 16 | | | | | | |
| 17 | | | | | | |
| 18 | | | | | | |
| 19 | | | | | | |
| 20 | | | | | | |
| 21 | | | | | | |
| 22 | | | | | | |
| 23 | | | | | | |
| 24 | | | | | | |
| 25 | | | | | | |
| 26 | | | | | | |

Инв.№ подл. | Подпись и дата | Взам.инв.№ | Инв.№ дубл. | Подпись и дата

| Изм. | Лист | № докум. | Подпись | Дата |
|---|---|---|---|---|
| Разраб. | | Хаирова | Хаирова | 20.01 |
| Пров. | | Крега | Крега | 20.01 |
| Н.контр. | | Крега | Крега | 20.01 |
| Утв. | | Матвеев | Матвеев | 18.02 |

Н924-00-000 ВС

Шкаф для кислородных баллонов

Ведомость спецификаций

| Лит | Лист | Листов |
|---|---|---|
| | | 1 |

Учреждение ИГ-548 Ленинград

Копировал:

Формат А3

| № строки | Наименование | Код ОКП | Обозначение документа на поставку | Поставщик | Куда входит (обозначение) | Количество: на изделие | Количество: в комплекты | Количество: на регулир. | Количество: Всего | Примечание |
|---|---|---|---|---|---|---|---|---|---|---|
| 1 | Крепежные изделия | | | | | | | | | |
| 2 | | | | | | | | | | |
| 3 | Болт М6х50.58 | | ГОСТ 7798-70 | | | 6 | | | 6 | |
| 4 | | | | | | | | | | |
| 5 | Гайка М6.58 | | ГОСТ 5915-70 | | | 6 | | | 6 | |
| 6 | | | | | | | | | | |
| 7 | Шайба 6.01 | | ГОСТ 11371-78 | | | 12 | | | 12 | |
| 8 | | | | | | | | | | |
| 9 | | | | | | | | | | |
| 10 | | | | | | | | | | |
| 11 | | | | | | | | | | |
| 12 | Цепь ОНЦ-4 | | ГОСТ 7070-75 | | | 0,14кг | | | 0,14кг | |
| 13 | | | | | | | | | | |
| 14 | | | | | | | | | | |
| 15 | | | | | | | | | | |
| 16 | | | | | | | | | | |
| 17 | | | | | | | | | | |
| 18 | | | | | | | | | | |
| 19 | | | | | | | | | | |
| 20 | | | | | | | | | | |
| 21 | | | | | | | | | | |
| 22 | | | | | | | | | | |
| 23 | | | | | | | | | | |
| 24 | | | | | | | | | | |
| 25 | | | | | | | | | | |

Инв.№ подл. | Подпись и дата | Взам.инв.№ | Инв.№ дубл. | Подпись и дата

| Изм. | Лист | № докум. | Подпись | Дата |
|---|---|---|---|---|
| Разраб. | | Хаирова | Хаирова | 20.01 |
| Пров. | | Крега | Крега | 20.01 |
| Н.контр. | | Крега | Крега | 20.01 |
| Утв. | | Матвеев | Матвеев | 18.02 |

Н924-00-000 ВП

Шкаф для кислородных баллонов

Ведомость покупных изделий

| Лит | Лист | Листов |
|---|---|---|
| | | 1 |

Учреждение ИГ-548 Ленинград

Копировал:

Формат А3

Альбом
Типовой проект (Серия 5.416-2 Выпуск 2)

| Формат | Зона | Поз. | Обозначение | Наименование | Кол. | Примеч. |
|---|---|---|---|---|---|---|
| | | | | **Документация** | | |
| * | | | Н924-00-000 СБ | Сборочный чертеж | | *А2, А3 |
| А3 | | | Н924-00-000 ВС | Ведомость спецификаций | | |
| А3 | | | Н924-00-000 ВП | Ведомость покупных изделий | | |
| | | | | **Сборочные единицы** | | |
| А4 | | 1 | Н924-01-000 | Каркас | 1 | |
| А4 | | 2 | Н924-02-000 | Створка | 1 | |
| | | 3 | -01 | Створка | 1 | |
| | | | | **Детали** | | |
| А3 | | 6 | Н924-00-001 | Вставка | 1 | |
| А4 | | 7 | Н924-00-002 | Крючак | 10 | |
| Б4 | | 8 | Н924-00-003 | Трубка | | |
| | | | | Рукав Б(I)-1-12,5-23 | | |
| | | | | ГОСТ 18698-79 | | |
| | | | | L=300 h16 | 5 | 0,15кг |
| | | | | **Стандартные изделия** | | |
| | | 10 | | Болт М6х50.58 | | |
| | | | | ГОСТ 7798-70 | 6 | |

Инв.№подл. | Подп. и дата | Взам.инв.№ | Инв.№дубл. | Подп. и дата

| Изм. | Лист | № докум. | Подпись | Дата |
|---|---|---|---|---|
| Разраб. | | Хаирова | | 20.01 |
| Пров. | | Креда | | 20.01 |
| Н.контр. | | Креда | | 20.01 |
| Утв. | | Матвеев | | 18.02 |

Н924-00-000

Шкаф для кислородных баллонов

| Литер. | Лист | Листов |
|---|---|---|
| | 1 | 2 |

Учреждение ИГ-548 Ленинград

Копировал: Формат А4



| Формат | Зона | Поз. | Обозначение | Наименование | Кол. | Примеч. |
|---|---|---|---|---|---|---|
| | | 12 | | Гайка М6.58 | | |
| | | | | ГОСТ 5915-70 | 6 | |
| | | 14 | | Шайба 6.01 | | |
| | | | | ГОСТ 11371-78 | 12 | |
| | | | | **Прочие изделия** | | |
| | | 16 | | Цепь ОНЦ-4 | | |
| | | | | ГОСТ 7070-75 | | |
| | | | | L=450 | 5 | 0,14кг |

Инв.№подл. | Подп. и дата | Взам.инв.№ | Инв.№дубл. | Подп. и дата

| Изм. | Лист | № докум. | Подпись | Дата |
|---|---|---|---|---|

Н924-00-000

Лист 2

Копировал: Формат А4

Н924-00-001

50

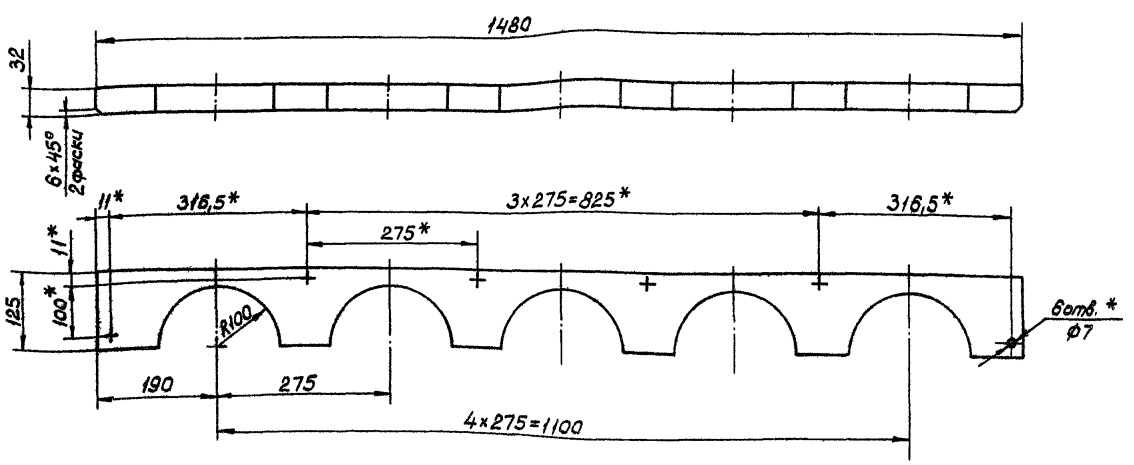


1. * Обработать по узлу поз. 1.
2. Предельные отклонения размеров $\pm \frac{JT14}{2}$.

Инв.№подл. | Подп. и дата | Взам.инв.№ | Инв.№дубл. | Подп. и дата

| Изм. | Лист | № докум. | Подпись | Дата |
|---|---|---|---|---|
| Разраб. | | Хаирова | | 20.01 |
| Пров. | | Креда | | 20.01 |
| Н.контр. | | Креда | | 20.01 |
| Утв. | | Матвеев | | 18.02 |

Н924-00-001

Вставка

| Литер | Масса | Масштаб |
|---|---|---|
| | 2,4 | 1:5 |

Лист Листов

Пиломатериалы хвойных пород II сорта ГОСТ 8486-66

Учреждение ИГ-548 Ленинград

Копировал: Формат А3

Н924-00-000СБ

Альбом

Типовой проект (Серия 5.416-2 Выпуск 2)

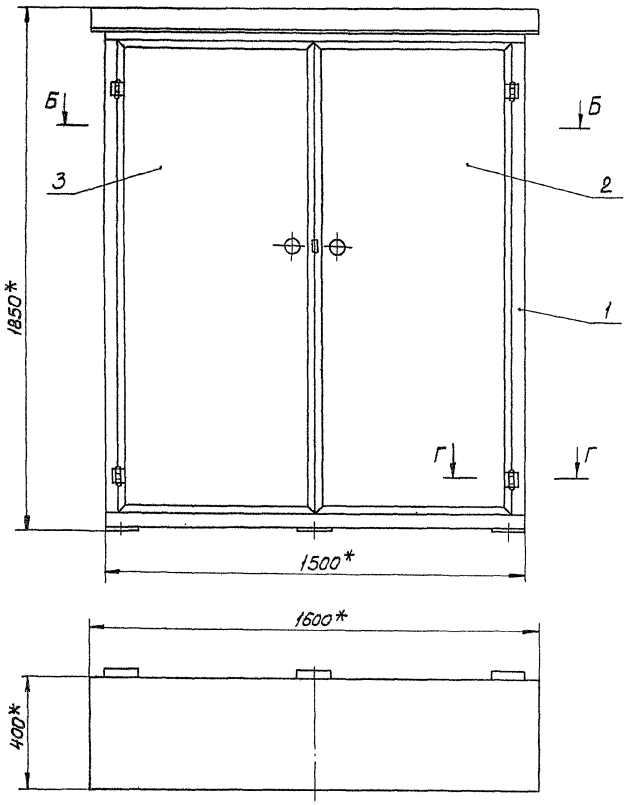


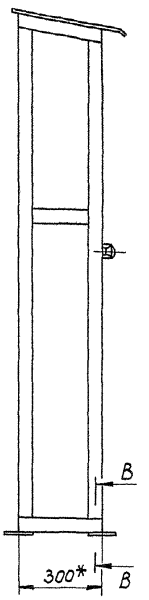


В-В
М1:2

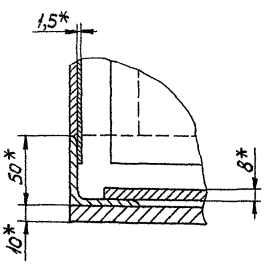


Б-Б

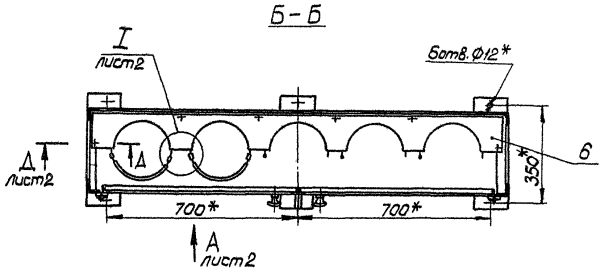


Г-Г
М1:2

1. *Размеры для справок.
2. Предельные отклонения размеров $\pm\frac{JT14}{2}$.
3. Покрытие: Грунт ГФ-0119 ГОСТ 23343-78.
Эмаль ПФ-115, в 2 слоя, серая ГОСТ 6631-74.

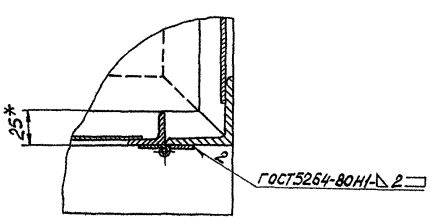


| | | | | | | | | |
|---|---|---|---|---|---|---|---|---|
| | | | | | Н924-00-000СБ | | | |
| Изм. | Лист | № докум. | Подпись | Дата | Шкаф для кислородных баллонов | Лит. | Масса | Масштаб |
| Разраб. | | Хаирова | Хаирова | 20.01 | | | 170 | 1:10 |
| Пров. | | Кредо | Кредо | 20.01 | | Лист 1 | Листов 2 | |
| Н.контр. | | Кредо | Кредо | 20.01 | | Учреждение ИГ-548 Ленинград | | |
| Утв. | | Матвеев | Матвеев | 20.02 | | | | |

Копировал: [illegible]

Формат А2

Инв. № подл. | Подпись и дата | Взам. инв. № | Инв. № дубл. | Подпись и дата

Альбом

Типовой проект (Серия 5.416-2 Выпуск 2)

Н924-00-00005

Вид А лист1

Створка паз.3 не показана

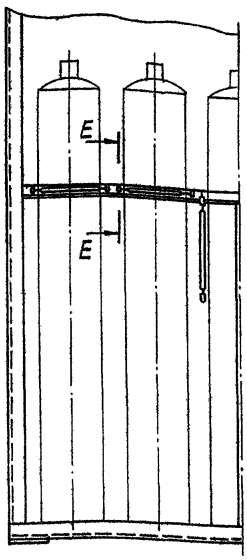


Е-Е
М1:1

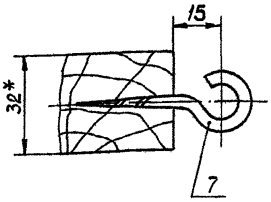


Д-Д лист1
М1:1

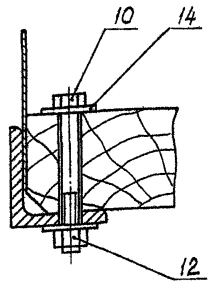


I
М1:1
Лист1

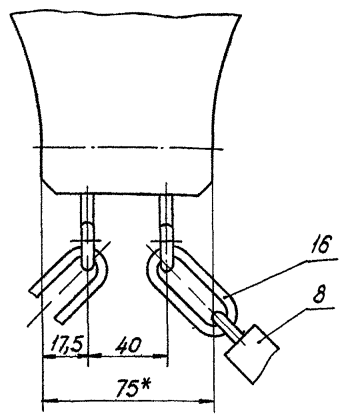


| Изм. | Лист | № докум. | Подпись | Дата |
|---|---|---|---|---|
| Разраб. | | Хаирова | | 20.01 |
| Пров. | | Кредо | | 2001 |
| Н.контр. | | Кредо | | 20.01 |
| Утв. | | Матвеев | | 20.01 |

Н924-00-000 СБ

Шкаф для кислородных баллонов

| Лит. | Масса | Масштаб |
|---|---|---|
| | — | 1:11 |
| Лист 2 | Листов 2 | |

Учреждение ИГ-548 Ленинград

Копировал:

Формат А3

| Формат | Зона | Поз. | Обозначение | Наименование | Кол. | Примеч. |
|---|---|---|---|---|---|---|
| | | | | Документация | | |
| А2 | | | Н924-01-000 СБ | Сборочный чертеж | | |
| | | | | Детали | | |
| А3 | | 1 | Н924-01-001 | Стойка | 1 | |
| | | 2 | -01 | Стойка | 1 | |
| | | 3 | Н924-01-002 | Стойка | 1 | |
| | | 4 | -01 | Стойка | 1 | |
| А4 | | 5 | Н924-01-003 | Козырек | 1 | |
| А4 | | 6 | Н924-01-004 | Боковина | 2 | |
| А3 | | 7 | Н924-01-005 | Уголок | 1 | |
| | | 8 | -01 | Уголок | 1 | |
| А3 | | 9 | Н924-01-006 | Уголок | 1 | |
| А3 | | 10 | Н924-01-007 | Ребро | 1 | |
| | | 11 | -01 | Ребро | 1 | |
| А4 | | 12 | Н924-01-008 | Планка | 2 | |
| А3 | | 13 | Н924-01-009 | Уголок | 1 | |
| | | 14 | -01 | Уголок | 2 | |
| А4 | | 15 | Н924-01-010 | Пятф | 6 | |

Инв.№подл. | Подпись и дата | Взам.инв.№ | Инв.№дубл. | Подпись и дата

| Изм. | Лист | № докум. | Подпись | Дата |
|---|---|---|---|---|
| Разраб. | | Хаирова | | 20.01 |
| Пров. | | Кредо | | 2001 |
| Н.контр. | | Кредо | | 20.01 |
| Утв. | | Матвеев | | 20.01 |

Н924-01-000

Каркас

| Литера | Лист | Листов |
|---|---|---|
| | 1 | 2 |

Учреждение ИГ-548 Ленинград

Копировал:

Формат А4

| Формат | Зона | Поз. | Обозначение | Наименование | Кол. | Примеч. |
|---|---|---|---|---|---|---|
| | | | | Лист Б1,5 ГОСТ 19903-74 / Ст3 ГОСТ 16523-70 | | |
| Б4 | | 17 | Н924-01-011 | Боковина | | |
| | | | | 1050×220 h16 | 2 | 2,7кг |
| Б4 | | 18 | Н924-01-012 | Стенка задняя | | |
| | | | | 695×670 h16 | 2 | 5,5кг |
| Б4 | | 19 | Н924-01-013 | Стенка задняя | | |
| | | | | 1050×695 h16 | 2 | 8,6кг |
| | | | | Полоса 4×50 ГОСТ 103-76 / Ст3 ГОСТ 535-79 | | |
| Б4 | | 20 | Н924-01-014 | Стяжка | | |
| | | | | L=648 h16 | 1 | 1,0кг |
| Б4 | | 21 | Н924-01-015 | Стяжка | | |
| | | | | L=1040 h16 | 1 | 1,63кг |
| Б4 | | 22 | Н924-01-016 | Пластина | | |
| | | | | Лист Б8 ГОСТ 19903-74 / Ст3 ГОСТ 14637-79 | | |
| | | | | 1450×250 h16 | 1 | 22,8кг |

Инв.№подл. | Подпись и дата | Взам.инв.№ | Инв.№дубл. | Подпись и дата

| Изм. | Лист | № докум. | Подпись | Дата |
|---|---|---|---|---|

Н924-01-000

Лист 2

Копировал:

Формат А4

Н924-01-000СБ

Альбом

Типовой проект Серия 5.416-2 Выпуск 2)

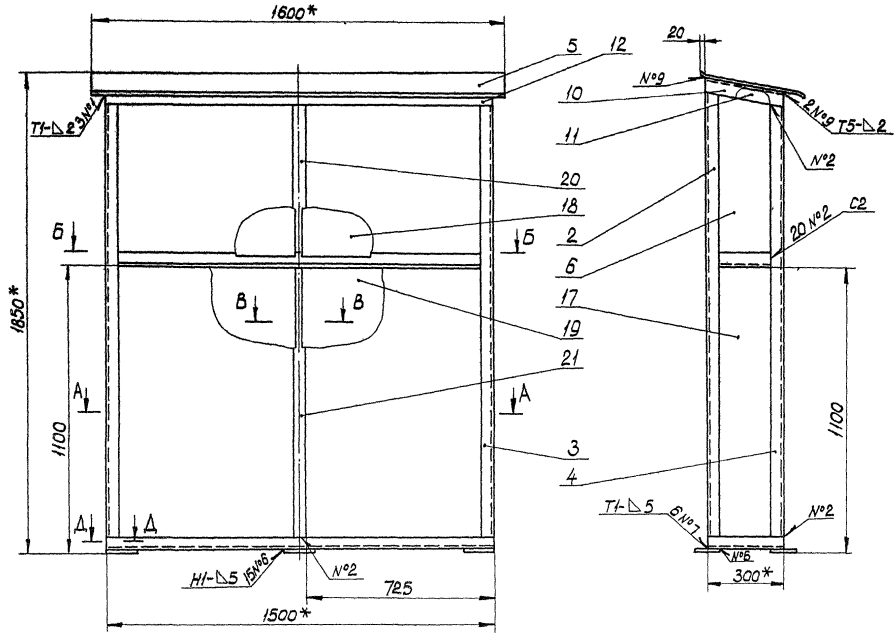


А-А

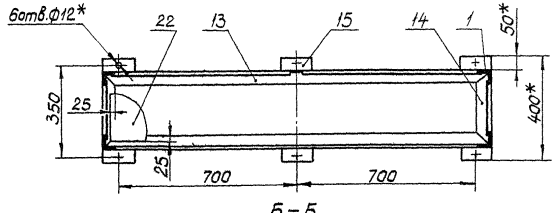


В-В
М1 2

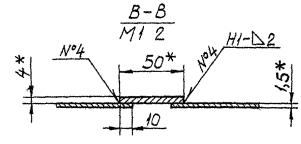


Д-Д
М1:2

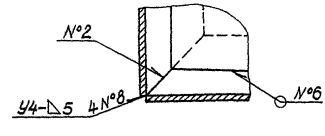


Б-Б

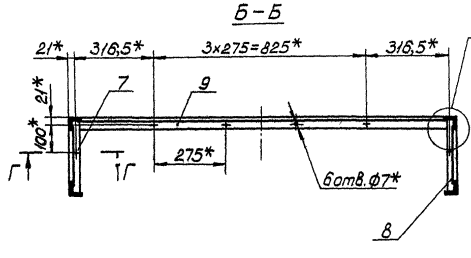


1.* Размеры для справок.

2. Неуказанные предельные отклонения размеров $h14, \pm\frac{JT14}{2}$.

3. Шероховатость поверхностей обрезных кромок — $\overset{80}{\nabla}$, остальных $\nabla$.

4. Сварные швы с №1 по №8 по гост 5264-80. Сварные швы №9 по гост 11534-75.

I
М1:2

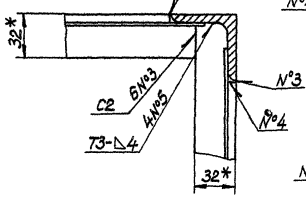


Г-Г
М1:1

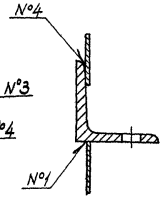


| | | | | | | | |
|---|---|---|---|---|---|---|---|
| | | | | Н924-01-000 СБ | | | |
| Изм. | Лист | № докум. | Подпись | Дата | Каркас | Лит. | Масса | Масштаб |
| Разраб. | | Хаирова | Хаирова | 20.01 | | | 130 | 1:10 |
| Пров. | | Кредо | Кредо | 20.01 | | Лист | Листов 1 | |
| Н.контр. | | Кредо | Кредо | 20.01 | | Учреждение ИГ-548 Ленинград | | |
| Утв. | | Матвеев | Матвеев | 18.02 | | | | |

Копировал: Формат А2

Инв.№ подл. | Подпись и дата | Взам.инв.№ | Инв.№ дубл. | Подпись и дата

Типовой проект (Серия 5.416-2 Выпуск 2) Альбом

## Н924-01-001

Н924-01-001 – изображено

-01 – зеркальное отражение

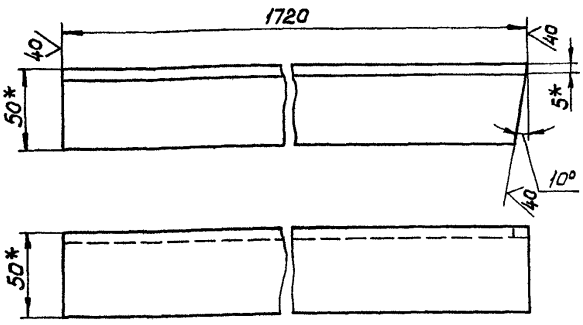


1. * Размеры для справок.
2. Предельные отклонения размеров h14.

| Изм | Лист | № докум. | Подпись | Дата | Н924-01-001 | Литера | Масса | Масштаб |
|---|---|---|---|---|---|---|---|---|
| Разраб. | | Хаирова | Хаирова | 20.01 | Стойка | | 6,5 | 1:2 |
| Пров. | | Кредо | Кредо | 20.01 | | Лист | Листов 1 | |
| Н.контр. | | Кредо | Кредо | 20.01 | Уголок Б-50×50×5 ГОСТ 8509-72 / Ст3 ГОСТ 535-79 | Учреждение ИГ-548 Ленинград | | |
| Утв. | | Матвеев | Матвеев | 18.02 | | | | |

Копировал: Формат А4

## Н924-01-002

Н924-01-002 – изображено

-01 – зеркальное отражение

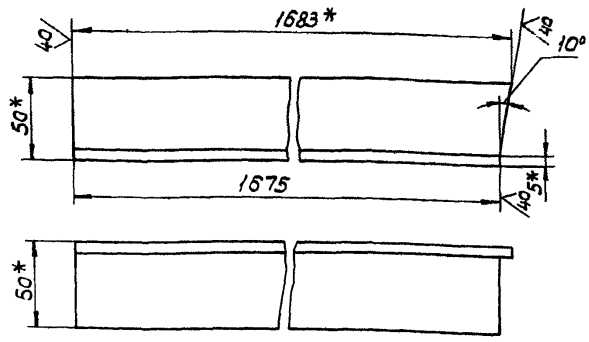


1. * Размеры для справок.
2. Предельные отклонения размеров h14.

| Изм | Лист | № докум. | Подпись | Дата | Н924-01-002 | Литера | Масса | Масштаб |
|---|---|---|---|---|---|---|---|---|
| Разраб. | | Хаирова | Хаирова | 20.01 | Стойка | | 6,3 | 1:2 |
| Пров. | | Кредо | Кредо | 20.01 | | Лист | Листов 1 | |
| Н.контр. | | Кредо | Кредо | 20.01 | Уголок Б-50×50×5 ГОСТ 8509-72 / Ст3 ГОСТ 535-79 | Учреждение ИГ-548 Ленинград | | |
| Утв. | | Матвеев | Матвеев | 18.02 | | | | |

Копировал: Формат А4

## Н924-01-003

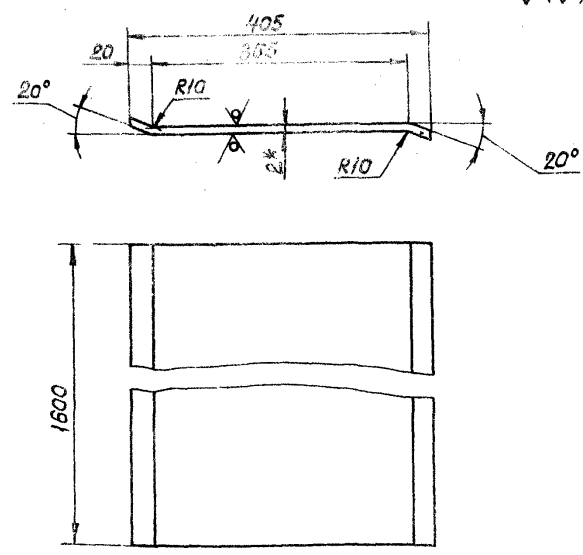


1. * Размеры для справок.
2. Предельные отклонения размеров h14, $\pm \frac{JT14}{2}$.

| Изм | Лист | № докум. | Подпись | Дата | Н924-01-003 | Литера | Масса | Масштаб |
|---|---|---|---|---|---|---|---|---|
| Разраб. | | Хаирова | Хаирова | 20.01 | Козырек | | 109 | 1:5 |
| Пров. | | Кредо | Кредо | 20.01 | | Лист | Листов 1 | |
| Н.контр. | | Кредо | Кредо | 20.01 | Лист Б2 ГОСТ 19903-74 / Ст3 ГОСТ 16523-70 | Учреждение ИГ-548 Ленинград | | |
| Утв. | | Матвеев | Матвеев | | | | | |

Копировал: Формат А4

## Н924-01-004

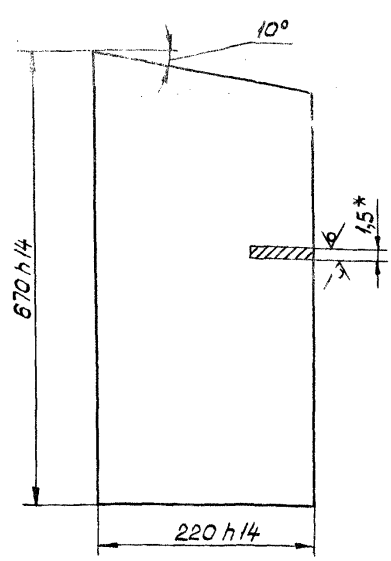


* Размер для справок.

| Изм | Лист | № докум. | Подпись | Дата | Н924-01-004 | Литера | Масса | Масштаб |
|---|---|---|---|---|---|---|---|---|
| Разраб. | | Хаирова | Хаирова | 20.01 | Боковина | | 17 | 1:5 |
| Пров. | | Кредо | Кредо | 20.01 | | Лист | Листов 1 | |
| Н.контр. | | Кредо | Кредо | 20.01 | Лист Б1,5 ГОСТ 19903-74 / Ст3 ГОСТ 16523-70 | Учреждение ИГ-548 Ленинград | | |
| Утв. | | Матвеев | Матвеев | 18.02 | | | | |

Копировал: Формат А4

Альбом

Типовой проект (Серия 5.416-2 Выпуск 2)

Инв.№ подл. | Подпись и дата | Взам. инв.№ | Инв.№ дубл. | Подпись и дата

Н924-01-005

Н924-01-005 — изображена

-01 - зеркальное отражение

40 (V)

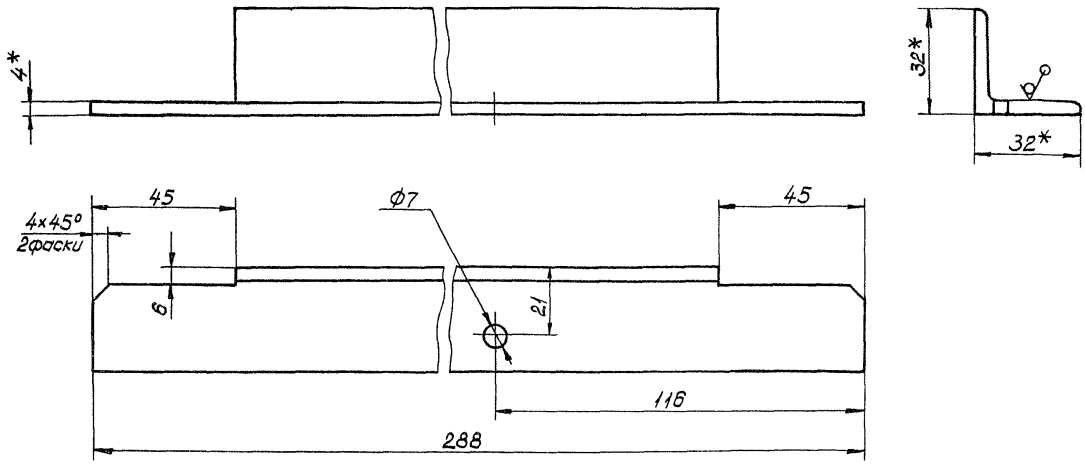


1. * Размеры для справок.

2. Предельные отклонения размеров H14, h14, $\pm \frac{JT14}{2}$.

| Изм. | Лист | № докум. | Подпись | Дата |
|---|---|---|---|---|
| Разраб. | | Хаирова | | 20.01 |
| Пров. | | Крева | | 20.01 |
| Н. контр. | | Крева | | 20.01 |
| Утв. | | Матвеев | | 18.02 |

Н924-01-005

Уголок

| Литера | Масса | Масштаб |
|---|---|---|
| | 0,5 | 1:1 |

Лист | Листов 1

Уголок Б-32×32×4 ГОСТ 8509-72 / Ст3 ГОСТ 535-79

Учреждение ИГ-548 Ленинград

Копировал

Формат А3

Н924-01-006

40 (V)

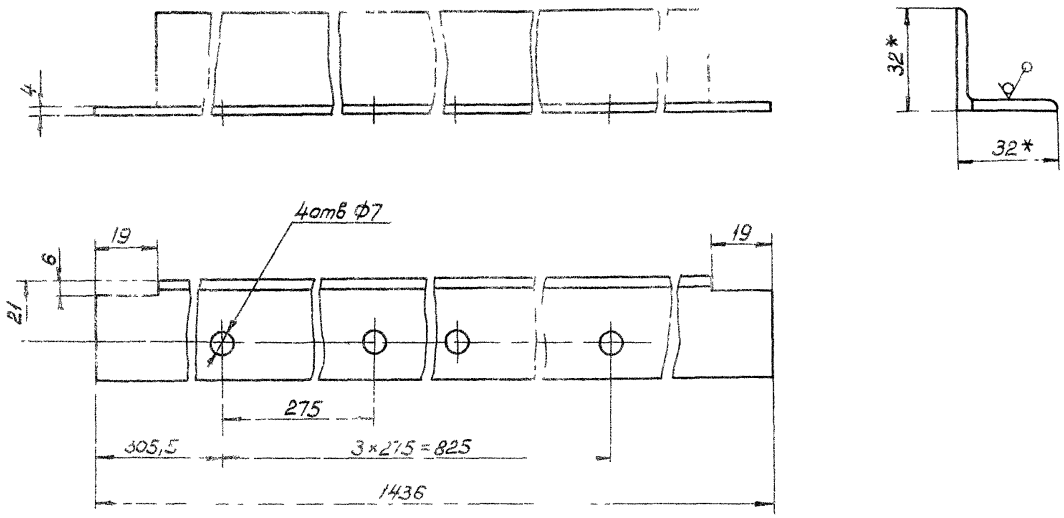


1. * Размеры для справок.

2. Предельные отклонения размеров H14, h14, $\pm \frac{JT14}{2}$.

| Изм. | Лист | № докум. | Подпись | Дата |
|---|---|---|---|---|
| Разраб. | | Хаирова | | 20.01 |
| Пров. | | Крева | | 20.01 |
| Н. контр. | | Крева | | 20.01 |
| Утв. | | Матвеев | | 18.02 |

Н924-01-006

Уголок

| Литера | Масса | Масштаб |
|---|---|---|
| | 2,7 | 1:1 |

Лист | Листов 1

Уголок Б-32×32×4 ГОСТ 8509-72 / Ст3 ГОСТ 535-79

Учреждение ИГ-548 Ленинград

Копировал

Формат А3

Альбом

Типовой проект (Серия 5.415-2 Выпуск 2)

Инв. № подл. | Подпись и дата | Взам. инв. № | Инв. № дубл. | Подпись и дата

Н924-01-007

Н924-01-007 - изображено

-01- зеркальное отражение

40 (М)

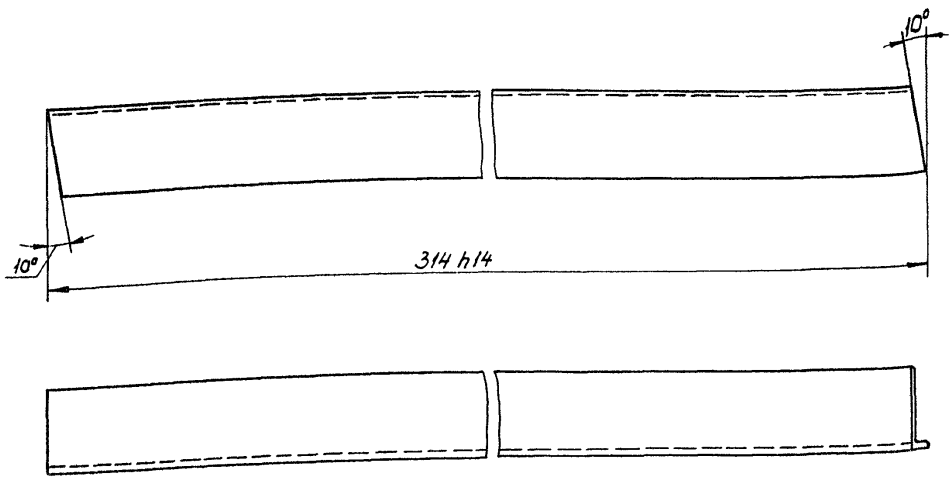


* Размеры для справок.

| Изм. | Лист | № докум. | Подпись | Дата |
|---|---|---|---|---|
| Разраб. | | Хаирова | | 20.04 |
| Пров. | | Кредо | | 20.04 |
| Н. контр. | | Кредо | | 20.04 |
| Утв. | | Матвеев | | 20.04 |

Н924-01-007

Скоба

Полоса 5×50 ГОСТ 103-76 / Ст3 ГОСТ 535-79

| Литера | Масса | Масштаб |
|---|---|---|
| | 1,15 | 1:2 |

Лист | Листов 1

Учреждение ИГ-548

Ленинград

Копировал | Формат А3

Н924-00-002

40 (М)

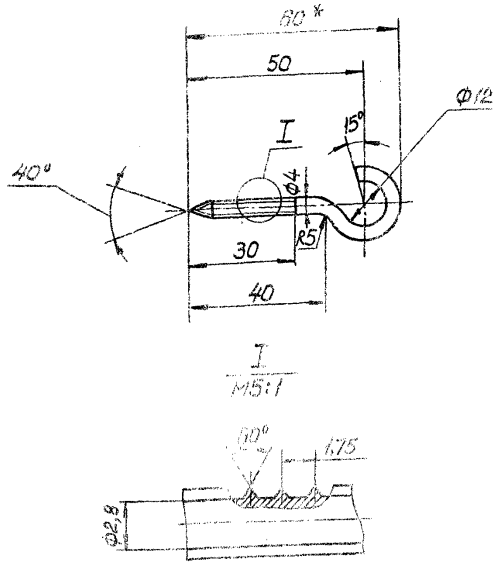


1. * Размер для справок.
2. Предельные отклонения размеров h14, $\pm\frac{IT14}{2}$.
3. Развернутая длина 70 мм.

| Изм. | Лист | № докум. | Подпись | Дата |
|---|---|---|---|---|
| Разраб. | | Хаирова | | 20.04 |
| Пров. | | Кредо | | 20.04 |
| Н. контр. | | Кредо | | 20.04 |
| Утв. | | Матвеев | | 20.04 |

Н924-00-002

Крючок

Ст3 ГОСТ 380-71

| Литера | Масса | Масштаб |
|---|---|---|
| | 0,01 | 1:1 |

Лист | Листов 1

Учреждение ИГ-548

Ленинград

Копировал | Формат А4

Н924-01-008

40 (М)

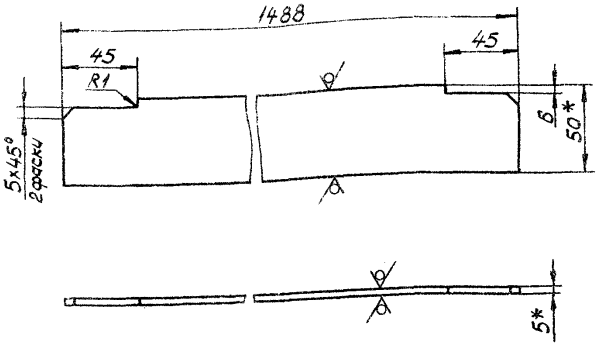


1. * Размеры для справок.
2. Предельные отклонения размеров h14, $\pm\frac{IT14}{2}$.

| Изм. | Лист | № докум. | Подпись | Дата |
|---|---|---|---|---|
| Разраб. | | Хаирова | | 20.04 |
| Пров. | | Кредо | | 20.04 |
| Н. контр. | | Кредо | | 20.04 |
| Утв. | | Матвеев | | 20.04 |

Н924-01-008

Пластина

Полоса 5×50 ГОСТ 103-76 / Ст3 ГОСТ 535-79

| Литера | Масса | Масштаб |
|---|---|---|
| | 2,7 | 1:2 |

Лист | Листов 1

Учреждение ИГ-548

Ленинград

Копировал | Формат А4

Альбом
Типовой проект (Серия 5.4.16-2 Выпуск 2)

Инв.№ подл. | Подп. и дата | Взам.инв.№ | Инв.№ дубл. | Подп. и дата

Н924-01-009

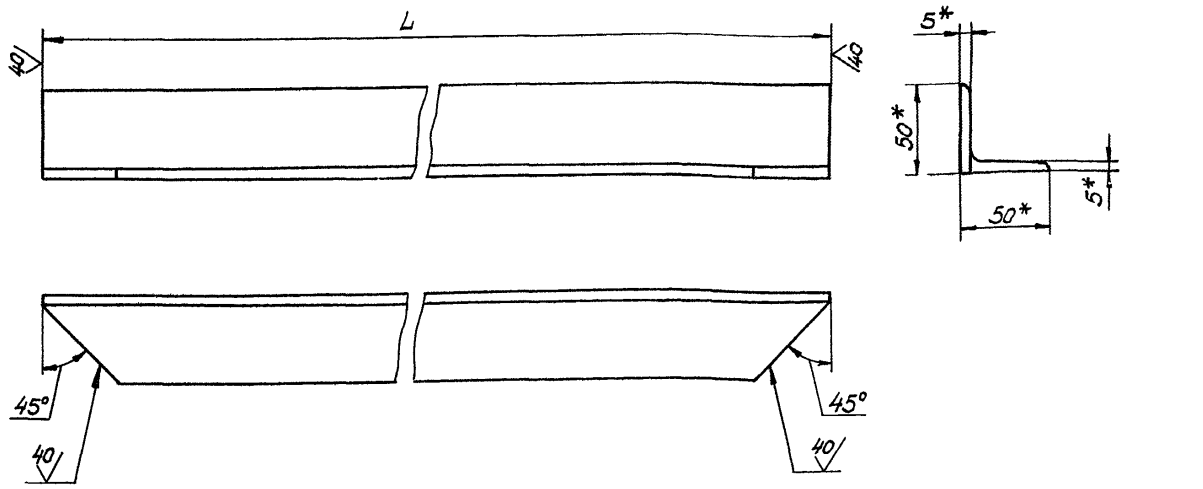


1. * Размеры для справок.
2 Предельные отклонения размеров h 14.

| Обозначение | L, мм | Масса кг |
|---|---|---|
| Н924-01-004 | 1490 | 5,6 |
| -01 | 295 | 1,2 |

| Изм. | Лист | № докум. | Подпись | Дата | Н924-01-009 | | | |
|---|---|---|---|---|---|---|---|---|
| Разраб. | | Хаирова | | 20.01 | Уголок | Лит. | Масса | Масштаб |
| Пров. | | Кредо | | 20.01 | | | см. табл. | 1:2 |
| | | | | | | Лист | Листов 1 | |
| Н.контр. | | Кредо | | 20.01 | Уголок 5-50×50×5 ГОСТ 8509-72 / Ст3 ГОСТ 535-79 | Учреждение ИГ-548 Ленинград | | |
| Утв. | | Матвеев | | 14.02 | | | | |

Копировал: Формат А3

Н924-01-010

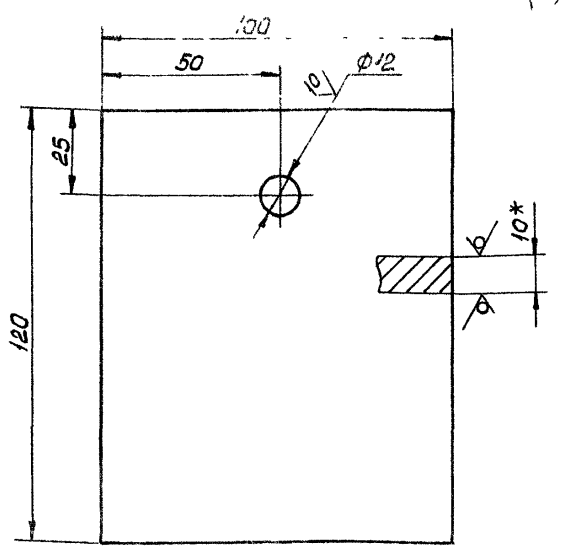


1. * Размер для справок.
2. Предельные отклонения размеров H14, h14, $\pm \frac{IT14}{2}$.

| Изм. | Лист | № докум. | Подпись | Дата | Н924-01-010 | | | |
|---|---|---|---|---|---|---|---|---|
| Разраб. | | Хаирова | | 20.01 | Пята | Лит. | Масса | Масштаб |
| Пров. | | Кредо | | 20.01 | | | 0,94 | 1:1 |
| | | | | | | Лист | Листов 1 | |
| Н.контр. | | Кредо | | 20.01 | Лист Б10 ГОСТ 19903-74 / Ст3 ГОСТ 14637-75 | Учреждение ИГ-548 Ленинград | | |
| Утв. | | Матвеев | | 14.02 | | | | |

Копировал: Формат А4

| Формат | Зона | Поз. | Обозначение | Наименование | Кол. | Примеч. |
|---|---|---|---|---|---|---|
| | | | | Документация | | |
| А3 | | | Н924-02-000 СБ | Сборочный чертеж | | |
| | | | | Сборочные единицы | | |
| А4 | | 1 | Н924-02-100 | Петля | 2 | |
| | | | | Детали | | |
| А4 | | 2 | Н924-02-001 | Ушко | 1 | |
| А3 | | 3 | Н924-02-002 | Уголок | 2 | |
| | | 4 | -01 | Уголок | 2 | |
| А4 | | 5 | Н924-02-003 | Ручка | 1 | |
| А4 | | 6 | Н924-02-004 | Лист | 1 | |

| Изм. | Лист | № докум. | Подпись | Дата | Н924-02-000 | | | |
|---|---|---|---|---|---|---|---|---|
| Разраб. | | Хаирова | | 20.01 | Створка | Лит. | Лист | Листов |
| Пров. | | Кредо | | 20.01 | | | 1 | |
| Н.контр. | | Кредо | | 20.01 | | Учреждение ИГ-548 Ленинград | | |
| Утв. | | Матвеев | | 14.02 | | | | |

Копировал: Формат А4

Типовой проект (Серия 5.416-2 Выпуск 2)

Инв.№ подл. | Подпись и дата | Взам. инв.№ | Инв.№ дубл. | Подпись и дата

Н924-02-000СБ

Н924-02-000СБ – изображено

-01 – зеркальное отражение

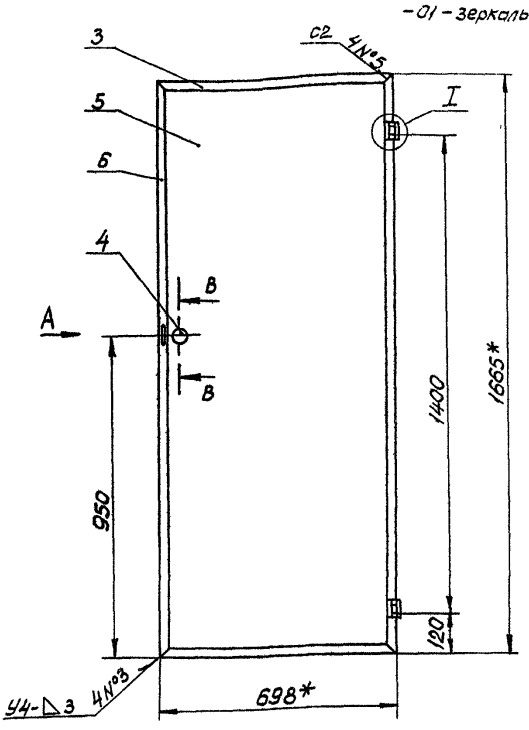


I
М1:2

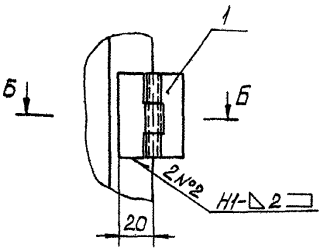


Вид А
М1:1

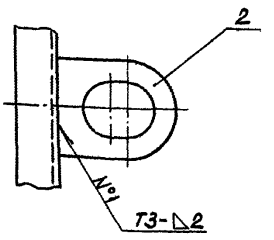


Б – Б
М1:2

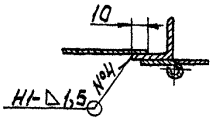


В – В
М1:1

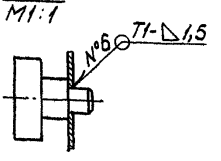


1. *Размеры для справок.
2. Предельные отклонения размеров $\pm \frac{JT14}{2}$.
3. Сварные швы по ГОСТ 5264-80.
   Электроды Э42 ГОСТ 9467-75.

| | | | | | | | |
|---|---|---|---|---|---|---|---|
| Изм. | Лист | № докум. | Подпись | Дата | Н924-02-000СБ | | |
| Разраб. | | Хаирова | | 20.01 | Створка | Литера | Масса | Масштаб |
| Пров. | | Кредо | | 20.01 | | | 18,5 | 1:10 |
| Н.контр. | | Кредо | | 20.01 | | Лист | Листов 1 |
| Утв. | | Матвеев | | 18.02 | | Учреждение ИГ-548 Ленинград |

Копировал: Формат А3

Н924-02-001

20 (V)

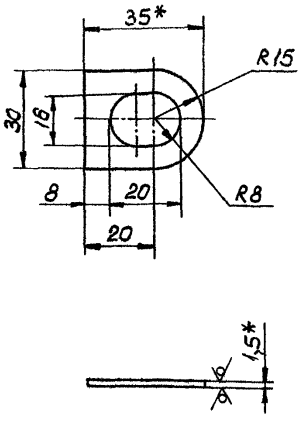


1. *Размеры для справок.
2. Предельные отклонения размеров $H14, h14, \pm \frac{JT14}{2}$.

| | | | | | | | |
|---|---|---|---|---|---|---|---|
| Изм. | Лист | № докум. | Подпись | Дата | Н924-02-001 | | |
| Разраб. | | Хаирова | | 20.01 | Ушко | Литера | Масса | Масштаб |
| Пров. | | Кредо | | 20.01 | | | 0,01 | 1:1 |
| Н.контр. | | Кредо | | 20.01 | | Лист | Листов 1 |
| Утв. | | Матвеев | | 18.02 | Лист Б1,5 ГОСТ 19903-74 / Ст3 ГОСТ 16523-70 | Учреждение ИГ-548 Ленинград |

Копировал: Формат А4

| Формат | Зона | Поз. | Обозначение | Наименование | Кол. | Примеч. |
|---|---|---|---|---|---|---|
| | | | | **Документация** | | |
| А4 | | | Н924-02-100 СБ | Сборочный чертеж | | |
| | | | | **Детали** | | |
| А4 | | 1 | Н924-02-101 | Петля левая | 1 | |
| А4 | | 2 | Н924-02-102 | Петля правая | 1 | |
| А4 | | 3 | Н924-02-103 | Ось | 1 | |

| | | | | | | | |
|---|---|---|---|---|---|---|---|
| Изм. | Лист | № докум. | Подпись | Дата | Н924-02-100 | | |
| Разраб. | | Хаирова | | 20.01 | Петля | Литера | Лист | Листов 1 |
| Пров. | | Кредо | | 20.01 | | Учреждение ИГ-548 Ленинград |
| Н.контр. | | Кредо | | 20.01 | | |
| Утв. | | Матвеев | | 18.02 | | |

Копировал: Формат А4

Альбом

Типовой проект (Серия 5.416-2 Выпуск 2)

Инв.№подл. | Подпись и дата | Взам.инв.№ | Инв.№дубл. | Подпись и дата

## Н924-02-100СБ

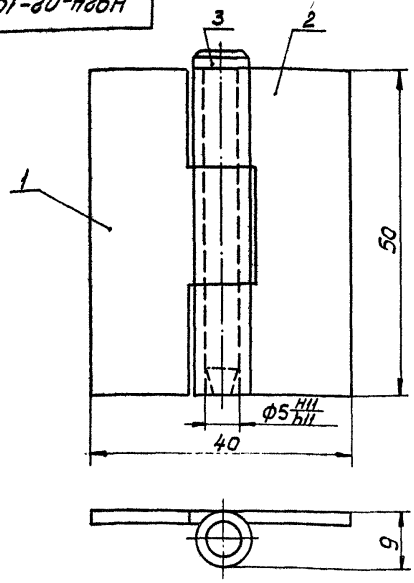


Размеры для справок.

| Изм. | Лист | № докум. | Подпись | Дата |
|---|---|---|---|---|
| Разраб. | | Хаирова | | 20.01 |
| Пров. | | Кредо | | 20.01 |
| Н.контр. | | Кредо | | 20.01 |
| Утв. | | Матвеев | | 14.02 |

Н924-02-100 СБ

Петля

| Литера | Масса | Масштаб |
|---|---|---|
| | 0,048 | 2:1 |

Лист | Листов 1

Учреждение ИГ-548 Ленинград

Копировал: Формат А4

## Н924-02-101

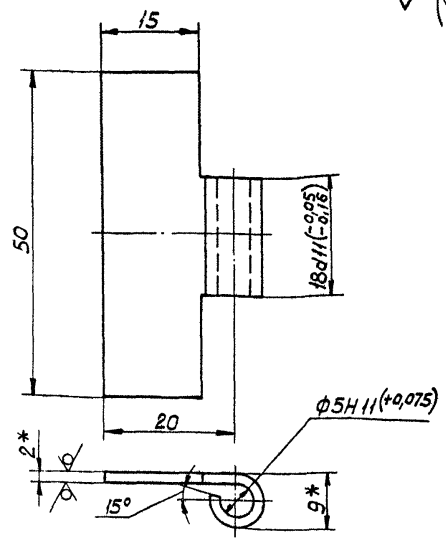


1.* Размеры для справок.

2. Неуказанные предельные отклонения размеров $h14, \pm \frac{JT14}{2}$.

3. Развернутая длина 38 мм.

| Изм. | Лист | № докум. | Подпись | Дата |
|---|---|---|---|---|
| Разраб. | | Хаирова | | 20.01 |
| Пров. | | Кредо | | 20.01 |
| Н.контр. | | Кредо | | 20.01 |
| Утв. | | Матвеев | | 20.01 |

Н924-02-101

Петля левая

| Литера | Масса | Масштаб |
|---|---|---|
| | 0,016 | 1:1 |

Лист | Листов 1

Б2 ГОСТ 19903-74 / Ст3 ГОСТ 16523-70

Учреждение ИГ-548 Ленинград

Копировал: Формат А4

## Н924-02-102

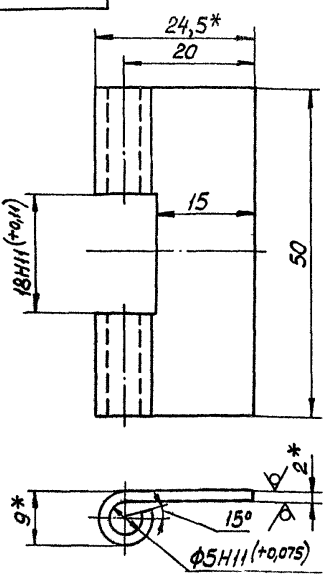


1.*Размеры для справок.

2. Неуказанные предельные отклонения размеров $h14, \pm \frac{JT14}{2}$.

3. Развернутая длина 38 мм.

| Изм. | Лист | № докум. | Подпись | Дата |
|---|---|---|---|---|
| Разраб. | | Хаирова | | 20.01 |
| Пров. | | Кредо | | 20.01 |
| Н.контр. | | Кредо | | 20.01 |
| Утв. | | Матвеев | | 20.01 |

Н924-02-102

Петля правая

| Литера | Масса | Масштаб |
|---|---|---|
| | 0,022 | 1:1 |

Лист | Листов 1

Лист Б2 ГОСТ 19903-74 / Ст3 ГОСТ 16523-70

Учреждение ИГ-548 Ленинград

Копировал: Формат А4

## Н924-02-103

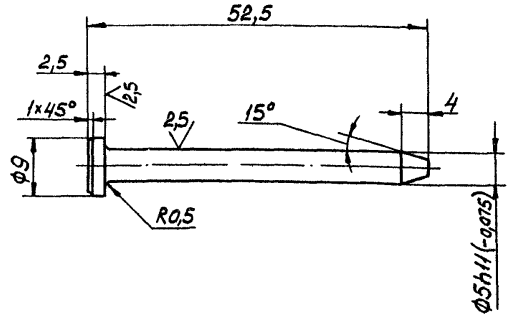


Неуказанные предельные отклонения размеров $h14, \pm \frac{JT14}{2}$.

| Изм. | Лист | № докум. | Подпись | Дата |
|---|---|---|---|---|
| Разраб. | | Хаирова | | 20.01 |
| Пров. | | Кредо | | 20.01 |
| Н.контр. | | Кредо | | 20.01 |
| Утв. | | Матвеев | | 20.01 |

Н924-02-103

Ось

| Литера | Масса | Масштаб |
|---|---|---|
| | 0,01 | 2:1 |

Лист | Листов 1

Сталь 35 ГОСТ 1050-74

Учреждение ИГ-548 Ленинград

Копировал: Формат А4

Альбом

Типовой проект (Серия 5.416-2 Выпуск 2)

Инв.№ подл. | Подпись и дата | Взам.инв.№ | Инв.№ дубл. | Подпись и дата

## Н924-02-002

40 (V)

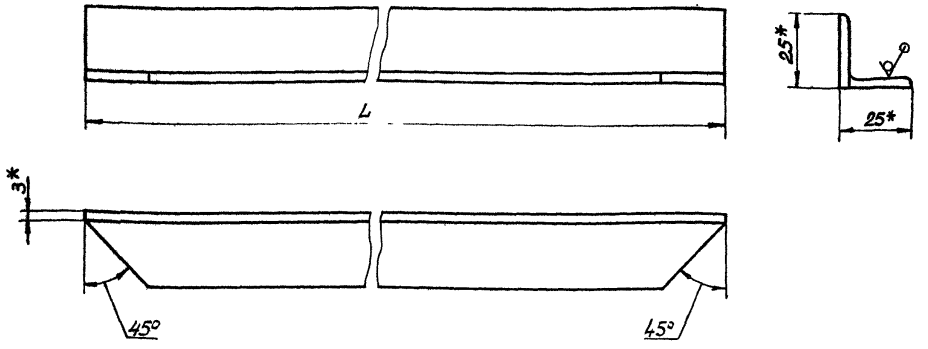


| Обозначение | L, мм | Масса кг |
|---|---|---|
| Н924-02-002 | 692 | 0,8 |
| -01 | 1659 | 1,9 |

1. * Размеры для справок.

2. Предельные отклонения размеров h14.

| Изм. | Лист | № докум. | Подпись | Дата | Н924-02-002 | | | |
|---|---|---|---|---|---|---|---|---|
| Разраб. | | Хаирова | Хаирова | 20.01 | Уголок | Литера | Масса | Масштаб |
| Пров. | | Кредо | Кредо | 20.01 | | | см. табл. | 1:1 |
| Н.контр. | | Кредо | Кредо | 20.01 | Уголок Б-25×25×3 ГОСТ 8509-72 / Ст3 ГОСТ 535-79 | Лист | Листов 1 | |
| Утв. | | Матвеев | Матвеев | 14.02 | | Учреждение ИГ-548 Ленинград | | |

Копировал: Формат А3

## Н924-02-003

10 (V)

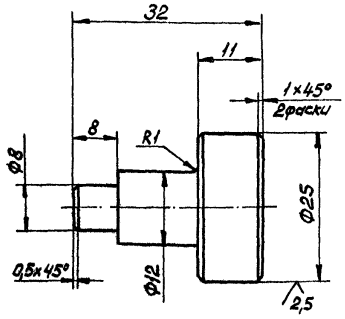


Предельные отклонения размеров H14, h14, $\pm\frac{JT14}{2}$.

| Изм. | Лист | № докум. | Подпись | Дата | Н924-02-003 | | | |
|---|---|---|---|---|---|---|---|---|
| Разраб. | | Хаирова | Хаирова | 20.01 | Ручка | Литера | Масса | Масштаб |
| Пров. | | Кредо | Кредо | 20.01 | | | 0,1 | 2:1 |
| Н.контр. | | Кредо | Кредо | 20.01 | Ст3 ГОСТ 380-71 | Лист | Листов 1 | |
| Утв. | | Матвеев | Матвеев | 14.02 | | Учреждение ИГ-548 Ленинград | | |

Копировал: Формат А4

## Н924-02-004

40 (V)

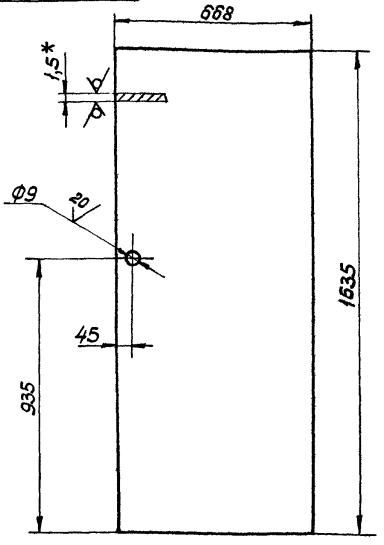


1. * Размеры для справок.

2. Предельные отклонения размеров H14, h14, $\pm\frac{JT14}{2}$.

| Изм. | Лист | № докум. | Подпись | Дата | Н924-02-004 | | | |
|---|---|---|---|---|---|---|---|---|
| Разраб. | | Хаирова | Хаирова | 20.01 | Лист | Литера | Масса | Масштаб |
| Пров. | | Кредо | Кредо | 20.01 | | | 12,8 | 1:10 |
| Н.контр. | | Кредо | Кредо | 20.01 | Лист Б15 ГОСТ 19903-74 / Ст3 ГОСТ 16523-70 | Лист | Листов 1 | |
| Утв. | | Матвеев | Матвеев | 14.02 | | Учреждение ИГ-548 Ленинград | | |

Копировал: Формат А4

Альбом
Типовой проект (Серия 5.419-2 Выпуск 2)

| № строки | Обозначение | Наименование | Куда входит: Обозначение | Куда входит: кол. | Общее кол. | Примечание |
|---|---|---|---|---|---|---|
| 1 | | | | | | |
| 2 | Н925-00-000 | Стеллаж с вращающимися полками | | | | |
| 3 | | | | | | |
| 4 | Н925-01-000 | Каркас | | 1 | 1 | |
| 5 | Н925-01-100 | Стойка | Н925-01-000 | 1 | 1 | |
| 6 | | | | | | |
| 7 | Н925-02-000 | Основание | | 1 | 1 | |
| 8 | | | | | | |
| 9 | Н925-03-000 | Стойка | | 1 | 1 | |
| 10 | | | | | | |
| 11 | | | | | | |
| 12 | | | | | | |
| 13 | | | | | | |
| 14 | | | | | | |
| 15 | | | | | | |
| 16 | | | | | | |
| 17 | | | | | | |
| 18 | | | | | | |
| 19 | | | | | | |
| 20 | | | | | | |
| 21 | | | | | | |
| 22 | | | | | | |
| 23 | | | | | | |
| 24 | | | | | | |
| 25 | | | | | | |
| 26 | | | | | | |

Инв. № подл. | Подпись и дата | Взам. инв. № | Инв. № дубл. | Подпись и дата

| | | | | | |
|---|---|---|---|---|---|
| | | | | Н925-00-000 ВС | |
| Разраб. | Ликашевич | | | Стеллаж с вращающимися полками | Лит. / Лист / Листов 1 |
| Пров. | Крева | | | Ведомость спецификаций | Учреждение ИГ-548 Ленинград |
| Н.контр. | Крева | | | | |
| Утв. | Матвеев | | | | |

Копировал: Формат А3

| № строки | Наименование | Код ОКП | Обозначение документа на поставку | Поставщик | Куда входит (обозначение) | Количество: на изделие | в комплекте | на регулир. | Всего | Примечание |
|---|---|---|---|---|---|---|---|---|---|---|
| 1 | | | | | | | | | | |
| 2 | Подшипники | | | | | | | | | |
| 3 | | | | | | | | | | |
| 4 | Подшипник 308 | | ГОСТ 8338-75 | | | 1 | | | 1 | |
| 5 | Подшипник 46308 | | ГОСТ 831-75 | | | 1 | | | 1 | |
| 6 | | | | | | | | | | |
| 7 | | | | | | | | | | |
| 8 | | | | | | | | | | |
| 9 | Крепежные изделия | | | | | | | | | |
| 10 | | | | | | | | | | |
| 11 | Болт М16×1.2.56 | | ГОСТ 7798-70 | | | 3 | | | 3 | |
| 12 | | | | | | | | | | |
| 13 | Гайка М8.5 | | ГОСТ 5915-70 | | | 3 | | | 3 | |
| 14 | М36.5 | | | | | 2 | | | 2 | |
| 15 | | | | | | | | | | |
| 16 | Шайба 6.65Г | | ГОСТ 6402-70 | | | 3 | | | 3 | |
| 17 | | | | | | | | | | |
| 18 | Шайба 36.02 | | ГОСТ 11371-78 | | | 1 | | | 1 | |
| 19 | | | | | | | | | | |
| 20 | Кольцо 1А40 | | ГОСТ 13940-68 | | | 1 | | | 1 | |
| 21 | | | | | | | | | | |
| 22 | | | | | | | | | | |
| 23 | | | | | | | | | | |
| 24 | | | | | | | | | | |
| 25 | | | | | | | | | | |

Инв. № подл. | Подпись и дата | Взам. инв. № | Инв. № дубл. | Подпись и дата

| | | | | | |
|---|---|---|---|---|---|
| | | | | Н925-00-000 ВП | |
| Разраб. | Ликашевич | | | Стеллаж с вращающимися полками | Лит. / Лист / Листов 1 |
| Пров. | Крева | | | Ведомость покупных изделий | Учреждение ИГ-548 Ленинград |
| Н.контр. | Крева | | | | |
| Утв. | Матвеев | | | | |

Копировал: Формат А3

Альбом
Типовой проект (Серия 5.416-2 Выпуск 2)

| Формат | Зона | Поз. | Обозначение | Наименование | Кол. | Примеч. |
|---|---|---|---|---|---|---|
| | | | | **Документация** | | |
| * | | | Н925-00-000СБ | Сборочный чертеж | | *А2, А3 |
| А3 | | | Н925-00-000ВС | Ведомость спецификаций | | |
| А3 | | | Н925-00-000ВП | Ведомость покупных изделий | | |
| | | | | **Сборочные единицы** | | |
| А4 | | 1 | Н925-01-000 | Каркас | 1 | |
| А4 | | 2 | Н925-02-000 | Основание | 1 | |
| А4 | | 3 | Н925-03-000 | Стойка | 1 | |
| | | | | **Детали** | | |
| А3 | | 4 | Н925-00-001 | Крышка | 1 | |
| | | | | **Стандартные изделия** | | |
| | | 5 | | Болт М16×1.2.56 ГОСТ 7798-70 | 3 | |
| | | 6 | | Гайка М16.5 ГОСТ 5915-70 | 3 | |
| | | 7 | | Гайка М36.5 ГОСТ 5915-70 | 2 | |
| | | 8 | | Шайба 6.65Г ГОСТ 6402-70 | 3 | |
| | | 9 | | Шайба 36.02 ГОСТ 11371-78 | 1 | |
| | | 10 | | Кольцо 1А40 ГОСТ 13940-68 | 1 | |
| | | 11 | | Подшипник 308 ГОСТ 8338-75 | 1 | |
| | | 12 | | Подшипник 46308 ГОСТ 831-75 | 1 | |

Инв. № подл. | Подпись и дата | Взам. инв. № | Инв. № дубл. | Подпись и дата

| Изм. | Лист | № докум. | Подпись | Дата |
|---|---|---|---|---|
| Разраб. | | Пукашевич | Пукашевич | 28.01 |
| Пров. | | Кредо | Кредо | 28.01 |
| Н. контр. | | Кредо | Кредо | 28.01 |
| Утв. | | Матвеев | Матвеев | 18.02 |

Н925-00-000

Стеллаж с вращающимися полками

| Литер | Лист | Листов |
|---|---|---|
| | 1 | 2 |

Учреждение ИГ-548 Ленинград

Копировал: Формат А4



Инв. № подл. | Подпись и дата | Взам. инв. № | Инв. № дубл. | Подпись и дата

Н925-00-000 Лист 2

Копировал: Формат А4

Н925-00-001

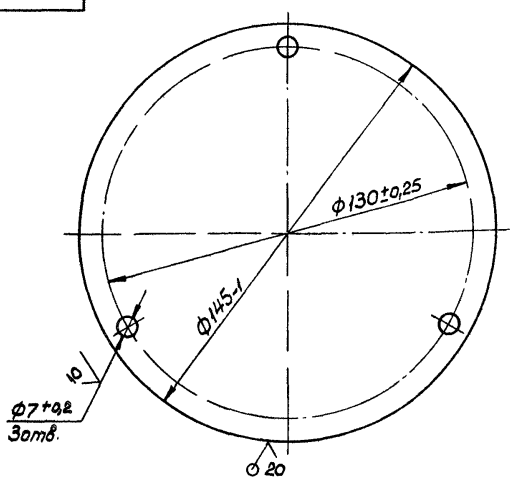


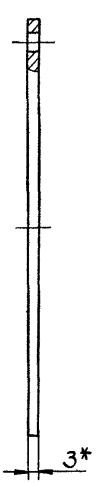


*Размер для справок.

| Изм. | Лист | № докум. | Подпись | Дата |
|---|---|---|---|---|
| Разраб. | | Пукашевич | Пукашевич | 28.01 |
| Пров. | | Кредо | Кредо | 28.01 |
| Н. контр. | | Кредо | Кредо | 28.01 |
| Утв. | | Матвеев | Матвеев | 18.02 |

Н925-00-001

Крышка

| Литера | Масса | Масштаб |
|---|---|---|
| | 0,04 | 1:5 |

Лист | Листов 1

Лист: Б3 ГОСТ 19903-74 / Ст3 ГОСТ 16523-70

Учреждение ИГ-548 Ленинград

Копировал: Формат А3

Инв. № подл. | Подпись и дата | Взам. инв. № | Инв. № дубл. | Подпись и дата

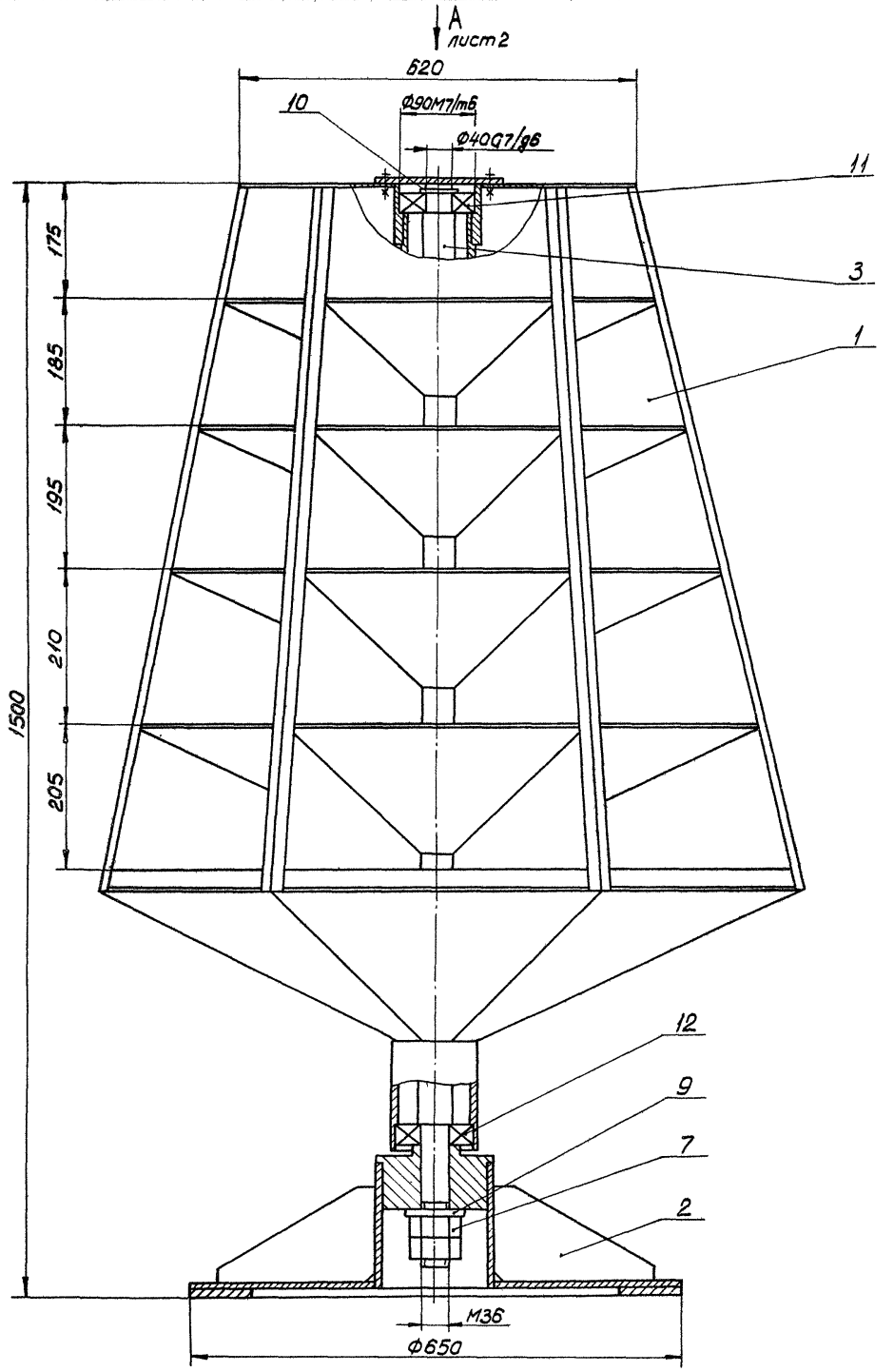


1. Размеры для справок.
2. При сборке подшипники смазать универсальной смазкой УС-1 ГОСТ 1033-79.
3. Покрытие: грунтовка ГФ-0119 ГОСТ 23343-78, эмаль НЦ-132П, в 2 слоя, светлозеленая ГОСТ 6631-74.

| | | | | | | | |
|---|---|---|---|---|---|---|---|
| Изм. | Лист | № докум. | Подпись | Дата | Н925-00-000 СБ | | |
| Разраб. | | Лукашевич | | 28.01 | Стеллаж с вращающимися полками | Лит. | Масса 170 | Масштаб 1:4 |
| Пров. | | Кредо | | 28.01 | | Лист 1 | Листов 2 | |
| Н.контр. | | Кредо | | 28.01 | | Учреждение ИГ-548 Ленинград | | |
| Утв. | | Матвеев | | 18.02 | | | | |

Копировал:

Формат А2

Инв. № подл. | Подпись и дата | Взам. инв. № | Инв. № дубл. | Подпись и дата

Альбом 4

Типовой проект (Серия 5.416-2 Выпуск 2)

Н925-00-000СБ

Вид А лист 1

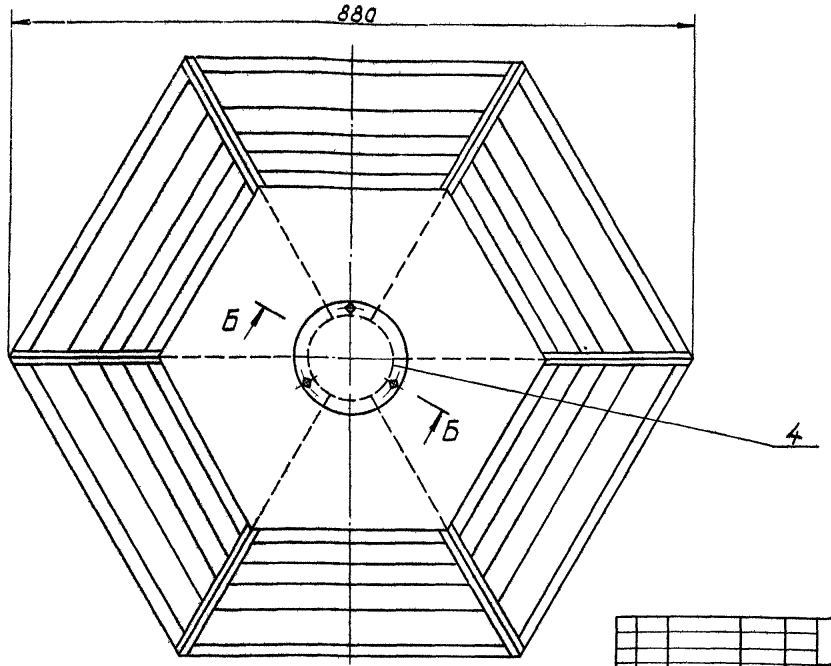


Б-Б повернуто
М1:1

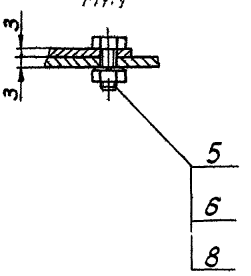


| | | | | | | | | |
|---|---|---|---|---|---|---|---|---|
| Изм. | Лист | № докум. | Подпись | Дата | Н925-00-000СБ | | | |
| Разраб. | | Лукашевич | Лукашевич | 28.01 | Стеллаж с вращающимися полками | Литера | Масса | Масштаб |
| Пров. | | Кредо | Кредо | 28.01 | | | — | — |
| Н.контр. | | Кредо | Кредо | 28.01 | | Лист 2 | Листов 2 | |
| Утв. | | Матвеев | Матвеев | 18.02 | | Учреждение ИГ-548 Ленинград | | |

Копировал

Формат А3

Н925-00-001

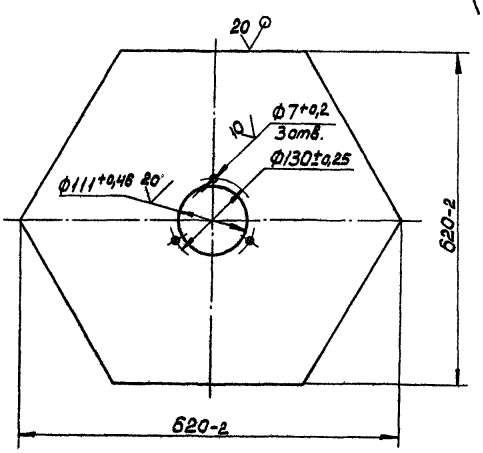


| | | | | | | | | |
|---|---|---|---|---|---|---|---|---|
| Изм. | Лист | № докум. | Подпись | Дата | Н925-01-001 | | | |
| Разраб. | | Лукашевич | Лукашевич | 28.01 | Крышка | Литера | Масса | Масштаб |
| Пров. | | Кредо | Кредо | 28.01 | | | 5,7 | 1:5 |
| Н.контр. | | Кредо | Кредо | 28.01 | Лист Б3 гост 19903-74 Ст3 гост 16523-70 | Лист | Листов 1 | |
| Утв. | | Матвеев | Матвеев | 18.02 | | Учреждение ИГ-548 Ленинград | | |

Копировал

Формат А4

| Формат | Зона | Поз. | Обозначение | Наименование | Кол. | Примеч. |
|---|---|---|---|---|---|---|
| | | | | Документация | | |
| А2 | | | Н925-01-000СБ | Сборочный чертеж | | |
| | | | | Сборочные единицы | | |
| А4 | | 1 | Н925-01-100 | Стойка | 1 | |
| | | | | Детали | | |
| А3 | | 2 | Н925-01-001 | Крышка | 1 | |
| А4 | | 3 | Н925-01-002 | Связь | 6 | |
| А4 | | 4 | Н925-01-003 | Ребро | 6 | |
| А3 | | 5 | Н925-01-004 | Полка | 6 | |
| | | 6 | -01 | Полка | 6 | |
| | | 7 | -02 | Полка | 6 | |
| | | 8 | -03 | Полка | 6 | |
| | | 9 | -04 | Полка | 6 | |
| БЧ | | 10 | Н925-01-005 | Бортик | | |
| | | | | Лист Б3 гост 19903-74 Ст3 гост 16523-70 | | |
| | | | | 30×410 h14 | 6 | 0,01 кг |

| | | | | | | | | |
|---|---|---|---|---|---|---|---|---|
| Изм. | Лист | № докум. | Подпись | Дата | Н925-01-000 | | | |
| Разраб. | | Лукашевич | Лукашевич | 28.01 | Каркас | Литера | Лист | Листов 1 |
| Пров. | | Кредо | Кредо | 28.01 | | Учреждение ИГ-548 Ленинград | | |
| Н.контр. | | Кредо | Кредо | 28.01 | | | | |
| Утв. | | Матвеев | Матвеев | 18.02 | | | | |

Копировал

Формат А4

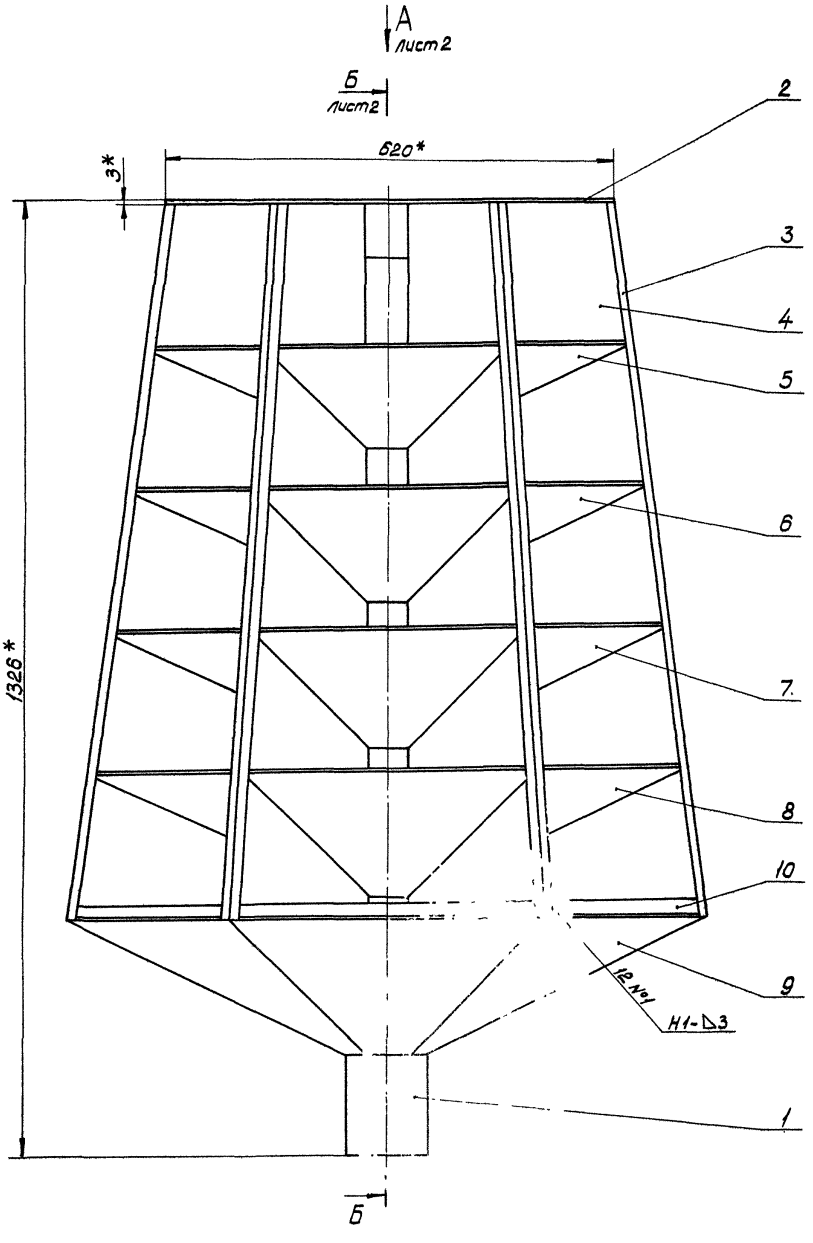


Размеры для справок.
Сварные швы с №1 по №3 по ГОСТ 5264-80, сварные швы №4 выполнить ручной электродуговой сваркой.

| | | | | | | | | |
|---|---|---|---|---|---|---|---|---|
| | | | | | Н925-01-000СБ | | | |
| Изм. | Лист | № докум. | Подпись | Дата | Каркас | Лит. | Масса | Масштаб |
| Разраб. | | Лукашевич | | 28.01 | | | 123 | 1:4 |
| Пров. | | Кредо | | 28.01 | | Лист 1 | Листов 2 | |
| Н.контр. | | Кредо | | 28.01 | | Учреждение И-548 | | |
| Утв. | | Матвеев | | 01.02 | | Ленинград | | |

Копировал:

Формат А2

Инв. № подл. | Подпись и дата | Взам. инв. № | Инв. № дубл. | Подпись и дата

Н925-01-000СБ

Альбом

Типовой проект (Серия 5.416-2 Выпуск 2)

Б-Б лист 1

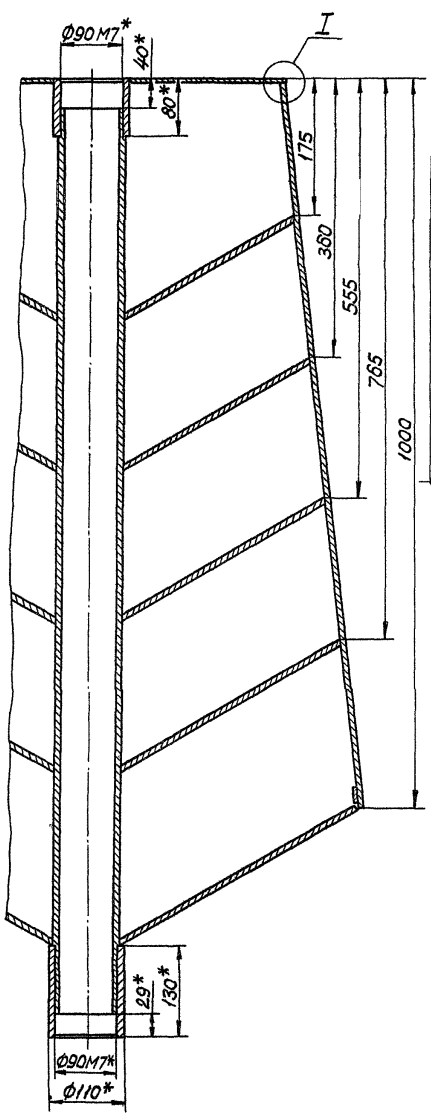


Вид А лист 1

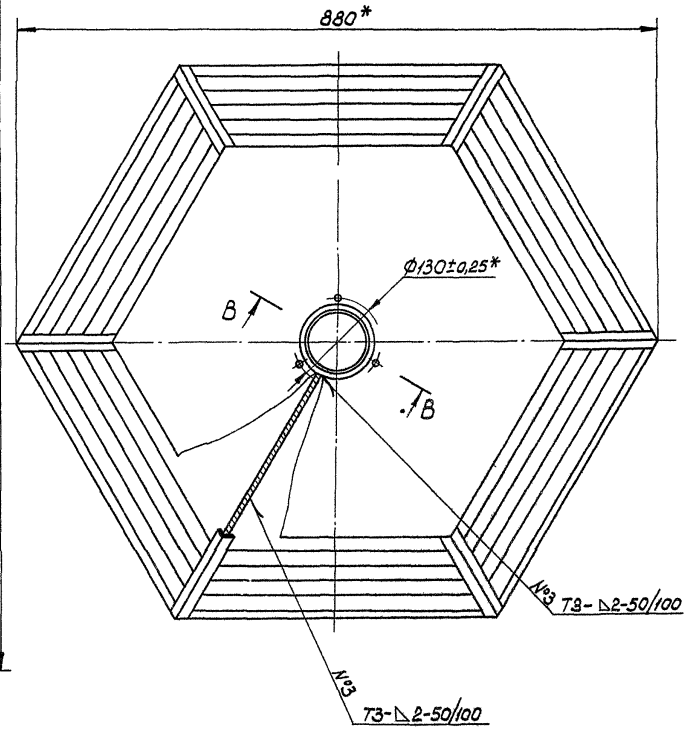


В-В / М1:1 повернуто

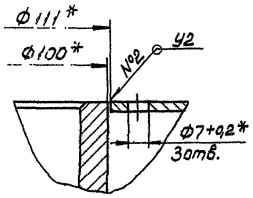


I / М1:1

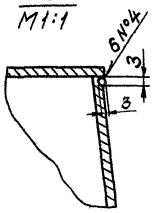


| | | | | | | | |
|---|---|---|---|---|---|---|---|
| | | | | Н925-01-000СБ | | | |
| Изм. | Лист | № докум. | Подпись | Дата | Каркас | Лит. | Масса | Масштаб |
| Разраб. | | Лукашевич | Лукашевич | 28.02 | | | — | — |
| Пров. | | Кредо | Кредо | 28.02 | | Лист 2 | Листов 2 | |
| Н.контр. | | Кредо | Кредо | 28.02 | | Учреждение ИГ-548 Ленинград | | |
| Утв. | | Матвеев | Матвеев | 18.03 | | | | |

Копировал: [signature]

Формат А2

Инв. № подл. | Подпись и дата | Взам. инв. № | Инв. № дубл. | Подпись и дата

Альбом типовых проектов (Серия 5.415-2 Выпуск 2)

| Формат | Зона | Поз | Обозначение | Наименование | Кол. | Примеч |
|---|---|---|---|---|---|---|
| | | | | Документация | | |
| А3 | | | Н925-01-100 СБ | Сборочный чертеж | | |
| | | | | Детали | | |
| А4 | | 1 | Н925-01-101 | Основание | 1 | |
| А3 | | 2 | Н925-01-102 | Корпус | 1 | |
| | | 3 | -01 | Корпус | 1 | |

Инв.№подл. | Подпись и дата | Взам.инв.№ | Инв.№дубл. | Подпись и дата

| | | | | | |
|---|---|---|---|---|---|
| Изм. | Лист | № докум. | Подпись | Дата | |
| Разраб. | | Лукашевич | | 28.01 | |
| Пров. | | Кредо | Кредо | 28.01 | |
| Н.контр. | | Кредо | Кредо | 28.01 | |
| Утв. | | Матвеев | Матвеев | 28.02 | |

Н925-01-100

Стойка

| Лит | Лист | Листов |
|---|---|---|
| | | 1 |

Учреждение ИГ-548 Ленинград

Копировал: Формат А4

Н925-01-101

20

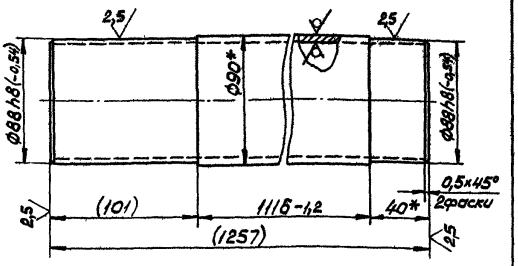


1. * Размеры для справок.
2. Размеры в скобках после сборки.
3. Неуказанные предельные отклонения размеров $h14, \pm \frac{IT14}{2}$

Н925-01-101

| Изм. | Лист | № докум. | Подпись | Дата |
|---|---|---|---|---|
| Разраб. | | Лукашевич | | 28.01 |
| Пров. | | Кредо | Кредо | 28.01 |
| Н.контр. | | Кредо | Кредо | 28.01 |
| Утв. | | Матвеев | Матвеев | 28.02 |

Основание

Труба 90х5 ГОСТ 8734-75 / В 20 ГОСТ 8735-74

| Лит. | Масса | Масштаб |
|---|---|---|
| | 13 | 1:2 |
| Лист | Листов 1 | |

Учреждение ИГ-548 Ленинград

Копировал: Формат А4

Н925-01-100СБ

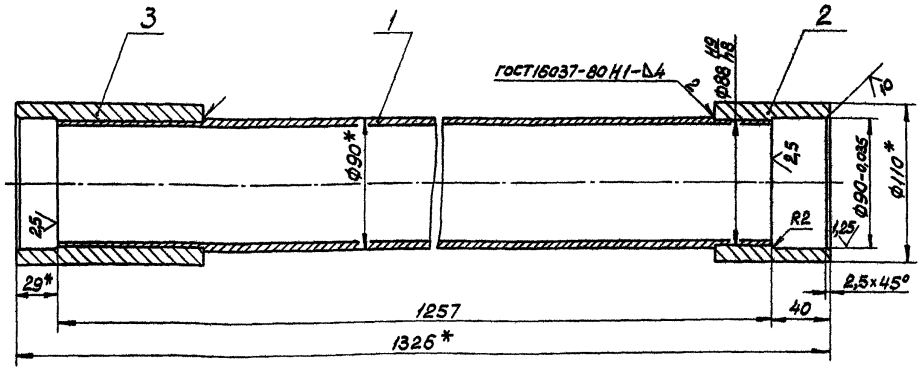


1. * Размеры для справок,
2. Неуказанные предельные отклонения размеров $\pm \frac{JT14}{2}$
3. Сварные швы по ГОСТ 5264-80.

Н925-01-100 СБ

| Изм. | Лист | № докум. | Подпись | Дата |
|---|---|---|---|---|
| Разраб. | | Лукашевич | | 28.01 |
| Пров. | | Кредо | Кредо | 28.01 |
| Н.контр. | | Кредо | Кредо | 28.01 |
| Утв. | | Матвеев | Матвеев | 28.02 |

Стойка

| Лит. | Масса | Масштаб |
|---|---|---|
| | 18,5 | 1:2 |
| Лист | Листов 1 | |

Учреждение ИГ-548 Ленинград

Копировал: Формат А3

Альбом

Типовой проект (серия 5.416-2 выпуск 2)

Инв. № подл. | Подпись и дата | Взам. инв. № | Инв. № дубл. | Подпись и дата

Н925-01-004

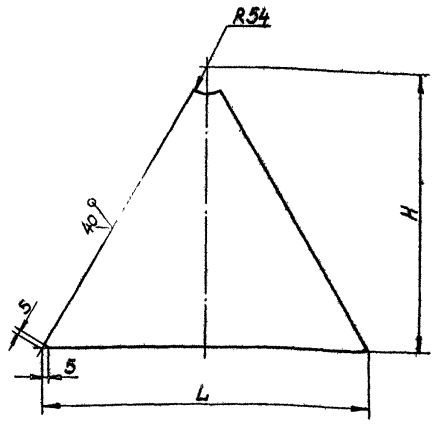


| Обозначение | Размеры, мм L | H | Масса кг |
|---|---|---|---|
| Н925-01-004 | 322 | 326 | 1,2 |
| -01 | 346 | 352 | 1,4 |
| -02 | 370 | 378 | 1,8 |
| -03 | 406 | 404 | 1,9 |
| -04 | 430 | 414 | 2,1 |

Предельные отклонения размеров h14, $\pm \frac{IT14}{2}$

| Изм. | Лист | № докум. | Подпись | Дата |
|---|---|---|---|---|
| Разраб. | | Лукашевич | | 28.01 |
| Пров. | | Крейда | | 28.01 |
| Н. контр. | | Крейда | | 28.01 |
| Утв. | | Матвеев | | 14.02 |

Н925-01-004

Полка

| Лит. | Масса | Масштаб |
|---|---|---|
| | см. табл. | — |
| Лист | Листов 1 | |

Лист Б3 ГОСТ 19903-74 / Ст3 ГОСТ 16523-70

Учреждение ИГ-548 Ленинград

Копировал:

Формат А3

Н925-01-002

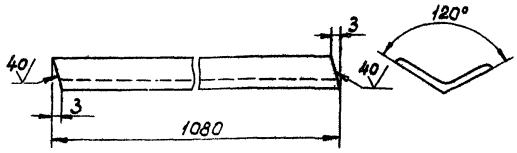


Предельные отклонения размеров h14, $\pm \frac{IT14}{2}$.

| Изм. | Лист | № докум. | Подпись | Дата |
|---|---|---|---|---|
| Разраб. | | Лукашевич | | |
| Пров. | | Крейда | | |
| Н. контр. | | Крейда | | |
| Утв. | | Матвеев | | |

Н925-01-002

Связь

| Лит. | Масса | Масштаб |
|---|---|---|
| | 0,96 | 1:1 |
| Лист | Листов 1 | |

Уголок Б-20×20×3 ГОСТ 8509-72 / Ст3 ГОСТ 535-79

Учреждение ИГ-548 Ленинград

Копировал:

Формат А4

Н925-01-003

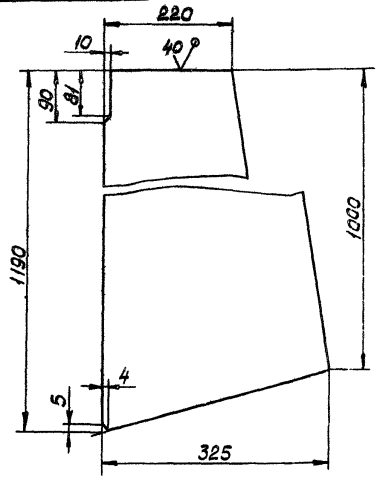


Предельные отклонения размеров h14, $\pm \frac{IT14}{2}$.

| Изм. | Лист | № докум. | Подпись | Дата |
|---|---|---|---|---|
| Разраб. | | Лукашевич | | |
| Пров. | | Крейда | | |
| Н. контр. | | Крейда | | |
| Утв. | | Матвеев | | |

Н925-01-003

Ребро

| Лит. | Масса | Масштаб |
|---|---|---|
| | 7 | 1:5 |
| Лист | Листов 1 | |

Лист Б3 ГОСТ 19903-74 / Ст3 ГОСТ 16523-70

Учреждение ИГ-548 Ленинград

Копировал:

Формат А4

Альбом

Типовые проемы (Серия 5.416-2 Выпуск 2)

Н925-01-102

20

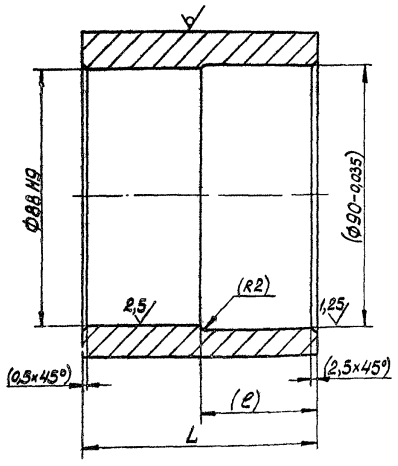


| Обозначение | Размеры, мм | | Масса кг |
|---|---|---|---|
| | c | L | |
| Н925-01-102 | 40 | 80 | 2 |
| -01 | 29 | 130 | 3,5 |

1 Неуказанные предельные отклонения размеров h14, $\pm \frac{IT14}{2}$

2 Размеры в скобках — после сборки

| Изм. | Лист | № докум. | Подпись | Дата |
|---|---|---|---|---|
| Разраб. | Лукашевич | | | 28.01 |
| Пров. | Крева | | | 28.01 |
| Н.контр. | Крева | | | 28.01 |
| Утв. | Матвеев | | | 28.01 |

Н925-01-102

Корпус

Труба 110х12 ГОСТ 8734-75 / Ст3 ГОСТ 8733-74

| Литера | Масса | Масштаб |
|---|---|---|
| | см. табл. | — |
| Лист | Листов 1 | |

Учреждение ИГ-548 Ленинград

Копировал

Формат А3

Инв.№ подл. | Подпись и дата | Взам.инв.№ | Инв.№ дубл. | Подпись и дата

Н925-02-001

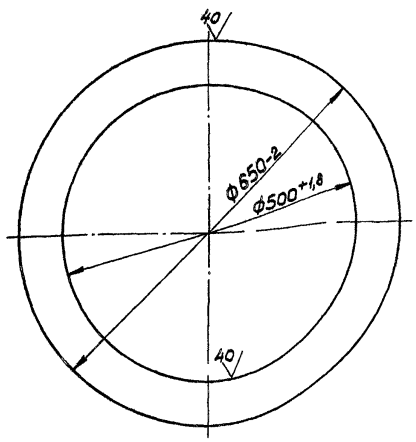


| Изм. | Лист | № докум. | Подпись | Дата |
|---|---|---|---|---|
| Разраб. | Лукашевич | | | 28.01 |
| Пров. | Крева | | | 28.01 |
| Н.контр. | Крева | | | 28.01 |
| Утв. | Матвеев | | | 28.01 |

Н925-02-001

Обечайка

Б6 ГОСТ 19903-74 / Ст3 ГОСТ 14637-79

| Литера | Масса | Масштаб |
|---|---|---|
| | 10 | 1:5 |
| Лист | Листов 1 | |

Учреждение ИГ-548 Ленинград

Копировал

Формат А4

| Формат | Зона | Поз | Обозначение | Наименование | Кол. | Примеч. |
|---|---|---|---|---|---|---|
| | | | | Документация | | |
| А3 | | | Н925-02-000 СБ | Сборочный чертеж | | |
| | | | | Детали | | |
| А4 | | 1 | Н925-02-001 | Обечайка | 1 | |
| А4 | | 2 | Н925-02-002 | Шайба | 1 | |
| А4 | | 3 | Н925-02-003 | Ступица | 1 | |
| А4 | | 4 | Н925-02-004 | Вкладыш | 1 | |
| А4 | | 5 | Н925-02-005 | Ребро | 4 | |

Инв.№ подл. | Подпись и дата | Взам.инв.№ | Инв.№ дубл. | Подпись и дата

| Изм. | Лист | № докум. | Подпись | Дата |
|---|---|---|---|---|
| Разраб. | Лукашевич | | | 28.01 |
| Пров. | Крева | | | 28.01 |
| Н.контр. | Крева | | | 28.01 |
| Утв. | Матвеев | | | 28.01 |

Н925-02-000

Основание

| Литера | Лист | Листов |
|---|---|---|
| | | 1 |

Учреждение ИГ-548 Ленинград

Копировал

Формат А4

Н925-02-000 СБ

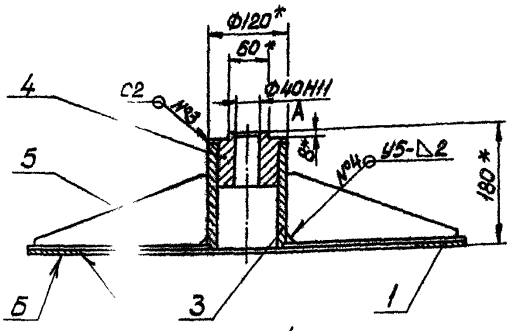


Н1-△5-50/100

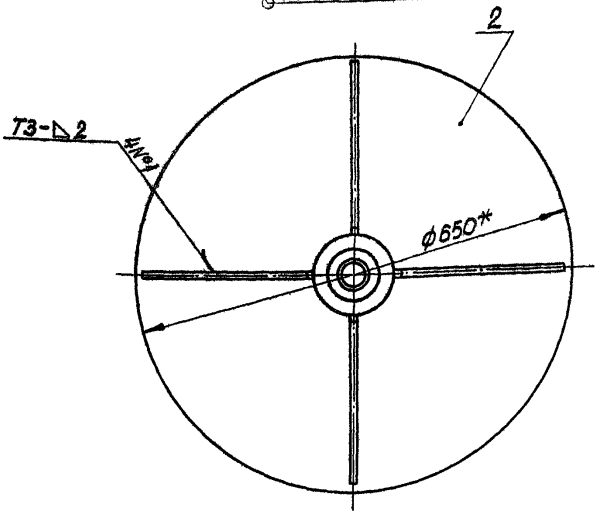


1.* Размеры для справок.
2. Допуск перпендикулярности оси отверстия А относительно поверхности Б 0,05 мм.
3. Сварные швы №1 и №2 по ГОСТ 5264-80, сварные швы №3 и №4 по ГОСТ 16037-80.

| Изм. | Лист | № докум. | Подпись | Дата | Н925-02-000 СБ | | | |
|---|---|---|---|---|---|---|---|---|
| Разраб. | | Лукашевич | | 28.01 | Основание | Литера | Масса | Масштаб |
| Пров. | | Кредо | | 28.01 | | | 28 | 1:5 |
| Н.контр. | | Кредо | | 28.01 | | Лист | Листов 1 | |
| Утв. | | Матвеев | | 18.02 | | Учреждение ИГ-548 Ленинград | | |

Копировал: Формат А3

Инв.№ подл. | Подпись и дата | Взам. инв.№ | Инв.№ дубл. | Подпись и дата

Н925-02-002

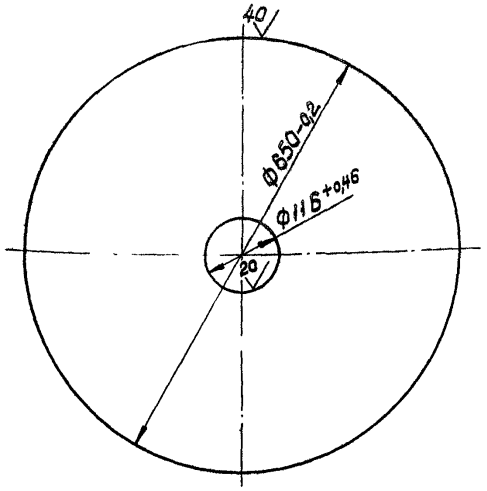


| Изм. | Лист | № докум. | Подпись | Дата | Н925-02-002 | | | |
|---|---|---|---|---|---|---|---|---|
| Разраб. | | Лукашевич | | 28.01 | Шайба | Литера | Масса | Масштаб |
| Пров. | | Кредо | | 28.01 | | | 9,3 | 1:5 |
| Н.контр. | | Кредо | | 28.01 | | Лист | Листов 1 | |
| Утв. | | Матвеев | | 18.02 | | Учреждение ИГ-548 Ленинград | | |

Лист Бз ГОСТ 19903-74 / Ст3 ГОСТ 18523-70

Копировал: Формат А4

Инв.№ подл. | Подпись и дата | Взам. инв.№ | Инв.№ дубл. | Подпись и дата

Н925-02-003

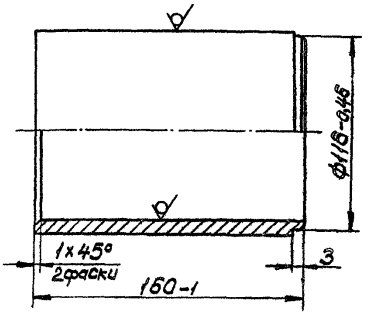


Неуказанные предельные отклонения размеров ± IT14/2

| Изм. | Лист | № докум. | Подпись | Дата | Н925-02-003 | | | |
|---|---|---|---|---|---|---|---|---|
| Разраб. | | Лукашевич | | 28.01 | Ступица | Литера | Масса | Масштаб |
| Пров. | | Кредо | | 28.01 | | | 1,5 | 1:2 |
| Н.контр. | | Кредо | | 28.01 | | Лист | Листов 1 | |
| Утв. | | Матвеев | | 18.02 | | Учреждение ИГ-548 Ленинград | | |

Труба 120х4 ГОСТ 8734-75 / В20 ГОСТ 8733-74

Копировал: Формат А4

Альбом

Типовой проект (Серия 5.4.16-2 Выпуск 2)

## Н925-02-004

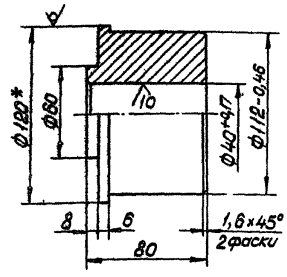


1.* Размер для справок.

2. Неуказанные предельные отклонения размеров $h14, \pm\frac{IT14}{2}$.

| Изм. | Лист | № докум. | Подпись | Дата | Н925-02-004 | | | |
|---|---|---|---|---|---|---|---|---|
| Разраб. | | Лукашевич | Лукашевич | 28.01 | Вкладыш | Лит. | Масса | Масштаб |
| Пров. | | Кредо | Кредо | 28.01 | | | 6 | 1:2 |
| Н.контр. | | Кредо | Кредо | 28.01 | Круг В120 ГОСТ 2590-71 / Ст3 ГОСТ 535-79 | Лист | Листов 1 | |
| Утв. | | Матвеев | Матвеев | 18.02 | | Учреждение ИГ-548 Ленинград | | |

Копировал: Формат А4

## Н925-02-005

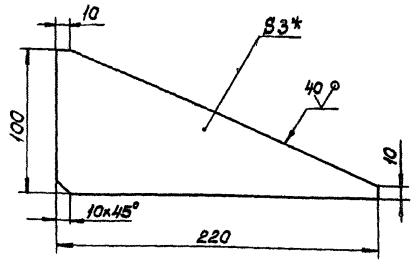


1.* Размер для справок.

2. Предельные отклонения размеров $h14, \pm\frac{IT14}{2}$.

| Изм. | Лист | № докум. | Подпись | Дата | Н925-02-005 | | | |
|---|---|---|---|---|---|---|---|---|
| Разраб. | | Лукашевич | Лукашевич | 28.01 | Ребро | Лит. | Масса | Масштаб |
| Пров. | | Кредо | Кредо | 28.01 | | | 0,3 | 1:5 |
| Н.контр. | | Кредо | Кредо | 28.01 | Лист Б3 ГОСТ 19903-74 / Ст3 ГОСТ 16523-70 | Лист | Листов 1 | |
| Утв. | | Матвеев | Матвеев | 18.02 | | Учреждение ИГ-548 Ленинград | | |

Копировал: Формат А4

## Н925-03-001

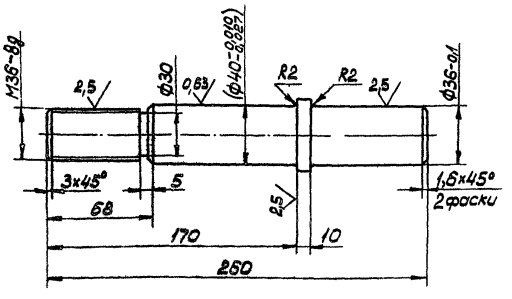


1. Размер в скобках — после сборки.

2. Неуказанные предельные отклонения размеров $h14, \pm\frac{IT14}{2}$.

| Изм. | Лист | № докум. | Подпись | Дата | Н925-03-001 | | | |
|---|---|---|---|---|---|---|---|---|
| Разраб. | | Лукашевич | Лукашевич | 28.01 | Ось | Лит. | Масса | Масштаб |
| Пров. | | Кредо | Кредо | 28.01 | | | 2,3 | 1:2 |
| Н.контр. | | Кредо | Кредо | 28.01 | Круг В50 ГОСТ 2590-71 / Ст3 ГОСТ 535-79 | Лист | Листов 1 | |
| Утв. | | Матвеев | Матвеев | 18.02 | | Учреждение ИГ-548 Ленинград | | |

Копировал: Формат А4

| Формат | Зона | Поз | Обозначение | Наименование | Кол. | Примеч. |
|---|---|---|---|---|---|---|
| | | | | Документация | | |
| А3 | | | Н925-03-000 СБ | Сборочный чертеж | | |
| | | | | Детали | | |
| А4 | | 1 | Н925-03-001 | Ось | 1 | |
| А4 | | 2 | Н925-03-002 | Ось | 1 | |
| А4 | | 3 | Н925-03-003 | Основание | 1 | |

| Изм. | Лист | № докум. | Подпись | Дата | Н925-03-000 | | | |
|---|---|---|---|---|---|---|---|---|
| Разраб. | | Лукашевич | Лукашевич | 28.01 | Стойка | Лит. | Лист | Листов |
| Пров. | | Кредо | Кредо | 28.01 | | | | 1 |
| Н.контр. | | Кредо | Кредо | 28.01 | | Учреждение ИГ-548 Ленинград | | |
| Утв. | | Матвеев | Матвеев | 18.02 | | | | |

Копировал: Формат А4

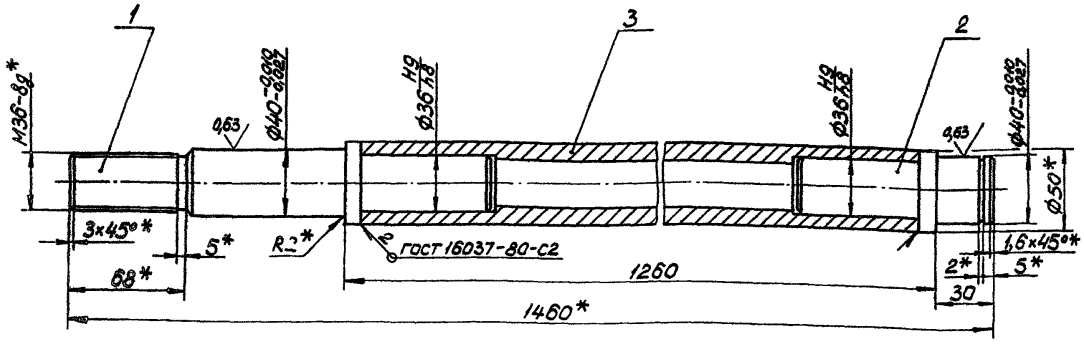


1. * Размеры для справок.
2 Неуказанные предельные отклонения размеров $\pm \frac{IT14}{2}$.
3 Сварные швы по ГОСТ 5264-80.

| Изм. | Лист | № докум. | Подпись | Дата | Н925-03-000СБ | | | |
|---|---|---|---|---|---|---|---|---|
| Разраб. | | Лукашевич | | 28.01 | Стойка | Литера | Масса | Масштаб |
| Пров. | | Кредо | | 28.01 | | | 14,4 | 1:2 |
| Н. контр. | | Кредо | | 28.01 | | Лист | Листов 1 | |
| Утв. | | Матвеев | | 14.02 | | Учреждение ИГ-548 Ленинград | | |

Копировал: Формат А3

Н925-03-002

20 (М)

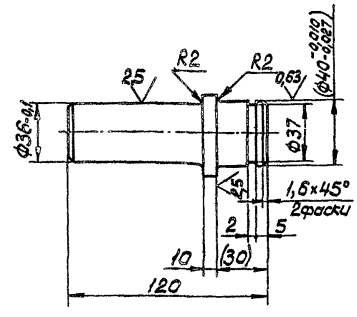


1.* Неуказанные предельные отклонения размеров h14, $\pm \frac{IT14}{2}$.
2. Размеры в скобках — после сборки.

| Изм. | Лист | № докум. | Подпись | Дата | Н925-03-002 | | | |
|---|---|---|---|---|---|---|---|---|
| Разраб. | | Лукашевич | | 21.01 | Ось | Литера | Масса | Масштаб |
| Пров. | | Кредо | | 28.01 | | | 1,1 | 1:2 |
| Н. контр. | | Кредо | | 28.01 | | Лист | Листов 1 | |
| Утв. | | Матвеев | | 14.02 | | Учреждение ИГ-548 Ленинград | | |

Круг В50 ГОСТ 2590-71 / Ст3 ГОСТ 535-79

Копировал: Формат А4

Н925-03-003

20 (М)

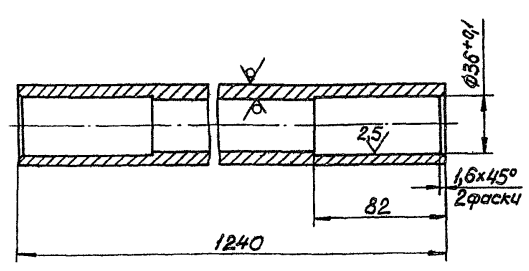


Неуказанные предельные отклонения размеров h14, $\pm \frac{IT14}{2}$.

| Изм. | Лист | № докум. | Подпись | Дата | Н925-03-003 | | | |
|---|---|---|---|---|---|---|---|---|
| Разраб. | | Лукашевич | | 21.02 | Основание | Литера | Масса | Масштаб |
| Пров. | | Кредо | | 28.02 | | | 11 | 1:2 |
| Н. контр. | | Кредо | | 21.02 | | Лист | Листов 1 | |
| Утв. | | Матвеев | | 14.03 | | Учреждение ИГ-548 Ленинград | | |

Труба 50×8 ГОСТ 8734-75 / Ст3 ГОСТ 8733-74

Копировал: Формат А4

Альбом

Типовые проекты (Серия 5.416-2 Выпуск 21)

| № строки | Обозначение | Наименование | Куда входит: обозначение | Куда входит: кол | Общее кол. | Примечание |
|---|---|---|---|---|---|---|
| 1 | | | | | | |
| 2 | Н930-00-000 | Стеллаж для инструмента | | | | |
| 3 | | | | | | |
| 4 | Н930-01-000 | Рама | | 1 | 1 | |
| 5 | -01 | Рама | | 1 | 2 | |
| 6 | | | | | | |
| 7 | | | | | | |
| 8 | | | | | | |
| 9 | | | | | | |
| 10 | | | | | | |
| 11 | | | | | | |
| 12 | | | | | | |
| 13 | | | | | | |
| 14 | | | | | | |
| 15 | | | | | | |
| 16 | | | | | | |
| 17 | | | | | | |
| 18 | | | | | | |
| 19 | | | | | | |
| 20 | | | | | | |
| 21 | | | | | | |
| 22 | | | | | | |
| 23 | | | | | | |
| 24 | | | | | | |
| 25 | | | | | | |
| 26 | | | | | | |

Инв. № подл. | Подпись и дата | Взам. инв. № | Инв. № дубл. | Подпись и дата

| | | | | | |
|---|---|---|---|---|---|
| | | | | Н930-00-000 ВС | |
| Разраб | Лукашевич | Лукашевич | 28.01 | Стеллаж для инструмента | Лит / Лист / Листов: 1 |
| Пров | Кредо | Кредо | 28.01 | | Учреждение ИГ-548 Ленинграда |
| Н. контр. | Кредо | Кредо | 28.01 | Ведомость спецификаций | |
| Утв. | Матвеев | Матвеев | 2002 | | |

Копировал

Формат А3

| № строки | Наименование | Код ОКП | Обозначение документа на поставку | Поставщик | Куда входит (обозначение) | Количество: на изделие | Количество: в комплекты | Количество: на регулир. | Количество: всего | Примечание |
|---|---|---|---|---|---|---|---|---|---|---|
| 1 | | | | | | | | | | |
| 2 | Крепежные изделия | | | | | | | | | |
| 3 | | | | | | | | | | |
| 4 | Болт М10х50.56 | | ГОСТ 7798-70 | | | 64 | | | 64 | |
| 5 | | | | | | | | | | |
| 6 | Гайка М10.5 | | ГОСТ 5915-70 | | | 64 | | | 64 | |
| 7 | М16.5 | | | | | 6 | | | 6 | |
| 8 | | | | | | | | | | |
| 9 | Шайба 10.65Г | | ГОСТ 6402-70 | | | 64 | | | 64 | |
| 10 | | | | | | | | | | |
| 11 | | | | | | | | | | |
| 12 | | | | | | | | | | |
| 13 | | | | | | | | | | |
| 14 | | | | | | | | | | |
| 15 | | | | | | | | | | |
| 16 | | | | | | | | | | |
| 17 | | | | | | | | | | |
| 18 | | | | | | | | | | |
| 19 | | | | | | | | | | |
| 20 | | | | | | | | | | |
| 21 | | | | | | | | | | |
| 22 | | | | | | | | | | |
| 23 | | | | | | | | | | |
| 24 | | | | | | | | | | |
| 25 | | | | | | | | | | |

Инв. № подл. | Подпись и дата | Взам. инв. № | Инв. № дубл. | Подпись и дата

| | | | | | |
|---|---|---|---|---|---|
| | | | | Н930-00-000 ВП | |
| Разраб | Лукашевич | Лукашевич | 28.01 | Стеллаж для инструмента Ведомость покупных изделий | Лит / Лист / Листов: 1 |
| Пров | Кредо | Кредо | 28.01 | | Учреждение ИГ-548 Ленинграда |
| Н. контр. | Кредо | Кредо | 28.01 | | |
| Утв. | Матвеев | Матвеев | 28.02 | | |

Копировал

Формат А3

Альбом
Типовой проект (Серия 5.407-2 Выпуск 2)

| Формат | Зона | Поз. | Обозначение | Наименование | Кол. | Примеч. |
|---|---|---|---|---|---|---|
| | | | | Документация | | |
| А4 | | * | Н930-00-000 СБ | Сборочный чертеж | | А2, А3 |
| А3 | | | Н930-00-000 ВС | Ведомость спецификаций | | |
| А3 | | | Н930-00-000 ВП | Ведомость покупных изделий | | |
| | | | | Сборочные единицы | | |
| А4 | | 1 | Н930-01-000 | Рама | 1 | |
| | | 2 | -01 | Рама | 2 | |
| | | | | Детали | | |
| А4 | | 3 | Н930-00-001 | Настил | 16 | |
| А4 | | 4 | Н930-00-002 | Шайба | 6 | |
| Б4 | | 5 | Н930-00-003 | Поперечина | | |
| | | | | Швеллер 8 ГОСТ 8240-72 / Ст3 ГОСТ 535-79 | | |
| | | | | L = 1304 h14 | 2 | 9 кг |
| Б4 | | 6 | Н930-00-004 | Стенка | | |
| | | | | Лист Б1,5 ГОСТ 19903-74 / Ст3 ГОСТ 16523-70 | | |
| | | | | 1170×1993 h14 | 1 | 27,2 кг |
| Б4 | | 7 | Н930-00-005 | Раскос | | |
| | | | | Полоса Б-24×50 ГОСТ 103-76 / Ст3 ГОСТ 535-79 | | |
| | | | | L = 520 h14 | 2 | 0,82 кг |

Инв.№ подл. | Подпись и дата | Взам.инв.№ | Инв.№ дубл. | Подпись и дата

Изм. Лист № докум. Подпись Дата
Разраб. Лукашевич 28.01
Пров. Кредо Кредо 28.01
Н.контр. Кредо Кредо 28.01
Утв. Матвеев Матвеев 01.02

Н930-00-000

Стеллаж для инструмента

Лит. | Масса | Масштаб
Лист 1 | Листов 2
Учреждение ИГ-548 Ленинград

Копировал: Формат А4

| Формат | Зона | Поз. | Обозначение | Наименование | Кол. | Примеч. |
|---|---|---|---|---|---|---|
| А3 | | 9 | Н916-00-003 | Болт анкерный | 6 | |
| Б4 | | 10 | Н930-00-008 | Настил | | |
| | | | | Плита П-2Т-А-Т-22 ГОСТ 10632-77 | | |
| | | | | 500×470 h14 | 2 | 5,2 кг |
| | | | | Стандартные изделия | | |
| | | 11 | | Болт М10×50.56 ГОСТ 7798-70 | 64 | |
| | | 12 | | Гайка М10.5 ГОСТ 5915-70 | 64 | |
| | | 13 | | Гайка М16.5 ГОСТ 5915-70 | 6 | |
| | | 14 | | Шайба 10.65Г ГОСТ 6402-70 | 64 | |

Инв.№ подл. | Подпись и дата | Взам.инв.№ | Инв.№ дубл. | Подпись и дата

Изм. Лист № докум. Подпись Дата

Н930-00-000

Лист 2

Копировал: Формат А4

Н930-00-001

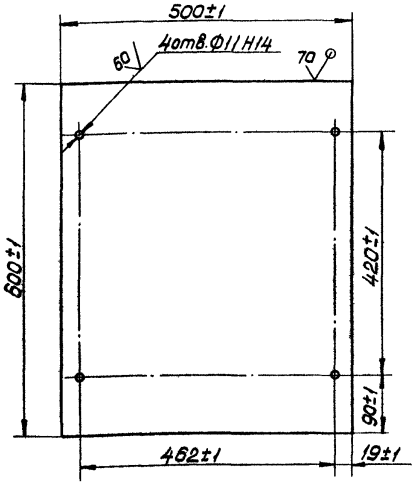


Изм. Лист № докум. Подпись Дата
Разраб. Лукашевич 28.01
Пров. Кредо Кредо 28.01
Н.контр. Кредо Кредо 28.01
Утв. Матвеев Матвеев 01.02

Настил

Лит. | Масса 5 | Масштаб 1:5
Лист | Листов 1
Плита П-2Т-А-I-25 ГОСТ 10632-77
Учреждение ИГ-548 Ленинград

Копировал: Формат А4

Н930-00-002

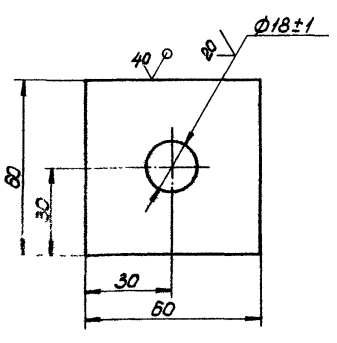


Неуказанные предельные отклонения размеров h14, $\pm \frac{IT14}{2}$.

Изм. Лист № докум. Подпись Дата
Разраб. Лукашевич 28.01
Пров. Кредо Кредо 28.01
Н.контр. Кредо Кредо 28.01
Утв. Матвеев Матвеев 01.02

Шайба

Лит. | Масса 0,1 | Масштаб 1:1
Лист | Листов 1
Лист Б10 ГОСТ 19903-74 / Ст3 ГОСТ 14637-79
Учреждение ИГ-548 Ленинград

Копировал: Формат А4

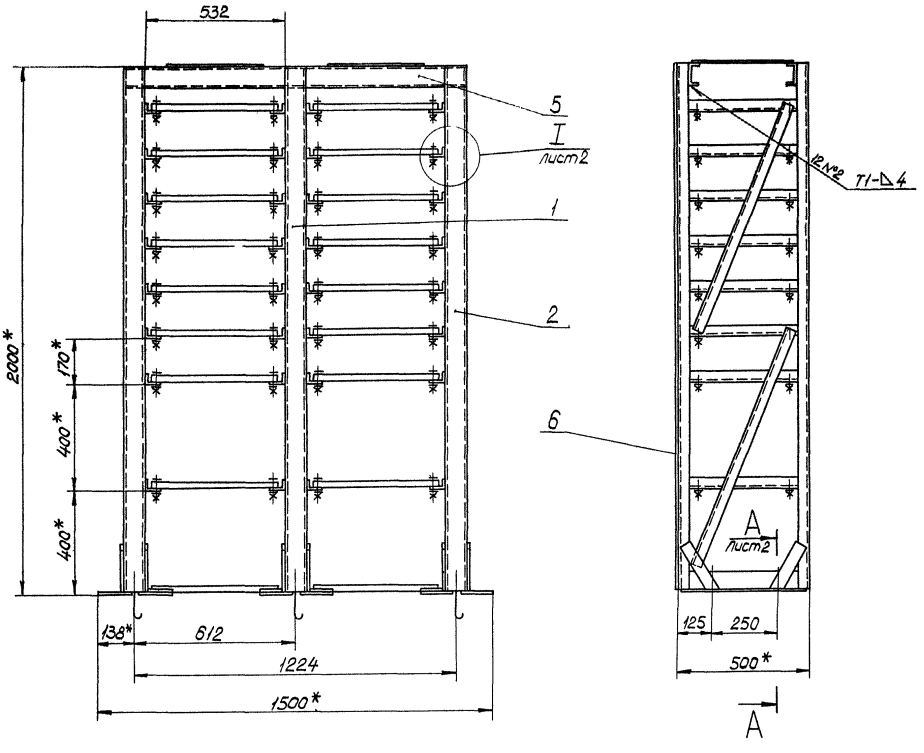


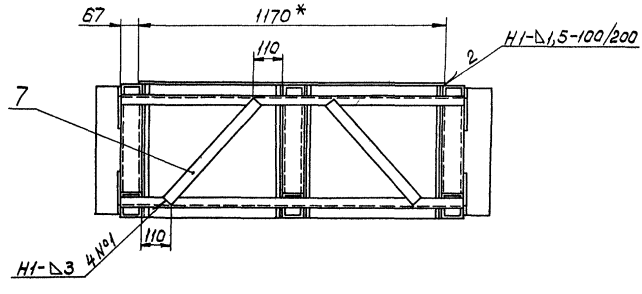


Схема расположения фундаментных болтов.

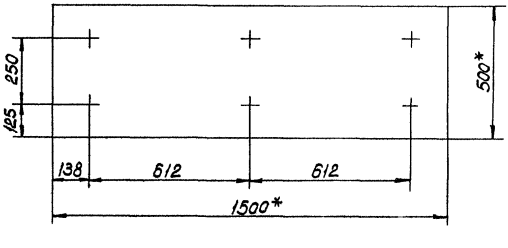


1. * Размеры для справок.
2. Предельные отклонения размеров $\pm\frac{IT14}{2}$.
3. Шероховатость обрезных поверхностей $\sqrt{80}$, остальных $\sqrt{}$, деревянных деталей $\sqrt{70}$.
4. Сварные швы по ГОСТ 5264-80.
5. Покрытие: грунтовка ГФ-0119 ГОСТ 23343-78, эмаль НЦ-132П, в 2 слоя, светлозеленая ГОСТ 6631-74.

| | | | | | | | |
|---|---|---|---|---|---|---|---|
| | | | | | | Н930-00-000 СБ | |
| Изм. | Лист | № докум. | Подпись | Дата | | | |
| Разраб. | | Пикшеевич | Пикшеевич | 23.01 | Стеллаж для инструмента | Лит. | Масса | Масштаб |
| Пров. | | Кредо | Кредо | 23.01 | | | 362 | 1:10 |
| Н.контр. | | Кредо | Кредо | 23.01 | | Лист | Листов 1 |
| Утв. | | Матвеев | Матвеев | 24.12 | | Учреждение ИГ-548 Ленинград | |

Копировал

Формат А2

Инв.№подл. | Подпись и дата | Взам.инв.№ | Инв.№дубл. | Подпись и дата

Н930-00-000СБ

Типовой проект (Серия 5.416-2 Выпуск 2)

Инв.№ подл. | Подпись и дата | Взам. инв.№ | Инв.№ дубл. | Подпись и дата

I
М1:2 лист1

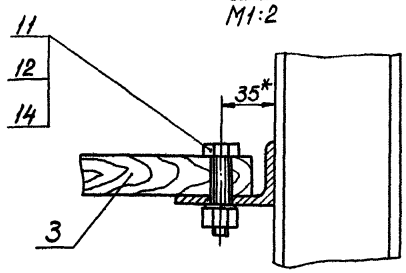


А-А
М1:5 лист1

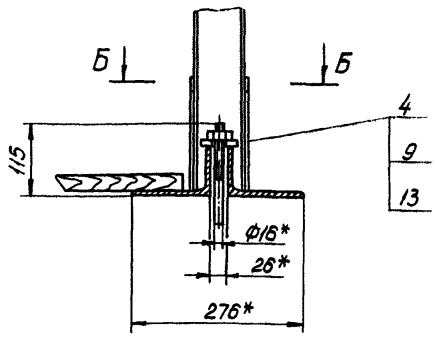


Б-Б
М1:5

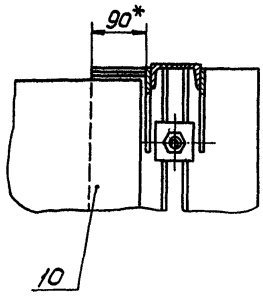


| Изм. | Лист | № докум. | Подпись | Дата | Н930-00-000 СБ | | | |
|---|---|---|---|---|---|---|---|---|
| Разраб. | | Лукашевич | | 28.01 | Стеллаж для инструмента | Лит. | Масса | Масштаб |
| Пров. | | Кревд | | 28.01 | | | — | — |
| Н. контр. | | Кревд | | 28.01 | | Лист | Листов 2 | |
| Утв. | | Матвеев | | 01.02 | | Учреждение НГ-548 Ленинград | | |

Копировал: Формат А3

| Формат | Зона | Поз. | Обозначение | Наименование | Кол. | Примеч. |
|---|---|---|---|---|---|---|
| | | | | Документация | | |
| А2 | | | Н930-01-000 СБ | Сборочный чертеж | | |
| | | | | Детали | | |
| Б4 | | 1 | Н930-01-001 | Косынка | | |
| | | | | Лист Б4 ГОСТ 19903-74 / Ст3 ГОСТ 14637-79 | | |
| | | | | 50×210 h14 | 4 | 0,3 кг |
| Б4 | | 2 | Н930-01-002 | Стойка | | |
| | | | | Швеллер 8 ГОСТ 8240-72 / Ст3 ГОСТ 535-79 | | |
| | | | | L = 1993 h14 | 2 | 14,1 кг |
| Б4 | | 3 | Н930-01-003 | Раскос | | |
| | | | | Швеллер 8 ГОСТ 8240-72 / Ст3 ГОСТ 535-79 | | |
| | | | | L = 960 h14 | 1 | 6,8 кг |
| Б4 | | 4 | Н930-01-004 | Раскос | | |
| | | | | Швеллер 8 ГОСТ 8240-72 / Ст3 ГОСТ 535-79 | | |
| | | | | L = 930 h14 | 1 | 6,6 кг |
| Б4 | | 5 | Н930-01-005 | Основание | | |
| | | | | Уголок Б-125×80×7 ГОСТ 8510-72 / Ст3 ГОСТ 535-79 | | |
| | | | | L = 490 h14 | 2 | 5,5 кг |

| Изм. | Лист | № докум. | Подпись | Дата | Н930-01-000 | | | |
|---|---|---|---|---|---|---|---|---|
| Разраб. | | Лукашевич | | 28.01 | Рама | Лит. | Лист 1 | Листов 2 |
| Пров. | | Кревд | | 28.01 | | Учреждение НГ-548 Ленинград | | |
| Н. контр. | | Кревд | | 28.01 | | | | |
| Утв. | | Матвеев | | 01.02 | | | | |

Копировал Формат А4

| Формат | Зона | Поз. | Обозначение | Наименование | Кол. | Примеч. |
|---|---|---|---|---|---|---|
| | | | | Переменные данные для исполнений | | |
| | | | | Н930-01-000 | | |
| | | | | см. сб, рис. 1 | | |
| | | | | Детали | | |
| Б4 | | 6 | Н930-01-006 | Полка | | |
| | | | | Уголок Б-63×40×4 ГОСТ 8510-72 / Ст3 ГОСТ 535-79 | | |
| | | | | L = 500 h14 | 16 | 1,5 кг |
| Б4 | | 7 | Н930-01-007 | Упор | | |
| | | | | Лист Б3 ГОСТ 19903-74 / Ст3 ГОСТ 16523-70 | | |
| | | | | 18×90 h14 | 4 | 0,03 кг |
| | | | | Н930-01-000-01 | | |
| | | | | см сб, рис. 2 | | |
| | | | | Детали | | |
| Б4 | | 6 | Н930-01-006 | Полка | | |
| | | | | Уголок Б-63×40×4 ГОСТ 8510-72 / Ст3 ГОСТ 535-79 | | |
| | | | | L = 500 h14 | 8 | 1,5 кг |
| Б4 | | 7 | Н930-01-007 | Упор | | |
| | | | | Лист Б3 ГОСТ 19903-74 / Ст3 ГОСТ 16523-70 | | |
| | | | | 18×90 h14 | 2 | 0,03 кг |

Инв.№ подл. | Подпись и дата | Взам. инв.№ | Инв.№ дубл. | Подпись и дата

| Изм. | Лист | № докум. | Подпись | Дата | Н930-01-000 | Лист 2 |
|---|---|---|---|---|---|---|

Копировал Формат А4

Рис. 1

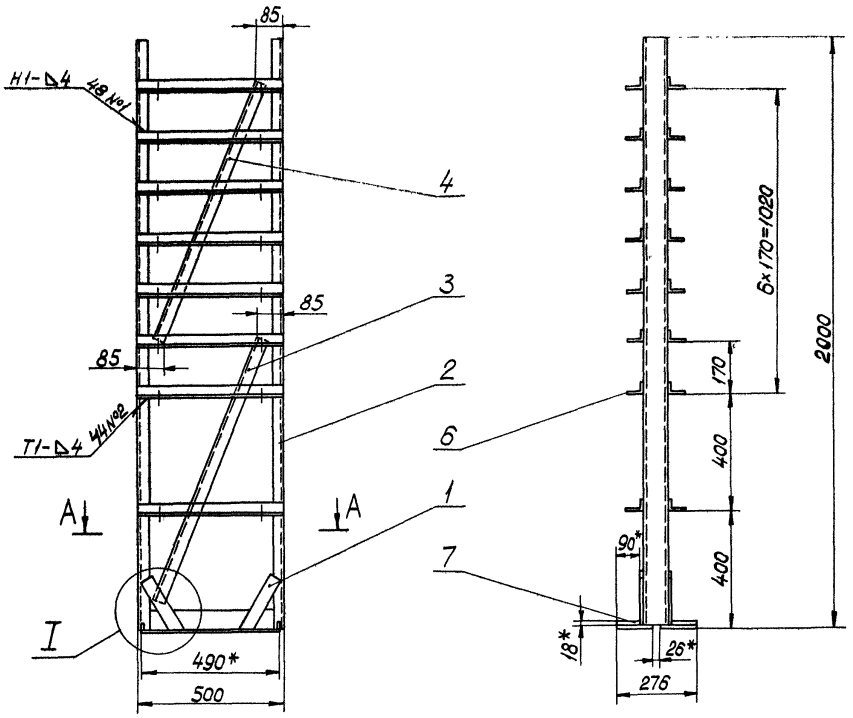


А-А

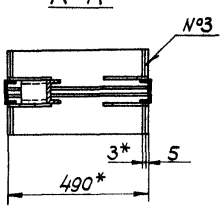


I
М1:5

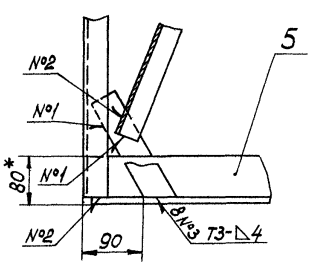


Поз. 1
М1:5

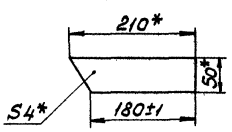


Поз. 6
М1:5

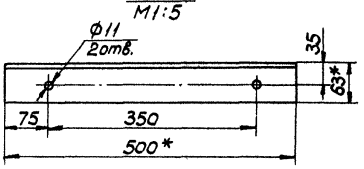


| Обозначение | Рис. | Масса, кг |
|---|---|---|
| Н930-01-000 | 1 | 79 |
| -01 | 2 | 67 |

Рис. 2
М1:20
Остальные - см. рис. 1

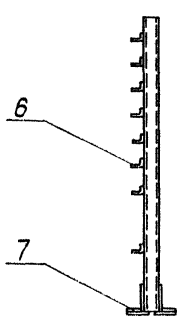


1. *Размеры для справок.
2. Неуказанные предельные отклонения размеров $H14, h14, \pm\frac{JT14}{2}$.
3. Шероховатость обрезных поверхностей $\overset{80}{\vee}$, отверстий $\overset{20}{\vee}$, остальных $\forall$.
4. Сварные швы по ГОСТ 5264-80.

| Изм. | Лист | № докум. | Подпись | Дата | Н930-01-000 СБ | | | |
|---|---|---|---|---|---|---|---|---|
| Разраб. | | Лукашевич | Лукашевич | 28.01 | Рама | Лит. | Масса | Масштаб |
| Пров. | | Кредо | Кредо | 28.01 | | | см. табл. | 1:10 |
| Н. контр. | | Кредо | Кредо | 28.01 | | Лист | Листов 1 | |
| Утв. | | Матвеев | Матвеев | 28.02 | | Учреждение НГ-548 Ленинград | | |

Копировал

Формат А2

Типовой проект (Серия 5.416-2 Выпуск 2)

Н930-01-000СБ

Инв. № подл. | Подпись и дата | Взам. инв. № | Инв. № дубл. | Подпись и дата

| № строки | Обозначение | Наименование | Куда входит: Обозначение | Кол. | Общее кол. | Примечание |
|---|---|---|---|---|---|---|
| 1 | | | | | | |
| 2 | Н931-00-000 | Стеллаж для хранения баллонов и | | | | |
| 3 | | патронов | | | | |
| 4 | | | | | | |
| 5 | Н921-02-000 | Шкаф для хранения баллонов и | | | | |
| 6 | | патронов | | 1 | 3 | |
| 7 | | | | | | |
| 8 | Н921-02-100 | Стенка боковая | Н921-02-000 | 1 | 2 | |
| 9 | Н921-02-200 | Стенка | Н921-02-000 | 1 | 2 | |
| 10 | Н921-02-300 | Перегородка | Н921-02-000 | 1 | 1 | |
| 11 | Н921-02-400 | Створка | Н921-02-000 | 1 | 2 | |
| 12 | | | | | | |
| 13 | | | | | | |
| 14 | | | | | | |
| 15 | | | | | | |
| 16 | | | | | | |
| 17 | | | | | | |
| 18 | | | | | | |
| 19 | | | | | | |
| 20 | | | | | | |
| 21 | | | | | | |
| 22 | | | | | | |
| 23 | | | | | | |
| 24 | | | | | | |
| 25 | | | | | | |
| 26 | | | | | | |

Инв. № подл. | Подпись и дата | Взам. инв. № | Инв. № дубл. | Подпись и дата

| | | | | | |
|---|---|---|---|---|---|
| | | | | Н931-00-000 ВС | |
| Разраб. | Лукашевич | | 28.01 | Стеллаж для хранения баллонов и патронов | Лит. / Лист / Листов: / 1 |
| Пров. | Кредо | Кредо | 28.01 | | Учреждение И-548 Ленинград |
| Н.контр. | Кредо | Кредо | 28.01 | Ведомость спецификаций | |
| Утв. | Матвеев | Матвеев | 18.02 | | |

Копировал: Формат А3

| № строки | Наименование | КОД ОКП | Обозначение документа на поставку | Поставщик | Куда входит (обозначение) | Количество: На изделие | В комплекты | На регулир. | Всего | Примечание |
|---|---|---|---|---|---|---|---|---|---|---|
| 1 | | | | | | | | | | |
| 2 | Петля четырехшар- | | | | | | | | | |
| 3 | нирная мебельная | | | | | | | | | |
| 4 | 3.14 ТУ3-881-75 | | | | Н921-02-400 | 2 | | | 12 | |
| 5 | | | | | | | | | | |
| 6 | Крепежные изделия | | | | | | | | | |
| 7 | | | | | | | | | | |
| 8 | Винт М4×30.58 | | ГОСТ 17473-80 | | Н921-02-400 | 1 | | | 6 | |
| 9 | | | | | | | | | | |
| 10 | Шуруп 1-3×13.2 | | ГОСТ 1144-80 | | Н921-02-000 | 4 | | | 12 | |
| 11 | | | | | Н921-02-400 | 4 | | | 24 | |
| 12 | | | | | | | | | 36 | |
| 13 | | | | | | | | | | |
| 14 | Шуруп 1-4×25.2 | | ГОСТ 1144-80 | | | 16 | | | 16 | |
| 15 | 2-4×10.2 | | ГОСТ 1145-80 | | Н921-02-300 | 24 | | | 72 | |
| 16 | 2-4×20.2 | | | | Н921-02-000 | 16 | | | 48 | |
| 17 | | | | | | | | | | |
| 18 | Шуруп 2-4×13.2 | | ГОСТ 1145-80 | | Н921-02-000 | 69 | | | 207 | |
| 19 | | | | | Н921-02-100 | 12 | | | 36 | |
| 20 | | | | | | | | | 243 | |
| 21 | | | | | | | | | | |
| 22 | | | | | | | | | | |
| 23 | | | | | | | | | | |
| 24 | | | | | | | | | | |
| 25 | | | | | | | | | | |

Инв. № подл. | Подпись и дата | Взам. инв. № | Инв. № дубл. | Подпись и дата

| | | | | | |
|---|---|---|---|---|---|
| | | | | Н931-00-000 ВП | |
| Разраб. | Лукашевич | | 28.01 | Стеллаж для хранения баллонов и патронов | Лит. / Лист / Листов: / 1 |
| Пров. | Кредо | Кредо | 28.01 | | Учреждение И-548 Ленинград |
| Н.контр. | Кредо | Кредо | 28.01 | Ведомость покупных изделий | |
| Утв. | Матвеев | Матвеев | 18.02 | | |

Копировал: Формат А3

Альбом
Типовой проект (Серия 5.416-2 Выпуск 2)

| Формат | Зона | Поз | Обозначение | Наименование | Кол. | Примеч. |
|---|---|---|---|---|---|---|
| | | | | Документация | | |
| А3 | | | Н931-00-000 СБ | Сборочный чертеж | | |
| | | | | Сборочные единицы | | |
| А4 | | 1 | Н921-02-000 | Шкаф для хранения баллонов и патронов | 3 | |
| | | | | Детали | | |
| А4 | | 2 | Н931-00-001 | Планка соединительная | 4 | |
| | | | | Стандартные изделия | | |
| | | 3 | | Шуруп 1-4х25.2 гост 11144-80 | 16 | |
| | | | | | 16 | |

Инв.№ подл. | Подпись и дата | Взам. инв.№ | Инв.№ дубл. | Подпись и дата

| Изм. | Лист | № докум. | Подпись | Дата |
|---|---|---|---|---|
| Разраб. | | Лукашевич | | 28.01 |
| Пров. | | Кредо | Кредо | 28.01 |
| Н.контр. | | Кредо | Кредо | 28.01 |
| Утв. | | Матвеев | Матвеев | 28.01 |

Н931-00-000

Стеллаж для хранения баллонов и патронов

Лит. | Лист | Листов 1

Учреждение ИГ-548 Ленинград

Копировал | Формат А4

Н931-00-001

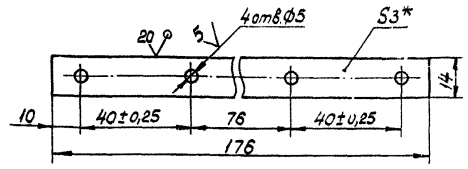


1. * Размер для справок.
2. Неуказанные предельные отклонения размеров H14, h14, $\pm\frac{IT14}{2}$.

| Изм. | Лист | № докум. | Подпись | Дата |
|---|---|---|---|---|
| Разраб. | | Лукашевич | | 28.01 |
| Пров. | | Кредо | Кредо | 28.01 |
| Н.контр. | | Кредо | Кредо | 28.01 |
| Утв. | | Матвеев | Матвеев | 28.01 |

Н931-00-001

Планка соединительная

Лит. | Масса | Масштаб
0,06 | 1:1

Лист | Листов 1

Учреждение ИГ-548 Ленинград

Лист Б3 гост 19903-74
Ст3 гост 16523-70

Копировал | Формат А4

Н931-00-000 СБ

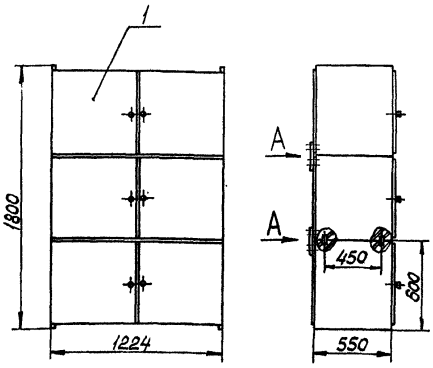


Вид А
М1:2

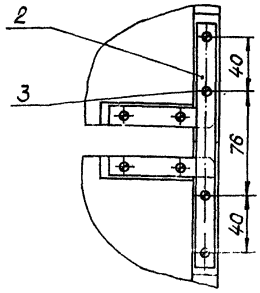


1. Размеры для справок.
2. Щитовые элементы облицовываются строганым шпоном светлых тонов (бук, дуб, ясень и др.)
3. Места соединения элементов на шкантах выполнить на клее „Экстра" гост 3056-74.
4. Отделка щитовых элементов: лак НЦ-224 гост 4976-83.

| Изм. | Лист | № докум. | Подпись | Дата |
|---|---|---|---|---|
| Разраб. | | Лукашевич | | 28.01 |
| Пров. | | Кредо | Кредо | 28.01 |
| Н.контр. | | Кредо | Кредо | 28.01 |
| Утв. | | Матвеев | Матвеев | 28.01 |

Н931-00-000 СБ

Стеллаж для хранения баллонов и патронов

Лит. | Масса | Масштаб
1:20

Лист | Листов 1

Учреждение ИГ-548 Ленинград

Копировал | Формат А3

gost.e-ecolog.ru