ИЗДЕЛИЯ И УЗЛЫ ИНЖЕНЕРНОГО ОБОРУДОВАНИЯ

Серия 5.416-2

НЕСТАНДАРТИЗИРОВАННОЕ ОБОРУДОВАНИЕ ДЛЯ ПОЖАРНЫХ ДЕПО

Выпуск 1

Составлена

Главный инженер проекта

Руководитель группы

Согласована

с Госкомитетом СССР

по делам строительства

Главный инженер

Протокол от 17.06.88 № 49-88

Введена в действие Учреждением

ЦИТП Госстроя СССР Приказ от 29.06.88 № 186

с 01.08.88

Типовой проект (Серия 5.416-2 Альбом Выпуск 1)

СОДЕРЖАНИЕ

Обозначение	Наименование	Стр
	Содержание альбома	2,3
5.416-2.1-00ПЗ	Пояснительная записка	4
5.416-2.1-00ТУ	Общие технические условия	4-8
Н910-00-000ВС	Верстак слесарный	9
	Ведомость спецификаций	
Н910-00-000ВП	Верстак слесарный	9,10
	Ведомость покупных изделий	
Н910-00-000	Верстак слесарный	10
Н910-00-000СБ	Верстак слесарный. Сборочный чертеж	11,12
Н910-00-001	Направляющая	13
Н910-01-000	Каркас	13
Н910-01-000СБ	Каркас. Сборочный чертеж	14,15,16
Н910-01-001	Рамка	16
Н910-01-002	Направляющая	17
Н910-01-003	Направляющая	17
Н910-01-004	Стяжка	17
Н910-01-005	Поперечина	17
Н910-01-006	Крышка	18
Н910-01-100	Боковина	18
Н910-01-101	Стойка	18
Н910-01-102	Стойка	18
Н910-01-100СБ	Боковина. Сборочный чертеж	19
Н910-01-200	Боковина	20
Н910-01-201	Стойка	20
Н910-01-202	Стойка	20
Н910-01-300	Боковина	20
Н910-01-200СБ	Боковина. Сборочный чертеж	21
Н910-01-300СБ	Боковина. Сборочный чертеж	22
Н910-02-000	Ограждение	23
Н910-02-001	Рамка	23
Н910-02-002	Стяжка	23
Н910-02-000СБ	Ограждение. Сборочный чертеж	24
Н910-03-000	Крышка	25
Н910-03-001	Упор	25
Н910-04-000	Ящик верхний	25
Н910-04-001	Ручка	25
Н910-03-000СБ	Крышка. Сборочный чертеж	26
Н910-04-000СБ	Ящик верхний. Сборочный чертеж	27
Н910-04-100	Ящик	27
Н910-04-101	Стенка	27
Н910-04-100СБ	Ящик. Сборочный чертеж	28
Н910-04-102	Каркас	28
Н910-04-200	Кронштейн	29
Н910-04-103	Гнездо	29
Н910-04-200СБ	Кронштейн	29
Н910-05-000	Ящик нижний	30
Н910-04-201	Направляющая	30
Н910-05-000СБ	Ящик нижний. Сборочный чертеж	30
Н910-05-100	Ящик	31
Н910-05-101	Стенка	31
Н910-05-100СБ	Ящик. Сборочный чертеж	31
Н910-06-000	Стул поворотный. Сборочный чертеж	32
Н910-06-001	Ось	32
Н910-06-100	Сиденье	33
Н910-06-000СБ	Стул поворотный. Сборочный чертеж	33
Н910-06-100 СБ	Сиденье	34
Н910-06-101	Диск	34
Н910-06-102	Основание	34
Н910-06-200	Кронштейн	34
Н910-06-201	Планка	35
Н910-06-200СБ	Кронштейн. Сборочный чертеж	35
Н910-06-300	Кронштейн	36
Н910-06-202	Втулка	36
Н910-06-301	Связь	36
Н910-06-300СБ	Кронштейн. Сборочный чертеж	37
Н910-06-302	Втулка	38
Н910-06-303	Втулка	38
Н910-06-304	Ребро	38
Н910-06-400	Винт в сборе	39
Н910-06-400СБ	Винт в сборе. Сборочный чертеж	39
Н910-06-401	Основание	39
Н910-06-402	Винт	39
Н910-07-000	Затвор	40
Н910-07-001	Ролик	40
Н910-07-000СБ	Затвор. Сборочный чертеж	40
Н910-07-002	Рейка	41
Н910-07-003	Затвор	41
Н910-07-004	Ось	41
Н920-00-000 ВС	Верстак для ремонта рукавов	42
	Ведомость спецификаций	
Н920-00-000ВП	Верстак для ремонта рукавов	42
	Ведомость покупных изделий	
Н920-00-000	Верстак для ремонта рукавов	43
Н920-01-000	Каркас	43
Н920-00-000СБ	Верстак для ремонта рукавов. Сборочный чертеж	44
Н920-01-000СБ	Каркас. Сборочный чертеж	44,45
Н920-01-001	Стойка	46
Н920-01-002	Связь	46
Н920-01-003	Связь	47
Н920-01-004	Связь	47
Н920-01-005	Платик	47
Н920-02-000	Ящик	47
Н920-02-000СБ	Ящик. Сборочный чертеж	48
Н920-02-001	Ручка	48
Н920-02-002	Кратис ящика	48
Н922-00-000ВС	Стол для набивки патронов	48
	Ведомость спецификаций	
Н922-00-000ВП	Стол для набивки патронов	48
	Ведомость покупных изделий	
Н922-00-000	Стол для набивки патронов	50
Н922-00-001	Плита	50
Н922-00-002	Фланец	50
Н922-00-000СБ	Стол для набивки патронов. Сборочный чертеж	51
Н922-01-000	Каркас	52
Н922-01-001	Уголок	52
Н922-01-002	Косынка	52
Н922-01-003	Связь	52
Н922-01-000СБ	Каркас. Сборочный чертеж	53

Инв.№ подл. | Подп. и дата | Взам. инв.№

Привязан

Копировал

Формат А4

Типовой проект Серия 5.4.16-2 Выпуск 1)

Обозначение	Наименование	Стр.
Н922-01-004	Плотик	54
Н922-02-000	Короб	54
Н922-02-000СБ	Короб.Сборочный чертеж	54
Н922-02-001	Уголок	55
Н922-02-002	Уголок	55
Н922-02-003	Уголок	55
Н922-02-004	Стенка	55
Н922-02-005	Стенка	56
Н922-02-006	Стенка	56
Н922-03-000	Бункер	56
Н922-04-000	Шибер	56
Н922-03-000СБ	Бункер.Сборочный чертеж	57
Н922-04-000СБ	Шибер.Сборочный чертеж	57
Н922-04-100	Рама	57
Н922-04-100СБ	Рама.Сборочный чертеж	58
Н922-04-200	Заслонка	58
Н922-04-200СБ	Заслонка.Сборочный чертеж	58
Н922-04-201	Ручка	59
Н922-05-000	Патрубок	59
Н922-05-000СБ	Патрубок.Сборочный чертеж	59
Н926-00-000ВС	Стол для проверки КИП	60
	Ведомость спецификаций	
Н926-00-000ВП	Стол для проверки КИП	60
	Ведомость покупных изделий	
Н926-00-000	Стол для проверки КИП	61
Н926-01-000	Каркас	61
Н926-01-001	Распорка передняя	61
Н926-00-000СБ	Стол для проверки КИП	62
	Сборочный чертеж	
Н926-01-000СБ	Каркас.Сборочный чертеж	63 64
Н926-01-002	Ножка	65
Н926-01-004	Распорка	65
Н926-01-005	Заслонка	65
Н926-01-006	Проножки боковые	66
Н926-01-007	Уголок	66
Н926-01-008	Направляющая	56
Н926-01-009	Шкант	66
Н926-01-010	Распорка	67
Н926-01-011	Распорка	67
Н926-01-012	Поперечина	67
Н926-02-000	Ящик	67
Н926-02-000СБ	Ящик Сборочный чертеж	68
Н926-02-001	Доска лицевая	68
Н926-02-002	Стенка задняя	69
Н926-02-003	Стенка боковая	69
Н926-03-000	Столешница	69
Н926-04-000	Полка	69
Н926-03-000СБ	Столешница.Сборочный чертеж	70
Н926-04-000СБ	Полка.Сборочный чертеж	70
Н926-05-000	Стенка боковая	70
Н926-05-000СБ	Стенка боковая	71
Н926-06-000	Стенка внутренняя	71
Н926-07-000	Стенка задняя	71
Н926-06-000СБ	Стенка внутренняя.Сборочный чертеж	72
Н926-07-000СБ	Стенка задняя.Сборочный чертеж	72
Н927-00-000ВС	Стол лабораторный	73
	Ведомость спецификаций	

Обозначение	Наименование	Стр.
Н927-00-000ВП	Стол лабораторный	73
	Ведомость покупных изделий	
Н927-00-000	Стол лабораторный	74
Н927-01-001	Направляющая	74
Н927-01-000	Каркас	74
Н927-00-000СБ	Стол лабораторный.Сборочный чертеж	75
Н927-01-000	Каркас.Сборочный чертеж	76 77
Н927-01-002	Распорка	77
Н927-01-100	Днище	77
Н927-01-100СБ	Днище.Сборочный чертеж	78
Н927-01-003	Распорка	78
Н927-01-200	Стенка боковая	78
Н927-01-200СБ	Стенка боковая.Сборочный чертеж	79
Н927-01-004	Распорка	79
Н927-01-300	Полка	79
Н927-01-300СБ	Полка.Сборочный чертеж	80
Н927-01-005	Шкант	80
Н927-01-400	Полка	80
Н927-01-400СБ	Полка.Сборочный чертеж	81
Н927-03-001	Ручка	81
Н927-01-500	Стенка средняя	81
Н927-01-500СБ	Стенка средняя.Сборочный чертеж	82
Н927-01-600	Стенка боковая	82
Н927-01-700	Столешница	82
Н927-01-600СБ	Стенка боковая.Сборочный чертеж	83
Н927-01-700СБ	Столешница.Сборочный чертеж	83
Н927-01-601	Планка	84
Н927-02-001	Стенка	84
Н927-02-002	Стенка	84
Н927-02-000	Ящик	84
Н927-02-000СБ	Ящик.Сборочный чертеж	85
Н927-02-003	Доска лицевая	85
Н927-03-000	Створка	86
Н927-03-000СБ	Створка.Сборочный чертеж	86
Н927-03-100	Плита	86
Н927-03-100СБ	Плита.Сборочный чертеж	86

Инв. № подл. | Подп. и дата | Взам. инв. №

Привязан

Копировал: [illegible] Формат А2

Типовой проект „Нестандартизированное оборудование для пожарных депо" выполнен на основании задания от 9.01.1987 года, утвержденного Заместителем министра внутренних дел СССР и плана типового проектирования Учреждения ИГ-548 на 1987 год.

Настоящий проект разработан применительно к типовым проектам пожарных депо на 2, 4, 6 и 8 автомашин.

Он включает в себя рабочие чертежи нестандартизированного оборудования, предназначенного для установки в различных производственных и вспомогательных помещениях пожарных депо.

Техническая документация скомплектована в 4 альбома.

Изм.	Лист	№ докум.	Подп.	Дата	5.416-2.1-00 ПЗ	Лит	Лист	Листов
Разраб.		Лукашевич			Пояснительная записка			1
Пров.		Креда				Учреждение ИГ-548 Ленинград		
Н.контр.		Креда						
Утв.		Матвеев						

Копировал: Формат А4

Настоящие технические условия (ОТУ) распространяются на нестандартизированное оборудование для пожарных депо на 2, 4, 6 и 8 автомашин данного типового проекта.

Настоящие ОТУ содержат общие требования (совокупность всех общих показателей, норм, правил и положений) к нестандартизированному оборудованию и его составным частям, его изготовлению, контролю, приемке и поставке, которые нецелесообразно указывать в других конструкторских документах (чертежах, технических условиях).

Изм.	Лист	№ докум.	Подп.	Дата	5.416-2.1-00 ТУ	Лит	Лист	Листов
Разраб.		Лукашевич			Общие технические условия		1	19
Пров.		Креда				Учреждение ИГ-548 Ленинград		
Н.контр.		Креда						
Утв.		Матвеев						

Копировал: Формат А4

1. ТЕХНИЧЕСКИЕ ТРЕБОВАНИЯ

1.1 Нестандартизированное оборудование и его составные части (детали, сборочные единицы, покупные изделия, материалы и т.п.) должны соответствовать требованиям настоящих ОТУ, а также комплекту конструкторской документации (чертежи, технические условия) на данное оборудование.

Отступление от настоящих ОТУ, чертежей, технических условий и другой конструкторской документации на оборудование допускаются только по согласованию с держателем подлинников конструкторских документов, а в отдельных случаях с представителем заказчика проектно-конструкторской документации.

1.2. Общие требования к материалам

1.2.1. Материалы, предназначенные для изготовления изделия, по своим качественным параметрам должны удовлетворять требованиям соответствующих стандартов и технических условий, указанных в чертежах и спецификациях

Изм.	Лист	№ докум.	Подп.	Дата	5.416-2.1-00 ТУ	Лист 2

Копировал: Формат А4

1.2.2. На поверхности металла, предназначенного для изготовления деталей путем механической обработки, глубина трещин, пленов, шлаковых включений не должна превышать допустимого припуска на механическую обработку.

1.3 Требования к покупным изделиям

1.3.1. Изделия, используемые для изготовления нестандартизированного оборудования (электродвигатели, подшипники качения, крепежные изделия и т.п.), должны соответствовать требованиям утвержденных в установленном порядке технических условий предприятия-поставщика; стандартизованные изделия-стандартам (государственным, отраслевым, республиканским).

1.3.2. Покупные изделия для комплектации нестандартизированного оборудования допускаются только после входного контроля предприятия-изготовителя.

1.4. Требования к стальному прокату и трубам.

1.4.1. Местная и общая кривизна, скручивание вокруг продольной оси, волнистость на кромках (для холоднотянутых профилей,

Изм.	Лист	№ докум.	Подп.	Дата	5.416-2.1-00 ТУ	Лист 3

Копировал: Формат А4

коробоватость и волнистость стальных листов, ребровая кривизна (для полосовой стали) должны быть в пределах соответствующих стандартов, если более жесткие требования не оговорены в конструкторской документации на изделие

1.4.2. На поверхности сортового, фасонного и листового проката и труб трещины, плены, включения и закаты не допускаются.

1.5. Требования к заготовкам и деталям из сортового, фасонного и листового проката и труб.

1.5.1. Заготовки и детали из сортового, фасонного и листового проката и труб должны быть очищены от загрязнений, окалины, коррозии, заусенцев, наплывов металла (после газовой резки) любым способом, не ухудшающим структуру металла и не понижающим его прочность.

1.5.2. Заготовки, не удовлетворяющие требованиям п. 1.4.1., должны быть выправлены или отрихтованы, острые кромки - притуплены.

1.5.3. Гнутые детали из соответствующего проката и труб не должны иметь трещин, надрывов и короблений.

1.5.4. После гибки труб в горячем состоянии внутренняя поверхность должна быть очищена от наполнителя и пригара

1.6 Требования к древесине и древесным материалам.

1.6.1. Древесина и древесные материалы должны отвечать требованиям действующих на них стандартов. Влажность древесины и древесных материалов в готовом изделии должна быть 8±2 %. Древесина и древесные материалы должны поступать на предприятие-изготовитель в виде пиломатериалов и заготовок.

1.7. Требования к пластмассовым и резиновым деталям.

1.7.1. В изделиях, изготовленных из пластмасс, вздутие, трещины, рябь, раковины, пористость, коробление, расслоение и недопрессовки не допускаются.

1.7.2. Поверхность резиновых деталей должна быть без заусенцев, раковин, трещин, пузырей и посторонних включений.

1.8. Требования к сварным соединениям и конструкциям.

1.8.1. Детали из сортового, фасонного, листового и другого проката, подаваемого на сварку, должны быть:

- выправлены или отрихтованы в соответствии со специальными требованиями рабочих чертежей или, при отсутствии таких требований - с требованиями п. 1.4.1. настоящих ОТУ;
- очищены от масла, грязи, ржавчины и влаги, кромки деталей, отрезанных ножницами, не должны иметь заусенцев; кромки деталей после газовой резки должны быть зачищены до шероховатости $\sqrt{40}$, если нет особых указаний в рабочих чертежах.

1.8.2. Конструктивные элементы швов сварных соединений должны соответствовать стандартам, указанным в условных обозначениях швов на рабочих чертежах сварных конструкций или технических требованиях на тех же чертежах.

1.8.3. Наплывы, прожоги, незаваренные кратеры, неспровление кромок, наружные трещины швы и околошовной зоны, выплески, непровары корня шва не допускаются. Допускаются подрезы до 0,5 мм при толщине свариваемых металлов до 10 мм и до 1 мм при толщине свариваемого металла более 10 мм.

1.8.4. Предельные отклонения размеров сварных конструкций должны быть не ниже внутренних размеров H14, наружных - h14, остальных - $\pm\frac{IT14}{2}$, за исключением случаев, когда в чертежах предусмотрены более высокие точности

1.8.5 Дефектные участки швов должны быть удалены, заварены и вновь проверены. Удаление дефектных швов по технологии предприятия-изготовителя сварной конструкции.

1.8.6. Металлическую конструкцию, элементы которой из-за коробления вышли за пределы установленных чертежом требований, допускается править безударным способом.

1.9. Требования к механической обработке

1.9.1. Обработанные поверхности не должны иметь механических повреждений (задиров и т.д.). Острые углы и ребра (кромки) должны быть притуплены, за исключением мест, притупление которых не допускается по чертежу.

1.9.2. Неуказанные предельные отклонения размеров: отверстий (охватывающих) - H14; валов (охватываемых) - h14; для размеров поверхностей, не относящихся к отверстиям и валам и не образующих соединений - $\pm\frac{IT14}{2}$.

1.9.3. Неуказанные предельные отклонения углов - $\pm\frac{A^{\circ}16}{2}$.

1.9.4. При отсутствии на чертеже указаний о допусках формы цилиндрических поверхностей, надлежит ограничивать их полем допуска на диаметр; при отсутствии на чертеже указаний о допусках параллельности, их следует

Типовой проект (Серия 5.416-2 Альбом 1)
Инв. № подл. | Подпись и дата | Взам. инв. №
Инв. № дубл. | Подпись и дата

ограничивать полем допуска на расстояние между поверхностями, осями или плоскостями симметрии. Другие допуски формы и расположения поверхностей, если нет специальных указаний на чертеже, не контролируются.

1.9.5. При отсутствии специальных указаний на чертеже или в спецификации метрическая резьба элементов деталей с наружной резьбой должна выполняться по классу точности 8g, метрическая резьба отверстия – по классу точности 7Н (ГОСТ 16093-81).

1.9.6. При отсутствии специальных указаний на чертеже трубная цилиндрическая резьба должна быть выполнена по классу В, трапецеидальная – по 3-му классу точности соответствующих стандартов.

1.9.7. После магнитной дефектоскопии или шлифовки на станках с магнитным столом изделия должны быть размагничены.

1.10. Требования к термической обработке.

1.10.1. На термически обработанных деталях не должно быть трещин неравномерной твердости, выходящей за

пределы допустимой, следов пережога, коробления и других дефектов, снижающих качество деталей.

1.10.2. После термической обработки детали должны быть очищены от окалины, масла и других загрязнений.

1.10.3. Недоброкачественную термическую обработку разрешается исправлять не более одного раза. После повторной термической обработки обязателен повторный контроль.

1.11. Требования к сборке.

1.11.1. Детали, поступающие на сборку, необходимо очищать от загрязнений, смазочные канавки прочищать, подвижные части смазывать в соответствии со специальными указаниями рабочих чертежей, при отсутствии таких указаний – смазывать солидолом С (ГОСТ 4366-76) или универсальной среднеплавкой консистентной смазкой УС-2 (ГОСТ 1033-79), масленки и смазочные канавки заполнять этой же смазкой.

1.11.2. При сборке изделий не допускается применение прокладок, клиньев и прочих компенсаторов, непредусмотренных чертежами и неоговоренных в текстовых

конструкторских документах; наклепывание, подкернивка и другие способы поднятия поверхности для обеспечения соответствующей посадки.

1.11.3. Все вращающиеся части изделия должны проворачиваться на своих опорах без заеданий при одинаковом приложенном усилии на протяжении полного оборота (при условии постоянства нагрузки).

1.11.4. Дисбаланс быстровращающихся частей и шум работающего оборудования должны быть в пределах требований конструкторской документации.

При отсутствии таких требований дисбаланс может быть допущен в пределах, не вызывающих недопустимых вибраций конструкций из-за неуравновешенности вращающихся масс.

Вибрации и шум при работе оборудования не должны превышать санитарных норм, установленных Министерством здравоохранения СССР.

1.11.5. Подшипники качения перед установкой должны быть очищены от консервационной смазки и промыты в горячем индустриальном масле И-12А или И-20А (ГОСТ 20799-75).

1.11.6. Посадку подшипников качения на вал ($\frac{H7}{n6}$, $\frac{H7}{m8}$, $\frac{H7}{k6}$, $\frac{H7}{Js6}$) производить с предварительным нагревом подшипника

в минеральном масле, нагретом до температуры не выше 100°С.

1.11.7. Корпуса подшипников качения после установки подшипника заполнять смазкой согласно указаниям в конструкторской документации.

При отсутствии таких указаний заполнение производить смазкой ЦИАТИМ-203 (ГОСТ 8773-73).

1.11.8. Уплотнительные (сальниковые) войлочные кольца перед установкой в канавки должны быть пропитаны разогретой смесью из солидола (ГОСТ 4366-76) или универсальной среднеплавкой смазкой (ГОСТ 1033-79) – 85% и чешуйчатого графита – 15%.

Гнезда лабиринтных уплотнений смазывать указанной универсальной среднеплавкой смазкой.

1.11.9. Сборка подвижных соединений должна обеспечивать плавное (без рывков, заеданий и т. п.) перемещение сопрягаемых деталей после их смазки.

1.11.10. Контрольные штифты не должны выступать над поверхностью детали более чем на 1/3 диаметра.

1.11.11. Потайные головки винтов не должны выступать над поверхностью детали.

1.11.12. Все болты, шпильки, винты и гайки должны быть надежно и равномерно затянуты, без перекосов и деформаций.

Типовой проект (Серия 5.416-2 Выпуск 1) Альбом

сопрягаемых деталей.

1.1.13. Концы шплинтов не должны быть загнуты под острыми углами. Продольная подвижность шплинтов в прорезях (после разводки концов) не допускается

1.1.14. Приводы после сборки должны быть обкатаны согласно специальным указаниям конструкторской документации.

В случае отсутствия таких указаний обкатка должна производиться в течении 1,5-2 часов по технологии предприятия-изготовителя.

При реверсивных передачах обкатка должна производиться в каждом направлении по 1,5 часа.

1.12. Дополнительные требования к монтажу электрооборудования

1.12.1. Все элементы электропривода-двигатели, пускорегулирующая, контрольно-измерительная и защитная аппаратура, а также вспомогательное электротехническое оборудование (щиты, щитки, пульты управления и т.п.) должны быть смонтированы в соответствии с действующими Правилами устройства электроустановок (ПУЭ).

В соответствии с этими правилами корпуса электродвигателей, аппаратов, пусковых устройств, щитов, шкафов и другие элементы электропривода должны быть надежно заземлены.

1.12.2. Укладка и крепление электропроводки должны выполняться без натяжения провода и исключать возможность её повреждения.

1.12.3. Провода, не имеющие защитной металлической оплетки, в местах крепления при обходе острых углов, при проходе (с допустимым радиусом изгиба) через отверстия должны быть защищены от повреждений при помощи подкладок, резиновых втулок, или отрезков металлических гибких рукавов с втулками на концах.

1.12.4. При монтаже электропроводов на конце каждого провода и кабеля надлежит прикрепить бирку и нанести маркировку с номером (индексом) провода в соответствии с электромонтажной схемой.

1.12.5. Внутренняя поверхность труб и фитингов, в случае применения их для монтажа электропровода, должна быть очищена от коррозии и покрыта изоляционным лаком. В местах выхода проводов из металлических труб должны быть установлены изоляционные втулки.

1.12.6 Крепление труб (для прохода про-

водов) должно, как правило, осуществляться соответствующими крепежными деталями, обеспечивающими при необходимости демонтаж труб.

1.13. Требования к покрытиям

1.13.1. Производство лакокрасочных работ при температуре +18° не рекомендуется, а при температуре ниже +10°С - не допускается

1.13.2. Поверхности, подлежащие окраске, должны быть очищены от ржавчины, окалины, грязи и обезжирены.

1.13.3. Поверхности, не доступные для окраски после сборки, должны быть окрашены до сборки деталей.

1.13.4. Если нет специальных указаний в конструкторской документации, на все наружные и внутренние нерабочие поверхности, предварительно подготовленные, должны быть нанесены стойкие лакокрасочные покрытия по IV классу ГОСТ 9.032-74; наружные - группа C_1 (ГОСТ 9.104-79) внутренние - группа 6/1 (ГОСТ 9.032-74).

1.13.5. Внутренние поверхности, соприкасающиеся с маслом, масленки, места подвода до смазки должны быть окрашены краснокоричневым цветом в два слоя нитроглифталевой эмалью НЦ-132 (ГОСТ 6631-74) или нитроэмалью (ГОСТ 7462-73).

2. КОМПЛЕКТНОСТЬ

2.1. Комплектность изделия (в соответствии с его технических условиями) и поставка должны быть указаны в паспорте изделия.

3. МЕТОДЫ КОНТРОЛЯ

3.1. Соответствие материалов предъявляемым требованиям должно подтверждаться сертификатами организаций-поставщиков, а при отсутствии сертификатов - данными лабораторных испытаний.

3.2. Покупные изделия (имеющие соответствующие документы, подтверждающие их качество) проверять внешним осмотром, электроаппаратуру - дополнительно опробованием в работе до ее монтажа.

3.3. Пригодность стального проката и труб, а также заготовок и деталей из них проверяется внешним осмотром и соответствующими измерениями (размеров, допусков формы и расположения поверхностей и т.п.).

3.4. Контроль качества сварных швов должен осуществляться методами, указанными на чертеже сварной конструкции

При отсутствии таких указаний сварные швы проверять внешним осмотром и

соответствующими измерениями, а также, при необходимости другими методами контроля, указанными в ГОСТ 3242-79

3.5. Контроль качества механической обработки осуществлять внешним осмотром и соответствующими измерениями.

3.6. Контроль глубины цементации должен вестись на образце-свидетеле, изготовленном из того же металла, что и деталь, и прошедшем процесс цементации вместе с деталью.

3.7. Если на чертеже термически обработанных деталей предусмотрена проверка твердости осуществлять ее методами изложенными в соответствующих стандартах (ГОСТ 9012-59, ГОСТ 9013-59 и др.)

3.8. Контроль качества сборки осуществлять путем проверки соблюдения технологического процесса сборки внешним осмотром и, при необходимости, измерениями поступающих на сборку деталей и сборочных единиц.

3.9. Контроль качества изделия после сборки

3.9.1. Качество собранного изделия в целом проверять следующими методами контроля:

- внешним осмотром;

- приведением изделия в состояние эксплуатационной готовности;
- опробованием изделия вхолостую;
- опробованием изделия под нагрузкой, если об этом имеются указания в конструкторской документации на изделие.

3.9.2. Внешним осмотром устанавливается готовность изделия в целом и соответствие его сборки и (или) монтажа требованиям конструкторской документации.

3.9.3. Приведение изделия в состояние эксплуатационной готовности производится путем подготовки изделия к работе (заправка изделия смазками; подключение к источникам электроэнергии и т.п.).

3.9.4. Опробование изделия вхолостую (без нагрузки) производится путем проверки работы каждого механизма в отдельности и совместно;

перемещение движущихся частей в крайние положения.

3.9.5. Опробование изделия в работе под нагрузкой производится в том же порядке, что и вхолостую, но с постепенным увеличением нагрузки до наивысшей допустимости, согласно указаниям конструкторской документации на изделие.

3.10. Проверку соответствия изделия требованиям, установленным Министерством здравоохранения СССР (вибрация, шум,

электромагнитное излучение и т.п.) производить при помощи специализированных организаций по имеющимся у них методикам.

Указанная проверка осуществляется в случаях, если она предусмотрена соответствующими техническими условиями на изделие.

4. МАРКИРОВКА, УПАКОВКА ТРАНСПОРТИРОВАНИЕ И ХРАНЕНИЕ

4.1. Маркировка (если она предусматривается) и упаковка изделия должны быть выполнены в соответствии с указаниями конструкторской документации.

4.2. Перед упаковкой (или при отправке изделия) все подвижные части должны быть установлены в положение для транспортирования. Изделия должны быть законсервированы в соответствии с указаниями конструкторской документации.

При отсутствии таких указаний завод-изготовитель должен выполнить консервацию изделий в соответствии с указаниями ГОСТ 9.014-78.

4.3. Сопроводительные и эксплуатационные документы должны быть завернуты в водонепроницаемую упаковку (бумага парафинированная - ГОСТ 9569-79) и укреплены в основном упаковочном ящике.

4.4. Маркировка ящиков, как правило, должна содержать:

- номер заказа;
- индекс изделия;
- наименование отправителя;
- массу брутто;
- адрес грузополучателя;
- порядковый номер ящика;
- предупредительные надписи, например: „Верх", „Не кантовать" и т.п.
- указание о положении центра тяжести;
- указания о местах для подведения строп.

4.5. Если нет специальных указаний в конструкторской документации на изделие, способы его хранения, упаковки и транспортирования должны быть выбраны заводом-изготовителем изделия. Эти способы должны обеспечивать сохранение качества, количества и товарного вида отправляемых изделий.

№ строки	Обозначение	Наименование	Куда входит: Обозначение	Куда входит: Кол	Общее кол	Примечание
1						
2	Н910-00-000	Верстак слесарный				
3						
4	Н910-01-000	Каркас				
5	Н910-01-100	Боковина	Н910-01-000	1	1	
6	Н910-01-200	Боковина	Н910-01-000	1	1	
7	Н910-01-300	Боковина	Н910-01-000	1	1	
8	Н910-02-000	Ограждение		1	1	
9	Н910-03-000	Крышка		1	1	
10	Н910-04-000	Ящик верхний		1	1	
11	Н910-04-100	Ящик	Н910-04-000	1	1	
12	Н910-04-200	Кронштейн	Н910-04-000	1	1	
13	Н910-05-000	Ящик нижний		1	4	
14	Н910-05-100	Ящик	Н910-05-000	1	4	
15	Н910-06-000	Стол поворотный				
16	Н910-06-100	Сиденье	Н910-06-000	1	1	
17	Н910-06-200	Кронштейн	Н910-06-000	1	1	
18	Н910-06-300	Кронштейн	Н910-06-000	1	1	
19	Н910-06-400	Винт в сборе	Н910-06-000	1	1	
20	Н910-07-000	Затвор		1	1	
21						
22						
23						
24						
25						

Инв. № подл. | Подпись и дата | Взам. инв. №

Изм.	Лист	№ докум.	Подп.	Дата
Разраб.		Лукашевич		28.02
Пров.		Кребо		28.02
Н. контр.		Кребо		28.02
Утв.		Матвеев		3.03

Н910-00-000ВС

Верстак слесарный

Ведомость спецификаций

Лит.	Лист.	Листов
		1

Учреждение ИГ-548 Ленинград

Копировал

Формат А3

№ строки	Наименование	КОД ОКП	Обозначение документа на поставку	Поставщик	Куда входит (обозначение)	Количество: на изделие	Количество: в комплекты	Количество: на регулир.	Количество: Всего	Примечание
1										
2	Замок 3с1		ГОСТ 5089-80		Н910-04-000	1			1	
3										
4	Крепежные изделия									
5										
6	Винт М5×14.56		ГОСТ 1491-80			6			6	
7	М5×16.56				Н910-05-000	8			8	
8	М6×16.56				Н910-04-000	4			4	
9	М4×8.56		ГОСТ 17475-80		Н910-04-000	2			2	
10	М8×50.56					12			12	
11	М10×70.56				Н910-06-000	3			3	
12										
13										
14	Гайка М8.5		ГОСТ 5915-70			12			12	
15	М10.5				Н910-06-000	3			3	
16										
17										
18	Шайба 5.65Г		ГОСТ 6402-70			6			6	
19					Н910-05-000	8			8	
20									14	
21	6.65Г				Н910-04-000	4			4	
22	8.65Г				Н910-04-000	1			1	
23					Н910-05-000	4			4	
24									5	
25	10.65Г				Н910-06-000	3			3	

Инв. № подл. | Подпись и дата | Взам. инв. №

Изм.	Лист	№ докум.	Подп.	Дата
Разраб.		Лукашевич		28.02
Пров.		Кребо		28.02
Н. контр.		Кребо		28.02
Утв.		Матвеев		3.03

Н910-00-000ВП

Верстак слесарный

Ведомость покупных изделий

Лит.	Лист.	Листов
	1	2

Учреждение ИГ-548 Ленинград

Копировал

Формат А3

Альбом

Типовой проект (Серия 5.4.16-2 Выпуск 1)

№ строки	Наименование	КОД ОКП	Обозначение документа на поставку	Поставщик	Куда входит (обозначение)	Количество: на изделие	в комплекты	на регулир.	Всего	Примечание
1	Шайба 8.02		ГОСТ 11371-78		Н910-07-000	1			1	
2	16.02				Н910-06-000	2			2	
3	24.02				Н910-06-000	1			1	
4										
5										
6	Шуруп А4х35		ГОСТ 1145-80		Н910-06-000	4			4	
7										
8										
9	Шплинт 2х16-001		ГОСТ 397-79		Н910-07-000	1			1	
10	4х32-001				Н910-06-000	2			2	
11	5х32-001				Н910-06-000	1			1	
12										
13										
14										
15										
16										
17										
18										
19										
20										
21										
22										
23										
24										

Инв. № подл. | Подпись и дата | Взам. инв. № | Инв. № дубл. | Подпись и дата

Изм	Лист	№ докум.	Подп.	Дата	Н910-00-000ВП	Лист 2

Копировал [illegible] Формат А3

Формат	Зона	Поз.	Обозначение	Наименование	Кол.	Примеч.
		14		Шайба 11.65 ГОСТ 6402-70	12	
		15		Шайба 5.65Г ГОСТ 6402-70	6	
		16		Шайба 8.65Г ГОСТ 6402-70	12	

Инв. № подл. | Подпись и дата | Взам. инв. № | Инв. № дубл. | Подпись и дата

Изм	Лист	№ докум.	Подп.	Дата	Н910-00-000	Лист 2

Копировал [illegible] Формат А4

Формат	Зона	Поз	Обозначение	Наименование	Кол	Примеч.
				Документация		
А2			Н910-00-000СБ	Сборочный чертеж		
				Сборочные единицы		
А4		1	Н910 01-000	Каркас	1	
А4		2	Н910-02-000	Ограждение	1	
А4		3	Н910-03-000	Крышка	1	
А4		4	Н910-04-000	Ящик верхний	1	
А4		5	Н910-05-000	Ящик нижний	4	
А4		6	Н910-06-000	Стул поворотный	1	
А4		7	Н910-07-000	Затвор	1	
				Детали		
А3		9	Н910-00-001	Направляющая	[illegible]	
Б4		10	Н910-00-002	Настил		
				Доска 32х220 ГОСТ 8486-86; L=790	6	0,03 м³
				Стандартные изделия		
				Винт М5х14.56 ГОСТ 1491-80	6	
				Винт М8х50.56 ГОСТ 17475-80	12	

Инв. № подл. | Подпись и дата | Взам. инв. № | Инв. № дубл. | Подпись и дата

Изм	Лист	№ докум.	Подп.	Дата	Н910-00-000			
Разраб.		Лукашевич		28.02	Верстак слесарный	Лит	Лист 1	Листов 2
Пров.		Кредо		28.02		Учреждение ИГ-548 Ленинград		
Н.контр.		Кредо		28.02				
Утв.		Матвеев		3.03				

Копировал [illegible] Формат А4

Н910-00-000СБ

Типовой проект (Серия 5.416-2 Альбом Выпуск 1)

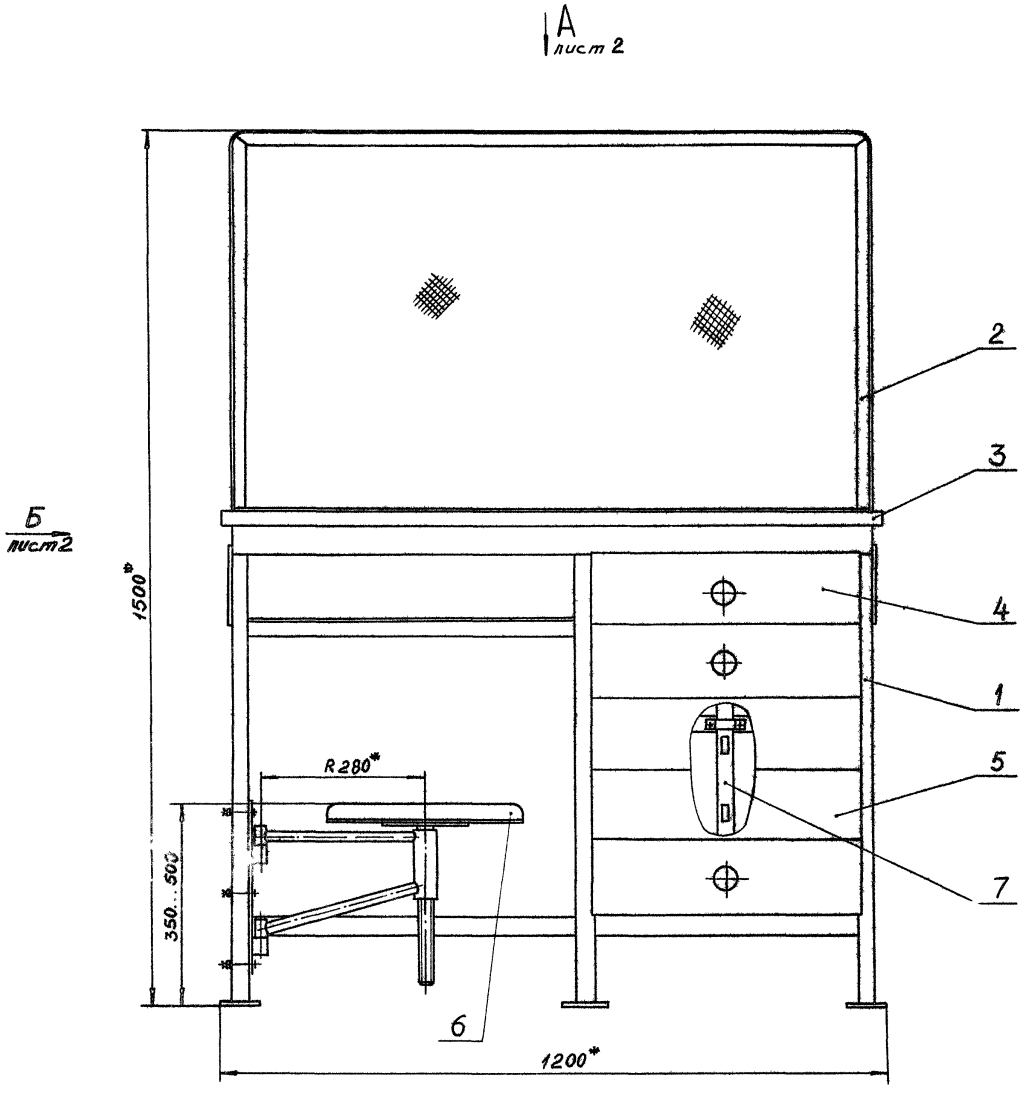

1 *Размеры для справок.

2 **Обработать по узлу поз. 3.

3. Предельные отклонения размеров деталей из древесины $\pm\frac{IT14}{2}$.

4 Покрытие: грунтовка ГФ-019 ГОСТ 23343-78, эмаль НЦ-132П в 2 слоя, светлозеленая ГОСТ 6631-74.

					Н910-00-000СБ			
Изм	Лист	№ докум	Подп	Дата	Верстак слесарный	Лит.	Масса	Масштаб
Разраб		Лукашевич		28.02			182	1:5
Пров		Кредо		28.02		Лист 1	Листов 2	
Н. контр.		Кредо		28.02		Учреждение ИТ-548 Ленинград		
Утв		Матвеев		3.03				

Копировал. Формат А2

Инв. № подл. | Подпись и дата | Взам. инв. № | Инв. № дубл. | Подпись и дата

Вид Б лист 1

Схема
работы замкового устройства

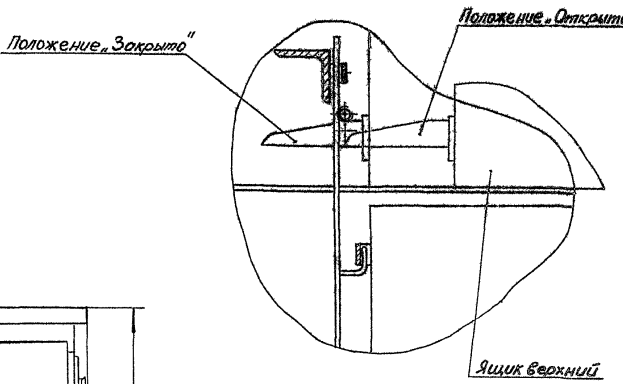

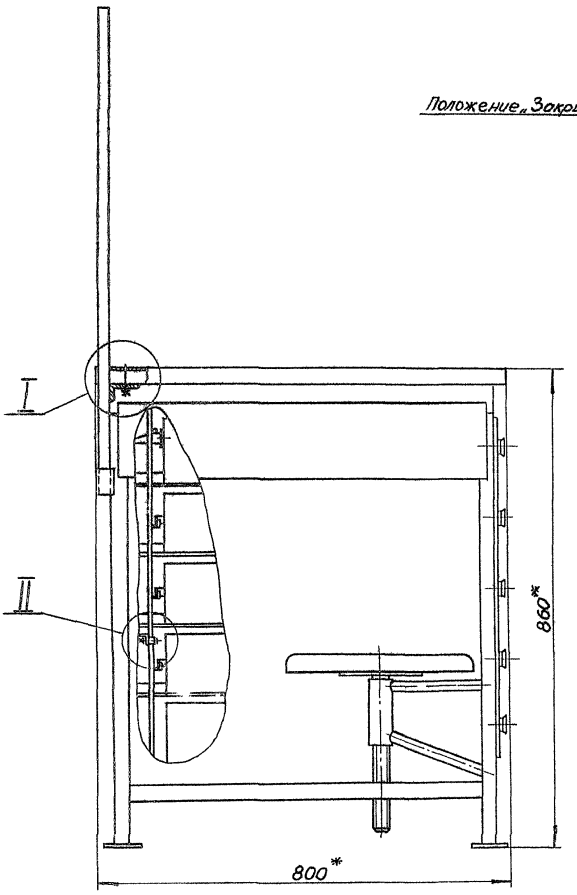

I
М1:1

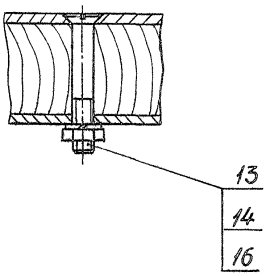

II
М1:1

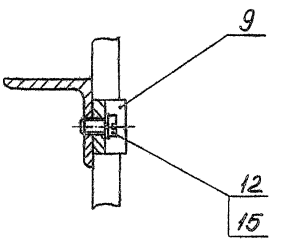

Вид А лист 1

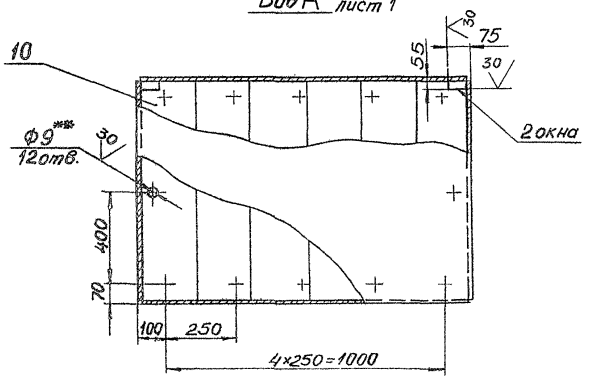

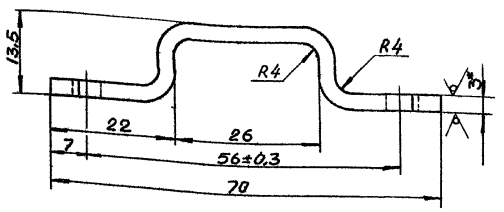

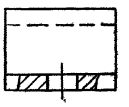

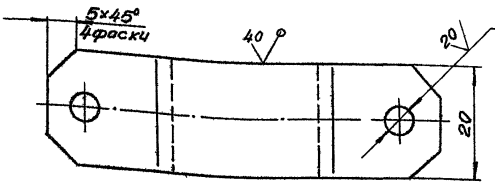

1* Размеры для справок.

2 Неуказанные предельные отклонения размеров H14, h14, $\pm\frac{IT14}{2}$.

| | | |

Н910-01-000СБ

Типовой проект (Серия 5 416-2 Выпуск 1) Альбом

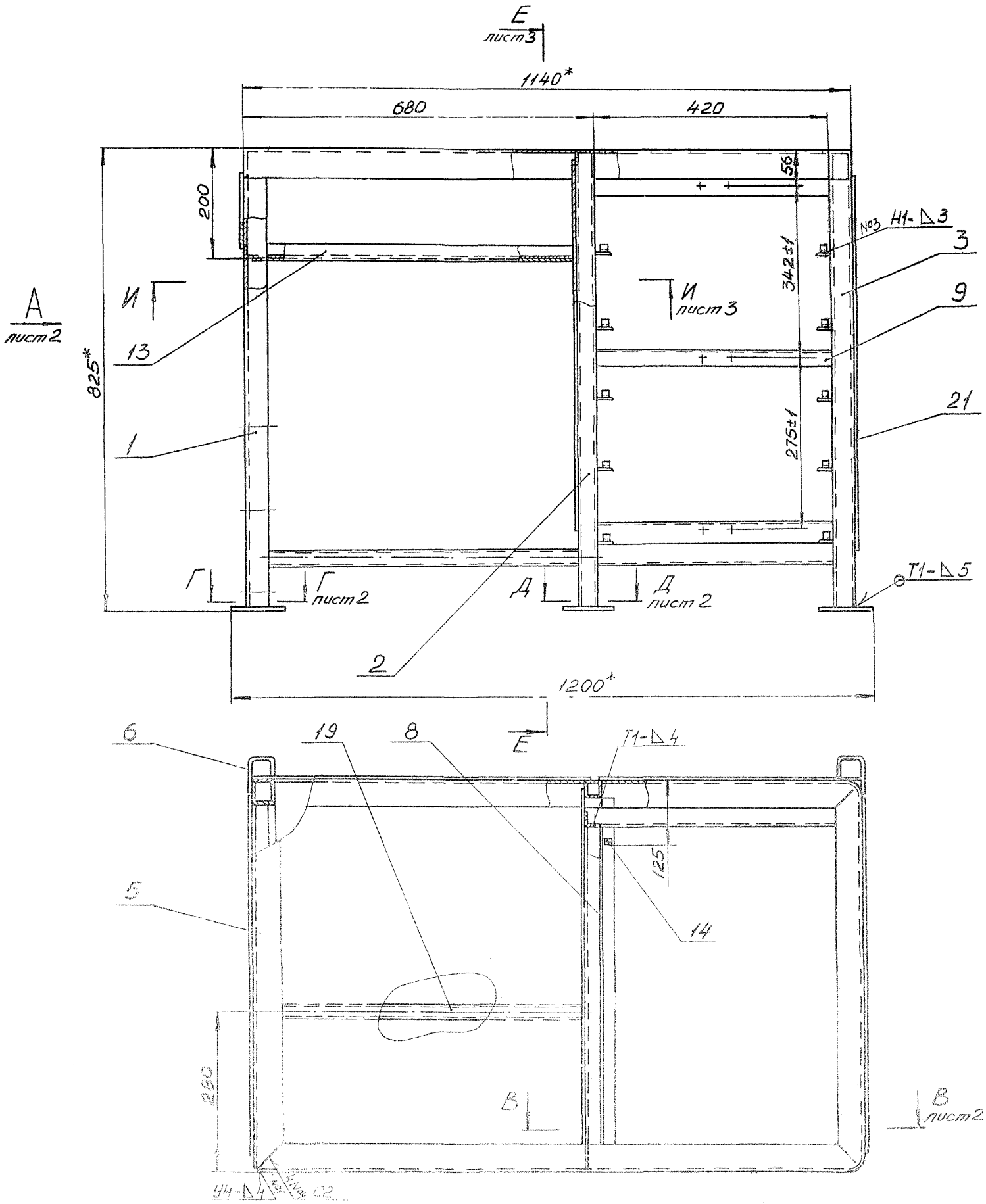

1.* Размеры для справок.
2. Предельные отклонения размеров Н14, h14, $\pm\frac{IT14}{2}$.
3. Шероховатость обрезных поверхностей $\overset{80}{\surd}$, остальных-$\surd$.
4. Сварные швы по ГОСТ 5264-80, шов №2-сварка ручная электродуговая

					Н910-01-000СБ			
Изм.	Лист	№ докум.	Подп.	Дата	Каркас	Лит.	Масса	Масштаб
Разраб.		Лукашевич	Лукашевич	28.02			86	1:5
Пров.		Кредо	Кредо	28.02		Лист 1	Листов 3	
Н.контр.		Кредо	Кредо	28.02		Учреждение ИГ-548 Ленинград		
Утв.		Чапраев	[illegible]	3.03				

Копировал: [illegible] Формат А2

Н910-01-000СБ

Вид А лист 1

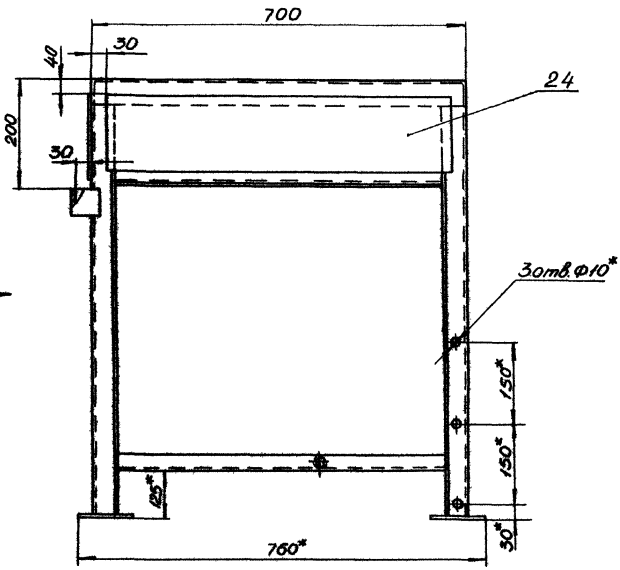

Г-Г лист 1
М1:2

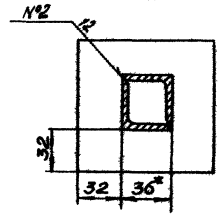

Д-Д лист 1
М1:2

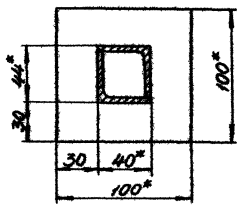

Вид Б

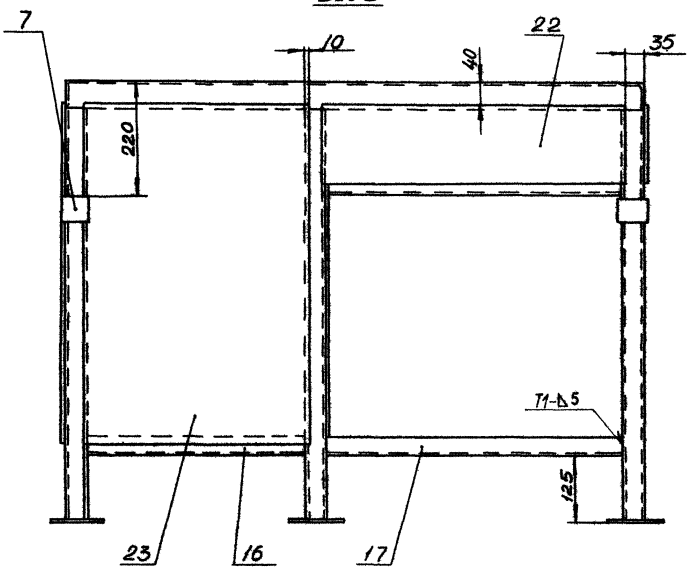

Ж-Ж
М1:1

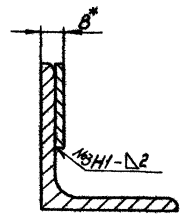

В-В лист 1

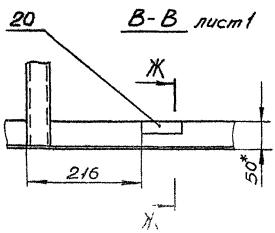

					Н910-01-000СБ			
Изм.	Лист	№ докум.	Подп.	Дата	Каркас	Лит	Масса	Масштаб
Разраб.		Лукашевич	Лукашевич	28.02			—	—
Пров.		Кредо	Кредо	28.02		Лист 2	Листов 3	
Н.контр.		Кредо	Кредо	28.02		Учреждение ИГ-548 Ленинград		
Утв.		Маковеев	Маковеев	3.03				

Копировал

Формат А2

Альбом

Типовой проект (Серия 5.4.16-2 Выпуск 1)

Инв.№ подл. | Подпись и дата | Взам.инв.№ | Инв.№ дубл. | Подпись и дата

Н910-01-000СБ

Е-Е лист 1

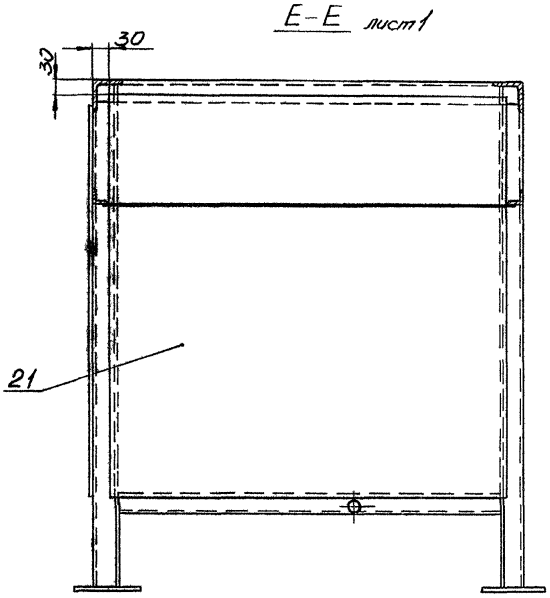

И-И лист 1

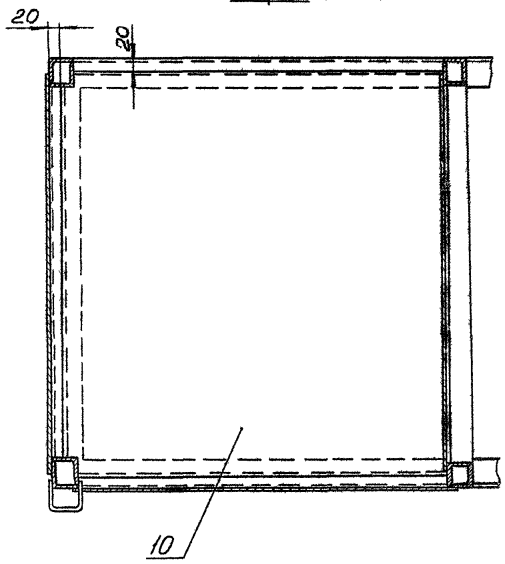

Изм.	Лист	№ докум.	Подп.	Дата
Разраб.		Лукашевич	Лукашевич	21.02
Пров.		Кребо	Кребо	21.02
Н. контр.		Кребо	Кребо	21.02
Утв.		Матвеев	Матвеев	3.03

Н910-01-000СБ

Каркас

Лит.	Масса	Масштаб
	—	—

Лист 3 Листов 3

Учреждение ИГ-548 Ленинград

Копировал: Формат А3

Н910-01-001

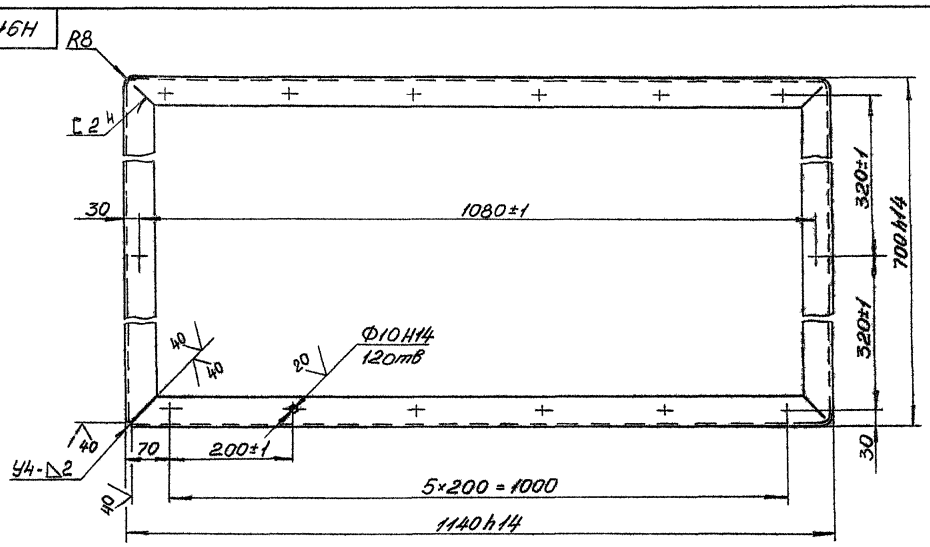

1. Неуказанные предельные отклонения размеров $h14, \pm\frac{IT14}{2}$.
2. Сварные швы по ГОСТ 5264-80.

Изм.	Лист	№ докум.	Подп.	Дата
Разраб.		Лукашевич	Лукашевич	21.02
Пров.		Кребо	Кребо	21.02
Н. контр.		Кребо	Кребо	21.02
Утв.		Матвеев	Матвеев	3.03

Н910-01-001

Ромка

Уголок Б-50×50×4 ГОСТ 8509-72
Ст3 ГОСТ 535-79

Лит.	Масса	Масштаб
	9	1:5

Лист Листов 1

Учреждение ИГ-548 Ленинград

Копировал Формат А3

Н910-01-002

40 V(V)

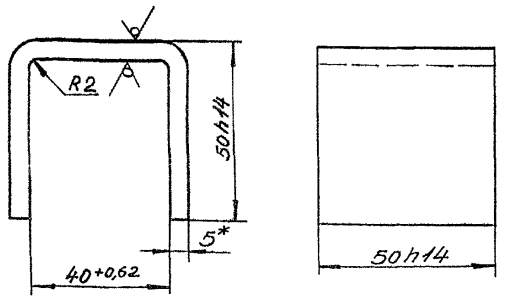

1.* Размер для справок
2 Неуказанные предельные отклонения размеров $\pm\frac{IT14}{2}$
3 Развернутая длина - 137мм

Изм.	Лист	№ докум.	Подп.	Дата	Н910-01-002			
Разраб.		Лукашевич		23.02	Направляющая	Лит.	Масса	Масштаб
Пров.		Кредо		23.02			0,27	1:1
Н. контр.		Кредо		23.02	Лист 55 ГОСТ 19903-74	Лист	Листов 1	
Утв.		Матвеев		23.02	Ст3 ГОСТ 14637-79	Учреждение ИГ-548 Ленинград		

Копировал: Формат А4

Н910-01-003

40 V(V)

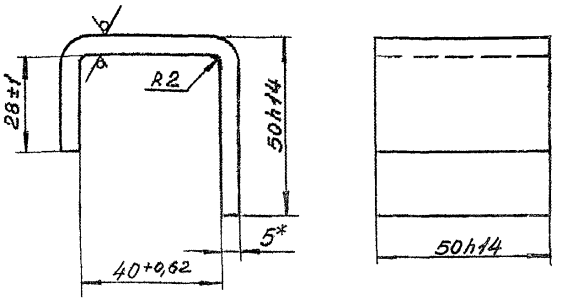

1 * Размер для справок
2 Неуказанные предельные отклонения размеров $\pm\frac{IT14}{2}$
3 Развернутая длина - 120мм

Изм.	Лист	№ докум.	Подп.	Дата	Н910-01-003			
Разраб.		Лукашевич		28.02	Направляющая	Лит.	Масса	Масштаб
Пров.		Кредо		28.02			0,24	1:1
Н. контр.		Кредо		28.02	Лист 55 ГОСТ 19903-74	Лист	Листов 1	
Утв.		Матвеев		3.03	Ст3 ГОСТ 14637-79	Учреждение ИГ-548 Ленинград		

Копировал: Формат А4

Н910-01-004

40 V(V)

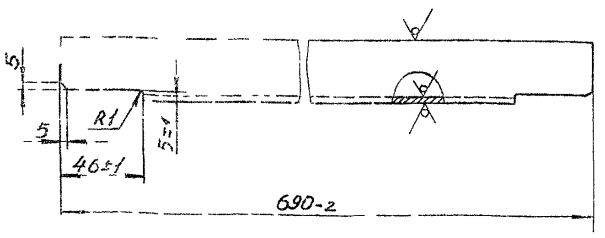

Неуказанные предельные отклонения размеров h14, $\pm\frac{IT14}{2}$

Изм.	Лист	№ докум.	Подп.	Дата	Н910-01-004			
Разраб.		Лукашевич		21.02	Стяжка	Лит.	Масса	Масштаб
Пров.		Кредо		21.02			1,5	1:2
Н. контр.		Кредо		28.02	Уголок 5-36х36х4 ГОСТ 8509-72	Лист	Листов 1	
Утв.		Матвеев		3.03	Ст3 ГОСТ 535-79	Учреждение ИГ-548 Ленинград		

Копировал: Формат А4

Н910-01-005

40 V(V)

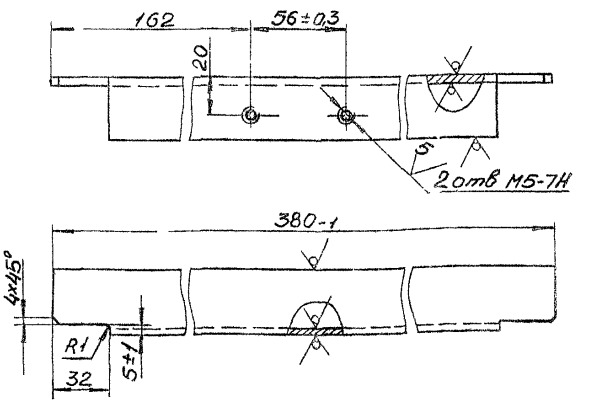

Неуказанные предельные отклонения размеров h14, $\pm\frac{IT14}{2}$

Изм.	Лист	№ докум.	Подп.	Дата	Н910-01-005			
Разраб.		Лукашевич		28.02	Поперечина	Лит.	Масса	Масштаб
Пров.		Кредо		28.02			0,7	1:2
Н. контр.		Кредо		28.02	Уголок 5-36х36х4 ГОСТ 8509-72	Лист	Листов 1	
Утв.		Матвеев		3.03	Ст3 ГОСТ 535-79	Учреждение ИГ-548 Ленинград		

Копировал: Формат А4

Инв. № подл. | Подпись и дата | Взам. инв. № | Инв. № дубл. | Подпись и дата

Альбом

Типовой проект (Серия 5.1416-2 Выпуск 1)

900-10-016Н

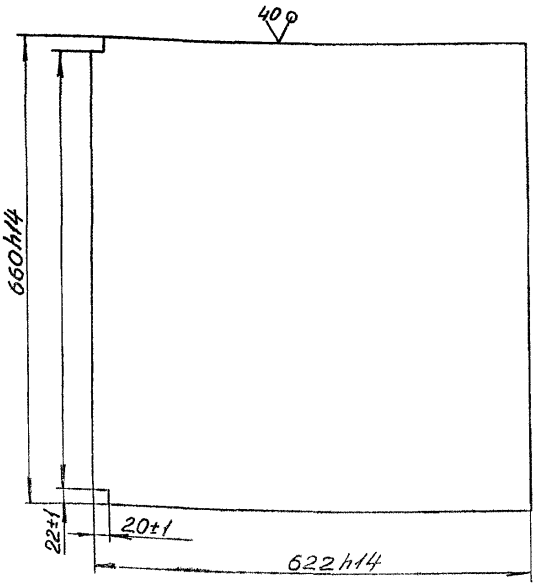

Изм.	Лист	№ докум.	Подп.	Дата
Разраб.		Лукашевич		28.02
Пров.		Кредо		28.02
Н.контр.		Кредо		28.02
Утв.		Матвеев		28.02

Н910-01-006

Крышка

Лит	Масса	Масштаб
	6,4	1:5
Лист	Листов 1	

Лист Б2 ГОСТ 19903-74
Ст3 ГОСТ 16523-70

Учреждение ИГ-548
Ленинград

Копировал

Формат А4

Формат	Зона	Поз.	Обозначение	Наименование	Кол.	Примеч.
				Документация		
А2			Н910-01-100СБ	Сборочный чертёж		
				Детали		
А4		1	Н910-01-101	Стойка	1	
А4		2	Н910-01-102	Стойка	1	
Б4		3	Н910-01-103	Стойка		
				Уголок Б-40×40×4 ГОСТ 8509-72 / Ст3 ГОСТ 535-79		
				L=770 h14	2	1,9 кг
Б4		4	Н910-01-104	Стяжка		
				Уголок Б-36×36×4 ГОСТ 8509-72 / Ст3 ГОСТ 535-79		
				L=612 h14	1	1,3 кг
Б4		5	Н910-01-105	Башмак		
				Лист Б5 ГОСТ 19903-74 / Ст3 ГОСТ 14637-79		
				100×100 h14	2	0,4 кг
Б4		6	Н910-01-106	Стяжка		
				Уголок Б-25×25×4 ГОСТ 8509-72 / Ст3 ГОСТ 535-79		
				L=612 h14	1	0,75 кг

Инв. № подл. | Подпись и дата | Взам. инв. № | Инв. № дубл. | Подпись и дата

Н910-01-100

Изм.	Лист	№ докум.	Подп.	Дата
Разраб.		Лукашевич		28.02
Пров.		Кредо		28.02
Н.контр.		Кредо		28.02
Утв.		Матвеев		3.03

Боковина

Лит	Лист	Листов
		1

Учреждение ИГ-548
Ленинград

Копировал

Формат А4

Н910-01-101

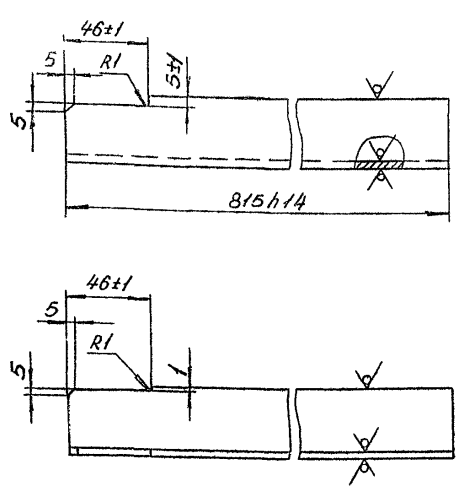

Неуказанные предельные отклонения размеров h14, $\pm\frac{IT14}{2}$.

Изм.	Лист	№ докум.	Подп.	Дата
Разраб.		Лукашевич		28.02
Пров.		Кредо		28.02
Н.контр.		Кредо		28.02
Утв.		Матвеев		28.02

Н910-01-101

Стойка

Лит	Масса	Масштаб
	1,9	1:2
Лист	Листов 1	

Уголок Б-40×40×4 ГОСТ 8509-72 / Ст3 ГОСТ 535-79

Учреждение ИГ-548 Ленинград

Копировал

Формат А4

Н910-01-102

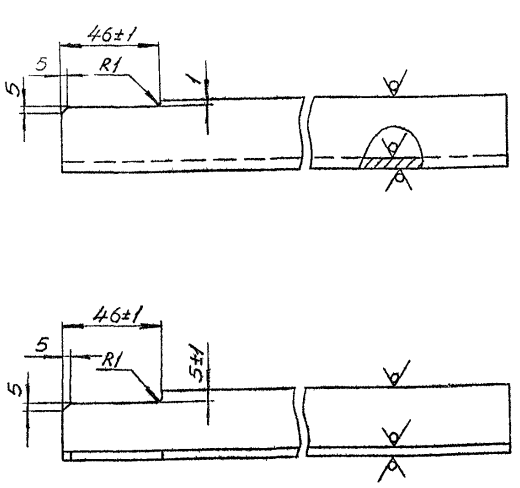

Неуказанные предельные отклонения размеров h14, $\pm\frac{IT14}{2}$.

Изм.	Лист	№ докум.	Подп.	Дата
Разраб.		Лукашевич		28.02
Пров.		Кредо		28.02
Н.контр.		Кредо		28.02
Утв.		Матвеев		28.02

Н910-01-102

Стойка

Лит	Масса	Масштаб
	1,9	1:2
Лист	Листов 1	

Уголок Б-40×40×4 ГОСТ 8509-72 / Ст3 ГОСТ 535-79

Учреждение ИГ-548 Ленинград

Копировал

Формат А4

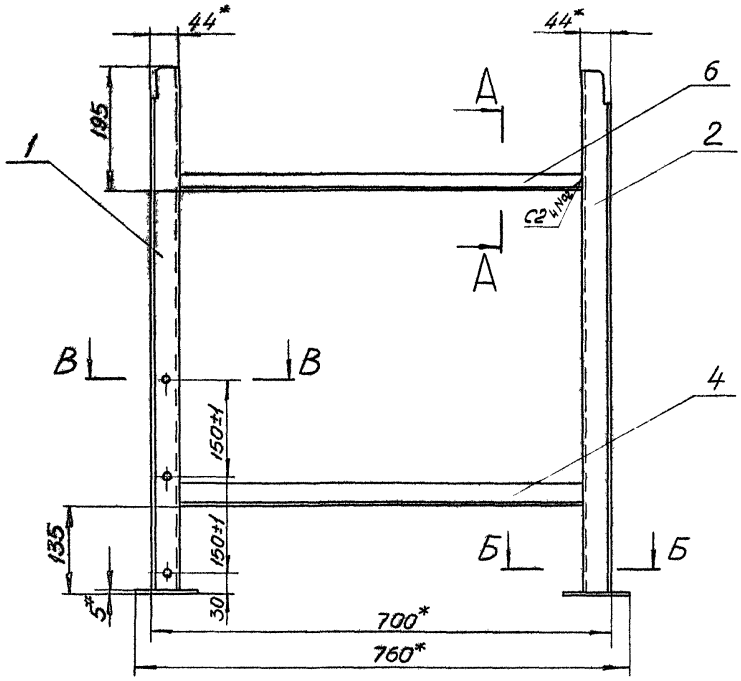

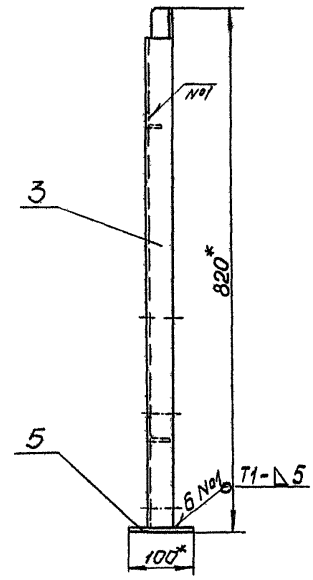

А-А
М1 2

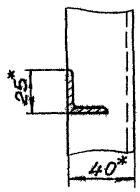

В-В
М1:2

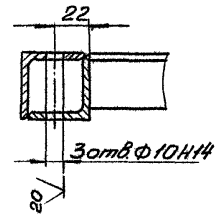

Б-Б
М1:2

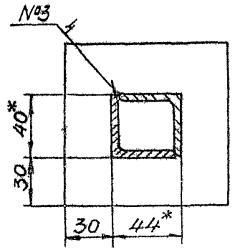

1.* Размеры для справок.

2. Неуказанные предельные отклонения размеров $h14, \pm\frac{IT14}{2}$.

3. Шероховатость обрезных поверхностей $\sqrt{80}$, остальных $\sqrt{}$.

4. Сварные швы по ГОСТ 5264-80, шов №3 - сварка ручная электродуговая.

					Н910-01-100СБ		
Изм.	Лист	№ докум.	Подп.	Дата			
Разраб.		Лукашевич		28.02	Боковина	Лит.	Масса	Масштаб
Пров.		Кредо		28.02			11	1:5
Н. контр.		Кредо		28.02		Лист	Листов 1
Гип		Матвеева		28.02		Учреждение ИГ-548 Ленинград	

Копировал

Формат А2

Альбом

Типовой проект (Серия 5.416-2 Выпуск 1)

Формат	Зона	Поз.	Обозначение	Наименование	Кол.	Примеч.
				Документация		
А2			Н910-01-200СБ	Сборочный чертеж		
				Детали		
А4		1	Н910-01-201	Стойка	1	
		2	-01	Стойка	1	
А4		3	Н910-01-202	Стойка	1	
		4	-01	Стойка	1	
				Уголок Б-36×36×4 ГОСТ 8509-72 / Ст3 ГОСТ 535-79		
Б4		5	Н910-01-203	L=690h14	1	0,9кг
Б4		6	Н910-01-204	L=620h14	1	0,8кг
Б4		7	Н910-01-205	Направляющая		
				Уголок Б-25×25×4 ГОСТ 8509-72 / Ст3 ГОСТ 535-79		
				L=620h14	5	0,7кг
Б4		8	Н910-01-206	Башмак		
				Лист Б5 ГОСТ 19903-74 / Ст3 ГОСТ 14637-79		
				100×100h14	2	0,4кг

Н910-01-200

Изм.	Лист	№ докум.	Подп.	Дата
Разраб.	Лукашевич	Лукашевич	28.02	
Пров.	Кредо	Кредо	28.02	
Н. контр.	Кредо	Кредо	28.02	
Утв.	Матвеев	Матвеев	3.03	

Боковина

Лит. | Лист | Листов 1

Учреждение ИГ-548 Ленинград

Копировал: Формат А4

Инв. № подл. | Подпись и дата | Взам. инв. № | Инв. № дубл. | Подпись и дата

Н910-01-201

40

Н910-01-201 - изображено
Н910-01-201-01 - зеркальное отражение

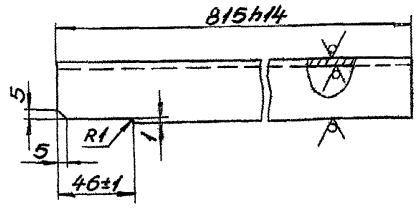

Неуказанные предельные отклонения размеров $\pm\frac{IT14}{2}$.

Н910-01-201

Изм.	Лист	№ докум.	Подп.	Дата
Разраб.	Лукашевич	Лукашевич	28.02	
Пров.	Кредо	Кредо	28.02	
Н. контр.	Кредо	Кредо	28.02	
Утв.	Матвеев	Матвеев	3.03	

Стойка

Лит. | Масса 1,7 | Масштаб 1:2

Лист | Листов 1

Уголок Б-36×36×4 ГОСТ 8509-72 / Ст3 ГОСТ 535-79

Учреждение ИГ-548 Ленинград

Копировал: Формат А4

Инв. № подл. | Подпись и дата | Взам. инв. № | Инв. № дубл. | Подпись и дата

Н910-01-202

40

Н910-01-202 - изображено
Н910-01-202-01 - зеркальное отражение

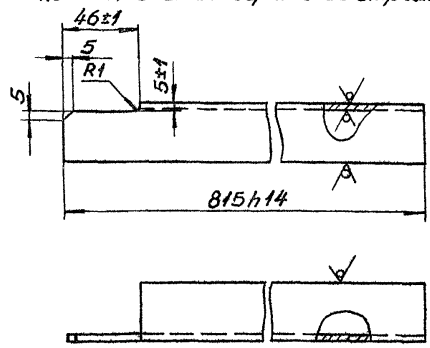

Неуказанные предельные отклонения размеров $\pm\frac{IT14}{2}$.

Н910-01-202

Изм.	Лист	№ докум.	Подп.	Дата
Разраб.	Лукашевич	Лукашевич	28.02	
Пров.	Кредо	Кредо	28.02	
Н. контр.	Кредо	Кредо	28.02	
Утв.	Матвеев	Матвеев	3.03	

Стойка

Лит. | Масса 1,8 | Масштаб 1:2

Лист | Листов 1

Уголок Б-36×36×4 ГОСТ 8509-72 / Ст3 ГОСТ 535-79

Учреждение ИГ-548 Ленинград

Копировал: Формат А4

Инв. № подл. | Подпись и дата | Взам. инв. № | Инв. № дубл. | Подпись и дата

Формат	Зона	Поз.	Обозначение	Наименование	Кол.	Примеч.
				Документация		
А2			Н910-01-300СБ	Сборочный чертеж		
				Детали		
А4		1	Н910-01-101	Стойка	1	
А4		2	Н910-01-102	Стойка	1	
Б4		3	Н910-01-301	Стойка		
				Уголок Б-40×40×4 ГОСТ 8509-72 / Ст3 ГОСТ 535-79		
				L=770h14	2	1,9кг
				Уголок Б-36×36×4 ГОСТ 8509-72 / Ст3 ГОСТ 535-79		
Б4		4	Н910-01-302	L=690h14	1	1,6кг
Б4		5	Н910-01-303	L=612h14	1	1,3кг
Б4		6	Н910-01-304	Направляющая		
				Уголок Б-25×25×4 ГОСТ 8509-72 / Ст3 ГОСТ 535-79		
				L=612h14	5	0,75кг
Б4		7	Н910-01-305	Башмак		
				Лист Б5 ГОСТ 19903-74 / Ст3 ГОСТ 14637-79		
				100×100h14	2	0,4кг

Н910-01-300

Изм.	Лист	№ докум.	Подп.	Дата
Разраб.	Лукашевич	Лукашевич	28.02	
Пров.	Кредо	Кредо	28.02	
Н. контр.	Кредо	Кредо	28.02	
Утв.	Матвеев	Матвеев	3.03	

Боковина

Лит. | Лист | Листов 1

Учреждение ИГ-548 Ленинград

Копировал: Формат А4

Инв. № подл. | Подпись и дата | Взам. инв. № | Инв. № дубл. | Подпись и дата

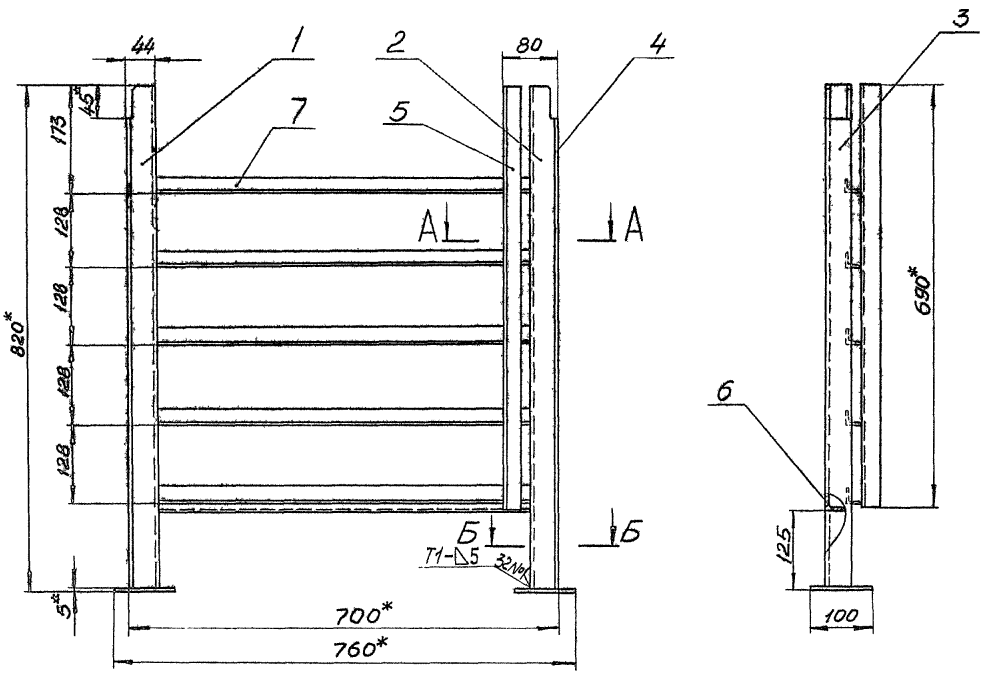

Б-Б
М1:2

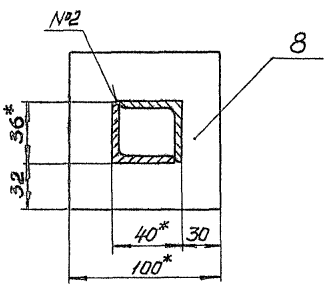

А-А
М1:2

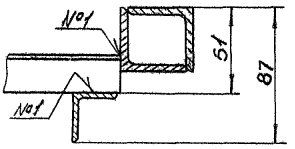

1 *Размеры для справок.

2 Предельные отклонения размеров h14, $\pm\frac{IT14}{2}$.

3 Шероховатость обрезных поверхностей $\sqrt{80}$, остальных $\sqrt{}$.

4 Сварные швы по ГОСТ 5264-80, шов №2 - сварка ручная электродуговая

					Н910-01-200СБ			
Изм.	Лист	№ докум.	Подп.	Дата	Боковина	Лит.	Масса	Масштаб
Разраб.		Лукашевич					14	1:5
Пров.		Кредо				Лист	Листов 1	
Н. контр.		Кредо				Учреждение ИГ-548 Ленинград		

Копировал:

Формат А2

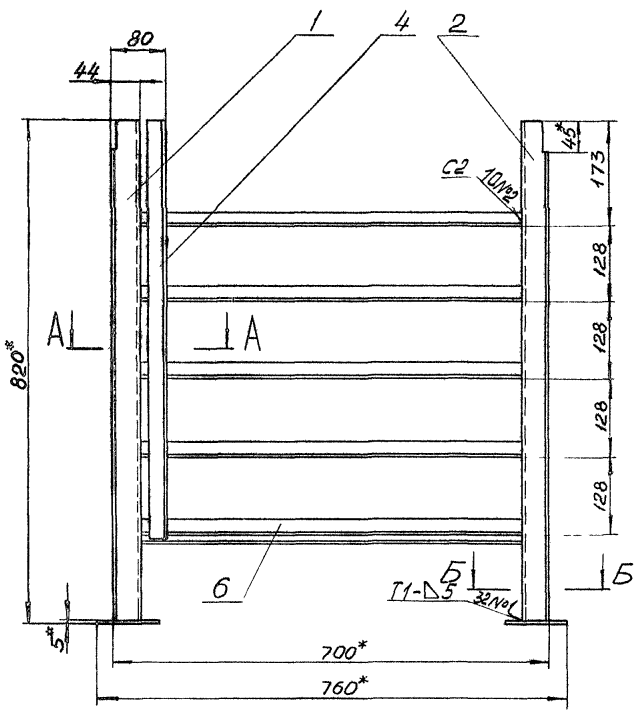

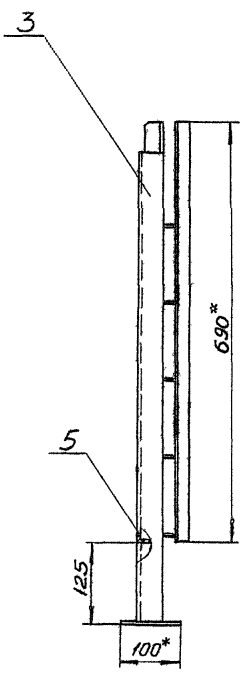

А-А
М1:2

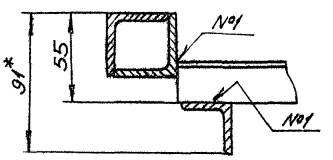

Б-Б
М1:2

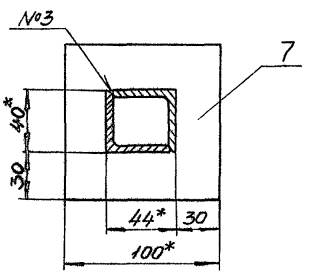

1* Размеры для справок.

2 Предельные отклонения размеров h14, $\pm\frac{IT14}{2}$.

3. Шероховатость обрезных поверхностей $\sqrt{}^{80}$, остальных $\sqrt{}$.

4. Сварные швы по ГОСТ 5264-80, шов №3 - сварка ручная электродуговая.

					Н910-01-300СБ			
Изм.	Лист	№ докум.	Подп.	Дата	Боковина	Лит	Масса	Масштаб
Разраб.		Лукошевич	Лукошевич	21.02			15	1:5
Пров.		Кребо	Кребо	21.02		Лист	Листов 1	
Гл. спец.		Кребо	Кребо	21.02		Управление ИГ-548 Ленинград		
Н. контр.		Матвеев	Матвеев	3.03				

Копировал

Формат А2

Альбом

Инв. № подл. | Подпись и дата | Взам. инв. № | Инв. № дубл. | Подпись и дата

Формат	Зона	Поз.	Обозначение	Наименование	Кол.	Примеч.
				Документация		
А2			Н910-02-000СБ	Сборочный чертеж		
				Детали		
А4		1	Н910-02-001	Рамка	1	
А4		2	Н910-02-002	Стяжка	1	
Б4		4	Н910-02-004	Стойка		
				Уголок $\frac{Б\text{-}25\times25\times3\ ГОСТ\ 8509\text{-}72}{Ст\ 3\ ГОСТ\ 535\text{-}79}$		
				L = 270h14	2	0,3кг
				Полоса $\frac{Б\text{-}24\times16\ ГОСТ\ 103\text{-}76}{Ст\ 3\ ГОСТ\ 535\text{-}79}$		
Б4		5	Н910-02-005	L = 620h14		0,3кг
Б4		6	Н910-02-006	L = 1088h14		0,6кг
				Стандартные изделия		
		8		Болт М6×20.58 ГОСТ 7798-70	28	
		9		Гайка М6.5 ГОСТ 5915-70	28	

Изм.	Лист	№ докум.	Подп.	Дата
Разраб.		Лукашевич	Лукашевич	28.02
Пров.		Кредо	Кредо	28.02
Н.контр.		Кредо	Кредо	28.02
Утв.		Матвеев	Матвеев	3.03

Н910-02-000

Ограждение

Лит.	Лист	Листов
	1	2

Учреждение ИГ-548 Ленинград

Копировал: Формат А4

Формат	Зона	Поз.	Обозначение	Наименование	Кол.	Примеч.
				Материалы		
		10		Сетка N3-1,0 ГОСТ 5336-80	0,72	$м^2$

Н910-02-000

Лист 2

Копировал: Формат А4

Н910-02-001

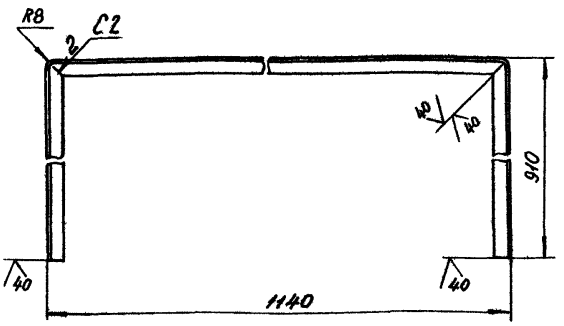

1. Предельные отклонения размеров $h14, \pm\frac{IT14}{2}$.
2. Сварные швы по ГОСТ 5264-80.

Н910-02-001

Изм.	Лист	№ докум.	Подп.	Дата
Разраб.		Лукашевич	Лукашевич	28.02
Пров.		Кредо	Кредо	28.02
Н.контр.		Кредо	Кредо	28.02
Утв.		Матвеев	Матвеев	3.03

Рамка

Лит.	Масса	Масштаб
	3,4	1:5

Лист | Листов 1

Уголок Б-25×25×4 ГОСТ 8509-72 Ст 3 ГОСТ 535-79

Учреждение ИГ-548 Ленинград

Н910-02-002

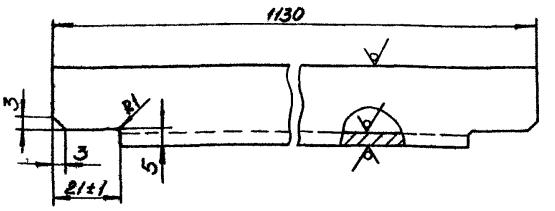

Предельные отклонения размеров $h14, \pm\frac{IT14}{2}$.

Н910-02-002

Изм.	Лист	№ докум.	Подп.	Дата
Разраб.		Лукашевич	Лукашевич	28.02
Пров.		Кредо	Кредо	28.02
Н.контр.		Кредо	Кредо	28.02
Утв.		Матвеев	Матвеев	3.03

Стяжка

Лит.	Масса	Масштаб
	1,3	1:1

Лист | Листов 1

Уголок Б-25×25×4 ГОСТ 8509-72 Ст 3 ГОСТ 535-79

Учреждение ИГ-548 Ленинград

Формат А4

Н910-02-000СБ

Типовой проект (Серия 5.416-2 Выпуск 1) Альбом

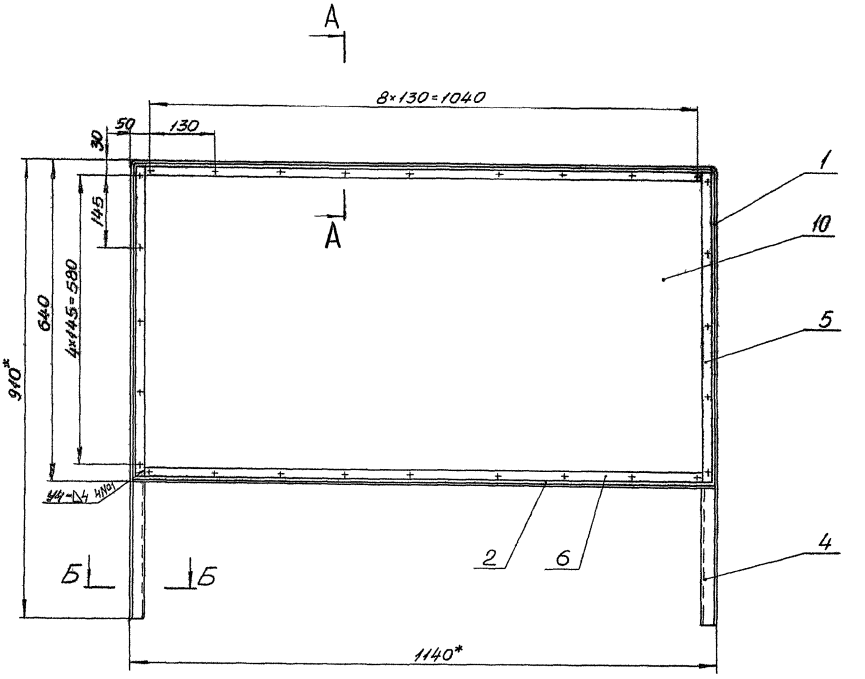

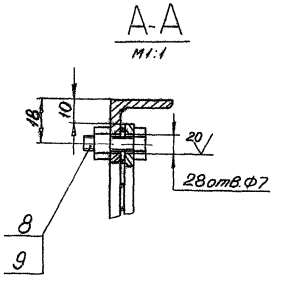

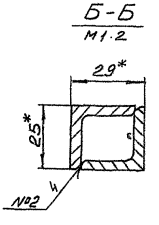

1. *Размеры для справок.
2. Предельные отклонения размеров Н14, $\pm\frac{IT14}{2}$.
3. Шероховатость обрезных поверхностей 80, остальных.
4. Сварные швы по ГОСТ 5264-80, шов №2-сварка ручная электродуговая.

					Н910-02-000СБ			
Изм.	Лист	№ докум.	Подп.	Дата	Ограждение	Лит.	Масса	Масштаб
Разраб.		Лукашевич	Лукашевич	21.02			8	1:5
Пров.		Кредо	Кредо	21.02		Лист	Листов 1	
Н. контр.		Кредо	Кредо	22.02		Учреждение ИГ-548 Ленинград		
Утв.		Матвеев	Матвеев	3.03				

Копировал

Формат А2

Инв. № подл. | Подпись и дата | Взам. инв. № | Инв. № дубл. | Подпись и дата

Альбом

Типовой проект (Серия 5.416-2 Выпуск 1)

Формат	Зона	Поз.	Обозначение	Наименование	Кол	Примеч
				Документация		
А2			Н910-03-000СБ	Сборочный чертеж		
				Детали		
А4		1	Н910-03-001	Упор	2	
Б4		2	Н910-03-002	Кожух		
				Лист Б2 ГОСТ 19903-74 / Ст3 ГОСТ 16523-70		
				875×1275 h14	1	17,5 кг

Н910-03-000

Изм	Лист	№ докум	Подп.	Дата
Разраб		Лукашевич	Лукашевич	28.02
Пров		Кредо	Кредо	28.02
Н контр		Кредо	Кредо	28.02
Утв		Матвеев	Матвеев	3.03

Крышка

Лит. | Лист | Листов 1

Учреждение ИГ-548 Ленинград

Копировал: Формат А4

Н910-03-001

Упор

Изм	Лист	№ докум	Подп.	Дата
Разраб		Лукашевич	Лукашевич	28.02
Пров.		Кредо	Кредо	28.02
Н контр		Кредо	Кредо	28.02
Утв		Матвеев	Матвеев	3.03

Лист Б4 ГОСТ 19903-74 / Ст3 ГОСТ 14637-79

Лит. | Масса 0,025 | Масштаб 1:1

Лист | Листов 1

Учреждение ИГ-548 Ленинград

Копировал: Формат А4

Н910-03-001

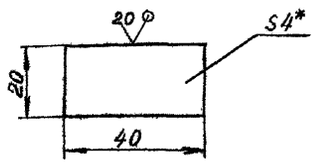

1. * Размер для справок.
2. Предельные отклонения размеров h14.

Формат	Зона	Поз.	Обозначение	Наименование	Кол	Примеч
				Документация		
А3			Н910-04-000СБ	Сборочный чертеж		
				Сборочные единицы		
А4		1	Н910-04-100	Ящик	1	
А4		2	Н910-04-200	Кронштейн	1	
				Детали		
А4		3	Н910-04-001	Ручка	1	
				Стандартные изделия		
		5		Винт М6×16.56 ГОСТ 1491-80	4	
		6		Винт М4×8.56 ГОСТ 17475-80	2	
		7		Шайба 6.65Г ГОСТ 6402-70	4	
		8		Шайба 8.65Г ГОСТ 6402-70	1	
		9		Замок ЗС1 ГОСТ 5089-80	1	

Н910-04-000

Изм	Лист	№ докум	Подп.	Дата
Разраб		Лукашевич	Лукашевич	28.02
Пров		Кредо	Кредо	28.02
Н контр		Кредо	Кредо	28.02
Утв		Матвеев	Матвеев	3.03

Ящик верхний

Лит. | Лист | Листов 1

Учреждение ИГ-548 Ленинград

Копировал: Формат А4

Н910-04-001

Ручка

Изм	Лист	№ докум	Подп.	Дата
Разраб		Лукашевич	Лукашевич	28.02
Пров		Кредо	Кредо	28.02
Н контр		Кредо	Кредо	28.02
Утв		Матвеев	Матвеев	3.03

Ст3 ГОСТ 380-71

Лит. | Масса 0,07 | Масштаб 1:1

Лист | Листов 1

Учреждение ИГ-548 Ленинград

Копировал: Формат А4

Н910-04-001

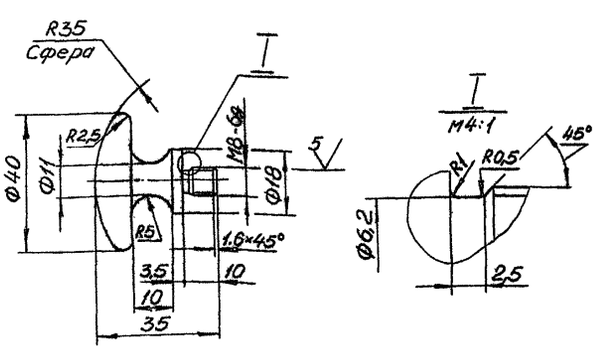

Неуказанные предельные отклонения размеров H14, h14, $\pm \frac{IT14}{2}$.

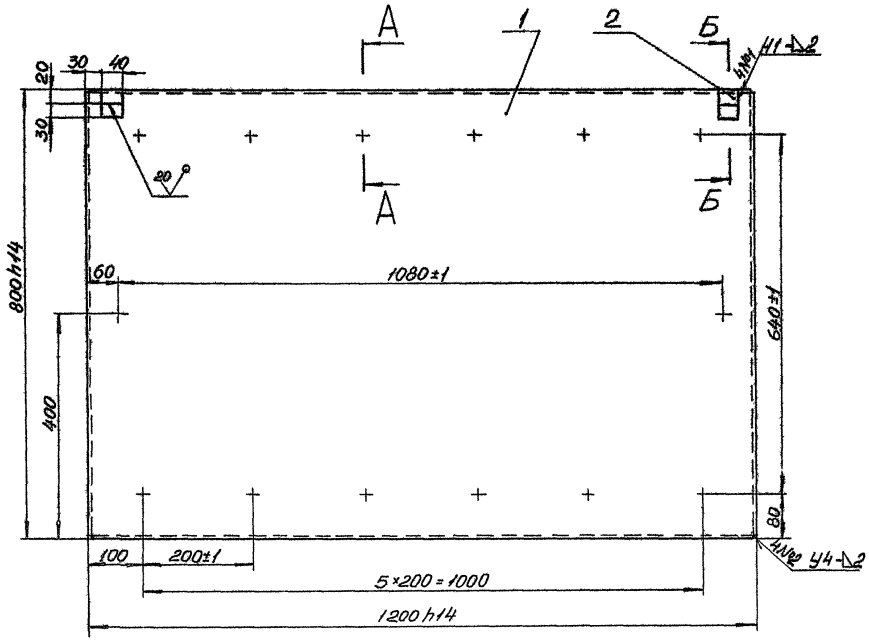

А-А
М1:1

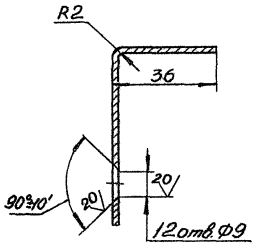

Б-Б
М1:1

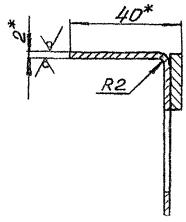

1.* Размеры для справок.
2. Неуказанные предельные отклонения размеров H14, h14, $\pm\frac{IT14}{2}$.
3. Шероховатость обрезных поверхностей $\sqrt{}^{80}$, остальных $\sqrt{}$.
4. Сварные швы по ГОСТ 5264-80.

						Н910-03-000СБ			
Изм.	Лист	№ докум.	Подп.	Дата	Крышко	Лит.	Масса	Масштаб	
Разраб.		Лужецкий		11.02.			17,6	1:5	
Пров.		Крейдо		28.02.		Лист	Листов 1		
Н.контр.		Крейдо		28.02.		Учреждение ИГ-546 Ленинград			
Утв.				1.03.					

Копировал Формат А2

Инв. № подл. | Подпись и дата | Взам. инв. № | Инв. № дубл. | Подпись и дата

Альбом
Типовой проект (серия 5.416-2 Выпуск 1)

Н910-04-000СБ

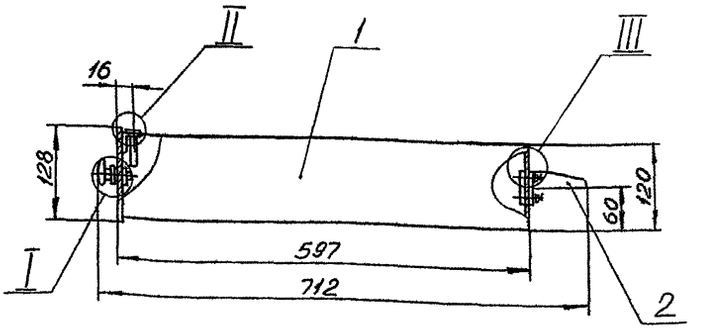

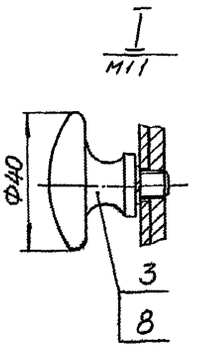

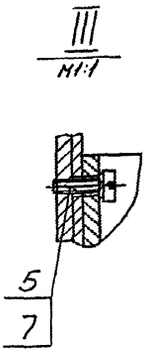

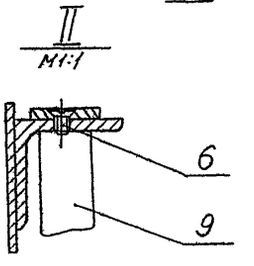

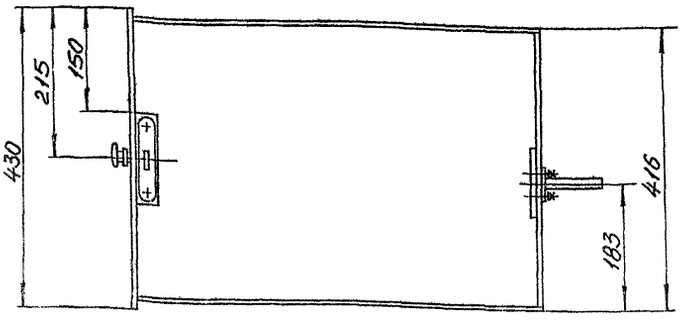

Размеры для справок.

						Н910-04-000СБ	
Изм.	Лист	№ докум.	Подп.	Дата			
Разраб.		Лукошевич	Лукошевич	28.02	Ящик Верхний	Лит. / Масса 8,5 / Масштаб 1:5	
Пров.		Кревд	Кревд	28.02		Лист / Листов 1	
Н. контр.		Кревд	Кревд	28.02		Учреждение И-548 Ленинград	
Утв.		Матвеев	Матвеев	3.03			

Копировал

Формат А3

Формат	Поз.	Обозначение	Наименование	Кол.	Примеч.
			Документация		
А3		Н910-04-100СБ	Сборочный чертеж		
			Детали		
А4	1	Н910-04-101	Стенка	1	
А3	2	Н910-04-102	Каркас	1	
А4	3	Н910-04-103	Гнездо	1	
Б4	4	Н910-04-104	Платик		
			Лист Б5 ГОСТ 19903-74 Ст3 ГОСТ 14637-79		
			40×40 h14	1	0,06 кг
Б4	5	Н910-04-105	Платик		
			Лист Б5 ГОСТ 19903-74 Ст3 ГОСТ 14637-79		
			60×60 h14	1	0,14 кг

Н910-04-101

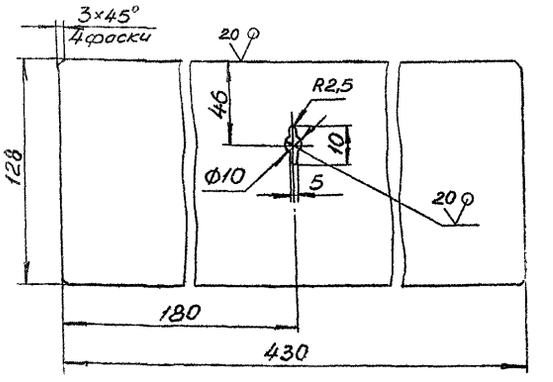

Предельные отклонения размеров H14, h14, $\pm \frac{IT14}{2}$

						Н910-04-101	
Изм.	Лист	№ докум.	Подп.	Дата			
Разраб.		Лукошевич	Лукошевич	28.02	Стенка	Лит. / Масса 0,8 / Масштаб 1:2	
Пров.		Кревд	Кревд	28.02		Лист / Листов 1	
						Учреждение И-548 Ленинград	

Альбом

Типовой проект (Серия 5.416-2 Выпуск 1)

Инв. № подл. | Подпись и дата | Взам. инв. № | Инв. № дубл. | Подпись и дата

Н910-04-100СБ

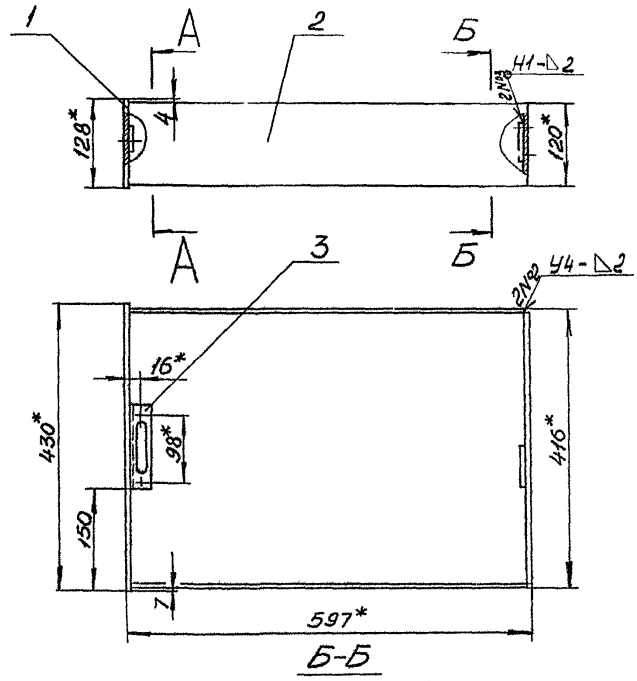

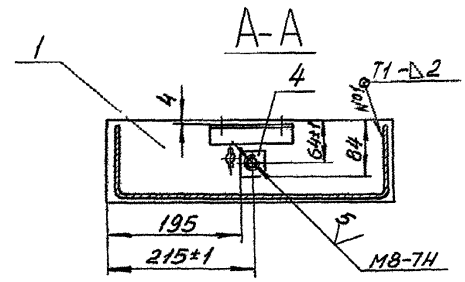

1.* Размеры для справок.
2. Неуказанные предельные отклонения размеров $\pm\frac{IT14}{2}$.
3. Шероховатость обрезных поверхностей $^{80}\sqrt{}$, остальных $\sqrt{}$.
4. Сварные швы по ГОСТ 5264-80.

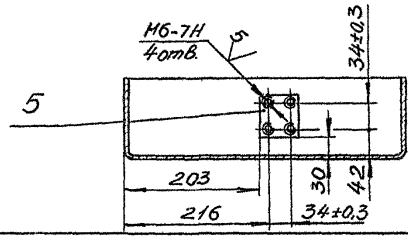

					Н910-04-100СБ			
Изм.	Лист	№ докум.	Подп.	Дата	Ящик	Лит.	Масса	Масштаб
Разраб.		Лукашевич	Лукашевич	28.02			8	1:5
Пров.		Кредо	Кредо	28.02		Лист	Листов 1	
Н.контр.		Кредо	Кредо	28.02		Учреждение ИГ-548 Ленинград		
Утв.		Матвеев	Матвеев	3.03				

Копировал: [signature] Формат А3

Н910-04-102

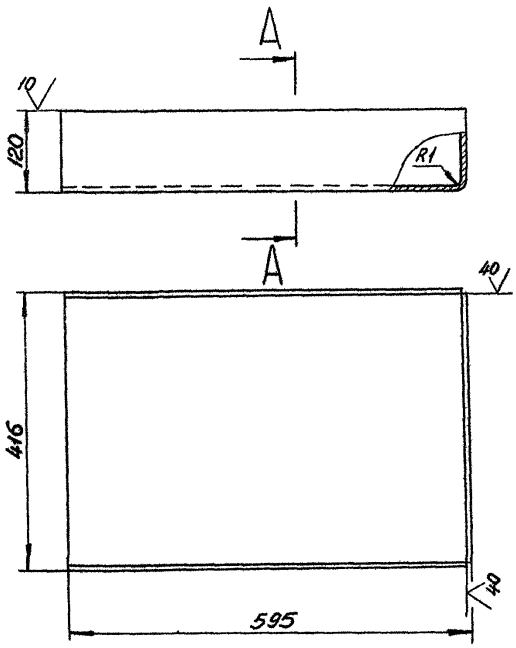

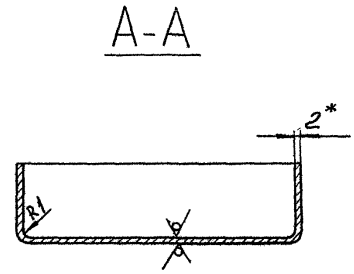

1.* Размер для справок.
2. Предельные отклонения размеров $h14, \pm\frac{IT14}{2}$.

					Н910-04-102			
Изм.	Лист	№ докум.	Подп.	Дата	Каркас	Лит.	Масса	Масштаб
Разраб.		Лукашевич	Лукашевич	28.02			6,8	1:5
Пров.		Кредо	Кредо	28.02		Лист	Листов 1	
Н.контр.		Кредо	Кредо	28.02	Лист Б2 ГОСТ 19903-74 / Ст3 ГОСТ 16523-70	Учреждение ИГ-548 Ленинград		
Утв.		Матвеев	Матвеев	03				

Копировал: [signature] Формат А3

Альбом

Типовой проект (Серия 5 416-2 Выпуск 1)

Формат	Зона	Поз	Обозначение	Наименование	Кол.	Примеч.
				Документация		
А3			Н910-04-200СБ	Сборочный чертёж		
				Детали		
А4		1	Н910-04-201	Направляющая	1	
Б4		2	Н910-04-202	Основание		
				Лист Б6 ГОСТ 19903-74 Ст3 ГОСТ 14637-79		
				50×50h14	1	0,12кг

Изм.	Лист	№ докум.	Подп.	Дата
Разраб.		Лукашевич	Лукашевич	28.02
Пров.		Кредо	Кредо	28.02
Н. контр.		Кредо	Кредо	28.02
Утв.		Матвеев	Матвеев	3.03

Н910-04-200

Кронштейн

Лит	Лист	Листов
		1

Учреждение ИГ-548 Ленинград

Копировал: Формат А4

Инв. № подл. | Подпись и дата | Взам. инв. № | Инв. № дубл. | Подпись и дата

Н910-04-103

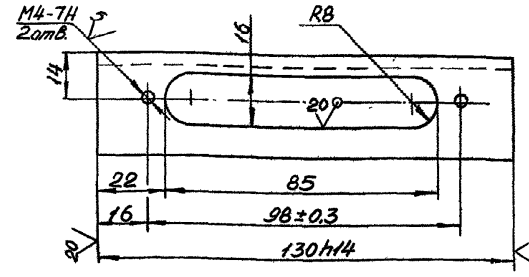

Неуказанные предельные отклонения размеров $H14, \pm\frac{IT14}{2}$.

Изм.	Лист	№ докум.	Подп.	Дата
Разраб.		Лукашевич	Лукашевич	28.02
Пров.		Кредо	Кредо	28.02
Н. контр.		Кредо	Кредо	28.02
Утв.		Матвеев	Матвеев	3.03

Гнездо

Лит	Масса	Масштаб
	0,1	1:1

Лист | Листов 1

Уголок Б-32×32×4 ГОСТ 8509-72 Ст3 ГОСТ 535-79

Учреждение ИГ-548 Ленинград

Копировал: Формат А4

Инв. № подл. | Подпись и дата | Взам. инв. № | Инв. № дубл. | Подпись и дата

Н910-04-200СБ

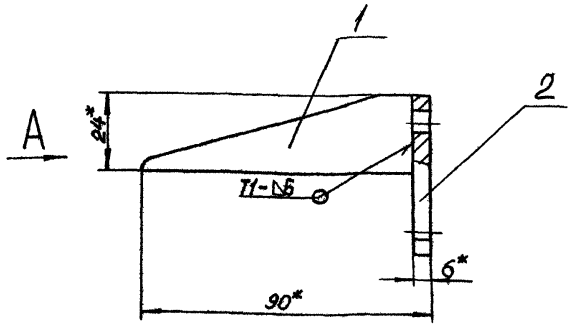

Вид А

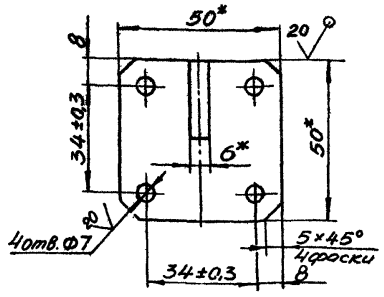

1.* Размеры для справок.

2. Неуказанные предельные отклонения размеров $H14, \pm\frac{IT14}{2}$.

3. Сварные швы по ГОСТ 5264-80.

Изм.	Лист	№ докум.	Подп.	Дата
Разраб.		Лукашевич	Лукашевич	28.02
Пров.		Кредо	Кредо	28.02
Н. контр.		Кредо	Кредо	28.02
Утв.		Матвеев	Матвеев	3.03

Н910-04-200СБ

Кронштейн

Лит	Масса	Масштаб
	0,21	1:1

Лист | Листов 1

Учреждение ИГ-548 Ленинград

Копировал: Формат А3

Инв. № подл. | Подпись и дата | Взам. инв. № | Инв. № дубл. | Подпись и дата

Альбом
Типовой проект (Серия 5.416-2 Выпуск 1)

Формат	Зона	Поз	Обозначение	Наименование	Кол.
				Документация	
А3			Н910-05-000СБ	Сборочный чертеж	
				Сборочные единицы	
А4			Н910-05-100	Ящик	1
				Детали	
А3		2	Н910-00-001	Направляющая	1
А4		3	Н910-04-001	Ручка	1
				Стандартные изделия	
		6		Винт М5×16.56	
				ГОСТ 1491-80	2
		7		Шайба 5 65Г	
				ГОСТ 6402-70	2
		8		Шайба 8 65Г	
				ГОСТ 6402-70	1

Н910-05-000

Изм.	Лист	№ докум.	Подп.	Дата
Разраб.		Лукашевич	Лукашевич	21.02
Пров.		Кредо	Кредо	21.02
Н. контр.		Кредо	Кредо	21.02
Утв.		Матвеев	Матвеев	18.03

Ящик нижний

Лит.	Лист	Листов
		1

Учреждение ИГ-548 Ленинград

Копировал: Ауг. Формат А4

Инв. № подл. | Подпись и дата | Взам. инв. № | Инв. № дубл. | Подпись и дата

Н910-04-201

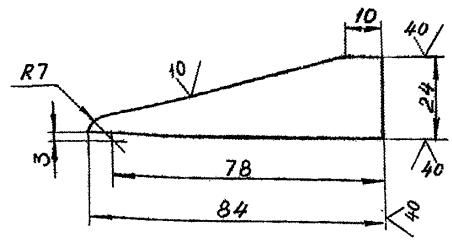

Предельные отклонения размеров $h14, \pm \frac{IT14}{2}$.

Н910-04-201

Изм.	Лист	№ докум.	Подп.	Дата
Разраб.		Лукашевич	Лукашевич	21.02
Пров.		Кредо	Кредо	21.02
Н. контр.		Кредо	Кредо	21.02
Утв.		Матвеев	Матвеев	5.03

Направляющая

Лит.	Масса	Масштаб
	0,09	1:1
Лист	Листов 1	

Лист Б6 ГОСТ 19903-74 / Ст3 ГОСТ 14637-79

Учреждение ИГ-548 Ленинград

Копировал: Ауг. Формат А4

Инв. № подл. | Подпись и дата | Взам. инв. № | Инв. № дубл. | Подпись и дата

Н910-05-000СБ

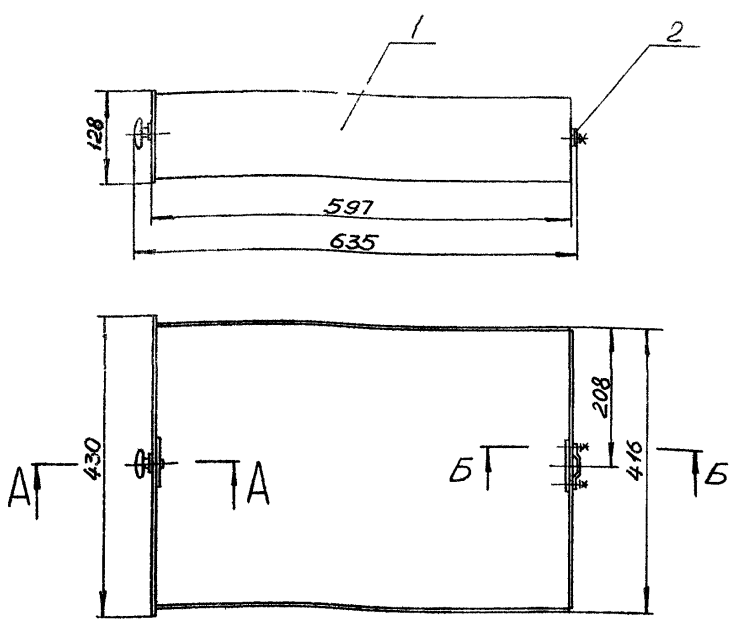

Размеры для справок.

Н910-05-000СБ

Изм.	Лист	№ докум.	Подп.	Дата
Разраб.		Лукашевич	Лукашевич	21.02
Пров.		Кредо	Кредо	21.02
Н. контр.		Кредо	Кредо	21.02
Утв.		Матвеев	Матвеев	3.03

Ящик нижний

Лит.	Масса	Масштаб
	8,3	1:5
Лист	Листов 1	

Учреждение ИГ-548 Ленинград

Копировал Ауг. Формат А3

Инв. № подл. | Подпись и дата | Взам. инв. № | Инв. № дубл. | Подпись и дата

Альбом
Типовой проект (Серия 5.416-2 Выпуск 1)

Формат	Зона	Поз	Обозначение	Наименование	Кол	Примеч
				Документация		
А3			Н910-05-100СБ	Сборочный чертёж		
				Детали		
А3		1	Н910-04-101	Каркас	1	
А4		2	Н910-05-101	Стенка	1	
Б4		3	Н910-05-102	Планик		
				Лист Б5 ГОСТ 19903-74 / Ст3 ГОСТ 14637-79		
				40×40 h14	1	0,05 кг
Б4		4	Н910-05-103	Планик		
				Лист Б5 ГОСТ 19903-74 / Ст3 ГОСТ 14637-79		
				60×70 h14	1	0,1 кг

Изм.	Лист	№ докум.	Подп.	Дата
Разраб.	Пукшиевич	Пукшиевич		28.02
Пров.	Кребо	Кребо		28.02
Н. контр.	Кребо	Кребо		28.02
Утв.	Матвеев	Матвеев		3.03

Н910-05-100

Ящик

Лит | Лист | Листов

Учреждение ИГ-548 Ленинград

Копировал | Формат А4

Н910-05-101

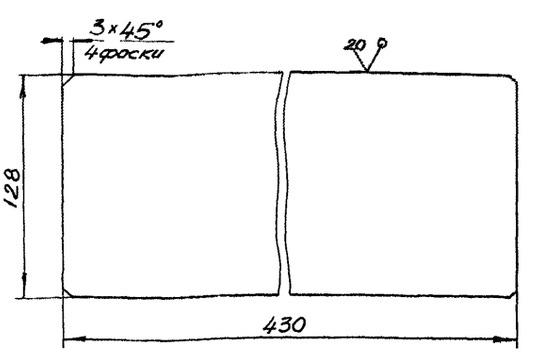

Предельные отклонения размеров h14, $\pm \frac{IT14}{2}$.

Изм.	Лист	№ докум.	Подп.	Дата
Разраб.	Пукшиевич	Пукшиевич		28.02
Пров.	Кребо	Кребо		28.02
Н. контр.	Кребо	Кребо		28.02
Утв.	Матвеев	Матвеев		3.03

Стенка

Лит | Масса | Масштаб
0,5 | 1:2

Лист | Листов 1

Лист Б2 ГОСТ 19903-74 / Ст3 ГОСТ 16523-70

Учреждение ИГ-548 Ленинград

Копировал | Формат А4

Н910-05-100СБ

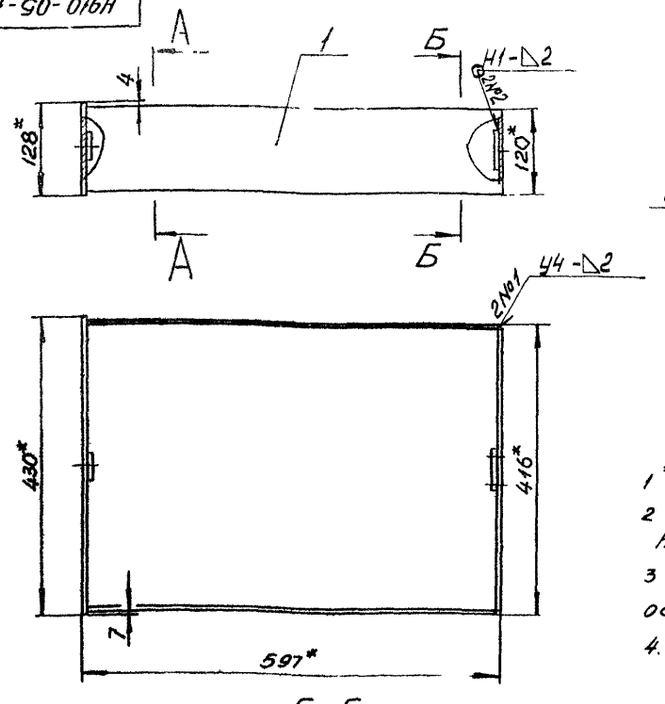

1 * Размеры для справок.

2 Неуказанные предельные отклонения размеров h14, $\pm \frac{IT14}{2}$.

3 Шероховатость обрезных поверхностей $\overset{80}{\nabla}$, остальных ∇.

4. Сварные швы по ГОСТ 5264-80.

Изм.	Лист	№ докум.	Подп.	Дата
Разраб.	Пукшиевич	Пукшиевич		28.02
Пров.	Кребо	Кребо		28.02
Н. контр.	Кребо	Кребо		28.02
Утв.	Матвеев	Матвеев		3.03

Н910-05-100СБ

Ящик

Лит | Масса | Масштаб
7,6 | 1:5

Лист | Листов 1

Учреждение ИГ-548 Ленинград

Копировал | Формат А3

Типовой проект (Серия 5416-2 Альбом Выпуск 1)

Формат	Зона	Поз	Обозначение	Наименование	Кол.	Примеч.
				Документация		
А2			Н910-06-000СБ	Сборочный чертеж		
				Сборочные единицы		
А4		1	Н910-06-100	Сиденье	1	
А4		2	Н910-06-200	Кронштейн	1	
А4		3	Н910-06-300	Кронштейн	1	
А4		4	Н910-06-400	Винт в сборе	1	
				Детали		
А4		6	Н910-06-001	Ось	2	
				Стандартные изделия		
		8		Винт М10х70.56		
				ГОСТ 17475-80	3	
		9		Гайка М10.5		
				ГОСТ 5915-70	3	
		10		Шайба 10.65Г		
				ГОСТ 6402-70	3	
		11		Шайба 16.02		
				ГОСТ 11371-78	2	
		12		Шайба 24.02		
				ГОСТ 11371-78	1	

Инв.№ подл. | Подпись и дата | Взам.инв.№ | Инв.№ дубл. | Подпись и дата

Изм.	Лист	№ докум.	Подп.	Дата
Разраб.		Лукашевич	Лукашевич	23.01
Пров.		Кредо	Кредо	24.02
Н.контр.		Кредо	Кредо	28.02
Утв.		Матвеев	Матвеев	3.03

Н910-06-000

Стул поворотный

Лит.	Лист	Листов
	1	2

Учреждение ИГ-548 Ленинград

Копировал: Формат А4

Формат	Зона	Поз	Обозначение	Наименование	Кол.	Примеч.
				Шплинты ГОСТ 397-79		
				4х32-001	2	
				5х32-001	1	
				Шуруп А4х35		
				ГОСТ 1145-80	4	

Инв.№ подл. | Подпись и дата | Взам.инв.№ | Инв.№ дубл. | Подпись и дата

Н910-06-000 Лист 2

Копировал: Формат А4

Н910-06-001

5

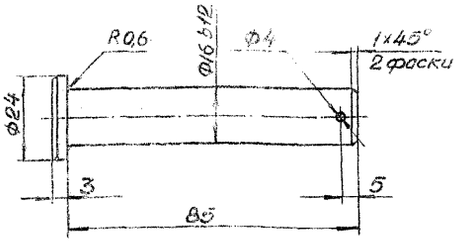

Неукозанные предельные отклонения размеров H14, h14, $\pm\frac{IT14}{2}$

Изм.	Лист	№ докум.	Подп.	Дата
Разраб.		Лукашевич	Лукашевич	23.02
Пров.		Кредо	Кредо	23.02
Н.контр.		Кредо	Кредо	28.02
Утв.		Матвеев	Матвеев	3.03

Н910-06-001

Ось

Лит.	Масса	Масштаб
	0,15	1:1

Лист	Листов 1

Ст. 3 ГОСТ 380-71

Учреждение ИГ-548 Ленинград

Копировал: Формат А4

Формат	Зона	Поз	Обозначение	Наименование	Кол.	Примеч.
				Документация		
А3			Н910-06-100СБ	Сборочный чертеж		
				Детали		
А4		1	Н910-06-101	Диск	1	
А4		2	Н910-06-101	Основание	1	

Инв.№ подл. | Подпись и дата | Взам.инв.№ | Инв.№ дубл. | Подпись и дата

Изм.	Лист	№ докум.	Подп.	Дата
Разраб.		Лукашевич	Лукашевич	23.02
Пров.		Кредо	Кредо	23.02
Н.контр.		Кредо	Кредо	28.02
Утв.		Матвеев	Матвеев	3.03

Н910-06-100

Сиденье

Лит.	Лист	Листов
		1

Учреждение ИГ-548 Ленинград

Копировал: Формат А4

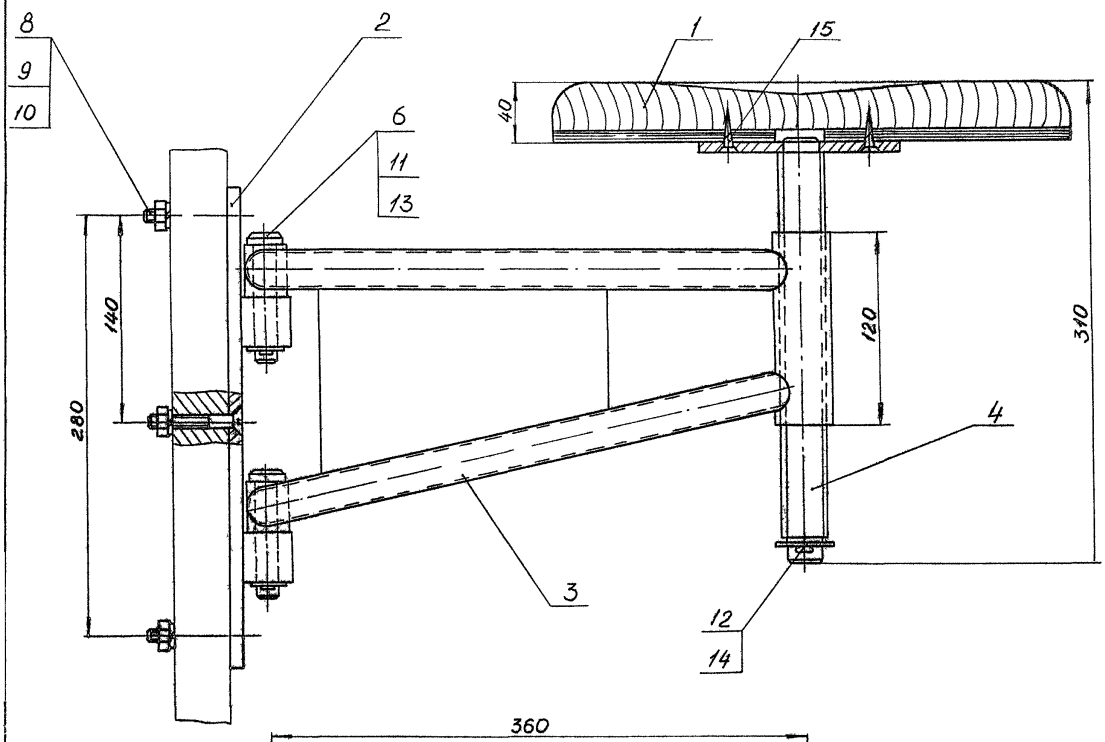

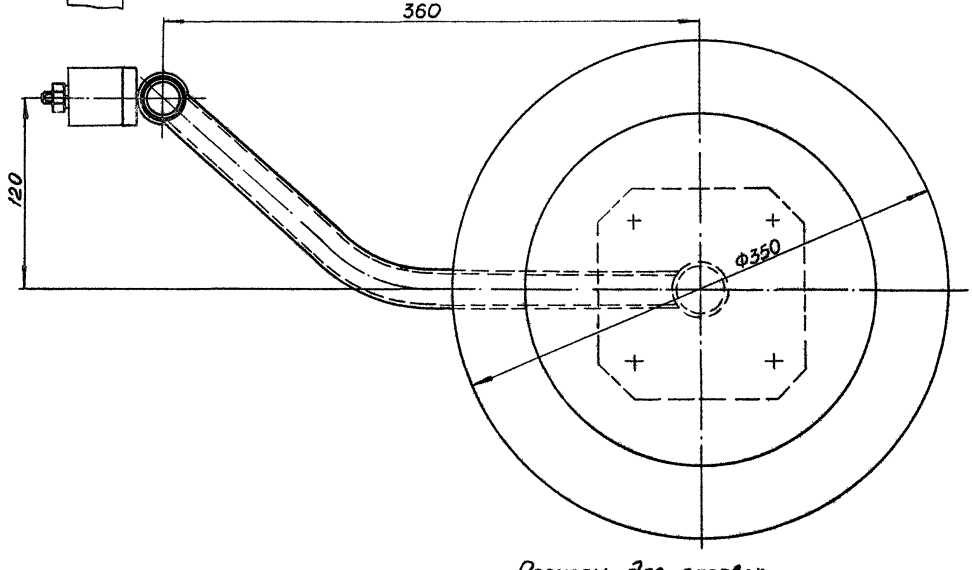

Размеры для справок.

						Н910-06-000СБ		
Изм.	Лист	N докум.	Подп.	Дата	Стул поворотный	Лит.	Масса	Масштаб
Разраб.		Лупашевич		01.01			10,5	1:2
Пров.		Кребо		01.01		Лист	Листов 1	
Н.контр.		Кребо		01.01	Учреждение ИГ-548 Ленинград			
Утв.		Матвеев		01.01				

Копировал

Формат А2

Инв. № подл. | Подпись и дата | Взам. инв. № | Инв. № дубл. | Подпись и дата

Н910-06-000СБ

Типовой проект (Серия 5.416-2 Выпуск 1) Альбом

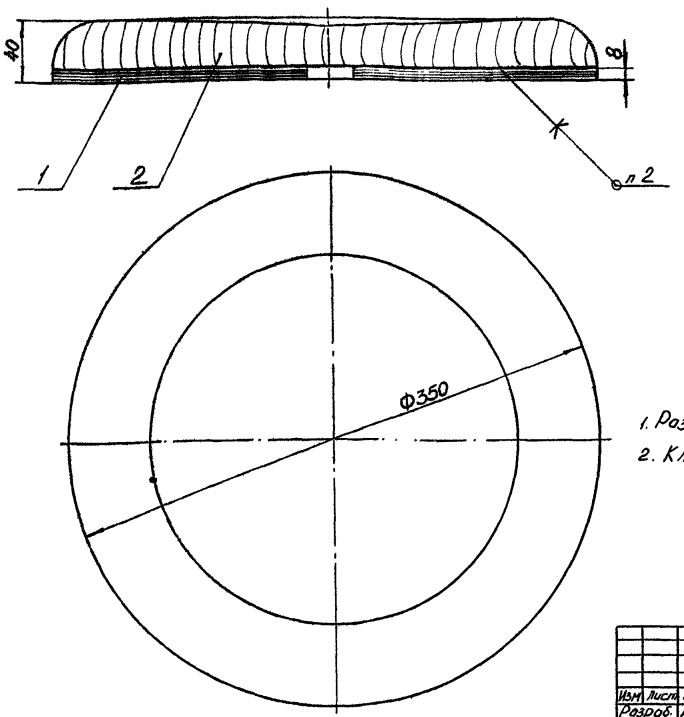

1. Размеры для справок.
2. Клей БФ-2 ГОСТ 12172-74.

Изм.	Лист	№ докум.	Подп.	Дата	Н910-06-100СБ		
Разраб.		Лукашевич	Лукашевич	27.02	Сиденье	Лит.	Масса 2,7	Масштаб 1:2
Пров.		Кредо	Кредо	27.02		Лист	Листов 1
Н.контр.		Кредо	Кредо	27.02		Учреждение ИГ-548 Ленинград	
Утв.		Матвеев	Матвеев	3.03			

Копировал: [illegible] Формат А3

Н910-06-101

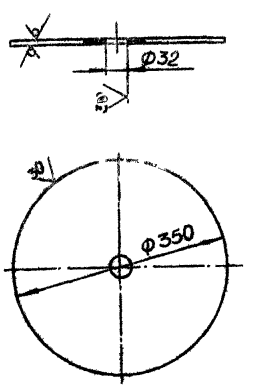

Предельные отклонения размеров Н14, h14.

Разраб.	Лукашевич	Лукашевич	27.02	Н910-06-101			
Пров.	Кредо	Кредо	27.02	Диск	Лит.	Масса 0,6	Масштаб 1:5
Н.контр.	Кредо	Кредо	27.02	Фанера клееная ФСФВ ГОСТ 3616-64	Лист	Листов 1	
Утв.	Матвеев	Матвеев	3.03		Учреждение ИГ-548 Ленинград		

Копировал: [illegible] Формат А4

Н910-06-102

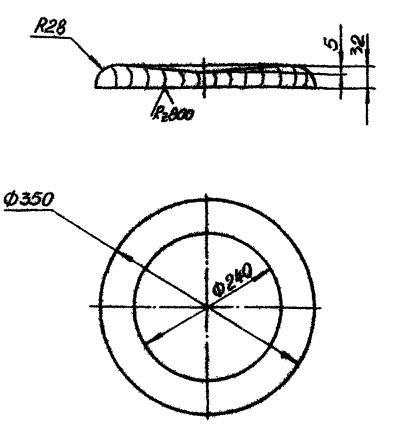

Предельные отклонения размеров h14, $\pm\frac{IT14}{2}$.

Разраб.	Лукашевич	Лукашевич	27.02	Н910-06-102			
Пров.	Кредо	Кредо	27.02	Основание	Лит.	Масса 2,1	Масштаб 1:5
Н.контр.	Кредо	Кредо	27.02	Дуб ГОСТ 2695-83	Лист	Листов 1	
Утв.	Матвеев	Матвеев	3.03		Учреждение ИГ-548 Ленинград		

Копировал: [illegible] Формат А4

Альбом
Типовой проект (Серия 5.4.16-2 Выпуск 1)

Формат	Зона	Поз.	Обозначение	Наименование	Кол.	Примеч.
				Документация		
А3			Н910-06-200СБ	Сборочный чертеж		
				Детали		
А4		1	Н910-06-201	Планка	1	
А4		2	Н910-06-202	Втулка	1	

Н910-06-200

Изм.	Лист	№ докум.	Подп.	Дата
Разраб.		Никишевич		22.02
Пров.		Кредо	Кредо	22.02
Н. контр.		Кредо	Кредо	22.02
Утв.		Матвеев	Матвеев	3.03

Кронштейн

Лит.	Лист	Листов
		1

Учреждение ИГ-5 4В Ленинград

Копировал:

Формат А4

Инв. № подл. | Подпись и дата | Взам. инв. № | Инв. № дубл. | Подпись и дата

Н910-06-201

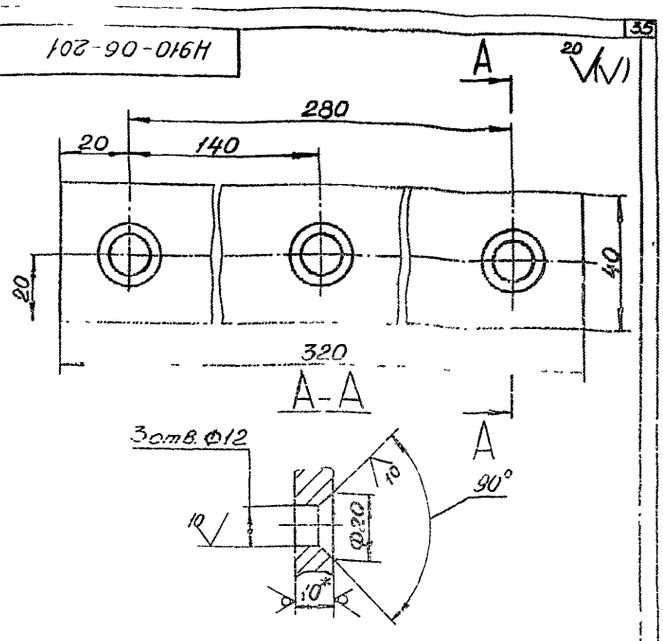

1* Размер для справок.
2. Предельные отклонения размеров 11±14, ±14, ±$\frac{IT14}{2}$.

Изм.	Лист	№ докум.	Подп.	Дата
Разраб.		Никишевич		22.02
Пров.		Кредо	Кредо	22.02
Н. контр.		Кредо	Кредо	22.02
Утв.		Матвеев	Матвеев	3.03

Планка

Лит.	Масса	Масштаб
	0,9	1:1
Лист	Листов 1	

Лист 510 ГОСТ 19903-74
Ст 3 ГОСТ 14637-79

Учреждение ИГ-5 4В Ленинград

Копировал:

Формат А4

Н910-06-200СБ

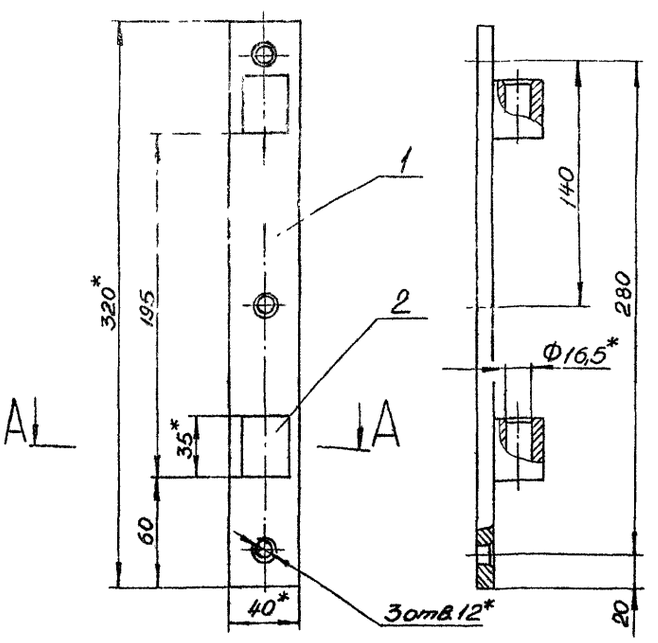

А-А
М1:1

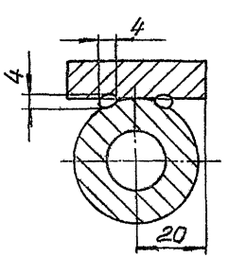

1. * Размеры для справок.
2. Предельные отклонения размеров ±$\frac{IT14}{2}$.
3. Несоосность отверстий Ф16,5 относительно общей оси не более 0,5 мм.
4. Сварка ручная электродуговая.

Инв. № подл. | Подпись и дата | Взам. инв. № | Инв. № дубл. | Подпись и дата

Н910-06-200СБ

Изм.	Лист	№ докум.	Подп.	Дата
Разраб.		Никишевич		17.04
Пров.		Кредо	Кредо	17.04
Н. контр.		Кредо	Кредо	3.04
Утв.		Матвеев	Матвеев	3.04

Кронштейн

Лит.	Масса	Масштаб
	10	1:2
Лист	Листов 1	

Учреждение ИГ-5 4В Ленинград

Копировал:

Формат А3

Альбом

Типовой проект (Серия 5.416-2 Выпуск 1)

Формат	Зона	Поз.	Обозначение	Наименование	Кол.	Приме-чание
				Документация		
А2			Н910-06-300СБ	Сборочный чертёж		
				Детали		
А3		1	Н910-06-301	Связь	1	
		2	-01	Связь	1	
А4		3	Н910-06-302	Втулка	2	
А4		4	Н910-06-303	Втулка	1	
А4		5	Н910-06-304	Ребро	1	

Инв. № подл. | Подпись и дата | Взам. инв. № | Инв. № дубл. | Подпись и дата

Изм.	Лист	№ докум.	Подп.	Дата
Разраб.		Лукошевич		04.02
Пров.		Кредо		04.02
Н. контр.		Кредо		04.02
Утв.		Матвеев		5.03

Н910-06-300

Кронштейн

Лит. | Масса | Масштаб

Лист | Листов 1

Учреждение ИГ-548 Ленинград

Копировал: | Формат А4

Н910-06-202

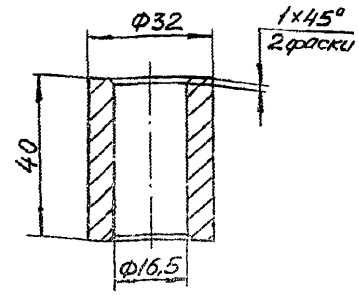

Предельные отклонения размеров H14, h14, $\pm\frac{IT14}{2}$.

Изм.	Лист	№ докум.	Подп.	Дата
Разраб.		Лукошевич		04.02
Пров.		Кредо		04.02
Н. контр.		Кредо		04.02
Утв.		Матвеев		5.03

Н910-06-202

Втулка

Лит. | Масса | Масштаб

0,06

Лист | Листов 1

Круг В32 ГОСТ 2590-71
Ст 3 ГОСТ 535-79

Учреждение ИГ-548 Ленинград

Копировал: | Формат А4

Н910-06-301

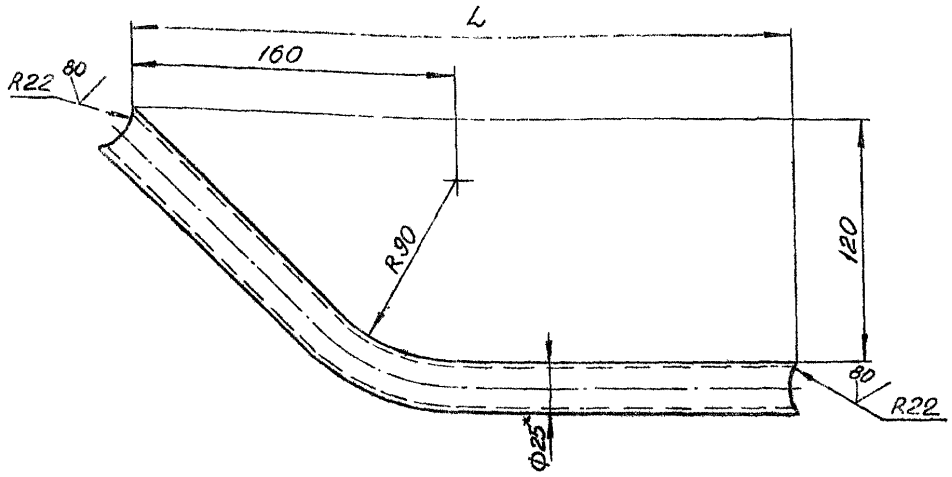

1. * Размер для справок.
2. Предельные отклонения размеров h14, $\pm\frac{IT14}{2}$.

Обозначение	L, мм	Масса, кг
Н910-06-301	330	0,57
-01	340	0,6

Инв. № подл. | Подпись и дата | Взам. инв. № | Инв. № дубл. | Подпись и дата

Изм.	Лист	№ докум.	Подп.	Дата
Разраб.		Лукошевич		04.02
Пров.		Кредо		04.02
Н. контр.		Кредо		21.02
Утв.		Матвеев		5.03

Н910-06-301

Связь

Лит. | Масса | Масштаб

См. табл.

Лист | Листов 1

Труба 25×3 ГОСТ 8732-70

Учреждение ИГ-548 Ленинград

Копировал: | Формат А3

Н910-06-300СБ

Типовой проект (Серия 5.416-2 Выпуск 1) Альбом

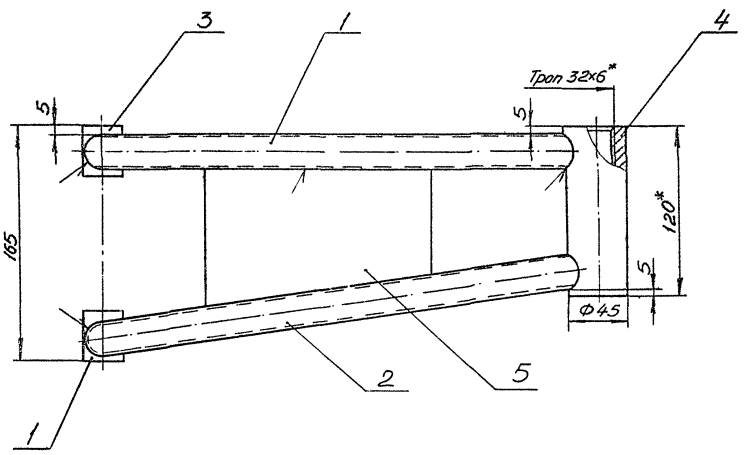

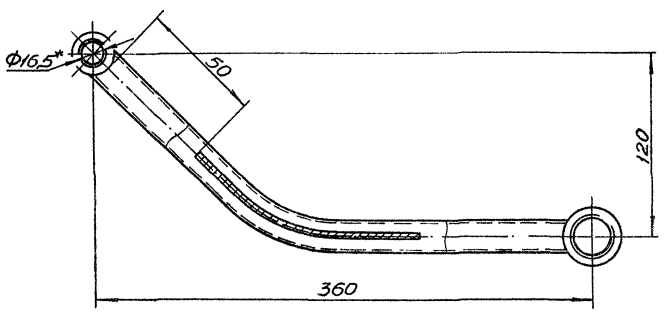

1.* Размеры для справок.
2 Предельные отклонения размеров h14,
3 Несоосность отверстий Ф16,5 относительно общей оси не более 0,5мм.
4. Сварка ручная электродуговая.

					Н910-06-300СБ			
Изм.	Лист	№ докум.	Подп.	Дата	Кронштейн	Лит.	Масса	Масштаб
Разраб.		Лукашевич	Лукашевич	28.02			4	1:2
Пров.		Кредо	Кредо	28.02		Лист	Листов 1	
Н. контр.		Кредо	Кредо	28.02		Учреждение ИГ-548 Ленинград		
		Матвеев	Матвеев					

Копировал

Формат А2

Инв. № подл. | Подпись и дата | Взам. инв. № | Инв. № дубл. | Подпись и дата

Типовой проект (Серия 5 ч 16-2 Выпуск 1)

Альбом

Н910-06-302

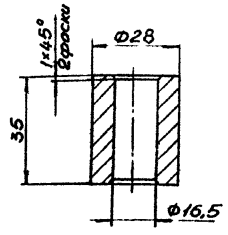

Предельные отклонения размеров Н14, h14, $\pm\frac{IT14}{2}$

Изм. Лист	№ докум.	Подп.	Дата	Втулка	Лит.	Масса	Масштаб
Разраб.	Лукошевич	Лукошевич	28.02			0,05	1:1
Пров.	Кредо	Кредо	28.02		Лист	Листов 1	
Н. контр.	Кредо	Кредо	28.02	Круг В28 ГОСТ 2590-71 / Ст 3 ГОСТ 535-79	Учреждение ИГ-548 Ленинград		
Утв.	Матвеев	Матвеев	3.03				

Копировал: [illegible] Формат А4

Н910-06-303

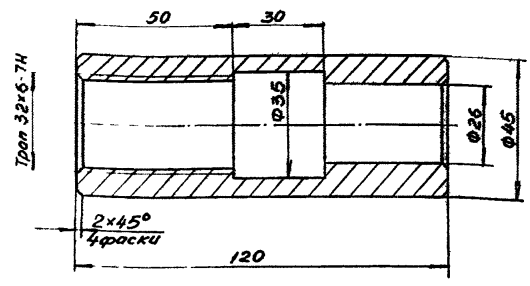

Предельные отклонения размеров Н14, h14, $\pm\frac{IT14}{2}$.

Изм. Лист	№ докум.	Подп.	Дата	Втулка	Лит.	Масса	Масштаб
Разраб.	Лукошевич	Лукошевич	28.02			0,08	1:1
Пров.	Кредо	Кредо	28.02		Лист	Листов 1	
Н. контр.	Кредо	Кредо	28.02	Ст 3 ГОСТ 380-71	Учреждение ИГ-548 Ленинград		
Утв.	Матвеев	Матвеев	3.03				

Копировал: [illegible] Формат А4

Н910-06-304

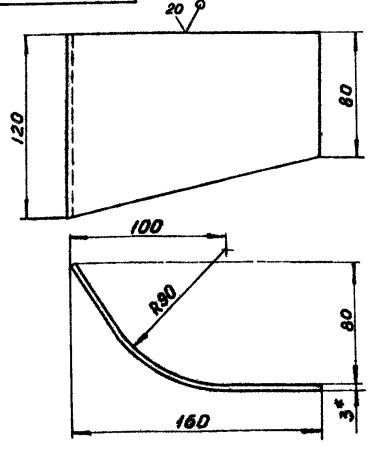

1.* Размер для справок.
2. Предельные отклонения размеров h14, $\pm\frac{IT14}{2}$.

Изм. Лист	№ докум.	Подп.	Дата	Ребро	Лит.	Масса	Масштаб
Разраб.	Лукошевич	Лукошевич	28.02			0,27	1:2
Пров.	Кредо	Кредо	28.02		Лист	Листов 1	
Н. контр.	Кредо	Кредо	28.02	Лист Б3 ГОСТ 19903-74 / Ст 3 ГОСТ 16523-70	Учреждение ИГ-548 Ленинград		
Утв.	Матвеев	Матвеев	3.03				

Копировал Формат А4

Формат	Зона	Поз.	Обозначение	Наименование	Кол.	Примеч.
				Документация		
А3			Н910-06-400СБ	Сборочный чертеж		
				Детали		
А4		1	Н910-06-401	Основание	1	
А4		2	Н910-06-402	Винт	1	

Н910-06-400

Изм. Лист	№ докум.	Подп.	Дата	Винт в сборе	Лит.	Лист	Листов
Разраб.	Лукошевич	Лукошевич	28.02				1
Пров.	Кредо	Кредо	28.02		Учреждение ИГ-548 Ленинград		
Н. контр.	Кредо	Кредо	28.02				
Утв.	Матвеев	Матвеев	3.03				

Копировал: [illegible] Формат А4

Альбом типовых проектов (Серия 5.416-2 Выпуск 1)

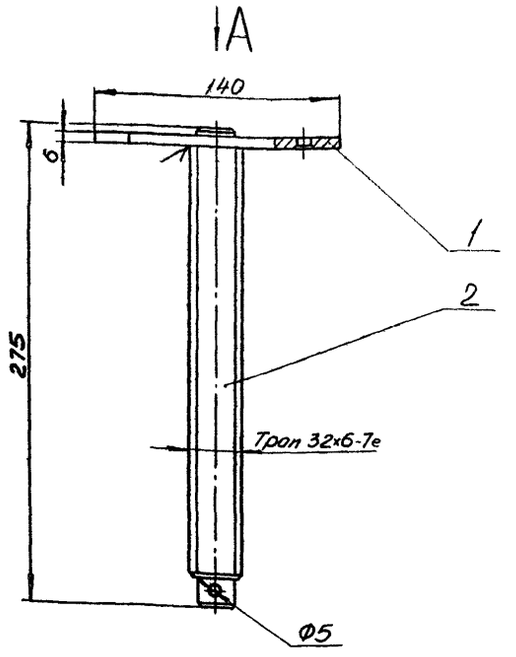

Вид А

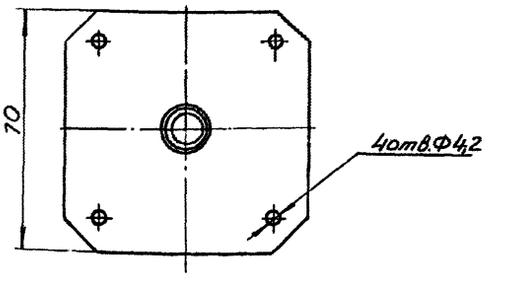

1. Размеры для справок
2. Сварные швы по ГОСТ 5264-80.

Изм.	Лист	№ докум.	Подп.	Дата	Н910-06-400СБ		
Разраб		Лукашевич		22.02	Винт в сборе	Лит.	Масса 2,3 / Масштаб 1:2
Пров		Кребо		22.02		Лист	Листов 1
Н. контр.		Кребо		22.02		Учреждение ИГ-548 Ленинград	
Утв.		Матвеев		3.03			

Копировал: Формат А

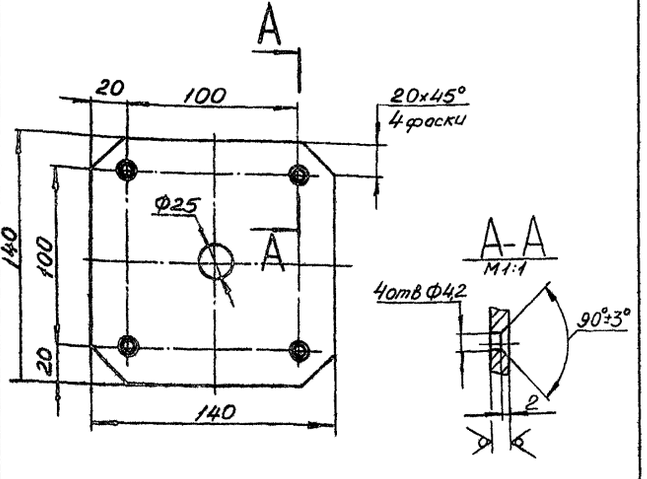

Неуказанные предельные отклонения размеров $H14, h14, \pm\frac{IT14}{2}$.

Изм.	Лист	№ докум.	Подп.	Дата	Н910-06-401		
Разраб		Лукашевич		22.02	Основание	Лит.	Масса 0,7 / Масштаб 1:2
Пров		Кребо		22.02		Лист	Листов 1
Н. контр.		Кребо		22.02	Лист БР ГОСТ 19903-74 Ст 3 ГОСТ 380-71	Учреждение ИГ-548 Ленинград	
Утв.		Матвеев		3.03			

Копировал: Формат А4

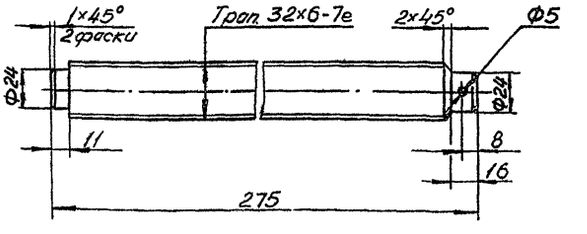

Неуказанные предельные отклонения размеров $H14, h14, \pm\frac{IT14}{2}$.

Изм.	Лист	№ докум.	Подп.	Дата	Н910-06-402		
Разраб		Лукашевич		22.02	Винт	Лит.	Масса 1,5 / Масштаб 1:2
Пров		Кребо		22.02		Лист	Листов 1
Н. контр.		Кребо		22.02	Ст 3 ГОСТ 380-71	Учреждение ИГ-548 Ленинград	
Утв.		Матвеев		3.03			

Копировал: Формат А4

Альбом

Типовой проект (Серия 5.416-2 Выпуск 1)

Формат	Зона	Поз.	Обозначение	Наименование	Кол.	Примеч.
				Документация		
А3			Н910-07-000СБ	Сборочный чертёж		
				Детали		
А4		1	Н910-07-001	Ролик	1	
А4		2	Н910-07-002	Рейка	1	
А4		3	Н910-07-003	Захват	4	
А3		4	Н910-07-004	Ось	1	
				Стандартные изделия		
		6		Шплинт 2×16 ГОСТ 397-79	1	
		7		Шайба 8.02 ГОСТ 11371-78	1	

Изм.	Лист	№ докум.	Подп.	Дата	Н910-07-000			
Разраб.		Лукашевич	Лукашевич	28.02	Затвор	Лит.	Лист	Листов 1
Пров.		Кредо	Кредо	28.02				
Н.контр.		Кредо	Кредо	28.02		Учреждение ИГ-548 Ленинград		
Утв.		Матвеев	Матвеев	3.03				

Копировал: [illegible] Формат А4

Инв. № подл. | Подпись и дата | Взам. инв. № | Инв. № дубл. | Подпись и дата

Н910-07-001

Ролик

Изм.	Лист	№ докум.	Подп.	Дата	Лит.	Масса	Масштаб
Разраб.		Лукашевич	Лукашевич	28.02		0,03	2:1
Пров.		Кредо	Кредо	28.02	Лист	Листов 1	
Н.контр.		Кредо	Кредо	28.02	Ст3 ГОСТ 380-71	Учреждение ИГ-548 Ленинград	
Утв.		Матвеев	Матвеев	3.03			

Копировал: [illegible] Формат А4

Инв. № подл. | Подпись и дата | Взам. инв. № | Инв. № дубл. | Подпись и дата

Н910-07-000СБ

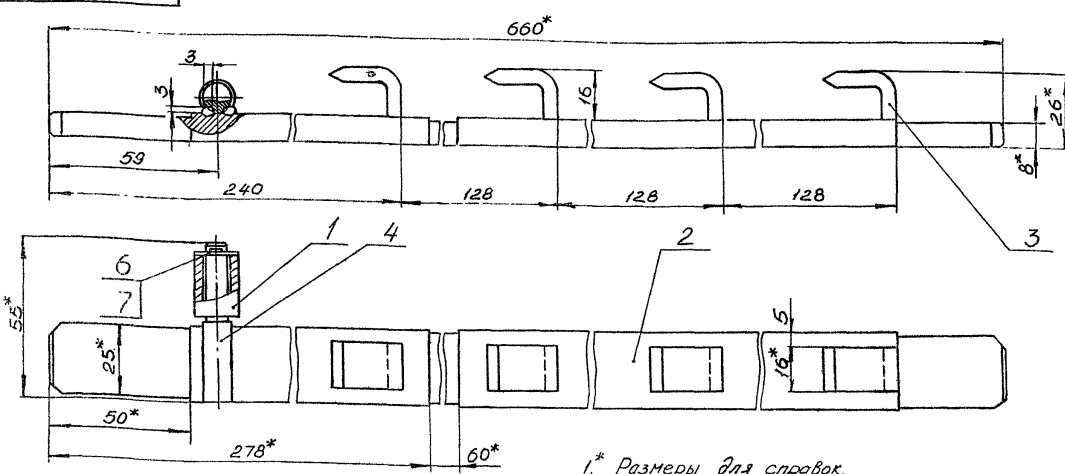

1.* Размеры для справок.
2. Предельные отклонения размеров $\pm\frac{IT14}{2}$
3. Сварка ручная электродуговая.

Изм.	Лист	№ докум.	Подп.	Дата	Н910-07-000СБ			
Разраб.		Лукашевич	Лукашевич	28.02	Затвор	Лит.	Масса	Масштаб
Пров.		Кредо	Кредо	28.02			1,7	1:1
Н.контр.		Кредо	Кредо	28.02		Лист	Листов 1	
[illegible]		[illegible]	[illegible]	3.03		Учреждение ИГ-548 Ленинград		

Копировал: [illegible] Формат А3

Инв. № подл. | Подпись и дата | Взам. инв. № | Инв. № дубл. | Подпись и дата

Альбом

Типовой проект (Серия 5.416-2 Выпуск 1)

Инв.№ подл. | Подпись и дата | Взам.инв.№ | Инв.№ дубл. | Подпись и дата

Н910-07-002

20 V(V)

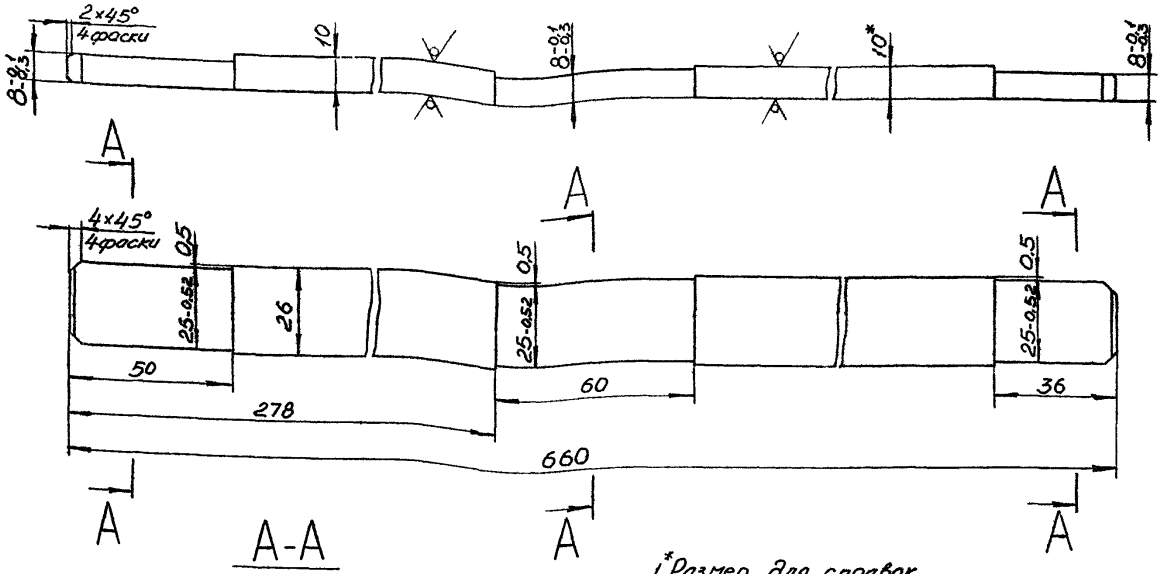

1.* Размер для справок.
2. Неуказанные предельные отклонения размеров $\pm \frac{IT14}{2}$

					Н910-07-002		
Изм.	Лист	№ докум.	Подп.	Дата			
Разраб.		Лукошевич		24.02	Рейка	Лит.	Масса	Масштаб
Пров.		Кредо		24.02			1,3	1:1
						Лист	Листов 1
Н. контр.		Кредо		27.02	Лист Б10 ГОСТ 19903-74	Учреждение ИГ-548
Утв.		Матвеев		5.03	Ст 3 ГОСТ 14637-79	Ленинград

Копировал: Ир Формат А3

Н910-07-003

20 V(V)

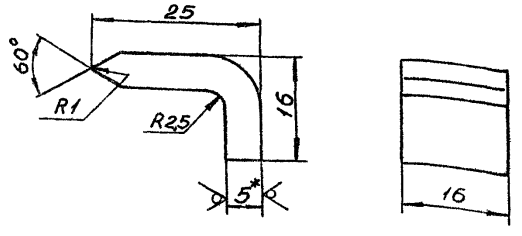

1.* Размер для справок.
2. Предельные отклонения размеров $h14, \pm \frac{IT14}{2}$.

					Н910-07-003		
Изм.	Лист	№ докум.	Подп.	Дата			
Разраб.		Лукошевич		24.02	Захват	Лит.	Масса	Масштаб
Пров.		Кредо		24.02			0,02	2:1
						Лист	Листов 1
Н. контр.		Кредо		27.02	Лист Б5 ГОСТ 19903-74	Учреждение ИГ-548
Утв.		Матвеев		5.03	Ст 3 ГОСТ 14637-79	Ленинград

Копировал: Ир Формат А4

Н910-07-004

20 V(V)

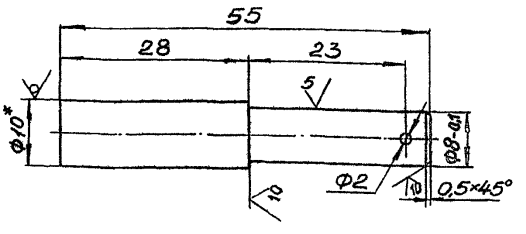

1.* Размер для справок.
2. Неуказанные предельные отклонения размеров $H14, h14, \pm \frac{IT14}{2}$.

					Н910-07-004		
Изм.	Лист	№ докум.	Подп.	Дата			
Разраб.		Лукошевич		24.02	Ось	Лит.	Масса	Масштаб
Пров.		Кредо		24.02			0,2	2:1
						Лист	Листов 1
Н. контр.		Кредо		27.02	Круг В10 ГОСТ 2509-71	Учреждение ИГ-548
Утв.		Матвеев		5.03	Ст 3 ГОСТ 535-79	Ленинград

Копировал: Ир Формат А4

Альбом

Типовой проект (Серия 5.416-2 Выпуск 1)

№ строк	Обозначение	Наименование	Куда входит: Обозначение	Кол.	Общее кол.	Примечание
1						
2	Н920-00-000	Верстак для ремонта рукавов				
3						
4	Н920-01-000	Каркас		1	1	
5						
6	Н920-02-000	Ящик		1	3	
7						
8						
9						
10						
11						
12						
13						
14						
15						
16						
17						
18						
19						
20						
21						
22						
23						
24						
25						
26						

Подпись и дата | Инв. № подл. | Взам. инв. № | Подпись и дата | Инв. № подл.

Изм.	Лист	№ докум.	Подпись	Дата
Разраб.		Хаирова	Хаирова	28.02
Пров.		Кредо	Кредо	28.02
Н. контр.		Кредо	Кредо	28.02
Утв.		Матвеев	Матвеев	3.03

Н920-00-000ВС

Верстак для ремонта рукавов

Ведомость спецификаций

Лит. | Лист | Листов 1

Учреждение ИГ-548 Ленинград

Копировал: [signature]

Формат А3

№ строки	Наименование	КОД ОКП	Обозначение документа на поставку	Поставщик	Куда входит (обозначение)	Количество: На изделие	В комплекты	На регулир.	Всего	Примечание
1	Крепежные изделия									
2										
3	Винт 2М5×16.5В		ГОСТ 17475-80			24			24	
4										
5	Гайка М5.05		ГОСТ 5915-70			24			24	
6										
7	Шайба 5.65Г		ГОСТ 6402-70			24			24	
8										
9										
10										
11										
12										
13										
14										
15										
16										
17										
18										
19										
20										
21										
22										
23										
24										
25										

Подпись и дата | Инв. № подл. | Взам. инв. № | Подпись и дата | Инв. № подл.

Изм.	Лист	№ докум.	Подпись	Дата
Разраб.		Хаирова	Хаирова	28.02
Пров.		Кредо	Кредо	28.02
Н. контр.		Кредо	Кредо	28.02
Утв.		Матвеев	Матвеев	3.03

Н920-00-000ВП

Верстак для ремонта рукавов

Ведомость покупных изделий

Лит. | Лист | Листов 1

Учреждение ИГ-548 Ленинград

Копировал: [signature]

Формат А3

Альбом
Типовой проект Серия 5.4.16-2 Выпуск 1.1

Формат	Зона	Поз.	Обозначение	Наименование	Кол.	Примеч.
				Документация		
А2			Н920-00-000 СБ	Сборочный чертеж		
А3			Н920-00-000 ВС	Ведомость спецификаций		
А3			Н920-00-000 ВП	Ведомость покупных изделий		
				Сборочные единицы		
А4		1	Н920-01-000	Каркас	1	
А4		2	Н920-02-000	Ящик	3	
				Детали		
Б4		3	Н920-00-001	Полка Фанера клееная ФСФ 5 ГОСТ 3916-69 380×876 h14	4	1 кг
Б4		4	Н920-00-002	Столешница Фанера клееная ФСФ 5 ГОСТ 3916-69 1000×1400 h14	1	4,2 кг
				Стандартные изделия		
		5		Винт 2М5×16.58 ГОСТ 17475-80	24	

Инв.№ подл. | Подпись и дата | Взам. инв.№ | Инв.№ дубл. | Подпись и дата

Изм.	Лист	№ докум.	Подпись	Дата
Разраб.		Хаирова		21.02
Пров.		Кредо		21.02
Н. контр.		Кредо		25.02
Утв.		Матвеев		3.03

Н920-00-000

Верстак для ремонта рукавов

Лит. | Лист 1 | Листов 2

Учреждение ИГ-548 Ленинград

Копировал: | Формат А4

Формат	Зона	Поз.	Обозначение	Наименование	Кол.	Примеч.
		6		Гайка М5.05 ГОСТ 5915-70	24	
		7		Шайба 5.65Г ГОСТ 6402-70	24	

Инв.№ подл. | Подпись и дата | Взам. инв.№ | Инв.№ дубл. | Подпись и дата

Изм.	Лист	№ докум.	Подпись	Дата

Н920-00-000

Лист 2

Копировал: | Формат А4

Формат	Зона	Поз.	Обозначение	Наименование	Кол.	Примеч.
				Документация		
*			Н920-01-000 СБ	Сборочный чертеж		А2, А3
				Детали		
А4		1	Н920-01-001	Стойка	4	
А4		2	Н920-01-002	Связь	2	
А4		3	Н920-01-003	Связь	4	
		4	-01	Связь	4	
А4		5	Н920-01-004	Связь	2	
А4		6	Н920-01-005	Платик	4	
Б4		7	Н920-01-006	Связь Уголок 5-40×40×4 ГОСТ 8509-72 / Ст3 ГОСТ 535-79 L=480 h14	2	1,2 кг
Б4		8	Н920-01-007	Связь Уголок 5-40×40×4 ГОСТ 8509-72 / Ст3 ГОСТ 535-79 L=890 h14	6	2,15 кг
Б4		9	Н920-01-008	Плита Лист Б3 ГОСТ 19903-74 / Ст3 ГОСТ 16523-70 1000×1400 h14	1	33 кг

Инв.№ подл. | Подпись и дата | Взам. инв.№ | Инв.№ дубл. | Подпись и дата

Изм.	Лист	№ докум.	Подпись	Дата
Разраб.		Хаирова		21.02
Пров.		Кредо		21.02
Н. контр.		Кредо		25.02
Утв.		Матвеев		3.03

Н920-01-000

Каркас

Лит. | Лист 1 | Листов 2

Учреждение ИГ-548 Ленинград

Копировал: | Формат А4

Формат	Зона	Поз.	Обозначение	Наименование	Кол.	Примеч.
Б4		10	Н920-01-009	Стойка Труба 50×5 ГОСТ 8732-78 / Б10 ГОСТ 8731-74 L=787 h14	4	4 кг
Б4		11	Н920-01-010	Стенка Лист Б1,5 ГОСТ 19903-74 / Ст3 ГОСТ 16523-70 575×850 h14	2	5,6 кг
Б4		12	Н920-01-011	Стенка Лист Б1,5 ГОСТ 19903-74 / Ст3 ГОСТ 16523-70 615×868 h14	2	6,3 кг

Инв.№ подл. | Подпись и дата | Взам. инв.№ | Инв.№ дубл. | Подпись и дата

Изм.	Лист	№ докум.	Подпись	Дата

Н920-01-000

Лист 2

Копировал: | Формат А4

Типовой проект (серия 5.416-2 Альбом)

Н920-00-000 СБ

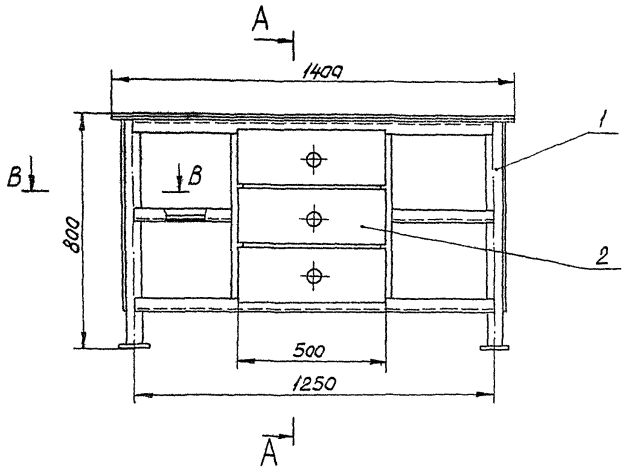

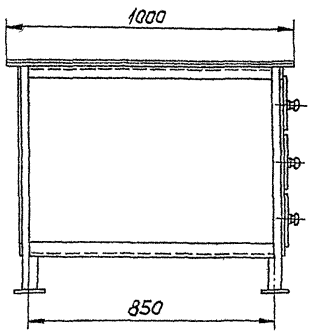

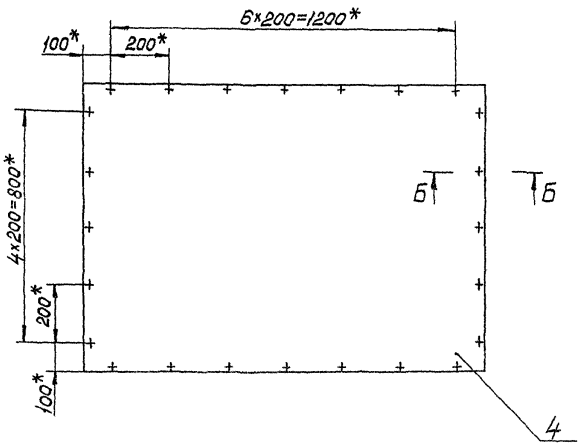

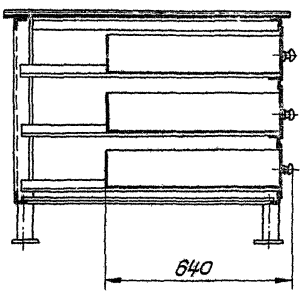

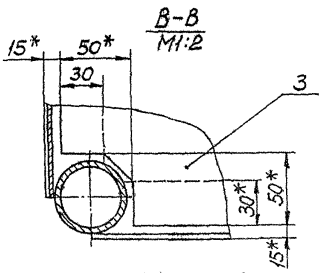

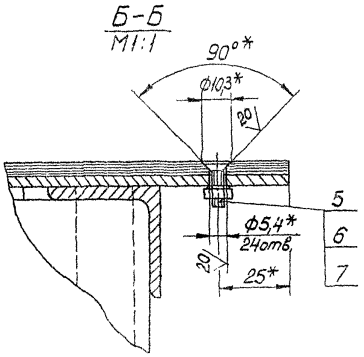

1. Размеры, кроме обозначенных *, для справок.
2. Предельные отклонения размеров h14, H14, $\pm\frac{IT14}{2}$.
3. Покрытие: грунтовка ГФ-0119 ГОСТ 23343-78, эмаль НЦ-132П, в 2 слоя, светло-зеленая ГОСТ 6631-74.

					Н920-00-000 СБ		
Изм.	Лист	№ докум.	Подпись	Дата	Верстак для ремонта рукавов	Лит.	Масса	Масштаб
Разраб.		Кашрова		21.02			146	1:10
Пров.		Кредо		21.02		Лист	Листов 1
Н. контр.		Кредо		21.02		Учреждение ИГ-548 Ленинград
Утв.		Матвеев		21.02		

Копировал: [illegible] Формат А2

Инв. № подл. | Подпись и дата | Взам. инв. №

Н920-01-000СБ

Типовой проект Серия 5.416-2 Выпуск 1 Альбом

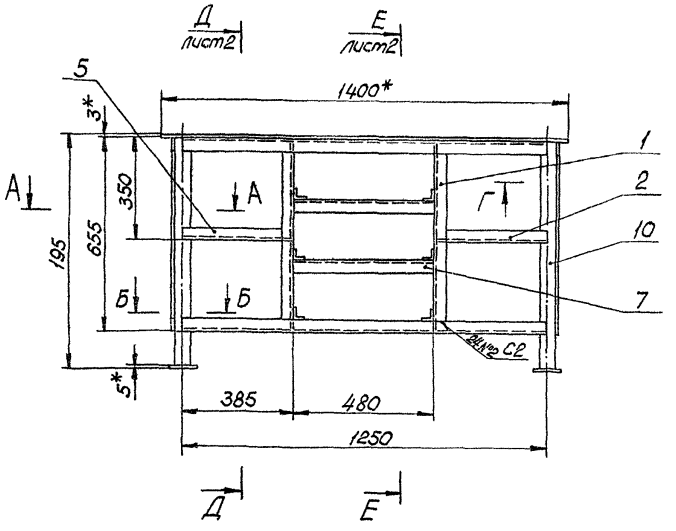

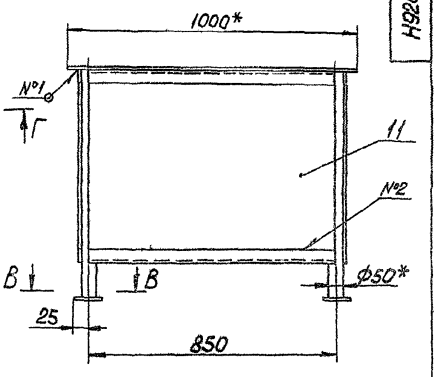

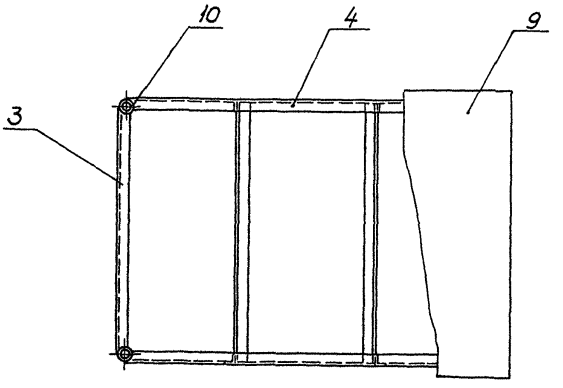

А-А
М1:2

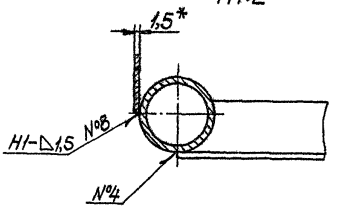

Г-Г
М1:2

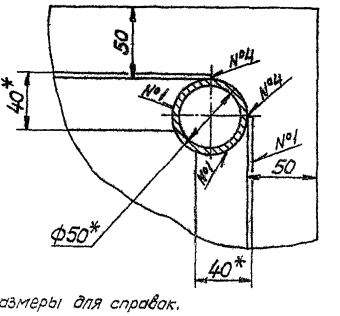

Б-Б
М1:2

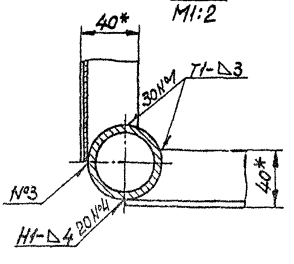

В-В
М1:2

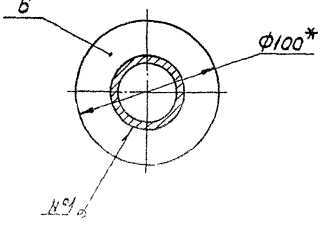

1 *Размеры для справок.
2. Предельные отклонения размеров Н14, h14, $\pm\frac{IT14}{2}$.
3. Шероховатость обрезных поверхностей 80, остальных ∇.
4. Сварные швы по гост 5264-80.

				Н920-01-000 СБ			
Изм.	Лист	№ докум.	Подпись	Дата	Каркас	Лит	Масса	Масштаб
Разраб.		Хаирова	Хаирова	28.02			108	1:10
Пров.		Кредо	Кредо	28.02		Лист 1	Листов 2	
Н. контр.		Кредо	Кредо	28.02		Учреждение ИГ-548 Ленинград		
Утв.		Матвеев	Матвеев	3.03				

Копировал

Формат А2

Инв. № подл. | Подпись и дата | Взам. инв. № | Инв. № дубл. | Подпись и дата

Е-Е лист 1

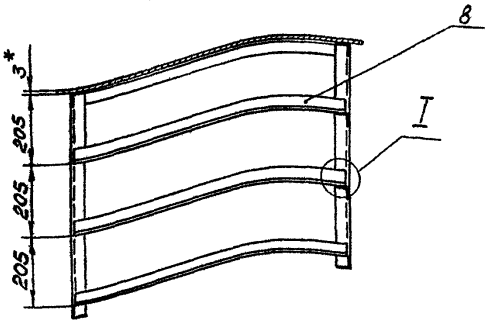

Д-Д лист 1

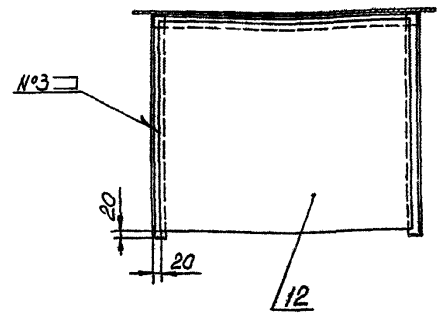

I
М1:2

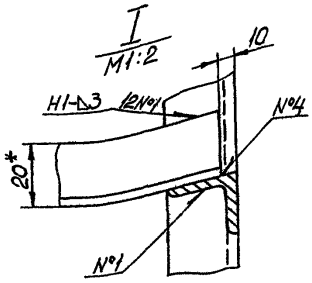

					Н920-01-000 СБ		
Изм.	Лист	№ докум.	Подпись	Дата			
Разраб.		Хаирова		22.02	Каркас	Лит.	Масса	Масштаб
Пров.		Крева		22.02			—	—
						Лист 2	Листов 2	
Н. контр.		Крева		22.02		Учреждение ИГ-548 Ленинград		
Утв.		Матвеев		3.03				

Копировал:

Формат А3

80 √(V)

Н920-01-001

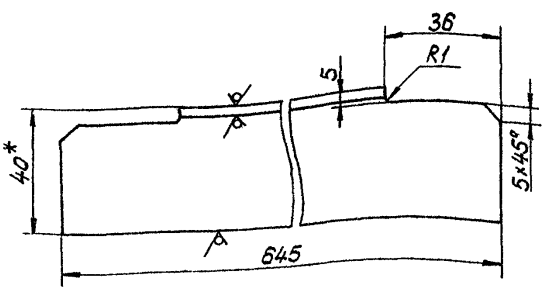

1. *Размер для справок.
2. Предельные отклонения размеров $h14, \pm\frac{IT14}{2}$.

					Н920-01-001			
Изм.	Лист	№ докум.	Подпись	Дата				
Разраб.		Хаирова		22.02	Стойка	Лит.	Масса	Масштаб
Пров.		Крева		22.02			1,5	1:1
						Лист	Листов 1	
Н. контр.		Крева		22.02	Уголок Б-40х40х4 ГОСТ 8509-72 Ст3 ГОСТ 535-79	Учреждение ИГ-548 Ленинград		
Утв.		Матвеев		3.03				

Копировал:

Формат А4

80 √(V)

Н920-01-002

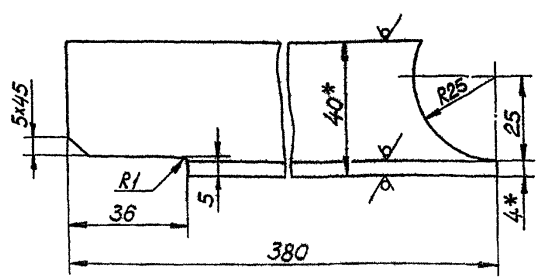

1. *Размеры для справок.
2. Предельные отклонения размеров $h14, \pm\frac{IT14}{2}$.

					Н920-01-002			
Изм.	Лист	№ докум.	Подпись	Дата				
Разраб.		Хаирова		28.02	Связь	Лит.	Масса	Масштаб
Пров.		Крева		28.02			0,8	1:1
						Лист	Листов 1	
Н. контр.		Крева		28.02	Уголок Б-40х40х4 ГОСТ 8509-72 Ст3 ГОСТ 535-79	Учреждение ИГ-548 Ленинград		
Утв.		Матвеев		3.03				

Копировал:

Формат А4

Альбом

Типовой проект Серия 5.4.16-2 Выпуск 1)

Инв.№подл. | Подпись и дата | Взам.инв.№ | Инв.№дубл. | Подпись и дата

Н920-01-003

80 √(V)

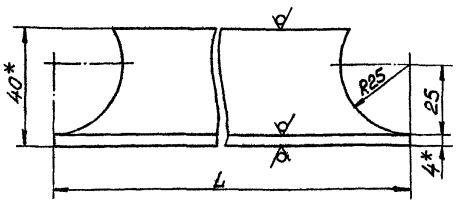

Обозначение	L, мм	Масса, кг
Н920-01-003	850	1,8
-01	1250	2,7

1. * Размеры для справок.
2. Предельные отклонения размеров $h14, \pm\frac{IT14}{2}$.

Изм.	Лист	№ докум.	Подпись	Дата	Н920-01-003			
Разраб.		Харитонова		21.02	Связь	Лит.	Масса	Масштаб
Пров.		Кредо	Кредо	21.02			см. табл.	1:1
Н.контр.		Кредо	Кредо	21.02	Уголок 5-40×40×4 ГОСТ 8509-72 / Ст3 ГОСТ 535-79	Лист	Листов 1	
Утв.		Матвеев	Матвеев	3.03		Учреждение ИГ-548 Ленинград		

Копировал: Формат А4

Н920-01-004

80 √(V)

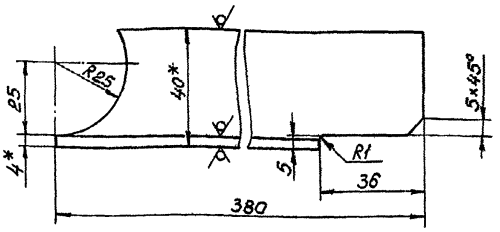

1. Размеры для справок.
2. Предельные отклонения размеров $h14, \pm\frac{IT14}{2}$.

Изм.	Лист	№ докум.	Подпись	Дата	Н920-01-004			
Разраб.		Харитонова		21.02	Связь	Лит.	Масса	Масштаб
Пров.		Кредо	Кредо	21.02			0,8	1:1
Н.контр.		Кредо	Кредо	21.02	Уголок 5-40×40×4 ГОСТ 8509-72 / Ст3 ГОСТ 535-79	Лист	Листов 1	
Утв.		Матвеев	Матвеев	3.03		Учреждение ИГ-548 Ленинград		

Копировал: Формат А4

Н920-01-005

√(V)

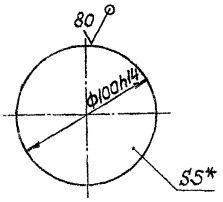

* Размер для справок.

Изм.	Лист	№ докум.	Подпись	Дата	Н920-01-005			
Разраб.		Харитонова		21.02	Платик	Лит.	Масса	Масштаб
Пров.		Кредо	Кредо	21.02			0,3	1:2
Н.контр.		Кредо	Кредо	21.02	Лист Б2 ГОСТ 19903-74 / Ст3 ГОСТ 16523-70	Лист	Листов 1	
Утв.		Матвеев	Матвеев	3.03		Учреждение ИГ-548 Ленинград		

Копировал: Формат А4

Формат	Зона	Поз.	Обозначение	Наименование	Кол.	Примеч.
				Документация		
А3			Н920-02-000 СБ	Сборочный чертеж		
				Детали		
А4		1	Н920-02-001	Ручка	1	
А4		2	Н920-02-002	Корпус ящика	1	
Б4		3	Н920-02-003	Стенка передняя		
				Лист Б2 ГОСТ 19903-74 / Ст3 ГОСТ 16523-70		
				170×500 h14	1	0,8 кг

Изм.	Лист	№ докум.	Подпись	Дата	Н920-02-000			
Разраб.		Харитонова		21.02	Ящик	Лит.	Масса	Масштаб
Пров.		Кредо	Кредо	21.02				1
Н.контр.		Кредо	Кредо	21.02		Учреждение ИГ-548 Ленинград		
Утв.		Матвеев	Матвеев	3.03				

Копировал: Формат А4

Альбом

Типовой проект (серия 5.416-2 выпуск 1)

Н920-02-000СБ

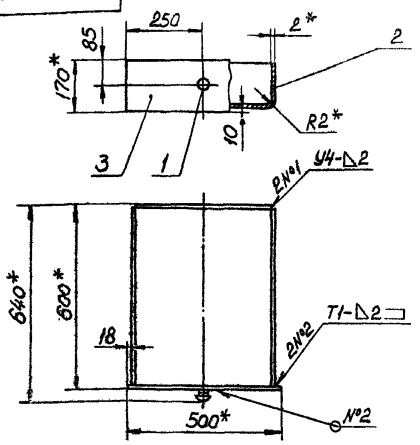

1. * Размеры для справок.
2. Предельные отклонения размеров $\pm\frac{JT14}{2}$.
3. Шероховатость обрезных поверхностей 80, остальных ⌀.
4. Сварные швы по гост5264-80.

Изм.	Лист	№ докум.	Подпись	Дата	Н920-02-000 СБ	Лит.	Масса	Масштаб
Разраб.		Хаирова	Хаирова	28.02	Ящик		9,5	1:10
Пров.		Кредо	Кредо	28.02		Лист	Листов 1	
Н.контр.		Кредо	Кредо	28.02		Учреждение ИГ-548 Ленинград		
Утв.		Матвеев	Матвеев	3.03				

Копировал: Формат А4

Н920-02-001

5

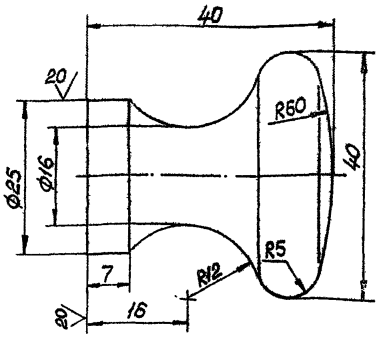

Предельные отклонения размеров h14, $\pm\frac{JT14}{2}$.

Изм.	Лист	№ докум.	Подпись	Дата	Н920-02-001	Лит.	Масса	Масштаб
Разраб.		Хаирова	Хаирова	28.02	Ручка		0,2	2:1
Пров.		Кредо	Кредо	28.02		Лист	Листов 1	
Н.контр.		Кредо	Кредо	28.02	Ст3 гост380-71	Учреждение ИГ-548 Ленинград		
Утв.		Матвеев	Матвеев	3.03				

Копировал: Формат А4

Н920-02-002

40

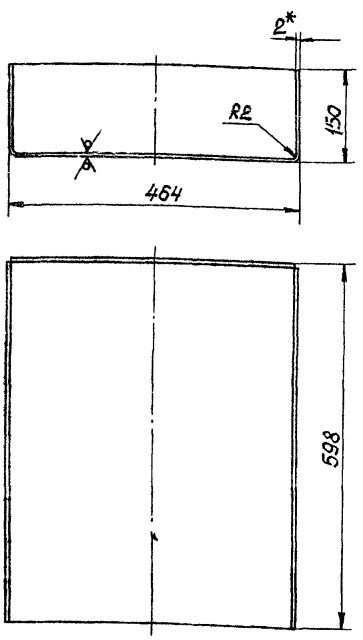

Развертка
М1:10

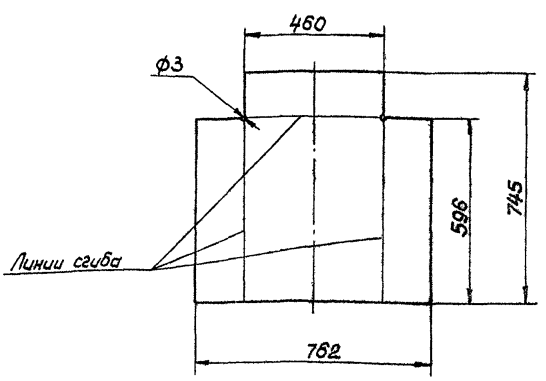

1. * Размер для справок.
2. Предельные отклонения размеров h14, $\pm\frac{JT14}{2}$.

Изм.	Лист	№ докум.	Подпись	Дата	Н920-02-002	Лит.	Масса	Масштаб
Разраб.		Хаирова	Хаирова	28.02	Корпус ящика		8,2	1:5
Пров.		Кредо	Кредо	28.02		Лист	Листов 1	
Н.контр.		Кредо	Кредо	28.02	Лист Б2 гост19903-74 Ст3 гост16523-70	Учреждение ИГ-548 Ленинград		
Утв.		Матвеев	Матвеев	3.03				

Копировал: Формат А3

Альбом
Типовой проект (Серия 5.416-2 Выпуск 1)

№строки	Обозначение	Наименование	Куда входит: Обозначение	Кол.	Общее кол.	Примечание
1						
2	Н922-00-000	Стол для набивки патронов				
3						
4	Н922-01-000	Каркас		1	1	
5	Н922-02-000	Короб		1	1	
6	Н922-03-000	Бункер		1	1	
7	Н922-04-000	Шибер		1	1	
8	Н922-04-100	Рама	Н922-04-000	1	1	
9	Н922-04-200	Заслонка	Н922-04-000	1	1	
10	Н922-05-000	Патрубок		1	1	
11						
12						
13						
14						
15						
16						
17						
18						
19						
20						
21						
22						
23						
24						
25						
26						

Инв.№ подл. | Подпись и дата | Взам.инв.№ | Инв.№ дубл. | Подпись и дата

Изм.	Лист	№ докум.	Подпись	Дата
Разраб.		Хаирова		28.02
Пров.		Креда		28.02
Н.контр.		Креда		27.02
Утв.		Матвеев		3.03

Н922-00-000 ВС

Стол для набивки патронов
Ведомость спецификаций

Лит.	Лист	Листов
		1

Учреждение ИГ-548 Ленинград

Копировал: Формат А3

№строки	Наименование	КОД ОКП	Обозначение документа на поставку	Поставщик	Куда входит (обозначение)	Количества: На изделие	В комплекты	На регулир.	Всего	Примечание
1										
2	Крепежные изделия									
3										
4	Болт М8х16.58		ГОСТ 7798-70			10			10	
5	М8х20.58					20			20	
6	Гайка М8.5		ГОСТ 5915-70			30			30	
7	Шайба 6.65Г		ГОСТ 6402-70			30			30	
8										
9										
10										
11										
12										
13										
14										
15										
16										
17										
18										
19										
20										
21										
22										
23										
24										
25										

Инв.№ подл. | Подпись и дата | Взам.инв.№ | Инв.№ дубл. | Подпись и дата

Изм.	Лист	№ докум.	Подпись	Дата
Разраб.		Хаирова		28.02
Пров.		Креда		28.02
Н.контр.		Креда		28.02
Утв.		Матвеев		3.03

Н922-00-000 ВП

Стол для набивки патронов
Ведомость покупных изделий

Лит.	Лист	Листов
		1

Учреждение ИГ-548 Ленинград

Копировал: Формат А3

Альбом

Типовой проект (Серия 5.416-2 Выпуск 1)

Формат	Зона	Поз.	Обозначение	Наименование	Кол.	Примеч.
				Документация		
А2			Н922-00-000 СБ	Сборочный чертеж		
А3			Н922-00-000 ВС	Ведомость спецификаций		
А3			Н922-00-000 ВП	Ведомость покупных изделий		
				Сборочные единицы		
А4		1	Н922-01-000	Каркас	1	
А4		2	Н922-02-000	Короб	1	
А4		3	Н922-03-000	Бункер	1	
А4		4	Н922-04-000	Шибер	1	
А4		5	Н922-05-000	Патрубок	1	
				Детали		
А4		7	Н922-00-001	Плита	1	
А4		8	Н922-00-002	Фланец	1	
				Стандартные изделия		
				Болты ГОСТ 7798-70		
		10		М6×16.58	10	
		11		М6×20.58	20	
		12		Гайка М6.5 ГОСТ 5915-70	30	

Инв.№ подл. | Подпись и дата | Взам.инв.№ | Инв.№ дубл. | Подпись и дата

Н922-00-000

Изм. Лист № докум. Подпись Дата

Разраб. Хаирова 28.02

Пров. Крева 28.02

Стол для набивки патронов

Лит. | Лист 1 | Листов 2

Н.контр. Крева 28.02

Утв. Матвеев 3.03

Учреждение ИГ-548 Ленинград

Копировал: Формат А4

Формат	Зона	Поз.	Обозначение	Наименование	Кол.	Примеч.
		13		Шайба 6.65Г ГОСТ 6402-70	30	
				Материалы		
		15		Сетка полутомпаковая 02 ГОСТ 6613-73	0,015	м²
		16		Картон асбестовый КАОН-2, S=3мм ГОСТ 2850-80	0,01	м²

Инв.№ подл. | Подпись и дата | Взам.инв.№ | Инв.№ дубл. | Подпись и дата

Н922-00-000

Изм. Лист № докум. Подпись Дата

Лист 2

Копировал: Формат А4

Н922-00-001

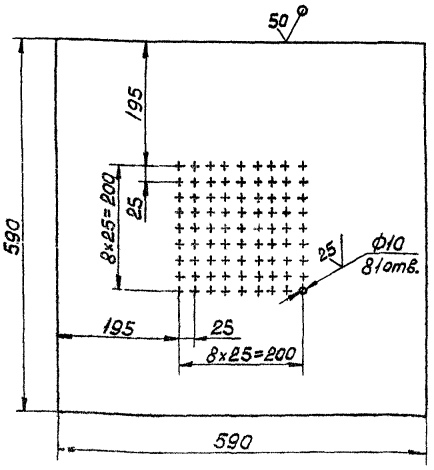

Предельные отклонения размеров H14, h14, $\pm\frac{IT14}{2}$.

Н922-00-001

Изм. Лист № докум. Подпись Дата

Разраб. Хаирова 28.02

Пров. Крева 28.02

Плита

Лит. | Масса 0,9 | Масштаб 1:5

Лист | Листов 1

Н.контр. Крева 28.02

Утв. Матвеев 3.03

Фанера клеевая ФСФ5 ГОСТ 3916-69

Учреждение ИГ-548 Ленинград

Копировал: Формат А4

Н922-00-002

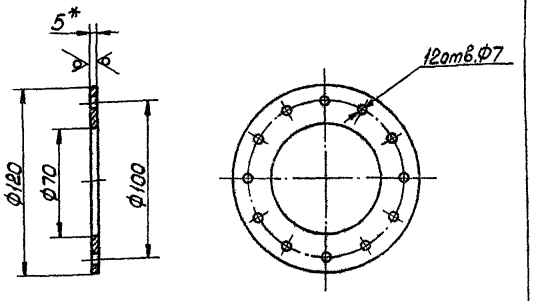

1. *Размер для справок.
2. Предельные отклонения размеров H14, h14, $\pm\frac{IT14}{2}$.

Н922-00-002

Изм. Лист № докум. Подпись Дата

Разраб. Хаирова 28.02

Пров. Крева 28.02

Фланец

Лит | Масса 0,28 | Масштаб 1:2

Лист | Листов 1

Н.контр. Крева 28.02

Утв. Матвеев 3.03

Лист Б5 ГОСТ 19903-74 / Ст3 ГОСТ 14637-79

Учреждение ИГ-548 Ленинград

Копировал Формат А4

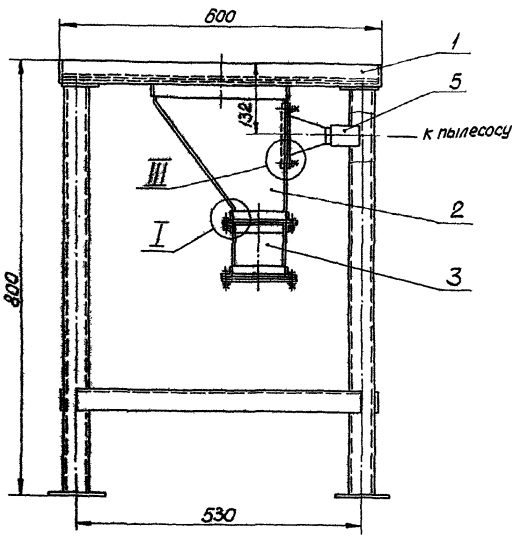

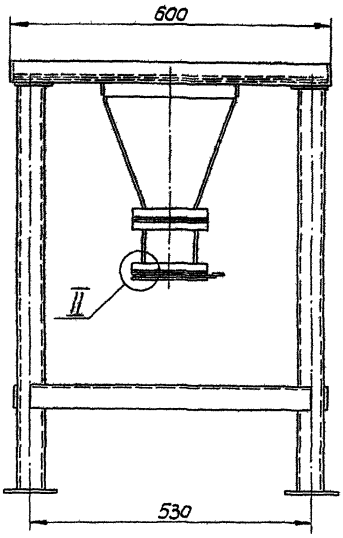

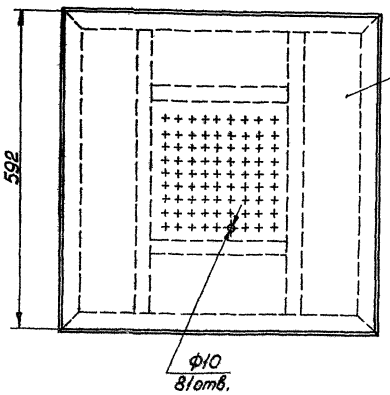

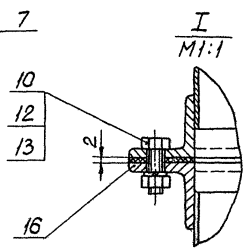

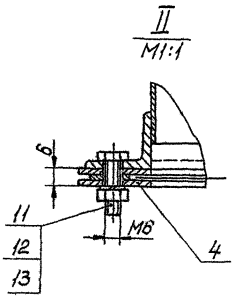

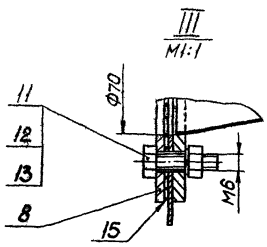

1. Размеры для справок.
2. Для отсоса воздуха, загрязненного пылью, стол должен быть укомплектован пылесосом.
3. Покрытие: грунтовка ГФ-0119 ГОСТ 23343-78, эмаль НЦ-132П, в 2 слоя, светлозеленая ГОСТ 6631-74.

					Н922-00-000 СБ			
Изм.	Лист	№ докум.	Подпись	Дата	Стол для набивки патронов	Лит	Масса	Масштаб
Разраб.		Харитова		28.02			39	1:5
Пров.		Крева		28.02		Лист	Листов 1	
Н.контр.		Крева		28.02		Учреждение И-5348 Ленинград		
Утв.		Матвеев		3.03				

Копировал:

Формат А4

Альбом

Типовой проект (серия 5.416-2 выпуск 1)

Формат	Зона	Поз.	Обозначение	Наименование	Кол.	Примеч.
				Документация		
А2			Н922-01-000 СБ	Сборочный чертеж		
				Детали		
А4		1	Н922-01-001	Уголок	4	
А4		2	Н922-01-002	Косынка	4	
А4		3	Н922-01-003	Связь	4	
А4		4	Н922-01-004	Платик	4	
Б4		5	Н922-01-005	Стойка		
				Труба 50×5 ГОСТ 8732-78 / Б10 ГОСТ 8731-74		
				L=750 h14	4	3,8 кг
Б4		6	Н922-01-006	Связь		
				Полоса Б-24×30 ГОСТ 103-76 / Ст3 ГОСТ 535-79		
				L=260 h14	2	0,25 кг
Б4		7	Н922-01-007	Связь		
				Полоса Б-24×30 ГОСТ 103-76 / Ст3 ГОСТ 535-79		
				L=520 h14	2	0,5 кг

Н922-01-000

Изм.	Лист	№ докум.	Подпись	Дата
Разраб.		Хаирова	Хаирова	28.02
Пров.		Кредо	Кредо	28.02
Н.контр.		Кредо	Кредо	28.02
Утв.		Матвеев	Матвеев	3.03

Каркас

Лит. | Лист | Листов 1

Учреждение ИГ-548 Ленинград

Копировал: Формат А4

Н922-01-001

80 √(√)

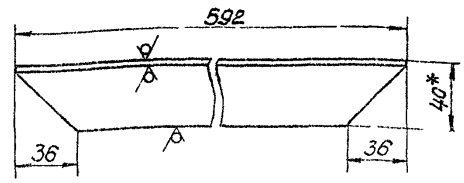

1 * Размер для справок.

2 Предельные отклонения размеров $h14, \pm\frac{JT14}{2}$.

Н922-01-001

Изм.	Лист	№ докум.	Подпись	Дата
Разраб.		Хаирова	Хаирова	28.02
Пров.		Кредо	Кредо	28.02
Н.контр.		Кредо	Кредо	28.02
Утв.		Матвеев	Матвеев	3.03

Уголок

Лит. | Масса 1,3 | Масштаб 1:2

Лист | Листов 1

Уголок Б-40×40×4 ГОСТ 8509-72 / Ст3 ГОСТ 535-79

Учреждение ИГ-548 Ленинград

Копировал: Формат А4

Н922-01-002

√(√)

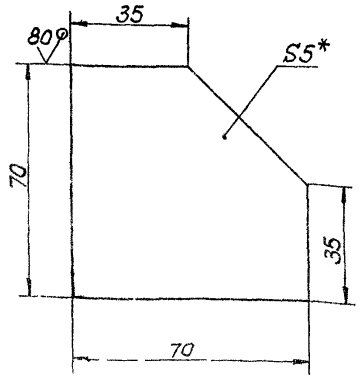

1.* Размер для справок.

2 Предельные отклонения размеров $h14, \pm\frac{JT14}{2}$.

Н922-01-002

Изм.	Лист	№ докум.	Подпись	Дата
Разраб.		Хаирова	Хаирова	28.02
Пров.		Кредо	Кредо	28.02
Н.контр.		Кредо	Кредо	28.02
Утв.		Матвеев	Матвеев	3.03

Косынка

Лит. | Масса 0,17 | Масштаб 1:1

Лист | Листов 1

Лист Б5 ГОСТ 19903-74 / Ст3 ГОСТ 14637-79

Учреждение ИГ-548 Ленинград

Копировал: Формат А4

Н922-01-003

80 √(√)

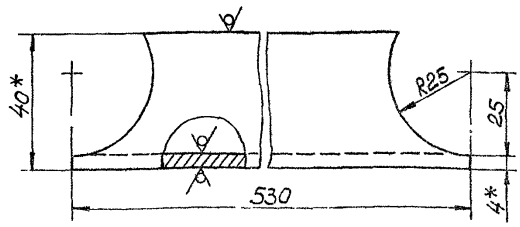

1.* Размер для справок.

2 Предельные отклонения размеров $h14, \pm\frac{JT14}{2}$.

Н922-01-003

Изм.	Лист	№ докум.	Подпись	Дата
Разраб.		Хаирова	Хаирова	28.02
Пров.		Кредо	Кредо	28.02
Н.контр.		Кредо	Кредо	28.02
Утв.		Матвеев	Матвеев	3.03

Связь

Лит. | Масса 1,2 | Масштаб 1:1

Лист | Листов 1

Уголок Б-40×40×4 ГОСТ 8509-72 / Ст3 ГОСТ 535-79

Учреждение ИГ-548 Ленинград

Копировал: Формат А4

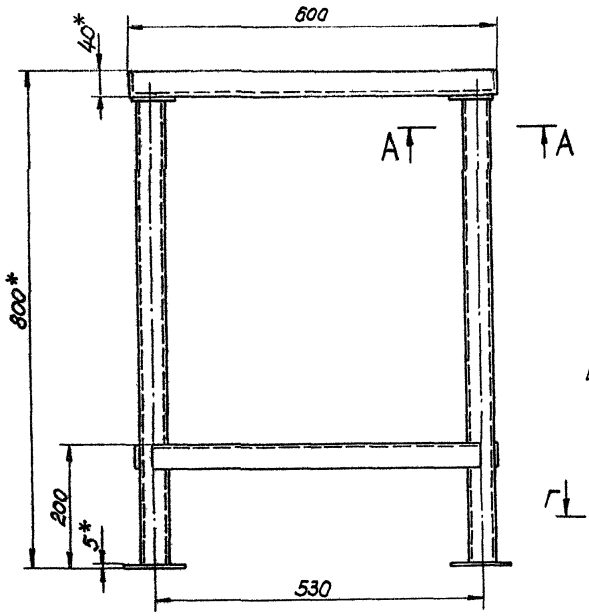

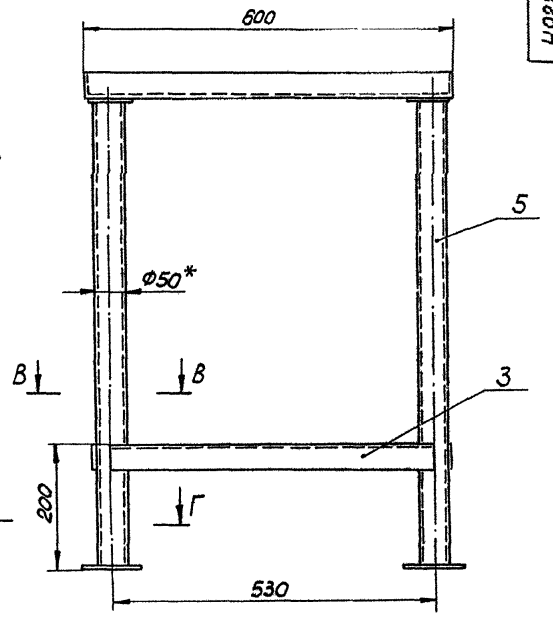

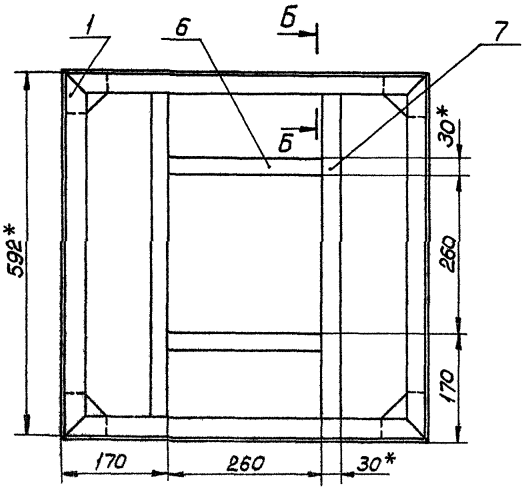

А-А
М1:2

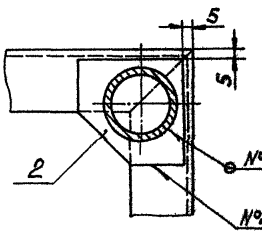

Б-Б
М1:2 повернута

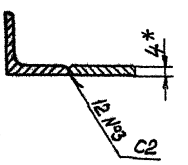

1. * Размеры для справок.
2. Предельные отклонения размеров $H14, h14, \pm\frac{IT14}{2}$.
3. Шероховатость поверхностей обрезных кромок — $\sqrt{80}$, остальных — $\sqrt{}$.
4. Сварные швы по ГОСТ 5264-80.

В-В
М1:2

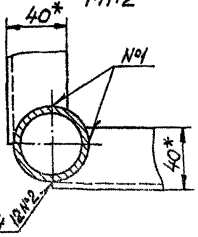

Г-Г
М1:2

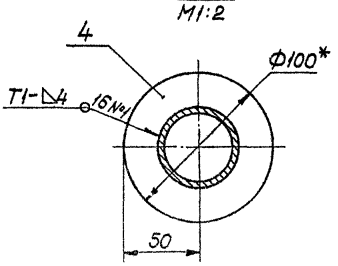

					Н922-01-000СБ		
Изм.	Лист	№ докум.	Подпись	Дата			
Разраб.		Хацурава		28.02.	Каркас	Лит	Масса	Масштаб
Пров.		Кредо		28.02.			30	1:5
Н. контр.		Кредо		28.02.		Лист	Листов 1
Утв.		Матвеев				Учреждение ИГ-543 Ленинград	

Копировал

Формат А2

Альбом 4.00-10-88 "Ворота, ограждения и калитки" Серия 5.407-16-2 Выпуск 1

4.00-10-88Н

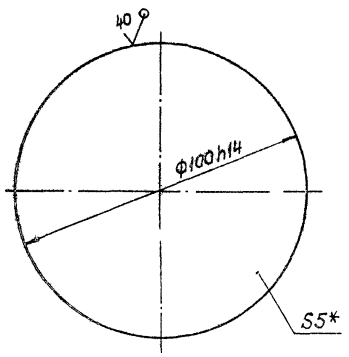

*Размер для справок.

Изм.	Лист	№ докум.	Подпись	Дата
Разраб.		Хацирова		28.02
Провер.		Крего		28.02
Н.контр.		Крего		28.02
Утв.		Матвеев		3.03

Н922-01-004

Платик

Лит	Масса	Масштаб
	0,3	1:1

Лист 55 ГОСТ 19903-74 / Ст3 ГОСТ 14637-79

Лист 1 Листов 1

Учреждение ИР-548 Ленинград

Копировал

Формат А4

Формат	Зона	Поз.	Обозначение	Наименование	Кол.	Примеч.
				Документация		
А3			Н922-02-000 СБ	Сборочный чертеж		
				Детали		
А4		1	Н922-02-001	Уголок	4	
А4		2	Н922-02-002	Уголок	2	
А4		3	Н922-02-003	Уголок	2	
А4		4	Н922-02-004	Стенка	2	
А4		5	Н922-02-005	Стенка	1	
А4		6	Н922-02-006	Стенка	1	
Б4		8	Н922-02-008	Лист Лист Б1,5 ГОСТ 19903-74 / Ст3 ГОСТ 16523-70 30×247 h14	3	0,09кг
Б4		9	Н922-02-009	Лист Лист Б1,5 ГОСТ 19903-74 / Ст3 ГОСТ 16523-70 40×97 h14	3	0,05кг

Инв.№ подл. | Подпись и дата | Взам.инв.№ | Инв.№ дубл. | Подпись и дата

Изм.	Лист	№ докум.	Подпись	Дата
Разраб.		Хацирова		28.02
Провер.		Крего		28.02
Н.контр.		Крего		28.02
Утв.		Матвеев		3.03

Н922-02-000

Короб

Лит	Лист	Листов
	1	1

Учреждение ИГ-548 Ленинград

Копировал

Формат А4

Н922-02-000СБ

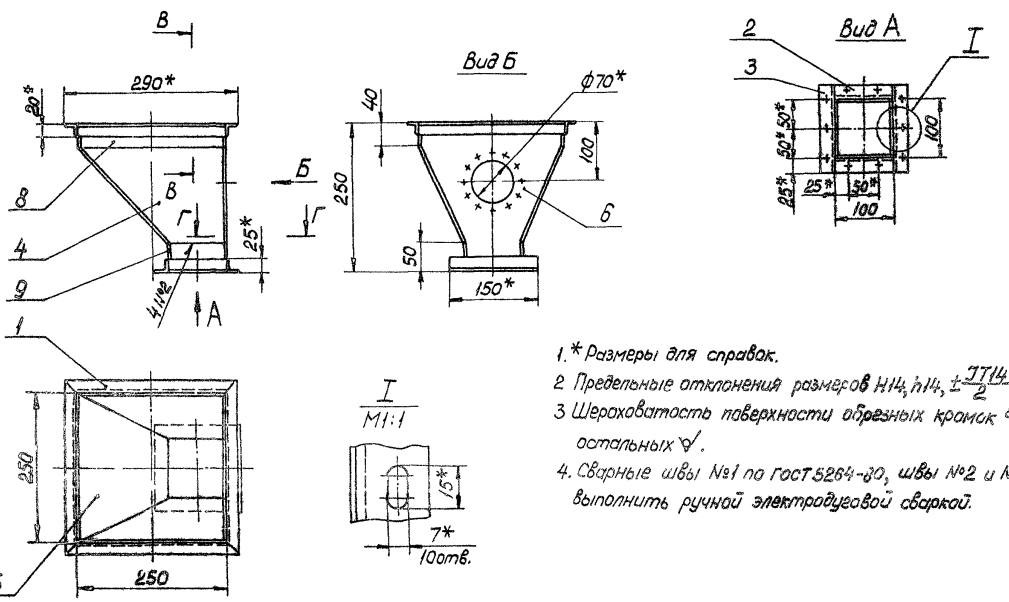

1. * Размеры для справок.
2. Предельные отклонения размеров H14, h14, $\pm\frac{IT14}{2}$.
3. Шероховатость поверхности обрезных кромок 80, остальных ▽.
4. Сварные швы №1 по ГОСТ 5264-80, швы №2 и №3 выполнить ручной электродуговой сваркой.

Изм.	Лист	№ докум.	Подпись	Дата
Разраб.		Хацирова		28.02
Пров.		Крего		28.02
Н.контр.		Крего		28.02
Утв.		Матвеев		3.03

Н922-02-000СБ

Короб

Лит.	Масса	Масштаб
	4	1:5

Лист 1 Листов 1

Учреждение ИГ-548 Ленинград

Копировал

Формат А3

Альбом

Типовой проект (Серия 5.416-2 вып. 1)

Н922-02-001

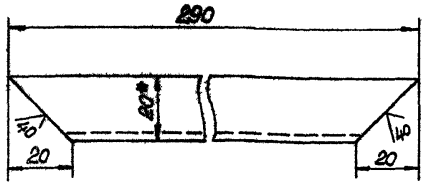

1. * Размер для справок.
2. Предельные отклонения размеров $h14, \pm\frac{JT14}{2}$.

Изм.	Лист	№ докум.	Подпись	Дата	Уголок	Лит.	Масса	Масштаб
Разраб.		Хаирова	Хаирова	28.02			0,2	1:1
Пров.		Кредо	Кредо	28.02		Лист	Листов 1	
Н.контр.		Кредо	Кредо	28.02	Уголок Б-20х20х3 ГОСТ 8509-72 / Ст3 ГОСТ 535-79	Учреждение ИГ-548 Ленинград		
Утв.		Матвеев	Матвеев	3.03				

Копировал: Формат А4

Н922-02-002

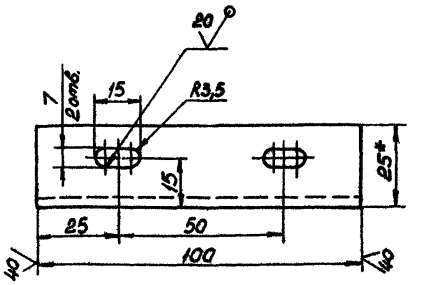

1. * Размер для справок.
2. Предельные отклонения размеров $H14, h14, \pm\frac{JT14}{2}$.

Изм.	Лист	№ докум.	Подпись	Дата	Уголок	Лит.	Масса	Масштаб
Разраб.		Хаирова	Хаирова	28.02			0,1	1:1
Пров.		Кредо	Кредо	28.02		Лист	Листов 1	
Н.контр.		Кредо	Кредо	28.02	Уголок Б-25х25х3 ГОСТ 8509-72 / Ст3 ГОСТ 535-79	Учреждение ИГ-548 Ленинград		
Утв.		Матвеев	Матвеев	3.03				

Копировал: Формат А4

Н922-02-003

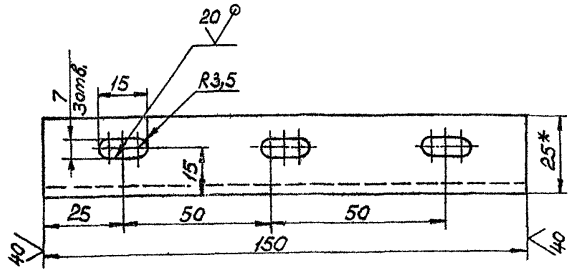

1. * Размер для справок.
2. Предельные отклонения размеров $H14, h14, \pm\frac{JT14}{2}$.

Изм.	Лист	№ докум.	Подпись	Дата	Уголок	Лит.	Масса	Масштаб
Разраб.		Хаирова	Хаирова	28.02			0,15	1:1
Пров.		Кредо	Кредо	28.02		Лист	Листов 1	
Н.контр.		Кредо	Кредо	28.02	Уголок Б-25х25х3 ГОСТ 8509-72 / Ст3 ГОСТ 535-79	Учреждение ИГ-548 Ленинград		
Утв.		Матвеев	Матвеев	3.03				

Копировал: Формат А4

Н922-02-004

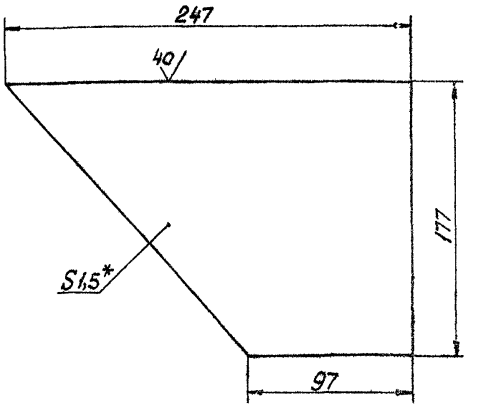

1. * Размер для справок.
2. Предельные отклонения размеров $h14, \pm\frac{JT14}{2}$.

Изм.	Лист	№ докум.	Подпись	Дата	Стенка	Лит.	Масса	Масштаб
Разраб.		Хаирова	Хаирова	28.02			0,35	1:2
Пров.		Кредо	Кредо	28.02		Лист	Листов 1	
Н.контр.		Кредо	Кредо	28.02	Лист Б1,5 ГОСТ 19903-74 / Ст3 ГОСТ 16523-70	Учреждение ИГ-548 Ленинград		
Утв.		Матвеев	Матвеев	3.03				

Копировал: Формат А4

Альбом

Типовой проект (серия 5.416-2 выпуск 1)

Н922-02-005

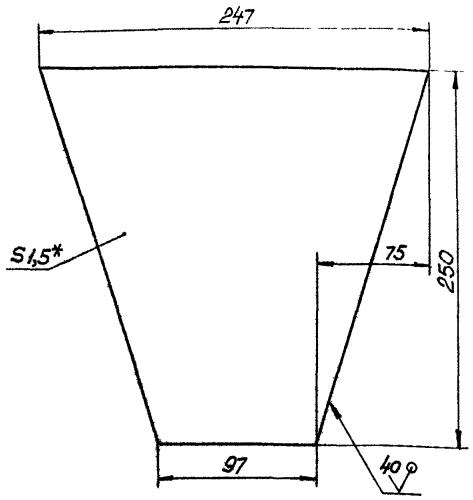

1.* Размер для справок.

2. Предельные отклонения размеров h14, $\pm\frac{IT14}{2}$

Изм.	Лист	№ докум.	Подпись	Дата
Разраб.		Хаирова		27.02
Пров.		Кредо		27.02
Н.контр.		Кредо		28.02
Утв.		Матвеев		3.03

Н922-02-005

Стенка

Лит.	Масса	Масштаб
	0,5	1:2

Лист Листов 1

Лист Б1,5 ГОСТ 19903-74 / Ст3 ГОСТ 16523-70

Учреждение ИГ-548 Ленинград

Копировал: Формат А4

Инв.№ подл. | Подпись и дата | Взам. инв.№ | Инв.№ дубл. | Подпись и дата

Н922-02-006

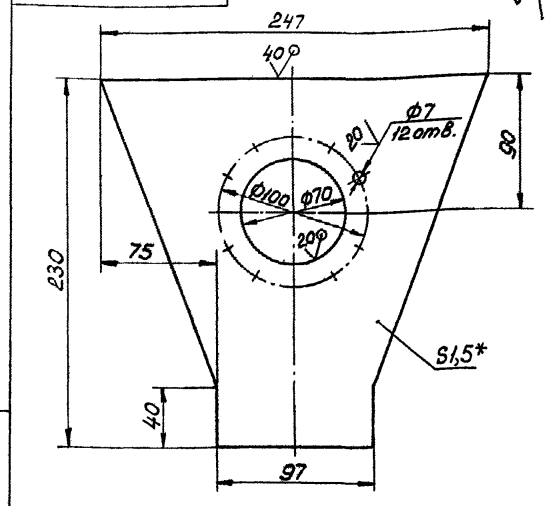

1.* Размер для справок.

2. Предельные отклонения размеров H14, h14, $\pm\frac{IT14}{2}$

Изм.	Лист	№ докум.	Подпись	Дата
Разраб.		Хаирова		27.02
Пров.		Кредо		27.02
Н.контр.		Кредо		27.02
Утв.		Матвеев		3.03

Н922-02-006

Стенка

Лит.	Масса	Масштаб
	0,4	1:2

Лист Листов 1

Лист Б1,5 ГОСТ 19903-74 / Ст3 ГОСТ 16523-70

Учреждение ИГ-548 Ленинград

Копировал: Формат А4

Инв.№ подл. | Подпись и дата | Взам. инв.№ | Инв.№ дубл. | Подпись и дата

Формат	Зона	Поз.	Обозначение	Наименование	Кол.	Примеч.
				Документация		
А3			Н922-03-000 СБ	Сборочный чертеж		
				Детали		
А4		1	Н922-02-002	Уголок	4	
А4		2	Н922-02-003	Уголок	4	
Б4		3	Н922-03-001	Лист Б1,5 ГОСТ 19903-74 / Ст3 ГОСТ 16523-70		
				80×130 h14	2	0,12кг
Б4		4	Н922-03-002	Лист Б1,5 ГОСТ 19903-74 / Ст3 ГОСТ 16523-70		
				80×90 h14	2	0,08кг

Изм.	Лист	№ докум.	Подпись	Дата
Разраб.		Хаирова		28.02
Пров.		Кредо		28.02
Н.контр.		Кредо		28.02
Утв.		Матвеев		3.03

Н922-03-000

Бункер

Лит	Лист	Листов
		1

Учреждение ИГ-548 Ленинград

Копировал: Формат А4

Инв.№ подл. | Подпись и дата | Взам. инв.№ | Инв.№ дубл. | Подпись и дата

Формат	Зона	Поз.	Обозначение	Наименование	Кол.	Примеч.
				Документация		
А4			Н922-04-000 СБ	Сборочный чертеж		
				Сборочные единицы		
А4		1	Н922-04-100	Рама	1	
А4		2	Н922-04-200	Заслонка	1	

Изм.	Лист	№ докум.	Подпись	Дата
Разраб.		Хаирова		28.02
Пров.		Кредо		28.02
Н.контр.		Кредо		28.02
Утв.		Матвеев		3.03

Н922-04-000

Шибер

Лит.	Лист	Листов
		1

Учреждение ИГ-548 Ленинград

Копировал: Формат А4

Инв.№ подл. | Подпись и дата | Взам. инв.№ | Инв.№ дубл. | Подпись и дата

Н922-03-000СБ

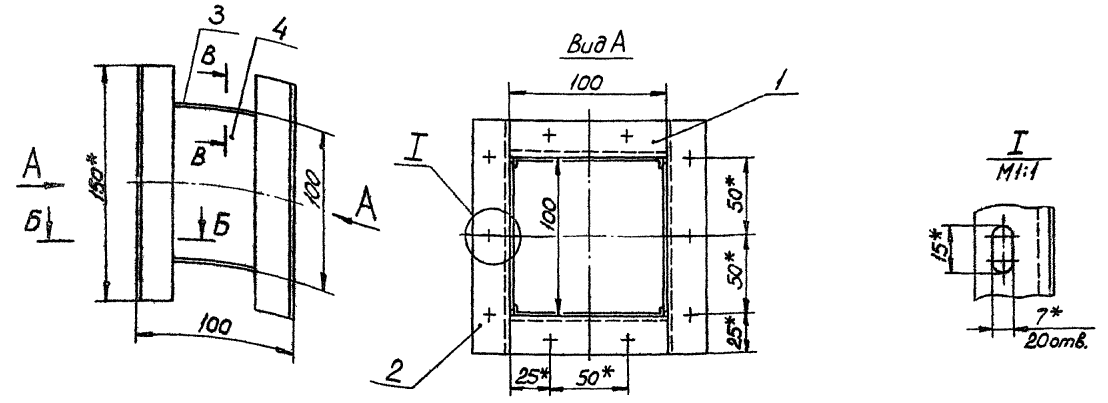

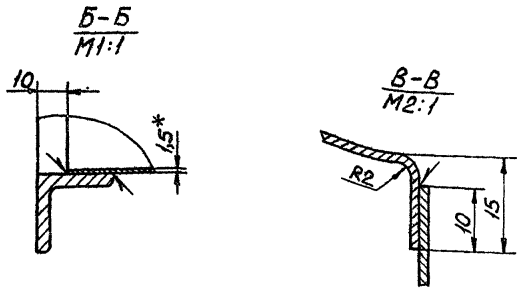

1. *Размеры для справок.
2. Предельные отклонения размеров Н14, h14, $\pm\frac{IT14}{2}$.
3. Шероховатость поверхностей обрезных кромок 80, остальных ∇.
4. Сварка ручная электродуговая.

Изм.	Лист	№ докум.	Подпись	Дата	Н922-03-000СБ			
Разраб.		Хаирова	Хаирова	28.02	Бункер	Лит.	Масса	Масштаб
Пров.		Кредо	Кредо	28.02			1,6	1:2
						Лист	Листов 1	
Н.контр.		Кредо	Кредо	28.02		Учреждение ИГ-548 Ленинград		
Утв.		Матвеев	Матвеев	3.03				

Копировал: Формат А3

Н922-04-000СБ

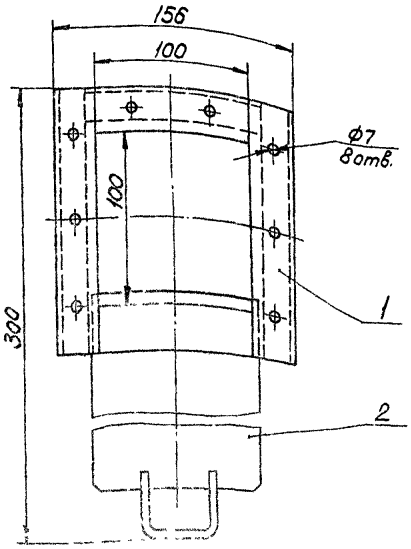

Размеры для справок.

Формат	Зона	Поз.	Обозначение	Наименование	Кол.	Примеч.
				Документация		
А3			Н922-04-100СБ	Сборочный чертеж		
				Детали		
Б4		1	Н922-04-101	Планка		
				Лист Б2 гост 19903-74 / Ст3 гост 16523-70		
				16×116 h14	1	0,03кг
Б4		2	Н922-04-102	Планка		
				Лист Б2 гост 19903-74 / Ст3 гост 16523-70		
				16×156 h14	2	0,04кг
Б4		3	Н922-04-103	Планка		
				Лист Б2 гост 19903-74 / Ст3 гост 16523-70		
				28×100 h14	4	0,04кг
Б4		4	Н922-04-104	Планка		
				Лист Б2 гост 19903-74 / Ст3 гост 16523-70		
				28×156 h14	4	0,07кг

Изм.	Лист	№ докум.	Подпись	Дата	Н922-04-000СБ			
Разраб.		Хаирова	Хаирова	28.02	Шибер	Лит.	Масса	Масштаб
Пров.		Кредо	Кредо	28.02			0,85	1:2
						Лист	Листов 1	
Н.контр.		Кредо	Кредо	28.02		Учреждение ИГ-548 Ленинград		
Утв.		Матвеев	Матвеев	3.03				

Копировал: Формат А4

Изм.	Лист	№ докум.	Подпись	Дата	Н922-04-100			
Разраб.		Хаирова	Хаирова	28.02	Рама	Лит.	Лист	Листов
Пров.		Кредо	Кредо	28.02				1
						Учреждение ИГ-548 Ленинград		
Н.контр.		Кредо	Кредо	28.02				
Утв.		Матвеев	Матвеев	3.03				

Копировал: Формат А4

Типовой проект (Серия 5.4.16-2 Выпуск 1) Альбом

Инв. № подл. | Подпись и дата | Взам. инв. № | Инв. № дубл. | Подпись и дата

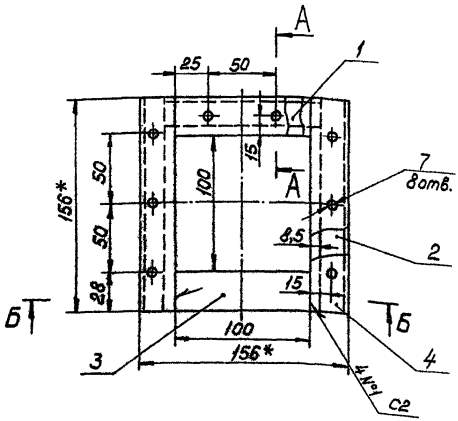



А-А повернуто
М1:1

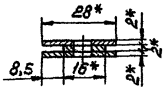

1.* Размеры для справок.
2. Предельные отклонения размеров H14, h14, $\pm\frac{IT14}{2}$.
3. Шероховатость поверхности обрезных кромок $\nabla 80$, отверстий $\nabla 20$, остальных ∇.
4. Сварные швы №1 по ГОСТ 5264-80, швы №2 выполнить ручной электродуговой сваркой.

Изм.	Лист	№ докум.	Подпись	Дата	Н922-04-100СБ			
Разраб.		Хацарова		27.12	Рама	Лит.	Масса	Масштаб
Пров.		Кредо		27.12			0,6	1:2
Н.контр.		Кредо		27.12		Лист	Листов 1	
Утв.		Матвеев		27.12		Учреждение ИГ-548 Ленинград		

Копировал | Формат А3

Типовой проект 4.407-1 Альбом
Инв.№ подл. | Подпись и дата | Взам.инв.№ | Инв.№ дубл. | Подпись и дата

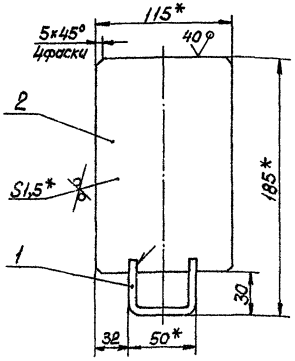

1.* Размеры для справок.
2. Предельные отклонения размеров $\pm\frac{IT14}{2}$.
3. Сварка ручная электродуговая.

Изм.	Лист	№ докум.	Подпись	Дата	Н922-04-200СБ			
Разраб.		Хацарова		27.12	Заслонка	Лит.	Масса	Масштаб
Пров.		Кредо		27.12			0,25	1:2
Н.контр.		Кредо		27.12		Лист	Листов 1	
Утв.		Матвеев		27.12		Учреждение ИГ-548 Ленинград		

Копировал | Формат А4

Формат	Зона	Поз.	Обозначение	Наименование	Кол.	Примеч.
				Документация		
А4			Н922-04-200 СБ	Сборочный чертеж		
				Детали		
А4		1	Н922-04-201	Ручка	1	
Б4		2	Н922-04-202	Шторка		
				Лист Б1,5 ГОСТ 19903-74 / Ст3 ГОСТ 16523-70		
				115 х 155 h14	1	0,2 кг

Изм.	Лист	№ докум.	Подпись	Дата	Н922-04-200			
Разраб.		Хацарова		27.12	Заслонка	Лит.	Лист	Листов
Пров.		Кредо		27.12				
Н.контр.		Кредо		27.12		Учреждение ИГ-548 Ленинград		
Утв.		Матвеев		27.12				

Копировал | Формат А4

Инв.№ подл. | Подпись и дата | Взам.инв.№ | Инв.№ дубл. | Подпись и дата

Альбом

Типовой проект (Серия 5.416-2 Выпуск 1)

Н922-04-202

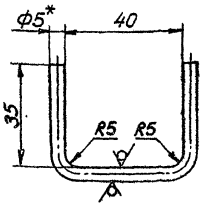

1. *Размер для справок.
2. Предельные отклонения размеров Н14, $\pm\frac{JT14}{2}$.
3. Развернутая длина – 114мм.

Изм	Лист	№ докум.	Подпись	Дата
Разраб.		Хаирова	Хаирова	28.02
Пров.		Кредо	Кредо	28.02
Н.контр.		Кредо	Кредо	28.02
Утв.		Матвеев	Матвеев	3.03

Н922-04-202

Ручка

Круг В5 гост 2590-71 / Ст3 гост 535-79

Лит.	Масса	Масштаб
	0,02	1:1

Лист | Листов 1

Учреждение ИГ-548 Ленинград

Копировал: Формат А4

Формат	Зона	Поз.	Обозначение	Наименование	Кол.	Примеч.
				Документация		
А3			Н922-05-000 СБ	Сборочный чертеж		
				Детали		
А4		1	Н922-00-002	Фланец	1	
Б4		2	Н922-05-001	Труба		
				Лист Б1,5 гост 19903-74 / Ст3 гост 16523-70		
				68×230 h14	1	0,12кг
Б4		3	Н922-05-002	Труба		
				Лист Б1,5 гост 19903-74 / Ст3 гост 16523-70		
				30×88 h14	1	0,03кг
Б4		4	Н922-05-003	Втулка		
				Трубка 2 М 28×4		
				гост 5496-78		
				L=60 h14	1	0,01кг

Изм	Лист	№ докум.	Подпись	Дата
Разраб.		Хаирова	Хаирова	28.02
Пров.		Кредо	Кредо	28.02
Н.контр.		Кредо	Кредо	28.02
Утв.		Матвеев	Матвеев	3.03

Н922-05-000

Патрубок

Лит.	Лист	Листов
		1

Учреждение ИГ-548 Ленинград

Копировал: Формат А4

Н922-05-000СБ

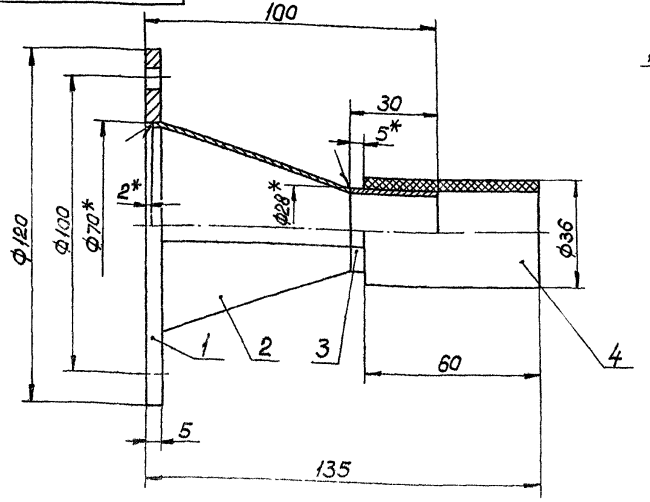

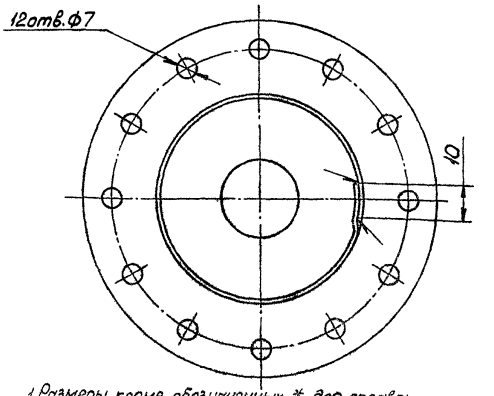

1. Размеры, кроме обозначенных *, для справок.
2. Предельные отклонения размеров h14, $\pm\frac{JT14}{2}$.
3. Шероховатость обрезных кромок 80; остальных ⌀.
4. Сварка ручная электродуговая.

Изм	Лист	№ докум	Подпись	Дата
Разраб.		Хаирова	Хаирова	28.02
Пров.		Кредо	Кредо	28.02
Н.контр.		Кредо	Кредо	28.02
Утв.		Матвеев	Матвеев	3.03

Н922-05-000СБ

Патрубок

Лит	Масса	Масштаб
	0,5	1:1

Лист | Листов 1

Учреждение ИГ-548 Ленинград

Копировал: Формат А3

Альбом

Типовой проект (серия 5.4.16-2 выпуск 1)

№ строки	Обозначение	Наименование	Куда входит: Обозначение	Кол	Общее кол.	Примечание
1	Н926-00-000	Стол для проверки КИП				
2						
3	Н926-01-000	Каркас		1	1	
4	Н926-02-000	Ящик		1	2	
5	Н926-03-000	Столешница		1	1	
6	Н926-04-000	Полка		1	1	
7	Н926-05-000	Стенка боковая		1	2	
8	Н926-06-000	Стенка внутренняя		1	1	
9	Н926-07-000	Стенка задняя		1	1	
10						
11						
12						
13						
14						
15						
16						
17						
18						
19						
20						
21						
22						
23						
24						
25						
26						

Подпись и дата

Инв. № подл.

Взам. инв. №

Подпись и дата

Инв. № подл.

Изм.	Лист	№ докум.	Подпись	Дата
Разраб.		Хаирова	Хаирова	28.02
Пров.		Кредо	Кредо	28.02
Н.контр.		Кредо	Кредо	28.02
Утв.		Матвеев	Матвеев	3.03

Н926-00-000 ВС

Стол для проверки КИП

Ведомость спецификаций

Лит. | Лист | Листов 1

Учреждение ИГ-548 Ленинград

Копировал: [signature]

Формат А3

№ строки	Наименование	КОД ОКП	Обозначение документа на поставку	Поставщик	Куда входит (обозначение)	Количество: на изделие	в комплекты	на регулир.	Всего	Примечание
1	Крепежные изделия									
2										
3	Шуруп 1-4×16.2		гост 1145-80			12			12	
4	1-4×20.2				Н926-01-000	12			12	
5										
6										
7										
8										
9										
10										
11										
12										
13										
14										
15										
16										
17										
18										
19										
20										
21										
22										
23										
24										
25										

Подпись и дата

Взам. инв. №

Подпись и дата

Инв. № подл.

Изм.	Лист	№ докум.	Подпись	Дата
Разраб.		Хаирова	Хаирова	28.02
Пров.		Кредо	Кредо	28.02
Н.контр.		Кредо	Кредо	28.02
Утв.		Матвеев	Матвеев	3.03

Н926-00-000 ВП

Стол для проверки КИП

Ведомость покупных изделий

Лит. | Лист | Листов 1

Учреждение ИГ-548 Ленинград

Копировал: [signature]

Формат А3

Альбом

Типовой проект (Серия 5.4.16-2 выпуск 1)

Формат	Зона	Поз.	Обозначение	Наименование	Кол.	Примеч.
				Документация		
А2			Н926-00-000 СБ	Сборочный чертеж		
А3			Н926-00-000 ВС	Ведомость спецификаций		
А3			Н926-00-000 ВП	Ведомость покупных изделий		
				Сборочные единицы		
А4		1	Н926-01-000	Каркас	1	
А4		2	Н926-02-000	Ящик	2	
А4		3	Н926-03-000	Столешница	1	
А4		4	Н926-04-000	Полка	1	
А4		5	Н926-05-000	Стенка боковая	2	
А4		6	Н926-06-000	Стенка внутренняя	1	
А4		7	Н926-07-000	Стенка задняя	1	
				Стандартные изделия		
		10		Шуруп 1-4×16.2 ГОСТ 1145-80	12	

Н926-00-000

Изм.	Лист	№ докум.	Подпись	Дата
Разраб.	Хаирова	Хаирова	28.02	
Пров.	Кредо	Кредо	28.02	
Н.контр.	Кредо	Кредо	28.02	
Утв.	Матвеев	Матвеев	3.03	

Стол для проверки КИП

Лит. | Лист | Листов 1

Учреждение ИГ-548 Ленинград

Копировал: [illegible] Формат А4

Инв. № подл. | Подпись и дата | Взам. инв. № | Инв. № дубл. | Подпись и дата

Формат	Зона	Поз.	Обозначение	Наименование	Кол.	Примеч.
				Документация		
А2			Н926-01-000 СБ	Сборочный чертеж		
				Детали		
А3		1	Н926-01-001	Распорка передняя	1	
А3		2	Н926-01-002	Ножка	2	
		3	-01	Ножка	2	
А4		4	Н926-01-004	Распорка	2	
А4		5	Н926-01-005	Распорка	1	
А4		6	Н926-01-006	Прокладка боковая	2	
А4		7	Н926-01-007	Уголок	4	
А4		8	Н926-01-008	Направляющая	4	
А4		9	Н926-01-009	Шкант	12	
А4		10	Н926-01-010	Распорка	2	
А4		11	Н926-01-011	Распорка	1	
А4		12	Н926-01-012	Поперечина	4	
				Стандартные изделия		
		14		Шуруп 1-4×20.2 ГОСТ 1145-80	12	

Н926-01-000

Изм.	Лист	№ докум.	Подпись	Дата
Разраб.	Хаирова	Хаирова	28.02	
Пров.	Кредо	Кредо	28.02	
Н.контр.	Кредо	Кредо	28.02	
Утв.	Матвеев	Матвеев	3.03	

Каркас

Лит. | Лист | Листов 1

Учреждение ИГ-548 Ленинград

Копировал: [illegible] Формат А4

Инв. № подл. | Подпись и дата | Взам. инв. № | Инв. № дубл. | Подпись и дата

Н926-01-001

50

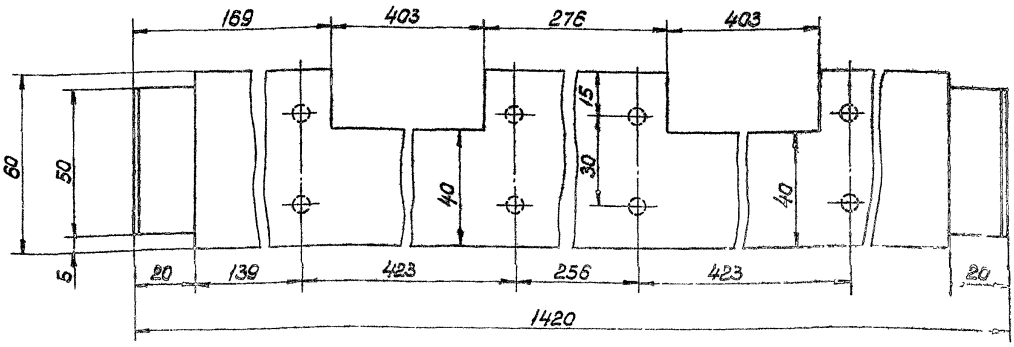

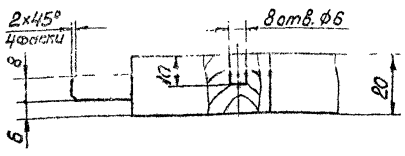

Предельные отклонения размеров Н14, h14, $\pm\frac{IT14}{2}$.

Изм.	Лист	№ докум.	Подпись	Дата
Разраб.	Хаирова	Хаирова	28.02	
Пров.	Кредо	Кредо	28.02	
Н.контр.	Кредо	Кредо	28.02	
Утв.	Матвеев	Матвеев	3.03	

Распорка передняя

Лит. | Масса 0,25 | Масштаб 1:1

Лист | Листов 1

Пиломатериалы хвойных пород ГОСТ 8486-66

Учреждение ИГ-548 Ленинград

Копировал: [illegible] Формат А3

Инв. № подл. | Подпись и дата | Взам. инв. № | Инв. № дубл. | Подпись и дата

Н926-00-000СБ

Типовой проект (серия 5.4/16-2 Альбом

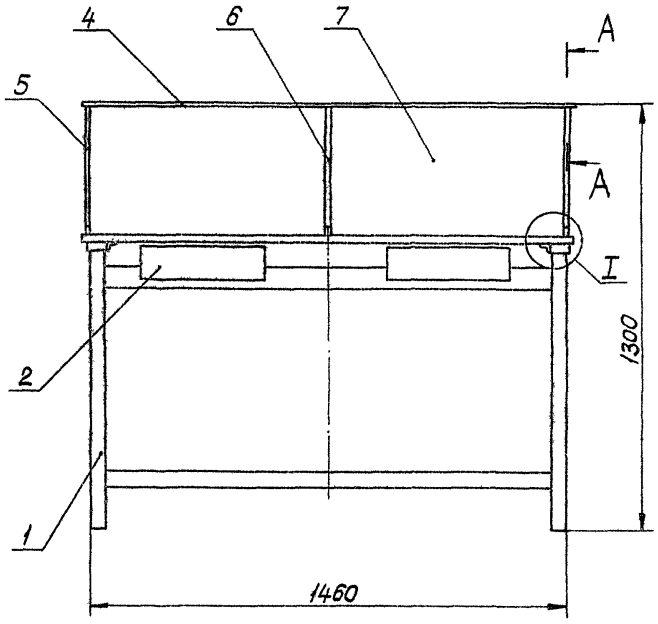

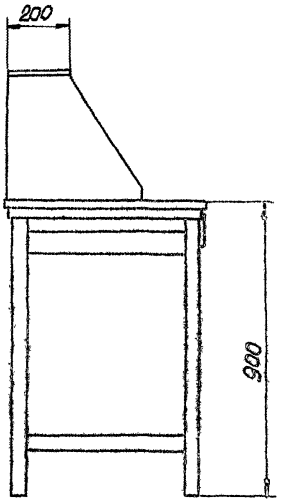

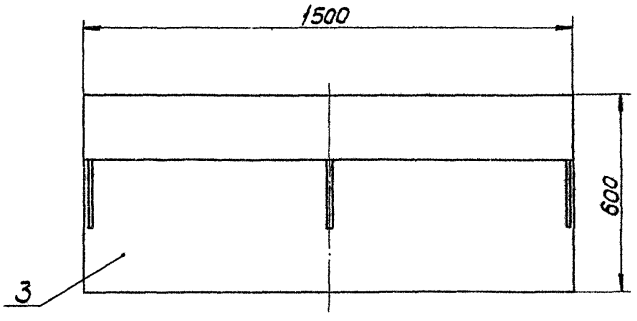

Б-Б
М1:1

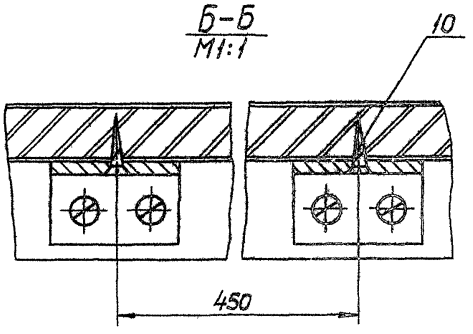

А-А
М1:1

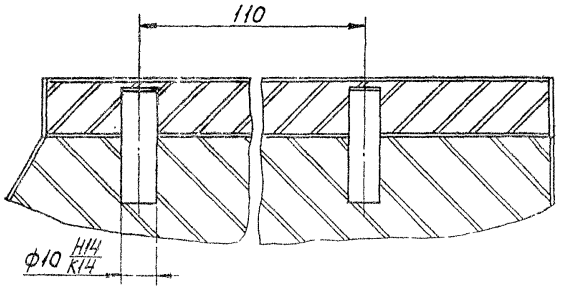

I
М1:2

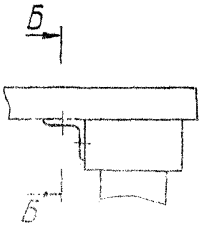

1. Размеры для справок.
2. Щитовые элементы облицовываются строганым шпоном светлых тонов (бук, дуб, ясень и др.).
3. Места соединения элементов на шкантах выполнить на клее „Экстра" гост 3056-74.
4. Отделка щитовых элементов: лак НЦ-224 гост 4976-83.

					Н926-00-000СБ			
Изм.	Лист	№ докум.	Подпись	Дата	Стол для проверки КИП	Лит.	Масса	Масштаб
Разраб.		Хаирова	Хаирова	28.02			44,5	1:10
Пров.		Креда	Креда	28.02		Лист	Листов 1	
Н.контр.		Креда	Креда	28.02		Учреждение ИГ-548 Ленинград		
Утв.		Матвеев	Матвеев	3.03				

Копировал

Формат А2

Инв. № подл. | Подпись и дата | Взам. инв. № | Инв. № дубл. | Подпись и дата

Н926-01-000СБ

Типовой проект Серия 5.416-2 Альбом
Выпуск 1)

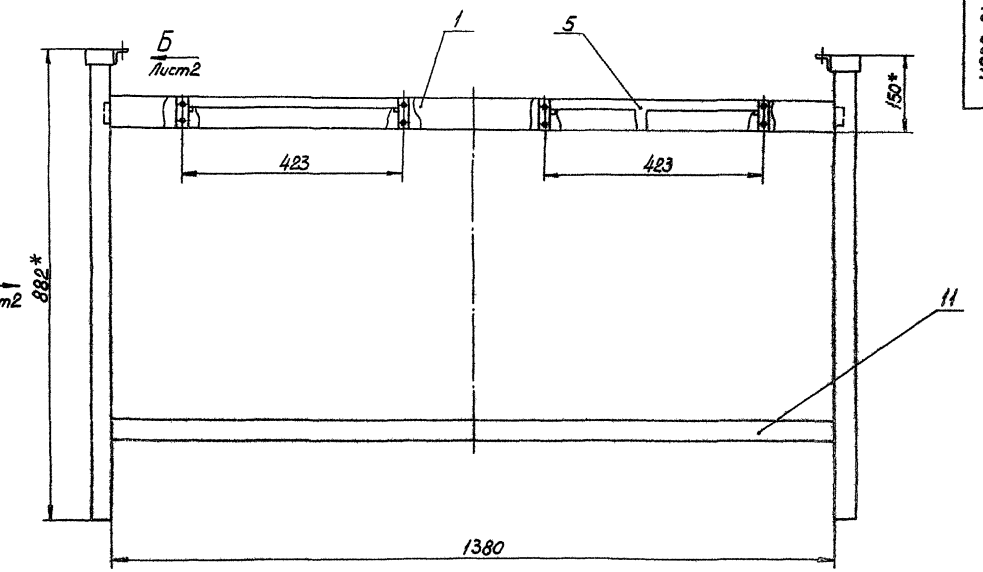

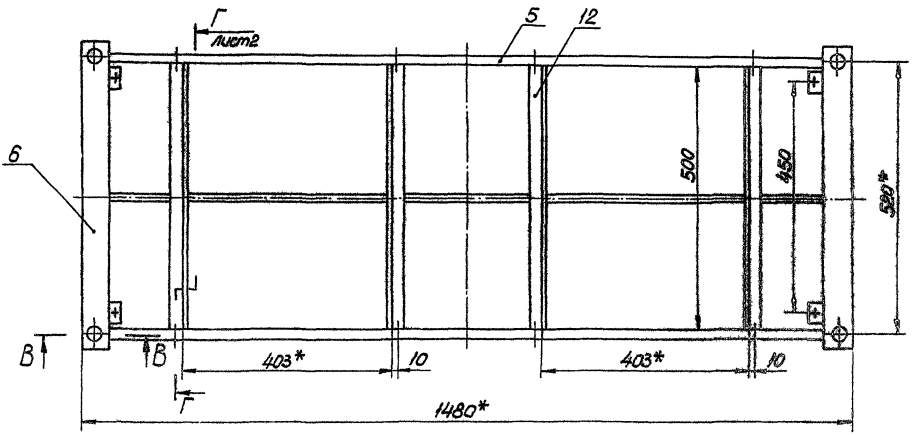

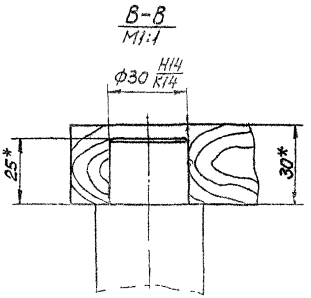

1 * Размеры для справок.

2 Неуказанные предельные отклонения размеров $\pm\frac{JT14}{2}$

					Н926-01-000СБ			
Изм	Лист	№ докум	Подпись	Дата	Каркас	Лит	Масса	Масштаб
Разраб		Хаирова	Хаирова	28.02			6,5	1:5
Пров.		Кредо	Кредо	28.02		Лист 1	Листов 2	
Н.контр.		Кредо	Кредо	28.02		Учреждение ИГ-548 Ленинград		
Утв		Матвеев	Матвеев	3.03				

Копировал: Формат А2

Инв. № подл. | Подпись и дата | Взам. инв. № | Инв. № дубл. | Подпись и дата

Н926-01-000СБ

Типовой проект (серия 5.416-2 Выпуск 1) Альбом

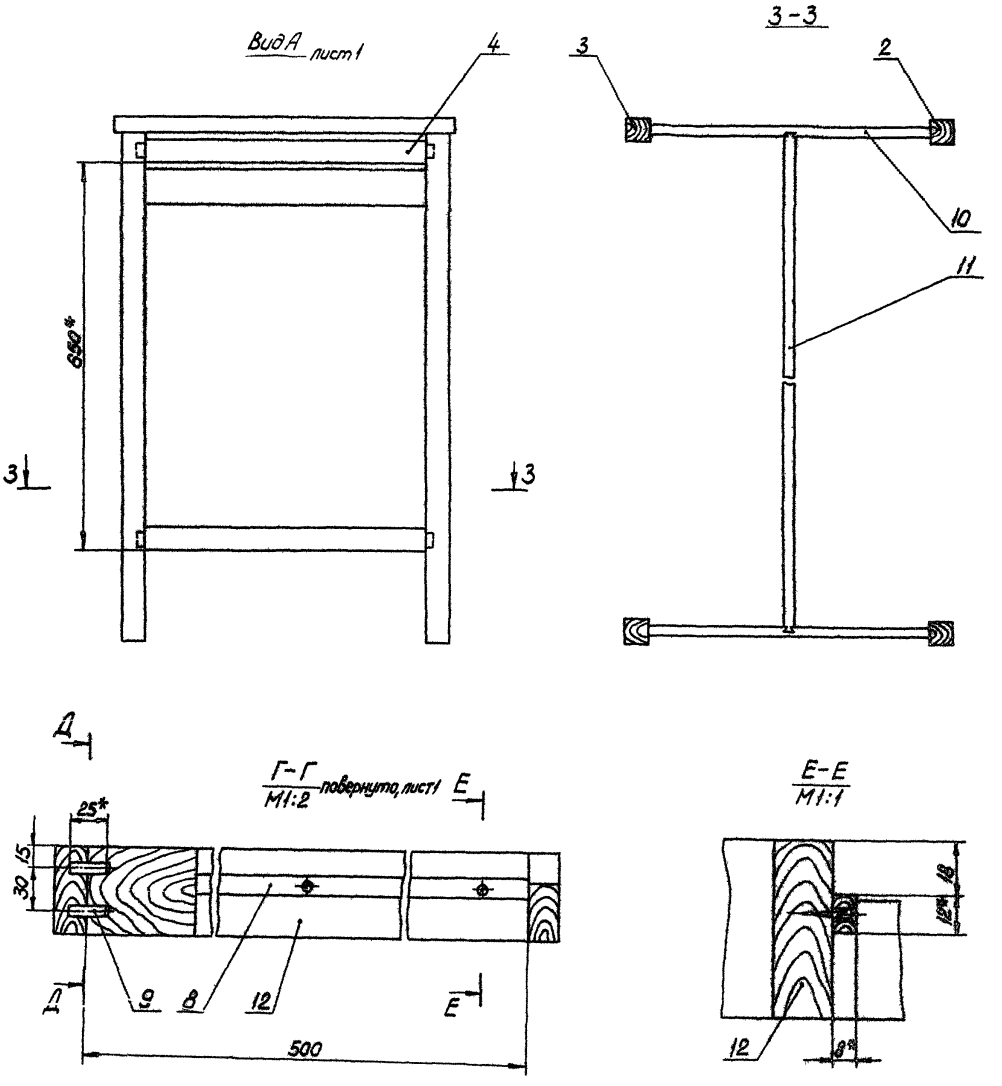

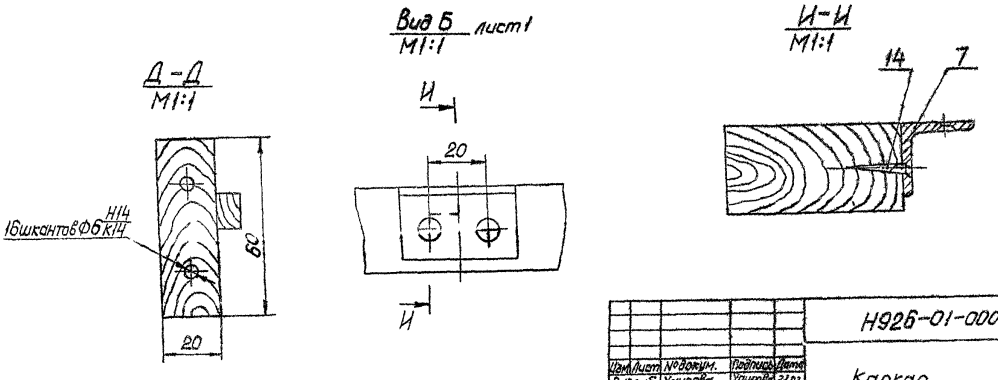

				Н926-01-000СБ			
Изм.	Лист	№ докум.	Подпись	Дата	Каркас	Лит.	Масса	Масштаб
Разраб.		Хаирова	Хаирова	28.02			—	—
Пров.		Кредо	Кредо	28.02		Лист 2	Листов 2	
Н. контр.		Кредо	Кредо	28.02		Учреждение ИГ-548 Ленинград		
Утв.		Матвеев	Матвеев	3.03				

Копировал: Формат А2

Подпись и дата | Взам. инв. № | Инв. № дубл. | Подпись и дата | № подл.

Альбом

Типовой проект Серия 5.416-2 (выпуск 1)

Н926-01-002

Н926-01-002 — изображено

-01 — зеркальное отражение

20

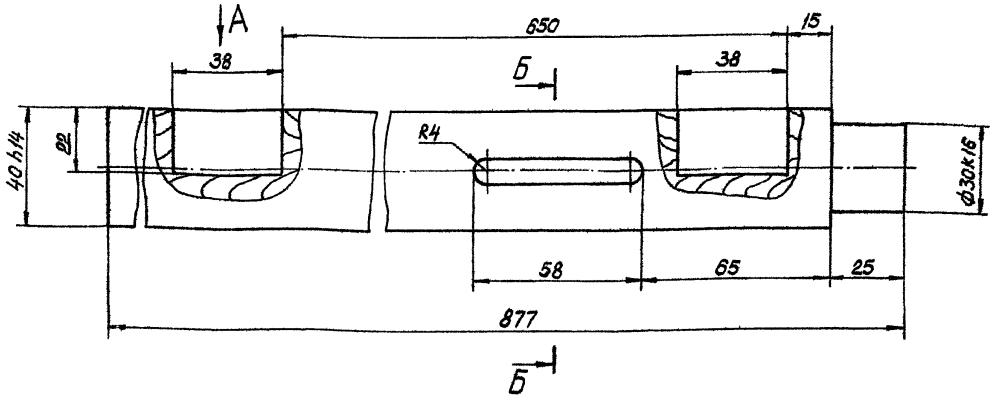

Вид А

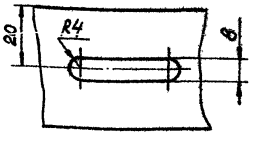

Б-Б

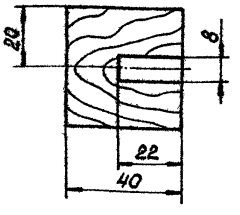

Предельные отклонения размеров H14, h14, $\pm\frac{JT14}{2}$.

Изм.	Лист	№ докум.	Подпись	Дата	Н926-01-002		
Разраб.		Хаирова	Хаирова	28.02	Ножка	Лит.	Масса 0,5	Масштаб 1:1
Пров.		Кредо	Кредо	28.02		Лист	Листов 1
Н.контр.		Кредо	Кредо	28.02	Пиломатериалы хвойных пород гост 8486-66	Учреждение ИГ-548 Ленинград	
Утв.		Матвеев	Матвеев	3.03			

Копировал: [illegible] Формат А3

Н926-01-004

50

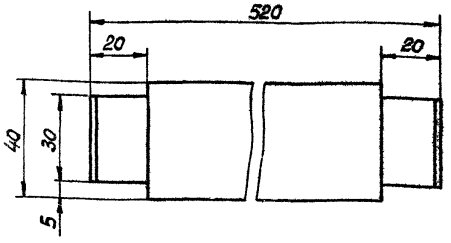

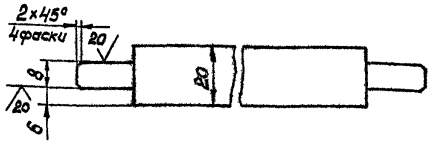

Предельные отклонения размеров h14, $\pm\frac{JT14}{2}$

Изм.	Лист	№ докум.	Подпись	Дата	Н926-01-004		
Разраб.		Хаирова	Хаирова	28.02	Распорка	Лит.	Масса 0,2	Масштаб 1:1
Пров.		Кредо	Кредо	28.02		Лист	Листов 1
Н.контр.		Кредо	Кредо	28.02	Пиломатериалы хвойных пород гост 8486-66	Учреждение ИГ-548 Ленинград	
Утв.		Матвеев	Матвеев	3.03			

Копировал: [illegible] Формат А4

Н926-01-005

50

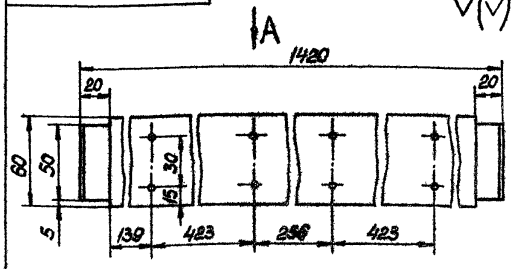

Вид А
М1:1

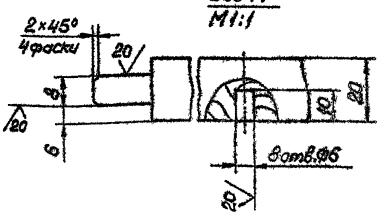

Предельные отклонения размеров H14, h14, $\pm\frac{JT14}{2}$.

Изм.	Лист	№ докум.	Подпись	Дата	Н926-01-005		
Разраб.		Хаирова	Хаирова	28.02	Распорка	Лит.	Масса 0,9	Масштаб 1:2
Пров.		Кредо	Кредо	28.02		Лист	Листов 1
Н.контр.		Кредо	Кредо	28.02	Пиломатериалы хвойных пород гост 8486-66	Учреждение ИГ-548 Ленинград	
Утв.		Матвеев	Матвеев	3.03			

Копировал: [illegible] Формат А4

Альбом

Типовой проект (Серия 5.416-2 Выпуск 1)

Н926-01-006

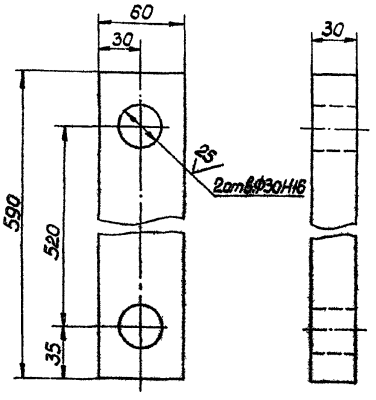

Неуказанные предельные отклонения размеров $h14, \pm\frac{JT14}{2}$.

Изм.	Лист	№ докум.	Подпись	Дата	Проножка боковая	Лит.	Масса	Масштаб
Разраб.		Хаирова	Хаирова	28.02			0,5	1:2
Пров.		Кредо	Кредо	28.02		Лист	Листов 1	
Н.контр.		Кредо	Кредо	28.02	Пиломатериалы хвойных пород ГОСТ 8486-66	Учреждение ИГ-548 Ленинград		
Утв.		Матвеев	Матвеев	3.03				

Копировал: Формат А4

Н926-01-007

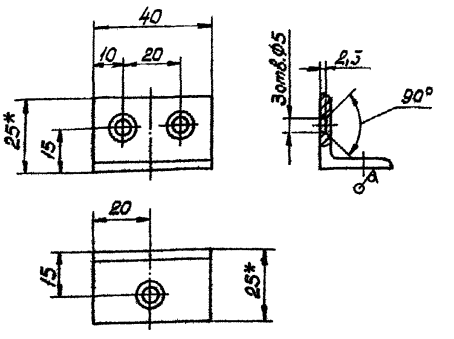

1. *Размеры для справок.
2. Предельные отклонения размеров $H14, h14, \pm\frac{JT14}{2}$.

Изм.	Лист	№ докум.	Подпись	Дата	Уголок	Лит.	Масса	Масштаб
Разраб.		Хаирова	Хаирова	28.02			0,07	1:1
Пров.		Кредо	Кредо	28.02		Лист	Листов 1	
Н.контр.		Кредо	Кредо	28.02	Уголок Б-25×25×4 ГОСТ 8509-72 / Ст3 ГОСТ 535-79	Учреждение ИГ-548 Ленинград		
Утв.		Матвеев	Матвеев	3.03				

Копировал: Формат А4

Н926-01-008

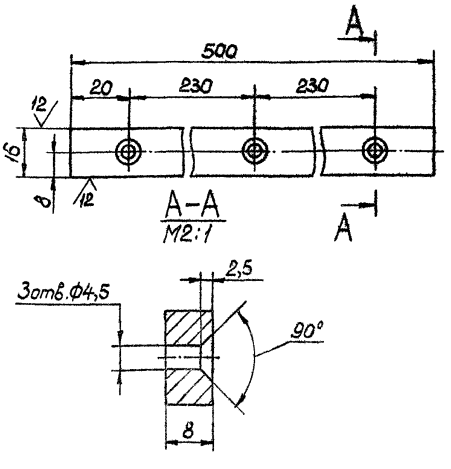

Предельные отклонения размеров $H14, h14, \pm\frac{JT14}{2}$.

Изм.	Лист	№ докум.	Подпись	Дата	Направляющая	Лит.	Масса	Масштаб
Разраб.		Хаирова	Хаирова	28.02			0,05	1:1
Пров.		Кредо	Кредо	28.02		Лист	Листов 1	
Н.контр.		Кредо	Кредо	28.02	Пиломатериалы твердых лиственных пород ГОСТ 2695-83	Учреждение ИГ-548 Ленинград		
Утв.		Матвеев	Матвеев	3.03				

Копировал: Формат А4

Н926-01-009

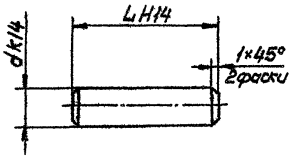

Обозначение	d, мм	L, мм	Масса кг
Н926-01-009	10	35	0,005
-01	6	25	0,003

Неуказанные предельные отклонения размеров $\pm\frac{JT14}{2}$.

Изм.	Лист	№ докум.	Подпись	Дата	Шкант	Лит.	Масса	Масштаб
Разраб.		Хаирова	Хаирова	28.02			см табл.	2:1
Пров.		Кредо	Кредо	28.02		Лист	Листов 1	
Н.контр.		Кредо	Кредо	28.02	Пиломатериалы твердых лиственных пород ГОСТ 2695-83	Учреждение ИГ-548 Ленинград		
Утв.		Матвеев	Матвеев	3.03				

Копировал: Формат А4

Альбом

Типовой проект Серия 5.416-2 Выпуск 1)

Инв.№ подл. | Подпись и дата | Взам.инв.№ | Инв.№ дубл. | Подпись и дата

Н926-01-010

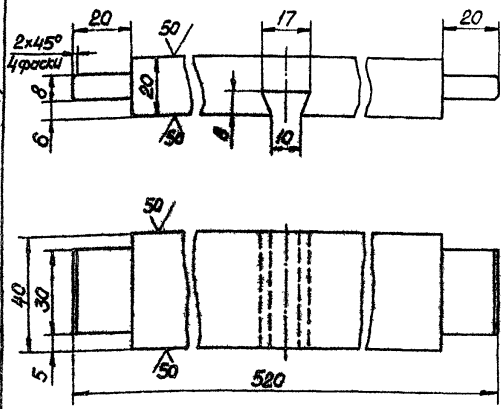

Предельные отклонения размеров H14, h14, $\pm\frac{IT14}{2}$.

Изм.	Лист	№ докум.	Подпись	Дата
Разраб.		Хаирова		
Пров.		Кредо		
Н. контр.		Кредо		
Утв.		Матвеев		

Распорка

Лит.	Масса	Масштаб
	0,2	1:1

Лист | Листов 1

Пиломатериалы хвойных пород ГОСТ 8486-66

Учреждение ИГ-548 Ленинград

Копировал | Формат А4

Н926-01-011

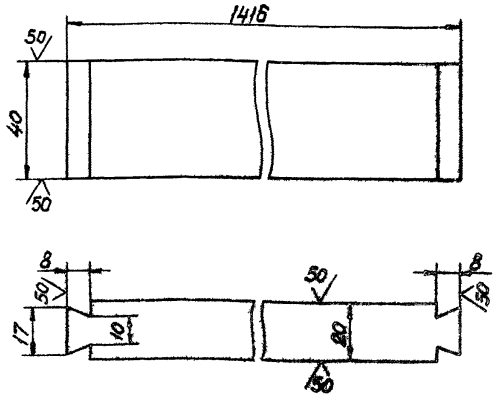

Предельные отклонения размеров h14, $\pm\frac{IT14}{2}$.

Изм.	Лист	№ докум.	Подпись	Дата
Разраб.		Хаирова		
Пров.		Кредо		
Н. контр.		Кредо		
Утв.		Матвеев		

Распорка

Лит.	Масса	Масштаб
	0,9	1:1

Лист | Листов 1

Пиломатериалы хвойных пород ГОСТ 8486-66

Учреждение ИГ-548 Ленинград

Копировал | Формат А4

Н926-01-012

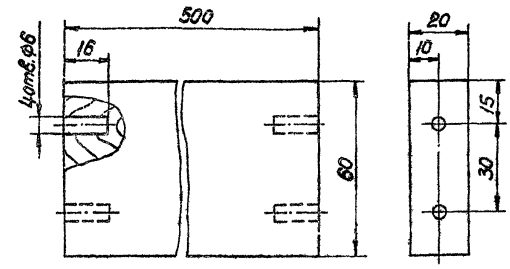

Предельные отклонения размеров H14, h14, $\pm\frac{IT14}{2}$.

Изм.	Лист	№ докум.	Подпись	Дата
Разраб.		Хаирова		
Пров.		Кредо		
Н. контр.		Кредо		
Утв.		Матвеев		

Поперечина

Лит.	Масса	Масштаб
	0,3	1:1

Лист | Листов 1

Пиломатериалы хвойных пород ГОСТ 8486-66

Учреждение ИГ-548 Ленинград

Копировал | Формат А4

Н926-02-000

Формат	Зона	Поз.	Обозначение	Наименование	Кол.	Примеч.
				Документация		
А3			Н926-02-000 СБ	Сборочный чертеж		
				Детали		
А4		1	Н926-01-007-01	Шкант	8	
А3		2	Н926-02-001	Доска лицевая	1	
А4		3	Н926-02-002	Стенка задняя	1	
А4		4	Н926-02-003	Стенка боковая	2	
Б4		5	Н926-02-004	Дно		
				Фанера клееная		
				ФК4 ГОСТ 3916-69		
				386×500 h14	1	0,6 кг

Изм.	Лист	№ докум.	Подпись	Дата
Разраб.		Хаирова		
Пров.		Кредо		
Н. контр.		Кредо		
Утв.		Матвеев		

Ящик

Лит.	Лист	Листов
		1

Учреждение ИГ-548 Ленинград

Копировал | Формат А4

Альбом

Типовой проект (Серия 5.416-2 Выпуск 1)

Н926-02-000СБ

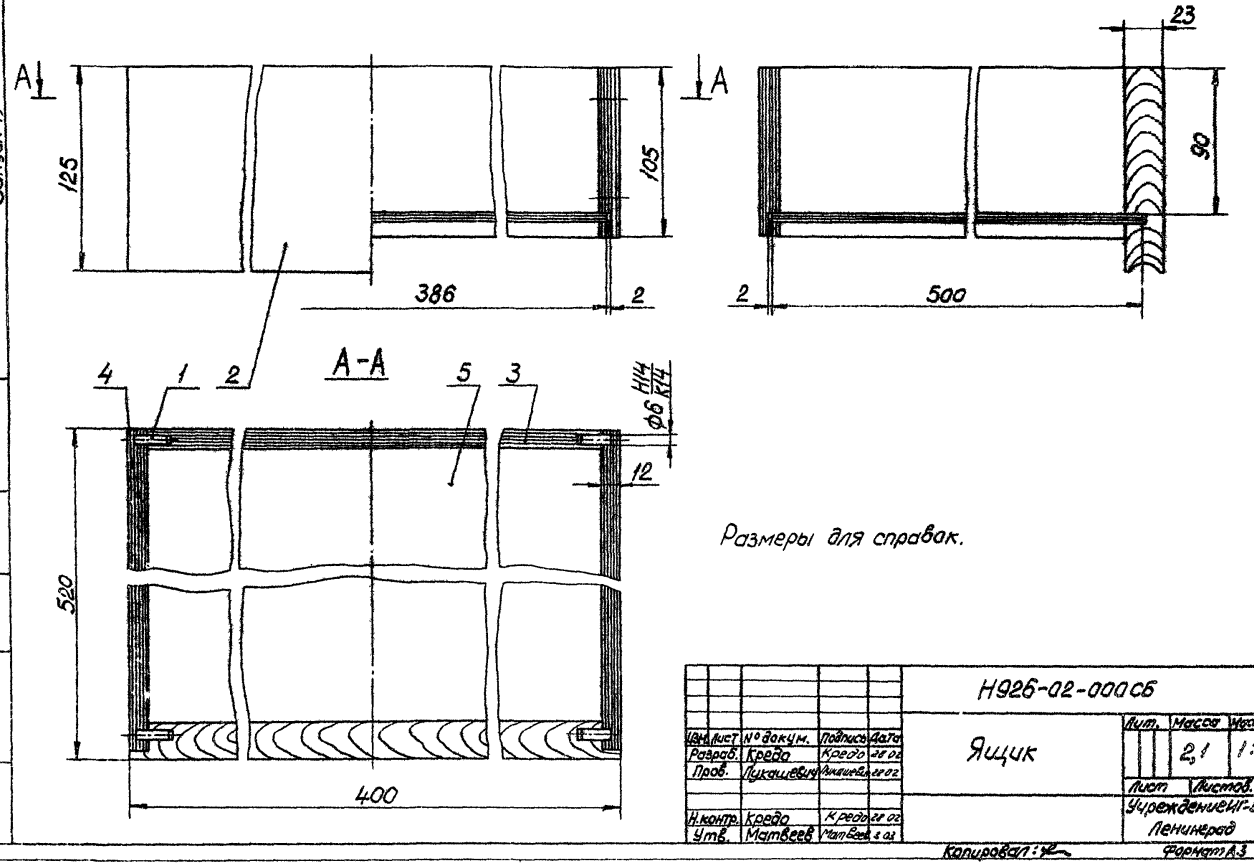

Размеры для справок.

				Н926-02-000СБ			
Изм.	Лист	№ докум.	Подпись	Дата	Ящик	Лит.	Масса 2,1	Масштаб 1:2
Разраб.		Кредо	Кредо	28.02				
Пров.		Лукашевич	Лукашевич	28.02		Лист	Листов 1	
Н.контр.		Кредо	Кредо	28.02		Учреждение ИГ-548 Ленинград		
Утв.		Матвеев	Матвеев	3.03				

Копировал: Формат А3

Инв. № подл. | Подпись и дата | Взам. инв. № | Инв. № дубл. | Подпись и дата

Н926-02-001

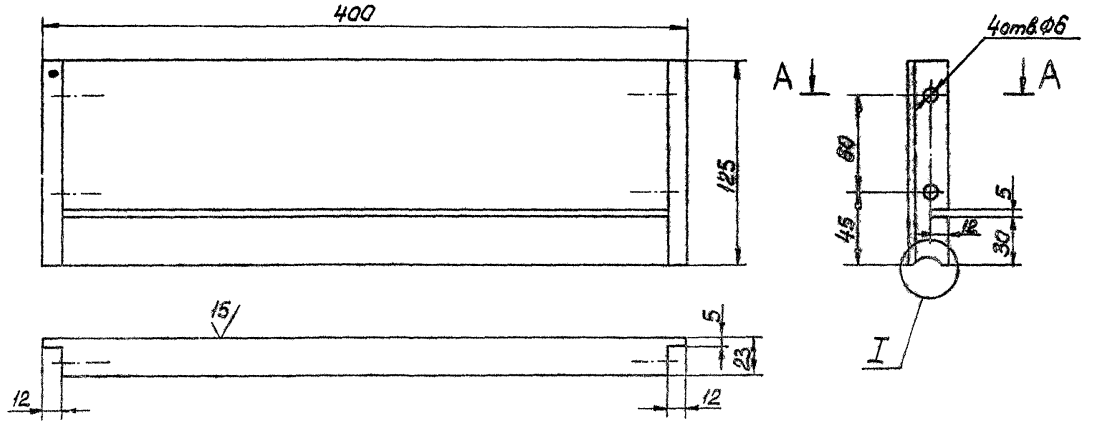

1. Предельные отклонения размеров H14, h14, $\pm\frac{JT14}{2}$.
2. Лицевую поверхность доски покрыть лаком НЦ-224 ГОСТ 4976-83.

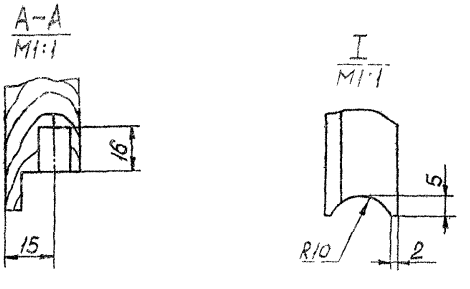

				Н926-02-001			
Изм.	Лист	№ докум.	Подпись	Дата	Доска лицевая	Лит.	Масса 0,6	Масштаб 1:2
Разраб.		Хаирова	Хаирова	28.02				
Пров.		Кредо	Кредо	28.02		Лист	Листов 1	
Н.контр.		Кредо	Кредо	28.02	Пиломатериалы хвойных пород ГОСТ 8486-66	Учреждение ИГ-548 Ленинград		
Утв.		Матвеев	Матвеев	3.03				

Копировал: Формат А3

Инв. № подл. | Подпись и дата | Взам. инв. № | Инв. № дубл. | Подпись и дата

Н926-02-002

20 V(V)

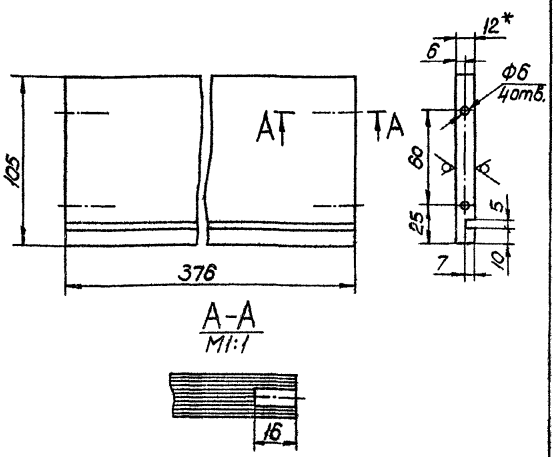

1. *Размер для справок.
2. Предельные отклонения размеров H14, h14, $\pm\frac{IT14}{2}$.

				Н926-02-002	
Изм.	Лист	№ докум.	Подпись	Дата	
Разраб.		Хачирова		28.02	Стенка задняя
Пров.		Кредо		28.02	
Н. контр.		Кредо		28.02	Фанера клееная ФК 12 ГОСТ 3916-69
Утв.		Матвеев		3.03	

Лит	Масса	Масштаб
	0,28	1:2
Лист	Листов 1	

Учреждение ИГ-548 Ленинград

Копировал: Формат А4

Н926-02-003

20 V(V)

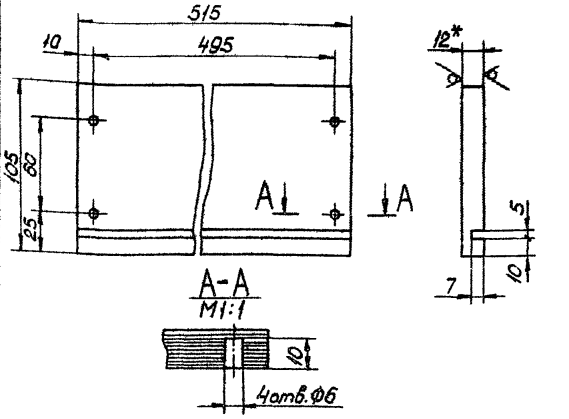

1. *Размер для справок.
2. Предельные отклонения размеров H14, h14, $\pm\frac{IT14}{2}$.

				Н926-02-003	
Изм.	Лист	№ докум.	Подпись	Дата	
Разраб.		Хачирова		28.02	Стенка боковая
Пров.		Кредо		28.02	
Н. контр.		Кредо		28.02	Фанера клееная ФК 12 ГОСТ 3916-69
Утв.		Матвеев		3.03	

Лит.	Масса	Масштаб
	0,37	1:2
Лист	Листов 1	

Учреждение ИГ-548 Ленинград

Копировал: Формат А4

Формат	Зона	Поз.	Обозначение	Наименование	Кол.	Примеч.
				Документация		
А3			Н926-03-000 СБ	Сборочный чертеж		
				Детали		
Б4		1	Н926-03-001	Плита		
				Плита древесно-стружечная П-2Т группы Б, сорт II, S=16мм, ГОСТ 10632-77		
				598×1498 h14	1	14кг
Б4		2	Н926-03-002	Рубашка на пласть		
				Шпон строганый		
				S=1мм, ГОСТ 2977-82		
				598×1498 h14	2	0,58кг
Б4		3	Н926-03-003	Рубашка на кромку		
				Шпон строганый		
				S=1мм, ГОСТ 2977-82		
				18×598 h14	2	0,007кг
Б4		4	Н926-03-004	Рубашка на кромку		
				Шпон строганый		
				S=1мм, ГОСТ 2977-82		
				18×1498 h14	2	0,018кг

				Н926-03-000	
Изм.	Лист	№ докум.	Подпись	Дата	
Разраб.		Хачирова		28.02	Столешница
Пров.		Кредо		28.02	
Н. контр.		Кредо		28.02	
Утв.		Матвеев		3.03	

Лит	Лист	Листов
		1

Учреждение ИГ-548 Ленинград

Копировал: Формат А4

Формат	Зона	Поз.	Обозначение	Наименование	Кол.	Примеч.
				Документация		
А4			Н926-04-000 СБ	Сборочный чертеж		
				Детали		
Б4		1	Н926-04-001	Плита		
				Плита древесно-стружечная П-2Т группы Б, сорт II, S=16мм, ГОСТ 10632-77		
				198×1498 h14	1	4,6кг
Б4		2	Н926-04-002	Рубашка на пласть		
				Шпон строганый		
				S=1мм, ГОСТ 2977-82		
				198×1498 h14	2	0,19кг
Б4		3	Н926-04-003	Рубашка на кромку		
				Шпон строганый		
				S=1мм, ГОСТ 2977-82		
				18×200 h14	2	0,0023кг
Б4		4	Н926-04-004	Рубашка на кромку		
				Шпон строганый		
				S=1мм, ГОСТ 2977-82		
				18×1498 h14	2	0,027кг

				Н926-04-000	
Изм.	Лист	№ докум.	Подпись	Дата	
Разраб.		Хачирова		28.02	Полка
Пров.		Кредо		28.02	
Н. контр.		Кредо		28.02	
Утв.		Матвеев		3.03	

Лит	Лист	Листов
		1

Учреждение ИГ-548 Ленинград

Копировал: Формат А4

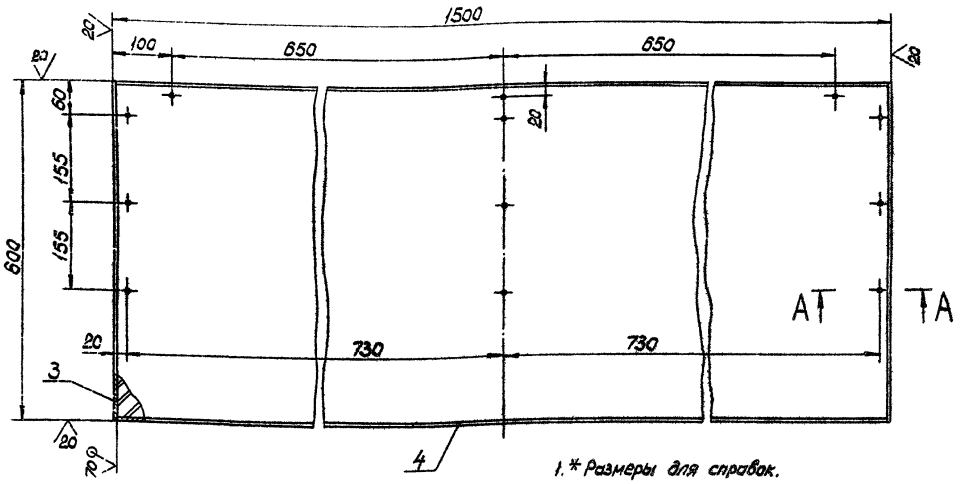

1.* Размеры для справок.

2. Неуказанные предельные отклонения размеров $\pm\frac{IT14}{2}$.

А-А
М1:1

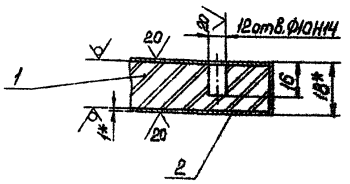

Изм.	Лист	№ докум.	Подпись	Дата	Н926-03-000 СБ		
Разраб.		Хачирова		21.02	Столешница	Лит.	Масса	Масштаб
Пров.		Кредо		21.02			14,4	1:5
Н. контр.		Кредо		21.02		Лист	Листов 1
Утв.		Матвеев		21.03		Учреждение И-548 Ленинград	

Копировал: Формат А3

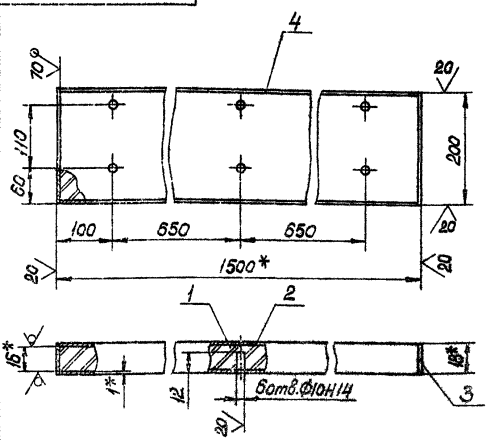

1.* Размеры для справок.

2. Неуказанные предельные отклонения размеров $\pm\frac{IT14}{2}$.

Изм.	Лист	№ докум.	Подпись	Дата	Н926-04-000 СБ		
Разраб.		Хачирова		21.02	Полка	Лит.	Масса	Масштаб
Пров.		Кредо		21.02			4,8	1:5
Н. контр.		Кредо		21.02		Лист	Листов 1
Утв.		Матвеев		21.03		Учреждение И-548 Ленинград	

Копировал: Формат А4

Формат	Зона	Поз.	Обозначение	Наименование	Кол.	Примеч.
				Документация		
А3			Н926-05-000 СБ	Сборочный чертеж		
				Детали		
А4		1	Н926-01-009	Шкант	5	
Б1		2	Н926-05-001	Плита		
				Плита древесно-стружечная П-2Т, группы Б, сорт II, S=16мм, ГОСТ 10632-77	1	1,7кг
Б1		3	Н926-05-002	Рубашка на пласть		
				Шпон строганый		
				S=1мм, ГОСТ 2977-82	2	0,074кг
Б1		4	Н926-05-003	Рубашка на кромку		
				Шпон строганый		
				S=1мм, ГОСТ 2977-82		
				18х380 h14	1	0,0045кг
Б1		5	Н926-05-004	Рубашка на кромку		
				Шпон строганый		
				S=1мм, ГОСТ 2977-82		
				18х430 h14	1	0,005кг

Изм.	Лист	№ докум.	Подпись	Дата	Н926-05-000		
Разраб.		Хачирова		21.02	Стенка боковая	Лит.	Лист	Листов
Пров.		Кредо		21.02			1	1
Н. контр.		Кредо		21.02		Учреждение И-548 Ленинград	
Утв.		Матвеев		21.03			

Копировал: Формат А4

Н926-05-000СБ

Альбом

Типовой проект Серия 5.407-16-2 Выпуск 1

Инв.№подл. | Подпись и дата | Взам.инв.№ | Инв.№дубл. | Подпись и дата

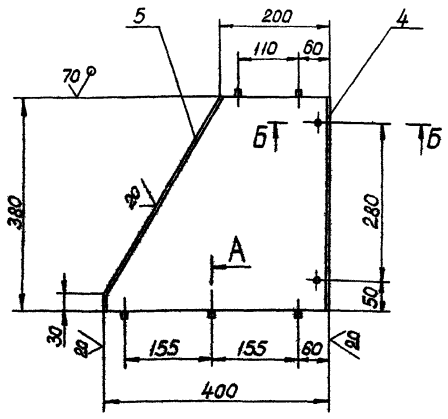

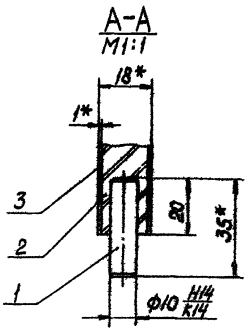

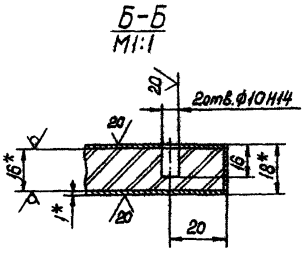

1.*Размеры для справок.

2.Неуказанные предельные отклонения размеров h14, $\pm\frac{IT14}{2}$.

Изм.	Лист	№ докум.	Подпись	Дата	Н926-05-000 СБ		
Разраб.		Хацерова		27.01	Стенка боковая	Лит.	Масса	Масштаб
Пров.		Кредо		27.01			1,8	1:5
Н.контр.		Кредо		27.01		Лист	Листов 1	
Утв.		Матвеев		2.03		Учреждение ИГ-548 Ленинград		

Копировал: Формат А3

Формат	Зона	Поз.	Обозначение	Наименование	Кол.	Примеч.
				Документация		
А3			Н926-06-000 СБ	Сборочный чертеж		
				Детали		
Ч1		1	Н926-01-009	Шкант	7	
Б1		2	Н926-06-001	Плита Плита древесно-стружечная П-2Т, группы Б, сорт II, S=16мм, гост 10632-77	1	1,7кг
Б1		3	Н926-06-002	Рубашка на пласть Шпон строганый S=1мм, гост 2977-82	2	0,074кг
Б1		4	Н926-06-003	Рубашка на кромку Шпон строганый S=1мм, гост 2977-82 18×430 h14	1	0,005кг

Инв.№подл. | Подпись и дата | Взам.инв.№ | Инв.№дубл. | Подпись и дата

Изм.	Лист	№ докум.	Подпись	Дата	Н926-06-000		
Разраб.		Хацерова		27.01	Стенка внутренняя	Лит.	Лист	Листов
Пров.		Кредо		27.01			1	
Н.контр.		Кредо		27.01		Учреждение ИГ-548 Ленинград		
Утв.		Матвеев		2.03				

Копировал: Формат А4

Формат	Зона	Поз.	Обозначение	Наименование	Кол.	Примеч.
				Документация		
А3			Н926-07-000 СБ	Сборочный чертеж		
				Детали		
Ч1		1	Н926-01-009	Шкант	10	
Б1		2	Н926-07-001	Плита Плита древесно-стружечная П-2Т, группы Б, сорт II, S=16мм, гост 10632-77 380×1440 h14	1	8,5кг
Б1		3	Н926-07-002	Рубашка на пласть Шпон строганый S=1мм, гост 2977-82 380×1440 h14	2	0,36кг

Инв.№подл. | Подпись и дата | Взам.инв.№ | Инв.№дубл. | Подпись и дата

Изм.	Лист	№ докум.	Подпись	Дата	Н926-07-000		
Разраб.		Хацерова		27.01	Стенка задняя	Лит.	Лист	Листов
Пров.		Кредо		27.01			1	
Н.контр.		Кредо		27.01		Учреждение ИГ-548 Ленинград		
Утв.		Матвеев		2.03				

Копировал: Формат А4

Альбом Типовой проект Серия 5.416-2 Выпуск 1

Инв.№подл. | Подпись и дата | Взам.инв.№ | Инв.№дубл. | Подпись и дата

Н926-06-000СБ

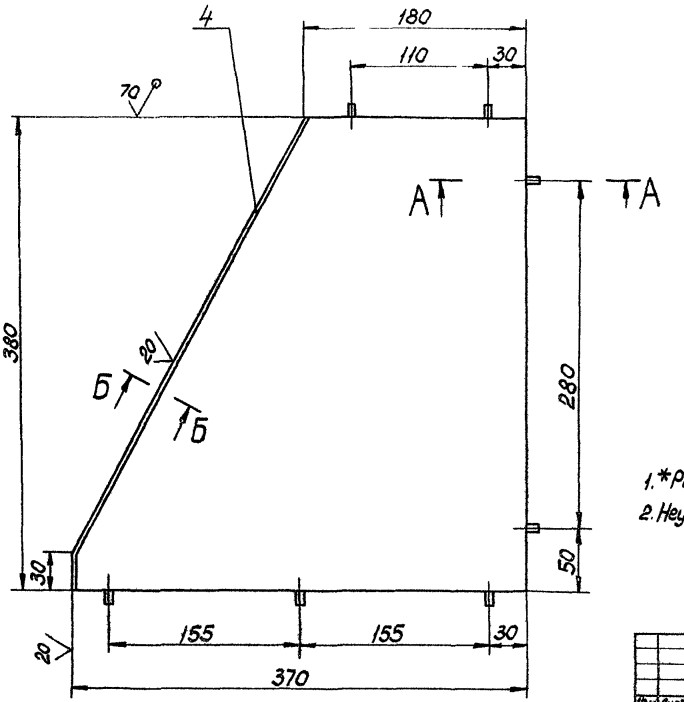

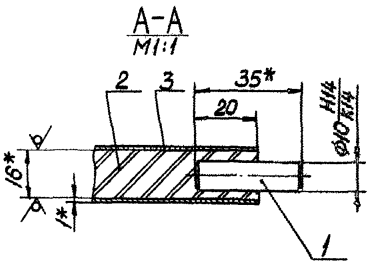

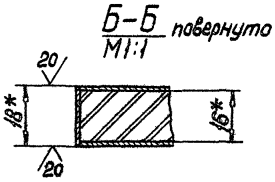

1.*Размеры для справок.

2. Неуказанные предельные отклонения размеров $h14, \pm\frac{JT14}{2}$.

					Н926-06-000СБ			
Изм.	Лист	№докум.	Подпись	Дата	Стенка внутренняя	Лит.	Масса	Масштаб
Разраб.		Хацирова		27.02			1,8	1:2,5
Пров.		Кредо		27.02		Лист	Листов 1	
Н.контр.		Кредо		27.02		Учреждение ИГ-548 Ленинград		
Утв.		Матвеев		3.03				

Копировал

Формат А3

Н926-07-000СБ

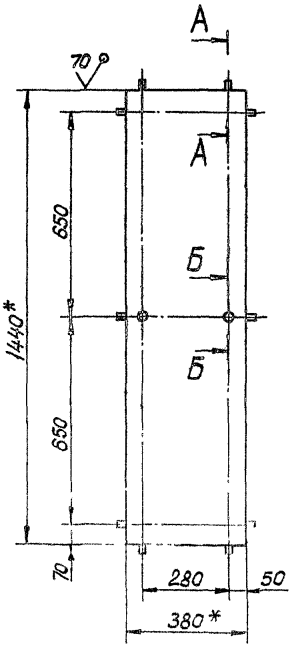

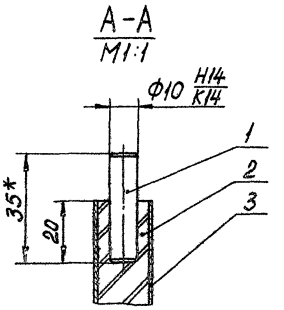

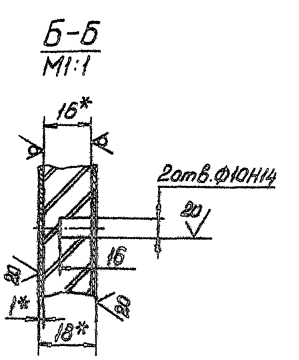

1.*Размеры для справок.

2.Неуказанные предельные отклонения размеров $\pm\frac{JT14}{2}$.

					Н926-07-000СБ			
Изм.	Лист	№докум.	Подпись	Дата	Стенка задняя	Лит.	Масса	Масштаб
Разраб.		Хацирова		28.02			8,8	1:10
Пров.		Кредо		28.02		Лист	Листов 1	
Н.контр.		Кредо		27.02		Учреждение ИГ-548 Ленинград		
Утв.		Матвеев		3.03				

Копировал

Формат А3

Инв.№подл. | Подпись и дата | Взам.инв.№ | Инв.№дубл. | Подпись и дата

Альбом

Типовой проект (Серия 5.416-2 Выпуск 1)

№ строки	Обозначение	Наименование	Куда входит: Обозначение	Кол.	Общее кол.	Примечание
1	Н927-00-000	Стол лабораторный				
2	Н927-01-000	Каркас		1	1	
3	Н927-02-000	Ящик		1	2	
4	Н927-03-000	Створка		1	2	
5	Н927-01-100	Днище	Н927-01-000	1	1	
6	Н927-01-200	Стенка боковая	Н927-01-000	1	2	
7	Н927-01-300	Полка	Н927-01-000	1	2	
8	Н927-01-400	Полка	Н927-01-000	1	1	
9	Н927-01-500	Стенка средняя	Н927-01-000	1	1	
10	Н927-01-600	Стенка боковая	Н927-01-000	1	2	
11	Н927-01-700	Столешница	Н927-01-000	1	1	
12						
13						
14						
15						
16						
17						
18						
19						
20						
21						
22						
23						
24						
25						
26						

Подпись и дата | Взам. инв. № | Инв. № дубл. | Подпись и дата | Инв. № подл.

Разраб.	Хаирова	Хаирова	28.02	Н927-00-000 ВС
Пров.	Кредо	Кредо	28.02	Стол лабораторный
Н.контр.	Кредо	Кредо	28.02	Ведомость спецификаций
Утв.	Матвеев	Матвеев	3.03	

Лит. | Лист | Листов 1

Учреждение ИГ-548 Ленинград

Копировал: Формат А3

№ строки	Наименование	КОД ОКП	Обозначение документа на поставку	Поставщик	Куда входит (обозначение)	Количество: на изделие	в комплекты	на регулир.	Всего	Примечание
1	Петля четырех-									
2	шарнирная 3.14									
3	ТУ3-881-75				Н927-03-000	2			4	
4										
5										
6	Крепежные изделия									
7										
8	Винт М4×30.58		ГОСТ 17473-80		Н927-03-000	1			2	
9										
10	Шуруп 1-3×13.2		ГОСТ 1144-80		Н927-03-000	4			8	
11	1-3×20.2				Н927-01-000	16			16	
12	1-3×20.2		ГОСТ 1145-80		Н927-01-000	30			30	
13	1-4×25.2				Н927-01-600	4			8	
14										
15										
16										
17										
18										
19										
20										
21										
22										
23										
24										
25										

Подпись и дата | Взам. инв. № | Инв. № дубл. | Подпись и дата | Инв. № подл.

Разраб.	Хаирова	Хаирова	28.02	Н927-00-000 ВП
Пров.	Кредо	Кредо	28.02	Стол лабораторный
Н.контр.	Кредо	Кредо	28.02	Ведомость покупных изделий
Утв.	Матвеев	Матвеев	3.03	

Лит. | Лист | Листов 1

Учреждение ИГ-548 Ленинград

Копировал: Формат А3

Альбом

Типовой проект (Серия 5.4.16-2 выпуск 1)

Формат	Зона	Поз.	Обозначение	Наименование	Кол.	Примеч.
				Документация		
А2			Н927-00-000 СБ	Сборочный чертеж		
А3			Н927-00-000 ВС	Ведомость спецификаций		
А3			Н927-00-000 ВП	Ведомость покупных изделий		
				Сборочные единицы		
А4		1	Н927-01-000	Каркас	1	
А4		2	Н927-02-000	Ящик	2	
А4		3	Н927-03-000	Створка	2	
				Детали		
Б4		5	Н927-00-001	Полка		
				Плита древесно-стружечная П-2Т, группы Б, сорт II S=16мм гост 10632-77		
				800×960 h14	1	8,6кг

Н927-00-000

Изм.	Лист	№ докум.	Подпись	Дата
Разраб.		Хаирова	Хаирова	28.02
Пров.		Кредо	Кредо	28.02
Н.контр.		Кредо	Кредо	28.02
Утв.		Матвеев	Матвеев	3.03

Стол лабораторный

Лит. | Лист | Листов 1

Учреждение ИГ-548 Ленинград

Копировал: Формат А4

Н927-01-001

50

4отв.ф4,2; h2,5×90°

20

8

16

a

ℓ

20

3×ℓ=L

760

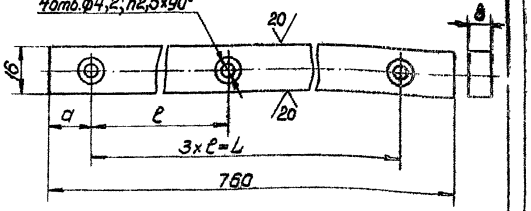

Обозначение	a, мм	ℓ, мм	L, мм
Н927-01-001	20	240	720
-01	35	230	690

Предельные отклонения размеров Н14, h14, $\pm\frac{JT14}{2}$

Н927-01-001

Изм.	Лист	№ докум.	Подпись	Дата
Разраб.		Хаирова	Хаирова	28.02
Пров.		Кредо	Кредо	28.02
Н.контр.		Кредо	Кредо	28.02
Утв.		Матвеев	Матвеев	3.03

Направляющая

Лит. | Масса 0,06 | Масштаб 1:1

Лист | Листов 1

Пиломатериалы твердых лиственных пород гост 2695-83

Учреждение ИГ-548 Ленинград

Копировал: Формат А4

Формат	Зона	Поз.	Обозначение	Наименование	Кол.	Примеч.
				Документация		
*			Н927-01-000 СБ	Сборочный чертеж		А2, А3
				Сборочные единицы		
А4		1	Н927-01-100	Днище	1	
А4		2	Н927-01-200	Стенка боковая	1	
		3	-01	Стенка боковая	1	
А4		4	Н927-01-300	Полка	2	
А4		5	Н927-01-400	Полка	1	
А4		6	Н927-01-500	Стенка средняя	1	
А4		7	Н927-01-600	Стенка боковая	1	
		8	-01	Стенка боковая	1	
А4		9	Н927-01-700	Столешница	1	
				Детали		
А4		11	Н927-01-001	Направляющая	3	
		12	-01	Направляющая	1	
А4		13	Н927-01-002	Распорка	1	
А4		14	Н927-01-003	Распорка	1	
А4		15	Н927-01-004	Распорка	1	
А4		16	Н927-01-005	Шкант	10	

Н927-01-000

Изм.	Лист	№ докум.	Подпись	Дата
Разраб.		Хаирова	Хаирова	28.02
Пров.		Кредо	Кредо	28.02
Н.контр.		Кредо	Кредо	28.02
Утв.		Матвеев	Матвеев	3.03

Каркас

Лит. | Лист 1 | Листов 2

Учреждение ИГ-548 Ленинград

Копировал: Формат А4

Формат	Зона	Поз.	Обозначение	Наименование	Кол.	Примеч.
Б4		18	Н927-01-007	Стенка		
				Фанера клееная		
				ФК3 гост 3916-69		
				470×1000 h14	1	1,13кг
Б4		19	Н927-01-008	Стенка		
				Фанера клееная		
				ФК3 гост 3916-69		
				600×1000 h14	1	1,44кг
				Стандартные изделия		
		21		Шуруп 1-3×20.2		
				гост 1144-80	16	
		22		Шуруп 1-3×20.2		
				гост 1145-80	30	

Н927-01-000

Лист 2

Копировал: Формат А4

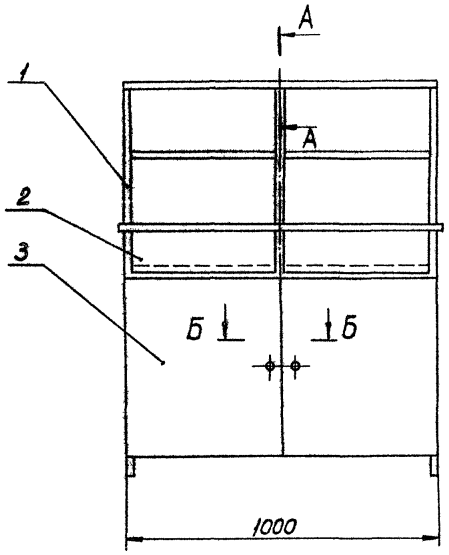

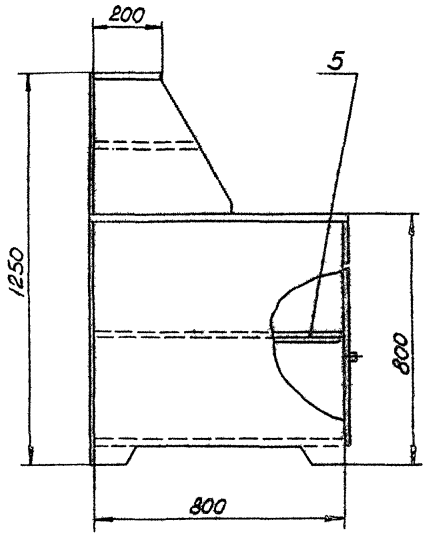

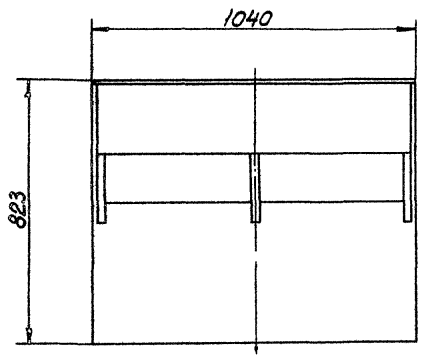

А-А
М1:2

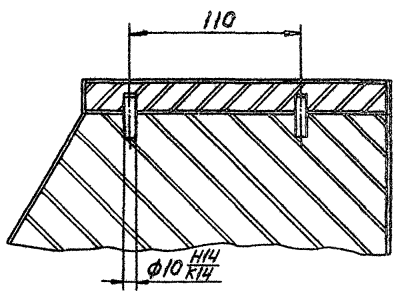

1. Размеры для справок.
2. Щитовые элементы облицовываются строганым шпоном светлых тонов (бук, дуб, ясень и др.)
3. Места соединения элементов на шкантах выполнить на клее „Экстра" ГОСТ 3056-74.
4. Отделка щитовых элементов: лак НЦ-224 ГОСТ 4976-83.

Б-Б
М1:2

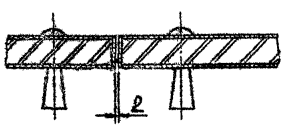

					Н927-00-000СБ		
Изм.	Лист	№ докум.	Подпись	Дата	Стол лабораторный	Лит.	Масса	Масштаб
Разраб.		Хачирова		22.02			75	1:10
Пров.		Кредо		22.02		Лист	Листов 1
Н.контр.		Кредо		22.02		Учреждение ИГ-548 Ленинград
Утв.		Матвеев		5.03		

Копировал

Формат А2

Инв. № подл. | Подпись и дата | Взам. инв. №

Альбом

Типовой проект Серия 5.416-2 Выпуск 1)

Инв.№ подл. | Подпись и дата | Взам.инв.№ | Инв.№ дубл. | Подпись и дата

Н927-01-000СБ

Г-Г
М1:5
лист 1

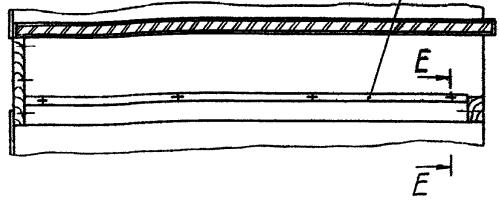

Д-Д
М1:2
лист 1

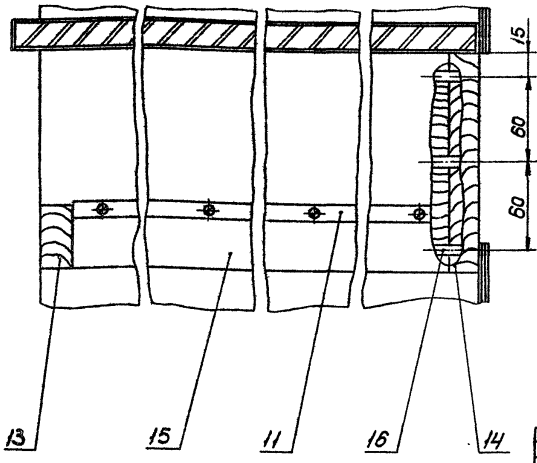

Е-Е
М1:1

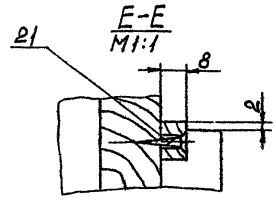

Изм.	Лист	№ докум.	Подпись	Дата
Разраб.		Хачирова		24.02
Пров.		Кредо		24.02
Н. контр.		Кредо		27.02
Утв.		Матвеев		3.03

Н927-01-000СБ

Каркас

Лит.	Масса	Масштаб
	—	—

Лист 2 | Листов 2

Учреждение ИГ-548 Ленинград

Копировал: | Формат А3

Н927-01-002

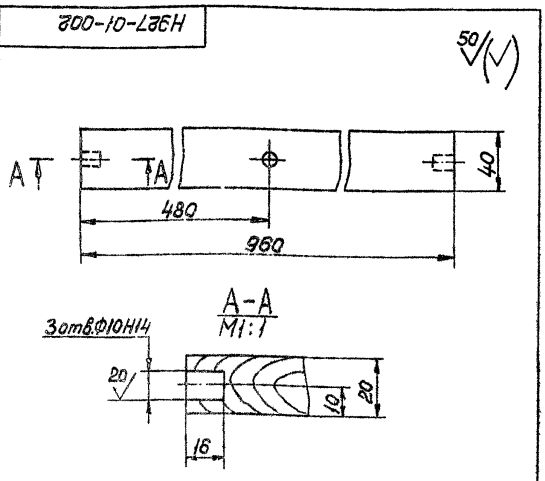

Неуказанные предельные отклонения размеров $h14, \pm \frac{IT14}{2}$

Изм.	Лист	№ докум.	Подпись	Дата
Разраб.		Хачирова		27.02
Пров.		Кредо		27.02
Н. контр.		Кредо		27.02
Утв.		Матвеев		3.03

Н927-01-002

Распорка

Лит.	Масса	Масштаб
	0,4	1:2

Лист | Листов 1

Пиломатериалы хвойных пород ГОСТ 8486-66

Учреждение ИГ-548 Ленинград

Копировал: | Формат А4

Формат	Зона	Поз.	Обозначение	Наименование	Кол.	Примеч.
				Документация		
А4			Н927-01-100 СБ	Сборочный чертеж		
				Детали		
А4		1	Н927-01-005	Шкант	6	
Б4		2	Н927-01-002	Плита древесно-стружечная П-2Т, группы Б, сорт II, S=16мм ГОСТ 10632-77 798×960 h14	1	8,6кг
Б4		3	Н927-01-003	Рубашка на пласть Шпон строганый S=1мм ГОСТ 2977-82 798×960 h14	2	0,53кг
Б4		4	Н927-01-004	Рубашка на кромку Шпон строганый S=1мм ГОСТ 2977-82 18×960 h14	2	0,012кг

Инв.№ подл. | Подпись и дата | Взам.инв.№ | Инв.№ дубл. | Подпись и дата

Изм.	Лист	№ докум.	Подпись	Дата
Разраб.		Хачирова		27.02
Пров.		Кредо		27.02
Н. контр.		Кредо		27.02
Утв.		Матвеев		3.03

Н927-01-100

Днище

Лит.	Лист	Листов
	1	1

Учреждение ИГ-548 Ленинград

Копировал: | Формат А4

Н927-01-000СБ

Типовой проект (Серия 5.416-2 выпуск 1) Альбом

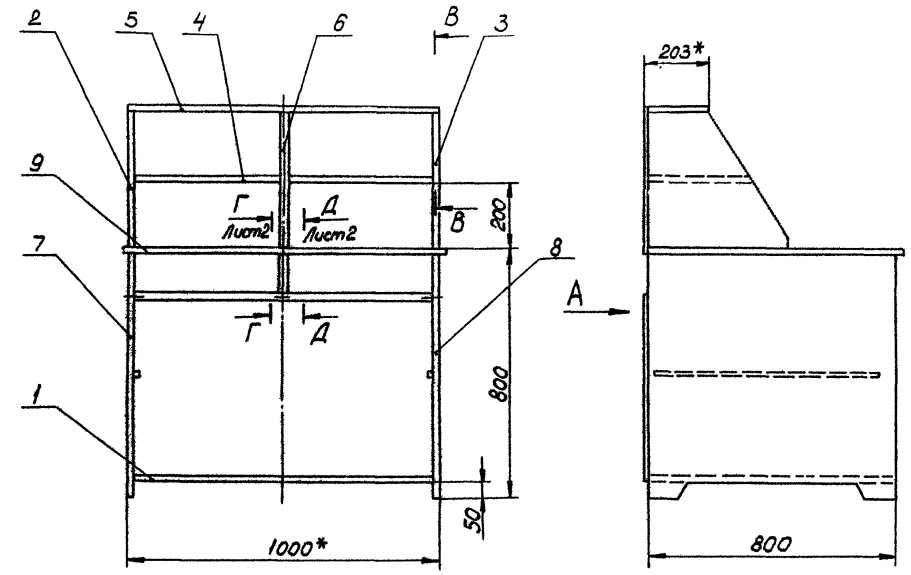

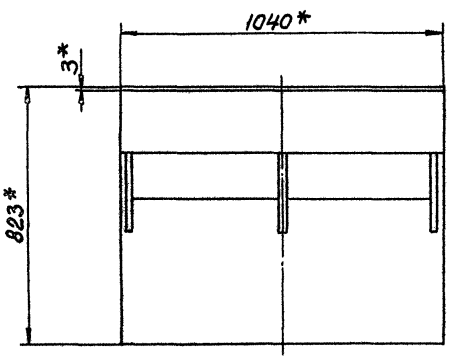

Б-Б
М1:1

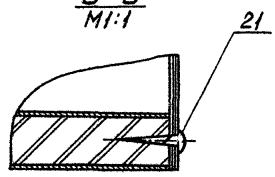

В-В
М1:1

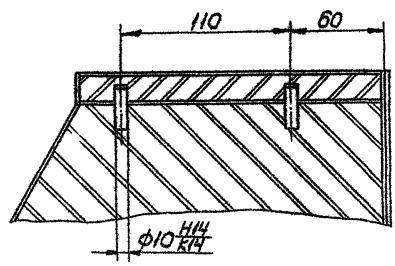

Вид А

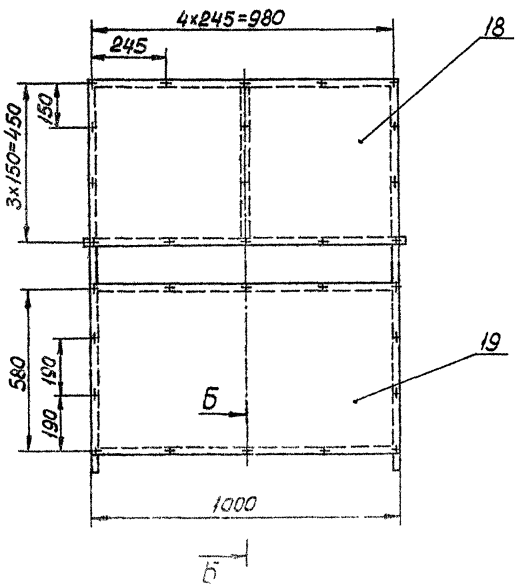

1. * Размеры для справок.
2. Предельные отклонения размеров $\pm \frac{JT14}{2}$.

					Н927-01-000 СБ			
Изм.	Лист	№ докум.	Подпись	Дата	Каркас	Лит.	Масса	Масштаб
Разраб.		Хаирова	Хаирова	28.02			54,2	1:10
Пров.		Кредо	Кредо	28.02		Лист 1	Листов 2	
Н контр.		Кредо	Кредо	28.02		Учреждение ИГ-548 Ленинград		
Утв.		Матвеев	Матвеев	3.03				

Копировал: [illegible] Формат А2

Инв. № подл. | Подпись и дата | Взам. инв. № | Инв. № дубл. | Подпись и дата

Типовой проект (Серия 5.416-2 Выпуск 1)

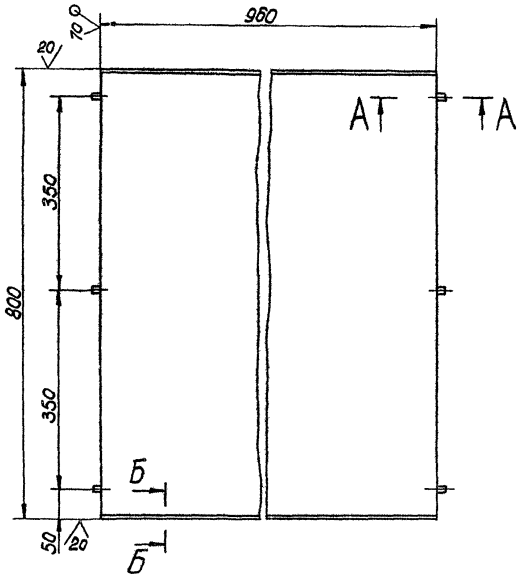

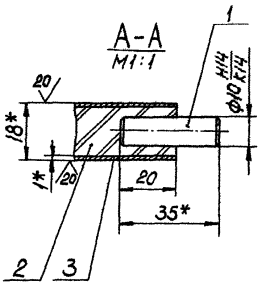

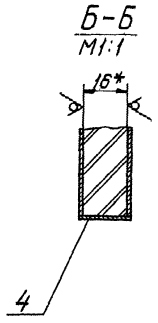

1. *Размеры для справок.
2. Неуказанные предельные отклонения размеров $\pm\frac{JT14}{2}$.

				Н927-01-100 СБ			
Изм. Лист	№ докум.	Подпись	Дата	Днище	Лит.	Масса	Масштаб
Разраб.	Хаирова		28.02			9,1	1:5
Пров.	Кредо		28.02		Лист	Листов 1	
Н.контр.	Кредо		28.02		Учреждение ИГ-548 Ленинград		
Утв.	Матвеев		1.03				

Копировал: Формат А3

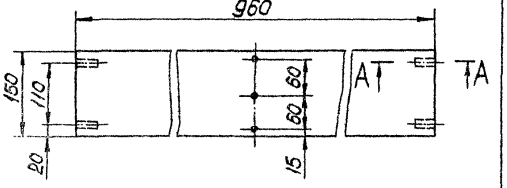

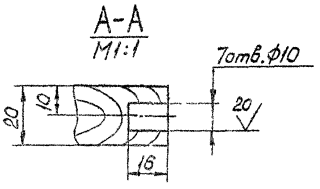

Предельные отклонения размеров $H14, h14, \pm\frac{JT14}{2}$.

				Н927-01-003			
Изм. Лист	№ докум.	Подпись	Дата	Распорка	Лит.	Масса	Масштаб
Разраб.	Хаирова		28.02			1,4	1:5
Пров.	Кредо		28.02		Лист	Листов 1	
Н.контр.	Кредо		28.02		Учреждение ИГ-548 Ленинград		
Утв.	Матвеев		1.03				

Копировал: Формат А4

Формат	Зона	Поз.	Обозначение	Наименование	Кол.	Примеч.
				Документация		
А3			Н927-01-200 СБ	Сборочный чертеж		
				Детали		
А4		1	Н927-01-005	Шкант	5	
Б4		2	Н927-01-201	Плита		
				Плита древесно-стружечная П-2Т, группы Б, сорт II, S=16мм гост10632-77	1	1,5кг
Б4		3	Н927-01-202	Рубашка на пласть Шпон строганый S=1мм гост2977-82	2	0,043кг
Б4		4	Н927-01-203	Рубашка на кромку Шпон строганый S=1мм гост2977-82 18х430 h14	1	0,0055кг
Б4		5	Н927-01-204	Рубашка на кромку Шпон строганый S=1мм гост 2977-82 18х500 h14	1	0,006кг
			Различие исполнений Н927-01-200-01 по	Н927-01-200 и сборочному чертежу		

				Н927-01-200			
Изм. Лист	№ докум.	Подпись	Дата	Стенка боковая	Лит.	Лист	Листов
Разраб.	Хаирова		28.02			1	
Пров.	Кредо		28.02		Учреждение ИГ-548 Ленинград		
Н.контр.	Кредо		28.02				
Утв.	Матвеев		1.03				

Копировал: Формат А4

Н927-01-200СБ

Н927-01-200 СБ – изображено

01 – зеркальное отражение

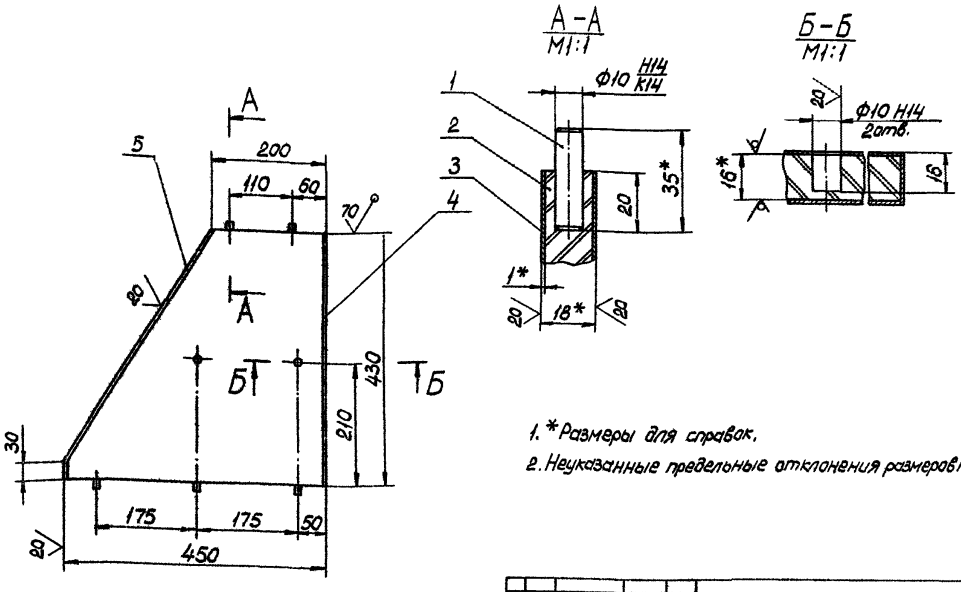

1. * Размеры для справок.
2. Неуказанные предельные отклонения размеров $h14, \pm\frac{JT14}{2}$.

Изм.	Лист	№ докум.	Подпись	Дата	Н927-01-200СБ		
Разраб.		Хаирова	Хаирова	28.02	Стенка боковая	Лит.	Масса 1,6	Масштаб 1:5
Пров.		Кредо	Кредо	28.02		Лист	Листов 1
Н.контр.		Кредо	Кредо	28.02		Учреждение ИГ-548 Ленинград	
Утв.		Матвеев	Матвеев	3.03			

Копировал: Формат А3

Н927-01-004

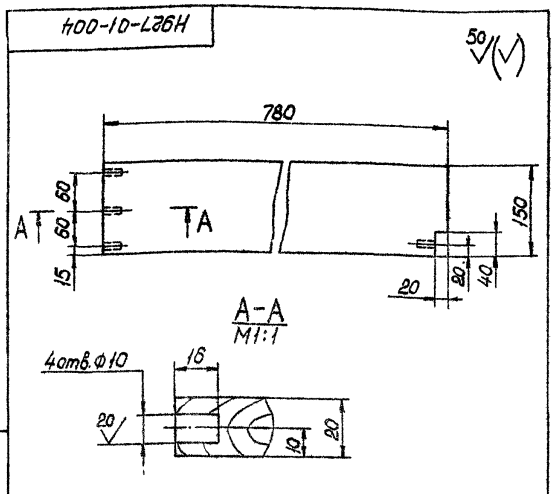

Предельные отклонения размеров $H14, h14, \pm\frac{JT14}{2}$

Изм.	Лист	№ докум.	Подпись	Дата	Н927-01-004		
Разраб.		Хаирова	Хаирова	28.02	Распорка	Лит.	Масса 1,1	Масштаб 1:5
Пров.		Кредо	Кредо	28.02		Лист	Листов 1
Н.контр.		Кредо	Кредо	28.02	Пиломатериалы хвойных пород ГОСТ 8486-66	Учреждение ИГ-548 Ленинград	
Утв.		Матвеев	Матвеев	3.03			

Копировал: Формат А4

Формат	Зона	Поз.	Обозначение	Наименование	Кол.	Примеч.
				Документация		
А3			Н927-01-300 СБ	Сборочный чертеж		
				Детали		
А4		1	Н927-01-005	Шкант	4	
Б4		2	Н927-01-301	Плита		
				Плита древесно-стружечная П-2Т, группы Б, сорт II, S=16мм, ГОСТ 10632-77 318×470 h14	1	1,7кг
Б4		3	Н927-01-302	Рубашка на пласть Шпон строганый S=1мм, ГОСТ 2977-82 318×470 h14	2	0,1кг
Б4		4	Н927-01-303	Рубашка на кромку Шпон строганый S=1мм, ГОСТ 2977-82 18×470 h14	2	0,006кг

Изм.	Лист	№ докум.	Подпись	Дата	Н927-01-300		
Разраб.		Хаирова	Хаирова	28.02	Полка	Лит.	Лист	Листов 1
Пров.		Кредо	Кредо	28.02		Учреждение ИГ-548 Ленинград	
Н.контр.		Кредо	Кредо	28.02			
Утв.		Матвеев	Матвеев	3.03			

Копировал: Формат А4

Альбом

Типовой проект (Серия 5.416-2 Выпуск 1)

Инв. № подл. | Подпись и дата | Взам. инв. № | Инв. № дубл. | Подпись и дата

Н927-01-300 СБ

Альбом

Типовой проект (Серия 5.4.16-2 Выпуск 1)

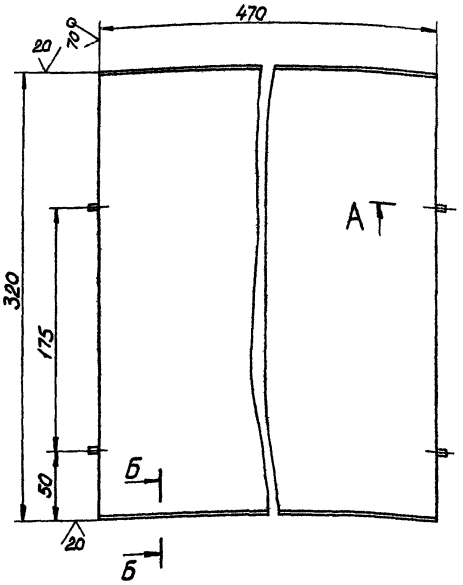

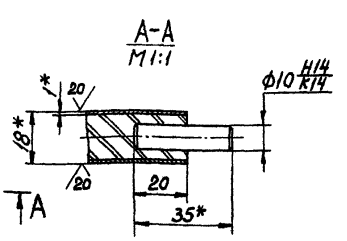

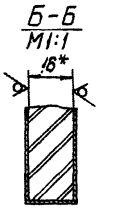

1. * Размеры для справок.
2. Неуказанные предельные отклонения размеров $\pm\frac{JT14}{2}$.

					Н927-01-300 СБ			
Изм.	Лист	№ докум.	Подпись	Дата	Полка	Лит.	Масса	Масштаб
Разраб.		Хаирова	Хаирова	28.02			1,9	1:5
Пров.		Кредо	Кредо	28.02		Лист	Листов 1	
Н.контр.		Кредо	Кредо	28.02		Учреждение ИГ-548 Ленинград		
Утв.		Матвеев	Матвеев	3.03				

Копировал: [signature] Формат А3

Н927-01-005

50 (✓)

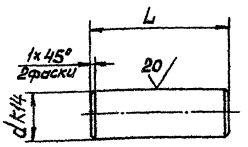

Обозначение	d, мм	L; мм	Масса, кг
Н927-01-005	10	35	0,005
-01	6	25	0,003

Неуказанные предельные отклонения размеров $h14, \pm\frac{JT14}{2}$.

					Н927-01-005			
Изм.	Лист	№ докум.	Подпись	Дата	Шкант	Лит.	Масса	Масштаб
Разраб.		Хаирова	Хаирова	28.02			см. табл.	—
Пров.		Кредо	Кредо	28.02		Лист	Листов 1	
Н.контр.		Кредо	Кредо	28.02	Пиломатериалы твердых лиственных пород ГОСТ 2695-83	Учреждение ИГ-548 Ленинград		
Утв.		Матвеев	Матвеев	3.03				

Копировал: [signature] Формат А4

Формат	Зона	Поз.	Обозначение	Наименование	Кол.	Примеч.
				Документация		
А3			Н927-01-400 СБ	Сборочный чертеж		
				Детали		
Б4		1	Н927-01-401	Плита Плита древесно-стружечная П-2Т, группы Б, сорт II, S=16мм ГОСТ 10632-77 198×998 h14	1	2,2кг
Б4		2	Н927-01-402	Рубашка на пласть Шпон строганый S=1мм ГОСТ 2977-82 198×998 h14	2	0,14кг
Б4		3	Н927-01-403	Рубашка на кромку Шпон строганый S=1мм ГОСТ 2977-82 18×200 h14	2	0,0025кг
Б4		4	Н927-01-404	Рубашка на кромку Шпон строганый S=1мм ГОСТ 2977-82 18×998 h14	2	0,013кг

					Н927-01-400			
Изм.	Лист	№ докум.	Подпись	Дата	Полка	Лит.	Лист	Листов
Разраб.		Хаирова	Хаирова	28.02				1
Пров.		Кредо	Кредо	28.02		Учреждение ИГ-548 Ленинград		
Н.контр.		Кредо	Кредо	28.02				
Утв.		Матвеев	Матвеев	3.03				

Копировал: [signature] Формат А4

Н927-01-400СБ

Альбом

Типо Бой проект (Серия 5.415-2 Вып.1ех 1)

Инв.№ подл. | Подпись и дата | Взам.инв.№ | Инв.№ дубл. | Подпись и дата

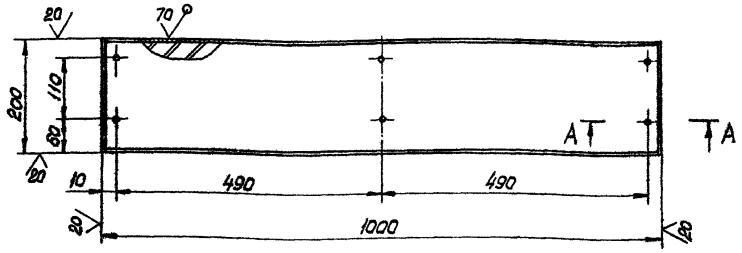

А-А
М1:1

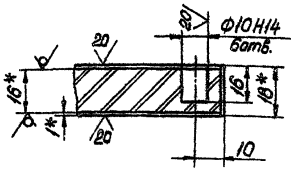

1.* Размеры для справок.

2. Неуказанные предельные отклонения размеров $\pm\frac{IT14}{2}$.

				Н927-01-400СБ			
Изм.	Лист	№ докум.	Подпись	Дата	Полка	Лит.	Масса	Масштаб
Разраб.		Хаирова		27.01			2,4	1:5
Пров.		Кревэ		27.01		Лист	Листов 1
Н.контр.		Кревэ		27.01		Учреждение ИГ-548 Ленинград	
Утв.		Матвеев		3.03			

Копировал: Формат А3

Н927-03-001

10 (V)

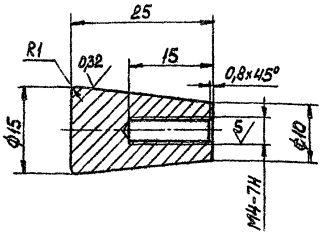

Неуказанные предельные отклонения размеров $h14, \pm\frac{IT14}{2}$.

				Н927-03-001			
Изм.	Лист	№ докум.	Подпись	Дата	Ручка	Лит.	Масса	Масштаб
Разраб.		Хаирова		28.01			0,025	2:1
Пров.		Кревэ		28.01		Лист	Листов 1
Н.контр.		Кревэ		28.01	Пруток Л60 пр.кр.Н.М-20 гост 2060-75	Учреждение ИГ-548 Ленинград	
Утв.		Матвеев		3.03			

Копировал:

Формат	Зона	Поз.	Обозначение	Наименование	Кол.	Примеч.
				Документация		
А3			Н927-01-500 СБ	Сборочный чертеж		
				Детали		
А4		1	Н927-01-005	Шкант	5	
Б4		2	Н927-01-501	Плита древесно-стружечная П-2Т, группы Б, сорт II, S=16мм гост10632-77	1	1,6кг
Б4		3	Н927-01-502	Рубашка на пласть Шпон строганый S=1мм гост2977-82	2	0,1кг
Б4		4	Н927-01-503	Рубашка на кромку Шпон строганый S=1мм гост2977-82 18х430 h14	1	0,0065кг
Б4		5	Н927-01-504	Рубашка на кромку Шпон строганый S=1мм гост2977-82 18х500 h14	1	0,0063кг

				Н927-01-500				
Изм.	Лист	№ докум.	Подпись	Дата	Стенка средняя	Лит.	Лист	Листов
Разраб.		Хаирова		27.01			1	1
Пров.		Кревэ		27.01		Учреждение ИГ-548 Ленинград		
Н.контр.		Кревэ		27.01				
Утв.		Матвеев		3.03				

Копировал: Формат А4

Н927-01-500СБ

Альбом

Типовой проект (Серия 5.4.16-2 выпуск 1)

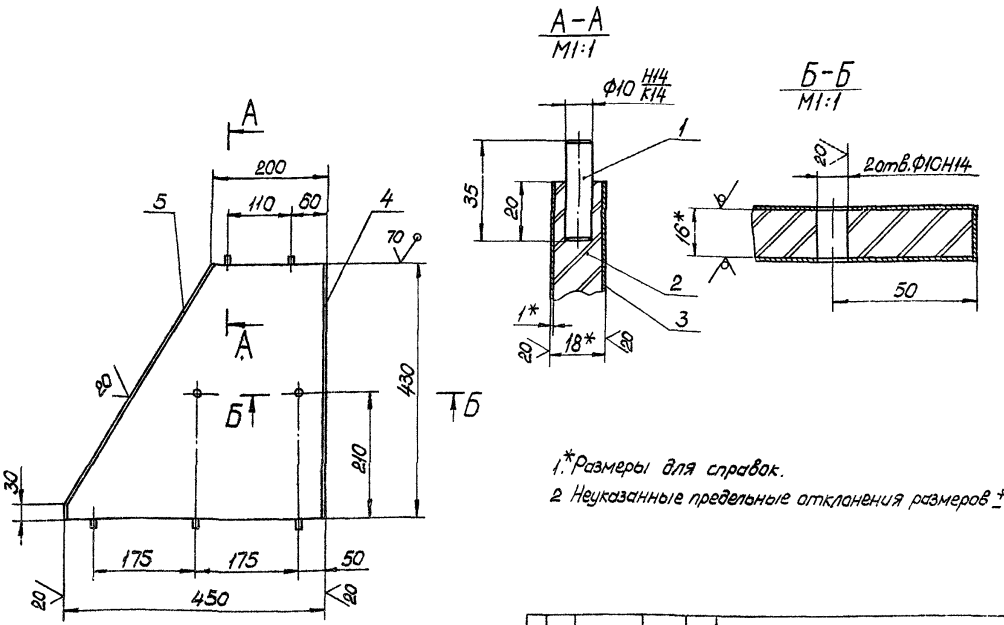

1.* Размеры для справок.

2 Неуказанные предельные отклонения размеров $\pm\frac{JT14}{2}$.

				Н927-01-500 СБ			
Изм.	Лист	№ докум.	Подпись	Дата	Стенка средняя	Лит	Масса 1,8 / Масштаб 1:5
Разраб.		Хаирова	Хаирова	28.02			
Пров.		Кредо	Кредо	28.02		Лист	Листов 1
Н.контр.		Кредо	Кредо	28.02		Учреждение ИГ-548 Ленинград	
Утв		Матвеев	Матвеев	3.03			

Копировал. Формат А3

Формат	Зона	Поз.	Обозначение	Наименование	Кол.	Примеч.
				Документация		
А3			Н927-01-600 СБ	Сборочный чертеж		
				Детали		
Б4		1	Н927-01-005	Шкант	3	
Б4		2	Н927-01-601	Планка	1	
Б4		3	Н927-01-602	Плита		
				Плита древесно-стружечная П-Т2, группы Б, сорт II, S=19мм, гост 10632-77 780×800 h14	1	8,3кг
Б4		4	Н927-01-603	Рубашка на пласть		
				Шпон строганый S=1мм, гост 2977-82 780×800 h14	2	0,4кг
				Стандартные изделия		
		6		Шуруп 1-4×25.2 гост 1145-80	4	
			Различие исполнений Н927-01 600 и Н927-01-600-01 по сборочному чертежу.			

				Н927-01-600			
Изм.	Лист	№ докум.	Подпись	Дата	Стенка боковая	Лит	Лист / Листов 1
Разраб.		Хаирова	Хаирова	28.02			
Пров.		Кредо	Кредо	28.02			
Н.контр.		Кредо	Кредо	28.02		Учреждение ИГ-548 Ленинград	
Утв.		Матвеев	Матвеев	3.03			

Копировал. Формат А4

Формат	Зона	Поз.	Обозначение	Наименование	Кол.	Примеч.
				Документация		
А3			Н927-01-700 СБ	Сборочный чертеж		
				Детали		
Б4		1	Н927-01-701	Плита		
				Плита древесно-стружечная П-2, группы Б, сорт II, S=16мм, гост 10632-77 818×1038 h14	1	9,5кг
Б4		2	Н927-01 702	Рубашка на пласть		
				Шпон строганый S=1мм, гост 2977-82 818×1038 h14	2	0,56кг
Б4		3	Н927-01-703	Рубашка на кромку		
				Шпон строганый S=1мм, гост 2977-82 18×820 h14	2	0,01кг
Б4		4	Н927-01-704	Рубашка на кромку		
				Шпон строганый S=1мм, гост 2977-82 18×1038 h14	2	0,012кг

				Н927-01-700			
Изм.	Лист	№ докум.	Подпись	Дата	Столешница	Лит.	Лист / Листов 1
Разраб.		Хаирова	Хаирова	28.02			
Пров.		Кредо	Кредо	28.02			
Н.контр.		Кредо	Кредо	28.02		Учреждение ИГ-548 Ленинград	
Утв.		Матвеев	Матвеев	3.03			

Копировал. Формат А4

Альбом

Типовой проект (Серия 5.416-2 Выпуск 1)

Инв.№ подл. | Подпись и дата | Взам.инв.№ | Инв.№ дубл. | Подпись и дата

Н927-01-601

50 √(V)

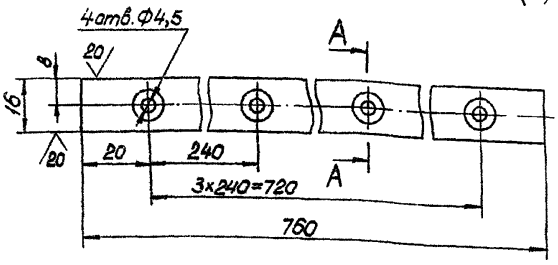

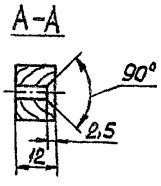

Предельные отклонения размеров H14, h14, $\pm\frac{IT14}{2}$.

Изм.	Лист	№ докум.	Подпись	Дата
Разраб.		Хацрова		28.02
Пров.		Крева		28.02
Н.контр.		Крева		28.02
Утв.		Матвеев		3.03

Н927-01-601

Планка

Лит.	Масса	Масштаб
	0,1	1:1

Лист | Листов 1

Пиломатериалы твердых лиственных пород ГОСТ 2695-83

Учреждение ИГ-548 Ленинград

Копировал: Формат А4

Н927-02-001

50 √(V)

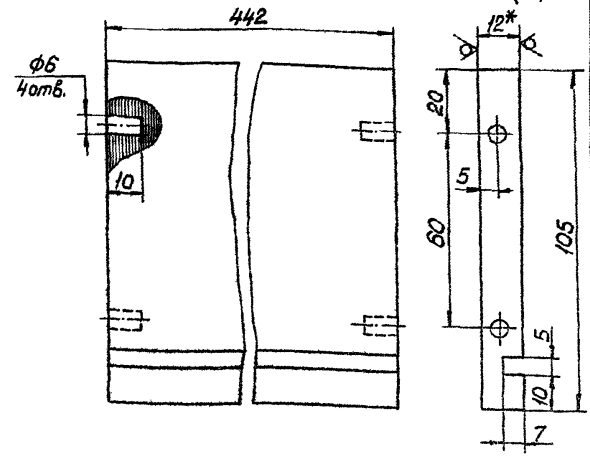

1. *Размер для справок.
2. Предельные отклонения размеров H14, h14, $\pm\frac{IT14}{2}$.

Изм.	Лист	№ докум.	Подпись	Дата
Разраб.		Хацрова		28.02
Пров.		Крева		28.02
Н.контр.		Крева		28.02
Утв.		Матвеев		3.03

Н927-02-001

Стенка

Лит.	Масса	Масштаб
	0,44	1:1

Лист | Листов 1

Фанера клееная ФК12 ГОСТ 3916-69

Учреждение ИГ-548 Ленинград

Копировал: Формат А4

Н927-02-002

50 √(V)

Н927-02-002 – изображено
-01 – зеркальное отражение

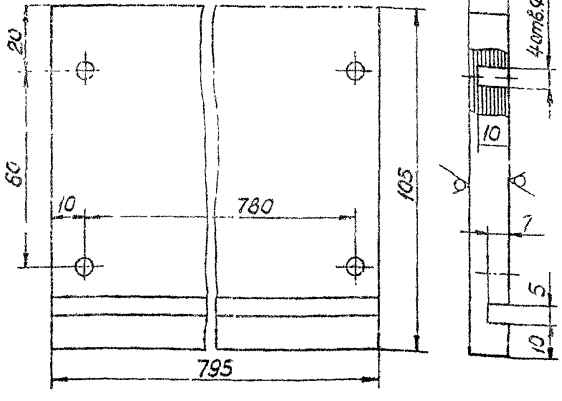

1. *Размер для справок.
2. Предельные отклонения размеров H14, h14, $\pm\frac{IT14}{2}$.

Изм.	Лист	№ докум.	Подпись	Дата
Разраб.		Хацрова		28.02
Пров.		Крева		28.02
Н.контр.		Крева		28.02
Утв.		Матвеев		3.03

Н927-02-002

Стенка

Лит.	Масса	Масштаб
	0,6	1:1

Лист | Листов 1

Фанера клееная ФК12 ГОСТ 3916-69

Учреждение ИГ-548 Ленинград

Формат А4

Формат	Зона	Поз.	Обозначение	Наименование	Кол.	Примеч.
				Документация		
А3			Н927-02-000 СБ	Сборочный чертеж		
				Детали		
А4		1	Н927-01-005-01	Шкант	8	
А4		2	Н927-02-001	Стенка	1	
А4		3	Н927-02-002	Стенка	1	
		4	-01	Стенка	1	
А3		5	Н927-02-003	Доска лицевая	1	
Б4		6	Н927-02-004	Дно		
				Фанера клееная ФК4 ГОСТ 3916-69		
				458×780 h14	1	1,4 кг

Изм.	Лист	№ докум.	Подпись	Дата
Разраб.		Хацрова		28.02
Пров.		Крева		28.02
Н.контр.		Крева		28.02
Утв.		Матвеев		3.03

Н927-02-000

Ящик

Лит.	Лист	Листов
		1

Учреждение ИГ-548 Ленинград

Копировал: Формат А4

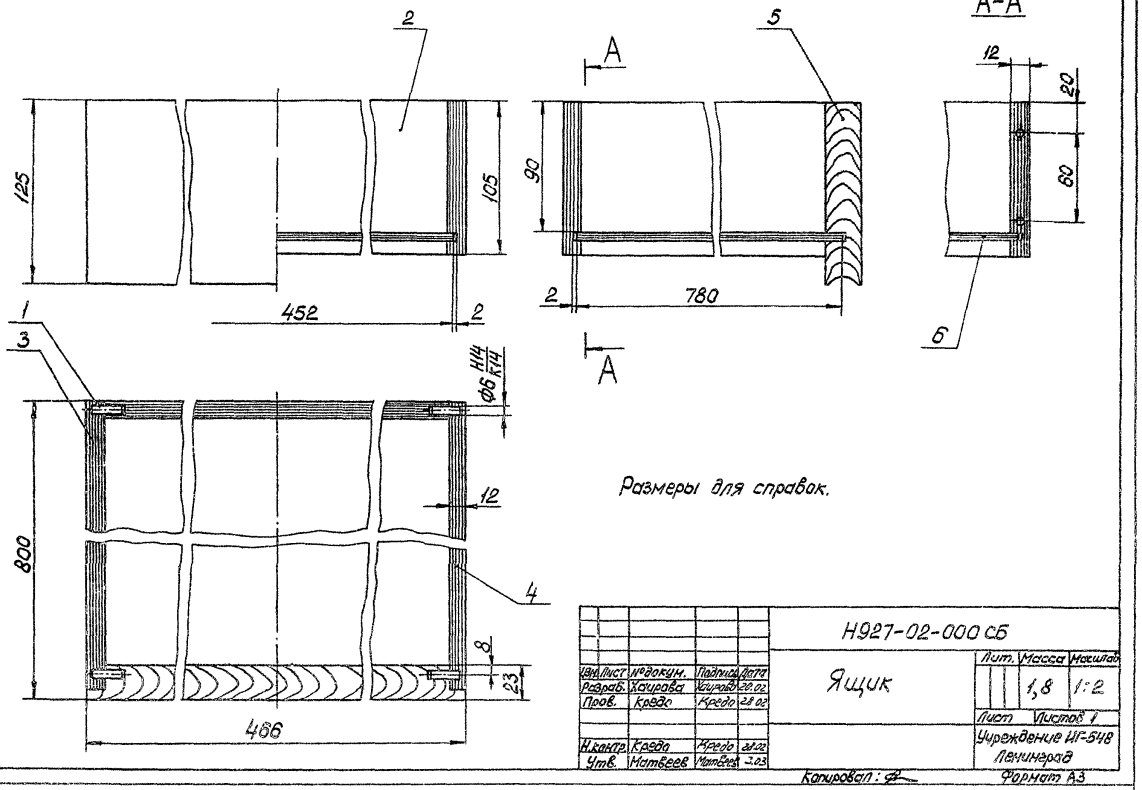

Размеры для справок.

Изм.	Лист	№ докум.	Подпись	Дата	Н927-02-000 СБ
Разраб.		Хаирова	Хаирова	28.02	Ящик
Пров.		Крева	Крева	28.02	
Н. контр.		Крева	Крева	28.02	
Утв.		Матвеев	Матвеев	2.03	

Лит. | Масса | Масштаб: 1,8 | 1:2
Лист | Листов 1
Учреждение ИГ-548 Ленинград
Копировал: Формат А3

50

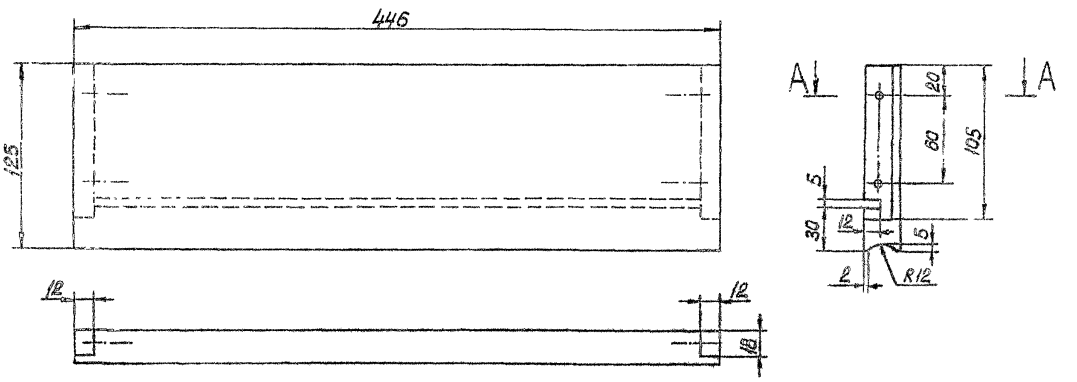

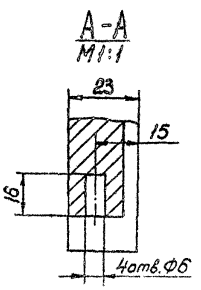

Предельные отклонения размеров $H14, h14, \pm\frac{IT14}{2}$.

Изм.	Лист	№ докум.	Подпись	Дата	Н927-02-003
Разраб.		Хаирова	Хаирова	28.02	Доска лицевая
Пров.		Крева	Крева	28.02	
Н. контр.		Крева	Крева	28.02	
Ут-в		Матвеев	Матвеев	3.03	

Лит. | Масса | Масштаб: 0,6 | 1:2
Лист | Листов 1
Пиломатериалы хвойных пород ГОСТ 8486-66
Учреждение ИГ-548 Ленинград
Копировал: Формат А3

Альбом

Типовой проект (серия 5.416-2 выпуск 1)

Формат	Зона	Поз.	Обозначение	Наименование	Кол.	Примеч.
				Документация		
А4			Н927-03-000СБ	Сборочный чертеж		
				Сборочные единицы		
А4		1	Н927-03-100	Плита	1	
				Детали		
А4		2	Н927-03-001	Ручка	1	
				Стандартные изделия		
		3		Винт М4×30.58 гост 17473-72	1	
		4		Шуруп 1-3×13.2 гост 1144-80	4	
		5		Петля четырехшарнирная 3.14 ТУ3-881-75	2	

Н927-03-000

Изм.	Лист	№ докум.	Подпись	Дата
Разраб.		Хаирова	Хаирова	28.02
Пров.		Кредо	Кредо	28.02
Н.контр.		Кредо	Кредо	28.02
Утв.		Матвеев	Матвеев	3.03

Створка

Лит. | Лист | Листов 1

Учреждение ИГ-548 Ленинград

Копировал: Формат А4

Н927-03-000СБ

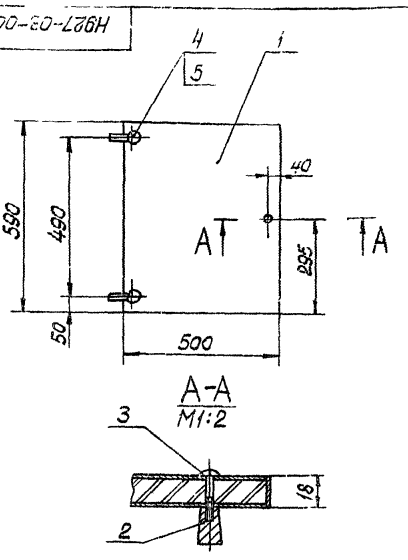

Размеры для справок.

Н927-03-000СБ

Изм.	Лист	№ докум.	Подпись	Дата
Разраб.		Хаирова	Хаирова	28.02
Пров.		Кредо	Кредо	28.02
Н.контр.		Кредо	Кредо	28.02
Утв.		Матвеев	Матвеев	3.03

Створка

Лит. | Масса 4,2 | Масштаб 1:10

Лист | Листов 1

Учреждение ИГ-548 Ленинград

Копировал: Формат А4

Формат	Зона	Поз.	Обозначение	Наименование	Кол.	Примеч.
				Документация		
А4			Н927-03-100СБ	Сборочный чертеж		
				Детали		
Б4		1	Н927-03-101	Плита Плита древесностружечная П-2Т, группы Б, сорт II, S=16мм, гост 10632-77 498×588 h14	1	3,3кг
Б4		2	Н927-03-102	Рубашка на пласть Шпон строганый S=1мм, гост 2977-82 498×588 h14	2	0,19кг
Б4		3	Н927-03-103	Рубашка на кромку Шпон строганый S=1мм гост 2977-82 18×500 h14	2	0,006кг
Б4		4	Н927-03-104	Рубашка на кромку Шпон строганый S=1мм гост 2977-82 18×588 h14	2	0,007кг

Н927-03-100

Изм.	Лист	№ докум.	Подпись	Дата
Разраб.		Хаирова	Хаирова	28.02
Пров.		Кредо	Кредо	28.02
Н.контр.		Кредо	Кредо	28.02
Утв.		Матвеев	Матвеев	3.03

Плита

Лит. | Лист | Листов 1

Учреждение ИГ-548 Ленинград

Копировал: Формат А4

Н927-03-100СБ

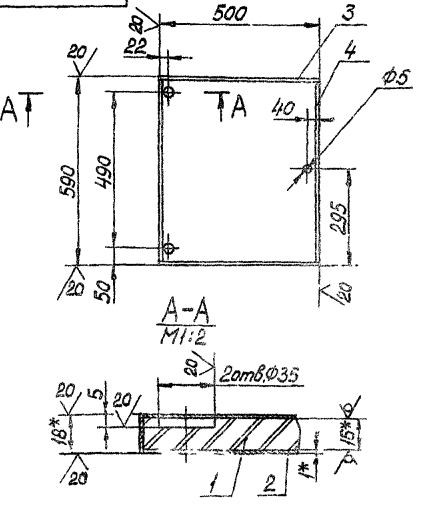

1 *Размеры для справок.

2. Предельные отклонения размеров Н14, h14, $\pm\frac{JT14}{2}$.

Н927-03-100СБ

Изм.	Лист	№ докум.	Подпись	Дата
Разраб.		Хаирова	Хаирова	28.02
Пров.		Кредо	Кредо	28.02
Н.контр.		Кредо	Кредо	28.02
Утв.		Матвеев	Матвеев	3.03

Плита

Лит. | Масса 3,8 | Масштаб 1:10

Лист | Листов 1

Учреждение ИГ-548 Ленинград

Копировал: Формат А4

gost.e-ecolog.ru