ИЗДЕЛИЯ И УЗЛЫ ИНЖЕНЕРНОГО ОБОРУДОВАНИЯ

Серия 5.416-1

УСТРОЙСТВО ПОДЪЕМА И СМОТКИ ПОЖАРНЫХ РУКАВОВ

ВЫПУСК 0;1

Устройства подъема и смотки пожарных рукавов. Стальные закладные изделия. Электрооборудование и автоматика. Рабочие чертежи. Смета

gost.e-ecolog.ru

Типовой проект (Серия 5.416-1.1 Альбом 1)

СОДЕРЖАНИЕ

Обозначение	Наименование	Стр
	Содержание альбома	2,3
5.416-1.1	Общие данные	4
5.416-1.1-ОПЗ	Пояснительная записка	4,5
Н164-00-000ВС	Устройство для подъема пожарных рукавов. Ведомость спецификаций	6
Н164-00-000ВП	Устройство для подъема пожарных рукавов. Ведомость покупных изделий	7,8,9
Н164-00-000	Устройство для подъема пожарных рукавов	9,10
Н164-00-001	Планка	10
Н164-00-002	Укрытие	10
Н164-00-000СБ	Устройство для подъема пожарных рукавов. Сборочный чертеж	11,12,13,14
Н164-00-003	Опора	15
Н164-00-004	Ограничитель	15
Н164-00-005	Кронштейн	15
Н164-01-000	Штанга	16
Н164-01-000СБ	Штанга. Сборочный чертеж	16
Н164-01-001	Ролик	17
Н164-01-002	Ось	17
Н164-01-003	Ось	17
Н164-01-004	Осеодержатель	17
Н164-01-100	Балка	18
Н164-01-101	Проушина	18
Н164-01-100СБ	Балка. Сборочный чертеж	18
Н164-01-102	Косынка	19
Н164-01-200	Блок	19
Н164-01-200СБ	Блок. Сборочный чертеж	19
Н164-01-201	Ролик	19
Н164-01-202	Втулка	20
Н164-01-300	Кронштейн	20
Н164-01-300СБ	Кронштейн. Сборочный чертеж	20
Н164-01-301	Основание	21
Н164-01-302	Щека	21
Н164-01-303	Ребро	21
Н164-02-000	Блок верхний	21,22
Н164-02-001	Ролик	22
Н164-02-000СБ	Блок верхний. Сборочный чертеж	22
Н164-02-100	Кронштейн	23
Н164-02-101	Основание	23
Н164-02-102	Основание	23
Н164-02-100СБ	Кронштейн. Сборочный чертеж	24
Н164-02-103	Косынка	25
Н164-02-104	Стойка	25
Н164-03-000	Блок нижний	25
Н164-03-000СБ	Блок нижний. Сборочный чертеж	26
Н164-03-001	Опора откидная	26
Н164-03-002	Ось	26
Н164-03-100	Кронштейн	27
Н164-03-101	Щека	27
Н164-03-100СБ	Кронштейн. Сборочный чертеж	27
Н164-03-102	Косынка	28
Н164-03-103	Основание	28
Н164-04-000	Привод	28

Обозначение	Наименование	Стр
Н164-04-000СБ	Привод. Сборочный чертеж	29
Н164-04-001	Планка	30
Н164-04-002	Шайба	30
Н164-04-003	Шайба стопорная	30
Н164-04-100	Рама	30
Н164-04-100СБ	Рама. Сборочный чертеж	31
Н164-04-201	Палец	31
Н164-04-200	Муфта	31
Н164-04-200СБ	Муфта. Сборочный чертеж	32
Н164-04-202	Полумуфта	32
Н164-04-203	Полумуфта	33
Н164-04-204	Втулка упругая	33
Н164-04-205	Втулка	33
Н164-04-300	Барабан	34
Н164-04-301	Кольцо	34
Н164-04-300СБ	Барабан. Сборочный чертеж	34
Н164-04-302	Стенка	35
Н164-04-303	Втулка	35
Н164-04-304	Ребро	35
Н164-05-000	Фиксатор	36
Н164-05-001	Ось	36
Н164-05-002	Труба	36
Н164-05-000СБ	Фиксатор. Сборочный чертеж	37
Н164-05-003	Труба	38
Н164-05-004	Шайба	38
Н164-05-005	Кольцо	38
Н164-05-006	Крюк	38
Н164-05-100	Плита	39
Н164-05-101	Основание	39
Н164-05-100СБ	Плита. Сборочный чертеж	39
Н164-05-102	Лист	40
Н164-05-103	Ушко	40
Н164-05-201	Щека	40
Н164-05-200	Кронштейн	40
Н164-05-200СБ	Кронштейн. Сборочный чертеж	41
Н164-05-202	Лист	41
Н164-05-300	Рычаг	41
Н164-05-300СБ	Рычаг. Сборочный чертеж	42
Н164-05-301	Втулка	42
Н164-05-302	Лист	42
Н164-05-400	Рукоятка	42
Н164-05-400СБ	Рукоятка. Сборочный чертеж	43
Н164-05-401	Поруток	43
Н164-05-402	Ручка	43
Н164-06-000	Канат тяговый	43
Н164-06-000СБ	Канат тяговый. Сборочный чертеж	44
Н164-08-001	Планка	44
Н164-06-002	Дужка	44
Н164-07-000	Подвеска	45
Н164-07-001	Подвес	45
Н164-07-000СБ	Подвеска. Сборочный чертеж	45
Н164-07-002	Полкерадло	46
Н164-08-000	Канат рабочий	46
Н164-08-001	Шайба	46
Н164-08-100	Упор управляющий	46
Н164-08-000СБ	Канат рабочий. Сборочный чертеж	47
Н164-08-100СБ	Упор управляющий. Сборочный чертеж	48
Н164-08-101	Накладка	48
Н164-08-200	Запор	48
Н164-08-201	Бобышка	48

				привязан:	
Инв. №					

Копировал: [illegible] Формат А3

Типовой проект (серия 5.416-1 Выпуск 1)

Альбом

Обозначение	Наименование	Стр
Н164-08-200СБ	Запор	49
Н164-08-300	Ловитель	49
Н164-08-301	Накладка верхняя	49
Н164-08-300СБ	Ловитель. Сборочный чертеж	50
Н164-08-302	Накладка нижняя	50
Н165-00-000ВС	Устройство для смотки пожарных рукавов. Ведомость спецификаций	51
Н165-00-000ВП	Устройство для смотки пожарных рукавов. Ведомость покупных изделий	51
Н165-00-000	Устройство для смотки пожарных ру-авов	52
Н165-00-001	Стержень	52
Н165-00-002	Планка откидная	52
Н165-00-000СБ	Устройство для смотки пожарных рукавов Сборочный чертеж	53,54
Н165-01-000	Рама	55
Н165-01-001	Лист	55
Н165-01-002	Бобышка	55
Н165-01-003	Ось	55
Н165-01-000СБ	Рама Сборочный чертеж	56
Н165-01-004	Втулка	57
Н165-01-005	Заглушка	57
Н165-01-006	Уголок	57
Н165-01-007	Стойка	57
Н165-01-008	Стойка	58
Н165-01-010	Связь	58
Н165-01-011	Стяжка	58
Н165-01-014	Стяжка	59
Н165-01-015	Ножка	59
Н165-00-003	Стопор	59
Н165-02-000	Штурвал	59
Н165-02-000СБ	Штурвал. Сборочный чертеж	60
Н165-02-001	Лист	61
Н165-02-002	Косынка	61
Н165-02-003	Втулка	61
Н165-02-004	Штырь	61
Н165-03-000	Крестовина	62
Н165-02-005	Дуга	62
Н165-03-000СБ	Крестовина Сборочный чертеж	62
Н165-03-001	Втулка	63
Н165-03-002	Лист	63
Н165-03-003	Дуга	63
Н165-03-005	Ручка	63
Н165-00-004	Кольцо	64
Н165-00-005	Втулка	64
Н165-00-006	Крышка	64
Н165-00-007	Винт	64
Н165-00-008	Вал	65
Н165-00-009	Колеса	65
Н165-00-010	Прокладка	65
	Строительная часть	
5.416-1.1-КМ	Общие данные	66
5.416-1.1-КМ	Техническая спецификация металла	67
5.416-1.1-КМ	Схемы расположения площадок Пл1 и Пл2	68
5.416-1.1-АС	Общие данные	69
5.416-1.1-АС	Схема расположения элементов закладных изделий. Разрезы 1-1, 2-2	70
5.416-1.1-АС	Схема расположения элементов закладных изделий. Разрезы 3-3, 4-4, 5-5	71
5.416-1.1-АС	Схема расположения элементов закладных изделий. Разрез 6-6, узлы 1-5	72
5.416-1.1-АСИ-01	Технические требования	73
5.416-1.1-АСИ-02СБ	Изделие закладное МН1	73
5.416-1.1-АСИ-03СБ	Изделие закладное МН2	73
5.416-1.1-АСИ-04СБ	Изделие закладное МН3	74
5.416-1.1-АСИ-05СБ	Изделие закладное МН4	74
5.416-1.1-АСИ-06СБ	Изделие закладное МН5	74
5.416-1.1-АСИ-07СБ	Изделие закладное МН6	74
5.416-1.1-АСИ-08СБ	Изделие закладное МН7	75
5.416-1.1-АСИ-09СБ	Изделие закладное МН8	75
5.416-1.1-АСИ-10СБ	Изделие закладное МН9	75
5.416-1.1-АСИ-11СБ	Изделие закладное МН10	75
5.416-1.1-АСИ-12СБ	Изделие закладное МН11	76
5.416-1.1-АСИ-13	Изделие закладное МН12	76
5.416-1.1-АСИ-14СБ	Изделие закладное МН13	76
5.416-1.1-АСИ-001	Пластины	76
5.416-1.1-АСИ-002	Уголок ш.Веллер	77
5.416-1.1-АСИ-003	Шпилька	77
	Электрооборудование и автоматика	
5.416-1.1-ЭМ	Общие данные	78
5.416-1.1-ЭМ	Принципиальная электрическая схема	79
5.416-1.1-ЭМ	Схема подключений	80
5.416-1.1-ЭМ	Кабельный журнал	81
5.416-1.1-ЭМ	План расположения электрооборудования	82
5.416-1.1-ЭМСО	Спецификация оборудования	83,84
5.416-1.1-ЭМ ВМ	Ведомость потребности в материалах	85
5.416-1.1-АС.ВМ	Ведомость потребности в материалах	85
5.416-1.1-КМ, ВМ	Ведомость потребности в материалах	85

Привязан

Инв. №

Копировал

Формат А2

Типовой проект (Серия 5.416-1 Выпуск 1) Альбом

Типовой проект „Устройства подъема и сушки пожарных рукавов для пожарных депо" выполнен на основании задания от 9.01.1987 года, утвержденного Заместителем министра Внутренних дел СССР и плана типового проектирования Учреждения ИГ-548 на 1987 год, взамен типового проекта НТ164-00.

Настоящий типовой проект разработан применительно к типовым проектам пожарных депо на 2, 4, 6, 8 автомашин.

Инв. № подл. | Подпись и дата | Взам. инв. №

Изм.	Лист	№ докум.	Подп.	Дата
Гл. архитектор проекта		Лукашевич		
Нач. отд.		Кредо		
Гл. инженер проекта		Кредо		
Инженер		Кредо		
Утв.		Котвеев		

5.416-1.1

Общие данные

Лит.	Лист	Листов

Учреждение ИГ-548 Ленинград

Копировал: [illegible] Формат А4

1 ТЕХНИЧЕСКАЯ ХАРАКТЕРИСТИКА

-наибольшее количество одновременно размещаемых рукавов для сушки - 30 шт.

-диаметры обрабатываемых рукавов в мм - 51, 66, 77, 89, 110, 150.

-наибольшая длина рукавов - 20±2 м.

2. Устройство для подъема пожарных рукавов (см. чертеж Н164-00-000СБ)

2.1. Устройство предназначено для вертикального перемещения рукавов в зоне сушки.

При этом рукава находятся в подвешенном состоянии на специальных подвесках (поз. 8, 9), закрепляемых на штанге (поз. 1)

Одновременно на штанге может быть подвешено до 6 рукавов.

2.2 В комплект устройства входит пять штанг с индивидуальными системами тросов (поз. 10) и блоков (поз. 2, 3).

Инв. № подл. | Подпись и дата | Взам. инв. №

Изм.	Лист	№ докум.	Подп.	Дата
Гл. архитектор проекта		Лукашевич		
Нач. отд.		Кредо		
Гл. инженер проекта		Кредо		
Инженер		Кредо		
Утв.		Котвеев		

5.416-1.1-00ПЗ

Пояснительная записка

Лит.	Лист	Листов
	1	3

Учреждение ИГ-548 Ленинград

Копировал: [illegible] Формат А4

2.3. Нормальное положение штанги - вверху. При этом планки фиксатора (поз. 6) находятся в горизонтальном положении и удерживают упор рабочего каната (поз. 10) в нижнем положении (узел V).

2.4. Каждая штанга поочередно может быть опущена для загрузки или разгрузки в нижнем положении. Для этого тяговый канат (поз. 7) [illegible] соответствующий нижний блок (поз. 4) и при помощи крюка присоединяется к рабочему канату за петлю под упором.

2.5. Для запасовки тягового каната в блок (поз. 4) следует: отвернуть гайку-барашек, отвести вниз рукоятку, заложить тяговый канат в блок, вернуть рукоятку в исходное положение и завернуть гайку-барашек.

2.6. Чтобы опустить штангу, необходимо: вывести упор рабочего каната из зацепления с планками фиксаторов (поз. 6), для чего привод включить на подъем - нажать кнопку „Вверх"; при этом опустится упор рабочего каната и вместе с ним упадут в вертикальное положение планки фиксатора; привод остановить (нажать кнопку „стоп"), а затем сразу же включить на опускание штанги - „Вниз."

2.7. Как только штанга опустится до уровня системы фиксаторов (поз. 6), привод

Инв. № подл. | Подпись и дата | Взам. инв. №

Изм.	Лист	№ докум.	Подп.	Дата

5.416-1.1-00ПЗ

Лист 2

Копировал: [illegible] Формат А4

остановить и приступить к навеске (или снятию) рукавов.

2.8. Для поднятия штанги в верхнее (нормальное) положение необходимо: нажать кнопку „Вверх," проследить, чтобы упор рабочего каната опустился до уровня низа планок фиксатора (поз. 6) и остановить электродвигатель („стоп"); поворотом рукоятки фиксаторов поднять планки фиксаторов в горизонтальное положение и включить электродвигатель-кнопка „Вниз", как только упор рабочего каната зафиксируется планками фиксатора (при этом тяговый канат ослабнет) электродвигатель остановить („стоп").

2.9. По окончании подъема одной из штанг приступить к операции со следующей. Для этого крюк тягового каната перецепляется к рабочему канату следующей штанги. Поднятая штанга дополнительно закрепляется страховочной цепью за петлю рабочего троса.

При этом надо учесть - какие блоки (поз. 4) будут участвовать в очередной операции и как произведена запасовка тягового каната.

2.10. Для стабилизации штанги в пространстве установлены направляющие уголки (поз. 5), по которым перемещаются ролики, расположенные на концах штанги.

2.11 Для ограничения перепадъема или опуска-

Инв. № подл. | Подпись и дата | Взам. инв. №

Изм.	Лист	№ докум.	Подп.	Дата

5.416-1.1-00ПЗ

Лист 3

Копировал: [illegible] Формат А4

ния штанги установлены путевые выключатели, которые срабатывают:

– при переподъеме штанги выше нормального положения (+12,40м)

– при опускании ниже допустимого уровня (+1,35м) и аварийный при подъеме выше (+12,50м).

2.12. Во время подъема или опускания штанги запрещается находиться в зоне сушки.

2.13. Привод (поз.5) состоит из электродвигателя 4А80В4У3 (1,5 квт, 1500 об/мин), редуктора Ч-100-50-51-1-У3 (i=50), электромагнитного тормоза ТКТ-200.

2.14. Для исключения прямого попадания влаги на привод последний защищен съемным укрытием (поз.14).

2.15. В аварийных случаях (отказ электродвигателя и т.п.) возможно поднимать и опускать штанги вручную при помощи лебедки червячной настенной ЛРЧ-0,5 (поз.54). Её техническая характеристика:

– тяговое усилие до 500 кгс;
– диаметр барабана 280 мм;
– усилие на рукоятке до 15 кгс;
– диаметр каната до 8 мм;
– канатоемкость барабана 11,5 м;
– масса 60 кг;
– завод-изготовитель: машиностроительный завод в г. Душанбе.

2.16. Вместо указанной выше лебедки может быть установлена любая другая

ручная настенная лебедка имеющая аналогичную характеристику.

2.17 Технические условия на изготовление

2.17.1 Все детали и узлы должны быть изготовлены и смонтированы в строгом соответствии с рабочими чертежами данного проекта.

2.17.2. Отступления от рабочих чертежей при изготовлении устройства допускаются с согласия проектной организации, разработавшей настоящий проект.

2.17.3. Подвески (поз.8,9) могут быть изготовлены из других материалов, не подверженных коррозии – пластмассы, дюралюминий, латунные прутки (с нанесением слоя никеля) по размерам, указанным на чертеже Н164-01-700.

2.17.4. Поверхности узлов и деталей устройства (кроме канатов и трущихся поверхностей покрасить. Покрытие: эмаль ХВ-125, серебристая П.АТ ГОСТ 10144-74.

2.17.5. При сборке трущиеся поверхности обильно смазать солидолом синтетическим ГОСТ 4366-76.

2.17.6. Канаты смазать: смазкой противокоррозионной Ж3 (ТУ МПС N 07-58), имеющей состав: масло цилиндровое 11 75% и церезин 25% с добавкой едкого натра 0,3%.

2.17.7. Обслуживание редуктора Ч-100 и лебедки ЛРЧ-0,5 производить в соответствии с паспортами-инструкциями заводов-изготовителей.

2.17.8. Покупные изделия, применяемые при изготовлении устройства должны соот-

ветствовать в чертежах и спецификациях размерам и качественным характеристикам по соответствующим стандартам или техническим условиям поставщиков этих изделий.

2.17.9. В случае замены или внесения изменений в стандарты, на которые имеются ссылки в чертежах, настоящих технических условиях и спецификациях, изготовитель обязан руководствоваться требованиями соответствующих новых или измененных стандартов.

2.17.10. Сварка-ручная, электродуговая. Основные типы и элементы швов сварных соединений по ГОСТ 5264-80.

2.17.11. Все вращающиеся детали должны поворачиваться легко, без заеданий.

2.18. Отверстия в металлоконструкции площадки для крепления укрытия (поз.14) привода выполнить по месту.

3. Устройство для смотки рукавов (см. чертеж Н165-00-000СБ)

3.1. Устройство разработано как вариант с ручным управлением в соответствии с указанием заказчика. Чертежи устройства для смотки рукавов с механическим приводом разрабатывались по отдельному, самостоятельному заданию ГУПО МВД СССР.

3.2. Устройство предназначено для смотки рукавов после сушки.

3.3. Наличие съемной крестовины (поз.3) позволяет быстро и легко зарядить барабан рукавом, подлежащим смотке, а также и снять смотанный в бухту рукав.

3.4. Устройство смонтировано на раме. Имеющиеся снизу два ролика позволяют перемещать устройство в любое, удобное для работы место.

3.5. Устройство обеспечивает смотку пяти типов рукавов (см. п.1) за счет глубины установки крестовины (поз.3) на штырях штурвала (поз.2).

3.6. Для производства намотки рукава необходимо: сложенный вдвое рукав закрепить на втулках съемной крестовины – посадить ее на штыри и зафиксировать с помощью откидной планки и гайки (поз.7, 20).

3.7. Вращение штурвала производить по часовой стрелке (если смотреть со стороны штурвала).

3.8. Технические условия на изготовление см. п.п. 2.17.

Альбом

Типовой проект (Серия 5.416-1 Выпуск 1)

№ п/п	Обозначение	Наименование	Куда входит: Обозначение	Кол.	Общее кол.	Примечание
1						
2	Н164-00-000	Устройство для подъема пожарных				
3		рукавов.				
4						
5	Н164-01-000	Штанга		1	5	
6	Н164-01-100	Балка	Н164-01-000	1	5	
7	Н164-01-200	Блок	Н164-01-000	2	10	
8	Н164-01-300	Кронштейн	Н164-01-000	2	10	
9	Н164-02-000	Блок верхний		5	5	
10	-01	Блок верхний		10	10	
11	Н164-02-100	Кронштейн	Н164-02-000	1	5	
12	-01	Кронштейн	Н164-02-000	1	10	
13	Н164-03-000	Блок нижний		5	5	
14	Н164-03-100	Кронштейн	Н164-03-000	1	5	
15	Н164-04-000	Привод		1	1	
16	Н164-04-100	Барабан	Н164-04-000	1	1	
17	Н164-04-200	Рама	Н164-04-000	1	1	
18	Н164-04-300	Муфта	Н164-04-000	1	1	
19	Н164-05-000	Фиксатор		1	1	
20	Н164-05-100	Плита	Н164-05-000	1	5	
21	Н164-05-200	Кронштейн	Н164-05-000	1	5	
22	Н164-05-300	Рычаг	Н164-05-000	1	10	
23	Н164-05-400	Рукоятка	Н164-05-000	1	1	
24	Н164-06-000	Канат тяговый		1	2	
25	Н164-07-000	Подвеска		1	25	
26	-01	Подвеска		1	5	

Инв. № подл. | Подпись и дата | Взам. инв. № | Инв. № дубл. | Подпись и дата

Изм.	Лист	№ докум.	Подп.	Дата
Разраб.	Лукашевич			15.02
Пров.	Кредо		Кредо	15.02
Н.контр.	Кредо		Кредо	15.02
Утв.	Матвеев		Мат. Бесв.	2.03

Н164-00-000ВС

Устройство для подъема пожарных рукавов

Ведомость спецификаций

Лит. | Лист 1 | Листов 2

Учреждение № 948 Ленинград

Размер 1:7

Формат А3

№ п/п	Обозначение	Наименование	Куда входит: Обозначение	Кол.	Общее кол.	Примечание
1	Н164-08-000	Канат рабочий		1	5	
2	Н164-08-100	Упор управляющий	Н164-08-000	1	15	
3	Н164-08-200	Запор	Н164-08-000	1	5	
4	Н164-08-300	Ловитель	Н164-08-000	1	10	
5						
6						
7						
8						
9						
10						
11						
12						
13						
14						
15						
16						
17						
18						
19						
20						
21						
22						
23						
24						
25						
26						
27						
28						
29						

Инв. № подл. | Подпись и дата | Взам. инв. № | Инв. № дубл. | Подпись и дата

Изм.	Лист	№ докум.	Подпись	Дата

Н164-00-000ВС

Лист 2

Формат А3

Альбом

Типовой проект (Серия 5.416-1 Выпуск 1)

№ строки	Наименование	КОД ОКП	Обозначение документа на поставку	Поставщик	Куда входит (обозначение)	Количество: на изделие	в комплекты	на регулир.	Всего	Примечание
1	Редуктор									
2	Ч-100-50-51-1-У3		ТУ2-056-178-79		Н164-04-000	1			1	
3										
4	Двигатель									
5	4А80В4У3		ГОСТ 19523-81		Н164-04-000	1			1	
6										
7	Тормоз ТКТ-200				Н164-04-000	1			1	
8										
9	Лебедка червячная		Учреждение ЯС-3/3							
10	настенная ручная		г. Душанбе							
11	ЛРЧ-0,5					1			1	
12										
13	Канат									
14	5,7-Г-I-СС-Н-180		ГОСТ 3077-80		Н164-08-000	30м			150м	
15	Канат									
16	6,4-Г-I-СС-Н-180		ГОСТ 3077-80		Н164-06-000	17,5м			35м	
17										
18	Контргайка 15		ГОСТ 8968-75		Н164-05-000	2			2	
19										
20	Коуш 25		ГОСТ 2224-72		Н164-06-000	1			2	
21					Н164-08-000	2			10	
22									12	
23	Муфта 15		ГОСТ 8966-75		Н164-05-000	2			2	
24	Цепь сварная									
25	СН8-23		ГОСТ 2319-81		Н164-05-000	1,5м			1,5м	

Инв. № подл. | Подпись и дата | Взам. инв. № | Инв. № дубл. | Подпись и дата

Изм.	Лист	№ докум.	Подп.	Дата	Н164-00-000ВП			
Разраб.		Пукачев	Пукачев	15.02	Устройство для подъема пожарных рукавов	Лит.	Лист	Листов
Пров.		Кредо	Кредо	15.02	Ведомость покупных изделий		1	5
Н.контр.		Кредо	Кредо	15.02		Учреждение № 5416 Ленинград		
Утв.		Матвеев	Матвеев	2.03				

Копировал: Ж. Формат А3

№ строки	Наименование	КОД ОКП	Обозначение документа на поставку	Поставщик	Куда входит (обозначение)	Количество: на изделие	в комплекты	на регулир.	Всего	Примечание
1										
2	Крепежные изделия									
3										
4	Болт М6×10.58		ГОСТ 7798-70		Н164-05-000	5			5	
5	М8×20.58				Н164-04-000	1			1	
6	М8×40.58				Н164-04-000	4			4	
7	М8×50.58				Н164-08-300	4			40	
8	М6×40.58					60			60	
9	М8×30.58					8			8	
10	М10×20.58				Н164-01-200	2			20	
11					Н164-02-000	2			10	
12					Н164-02-000-01	2			20	
13					Н164-03-000	2			10	
14									60	
15	М10×35.58					170			170	
16	М12×40.58					110			110	
17										
18	2М12×40.58				Н164-01-000	80			80	
19						8			40	
20									120	
21	М16×40.58				Н164-04-000	8			8	
22	2М16×50.58					4			4	
23	М20×60.58				Н164-08-100	4			4	
24	М8×50.58					2			30	
25										
26	Винт М6×8.58		ГОСТ 1477-84		Н164-04-300	1			1	
27										
28										

Инв. № подл. | Подпись и дата | Взам. инв. № | Инв. № дубл. | Подпись и дата

Изм.	Лист	№ докум.	Подп.	Дата	Н164-00-000ВП	Лист
						2

Копировал: Ж. Формат А3

Типовой проект 5.4.151-1 Зп.ск.1

Альбом 5

№ строки	Наименование	Код ОКП	Обозначение документа на поставку	Поставщик	Куда входит (обозначение)	Количество на изделие	Количество в комплекты	Количество на регулир.	Количество всего	Примечание
1	Гайка М6.6		ГОСТ 5915-70			80			80	
2					Н164-05-000	8			12	
3					Н164-08-000	12			80	
4									152	
5	М8.6					8			8	
6					Н164-04-000	6			6	
7					Н164-08-300	8			80	
8					Н164-08-100	2			30	
9									116	
10	М10.6					170			170	
11					Н164-01-000	4			20	
12					Н164-04-300	6			6	
13									196	
14	М10.35		ГОСТ 3032-76		Н164-03-000	1			3	
15										
16	М12.6		ГОСТ 5915-70			130			130	
17										
18	М12.6		ГОСТ 5933-73			60			60	
19					Н164-01-000	8			40	
20									100	
21	М16.6		ГОСТ 5915-70			4			4	
22					Н164-04-000	8			8	
23									12	
24	М20.6					4			4	
25										
26	Шайба 5.01		ГОСТ 11371-78		Н164-03-000	1			5	
27	6.41					80			80	
28										
29										

Инв.№ подл. | Подпись и дата | Взам.инв.№ | Инв.№ дубл. | Подпись и дата

Изм. | Лист | № докум. | Подп. | Дата

Н164-00-000ВП

Лист 3

Копировал: | Формат А4

№ строки	Наименование	Код ОКП	Обозначение документа на поставку	Поставщик	Куда входит (обозначение)	Количество на изделие	Количество в комплекты	Количество на регулир.	Количество всего	Примечание
1	Шайба 8.01		ГОСТ 11871-78			8			8	
2					Н164-08-100	2			30	
3					Н164-08-300	4			40	
4									78	
5	10.01					170			170	
6					Н164-01-000	4			20	
7									190	
8	12.01					130			130	
9					Н164-01-000	8			40	
10									170	
11	16.01					4			4	
12					Н164-05-000	12			12	
13									16	
14	20.01					4			4	
15										
16	Шайба 8.65Г		ГОСТ 6402-70			20			20	
17					Н164-06-000	6			12	
18					Н164-08-000	12			60	
19									92	
20	8.65Г					8			8	
21					Н164-04-000	6			6	
22									14	
23	10.65Г					170			170	
24					Н164-01-000	4			20	
25					Н164-01-200	2			20	
26					Н164-02-000	2			10	
27					-01	2			20	
28					Н164-03-000	2			10	

Инв.№ подл. | Подпись и дата | Взам.инв.№ | Инв.№ дубл. | Подпись и дата

Изм. | Лист | № докум. | Подп. | Дата

Н164-00-000ВП

Лист 4

Копировал: | Формат А3

Типовой проект (Серия 5.407-1 Выпуск 1)

Альбом

№ поз.	Наименование	Код ОКП	Обозначение документа на поставку	Поставщик	Куда входит (обозначение)	Количество на изделие	Количество в комплекты	Количество на регулир.	Количество всего	Примечание
1	Шайба 10.65Г		ГОСТ 6402-70		Н164-04-300	6			6	
2									256	
3	12.65Г					130			130	
4	16.65Г				Н164-04-000	8			8	
5	8.01		ГОСТ 10906-78		Н164-04-000	4			4	
6	16.01					4			4	
7					Н164-04-000	8			8	
8									12	
9	Шпилька М8-6g×25.58		ГОСТ 22032-76		Н164-04-000	2			2	
10										
11	Шплинт 12×10-001		ГОСТ 397-79		Н164-03-000	1			5	
12	3,2×32-001					60			60	
13					Н164-01-000	8			40	
14									160	
15	3,2×22-001				Н164-05-000	12			12	
16										
17										
18	Кольца 34		ГОСТ 2833-77		Н164-04-300	1			1	
19										
20										
21										
22										
23										
24										
25										
26										
27										
28										

Инв.№ подл. | Подпись и дата | Взам.инв.№ | Инв.№ дубл. | Подпись и дата

Изм. Лист № докум. Подп. Дата

Н164-00-000 ВП

Копировал: Ф. Формат А3

Лист 5

Формат	Зона	Поз.	Обозначение	Наименование	Кол.	Примеч.
				Документация		
А2			Н164-00-000СБ	Сборочный чертеж		
А3			Н164-00-000ВС	Ведомость спецификаций		
А3			Н164-00-000ВП	Ведомость покупных изделий		
				Сборочные единицы		
А4		1	Н164-01-000	Штанга	5	
А4		2	Н164-02-000	Блок верхний	5	
		3	-01	Блок верхний	10	
А4		4	Н164-03-000	Блок нижний	5	
А4		5	Н164-04-000	Привод	1	
А4		6	Н164-05-000	Фиксатор	1	
А4		7	Н164-06-000	Канат тяговый	2	
А4		8	Н164-07-000	Подвеска	25	
		9	-01	Подвеска	5	
А4		10	Н164-08-000	Канат рабочий	5	
				Детали		
А4		13	Н164-00-001	Планка	30	
А3		14	Н164-00-002	Укрытие	1	
А3		15	Н164-00-003	Опора	25	
		16	-01	Опора	25	

Инв.№ подл. | Подпись и дата | Взам.инв.№ | Инв.№ дубл. | Подпись и дата

Изм. Лист № докум. Подп. Дата

Н164-00-000

Разраб. Лукашевич 12.02
Пров. Кредо 12.02
Т.контр. Кредо 12.02
Н.контр. Матвеев 12.02
Утв. Кредо 12.02

Устройство для подъема пожарных рукавов

Лит. | Масса | Масштаб
1 | | 1

Лист 3 Листов 3

Учреждение ИЯ-548 Ленинград

Копировал: Ф. Формат А4

Формат	Зона	Поз.	Обозначение	Наименование	Кол.	Примеч.
А4		17	Н164-00-004	Ограничитель	10	
А4		18	Н164-00-005	Кронштейн	5	
				Стандартные изделия		
				Болты ГОСТ 7798-70		
		20		М8×40.58	60	
		21		М8×30.58	8	
		22		М10×35.58	170	
		23		М12×40.58	110	
		24		2М12×40.58	80	
		25		2М16×50.58	4	
		26		М20×60.58	4	
				Гайки ГОСТ 5915-70		
		28		М8.6	80	
		29		М8.6	8	
		30		М10.6	170	
		31		М12.6	130	
		32		М16.6	4	
		33		М20.6	4	
		35		Гайка М12.6 ГОСТ 5933-73	80	
				Шайбы ГОСТ 11371-78		
		37		6.01	80	
		38		8.01	8	
		39		10.01	170	
		40		12.01	130	
		41		16.01	4	

Инв.№ подл. | Подпись и дата | Взам.инв.№ | Инв.№ дубл. | Подпись и дата

Изм. Лист № докум. Подп. Дата

Н164-00-000

Копировал: Ф. Формат А4

Лист 2

Альбом

Типовой проект (Серия 5.416-1 Выпуск 1)

Поз	Обозначение	Наименование	Кол	Примеч
42		Шайба 20 01	4	
		Шайбы ГОСТ 6402-70		
44		6 65Г	20	
45		8 65Г	8	
46		10 65Г	170	
47		12 65Г	130	
49		Шайба 16 01 ГОСТ 10906-78	4	
51		Шплинт 3,2×32-001 ГОСТ 397-79	60	
		Прочие изделия		
53		Лебедка червячная настенная ручная ЛРЧ-0,5	1	
		Материалы		
55		Уголок Б-40×40×5 ГОСТ 8509-72 Ст3 ГОСТ 535-79	127	м
56		Лист Б1,5 ГОСТ 19903-74 Ст3 ГОСТ 16523-70	0,5	м²

Изм	Лист	№ докум.	Подп.	Дата	Н164-00-000	Лист 3

Копировал: Формат А4

Инв. № подл. | Подпись и дата | Взам. инв. № | Инв. № дубл. | Подпись и дата

Н164-00-001

10

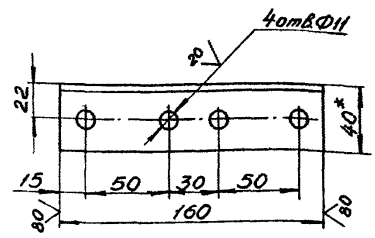

1* Размер для справок.

2 Предельные отклонения размеров Н14, h14, $\pm\frac{IT14}{2}$.

Изм	Лист	№ докум	Подп	Дата	Н164-00-001	Лит.	Масса	Масштаб
Разраб.		Лукашевич	Лукашевич	15.02	Планка		0,48	1:2
Пров		Кредо	Кредо	15.02		Лист	Листов 1	
Н.контр		Кредо	Кредо	15.02	Уголок Б-40×40×5 ГОСТ 8509-72 Ст3 ГОСТ 535-79	Учреждение ИГ-548 Ленинград		
Утв.		Матвеев	Матвеев	2.03				

Копировал: Формат А4

Инв. № подл. | Подпись и дата | Взам. инв. № | Инв. № дубл. | Подпись и дата

Н164-00-002

40

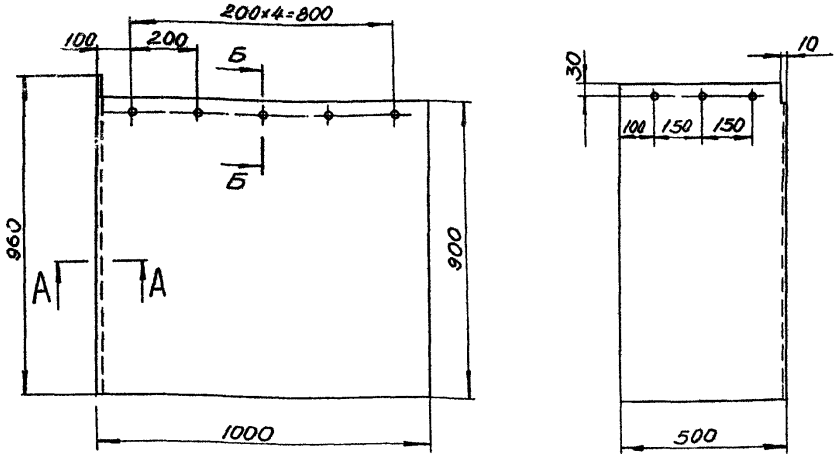

А-А
М1:1

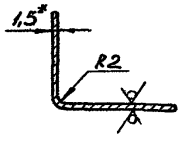

Б-Б
М1:1

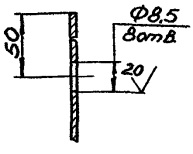

1.* Размер для справок.

2. Предельные отклонения размеров Н14, h14, $\pm\frac{IT14}{2}$.

Изм	Лист	№ докум	Подп	Дата	Н164-00-002	Лит.	Масса	Масштаб
Разраб		Лукашевич	Лукашевич	15.02	Укрытие		12	1:10
Пров		Кредо	Кредо	15.02		Лист	Листов 1	
Н.контр		Кредо	Кредо	15.02	Лист Б1,5 ГОСТ 19903-74 Ст3 ГОСТ 16523-70	Учреждение ИГ-548 Ленинград		
Утв.		Матвеев	Матвеев	2.03				

Копировал: Формат А3

Инв. № подл. | Подпись и дата | Взам. инв. № | Инв. № дубл. | Подпись и дата

План помещения для сушки рукавов
М1:50

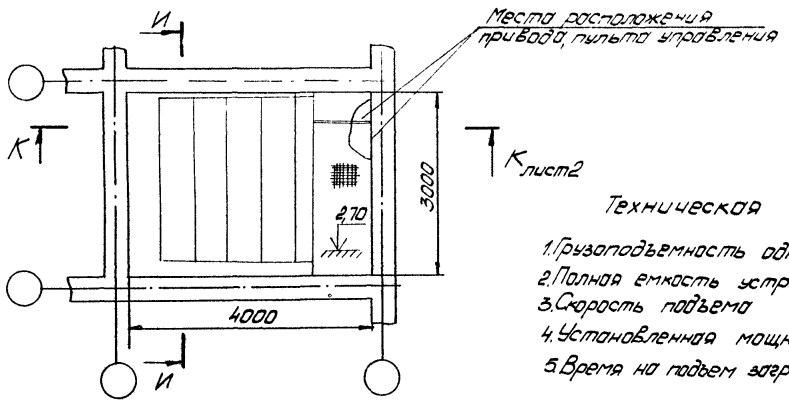

Техническая характеристика

1. Грузоподъемность одной штанги - 300кг
2. Полная емкость устройства - 30рукавов
3. Скорость подъема - 0,27 м/сек
4. Установленная мощность - 1,5 квт
5. Время на подъем загруженной штанги - 40сек

И-И повернуто

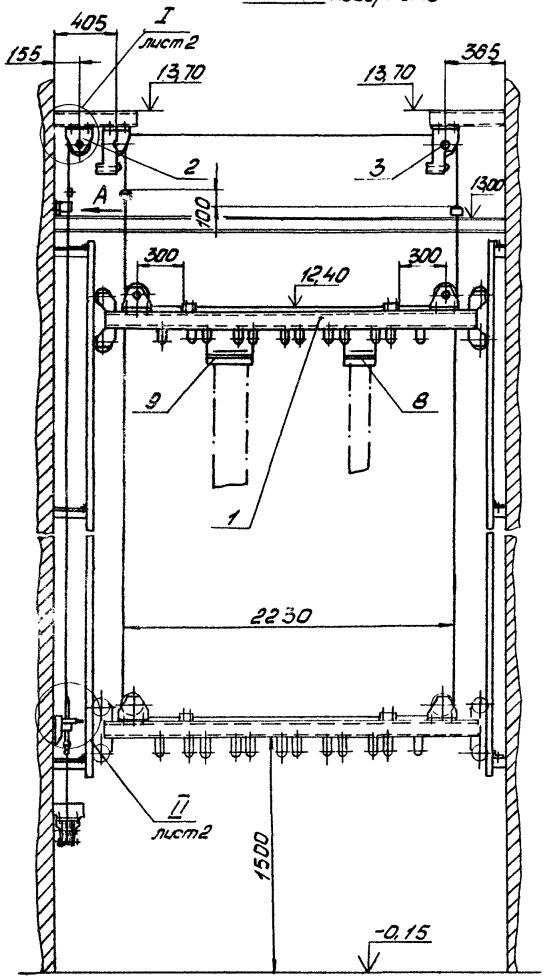

Вид А
М1:2

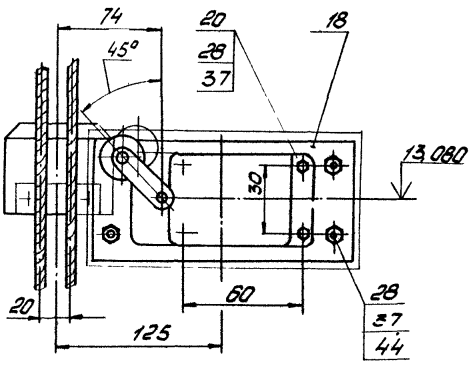

Технические условия

1. Монтаж и приемку, сварку производить - согласно СНиП III-18-75.
2. Произвести пробный пуск устройства вхолостую и с грузом. Отрегулировать тормоз привода (поз. 5) в соответствии с инструкцией в паспорте тормоза.
3. Для остановки штанги в верхнем положении на кронштейнах верхних блоков (поз. 3) установить два конечных выключателя. Один из них является аварийным. Остановка штанги в нижнем положении осуществляется конечным выключателем, установленным на стене башни на отметке 13,080. Выключатели срабатывают под действием управляющих упоров, установленных на рабочем канате (поз. 7).
4. Направляющие (поз. 55) должны быть установлены вертикально. Допускаемое отклонение от вертикали-не более 6мм. Расстояние между направляющими должно быть выдержано с точностью до 5мм. Боковое смещение направляющих в месте стыка до 0,5мм.
5. Сварные швы по ГОСТ 5264-80.
6. Ограждение каната (поз. 7) выполнить по месту из материалов поз. 55 и поз. 56.
7. Размеры для справок.

						Н164-00-000СБ		
Изм.	Лист	№докум.	Подп.	Дата	Устройство для подъема пожарных рукавов	Лит.	Масса	Масштаб
Разраб.		Лукашевич		15.02			1295	1:20
Пров.		Кредо		15.02		Лист 1	Листов 2	
Н.контр.		Кредо		15.02		Учреждение ИГ-548 Ленинград		
Утв.		Матвеев		2.03				

Инв. № подл. | Подпись и дата | Взам. инв. № | Инв. № дубл. | Подпись и дата

Копировал: Th

Формат А2

Альбом

Типовой проект Серия 5.416-1 Выпуск 1.1

К-К (направляющие поз. 55 условно не показаны) лист 1

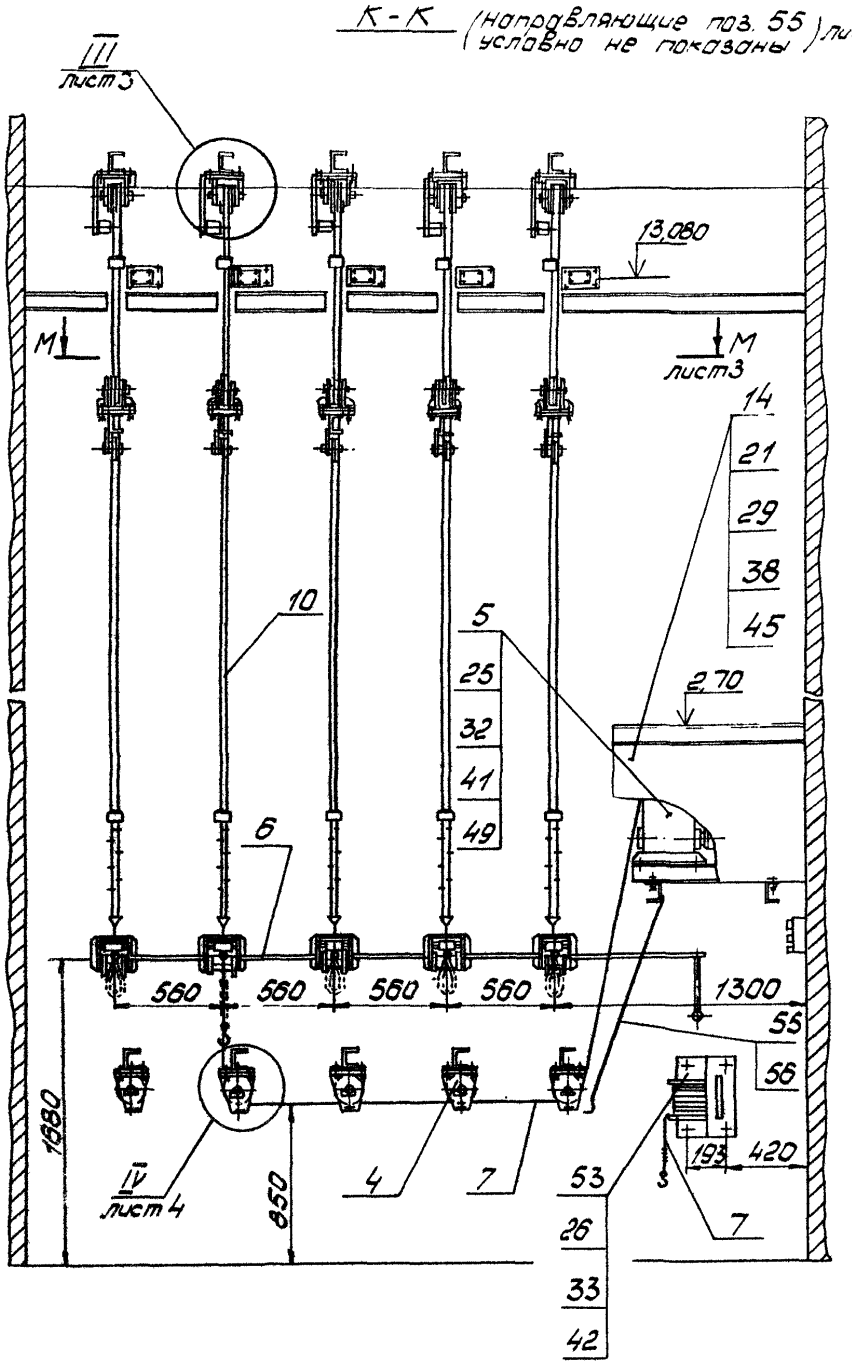

II
М1:2 лист 1

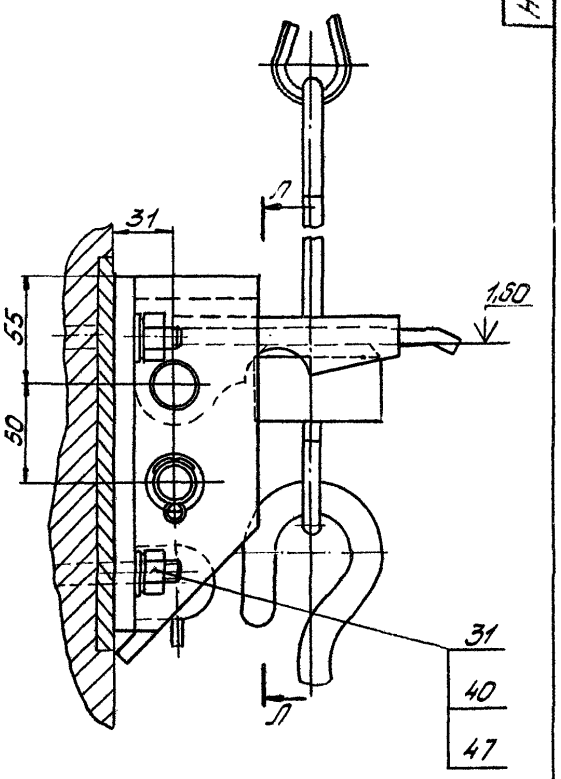

Л-Л
М1:5

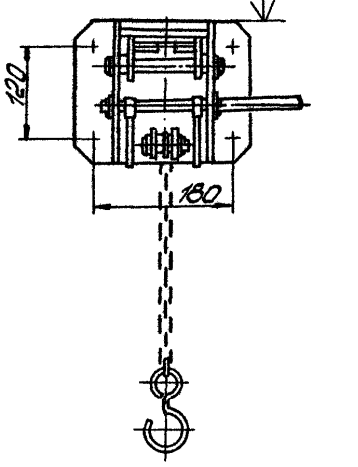

I
М1:2 лист 1

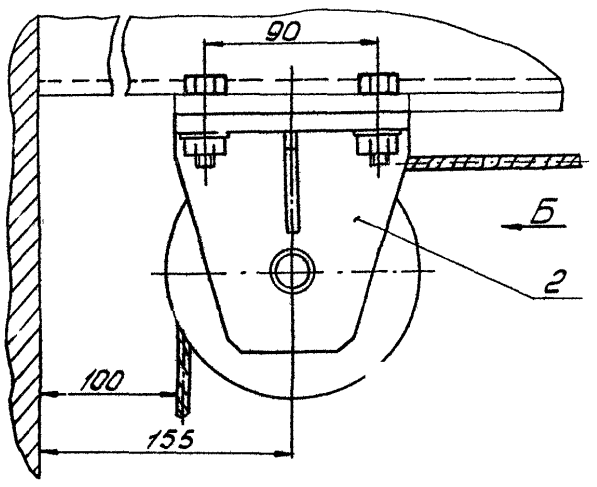

Вид Б

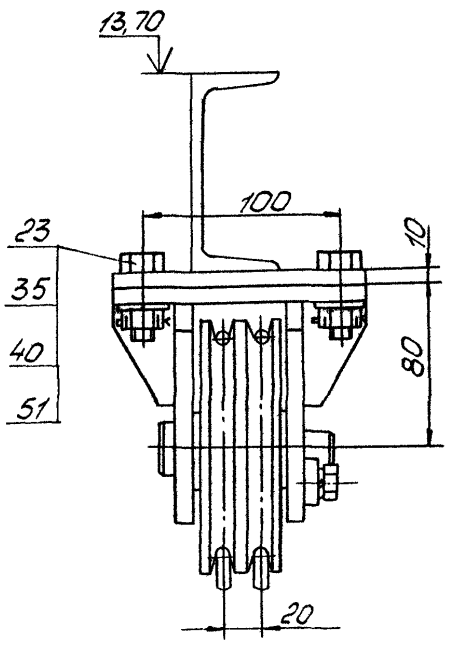

Инв.№ подл. | Подпись и дата | Взам.инв.№ | Инв.№ дубл. | Подпись и дата

Изм.	Лист	№ докум.	Подп.	Дата	Н164-00-000СБ	Лист 2

Копировал | Формат А3

Н164-00-000СБ

Альбом

Типовой проект (Серия 5.1416-1 Выпуск 1)

Инв.№подл. | Подпись и дата | Взам.инв.№

М-М лист 1

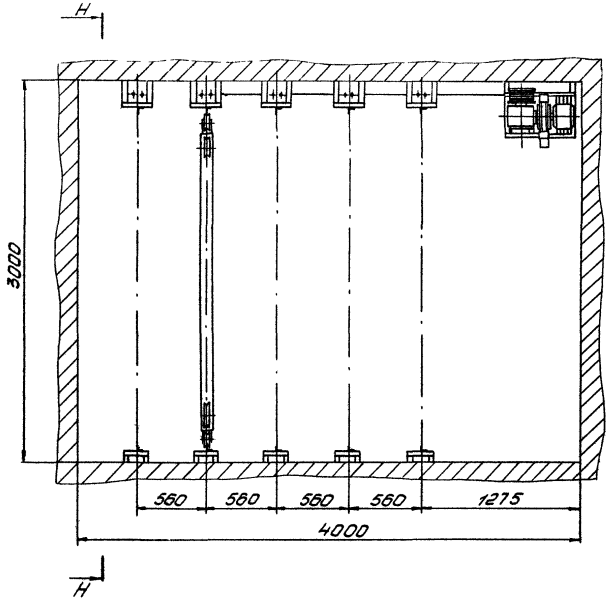

Н-Н повернуто

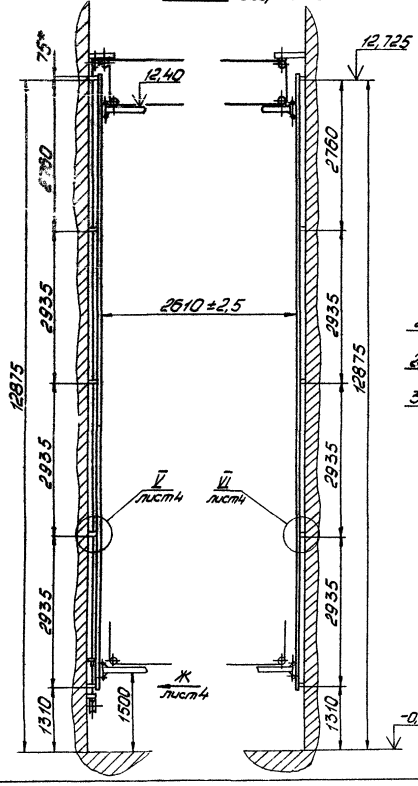

III лист2
М1:4

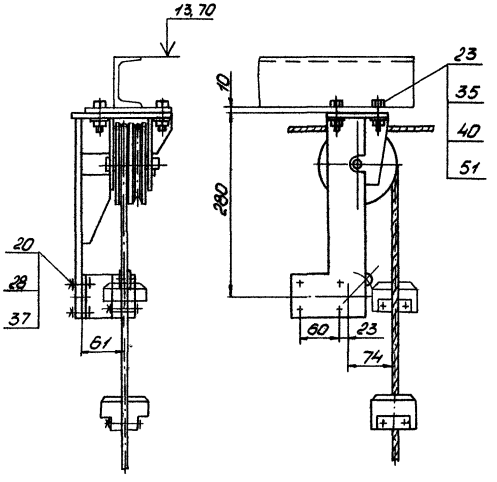

IV
М1:2
лист 2

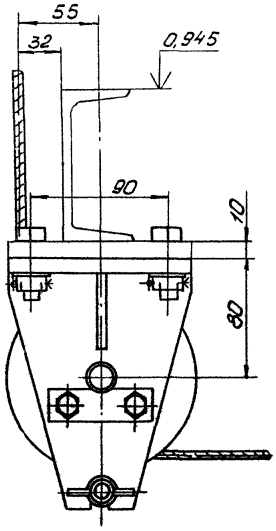

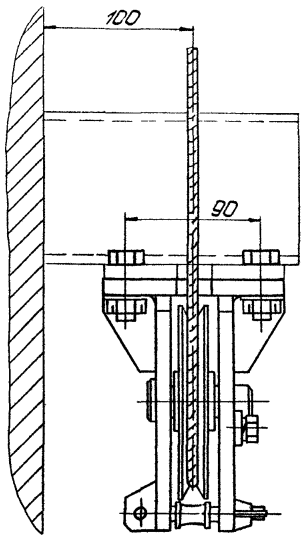

Вид Г
М1:4

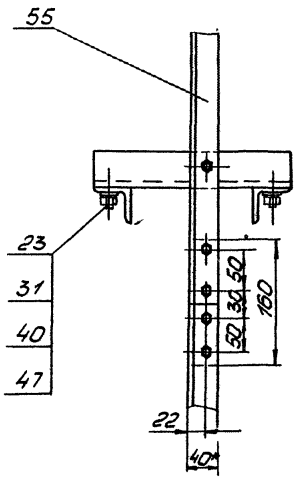

V
М1:4
лист 3

VI
М1:4
лист 3

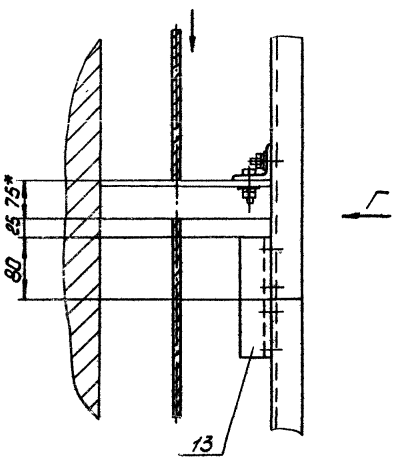

Вид Ж
М1:4
лист 3

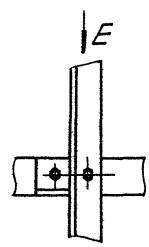

Вид В

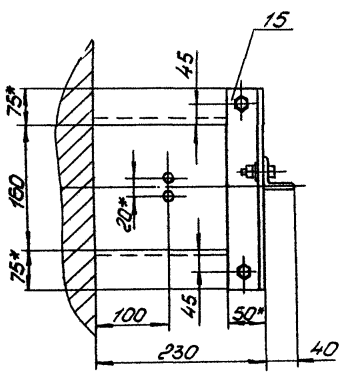

Вид Д

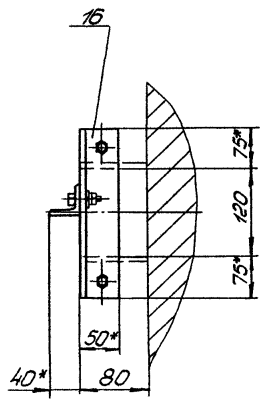

Вид Е
М1:4

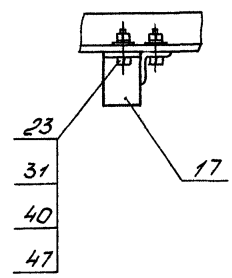

Н164-00-003

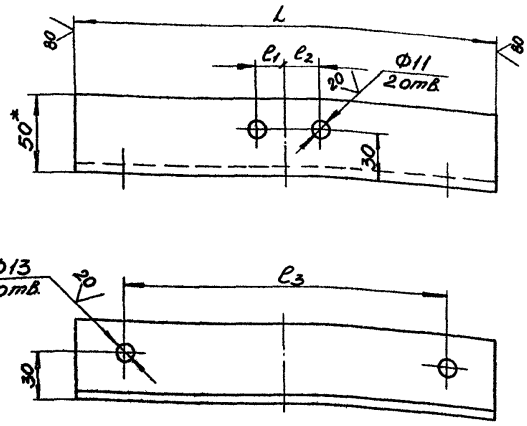

Обозначение	Размеры, мм				Масса, кг
	L	l_1	l_2	l_3	
Н164-00-003	310	–	19,5	280	1,2
-01	270	19,5	–	240	1,0

1.* Размер для справок.
2. Предельные отклонения размеров Н14, h14, $\pm\frac{IT14}{2}$.

Изм.	Лист	№ докум.	Подп.	Дата	Н164-00-003	Лит.	Масса	Масштаб
Разраб.		Лукашевич	Лукашевич	15.02	Опора		См. табл.	—
Пров.		Кредо	Кредо	15.02		Лист	Листов 1	
Н.контр.		Кредо	Кредо	15.02	Уголок Б 50×50×5 ГОСТ 8509-72 / Ст3 ГОСТ 535-79	Учреждение ИГ-548 Ленинград		
Утв.		Матвеев	Матвеев	2.03				

Копировал: Формат А3

Типовой проект (Серия 5.416-1 Выпуск 1) Альбом

Инв. № подл. | Подпись и дата | Взам. инв. № | Инв. № дубл. | Подпись и дата

Н164-00-004

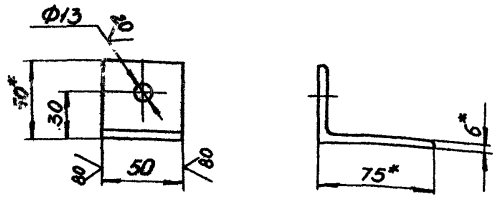

1.* Размеры для справок.
2. Предельные отклонения размеров Н14, h14, $\pm\frac{IT14}{2}$.

Изм.	Лист	№ докум.	Подп.	Дата	Н164-00-004	Лит.	Масса	Масштаб
Разраб.		Лукашевич	Лукашевич	15.02	Ограничитель		0,3	1:2
Пров.		Кредо	Кредо	15.02		Лист	Листов 1	
Н.контр.		Кредо	Кредо	15.02	Уголок Б-75×50×6 ГОСТ 8509-72 / Ст3 ГОСТ 535-79	Учреждение ИГ-548 Ленинград		
Утв.		Матвеев	Матвеев	2.03				

Копировал: Формат А4

Инв. № подл. | Подпись и дата | Взам. инв. № | Инв. № дубл. | Подпись и дата

Н164-00-005

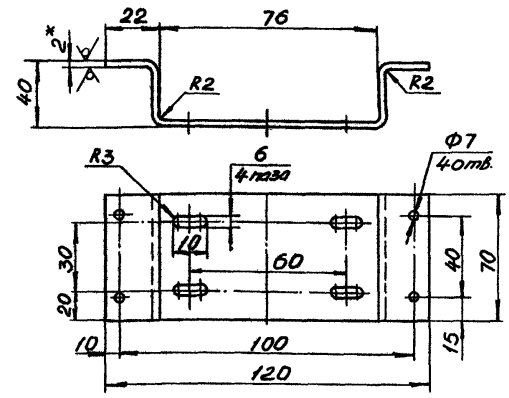

1.* Размер для справок.
2. Предельные отклонения размеров Н14, h14, $\pm\frac{IT14}{2}$
3. Развёрнутая длина – 186мм.

Изм.	Лист	№ докум.	Подп.	Дата	Н164-00-005	Лит.	Масса	Масштаб
Разраб.		Лукашевич	Лукашевич	15.02	Кронштейн		0,2	1:2
Пров.		Кредо	Кредо	15.02		Лист	Листов 1	
Н.контр.		Кредо	Кредо	15.02	Лист Б2 ГОСТ 19903-74 / Ст3 ГОСТ 16523-70	Учреждение ИГ-548 Ленинград		
Утв.		Матвеев	Матвеев	2.03				

Копировал: Формат А4

Инв. № подл. | Подпись и дата | Взам. инв. № | Инв. № дубл. | Подпись и дата

Альбом

Типовой проект Серия 5.4.16-1 Выпуск 1

Формат	Зона	Поз.	Обозначение	Наименование	Кол.	Примеч.
				Документация		
А3			Н164-01-000СБ	Сборочный чертеж		
				Сборочные единицы		
А4		1	Н164-01-100	Балка	1	
А4		2	Н164-01-200	Блок	2	
А4		3	Н164-01-300	Кронштейн	2	
				Детали		
А4		5	Н164-01-001	Ролик	4	
А4		6	Н164-01-002	Ось	4	
А4		7	Н164-01-003	Ось	2	
А4		8	Н164-01-004	Оседержатель	2	
				Стандартные изделия		
		10		Болт М10×20.58 ГОСТ 7798-70	4	
		11		Болт 2М12×40.58 ГОСТ 7798-70	8	
		12		Гайка М10.6 ГОСТ 5915-70	4	

Н164-01-000

Изм.	Лист	Подпись	Дата
Разраб.	Лукашевич	Лукашевич	15.02
Пров.	Кредо	Кредо	15.02
Н.контр.	Кредо	Кредо	15.02
Утв.	Матвеев	Матвеев	2.03

Штанга

Лит. | Лист 1 | Листов 2

Учреждение НF548 Ленинград

Копировал: Формат А4

Инв. № подл. | Подпись и дата | Взам. инв. № | Инв. № дубл. | Подпись и дата

Формат	Зона	Поз.	Обозначение	Наименование	Кол.	Примеч.
		13		Гайка М12.6 ГОСТ 5933-70	8	
		14		Шайба 10.65Г ГОСТ 6402-70	8	
		15		Шайба 10.01 ГОСТ 11371-78	4	
		16		Шайба 12.01 ГОСТ 11371-78	8	
		17		Шплинт 3,2×32-001 ГОСТ 397-79	8	

Н164-01-000

Лист 2

Копировал: Формат А4

Н164-01-000СБ

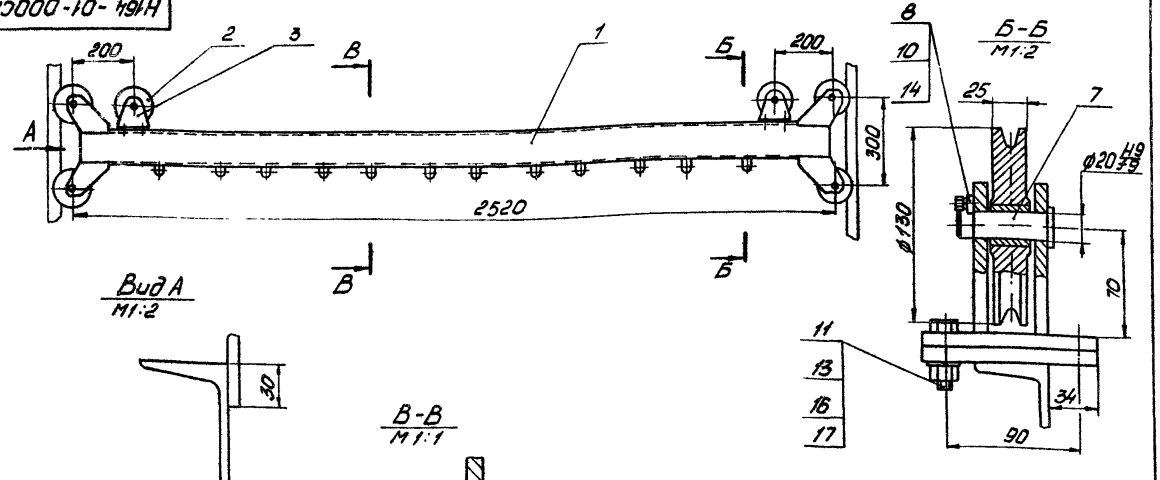

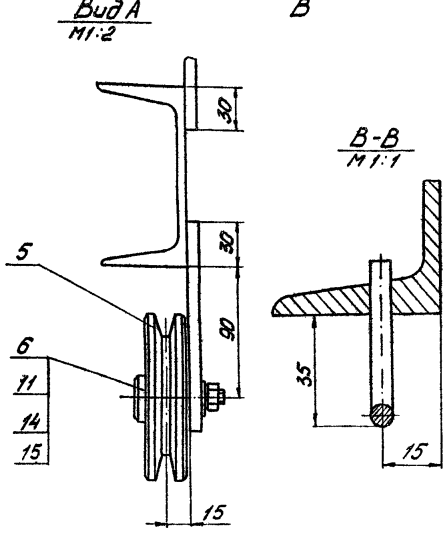

Размеры для справок.

Н164-01-000СБ

Изм.	Лист	Подпись	Дата
Разраб.	Лукашевич	Лукашевич	15.02
Пров.	Кредо	Кредо	15.02
Н.контр.	Кредо	Кредо	15.02
Утв.	Матвеев	Матвеев	2.03

Штанга

Лит. | Масса 51 | Масштаб 1:10

Лист | Листов 1

Учреждение НF548 Ленинград

Копировал: Формат А3

Типовой проект Серия 5.416-1 Альбом 1
Выпуск 1

Н164-01-001

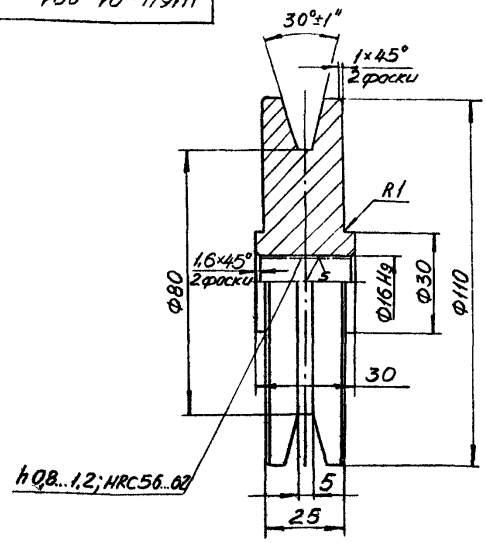

Неуказанные предельные отклонения размеров $h14, \pm\frac{IT14}{2}$.

Изм.	Лист	№ докум.	Подп.	Дата
Разраб.		Лукашевич		15.02
Пров.		Кредо	Кредо	15.02
Н. контр.		Кредо	Кредо	15.02
Утв.		Матвеев	Матвеев	2.03

Ролик

Лит.	Масса	Масштаб
	0,9	1:1
Лист	Листов 1	

Сталь 20 ГОСТ 1050-74

Учреждение ИГ-548 Ленинград

Копировал

Формат А4

Н164-01-002

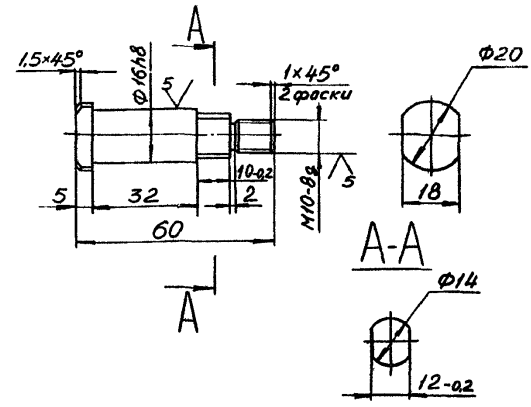

Неуказанные предельные отклонения размеров $h14, \pm\frac{IT14}{2}$.

Изм.	Лист	№ докум.	Подп.	Дата
Разраб.		Лукашевич		15.02
Пров.		Кредо	Кредо	15.02
Н. контр.		Кредо	Кредо	15.02
Утв.		Матвеев	Матвеев	2.03

Ось

Лит.	Масса	Масштаб
	0,05	1:1
Лист	Листов 1	

Сталь 20 ГОСТ 1050-74

Учреждение ИГ-548 Ленинград

Копировал

Формат А4

Н164-01-003

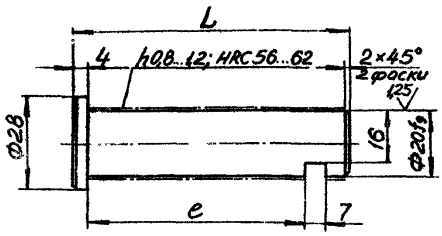

Обозначение	Размеры, мм		Масса, кг
	L	e	
Н164-01-003	70	51	0,34
-01	85	65	0,42

Неуказанные предельные отклонения размеров $H14, h14, \frac{IT14}{2}$.

Изм.	Лист	№ докум.	Подп.	Дата
Разраб.		Лукашевич		15.02
Пров.		Кредо	Кредо	15.02
Н. контр.		Кредо	Кредо	15.02
Утв.		Матвеев	Матвеев	2.03

Ось

Лит.	Масса	Масштаб
	См. табл.	—
Лист	Листов 1	

Сталь 20 ГОСТ 1050-74

Учреждение ИГ-548 Ленинград

Копировал

Формат А4

Н164-01-004

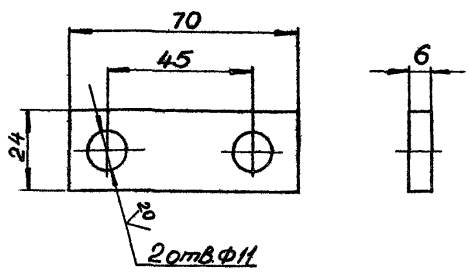

Предельные отклонения размеров. $H14, h14, \pm\frac{IT14}{2}$.

Изм.	Лист	№ докум.	Подп.	Дата
Разраб.		Лукашевич		15.02
Пров.		Кредо	Кредо	15.02
Н. контр.		Кредо	Кредо	15.02
Утв.		Матвеев	Матвеев	2.03

Оседержатель

Лит.	Масса	Масштаб
	0,08	1:1
Лист	Листов 1	

Ст3 ГОСТ 380-71

Учреждение ИГ-548 Ленинград

Копировал

Формат А4

Типовой проект (Серия 5.416-1 выпуск 1)

Формат	Зона	Поз	Обозначение	Наименование	Кол	Примеч
				Документация		
А3			Н164-01-100СБ	Сборочный чертеж		
				Детали		
А4		1	Н164-01-101	Проушина	12	
А4		2	Н164-01-102	Косынка	4	
Б4		3	Н164-01-103	Швеллер		
				Швеллер 12 ГОСТ 8240-72 / Ст3 ГОСТ 535-79		
				L=2500h14	1	26кг
Б4		4	Н164-01-104	Планка		
				Лист Б10 ГОСТ 19903-74 / Ст3 ГОСТ 14637-79		
				100×120h14	2	0,9кг

Н164-01-100

Изм	Лист	№ докум.	Подп.	Дата
Разраб.		Лукашевич		15.02
Пров.		Кредо		15.02
Н.контр.		Кредо		15.02
Утв.		Матвеев		2.03

Балка

Лит. | Лист | Листов 1

Учреждение ИГ-548 Ленинград

Копировал: Ф. Формат А4

Н164-01-101

18

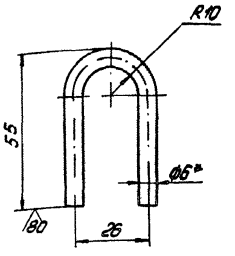

1. *Размеры для справок.
2. Предельные отклонения размеров h14, $\pm\frac{IT14}{2}$
3. Развернутая длина - 125 мм.

Н164-01-101

Изм	Лист	№ докум.	Подп.	Дата
Разраб.		Лукашевич		15.02
Пров.		Кредо		15.02
Н.контр.		Кредо		15.02
Утв.		Матвеев		2.03

Проушина

Лит. | Масса 0,03 | Масштаб 1:1

Лист | Листов 1

Круг В6 ГОСТ 2590-71 / Ст3 ГОСТ 535-79

Учреждение ИГ-548 Ленинград

Копировал: Ф. Формат А4

Н164-01-100СБ

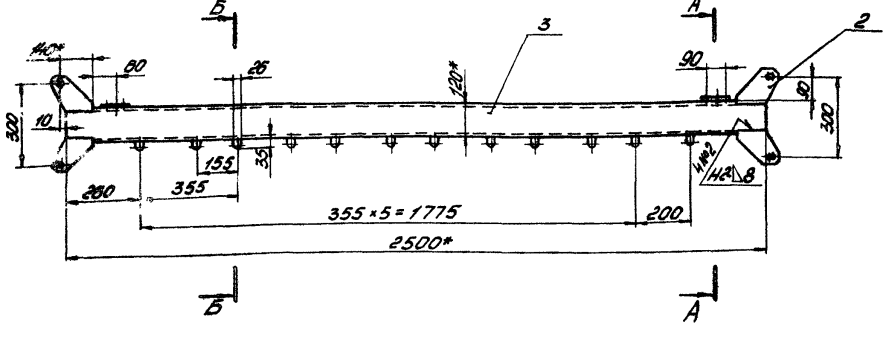

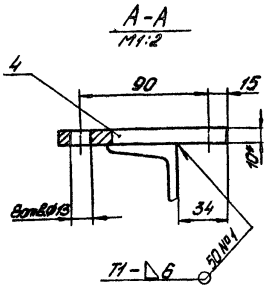

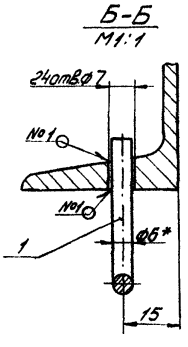

1. *Размеры для справок.
2. Предельные отклонения размеров Н14, h14, $\pm\frac{IT14}{2}$.
3. Шероховатость поверхностей: обрезных кромок - 80, отверстий - 20, остальных - ⊿.
4. Сварные швы по ГОСТ 5264-80.

Н164-01-100СБ

Изм	Лист	№ докум.	Подп.	Дата
Разраб.		Лукашевич		15.02
Пров.		Кредо		15.02
Н.контр.		Кредо		15.02
Утв.		Матвеев		2.03

Балка

Лит. | Масса 37 | Масштаб 1:10

Лист | Листов 1

Учреждение ИГ-548 Ленинград

Копировал: Ф. Формат А3

Типовой проект Серия 5.416-1 Выпуск 1

Н164-01-102

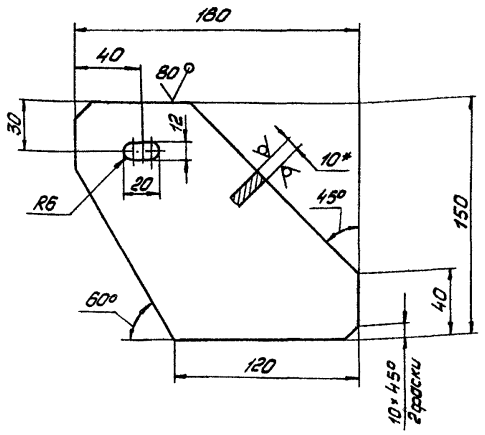

1. *Размер для справок.
2. Предельные отклонения размеров H14, h14, $\pm\frac{IT14}{2}$.

Изм.	Лист	№ докум.	Подп.	Дата
Разраб.	Пукшевич			15.02
Пров.	Кредо	Кредо		15.02
Н.контр.	Кредо	Кредо		15.02
Утв.	Матвеев	Матвеев		2.03

Н164-01-102

Косынка

Лит.	Масса	Масштаб
	1,4	1:2

Лист | Листов 1

Б10 ГОСТ 19903-74
Ст3 ГОСТ 14637-79

Учреждение ИГ-548
Ленинград

Копировал: Тр. Формат А4

Формат	Зона	Поз.	Обозначение	Наименование	Кол.
				Документация	
А4			Н164-01-200СБ	Сборочный чертеж	
				Детали	
А4		1	Н164-01-201	Ролик	1
А4		2	Н164-01-202	Втулка	1

Н164-01-200

Изм.	Лист	№ докум.	Подп.	Дата
Разраб.	Пукшевич			15.02
Пров.	Кредо	Кредо		15.02
Н.контр.	Кредо	Кредо		15.02
Утв.	Матвеев	Матвеев		2.03

Блок

Лит.	Масса	Масштаб

Лист | Листов 1

Учреждение ИГ-548
Ленинград

Копировал: Тр. Формат А4

Н164-01-200СБ

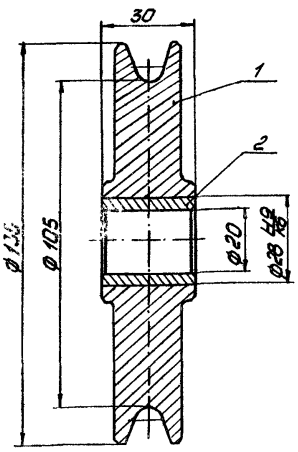

Размеры для справок.

Изм.	Лист	№ докум.	Подп.	Дата
Разраб.	Пукшевич			15.02
Пров.	Кредо	Кредо		15.02
Н.контр.	Кредо	Кредо		15.02
Утв.	Матвеев	Матвеев		2.03

Н164-01-200СБ

Блок

Лит.	Масса	Масштаб
	2,57	1:1

Лист | Листов 1

Учреждение ИГ-548
Ленинград

Копировал: Тр. Формат А4

Н164-01-201

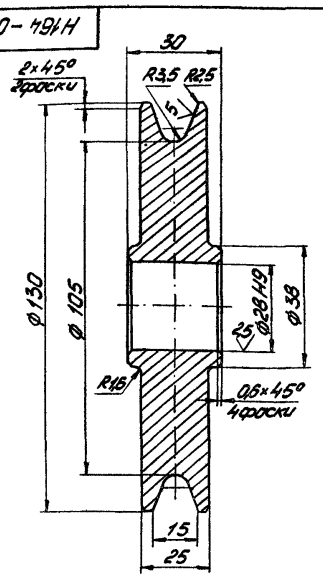

Неуказанные предельные отклонения размеров h14, $\pm\frac{IT14}{2}$.

Изм.	Лист	№ докум.	Подп.	Дата
Разраб.	Пукшевич			15.02
Пров.	Кредо	Кредо		15.02
Н.контр.	Кредо	Кредо		15.02
Утв.	Матвеев	Матвеев		2.03

Н164-01-201

Ролик

Лит.	Масса	Масштаб
	2,5	1:1

Лист | Листов 1

Сталь 20 ГОСТ 1050-74

Учреждение ИГ-548
Ленинград

Копировал: Тр. Формат А4

Н164-01-202

20 V(√)

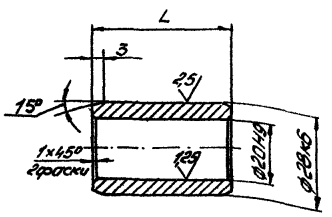

Обозначение	L, мм	Масса, кг
Н164-01-202	30	0,07
-01	42	0,09

Неуказанные предельные отклонения размеров $h14, \pm\frac{IT14}{2}$.

Изм.	Лист	№ докум.	Подп.	Дата
Разраб.		Лукашевич		15.02
Пров.		Кредо		15.02
Н. контр.		Кредо		15.02
Утв.		Кредо		15.02

Н164-01-202

Втулка

Лит. | Масса | Масштаб: см. табл. | —

Чугун АЧС-4 ГОСТ 1585-79

Лист | Листов 1

Учреждение НИГ-548 Ленинград

Копировал: [illegible] Формат А4

Формат	Зона	Поз.	Обозначение	Наименование	Примеч.
				Документация	
А3			Н164-01-300СБ	Сборочный чертеж	
				Детали	
А4		1	Н164-01-301	Основание	1
А4		2	Н164-01-302	Щека	2
А4		3	Н164-01-303	Ребро	2

Н164-01-300

Изм.	Лист	№ докум.	Подп.	Дата
Разраб.		Лукашевич		15.02
Пров.		Кредо		15.02
Н. контр.		Кредо		15.02
Утв.		Кредо		15.02

Кронштейн

Лит. | Масса | Масштаб: 1

Учреждение НИГ-548 Ленинград

Копировал: [illegible] Формат А4

Н164-01-300СБ

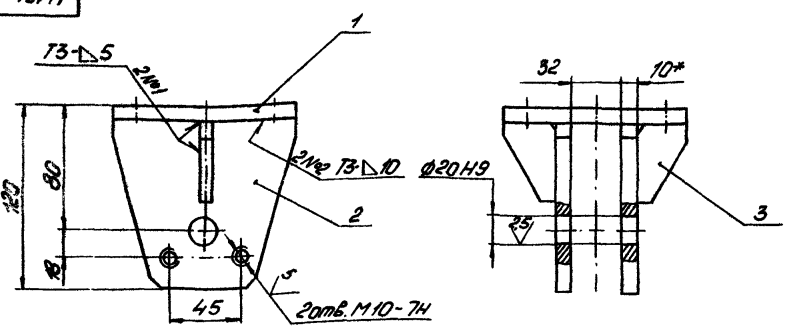

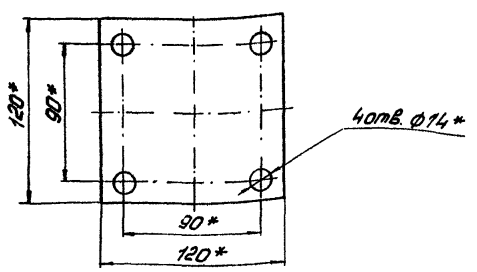

1. * Размеры для справок.
2. Неуказанные предельные отклонения размеров $H14, \pm\frac{IT14}{2}$.
3. Сварные швы по ГОСТ 5264-80.

Изм.	Лист	№ докум.	Подп.	Дата
Разраб.		Лукашевич		15.02
Пров.		Кредо		15.02
Н. контр.		Кредо		15.02
Утв.		Кредо		15.02

Н164-01-300СБ

Кронштейн

Лит. | Масса | Масштаб: 2 | 1:2

Лист | Листов 1

Учреждение НИГ-548 Ленинград

Копировал: [illegible] Формат А3

Альбом

Типовой проект (Серия 5.416-1 Выпуск 1)

Н164-01-301

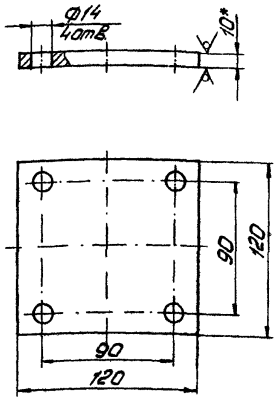

1.* Размер для справок.
2. Предельные отклонения размеров Н14, h14 ± $\frac{IT14}{2}$.

Изм.	Лист	№ докум.	Подп.	Дата	Н164-01-301			
Разраб.		Лукашевич		15.02	Основание	Лит.	Масса 1,1	Масштаб 1:2
Пров.		Кредо		15.02		Лист	Листов 1	
Н.контр.		Кредо		15.02	Лист Б10 ГОСТ 19903-74	Учреждение НГ-548		
Утв.		Матвеев		2.03	Ст 3 ГОСТ 14637-79	Ленинград		

Копировал: Формат А4

Н164-01-302

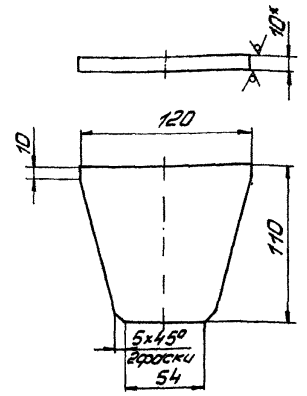

1.* Размер для справок.
2. Предельные отклонения размеров h14, ± $\frac{IT14}{2}$.

Изм.	Лист	№ докум.	Подп.	Дата	Н164-01-302			
Разраб.		Лукашевич		15.02	Щека	Лит.	Масса 0,4	Масштаб 1:2
Пров.		Кредо		15.02		Лист	Листов 1	
Н.контр.		Кредо		15.02	Лист Б10 ГОСТ 19903-74	Учреждение НГ-548		
Утв.		Матвеев		2.03	Ст 3 ГОСТ 14637-79	Ленинград		

Копировал: Формат А4

Н164-01-303

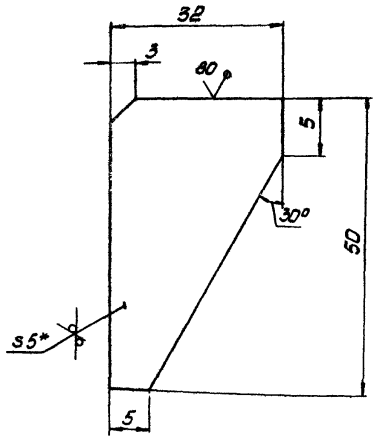

1.* Размер для справок.
2. Предельные отклонения размеров h14, ± $\frac{IT14}{2}$

Изм.	Лист	№ докум.	Подп.	Дата	Н164-01-303			
Разраб.		Лукашевич		15.02	Ребро	Лит.	Масса 0,05	Масштаб 2:1
Пров.		Кредо		15.02		Лист	Листов 1	
Н.контр.		Кредо		15.02	Лист Б5 ГОСТ 19903-74	Учреждение НГ-548		
Утв.		Матвеев		2.03	Ст 3 ГОСТ 14637-79	Ленинград		

Копировал: Формат А4

Формат	Зона	Поз.	Обозначение	Наименование	Кол.	Примеч.
				Документация		
А3			Н164-02-000СБ	Сборочный чертеж		
				Детали		
А4		1	Н164-02-001	Ролик	1	
А4		2	Н164-01-003-01	Ось	1	
А4		3	Н164-01-004	Оседержатель	1	
А4		4	Н164-01-202-01	Втулка	1	
				Стандартные изделия		
		6		Болт М10×20.58 ГОСТ 7798-70	2	
		7		Шайба 10.65Г ГОСТ 6402-70	2	
			Переменные данные для исполнений:			
				Н164-02-000		
				См. СБ, рис. 1		
				Сборочные единицы		
		8	Н164-02-100	Кронштейн	1	

Изм.	Лист	№ докум.	Подп.	Дата	Н164-02-000			
Разраб.		Лукашевич		15.02	Блок Верхний	Лит.	Лист 1	Листов 2
Пров.		Кредо		15.02		Учреждение НГ-548		
Н.контр.		Кредо		15.02		Ленинград		
Утв.		Матвеев		2.03				

Копировал: Формат А4

Альбом

Типовой проект (Серия 5.4.16-1 Выпуск 1)

Изм.	Лист	№ докум.	Подп.	Дата	Обозначение	Наименование	Кол.	Примеч.
						Н164-02-000-01		
						См.СБ, рис.2		
						Сборочные единицы		
					8	Н164-02-100-01	Кронштейн	

Н164-02-000 — лист 2

Формат А4

Н164-02-001

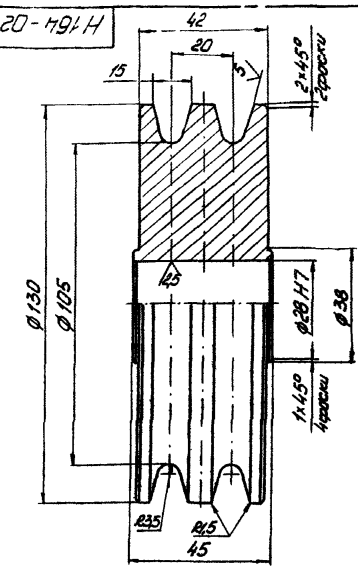

Неуказанные предельные отклонения размеров $h14, \pm \frac{IT14}{2}$.

Изм.	Лист	№ докум.	Подп.	Дата	Н164-02-001	Лит.	Масса	Масштаб
Разраб.		Лукашевич	Лукашевич	15.02	Ролик		4,4	1:1
Пров.		Кредо	Кредо	15.02		Лист	Листов 1	
Н.контр.		Кредо	Кредо	15.02	Сталь 20 гост 1050-74	Учреждение НГ-548 Ленинград		
Утв.		Матвеев	Матвеев	2.03				

Копировал: Формат А4

Н164-02-000СБ

Рис. 1

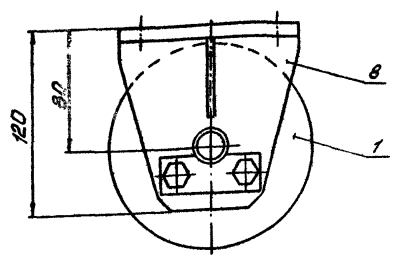

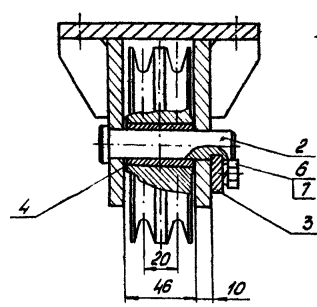

Рис. 2
М1:5

Остальное - см. рис. 1

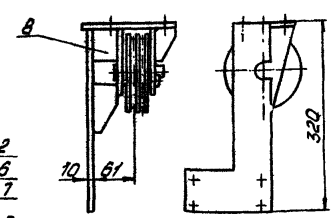

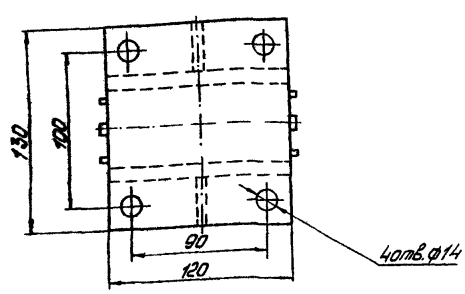

Обозначение	Рис.	Масса, кг
Н164-02-000	1	7,3
-01	2	10,1

Размеры для справок.

Изм.	Лист	№ докум.	Подп.	Дата	Н164-02-000СБ	Лит.	Масса	Масштаб
Разраб.		Лукашевич	Лукашевич	15.02	Блок Верхний		см. табл.	1:2
Пров.		Кредо	Кредо	15.02		Лист	Листов 1	
Н.контр.		Кредо	Кредо	15.02		Учреждение НГ-548 Ленинград		
Утв.		Матвеев	Матвеев	2.03				

Копировал: Формат А4

Альбом

Типовой проект (Серия 5.416-1 Выпуск 1)

Формат	Зона	Поз	Обозначение	Наименование	Кол	Примеч
				Документация		
А2			Н164-02-100СБ	Сборочный чертёж		
				Детали		
А4		1	Н164-01-302	Щека	2	
А4		2	Н164-01-303	Ребро	2	
			Переменные данные для исполнений:			
				Н164-02-100		
				См.СБ рис. 1		
				Детали		
А4		3	Н164-02-101	Основание	1	
				Н164-02-100-01		
				См.СБ рис. 1		
				Детали		
А4		2	Н164-01-303	Ребро	1	
А4		3	Н164-02-102	Основание	1	
А4		4	Н164-02-103	Косынка	1	
А4		5	Н164-02-104	Стойка	1	

Н164-02-100

Изм	Лист	№ докум.	Подп.	Дата
Разраб.	Лукашевич	Лукашевич	15.02	
Пров.	Кредо	Кредо	15.02	
Н.контр.	Кредо	Кредо	15.02	
Утв.	Матвеев	Матвеев	2.03	

Кронштейн

Лит. | Лист 1 | Листов 2

Учреждение ИГ-548 Ленинград

Инв. № подл. | Подпись и дата | Взам. инв. № | Инв. № дубл. | Подпись и дата

Копировал: | Формат А4

Формат	Зона	Поз	Обозначение	Наименование	Кол	Примеч
Б4		6	Н164-02-105	Косынка		
				Лист Б6 ГОСТ 19903-74 Ст3 ГОСТ 14637-79		
				38×50h14	1	0,09кг

Н164-02-100

Лист 2

Инв. № подл. | Подпись и дата | Взам. инв. № | Инв. № дубл. | Подпись и дата

Копировал: | Формат А4

Н164-02-101

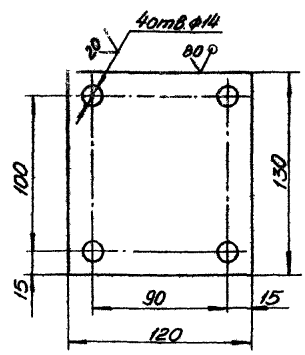

Предельные отклонения размеров Н14, h14, $\pm\frac{IT14}{2}$.

Н164-02-101

Изм	Лист	№ докум.	Подп.	Дата
Разраб.	Лукашевич	Лукашевич	15.02	
Пров.	Кредо	Кредо	15.02	
Н.контр.	Кредо	Кредо	15.02	
Утв.	Матвеев	Матвеев	2.03	

Основание

Лит | Масса 1,2 | Масштаб 1:2

Лист | Листов 1

Лист Б10 ГОСТ 19903-74 Ст3 ГОСТ 14637-79

Учреждение ИГ-548 Ленинград

Инв. № подл. | Подпись и дата | Взам. инв. № | Инв. № дубл. | Подпись и дата

Копировал: | Формат А4

Н164-02-102

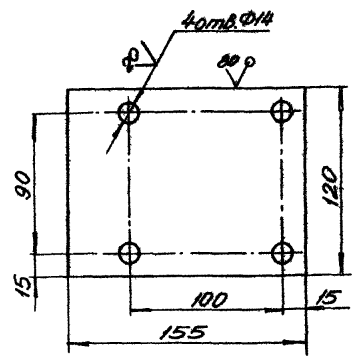

Предельные отклонения размеров Н14, h14, $\pm\frac{IT14}{2}$.

Н164-02-102

Изм	Лист	№ докум.	Подп.	Дата
Разраб.	Лукашевич	Лукашевич	15.02	
Пров.	Кредо	Кредо	15.02	
Н.контр.	Кредо	Кредо	15.02	
Утв.	Матвеев	Матвеев	2.03	

Основание

Лит | Масса 1,4 | Масштаб 1:2

Лист | Листов 1

Лист Б10 ГОСТ 19903-74 Ст3 ГОСТ 14637-79

Учреждение ИГ-548 Ленинград

Инв. № подл. | Подпись и дата | Взам. инв. № | Инв. № дубл. | Подпись и дата

Копировал: | Формат А4

Альбом

Типовой проект (Серия 5.416-1 Выпуск 1)

Н164-02-100СБ

Рис. 1

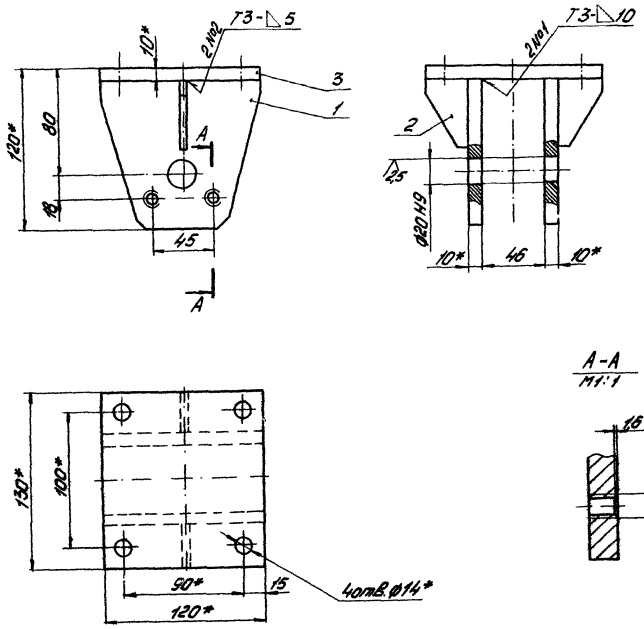

А-А
М1:1

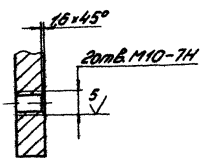

Рис. 2
М1:5

Остальное - см. рис. 1

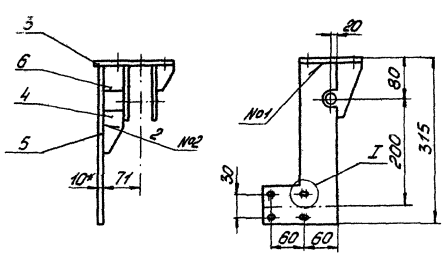

I
М2:1

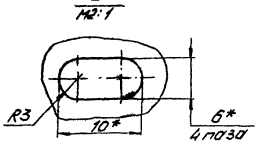

Обозначение	Рис.	Масса, кг
Н164-02-100	1	2,1
-01	2	4,9

1. *Размеры для справок.
2. Неуказанные предельные отклонения размеров Н14, h14, $\pm \frac{IT14}{2}$.
3. Неуказанная шероховатость поверхностей: обрезных кромок-80, остальных-.
4. Сварные швы по ГОСТ 5264-80.

					Н164-02-100 СБ			
Изм.	Лист	№ докум.	Подп.	Дата	Кронштейн	Лит.	Масса	Масштаб
Разраб.		Лукашевич		15.02			см. табл.	1:2
Пров.		Кредо		15.02		Лист	Листов 1	
Н.контр.		Кредо		15.02		Учреждение ИГ 548 Ленинград		
Утв.		Матвеев		2.03				

Копировал: Т.

формат А2

Инв. № подл. | Подпись и дата | Взам. инв. № | Инв. № дубл. | Подпись и дата

Типовой проект (Серия 5.416-1 Выпуск 1) Альбом

Н164-02-103

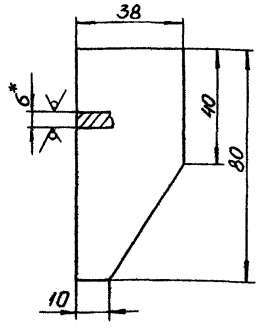

1. *Размер для справок.
2. Предельные отклонения размеров $h14, \pm \frac{IT14}{2}$

Изм.	Лист	№ докум.	Подп.	Дата	Н164-02-103			
Разраб.		Лукашевич		15.02	Косынка	Лит.	Масса 0,13	Масштаб 1:1
Пров.		Кредо		15.02		Лист	Листов 1	
Н.контр.		Кредо		15.02	Лист Б6 ГОСТ 19903-74 Ст3 ГОСТ 14637-79	Учреждение ИГ-548 Ленинград		
Утв.		Матвеев		2.03				

Копировал: Формат А4

Н164-02-104

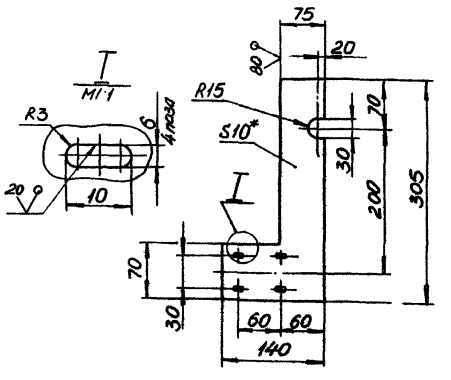

1.* Размер для справок.
2. Предельные отклонения размеров $H14, h14, \pm \frac{IT14}{2}$.

Изм.	Лист	№ докум.	Подп.	Дата	Н164-02-104			
Разраб.		Лукашевич		15.02	Стойка	Лит.	Масса 2,2	Масштаб 1:4
Пров.		Кредо		15.02		Лист	Листов 1	
Н.контр.		Кредо		15.02	Лист Б10 ГОСТ 19903-74 Ст3 ГОСТ 14637-79	Учреждение ИГ-548 Ленинград		
Утв.		Матвеев		2.03				

Копировал: Формат А4

Формат	Зона	Поз.	Обозначение	Наименование	Кол.	Примеч.
				Документация		
А3			Н164-03 ЭСПСБ	Сборочный чертёж		
				Сборочный чертёж		
А4		1	Н164-03-100	Кронштейн	1	
А4		2	Н164-01-200	Блок	1	
				Детали		
А4		4	Н164-03-001	Опора откидная	1	
А4		5	Н164-03-002	Ось	1	
А4		6	Н164-01-003	Ось	1	
А4		7	Н164-01-004	Оседержатель	1	
				Стандартные изделия		
		9		Болт М10×20.58 ГОСТ 7798-70	2	
		10		Гайка М10.35 ГОСТ 3032-76	1	
		11		Шайба 10 65Г ГОСТ 6402-70	2	

Изм.	Лист	№ докум.	Подп.	Дата	Н164-03-000			
Разраб.		Лукашевич		15.02	Блок нижний	Лит.	Лист 1	Листов 2
Пров.		Кредо		15.02		Учреждение ИГ-548 Ленинград		
Н.контр.		Кредо		15.02				
Утв.		Матвеев		2.03				

Копировал: Формат А4

Формат	Зона	Поз.	Обозначение	Наименование	Кол.	Примеч.
		12		Шайба 5.01 ГОСТ 11371-78	1	
		13		Шплинт 1,2×10-001 ГОСТ 397-79	1	

Н164-03-000 Лист 2

Копировал: Формат А4

Альбом

Типовой проект (Серия 5.416-1 Выпуск 1)

Инв.№ подл. | Подпись и дата | Взам.инв.№ | Инв.№ дубл. | Подпись и дата

Н164-03-000СБ

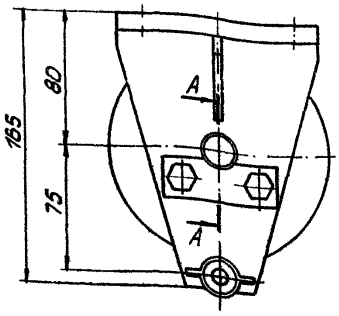

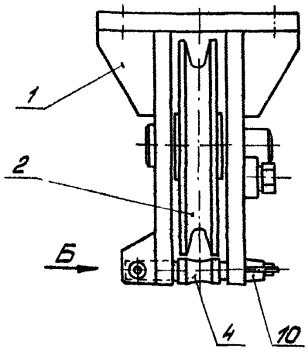

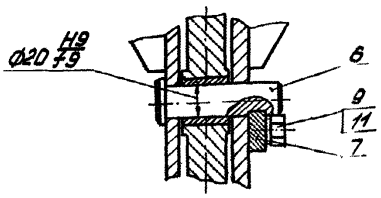

Вид Б

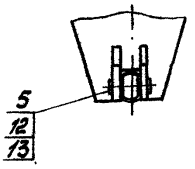

A-A

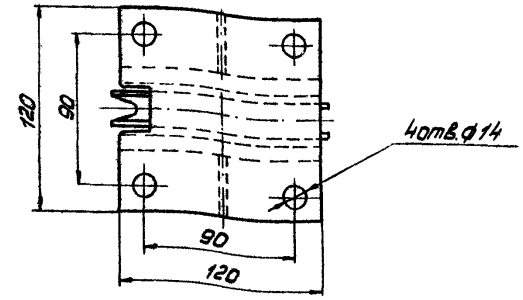

Размеры для справок.

Изм.	Лист	№ докум.	Подп.	Дата	Н164-03-000СБ				
Разраб.		Лукашевич		15.02	Блок нижний	Лит.	Масса	Масштаб	
Пров.		Кредо		15.02			8,1	1:2	
Н.контр.		Кредо		15.02		Лист	Листов 1		
Утв.		Матвеев		2.03		Учреждение ИГ-548 Ленинград			

Копировал: Эл. Формат А3

Н164-03-001

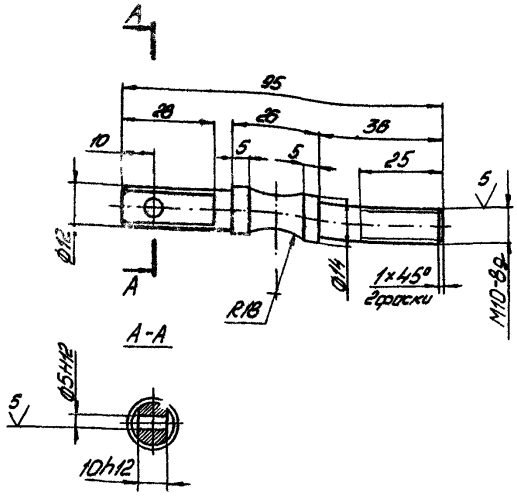

Неуказанные предельные отклонения размеров $h14, \pm \frac{IT14}{2}$.

Изм.	Лист	№ докум.	Подп.	Дата	Н164-03-001				
Разраб.		Лукашевич		15.02	Опора откидная	Лит.	Масса	Масштаб	
Пров.		Кредо		15.02			0,12	1:1	
Н.контр.		Кредо		15.02		Лист	Листов 1		
Утв.		Матвеев		2.03	Сталь 20 ГОСТ 1050-74	Учреждение ИГ-548 Ленинград			

Копировал: Эл. Формат А4

Н164-03-002

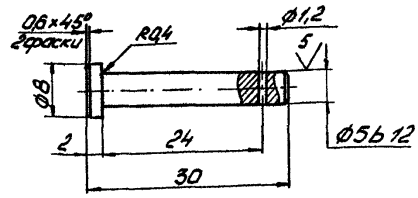

Неуказанные предельные отклонения размеров $H14, h14, \pm \frac{IT14}{2}$.

Изм.	Лист	№ докум.	Подп.	Дата	Н164-03-002				
Разраб.		Лукашевич		15.02	Ось	Лит.	Масса	Масштаб	
Пров.		Кредо		15.02			0,01	2:1	
Н.контр.		Кредо		15.02		Лист	Листов 1		
Утв.		Матвеев		2.03	Ст3 ГОСТ 380-71	Учреждение ИГ-548 Ленинград			

Копировал: Эл. Формат А4

Альбом

Типовой проект (Серия 5.4.16-1 Выпуск 1)

Формат	Зона	Поз.	Обозначение	Наименование	Кол.	Примеч.
				Документация		
А3			Н164-03-100СБ	Сборочный чертеж		
				Детали		
А4		1	Н164-03-101	Щека	2	
А4		2	Н164-03-102	Косынка	2	
А4		3	Н164-03-103	Основание	1	
А4		4	Н164-01-303	Ребро	2	

Н164-03-100

Изм.	Лист	№ докум.	Подп.	Дата
Разраб.	Лукашевич	Лукашевич	15.02	
Пров.	Кредо	Кредо	15.02	
Н.контр.	Кредо	Кредо	15.02	
Утв.	Матвеев	Матвеев	2.03	

Кронштейн

Лит. | Лист | Листов 1

Учреждение НГ-548 Ленинград

Копировал: Формат А4

Н164-03-101

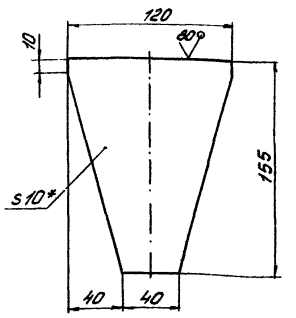

Предельные отклонения размеров $h14, \pm\frac{IT14}{2}$

Н164-03-101

Изм.	Лист	№ докум.	Подп.	Дата
Разраб.	Лукашевич	Лукашевич	15.02	
Пров.	Кредо	Кредо	15.02	
Н.контр.	Кредо	Кредо	15.02	
Утв.	Матвеев	Матвеев	2.03	

Щека

Лит. | Масса 1,1 | Масштаб 1:2

Лист | Листов 1

Лист Б10 ГОСТ 19903-74 Ст3 ГОСТ 14637-79

Учреждение НГ-548 Ленинград

Копировал: Формат А4

Н164-03-100СБ

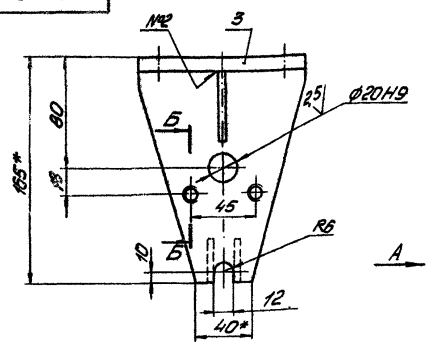

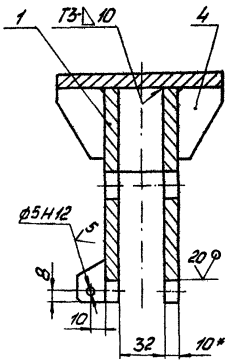

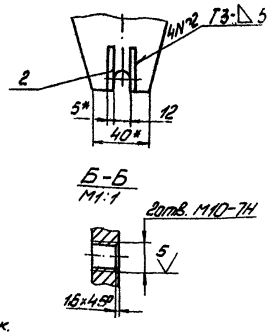

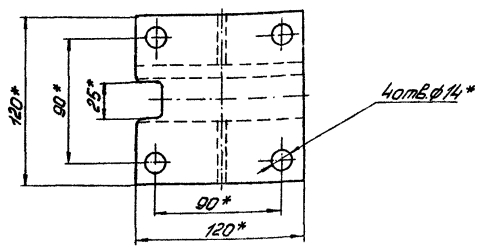

1. * Размеры для справок.
2. Неуказанные предельные отклонения размеров $H14, h14, \pm\frac{IT14}{2}$.
3. Сварные швы по ГОСТ 5264-80.

Н164-03-100СБ

Изм.	Лист	№ докум.	Подп.	Дата
Разраб.	Лукашевич	Лукашевич	15.02	
Пров.	Кредо	Кредо	15.02	
Н.контр.	Кредо	Кредо	15.02	
Утв.	Матвеев	Матвеев	2.03	

Кронштейн

Лит. | Масса 3,7 | Масштаб 1:2

Лист | Листов 1

Учреждение НГ-548 Ленинград

Копировал: Формат А4

Альбом

Типовой проект Серия 5.4.16-1 Выпуск 1

Н164-03-102

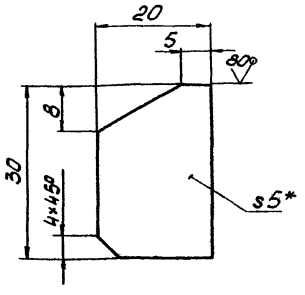

1.* Размер для справок.
2. Предельные отклонения размеров H14, h14, $\pm\frac{IT14}{2}$

Изм.	Лист	№ докум.	Подп.	Дата	Н164-03-102		
Разраб.		Лукашевич		15.02	Косынка	Лит.	Масса 0,03 Масштаб 2:1
Пров.		Кредо		15.02		Лист	Листов 1
Н.контр.		Кредо		15.02	Лист Б5 ГОСТ 19903-74	Учреждение ИГ-548	
Утв.		Матвеев		2.03	Ст3 ГОСТ 14637-79	Ленинград	

Копировал: Т. Формат А4

Н164-03-103

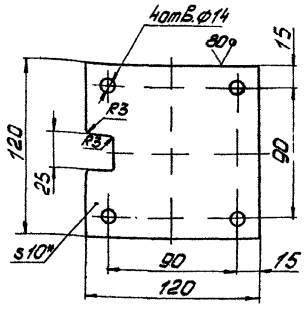

1.* Размер для справок.
2. Предельные отклонения размеров H14, h14, $\pm\frac{IT14}{2}$

Изм.	Лист	№ докум.	Подп.	Дата	Н164-03-103		
Разраб.		Лукашевич		15.02	Основание	Лит.	Масса 1,2 Масштаб 1:2
Пров.		Кредо		15.02		Лист	Листов 1
Н.контр.		Кредо		15.02	Лист Б10 ГОСТ 19903-74	Учреждение ИГ-548	
Утв.		Матвеев		2.03	Ст3 ГОСТ 14637-79	Ленинград	

Копировал: Т. Формат А4

Формат	Зона	Поз.	Обозначение	Наименование	Кол.	Примеч.
				Документация		
А2			Н164-04-000СБ	Сборочный чертеж		
				Сборочные единицы		
А4		1	Н164-04-100	Рама	1	
А4		2	Н164-04-200	Муфта	1	
А4		3	Н164-04-300	Барабан	1	
				Детали		
А4		5	Н164-04-001	Планка	2	
А4		6	Н164-04-002	Шайба	1	
А4		7	Н164-04-003	Шайба стопорная	1	
				Стандартные изделия		
		9		Болт М8×20.58 ГОСТ 7798-70	1	
		10		Болт М8×40.58 ГОСТ 7798-70	4	
		11		Болт М16×40.58 ГОСТ 7798-70	8	
		12		Гайка М8.6 ГОСТ 5915-70	6	

Изм.	Лист	№ докум.	Подп.	Дата	Н164-04-000		
Разраб.		Лукашевич		15.02	Привод	Лит.	Лист 1 Листов 2
Пров.		Кредо		15.02		Учреждение ИГ-548	
Н.контр.		Кредо		15.02		Ленинград	
Утв.		Матвеев		2.03			

Копировал: Т. Формат А4

Формат	Зона	Поз.	Обозначение	Наименование	Кол.	Примеч.
		13		Гайка М16.6 ГОСТ 5915-70	8	
		14		Шайба 8.65Г ГОСТ 6402-70	6	
		15		Шайба 16.65Г ГОСТ 6402-70	8	
		16		Шайба 8.01 ГОСТ 10906-78	4	
		17		Шайба 16.01 ГОСТ 10906-78	8	
		18		Шпилька М8-6g×25.58 ГОСТ 22032-76	2	
				Прочие изделия		
		21		Двигатель 4А80В4У3 ГОСТ 19523-81	1	
		22		Редуктор 4-100-50-51-1-У3ТУ2-056-178-79	1	
		23		Тормоз ТКТ-200	1	

Изм.	Лист	№ докум.	Подп.	Дата	Н164-04-000	Лист 2

Копировал: Т. Формат А4

Альбом

Типовой проект (Серия 5.416-1 Выпуск 1)

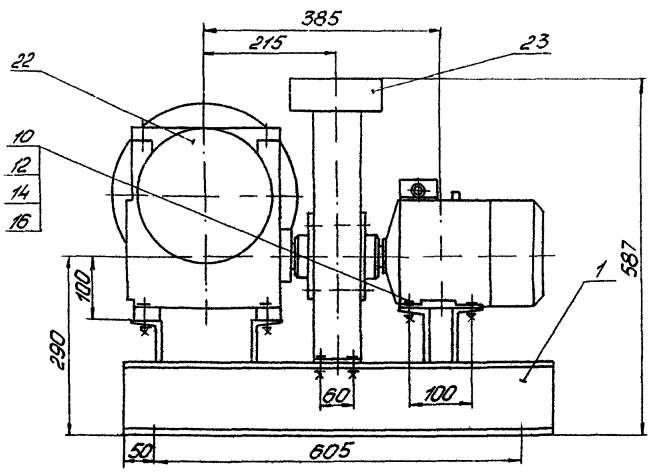

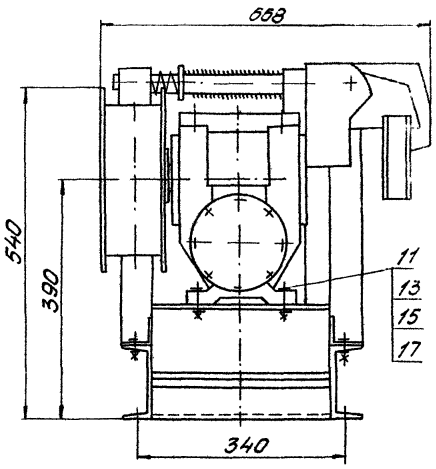

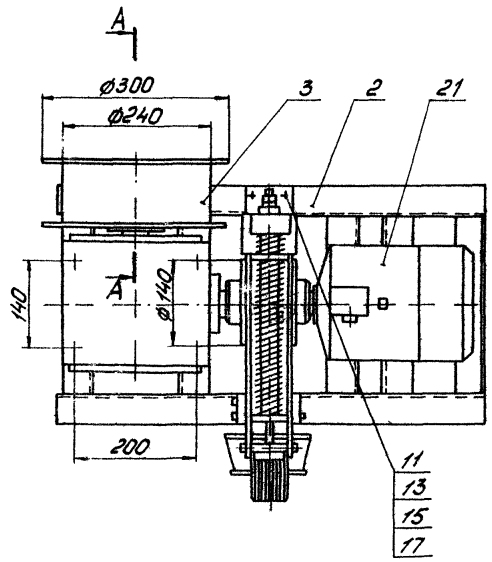

А-А
М1:2

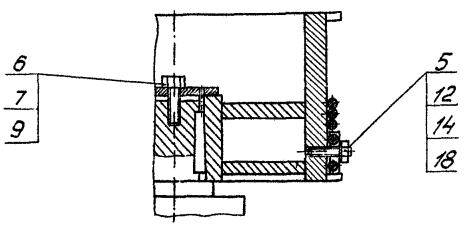

Техническая характеристика

Редуктор	
тип	Ч-100
передаточное число, и	50
схема сборки	51
расположение червячной пары	исполн. 1
число оборотов, об/мин	1500
Электродвигатель	4А80В4У3
мощность, квт	1,5
число оборотов, об/мин	1500
Тормоз	
тип	ТКТ-200
Скорость навивки каната, м/мин	16
Канатоемкость барабана, м	16
Тяговое усилие, кгс	300

Размеры для справок.

Изм	Лист	Подокум	Подп.	Дата	Н164-04-000СБ			
Разраб.		Лукошевич		15.02	Привод	Лит	Масса 166	Масштаб 1:5
Пров.		Кредо		15.02		Лист	Листов 1	
Н. контр.		Кредо		15.02		Учреждение ИГ-548 Ленинград		
Утв.		Матвеев		2.03				

Копировал

Формат А2

Инв. № подл. | Подпись и дата | Взам. инв. № | Инв. № дубл. | Подпись и дата

Типовой проект (Серия 5.416-1 выпуск 1) Альбом

Н164-04-001

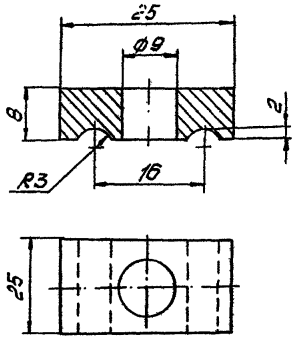

Предельные отклонения размеров Н14, h14, $\pm\frac{IT14}{2}$

Изм.	Лист	№ докум.	Подп.	Дата	Планка	Лит.	Масса 0,08	Масштаб 2:1
Разраб.		Лукашевич	Лукашевич	15.02		Лист	Листов 1	
Пров.		Кредо	Кредо	15.02				
Н.контр.		Кредо	Кредо	15.02	Ст 3 гост 380-71	Учреждение ИГ-548 Ленинград		
Утв.		Матвеев	Матвеев	2.03				

Копировал: Т/Л. Формат А4

Н164-04-002

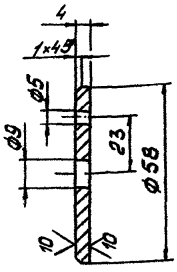

Предельные отклонения размеров Н14, h14, $\pm\frac{IT14}{2}$

Изм.	Лист	№ докум.	Подп.	Дата	Шайба	Лит.	Масса 0,07	Масштаб 1:1
Разраб.		Лукашевич	Лукашевич	15.02		Лист	Листов 1	
Пров.		Кредо	Кредо	15.02				
Н.контр.		Кредо	Кредо	15.02	Ст 3 гост 380-71	Учреждение ИГ-548 Ленинград		
Утв.		Матвеев	Матвеев	2.03				

Копировал: Т/Л. Формат А4

Н164-04-003

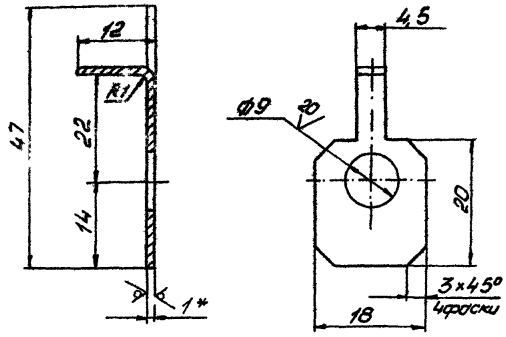

1.* Размер для справок.
2. Предельные отклонения размеров Н14, h14, $\pm\frac{IT14}{2}$

Изм.	Лист	№ докум.	Подп.	Дата	Шайба стопорная	Лит.	Масса 0,05	Масштаб 2:1
Разраб.		Лукашевич	Лукашевич	15.02		Лист	Листов 1	
Пров.		Кредо	Кредо	15.02				
Н.контр.		Кредо	Кредо	15.02	Лист Б1 гост 19903-74 Ст 3 гост 16523-70	Учреждение ИГ-548 Ленинград		
Утв.		Матвеев	Матвеев	2.03				

Копировал: Т/Л. Формат А4

Формат	Зона	Поз.	Обозначение	Наименование	Кол.	Примечание
				Документация		
А3			Н164-04-100 СБ	Сборочный чертеж		
				Детали		
Б4		1	Н164-04-101	Полка		
				Швеллер 12 гост 8240-72 / Ст 3 гост 535-79		
				L = 290 h14	4	2,5 кг
Б4		2	Н164-04-102	Швеллер		
				Швеллер 12 гост 8240-72 / Ст 3 гост 535-79		
				L = 700 h14	2	6,5 кг
Б4		3	Н164-04-103	Связь		
				Уголок Б-50×50×5 гост 8240-72 / Ст 3 гост 535-79		
				L = 290 h14	2	1 кг

Н164-04-100

Изм.	Лист	№ докум.	Подп.	Дата	Рама	Лит.	Лист	Листов 1
Разраб.		Лукашевич	Лукашевич	15.02		Учреждение ИГ-548 Ленинград		
Пров.		Кредо	Кредо	15.02				
Н.контр.		Кредо	Кредо	15.02				
Утв.		Матвеев	Матвеев	2.03				

Копировал Т/Л. Формат А4

Н164-04-100СБ

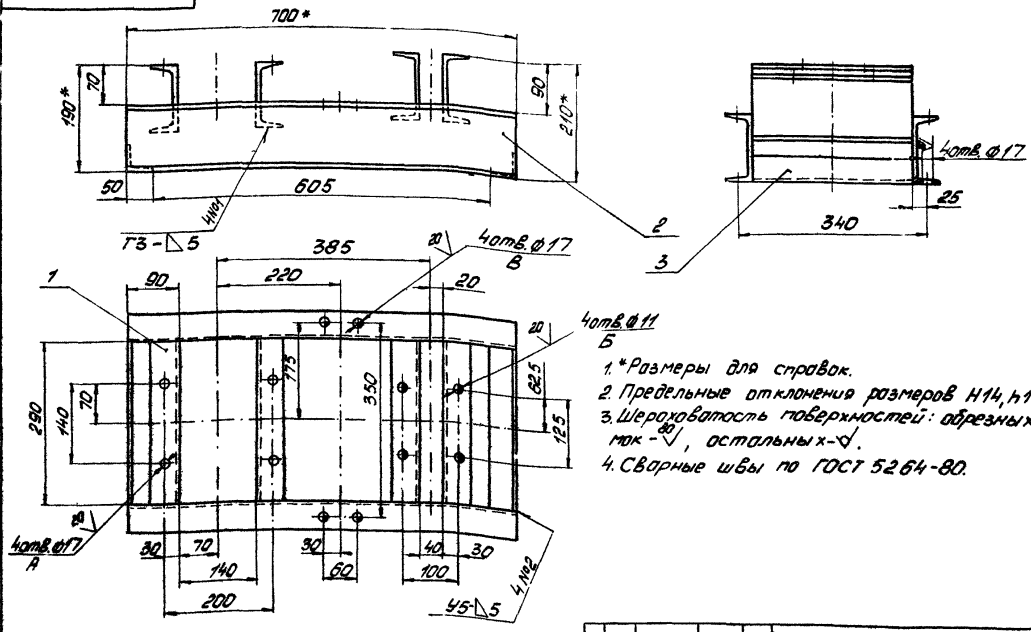

1. *Размеры для справок.
2. Предельные отклонения размеров Н14, h14, $\pm\frac{IT14}{2}$.
3. Шероховатость поверхностей: обрезных кромок - ⌀80, остальных - ⌀.
4. Сварные швы по ГОСТ 5264-80.

Изм.	Лист	№ докум.	Подп.	Дата	Н164-04-100СБ			
Разраб.		Лукашевич	Лукашевич	15.02	Рама	Лит.	Масса 26	Масштаб 1:5
Пров.		Кредо	Кредо	15.02		Лист	Листов 1	
Н.контр.		Кредо	Кредо	15.02		Учреждение ИГ-548 Ленинград		
Утв.		Матвеев	Матвеев	2.03				

Копировал: Тр. Формат А3

Н164-04-201

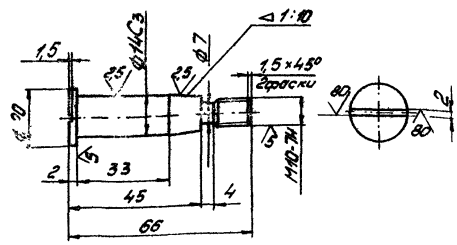

1. Неуказанные предельные отклонения размеров Н14, h14, $\pm\frac{IT14}{2}$
2. HRC 40...45.

Изм.	Лист	№ докум.	Подп.	Дата	Н164-04-201			
Разраб.		Лукашевич	Лукашевич	15.02	Палец	Лит.	Масса 0,02	Масштаб 1:1
Пров.		Кредо	Кредо	15.02		Лист	Листов 1	
Н.контр.		Кредо	Кредо	15.02	Сталь 45 ГОСТ 1050-74	Учреждение ИГ-548 Ленинград		
Утв.		Матвеев	Матвеев	7.03				

Копировал: Тр. Формат А4

Формат	Зона	Поз.	Обозначение	Наименование	Кол.	Примечание
				Документация		
А3			Н164-04-200СБ	Сборочный чертеж		
				Детали		
А4		1	Н164-04-201	Палец	6	
А3		2	Н164-04-202	Полумуфта	1	
А3		3	Н164-04-203	Полумуфта	1	
А4		4	Н164-04-204	Втулка упругая	6	
А4		5	Н164-04-205	Втулка	6	
				Стандартные изделия		
		7		Винт М6×8.58 ГОСТ 1477-84	1	
		8		Гайка М10.5 ГОСТ 5915-70	6	
		9		Шайба 10.65Г-02 ГОСТ 6402-70	6	
		10		Кольцо 34 ГОСТ 2833-77	1	

Изм.	Лист	№ докум.	Подп.	Дата	Н164-04-200			
Разраб.		Лукашевич	Лукашевич	15.02	Муфта	Лит.	Лист	Листов 1
Пров.		Кредо	Кредо	15.02		Учреждение ИГ-548 Ленинград		
Н.контр.		Кредо	Кредо	15.02				
Утв.		Матвеев	Матвеев	7.03				

Копировал: Тр. Формат А4

Типовой проект (Серия 5.416-1 Выпуск 1)

Альбом

Альбом

Типовые проекты (Серия 5.416-1 Выпуск 1)

Инв.№ подл. | Подпись и дата | Взам.инв.№ | Инв.№ дубл. | Подпись и дата

Н164-04-200СБ

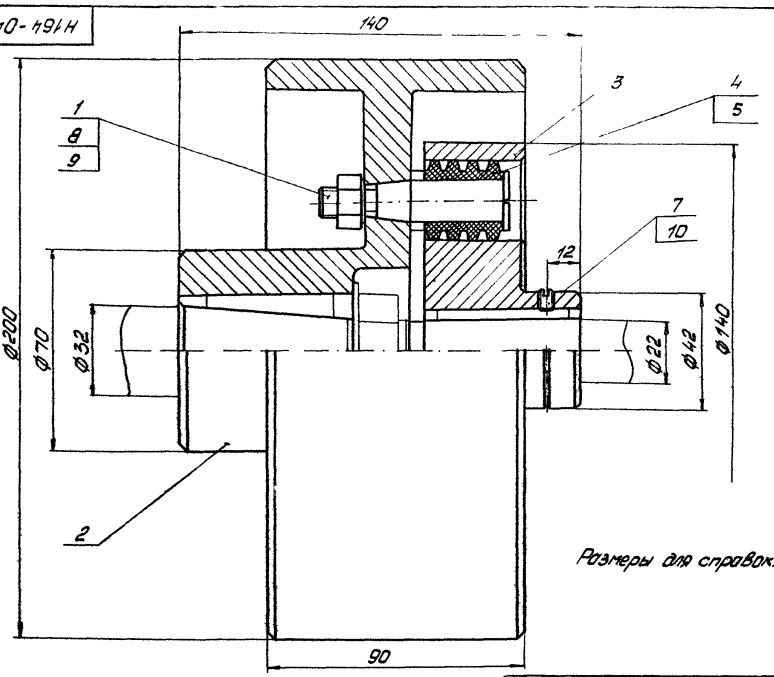

Размеры для справок.

					Н164-04-200СБ			
Изм.	Лист	№ докум.	Подп.	Дата	Муфта	Лит.	Масса	Масштаб
Разраб.		Лакшевич	Лакшевич	17.01			10,5	1:1
Пров.		Кредо	Кредо	17.01		Лист	Листов 1	
Н.контр.		Кредо	Кредо	17.01		Учреждение № 548 Ленинград		
Утв.		Матвеев	Матвеев	20.03				

Копировал:

Формат А3

Н164-04-202

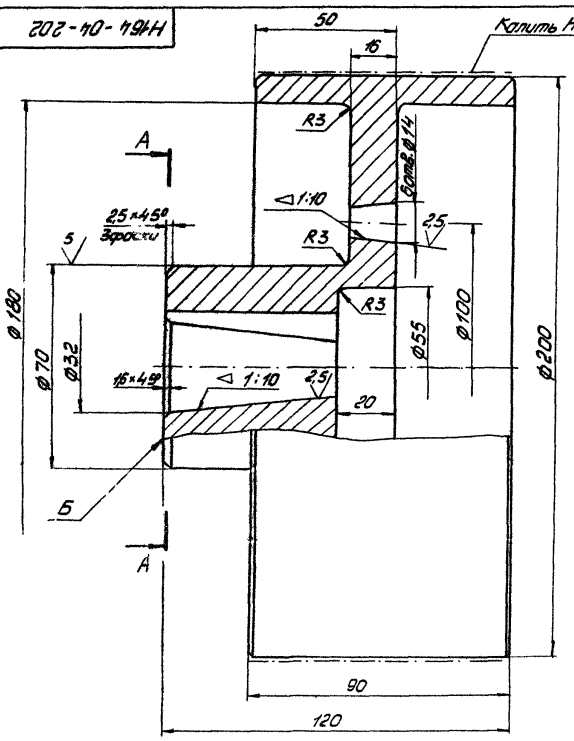

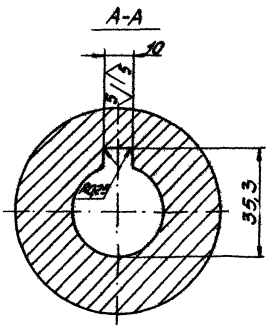

1. Неуказанные предельные отклонения размеров H14, h14, $\pm \frac{IT14}{2}$.
2. Радиальное биение поверхности Ø200 относительно поверхности Ø32 не более 0,04 мм.
3. Непараллельность осей поверхностей Ø14 и биение торца Б относительно поверхности отверстия Ø32 не более 0,04 мм.

					Н164-04-202			
Изм.	Лист	№ докум.	Подп.	Дата	Полумуфта	Лит.	Масса	Масштаб
Разраб.		Лакшевич	Лакшевич	17.01			7	1:1
Пров.		Кредо	Кредо	17.01		Лист	Листов 1	
Н.контр.		Кредо	Кредо	17.01	Сталь 55Л-II ГОСТ 977-75	Учреждение № 548 Ленинград		
Утв.		Матвеев	Матвеев	20.03				

Копировал:

Формат А3

Н164-04-203

33

Альбом

Типовой проект (Серия 5.416-1 Выпуск 1)

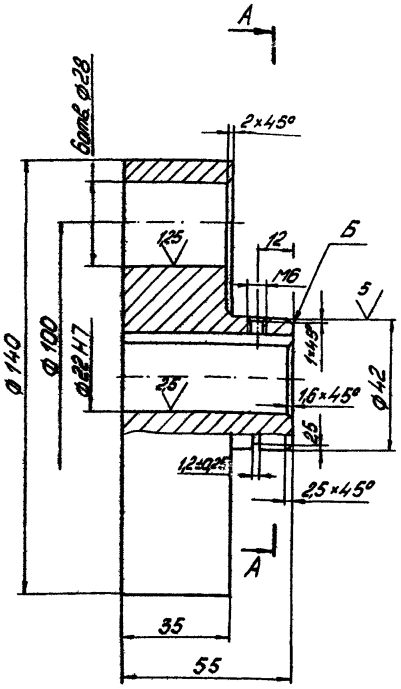

А-А

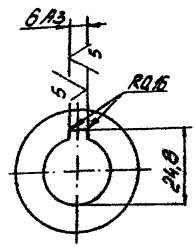

1. Неуказанные предельные отклонения размеров Н14, h14, $\pm\frac{IT14}{2}$.
2. Радиальное биение поверхности ⌀140 относительно поверхности ⌀22Н7 не более 0,04 мм.
3. Непараллельность осей отверстий ⌀28 и биение торца Б относительно поверхности отверстия ⌀22Н7 не более 0,04 мм.

Изм.	Лист	№ докум.	Подп.	Дата	Н164-04-203	Лит.	Масса	Масштаб
Разраб.		Лукашевич	Лукашевич	15.02	Полумуфта		31	1:1
Пров.		Кредо	Кредо	15.02		Лист	Листов 1	
Н.контр.		Кредо	Кредо	15.02	Сталь 35 ГОСТ 1050-74	Учреждение НГ-548 Ленинград		
Утв.		Матвеев	Матвеев	2.03				

Копировал: Т.

Формат А3

Инв. № подл. | Подпись и дата | Взам. инв. № | Инв. № дубл. | Подпись и дата

Н164-04-204

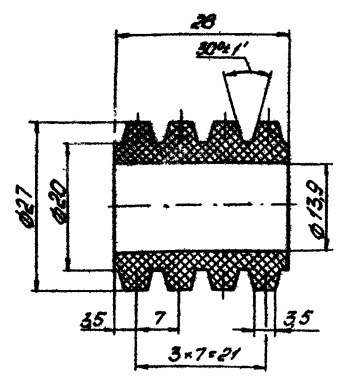

Неуказанные предельные отклонения размеров Н14, h14, $\pm\frac{IT14}{2}$.

Изм.	Лист	№ докум.	Подп.	Дата	Н164-04-204	Лит.	Масса	Масштаб
Разраб.		Лукашевич	Лукашевич	15.02	Втулка упругая		0,004	2:1
Пров.		Кредо	Кредо	15.02		Лист	Листов 1	
Н.контр.		Кредо	Кредо	15.02		Учреждение НГ-548 Ленинград		
Утв.		Матвеев	Матвеев	2.03				

Копировал: Т.

Формат А4

Инв. № подл. | Подпись и дата | Взам. инв. № | Инв. № дубл. | Подпись и дата

Н164-04-205

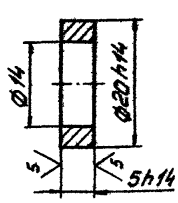

Изм.	Лист	№ докум.	Подп.	Дата	Н164-04-205	Лит.	Масса	Масштаб
Разраб.		Лукашевич	Лукашевич	15.02	Втулка		0,002	2:1
Пров.		Кредо	Кредо	15.02		Лист	Листов 1	
Н.контр.		Кредо	Кредо	15.02	Ст3 ГОСТ 380-71	Учреждение НГ-548 Ленинград		
Утв.		Матвеев	Матвеев	2.03				

Копировал: Т.

Формат А4

Инв. № подл. | Подпись и дата | Взам. инв. № | Инв. № дубл. | Подпись и дата

Типовой проект Серия 5.416-1 Выпуск 1)

Формат	Зона	Поз.	Обозначение	Наименование	Кол.	Примеч.
				Документация		
А3			Н164-04-300 СБ	Сборочный чертеж		
				Детали		
А4		1	Н164-04-301	Кольцо	1	
А4		2	Н164-04-302	Стенка	2	
А4		3	Н164-04-303	Втулка	1	
А4		4	Н164-04-304	Ребро	2	

Н164-04-300

Барабан

Лит. | Лист | Листов 1

Учреждение ИГ-548 Ленинград

Копировал: Т. Формат А4

Н164-04-301

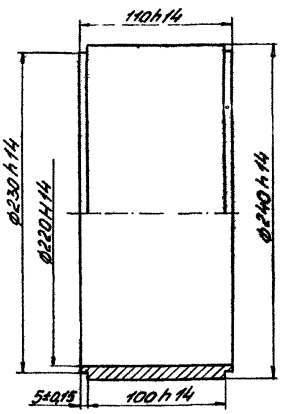

Н164-04-301

Кольцо

Ст3 ГОСТ 380-71

Лит. | Масса 6,2 | Масштаб 1:2

Лист | Листов 1

Учреждение ИГ-548 Ленинград

Копировал: Т. Формат А4

Н164-04-300СБ

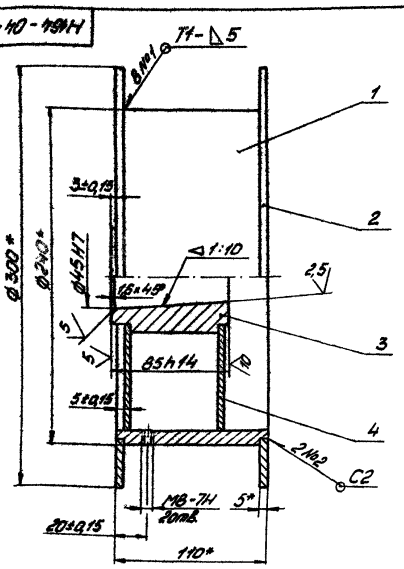

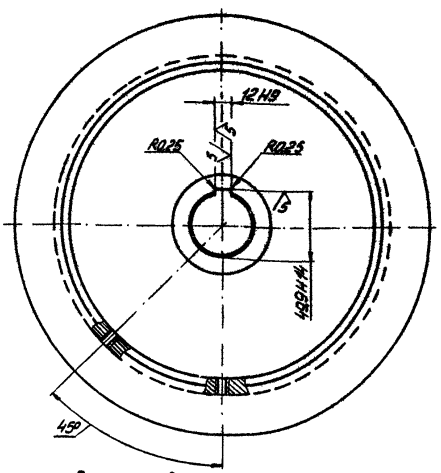

1. Размеры для справок.
2. Сварные швы по ГОСТ 5264-80.

Н164-04-300СБ

Барабан

Лит. | Масса 12,5 | Масштаб 1:2

Лист | Листов 1

Учреждение ИГ-548 Ленинград

Копировал: Т. Формат А3

Альбом

Типовой проект (Серия 5.416-1 Выпуск 1)

Инв. № подл. | Подпись и дата | Взам. инв. № | Инв. № дубл. | Подпись и дата

Н164-04-302

10

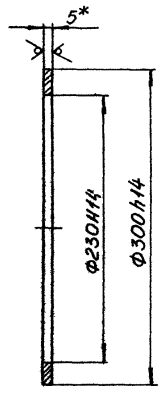

*Размер для справок.

Изм.	Лист	№ докум.	Подп.	Дата	Н164-04-302	Лит.	Масса	Масштаб
Разраб.		Лукашевич	Лукашевич	15.02	Стенка		1,1	1:2
Пров.		Кредо	Кредо	15.02		Лист	Листов 1	
Н. контр.		Кредо	Кредо	15.02	Лист Б5 ГОСТ 19903-74	Учреждение ИГ-548 Ленинград		
Утв.		Матвеев	Матвеев	2.03	Ст 3 ГОСТ 14637-79			

Копировал: Формат А4

Н164-04-304

10

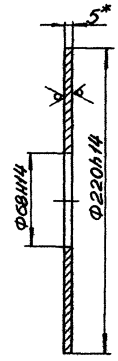

*Размер для справок.

Изм.	Лист	№ докум.	Подп.	Дата	Н164-04-304	Лит.	Масса	Масштаб
Разраб.		Лукашевич	Лукашевич	15.02	Ребро		1,3	1:2
Пров.		Кредо	Кредо	15.02		Лист	Листов 1	
Н. контр.		Кредо	Кредо	15.02	Лист Б5 ГОСТ 19903-74	Учреждение И[illegible] Ленинград		
Утв.		Матвеев	Матвеев	2.03	Ст 3 ГОСТ 14637-79			

Копировал: Формат А4

Н164-04-303

20

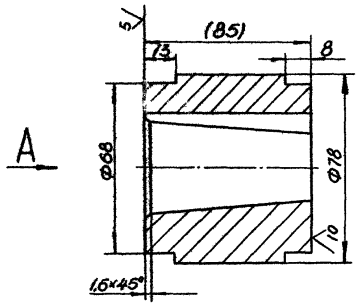

Вид А

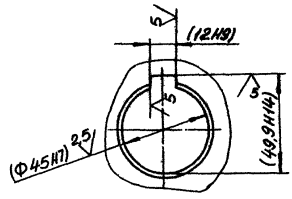

1. Неуказанные предельные отклонения размеров. $h14, \pm\frac{IT14}{2}$.
2. Обработку по размерам в ( ) - выполнить в сборе.

Изм.	Лист	№ докум.	Подп.	Дата	Н164-04-303	Лит.	Масса	Масштаб
Разраб.		Лукашевич	Лукашевич	15.02	Втулка		1,2	1:1
Пров.		Кредо	Кредо	15.02		Лист	Листов 1	
Н. контр.		Кредо	Кредо	15.02	Ст 3 ГОСТ 380-71	Учреждение ИГ-548 Ленинград		
Утв.		Матвеев	Матвеев	2.03				

Копировал: Формат А3

Альбом
Типовой проект (Серия 5.4.16-1 Выпуск 1)

Формат	Зона	Поз.	Обозначение	Наименование	Кол	Примеч
				Документация		
		12		Н164-05-000СБ Сборочный чертёж		
				Сборочные единицы		
А4		1	Н164-05-100	Плита	5	
А4		2	Н164-05-200	Кронштейн	5	
А4		3	Н164-05-300	Рычаг	10	
А4		4	Н164-05-400	Рукоятка	1	
				Детали		
А4		6	Н164-05-001	Ось	5	
		7	-01	Ось	5	
А4		8	Н164-05-002	Труба	1	
		9	-01	Труба	1	
А4		10	Н164-05-003	Труба	1	
А4		11	Н164-05-004	Шайба	10	
А4		12	Н164-05-005	Кольцо	10	
А4		13	Н164-05-006	Крюк	5	
				Стандартные изделия		
		15		Болт М6×10.58 ГОСТ 7798-70	5	

Формат	Зона	Поз.	Обозначение	Наименование	Примеч.
		16		Шайба 16.01.05 ГОСТ 11371-78	12
		17		Шплинт 5×22-01 ГОСТ 397-79	12
		18		Цепь сварн. я СН8-23 ГОСТ 2319-81 L=300 мм	5
		19		Муфта с 15 ГОСТ 8966-75	2
		20		Контргайка 15 ГОСТ 8968-75	

Н164-05-000

Фиксатор

Лит. | Лист 1 | Листов 2

Учреждение ИГ-548 Ленинград

Копировал: Ур Формат А4

Лист 2

Н164-05-001

5

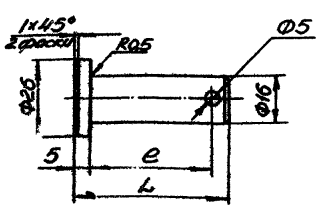

Обозначение	Размеры мм L	Размеры мм e	Масса, кг
Н164-05-001	55	42	0,08
-01	148	135	0,2

Предельные отклонения размеров $H14, h14, \pm \frac{IT14}{2}$.

Н164-05-001

Ось

Лит. | Масса | Масштаб: Сн. табл. | –

Лист | Листов 1

Сталь 20 ГОСТ 1050-74

Учреждение ИГ-548 Ленинград

Копировал: Ур Формат А4

Н164-05-002

10

Рис. 1

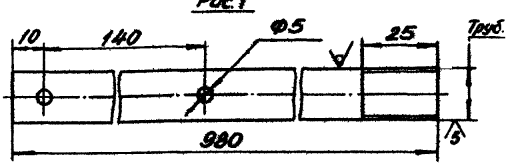

Рис. 2
Остальное - см. рис. 1

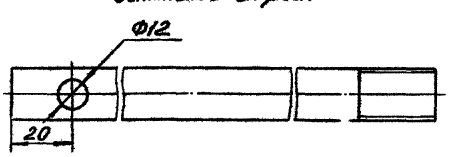

Обозначение	Рис.	Масса, кг
Н164-05-002	1	0,8
-01	2	0,8

Предельные отклонения размеров $H14, h14, \pm \frac{IT14}{2}$.

Н164-05-002

Труба

Лит. | Масса | Масштаб: Сн. табл. | 1:1

Лист | Листов 1

Труба 10×2,2 ГОСТ 3262-75

Учреждение ИГ-548 Ленинград

Копировал: Ур Формат А4

Альбом

Типовой проект (Серия 5.416-1 Выпуск 1)

Н164-05-000СБ

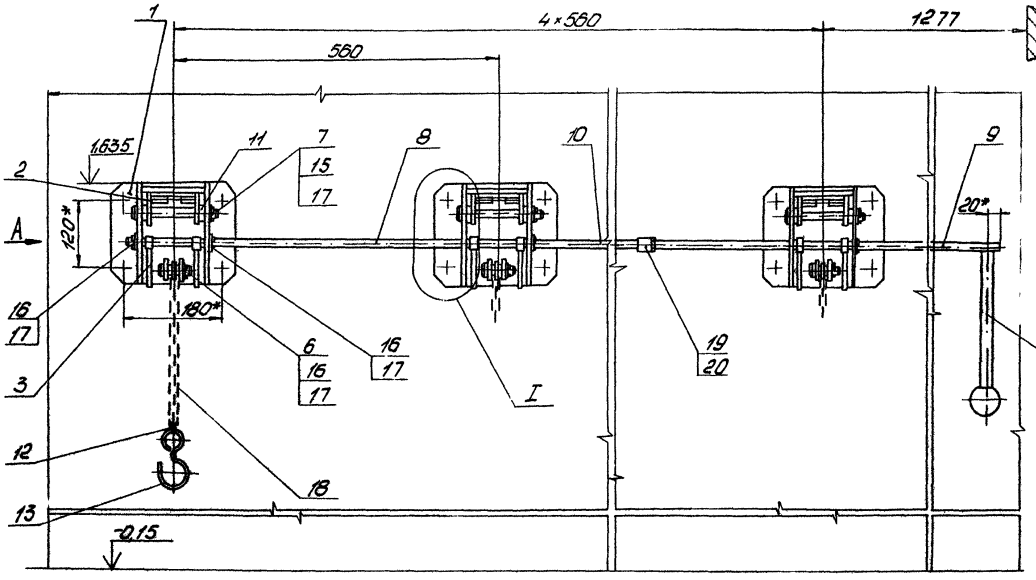

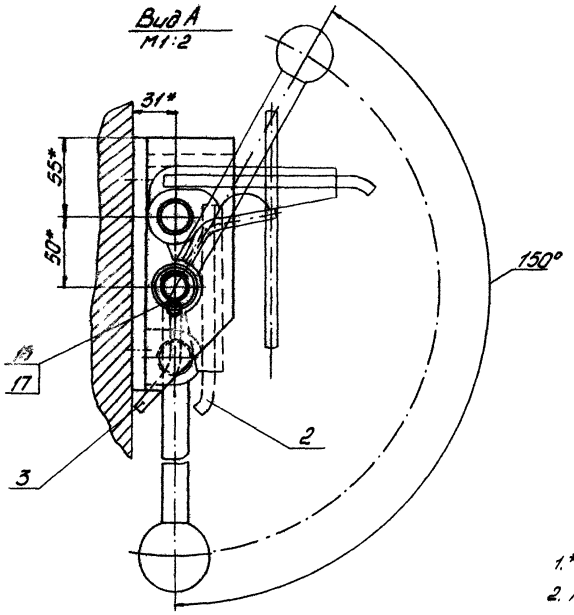

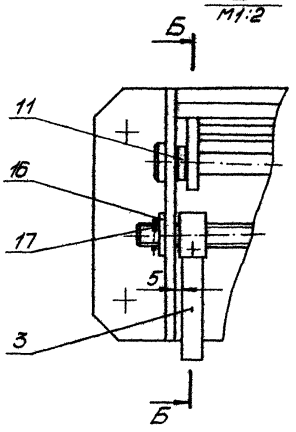

1.* Размеры для справок.

2. Предельные отклонения размеров $\pm \frac{IT14}{2}$.

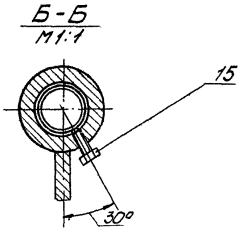

					Н164-05-000СБ			
Изм.	Лист	№ докум.	Подп.	Дата	Фиксатор	Лит.	Масса	Масштаб
Разраб.		Лукашевич	Лукашевич	15.02			48	1:5
Пров.		Кредо	Кредо	15.02		Лист	Листов 1	
Н.контр.		Кредо	Кредо	15.02		Учреждение ИГ 548 Ленинград		
Утв.		Матвеев	Матвеев	2.03				

Копировал: Th

Формат А2

Инв. № подл. | Подпись и дата | Взам. инв. № | Инв. № дубл. | Подпись и дата

Альбом

Типовой проект (Серия 5.416-1 Выпуск 1)

Н164-05-003

10

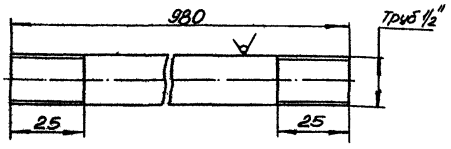

Предельные отклонения размеров $h14, \pm\frac{IT14}{2}$.

Изм.	Лист	№ докум.	Подп.	Дата	Н164-05-003		
Разраб.		Лукашевич		15.02	Труба	Лит.	Масса 0,8	Масштаб 1:1
Пров.		Кредо		15.02		Лист	Листов 1
Н. контр.		Кредо		15.02	Труба 10×2,2 ГОСТ 3262-75	Учреждение ИГ-548 Ленинград	
Утв.		Матвеев		2.03			

Копировал: Формат А4

Н164-05-004

20

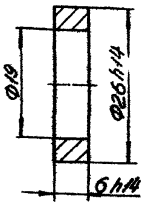

Изм.	Лист	№ докум.	Подп.	Дата	Н164-05-004		
Разраб.		Лукашевич		15.02	Шайба	Лит.	Масса 0,008	Масштаб 2:1
Пров.		Кредо		15.02		Лист	Листов 1
Н. контр.		Кредо		15.02	Ст3 ГОСТ 380-71	Учреждение ИГ-548 Ленинград	
Утв.		Матвеев		2.03			

Копировал: Формат А4

Н164-05-005

80

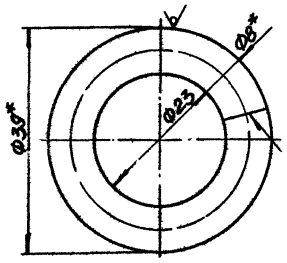

1.* Размеры для справок.

2. Сварной шов выполнить при сборке

Изм.	Лист	№ докум.	Подп.	Дата	Н164-05-005		
Разраб.		Лукашевич		15.02	Кольцо	Лит.	Масса 0,01	Масштаб 2:1
Пров.		Кредо		15.02		Лист	Листов 1
Н. контр.		Кредо		15.02	Круг В8 ГОСТ 2590-71 Ст3 ГОСТ 535-79	Учреждение ИГ-548 Ленинград	
Утв.		Матвеев		2.03			

Копировал: Формат А4

Н164-05-006

10

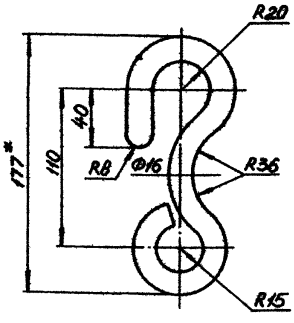

1.* Размер для справок.

2 Предельные отклонения размеров $H14, h14, \pm\frac{IT14}{2}$

Изм.	Лист	№ докум.	Подп.	Дата	Н164-05-006		
Разраб.		Лукашевич		15.02	Крюк	Лит.	Масса 0,4	Масштаб 1:2
Пров.		Кредо		15.02		Лист	Листов 1
Н. контр.		Кредо		15.02	Сталь 35 ГОСТ 1050-74	Учреждение ИГ-548 Ленинград	
Утв.		Матвеев		2.03			

Копировал: Формат А4

Альбом

Типовой проект (Серия 5.416-1 Выпуск 1)

Формат	Зона	Поз	Обозначение	Наименование	Кол	Примеч
				Документация		
А3			Н164-05-100СБ	Сборочный чертёж		
				Детали		
А4		1	Н164-05-101	Основание	1	
А4		2	Н164-05-102	Лист	2	
А4		3	Н164-05-103	Ушко	2	
Б4		4	Н164-05-104	Перегородка		
				Лист Б10 ГОСТ 19903-74 Ст.3 ГОСТ 14637-79		
				65×112 h14	1	0,5кг

Изм.	Лист	№ докум.	Подп.	Дата
Разраб.		Ивашевич	Ивашевич	15.02
Пров.		Кредо	Кредо	15.02
Н.контр.		Кредо	Кредо	15.02
Утв.		Матвеев	Матвеев	2.03

Н164-05-100

Плита

Лит. | Лист | Листов 1

Учреждение ИГ-548 Ленинград

Копировал: [signature] Формат А4

Инв. № подл. | Подпись и дата | Взам. инв. № | Инв. № дубл. | Подпись и дата

Н164-05-101

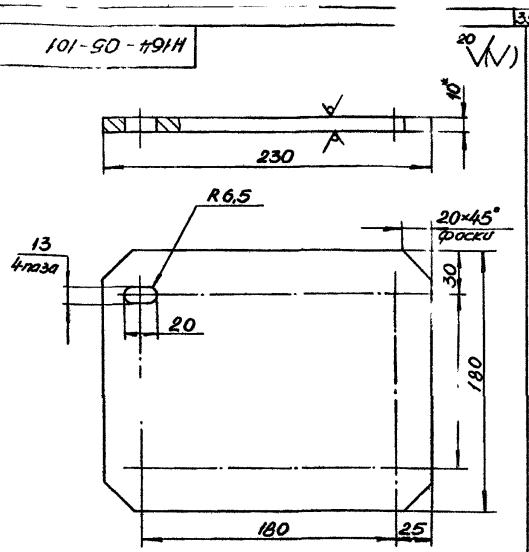

1 *Размер для справок.
2 Предельные отклонения размеров Н14, h14, $\pm\frac{IT14}{2}$.

Изм.	Лист	№ докум.	Подп.	Дата
Разраб.		Ивашевич	Ивашевич	15.02
Пров.		Кредо	Кредо	15.02
Н.контр.		Кредо	Кредо	15.02
Утв.		Матвеев	Матвеев	2.03

Основание

Лит. | Масса 3 | Масштаб 1:2

Лист | Листов 1

Лист Б10 ГОСТ 19903-74 Ст.3 ГОСТ 14637-79

Учреждение ИГ-548 Ленинград

Копировал: [signature] Формат А4

Инв. № подл. | Подпись и дата | Взам. инв. № | Инв. № дубл. | Подпись и дата

Н164-05-100СБ

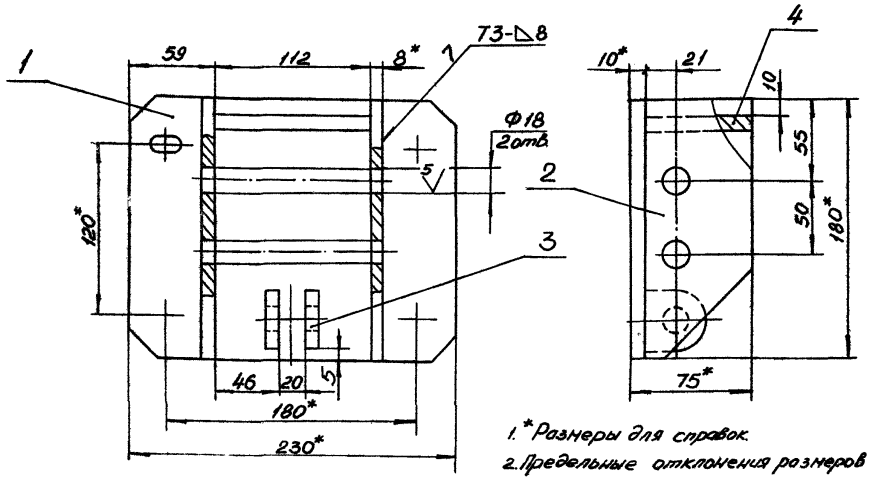

1. *Размеры для справок.
2. Предельные отклонения размеров Н14, h14, $\pm\frac{IT14}{2}$.
3. Шероховатость поверхностей: обрезных кромок - 80/, остальных ⊿.
4. Сварные швы по ГОСТ 5264-80.

Изм.	Лист	№ докум.	Подп.	Дата
Разраб.		Ивашевич	Ивашевич	15.02
Пров.		Кредо	Кредо	15.02
Н.контр.		Кредо	Кредо	15.02
Утв.		Матвеев	Матвеев	2.03

Н164-05-100СБ

Плита

Лит. | Масса 7 | 1:2

Лист | Листов 1

Учреждение ИГ-548 Ленинград

Копировал: [signature] Формат А3

Инв. № подл. | Подпись и дата | Взам. инв. № | Инв. № дубл. | Подпись и дата

Типовой проект (Серия 5.416-1 Альбом Выпуск 1)

Н164-05-102

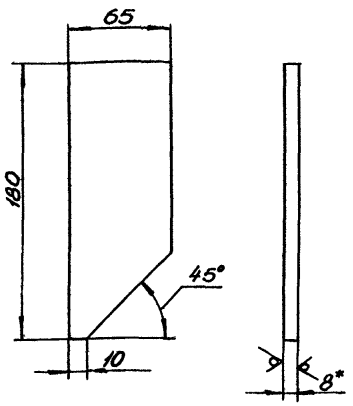

1. *Размер для справок.
2. Предельные отклонения размеров $h14, \pm\frac{IT14}{2}$.

Изм.	Лист	№ докум.	Подп.	Дата	Н164-05-102			
Разраб.		Лукашевич	Лукашевич	15.02	Лист	Лит.	Масса	Масштаб
Пров.		Кредо	Кредо	15.02			0,7	1:2
						Лист	Листов 1	
Н.контр.		Кредо	Кредо	15.02	Лист БВ ГОСТ 19903-74 Ст3 ГОСТ 14637-79	Учреждение ИГ-548 Ленинград		
Утв.		Матвеев	Матвеев	2.03				

Копировал: Формат А4

Н164-05-103

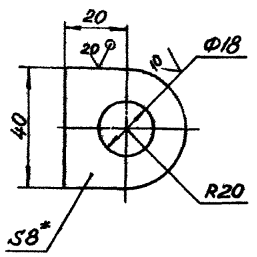

1. *Размер для справок.
2. Предельные отклонения размеров $H14, h14, \pm\frac{IT14}{2}$

Изм.	Лист	№ докум.	Подп.	Дата	Н164-05-103			
Разраб.		Лукашевич	Лукашевич	15.02	Ушко	Лит.	Масса	Масштаб
Пров.		Кредо	Кредо	15.02			0,05	1:1
						Лист	Листов 1	
Н.контр.		Кредо	Кредо	15.02	Лист БВ ГОСТ 19903-74 Ст3 ГОСТ 14637-79	Учреждение ИГ-548 Ленинград		
Утв.		Матвеев	Матвеев	2.03				

Копировал: Формат А4

Н164-05-201

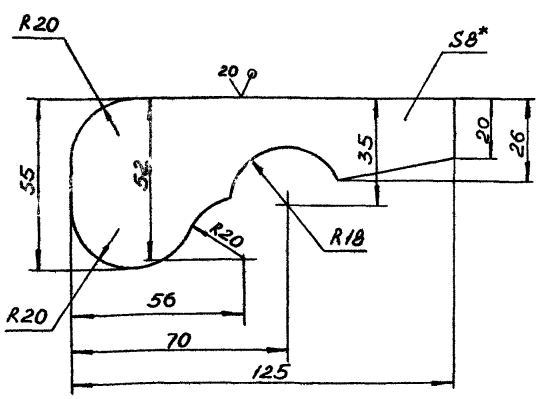

1. *Размер для справок.
2. Предельные отклонения размеров $h14, \pm\frac{IT14}{2}$.

Изм.	Лист	№ докум.	Подп.	Дата	Н164-05-201			
Разраб.		Лукашевич	Лукашевич	15.02	Щека	Лит.	Масса	Масштаб
Пров.		Кредо	Кредо	15.02			0,2	1:1
						Лист	Листов 1	
Н.контр.		Кредо	Кредо	15.02	Лист БВ ГОСТ 19903-74 Ст3 ГОСТ 14637-79	Учреждение ИГ-548 Ленинград		
Утв.		Матвеев	Матвеев	2.03				

Копировал: Формат А4

Формат	Зона	Поз.	Обозначение	Наименование	Кол.	Пр.
				Документация		
А3			Н164-05-200СБ	Сборочный чертёж		
				Детали		
А4		1	Н164-05-201	Щека	2	
А4		2	Н164-05-202	Лист	1	

Изм.	Лист	№ докум.	Подп.	Дата	Н164-05-200			
Разраб.		Лукашевич	Лукашевич	15.02	Кронштейн	Лит.	Лист	Листов 1
Пров.		Кредо	Кредо	15.02		Учреждение ИГ-548 Ленинград		
Н.контр.		Кредо	Кредо	15.02				
Утв.		Матвеев	Матвеев	2.03				

Копировал: Формат А4

Типовой проект (Серия 5.416-1 Выпуск 1) Альбом

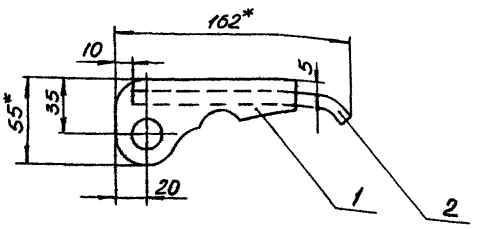

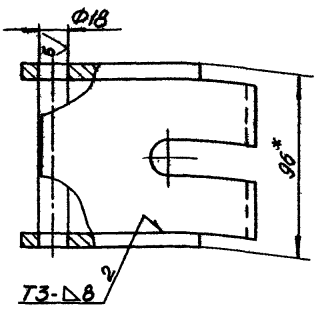

1.* Размеры для справок.
2. Предельные отклонения размеров $H14, \pm\frac{IT14}{2}$.
3. Сварные швы по ГОСТ 5264-80.

					Н164-05-200СБ			
Изм.	Лист	№ докум.	Подп.	Дата	Кронштейн	Лит.	Масса	Масштаб
Разраб.		Лукашевич	[illegible]	15.02			1,3	1:2
Пров.		Кредо	Кредо	15.02		Лист	Лист	1
Н.контр.		Кредо	Кредо	15.02		Учреждение И. 548 Ленинград		
Утв.		Матвеев	[illegible]	2.03				

Копировал: [illegible] Формат А3

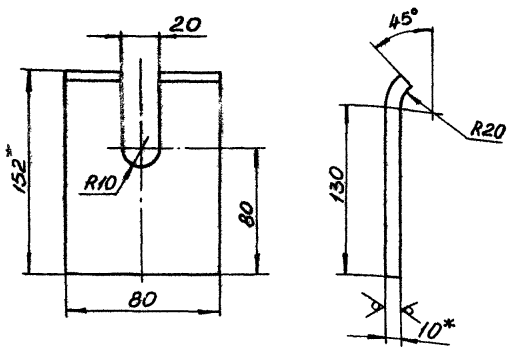

1.* Размер для справок.
2. Предельные отклонения размеров $H14, h14, \pm\frac{IT14}{2}$.

					Н164-05-202			
Изм.	Лист	№ докум.	Подп.	Дата	Лист	Лит.	Масса	Масштаб
Разраб.		Лукашевич	[illegible]	15.02			0,9	1:2
Пров.		Кредо	Кредо	15.02		Лист	Листов 1	
Н.контр.		Кредо	Кредо	15.02	Лист Б10 ГОСТ 14903-74 / Ст3 ГОСТ 14637-79	Учреждение И.Г. 548 Ленинград		
Утв.		Матвеев	[illegible]	2.03				

Копировал: [illegible] Формат А4

Формат	Зона	Поз.	Обозначение	Наименование	Кол.	Пр.
				Документация		
А4			Н164-05-300СБ	Сборочный чертёж		
				Детали		
А4		1	Н164-05-301	Втулка	1	
А4		2	Н164-05-302	Лист	1	

					Н164-05-300			
Изм.	Лист	№ докум.	Подп.	Дата	Рычаг	Лит.	Лист	Листов
Разраб.		Лукашевич	[illegible]	15.02				1
Пров.		Кредо	Кредо	15.02		Учреждение И.Г. 548 Ленинград		
Н.контр.		Кредо	Кредо	15.02				
Утв.		Матвеев	[illegible]	2.03				

Копировал: [illegible] Формат А4

Типовой проект (Серия 5.416-1 Альбом Выпуск 1)

Н164-05-300СБ

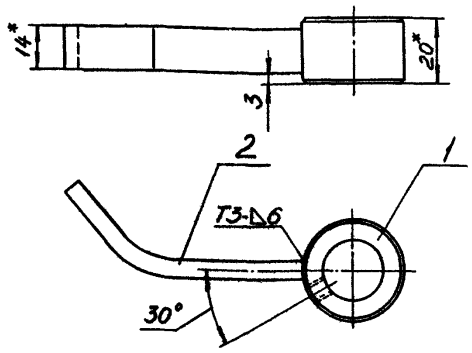

1. *Размеры для справок.
2. Предельные отклонения размеров $\pm\frac{IT14}{2}$.
3. Сварные швы по ГОСТ 5264-80.

Изм.	Лист	№ докум.	Подпись	Дата	Н164-05-300СБ	Лит.	Масса	Масштаб
Разраб.		Лукашевич		15.02	Рычаг		0,07	1:1
Пров.		Кредо		15.02		Лист	Листов 1	
Н.контр.		Кредо		15.02		Учреждение ИГ-548 Ленинград		
Утв.		Матвеев		2.03				

Копировал: Формат А4

Н164-05-301

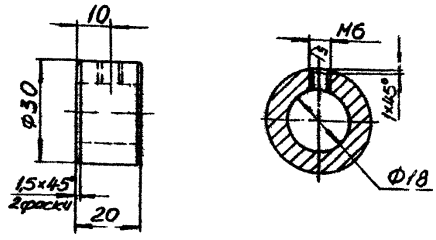

Неуказанные предельные отклонения размеров H14, h14, $\pm\frac{IT14}{2}$.

Изм.	Лист	№ докум.	Подп.	Дата	Н164-05-301	Лит.	Масса	Масштаб
Разраб.		Лукашевич		15.02	Втулка		0,01	1:1
Пров.		Кредо		15.02		Лист	Листов 1	
Н.контр.		Кредо		15.02	Ст.3 ГОСТ 380-71	Учреждение И... Ленингр...		
Утв.		Матвеев		2.03				

Копировал: Формат А4

Н164-05-302

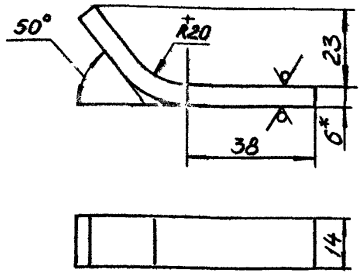

1. *Размер для справок.
2. Предельные отклонения размеров h14, $\pm\frac{IT14}{2}$.

Изм.	Лист	№ докум.	Подп.	Дата	Н164-05-302	Лит.	Масса	Масштаб
Разраб.		Лукашевич		15.02	Лист		0,06	1:1
Пров.		Кредо		15.02		Лист	Листов 1	
Н.контр.		Кредо		15.02	Лист Б6 ГОСТ 19903-74 Ст3 ГОСТ 14637-79	Учреждение ИГ-548 Ленинград		
Утв.		Матвеев		2.03				

Копировал: Формат А4

Формат	Зона	Поз	Обозначение	Наименование	Кол	Пр...
				Документация		
А4			Н164-05-400СБ	Сборочный чертёж		
				Детали		
А4		1	Н164-05-401	Пруток	1	
А4		2	Н164-05-402	Ручка	1	

Изм.	Лист	№ докум.	Подп.	Дата	Н164-05-400	Лит.	Лист	Листов
Разраб.		Лукашевич		15.02	Рукоятка			1
Пров.		Кредо		15.02		Учреждение ИГ-548 Ленинград		
Н.контр.		Кредо		15.02				
Утв.		Матвеев		2.03				

Копировал: Формат А4

Типовой проект (Серия 5416-1 Выпуск 1) Альбом

Н164-05-400СБ

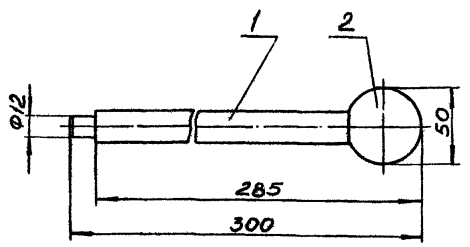

Размеры для справок.

Изм.	Лист	№ докум.	Подп.	Дата	Н164-05-400СБ	Лит	Масса	Масштаб
Разраб.		Лукашевич		15.02	Рукоятка		1,1	1:2
Пров.		Кредо	Кредо	15.02		Лист	Листов 1	
Н.контр.		Кредо	Кредо	15.02		Учреждение ИГ-548 Ленинград		
Утв.		Матвеев	Матвеев	2.03				

Копировал Формат А4

Н164-05-401

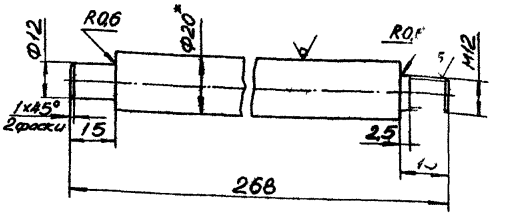

1* Размер для справок.
2. Предельные отклонения размеров $h14, \pm \frac{IT14}{2}$.

Изм.	Лист	№ докум.	Подп.	Дата	Н164-05-401	Лит	Масса	Масштаб
Разраб.		Лукашевич		15.02	Пруток		0,6	
Пров.		Кредо	Кредо	15.02		Лист	Листов	
Н.контр.		Кредо	Кредо	15.02	Круг В20 ГОСТ 2590-71	Учреждение ИГ-548 Ленинград		
Утв.		Матвеев	Матвеев	2.03	Ст3 ГОСТ 535-79			

Копировал: Формат А4

Н164-05-402

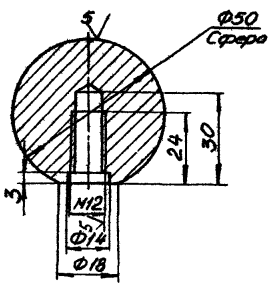

Предельные отклонения размеров $H14, h14, \pm \frac{IT14}{2}$

Изм.	Лист	№ докум.	Подп.	Дата	Н164-05-402	Лит	Масса	Масштаб
Разраб.		Лукашевич		15.02	Ручка		0,5	1:1
Пров.		Кредо	Кредо	15.02		Лист	Листов 1	
Н.контр.		Кредо	Кредо	15.02	Ст3 ГОСТ 380-71	Учреждение ИГ-548 Ленинград		
Утв.		Матвеев	Матвеев	2.03				

Копировал Формат А4

Формат	Зона	Поз.	Обозначение	Наименование	Кол.	Пр.
				Документация		
А3			Н164-06-000СБ	Сборочный чертёж		
				Детали		
А4		1	Н164-05-006	Крюк	1	
А4		2	Н164-06-001	Планка	3	
А4		3	Н164-06-002	Дужка	3	
				Стандартные изделия		
		4		Гайка М6.6 ГОСТ 5915-70	6	
		5		Шайба 6.65Г ГОСТ 6402-70	6	
		6		Кауш 25 ГОСТ 2224-72	1	
				Прочие изделия		
				Канат 6,4-Г-I-СС-Н-180 ГОСТ 3077-80	17,5 м	

Изм.	Лист	№ докум.	Подп.	Дата	Н164-06-000	Лит	Лист	Листов
Разраб.		Лукашевич		15.02	Канат тяговый			1
Пров.		Кредо	Кредо	15.02		Учреждение ИГ-548 Ленинград		
Н.контр.		Кредо	Кредо	15.02				
Утв.		Матвеев	Матвеев	2.03				

Копировал Формат А4

Н164-06-000СБ

Типовой проект Серия 5.4/16-1 Выпуск 4 Альбом

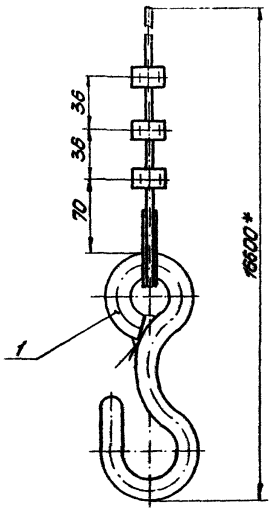

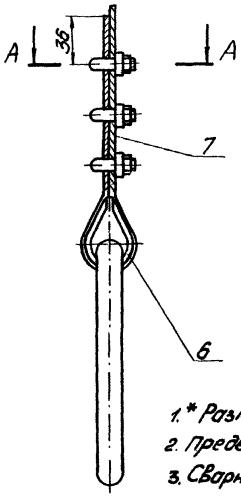

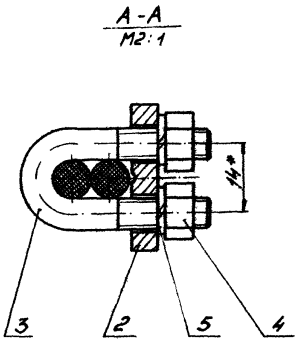

1.* Размеры для справок.
2. Предельные отклонения размеров $\pm\frac{IT14}{2}$
3. Сварной шов по ГОСТ 5264-80.

					Н164-06-000СБ			
Изм.	Лист	№ докум.	Подп.	Дата	Канат тяговый	Лит.	Масса	Масштаб
Разраб.		Лукашевич	Лукашевич	15.02			5	1:2
Пров.		Кредо	Кредо	15.02		Лист	Листов 1	
Н.контр.		Кредо	Кредо	15.02		Учреждение ИГ-548 Ленинград		
Утв.		Матвеев	Матвеев	2.03				

Копировал: Формат А4

Н164-06-001

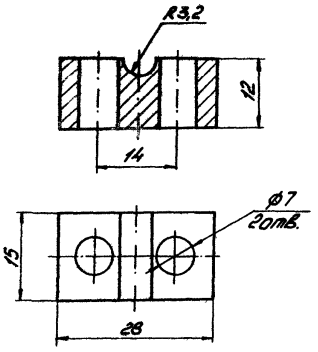

Предельные отклонения размеров Н14, h14, $\pm\frac{IT14}{2}$.

					Н164-06-001			
Изм.	Лист	№ докум.	Подп.	Дата	Планка	Лит.	Масса	Масштаб
Разраб.		Лукашевич	Лукашевич	15.02			0,04	2:1
Пров.		Кредо	Кредо	15.02		Лист	Листов 1	
Н.контр.		Кредо	Кредо	15.02	Ст3 ГОСТ 380-71	Учреждение ИГ-548 Ленинград		
Утв.		Матвеев	Матвеев	2.03				

Копировал: Формат А4

Н164-06-002

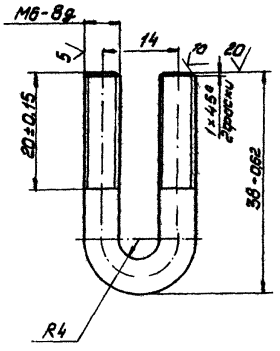

Неуказанные предельные отклонения размеров h14, $\pm\frac{IT14}{2}$.

					Н164-06-002			
Изм.	Лист	№ докум.	Подп.	Дата	Дужка	Лит.	Масса	Масштаб
Разраб.		Лукашевич	Лукашевич	15.02			0,03	2:1
Пров.		Кредо	Кредо	15.02		Лист	Листов 1	
Н.контр.		Кредо	Кредо	15.02	Круг 6-5 ГОСТ 7417-75 20-В ГОСТ 1050-74	Учреждение ИГ-548 Ленинград		
Утв.		Матвеев	Матвеев	2.03				

Копировал: Формат А4

Типовой проект Серия 5.416-1 Выпуск 1

Формат	Зона	Поз.	Обозначение	Наименование	Кол.	Примеч.
				Документация		
А3			Н164-07-000 СБ	Сборочный чертеж		
				Переменные данные для исполнений:		
				Н164-07-000		
				Детали		
А4		1	Н164-07-001	Подвес	1	
А4		2	Н164-07-002	Полуседло	2	
Б4		3	Н164-07-003	Распорка		
				Круг В8 ГОСТ 2590-71 / Ст3 ГОСТ 535-79		
				L = 178 h14	2	0,04 кг
				Н164-07-000-01		
				Детали		
А4		1	Н164-07-001-01	Подвес	1	
А4		2	Н164-07-002-01	Полуседло	2	
Б4		3	Н164-07-004	Распорка		
				Круг В8 ГОСТ 2590-71 / Ст3 ГОСТ 535-79		
				L = 332 h14	2	

Инв.№ подл. | Подпись и дата | Взам. инв.№ | Инв.№ дубл. | Подпись и дата

Изм.	Лист	№ докум.	Подп.	Дата
Разраб.		Лукашевич		1.03
Пров.		Кредо		1.03
Н. контр.		Кредо		1.03
Утв.		Мартынов		1.03

Н164-07-000

Подвеска

Лит. | Масса | Масштаб

Лист | Листов 1

Учреждение И-548 Ленинград

Копировал: | Формат А4

Н164-07-001

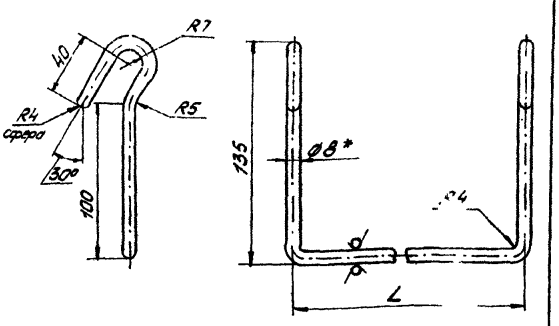

Обозначение	L, мм	Масса, кг
Н164-07-001	200	0,09
-01	355	0,15

1. * Размер для справок.
2. Предельные отклонения размеров h14, $\pm \frac{IT14}{2}$

Изм.	Лист	№ докум.	Подп.	Дата
Разраб.		Лукашевич		1.03
Пров.		Кредо		1.03
Н. контр.		Кредо		1.03
Утв.		Мартынов		1.03

Н164-07-001

Подвес

Лит. | Масса | Масштаб: — (см. табл.)

Лист | Листов 1

Учреждение И-548 Ленинград

Копировал: | Формат А4

Инв.№ подл. | Подпись и дата | Взам. инв.№ | Инв.№ дубл. | Подпись и дата

Н164-07-000СБ

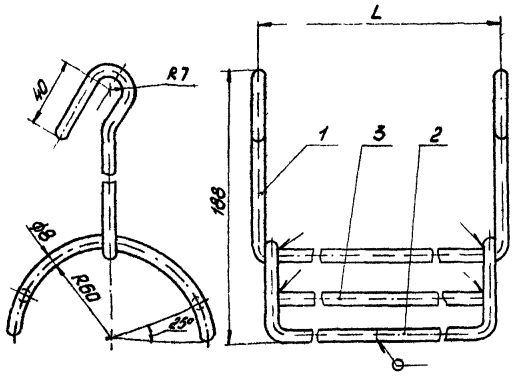

Обозначение	L, мм	Масса, кг
Н164-07-000	200	0,54
-01	355	0,72

1. Размеры для справок.
2. Предельные отклонения размеров h14, $\pm \frac{IT14}{2}$.
3. Шероховатость обрезных поверхностей - $\sqrt{80}$, остальных - $\sqrt{}$.
4. Сварка ручная электродуговая.

Изм.	Лист	№ докум.	Подп.	Дата
Разраб.		Лукашевич		1.03
Пров.		Кредо		1.03
Н. контр.		Кредо		1.03
Утв.		Мартынов		1.03

Н164-07-000СБ

Подвеска

Лит. | Масса | Масштаб: — (см. табл.)

Лист | Листов 1

Учреждение И-548 Ленинград

Копировал: | Формат А3

Инв.№ подл. | Подпись и дата | Взам. инв.№ | Инв.№ дубл. | Подпись и дата

Альбом

Типовой проект (Серия 5.416-1 Выпуск 1)

Н164-07-002

20 V(√)

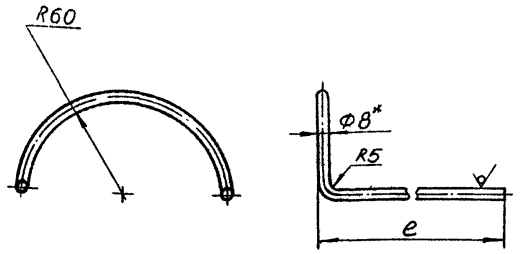

Обозначение	e, мм	Масса, кг
Н164-07-002	96	0,04
-01	173	0,07

1. * Размер для справок.
2. Предельные отклонения размеров $h14, \pm\frac{IT14}{2}$

Изм.	Лист	№ докум.	Подп.	Дата	Н164-07-002	Лит.	Масса	Масштаб
Разраб.		Лукашевич		15.02	Полуседло		СН табл	–
Пров.		Кредо	Кредо	15.02		Лист	Листов 1	
Н. контр.		Кредо	Кредо	15.02	Круг В8 ГОСТ 2590-71 / Ст3 ГОСТ 535-79	Учреждение ИГ-548 Ленинград		
Утв.		Матвеев	Матвеев	2.03				

Копировал: [illegible] Формат А4

Формат	Зона	Поз	Обозначение	Наименование	Кол	Примеч
				Документация		
А2			Н164-08-000СБ	Сборочный чертеж		
				Сборочные единицы		
А4		1	Н164-08-100	Упор управляющий	3	
А4		2	Н164-08-200	Запор	1	
А4		3	Н164-08-300	Ловитель	2	
				Детали		
А4		4	Н164-06-001	Планка	6	
А4		5	Н164-06-002	Дужка	6	
А4		6	Н164-08-001	Шайба	1	
				Стандартные изделия		
		7		Гайка М.6 ГОСТ 5915-70	12	
		8		Шайба 6.65Г ГОСТ 6402-70	12	
		9		Коуш 25 ГОСТ 2224-72	2	
				Прочие изделия		
		10		Канат 5,7-Г-ІСС-Н-180 ГОСТ 3077-80	30	м

Изм.	Лист	№ докум.	Подп.	Дата	Н164-08-000	Лит.	Лист	Листов
Разраб.		Лукашевич		15.02	Канат рабочий			1
Пров.		Кредо	Кредо	15.02		Учреждение ИГ-548 Ленинград		
Н. контр.		Кредо	Кредо	15.02				
Утв.		Матвеев	Матвеев	2.03				

Копировал: [illegible] Формат А4

Н164-08-001

20 V(√)

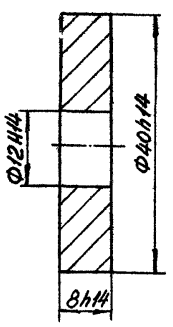

Изм.	Лист	№ докум.	Подп.	Дата	Н164-08-001	Лит.	Масса	Масштаб
Разраб.		Лукашевич		15.02	Шайба		0,04	2:1
Пров.		Кредо	Кредо	15.02		Лист	Листов 1	
Н. контр.		Кредо	Кредо	15.02	Ст3 ГОСТ 380-71	Учреждение ИГ-548 Ленинград		
Утв.		Матвеев	Матвеев	2.03				

Копировал: [illegible] Формат А4

Формат	Зона	Поз	Обозначение	Наименование	Кол	Примеч
				Документация		
А4			Н164-08-100СБ	Сборочный чертёж		
				Детали		
А4		1	Н164-08-101	Накладка	2	
				Стандартные изделия		
		2		Болт М8×50.58 ГОСТ 7798-70	2	
		3		Гайка М8.6 ГОСТ 5915-70	2	
		4		Шайба 8.01 ГОСТ 11371-79	2	

Изм.	Лист	№ докум.	Подп.	Дата	Н164-08-100	Лит.	Лист	Листов
Разраб.		Лукашевич		15.02	Упор управляющий			1
Пров.		Кредо	Кредо	15.02		Учреждение ИГ-548 Ленинград		
Н. контр.		Кредо	Кредо	15.02				
Утв.		Матвеев	Матвеев	2.03				

Копировал: [illegible] Формат А4

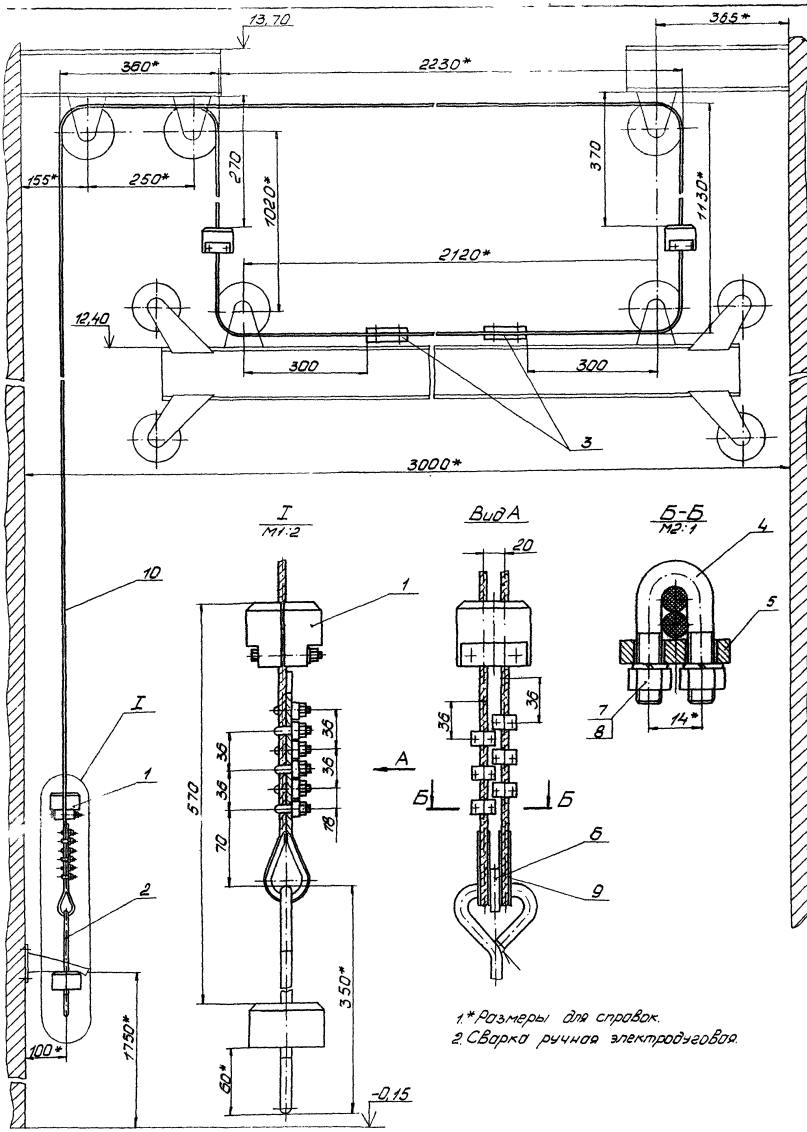

1.* Размеры для справок.
2. Сварка ручная электродуговая.

Н164-08-000СБ

Изм.	Лист	Подпись	Подп.	Дата	Канат рабочий	Лит.	Масса	Масштаб
Разраб.		Лукашевич	Лукашевич	15.02			15	1:5
Пров.		Креда	Креда	15.02		Лист	Листов 1	
Н.контр.		Креда	Креда	15.02		Учреждение ИГ-548 Ленинград		
Утв.		Матвеев	Матвеев	1.03				

Копировал: [illegible]

Формат А2

Альбом

Типовой проект (Серия 5.4.16-1 вып. 1)

Инв. № подл. | Подпись и дата | Взам. инв. № | Инв. № дубл. | Подпись и дата

Типовой проект (серия 5.416-1 выпуск 1) Альбом

Н164-08-100СБ

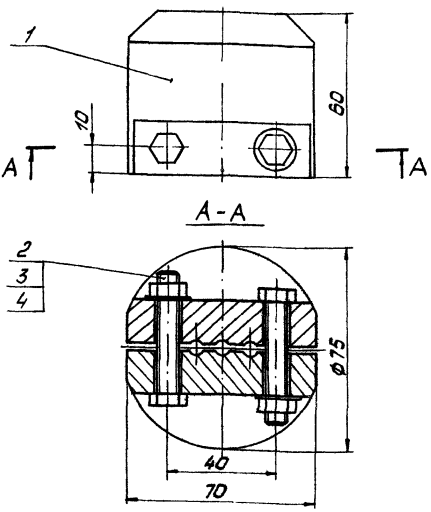

Размеры для справок.

Изм.	Лист	№ докум.	Подп.	Дата	Н164-08-100СБ			
Разраб.		Лукашевич		15.02	Упор управляющий	Лит.	Масса 1,9	Масштаб 1:1
Пров.		Кредо		15.02		Лист	Листов 1	
Н.контр.		Кредо		15.02		Учреждение ИГ-548 Ленинград		
Утв.		Матвеев		2.03				

Копировал: Формат А4

Н164-08-101

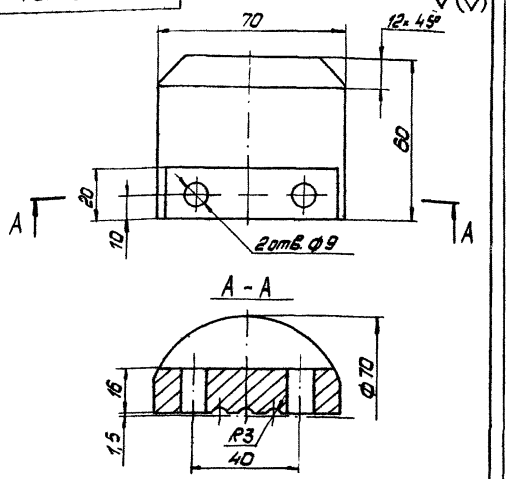

Предельные отклонения размеров Н14, h14, $\pm\frac{IT14}{2}$.

Изм.	Лист	№ докум.	Подп.	Дата	Н164-08-101			
Разраб.		Лукашевич		15.02	Накладка	Лит.	Масса 0,9	Масштаб 1:1
Пров.		Кредо		15.02		Лист	Листов 1	
Н.контр.		Кредо		15.02	Ст 3 ГОСТ 380-71	Учреждение ИГ-548 Ленинград		
Утв.		Матвеев		2.03				

Копировал: Формат А4

Формат	Зона	Поз.	Обозначение	Наименование	Кол.	Примеч.
				Документация		
А3			Н164-08-200СБ	Сборочный чертеж		
				Детали		
А4		1	Н164-08-201	Бобышка	1	
Б4		2	Н164-08-202	Скоба		
				Круг 10 ГОСТ 2590-71 / Ст 3 ГОСТ 535-79		
				L = 450 h14	1	0,3 кг

Изм.	Лист	№ докум.	Подп.	Дата	Н164-08-200			
Разраб.		Лукашевич		15.02	Запор	Лит.	Лист	Листов 1
Пров.		Кредо		15.02		Учреждение ИГ-548 Ленинград		
Н.контр.		Кредо		15.02				
Утв.		Матвеев		2.03				

Копировал: Формат А4

Н164-08-201

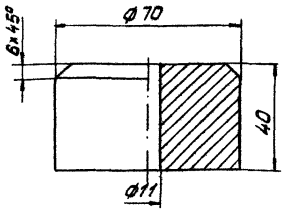

Предельные отклонения размеров Н14, h14, $\pm\frac{IT14}{2}$.

Изм.	Лист	№ докум.	Подп.	Дата	Н164-08-201			
Разраб.		Лукашевич		15.02	Бобышка	Лит.	Масса 1,1	Масштаб 1:1
Пров.		Кредо		15.02		Лист	Листов 1	
Н.контр.		Кредо		15.02	Ст 3 ГОСТ 380-71	Учреждение ИГ-548 Ленинград		
Утв.		Матвеев		2.03				

Копировал: Формат А4

Н164-08-200СБ

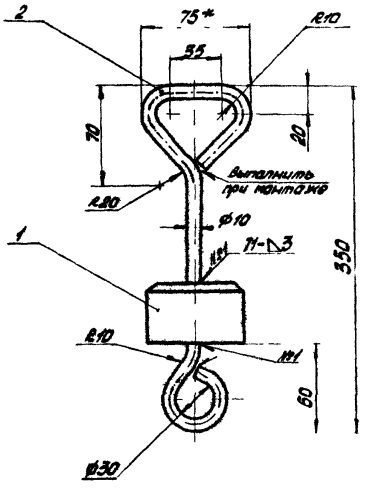

1.* Размеры для справок
2. Предельные отклонения размеров H14, h14, $\pm \frac{IT14}{2}$.
3. Сварные швы №1 по ГОСТ 5264-80, остальные – сварка ручная электродуговая.

Изм.	Лист	№ докум.	Подпись	Дата
Разраб.	Гров.	Линцевич Кравд		15.04 15.04
Н.контр.	Утв.	Кравд Матвеев		15.04 2.05

Н164-08-200СБ

Запор

Лит.	Масса	Масштаб
	1,4	1:1

Лист Листов 1

Учреждение И-548 Ленинград

Копировал: Формат А3

Зона	Поз.	Обозначение	Наименование	Кол.	Приме-чание
			Документация		
ИВ		Н164-08-300СБ	Сборочный чертеж		
			Детали		
ИВ	1	Н164-08-301	Накладка верхняя	1	
ИВ	2	Н164-08-302	Накладка нижняя	1	
			Стандартные изделия		
	3		Болт М8х50.58 ГОСТ 7798-70	4	
	4		Гайка М8.6 ГОСТ 5915-70	8	
	5		Шайба 8.01 ГОСТ 11371-78	4	

Изм.	Лист	№ докум.	Подпись	Дата
Разраб.	Пров.	Линцевич Кравд		15.04 15.04
Н.контр.	Утв.	Кравд Матвеев		15.04 2.05

Н164-08-300

Ловитель

Лит.	Лист	Листов
		1

Учреждение И-548 Ленинград

Копировал: Формат А4

Н164-08-301

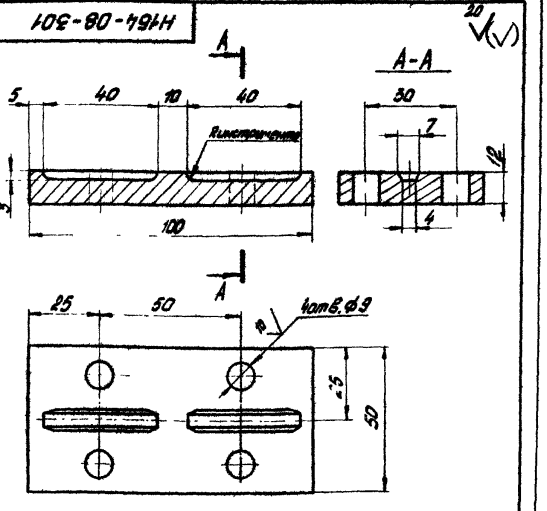

Предельные отклонения размеров H14, h14, $\pm \frac{IT14}{2}$.

Изм.	Лист	№ докум.	Подпись	Дата
Разраб.	Пров.	Линцевич Кравд		15.04 15.04
Н.контр.	Утв.	Кравд Матвеев		15.04 2.05

Н164-08-301

Накладка верхняя

Лит.	Масса	Масштаб
	0,4	1:1

Лист Листов 1

Сталь 3 ГОСТ 380-71

Учреждение И-548 Ленинград

Копировал: Формат А4

Н164-08-300СБ

50

Типовой проект (Серия 5.416-1 Выпуск 1) Альбом

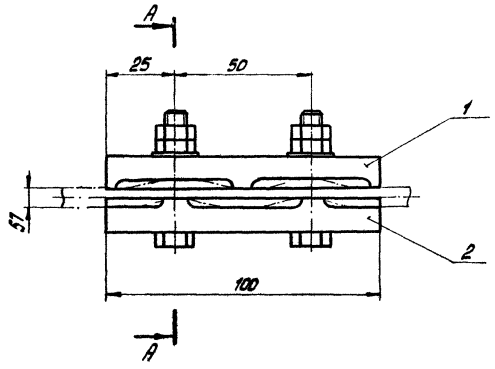

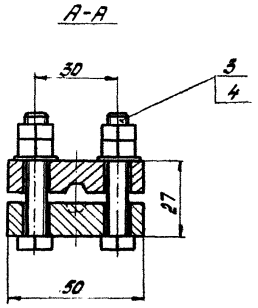

Размеры для справок.

					Н164-08-300СБ			
Изм.	Лист	№ докум.	Подпись	Дата	Ловитель	Лит.	Масса	Масштаб
Разраб.		Лукашевич	Лукашевич	15.02			1	1:1
Пров.		Кредо	Кредо	15.02		Лист	Листов 1	
Н.контр.		Кредо	Кредо	15.02		Учреждение НГ-548 Ленинград		
Утв.		Матвеев	Матвеев	2.03				

Копировал: Тр. Формат А3

Н164-08-302

20 √ (√)

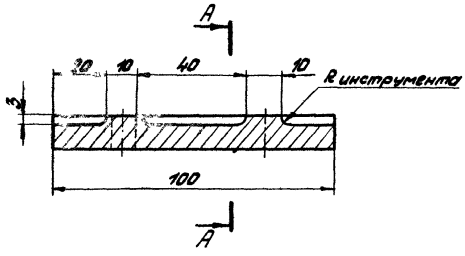

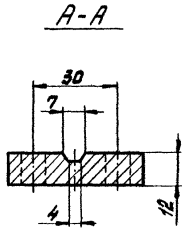

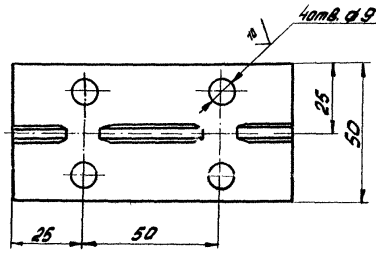

Предельные отклонения размеров Н14, h14, $\pm\frac{IT14}{2}$.

					Н164-08-302			
Изм.	Лист	№ докум.	Подпись	Дата	Накладка нижняя	Лит.	Масса	Масштаб
Разраб.		Лукашевич	Лукашевич	15.02			0,4	1:1
Пров.		Кредо	Кредо	15.02		Лист	Листов 1	
Н.контр.		Кредо	Кредо	15.02	Ст3 ГОСТ 380-71	Учреждение НГ-548 Ленинград		
Утв.		Матвеев	Матвеев	2.03				

Копировал: Тр. Формат А3

Альбом

Типовой проект (Серия 5.416-1 Выпуск 1)

№ п-п	Обозначение	Наименование	Куда входит: Обозначение	Кол.	Общее кол.	Примечание
1	Н165-00-000	Устройство для смотки пожарных				
2		рукавов				
3	Н165-01-000	Рама		1	1	
4	Н165-02-000	Штурвал		1	1	
5	Н165-03-000	Крестовина		1	1	
6						
7						
8						
9						
10						
11						
12						
13						
14						
15						
16						
17						
18						
19						
20						
21						
22						
23						
24						
25						
26						

Инв. № подл. | Подпись и дата | Взам. инв. № | Инв. № дубл. | Подпись и дата

Изм.	Лист	№ докум.	Подпись	Дата
Разраб.		Хаирова	Хаирова	18.02
Пров.		Кредо	Кредо	18.02
Н.контр.		Кредо	Кредо	18.02
Утв.		Матвеев	Матвеев	3.03

Н165-00-000ВС

Устройство для смотки пожарных рукавов

Ведомость спецификаций

Лит. | Лист | Листов 1

Учреждение НГ-546 Ленинград

Копировал: Тр

Формат А3

№ строки	Наименование	КОД ОКП	Обозначение документа на поставку	Поставщик	Куда входит (обозначение)	Количество: На изделие	В комплекте	На регулир.	Всего	Примечание
1	Подшипники									
2										
3	Подшипник 205		ГОСТ 8338-75			2			2	
4										
5	Крепежные изделия									
6										
7	Винт М6×12.58		ГОСТ 1491-80			6			6	
8	Гайка М10.5		ГОСТ 5915-70			2			2	
9	М16.5					1			1	
10	М10.35		ГОСТ 3032-76			1			1	
11	Шайба 10.01		ГОСТ 11371-78			2			2	
12	10.65Г		ГОСТ 6402-70			2			2	
13	16.01		ГОСТ 13466-77			1			1	
14										
15	Шпонка 8×6×25		ГОСТ 23360-78			1			1	
16										
17										
18										
19										
20										
21										
22										
23										
24										
25										

Инв. № подл. | Подпись и дата | Взам. инв. № | Инв. № дубл. | Подпись и дата

Изм.	Лист	№ докум.	Подпись	Дата
Разраб.		Хаирова	Хаирова	18.02
Пров.		Кредо	Кредо	18.02
Н.контр.		Кредо	Кредо	18.02
Утв.		Матвеев	Матвеев	3.03

Н165-00-000ВП

Устройство для смотки пожарных рукавов

Ведомость покупных изделий

Лит. | Лист | Листов 1

Учреждение НГ-546 Ленинград

Копировал: Тр

Формат А3

Альбом

Типовой проект (Серия 5.416-1 Выпуск 1)

Формат	Зона	Поз.	Обозначение	Наименование	Кол.	Примеч.
				Документация		
А2			Н165-00-000СБ	Сборочный чертеж		
				Сборочные единицы		
А4		1	Н165-01-000	Рама	1	
А4		2	Н165-02-000	Штурвал	1	
А4		3	Н165-03-000	Крестовина	1	
				Детали		
А4		6	Н165-00-001	Стержень	1	
А4		7	Н165-00-002	Планка откидная	1	
А4		8	Н165-00-003	Стопор	1	
А4		9	Н165-00-004	Кольцо	2	
А4		10	Н165-00-005	Втулка	1	
А4		11	Н165-00-006	Крышка	1	
		12	-01	Крышка	1	
А3		13	Н165-00-007	Винт	1	
А4		14	Н165-00-008	Вал	1	
А4		15	Н165-00-009	Колесо	2	
А4		16	Н165-00-010	Прокладка	2	

Инв.№ подл. | Подпись и дата | Взам.инв.№ | Инв.№ дубл. | Подпись и дата

Изм.	Лист	№ докум.	Подпись	Дата	Н165-00-000		
Разраб.		Хацкевич		18.02	Устройство для смотки пожарных рукавов	Лит.	Лист 1	Листов 2
Пров.		Кредо		18.02		Учреждение И-548 Ленинград		
Н.контр.		Кредо		17.02				
Утв.		Матвеев		3.03				

Копировал: Пр. Формат А4

Формат	Зона	Поз.	Обозначение	Наименование	Кол.	Примеч.
				Стандартные изделия		
		17		Винт М6х12.58 ГОСТ 1491-80	6	
				Гайки ГОСТ 5915-70		
		18		М10.5	2	
		19		М16.5	1	
		20		Гайка М10.35 ГОСТ 3032-76	1	
		21		Шайба 10.01 ГОСТ 11371-78	2	
		23		Шайба 10.65Г ГОСТ 6402-70	2	
		24		Шайба 16.01 ГОСТ 13466-77	1	
		28		Шпонка 6х6х25 ГОСТ 23360-78	1	
		30		Подшипник 205 ГОСТ 8338-75	2	

Инв.№ подл. | Подпись и дата | Взам.инв.№ | Инв.№ дубл. | Подпись и дата

Изм.	Лист	№ докум.	Подпись	Дата	Н165-00-000	Лист 2

Копировал: Пр. Формат А4

Н165-00-001

20 (√)

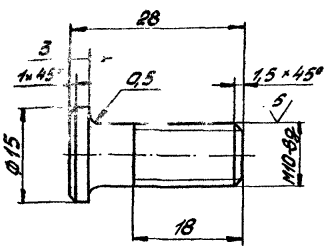

Неуказанные предельные отклонения размеров $h14, \pm \frac{IT14}{2}$.

Инв.№ подл. | Подпись и дата | Взам.инв.№ | Инв.№ дубл. | Подпись и дата

Изм.	Лист	№ докум.	Подпись	Дата	Н165-00-001			
Разраб.		Хацкевич		18.02	Стержень	Лит.	Масса 0.015	Масштаб 2:1
Пров.		Кредо		18.02		Лист	Листов 1	
Н.контр.		Кредо		17.02	Ст3 ГОСТ 380-71	Учреждение И-548 Ленинград		
Утв.		Матвеев		3.03				

Копировал: Пр. Формат А4

Н165-00-002

20 (√)

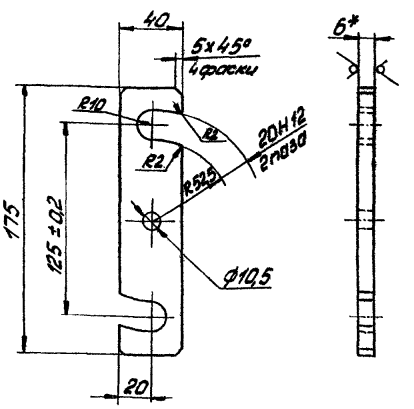

1.* Размер для справок.

2. Неуказанные предельные отклонения размеров H14, h14, $\pm \frac{IT14}{2}$.

Инв.№ подл. | Подпись и дата | Взам.инв.№ | Инв.№ дубл. | Подпись и дата

Изм.	Лист	№ докум.	Подпись	Дата	Н165-00-002			
Разраб.		Хацкевич		18.02	Планка откидная	Лит.	Масса 0.3	Масштаб 1:2
Пров.		Кредо		18.02		Лист	Листов 1	
Н.контр.		Кредо		17.02	Лист Б6 ГОСТ 19903-74 Ст3 ГОСТ 14637-79	Учреждение И-548 Ленинград		
Утв.		Матвеев		3.03				

Копировал: Пр. Формат А4

Альбом

Типовой проект (Серия 5.416-1 выпуск 1)

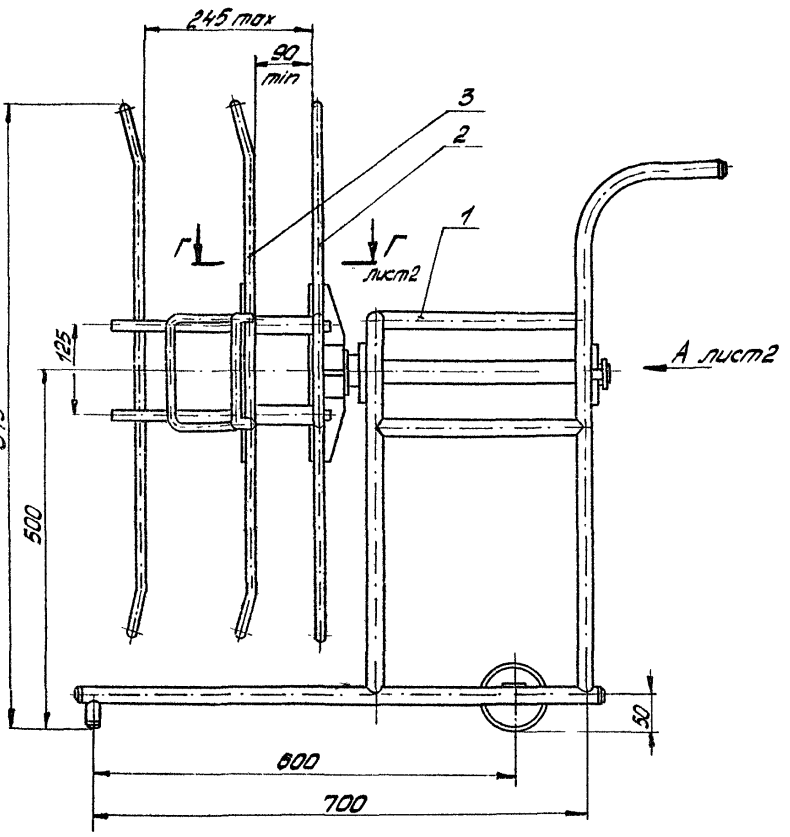

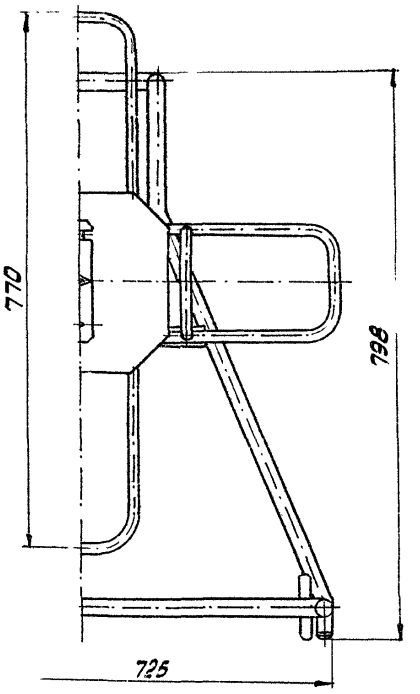

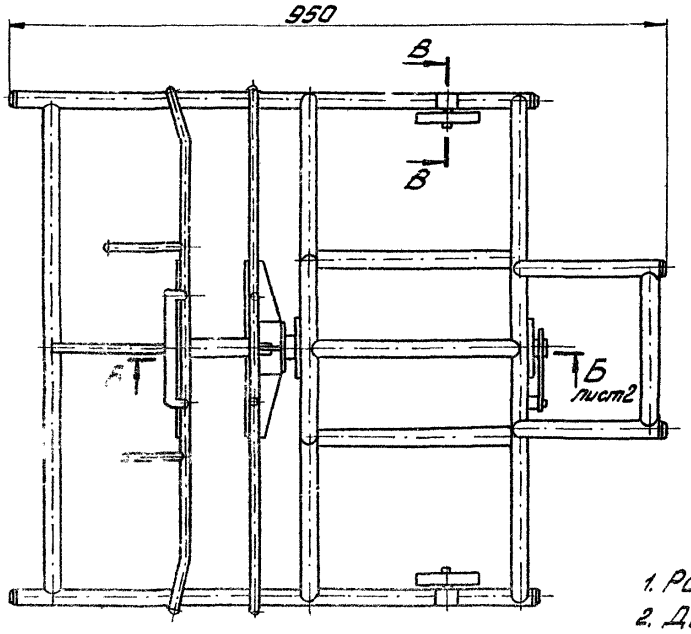

Техническая характеристика

Диаметры наматываемых рукавов, мм 51, 55, 77, 89, 110, 150

Технические требования

1. Размеры для справок.
2. Деталь поз. 6 расклепать в сборе
3. Крестовина поз. 3 должна перемещаться по направляющим легко, без заеданий.
4. Сварные швы по ГОСТ 5264-80.

В-В / М1:1 повернуто

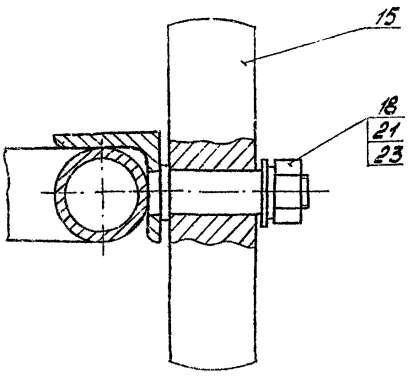

					Н165-00-000СБ			
Изм	Лист	№ докум.	Подпись	Дата	Устройство для смотки пожарных рукавов	Лит.	Масса	Масштаб
Разраб.		Хаирова	Хаирова	18.02			43	1:5
Пров.		Кредо	Кредо	18.02		Лист 1	Листов 2	
Н.контр.		Кредо	Кредо	18.02		Учреждение Н-546 Ленинград		
Утв.		Матвеев	Матвеев	3.02				

Инв. № подл. | Подпись и дата | Взам. инв. № | Инв. № дубл. | Подпись и дата

Копировал: Формат А2

Альбом

Типовой проект (Серия 5.416-1 выпуск 1)

Н165-00-000СБ

Б-Б лист 1
М1:2

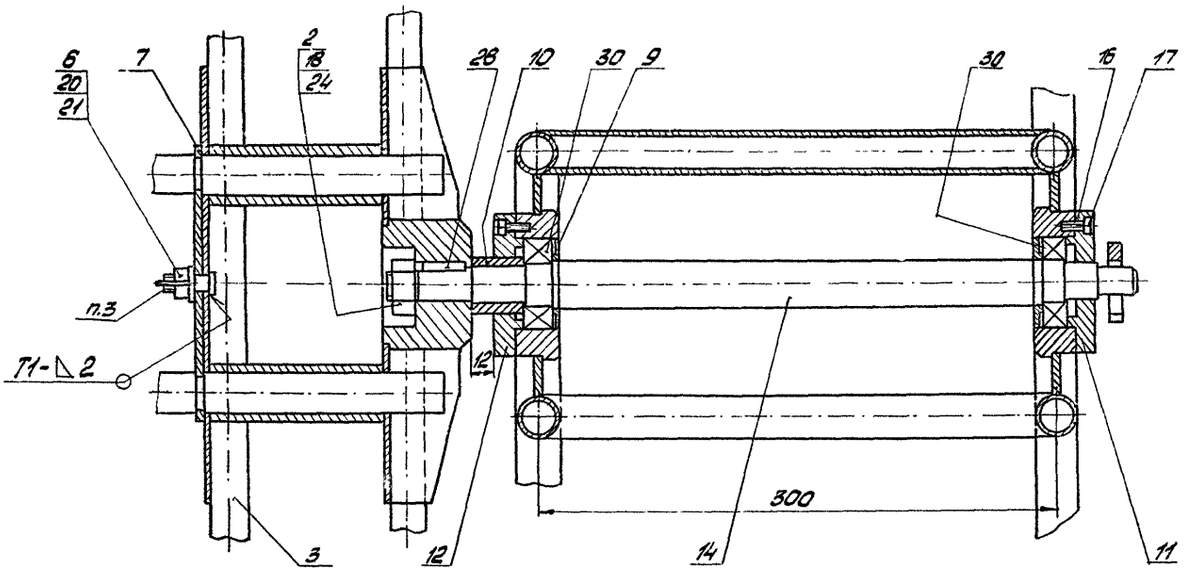

Вид А лист 1
М1:2

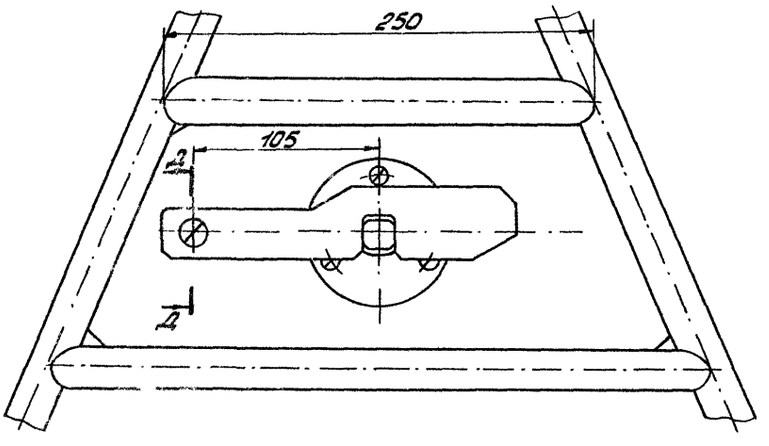

Г-Г лист 1
М1:2

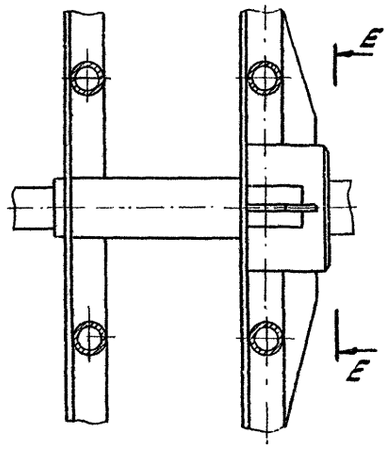

Е-Е
М1:2

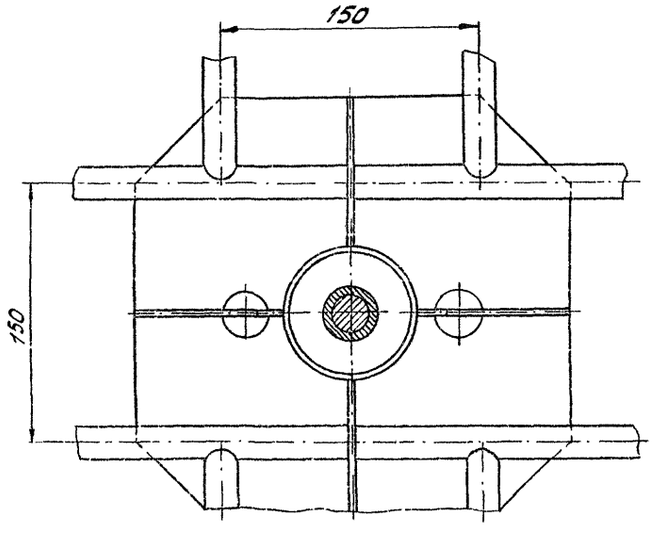

Д-Д
М1:2

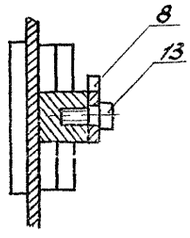

Изм.	Лист	№ докум.	Подпись	Дата	Н165-00-000СБ			
Разраб.		Хаирова	Хаирова	8.02	Устройство для смотки пожарных рукавов	Лит.	Масса	Масштаб
Пров.		Креда	Креда	8.02			–	–
Инженер		Креда	Креда	8.02		Лист 2	Листов 2	
Утв.		Матвеев	Матвеев			Учреждение ИГ-548 Ленинград		

Копировал: Т/Г

Формат А2

Инв. № подл. | Подпись и дата | Взам. инв. № | Инв. № дубл. | Подпись и дата

Альбом 4

Типовой проект (Сборка 5-1-1/8-1 Заказ 5-1-1/8-1)

Поз.	Обозначение	Наименование	Кол.	Примеч.
		Документация		
А2	Н165-01-000СБ	Сборочный чертеж		
		Детали		
А4	1 Н165-01-001	Лист	2	
А4	2 Н165-01-002	Бобышка	1	
А4	3 Н165-01-003	Ось	2	
А4	4 Н165-01-004	Втулка	2	
А4	5 Н165-01-005	Заглушка	8	
А4	6 Н165-01-006	Уголок	2	
А4	7 Н165-01-007	Стойка	2	
А3	8 Н165-01-008	Стойка	1	
	9 -01	Стойка	1	
А4	10 Н165-01-010	Связь	1	
А4	11 Н165-01-011	Стяжка	2	
	12 -01	Стяжка	3	
	13 -02	Стяжка	1	
А4	14 Н165-01-014	Стяжка	2	
	15 -01	Стяжка	1	
А4	16 Н165-01-016	Ножка	2	
БЧ	17 Н165-01-017	Стяжка		
		Труба 25×2,5 ГОСТ 8734-75 / В20 ГОСТ 8733-74		
		L = 740 h14	2	10,3 кг

Н165-01-000

Рама

Лит. | Лист | Листов 1

Учреждение ИГ-5 46 Ленинград

Изм. Лист № докум. Подпись Дата

Разраб. Хлопкова 11.84

Пров. Кредо 11.84

Н.контр. Кредо 11.84

Утв. Матвеев 3.85

Инв. № подл. | Подпись и дата | Взам. инв. №

Копировал: Ф. Формат А4

Н165-01-001

80 (V) 53

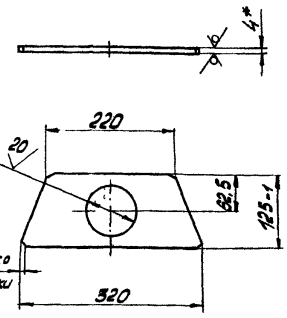

1.* Размер для справок.

2. Неуказанные предельные отклонения размеров h14, $\pm \frac{IT14}{2}$.

Лист

Лит. | Масса | Масштаб

Р | 0,85 | 1:5

Лист | Листов 1

Учреждение ИГ-5 46 Ленинград

Ст3 ГОСТ 19903-74 / Ст3 ГОСТ 14637-79

Изм. Лист № докум. Подпись Дата

Разраб. Хлопкова 11.84

Пров. Кредо 11.84

Н.контр. Кредо 11.84

Утв. Матвеев 3.85

Инв. № подл. | Подпись и дата | Взам. инв. №

Копировал: Ф. Формат А4

Н165-01-002

20 (V)

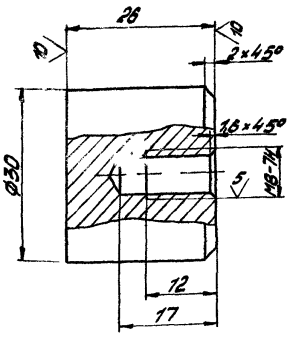

Неуказанные предельные отклонения размеров h14, $\pm \frac{IT14}{2}$.

Бобышка

Лит. | Масса | Масштаб

Р | 0,16 | 2:1

Лист | Листов 1

Учреждение ИГ-5 46 Ленинград

Ст3 ГОСТ 380-71

Изм. Лист № докум. Подпись Дата

Разраб. Хлопкова 11.84

Пров. Кредо 11.84

Н.контр. Кредо 11.84

Утв. Матвеев 3.85

Инв. № подл. | Подпись и дата | Взам. инв. №

Копировал: Ф. Формат А4

Н165-01-003

20 (V)

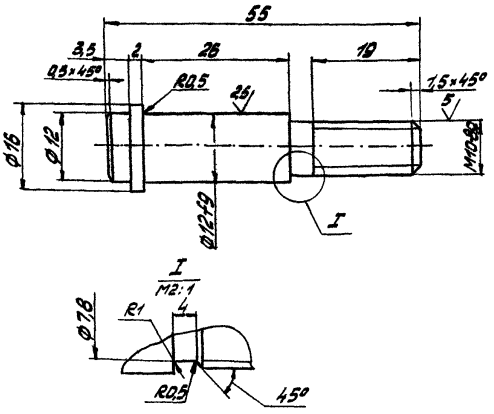

Неуказанные предельные отклонения размеров h14, $\pm \frac{IT14}{2}$.

Ось

Лит. | Масса | Масштаб

Р | 0,2 | 2:1

Лист | Листов 1

Учреждение ИГ-5 46 Ленинград

Ст3 ГОСТ 380-71

Изм. Лист № докум. Подпись Дата

Разраб. Хлопкова 11.84

Пров. Кредо 11.84

Н.контр. Кредо 11.84

Утв. Матвеев 3.85

Инв. № подл. | Подпись и дата | Взам. инв. №

Копировал: Ф. Формат А4

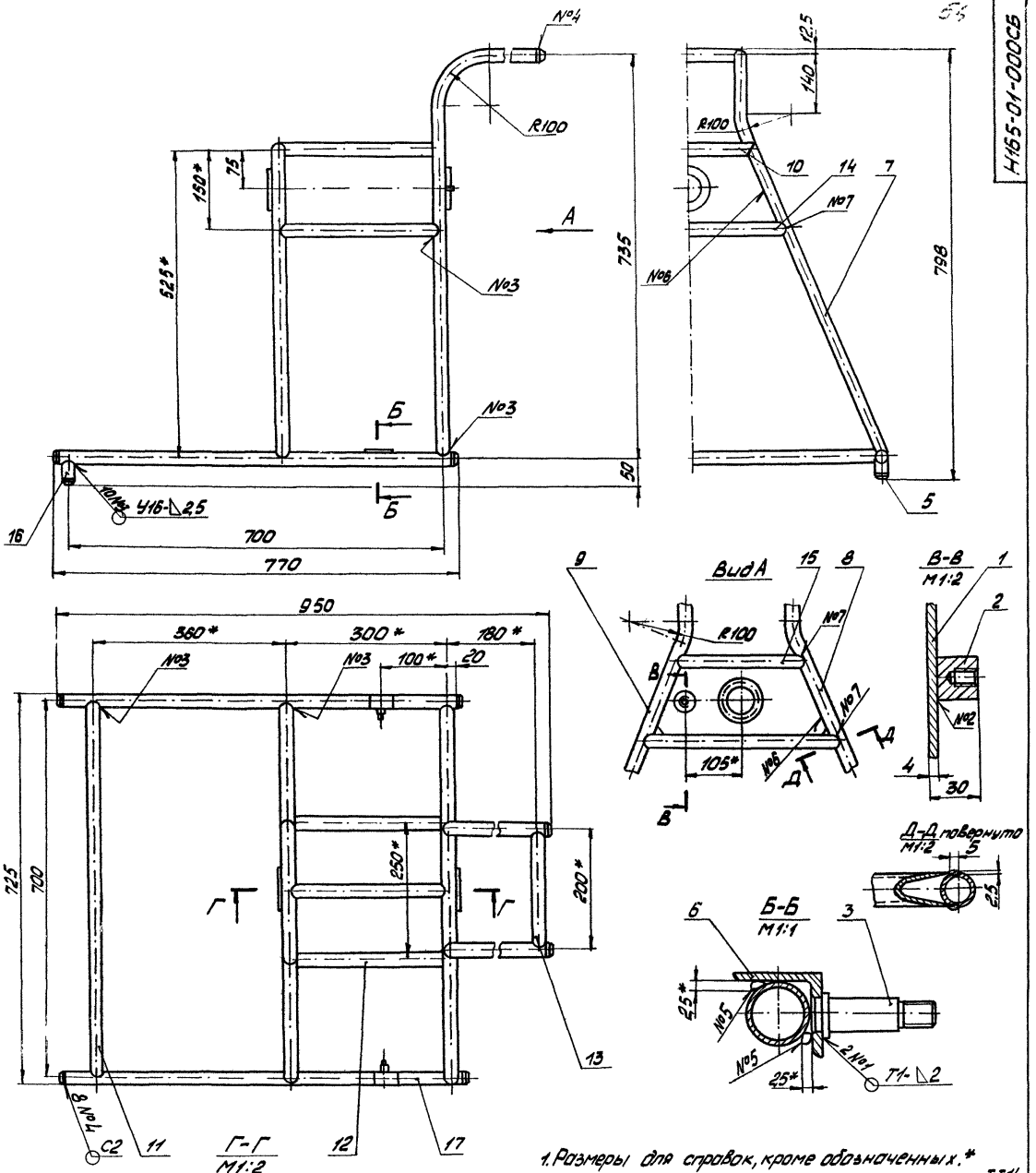

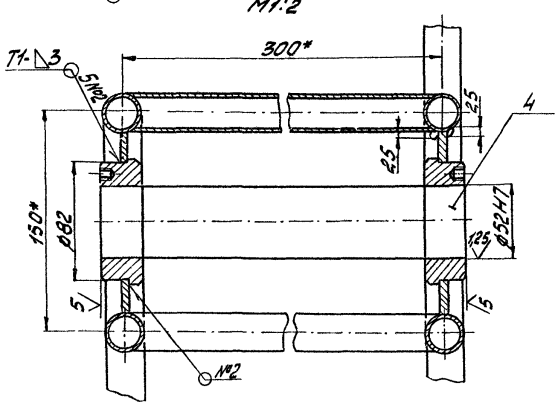

1. Размеры для справок, кроме обозначенных.*
2. Неуказанные предельные отклонения размеров $\pm\frac{IT14}{2}$.
3. Неуказанная шероховатость обрезных кромок $\overset{80}{\vee}$, остальных – ⌀.
4. Сварные швы №1 и №2 по ГОСТ 5264-80, сварные швы №3 и №4 по ГОСТ 16037-80, остальные швы выполнить ручной электродуговой сваркой.

Изм.	Лист	№ докум.	Подпись	Дата	Н165-01-000СБ			
Разраб.		Хаирова	Хаирова	8.02	Рама	Лит.	Масса	Масштаб
Пров.		Кредо	Кредо	18.02			15,8	1:5
Н.контр.		Кредо	Кредо	17.02		Лист	Листов 1	
Утв.		Ларбеев	Ларбеев	2.03		Учреждение НГ548 Ленинград		

Копировал: Тк Формат А2

Альбом

Типовой проект (Серия 5.416-1 Выпуск 1)

Н165-01-000СБ

Инв. № подл. | Подпись и дата | Взам. инв. № | Инв. № дубл. | Подпись и дата

Альбом

Типовые проекты (Серия 5.416-1)

Инв.№ подл. | Подпись и дата | Взам.инв.№ | Инв.№ дубл. | Подпись и дата

Н165-01-004

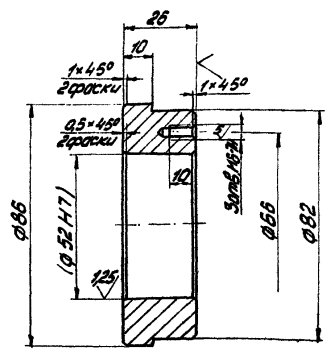

1. Предельные отклонения размеров H14, h14, ±IT14/2
2. Обработку по размерам в скобках выполнить в сборе.

Изм.	Лист	№ докум.	Подпись	Дата
Разраб.		Хацревич		12.01
Пров.		Кредо		
Н.контр.		Кредо		12.01
Утв.		Ивлиев		5.03

Н165-01-004

Втулка

Лит	Масса	Масштаб
	0,7	1:1

Лист | Листов 1

Ст3 ГОСТ 380-71

Учреждение Ш-516 Ленинград

Копировал: | Формат А4

Н165-01-005

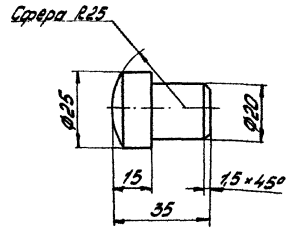

Предельные отклонения размеров h14, ±IT14/2

Изм.	Лист	№ докум.	Подпись	Дата
Разраб.		Хацревич		12.01
Пров.		Кредо		
Н.контр.		Кредо		12.01
Утв.		Ивлиев		5.03

Н165-01-005

Заглушка

Лит	Масса	Масштаб
	0,12	1:1

Лист | Листов 1

Ст3 ГОСТ 380-71

Учреждение Ш-516 Ленинград

Копировал: | Формат А4

Н165-01-006

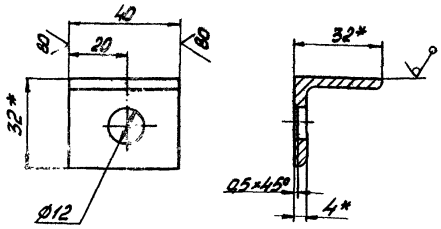

1.* Размеры для справок.
2. Предельные отклонения размеров H14, h14, ±IT14/2.

Изм.	Лист	№ докум.	Подпись	Дата
Разраб.		Хацревич		12.01
Пров.		Кредо		
Н.контр.		Кредо		12.01
Утв.		Ивлиев		5.03

Н165-01-006

Уголок

Лит	Масса	Масштаб
	0,07	1:1

Лист | Листов 1

Уголок Б-32×32×4 ГОСТ 8509-72 / Ст3 ГОСТ 535-79

Учреждение Ш-516 Ленинград

Копировал: | Формат А4

Н165-01-007

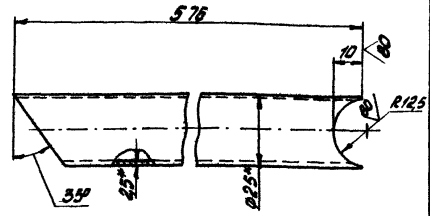

1.* Размер для справок.
2. Предельные отклонения размеров ±IT14/2.

Изм.	Лист	№ докум.	Подпись	Дата
Разраб.		Хацревич		12.01
Пров.		Кредо		
Н.контр.		Кредо		12.01
Утв.		Ивлиев		5.03

Н165-01-007

Стойка

Лит	Масса	Масштаб
	0,8	1:1

Лист | Листов 1

Трубы 25×2,5 ГОСТ 8734-75 / Б20 ГОСТ 8733-74

Учреждение Ш-516 Ленинград

Копировал: | Формат А4

Альбом

Типовой проект (Серия 5416-1 выпуск 1)

Н165-01-008

Н165-01-008 - изображено
-01- зеркальное отражение

58

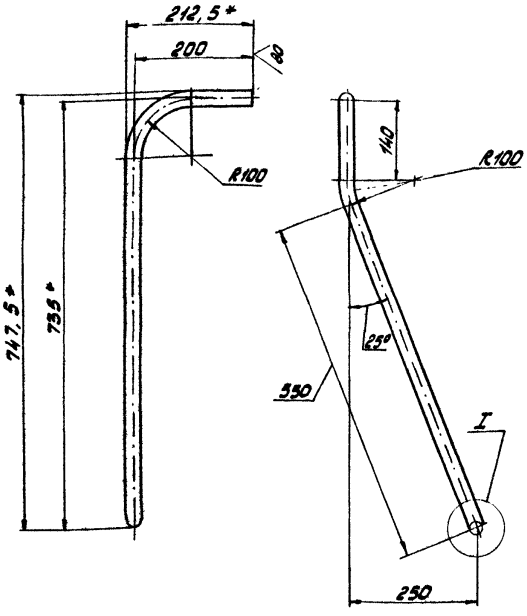

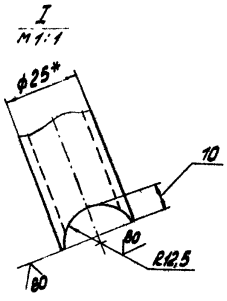

1.* Размеры для справок.
2. Предельные отклонения размеров ± $\frac{IT14}{2}$.
3. Развернутая длина 940 мм.

Изм.	Лист	№ докум.	Подпись	Дата	Н165-01-008			
Разраб.		Хаирова	Хаирова	18.02	Стойка	Лит.	Масса	Масштаб
Пров.		Кредо	Кредо	18.02			1,3	1:5
Н.контр.		Кредо	Кредо	18.02	Труба 25×2,5 ГОСТ 8734-75	Лист	Листов 1	
Утв.		Матвеев	Матвеев	3.03	Б20 ГОСТ 8733-74	Учреждение НГ-548 Ленинград		

Копировал: [illegible] формат А3

Н165-01-010

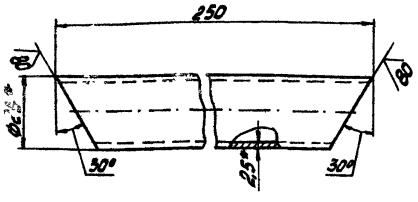

1.* Размеры для справок.
2. Предельные отклонения размеров ± $\frac{IT14}{2}$.

Изм.	Лист	№ докум.	Подпись	Дата	Н165-01-010			
Разраб.		Хаирова	Хаирова	18.02	Связь	Лит.	Масса	Масштаб
Пров.		Кредо	Кредо	18.02			0,33	1:1
Н.контр.		Кредо	Кредо	18.02	Труба 25×2,5 ГОСТ 8734-75	Лист	Листов 1	
Утв.		Матвеев	Матвеев	3.03	Б20 ГОСТ 8733-74	Учреждение НГ-548 Ленинград		

Копировал: [illegible] формат А4

Н165-01-011

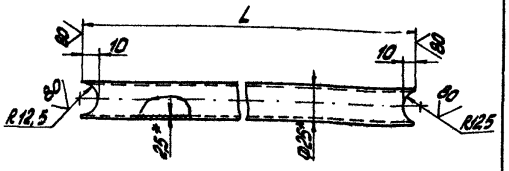

Обозначение	L, мм	масса, кг
Н165-01-011	695	0,95
-01	295	0,4
-02	195	0,25

1.* Размеры для справок.
2. Предельные отклонения размеров ± $\frac{IT14}{2}$

Изм.	Лист	№ докум.	Подпись	Дата	Н165-01-011			
Разраб.		Хаирова	Хаирова	18.02	Стяжка	Лит.	Масса	Масштаб
Пров.		Кредо	Кредо	18.02			см. табл.	1:2
Н.контр.		Кредо	Кредо	18.02	Труба 25×2,5 ГОСТ 8734-75	Лист	Листов 1	
Утв.		Матвеев	Матвеев	3.03	Б20 ГОСТ 8733-74	Учреждение НГ-548 Ленинград		

Копировал: [illegible] формат А4

Альбом

Типовой проект (серия 5.416-1)

Н165-01-014

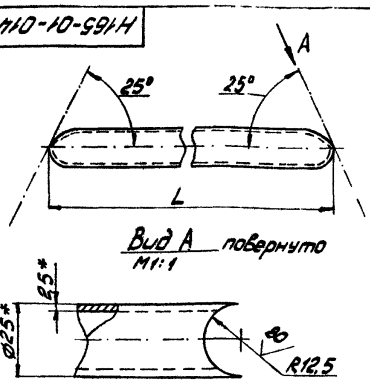

Вид А повернут
М1:1

Обозначение	L, мм	Масса, кг
Н165-01-014	390	0,54
-01	250	0,35

1.* Размеры для справок.
2. Предельные отклонения размеров ± IT14/2.

Н165-01-014

Стяжка

Лит. | Масса: см. табл. | Масштаб: 1:2

Лист | Листов 1

Труба 25×2,5 ГОСТ 8734-75 / Б20 ГОСТ 8733-74

Учреждение И-548 Ленинград

Копировал: Тр. Формат А4

Н165-01-016

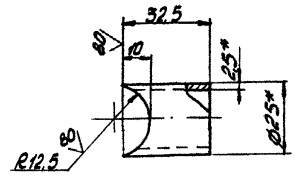

1.* Размеры для справок.
2. Предельные отклонения размеров ± IT14/2.

Н165-01-016

Ножка

Лит. | Масса: 0,04 | Масштаб: 1:1

Лист | Листов 1

Труба 25×2,5 ГОСТ 8734-75 / Б20 ГОСТ 8733-74

Учреждение И-548 Ленинград

Копировал: Тр. Формат А4

Н165-00-003

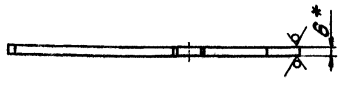

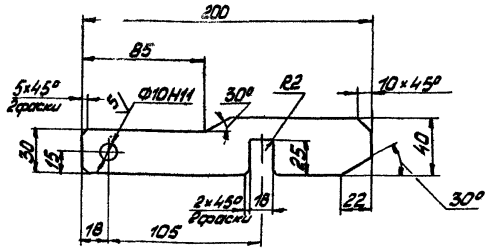

1.* Размер для справок.
2. Неуказанные предельные отклонения размеров H14, h14, ± IT14/2.

Н165-00-003

Стопор

Лит. | Масса: 0,3 | Масштаб: 1:2

Лист | Листов 1

Лист 5Б ГОСТ 19903-74 / Ст3 ГОСТ 14637-79

Учреждение И-548 Ленинград

Копировал: Тр. Формат А4

Формат	Зона	Поз.	Обозначение	Наименование	Кол.	Примеч.
				Документация		
А2			Н165-02-000 СБ	Сборочный чертеж		
				Детали		
А4		1	Н165-02-001	Лист	1	
А4		2	Н165-02-002	Косынка	4	
А4		3	Н165-02-003	Втулка	1	
А4		4	Н165-02-004	Штырь	2	
А4		5	Н165-02-005	Дуга	2	
		6	-01	Дуга	2	

Н165-02-000

Штурвал

Лит. | Лист | Листов 1

Учреждение И-548 Ленинград

Копировал: Тр. Формат А4

Типовой проект (серия 5.416-1 выпуск 1) Альбом

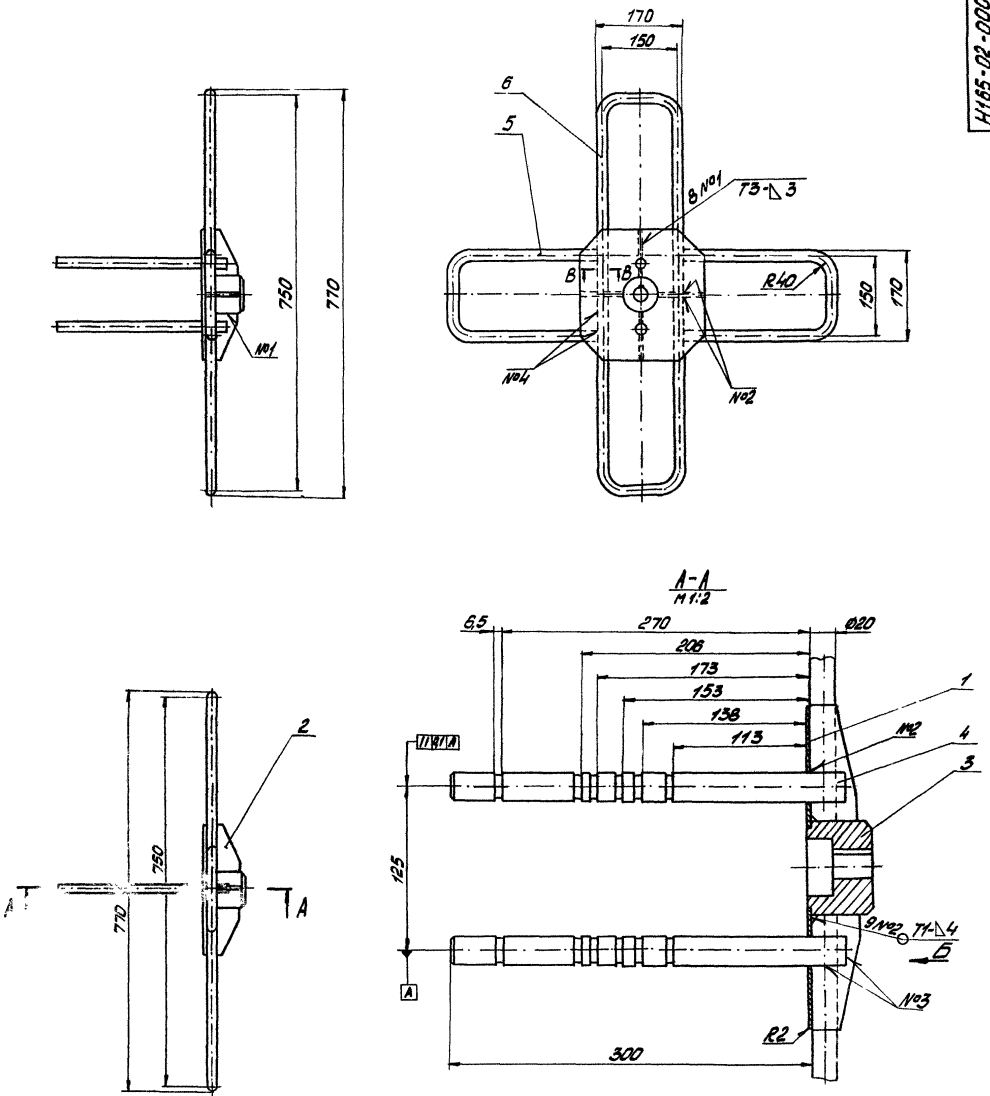

1. Размеры для справок.
2. Сварные швы №1 и №2 по ГОСТ 5264-80, остальные швы - сварка ручная электродуговая.

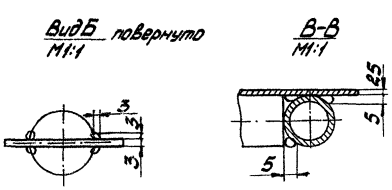

				Н165-02-000СБ			
Изм.	Лист	№ докум.	Подпись	Дата	Штурвал	Лит.	Масса	Масштаб
Разраб.		Каурова	Каурова	16.02			9,4	1:5
Пров.		Кредо	Кредо	16.02		Лист	Листов 1
Н.контр.		Кредо	Кредо	16.02		Учреждение Ц-548 Ленинград	
Утв.		Ульянов	Ульянов	3.03			

Копировал: Тр

Формат А2

Инв. № подл. | Подпись и дата | Взам. инв. № | Инв. № дубл. | Подпись и дата

Альбом

Типовой проект (Серия 5.416-1 Выпуск 1)

Н165-02-001

20

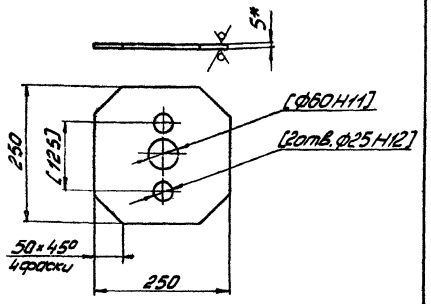

1. *Размер для справок.
2. Предельные отклонения размеров Н14, $\pm\frac{IT14}{2}$.
3. Обработку по размерам в квадратных скобках производить совместно с деталью Н165-03-002.

Изм.	Лист	№ докум.	Подпись	Дата	Н165-02-001	Лит.	Масса	Масштаб
Разраб.		Хаирова	Хаирова	18.02	Лист		2,1	1:5
Пров.		Кредо	Кредо	18.02		Лист	Листов 1	
Н.контр.		Кредо	Кредо	18.02	Лист Б5 ГОСТ 19903-74	Учреждение НГ-548		
Утв.		Матвеев	Матвеев	3.03	Ст 3 ГОСТ 14637-79	Ленинград		

Копировал: Ф. Формат А4

Н165-02-002

19

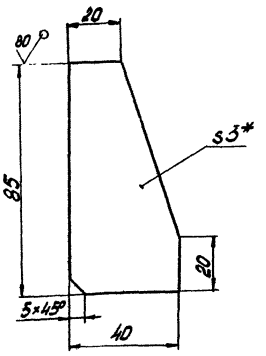

1. *Размер для справок.
2. Предельные отклонения размеров $\pm\frac{IT14}{2}$.

Изм.	Лист	№ докум.	Подпись	Дата	Н165-02-002	Лит.	Масса	Масштаб
Разраб.		Хаирова	Хаирова	18.02	Косынка		0,04	1:1
Пров.		Кредо	Кредо	18.02		Лист	Листов 1	
Н.контр.		Кредо	Кредо	18.02	Лист Б3 ГОСТ 19903-74	Учреждение НГ-548		
Утв.		Матвеев	Матвеев	3.03	Ст 3 ГОСТ 18523-70	Ленинград		

Копировал: Ф. Формат А4

Н165-02-003

20

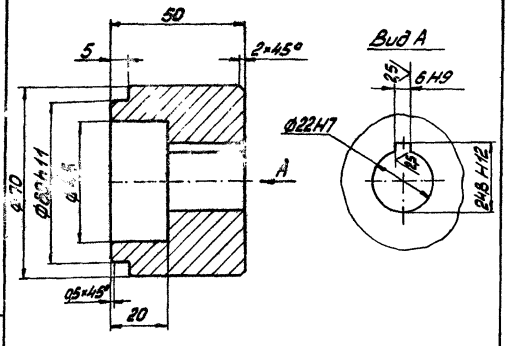

Неуказанные предельные отклонения размеров Н14, h14, $\pm\frac{IT14}{2}$.

Изм.	Лист	№ докум.	Подпись	Дата	Н165-02-003	Лит.	Масса	Масштаб
Разраб.		Хаирова	Хаирова	18.02	Втулка		1,1	1:1
Пров.		Кредо	Кредо	18.02		Лист	Листов 1	
Н.контр.		Кредо	Кредо	18.02	Ст 3 ГОСТ 380-71	Учреждение НГ-548		
Утв.		Матвеев	Матвеев	3.03		Ленинград		

Копировал: Ф. Формат А4

Н165-02-004

20

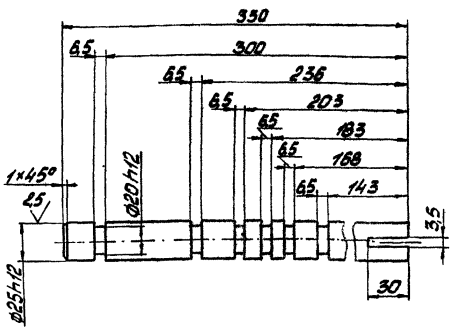

Неуказанные предельные отклонения размеров Н14, h14, $\pm\frac{IT14}{2}$

Изм.	Лист	№ докум.	Подпись	Дата	Н165-02-004	Лит.	Масса	Масштаб
Разраб.		Хаирова	Хаирова	18.02	Штырь		1,1	1:2
Пров.		Кредо	Кредо	18.02		Лист	Листов 1	
Н.контр.		Кредо	Кредо	18.02	Ст 3 ГОСТ 380-71	Учреждение НГ-548		
Утв.		Матвеев	Матвеев	3.03		Ленинград		

Копировал: Ф. Формат А4

Типовой проект (Серия 5.416-1 Выпуск 1)

Формат	Зона	Поз.	Обозначение	Наименование	Кол.	Примеч.
				Документация		
А3			Н165-03-000 СБ	Сборочный чертеж		
				Детали		
А4		1	Н165-03-001	Втулка	2	
А4		2	Н165-03-002	Лист	1	
А4		3	Н165-03-003	Дуга	2	
		4	-01	Дуга	2	
А4		5	Н165-03-005	Ручка	2	

Инв.№ подл. | Подпись и дата | Взам.инв.№ | Инв.№ дубл. | Подпись и дата

Изм.	Лист	№ докум.	Подпись	Дата	Н165-03-000		
Разраб.		Хлырова			Крестовина	Лит.	Лист	Листов 1
Пров.		Кредо						
Н.контр.		Кредо				Учреждение Ц-548 Ленинград		
Утв.		Матвеева						

Копировал: | Формат А4

Н165-02-005

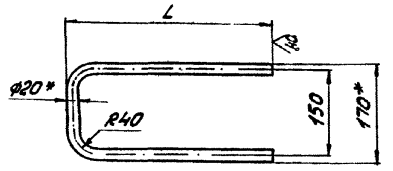

Обозначение	L, мм	Развернутая длина, мм	Масса, кг
Н165-02-005	300	715	0,77
-01	383	882	0,95

1. * Размер для справок.
2. Предельные отклонения размеров $\pm \frac{IT14}{2}$

Изм.	Лист	№ докум.	Подпись	Дата	Н165-02-005			
Разраб.		Хлырова			Дуга	Лит.	Масса	Масштаб
Пров.		Кредо					См. табл.	1:5
Н.контр.		Кредо			Труба 20×2,5 ГОСТ 9734-75 Б20 ГОСТ 9733-74	Лист	Листов 1	
Утв.		Матвеева				Учреждение Ц-548 Ленинград		

Копировал: | Формат А4

Н165-03-000СБ

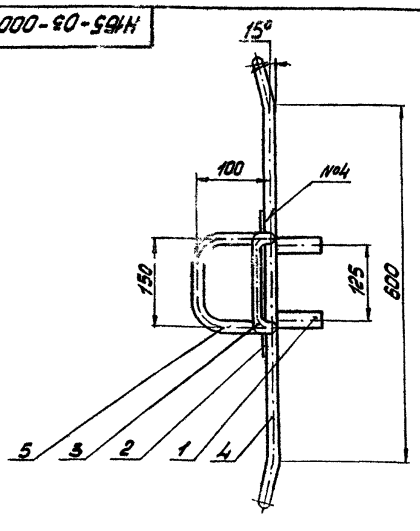

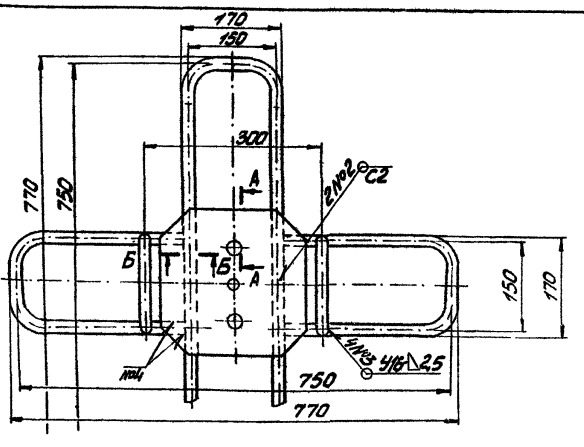

1. Размеры для справок.
2. Сварные швы №1 по ГОСТ 5264-80, сварные швы №2 и №3 по ГОСТ 16037-80, остальные швы - сварка ручная электродуговая.

А-А
М1:2

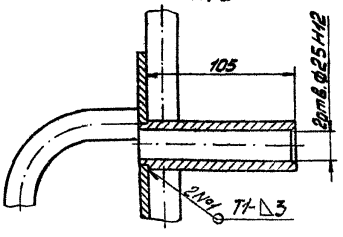

Б-Б
М1:2

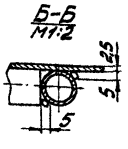

Изм.	Лист	№ докум.	Подпись	Дата	Н165-03-000СБ			
Разраб.		Хлырова			Крестовина	Лит.	Масса	Масштаб
Пров.		Кредо					14,3	1:5
Н.контр.		Кредо				Лист	Листов 1	
Утв.		Матвеева				Учреждение Ц-548 Ленинград		

Копировал: | Формат А3

Типовой проект (Серия 5.416-1 выпуск 1) Альбом

Н165-03-001

20

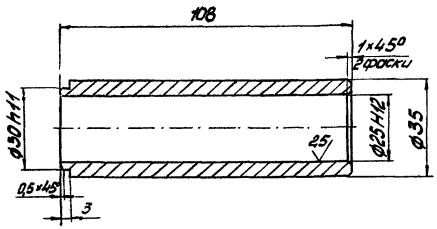

Неуказанные предельные отклонения размеров h14, $\pm\frac{IT14}{2}$.

Изм.	Лист	№ докум.	Подпись	Дата	Н165-03-001		
Разраб.		Хаирова		18.02	Втулка	Лит.	Масса 0,4	Масштаб 1:1
Пров.		Кредо		18.02		Лист	Листов 1
Н.контр.		Кредо		18.02	Ст 3 ГОСТ 380-71	Учреждение НГ-548 Ленинград	
Утв.		Матвеев		3.03			

Копировал: Формат А4

Н165-03-002

63

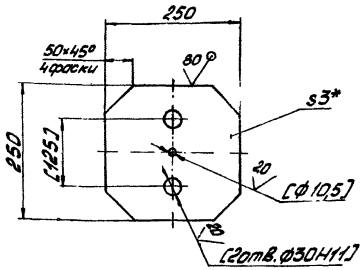

1.* Размер для справок.

2. Неуказанные предельные отклонения размеров H14, h14, $\pm\frac{IT14}{2}$.

3. Обработку в по размерам в квадратных скобках производить совместно с деталью Н165-02-001.

Изм.	Лист	№ докум.	Подпись	Дата	Н165-03-002		
Разраб.		Хаирова		18.02	Лист	Лит.	Масса 6,7	Масштаб 1:5
Пров.		Кредо		18.02		Лист	Листов 1
Н.контр.		Кредо		18.02	Лист Б3 ГОСТ 19903-74	Учреждение НГ-548 Ленинград	
Утв.		Матвеев		3.03	Ст 3 ГОСТ 16523-70		

Копировал: Формат А4

Н165-03-003

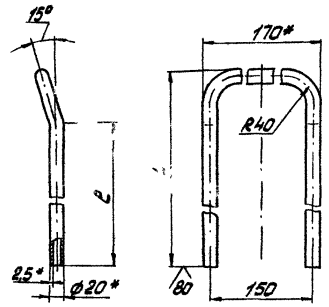

Обозначение	L, мм	l, мм	Развернутая длина, мм	Масса, кг
Н165-03-003	385	300	865	0,94
-01	300	215	695	0,75

1.* Размеры для справок.

2. Предельные отклонения размеров $\pm\frac{IT14}{2}$.

Изм.	Лист	№ докум.	Подпись	Дата	Н165-03-003		
Разраб.		Хаирова		18.02	Крестовина	Лит.	Масса см. табл.	Масштаб 1:5
Пров.		Кредо		18.02		Лист	Листов 1
Н.контр.		Кредо		18.02	Труба 20×2,5 ГОСТ 8734-75	Учреждение НГ-548 Ленинград	
Утв.		Матвеев		3.03	Б20 ГОСТ 8733-74		

Копировал: Формат А4

Н165-03-005

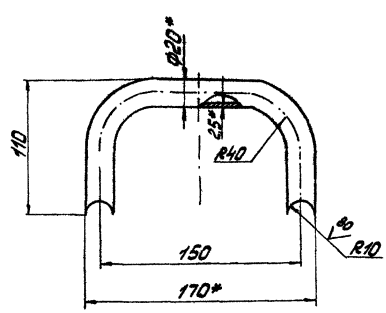

1.* Размеры для справок.

2. Предельные отклонения размеров $\pm\frac{IT14}{2}$.

3. Развернутая длина 275 мм.

Изм.	Лист	№ докум.	Подпись	Дата	Н165-03-005		
Разраб.		Хаирова		18.02	Ручка	Лит.	Масса 0,3	Масштаб 1:2
Пров.		Кредо		18.02		Лист	Листов 1
Н.контр.		Кредо		18.02	Труба 20×2,5 ГОСТ 8734-75	Учреждение НГ-548 Ленинград	
Утв.		Матвеев		3.03	Б20 ГОСТ 8733-74		

Копировал: Формат А4

Типовой проект (Серия 5.416-1 Выпуск 1) Альбом

Н165-00-004

20

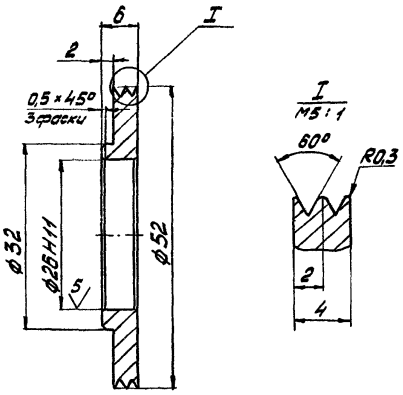

Неуказанные предельные отклонения размеров h14, $\pm\frac{IT14}{2}$.

Изм.	Лист	№ докум.	Подпись	Дата	Н165-00-004		
Разраб.		Хаирова	Хаирова	18.02	Кольцо	Лит.	Масса 0,07	Масштаб 2:1
Пров.		Кредо	Кредо	18.02		Лист	Листов 1
Н.контр.		Кредо	Кредо	18.02	Ст3 ГОСТ 380-71	Учреждение И-548 Ленинград	
Утв.		Матвеев	Матвеев	3.03			

Копировал: Тр. Формат А4

Н165-00-005

10

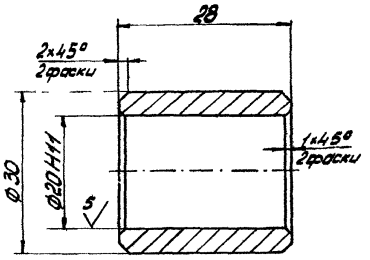

Неуказанные предельные отклонения размеров h14, $\pm\frac{IT14}{2}$.

Изм.	Лист	№ докум.	Подпись	Дата	Н165-00-005		
Разраб.		Хаирова	Хаирова	18.02	Втулка	Лит.	Масса 0,08	Масштаб 2:1
Пров.		Кредо	Кредо	18.02		Лист	Листов 1
Н.контр.		Кредо	Кредо	18.02	Сталь 20 ГОСТ 1050-74	Учреждение И-548 Ленинград	
Утв.		Матвеев	Матвеев	3.03			

Копировал: Тр. Формат А4

Н165-00-006

20

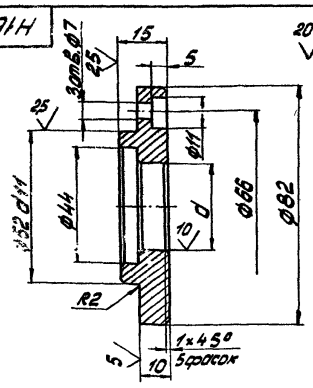

Обозначение	d, мм	Масса, кг
Н165-00-006	20	0,45
-01	30	0,4

Неуказанные предельные отклонения размеров H14, h14, $\pm\frac{IT14}{2}$.

Изм.	Лист	№ докум.	Подпись	Дата	Н165-00-006		
Разраб.		Хаирова	Хаирова	18.02	Крышка	Лит.	Масса см. табл.	Масштаб 1:1
Пров.		Кредо	Кредо	18.02		Лист	Листов 1
Н.контр.		Кредо	Кредо	18.02	Ст3 ГОСТ 380-71	Учреждение И-548 Ленинград	
Утв.		Матвеев	Матвеев	3.03			

Копировал: Тр. Формат А4

Н165-00-007

80

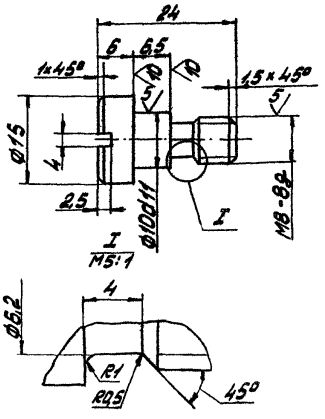

Неуказанные предельные отклонения размеров h14, $\pm\frac{IT14}{2}$.

Изм.	Лист	№ докум.	Подпись	Дата	Н165-00-007		
Разраб.		Хаирова	Хаирова	18.02	Винт	Лит.	Масса 0,06	Масштаб 2:1
Пров.		Кредо	Кредо	18.02		Лист	Листов 1
Н.контр.		Кредо	Кредо	18.02	Сталь 35 ГОСТ 1050	Учреждение И-548 Ленинград	
Утв.		Матвеев	Матвеев	3.03			

Копировал: Тр. Формат А4

Альбом

Типовой проект (Серия 5.416-1 Выпуск 1)

Н165-00-008

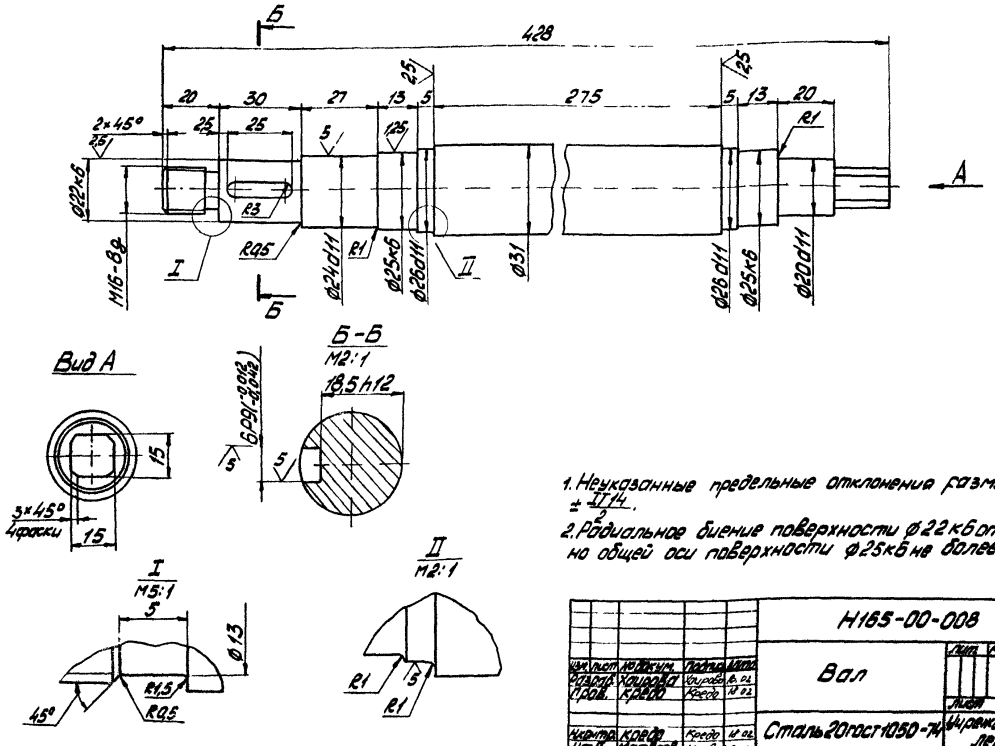

1. Неуказанные предельные отклонения размеров h14, $\pm\frac{IT14}{2}$.
2. Радиальное биение поверхности Ø22к6 относительно общей оси поверхности Ø25к6 не более 0,15мм.

Изм.	Лист	№ докум.	Подпись	Дата	Н165-00-008		
Разраб.		Хаирова	Хаирова	18.02	Вал	Лит.	Масса 1,6	Масштаб 1:1
Пров.		Кредо	Кредо	18.02		Лист	Листов 1
Н.контр.		Кредо	Кредо	18.02	Сталь 20 ГОСТ 1050-74	Учреждение НГ-548 Ленинград	
Утв.		Матвеев	Матвеев	3.03			

Копировал: Формат А3

Н165-00-009

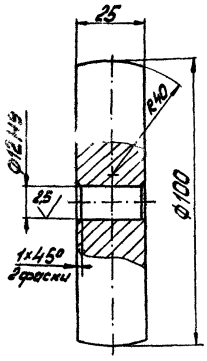

Неуказанные предельные отклонения размеров h14, $\pm\frac{IT14}{2}$.

Изм.	Лист	№ докум.	Подпись	Дата	Н165-00-009		
Разраб.		Хаирова	Хаирова	18.02	Колесо	Лит.	Масса 1,5	Масштаб 1:1
Пров.		Кредо	Кредо	18.02		Лист	Листов 1
Н.контр.		Кредо	Кредо	18.02	Ст3 ГОСТ 380-71	Учреждение НГ-548 Ленинград	
Утв.		Матвеев	Матвеев	3.03			

Копировал: Формат А4

Н165-00-010

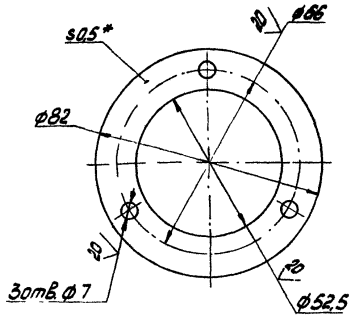

1. *Размер для справок.
2. Предельные отклонения размеров H14, h14, $\pm\frac{IT14}{2}$.

Изм.	Лист	№ докум.	Подпись	Дата	Н165-00-010		
Разраб.		Хаирова	Хаирова	18.02	Прокладка	Лит.	Масса 0,005	Масштаб 1:1
Пров.		Кредо	Кредо	18.02		Лист	Листов 1
Н.контр.		Кредо	Кредо	18.02	Лист Б0,5 ГОСТ 19903-74	Учреждение НГ-548 Ленинград	
Утв.		Матвеев	Матвеев	3.03	Ст3 ГОСТ 16523-70		

Копировал: Формат А4

Альбом

Типовой проект (Серия 5.416-1 Выпуск 1)

Ведомость рабочих чертежей основного комплекта

Лист	Наименование	Примечание
1	Общие данные:	
2	Техническая спецификация металла.	
3	Схемы расположения площадок Пм1 и Пм2	

Ведомость ссылочных и прилагаемых документов.

Обозначение	Наименование	Примечание
	Ссылочные документы.	
1.450.3-3 Вып. 0,2	Стальные лестницы, площадки,	
	стремянки и ограждения.	
	Прилагаемые документы	
5.416-1.1-КМ. ВМ	Ведомость потребности в	Включена
	материалах.	в ВМС

Перечень видов работ, для которых необходимо составление актов освидетельствования скрытых работ

№ п.п.	Вид работ	Примечание
1	Документация по металлическим конструкциям	
2	Контроль швов сварных соединений	
3	Приемка площадей опирания стальных конструкций	
	на стены	

1. Рабочие чертежи марки „КМ" разработаны на основании:
   — технологических заданий и архитектурно-строительных чертежей.
2. Рабочие чертежи марки „КМ" являются исходным материалом для разработки деталировочных чертежей марки „КМД"
3. Металлоконструкции запроектированы в соответствии с требованиями СНиП II-23-81 „Стальные конструкции. Нормы проектирования" и СНиП 2.01.07-85 „Нагрузки и воздействия".
4. На схемах элементы конструкций обозначены марками. Маркировка произведена без учета конструктивных особенностей (длин, примыканий и т.д.). Элементам одного сечения, но с существенно разными усилиями присвоены разные марки.
5. В настоящем проекте разработаны только принципиальные решения соединений конструкций в узлах. Размеры сварных швов, количество, диаметр болтов определяется при разработке чертежей „КМД" по расчетным усилиям в ведомостях элементов на схемах конструкций.
6. Изготовление и монтаж конструкций производить в соответствии с требованиями:
   — СНиП III-18-75 „Металлические конструкции. Правила производства и приемки работ",
   — материалов указанных в ведомости, примененных и ссылочных документов.
7. Заводские соединения сварные.
   Монтажные соединения на болтах нормальной точности и монтажной сварке.
   Все монтажные крепления, прихватки, временные приспособления после окончания монтажа должны быть сняты, а места приварки - зачищены.
8. Болты грубой и нормальной точности.
   Все болты грубой и нормальной точности класса 4, 8 соответственно по ГОСТ 15589-70 и 7798-70. Гайки постоянных болтов после выверки конструкций должны быть закреплены от самоотвинчивания.
9. Антикоррозийная защита.
   Все стальные конструкции должны быть огрунтованы и окрашены в соответствии со СНиП 2.03.11-85 „Защита строительных конструкций от коррозии таблица 29, приложение 15, принимая группу покрытия Iп-2 (55) для внутренних работ со связующим пентафталевого типа.

Проект разработан в соответствии с действующими нормами и правилами и предусматривает мероприятия обеспечивающие взрывобезопасность и пожаробезопасность при соблюдении предусмотренных проектом мероприятий.

Главный инженер проекта С.П. Кудрявцев

Инв. №				Привязан:
				5.416-1.1-КМ
Т.инж.пр.	Кудрявцев		16.05	Помещение для сушки пожарных рукавов
Нач.отд.	Деев		16.05	
Гл.спец.	Вишняков		16.05	Устройство подъема пожарных рукавов — Стадия: РП; Лист: 1; Листов: 3
Рук.гр.	Лисина		4.04	
Проект.	Антонова		4.04	
Констр.	Антонова		4.04	
Провер.	Бобышкова		4.04	Общие данные — Учреждение ИГ-548 Ленинград 1988г.
Н.контр.	Кадовб		4.04	

Инв. № подл. | Подпись и дата | Взам. инв. №

Копировал: Формат А2

Альбом

Типовой проект (Серия 5.416-1 Выпуск 1)

Техническая спецификация металла

Вид профиля и гост, ТУ	Марка металла и гост	Обозначение и размер профиля, мм	№ п.п.	Код: марки металла	Код: вида профиля	Код: размера профиля	кол-во, шт.	Длина, мм	Масса металла по элементам конструкций: площадки	Масса металла по элементам конструкций: ограждения	Масса металла по элементам конструкций:	Общая масса, т	Масса потребности в металле по кварталам (заполняется изготовителем), т: I	II	III	IV	Заполняется ВЦ
1	2	3	4	5	6	7	8	9	8	9	10	11	12	13	14	15	16
Швеллеры гост 8240-72	ВСт3кп2 гост380-71*	[16	1						0,158			0,158					
		[10	2						0,306			0,306					
		Итого:	3						0,464			0,464					
Сталь угловая равнополочная гост 8509-72*		L 70×5	4						0,013			0,013					
		L 63×5	5						0,041			0,041					
		L 50×5	6							0,080		0,080					
		L 25×3	7							0,009		0,009					
		Итого:	8						0,054	0,089		0,143					
Сталь угловая неравнополочная гост 8510-72*	ВСт3пс6 гост380-71*	L 125×80×10	9						0,106			0,106					
		Итого:	10						0,106			0,106					
Сталь листовая горячекатанная гост 19903-74	ВСт3кп2 гост380-71*	— 1,5	11						0,007			0,007					
		— 4,0	12							0,033		0,033					
		Итого:	13						0,007	0,033		0,040					
Сетка стальная плетеная гост 5336-80		сетка №20	14						0,007			0,007					
		Итого:	15						0,007			0,007					
Сталь листовая рифленая гост 8568-77		ПВ 506	16						0,123			0,123					
		Итого:	17						0,123			0,123					
Сталь арматурная класс АI гост 5781-82		ф 8	18						0,003			0,003					
		Итого:	19						0,003			0,003					
	Всего масса металла:		20						0,764	0,122		0,886					
	В том числе по маркам	ВСт3кп2	21						0,658	0,122		0,780					
		ВСт3пс6	22						0,106			0,106					
	Масса поставки элементов по кварталам, т (заполняется заказчиком)																

Ведомость металлоконструкций по видам профилей

Наименование конструкций по номенклатуре Прейскуранта №01-09	Позиции по Прейскуранту №01-09	№ п.п.	Код конструкций	Масса конструкций, т: Всего стали повышенной и высокой прочн.	по видам профилей стали: балки и швеллеры	крупносорт. сталь	среднесорт. сталь	мелкосортная ст.	толстолистовая сталь	универсальная сталь	тонколист. сталь	гнутые и гнутосварные	трубы	прочие	всего	Количество, шт.	Серия типовых конструкций
1	2	3	4	5	6	7	8	9	10	11	12	13	14	15	16	17	18
Типовые конструкции																	
Ограждения						0,088		0,009	0,034						0,132		
Нетиповые конструкции																	
Площадки					0,478	0,165		0,018	0,127						0,796		

Нач.отд.	Деев		16.05
Гл.спец.	Вишняков		16.05
Рук.гр.	Лисина		16.05
Проект	Антонова		4.04
Констр.	Антонова		4.04
Провер.	Бабушкова		4.04
Н.контр.	Кадаев		4.04

5.416-1.1 - КМ

Помещение для сушки пожарных рукавов

Устройство подъема пожарных рукавов

Стадия	Лист	Листов
РП	2	

Техническая спецификация металла

Учреждение ИГ-548 Ленинград 1988г

Копировал: [illegible]

Формат А2

Инв.№ подл. | Подпись и дата | Взам. инв. №

Типовой проект (Серия 5.416-1 Выпуск 1) Альбом

Пм1

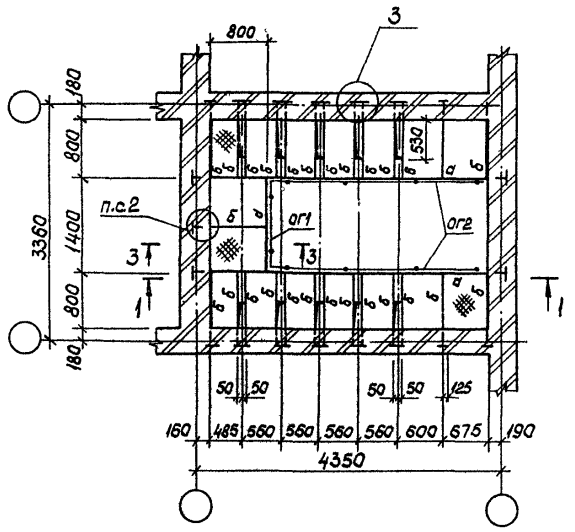

Пм2

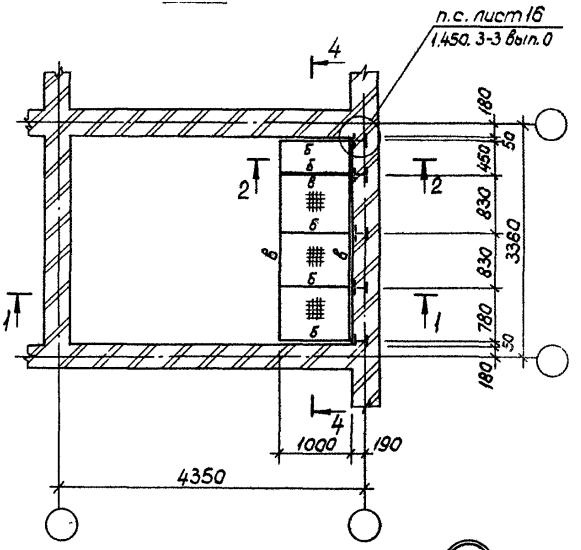

1-1

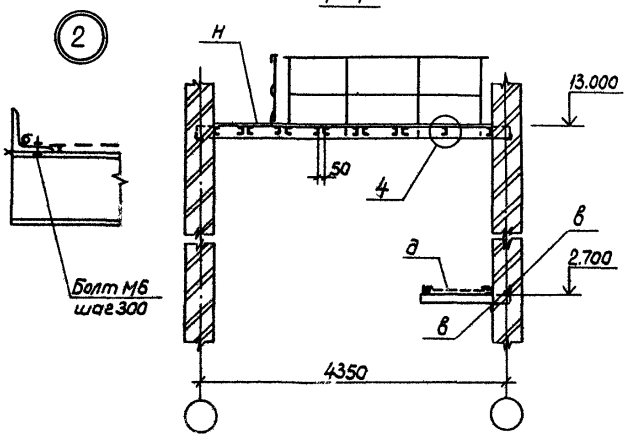

2-2

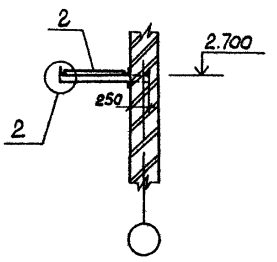

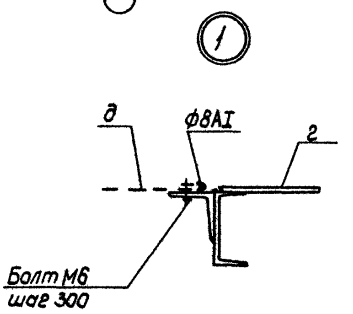

3-3

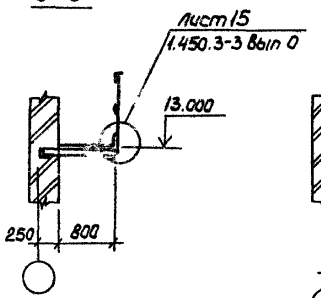

4-4

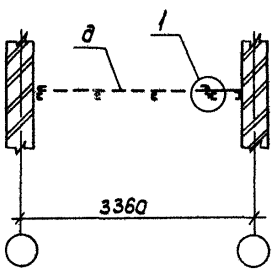

Ведомость элементов

Марка	сечение эскиз	поз.	состав	опорные усилия M, тс·м	N, тс	Q, тс	группа конструк.	Марка металла	Примечание
а	С	1	[18					ВСт3кп2	
б	С	2	[10					ВСт3кп2	
в	L	3	L 63×5					ВСт3кп2	
г	—	4	−1,6					ВСт3кп2	
д		5	сетка N20					ВСт3кп2	
Н		6	ПВ 506					ВСт3кп2	
ог1	1.450.3-3 вып.2	7	отм гэб-10.14					ВСт3кп2	шт. 1
ог2	1.450.3-3 вып.2	8	отм гэб-10.30					ВСт3кп2	шт. 2

3

5

5-5

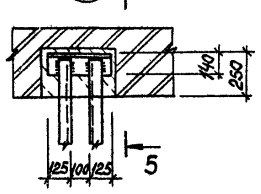

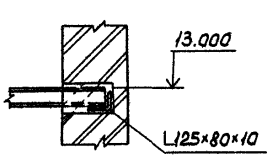

4

6

6-6

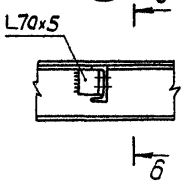

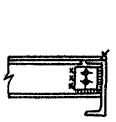

Привязан:

Нач.отд.	Деев		10.85	5.416-1.1-КМ	
Гл.спец.	Вишняков		10.85	Помещение для сушки пожарных рукавов	
Рук.гр.	Лисина		4.04	Устройство подъема пожарных рукавов	Стадия: РП; Лист: 3; Листов:
Проект.	Антонова		4.04		
Констр.	Антонова		4.04	Схемы расположения площадок Пм1 и Пм2	Учреждение ИГ-548 Ленинград 1988 г.
Провер.	Бабышкова		4.04		
Н.контр.	Кадобб		4.04		

Копировал:

Формат А2

Инв.№подл. | Подпись и дата | Взам.инв.№

Альбом

Типовой проект (Серия 5.416-1 Выпуск 1)

Ведомость рабочих чертежей основного комплекта

Лист	Наименование	Примечание
1	Общие данные	
2	Схема расположения элементов закладных изделий. Разрезы 1-1, 2-2	
3	Схема расположения элементов закладных изделий. Разрезы 3-3, 4-4, 5-5.	
4	Разрез 6-6, узлы 1-5.	

Ведомость ссылочных и прилагаемых документов.

Обозначение	Наименование	Примечание
	Прилагаемые документы	
5.416-1.1-АСИ-01	Технические требования	
5.416-1.1-АСИ-02СБ	Изделие закладное Мн1	
5.416-1.1-АСИ-03СБ	Изделие закладное Мн2	
5.416-1.1-АСИ-04СБ	Изделие закладное Мн3	
5.416-1.1-АСИ-05СБ	Изделие закладное Мн4	
5.416-1.1-АСИ-06СБ	Изделие закладное Мн5	
5.416-1.1-АСИ-07СБ	Изделие закладное Мн6	
5.416-1.1-АСИ-08СБ	Изделие закладное Мн7	
5.416-1.1-АСИ-09СБ	Изделие закладное Мн8	
5.416-1.1-АСИ-10СБ	Изделие закладное Мн9	
5.416-1.1-АСИ-11СБ	Изделие закладное Мн10	
5.416-1.1-АСИ-12СБ	Изделие закладное Мн11	
5.416-1.1-АСИ-13	Изделие закладное Мн12	
5.416-1.1-АСИ-14СБ	Изделие закладное Мн13	
5.416-1.1-АСИ-001	Пластины	2 листа
5.416-1.1-АСИ-002	Уголок, швеллер.	2 листа
5.416-1.1-АСИ-003	Шпилька	
5.416-1.1-АС ВМ	Ведомость потребности в материалах.	учтено в АИС

Ведомость спецификаций.

Лист	Наименование	Примечание
2	Спецификация к схеме расположения элементов закладных изделий	

Перечень видов работ, для которых необходимо составление актов освидетельствования скрытых работ.

№ п.п.	Вид работ	Примечание
1	Заделка закладных изделий в кирпичную кладку	
2	Контроль швов сварных соединений.	
3	Антикоррозионная защита мест сварки металлических закладных изделий.	

Общие данные

1. Настоящий раздел проекта выполнен на основании задания на проектирование и чертежей устройства для подъема рукавов. Представлены рабочие чертежи стальных закладных изделий, предназначенных для установки и крепления элементов устройства.
2. Закладные изделия опираются на кирпичные стены отапливаемого помещения.
3. Закладные изделия приняты из прокатной стали
   — угловой равнополочной по ГОСТ 8509-72;
   — швеллеров по ГОСТ 8240-72;
   — полосовой стали, по ГОСТ 103-76.
4. Материал конструкций закладных изделий – сталь марки ВСт3пс6 по ТУ14-1-3023-80.
5. Расчет изделий произведен в соответствии с указаниями СНиП 2.01.07-85 „Нагрузки и воздействия", СНиП 2.03.01-84 „Бетонные и железобетонные конструкции".
6. Изготовление стальных конструкций производить в соответствии с указаниями СНиП III-18-75 „Металлические конструкции."

Инв. № подл. | Подпись и дата | Взам. инв. №

Проект разработан в соответствии с действующими нормами и правилами и предусматривает мероприятия, обеспечивающие взрывобезопасность и пожаробезопасность при соблюдении предусмотренных проектом мероприятий.

Главный инженер проекта С.П Кудрявцев

Гл.инж.проекта	Кудрявцев		16.05	Привязан:
Нач.отд.	Деев		16.05	Инв. №
Гл.спец.	Вишняков		16.05	5.416-1.1-АС
Рук.гр.	Лисина		4.04	Помещение для сушки пожарных рукавов
Проектир.	Антонова		4.04	Устройство подъема пожарных рукавов
Констр.	Антонова		4.04	Стадия: РП; Лист: 1; Листов: 4
Провер.	Бобошкова		4.04	Общие данные
Н.контр.	Кодова		4.04	Учреждение ЦИТП48 Ленинград 1988 г.

Копировал: Формат А2

Альбом

Типовой проект (Серия 5.416-1 Выпуск 1)

Спецификация к схеме расположения элементов закладных изделий

70

Марка или позиц.	Обозначение	Наименование	Кол.	Масса ед кг	Примеч.
		Изделия закладные			
1	5.416-1.1-АСИ-02СБ	МН 1	5		
2	5.416-1.1-АСИ-03СБ	МН 2	5		
3	5.416-1.1-АСИ-04СБ	МН 3	25		
4	5.416-1.1-АСИ-05СБ	МН 4	5		
5	5.416-1.1-АСИ-06СБ	МН 5	5		
6	5.416-1.1-АСИ-07СБ	МН 6	1		
7	5.416-1.1-АСИ-08СБ	МН 7	1		
8	5.416-1.1-АСИ-09СБ	МН 8	1		
9	5.416-1.1-АСИ-10СБ	МН 9	1		
10	5.416-1.1-АСИ-11СБ	МН 10	1		
11	5.416-1.1-АСИ-12СБ	МН 11	5		
12	5.416-1.1-АСИ-13	МН 12	4		
13	5.416-1.1-АСИ-14СБ	МН 13	25		

Нагрузки на закладные изделия

Марка	схема усилий	расчетные усилия	
		Р в кг	М в кгм
МН1		500	—
МН2		конструктивно	
МН3		конструктивно	
МН4		200	—
МН5		350	—
МН6		конструктивно	
МН7 МН8		400	12
МН9 МН10		300	88
МН11		500	—
МН12		конструктивно	
МН13		конструктивно	

Данный чертеж смотреть совместно с листом АС-3.

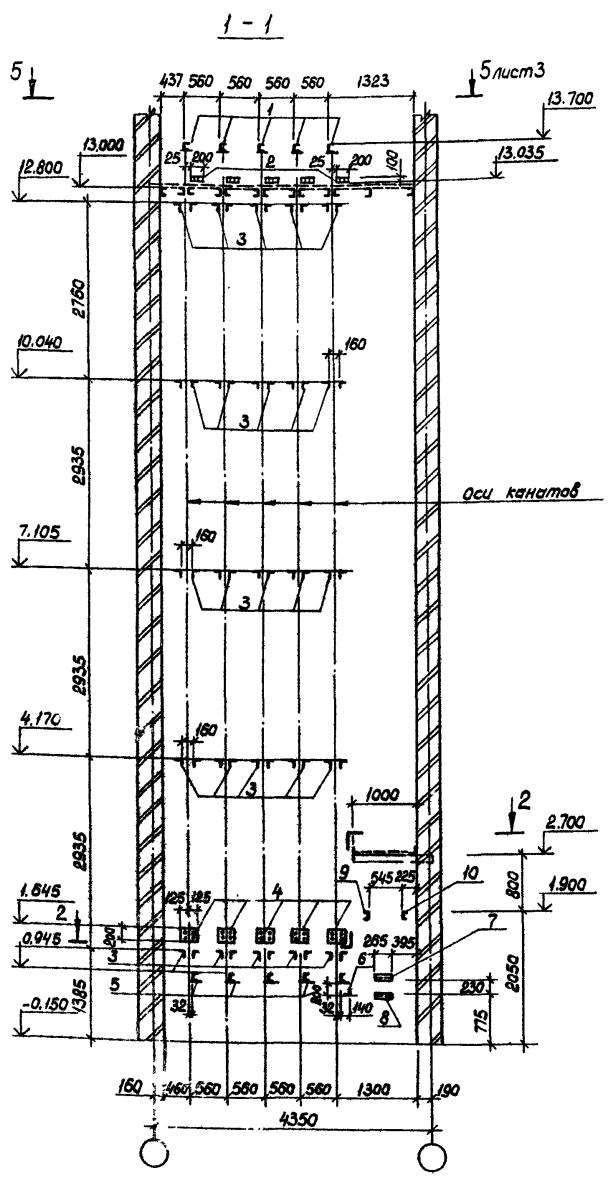

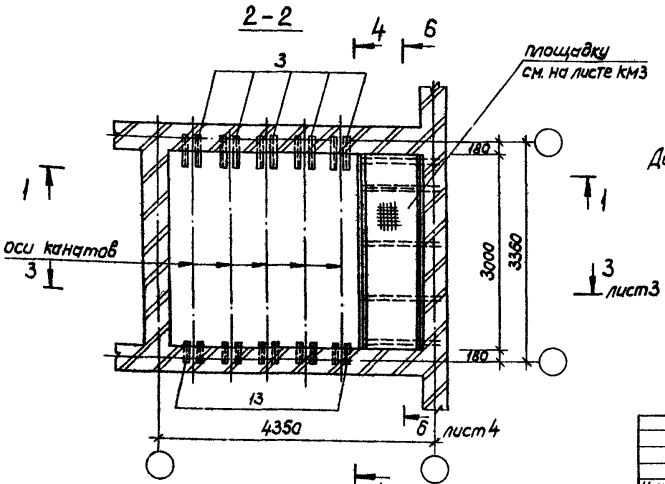

Привязан:

Инв. №

Нач.отд.	Деев		10.86	5.416-1.1 -АС
Гл.спец.	Вишняков		10.86	Помещение для сушки пожарных рукавов
Рук.гр.	Лисина		4.87	Устройство подъема пожарных рукавов
Проектир.	Антонова		7.87	Схема расположения элементов закладных изделий разрезы 1-1, 2-2
Констр.	Антонова		4.88	
Провер.	Бобушкова		4.88	
Н.контр.	Колпаб		7.88	

Стадия	Лист	Листов
РП	2	

Учреждение НГ-548 Ленинград 1988г.

Копировал:

Формат А2

Инв.№ подл. | Подпись и дата | Взам.инв.№

Согласовано Чертеев АКТ

Альбом

Типовой проект (Серия 5.416-1 Выпуск 1)

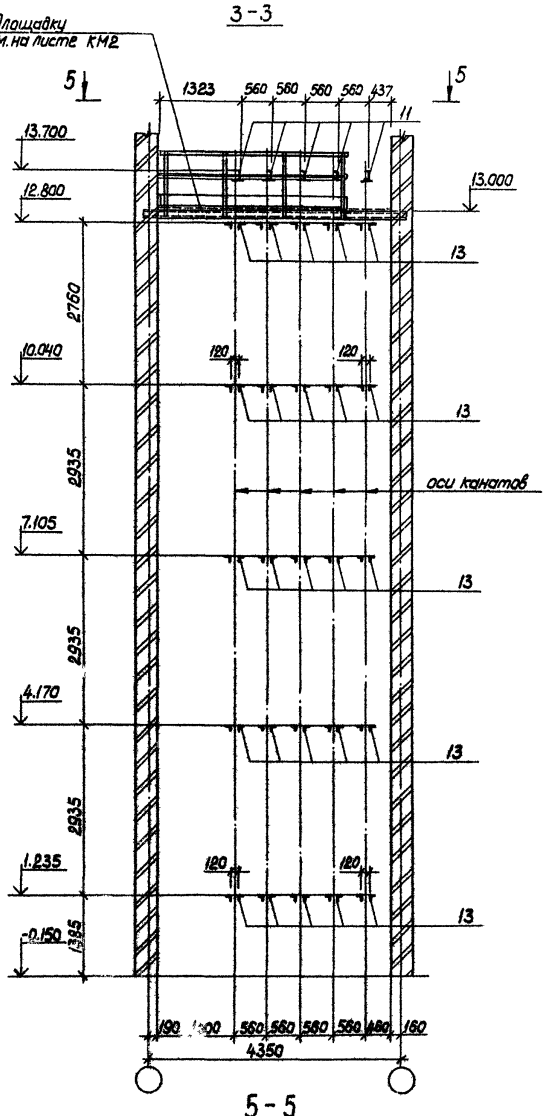

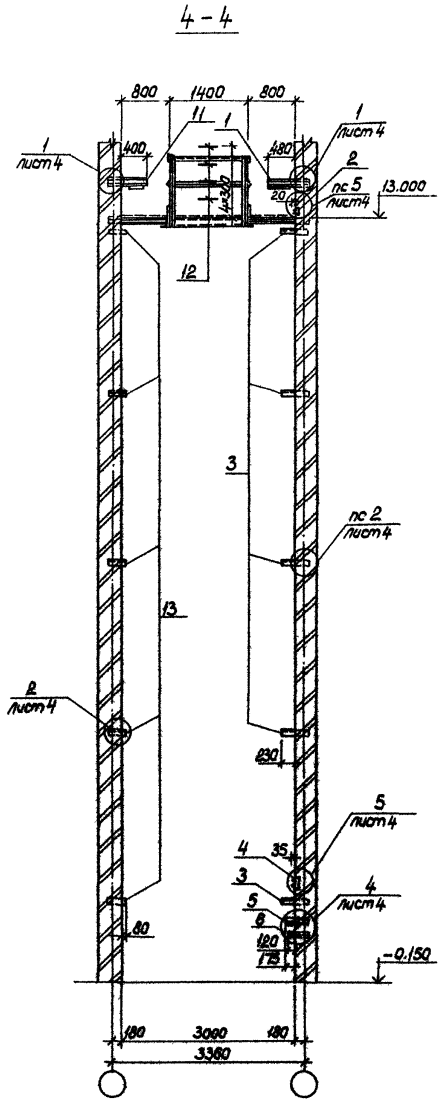

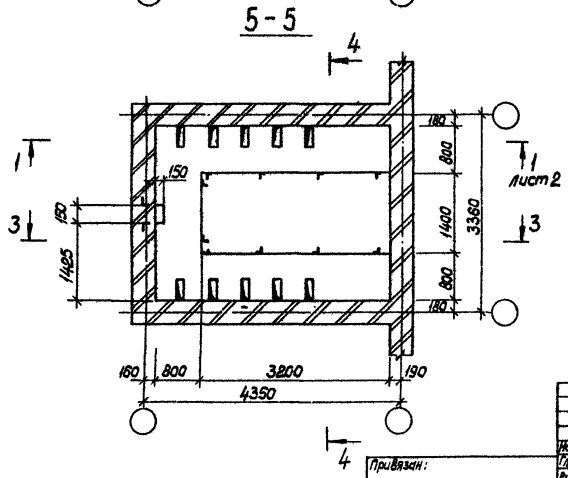

Данный чертеж смотреть совместно с листом АС-2.

				5.416-1.1 -АС	
Нач. отд.	Деев		16.05	Помещение для сушки пожарных рукавов	
Гл. спец.	Вишняков		16.05	Устройство подъема пожарных рукавов	Стадия: РП; Лист: 3; Листов:
Рук. гр.	Лисина		4.04		
Проектир.	Антонова		4.04		
Констр.	Антонова		4.04	Схема расположения элементов закладных изделий. Разрезы 3-3, 4-4, 5-5	Учреждение ЦГ-548 Ленинград 1988г.
Провер.	Бобышкова		4.04		
Н. контр.	[illegible]		4.04		

Привязан:

Инв. №

Копировал: Формат А2

Инв. № подл. | Подпись и дата | Взам. инв. №

Альбом

Типовой проект (Серия 5.416-1 Выпуск 1)

6-6

на 4 листе

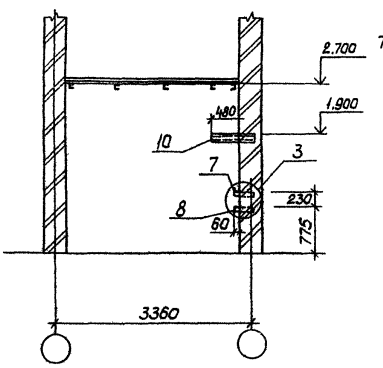

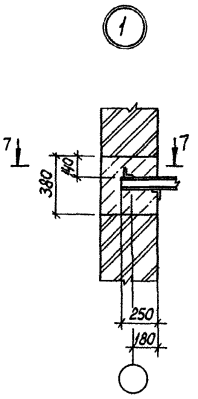

7-7

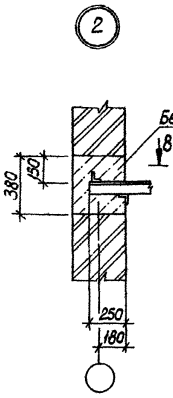

8-8

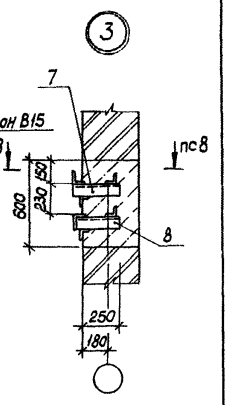

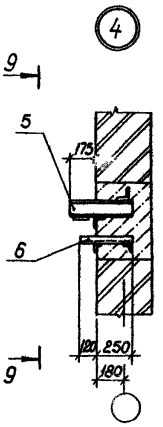

9-9

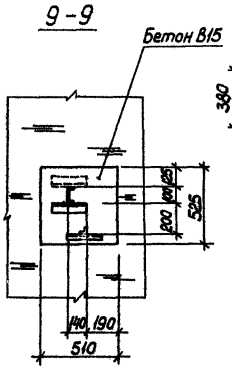

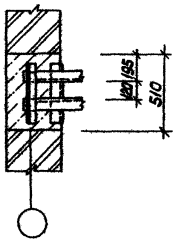

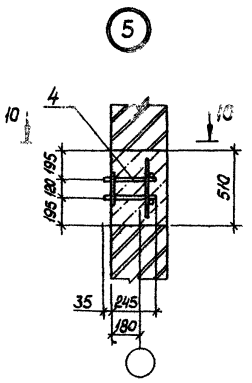

10-10

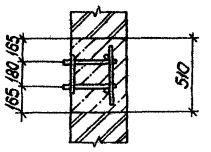

Данный чертеж смотреть совместно с листом 2,3.

					5.416-1.1 -АС		
Нач. отд.	Деев			10.05	Помещение для сушки пожарных рукавов		
Гл. спец.	Вишняков			10.05	Устройство подъема пожарных рукавов	Стадия	Лист	Листов
Рук. гр.	Лисина			4.04		РП	4	
Проект.	Антонова			4.04	Разрез 6-6 Узлы 1-5	Учреждение ИГ-548 Ленинград 1988г.		
Констр.	Антонова			4.04				
Провер.	Соболькова			4.04				
Н. контр.	Кадова			4.04				

Привязан:

Инв. №

Инв. № подл. | Подпись и дата | Взам. инв. №

Копировал:

Формат А2

Альбом

Типовой проект (Серия 5.416-, Выпуск 1)

Материал конструкций – сталь ВСт3пс6 гост 380-71*
Закладные изделия изготавливать с „Указаниями по сварке соединений арматуры и закладных деталей железобетонных конструкции" (СН 393-78).
Арматурные и закладные изделия должны соответствовать требованиям гост 10922-75. „Арматурные изделия и закладные детали для железобетонных конструкций. Технические требования и методы испытаний".
Окраску и защиту от коррозии стальных элементов, закладных, крепежных и соединительных деталей, а также монтажных швов и соединений производить в соответствии с требованиями главы СНиП III-18-75 „Металлические конструкции. Правила изготовления, монтажа и приемки" и главы СНиП 3.04.03-85 „Защита строительных конструкций от коррозии. Правила производства и приемки работ".
Сварку выполнять электродами Э42А гост 9467-75.
Высота сварных швов, кроме оговоренных, 6 мм.

Привязан:

Инв. №

Нач. отд.	Лев		16.05
Гл. спец.	Вишняков		16.05
Рук. гр.	Лисина		4.04
Проект.	Антонова		4.04
Констр.	Антонова		4.04
Провер.	Бабышкова		4.04
Н. контр.	Кудова		4.04

5.416-1.1-АСИ-01

Технические требования

Стадия: РП | Лист | Листов

Учреждение ИГ-548 Ленинград 1988 г.

Копировал | Формат А4

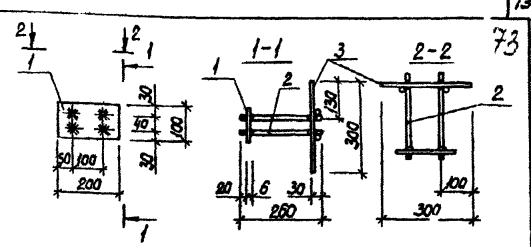

Формат	Зона	Поз.	Обозначение	Наименование	Кол.	Примечание
				Документация		
А4			5.416-1.1-АСИ-01	Технические требования		
				Детали		Масса поз. кг
А4		1	5.416-1.1-АСИ-001	Пластина	1	
А4		2	5.416-1.1-АСИ-003	Шпилька	2	
Б4		3		ф6 К1 гост 5781-82 ℓ=300	4	0,07

Привязан:

Инв. №

Нач. отд.	Лев		16.05
Гл. спец.	Вишняков		16.05
Рук. гр.	Лисина		4.04
Проект.	Антонова		4.04
Констр.	Антонова		4.04
Провер.	Бабышкова		4.04
Н. контр.	Кудова		4.04

5.416-1.1-АСИ-03СБ

Изделие закладное МН2

Стадия	Масса	Масштаб
РП	1,4	1:10
Лист	Листов 1	

Учреждение ИГ-548 Ленинград 1988 г.

Копировал | Формат А4

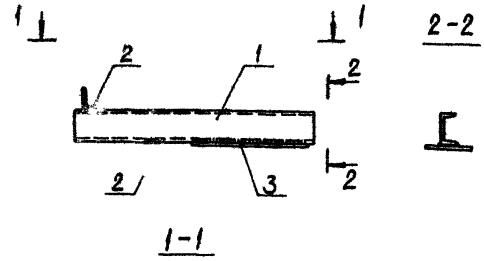

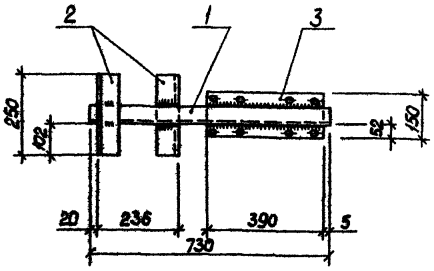

Формат	Зона	Поз.	Обозначение	Наименование	Кол.	Примечание
				Документация		
А4			5.416-1.1-АСИ-01	Технические требования		
				Детали		Масса поз. кг
Б4		1		С10 гост 8240-72 ℓ=730	1	6,3
Б4		2		∟75×6 гост 8509-72 ℓ=260	2	1,7
А4		3	5.416-1.1-АСИ-001-03	Пластина	1	

Привязан:

Инв. №

Нач. отд.	Лев		16.05
Гл. спец.	Вишняков		16.05
Рук. гр.	Лисина		4.04
Проект.	Антонова		4.04
Констр.	Антонова		4.04
Провер.	Бабышкова		4.04
Н. контр.	Кудова		4.04

5.416-1.1-АСИ-02СБ

Изделие закладное МН1

Стадия	Масса	Масштаб
РП	4,2	1:10
Лист	Листов 1	

Учреждение ИГ-548 Ленинград 1988 г.

Копировал | Формат А3

Альбом

Типовой проект (Серия 5.416-1 Выпуск 1)

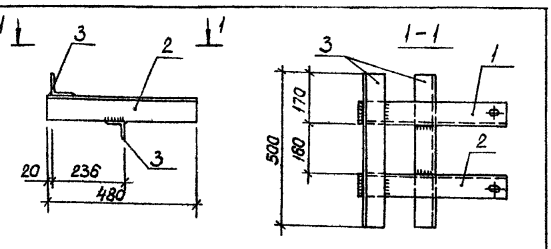

Формат	Зона	Поз.	Обозначение	Наименование	Кол.	Примечание
				Документация		
А4			5.416-1.1-АСИ-01	Технические требования		
				Детали		Масса поз. кг
А4		1	5.416-1.1-АСИ-002	Уголок	1	
А4		2	-01	Уголок	1	
Б4		3		L 63×5 ГОСТ 8509-72 ℓ=500	2	2,5

Привязан:

Инв. №

Инв. № подл. | Подпись и дата | Взам. инв. №

Нач. отд.	Деев		15.05
Гл. спец.	Вишняков		15.05
Рук. гр.	Лисина		4.04
Проектир.	Антонова		4.04
Констр.	Антонова		4.04
Провер.	Бобышкова		4.04
Н. контр.	Кавдеб		4.04

5.416-1.1-АСИ-04СБ

Изделие закладное Мн 3

Стадия	Масса	Масштаб
РП	11,6	1:10
Лист	Листов 1	

Учреждение ИГ-548 Ленинград 1988г.

Копировал: Формат А4

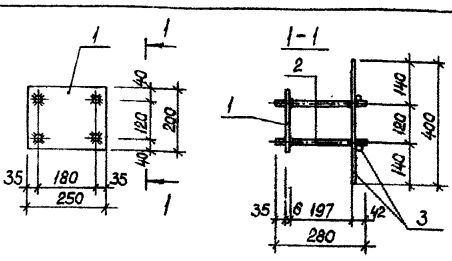

Формат	Зона	Поз.	Обозначение	Наименование	Кол.	Примечание
				Документация		
А4			5.416-1.1-АСИ-01	Технические требования		
				Детали		Масса поз. кг
А4		1	5.416-1.1-АСИ-001-01	Пластина	1	2,4
А4		2	5.416-1.1-АСИ-003-01	Шпилька	4	0,3
Б4		3		ф12 AII ГОСТ 5781-82 ℓ=400	4	0,4

Привязан:

Инв. №

Инв. № подл. | Подпись и дата | Взам. инв. №

Нач. отд.	Деев		15.05
Гл. спец.	Вишняков		15.05
Рук. гр.	Лисина		4.04
Проектир.	Антонова		4.04
Констр.	Антонова		4.04
Провер.	Бобышкова		4.04
Н. контр.	Кавдеб		4.04

5.416-1.1-АСИ-05СБ

Изделие закладное Мн 4

Стадия	Масса	Масштаб
РП	5,2	1:10
Лист	Листов 1	

Учреждение ИГ-548 Ленинград 1988г.

Копировал: Формат А4

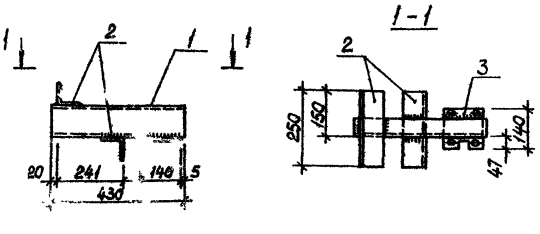

Формат	Зона	Поз.	Обозначение	Наименование	Кол.	Примечание
				Документация		
А4			5.416-1.1-АСИ-01	Технические требования		
				Детали		Масса поз. кг
Б4		1		С 10 ГОСТ 8240-72 ℓ=430	1	3,7
Б4		2		L 75×6 ГОСТ 8509-72 ℓ=250	2	1,7
А4		3	5.416-1.1-АСИ-001-04	Пластина	1	

Привязан:

Инв. №

Инв. № подл. | Подпись и дата | Взам. инв. №

Нач. отд.	Деев		15.05
Гл. спец.	Вишняков		15.05
Рук. гр.	Лисина		4.04
Проект.	Антонова		4.04
Констр.	Антонова		4.04
Провер.	Бобышкова		4.04
Н. контр.	Кавдеб		4.04

5.416-1.1-АСИ-06СБ

Изделие закладное Мн 5

Стадия	Масса	Масштаб
РП	8,6	1:10
Лист	Листов 1	

Учреждение ИГ-548 Ленинград 1988г.

Копировал: Формат А4

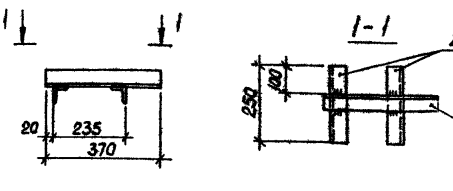

Формат	Зона	Поз.	Обозначение	Наименование	Кол.	Примечание
				Документация		
А4			5.416-1.1-АСИ-01	Технические требования		
				Детали		Масса поз. кг
Б4		1		L 50×5 ГОСТ 8509-72 ℓ=370	1	1,4
Б4		2		L 50×5 ГОСТ 8509-72 ℓ=250	2	1,0

Привязан:

Инв. №

Инв. № подл. | Подпись и дата | Взам. инв. №

Нач. отд.	Деев		15.05
Гл. спец.	Вишняков		15.05
Рук. гр.	Лисина		4.04
Проект.	Антонова		4.04
Констр.	Антонова		4.04
Провер.	Бобышкова		4.04
Н. контр.	Кавдеб		4.04

5.416-1.1-АСИ-07СБ

Изделие закладное Мн 6

Стадия	Масса	Масштаб
РП	3,4	1:10
Лист	Листов 1	

Учреждение ИГ-548 Ленинград 1988г.

Копировал: Формат А4

Альбом

Типовой проект (Серия 5.416-1 Выпуск 1)

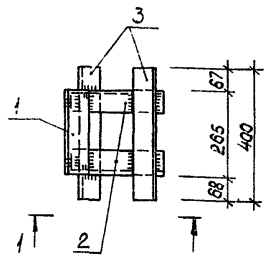

Формат	Зона	Поз.	Обозначение	Наименование	Кол.	Примечание
				Документация		
А4			5.416-1.1-АСИ-01	Технические требования		
				Детали		Масса поз. кг
А4		1	5.416-1.1-АСИ-001-04	Уголок	1	
Б4		2		L 75х6 гост 8509-72 ℓ=300	2	2,1
Б4		3		L 63х5 гост 8509-72 ℓ=400	2	1,9

Привязан:

Инв. №

Нач.отд.	Деев		16.05
Гл.спец.	Вишняков		16.05
Рук.гр.	Лисина		4.04
Проект.	Антонова		4.04
Констр.	Антонова		4.04
Провер.	Бабышкова		4.04
Н.контр.	Кадобб		4.04

5.416-1.1-АСИ-08сб

Изделие закладное Мн 7

Стадия	Масса	Масштаб
РП	9,8	1:10
Лист	Листов 1	

Учреждение ИГ-548 Ленинград 1988г.

Копировал: Формат А4

Инв.№подл. | Подпись и дата | Взам.инв.№

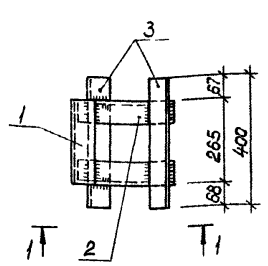

Формат	Зона	Поз.	Обозначение	Наименование	Кол.	Примечание
				Документация		
А4			5.416-1.1-АСИ-01	Технические требования		
				Детали		Масса поз. кг
А4		1	5.416-1.1-АСИ-001-04	Уголок	1	
Б4		2		L 75х6 гост 8509-72 ℓ=300	2	2,1
Б4		3		L 63х5 гост 8509-72 ℓ=400	2	1,9

Привязан:

Инв. №

Нач.отд.	Деев		16.05
Гл.спец.	Вишняков		16.05
Рук.гр.	Лисина		4.04
Проект.	Антонова		4.04
Констр.	Антонова		4.04
Провер.	Бабышкова		4.04
Н.контр.	Кадобб		4.04

5.416-1.1-АСИ-09сб

Изделие закладное Мн 8

Стадия	Масса	Масштаб
РП	9,8	1:10
Лист	Листов 1	

Учреждение ИГ-548 Ленинград 1988г.

Копировал: Формат А4

Инв.№подл. | Подпись и дата | Взам.инв.№

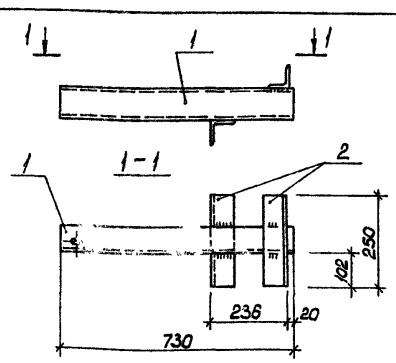

Формат	Зона	Поз.	Обозначение	Наименование	Кол.	Примечание
				Документация		
А4			5.416-1.1-АСИ-01	Технические требования		
				Детали		Масса поз.
А4		1	5.416-1.1-АСИ-002-05	Швеллер	1	
Б4		2		L 75х6 гост 8509-72 ℓ=250	2	1,7

Привязан:

Инв. №

Нач.отд.	Деев		16.05
Гл.спец.	Вишняков		16.05
Рук.гр.	Лисина		4.04
Проект.	Антонова		4.04
Констр.	Антонова		4.04
Провер.	Бабышкова		4.04
Н.контр.	Кадобб		4.04

5.416-1.1-АСИ-10сб

Изделие закладное Мн 9

Стадия	Масса	Масштаб
РП	11,0	1:10
Лист	Листов 1	

Учреждение ИГ-548 Ленинград 1988г.

Копировал: Формат А4

Инв.№подл. | Подпись и дата | Взам.инв.№

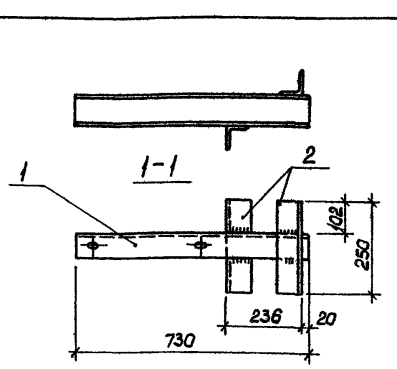

Формат	Зона	Поз.	Обозначение	Наименование	Кол.	Примечание
				Документация		
А4			5.416-1.1-АСИ-01	Технические требования		
				Детали		Масса поз. кг
А4		1	5.416-1.1-АСИ-002-06	Швеллер	1	
Б4		2		L 75х6 гост 8509-72 ℓ=250	2	1,7

Привязан:

Инв. №

Нач.отд.	Деев		16.05
Гл.спец.	Вишняков		16.05
Рук.гр.	Лисина		4.04
Проект.	Антонова		4.04
Констр.	Антонова		4.04
Провер.	Бабышкова		4.04
Н.контр.	Кадобб		4.04

5.416-1.1-АСИ-11сб

Изделие закладное Мн 10

Стадия	Масса	Масштаб
РП	11,0	1:10
Лист	Листов 1	

Учреждение ИГ-548 Ленинград 1988г.

Копировал: Формат А4

Инв.№подл. | Подпись и дата | Взам.инв.№

Альбом

Типовой проект (Серия 5.416-1 Выпуск 1)

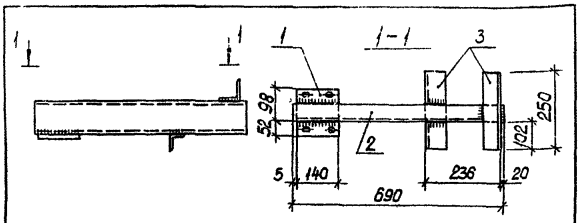

Формат	Зона	Поз.	Обозначение	Наименование	Кол.	Примечание
				Документация		
А4			5.416-1.1-АСИ-01	Технические требования		
				Детали		Масса поз. кг
А4		1	5.416-1.1-АСИ-001-02	Пластина	1	
Б4		2		[10 ГОСТ 8240-72 ℓ=690	1	5,9
Б4		3		L 75×6 ГОСТ 8509-72 ℓ=250	2	1,7

Привязан:

Инв. №

Инв. № подл. | Подпись и дата | Взам. инв. №

Нач. отд.	Деев		10.85
Гл. спец.	Вишняков		10.85
Рук. гр.	Лисина		4.04
Проектир.	Антонова		4.04
Констр.	Антонова		4.04
Провер.	Бобышкова		4.04
Н. контр.	Кадавб		4.04

5.416-1.1-АСИ-12СБ

Изделие закладное Мн 11

Стадия	Масса	Масштаб
РП	11,0	1:10
Лист	Листов 1	

Учреждение ИГ-548 Ленинград 1988 г.

Копировал

Формат А4

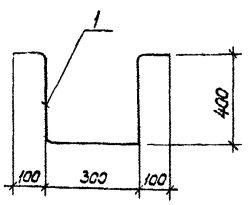

Формат	Зона	Поз.	Обозначение	Наименование	Кол.	Примечание
				Детали		
А4		1	5.416-1.1-АСИ-13	ф20 AI ГОСТ 5781-82 ℓ=1300	1	3,2

Привязан:

Инв. №

Инв. № подл. | Подпись и дата | Взам. инв. №

Нач. отд.	Деев		10.85
Гл. спец.	Вишняков		10.85
Рук. гр.	Лисина		4.04
Проектир.	Антонова		4.04
Констр.	Антонова		4.04
Провер.	Бобышкова		4.04
Н. контр.	Кадавб		4.04

5.416-1.1-АСИ-13

Изделие закладное Мн 12

Стадия	Масса	Масштаб
РП	3,2	1:10
Лист	Листов 1	

Учреждение ИГ-548 Ленинград 1988 г.

Копировал

Формат А4

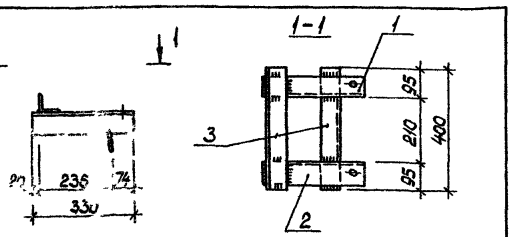

Формат	Зона	Поз.	Обозначение	Наименование	Кол.	Примечание
				Документация		
А4			5.416-1.1-АСИ-01	Технические требования		
				Детали		Масса поз. кг
А4		1	5.416-1.1-АСИ-002-02	Уголок	1	
А4		2	5.416-1.1-АСИ-002-03	Уголок	1	
Б4		3		L 63×6 ГОСТ 8509-72 ℓ=400	2	2,3

Привязан:

Инв. №

Инв. № подл. | Подпись и дата | Взам. инв. №

Нач. отд.	Деев		10.85
Гл. спец.	Вишняков		10.85
Рук. гр.	Лисина		4.04
Проект.	Антонова		4.04
Констр.	Антонова		4.04
Провер.	Бобышкова		4.04
Н. контр.	Кадавб		4.04

5.416-1.1-АСИ-14СБ

Изделие закладное Мн 13

Стадия	Масса	Масштаб
РП	9,2	1:10
Лист	Листов 1	

Учреждение ИГ-548 Ленинград 1988 г.

Копировал

Формат А4

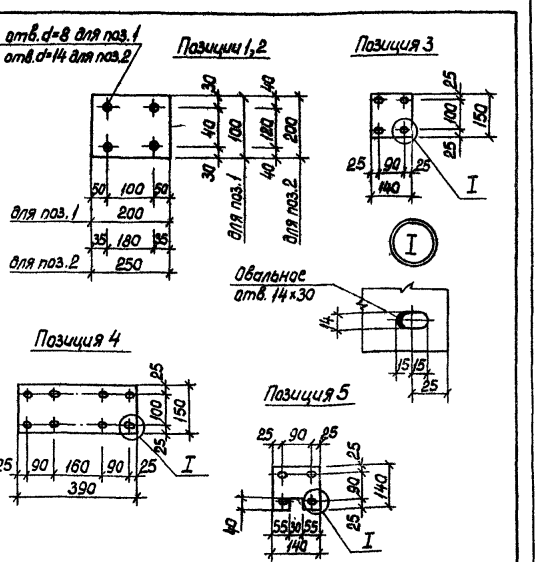

Привязан:

Инв. №

Инв. № подл. | Подпись и дата | Взам. инв. №

Нач. отд.	Деев		10.85
Гл. спец.	Вишняков		10.85
Рук. гр.	Лисина		4.04
Проект.	Антонова		4.04
Констр.	Антонова		4.04
Провер.	Бобышкова		4.04
Н. контр.	Кадавб		4.04

5.416-1.1-АСИ-001

Пластины

Стадия	Масса	Масштаб
РП	См. табл.	1:10
Лист 1	Листов 2	

Учреждение ИГ-548 Ленинград 1988 г.

Копировал

Формат А4

Альбом

Типовой проект (Серия 5.416-1 Выпуск 1)

Формат	Зона	Поз.	Обозначение	Наименование	Кол.	Примечание
				Детали		Масса
А4		1	5.416-1.1-АСИ-001	Пластина-6×100 гост103-76 ℓ=200	1	1,0
А4		2	-01	Пластина-6×200 гост103-76 ℓ=250	1	2,4
А4		3	-02	Пластина-10×140 гост103-76 ℓ=150	1	1,7
А4		4	-03	Пластина-10×150 гост103-76 ℓ=390	1	4,5
А4		5	-04	Пластина-10×140 гост103-76 ℓ=140	1	1,5

Привязан:

Инв. №

Инв. № подл. | Подпись и дата | Взам. инв. №

5.416-1.1 -АСИ-001 Лист 2

Копировал: Формат А4

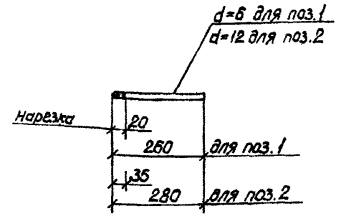

Формат	Зона	Поз.	Обозначение	Наименование	Кол.	Примечание
				Детали		Масса
А4		1	5.416-1.1-АСИ-003	Ст.круглая ф6 гост2590-72 ℓ=260	1	0,06
А4		2	-01	Ст.круглая ф12 гост2590-72 ℓ=280	1	0,25

Инв. № подл. | Подпись и дата | Взам. инв. №

Нач.отд.	Деев		16.05
Гл.спец.	Вишняков		16.05
Рук.гр.	Лисина		4.04
Проектир.	Антонова		4.04
Констр.	Антонова		4.04
Провер.	Бобышкова		4.04
Н.контр.	Кавлов		4.04

5.416-1.1 -АСИ-003

Шпилька

Стадия: РП | Масса: см. табл. | Масштаб: 1:10

Лист 1 | Листов 1

Учреждение ИГ-548 Ленинград 1988 г.

Сталь ВСт3 ПС6

Копировал: Формат А4

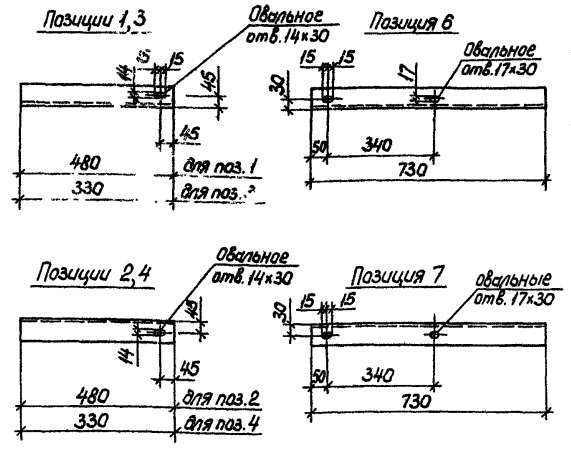

Привязан:

Инв. №

Инв. № подл. | Подпись и дата | Взам. инв. №

Нач.отд.	Деев		16.05
Гл.спец.	Вишняков		16.05
Рук.гр.	Лисина		4.04
Проектир.	Антонова		4.04
Констр.	Антонова		4.04
Провер.	Бобышкова		4.04
Н.контр.	Кавлов		4.04

5.416-1.1 -АСИ-002

Уголок, швеллер

Стадия: РП | Масса: см. табл | Масштаб: 1:10

Лист 1 | Листов 2

Учреждение ИГ-548 Ленинград 1988 г.

Копировал: Формат А4

Формат	Зона	Поз.	Обозначение	Наименование	Кол.	Примечание
				Детали		Масса кг
А4		1	5.416-1.1-АСИ-002	L 75×6 гост8509-72 ℓ=480	1	3,3
А4		2	-01	L 75×6 гост8509-72 ℓ=480	1	3,3
А4		3	-02	L 75×6 гост8509-72 ℓ=330	1	2,3
А4		4	-03	L 75×6 гост8509-72 ℓ=330	1	2,3
А4		5	-04	L 75×6 гост8509-72 ℓ=265	1	1,8
А4		6	-05	[12 гост8240-72 ℓ=730	1	7,6
А4		7	-06	[12 гост8240-72 ℓ=730	1	7,6

Инв. № подл. | Подпись и дата | Взам. инв. №

5.416-1.1 -АСИ-002 Лист 2

Копировал Формат А4

Типовой проект (Серия 5.416-1 Выпуск 1) Альбом

Ведомость рабочих чертежей основного комплекта

Лист	Наименование	Примечание
1	Общие данные	
2	Принципиальная электрическая схема	
3	Схема подключений	
4	Кабельный журнал	
5	План расположения электрооборудования	

Ведомость ссылочных и прилагаемых документов

Обозначение	Наименование	Примечание
	Ссылочные документы	
А441 (Т.П.5.407-54)	Установка одиночных магнитных пускателей серии ПМЛ (исполнение 1Р54)	1984г.
А442	Установка кнопок ПКЕ, ПКУ-В, переключателей ПП, сигнальных приборов и автоматов АП-50	1986г.
А155 (Т.П.4.407-255)	Узлы и детали для прокладки кабелей	1979г.
А430 (Т.П.5.407-22)	Прокладка проводов и кабелей в стальных трубах	1981г.
А-174 (Т.П.5.407-11)	Заземление и зануление электроустановок	1980г.
	Прилагаемые документы	
5.416-1.1-ЭМ.СО	Спецификация оборудования	
5.416-1.1-ЭМ.ВМ	Ведомость потребности в материалах	

Общие указания

1. Напряжение силовой сети 380/220 В.
2. Питание электроэнергией предусматривается от распределительного пункта пожарного депо.
3. В качестве пусковой аппаратуры применяются пускатель марки ПМЛ и кнопочный пост ПКЕ-222.
4. Распределительная сеть выполнена проводами марки АПВ в стальных трубах. Способ прокладки указан на плане расположения электрооборудования.
5. Места установки пусковой аппаратуры, уточняются при монтаже. Расстояние от пола до оси пусковых аппаратов 1,3м, до верха шкафов и ящиков управления 1,8м.
6. Все металлические части электроустановок, нормально не находящиеся под напряжением, подлежат заземлению. Для заземления используется стальная полоса 40×4мм и нулевой провод.

Проект разработан в соответствии с действующими нормами и правилами и предусматривает мероприятия, обеспечивающие взрывобезопасность и пожаробезопасность при соблюдении предусмотренных проектом мероприятий

Главный инженер проекта С.П.Кудрявцев

ГИП				Привязан:
Нач.отд.				
Рук.гр.				
Проект.				
Инв.№				
				5.416-1.1-ЭМ
Гл.инж.	Кудрявцев		04.02	Помещение для сушки пожарных рукавов
Нач.отд.	Жуков			Устройство подъема пожарных рукавов — стадия: 1, лист: 5, листов: 5
Рук.гр.	Тишкина			
Проект.	Евсюков		04.02	Общие данные — Учреждение ИГ-548 Ленинград 1988г.
Пров.	Петровская			
Н.контр.	Шарева			

Инв.№ подл. | Подпись и дата | Взам.инв.№

Копировал Формат А2

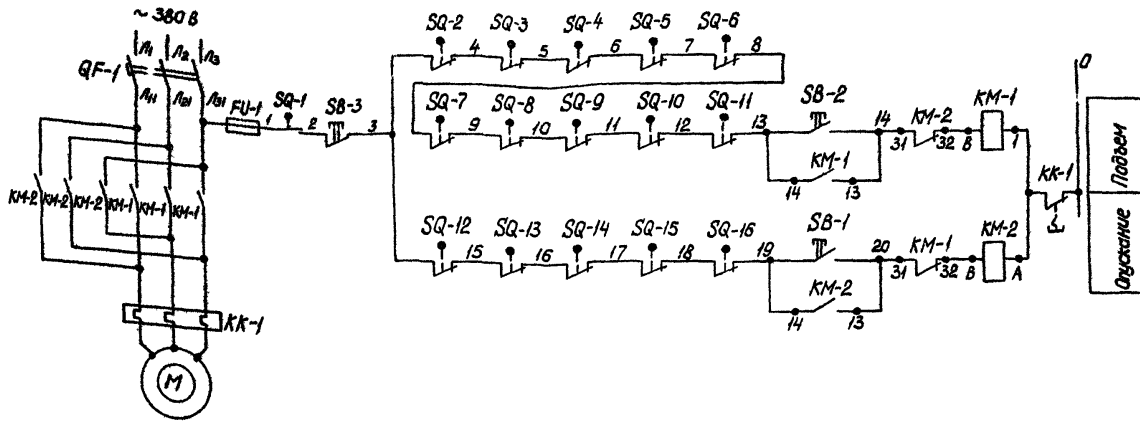

1. Схема предусматривает ручное управление подъемом и опусканием каждой штанги для сушки рукавов (в рабочем диапазоне движения ее)
2. Остановка штанги в верхних допустимых (аварийных) точках осуществляется конечными выключателями SQ-2÷SQ-6 и в рабочих точках (верхней и нижней) осуществляется конечными выключателями SQ-7÷SQ-11 и SQ-12÷SQ-16 соответственно.

Поз. Обозначение	Наименование	Кол.	Примечание
QF-1	Выключатель автоматический	1	На распред. пункте
KM-1; KM-2	Пускатель магнитный ПМЛ16110*2 ТУ16-644.001-83 Iкат. ~220 В	1	
KK-1	РТЛ-1008 0*4	1	
SB1,2,3	Пост кнопочный ПКЕ-222-3У3 ТУ16-642.006-83	1	
FU-1	Предохранитель ПР-2-15 Iпл.вст 6А ТУ16-522.091-72	1	
SQ-1	Выключатель конечный ВЛ15-621-221-54У23 ТУ16-526.470-80	1	
SQ-2÷ SQ-16	Выключатель конечный ВЛ15-621-231-54У23 ТУ16-526.470-80	15	

Альбом

Типовой проект (Серия 5.416-1 Выпуск 1)

Инв. № подл. | Подпись и дата | Взам. инв. №

Привязан:

Инв. №

Нач. отд.	Жуков		10.12
Рук. гр.	Тишкина		2.12
Проектир.	Евсюков		4.12
Провер.	Октябрьская		4.12
Н. контр.	Гайгареева		1.12

5.416-1.1 - ЭМ

Помещение для сушки пожарных рукавов

Устройство подъема пожарных рукавов

Принципиальная электрическая схема

Стадия	Лист	Листов
	2	

Учреждение ИГ-548 Ленинград 1989г

Копировал:

Формат А2

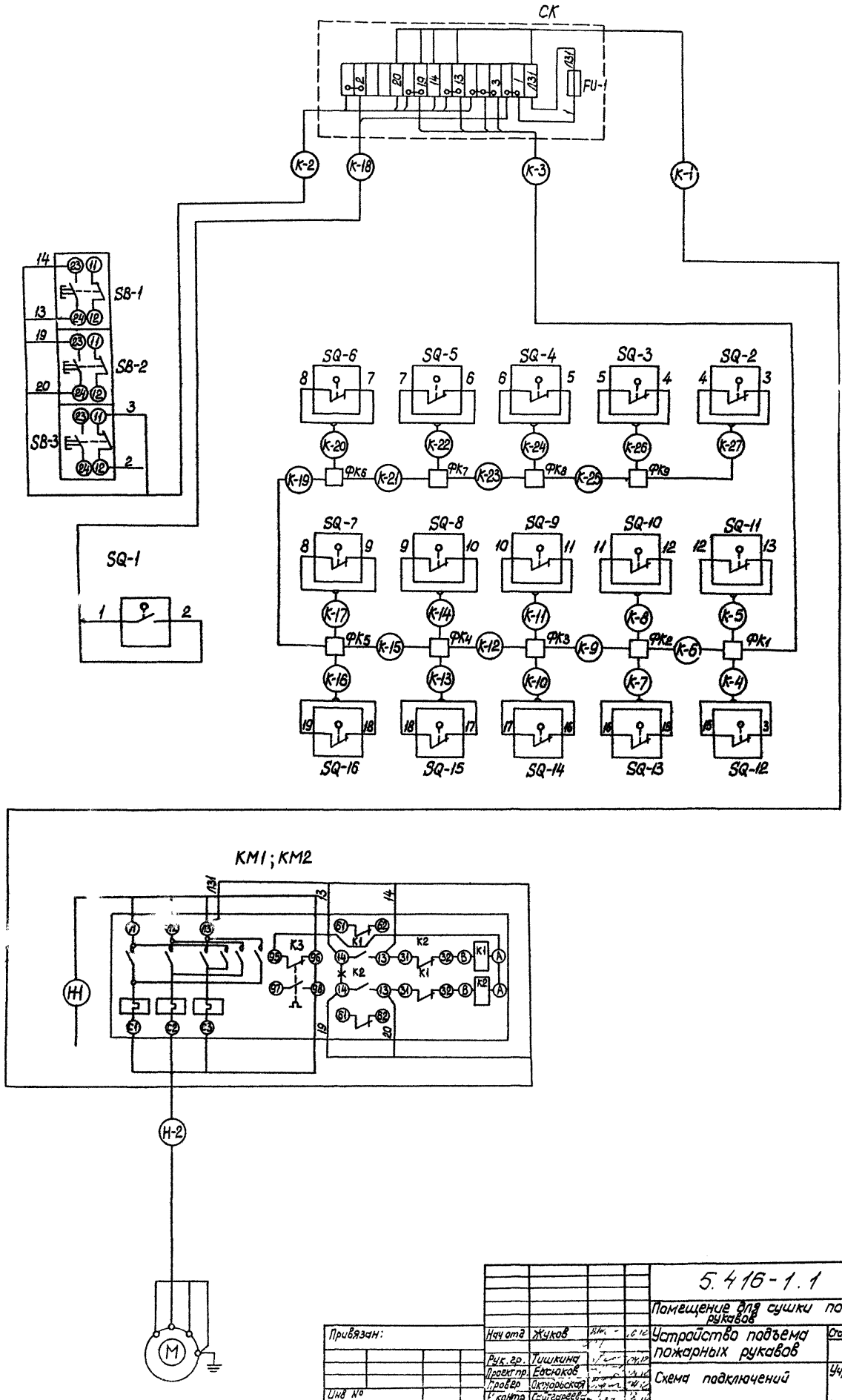

Альбом

Типовой проект (Серия 5.416-1 Выпуск 1)

Привязан:	Нач отд	Жуков		5.416-1.1 -ЭМ	
				Помещение для сушки пожарных рукавов	
	Рук. гр.	Тишкина		Устройство подъема пожарных рукавов	Стадия / Лист 3 / Листов
	Проект пр.	Евсюков			
	Провер	Октябрьская		Схема подключений	Учреждение ИГ-548 Ленинград 1989г.
Инв №	Н. контр	Сайгареева			

Копировал: Формат А2

Инв. № подл. | Подпись и дата | Взам. инв. №

81

Альбом

Типовой проект (Серия 5.416-1 Выпуск 1)

Кабельный журнал

Обозначение кабеля	Трасса		Проход через				Кабель					
			Трубу			протяжной ящик №	по проекту			пролажен		
	Начало	Конец	Обозначение	Диаметр по сортаменту	Длина, м		Марка	Количество кабелей, число и сечение жил, напряжение	Длина, м	Марка	Количество кабелей, число и сечение жил, напряжение	Длина, м
1	2	3	4	5	6	7	8	9	10	11	12	13
Н-1	РПИ	Пускатель КМ-1; КМ-2		20	10		АПВ	4(1×2,5)-0,38	40			
Н-2	Пускатель КМ-1; КМ-2	Двигатель Д		20	10		АПВ	4(1×2,5)-0,38	40			
К-1	Пускатель КМ-1; КМ-2	Коробка клеммная СК		20	1		АПВ	6(1×2,5)-0,38	6			
К-2	Коробка клеммная СК	Пост кнопочный СВ-1; СВ-2; СВ-3		20	10		АПВ	6(1×2,5)-0,38	60			
К-3	Коробка клеммная СК	Фитинг ФК1		20	20		АПВ	4(1×2,5)-0,38	80			
К-4	Фитинг ФК1	Выключатель конечный СА-12		20	0,5		АПВ	2(1×2,5)-0,38	1			
К-5	Фитинг ФК1	Выключатель конечный СА-11		20	1		АПВ	2(1×2,5)-0,38	2			
К-6	Фитинг ФК1	Фитинг ФК2		20	0,5		АПВ	4(1×2,5)-0,38	2			
К-7	Фитинг ФК2	Выключатель конечный СА-13		20	0,5		АПВ	2(1×2,5)-0,38	1			
К-8	Фитинг ФК2	Выключатель конечный СА-10		20	1		АПВ	2(1×2,5)-0,38	2			
К-9	Фитинг ФК2	Фитинг ФК3		20	0,5		АПВ	4(1×2,5)-0,38	2			
К-10	Фитинг ФК3	Выключатель конечный СА-14		20	0,5		АПВ	2(1×2,5)-0,38	1			
К-11	Фитинг ФК3	Выключатель конечный СА-9		20	1		АПВ	2(1×2,5)-0,38	2			
К-12	Фитинг ФК3	Фитинг ФК4		20	0,5		АПВ	4(1×2,5)-0,38	2			
К-13	Фитинг ФК4	Выключатель конечный СА-15		20	0,5		АПВ	2(1×2,5)-0,38	1			
К-14	Фитинг ФК4	Выключатель конечный СА-8		20	1		АПВ	2(1×2,5)-0,38	2			
К-15	Фитинг ФК4	Фитинг ФК5		20	0,5		АПВ	4(1×2,5)-0,38	2			
К-16	Фитинг ФК5	Выключатель конечный СА-16		20	0,5		АПВ	2(1×2,5)-0,38	1			
К-17	Фитинг ФК5	Выключатель конечный СА-7		20	1		АПВ	2(1×2,5)-0,38	2			
К-18	Коробка клеммная СК	Выключатель конечный СА-1		20	10		АПВ	2(1×2,5)-0,38	20			
К-19	Фитинг ФК5	Фитинг ФК6		20	7		АПВ	2(1×2,5)-0,38	14			
К-20	Фитинг ФК6	Выключатель конечный СА-6		20	1		АПВ	2(1×2,5)-0,38	2			
К-21	Фитинг ФК6	Фитинг ФК7		20	0,5		АПВ	2(1×2,5)-0,38	1			
К-22	Фитинг ФК7	Выключатель конечный СА-5		20	1		АПВ	2(1×2,5)-0,38	2			
К-23	Фитинг ФК7	Фитинг ФК8		20	0,5		АПВ	2(1×2,5)-0,38	1			
К-24	Фитинг ФК8	Выключатель конечный СА-4		20	1		АПВ	2(1×2,5)-0,38	2			
К-25	Фитинг ФК8	Фитинг ФК9		20	0,5		АПВ	2(1×2,5)-0,38	1			
К-26	Фитинг ФК9	Выключатель конечный СА-3		20	1		АПВ	2(1×2,5)-0,38	2			
К-27	Фитинг ФК9	Выключатель конечный СА-2		20	1,5		АПВ	2(1×2,5)-0,38	3			

Инв. № подл. | Подпись и дата | Взам. инв. №

				5.416-1.1 -ЭМ	
				Помещение для сушки пожарных рукавов	
Привязан:	Нач. отд.	Жуков		Устройства подъема пожарных рукавов	Стадия: 4 / Лист / Листов
	Рук. гр.	Тишкина			
	Проектир.	Евстигнеев		Кабельный журнал	Учреждение ИГ-548 Ленинград 1988г.
Инв. №	Провер.	Октябрьская			
	Н. контр.	Сайтгареева			

Копировал:

Формат А2

Альбом

Типовой проект (Серия 5.416-1 Выпуск 1)

План на отм. 0,000

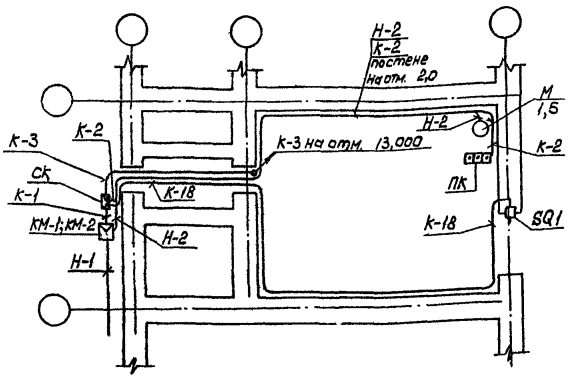

План на отм 13,000

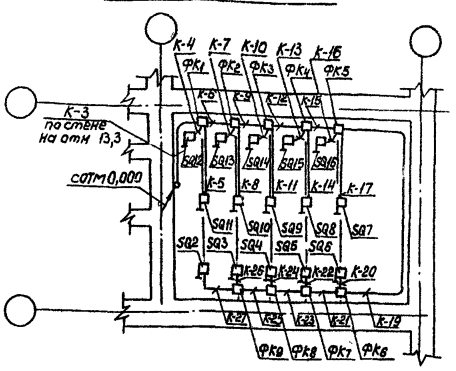

Условные обозначения

$\frac{М}{1,5}$ Эл. двигатель асинхронный; в числителе указано обозначение по плану, в знаменателе – его мощность (квт)

- Пускатель магнитный
- Пост кнопочный трехштифтовый
- Коробка клеммная
- Фитинг крестовый
- Выключатель конечный
- Линия проводки
- Выключатель безопасности

1. Все металлические нормально нетоковедущие части электроустановок 380 в, 220 в, которые могут оказаться под напряжением вследствии нарушения изоляции, подлежат защитному заземлению. Заземляемые элементы присоединяются к контуру заземления с помощью полосовой стали 25×4 мм и стальных труб электросети.
2. Кронштейны, на которых установлены конечные выключатели SQ7÷SQ16 соединить между собой стальной полосой 25×4 мм, а крайние кронштейны заземлить, присоединив их к контуру заземления.
3. Металлоконструкцию, на которой установлены конечные выключатели SQ2÷SQ6, заземлить с двух сторон, присоединив ее к контуру заземления стальной полосой 25×4 мм.
4. Выключатель безопасности SQ-1 установить в дверном проеме по месту.

Привязан:	Нач.отд.	Жуков		5.416-1.1 -ЭМ		
				Помещение для сушки пожарных рукавов		
	Рук.гр	Тишкина		Устройство подъема пожарных рукавов	Стадия	Лист 5	Листов
	Проект.	Евсюков				
	Провер	Олябрьская		План расположения электрооборудования	Учреждение ИГ-548 Ленинград 1988г.	
Инв №	Н.контр	Сайгареева				

Копировал. Формат А2

Инв.№ подл. | Подпись и дата | Взам.инв.№

Типовой проект (Серия 5.416-1 Выпуск 1) Альбом

Позиция	Наименование и техническая характеристика оборудования и материалов. Завод-изготовитель (для импортного оборудования — страна, фирма)	Тип, марка оборудования, обозначение документа и № опросного листа	Ед. измерения: Наименование	Ед. измерения: Код	Код завода-изготовителя	Код оборудования, материала	Цена единицы оборудования тыс. руб.	Количество	Масса единицы оборудования кг
1	2	3	4	5	6	7	8	9	10
	1. Оборудование и материалы, поставляемые заказчиком.								
	1.1. Аппараты напряжением до 1000 В.								
	1.1.1. Предохранитель разборный без наполнителя с пл.вст 6 А	ПР-2-15У3	шт.	796				1	
	г. Кашин Завод электроаппаратуры	ТУ16-522.091-72							
	1.1.2. Пускатель магнитный с втягивающей катушкой, на 220 В с тепловым реле РТЛ-10080*4	ПМЛ-16110*2	шт.	796			0,024	1	
		ТУ16-644.001-83							
	г. Александрия Кировоградской области Электромеханический завод								
	1.1.3. Пост для крепления к поверхности со степенью защиты IP54, пластмассовыми корпусными деталями (кожух, крышка) с тремя кнопочными элементами (исп. 2) с тремя цилиндрическими толкателями: зеленого, черного и красного цвета, категория размещения -3, отверстие для ввода 3/4".	ПКЕ-222-3У3	шт.	796			0,003	1	
		ТУ16-642.006-83							
	Каменец-Подольский электромеханический завод.								

Инв. № подл. | Подпись и дата | Взам. инв. №

Проект. | Инв. №

Привязан:

5.416-1.1-ЭМ.СО

Помещение для сушки пожарных рукавов. Устройство подъема пожарных рукавов. Спецификация оборудования

Стадия	Лист	Листов
	1	4

Учреждение ИГ-548 Ленинград 1988г.

Пинж. пр. Кудрявцев
Нач. отд. Жуков 05.12
Состав. Евсюков 05.12
Н. контр. Сайтгареев 16.10

Копировал: Формат А3

1	2	3	4	5	6	7	8	9	10
	1.1.4. Выключатель полевой	ВП-15-Б21-231-	шт.	796			0,004	15	
	Харьковский электроаппаратный завод	-54У23							
		ТУ16-526.470-80							
	1.1.5 Выключатель путевой	ВП15-Б21-221-	шт.	796			0,004	1	
		-54У23							
		ТУ16-526.470-80							

Инв. № подл. | Подпись и дата | Взам. инв. №

Привязан:

Инв. №

5.416-1.1-ЭМ.СО

Лист 2

Копировал: Формат А3

Типовой проект (Серия 5.416-1 Выпуск 1)

Позиция	Наименование и техническая характеристика оборудования и материалов. Завод-изготовитель (для импортного оборудования – страна, фирма)	Тип, марка оборудования, обозначение документа и № опросного листа	Ед. измерения: Наименование	Ед. измерения: Код	Код завода-изготовителя	Код оборудования, материала	Цена единицы оборудования тыс. руб.	Количество	Масса единицы оборудования кг
1	2	3	4	5	6	7	8	9	10
	1.2. Кабельные изделия								
	Провод с алюминиевой жилой, сечением :	АПВ							
	1.2.1. 1×2,5-380	ГОСТ 6323-79*	км	008			0,018	0,304	

Привязан:

Инв.№

Инв.№ подл. | Подпись и дата | Взам.инв.№

5.416-1.1-ЭМ.СО

Лист 3

Копировал: Формат А3

1	2	3	4	5	6	7	8	9	10
	2. Оборудование и материалы, поставляемые подрядчиком.								
	2.1. Изделия заводов ГЭМ								
	2.1.1. Коробка с набарными зажимами на 16 заж.	К-3Н16 У2	шт.	796				1	
	2.1.2. Гибкий ввод	К1082 У3	шт.	796				1	
	2.1.3. Коробка ответвительная	У094 У2	шт.	796				9	
	2.1.4. Полоса	К106 У2	шт.	796				1	
	2.1.5. Профиль	К101 У2	шт.	796				1	
	2.2. Трубы стальные								
	Труба обыкновенная водогазопроводная оцинкованная с полностью сплющенным концом, с резьбой и муфтой:	ГОСТ 3262-75*							
	2.2.1. М-Р-20×2,8		м	006				90	
			т	168				0,154	

Привязан:

Инв.№

Инв.№ подл. | Подпись и дата | Взам.инв.№

5.416-1.1-ЭМ.СО

Лист 4

Копировал: Формат А3

Типовой проект (серия 5.416-1 Альбом выпуск 1)

Источник	Наименование материала и единица измерения	Код материал	Код ед. изм.	Количество тип	Количество инд.	Количество всего
1	Сортовой прокат обыкновенного качества, т					
2	Д = 12мм, т	0930030012	168		0,01	0,01
3	Итого по классу А-2, т	0930030099	168		0,01	0,01
4	Д = 20мм, т	0930090020	168		0,01	0,01
5	Д = 6мм, т	0930090036	168		0,01	0,01
6	Итого по классу А-1, т	0930090099	168		0,02	0,02
7	Итого сортового проката обыкновенного качества, т	0930980099	168		0,03	0,03
8	Сталь сортовая, т	0953099099	168		0,74	0,74
9	Прокат листовой рядовой, т	0973099099	168		0,06	0,06
10	Итого стали в натуральной массе, т	0973099091	168		0,80	0,80
11	в т.ч. сталь крупносортная, т	0973099092	168		0,60	0,60
12	в т.ч. сталь среднесортная, т	0973099093	168		0,02	0,02
13	в т.ч. сталь мелкосортная, т	0973099094	168		0,02	0,02
14	в т.ч. сталь толстолистовая от 4мм, т	0973099096	168		0,06	0,06
15	в т.ч. балки и швеллеры, т	0973099099	168		0,1	0,1
16	Итого стали, приведенной к стали класса А-1	1299990092	168		0,03	0,03

Нач. отд.			Привязан:	
Рук. гр.				
Проект.				
Инв. №				
			5.416-1.1-АС.ВМ	
Инженер	Кудрявцев	12.02	Помещение для сушки пожарных рукавов	
Нач. отд.	Дреев	12.02	Устройство подъема пожарных рукавов	Стадия: РП; Лист: 1; Листов: 2
Гл. спец.	Вишняков	11.02		
Рук. гр.	Лисина	10.02		
Проект.	Антонова	04.02	Ведомость потребности в материалах	Учреждение И/С 548 Ленинград 1988г.
Пров.	Бобышкова	06.02		
Н.контр.	Кадова	14.10		

Копировал: Л. Формат А4

Источник	Наименование материала и единица измерения	Код материал	Код ед. изм.	Количество тип	Количество инд.	Количество всего
17	Итого стали, приведенной к стали класса Ст3, т	1299990093	168		0,9	0,9
18	Всего стали, приведенной к классам А-1 и Ст3, т	1299990094	168		0,93	0,93
19	Всего сортового проката обыкновенного качества, стали сортовой конструкционной, листового проката, металлоизделий промышленного назначения в натуральной массе, т	1299990988	168		0,93	0,93
20	в т.ч. сталь крупносортная, т	1299990990	168		0,70	0,70
21	в т.ч. сталь среднесортная, т	1299990991	168		0,02	0,02
22	в т.ч. сталь мелкосортная, т	1299990992	168		0,02	0,02
23	в т.ч. сталь толстолистовая от 4мм, т	1299990994	168		0,07	0,07
24	в т.ч. балки и швеллеры, т	1299990989	168		0,11	0,11

Рук. гр.			Привязан:	
Проект.				
Инв. №				
			5.416-1.1-АС.ВМ	Лист 2

Формат А4

Источник	Наименование материала и единица измерения	Код материал	Код ед. изм.	Количество тип	Количество инд.	Количество всего
1	Сталь сортовая конструкционная, т					
2	Прокат из стали Ст3, т	1299990973	168		0,99	0,99
3	Итого стали сортовой конструкционной в натуральной массе, т	1299990977	168		0,99	0,99
4	в т.ч. балки и швеллеры, т	1299990978	168		0,52	0,52
5	в т.ч. сталь крупносортная, т	1299990979	168		0,27	0,27
6	в т.ч. сталь мелкосортная, т	1299990981	168		0,03	0,03
7	в т.ч. сталь толстолистовая от 4мм, т	1299990983	168		0,18	0,18
8	Итого стали сортовой конструкционной приведенной к стали с 38/23, т	1299990987	168		0,99	0,99
9	Всего сортового проката обыкновенного качества, стали сортовой конструкционной, листового проката, металлоизделий промышленного назначения в натуральной массе, т	1299990988	168		0,99	0,99
10	в т.ч. балки и швеллеры, т	1299990989	168		0,52	0,52
11	в т.ч. сталь крупносортная, т	1299990990	168		0,27	0,27
12	в т.ч. сталь мелкосортная, т	1299990992	168		0,03	0,03
13	в т.ч. сталь толстолистовая от 4мм, т	1299990994	168		0,18	0,18
14	Всего приведенной стали к классам А-1 и Ст3	1299990998	168		0,99	0,99
15	в т.ч. на строительные стальные конструкции, т	1299991103	168		0,99	0,99

			5.416-1.1-КМ.ВМ	
Инженер	Кудрявцев	12.02	Помещение для сушки пожарных рукавов	
Нач. отд.	Дреев	12.02	Устройство подъема пожарных рукавов	Стадия: РП; Лист: 1; Листов:
Гл. спец.	Вишняков	11.02		
Рук. гр.	Лисина	10.02		
Проект.	Антонова	04.02	Ведомость потребности в материалах	Учреждение И/С 548 Ленинград 1988г.
Пров.	Бобышкова	06.02		
Н.контр.	Кадова	11.10		

Копировал: Л. Формат А4

Источник	Наименование материала и единица измерения	Код материала	Код ед. изм.	Кол-во	Примечание
1	Трубы стальные (Всего), м	138500	006	90	
2	м	138500	168	0,154	
3					
4	Трубы сварные водогазопро				
5	водные (газовые), м	138500	006	90	
6	м	138500	168	0,154	
7					
8					
9					
10					
11					
12					
13					
14					
15					
16					
17					
18					

ГИП			Привязан	
Нач. отд.				
Рук. гр.				
Проект.				
Инв. №				
			5.416-1.1-ЭМ.ВМ	
Инженер	Жуков		Помещение для сушки пожарных рукавов	
Рук. гр.	Жукина		Устройство подъема пожарных рукавов	Стадия: ; Лист: ; Листов: 1
Составил	Евсюкова			
Н.контр.			Ведомость потребности в материалах	Учреждение И/С 548 Ленинград 1988г.

Копировал: Л. Формат А4

gost.e-ecolog.ru