ТИПОВАЯ ДОКУМЕНТАЦИЯ НА КОНСТРУКЦИИ, ИЗДЕЛИЯ И УЗЛЫ ЗДАНИЙ И СООРУЖЕНИЙ

СЕРИЯ 5.407-149

УСТАНОВКА ОТКРЫТЫХ ЩИТОВ НИЗКОВОЛЬТНЫХ КОМПЛЕКТНЫХ УСТРОЙСТВ

ВЫПУСК 1

УЗЛЫ И ИЗДЕЛИЯ

РАБОЧИЕ ЧЕРТЕЖИ

Разработаны
УГППКИ Тяжпромэлектропроект

Утверждены техническим заданием
ВНИПИ Тяжпромэлектропроект от 01.04.91
Введены в действие с 01.01.92
УГППКИ Тяжпромэлектропроект
Приказ от 06.09.91 N 39

Директор института	Н.Н.Скидан
Главный инженер института	Е.Г.Поддубный
Начальник технического отдела	В.И.Назарок
Начальник отдела типового проектирования	В.Л.Тюрин

©АПП ЦИТП, 1991

gost.e-ecolog.ru

Обозначение документа	Наименование	Стр.
07-149.1-01	Установка щита НКУ односто-	4
	роннего обслуживания на перекры-	
	тии у стены	
07-149.1-02	Установка щита НКУ односторон-	5
	него обслуживания на перекрытии	
07-149.1-03	Установка щита НКУ двусторон-	6
	него обслуживания на перекрытии	
	у стены	
07-149.1-04	Установка щита НКУ двусторон-	7
	него обслуживания на перекрытии	
07-149.1-05	Установка щита НКУ двусторон-	8
	него обслуживания на перекрытии	
	у стены	
07-149.1-06	Установка щита НКУ двусторон-	9
	него обслуживания на перекрытии	
07-149.1-07	Установка щита НКУ односторон-	10
	него обслуживания на полу с ка-	
	бельным каналом сзади	
07-149.1-08	Установка щита НКУ двусторон-	11
	него обслуживания на полу с ка-	
	бельным каналом сзади	
07-149.1-09	Установка щита НКУ односто-	12
	роннего обслуживания на полу	
	с кабельным каналом спереди у	
	стены	
07-149.1-10	Установка щита НКУ односторон-	13
	него обслуживания на полу с ка-	
	бельным каналом спереди	
07-149.1-11	Установка щита НКУ двусторон-	14
	него обслуживания на полу с ка-	
	бельным каналом спереди у стены	
5.407-149.1-12	Установка щита НКУ двусторон-	15
	него обслуживания на полу с ка-	
	бельным каналом спереди	
5.407-149.1-13	Установка щита НКУ двусторон-	16
	него обслуживания на полу с ка-	
	бельным каналом сзади и спереди	
5.407-149.1-14	Установка щита сопротивлений	17
	НКУ одностороннего обслужива-	
	ния на перекрытии у стены	
5.407-149.1-15	Установка щита сопротивлений	18
	НКУ одностороннего обслужива-	
	ния на перекрытии	
5.407-149.1-16	Установка щита сопротивлений	19
	НКУ одностороннего обслуживания	
	на полу с кабельным каналом	
	сзади	
5.407-149.1-17	Установка щита сопротивлений	20
	НКУ одностороннего обслужива-	
	ния на полу с кабельным кана-	
	лом спереди у стены	
5.407-149.1-18	Установка щита сопротивлений	21
	НКУ одностороннего обслужива-	
	ния на полу с кабельным кана-	
	лом спереди	

Разраб.	Курган		07.91
Зав.сек.	Тычинин		
Нач. отд.	Тюрин		
Н.контр.	Тычинин		

5.407-149.1

Содержание выпуска

Стадия	Лист	Листов
	1	2

УГППКИ ТЯЖПРОМЭЛЕКТРОПРОЕКТ ХАРЬКОВ

Обозначение документа	Наименование	Стр.
5.407-149.1-19	Установка щита сопротивлений НКУ двустороннего обслуживания на перекрытии у стены	22
5.407-149.1-20	Установка щита сопротивлений НКУ двустороннего обслуживания на перекрытии	23
5.407-149.1-21	Установка щита сопротивлений НКУ двустороннего обслуживания на полу с кабельным каналом сзади	24
5.407-149.1-22	Установка щита сопротивлений НКУ двустороннего обслуживания на полу с кабельным каналом спереди у стены	25
5.407-149.1-23	Установка щита сопротивлений НКУ двустороннего обслуживания на полу с кабельным каналом спереди	26
5.407-149.1-24	Лист проходной	27
5.407-149.1-25	Лист проходной	28
5.407-149.1-26	Лист проходной	29
5.407-149.1-27	Лист проходной	30
5.407-149.1-28	Лист проходной	31
5.407-149.1-29	Лист проходной	32
5.407-149.1-30	Заглушка	33

Обозначение документа	Наименование	Стр.

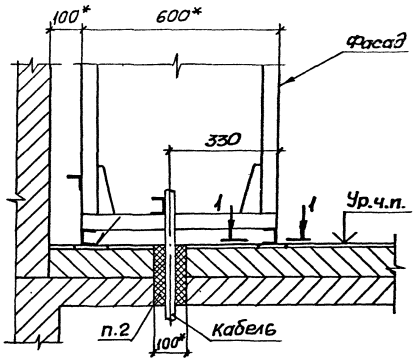

1-1 (1:4)

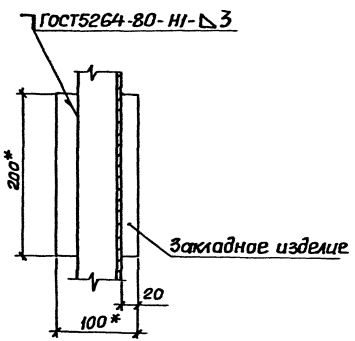

1.* Размеры для справок.

2. Проем для кабелей и установку закладных изделий выполняет строительная организация. После протяжки и крепления всех кабелей электромонтажниками строительная организация заполняет проем легкопробиваемым составом, общая толщина которого должна быть не менее 200мм.

3. Панели с передним монтажом аппаратов.

Разраб.	Курган		07.96	5.407-149.1-01	
Завсек.	Тыкинин				
Начотд.	Тюрин			Установка щита НКУ одностороннего обслуживания на перекрытии у стены	Стадия: Р; Лист: ; Листов: 1
Н.контр	Тыкинин				УГППКИ ТАЖПРОМЭЛЕКТРОПРОЕКТ ХАРЬКОВ

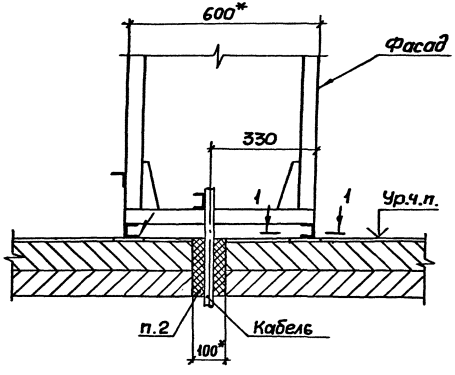

1-1 (1:4)

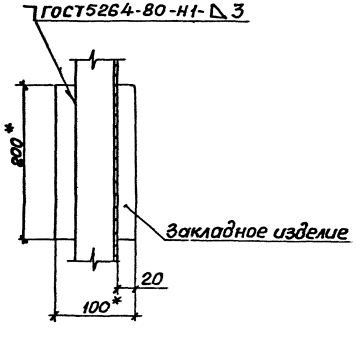

1.* Размеры для справок.

2. Проем для кабелей и установку закладных изделий выполняет строительная организация. После протяжки и крепления всех кабелей электромонтажниками строительная организация заполняет проем легкопробиваемым составом, общая толщина которого должна быть не менее 200 мм.

3. Панели с передним монтажом аппаратов.

Разраб.	Курган			5.407-149.1-02	
Зав.сек.	Тычинин				
Нач.отд.	Тюрин			Установка щита НКУ одностороннего обслуживания на перекрытии	Стадия: Р; Лист: 1; Листов:
Н.контр.	Тычинин				УГППКИ ТЯЖПРОМЭЛЕКТРОПРОЕКТ ХАРЬКОВ

Инв. № подл. | Подпись и дата | Взам. инв. №

25109-02 6 Копировал Формат А3

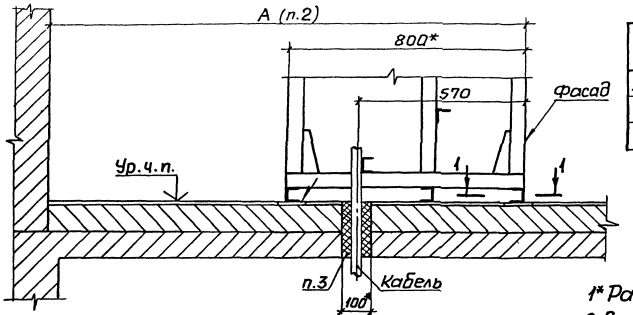

Обозначение документа	Напряжение, В	Длина щита, м	А, мм
5.407-149.1-03	ниже 660	до 7	1600
-01		более 7	1750
-02	660 и выше	–	2050

1-1(1:4)

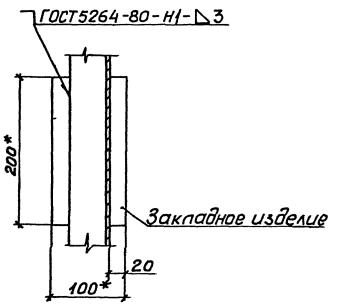

1* Размеры для справок.

2. Размер минимальный при условии, что токоведущие части отстоят от задней плоскости панели щита не более, чем на 200мм.

3. Проем для кабелей и установку закладных изделий выполняет строительная организация. После протяжки и крепления всех кабелей электромонтажниками строительная организация заполняет проем легкопробиваемым составом, общая толщина которого должна быть не менее 200мм.

4. Панели с задним монтажом аппаратов.

Разраб.	Курган		07911	5.407-149.1-03	
Зав.сек.	Тычинин				
Н.отд.	Торцин				
				Установка щита НКУ двустороннего обслуживания на перекрытии у стены	Стадия: Р; Лист: 1; Листов:
Н.контр.	Тычинин				УГППКИ ТЯЖПРОМЭЛЕКТРОПРОЕКТ г.ХАРЬКОВ

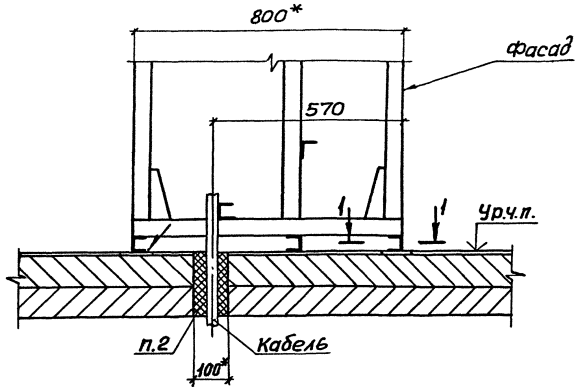

1-1 (1:4)

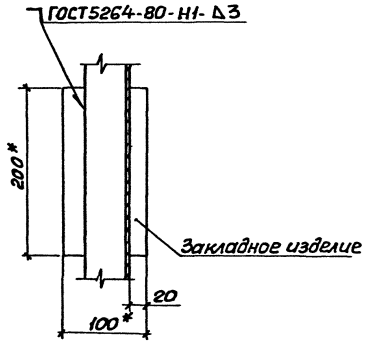

1.* Размеры для справок.

2. Проем для кабелей и установку закладных изделий выполняет строительная организация. После протяжки и крепления всех кабелей электромонтажниками строительная организация заполняет проем легкопробиваемым составом, общая толщина которого должна быть не менее 200мм.

3. Панели с задним монтажом аппаратов.

Разраб.	Курган		07.91	5.407-149.1-04		
Зав.сек.	Тычинин					
Нач.отд.	Тюрин			Установка щита НКУ двустороннего обслуживания на перекрытии	Стадия: Р	Лист: 1	Листов: 1
					УГППКИ ТЯЖПРОМЭЛЕКТРОПРОЕКТ ХАРЬКОВ	
Н.контр.	Тычинин					

Копировал

Формат А2

Подпись и дата | Взам.инв.№

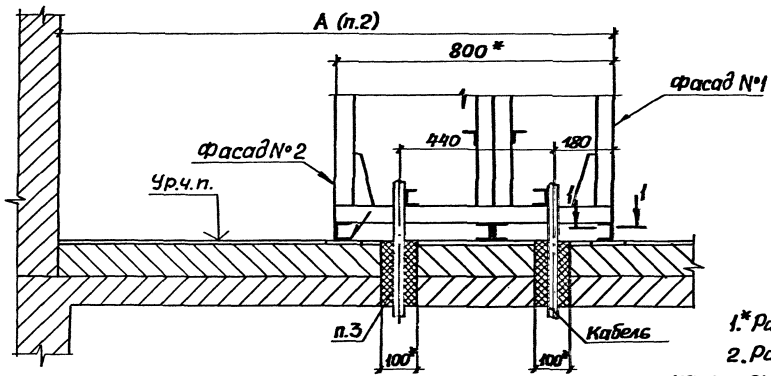

Обозначение документа	Напряжение, В	Длина щита, м	А, мм
5.407-149.1-05	ниже 660	до 7	1650
-01		более 7	1850
-02	660 и выше	—	2150

1-1 (1:4)

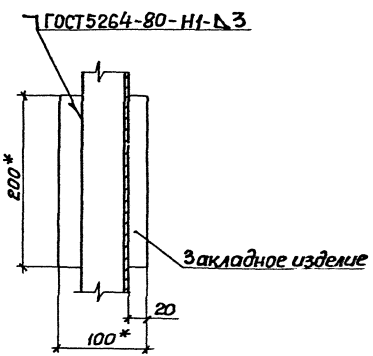

1.* Размеры для справок.

2. Размер минимальный при условии, что токоведущие части отстоят от задней плоскости панели щита не более чем на 250 мм.

3. Проем для кабелей и установку закладных изделий выполняет строительная организация. После протяжки и крепления всех кабелей электромонтажниками строительная организация заполняет проем легкопробиваемым составом, общая толщина которого должна быть не менее 200 мм.

4. Панели с передним монтажом аппаратов с двухрядным расположением.

Разраб.	Курган		07.91.	5.407-149.1-05	
Зав. сек.	Тычинин				
Нач. отд.	Тюрин				
				Установка щита НКУ двустороннего обслуживания на перекрытии у стены	Стадия: Р; Лист: ; Листов: 1
Н. контр.	Тычинин				УГППКИ ТЯЖПРОМЭЛЕКТРОПРОЕКТ ХАРЬКОВ

Копировал

Формат А3

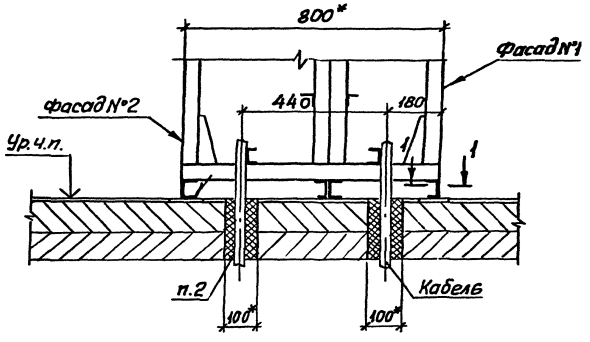

1-1 (1:4)

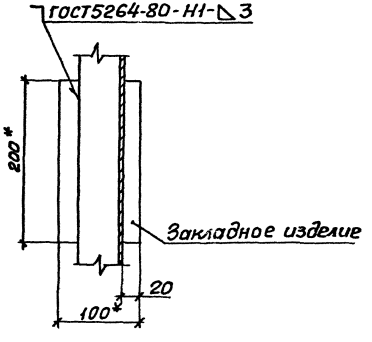

1. *Размеры для справок.
2. Проем для кабелей и установку закладных изделий выполняет строительная организация. После протяжки и крепления всех кабелей электромонтажниками строительная организация заполняет проем леекопробиваемым составом, общая толщина которого должна быть не менее 200 мм.
3. Панели с передним монтажом аппаратов и двухрядным расположением.

Разраб.	Куреан			5.407-149.1-06	
Зав.сек.	Тычинин				
Нач.отд.	Тюрин			Установка щита НКУ двустороннего обслуживания на перекрытии	Стадия: Р; Лист: 1; Листов:
Н.контр.	Тычинин				УГППКИ ТЯЖПРОМЭЛЕКТРОПРОЕКТ ХАРЬКОВ

25109-02 10

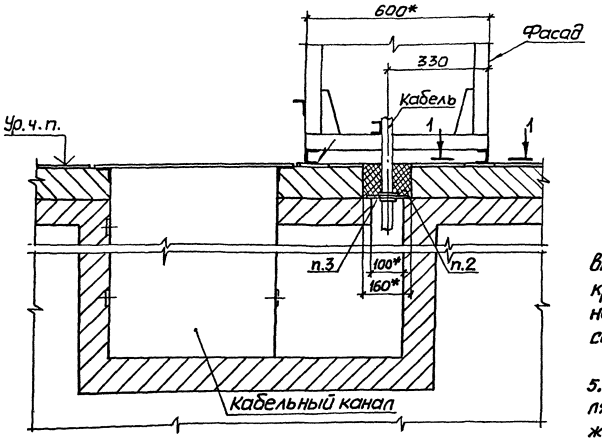

1-1 (1:4)

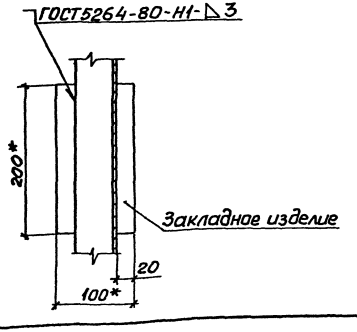

1.* Размеры для справок.

2. Проем для кабелей и установку закладных изделий выполняет строительная организация. После протяжки и крепления всех кабелей электромонтажниками строительная организация заполняет проем легкопробиваемым составом.

3. Обозначение заглушек и листов проходных (см. черт. 5.407-149.1-24 ... 5.407-149.1-30) и их количество определяются в проекте и указываются на чертеже расположения щита НКУ.

4. Панели с передним монтажом аппаратов.

Разраб.	Курган		07.91	5.407-149.1-07	
Зав.сек.	Тычинин				
Нач.отд.	Тюрин			Установка щита НКУ односторонего обслуживания на полу с кабельным каналом сзади	Стадия: Р; Лист: ; Листов: 1
Н.контр.	Тычинин				УГППКИ ТРАКТОРОМЭЛЕКТРОПРОЕКТ ХАРЬКОВ

25109-02 11 Копировал Формат А3

Инв.№ подл. | Подпись и дата | Взам.инв.№

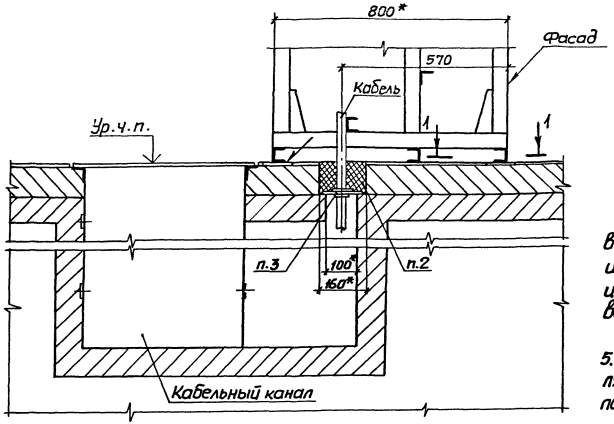

1-1 (1:4)

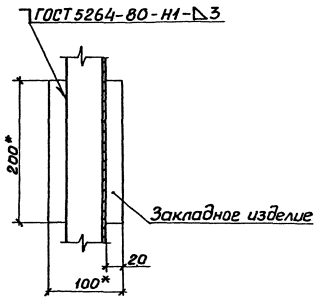

1.* Размеры для справок.

2. Проем для кабелей и установку закладных изделий выполняет строительная организация. После протяжки и крепления всех кабелей электромонтажниками строительная организация заполняет проем легкобетонным составом.

3. Обозначение заглушек и листов проходных (см. черт. 5.407-149.1-24... 5.407-149.1-30) и их количество определяются в проекте и указываются на чертеже расположения щита НКУ.

4. Панели с задним монтажом аппаратов.

Разраб.	Курган		07.91	5.407-149.1-08	
Зав.сек.	Тычинин				
Начальн.	Тюрин				
				Установка щита НКУ двустороннего обслуживания на полу с кабельным каналом сзади	Стадия: Р; Лист; Листов: 1
Н.контр.	Тычинин				УГППКИ ТЯЖПРОМЭЛЕКТРОПРОЕКТ ХАРЬКОВ

Инв.№ подл. | Подпись и дата | Взам.инв.№

Копировал Лист 25109-02 12 Формат А3

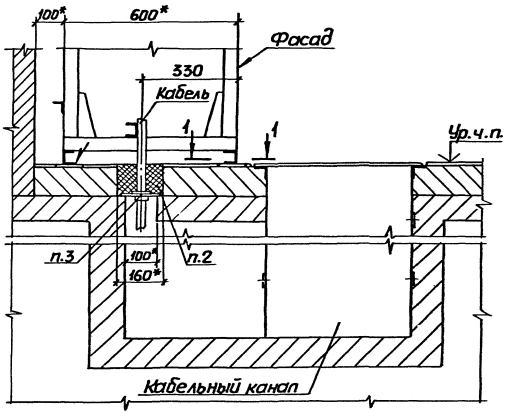

1-1(1:4)

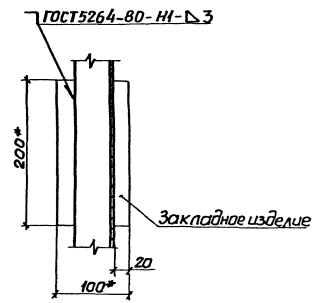

1.* Размеры для справок.

2. Проем для кабелей и установку закладных изделий выполняет строительная организация. После протяжки и крепления всех кабелей электромонтажниками строительная организация заполняет проем легкопробиваемым составом.

3. Обозначение заглушек и листов проходных (см. черт. 5.407-149.1-24 ...5.407-149.1-30) и их количество определяются в проекте и указываются на чертеже расположения щита НКУ.

4. Панели с передним монтажом аппаратов.

Разраб.	Курган			5.407-149.1-09	
Зав.сек.	Тычинин				
Нач.отд.	Тюрин				
				Установка щита НКУ одностороннего обслуживания на полу с кабельным каналом спереди у стены	Стадия: Р; Лист: —; Листов: 1
					УГППКИ ТЯЖПРОМЭЛЕКТРОПРОЕКТ ХАРЬКОВ
Н.контр.	Тычинин				

25109-02 13

Копировал

Формат А3

Инв.№ подл. | Подпись и дата | Взам.инв.№

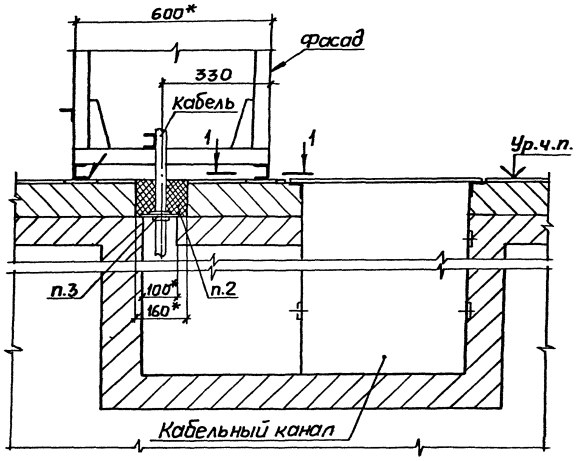

1-1(1:4)

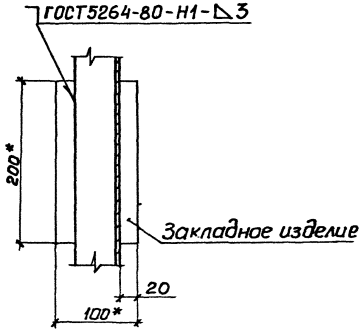

1* Размеры для справок.

2. Проем для кабелей и установку закладных изделий выполняет строительная организация. После протяжки и крепления всех кабелей электромонтажниками строительная организация заполняет проем легкопробиваемым составом.

3. Обозначение заглушек и листов проходных (см. черт. 5.407-149.1-24 ...5.407-149.1-30) и их количество определяются в проекте и указываются на чертеже расположения щита НКУ.

4. Панели с передним монтажом аппаратов.

Разраб.	Курган			5.407-149.1-10	
Зав.сек.	Тычинин				
Нач.отд.	Тюрин			Установка щита НКУ одностороннего обслуживания на полу с кабельным каналом спереди	Стадия: Р; Лист: ; Листов: 1
Н.контр.	Тычинин				УГППКИ ТЯЖПРОМЭЛЕКТРОПРОЕКТ ХАРЬКОВ

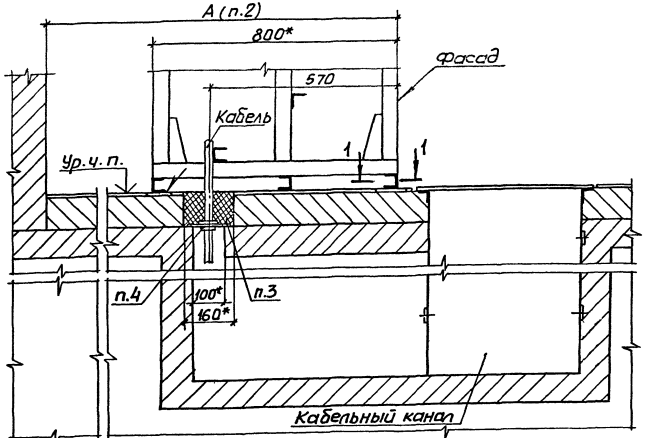

1-1 (1:4)

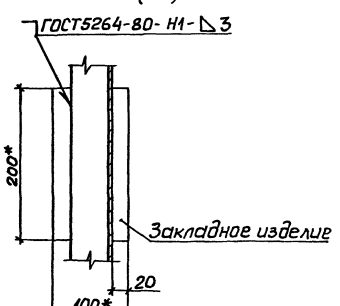

Обозначение документа	Напряжение, В	Длина щита, м	А, мм
5.407-149.1-11	ниже 660	до 7	1600
-01		более 7	1750
-02	660 и выше	—	2050

1.* Размеры для справок.

2. Размер минимальный при условии, что токоведущие части отстоят от задней плоскости панели щита не более, чем на 200мм.

3. Проем для кабелей и установку закладных изделий выполняет строительная организация. После протяжки и крепления всех кабелей электромонтажниками строительная организация заполняет проем легкопробиваемым составом.

4. Обозначение заглушек и листов проходных (см. черт. 5.407-149.1-24 ... 5.407-149.1-30) и их количество определяются в проекте и указываются на чертеже расположения щита НКУ.

5. Панели с задним монтажом аппаратов

Разраб.	Курган		
Зав.сек.	Тычинин		
Нач.отд.	Тюрин		

5.407-149.1-11

Установка щита НКУ двустороннего обслуживания на полу с кабельным

Стадия	Лист	Листов
Р		1

УГППКИ ТЯЖПРОМЭЛЕКТРОПРОЕКТ

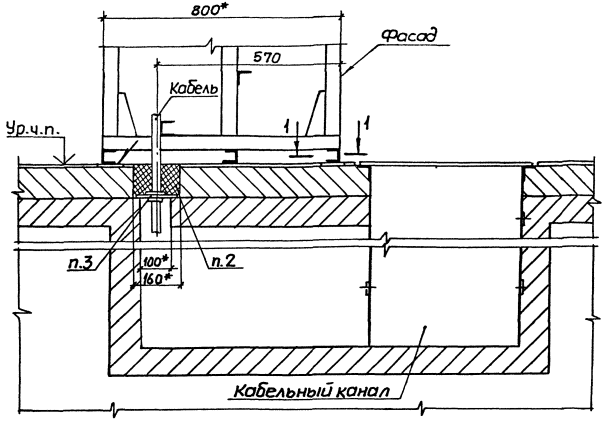

1-1 (1:4)

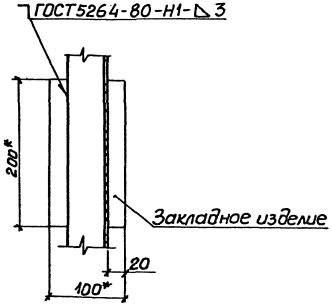

1* Размеры для справок.

2. Проем для кабелей и установку закладных изделий выполняет строительная организация. После протяжки и крепления всех кабелей электромонтажниками строительная организация заполняет проем легкопробиваемым составом.

3. Обозначение заглушек и листов проходных (см. черт. 5.407-149.1-24 ...5.407-149.1-30) и их количество определяются в проекте и указываются на чертеже расположения щита НКУ.

4. Панели с задним монтажом аппаратов.

Разраб.	Курган		07.91	5.407-149.1-12
Зав.сек.	Тычинин			
Нач.отд.	Тюрин			Установка щита НКУ двустороннего обслуживания на полус кабельным каналом спереди

Стадия	Лист	Листов
Р		1

УГППКИ
ТЯЖПРОМЭЛЕКТРОПРОЕКТ
ХАРЬКОВ

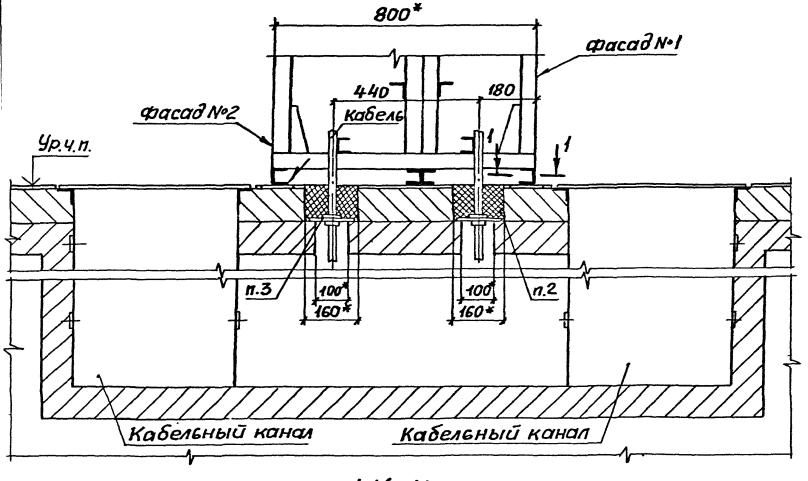

1-1(1:4)

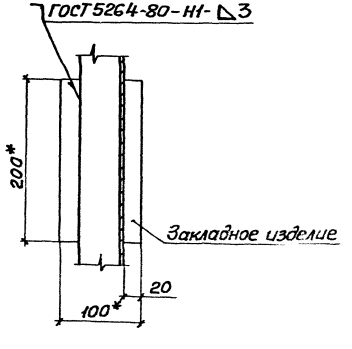

1.* Размеры для справок.

2. Проем для кабелей и установку закладны изделий выполняет строительная организ ция. После протяжки и крепления всех кабе лей электромонтажниками строительна организация заполняет проем легкопроб ваемым составом.

3. Обозначение заглушек и листов про· ходных (см. черт. 5.407-149.1-24... 5.407-149.1-3 и их количество определяются в проекте и указываются на чертеже расположения щита НКУ.

4. Панели с передним монтажом аппаратов и двух· рядным расположением.

Разраб.	Курган		07.91
Зав.сек.	Тычинин		
Нач.отд.	Тюрин		

5.407-149.1-13

Установка щита НКУ двустороннего обслужи- вания на полу с кабель-

Стадия	Лист	Листов
Р		1

УГППКИ

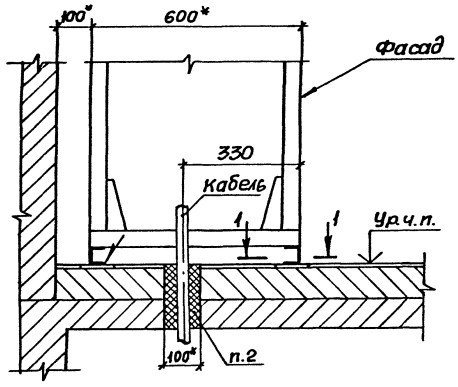

1-1 (1:4)

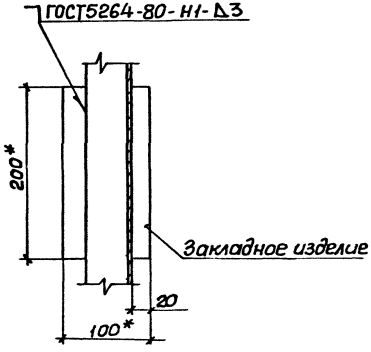

1.* Размеры для справок.

2. Проем для кабелей и установку закладных изделий выполняет строительная организация. После протяжки и крепления всех кабелей электромонтажниками строительная организация заполняет проем легкопробиваемым составом, общая толщина которого должна быть не менее 200мм.

Разраб	Курган		07.91
Зав.сек	Тычинин		
Нач.отд	Тюрин		

5.407-149.1-14

Установка щита сопротивления НКУ односторонне-го обслуживания на

Стадия	Лист	Листов
Р		1

УГППКИ ТЯЖПРОМЭЛЕКТРОПРОЕКТ

Инв.№ подл. | Подпись и дата | Взам.

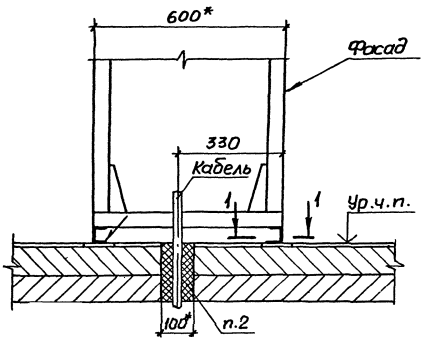

1-1(1:4)

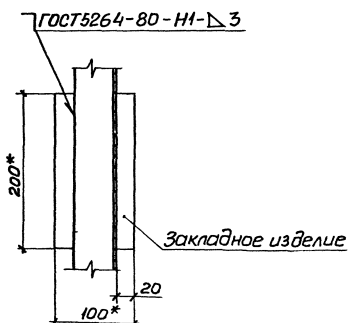

1* Размеры для справок.

2. Проем для кабелей и установку закладных изделий выполняет строительная организация. После протяжки и крепления всех кабелей электромонтажниками строительная организация заполняет проем легкопробиваемым составом, общая толщина которого должна быть не менее 200 мм.

Разраб.	Курган			5.407-149.1-15	
Зав.сек.	Тычинин				
Нач. отд.	Тюрин			Установка щита сопротивлений НКУ одностороннего обслуживания на перекрытии	Стадия: Р; Лист: 1; Листов: 1
Н.контр.	Тычинин				УГППКИ ТЯЖПРОМЭЛЕКТРОПРОЕКТ ХАРЬКОВ

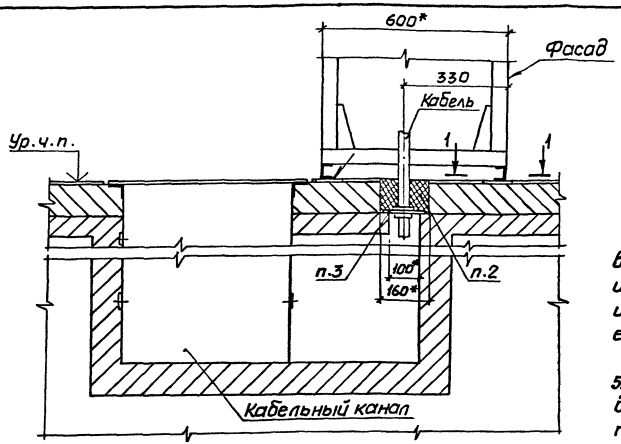

1-1(1:4)

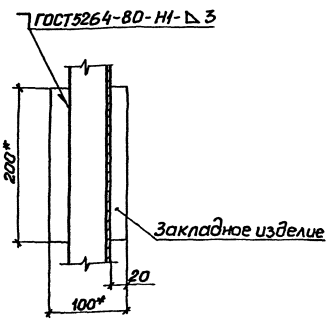

1.* Размеры для справок.

2. Проем для кабелей и установку закладных изделий выполняет строительная организация. После протяжки и крепления всех кабелей электромонтажниками строительная организация заполняет проем легкопробиваемым составом.

3. Обозначение заглушек и листов проходных (см. черт. 5.407-149.1-24 ... 5.407-149.1-30) и их количества определяются в проекте и указываются на чертеже расположения щита сопротивлений НКУ.

Разраб.	Курган		01.91	5.407-149.1-16	
Зав.сек.	Тычинин				
Начальн.	Тюрин			Установка щита сопротивлений НКУ односторонней обслуживания на полу с кабельным каналом сзади	Стадия: Р; Лист: ; Листов: 1
					УГППКИ ТЯЖПРОМЭЛЕКТРОПРОЕКТ ХАРЬКОВ

Инв.№ подл. | Подпись и дата | Взам.инв.№

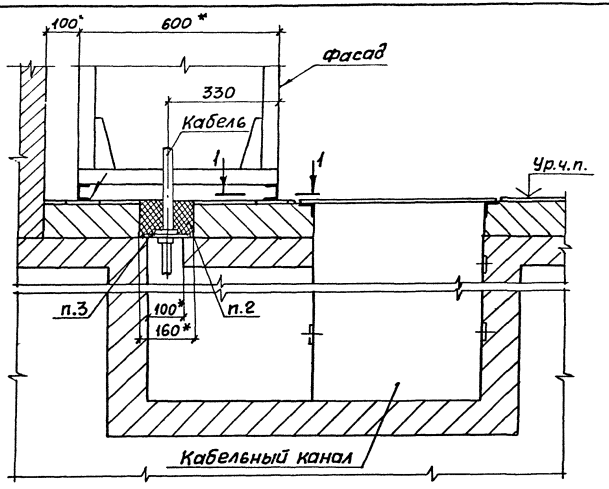

1-1 (1:4)

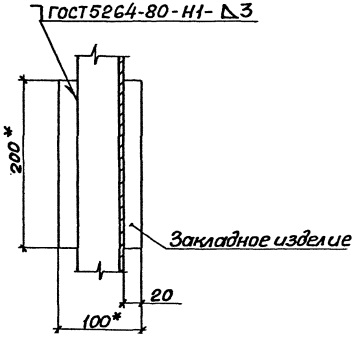

1.* Размеры для справок.

2. Проем для кабелей и установку закладных изделий выполняет строительная организация. После протяжки и крепления всех кабелей электромонтажниками строительная организация заполняет проем легкопробиваемым составом.

3. Обозначение заглушек и листов проходных (см. черт. 5.407-149.1-24 ... 5.407-149.1-30) и их количество определяются в проекте и указываются на чертеже расположения щита сопротивлений НКУ.

Разраб.	Курган		07.91
Зав.сек	Тыччинин		
Нач.отд	Тюрин		

5.407-149.1-17

Установка щита сопротивлений НКУ одностороннего обслуживания на полу с ка-

Стадия	Лист	Листов
Р		1

УГППКИ ТЯЖПРОМЭЛЕКТРОПРОЕКТ

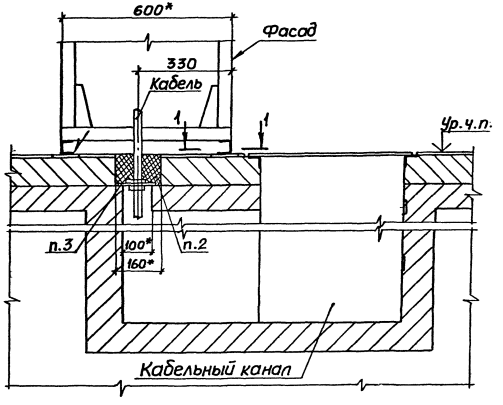

1-1(1:4)

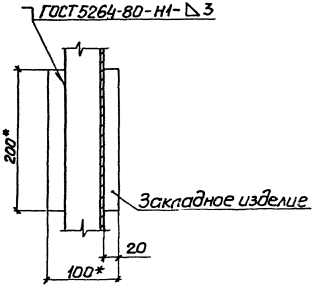

1* Размеры для справок.

2. Проем для кабелей и установку закладных изделий выполняет строительная организация. После протяжки и крепления всех кабелей электромонтажниками строительная организация заполняет проем легкопробиваемым составом.

3. Обозначение заглушек и листов проходных (см. черт. 5.407-149.1-24...5.407-149.1-30) и их количество определяются в проекте и указываются на чертеже расположения щита сопротивлений НКУ.

Разраб.	Курган			5.407-149.1-18	
Зав.сек.	Тычинин				
Нач.отд.	Тюрин				
				Установка щита сопротивлений НКУ одностороннего обслуживания на полу с кабельным каналом спереди	Стадия: Р; Лист: 1; Листов: 1
				УГППКИ ТЯЖПРОМЭЛЕКТРОПРОЕКТ ХАРЬКОВ	

Инв.№ подл. | Подпись и дата | Взам.инв.№

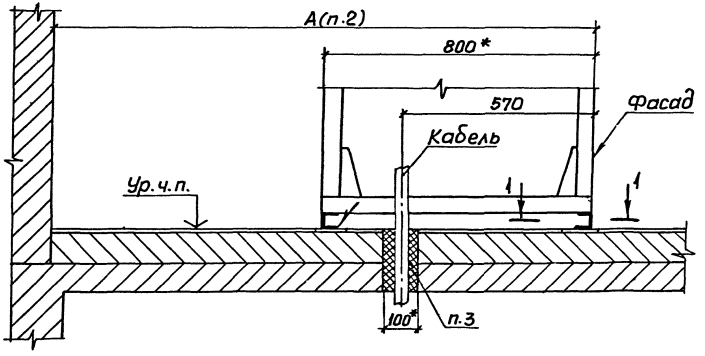

Обозначение документа	Напряжение, В	Длина щита, м	А, мм
5.407-149.1-19	ниже 660	до 7	1600
-01		более 7	1800
-02	660 и выше	—	2100

1.* Размеры для справок.

2. Размер минимальный при условии, что токоведущие части отстоят от передней плоскости щита не менее, чем на 200мм.

3. Проем для кабелей и установку закладных изделий выполняет строительная организация. После протяжки и крепления всех кабелей электромонтажниками строительная организация заполняет проем легкопробиваемым составом, общая толщина которого должна быть не менее 200мм.

1-1(1:4)

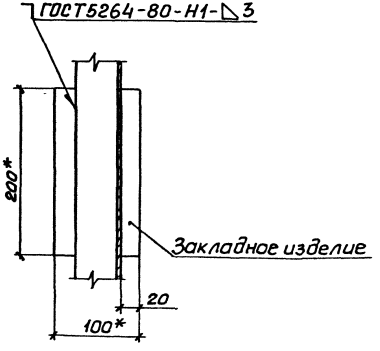

Разраб.	Курган		
Зав.сек.	Тычинин		
Нач.отд.	Тюрин		
Н.контр.	Тычинин		

5.407-149.1-19

Установка щита сопротивлений НКУ двустороннего обслуживания на перекрытии и стены

Стадия	Лист	Листов
Р		1

УГППКИ ТЯЖПРОМЭЛЕКТРОПРОЕКТ ХАРЬКПР

Инв.№ подл. | Подпись и дата | Взам.инв.№

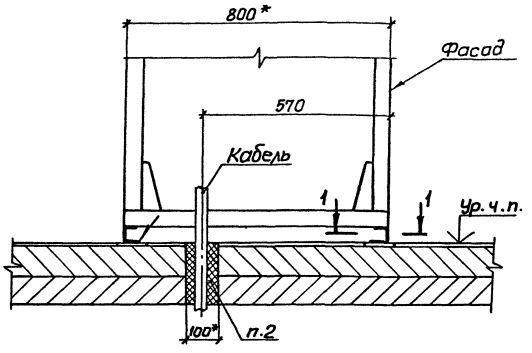

1-1(1:4)

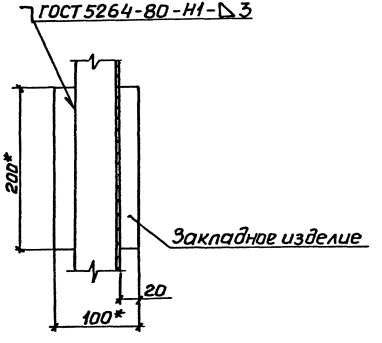

1*Размеры для справок.

2. Проем для кабелей и установку закладных изделий выполняет строительная организация. После протяжки и крепления всех кабелей электромонтажниками строительная организация заполняет проем легкопробиваемым составом, общая толщина которого должна быть не менее 200мм.

Разраб	Курган		07.91
Зав.сек.	Тычинин		
Нач.отд.	Тюрин		
Н.контр.	Тычинин		

5.407-149.1-20

Установка щита сопротивлений НКУ двустороннего обслуживания на перекрытии

Стадия	Лист	Листов
Р		1

УГППКИ ТЯЖПРОМЭЛЕКТРОПРОЕКТ ХАРЬКОВ

Подпись и дата | Взам.

25109-02 24

Копировал

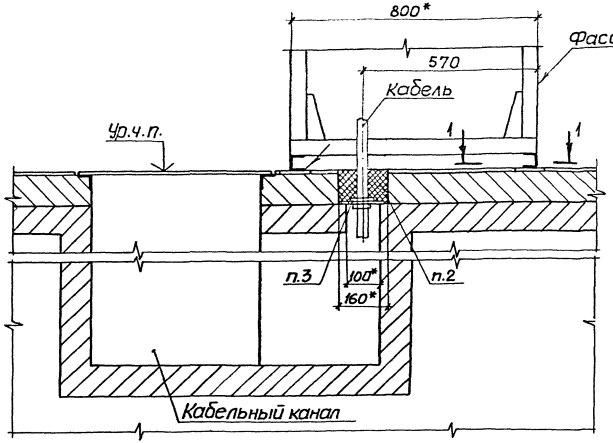

1-1 (1:4)

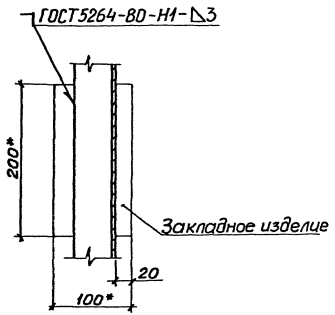

1.* Размеры для справок.

2. Проем для кабелей и установку закладных изделий выполняет строительная организация. После протяжки и крепления всех кабелей электромонтажниками строительная организация заполняет проем легкопробиваемым составом.

3. Обозначение заглушек и листов проходных (см. черт. 5.407-149.1-24 ... 5.407-149.1-30) и их количество определяются в проекте и указываются на чертеже расположения щита сопротивлений НКУ.

Разраб.	Курган		4.94
Зав.сек.	Тычинин		
Нач.отд.	Тюрин		
Н.контр.	Тычинин		

5.407-149.1-21

Установка щита сопротивлений НКУ двустороннего обслуживания на полу с кабельным каналом сзади.

Стадия	Лист	Листов
Р		1

УГППКИ ТЯЖПРОМЭЛЕКТРОПРОЕКТ ХАРЬКОВ

Инв.№ подл. | Подпись и дата | Взам.инв.№

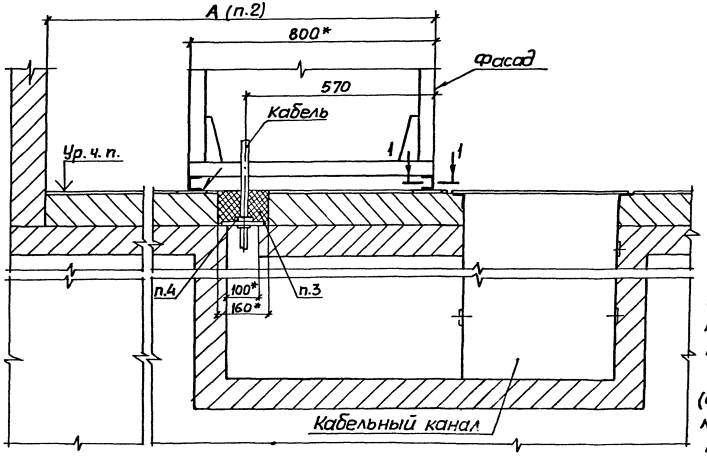

Обозначение документа	Напряжение, В	Длина щита, м	А, мм
5.407-149.1-22	ниже 660	до 7	1600
-01		более 7	1800
-02	660 и выше	—	2100

1.* Размеры для справок.

2. Размер минимальный при условии, что токоведущие части отстоят от задней плоскости панели щита не более, чем на 200мм.

3. Проем для кабелей и установку закладных изделий выполняет строительная организация. После протяжки и крепления всех кабелей электромонтажниками строительная организация заполняет проем легкопробиваемым составом.

4. Обозначение заглушек и листов проходных (см. черт. 5.407-149.1-24...5.407-149.1-30) и их количество определяются в проекте и указываются на чертеже расположения щита сопротивлений НКУ.

1-1 (1:4)

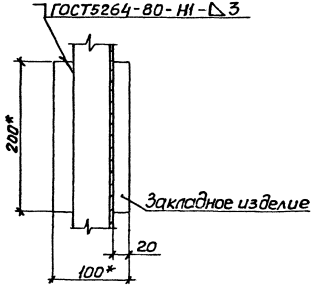

Разраб.	Курган		07.91
Зав.сек.	Тычинин		
Нач.отд.	Тюрин		
Н.контр.	Тычинин		

5.407-149.1-22

Установка щита сопротивлений НКУ двустороннего обслуживания на полу с кабельным каналом спереди у стены

Стадия	Лист	Листов
Р		1

УГППКИ ТЯЖПРОМЭЛЕКТРОПРОЕКТ ХАРЬКОВ

Инв. № подл. | Подпись и дата | Взам. инв. №

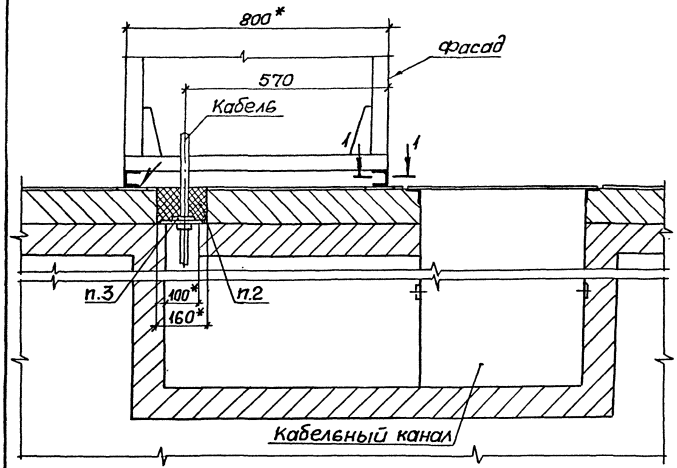

1. * Размеры для справок.

2. Проем для кабелей и установку закладных изделий выполняет строительная организация. После протяжки и крепления всех кабелей электромонтажниками строительная организация заполняет проем легкопробиваемым составом.

3. Обозначение заглушек и листов проходных (см. черт. 5.407-149.1-24 .... 5.407-149.1-30) и их количество определяются в проекте и указываются на чертеже расположения щита сопротивлений НКУ.

1-1 (1:4)

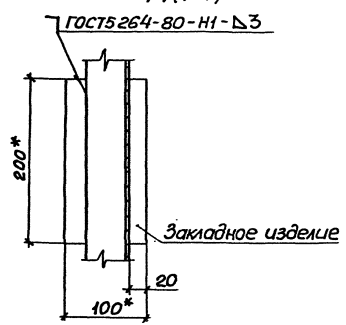

Разраб.	Курган			5.407-149.1-23	
Зав.сек	Тычинин				
Нач.отд	Тюрин				
				Установка щита сопротивлений НКУ двустороннего обслуживания на полу с кабельным каналом спереди	Стадия: Р; Лист: 1; Листов: 1
Н.контр.	Тычинин			УГППКИ ТАЖПРОМЭЛЕКТРОПРОЕКТ ХАРЬКОВ	

Копировал Формат А3

Поз	Наименование	Кол. на —	Кол. на 01	Обозначение документа
1	Лист г/к Б-2, ОГОСТ 19903-74 / К ОК300В ГОСТ 16523-89			
	75×140; 0,163 кг	1		
	75×140; 0,161 кг		1	
2	Втулка ТУ36-1899-80			
	В28УХЛ2	2		
	В42УХЛ2		2	

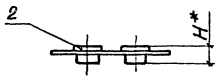

Поз. 1

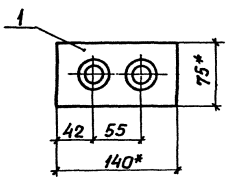

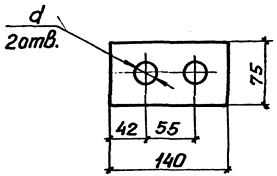

1.* Размеры для справок.
2. Покрытие листа (поз.1) эмаль ПФ-115 серая. VI.У2

Обозначение документа	Размеры, мм H	Размеры, мм d
5.407-149.1-24	15	26
-01	20	40

Разраб	Курган		07.91г
Зав.сект	Тычинин		
Нач.отд.	Тюрин		
Н.контр.	Тычинин		

5.407-149.1-24

Лист проходной

Стадия	Масса	Масштаб
Р	0,165	1:4

Лист | Листов 1

УГЛПКИ ТЯЖПРОМЭЛЕКТРОПРОЕКТ ХАРЬКОВ

Инв.№ подл. | Подпись и дата | Взам.инв.№

Копировал Лаг 25/09-02 ...

Поз.	Наименование	кол.на —	кол.на 01	Обозначение документа
1	Лист $\frac{Б\text{-}2.0ГОСТ19903\text{-}74}{ОК300ВГОСТ16523\text{-}89}$			
	120×140; 0,23 кг	1		
	135×140; 0,22 кг		1	
2	Втулка ТУ36-1899-80			
	В28УХЛ2	4		
	В42УХЛ2		4	

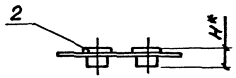

Поз.1

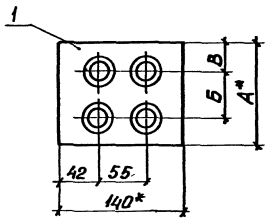

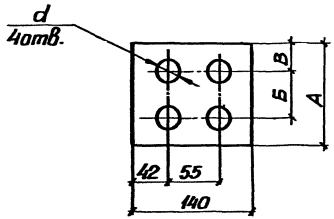

1.* Размеры для справок.

2. Покрытие листа (поз.1) эмаль ПФ-115 серая. VI. У2.

Обозначение документа	Размеры, мм				
	A	Б	В	Н	d
5.407-149.1-25	120	55	32	15	26
-01	135	65	35	20	40

Разраб.	Курган		07.91г.
Зав.сект.	Тычинин		
Начотд	Тюрин		
Н.контр	Тычинин		

5.407-149.1-25

Лист проходной

Стадия	Масса	Масшт
Р	0,24	1:4
Лист	Листов 1	

УГППКИ ТЯЖПРОМЭЛЕКТРОПРОЕКТ ХАРЬКОВ

Инв.№подл. | Подпись и дата | Взам.инв.№

Копировал Лаб 25109-02 29 Формат А3

Поз.	Наименование	Кол. на —	Кол. на 01	Обозначение документа
1	Лист 2/к Б-2,0 ГОСТ 19903-74 / ОК 300 В ГОСТ 16523-89			
	140×175; 0,34 кг	1		
	140×200; 0,32 кг		1	
2	Втулка ТУ36-1899-80			
	В28 УХЛ2	6		
	В42 УХЛ2		6	

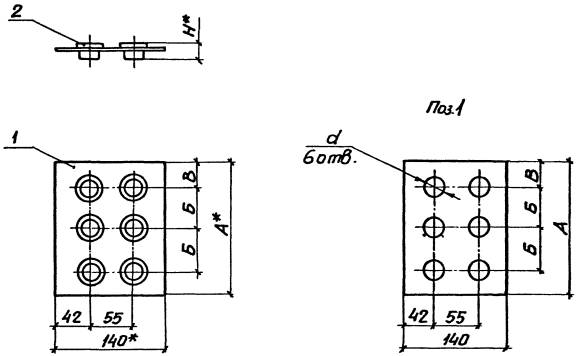

1.* Размеры для справок.

2. Покрытие листа (поз.1) эмаль ПФ-115 серая. VI.У2.

Обозначение документа	Размеры, мм				
	А	Б	В	Н	d
5.407-149.1-26	175	55	32	15	26
-01	200	65	35	20	40

Разраб.	Курган		02.96
Зав.сек.	Тычинин		
Нач.отд.	Тюрин		
Н.контр.	Тычинин		

5.407-149.1-26

Лист проходной

Стадия	Масса	Масштаб
Р	0,35	1:4

Лист | Листов 1

УГППКИ ТЯЖПРОМЭЛЕКТРОПРОЕКТ ХАРЬКОВ

Копировал Лоей 25109-02 30 Формат А3

Инв.№ подл. | Подпись и дата | Взам.инв.№

Поз.	Наименование	Кол. на —	01	02	Обозначение документа
1	Лист г/к Б-20ГОСТ19903-74 / ОК300ВГОСТ16523-89				
	75×140; 0,13 кг	1			
	100×140; 0,17 кг		1		
	125×140; 0,20 кг			1	
2	Втулка ТУ36-1899-80				
	В54 УХЛ2	1			
	В69 УХЛ2		1		
	В82 УХЛ2			1	

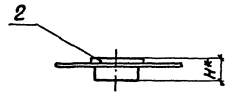

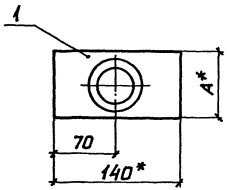

Поз.1

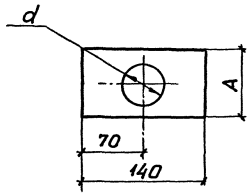

1* Размеры для справок.

2. Покрытие листа (поз.1) эмаль ПФ-115 серая. VI. У2.

Обозначение документа	Размеры, мм A	H	d	Масса, кг
5.407-149.1-27	75	25	52	0,14
-01	100	30	67	0,18
-02	125	30	79	0,22

Разраб.	Курган		07.91
Зав.сек.	Тычинин		
Нач.отд.	Тюрин		
Н.контр.	Тычинин		

5.407-149.1-27

Лист проходной

Стадия	Масса	Масштаб
Р	См. табл.	1:4

Лист | Листов 1

УГППКИ ТЯЖПРОМЭЛЕКТРОПРОЕКТ ХАРЬКОВ

Инв.№ подл. | Подпись и дата | Взам. инв.№

Копировал Лаой 25109-02 31 Формат А3

Поз.	Наименование	Кол. на —	Кол. на 01	Кол. на 02	Обозначение документа
1	Лист $\frac{Б-2,0\ ГОСТ\ 19903-74}{ОК300В\ ГОСТ\ 16523-89}$				
	140 х 150; 0,26 кг	1			
	140 х 185; 0,29 кг		1		
	140 х 200; 0,29 кг			1	
2	Втулка ТУ36-1899-80				
	В54 УХЛ2	2			
	В69 УХЛ2		2		
	В82 УХЛ2			2	

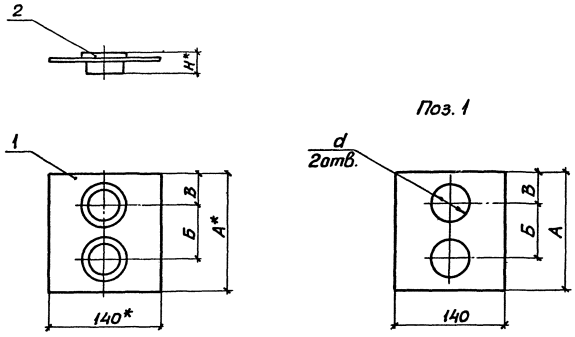

1.* Размеры для справок
2. Покрытие листа (поз.1) эмаль ПФ-115 серая. VI. У2.

Обозначение документа	Размеры, мм А	Б	В	Н	d	Масса, кг
5.407-149.1-28	150	75	38	25	52	0,28
-01	185	90	48	30	67	0,32
-02	200	100	50	30	79	0,32

Разраб.	Курган		07.91
Зав.сек.	Тычинин		
Нач.отд.	Тюрин		

5.407-149.1-28

Лист проходной

Стадия	Масса	Масштаб
Р	См. табл.	1:4
Лист	Листов 1	

УГППКИ

Инв.№ подл. | Подпись и дата | Взам.инв.№

Поз.	Наименование	Кол. на —	01	02	Обозначение документа
1	Лист г/к Б-2,0 ГОСТ 19903-74 / ОК 300 В ГОСТ 16523-89				
	140×225; 0,40 кг	1			
	140×275; 0,44 кг		1		
	140×300; 0,43 кг			1	
2	Втулка ТУ36-1899-80				
	В54 УХЛ2	3			
	В69 УХЛ2		3		
	В82 УХЛ2			3	

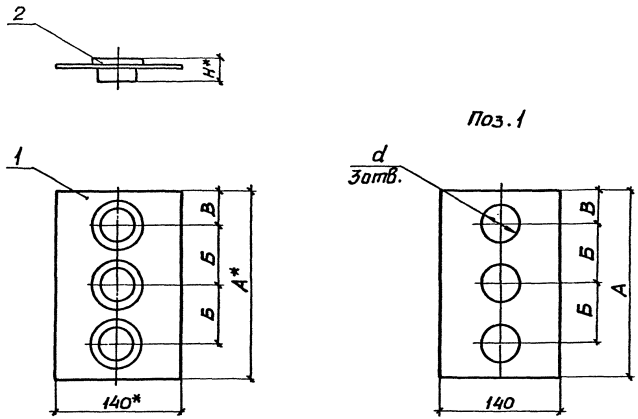

1.* Размеры для справок
2. Покрытие листа (поз.1) эмаль ПФ-115 серая. VI. У2.

Обозначение документа	Размеры, мм					Масса, кг
	А	Б	В	Н	d	
5.407-149.1-29	225	75	38	25	52	0,50
-01	275	90	48	30	67	0,61
-02	300	100	50	30	79	0,66

Разраб.	Курган		07.9.1
Зав.сек.	Тычинин		
Нач.отд.	Тюрин		
Н.контр.	Тычинин		

5.407-149.1-29

Лист проходной

Стадия	Масса	Масштаб
Р	См. табл.	1:4
Лист	Листов 1	

УГППКИ ТЯЖПРОМЭЛЕКТРППРОЕКТ ХАРЬКОВ

Инв.№ подл. | Подпись и дата | В.зам.инв.№

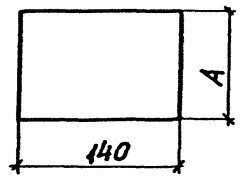

Обозначение документа	А, мм	масса, кг
5.407-149.1 -30	100	0,22
-01	200	0,44

Покрытие эмаль ПФ-15 серая. VI. У2

Разраб	Курган		08.96г.
Зав.сек	Тычинин		09.96г.
Нач.отд	Тюрин		
Н.контр	Тычинин		

5.407-149.1-30

Заглушка

Стадия	Масса	Масштаб
Р	см. табл.	1:4

Лист | Листов 1

Лист 2/к Б-2.0 ГОСТ 19903-74
ОК 300 В ГОСТ 16523-89

УГППКИ ТЯЖПРОМЭЛЕКТРОПРОЕКТ ХАРЬКОВ

Инв.N подл. | Подпись и дата | Взам.инв.N

gost.e-ecolog.ru