ТИПОВАЯ ДОКУМЕНТАЦИЯ НА КОНСТРУКЦИИ ИЗДЕЛИЯ И УЗЛЫ ЗДАНИЙ И СООРУЖЕНИЙ

СЕРИЯ 5.407-148

УСТАНОВКА ЩИТОВ НИЗКОВОЛЬТНЫХ КОМПЛЕКТНЫХ УСТРОЙСТВ В ШКАФАХ

ВЫПУСК 1
УЗЛЫ И ИЗДЕЛИЯ
РАБОЧИЕ ЧЕРТЕЖИ

Разработаны
УГППКИ Тяжпромэлектропроект

Утверждены техническим заданием
ВНИПИ Тяжпромэлектропроект от 01.04.91
Введены в действие с 01.01.92
УГППКИ Тяжпромэлектропроект
Приказ от 06.09.91 N38

Директор института — Н.Н.Скидан
Главный инженер института — Е.Г.Поддубный
Начальник технического отдела — В.И.Назарок
Начальник отдела типового проектирования — В.Л.Тюрин

© АПП ЦИТП, 1991

gost.e-ecolog.ru

Обозначение документа	Наименование	Стр.
407-148.1-01	Установка щита нку односторон-	4
	него обслуживания на перекрытии	
	у стены	
407.148.1-02	Установка щита нку односторон-	5
	него обслуживания на перекрытии	
407-148.1-03	Установка щита нку двустороннего	6
	обслуживания на перекрытии	
	у стены	
407-148.1-04	Установка щита нку двустороннего	7
	обслуживания на перекрытии	
407-148.1-05	Установка щита нку двусторонне-	8
	го обслуживания на перекрытии	
	у стены	
407-148.1-06	Установка щита нку двусторонне-	9
	го обслуживания на перекрытии	
407.148.1-07	Установка щита нку односторонне-	10
	го обслуживания на полу с кабель-	
	ным каналом сзади	
407-148.1-08	Установка щита нку двусторонне-	11
	го обслуживания на полу с кабель-	
	ным каналом сзади	
407-148.1-09	Установка щита нку односторон-	12
	него обслуживания на полу с ка-	
	бельным каналом спереди у стены	
407-148.1-10	Установка щита нку односторонне-	13
	го обслуживания на полу с кабель-	
	ным каналом спереди	
407-148.1-11	Установка щита нку двусторонне-	14
	го обслуживания на полу с кабель-	

Обозначение документа	Наименование	Стр.
	ным каналом спереди у стены	
5.407-148.1-12	Установка щита нку двусто-	15
	роннего обслуживания на полу с	
	кабельным каналом спереди	
5.407-148.1-13	Установка щита нку двусторон-	16
	него обслуживания на полу с ка-	
	бельным каналом сзади и спереди	
5.407-148.1-14	Установка шкафа односторон-	17
	него обслуживания на перекры-	
	тии у стены	
5.407-148.1-15	Установка шкафа односторон-	18
	него обслуживания на перекрытии	
5.407-148.1-16	Установка шкафа двустороннего	19
	обслуживания на перекрытии	
	у стены	
5.407-148.1-17	Установка шкафа двусторонне-	20
	го обслуживания на перекры-	
	тии	
5.407-148.1-18	Установка шкафа двусторонне-	21
	го обслуживания на перекрытии	
	у стены	
5.407-148.1-19	Установка шкафа двусторонне-	22
	го обслуживания на перекры-	
	тии	

Разраб.	Курган		08.84
Зав.сек.	Тычинин		08.84
Нач.отд.	Тюрин		
Н.контр.	Тычинин		

5.407-148.1

Содержание выпуска

Стадия	Лист	Листов
Р	1	2

УГППКИ ТЯЖПРОМЭЛЕКТРОПРОЕКТ ХАРЬКОВ

Копировал А.Тютич. Формат А3

Обозначение документа	Наименование	Стр.
5.407-148.1-20	Лист проходной	23
5.407-148.1-21	Лист проходной	24
5.407-148.1-22	Лист проходной	25
5.407-148.1-23	Лист проходной	26
5.407-148.1-24	Лист проходной	27
5.407-148.1-25	Лист проходной	28
5.407-148.1-26	Заглушка	29

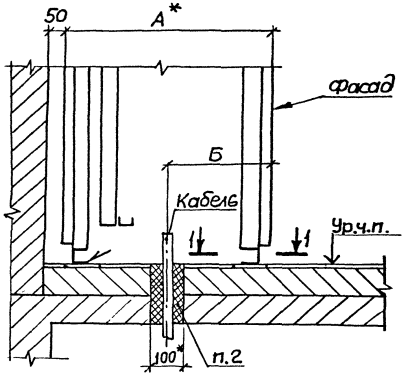

1-1 (1:4)

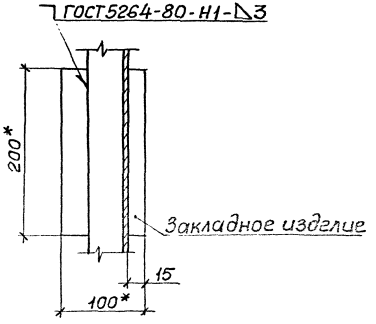

Обозначение документа	Размеры, мм	
	А	Б
5.407-148.1-01	600	300
-01	800	500

1.* Размеры для справок.

2. Проем для кабелей и установку закладных изделий выполняет строительная организация. После протяжки и крепления всех кабелей электромонтажниками строительная организация заполняет проем легкопробиваемым составом, общая толщина которого должна быть не менее 200 мм.

3. Панели с передним монтажом аппаратов.

Разраб.	Курган			5.407-148.1-01	
Гл. спец.	Тычинин				
Утв. гл. инж.	Тюрин			Установка щита НКУ одностороннего обслуживания на перекрытии у стены	Стадия: Р; Лист: 1; Листов: 1
Н. контр.	Тычинин				УГППКИ ТЯЖПРОМЭЛЕКТРОПРОЕКТ ХАРЬКОВ

25108-02 5

Копировал

Формат А3

Обозначение документа	Размеры, мм	
	А	Б
5.407-148.1-02	600	300
-01	800	500

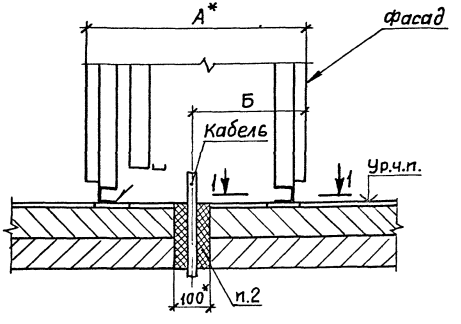

1-1 (1:4)

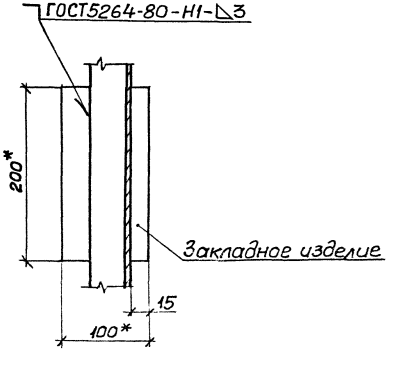

1.* Размеры для справок.

2. Проем для кабелей и установку закладных изделий выполняет строительная организация. После протяжки и крепления всех кабелей электромонтажниками строительная организация заполняет проем легкопробиваемым составом, общая толщина которого должна быть не менее 200 мм.

3. Панели с передним монтажом аппаратов.

Разраб.	Курган		08.91
Зав.сек.	Тычинин		09.91
Нач.отд.	Тюрин		
Н.контр.	Тычинин		

5.407-148.1-02

Установка щита НКУ одностороннего обслуживания на перекрытии

Стадия	Лист	Листов
Р		1

УГППКИ ТЯЖПРОМЭЛЕКТРОПРОЕКТ ХАРЬКОВ

25108-02 6

Копировал А. Попов Формат А3

Взам.инв.№ | Подпись и дата | Инв.№ подл.

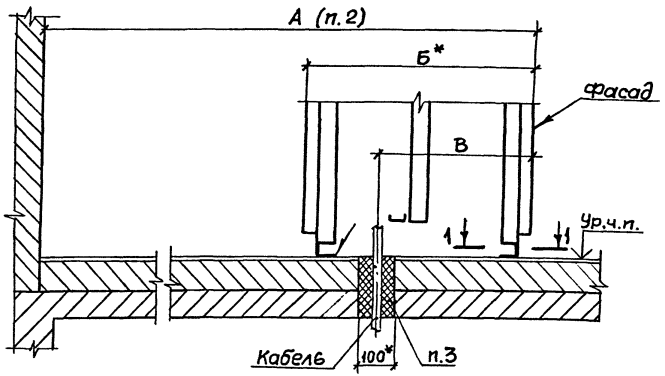

Обозначение документа	Размеры, мм	
	Б	В
5.407-148.1-03	600	425
-01	800	625

1.* Размеры для справок.

2. Размер А зависит от ширины открываемой двери шкафа и выбирается по черт. 5.407-148.0-01Д.

3. Проем для кабелей и установку закладных изделий выполняет строительная организация. После протяжки и крепления всех кабелей электромонтажниками строительная организация заполняет проем легкопробиваемым составом, общая толщина которого должна быть не менее 200мм.

4. Панели с задним монтажом аппаратов.

1-1 (1:4)

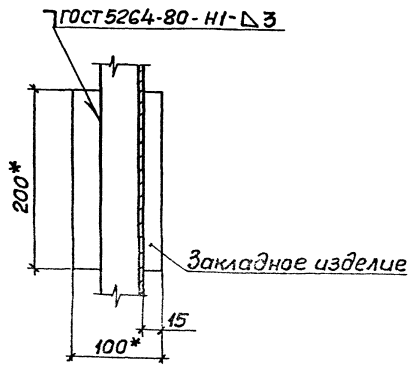

Разраб.	Курган		08.91
Зав.сек.	Тычинин		08.91
Нач.отд.	Тюрин		
Н.контр.	Тычинин		

5.407-148.1-03

Установка щита НКУ двустороннего обслуживания на перекрытии у стены

Стадия	Лист	Листов
Р		1

УГППКИ ТЯЖПРОМЭЛЕКТРОПРОЕКТ ХАРЬКОВ

Копировал А.Поич.

Формат А3

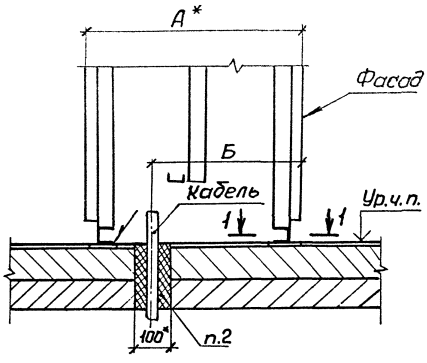

Обозначение документа	Размеры, мм	
	А	Б
5.407-148.1-04	600	425
-01	800	625

1*. Размеры для справок.

2. Проем для кабелей и установку закладных изделий выполняет строительная организация. После протяжки и крепления всех кабелей электромонтажниками строительная организация заполняет проем легкопробиваемым составом, общая толщина которого должна быть не менее 200 мм.

3. Панели с задним монтажом аппаратов.

1-1 (1:4)

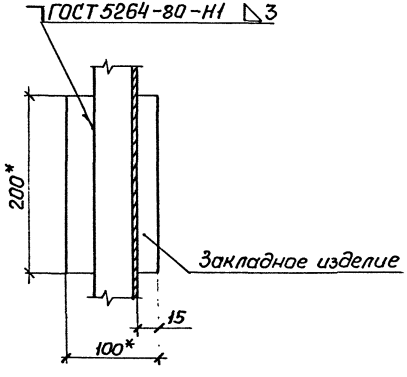

Разраб.	Курсин		08.91
Зав. сек	Тычинин		11.91
Нач. отд	Тюрин		
Н. контр	Тычинин		

5.407-148.1-04

Установка щита НКУ двустороннего обслуживания на перекрытии

Стадия	Лист	Листов
Р		1

УГППКИ ТЯЖПРОМЭЛЕКТРОПРОЕКТ ХАРЬКОВ

25108-02 8

Копировал

Формат А3

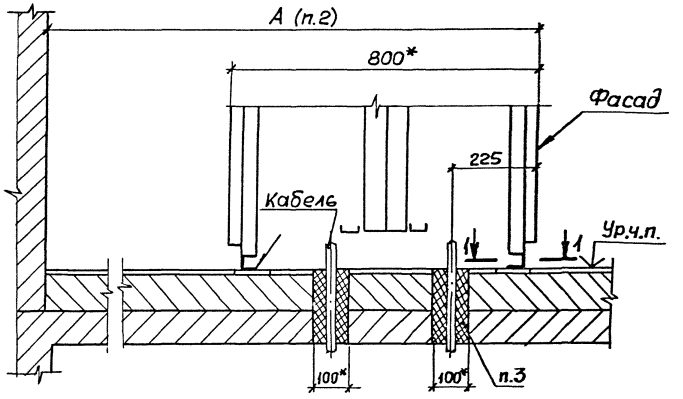

1-1 (1:4)

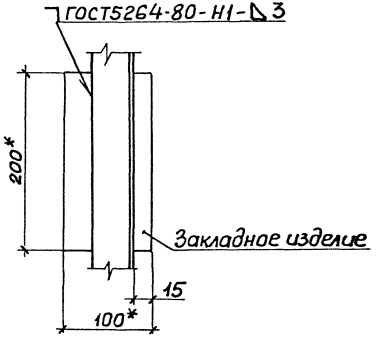

1.* Размеры для справок.

2. Размер А зависит от ширины открываемой двери шкафа и выбирается по черт. 5.407-148.0-01Д.

3. Проем для кабелей и установку закладных изделий выполняет строительная организация. После протяжки и крепления всех кабелей электромонтажниками строительная организация заполняет проем легкопробиваемым составом, общая толщина которого должна быть не менее 200мм.

4. Панели с передним монтажом аппаратов и двухрядным расположением рам.

Разраб.	Курган		08.91
Зав.сек.	Тычинин		09.91
Нач.отд.	Тюрин		
Н.контр.	Тычинин		

5.407-148.1-05

Установка щита НКУ двустороннего обслуживания на перекрытии и стены

Стадия	Лист	Листов
Р		1

ЧГППКИ ТЯЖПРОМЭЛЕКТРОПРОЕКТ ХАРЬКОВ

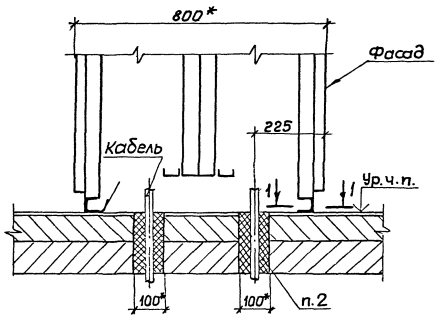

1-1 (1:4)

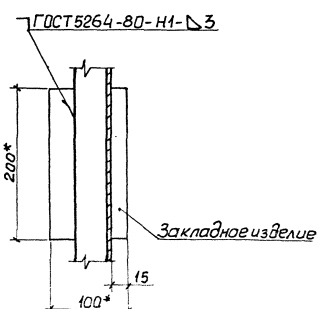

1* Размеры для справок.

2. Проем для кабелей и установку закладных изделий выполняет строительная организация. После протяжки и крепления всех кабелей электромонтажниками строительная организация заполняет проем легкопробиваемым составом, общая толщина которого должна быть не менее 200 мм.

3. Панели с передним монтажом аппаратов и с двухрядным расположением рам.

Разраб.	Курган			5.407-148.1-06	
Зав.сек.	Тычинин				
Нач.отд.	Тюрин				
				Установка щита НКУ двустороннего обслуживания на перекрытии	Стадия: Р; Лист: 1; Листов: 2
Н.контр.	Тычинин				ЧГППКИ ТЯЖПРОМЭЛЕКТРОПРОЕКТ ХАБАРОВ

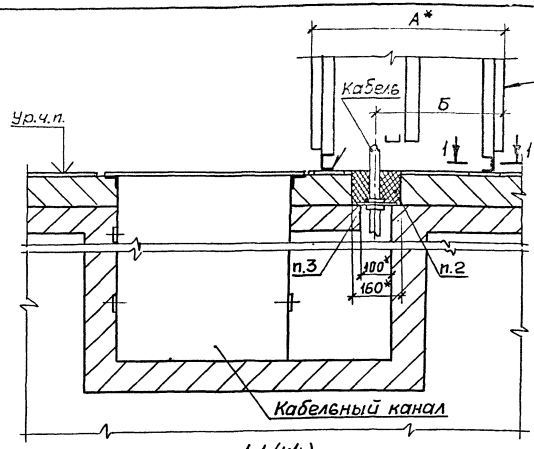

1-1 (1:4)

Обозначение документа	Размеры, мм	
	А	Б
5.407-148.1-08	600	415
-01	800	615

1.* Размеры для справок.

2. Проем для кабелей и установку закладных изделий выполняет строительная организация. После протяжки и крепления всех кабелей электромонтажниками строительная организация заполняет проем легкопробиваемым составом.

3. Обозначение заглушек и листов проходных (см. черт. 5.401-148.1-20 ... 5.407-148.1-26) и их количество определяются в проекте и указываются на чертеже расположения щита НКУ.

4. Панели с задним монтажом аппаратов.

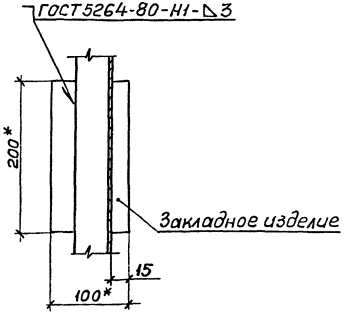

Разраб.	Курган		09.94
Зав. сект.	Тычинин		09.94
Нач. отд.	Тюрин		

5.407-148.1-08

Установка щита НКУ двустороннего обслуживания на полу с

Стадия	Лист	Листов
Р		1

УГППКИ ТЯЖПРОМЭЛЕКТРОПРОЕКТ

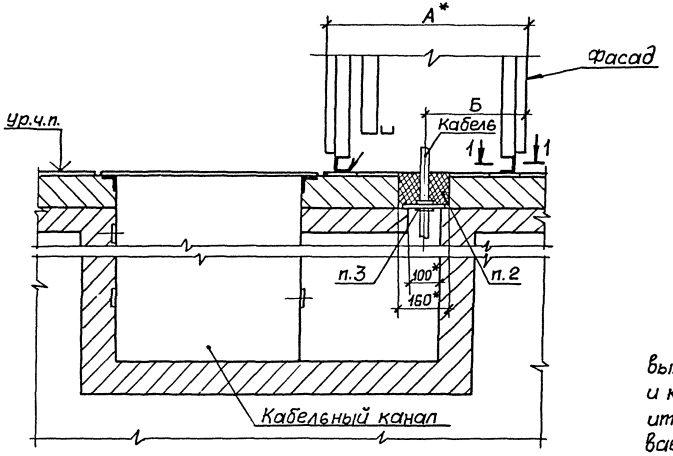

Обозначение документа	Размеры, мм	
	А	Б
5.407-148.1-07	600	300
-01	800	500

1.* Размеры для справок.

2. Проем для кабелей и установку закладных изделий выполняет строительная организация после протяжки и крепления всех кабелей электромонтажниками строительная организация заполняет проем легкопробиваемым составом.

3. Обозначение заглушек и листов проходных (см. черт. 5.407-148.1-20 ... 5.407-148.1-26) и их количество определяются в проекте и указываются на чертеже расположения щита НКУ.

4. Панели с передним монтажом аппаратов.

1-1 (1:4)

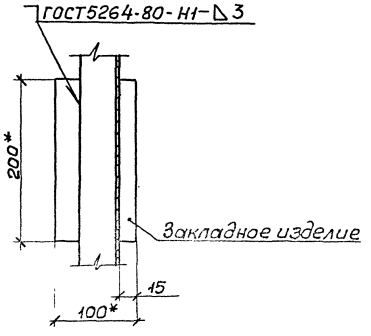

Разраб.	Курган			5.407-148.1-07
Зав.сек.	Тычинин			
Нач.отд.	Тюрин			Установка щита НКУ одностороннего обслуживания на полу с кабельным каналом сзади
Н.контр.	Тычинин			Стадия: Р; Лист: 1; Листов:
				УГППКИ ТЯЖПРОМЭЛЕКТРОПРОЕКТ ХАРЬКОВ

Формат А3

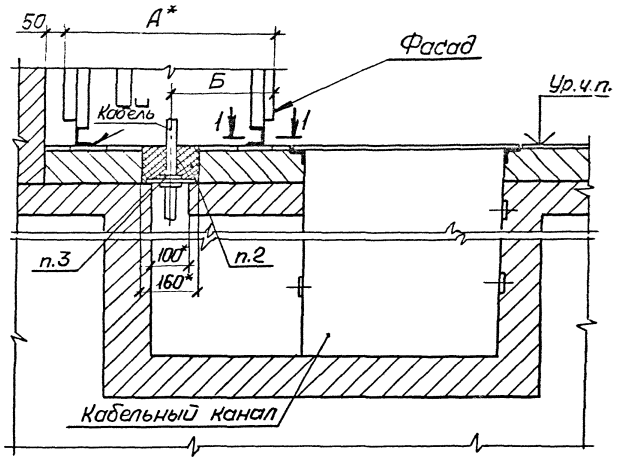

Обозначение документа	Размеры, мм	
	А	Б
5.407-148.1 - 09	600	300
-01	800	500

1.* Размеры для справок.

2. Проем для кабелей и установку закладных изделий выполняет строительная организация. После протяжки и крепления всех кабелей электромонтажниками строительная организация заполняет проем легкопробиваемым составом.

3. Обозначение заглушек и листов проходных (см. черт. 5.407-148.1-20...5.407-148.1-26) и их количество определяются в проекте и указываются на чертеже расположения щита НКУ.

4. Панели с передним монтажом аппаратов.

1-1 (1:4)

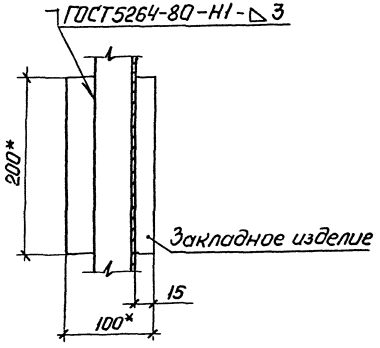

Разраб.	Курган		08.91
Зав.сек.	Тычинин		08.91
Нач.отд	Тюрин		
Н.контр	Тычинин		

5.407-148.1-09

Установка щита НКУ одностороннего обслуживания на полу с кабельным каналом спереди у стены

Стадия	Лист	Листов
Р		1

УГППКи ТЯЖПРОМЭЛЕКТРОПРОЕКТ ХАРЬКОВ

Формат А3

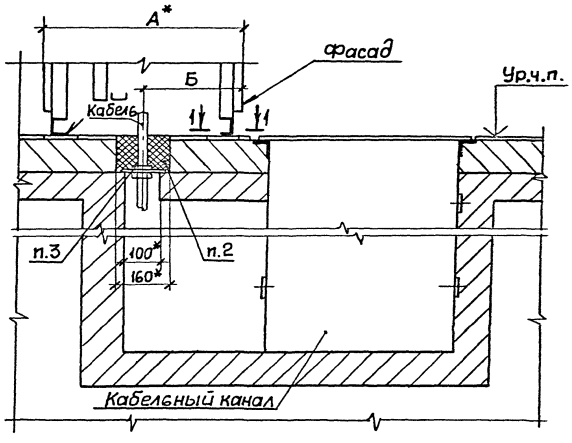

1-1 (1:4)

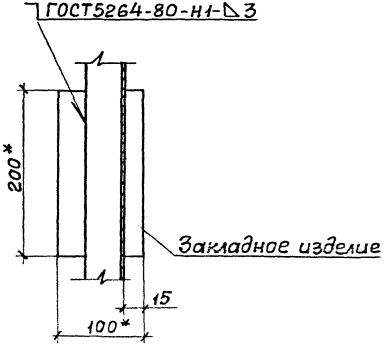

Обозначение документа	Размеры, мм	
	А	Б
5.407-148.1-10	600	300
-01	800	500

1.* Размеры для справок.

2. Проем для кабелей и установку закладных изделий выполняет строительная организация. После протяжки и крепления всех кабелей электромонтажниками строительная организация заполняет проем легкопробиваемым составом.

3. Обозначение заглушек и листов проходных (см. черт. 5.407-148.1-20 ... 5.407-148.1-26) и их количество определяются в проекте и указываются на черте расположения щита НКУ.

4. Панели с передним монтажом аппаратов.

Разраб	Курган		08.91
Зав.сек	Тычинин		09.91
Нач.отд	Тюрин		

5.407-148.1-10

Установка щита НКУ одностороннего обслуживания на полу с

Стадия	Лист	Листов
Р		1

УГПРКИ

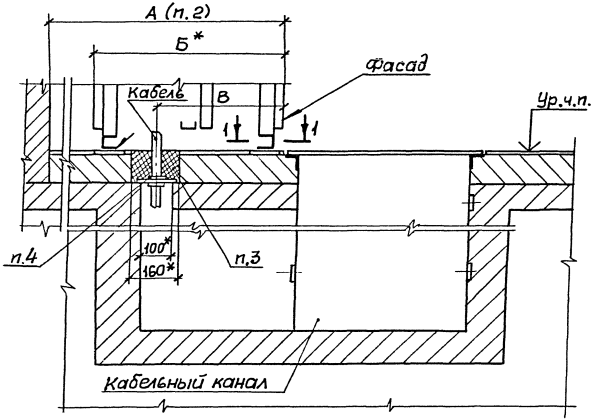

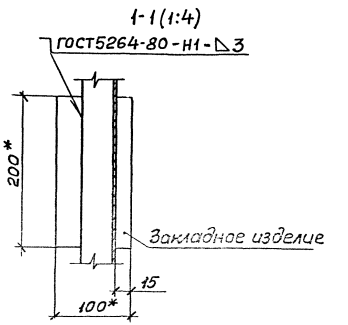

Обозначение документа	Размеры, мм	
	Б	В
5.407-148.1-11	600	415
-01	800	615

1.*Размеры для справок.

2. Размер А зависит от ширины открываемой двери шкафа и выбирается по черт. 5.407-148.0-01Д.

3. Проем для кабелей и установку закладных изделий выполняет строительная организация. После протяжки и крепления всех кабелей электромонтажниками строительная организация заполняет проем легкопробиваемым составом, общая толщина которого должна быть не менее 200мм.

4. Обозначение заглушек и листов проходных (см. черт. 5.401-148.1-20 ... 5.407-148.1-26) и их количество определяются в проекте и указываются на чертеже расположения щита.

5. Панели с передним монтажом аппаратов

Разраб.	Заславец			5.407-148.1-11	
Пров.	Курзан				
Т. контр.	Тычинин				
Нач. отд.	Тюрин			Установка щита НКУ 3-х стороннего обслуживания на полу с кабельным каналом спереди у стены	Стадия: Р; Лист: 1; Листов: 1
Н. контр.	Тычинин				ЧГППКИ ТЯЖПРОМЭЛЕКТРОПРОЕКТ ХАРЬКОВ

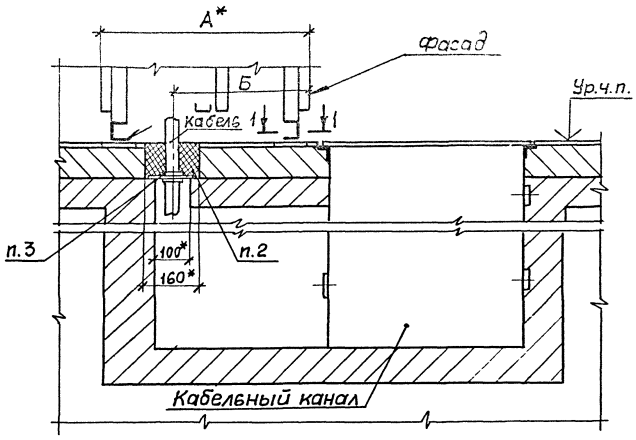

1-1 (1:4)

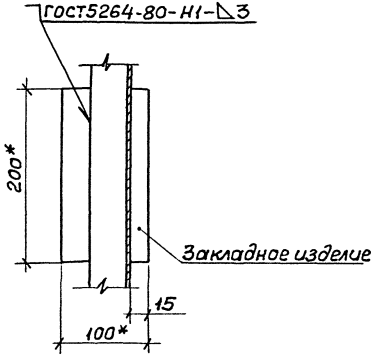

Обозначение документа	Размеры, мм	
	А	Б
5.407-148.1-12	600	415
-01	800	615

1.* Размеры для справок.

2. Проем для кабелей и установку закладных изделий выполняет строительная организация. После протяжки и крепления всех кабелей электромонтажниками строительная организация заполняет проем легкопробиваемым составом.

3. Обозначение заглушек и листов проходных (см. черт. 5.407-148.1-20... 5.407-148.1-26) и их количество определяются в проекте и указываются на чертеже расположения щита НКУ.

4. Панели с задним монтажом аппаратов.

Разраб.	Бреславец			5.407-148.1-12
Пров.	Курган		08.91	
Зав.сек.	Тычинин		09.91	
Нач.отд.	Тюрин			Установка щита НКУ двустороннего обслуживания на полу с кабельным каналом спереди
Н.контр.	Тычинин			Стадия: Р; Лист: 1; Листов:
				УГППКИ ТЯЖПРОМЭЛЕКТРОПРОЕКТ ХАРЬКОВ

Подпись и дата | Взам.инв.№

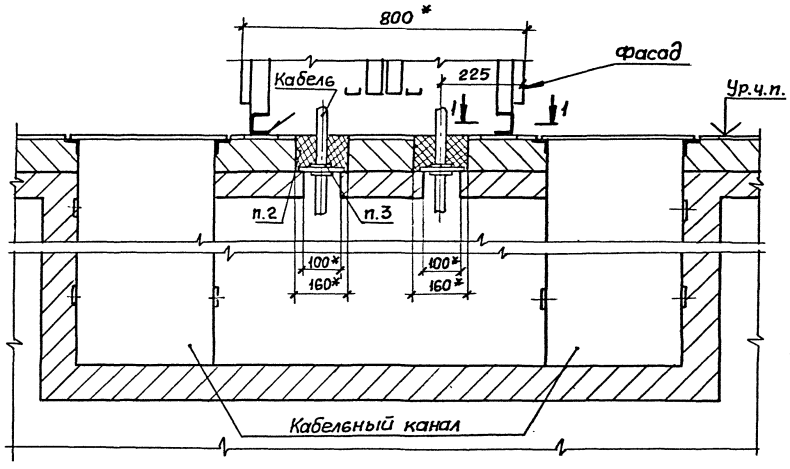

1-1(1:4)

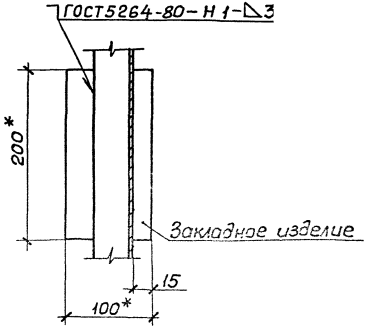

1.* Размеры для справок.

2. Проем для кабелей и установку закладных изделий выполняет строительная организация. После протяжки и крепления всех кабелей электромонтажниками строительная организация заполняет проем легкопробиваемым составом.

3. Обозначение заглушек и листов проходных (см. черт. 5.407-148.1-20...5.407-148.1-26) и их количество определяются в проекте и указываются на чертеже расположения щита НКУ.

4. Панели с передним монтажом аппаратов и с двухрядным расположением рам.

Разраб.	Бреславец			5.407-148.1-13
Пров.	Курган		08.91	
Зав.сек.	Тычинин		08.91	
Нач.отд.	Тюрин			Установка щита НКУ двустороннего обслуживания на полу с кабельным каналом сзади и спереди
Н.контр.	Тычинин			

Стадия	Лист	Листов
Р		1

УГППКИ ТЯЖПРОМЭЛЕКТРОПРОЕКТ ХАРЬКОВ

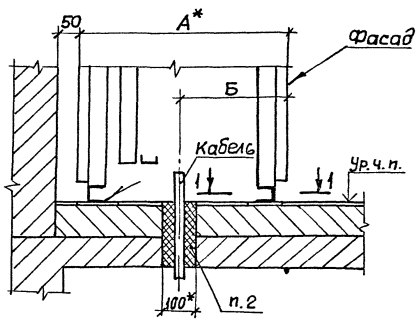

1-1 (1:4)

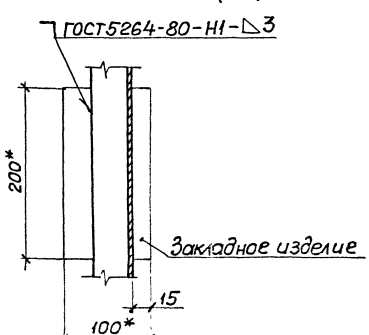

Обозначение документа	Длина шкафа	Размеры, мм А	Б
5.407-148.1-14	700	600	300
-01	800		
-02	1000		
-03	1200		
-04	1400		
-05	700	800	500
-06	800		
-07	1000		
-08	1200		
-09	1400		

1.* Размеры для справок.

2. Проем для кабелей и установку закладных изделий выполняет строительная организация. После протяжки и крепления всех кабелей электромонтажниками строительная организация заполняет проем легкопробиваемым составом, общая толщина которого должна быть не менее 200мм.

3. Панель с передним монтажом аппаратов.

Разраб.	Бреславец			5.407-148.1-14
Пров.	Курган		08.91	
Зав.сек.	Тычинин		08.91	
Нач.отд.	Тюрин			Установка шкафа одностороннего обслуживания на перекрытии у стены
Н.контр.	Тычинин			

Стадия	Лист	Листов
Р		1

ЧГППКИ ТЯЖПРОМЭЛЕКТРОПРОЕКТ ХАРЬКОВ

Инв. N подл. | Подпись и дата | Взам. инв. N

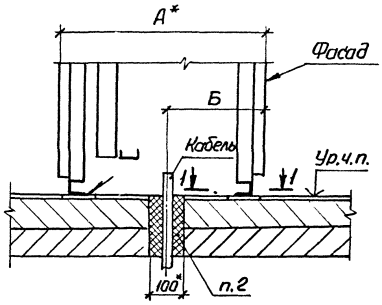

1-1 (1:4)

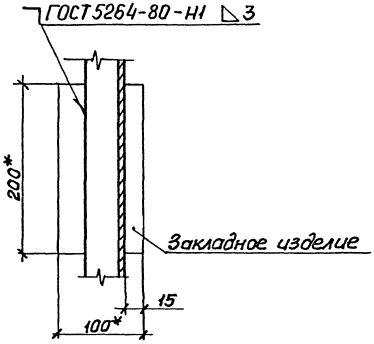

Обозначение документа	Длина шкафа	Размеры, мм А	Размеры, мм Б
5.407-148.1-15	700	600	300
-01	800		
-02	1000		
-03	1200		
-04	1400		
-05	700	800	500
-06	800		
-07	1000		
-08	1200		
-09	1400		

1.*Размеры для справок.

2. Проем для кабелей и установку закладных изделий выполняет строительная организация. После протяжки и крепления всех кабелей электромонтажниками строительная организация заполняет проем легкопробиваемым составом, общая толщина которого должна быть не менее 200 мм.

3. Панель с передним монтажом аппаратов.

Разраб.	Бреславец		
Пров.	Курган		
Зт.в.сек.	Тычинин		09.91г.
Нач.отд.	Тюрин		
Н.контр.	Тычинин		

5.407-148.1-15

Установка шкафа одностороннего обслуживания на перекрытии

Стадия	Лист	Листов
Р		1

УГПЛКИ ТЯЖПРОМЭЛЕКТРОПРОЕКТ ХАРЬКОВ

Формат А3

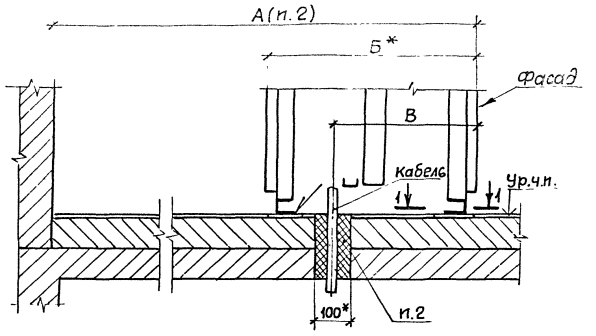

1-1 (1:4)

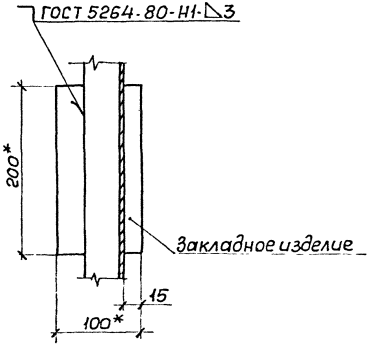

Обозначение документа	Длина шкафа	Размеры, мм А	Б
5.407-148.1-16	700		
-01	800		
-02	1000	600	410
-03	1200		
-04	1400		
-05	700		
-06	800		
-07	1000	800	610
-08	1200		
-09	1400		

1.* Размеры для справок.

2. Размер А зависит от ширины открываемой двери шкафа и выбирается по черт. 5.407-148.0-01Д.

2. Проем для кабелей и установку закладных изделий выполняет строительная организация. После протяжки и крепления всех кабелей электромонтажниками строительная организация заполняет проем легкопробиваемым составом, общая толщина которого должна быть не менее 200 мм.

3. Панель с задним монтажом аппаратов.

Разраб.	Бреславец		
Пров.	Курган		08.91г.
Зав.сек.	Тычинин		09.91г.
Нач.отд.	Тюрин		
Н.контр.	Тычинин		

5.407-148.1-16

Установка шкафа двустороннего обслуживания на перекрытии у стены

Стадия	Лист	Листов
Р		1

УГППКИ ТЯЖПРОМЭЛЕКТРОПРОЕКТ ХАРЬКОВ

Инв.№ подл. | Подпись и дат. | Взам.

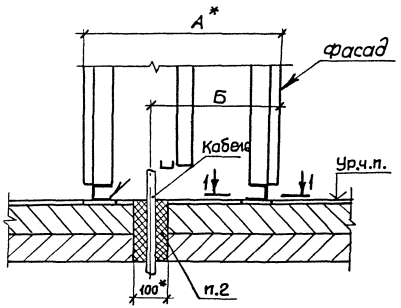

Обозначение документа	Длина шкафа	Размеры, мм А	Б
5.407-148.1-17	700	600	410
-01	800		
-02	1000		
-03	1200		
-04	1400		
-05	700	800	610
-06	800		
-07	1000		
-08	1200		
-09	1400		

1-1 (1:4)

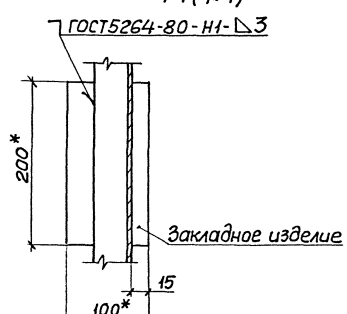

1.* Размеры для справок.

2. Проем для кабелей и установку закладных изделий выполняет строительная организация. После протяжки и крепления всех кабелей электромонтажниками строительная организация заполняет проем легкопробиваемым составом, общая толщина которого должна быть не менее 200 мм.

3. Панель с задним монтажом аппаратов.

Разраб.	Бреславец			5.407-148.1-17
Пров.	Курган		08.91	
Зав.сек	Тычинин		09.91г.	
Нач.отд	Тюрин			Установка шкафа двустороннего обслуживания на перекрытии
Н.контр	Тычинин			Стадия: Р; Лист: ; Листов: 1
				УГППКИ ТЯЖПРОМЭЛЕКТРОПРОЕКТ ХАРЬКОВ

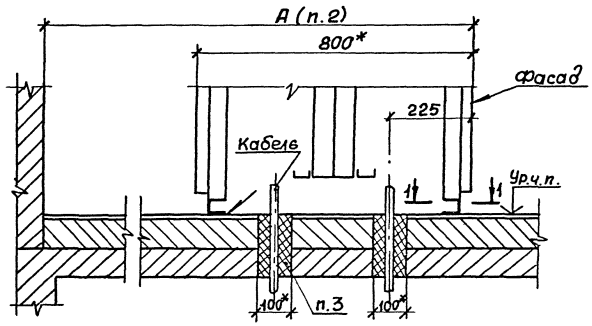

1-1 (1:4)

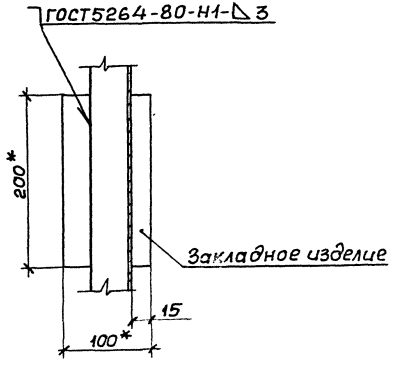

Обозначение документа	Длина шкафа
5.407-148.1-18	700
-01	800
-02	1000
-03	1200
-04	1400

1.* Размеры для справок.

2. Размер А зависит от ширины открываемой двери шкафа и выбирается по черт. 5.407-148.0-01Д.

3. Проем для кабелей и установку закладных изделий выполняет строительная организация. После протяжки и крепления всех кабелей электромонтажниками строительная организация заполняет проем легкопробиваемым составом, общая толщина которого должна быть не менее 200мм.

4. Панели с передним монтажом аппаратов и двухрядным расположением рам.

Разраб.	Бреславец			5.407-148.1-18	
Пров.	Курган		08.91г.		
Зав.сек.	Тычинин		08.91г.		
Нач.отд.	Тюрин			Установка шкафа двустороннего обслуживания на перекрытии у стены	Стадия: Р; Лист: 1; Листов:
Н.контр.	Тычинин				УГППКИ ТЯЖПРОМЭЛЕКТРОПРОЕКТ ХАРЬКОВ

Копировал Формат А3

Инв.№ подл. | Подпись и дата | Взам.инв.№

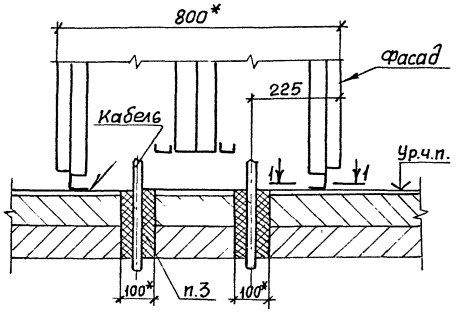

1-1 (1:4)

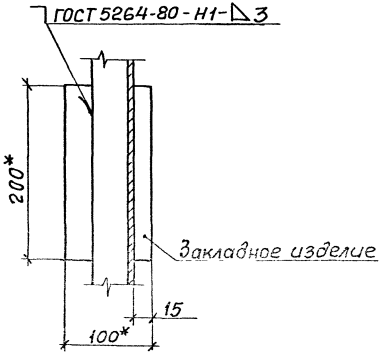

Обозначение документа	Длина шкафа
5.407-148.1-19	700
-01	800
-02	1000
-03	1200
-04	1400

1.*Размеры для справок.

2. Проем для кабелей и установку закладных изделий выполняет строительная организация. После протяжки и крепления всех кабелей электромонтажниками строительная организация заполняет проем легкопробиваемым составом, общая толщина которого должна быть не менее 200 мм.

3. Панели с передним монтажом аппаратов и двухрядным расположением рам.

Разраб.	Бреславец			5.407-148.1-19		
Пров.	Курган		03.91			
Зав. сек.	Тычинин		03.91			
Нач. отд.	Тюрин			Установка шкафа двустороннего обслуживания на перекрытии	Стадия: Р	Лист:	Листов: 1
					УГППКИ ТЯЖПРОМЭЛЕКТРОПРОЕКТ ХАРЬКОВ	
Н. контр.	Тычинин					

Поз.	Наименование	Кол. на —	Кол. на 01	Обозначение документа
1	Лист $\frac{2}{к}$ Б-2,0 ГОСТ 19903-74 / К ОК300В ГОСТ 16523-89			
	75х140; 0,163 кг	1		
	75х140; 0,161 кг		1	
2	Втулка ТУ36-1899-80			
	В28 УХЛ2	2		
	В42 УХЛ2		2	

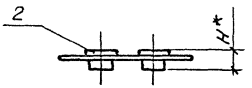

Поз.1

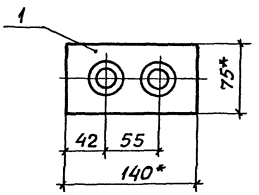

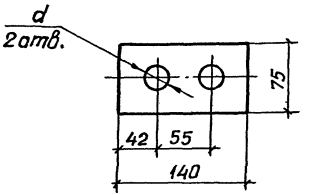

1.* Размеры для справок.
2. Покрытие листа (поз.1) эмаль ПФ-115 серая. V.У2.

Обозначение документа	Размеры, мм H	d
5.407-148.1-20	15	26
-01	20	40

Разраб.	Курган		08.91
Зав.сек.	Тычинин		
Нач.отд.	Тюрин		
Н.контр.	Тычинин		

5.407-148.1-20

Лист проходной

Стадия	Масса	Масштаб
Р	0,165	1:4
Лист	Листов 1	

УГППКИ ТЯЖПРОМЭЛЕКТРОПРОЕКТ ХАРЬКОВ

25108-02 24. Копировал ЛБ1 Формат А3

Инв.№ подл. | Подпись и дата | Взам.инв.№

Поз.	Наименование	Кол. на —	Кол. на 01	Обозначение документа
1	Лист $\frac{\text{Б-2,0 ГОСТ 19903-74}}{\text{ОК 300В ГОСТ 16523-89}}$			
	120×140; 0,23 кг	1		
	135×140; 0,22 кг		1	
2	Втулка ТУ36-1899-80			
	В28 УХЛ2	4		
	В42 УХЛ2		4	

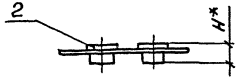

Поз.1

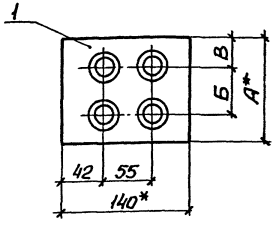

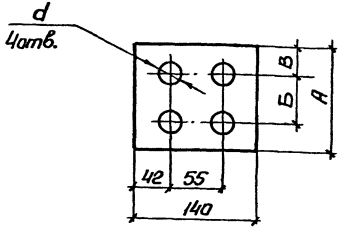

1.* Размеры для справок.

2. Покрытие листа (поз.1) эмаль ПФ-115 серая. ХЛ. УХ2.

Обозначение документа	Размеры, мм				
	А	Б	В	Н	d
5.407-148.1-21	120	55	32	15	26
-01	135	65	35	20	40

Разраб.	Курган		08.91
Зав.сек.	Тычинин		09.91
Нач.отд.	Тюрин		
Н.контр.	Тычинин		09.91

5.407-148.1-21

Лист проходной

Стадия	Масса	Масштаб
Р	0,24	1:4
Лист	Листов 1	

УГППКИ ТЯЖПРОМЭЛЕКТРОПРОЕКТ ХАРЬКОВ

Копировал ЛВ 25108-02 25 Формат А3

Поз.	Наименование	Кол. на —	Кол. на 01	Обозначение документа
1	Лист $\frac{Б-2,0\ ГОСТ\ 19903-74}{ОК\ 300В\ ГОСТ\ 16523-89}$			
	140×175; 0,34 кг	1		
	140×200; 0,32 кг		1	
2	Втулка ТУ36-1899-80			
	В 28 УХЛ2	6		
	В 42 УХЛ2		6	

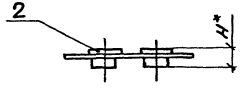

Поз.1

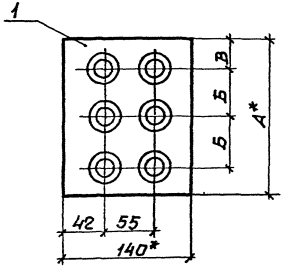

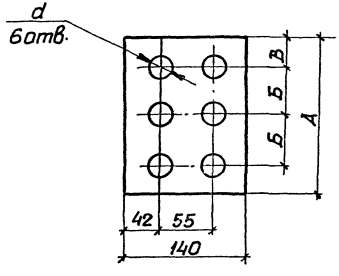

1* Размеры для справок.

2. Покрытие листа (поз.1) эмаль ПФ-115 серая. $\frac{VI}{У2}$.

Обозначение документа	Размеры, мм А	Б	В	Н	d
5.407-148.1-22	175	55	32	15	26
-01	200	65	35	20	40

Разраб.	Курган		08.91
Зав.сек.	Тычинин		
Нач.отд.	Тюрин		
Н.контр.	Тычинин		

5.407-148.1-22

Лист проходной

Стадия	Масса	Масштаб
Р	0,35	1:4

Лист | Листов 1

УГППКИ ТЯЖПРОМЭЛЕКТРОПРОЕКТ ХАРЬКОВ

Копировал № 25108-02 26 Формат А3

Подпись и дата | Взам. инв. №

Поз.	Наименование	Кол. на —	Кол. на 01	Кол. на 02	Обозначение документа
1	Лист $\frac{2}{К}$ Б-2,0 ГОСТ 19903-74 ОК 300В ГОСТ 16523-89				
	75×140; 0,13 кг	1			
	100×140; 0,17 кг		1		
	125×140; 0,20 кг			1	
2	Втулка ТУ36-1899-80				
	В54 УХЛ2	1			
	В69 УХЛ2		1		
	В82 УХЛ2			1	

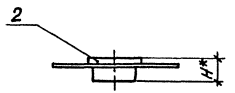

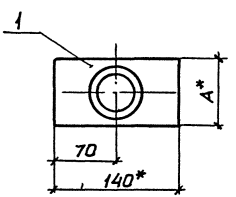

Поз.1

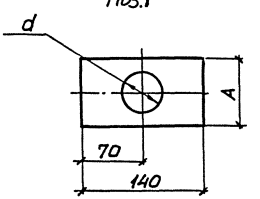

1* Размеры для справок.

2. Покрытие листа (поз.1) эмаль ПФ-115 серая VI. У2

Обозначение документа	Размеры, мм A	H	d	Масса, кг
5.407-148.1-23	75	25	52	0,14
-01	100	30	67	0,18
-02	125	30	79	0,22

Разраб.	Курган		09.91г.	5.407-148.1-23
Зав.сек.	Тычинин		09.91г.	
Нач.отд.	Тюрин			Лист проходной
Н.контр.	Тычинин			Стадия: Р; Масса: см. табл.; Масштаб: 1:4; Лист; Листов 1
				УГППКИ ТЯЖПРОМЭЛЕКТРОПРОЕКТ ХАРЬКОВ

Копировал ЛБ 25108-02 27 Формат А3

Поз.	Наименование	Кол. на —	01	02	Обозначение документа
1	Лист $\frac{Б-2,0\ ГОСТ\ 19903-74}{К\ 300Б\ ГОСТ\ 16523-93}$				
	140 х 150; 0,26 кг	1			
	140 х 185; 0,29 кг		1		
	140 х 200; 0,29 кг			1	
2	Втулка ТУ36-1899-80				
	В 54 УХЛ2	2			
	В 69 УХЛ2		2		
	В 82 УХЛ2			2	

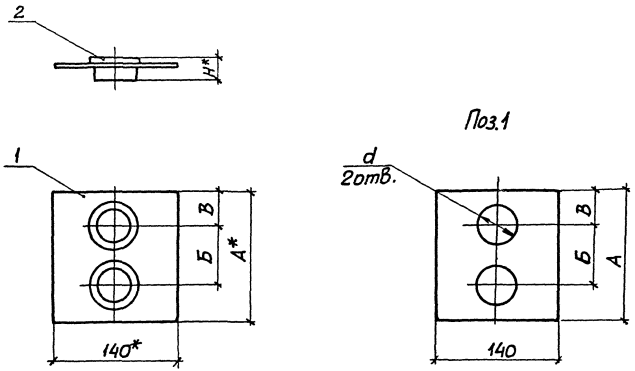

1.* Размеры для справок.

2. Покрытие листа (поз.1) эмаль ПФ-115 серая. УI. У2.

Обозначение документа	Размеры, мм А	Б	В	Н	d	Масса, кг
5.407-148.1-24	150	75	38	25	52	0,28
-01	185	90	48	30	67	0,32
-02	200	100	50	30	79	0,32

Разраб.	Курган			5.407-148.1-24	
Зав.сек.	Тычинин				
Нач.отд.	Тюрин			Лист проходной	Стадия: Р; Масса: См. табл.; Масштаб: 1:4
Н.контр.	Тычинин				Лист; Листов 1
					УГППКИ ТЯЖПРОМЭЛЕКТРОПРОЕКТ ХАРЬКОВ

Копировал

Инв.№ подл. | Подпись и дата | Взам.инв.№

Поз.	Наименование	Кол. на —	01	02	Обозначение документа
1	Лист г/к Б-2.0 ГОСТ 19903-74 / ОК 300 В ГОСТ 16523-89				
	140×225; 0,40 кг	1			
	140×275; 0,44 кг		1		
	140×300; 0,43 кг			1	
2	Втулка ТУ36-1899-80				
	В54 УХЛ2	3			
	В69 УХЛ2		3		
	В82 УХЛ2			3	

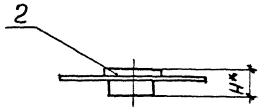

Поз.1

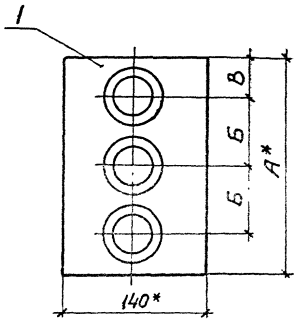

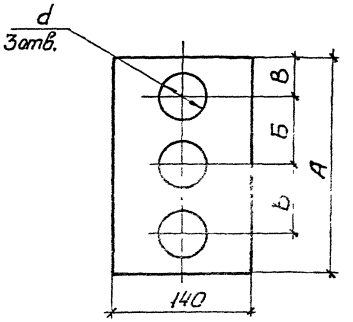

1.* Размеры для справок.
2. Покрытие листа (поз.1) эмаль ПФ-115 серая. VI. У2.

Обозначение документа	Размеры, мм А	Б	В	Н	d	Масса, кг
5.407-148.1-25	225	75	38	25	52	0,50
-01	275	90	48	30	67	0,61
-02	300	100	50	30	79	0,66

Разраб.	Курган		08.91
Зав.сек.	Тычинин		09.91
Нач.отд.	Тюрин		
Н.контр.	Тычинин		

5.407-148.1-25

Лист проходной

Стадия	Масса	Масштаб
Р	См. табл.	1:4
Лист	Листов 1	

УГППКИ ТЯЖПРОМЭЛЕКТРОПРОЕКТ ХАРЬКОВ

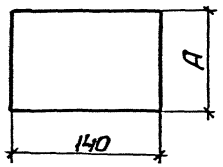

Обозначение документа	A, мм	Масса, кг
5.407-148.1-26	100	0,22
-01	200	0,44

Покрытие эмаль ПФ-115 серая. VI. У2

Разраб.	Курган		08.91г.
Зав. сек.	Тычинин		08.91г.
Нач. отд.	Тюрин		
Н. контр.	Тычинин		

5.407-148.1-26

Заглушка

Стадия	Масса	Масштаб
Р		1:4
Лист	Листов 1	

Лист 2/к Б-2,0 ГОСТ 19903-74 / ОК 300В ГОСТ 16523-89

ЧГППКИ ТЯЖПРОМЭЛЕКТРОПРОЕКТ ХАРЬКОВ

Инв. № подл. | Подпись и дата | Взам. инв. №

Копировал 25108-02 30 Формат А4

gost.e-ecolog.ru