ТИПОВАЯ ДОКУМЕНТАЦИЯ НА КОНСТРУКЦИИ, ИЗДЕЛИЯ И УЗЛЫ ЗДАНИЙ И СООРУЖЕНИЙ

СЕРИЯ 5.407-142

Установка распределительных щитов серий ЩО70-1, ЩО70-2, ЩО70М и распределительных шкафов серий ШРС1, СПМ75, СПА77 и ШР11

Выпуск 1

Узлы и изделия. Рабочие чертежи

Разработаны
УГППКИ Тяжпромэлектропроект

Утверждены техническим заданием
ВНИПИ Тяжпромэлектропроект от 01.04.91
Введены в действие с 01.10.91
УГППКИ Тяжпромэлектропроект
Приказ от 12.06.91 №28

Директор института Н.Н. Скидан
Главный инженер института Е.Г. Поддубный
Начальник технического отдела В.И. Назарок
Начальник отдела типового проектирования В.А. Тюрин

© АПП ЦИТП, 1991

gost.e-ecolog.ru

Содержание выпуска

Обозначение документа	Наименование	Стр.
5.407-142.1-10	Установка щита из панелей	
	серий ЩО70-1 или ЩО70-2 на	
	перекрытии у стены	3
5.407-142.1-20	Установка щита из панелей	
	серии ЩО70-1 или ЩО70-2 на	
	полу с кабельным каналом	4
5.407-142.1-30	Установка щита из панелей	
	серии ЩО70-1 или ЩО70-2 на	
	перекрытии	5
5.407-142.1-40	Установка щита из панелей	
	серии ЩО70М на перекрытии у стены	6
5.407-142.1-50	Установка щита из панелей	
	серии ЩО70М на полу с кабель-	
	ным каналом	7
5.407-142.1-60	Установка щита из панелей	
	серии ЩО70М на перекрытии	8
5.407-142.1-70	Установка шкафа серии ШРС1	
	на перекрытии	9
5.407-142.1-80	Установка шкафа серии	
	ШРС1 на полу	10
5.407-142.1-90	Установка шкафов серии СПМ75	
	и СПА77 на перекрытии	11
5.407-142.1-100	Установка шкафов серии	
	СПМ75 и СПА77 на полу	12
5.407-142.1-110	Установка шкафа серии	
	ШР11 на перекрытии	13
5.407-142.1-120	Установка шкафа серии	
	ШР11 на полу	14

Обозначение документа	Наименование	Стр.
5.407-142.1-130	Подставка	15
5.407-142.1-131	Обечайка	16
5.407-142.1-132	Угольник	17
5.407-142.1-133	Скоба	17
5.407-142.1-140	Лист проходной	18
5.407-142.1-150	Лист проходной	19
5.407-142.1-160	Лист проходной	20
5.407-142.1-170	Лист проходной	21
5.407-142.1-180	Лист проходной	22
5.407-142.1-190	Лист проходной	23
5.407-142.1-200	Заглушка	24

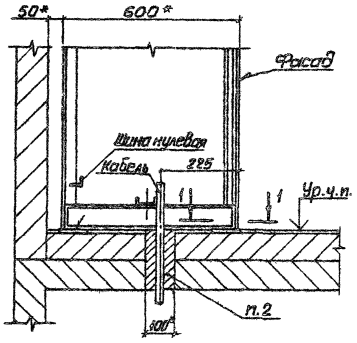

Разрез 1-1 (1:5)

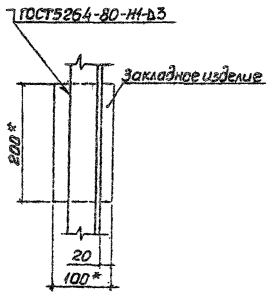

1.* Размеры для справок.

2. Проем для кабелей и установку закладных изделий выполняет строительная организация. После протяжки и крепления всех кабелей электромонтажниками строительная организация заполняет проем легкопробиваемым составом, общая толщина которого должна быть не менее 200 мм."

Разраб.	Мартыненко			5.407-142.1-10		
Зав.сект.	Тычинин					
Нач.отд.	Тюрин			Установка щита из панелей серии ЩО70-1 или ЩО70-2 на перекрытии и стены	Стадия: Р	Лист: 1	Листов:
Н.контр.	Тычинин				УПТПКИ Тяжпромэлектропроект ХАРЬКОВ	

25011-02 4 Копировал Формат А3

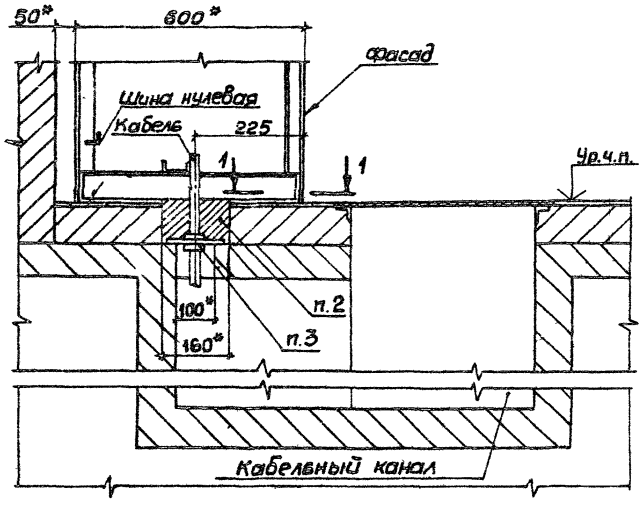

Разрез 1-1 (1:5)

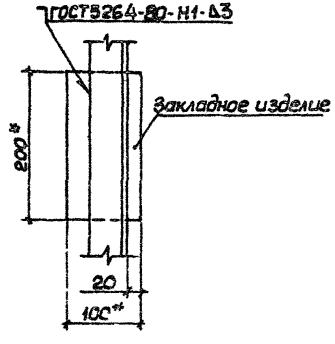

1.* Размеры для справок.

2. Проем для кабелей и установку закладных изделий выполняет строительная организация. После протяжки и крепления всех кабелей электромонтажниками строительная организация заполняет проем легкопробиваемым составом заподлицо с чистым полом.

3. Обозначение заглушек и листов со втулками, а также их количество определяются в проекте и указываются на чертеже расположения щита.

Разраб.	Партынен			5.407-142.1-20
Зав.сект.	Тычинин			
Нач.отд.	Тюрин			
				Установка щита из панелей серии Щ070-1 или Щ070-2 на полу с кабельным каналом
Н.контр.	Тычинин			

Стадия	Лист	Листов
Р		1

УГППКИ ТЯЖПРОМЭЛЕКТРОПРОЕКТ ХАРЬКОВ

25011-02 5 Копировал А. Потиг Формат А3

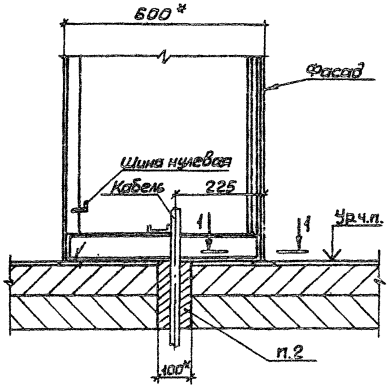

Разрез 1:1(1:5)

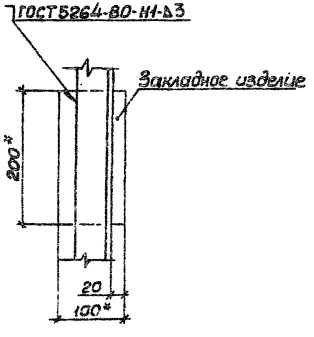

1.* Размеры для справок.

2. Проем для кабелей и установку закладных изделий выполняет строительная организация. После протяжки и крепления всех кабелей электромонтажниками строительная организация заполняет проем легкопробиваемым составом, общая толщина которого должна быть не менее 200 мм.

Разраб.	Мартынен			5.407-142.1-30	
Зав.сект.	Тычинин				
Нач.отд.	Тюрин			Установка щита из панелей серии ЩОТО-1 или ЩОТО-2 на перекрытии	Стадия: Р; Лист; Листов: 1
					УГППКИ ТЯЖПРОМЭЛЕКТРОПРОЕКТ ХАРЬКОВ
Н.контр.	Тычинин				

25011-02 6 Копировал А.Попов. Формат А3

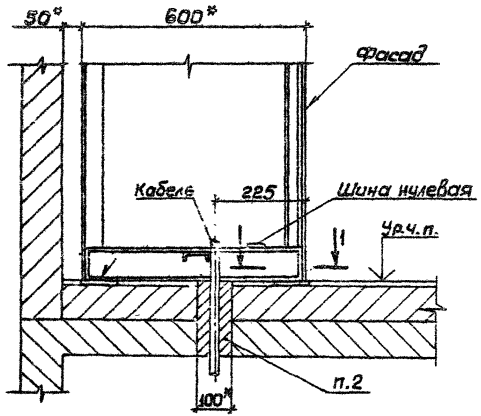

Разрез 1-1 (1:5)

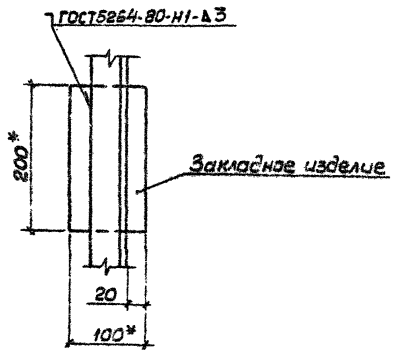

1.*Размеры для справок.

2.Проем для кабелей и установку закладных изделий выполняет строительная организация. После протяжки и крепления всех кабелей электромонтажниками строительная организация заполняет проем легкопробиваемым составом, общая толщина которого должна быть не менее 200мм.

Разраб.	Мартынен			5.407-142.1-40		
Зав.сект.	Тычинин					
Нач.отд.	Тюрин					
				Установка щита из панелей серии ЩО70М на перекрытии у стены	Стадия: Р	Лист	Листов
Н.контр.	Тычинин				УГППКИ ТЯЖПРОМЭЛЕКТРОПРОЕКТ ХАРЬКОВ	

Копировал

Формат А3

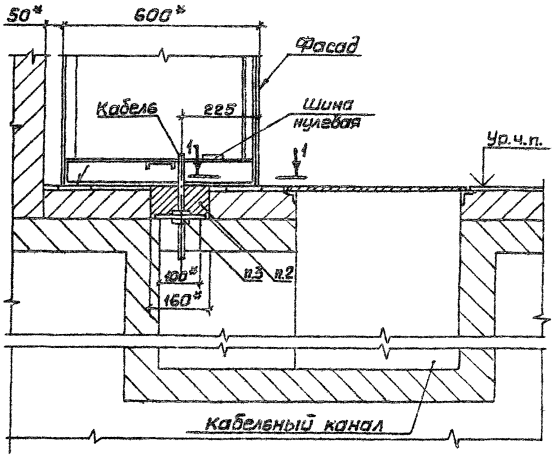

Разрез 1-1 (1:5)

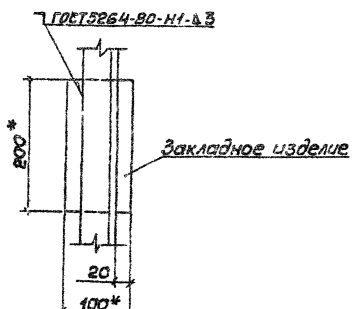

1* Размеры для справок.

2. Проем для кабелей и установку закладных изделий выполняет строительная организация. После протяжки и крепления всех кабелей электромонтажниками, строительная организация заполняет легкопробиваемым составом заподлицо с чистым полом.

3. Обозначение заглушек и листов со втулками, а также их количество определяются в проекте и указываются на чертеже расположения щита.

Разраб.	Мартынец		5.407-142.1-50		
Зав.сект.	Тычинин				
Нач.отд.	Тюрин				
			Установка щита из панелей серии 400М на полу с кабельным каналом	Стадия: Р	Лист: 1	Листов: 1
Н.контр.	Тычинин			УГППКИ ГАЗПРОМЭЛЕКТРОПРОЕКТ ХАРЬКОВ	

25011-02 8

Копировал

Формат А3

Инв. № подл. | Подпись и дата | Взам. инв. №

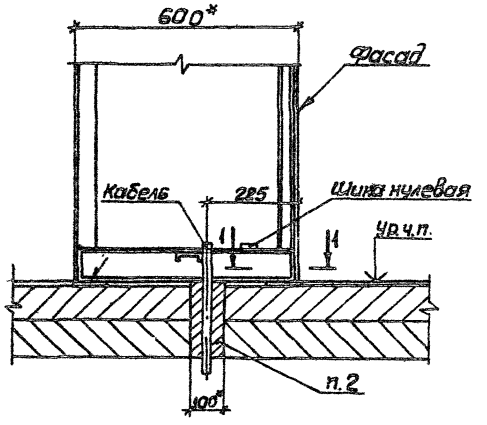

Разрез 1-1(1:5)

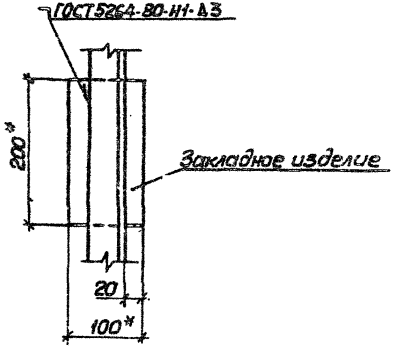

1.* Размеры для справок.

2. Проем для кабелей и установку закладных изделий выполняет строительная организация. После протяжки и крепления всех кабелей электромонтажниками строительная организация заполняет проем легкопробиваемым составом, общая толщина которого должна быть не менее 200 мм.

Разраб.	Мартынен			5.407-142.1-60		
Зав.сект.	Тычинин		VI 91г.			
Нач.отд.	Тюрин			Установка щита из панелей серии ЩО70М На перекрытии	Стадия Р	Лист 1	Листов
Н.контр.	Тычинин				УГППКИ ТЯЖПРОМЭЛЕКТРОПРОЕКТ ХАРЬКОВ	

25011-02 9 Копировал А.Попич. Формат А3

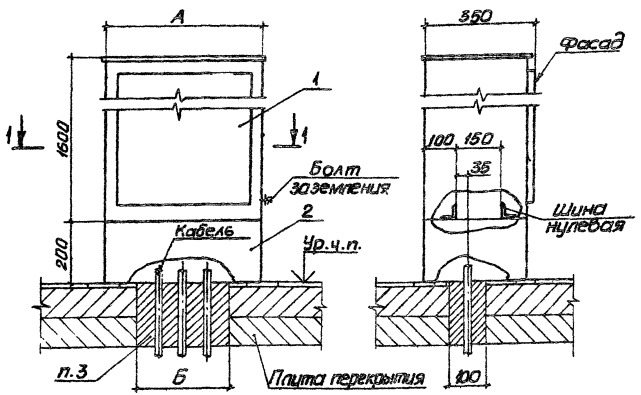

Поз.	Наименование	Кол.на —	Кол.на 01	Обозначение документа
1	Шкаф	1	1	
2	Подставка	1		5.407-142.1.80-01
	Подставка		1	-04

Разрез 1-1

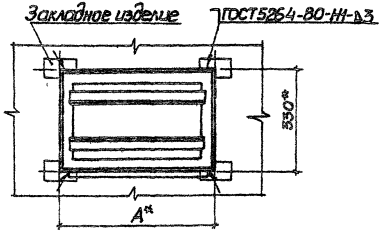

Обозначение документа	Тип	Размеры, мм А	Размеры, мм Б
5.407-142.1-70	ШРС1-20, ШРС1-21, ШРС1-22	500	390
	ШРС1-50, ШРС1-51, ШРС1-52		
-01	ШРС1-23, ШРС1-24, ШРС1-25	700	590
	ШРС1-26, ШРС1-27, ШРС1-28		
	ШРС1-53, ШРС1-54, ШРС1-55		
	ШРС1-56, ШРС1-57, ШРС1-58		

1. Размеры для справок.
2.* Размеры по закладным изделиям.
3. Проем для кабелей и установку закладных изделий выполняет строительная организация. После протяжки и крепления всех кабелей электромонтажниками строительная организация заполняет проем легкопробиваемым составом, общая толщина которого должна быть не менее 200 мм.
4. Климатическое исполнение шкафов ШРС-1-У, категория размещения-3.

Разраб.	Мартыненко		5.407-142.1-70
Зав.сект.	Тычинин		
Нач.отд.	Тюрин		
Установка шкафа серии ШРС1 на перекрытии			Стадия Р; Лист 1; Листов 8
Н.контр.	Тычинин		ЦТПКИ ТЯЖПРОМЭЛЕКТРОПРОЕКТ ХАРЬКОВ

25011-02 10 Копировал Формат А3

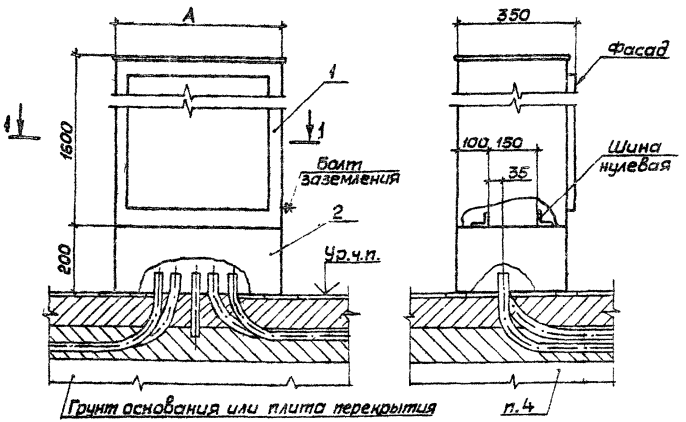

Поз.	Наименование	Кол. на —	Кол. на 01	Обозначение документа
1	Шкаф	1	1	
2	Подставка	1		5.407-142.1-130 -01
	Подставка		1	-04

Разрез 1-1

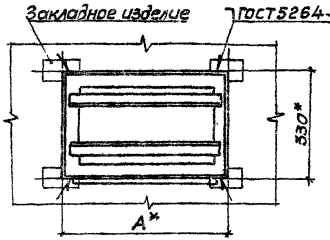

Обозначение документа	Тип	A, мм
5.407-142.1-80	ШРС1-20, ШРС1-21, ШРС1-22	500
	ШРС1-50, ШРС1-51, ШРС1-52	
-01	ШРС1-23, ШРС1-24, ШРС1-25	700
	ШРС1-26, ШРС1-27, ШРС1-28	
	ШРС1-53, ШРС1-54, ШРС1-55	
	ШРС1-56, ШРС1-57, ШРС1-58	

1. Размеры для справок.
2. *Размеры по закладным изделиям.
3. Закладные изделия устанавливает строительная организация.
4. Прокладку труб электропроводки в грунте выполнить по конкретному проекту.
5. Климатическое исполнение шкафов ШРС1-У, категория размещения-3.

Разраб.	Мартынен.		
Зав.сект.	Тычинин		
Нач.отд.	Тюрин		
Н.контр.	Тычинин		

5.407-142.1-80

Установка шкафа серии ШРС1 на полу

Стадия	Лист	Листов
Р		

УГППКИ ТЯЖПРОМЭЛЕКТРОПРОЕКТ г. ХАРЬКОВ

25011-02 11 Копировал А. Гайг. Формат А3

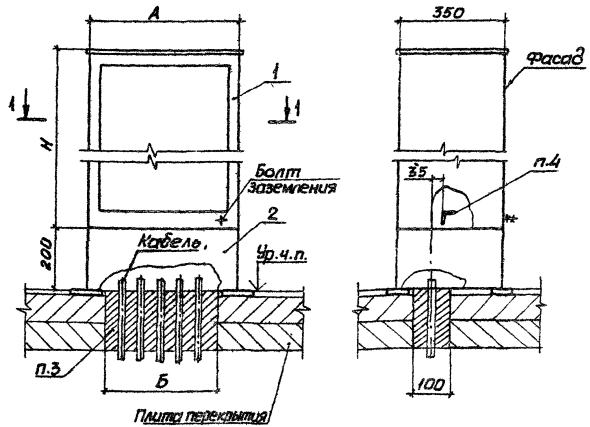

Поз.	Наименование	Кол. на —	Кол. на 01	Обозначение документа
1	Шкаф	1	1	
2	Подставка	1		5.407-142.1-130-02
	Подставка		1	-05

Разрез 1-1

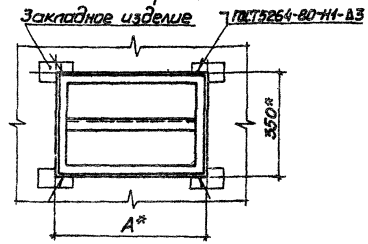

1. Размеры для справок.
2. * Размеры по закладным изделиям.
3. Проем для кабелей и установку закладных изделий выполняет строительная организация. После протяжки и крепления всех кабелей электромонтажниками строительная организация заполняет проем легкопробиваемым составом, общая толщина которого должна быть не менее 200 мм.
4. К вертикальной полке уголка крепятся кабели и провода, к горизонтальной полке присоединяются нулевые (заземляющие) жилы кабелей и проводов.

Обозначение документа	Тип	Размеры, мм А	Б	Н
5.407-142.1-90	СПМ75-1У3, СПМ75-2У3	500	390	1600
	СПМ75-3У3			
-01	СПМ75-4У3, СПМ75-5У3	700	590	
	СПМ75-6У3, СПМ75-7У3			
	СПМ75-8У3, СПМ75-9У3			
	СПА77-1У3, СПА77-2У3			
	СПА77-3У3, СПА77-4У3			
	СПА77-5У3,			
	СПА77-6У3, СПА77-7У3			1800
	СПА77-8У3, СПА77-9У3			

Разраб.	Мартыненко		
Гл.спец.	Тычинин		
Нач.отд.	Тюрин		
Н.контр.	Тычинин		

5.407-142.1-90

Установка шкафов серии СПМ75 и СПА77 на перекрытии

Стадия	Лист	Листов
Р	1	1

УГПТКИ ТЯЖПРОМЭЛЕКТРОПРОЕКТ ХАРЬКОВ

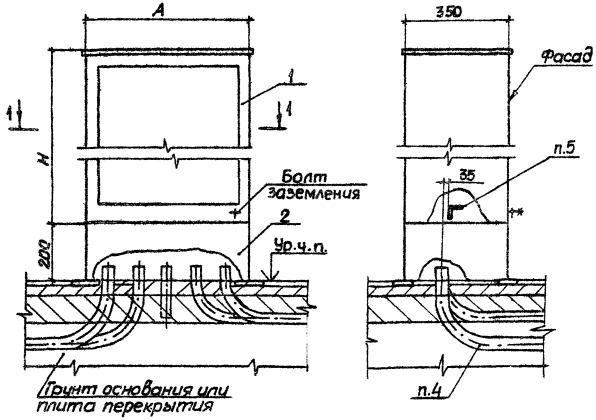

Поз.	Наименование	Кол. на —	Кол. на 01	Обозначение документа
1	Шкаф	1	1	
2	Подставка	1		5.407-142.1-130-02
	Подставка		1	-05

Разрез 1-1

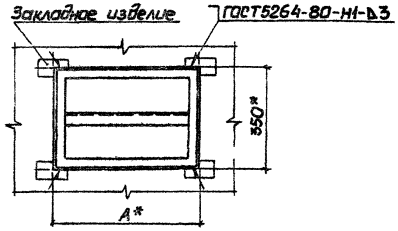

Обозначение документа	Тип	Размеры, мм A	Размеры, мм H
5.407-142.1-100	СПМ75-1У3, СПМ75-2У3	500	1600
	СПМ75-3У3		
-01	СПМ75-4У3, СПМ75-5У3	700	
	СПМ75-6У3, СПМ75-7У3		
	СПМ75-8У3, СПМ75-9У3		
	СПА77-1У3, СПА77-2У3		
	СПА77-3У3, СПА77-4У3		
	СПА77-5У3,		1800
	СПА77-6У3, СПА77-7У3		
	СПА77-8У3, СПА77-9У3		

1. Размеры для справок.
2. * Размеры по закладным изделиям.
3. Закладные изделия устанавливает строительная организация.
4. Прокладку труб электропроводки в грунте выполнить по конкретному проекту.
5. К вертикальной полке уголка крепятся кабели и провода, к горизонтальной полке присоединяются нулевые (заземляющие) жилы проводов и кабелей.

Разраб.	Мартыненко			5.407-142.1-100
Зав.сект.	Тычинин			
Нач.отд.	Тюрин			
				Установка шкафов серии СПМ75 и СПА77 на полу.
Н.контр.	Тычинин			

Стадия: Р | Лист: 1 | Листов: 1

УГППКИ ТЯЖПРОМЭЛЕКТРОПРОЕКТ ХАРЬКОВ

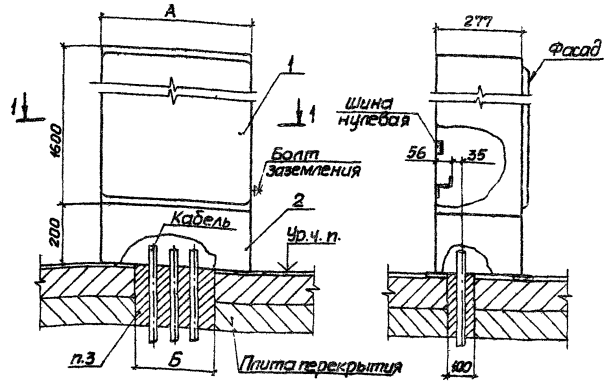

Поз.	Наименование	Кол.на —	Кол.на 01	Обозначение документа
1	Шкаф	1	1	
2	Подставка	1		5.407-142.1-130
	Подставка		1	-03

Разрез 1-1

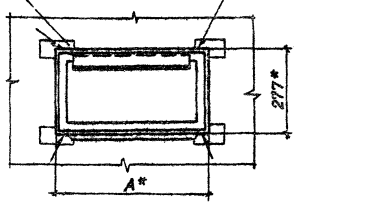

1. Размеры для справок.
2.* Размеры по закладным изделиям.
3. Проем для кабелей и установку закладных изделий выполняет строительная организация. После протяжки и крепления всех кабелей электромонтажниками, строительная организация заполняет проем легкопробиваемым составом, общая толщина которого должна быть не менее 200 мм.

Обозначение документа	Тип	Размеры, мм А	Размеры, мм Б
5.407-142.1-110	ШР11-73701-22У3 ... ШР11-73703-22У3	500	360
	ШР11-73701-54У2 ... ШР11-73703-54У2		
	ШР11-73701-22УХЛ4 ... ШР11-73703-22УХЛ4		
	ШР11-73707-22У3, ШР11-73708-22У3		
	ШР11-73707-54У2, ШР11-73708-54У2		
	ШР11-73707-22УХЛ4, ШР11-73708-22УХЛ4		
-01	ШР11-73504-22У3 ... ШР11-73506-22У3	700	560
	ШР11-73504-54У2 ... ШР11-73506-54У2		
	ШР11-73504-22УХЛ4 ... ШР11-73506-22УХЛ4		
	ШР11-73509-22У3 ... ШР11-73523-22У3		
	ШР11-73509-54У2 ... ШР11-73523-54У2		
	ШР11-73509-22УХЛ4 ... ШР11-73523-22УХЛ4		

Разраб.	Мартыненко		
Зав.сект.	Тычинин		VI 91г.
Нач.отд.	Тюрин		
Н.контр.	Тычинин		

5.407-142.1-110

Установка шкафа серии ШР11 на перекрытии

Стадия	Лист	Листов
Р		1

УГПИКИ ТЯЖПРОМЭЛЕКТРОПРОЕКТ ХАРЬКОВ

25011-02 14 Копировал Лаф Формат А3

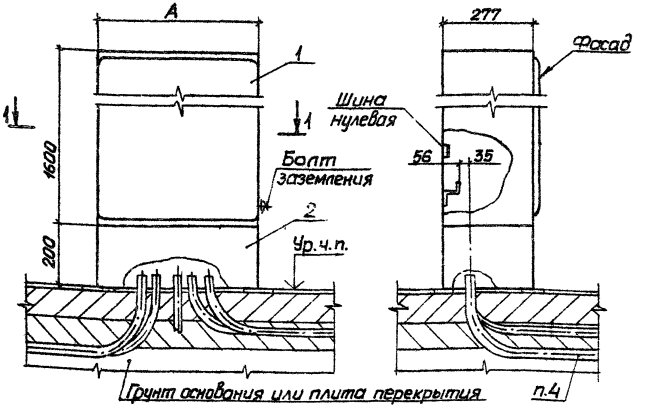

Поз.	Наименование	Кол. на —	Кол. на 01	Обозначение документа
1	Шкаф	1	1	
2	Подставка	1		5.407-142.1-130
	Подставка		1	-03

Разрез 1-1

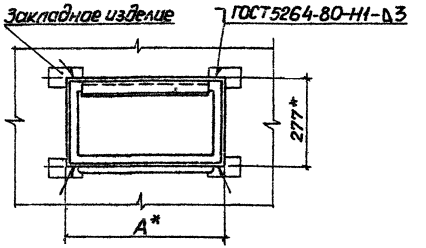

Обозначение документа	Тип	А, мм
5.407-142.1-120	ШР11-73701-22У3 ... ШР11-73703-22У3	500
	ШР11-73701-54У2 ... ШР11-73703-54У2	
	ШР11-73701-22УХЛ4 ... ШР11-73703-22УХЛ4	
	ШР11-73707-22У3, ШР11-73708-22У3	
	ШР11-73707-54У2, ШР11-73708-54У2	
	ШР11-73707-22УХЛ4, ШР11-73708-22УХЛ4	
-01	ШР11-73504-22У3 ... ШР11-73506-22У3	700
	ШР11-73504-54У2 ... ШР11-73506-54У2	
	ШР11-73504-22УХЛ4 ... ШР11-73506-22УХЛ4	
	ШР11-73509-22У3 ... ШР11-73523-22У3	
	ШР11-73509-54У2 ... ШР11-73523-54У2	
	ШР11-73509-22УХЛ4 ... ШР11-73523-22УХЛ4	

1. Размеры для справок.
2. *Размеры по закладным изделиям.
3. Закладные изделия устанавливает строительная организация.
4. Прокладку труб электропроводки в грунте выполнить по конкретному проекту.

Разраб.	Мартыненко			5.407-142.1-120
Зав.сект.	Тычинин			
Нач.отд.	Тюрин			
Н.контр.	Тычинин			Установка шкафа серии ШР11 на полу
				Стадия: Р; Лист: 1; Листов:
				УГТПКи ТЯЖПРОМЭЛЕКТРОПРОЕКТ ХАРЬКОВ

25011-02 15 Копировал Лаг Формат А3

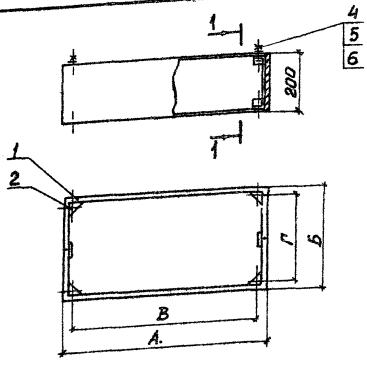

Разрез 1-1 (1:5)

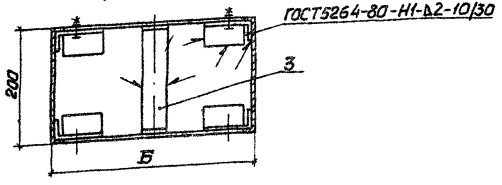

Поз.	Наименование	Кол. на исполнение —	01	02	03	04	05	Обозначение документа
	Детали							
1	Обечайка	2						5.407-142.1-131
	Обечайка		2					-01
	Обечайка			2				-02
	Обечайка				2			-03
	Обечайка					2		-04
	Обечайка						2	-05
2	Угольник	8	8	8	8	8	8	5.407-142.1-132
3	Скоба	2	2	2	2	2	2	5.407-142.1-133
	Стандартные изделия							
4	Болт М10-6g×30.58.016	4	4	4	4	4	4	
	ГОСТ 7798-70							
5	Гайка М10-6Н.5.016	4	4	4	4	4	4	
	ГОСТ 5915-70							
6	Шайба 10 65Г.029 ГОСТ 6402-70	4	4	4	4	4	4	

1. Размеры для справок.
2. Покрытие эмаль ПФ-115 серая, VI У2.

Обозначение документа	Размеры, мм А	Б	В	Г	Масса, кг
5.407-142.1-130	500	277	460	237	9,8
-01		330	380	230	10,4
-02		350	440	290	10,14
-03	700	277	660	237	13,08
-04		330	580	230	13,52
-05		350	640	290	13,82

Разраб.	Мартыненко		
Зав.сект.	Тычинин		
Нач.отд.	Тюрин		
Н.контр.	Тычинин		

5.407-142.1-130

Подставка

Стадия	Масса	Масштаб
Р	См. табл.	1:10
Лист	Листов 1	

УГЛПКИ ТЯЖПРОМЭЛЕКТРОПРОЕКТ ХАРЬКОВ

Копировал Лад 25011-02 16 Формат А3

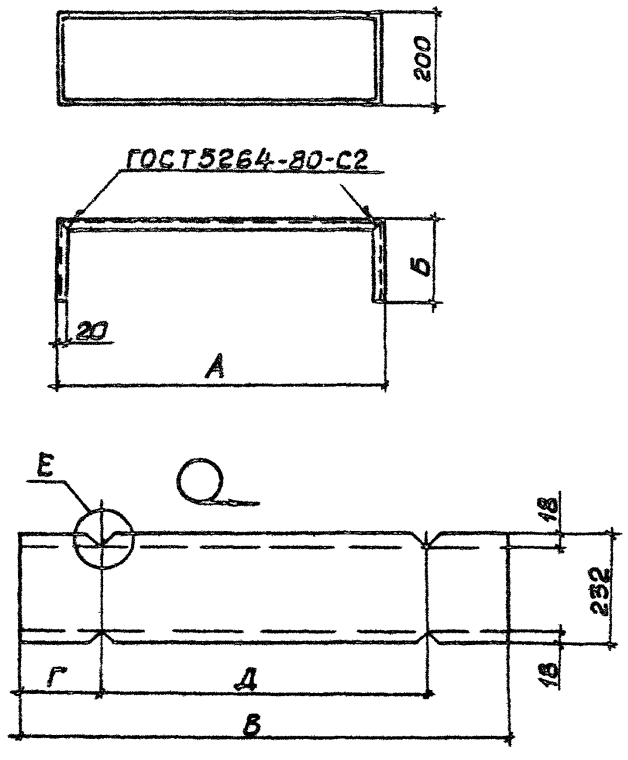

Обозначение документа	Размеры, мм					Масса, кг
	А	Б	В	Г	Д	
5.407-142.1-131		138	768	136		5,6
-01	500	165	822	163	496	6,0
-02		175	842	173		5,16
-03		138	968	136		7,16
-04	700	165	1022	163	696	7,44
-05		175	1042	173		7,64

Е (1:2)

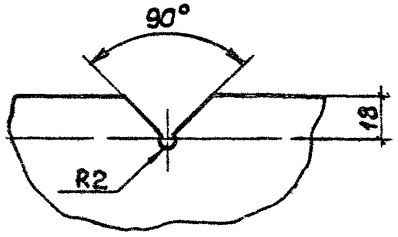

Разраб.	Мартынен.			5.407-142.1-131
Зав.сект.	Тычинин		VI.91	
Нач.отд.	Тюрин			Обечайка
Н.контр.	Тычинин			Лист г/к Б-2.0 ГОСТ 19903-74 ОК300В ГОСТ 16523-89

Стадия	Масса	Масштаб
Р	См. табл.	1:10
Лист	Листов 1	

УГППКИ ТЯЖПРОМЭЛЕКТРОПРОЕКТ ХАРЬКОВ

25011-02 17 Копировал А.Попов Формат А3

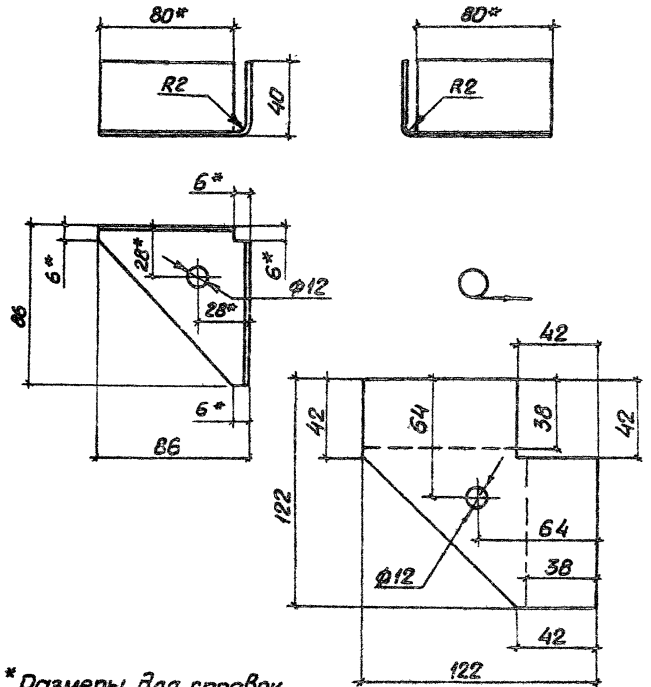

*Размеры для справок

Разраб.	Мартыненко		
Зав.сект.	Тычинин		VI-91г.
Нач.отд.	Тюрин		
Н.контр.	Тычинин		

5.407-142.1-132

Угольник

Стадия	Масса	Масштаб
Р	0,16	1:2

Лист | Листов 1

Лист г/к Б-2,0 ГОСТ 19903-74 / ОК 300В ГОСТ 16523-89

УГППКИ ТЯЖПРОМЭЛЕКТРОПРОЕКТ ХАРЬКОВ

Копировал Формат А3

Инв.№ подл. | Подпись и дата | Взам.инв.№

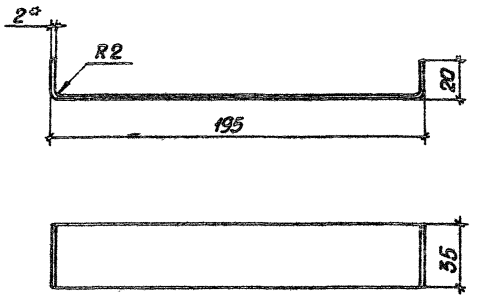

* Размер для справок

Разраб.	Мартыненко		
Зав.сект.	Тычинин		VI-91г.
Нач.отд.	Тюрин		
Н.контр.	Тычинин		

5.407-142.1-133

Скоба

Стадия	Масса	Масштаб
Р	0,12	1:2

Лист | Листов 1

Лист г/к Б-2,0 ГОСТ 19903-74 / ОК 300В ГОСТ 16523-89

УГППКИ ТЯЖПРОМЭЛЕКТРОПРОЕКТ ХАРЬКОВ

Копировал 25011-02 18 Формат А3

Инв.№ подл. | Подпись и дата | Взам.инв.№

Поз.	Наименование	Кол. на —	Кол. на 01	Обозначение документа
1	Лист г/к Б-2,0ГОСТ19903-74 / ОК300ВГОСТ16523-89			
	75×140;0,163 кг	1		без черт.
	75×140;0,161 кг		1	без черт.
2	Втулка ТУ36-1899-80			
	В28УХП2	2		
	В42УХП2		2	

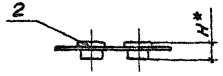

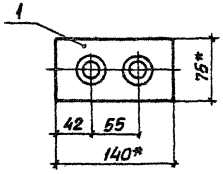

Поз.1

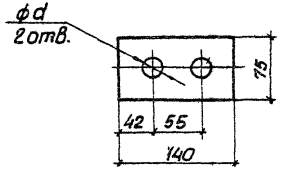

1.* Размеры для справок.
2. Покрытие листа (поз.1) эмаль ПФ-115 серая. VI.У2

Обозначение документа	Размеры, мм H	Размеры, мм d
5.407-142.1-140	15	26
-01	20	40

Разраб.	Курган		
Зав.сек	Тычинин		VI.91г.
Нач.отд.	Тюрин		
Н.контр.	Тычинин		

5.407-142.1-140

Лист проходной

Стадия	Масса	Масштаб
Р	0,165	1:4

Лист | Листов 1

УГПП КИ ТЯЖПРОМЗЛЕКТРОПРОЕКТ ХАРЬКОВ

Копировал Лазг 25011-02 19 Формат А3

Поз.	Наименование	Кол. на —	Кол. на 01	Обозначение документа
1	Лист 2/х Б-2,0 ГОСТ 19903-74 / ОК 300 В ГОСТ 16523-89			
	120×140; 0,23 кг	1		без черт.
	135×140; 0,22 кг		1	без черт.
2	Втулка ТУ36-1899-80			
	В28 УХЛ2	4		
	В42 УХЛ2		4	

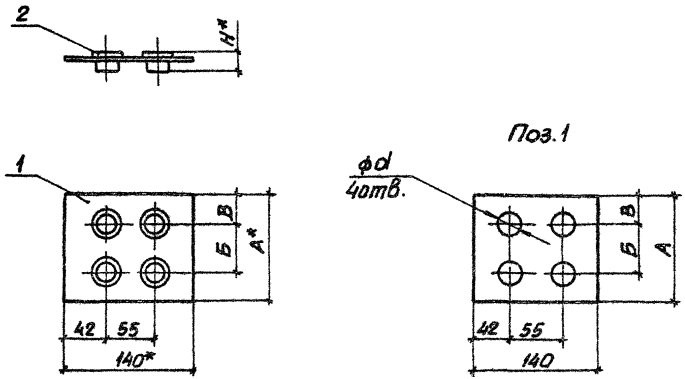

1.* Размеры для справок.
2. Покрытие листа (поз.1) эмаль ПФ-115 серая VI.У2.

Обозначение документа	Размеры, мм				
	А	Б	В	Н	d
5.407-142.1-150	120	55	32	15	26
-01	135	65	35	20	40

Разраб.	Курган		
Зав.сек.	Тычинин		
Нач.отд.	Тюрин		
Н.контр.	Тычинин		

5.407-142.1-150

Лист проходной

Стадия	Масса	Масштаб
Р	0,24	1:4

Лист | Листов 1

УГППКИ ТЯЖПРОМЭЛЕКТРОПРОЕКТ ХАРЬКОВ

Копировал Лаф 25011-02 20 Формат А3

Поз.	Наименование	Кол. на —	Кол. на 01	Обозначение документа
1	Лист г/к Б-2,0 ГОСТ 19903-74 / ОК 300В ГОСТ 16523-89			
	175×140; 0,34 кг	1		без черт.
	200×140; 0,32 кг		1	без черт.
2	Втулка ТУ36-1899-80			
	В28 УХЛ2	6		
	В42 УХЛ2		6	

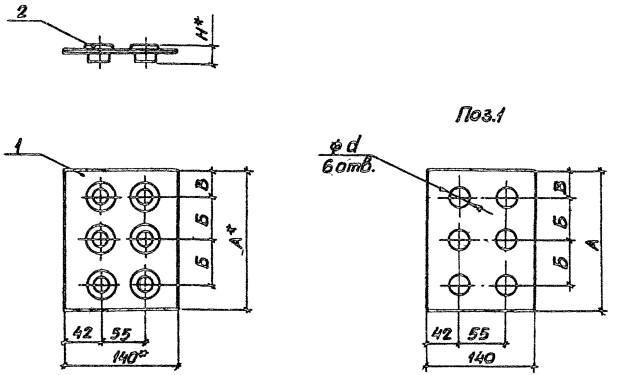

1.* Размеры для справок.
2. Покрытие листа (поз.1) эмаль ПФ-115 серая. VI. УГ.

Обозначение документа	Размеры, мм				
	А	Б	В	Н	d
5.407-142.1-160	175	55	32	15	26
-01	200	65	35	20	40

Разраб.	Курган		
Зав.сек.	Тычинин		11.91г
Нач.отд.	Тюрин		
Н.контр.	Тычинин		

5.407-142.1-160

Лист проходной

Стадия	Масса	Масштаб
Р	0,35	1:4

Лист | Листов 1

УГППКИ ТЯЖПРОМЭЛЕКТРОПРОЕКТ ХАРЬКОВ

Копировал [illegible] 25011-02 21 Формат А3

Поз.	Наименование	Кол. на —	01	02	Обозначение документа
1	Лист Б-20 ГОСТ 19903-74 из ОК 300 В ГОСТ 16523-89				
	75×140; 0,13 кг	1			без черт.
	100×140; 0,17 кг		1		без черт.
	125×140; 0,20 кг			1	без черт.
2	Втулка ТУ36-1899-80				
	В54УХЛ2	1			
	В69УХЛ2		1		
	В82УХЛ2			1	

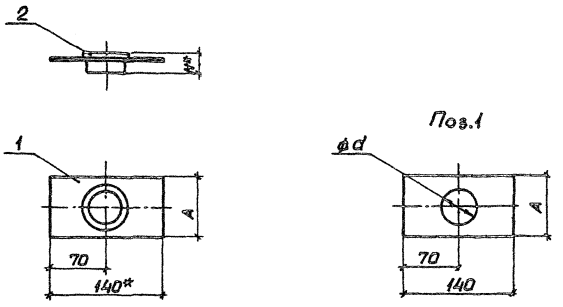

1* Размеры для справок.

2. Покрытие листа (поз.1) эмаль ПФ-115 серая. УХЛ. У2.

Обозначение документа	Размеры, мм A	H	d	Масса, кг
5.407-142.1-170	75	25	52	0,14
-01	100	30	67	0,18
-02	125	30	79	0,22

Разраб.	Мартынова		5.407-142.1-170	
Зав. сек.	Тычинин			
Нач. отд.	Тюрин			
			Лист проходной	Стадия: Р; Масса: См. табл.; Масштаб: 1:4
				Лист 1; Листов 1
Н. контр.	Тычинин			ЦТППКИ ТЯЖПРОМЭЛЕКТРОПРОЕКТ ХАРЬКОВ

Инв. № подл. | Подпись и дата | Взам. инв. №

Копировал Лодг 25011-02 22 Формат А3

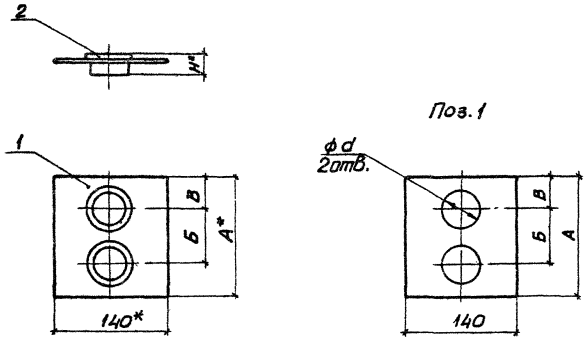

Поз.	Наименование	Кол. на —	01	02	Обозначение документа
1	Лист г/к Б-2,0 ГОСТ 19903-74 / ОК 300В ГОСТ 16523-89				
	140×150; 0,26 кг	1			без черт.
	140×185; 0,29 кг		1		без черт.
	140×200; 0,29 кг			1	без черт.
2	Втулка ТУ36-1899-80				
	В54 УХЛ2	2			
	В69 УХЛ2		2		
	В82 УХЛ2			2	

1.* Размеры для справок.
2. Покрытие листа (поз.1) эмаль ПФ-115 серая. VI. У2..

Обозначение документа	Размеры, мм А	Б	В	Н	d	Масса, кг
5.407-142.1-180	150	75	38	25	52	0,28
-01	185	90	48	30	67	0,32
-02	200	100	50	30	79	0,32

Разраб	Курган		
Зав сек	Тычинин		
Нач. отд	Тюрин		
Н.контр	Тычинин		

5.407-142.1-180

Лист проходной

Стадия	Масса	Масштаб
Р	См. табл.	1:4

Лист | Листов 1

УГППКИ ТЯЖПРОМЭЛЕКТРОПРОЕКТ ХАРЬКОВ

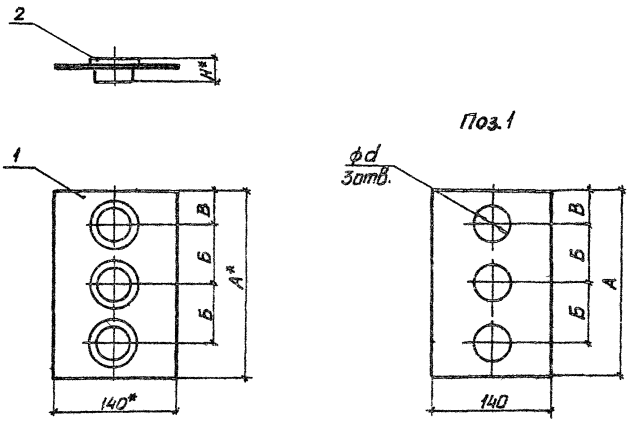

Поз.	Наименование	Кол. на —	01	02	Обозначение документа
1	Лист²/к Б-2,0 ГОСТ 19903-74 / ОК 300 В ГОСТ 16523-89				
	140×225; 0,40 кг	1			Без черт.
	140×275; 0,44 кг		1		Без черт.
	140×300; 0,43 кг			1	Без черт.
2	Втулка ТУ36-1899-80				
	В54 УХЛ2	3			
	В69 УХЛ2		3		
	В82 УХЛ2			3	

1.* Размеры для справок.
2. Покрытие листа (поз.1) эмаль ПФ-115 серая. VI.У2

Обозначение документа	Размеры, мм А	Б	В	Н	d	Масса, кг
5.407-142.1-190	225	75	38	25	52	0,50
-01	275	90	48	30	67	0,61
-02	300	100	50	30	79	0,66

Разраб.	Мартыненко		5.407-142.1-190
Зав.сект.	Тычинин	VI.91г.	
Нач.отд.	Тюрин		Лист проходной
Н.контр.	Тычинин		

Стадия	Масса	Масштаб
Р	См. табл.	1:4
Лист	Листов 1	

УГППКИ ТЯЖПРОМЭЛЕКТРОПРОЕКТ ХАРЬКОВ

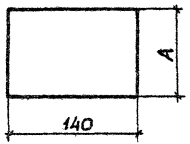

Обозначение документа	A, мм	Масса, кг
5.407-142.1-200	100	0,22
-01	200	0,44

Покрытие эмаль ПФ-115 серая. VI. У2

Разраб.	Мартыненко		
Зав.сек.	Тычинин		VI.91г.
Нач.отд.	Тюрин		
Н.контр.	Тычинин		

5.407-142.1-200

Заглушка

Стадия	Масса	Масштаб
Р		1:4

Лист | Листов 1

Лист 2/к Б-20ГОСТ19903-74 ОК300ВГОСТ16523-89

УГППКИ ТЯЖПРОМЭЛЕКТРОПРОЕКТ ХАРЬКОВ

Взам.инв.N | Подпись и дата | Инв.N подл.

Копировал Лазг 25011-02 (25) Формат А4

gost.e-ecolog.ru