ТИПОВАЯ ДОКУМЕНТАЦИЯ НА КОНСТРУКЦИИ, ИЗДЕЛИЯ И УЗЛЫ ЗДАНИЙ И СООРУЖЕНИЙ

СЕРИЯ 5.407-141

Установка электромагнитных пускателей типа ПМА-0000 (исполнение IP40, IP54)

Выпуск 1

Узлы и изделия. Рабочие чертежи

Разработаны
УГППКИ Тяжпромэлектропроект
НПО Укрэлектромонтаж
Минмонтажспецстроя УССР

Утверждены техническим заданием
ВНИПИ Тяжпромэлектропроект от 01.04.91
Введены в действие с 01.08.91
УГППКИ Тяжпромэлектропроект
Приказ от 19.04.91 №22

Директор института	Н.Н. Скидан
Главный инженер института	Е.Г. Поддубный
Начальник технического отдела	В.И. Назарок
Начальник отдела типового проектирования	В.Л. Тюрин

© АПП ЦИТП, 1991

gost.e-ecolog.ru

Содержание выпуска

Обозначение документа	Наименование	Стр.
5.407-141.1-10	Установка пускателя нереверсивного серии ПМА (IP40) на стене	4
5.407-141.1-20	Установка пускателя нереверсивного серии ПМА (IP54) на стене	5
5.407-141.1-30	Установка пускателя реверсивного серии ПМА (IP40) на стене	6
5.407-141.1-40	Установка пускателя реверсивного серии ПМА (IP54) на стене	7
5.407-141.1-50	Установка пускателя нереверсивного серии ПМА (IP40) на стене с коробом	8
5.407-141.1-60	Установка пускателя нереверсивного серии ПМА (IP54) на стене с коробом	9
5.407-141.1-70	Установка пускателя реверсивного серии ПМА (IP40) на стене с коробом	10
5.407-141.1-80	Установка пускателя реверсивного серии ПМА (IP54) на стене с коробом	11
5.407-141.1-90	Установка пускателя нереверсивного серии ПМА (IP40) на ж.-б. колонне	12
5.407-141.1-100	Установка пускателя нереверсивного серии ПМА (IP54) на ж.-б. колонне	13
5.407-141.1-110	Установка пускателя реверсивного серии ПМА (IP40) на ж.-б. колонне	14
5.407-141.1-120	Установка пускателя реверсивного серии ПМА (IP54) на ж.-б. колонне	15
5.407-141.1-130	Установка пускателя нереверсивного серии ПМА (IP40) на стальной колонне	16
5.407-141.1-140	Установка пускателя нереверсивного серии ПМА (IP54) на стальной колонне	17
5.407-141.1-150	Установка пускателя реверсивного серии ПМА (IP40) на стальной колонне	18
5.407-141.1-160	Установка пускателя реверсивного серии ПМА (IP54) на стальной колонне	19
5.407-141.1-170	Установка пускателя нереверсивного серии ПМА (IP40) на стальной колонне	20
5.407-141.1-180	Установка пускателя нереверсивного серии ПМА (IP54) на стальной колонне	21
5.407-141.1-190	Установка пускателя реверсивного серии ПМА (IP40) на стальной колонне	22
5.407-141.1-200	Установка пускателя реверсивного серии ПМА (IP54) на стальной колонне	23
5.407-141.1-210	Установка пускателя нереверсивного серии ПМА (IP40) на ступенчатой колонне	24
5.407-141.1-220	Установка пускателя нереверсивного серии ПМА (IP54) на ступенчатой колонне	25
5.407-141.1-230	Установка пускателя реверсивного серии ПМА (IP40) на ступенчатой колонне	26
5.407-141.1-240	Установка пускателя реверсивного серии ПМА (IP54) на ступенчатой	27

Копировал

Формат А3

Обозначение документа	Наименование	Стр.
	колонне	
5.407-141.1-250	Установка пускателя нереверсивно-	28
	го серии ПМА (IP40) на стойке	
5.407-141.1-260	Установка пускателя нереверсивно-	29
	го серии ПМА (IP54) на стойке	
5.407-141.1-270	Установка пускателя реверсивного	30
	серии ПМА (IP40) на стойке	
5.407-141.1-280	Установка пускателя реверсивного	31
	серии ПМА (IP54) на стойке	
5.407-141.1-290	Установка пускателя нереверсивного	32
	серии ПМА (IP40) на стойке	
5.407-141.1-300	Установка пускателя нереверсивно-	33
	го серии ПМА (IP54) на стойке	
5.407-141.1-301	Шайба	34
5.407-141.1-302	Уголок	34
5.407-141.1-310	Установка пускателя реверсивного	35
	серии ПМА (IP40) на стойке	
5.407-141.1-320	Установка пускателя реверсивного	36
	серии ПМА (IP54) на стойке	
5.407-141.1-330	Установка пускателя нереверсивно-	37
	го серии ПМА (IP40) на стойке	
5.407-141.1-340	Установка пускателя нереверсивного	38
	серии ПМА (IP54) на стойке	
5.407-141.1-350	Установка пускателя реверсивного	39
	серии ПМА (IP40) на стойке	
5.407-141.1-360	Установка пускателя реверсивного	40
	серии ПМА (IP54) на стойке	
5.407-141.1-370	Пускатель в сборе	41
5.407-141.1-380	Пускатель в сборе	42

Обозначение документа	Наименование	Стр.
5.407-141.1-390	Конструкция	43
5.407-141.1-400	Короб в сборе	44
5.407-141.1-401	Короб	45
5.407-141.1-410	Конструкция	45
5.407-141.1-420	Скоба в сборе	46
5.407-141.1-421	Скоба	46
5.407-141.1-430	Стойка в сборе	47

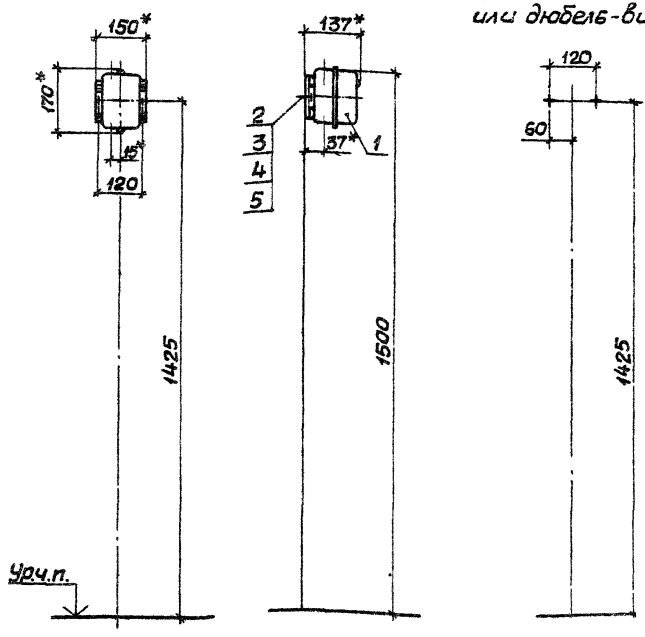

Разметка осей для крепления дюбелями или дюбель-винтами

Поз.	Наименование	Кол.	Обозначение документа
1	Пускатель в сборе	1	5.407-141.1-370
2	Дюбель-винт ДВМ6	2	
	ТУ14-4.1375-86		
3	Дюбель 35-5-8У3	2	
	ГОСТ26998-86Е		
4	Шайба 6 ГОСТ6958-78	2	
5	Шайба 6 ГОСТ6402-70	2	

1.* Размеры для справок.

2. По данному чертежу пускатель устанавливается на бетонной стене и на стене кирпичной кладки из полнотелого кирпича.

3. Крепление пускателя к стене выполнить по усмотрению электромонтажников дюбелями (поз.3) или дюбель-винтами (поз.2) с шайбами (поз.4 и 5).

Длину дюбель-винтов определяют электромонтажники.

Тип пускателя
ПМА-0110У3...ПМА-0113У3, ПМА-0116У3...ПМА-0118У3 ПМА-0150У3, ПМА-0156У3...ПМА-0158У3, ПМА-0210У3...ПМА-0213У3, ПМА-0216У3...ПМА-0218У3, ПМА-0230У3, ПМА-0236У3...ПМА-0238У3

Разраб.	Курган		03.91г.
Зав.сек.	Тычинин		04.91г.
Нач.отд.	Тюрин		
Н.контр.	Тычинин		

5.407-141.1-10

Установка пускателя нереверсивного серии ПМА(IP40) на стене

Стадия	Лист	Листов
Р		1

УГЛПКИ ТЯЖПРОМЭЛЕКТРОПРОЕКТ ХАРЬКОВ

Копировал А. Попиг. 24954-02 5 Формат А3

Разметка осей для крепления дюбелями или дюбель-винтами

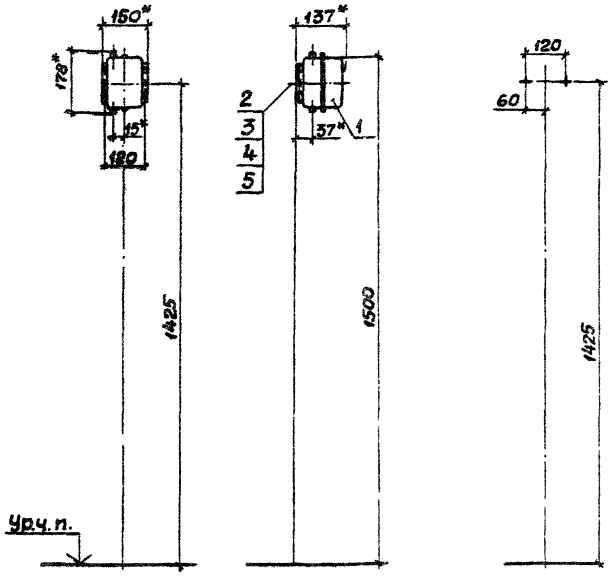

Поз.	Наименование	Кол.	Обозначение документа
1	Пускатель в сборе	1	5.407-141.1-370-01
2	Дюбель-винт ДВМ6 ТУ14-4.1375-86	2	
3	Дюбель 35-5-8У3 ГОСТ26998-86Е	2	
4	Шайба 6 ГОСТ6958-78	2	
5	Шайба 6 ГОСТ6402-70	2	

1.* Размеры для справок.

2. По данному чертежу пускатель устанавливается на бетонной стене или на стене кирпичной кладки из полнотелого кирпича.

3. Крепление пускателя к стене выполнить по усмотрению электромонтажников дюбелями (поз.3) или дюбель-винтами (поз.2) с шайбами (поз.4 и 5). Длину дюбель-винтов определяют электромонтажники.

Тип пускателя
ПМА-0120У2... ПМА-0123У2, ПМА-0126У2... ПМА-0128У2, ПМА-0160У2, ПМА-0166У2... ПМА-0168У2, ПМА-0220У2... ПМА-0223У2, ПМА-0226У2... ПМА-0228У2, ПМА-0240У2, ПМА-0246У2... ПМА-0248У2

Разраб.	Курган		03.91
Зав.сек	Тычинин		04.91
Начотд	Тюрин		
Н.контр	Тычинин		

5.407-141.1-20

Установка пускателя нереверсивного серии ПМА(IP54) на стене

Стадия	Лист	Листов
Р		1

УГППКИ ТЯЖПРОМЭЛЕКТРОПРОЕКТ ХАРЬКОВ

Разметка осей для крепления дюбелями или дюбель-винтами

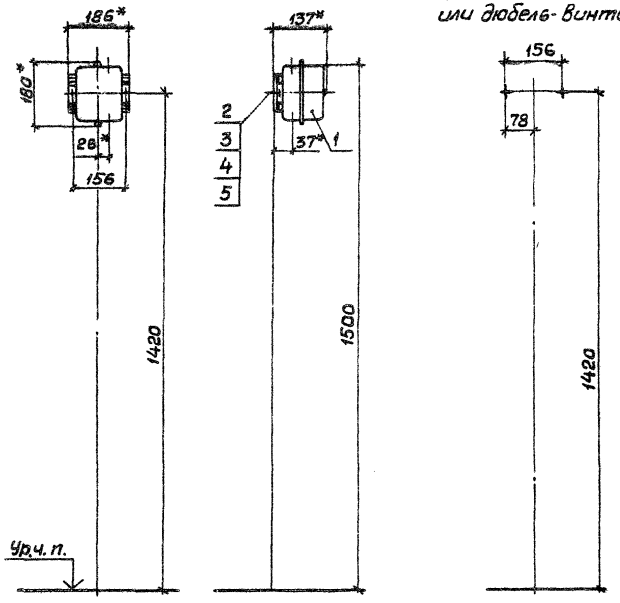

Поз.	Наименование	Кол.	Обозначение документа
1	Пускатель в сборе	1	5.407-141.1-380
2	Дюбель-винт ДВМ6	2	
	ТУ14-4.1375-86		
3	Дюбель 35-5-8У3	2	
	ГОСТ26998-86Е		
4	Шайба 6 ГОСТ6958-78	2	
5	Шайба 6 ГОСТ6402-70	2	

1.* Размеры для справок.

2. По данному чертежу пускатель устанавливается на бетонной стене или на стене кирпичной кладки из полнотелого кирпича.

3. Крепление пускателя к стене выполнить по усмотрению электромонтажников дюбелями (поз. 3) или дюбель-винтами (поз. 2) с шайбами (поз. 4 и 5). Длину дюбель-винтов определяют электромонтажники.

Тип пускателя
ПМА-0315У3, ПМА-0355У3, ПМА-0415У3, ПМА-0435У3

Разраб.	Курган		03.91	5.407-141.1-30	
Зав.сект.	Тычинин		03.91		
Нач.отд.	Тюрин				
				Установка пускателя реверсивного серии ПМА (IP40) на стене	Стадия: Р; Лист: 1; Листов: 1
Н.контр.	Тычинин				УГППКИ ТЯЖПРОМЭЛЕКТРОПРОЕКТ ХАРЬКОВ

Копировал Инв. № подл. 24954-02 7 Формат А3

Разметка осей для крепления дюбелями или дюбель-винтами

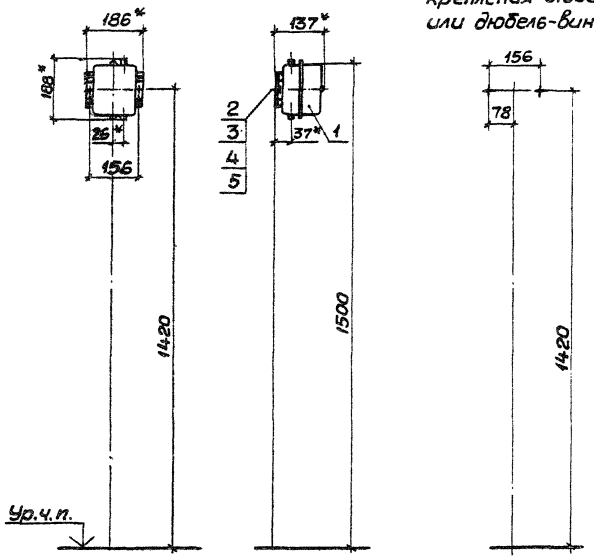

Поз.	Наименование	Кол.	Обозначение документа
1	Пускатель в сборе	1	5.407-141.1-380-01
2	Дюбель-винт ДВМ6	2	
	ТУ14-4.1375-86		
3	Дюбель 35-5-8У3	2	
	ГОСТ26998-86Е		
4	Шайба 6 ГОСТ6958-78	2	
5	Шайба 6 ГОСТ6402-70	2	

1.* Размеры для справок.

2. По данному чертежу пускатель устанавливается на бетонной стене или на стене кирпичной кладки из полнотелого кирпича.

3. Крепление пускателя к стене выполнить по усмотрению электромонтажников дюбелями (поз.3) или дюбель-винтами (поз.2) с шайбами (поз.4 и 5). Длину дюбель-винтов определяют электромонтажники.

Тип пускателя
ПМА-0325У2, ПМА-0365У2, ПМА-0425У2, ПМА-0445У2

Разраб.	Курган			5.407-141.1-40	
Зав.сек.	Тычинин		04.91		
Нач.отд.	Тюрин				
Н.контр.	Тычинин			Установка пускателя реверсивного серии ПМА (IP54) на стене	Стадия: Р; Лист: ; Листов: 1
					УГППКИ ТЯЖПРОМЭЛЕКТРОПРОЕКТ ХАРЬКОВ

24954-02 8

Копировал А.Лопат.

Формат А3

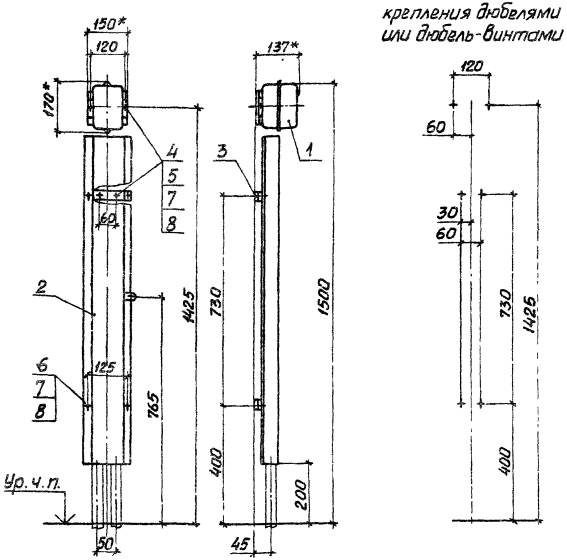

Разметка осей для крепления дюбелями или дюбель-винтами

Поз.	Наименование	Кол.	Обозначение документа
1	Пускатель в сборе	1	5.407-141.1-370
2	Короб в сборе	1	5.407-141.1-400
3	Скоба в сборе	2	5.407-141.1-420
4	Дюбель-винт Д.В М6	6	
	ТУ14-4.1375-86		
5	Дюбель 35-5-8 УЗ	6	
	ГОСТ 26998-86Е		
6	Гайка М6 ГОСТ 5915-70	4	
7	Шайба 6 ГОСТ 6958-78	10	
8	Шайба 6 ГОСТ 6402-70	10	

1.* Размеры для справок.

2. По данному чертежу пускатель и короб устанавливаются на бетонной стене или на стене кирпичной кладки из полнотелого кирпича.

3. Крепление пускателя и короба к стене выполнить по усмотрению электромонтажников дюбелями (поз. 5) или дюбель-винтами (поз. 4) с шайбами (поз. 7 и 8).

Длину дюбель-винтов определяют электромонтажники.

Тип пускателя
ПМА-0110УЗ...ПМА-0113УЗ, ПМА-0116УЗ...ПМА-0118УЗ, ПМА-0150УЗ, ПМА-0156УЗ...ПМА-0158УЗ, ПМА-0210УЗ...ПМА-0213УЗ, ПМА-0216УЗ...ПМА-0218УЗ, ПМА-0230УЗ, ПМА-0236УЗ...ПМА-0238УЗ

Разраб.	Курган		03.91	5.407-141.1-50	
Зав.лаб.	Тычинин		04.91		
Нач.отд.	Горин			Установка пускателя нереверсивного серии ПМА(1Р40) на стене с коробом	Стадия: Р; Лист: 1; Листов:
Н.контр.	Тычинин				УГПЛКИ ТЯЖПРОМЭЛЕКТРОПРОЕКТ ХАРЬКОВ

Копировал Лаз 24954-02 9 Формат А3

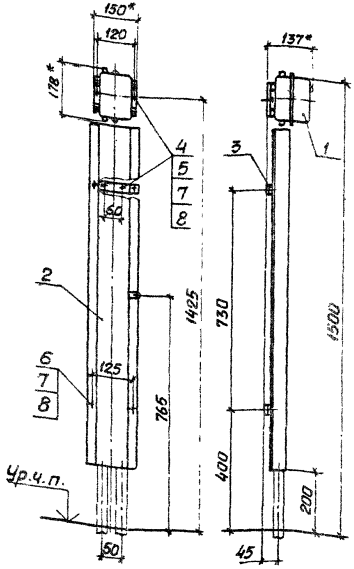

Разметка осей для крепления дюбелями или дюбель-винтами

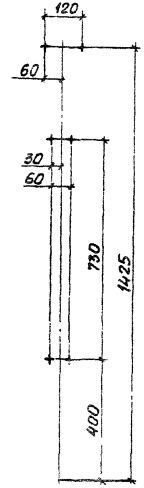

Поз.	Наименование	Кол.	Обозначение документа
1	Пускатель в сборе	1	5.407-141.1-370-01
2	Короб в сборе	1	5.407-141.1-400
3	Скоба в сборе	2	5.407-141.1-420
4	Дюбель-винт ДВМ6	6	
	ТУ14-4.1375-86		
5	Дюбель 35-5-8У3	6	
	ГОСТ26998-86Е		
6	Гайка М6 ГОСТ5915-70	4	
7	Шайба 6 ГОСТ6958-78	10	
8	Шайба 6 ГОСТ 6402-70	10	

1.* Размеры для справок.

2. По данному чертежу пускатель и короб устанавливаются на бетонной стене или на стене кирпичной кладки из полнотелого кирпича.

3. Крепление пускателя и короба к стене выполнить по усмотрению электромонтажников дюбелями (поз. 5) или дюбель-винтами (поз. 4) с шайбами (поз. 7 и 8). Длину дюбель-винтов определяют электромонтажники.

Тип пускателя
ПМА-0120У2...ПМА-0123У2, ПМА-0126У2...ПМА-0128У2, ПМА-0160У2, ПМА-0166У2... ПМА-0168У2, ПМА-0220У2...ПМА-0223У2, ПМА-0226У2...ПМА-0228У2, ПМА-0240У2, ПМА-0246У2... ПМА-0248У2

Разраб.	Курган		03.91
Зав.сек.	Тычинин		04.91
Нач.отд.	Тюрин		
Н.контр.	Тычинин		

5.407-141.1-60

Установка пускателя нереверсивного серии ПМА (IP54) на стене, с коробом

Стадия	Лист	Листов
Р		1

УГППКИ ТЯЖПРОМЭЛЕКТРОПРОЕКТ ХАРЬКОВ

Копировал 24954-02 10 Формат А3

Разметка осей для крепления дюбелями или дюбель-винтами

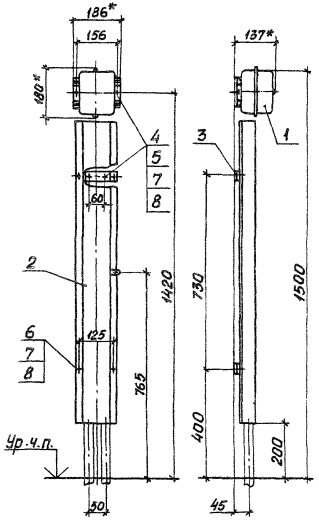

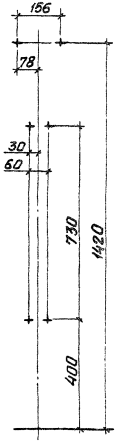

Поз.	Наименование	Кол.	Обозначение документа
1	Пускатель в сборе	1	5.407-141.1-380
2	Короб в сборе	1	5.407-141.1-400
3	Скоба в сборе	2	5.407-141.1-420
4	Дюбель-винт ДВМ6 ТУ 14-4.1375-86	6	
5	Дюбель 35-5-8У3 ГОСТ 26998-86 Е	6	
6	Гайка М6 ГОСТ 5915-70	4	
7	Шайба 6 ГОСТ 6958-78	10	
8	Шайба 6 ГОСТ 6402-70	10	

1.* Размеры для справок.

2. По данному чертежу пускатель и короб устанавливаются на бетонной стене или на стене кирпичной кладки из полнотелого кирпича.

3. Крепление пускателя и короба к стене выполнить по усмотрению электромонтажников дюбелями (поз.5) или дюбель-винтами (поз.4) с шайбами (поз.7 и 8).

Длину дюбель-винтов определяют электромонтажники.

Тип пускателя
ПМА-0315У3, ПМА-0355У3, ПМА-0415У3, ПМА-0435У3

Разраб.	Куреан		03.91
Зав.сек.	Тычинин		06.91
Начотд	Тюрин		
Н.контр	Тычинин		

5.407-141.1-70

Установка пускателя реверсивного серии ПМА (1Р40) на стене с коробом

Стадия	Лист	Листов
Р		1

УГППКИ ТЯЖПРОМЭЛЕКТРОПРОЕКТ ХАРЬКОВ

Копировал Лазі 24954-02 11 Формат А3

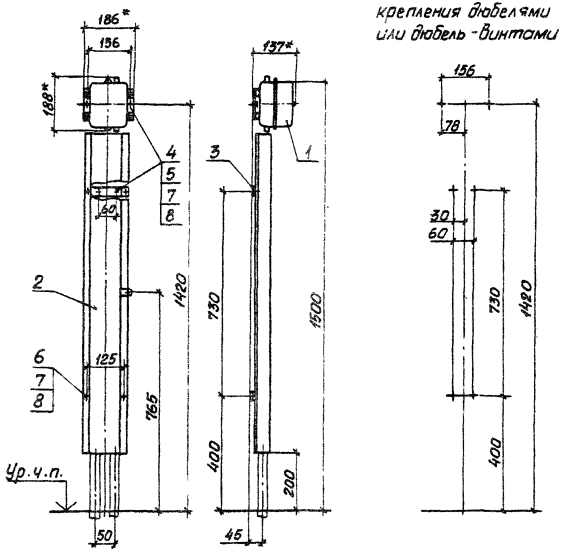

Разметка осей для крепления дюбелями или дюбель-винтами

Поз.	Наименование	Кол.	Обозначение документа
1	Пускатель в сборе	1	5.407-141.1-380-01
2	Короб в сборе	1	5.407-141.1-400
3	Скоба в сборе	2	5.407-141.1-420
4	Дюбель-винт ДВ М6	6	
	ТУ14-4.1375-86		
5	Дюбель 35-5-8 У3	6	
	ГОСТ 26998-86 Е		
6	Гайка М6 ГОСТ 5915-70	4	
7	Шайба 6 ГОСТ 6958-78	10	
8	Шайба 6 ГОСТ 6402-70	10	

1* Размеры для справок.

2. По данному чертежу пускатель и короб устанавливаются на бетонной стене или на стене кирпичной кладки из полнотелого кирпича.

3. Крепление пускателя и короба к стене выполнить по усмотрению электромонтажников дюбелями (поз.5) или дюбель-винтами (поз.4) с шайбами (поз.7 и 8). Длину дюбель-винтов определяют электромонтажники.

Тип пускателя
ПМА-0325У2, ПМА-0365У2, ПМА-0425У2, ПМА-0445У2

Разраб.	Курган		03.81
Зав.сек.	Тычинин		04.81
Нач.отд.	Тюрин		
Н.контр.	Тычинин		

5.407-141.1-80

Установка пускателя реверсивного серии ПМА (IP54) на стене, с коробом

Стадия	Лист	Листов
Р		1

УГПКИ ТЯЖПРОМЭЛЕКТРОПРОЕКТ ХАРЬКОВ

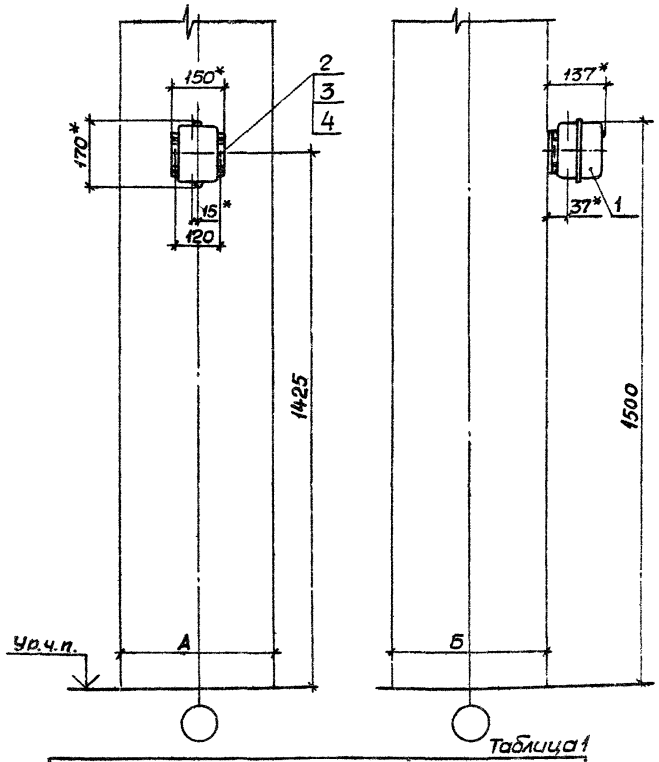

Разметка осей для крепления дюбель-винтами

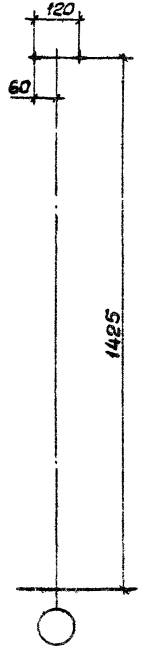

Поз.	Наименование	Кол.	Обозначение документа
1	Пускатель в сборе	1	5.407-141.1-370
2	Дюбель-винт ДВМ6 ТУ14-4.1375-86	2	
3	Шайба 6 ГОСТ 6958-78	2	
4	Шайба 6 ГОСТ 6402-70	2	

Таблица 2

Размеры, мм	
А	Б
400	400
500	
600	
700	
800	
900	
500	500
600	

1.* Размеры для справок.

2. Длину дюбель-винтов определяют электромонтажники.

Таблица 1

Тип пускателя
ПМА-0110У3... ПМА-0113У3, ПМА-0116У3.. ПМА-0118У3, ПМА-0150У3, ПМА-0156У3... ПМА-0158У3, ПМА-0210У3... ПМА-0213У3, ПМА-0216У3... ПМА-0218У3, ПМА-0230У3, ПМА-0236У3... ПМА-0238У3

Разраб.	Курган		03.90
Зав.сек.	Тычинин		04.90
Нач.отд.	Тюрин		
Н.контр.	Тычинин		

5.407-141.1-90

Установка пускателя нереверсивного серии ПМА (1Р40) на ж.-б. колонне

Стадия	Лист	Листов
Р		1

УГППКИ ТЯЖПРОМЭЛЕКТРОПРОЕКТ ХАРЬКОВ

Копировал А. Ткач 24954-02 13 Формат А3

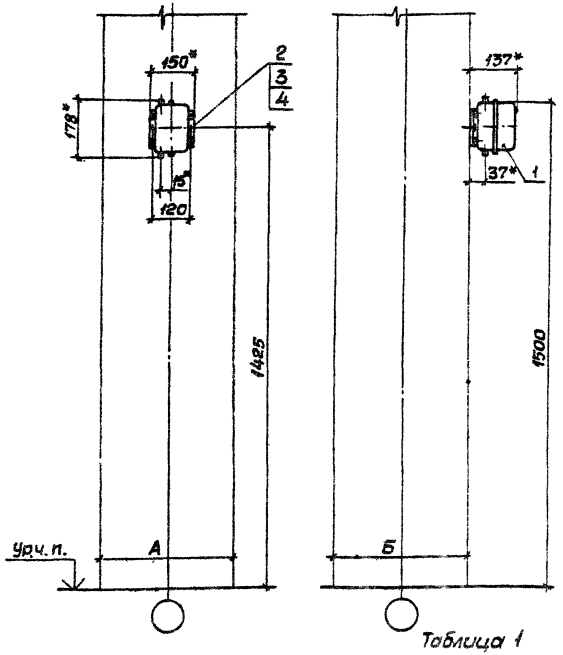

Разметка осей для крепления дюбель-винтами

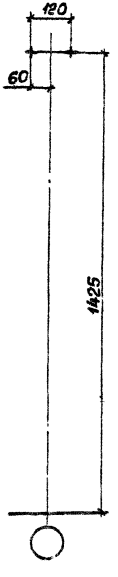

Поз.	Наименование	Кол.	Обозначение документа
1	Пускатель в сборе	1	5.407-141.1-370-01
2	Дюбель-винт ДВМ6 ТУ 14-4.1375-86	2	
3	Шайба 6 ГОСТ6958-78	2	
4	Шайба 6 ГОСТ6402-70	2	

Таблица 2

Размеры, мм	
А	Б
400	400
500	
600	
700	
800	
900	
500	500
600	

Таблица 1

Тип пускателя
ПМА-0120У2... ПМА-0123У2, ПМА-0126У2... ПМА-0128У2, ПМА-0160У2, ПМА-0166У2... ПМА-0168У2, ПМА-0220У2... ПМА-0223У2, ПМА-0226У2... ПМА-0228У2, ПМА-0240У2, ПМА-0246У2... ПМА-0248У2

1.* Размеры для справок.

2. Длину дюбель-винтов определяют электромонтажники.

Разраб.	Курган		02.91
Зав.сек.	Тычинин		04.91
Нач.отд.	Тюрин		
Н.контр.	Тычинин		

5.407-141.1-100

Установка пускателя нереверсивного серии ПМА (IP54) на ж.б. колонне

Стадия	Лист	Листов
Р		1

УГППКИ ТЯЖПРОМЭЛЕКТРОПРОЕКТ ХАРЬКОВ

Копировал 24934-02 14 Формат А3

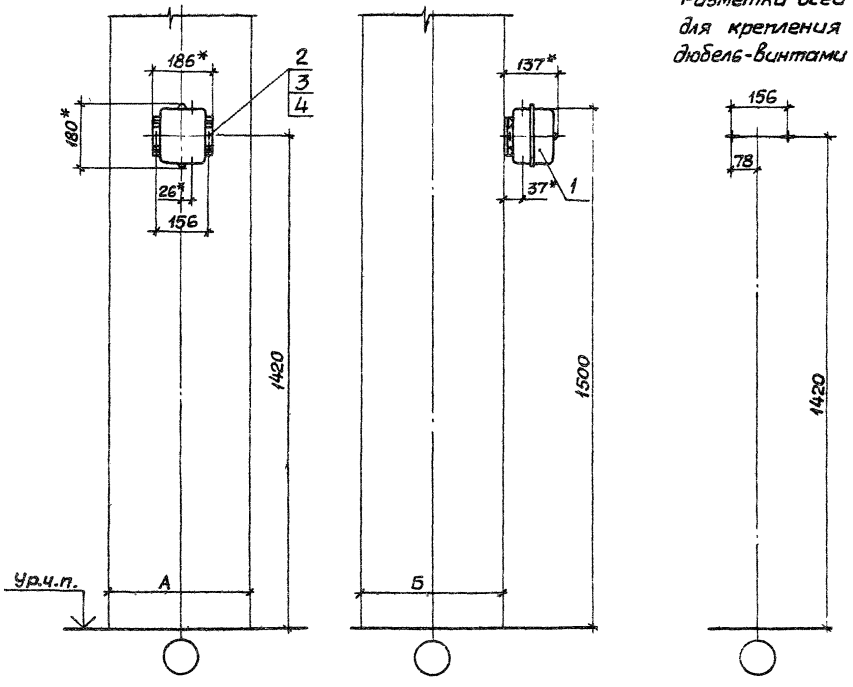

Поз.	Наименование	Кол.	Обозначение документа
1	Пускатель в сборе	1	5.407-141.1-380
2	Дюбель винт ДВМ6	2	
	ТУ 14-4.1375-86		
3	Шайба 6 ГОСТ 6958-78	2	
4	Шайба 6 ГОСТ 6402-70	2	

Таблица 2

Размеры, мм	
А	Б
400	400
500	
600	
700	
800	
900	
500	500
600	

1.*Размеры для справок.

2. Длину дюбель-винтов определяют электромонтажники.

Таблица 1

Тип пускателя
ПМА-0315У3, ПМА-0355У3, ПМА-0415У3, ПМА-0435У3

Разраб.	Курган		03.91г.
Зав.сек.	Тычинин		04.91г.
Нач.отд.	Тюрин		
Н.контр.	Тычинин		

5.407-141.1-110

Установка пускателя реверсивного серии ПМА(IP40) на ж.-б. колонне

Стадия	Лист	Листов
Р		1

УГППКИ ТЯЖПРОМЭЛЕКТРОПРОЕКТ ХАРЬКОВ

Копировал А. Потёг 24954-02 15 Формат А3

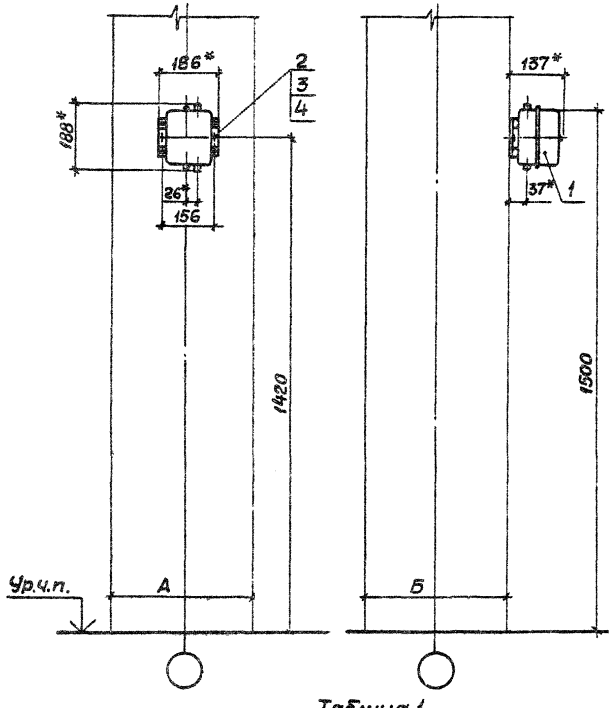

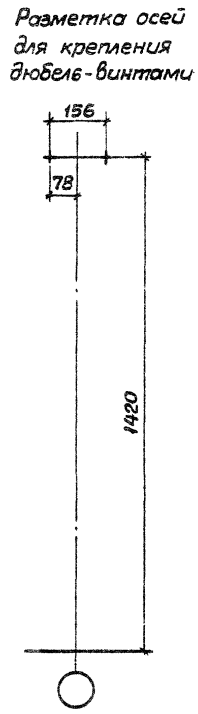

Поз.	Наименование	Кол.	Обозначение документа
1	Пускатель в сборе	1	5.407-141.1-380-01
2	Дюбель-винт ДВМ6	2	
	ТУ14-4.1375-86		
3.	Шайба 6 ГОСТ 6958-78	2	
4	Шайба 6 ГОСТ 6402-70	2	

Таблица 2

Размеры, мм	
А	Б
400	400
500	
600	
700	
800	
900	
500	500
600	

1.* Размеры для справок.

2. Длину дюбель-винтов определяют электромонтажники.

Таблица 1

Тип пускателя
ПМА-0325У2, ПМА-0365У2, ПМА-0425У2, ПМА-0445У2

Разраб.	Курган		03.91г.
Зав.сек.	Тычинин		06.91г.
Нач.отд.	Тюрин		
Н.контр.	Тычинин		

5.407-141.1-120

Установка пускателя реверсивного серии ПМА(IP54) на ж.-б. колонне

Стадия	Лист	Листов
Р		1

УГСПКИ ТЯЖПРОМЭЛЕКТРОПРОЕКТ ХАРЬКОВ

Копировал А. Попов 24954-02 16

Формат А3

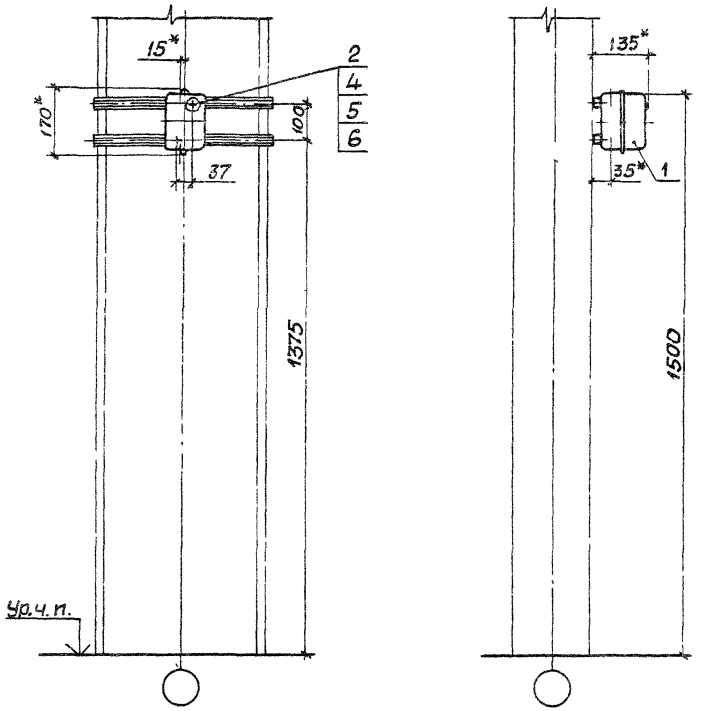

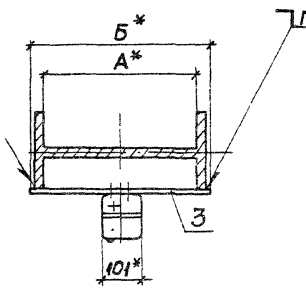

Поз.	Наименование	Кол на исполн. —	01	02	03	04	Обозначение документа
1	Пускатель ПМА	1	1	1	1	1	
	ТУ16-644.016-86						
	(тип по проекту)						
2	Гайка К605УХЛ2	2	2	2	2	2	
	ТУ36-1953-80						
3	Профиль К101/1У2						без черт.
	ТУ36-1434-82						
	ℓ=475; 0,62 кг	2					
	ℓ=600; 0,78 кг		2				без черт
	ℓ=700; 0,91 кг			2			без черт.
	ℓ=775; 1,01 кг				2		без черт.
	ℓ=975; 1,27 кг					2	без черт.
4	Винт В,М5х12ГОСТ17473-80	2	2	2	2	2	
5	Шайба 5 ГОСТ11371-78	2	2	2	2	2	
6	Шайба 5 ГОСТ6402-70	2	2	2	2	2	

Таблица 2

Тип пускателя
ПМА-0110У3...ПМА-0113У3, ПМА-0116У3... ПМА-0118У3, ПМА-0150У3, ПМА-0156У3... ПМА-0158У3, ПМА-0210У3...ПМА-0213У3, ПМА-0216У3...ПМА-0218У3, ПМА-0230У3, ПМА-0236У3... ПМА-0238У3

*Размеры для справок.

Таблица 1

Обозначение документа	Размеры, мм А	Б
5.407-141.1-130	400	475
-01	530	600
-02	630	700
-03	710	775
-04	900	975

Разраб.	Курган	[signature]	03.91г.
Зав.сек	Тычинин	[signature]	04.91г.
Нач.отд.	Тюрин	[signature]	
Н.контр.	Тычинин	[signature]	

5.407-141.1-130

Установка пускателя нереверсивного серии ПМА (IP40) на стальной колонне

Стадия	Лист	Листов
Р		1

УГППКИ ТЯЖПРОМЭЛЕКТРОПРОЕКТ ХАРЬКОВ

24954-02 17

Копировал А.Попич. Формат А3

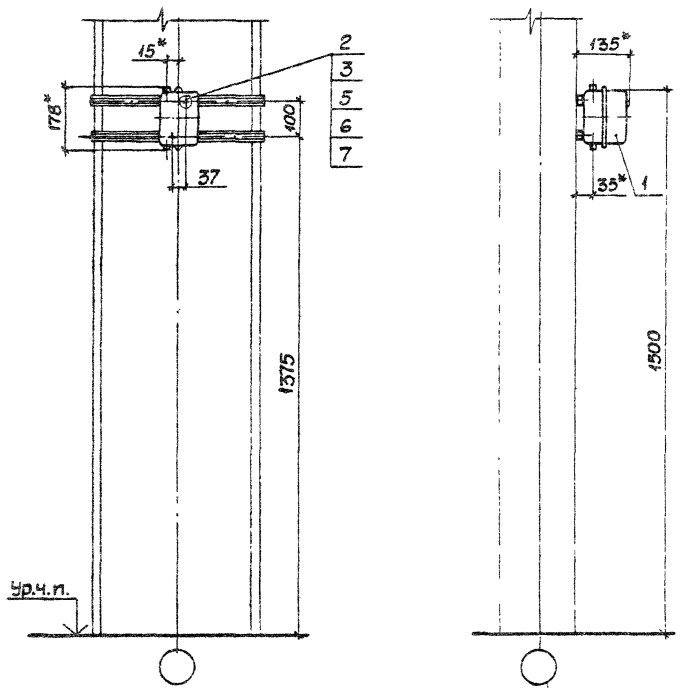

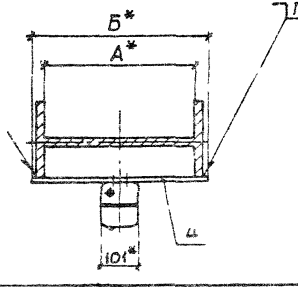

Поз.	Наименование	Кол. на исполн. —	01	02	03	04	Обозначение документа
1	Пускатель ПМА	1	1	1	1	1	
	ТУ16-644.016-86						
	(тип по проекту)						
2	Гайка К605УХЛ2	2	2	2	2	2	
	ТУ36-1953-80						
3	Шайба	2	2	2	2	2	5.407-141.1-301
4	Профиль К101/1У2						без черт.
	ТУ36-1434-82						
	ℓ=475; 0,62 кг	2					
	ℓ=600; 0,78 кг		2				без черт.
	ℓ=700; 0,91 кг			2			без черт.
	ℓ=775; 1,01 кг				2		без черт.
	ℓ=975; 1,27 кг					2	без черт.
5	Винт ВМ5×12 ГОСТ17473-80	2	2	2	2	2	
6	Шайба 5 ГОСТ11371-78	2	2	2	2	2	
7	Шайба 5 ГОСТ6402-70	2	2	2	2	2	

Таблица 2

Тип пускателя
ПМА-0120У2...ПМА-0123У2, ПМА-0126У2...ПМА-0128У2, ПМА-0160У2, ПМА-0166У2...ПМА-0168У2, ПМА-0220У2...ПМА-0223У2, ПМА-0226У2...ПМА-0228У2, ПМА-0240У2, ПМА-0246У2...ПМА-0248У2

Таблица 1

Обозначение документа	Размеры, мм А	Б
5.407-141.1-140	400	475
-01	530	600
-02	630	700
-03	710	775
-04	900	975

1.* Размеры для справок.

2. Количество салвников на пускателе- по конкретному проекту.

Разраб	Курган		03.91
Зав сек	Тычинин		04
Нач.отд	Тюрин		
Н.контр	Тычинин		

5.407-141.1-140

Установка пускателя нереверсивного серии ПМА (IP54) на стальной колонне

Стадия	Лист	Листов
Р		1

ЧГППКИ ТЯЖПРОМЭЛЕКТРОПРОЕКТ ХАРЬКОВ

24954-02 18 Копировал А.Горн. Формат А3

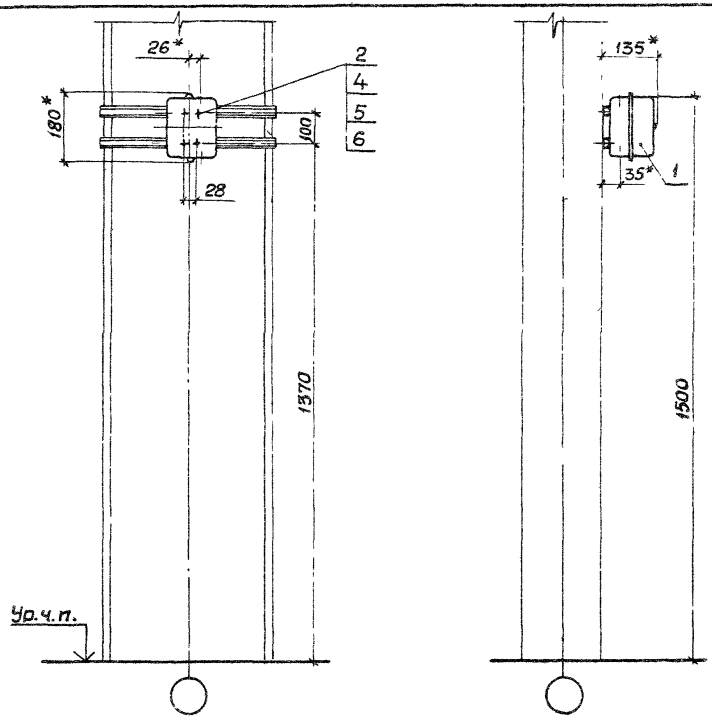

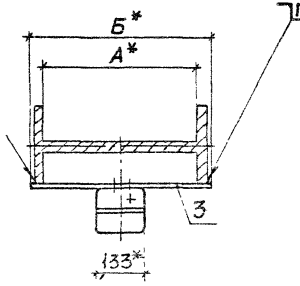

Поз.	Наименование	Кол. на исполн. —	01	02	03	04	Обозначение документа
1	Пускатель ПМА	1	1	1	1	1	
	ТУ16-644.016-86						
	(тип по проекту)						
2	Гайка К605УХЛ2	4	4	4	4	4	
	ТУ36-1953-80						
3	Профиль К101/1У2						без черт.
	ТУ36-1434-82						
	ℓ=475; 0,62 кг	2					
	ℓ=600; 0,78 кг		2				без черт.
	ℓ=700; 0,91 кг			2			без черт.
	ℓ=775; 1,01 кг				2		без черт.
	ℓ=975; 1,27 кг					2	без черт.
4	Винт В.М5х12 ГОСТ17473-80	4	4	4	4	4	
5	Шайба 5 ГОСТ11371-78	4	4	4	4	4	
6	Шайба 5 ГОСТ6402-70	4	4	4	4	4	

Таблица 2

Тип пускателя
ПМА-0315У3, ПМА-0355У3, ПМА-0415У3, ПМА-0435У3

*Размеры для справок.

Таблица 1

Обозначение документа	Размеры, мм А	Б
5.407-141.1-150	400	475
-01	530	600
-02	630	700
-03	710	775
-04	900	975

Разраб.	Курган		03.94
Зав.сек.	Тычинин		04.94
Нач.отд	Тюрин		
Н.контр	Тычинин		

5407-141.1-150

Установка пускателя реверсивного серии ПМА (IP40) на стальной колонне

Стадия	Лист	Листов
Р		1

УГППКИ ТЯЖПРОМЭЛЕКТРОПРОЕКТ ХАРЬКОВ

Копировал А. Полз 24954-02 19 Формат А3

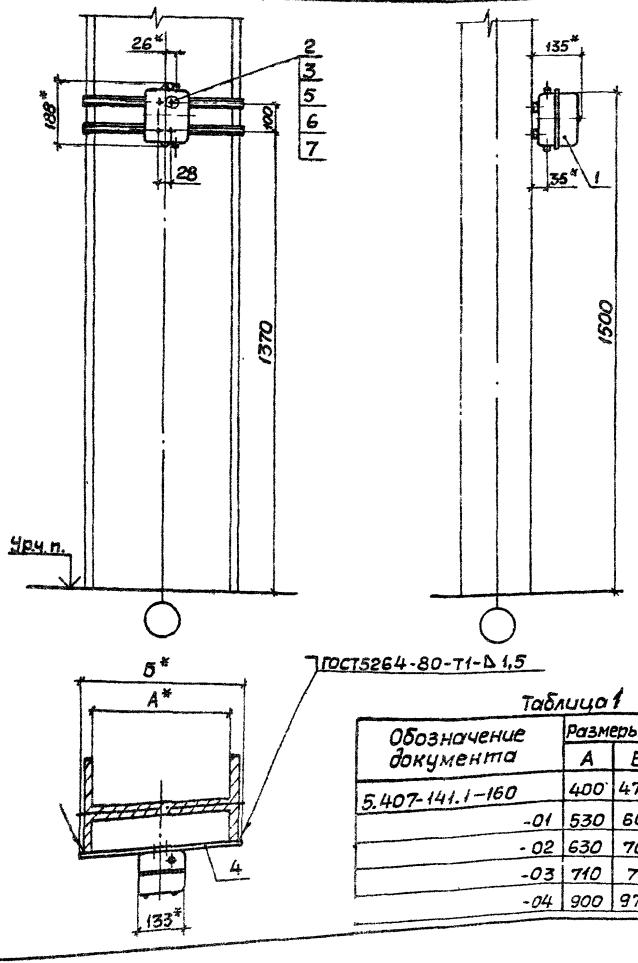

Поз	Наименование	Кол на испол					Обозначение документа
		—	01	02	03	04	
1	Пускатель ПМА	1	1	1	1	1	
	ТУ16-644.016-86						
	(тип по проекту)						
2	Гайка К605УХЛ2	4	4	4	4	4	
	ТУ36-1953-80						
3	Шайба	4	4	4	4	4	5.407-141.1-301
4	Профиль К101/1У2						без черт.
	ТУ36-1434-82						
	ℓ=475; 0,62кг	2					
	ℓ=600; 0,78кг		2				без черт.
	ℓ=700; 0,91кг			2			без черт.
	ℓ=775; 1,01кг				2		без черт.
	ℓ=975; 1,27кг					2	без черт.
5	Винт В.М5х12.ГОСТ17473-80	4	4	4	4	4	
6	Шайба 5 ГОСТ11371-78	4	4	4	4	4	
7	Шайба 5 ГОСТ6402-70	4	4	4	4	4	

Таблица 2

Тип пускателя
ПМА-032542, ПМА-036542, ПМА-042542, ПМА-044542

1.* Размеры для справок.

2. Количество сальников на пускателе - по конкретному проекту.

Таблица 1

Обозначение документа	Размеры, мм	
	А	Б
5.407-141.1-160	400	475
-01	530	600
-02	630	700
-03	710	775
-04	900	975

Разраб.	Курган		03.91г.
Зав.сек.	Тычинин		04.91г.
Нач.отд.	Тюрин		
Н.контр.	Тычинин		

5.407-141.1-160

Установка пускателя реверсивного серии ПМА(IP54) на стальной колонне

Стадия	Лист	Листов
Р		1

ЧГППКИ ТЯЖПРОМЭЛЕКТРОПРОЕКТ ХАРЬКОВ

Копировал А. Гой? 24554-02 -20 Формат А3

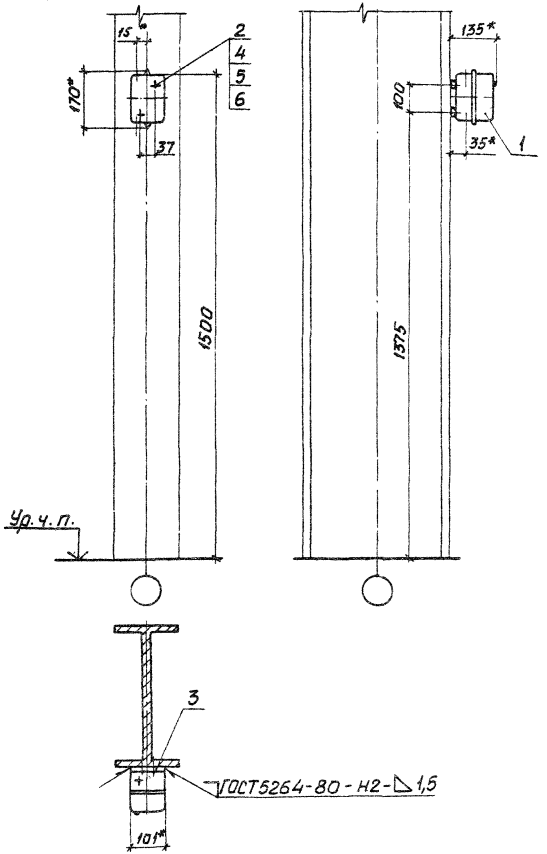

Поз.	Наименование	Кол.	Обозначение документа
1	Пускатель ПМА	1	
	ТУ16-644.016-86		
	(тип по проекту)		
2	Гайка К605УХЛ2	2	
	ТУ36-1953-80		
3	Профиль К10Ц/1У2	2	Без черт.
	ТУ36-1434-82		
	ℓ=100; 0,06 кг		
4	Винт В,М5х12ГОСТ17473-80	2	
5	Шайба 5ГОСТ11371-78	2	
6	Шайба 5ГОСТ6402-70	2	

Тип пускателя
ПМА-0110У3...ПМА-0113У3, ПМА-0116У3...ПМА-0118У3, ПМА-0150У3, ПМА-0156У3...ПМА-0158У3, ПМА-0210У3...ПМА-0213У3, ПМА-0216У3...ПМА-0218У3, ПМА-0230У3, ПМА-0236У3...ПМА-0238У3

* Размеры для справок

Разраб.	Куреан			5.407-141.1-170	
Зав.сек.	Тычинин				
Нач.отд.	Тюрин			Установка пускателя нереверсивного серии ПМА (IP40) на стальной колонне	Стадия: Р; Лист: 1; Листов: 1
Н.контр.	Тычинин				УГППКИ ТЯЖПРОМЭЛЕКТРОПРОЕКТ ХАРЬКОВ

Копировал Лаз 24954-02 21 Формат А3

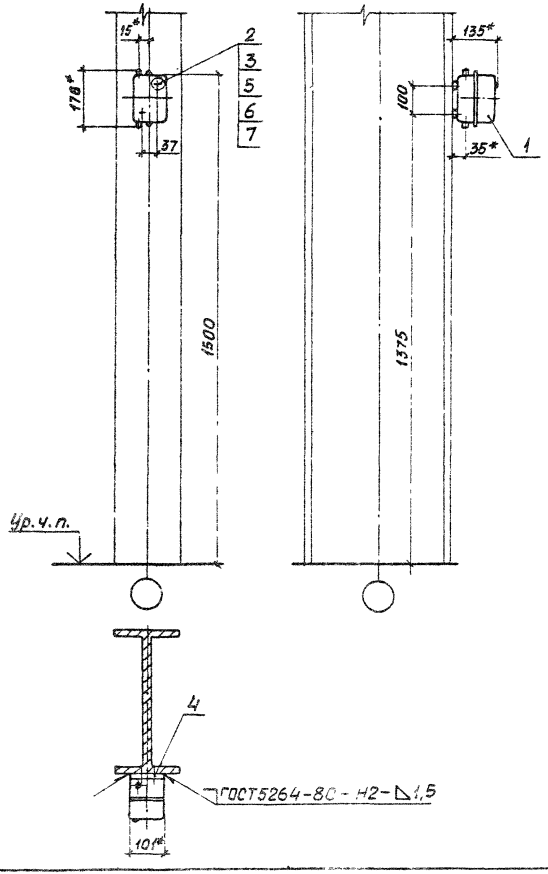

Поз.	Наименование	Кол.	Обозначение документа
1	Пускатель ПМА	1	
	ТУ16-644.016-86		
	(тип по проекту)		
2	Гайка К605УХЛ2	2	
	ТУ36-1953-80		
3	Шайба	2	5.407-141.1-301
4	Профиль К101/1У2	2	без черт.
	ТУ36-1434-82		
	ℓ=100; 0,06 кг		
5	Винт ВМ5х12 ГОСТ17473-80	2	
6	Шайба 5 ГОСТ11371-78	2	
7	Шайба 5 ГОСТ6402-70	2	

Тип пускателя
ПМА-0120У2...ПМА-0123У2, ПМА-0126У2...ПМА-0128У2, ПМА-0160У2, ПМА-0166У2...ПМА-0168У2, ПМА-0220У2...ПМА-0223У2, ПМА-0226У2...ПМА-0228У2, ПМА-0240У2, ПМА-0246У2...ПМА-0248У2

1* Размеры для справок.

2. Количество сальников на пускателе - по конкретному проекту.

Разраб.	Курган		03.91г.
Зав.сек.	Тычинин		
Нач.отд.	Тюрин		
Н.контр.	Тычинин		

5.407-141.1-180

Установка пускателя - нереверсивного серии ПМА(IP54) на стальной колонне

Стадия	Лист	Листов
Р		1

УГПКИ ТЯЖПРОМЭЛЕКТРОПРОЕКТ ХАРЬКОВ

Копировал 24954-02 22 Формат А3

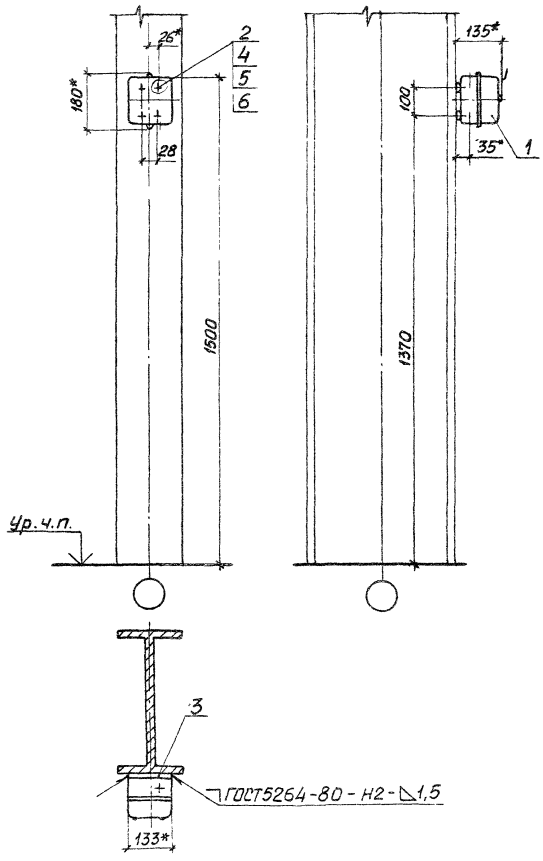

Поз.	Наименование	Кол.	Обозначение документа
1	Пускатель ПМА	1	
	ТУ16-644.016-86		
	(тип по проекту)		
2	Гайка К605 УХЛ2	4	
	ТУ36-1953-80		
3	Профиль К101/1 У2	2	без черт.
	ТУ36-1434-82		
	ℓ=130; 0,07 кг		
4	Винт ВМ5х12 ГОСТ17473-80	4	
5	Шайба 5 ГОСТ11371-78	4	
6	Шайба 5 ГОСТ6402-70	4	

Тип пускателя
ПМА-0315 У3, ПМА-0355 У3, ПМА-0415 У3, ПМА-0435 У3

* Размеры для справок

Разраб.	Хурган			5.407-141.1-190
Зав.сек.	Тычинин		04.91	
Нач.отд.	Тюрин			
				Установка пускателя реверсивного серии ПМА (IP40) на стальной колонне
Н.контр.	Тычинин			

Стадия	Лист	Листов
Р		1

УГППКИ ТЭЖПРОМЭЛЕКТРОПРОЕКТ ХАРЬКОВ

24954-02 23

Копировал Лад

Формат А3

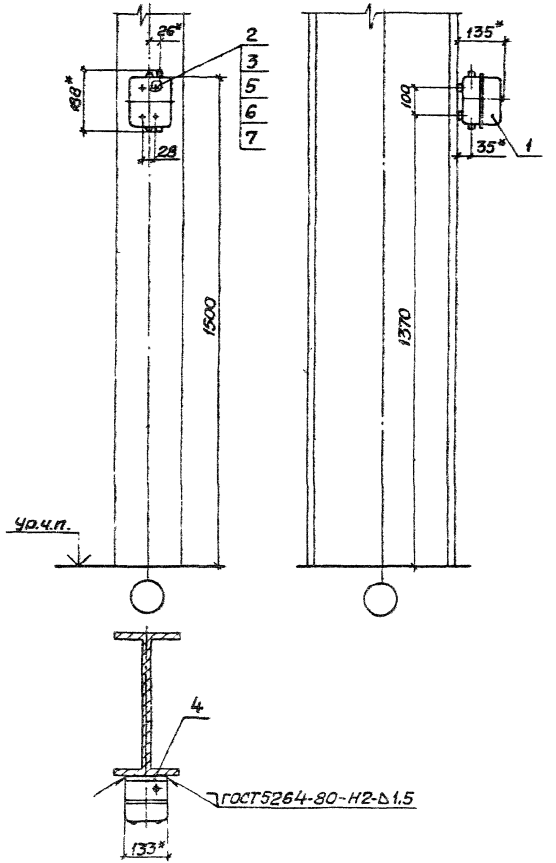

Поз.	Наименование	Кол.	Обозначение документа
1	Пускатель ПМА	1	
	ТУ16-644.016-86		
	(тип по проекту)		
2	Гайка К605УХЛ2	4	
	ТУ36-1953-80		
3	Шайба	4	5.407-141.1-301
4	Профиль К101/1У2	2	без черт.
	ТУ36-1434-82		
	ℓ=130; 0,07кг		
5	Винт ВМ5х12 ГОСТ17473-80	4	
6	Шайба 5 ГОСТ11371-78	4	
7	Шайба 5 ГОСТ6402-70	4	

Тип пускателя
ПМА-0325У2, ПМА-0365У2, ПМА-0425У2, ПМА-0445У2

1.* Размеры для справок.

2. Количество салазников на пускателе - по конкретному проекту.

Разраб.	Курган		
Зав.сек.	Тычинин		
Нач.отд.	Тюрин		
Н.контр	Тычинин		

5.407-141.1-200

Установка пускателя реверсивного серии ПМА (IP54) на стальной колонне

Стадия	Лист	Листов
Р		1

УГППКИ ТЯЖПРОМЭЛЕКТРОПРОЕКТ ХАРЬКОВ

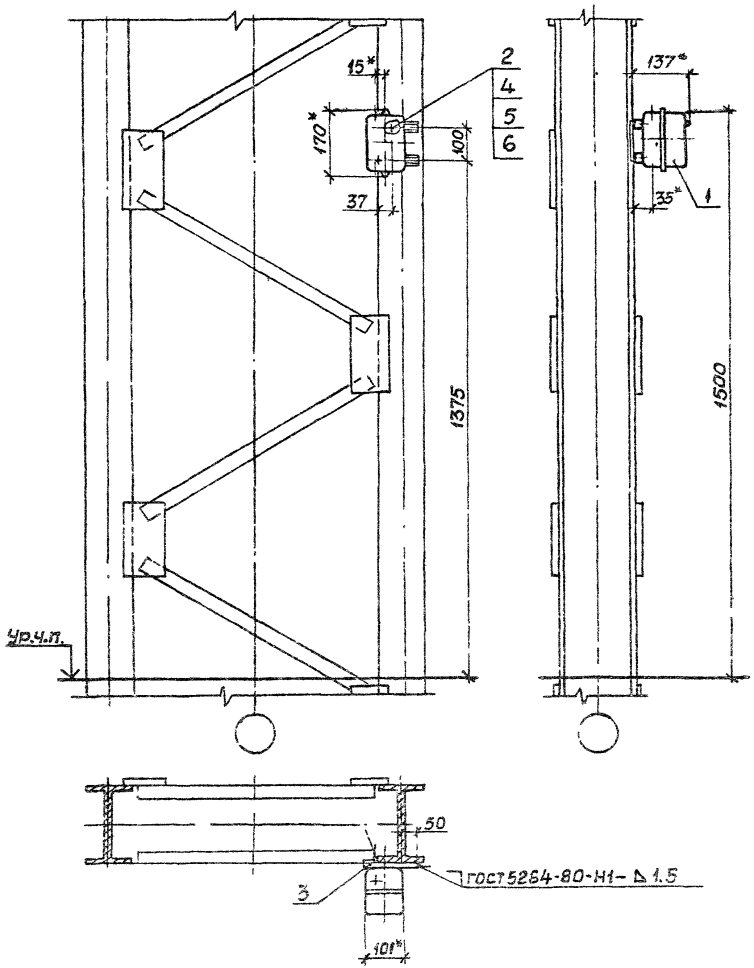

Поз.	Наименование	Кол.	Обозначение документа
1	Пускатель ПМА	1	
	ТУ16-644.016-86		
	(тип по проекту)		
2	Гайка К605УХЛ2	2	
	ТУ36-1953-80		
3	Конструкция	1	5.407-141.1-440
4	Винт В.М5х12.гост17473-80	2	
5	Шайба 5 ГОСТ 11371-78	2	
6	Шайба 5 ГОСТ 6402-70	2	

Тип пускателя
ПМА-0110УЗ... ПМА-0113УЗ, ПМА-0116УЗ... ПМА-0118УЗ, ПМА-0150УЗ, ПМА-0156УЗ... ПМА-0158УЗ, ПМА-0210УЗ... ПМА-0213УЗ, ПМА-0216УЗ... ПМА-0218УЗ, ПМА-0230УЗ, ПМА-0236УЗ... ПМА-0238УЗ

* Размеры для справок

Разраб.	Курган		03.91
Зав.сек.	Тычинин		
Начотд.	Тюрин		
Н.контр.	Тычинин		

5.407-141.1-210

Установка пускателя нереверсивного серии ПМА(IP40) на ступенчатой колонне

Стадия	Лист	Листов
Р		1

ЦТПКИ ТЯЖПРОМЭЛЕКТРОПРОЕКТ ХАРЬКОВ

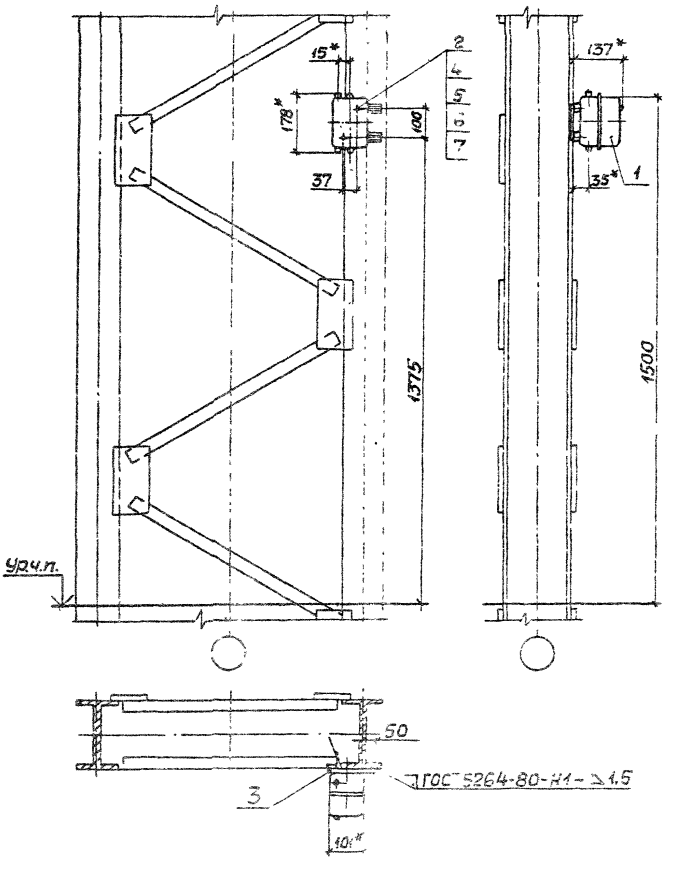

Поз.	Наименование	Кол.	Обозначение документа
1	Пускатель ПМА	1	
	ТУ16-644.016-86		
	(тип по проекту)		
2	Гайка К605УХЛ2	2	
	ТУ36-1953-80		
3	Конструкция	1	5.407-141.1-410
4	Шайба	2	5.407-141.1-301
5	Винт ВМ5х12 ГОСТ17473-80	2	
6	Шайба 5 ГОСТ11371-78	2	
7	Шайба 5 ГОСТ6402-70	2	

Тип пускателя
ПМА-0120У2... ПМА-0123У2, ПМА-0126У2... ПМА-0128У2, ПМА-0160У2, ПМА-0166У2... ПМА-0168У2, ПМА-0220У2... ПМА-0223У2, ПМА-0226У2... ПМА-0228У2, ПМА-0240У2 ПМА-0246У2... ПМА-0248У2

1.* Размеры для справок.

2. Количество сальников на пускателе-по конкретному проекту.

Разраб.	Курган		03.94
Зав.сек.	Тычинин		04.94
Нач.отд.	Тюрин		
Н.контр.	Тычинин		

5.407-141.1-220

Установка пускателя нереверсивного серии ПМА (IP54) на ступенчатой колонне

Стадия	Лист	Листов
Р		1

УГППКИ ТЯЖПРОМЭЛЕКТРОПРОЕКТ ХАРЬКОВ

24954-02 26

Копировал

Формат А3

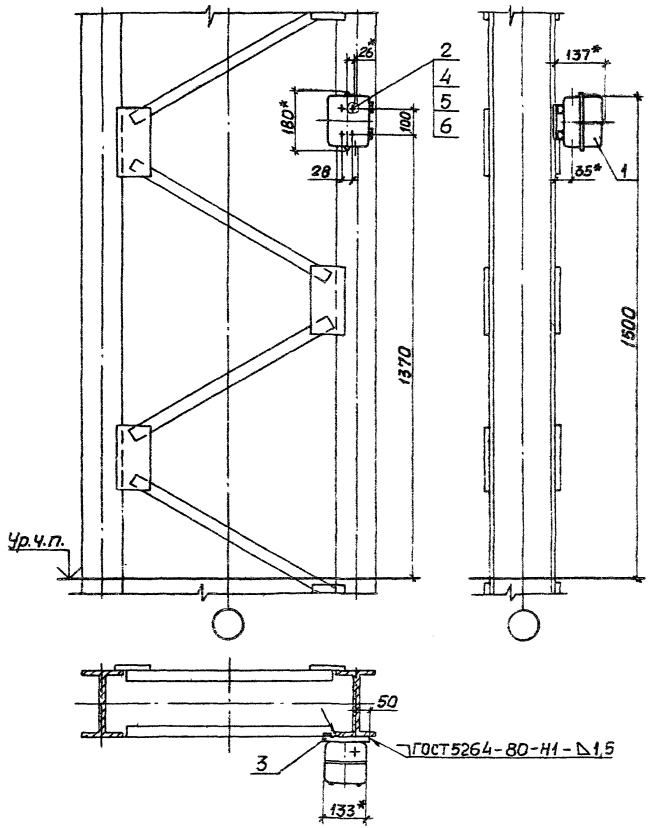

Поз.	Наименование	Кол.	Обозначение документа
1	Пускатель ПМА	1	
	ТУ16-644.016-86		
	(тип по проекту)		
2	Гайка К605 УХЛ2	4	
	ТУ36-1953-80		
3	Конструкция	1	5.407-141.1-410
4	Винт В.М5х12.ГОСТ17473-80	4	
5	Шайба 5.ГОСТ11371-78	4	
6	Шайба 5.ГОСТ6402-70	4	

Тип пускателя
ПМА-0315У3, ПМА-0355У3, ПМА-0415У3, ПМА-0435У3

* Размеры для справок.

Разраб.	Курган			5.407-141.1-230
Зав.сек.	Тычинин			
Нач.отд.	Тюрин			Установка пускателя реверсивного серии ПМА (IP40) на ступенчатой колонне
Н.контр.	Тычинин			Стадия: Р; Лист: —; Листов: 1
				УГППКИ ТЯЖПРИЗЭЛЕКТРОПРОЕКТ ХАРЬКОВ

Копировал Лаз. 24954-02 27 Формат А3

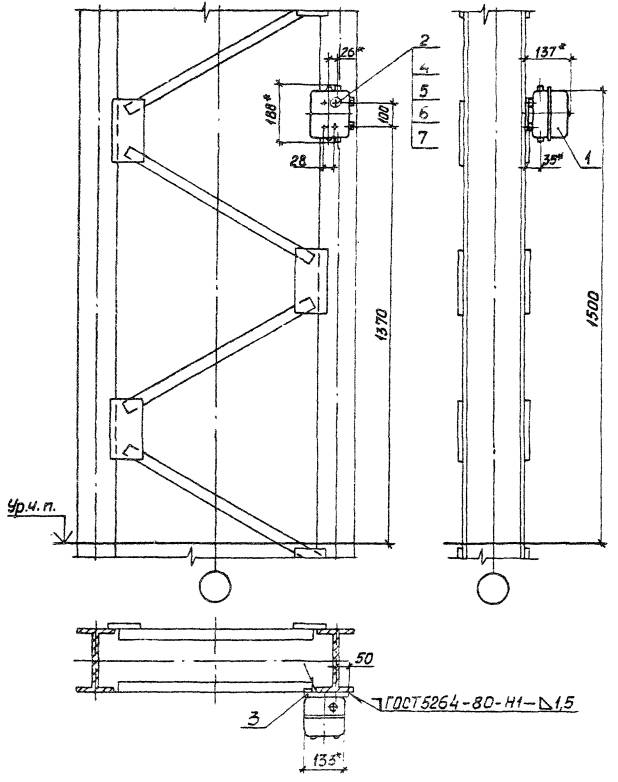

Поз.	Наименование	Кол.	Обозначение документа
1	Пускатель ПМА	1	
	ТУ16-644.016-86		
	(тип по проекту)		
2	Гайка К605 УХЛ2	4	
	ТУ36-1953-80		
3	Конструкция	1	5.407-141.1-410
4	Шайба	4	5.407-141.1-301
5	Винт В.М5х12ГОСТ11473-80	4	
6	Шайба 5 ГОСТ11371-78	4	
7	Шайба 5 ГОСТ6402-70	4	

Тип пускателя
ПМА-0325У2, ПМА-0365У2, ПМА-0425У2, ПМА-0445У2

1.* Размеры для справок.

2. Количество сальников на пускателе - по конкретному проекту.

Разраб.	Курган		03.91
Зав.сек.	Тычинин		04.91
Нач.отд.	Тюрин		
Н.контр.	Тычинин		

5.407-141.1-240

Установка пускателя реверсивного серии ПМА (IP54) на ступенчатой колонне

Стадия	Лист	Листов
Р	1	1

ЧГПЛКИ ТЯЖПРОМЭЛЕКТРОПРОЕКТ ХАРЬКОВ

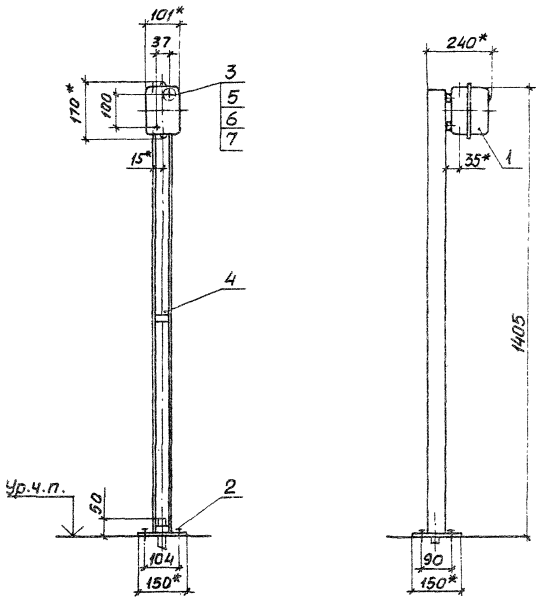

Поз.	Наименование	Кол.	Обозначение документа
1	Пускатель ПМА	1	
	ТУ16-644.016-86		
	(тип по проекту)		
2	Дюбель У661 У3	3	
	ТУ36-941-79		
3	Гайка К605 УХЛ2	2	
	ТУ36-1953-80		
4	Стойка в сборе	1	5.407-141.1-430
5	Винт ВМ5х12 ГОСТ 17473-80	2	
6	Шайба 5 ГОСТ 14371-78	2	
7	Шайба 5 ГОСТ 6402-70	2	

Тип пускателя
ПМА-0110У3...ПМА-0113У3, ПМА-0116У3...ПМА-0118У3 ПМА-0150У3, ПМА-0156У3...ПМА-0158У3, ПМА-0210У3...ПМА-0213У3, ПМА-0216У3..ПМА-0218У3, ПМА-0230У3, ПМА-0236У3...ПМА-0238У3

*Размеры для справок.

Разметка осей для крепления дюбелями

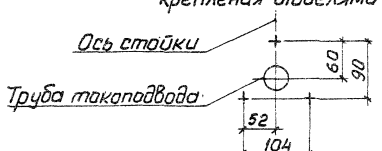

Разраб.	Кургин		03.91г.
Зав.сек.	Тычинин		04.91г.
Нач.отд.	Тюрин		
Н.контр.	Тычинин		

5.407-141.1-250

Установка пускателя нереверсивного серии ПМА (IP40) на стойке

Стадия	Лист	Листов
Р		1

УГППКИ ТЯЖПРОМЭЛЕКТРОПРОЕКТ ХАРЬКОВ

Копировал Лоз 24954-02 29 Формат А3

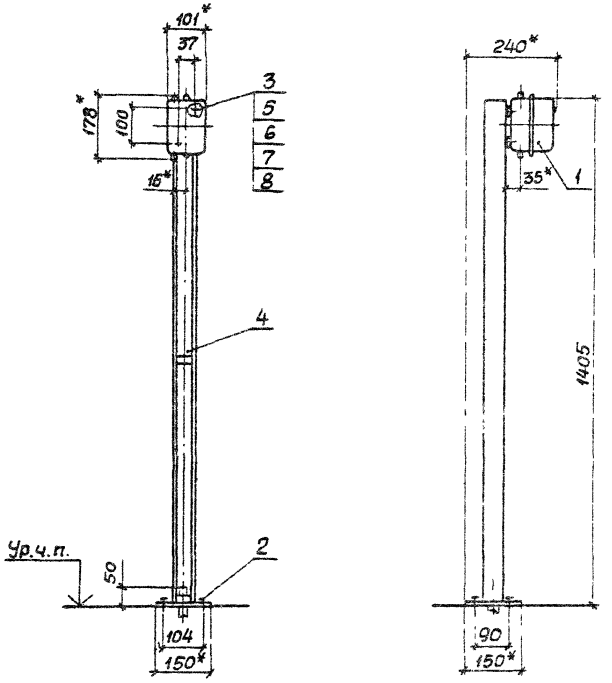

Поз.	Наименование	Кол.	Обозначение документа
1	Пускатель ПМА	1	
	ТУ16-644.016-86		
	(тип по проекту)		
2	Дюбель У66143	3	
	ТУ36-941-79		
3	Гайка К605 ухл2	2	
	ТУ36-1953-80		
4	Стойка в сборе	1	5.407-141.1-430
5	Шайба	2	5.407-141.1-301
6	Винт В М5х12 ГОСТ 17473-80	2	
7	Шайба 5 ГОСТ 11371-78	2	
8	Шайба 5 ГОСТ 6402-70	2	

Тип пускателя
ПМА-0120У2...ПМА-0123У2, ПМА-0126У2...ПМА-0128У2, ПМА-0160У2, ПМА-0166У2...ПМА-0168У2, ПМА-0220У2...ПМА-0223У2, ПМА-0226У2...ПМА-0228У2, ПМА-0240У2, ПМА-0246У2...ПМА-0248У2

1.* Размеры для справок.

2. Количество сальников на пускателе - по конкретному проекту.

Разметка осей для крепления дюбелями

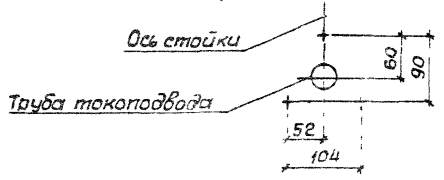

Разраб	Курган		03.91г.
Зав.сек	Тычинин		44 Кг.
Нач.о.тс.	Тюрин		
Н.контр	Тычинин		

5.407-141.1-260

Установка пускателя нереверсивного серии ПМА (IP54) на стойке

Стадия	Лист	Листов
Р		1

УГППКИ ТЯЖПРОМЭЛЕКТРОПРОЕКТ ХАРЬКОВ

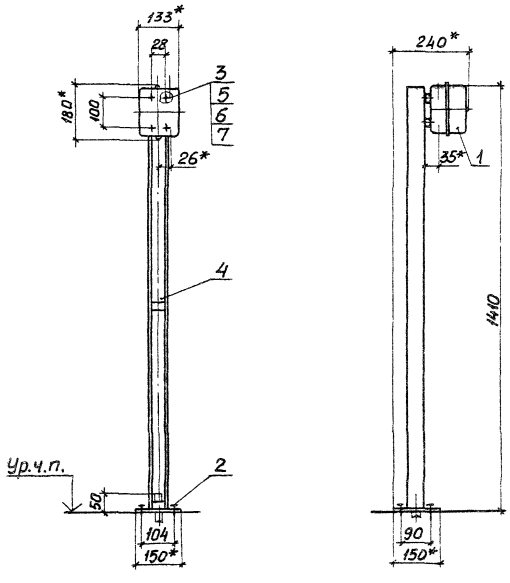

Разметка осей для крепления дюбелями

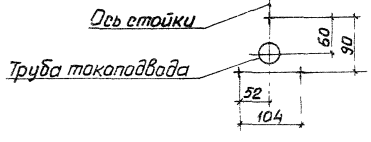

Поз.	Наименование	Кол.	Обозначение документа
1	Пускатель ПМА	1	
	ТУ16-644.016-86		
	(тип по проекту)		
2	Дюбель У661 У3	3	
	ТУ36-941-79		
3	Гайка К605 ухл2	4	
	ТУ36-1953-80		
4	Стойка в сборе	1	5.407-141.1-430-01
5	Винт ВМ5х12 ГОСТ 17473-80	4	
6	Шайба 5 ГОСТ 11371-78	4	
7	Шайба 5 ГОСТ 6402-70	4	

Тип пускателя
ПМА-0315У3, ПМА-0355У3, ПМА-0415У3, ПМА-0435У3

*Размеры для справок.

Разраб.	Курган		03.91
Зав. сек.	Тычинин		04.91
Нач. отд.	Торин		
Н. контр.	Тычинин		

5.407-141.1-270

Установка пускателя реверсивного серии ПМА (ПРАО) на стойке

Стадия	Лист	Листов
Р		1

УГППКИ ТЯЖПРОМЭЛЕКТРОПРОЕКТ ХАРЬКОВ

Копировал 24954-02 31 Формат А3

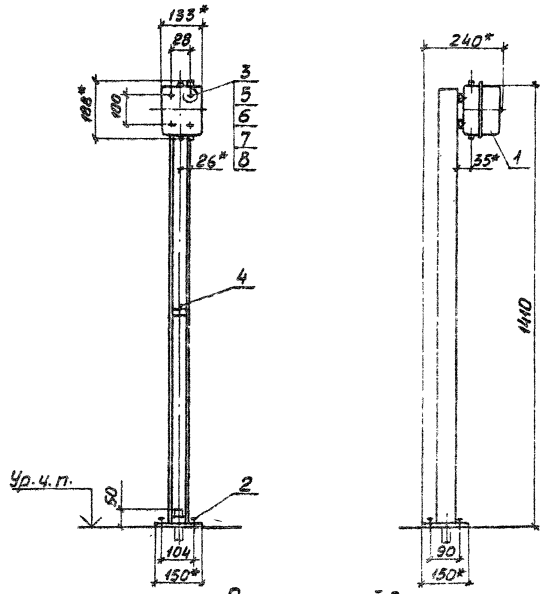

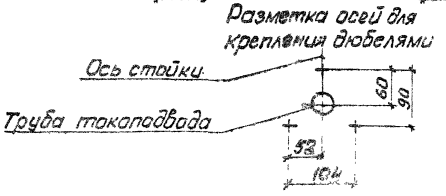

Поз.	Наименование	Кол.	Обозначение документа
1	Пускатель ПМА	1	
	ТУ16-644.016-86		
	(тип по проекту)		
2	Дюбель У661У3	3	
	ТУ36-941-79		
3	Гайка К605УХЛ2	4	
	ТУ36-1953-80		
4	Стойка в сборе	1	5.407-141.1-430-01
5	Шайба	4	5.407-141.1-301
6	Винт ВМ5х12ГОСТ17473-80	4	
7	Шайба 5 ГОСТ11371-78	4	
8	Шайба 5 ГОСТ6402-70	4	

Тип пускателя
ПМА-0325У2, ПМА-0365У2, ПМА-0425У2, ПМА-0445У2

1.* Размеры для справок.

2. Количество сальников на пускателе - по конкретному проекту.

Разраб.	Курсан		03.91г.
Зав.сек.	Тычинин		04.91г.
Нач.отд.	Тюрин		
Н.контр.	Тычинин		

5.407-141.1-280

Установка пускателя реверсивного серии ПМА (IP54) на стойке

Стадия	Лист	Листов
Р		1

УГППКИ ТЯЖПРОМЭЛЕКТРОПРОЕКТ ХАРЬКОВ

24554-02 32

Копировал

Формат А3

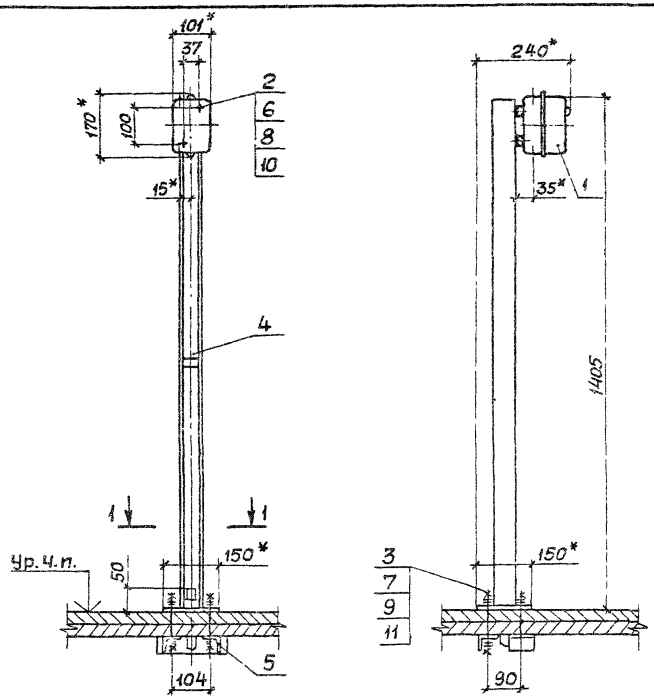

Поз.	Наименование	Кол	Обозначение документа
1	Пускатель ПМА	1	
	ТУ16-644.016-86		
	(тип по проекту)		
2	Гайка К605 УХЛ2	2	
	ТУ36-1953-80		
3	Шпилька УСЭК80-1У1	3	
	ТУ36-2355-80		
4	Стойка в сборе	1	5.407-141.1-430
5	Уголок	3	5.407-141.1-302
6	Винт М5х12 ГОСТ 17473-80	2	
7	Гайка М10 ГОСТ 5915-70	6	
8	Шайба 5 ГОСТ 11371-78	2	
9	Шайба 10 ГОСТ 11371-78	6	
10	Шайба 5 ГОСТ 6402-70	2	
11	Шайба 10 ГОСТ 6402-70	6	

Тип пускателя
ПМА-0110УЗ... ПМА-0113УЗ, ПМА-0116УЗ... ПМА-0118УЗ, ПМА-0150УЗ, ПМА-0156УЗ... ПМА-0158УЗ, ПМА-0210УЗ... ПМА-0213УЗ, ПМА-0216УЗ... ПМА-0218УЗ, ПМА-0230УЗ, ПМА-0236УЗ... ПМА-0238УЗ

* Размеры для справок

Разрез 1-1

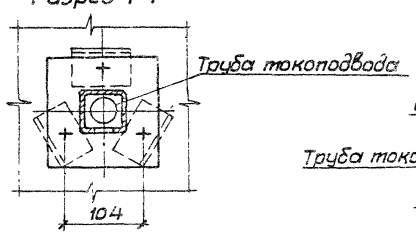

Разметка отверстий в перекрытии

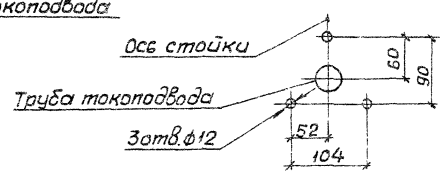

Разраб.	Курган		03.91
Зав.сек.	Тычинин		04.91
Нач.отд.	Тюрин		
Н.контр.	Тычинин		

5.407-141.1-290

Установка пускателя нереверсивного серии ПМА(1Р40) на стойке

Стадия	Лист	Листов
Р		1

УГППКИ ТЯЖПРОМЭЛЕКТРОПРОЕКТ ХАРЬКОВ

Копировал А.Ткач

Формат А3

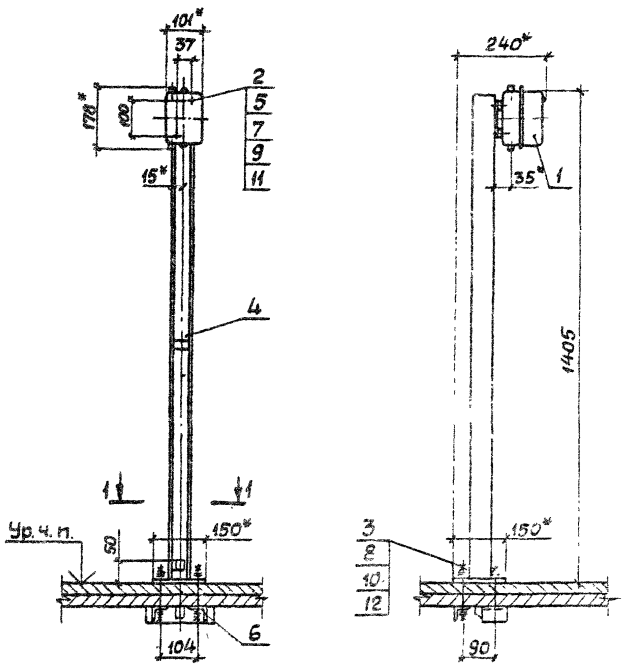

Поз.	Наименование	Кол.	Обозначение документа
1	Пускатель ПМА	1	
	ТУ16-644.016-86		
	(тип по проекту)		
2	Гайка К605 УХЛ2	2	
	ТУ36-1953-80		
3	Шпилька УСЭК80-1У1	3	
	ТУ36-2355-80		
4	Стойка в сборе	1	5.407-141.1-430
5	Шайба	2	5.407-141.1-301
6	Уголок	3	5.407-141.1-302
7	Винт В М5х12 ГОСТ 17473-80	2	
8	Гайка М10 ГОСТ 5915-70	6	
9	Шайба 5 ГОСТ 11371-78	2	
10	Шайба 10 ГОСТ 11371-78	6	
11	Шайба 5 ГОСТ 6402-70	2	
12	Шайба 10 ГОСТ 6402-70	6	

Тип пускателя
ПМА-0120У2... ПМА-0123У2, ПМА-0126У2... ПМА-0128У2, ПМА-0160У2, ПМА-0166У2... ПМА-0168У2, ПМА-0220У2... ПМА-0223У2, ПМА-0226У2... ПМА-0228У2, ПМА-0240У2, ПМА-0246У2... ПМА-0248У2

1.* Размеры для справок.

2. Количество сальников на пускателе по конкретному проекту.

Разрез 1-1

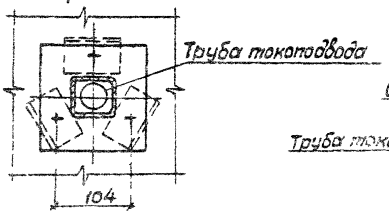

Разметка отверстий в перекрытии

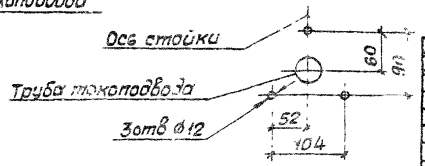

Разраб.	Курган			5.407-141.1-300
Зав. сек.	Тычинин			
Нач. отд.	Тюрин			
Н. контр.	Тычинин			Установка пускателя нереверсивного серии ПМА (IP54) на стойке
				Стадия: Р; Лист: 1; Листов: 3
				УГПТКИ ТЯЖПРОМЭЛЕКТРОПРОЕКТ ХАРЬКОВ

24954-02 34 Копировал А. Лобач Формат А3

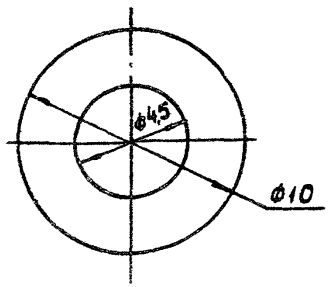

Разрывы и порезы не допускаются

Разраб.	Курган		03.91	5.407-141.1-301		
Зав.сек.	Тычинин		04.91			
Начотд	Тюрин					
				Шайба	Стадия: Р	Масса: 0,001
					Масштаб: 1:5	
					Лист	Листов 1
Н.контр	Тычинин			Пластина 1ф-I-ТМКЩ-С-1 ГОСТ 7338-90	УГППКИ ТЯЖПРОМЭЛЕКТРОПРОЕКТ ХАРЬКОВ	

Копировал А1 Формат А3

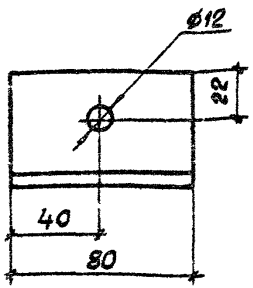

Покрытие эмаль ПФ-115 серая. УI. У2

Разраб.	Курган		03.91	5.407-141.1-302		
Зав.сек.	Тычинин		04.91			
Начотд	Тюрин					
				Уголок	Стадия: Р	Масса: 0,3
					Масштаб: 1:2	
					Лист	Листов 1
Н.контр	Тычинин			Уголок 50х50х5-В ГОСТ 8509-86 / Ст.3кп ГОСТ 535-88	УГППКИ ТЯЖПРОМЭЛЕКТРОПРОЕКТ ХАРЬКОВ	

Инв.№ подл. | Подпись и дата | Взам.инв.№

Копировал А1 Формат А3

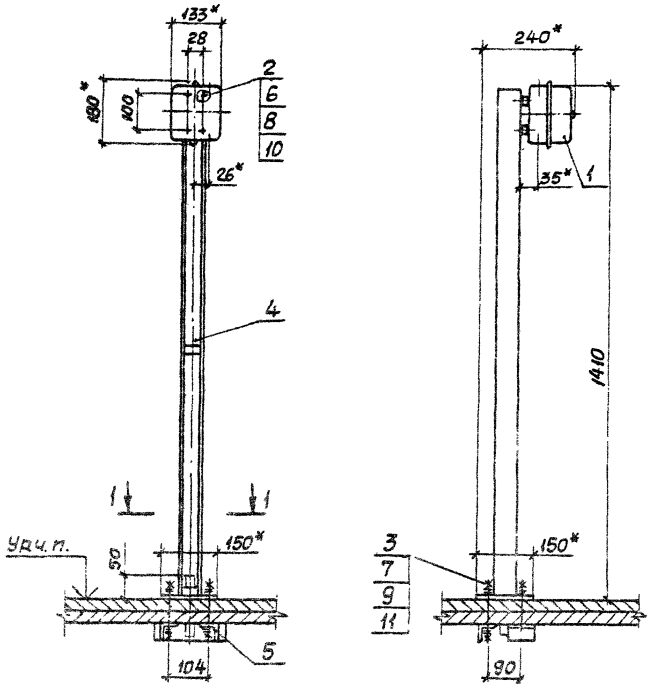

Поз.	Наименование	Кол.	Обозначение документа
1	Пускатель ПМА	1	
	ТУ16-644.016-86		
	(тип по проекту)		
2	Гайка К605УХЛ2	4	
	ТУ36-1953-80		
3	Шпилька УСЭК80-141	3	
	ТУ36-2355-80		
4	Стойка в сборе	1	5.407-141.1-430-01
5	Уголок	3	5.407-141.1-301
6	Винт ВМ5х12ГОСТ17473-80	4	
7	Гайка М10 ГОСТ5915-70	6	
8	Шайба 5 ГОСТ11371-78	4	
9	Шайба 10 ГОСТ11371-78	6	
10	Шайба 5 ГОСТ6402-70	4	
11	Шайба 10 ГОСТ6402-70	6	

Тип пускателя
ПМА-0315У3, ПМА-0355У3, ПМА-0415У3, ПМА-0435У3

*Размеры для справок.

Разрез 1-1

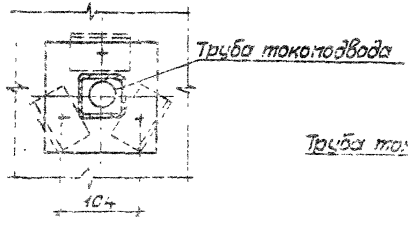

Разметка отверстий в перекрытии

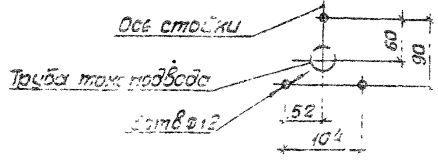

Разраб	Курган		03.91
Зав.сек	Тычинин		04.91
Начотд	Тюрин		
Н.контр	Тычинин		

5.407-141.1-310

Установка пускателя реверсивного серии ПМА(ПРА0) на стойке

Стадия	Лист	Листов
Р	1	

УГППКУ ТЯЖГРОМЭЛЕКТРОПРОЕКТ ХАРЬКОВ

Инв.№ подл. | Подп. и дата | Взам.инв.№ | Инв.№ дубл. | Подп. и дата | Формат А3

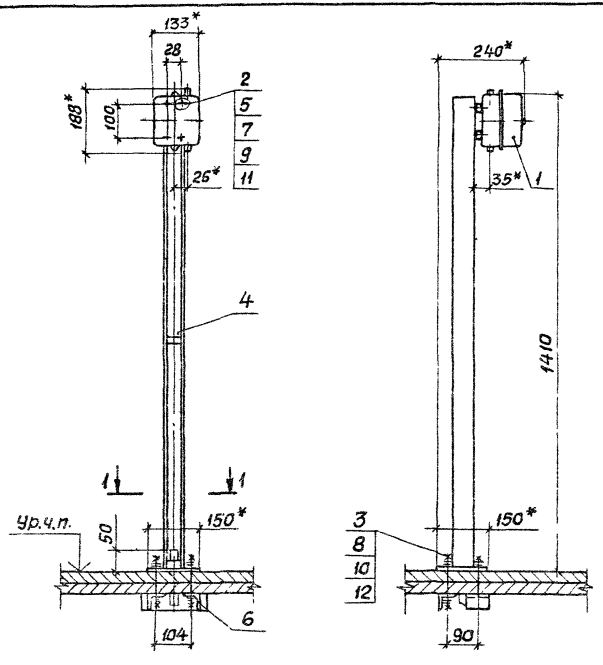

Поз.	Наименование	Кол.	Обозначение документа
1	Пускатель ПМА	1	
	ТУ16-644.016-86		
	(тип по проекту)		
2	Гайка К605УХЛ2	4	
	ТУ36-1953-80		
3	Шпилька УСЭК80-141	3	
	ТУ36-2355-80		
4	Стойка в сборе	1	5.407-141.1-430-01
5	Шайба	4	5.407-141.1-301
6	Уголок	3	5.407-141.1-302
7	Винт8М5х12ГОСТ17473-80	4	
8	Гайка М10ГОСТ5915-70	6	
9	Шайба 5 ГОСТ 11371-78	4	
10	Шайба 10 ГОСТ 11371-78	6	
11	Шайба 5 ГОСТ 6402-70	4	
12	Шайба 10 ГОСТ 6402-70	6	

Тип пускателя
ПМА-0325У2, ПМА-0365У2, ПМА-0425У2, ПМА-0445У2

1.* Размеры для справок.

2. Количество сальников на пускателе - по конкретному проекту.

Разрез 1-1

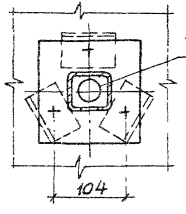

Разметка отверстий в перекрытии

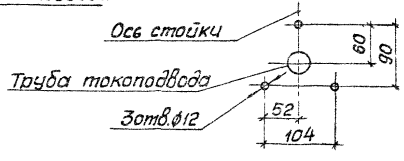

Разраб.	Курган		03.91
Зав.сек.	Тычинин		04.91
Нач.отд.	Тюрин		
Н.контр.	Тычинин		

5.407-141.1-320

Установка пускателя реверсивного серии ПМА (IP54) на стойке

Стадия	Лист	Листов
Р		1

УГППКИ ТЯЖПРОМЭЛЕКТРОПРОЕКТ ХАРЬКОВ

Копировал

Формат А3

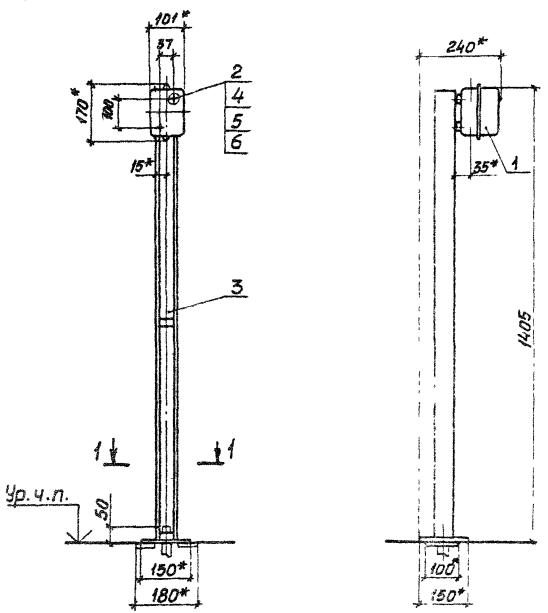

Разрез 1-1

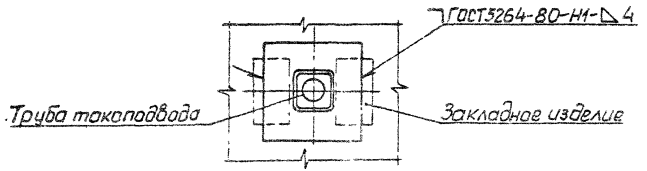

Поз.	Наименование	Кол.	Обозначение документа
1	Пускатель ПМА	1	
	ТУ16-644.016-86		
	(тип по проекту)		
2	Гайка К605 УХЛ2	2	
	ТУ36-1953-80		
3	Стойка в сборе	1	5.407-141.1-430
4	Винт В.М6х12 ГОСТ 17473-80	2	
5	Шайба 5 ГОСТ 11371-78	2	
6	Шайба 5 ГОСТ 6402-70	2	

Тип пускателя
ПМА-0110УЗ...ПМА-0113УЗ, ПМА-0116УЗ...ПМА-0118УЗ, ПМА-0150УЗ, ПМА-0156УЗ...ПМА-0158УЗ, ПМА-0210УЗ...ПМА-0213УЗ, ПМА-0216УЗ...ПМА-0218УЗ, ПМА-0230УЗ, ПМА-0236УЗ...ПМА-0238УЗ

1* Размеры для справок.

2. Строительное задание на установку закладных изделий - по черт. 5.407-141.0-40Д

Разраб.	Курган		03.91
Зав.сек.	Тычинин		
Нач.отд.	Юрин		
Н.контр.	Тычинин		

5.407-141.1-330

Установка пускателя нереверсивного серии ПМА(IP40) на стойке

Стадия	Лист	Листов
Р		1

УГППКИ ТЯЖПРОМЭЛЕКТРОПРОЕКТ ХАРЬКОВ

Копировал Лагл 24954-02 Формат А3

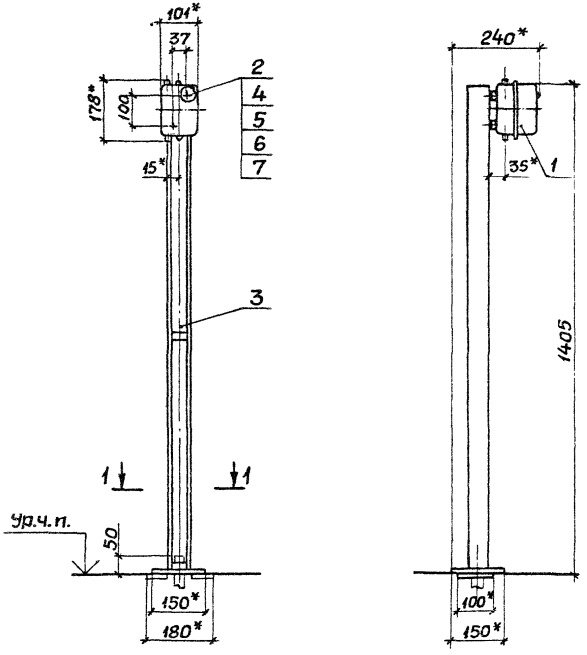

Разрез 1-1

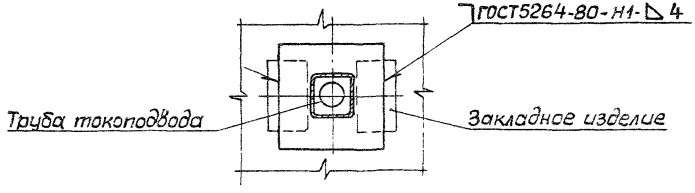

Поз.	Наименование	Кол	Обозначение документа
1	Пускатель ПМА	1	
	ТУ16-644.016-86		
	(тип по проекту)		
2	Гайка К605УХЛ2	2	
	ТУ36-1953-80		
3	Стойка в сборе	1	5.407-141.1-430
4	Шайба	2	5.407-141.1-301
5	Винт ВМ5х12 ГОСТ17473-80	2	
6	Шайба 5 ГОСТ 11371-78	2	
7	Шайба 5 ГОСТ 6402-70	2	

Тип пускателя
ПМА-0120У2...ПМА-0123У2, ПМА-0126У2...ПМА-0128У2, ПМА-0160У2, ПМА-0166У2...ПМА-0168У2, ПМА-0220У2...ПМА-0223У2, ПМА-0226У2...ПМА-0228У2, ПМА-0240У2, ПМА-0246У2...ПМА-0248У2

1.* Размеры для справок.

2. Количество салвников на пускателе - по конкретному проекту.

3. Строительное задание на установку закладных изделий по черт. 5.407-141.0-40Д

Разраб.	Курган		03.91
Зав.сек.	Тыщинин		04.91
Нач.отд.	Тюрин		
Н.контр.	Тыщинин		

5.407-141.1-340

Установка пускателя нереверсивного серии ПМА (IP54) на стойке

Стадия	Лист	Листов
Р		1

УГППКИ ТЯЖПРОМЭЛЕКТРОПРОЕКТ ХАРЬКОВ

Копировал А.Тюрин 24954-02 39 Формат А3

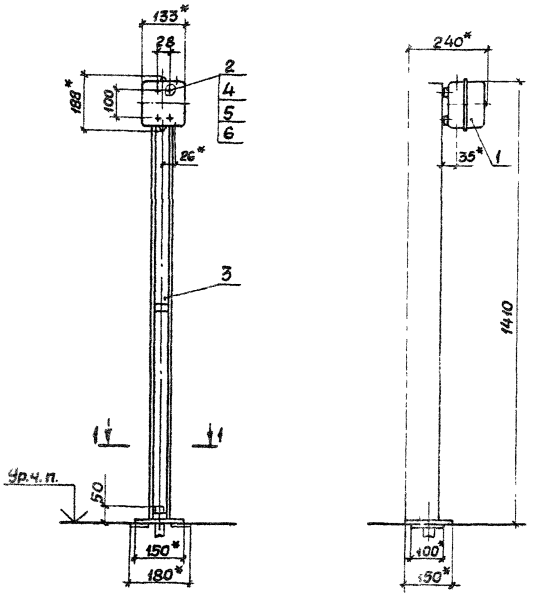

Разрез 1-1

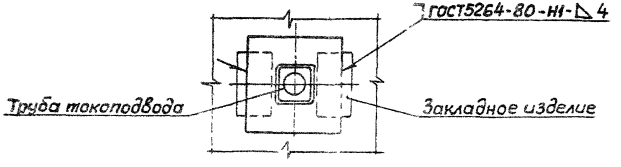

Поз.	Наименование	Кол.	Обозначение документа
1	Пускатель ПМА	1	
	ТУ16-644.016-86		
	(тип по проекту)		
2	Гайка К605 УХЛ2	4	
	ТУ36-1953-80		
3	Стойка в сборе	1	5.407-141.1-430-01
4	Винт ВМ5х12 ГОСТ17473-80	4	
5	Шайба 5 ГОСТ11371-78	4	
6	Шайба 5 ГОСТ6402-70	4	

Тип пускателя
ПМА-0315У3, ПМА-0355У3, ПМА-0415У3, ПМА-0435У3

1.* Размеры для справок.

2. Строительное задание на установку закладных изделий - по черт. 5.407-141.0-40д

Разраб.	Курган		03.91г.
Зав.сек.	Тыщинин		04.91г.
Нач.отд.	Тюрин		
Н.контр.	Тыщинин		

5.407-141.1-350

Установка пускателя реверсивного серии ПМА (IP40) на стойке

Стадия	Лист	Листов
Р		1

ЧГППКИ ТЯЖПРОМЭЛЕКТРОПРОЕКТ ХАРЬКОВ

Копировал А.Гай 24954-02 48 Формат А3

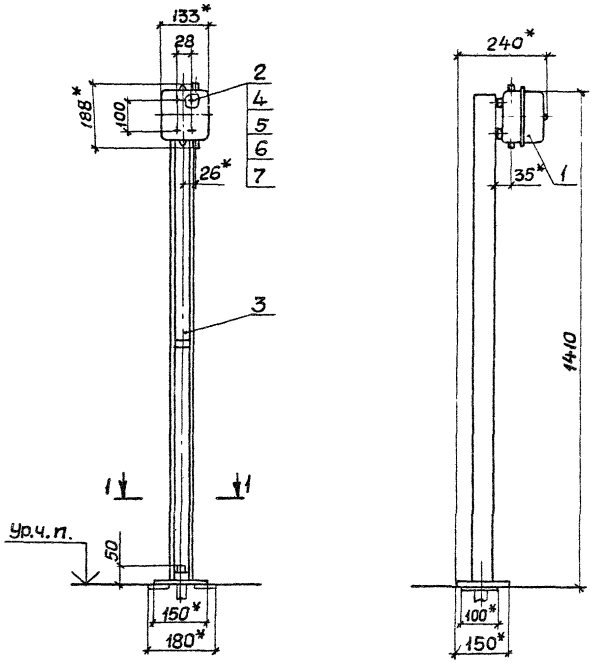

Разрез 1-1

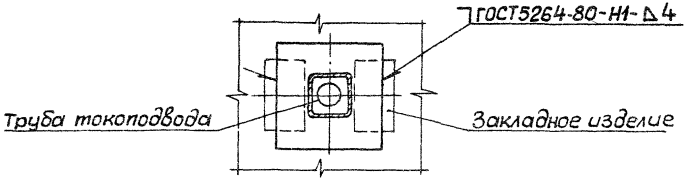

Поз.	Наименование	Кол.	Обозначение документа
1	Пускатель ПМА	1	
	ТУ16-644.016-86		
	(тип по проекту)		
2	Гайка К605УХЛ2	4	
	ТУ36-1953-80		
3	Стойка в сборе	1	5.407-141.1-430-01
4	Шайба	4	5.407-141.1-301
5	Винт ВМ5х12 ГОСТ17473-80	4	
6	Шайба 5 ГОСТ11371-78	4	
7	Шайба 5 ГОСТ6402-70	4	

Тип пускателя
ПМА-032542, ПМА-036542, ПМА-042542, ПМА-044542

1.* Размеры для справок.

2. Количество сальников на пускателе - по конкретному проекту.

3. Строительное задание на установку закладных изделий по черт. 5.407-141.0-40д

Разраб.	Курган		03.91г.	5.407-141.1-360
Зав.сек.	Тычинин		04.91г.	
Нач.отд.	Тюрин			Установка пускателя реверсивного серии ПМА(IP54) на стойке
Н.контр.	Тычинин			Стадия: Р; Лист: ; Листов: 1
				УГППКИ ТЯЖПРОМЭЛЕКТРОПРОЕКТ ХАРЬКОВ

Копировал 24954-02 41 Формат А3

Рис.1

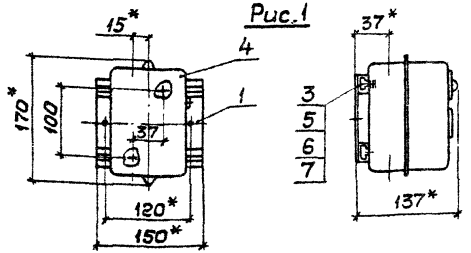

Рис.2

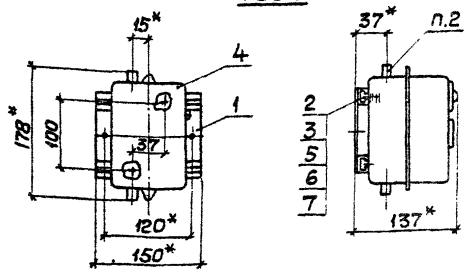

Поз.	Наименование	Кол. на —	Кол. на 01	Обозначение документа
1	Конструкция	1	1	5.407-141.1-390
2	Шайба		2	5.407-141.1-301
3	Гайка К605УХЛ2	2	2	
	ТУ36-1953-80			
4	Пускатель ПМА	1	1	
	ТУ16-644.1016-86			
	(тип по проекту)			
5	Винт ВМ5х15 ГОСТ 17473-80	2	2	
6	Шайба 5 ГОСТ 11371-76	2	2	
7	Шайба 5 ГОСТ 6402-70	2	2	

Продолжение

Обозначение документа	Рис.	Тип пускателя нереверсивного	Масса, кг, не более
5.407-141.1-370-01	2	ПМА-0120У2...ПМА-0123У2, ПМА-0126У2...ПМА-0128У2, ПМА-0160У2, ПМА-0166У2...ПМА-0168У2, ПМА-0220У2...ПМА-0223У2, ПМА-0226У2...ПМА-0228У2, ПМА-0240У2, ПМА-0246У2...ПМА-0248У2	1,1

1.* Размеры для справок.

2. Количество сальников на пускателе – по конкретному проекту.

Обозначение документа	Рис.	Тип пускателя нереверсивного	Масса, кг, не более
5.407-141.1-370	1	ПМА-0110У3...ПМА-0113У3, ПМА-0116У3...ПМА-0118У3, ПМА-0150У3, ПМА-0156У3...ПМА-0158У3, ПМА-0210У3...ПМА-0213У3, ПМА-0216У3...ПМА-0218У3, ПМА-0230У3, ПМА-0236У3...ПМА-0238У3	1,0

Разраб.	Курган		03.91г.
Зав.сек.	Тычинин		04.91
Нач.отд.	Тюрин		
Н.контр.	Тычинин		

5.407-141.1-370

Пускатель в сборе

Стадия	Масса	Масштаб
Р	см. табл.	1:10

Лист | Листов 1

УГППКИ ТЯЖ ПРОМЭЛЕКТРОПРОЕКТ ХАРЬКОВ

Копировал А. Попч. 24954-02 42 Формат А3

Рис.1

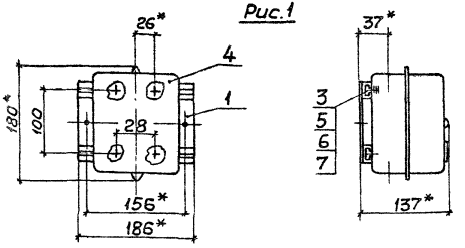

Рис.2

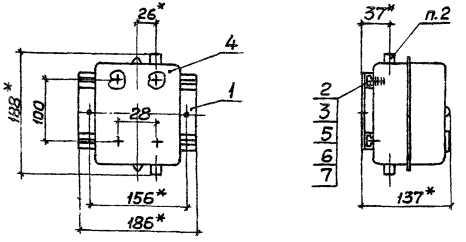

Поз	Наименование	Кол. на —	Кол. на 01	Обозначение документа
1	Конструкция	1	1	5.407-141.1-390-01
2	Шайба		4	5.407.141.1-301
3	Гайка К605УХЛ2 ТУ36-1953-80	4	4	
4	Пускатель ПМА ТУ16-644.016-86 (тип по проекту)	1	1	
5	Винт ВМ5х12 ГОСТ17473-80	4	4	
6	Шайба 5 ГОСТ11371-78	4	4	
7	Шайба 5 ГОСТ6402-70	4	4	

1.* Размеры для справок.

2. Количество сальников на пускателе - по конкретному проекту.

Обозначение документа	Рис	Тип пускателя реверсивного	Масса, кг не более
5.407-141.1-380	1	ПМА-031543, ПМА-035543, ПМА-041543, ПМА-043543	1,50
-01	2	ПМА-032542, ПМА-036542, ПМА-042542, ПМА-044542	1,51

Разраб	Курган		03.96
Зав.сек	Тычинин		04.96
Начотд	Тюрин		
Н.контр	Тычинин		

5.407-141.1-380

Пускатель в сборе

Стадия	Масса	Масштаб
Р	см. табл	1:10

Лист | Листов 1

УГППКИ ТЯЖПРОМЭЛЕКТРОПРОЕКТ ХАРЬКОВ

Копировал А. Поли? 24954-02 43 Формат А3

Поз.	Наименование	Кол. на —	Кол. на 01	Обозначение документа
1	Лента 2х30 Ст 3 кп	2	2	без черт.
	ГОСТ 6009-74, ℓ=115; 0,05 кг			
2	Профиль К101/1 У2			без черт.
	ТУ 36-1434-82			
	ℓ=150; 0,08 кг	2		
	ℓ=186; 0,10 кг		2	без черт.

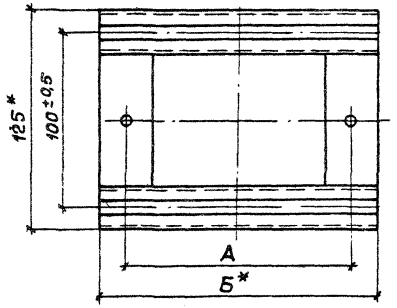

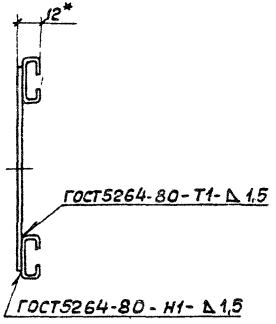

Поз. 1

1.* Размеры для справок.
2. Покрытие эмаль ПФ-115 серая. VI. У2.

Обозначение документа	Размеры, мм А	Размеры, мм Б	Масса, кг
5.407-141.1-390	120	150	0,26
-01	156	186	0,30

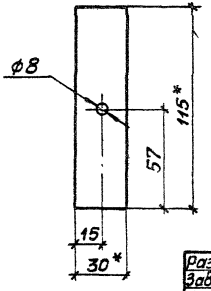

Разраб.	Курган		
Зав. сек.	Тычинин		
Нач. отд.	Тюрин		
Н. контр.	Тычинин		

5.407-141.1-390

Конструкция

Стадия	Масса	Масштаб
Р	См. табл.	1:2
Лист	Листов 1	

ЧГППКИ ТЯЖПРОМЭЛЕКТРОПРОЕКТ ХАРЬКОВ

24954-02 44

Копировал А. Попп г. Формат А3

Поз.	Наименование	Кол.	Обозначение документа
1	Короб	1	5.407-141.1-401
2	Флажок Ф354 2,5 ТУ36-2466-82	1	
3	Болт М8х25 ГОСТ 7798-70	1	
4	Гайка М8 ГОСТ 5915-70	1	
5	Шайба 8 ГОСТ 6958-78	2	
6	Шайба 8 ГОСТ 6402-70	1	

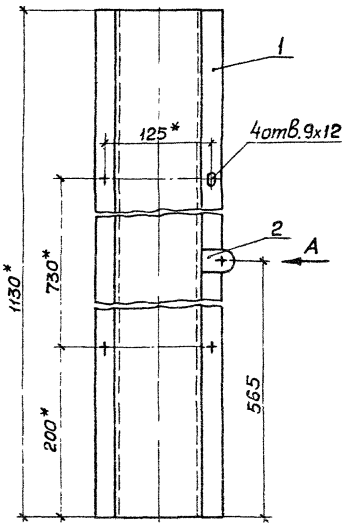

Вид А

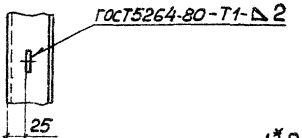

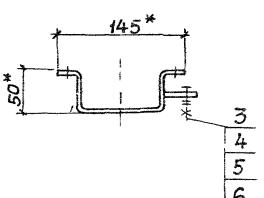

1.* Размеры для справок.

2. Покрытие эмалью ПФ-115 серая. VI. У2.

3. Плоскости флажка (поз. 2) зачистить до металлического блеска и смазать антикоррозийной смазкой, после чего установить изделия (поз. 3...6).

Разраб.	Кирган		03.91	5.407-141.1-400	
Зав.сек.	Тычинин		04.91		
Нач.отд.	Тюрин			Короб в сборе	Стадия: Р; Масса: 3,2; Масштаб: 1:4
Н.контр.	Тычинин				Лист; Листов 1
					ЧГППКИ ТЯЖПРОМЭЛЕКТРОПРОЕКТ ХАРЬКОВ

24954-02 95 Копировал Формат А4

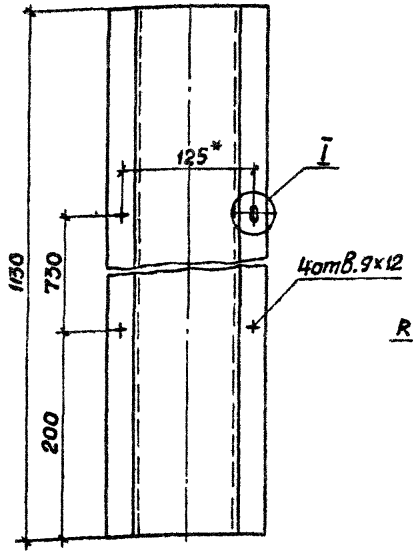

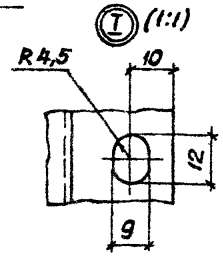

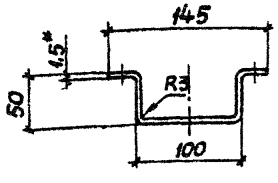

1.* Размеры для справок.
2. Длина развертки 236 мм.

Разраб.	Курган		03.91г.	5.407-141.1-401	
Зав.сек.	Тычинин				
Начотд.	Тюрин				
				Короб	Стадия: Р; Масса: 3,15; Масштаб: 1:4
					Лист; Листов 1
Н. контр.	Тычинин			Лист 2/к Б-1,5 ГОСТ 19903-74 ОК 300В ГОСТ 16523-89	УГППКИ ТЯЖПРОМЭЛЕКТРОПРОЕКТ ХАРЬКОВ

Копировал

Формат А3

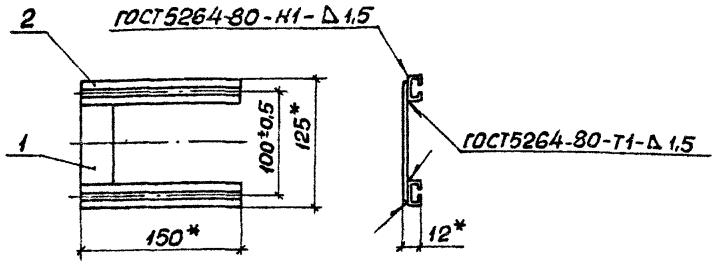

Поз.	Наименование	Кол.	Обозначение документа
1	Лента 2х30 Ст 3 кп	1	без черт.
	ГОСТ 6009-74, ℓ=115; 0,05 кг		
2	Профиль К101/1 У2	2	без черт.
	ТУ 36-1434-82		
	ℓ= 150; 0,08 кг		

1.* Размеры для справок.
2. Покрытие эмалью ПФ-115 серая. VI. У2.

Инв.№ подл. | Подпись и дата | Взам.инв.№

Разраб.	Курган		03.91г.	5.407-141.1-410	
Зав.сек.	Тычинин		04.91г.		
Начотд.	Тюрин				
				Конструкция	Стадия: Р; Масса: 0,21; Масштаб: 1:4
					Лист; Листов 1
Н. контр.	Тычинин				УГППКИ ТЯЖПРОМЭЛЕКТРОПРОЕКТ ХАРЬКОВ

Копировал

Формат А3

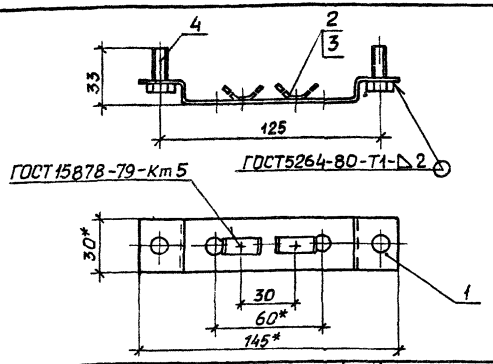

Поз.	Наименование	Кол.	Обозначение документа
1	Скоба	1	5.407-141.1-421
2	Полоска К404 УХЛ2	2	
	ТУ36-2260-80		
3	Пряжка К407 УХЛ2	2	
	ТУ36-2266-80		
4	Болт М6х20 ГОСТ7798-70	2	

1.* Размеры для справок
2. Покрытие эмаль ПФ-115 серая. VI.У2, кроме резьбы болтов.

Разраб.	Курган		03.91	5.407-141.1-420
Зав. сек.	Тычинин		04.91	
Нач. отд.	Тюрин			Скоба в сборе
Н. контр.	Тычинин			

Стадия	Масса	Масштаб
Р	0,1	1:2
Лист	Листов 1	

ЧГППКИ ТЯЖПРОМЭЛЕКТРОПРОЕКТ УАРЬКОВ

Копировал Лагі Формат А4

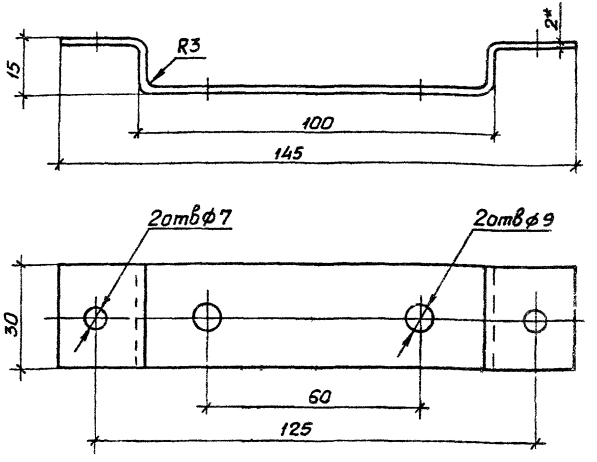

1.* Размер для справок.
2. Длина развертки 163 мм.

Взам. инв. № | Подпись и дата | Инв. № подл.

Разраб.	Курган		03.91	5.407-141.1-421
Зав. сек.	Тычинин		04.91	
Нач. отд.	Тюрин			Скоба
Н. контр.	Тычинин			

Стадия	Масса	Масштаб
Р	0,08	1:1
Лист	Листов 1	

Лист 2/к 5-20 ГОСТ 19903-74 ОК300В ГОСТ 16523-89

ЧГППКИ ТЯЖПРОМЭЛЕКТРОПРОЕКТ ХАРЬКОВ

Копировал Лагі 24954-02 47 Формат А4

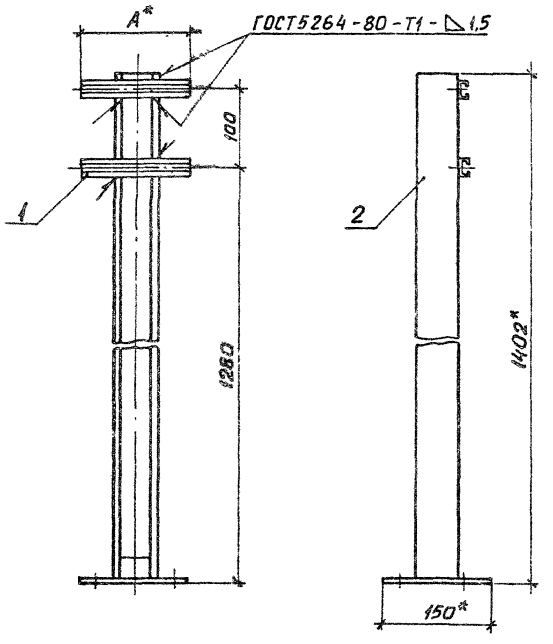

Поз.	Наименование	Кол. на —	Кол. на 01	Обозначение документа
1	Профиль К101/1 У2			Без черт.
	ТУ36-1434-82			
	ℓ = 100; 0,06 кг	2		
	ℓ = 130; 0,07 кг		2	без черт.
2	Стойка К314 УХЛ2	1	1	
	ТУ36-22-85Е			

Обозначение документа	А, мм	Масса, кг
5.407-141.1-430	100	3,92
-01	130	3,94

* Размеры для справок.

Разраб.	Курган		0394
Зав. сект.	Тычинин		0494
Нач. отд.	Тюрин		
Н. контр.	Тычинин		

5.407-141.1-430

Стойка в сборе

Стадия	Масса	Масштаб
Р	См. табл.	1:5
Лист	Листов 1	

УГППКИ ТЯЖПРОМЭЛЕКТРОПРОЕКТ ХАРЬКОВ

Копировал Лад. 24954-02 (48) Формат А3

gost.e-ecolog.ru