ДЕТАЛИ И УЗЛЫ ПРОМЫШЛЕННЫХ ЭЛЕКТРОТЕХНИЧЕСКИХ УСТАНОВОК

СЕРИЯ 4.407-258

ПРОВОДКИ НА СТРУНАХ И УСТАНОВКА СВЕТИЛЬНИКОВ С ЛАМПАМИ НАКАЛИВАНИЯ В ТОННЕЛЯХ

(РАБОЧИЕ ЧЕРТЕЖИ)

16337
ЦЕНА 1-56
1-58

gost.e-ecolog.ru

ЦЕНТРАЛЬНЫЙ ИНСТИТУТ ТИПОВОГО ПРОЕКТИРОВАНИЯ
ГОССТРОЯ СССР

Москва, А-445, Смольная ул., 22

Сдано в печать 19[illegible] г.

Заказ № 1318 Тираж 300 экз.

ДЕТАЛИ И УЗЛЫ ПРОМЫШЛЕННЫХ ЭЛЕКТРОТЕХНИЧЕСКИХ УСТАНОВОК

СЕРИЯ 4.407-258

ПРОВОДКИ НА СТРУНАХ И УСТАНОВКА СВЕТИЛЬНИКОВ С ЛАМПАМИ НАКАЛИВАНИЯ В ТОННЕЛЯХ

(РАБОЧИЕ ЧЕРТЕЖИ)

РАЗРАБОТАНЫ
УГПИ ТЯЖПРОМЭЛЕКТРОПРОЕКТ
УКРГЛАВЭЛЕКТРОМОНТАЖ
МИНМОНТАЖСПЕЦСТРОЯ УССР

УТВЕРЖДЕНЫ
ВНИПИ ТЯЖПРОМЭЛЕКТРОПРОЕКТ
ИМЕНИ Ф.Б.ЯКУБОВСКОГО
ПРИКАЗ N°106 ОТ 3.VII.1979 г.
ВВЕДЕНЫ В ДЕЙСТВИЕ
ПРИКАЗ N°160 ОТ 17.IX.1979 г.

Директор института М.А.Каменев
Главный инженер института Е.Г.Поддубный
Начальник технического отдела В.М.Марков
Начальник отдела типового проектирования В.Л.Тюрин

16337 2

Ведомость чертежей

№ стр.	Обозначение	Наименование	Кол. листов	Примечание
2–11	4.407-258-Д	Общие данные		
		Установочные чертежи		
12;13	4.407-258-01	Осветительная линия 42 вольта	2	
14;15	4.407-258-02	Осветительная линия 220 вольт	2	
16	4.407-258-03	Установка комплекта для подвода		
		питания к линии электроосвещения	1	
17;18	4.407-258-04	Установка комплекта с ответви-		
		тельной коробкой и потолочным		
		светильником	2	
19;20	4.407-258-05	Установка комплекта с ответ-		
		вительной коробкой и подвесным		
		светильником	2	
		Сборочные чертежи и детали		
21	4.407-258-06	Комплект для подвода питания к		
		линии 42 вольта	1	
22	4.407-258-07	Комплект для подвода питания		
		к линии 220 вольт	1	
23;24	4.407-258-08	Комплект с ответвительной ко-		
		робкой и потолочным светильни-		
		ком для линиц 42 В (кабель с жи-		
25;26	4.407-258-09	Комплект с ответвительной ко-		
		робкой и потолочным светильни-		
		ком для линии 42 В (кабель с жи-		
		лами сеч. 16 мм²)	2	
27;28	4.407-258-10	Комплект с ответвительной коробкой		
		и потолочным светильником		
		для линии 220 В (кабель с жила-		
		ми сеч. до 10 мм²)	2	
29	4.407-258-11	Комплект с ответвительной ко-		
		робкой и подвесным светильником		
		для линии 42 В (кабель с жилами		
		сеч. до 10 мм²)	1	
30	4.407-258-12	Комплект с ответвительной ко-		
		робкой и подвесным светильником		
		для линии 42 В (кабель с жилами		
		сеч. 16 мм²)	1	
31	4.407-258-13	Комплект с ответвительной коробкой		
		и подвесным светильником		
		для линии 220 В (кабель с жилами		
		сеч. до 10 мм²)	1	
32	4.407-258-14	Кронштейн	1	
33	4.407-258-15	Крючок	1	
33	4.407-258-16	Полоса	1	
34	4.407-258-17	Полоса	1	

Изм.	Лист	№ докум.	Подпись	Дата
Разраб.		Лапина		V-79
Провер.		Богданов		
Гл. спец.		Богданов		V-79
Нач. отд.		Тюрин		

4.407-258-Д

Общие данные

Лит.	Лист	Листов
Р	1	10

УГПИ ТЯЖПРОМЭЛЕКТРОПРОЕКТ ХАРЬКОВ

№ стр.	Обозначение	Наименование	Кол. листов	Примечание
35	4.407-258-18	Скоба	1	
35	4.407-258-19	Крюк	1	
36	4.407-258-20	Схема подключения ответвительной коробки для подвода питания к линии 42В	1	
37	4.407-258-21	Схема подключения ответвительной коробки для подвода питания к линии 220В	1	
38	4.407-258-22	Схема подключения ответвительной коробки для линии 42В (кабель с жилами сечением до 10 мм² и 16 мм²)	1	
39	4.407-258-23	Схема подключения ответвительной коробки для линии 220В (кабель с жилами сеч. до 10 мм²)	1	

№ стр.	Обозначение	Наименование	Кол. листов	Примечание

14537 4

Общие указания

1. Исходные данные

В серии приведены чертежи осветительных линий, состоящих из магистрального кабеля, подвешиваемого на струне, и светильников, закрепляемых или подвешиваемых на кронштейнах. Струна и кронштейны привариваются к закладным частям в потолке помещения.

Конструкция осветительных линий рассчитана на установку потолочных и подвесных светильников с лампами накаливания.

Номинальное напряжение осветительных линий – 220 или 42В.

2. Содержание

В серии приведены общие данные (ведомость чертежей, общие указания, таблица выбора чертежей, определение длины и мест разделки магистрального кабеля, пример плана групповой сети кабельного тоннеля), установочные чертежи для работы в монтажной зоне и сборочные чертежи деталей, изготовляемых в мастерских электромонтажных заготовок.

3. Область применения

Серия предназначена для применения при проектировании и монтаже электрического освещения тоннелей и галерей различного назначения (кабельных, шинных, для технологических трубопроводов и др.) со следующими характеристиками помещений по условиям среды: нормальное; влажное; сырое; пыльное, с небольшими выделениями пыли; жаркое. Эти линии не предназначены для применения в пожароопасных помещениях и во взрывоопасных зонах.

4. Основные положения

Осветительные линии могут прокладываться как на прямых участках, так и на участках с поворотами под любым углом.

Комплектование осветительных линий принято из следующих элементов:

а) комплекты с ответвительной коробкой и светильником потолочного или подвесного типа;

б) комплект с коробкой для подвода питания;

в) магистральный кабель;

г) струна из катанки диаметром 5мм.

Элементы, из которых комплектуются конкретные осветительные линии, выбираются проектной организацией, применяющей серию. Основные данные комплектов с ответвительными коробками и светильниками и комплектов с коробками для подвода питания приведены в таблице на стр.10.

Комплекты с ответвительной коробкой могут укомплектовываться подвесными светильниками любого типа или потолочными светильниками типов ПСХ-60М и НПП 03-100-001. Потолочные светильники могут применяться и других типов, при условии, что их габаритные и установочные размеры позволяют устанавливать их на кронштейнах, предусмотренных в проекте.

Для линий напряжением 42В предусмотрен комплект с ответвительной коробкой типа У257, имеющей штепсельный разъём. Выключив вилку основного светильника, можно к этой коробке подключить переносную лампу.

Местоположение комплекта с коробкой для подвода питания в конце или середине линии, определяется в проекте.

Комплекты в тоннелях привариваются к потолочным закладным деталям. Шаги между комплектами могут быть приняты любыми, кратными шагу закладных деталей.

Ответвительные коробки типов У245, У246 и У257, примененные в серии, имеют оболочки со степенью защиты IP20 по ГОСТ 14254-69.

Для ответвлений от коробок к светильникам приняты провода:

а) марки ПГВ, 380В, сечением 1,5мм² - к подвесным светильникам, к потолочным светильникам, требующим зарядки, а также при применении коробок типа У257;

б) марки АПВ, 380В, сечением 2,5мм² - к потолочным светильникам, не требующим зарядки.

Марка и сечение кабеля выбираются в проекте. Рекомендуется в качестве магистрального кабеля применять кабель марки АВВГ, 660В. Максимальное сечение фазных жил магистрального кабеля и кабеля подвода питания для линий 220В принято равным 10мм², а для линий 42В - 16мм².

Для линии 220В магистральный кабель и кабель подвода питания должны быть четырехжильными, а для линии 42В - трёхжильными.

При применении потолочных светильников с лампами мощностью 100Вт и более, во избежание перегрева кабеля, предусмотрен обход светильника магистральным кабелем.

Рекомендуется длину линии L (см. стр. 12-15) принимать не более 100м. Минимальная длина линии не ограничена.

Наличие сжимов в ответвительных коробках и конструкция этих коробок позволяют выполнять присоединение ответвлений к светильникам и подвод кабеля питания в середине линии без разрезания жил магистрального кабеля.

В качестве струны используется катанка по ГОСТ 14085-68 (сортамент по ГОСТ 2590-71) обычной точности диаметром 5мм. Вместо катанки может применяться оцинкованная или неоцинкованная проволока стальная низкоуглеродистая по ГОСТ 3282-74 того же диаметра.

Струна в тоннеле натягивается и приваривается к закладным деталям через промежутки в 1,5м. К струне с помощью полихлорвиниловой ленты через каждые 0,5м прикрепляется магистральный кабель.

На линиях 220В предусмотрено зануление корпусов светильников и ответвительных коробок, для чего используется нулевая рабочая жила магистрального кабеля. При помощи этой жилы предусмотрено также зануление струны на обоих концах.

Если в тоннеле или галерее имеется магистраль заземления (зануления), то выполняется повторное зануление струны, путем приварки ее на обоих концах к ответвлениям от этой магистрали. В кабельных тоннелях магистраль заземления (зануления) имеется.

5. Изделия МЭЗ

В мастерских электромонтажных заготовок изготовляют сборочные узлы и детали. Все конструкции, изготовляемые в МЭЗ, а также струну, окрашивают серой эмалью ПФ133, ГОСТ 926-63.

6. Порядок пользования

6.1. Порядок пользования при проектировании.

При проектировании осветительной линии следует по таблице выбора чертежей на стр.10 выбрать необходимые сборочные чертежи узлов и установочные чертежи для монтажной зоны. Эти чертежи должны быть указаны в спецификации на плане групповой сети электроосвещения тоннеля или галереи.

Пример выполнения плана групповой сети электрического освещения кабельного тоннеля приведен на стр. 11. Такой чертеж подлежит разработке проектной организацией, применяющей серию.

Принятая в серии система комплектования осветительных линий позволяет устанавливать в линии различные комплекты со светильниками, причем в одной линии можно предусмотреть различные шаги между комплектами, например, в начале линии можно установить комплекты с шагом 4,5 м, далее - с шагом 6 м и т.д.

Определение длины магистрального кабеля см. на стр. 7-9.

При проектировании электрического освещения тоннелей из лотковых элементов серии 3.006-2, выпуск 1 „Сборные железобетонные каналы и тоннели из лотковых элементов", разработанной Харьковским Промстройниипроектом, необходимо учитывать следующее. Согласно серии 3.006-2, выпуск 1, закладные детали внутри тоннеля предусматриваются при конкретном проектировании. Поэтому для возможности применения осветительных линий по настоящему проекту для тоннелей в. у. серии проектировщики-электрики должны выдать проектировщикам-строителям задание на закладные детали в потолке тоннеля. В задании следует указать:

а) привязку оси установки закладных деталей;

б) шаг установки закладных деталей, равный 1,5 м;

в) нагрузку на закладную деталь от массы кронштейна, светильника, ответвительной коробки, струны и кабеля, равную 30 кг (с учетом требования § VI-5-10 ПУЭ-76);

г) размеры закладной детали, принимаемые минимальными из серии 3.006-2, выпуск 1, а именно 100×80 мм

6.2. Порядок пользования при монтаже.

По чертежам раздела „Сборочные чертежи и детали" в МЭЗ изготовляют отдельные элементы осветительной линии.

По указаниям, приведенным на стр. 7-9, в МЭЗ определяют места разделки магистрального кабеля.

По чертежам раздела „Установочные чертежи" и по плану групповой сети электроосвещения, приведенному в конкретном проекте, монтируют линию на месте установки.

7. Определение длины и мест разделки магистрального кабеля при подводе питания в конце линии

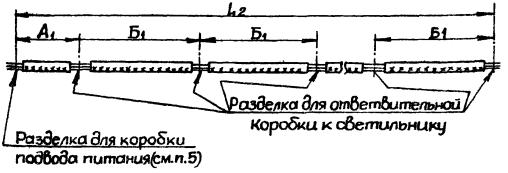

1. А - шаг установки закладных деталей для крепления струны, м.

Б - шаг установки комплектов с ответвительной коробкой и светильником, м.

При А = 1,5 шаг Б может быть равен 3; 4,5 и 6 м.

2. Перед разделкой магистрального кабеля следует замером установить фактические размеры А и Б и по этим размерам определить расстояния A_1 и $Б_1$ (см. ниже п. 6) и длину кабеля L_2 (см. п. 4).

3. Длина осветительной линии L (см. стр. 12–15) равна

$$L = Б \cdot N + A,$$

где N - количество светильников в линии.

4. Длина магистрального кабеля равна

$$L_2 = Б_1 (N-1) + A_1,$$

где $Б_1$ - расстояние между центрами разделки магистрального кабеля для ответвительных коробок к светильникам, м;

A_1 - расстояние между центрами разделки магистрального кабеля для коробки для подвода питания и ближайшей к ней ответвительной коробки к светильнику, м.

5. Место установки коробки для подвода питания определяют по плану групповой сети электроосвещения. На данном чертеже принято, что комплект с коробкой для подвода питания установлен на расстоянии А от крайнего комплекта с ответвительной коробкой и светильником.

6. Для осветительной линии без обхода светильников магистральным кабелем

$$A_1 = A + K; \quad Б_1 = Б + K$$

где К - длина кабеля для учета изгиба его жил в ответвительной коробке, принимаем К = 0,1 м.

При А = 1,5 м

$$A_1 = 1,5 + 0,1 = 1,6 \text{ м}.$$

Для осветительной линии с обходом потолочных светильников магистральным кабелем (при лампах мощностью 100 Вт и более)

$$A_1 = A + K; \quad Б_1 = Б + M,$$

где М - длина кабеля для учета изгиба его жил в ответвительной коробке и для обхода светильника, принимаем М = 0,3 м.

7. Длина магистрального кабеля L_2 при А = 1,5 м и Б = 3; 4,5 и 6 м определяется по табл. 1.

Таблица 1

№ п/п	Размер Б, м	Длина кабеля L_2 для случая без обхода светильника кабелем, м	Длина кабеля L_2 для случая обхода потолочных светильников кабелем, м
1	3,0	3,1(N-1)+1,6	3,3(N-1)+1,6
2	4,5	4,6(N-1)+1,6	4,8(N-1)+1,6
3	6,0	6,1(N-1)+1,6	6,3(N-1)+1,6

Пример. Определить длину магистрального кабеля L_2 для линии длиной $L = 37,5$ м, с потолочными светильниками с лампами мощностью 60 Вт, при проектном шаге между светильниками Б=3 м и подводе питания в конце линии. Количество светильников N=13шт.

Согласно п.1 табл.1 имеем

$$L_2 = 3,1(N-1) + 1,6 = 3,1 \times 12 + 1,6 = 38,8 \text{ м}.$$

8. Разделка магистрального кабеля выполняется по черт. 4.407-258-20; 4.407-258-21; 4.407-258-22; 4.407-258-23.

8. Определение длины и мест разделки магистрального кабеля при подводе питания в середине линии

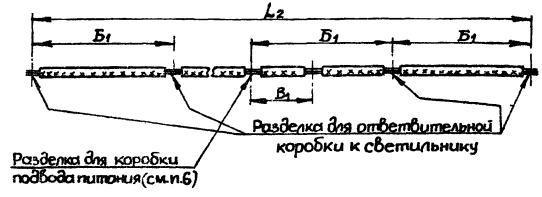

1. А - шаг установки закладных деталей для крепления струны, м.

Б - шаг установки комплектов с ответвительной коробкой и светильником, м.

При А=1,5м шаг Б может быть равен 3; 4,5 и 6 м

2. Перед разделкой магистрального кабеля следует замером установить фактические размеры А и Б и по этим размерам определить расстояния $Б_1$ и B_1 (см. ниже п 5 и 6) и длину кабеля L_2 (см. п.4).

3. Длина осветительной линии L (см. стр.12-15) равна

$$L = Б \cdot N$$

где N - количество светильников в линии.

4. Длина магистрального кабеля равна

$$L_2 = Б_1(N-1) + K,$$

где $Б_1$ - расстояние между центрами разделки магистрального кабеля для ответвительных коробок к светильникам, м.

К-длина кабеля для учета изгиба жил кабеля в ответвительной коробке для подвода питания, м; принимаем К=0,1м.

5. Для осветительных линий без обхода светильников магистральным кабелем

$$Б_1 = Б + К,$$

где К-длина кабеля для учета изгиба его жил в ответвительной коробке к светильнику; принимаем К=0,1м.

Для осветительной линии с обходом потолочных светильников магистральным кабелем (при лампах 100Вт и более)

$$Б_1 = Б + М,$$

где М-длина кабеля для учета изгиба его жил в ответвительной коробке и для обхода светильника; принимаем М=0,3.

6. Место установки коробки для подвода питания определяют по плану групповой сети электроосвещения. Расстояние $В_1$ от места разделки этой коробки до места разделки ближайшей ответвительной коробки к светильнику определяют на основании замера расстояния В между местами установки соответствующих закладных деталей в потолке тоннеля:

$$В_1 = В + К = В + 0,1м.$$

7. Длина магистрального кабеля L_2 при А=1,5м и Б=3; 4,5 и 6 м определяется по табл.2.

Таблица 2

№ п/п	Размер Б, м	Длина кабеля L_2 для случая без обхода светильщика кабелем, м	Длина кабеля L_2 для случая обхода потолочных светильников кабелем, м
1	3,0	3,1(N-1)+0,1	3,3(N-1)+0,1
2	4,5	4,6(N-1)+0,1	4,8(N-1)+0,1
3	6,0	6,1(N-1)+0,1	6,3(N-1)+0,1

Пример. Определить длину магистрального кабеля L_2 для линии длиной L=45 м, с потолочными светильниками с лампами мощностью 100Вт, при проектном шаге между светильниками Б=4,5м и подводе питания в середине линии. Количество светильников N=11шт.

Согласно п.2 табл.2 имеем:

$$L_2 = 4,8(N-1)+0,1 = 4,8 \times 10 + 0,1 = 48,1м.$$

8. Разделка магистрального кабеля выполняется по черт. 4.407-258-20; 4.407-258-21; 4.407-258-22; 4.407-258-23.

С вводом в действие настоящей серии 4.407-258 (шифр УГПИ Тяжпромэлектропроект - А414) исключаются из числа действующих серии 4.407-58, выпуск 3 и 4.407-133, выпуск 2.

Таблица выбора чертежей типового проекта

Эскиз	Напряжение линии электро-освещения	Тип коробки	Наличие обхода светильника магистральным кабелем (при светильнике с лампой 100Вт и более)	Сечение фазных жил магистрального кабеля	Обозначение сборочного чертежа для мастерской электромонтажных заготовок		Обозначение установочного чертежа для монтажной зоны	
Комплект для подвода питания 	42В	У246	Нет	до 10 мм²	4.407-258 -06	Исполнение 1	4.407-258 -05	Исполнение 1
				16 мм²		Исполнение 2		Исполнение 2
	220В				4.407-258 -07			Исполнение 3
Комплект с ответвительной коробкой и светильником 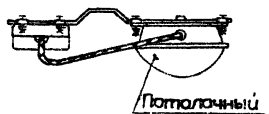	42В	У245	Есть	до 10 мм²	4.407-258 -08	Исполнение 1	4.407-258 -04	Исполнение 1
		У257				Исполнение 2		Исполнение 2
		У245	Нет			Исполнение 3		Исполнение 3
		У257				Исполнение 4		Исполнение 4
		У246	Есть	16 мм²	4.407-258 -09	Исполнение 1		Исполнение 5
		У257				Исполнение 2		Исполнение 6
		У246	Нет			Исполнение 3		Исполнение 7
		У257				Исполнение 4		Исполнение 8
	220В	У245	Есть		4.407-258 -10	Исполнение 1		Исполнение 9
			Нет			Исполнение 2		Исполнение 10
Комплект с ответвительной коробкой и светильником 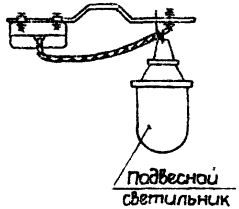	42В	У245	Нет	до 10 мм²	4.407-258 -11	Исполнение 1 *	4.407-258 -05	Исполнение 1
		У257				Исполнение 2 *		Исполнение 2
		У245				Исполнение 3 **		Исполнение 3
		У257				Исполнение 4 **		Исполнение 4
		У246		16 мм²	4.407-258 -12	Исполнение 1 *		Исполнение 5
		У257				Исполнение 2 *		Исполнение 6
		У246				Исполнение 3 **		Исполнение 7
		У257				Исполнение 4 **		Исполнение 8
	220В	У245		до 10 мм²	4.407-258 -13	Исполнение 1 *		Исполнение 9
						Исполнение 2 **		Исполнение 10

*) Для светильников типа ППР-100 и др.

**) Для светильников типа ППР-200 и др.

Пример плана групповой сети электрического освещения кабельного тоннеля

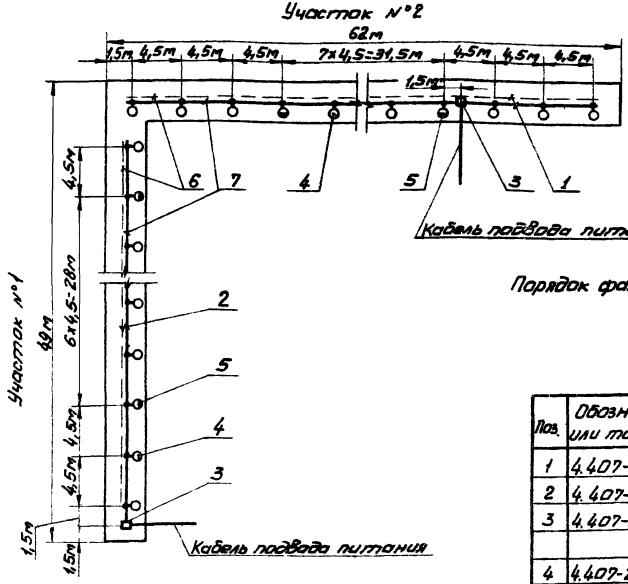

Порядок фазировки светильников: А,В; В,С; С,А; А,В; В,С; С,А

Поз.	Обозначение или тип изделия	Наименование	Кол.	Примечание
1	4.407-258 -01	Осветительная линия. Вариант 1	1	
2	4.407-258 -01	Осветительная линия. Вариант 2	1	
3	4.407-258 -03	Установка комплекта для подвода питания к линии 428. Исполнение 1	2	
4	4.407-258 -04	Установка комплекта с ответвительной коробкой и потолочным светильником для линии 428. Исполнение 1	20	
5	4.407-258 -04	Установка комплекта с ответвительной коробкой и потолочным светильником для линии 428. Исполнение 2	4	
6	—	Струна (круг В5 ГОСТ 2590-71); L = 115м	1	
7	—	Кабель АВВГ 3х10; 660; ГОСТ 16442-70; L = 120м	1	

○ – Ответвительная коробка У245

● – Ответвительная коробка У259
(со встроенным штепсельным разъемом)

Вариант 1- подвод питания в середине линии (см п. 2)

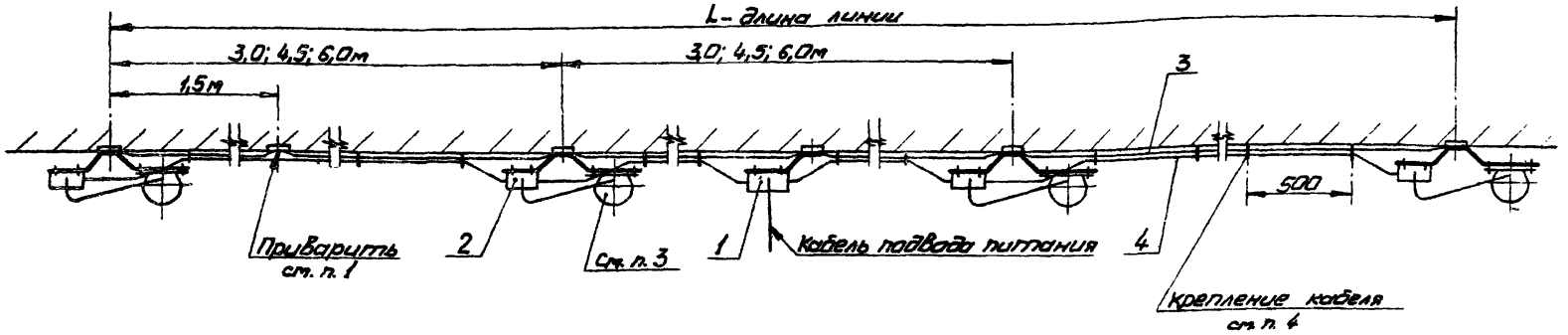

1. Струну приварить к каждой закладной детали через 1,5м.
2. Вариант подвода питания и места установки комплекта для подвода питания по поз. 1 определяют по проекту согласно плану групповой сети электроосвещения.
3. При каждом варианте подвода питания могут применяться светильники потолочные или подвесные
4. Крепление кабеля по поз. 4 к струне поз. 3 выполнить при помощи ленты К226 и кнопок К227.
5. Схемы подключения коробок см. черт. 4.407-258-20 и 4.407-258-22.

Нач.отд.	№ докум.	Подпись	Дата	4.407-258-01
Разраб.	Лапина		12-79	Осветительная линия 42В
Провер.	Богданов			Лит. Р; Лист 1; Листов 2
Гл. спец.	Богданов		12-79	УГПИ ТЯЖПРОМЭЛЕКТРОПРОЕКТ ХАРЬКОВ
Нач.отд.	Тюрин			

Вариант 2 – подвод питания в конце линии (см. п. 2)

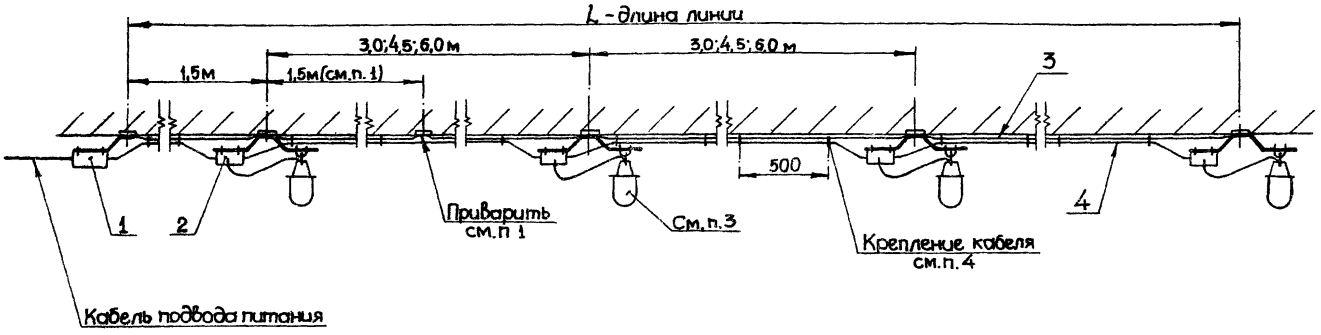

Поз.	Обозначение или тип изделия	Наименование	Кол.	Примечание
1	4.407-258 – 03	Установка комплекта для подвода питания к линии 42В. Исполнение – по проекту	1	
2	По проекту	Установка комплекта с ответвительной коробкой и светильником для линии 42В		
3	—	Струна (круг В5 ГОСТ 2590-71); L – по проекту		
4	Сечение – по проекту	Кабель АВВГ; 660; ГОСТ 16442-70; L – по проекту		

Изм.	Лист	№ докум.	Подпись	Дата
Разраб.		Лапина		
Провер.		Богданов		07-79
Гл. спец.		Богданов		
Нач. отд.		Тюрин		

4.407-258-01

Осветительная линия 42В

Лит.	Лист	Листов
Р	2	2

УГПИ ТЯЖПРОМЭЛЕКТРОПРОЕКТ ХАРЬКОВ

Вариант 1-подвод питания в середине линии (см. п. 2)

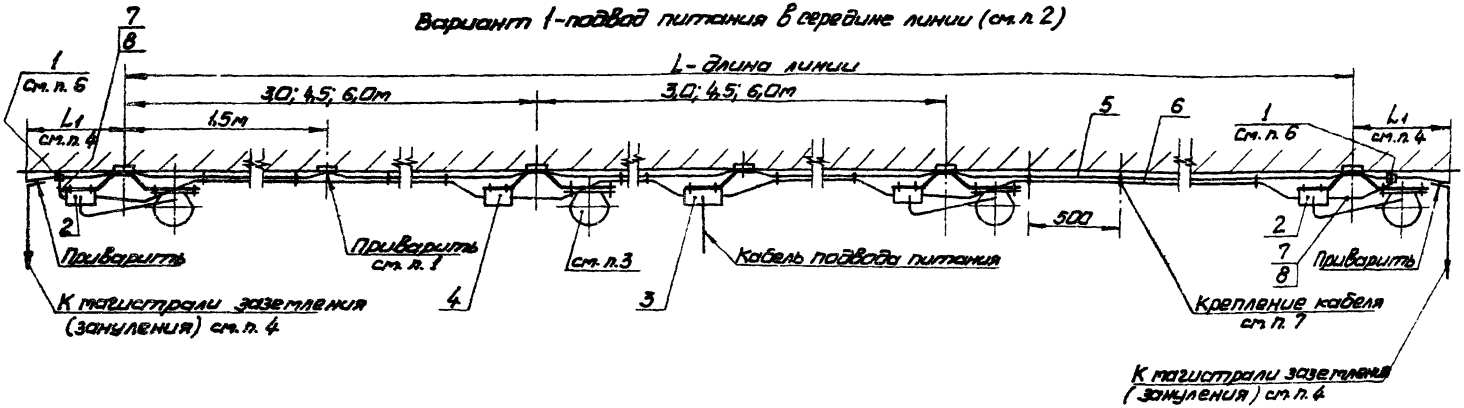

1. Струну приварить к каждой закладной детали через 1,5м.

2. Вариант подвода питания и место установки комплекта для подвода питания по поз. 3 определяют по проекту согласно плану групповой сети электроосвещения.

3. При каждом варианте подвода питания могут применяться светильники потолочные или подвесные.

4. Присоединение к магистрали заземления (зануления) выполняется только при наличии этой магистрали в тоннеле или галерее. В этом случае длина струны должна быть больше длины линии L на два участка, каждый длиной $L_1 = 500$ мм.

5. Схемы подключения коробок см. чертеж 4.407-258-21 и 4.407-258-23 исполн. 1.

6. Зануление струны см. черт. 4.407-258-23 исполн. 2

7. Крепление кабеля по поз. 6 к струне поз. 5 выполнить при помощи ленты К226 и кнопок К227.

Изм.	Лист	№ докум.	Подпись	Дата
Разраб.		Лапина		IV-79
Провер.		Богданов		
Гл. спец.		Богданов		V-79
Нач. отд.		Тюрин		

4.407-258-02

Осветительная линия 220В

Лит.	Лист	Листов
Р	1	2

УГПИ
ТЯЖПРОМЭЛЕКТРОПРОЕКТ
ХАРЬКОВ

16337 15

Вариант 2 – подвод питания в конце линии (см. п. 2)

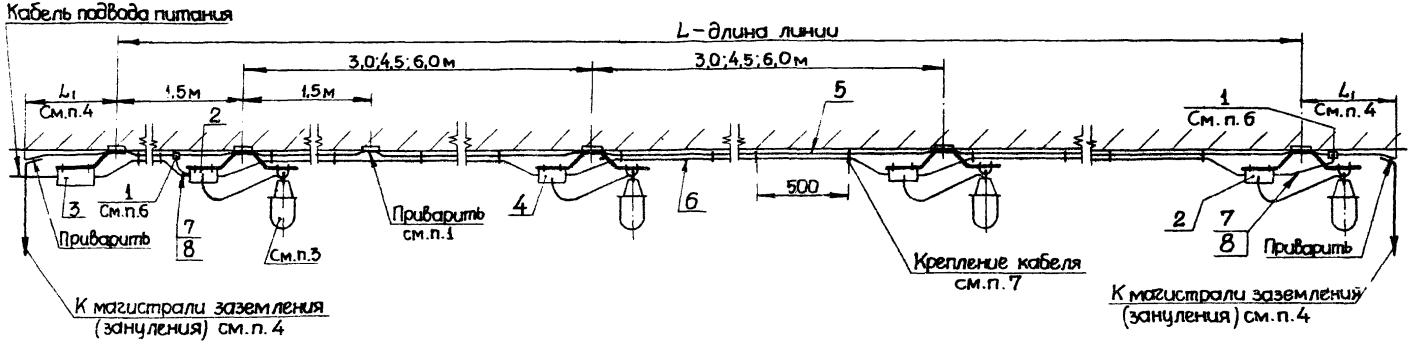

Поз.	Обозначение или тип изделия	Наименование	Кол.	Примечание
1	У734м	Сжим ответвительный	2	
2	У739м	Вкладыш сжима	2	
3	4.407-258-03	Установка комплекта для подвода питания		
		к линии 220В. Исполнение 3	1	
4	По проекту	Установка комплекта с ответвительной		
		коробкой и светильником для линии 220В		
5	—	Струна (круг В5 ГОСТ 2590-71); L – по проекту		
6	Сечение – по проекту	Кабель АВВГ; 660; ГОСТ 16442-70; L – по проекту		
7	—	Провод ПГВ 1х1,5; 380; ГОСТ 6323-71; L = 500	2	
8	ХВТ-5	Трубка поливинилхлоридная; L = 400	2	

Изм.	Лист	№ докум.	Подпись	Дата
Разраб.		Лапина		V-79г
Провер.		Богданов		VI-79
Гл. спец.		Богданов		
Нач. отд.		Тюрин		

4.407-258-02

Осветительная линия 220В

Лит.	Лист	Листов
Р	2	2

УГПИ ТЯЖПРОМЭЛЕКТРОПРОЕКТ ХАРЬКОВ

16337 18

Варианты 1 и 2

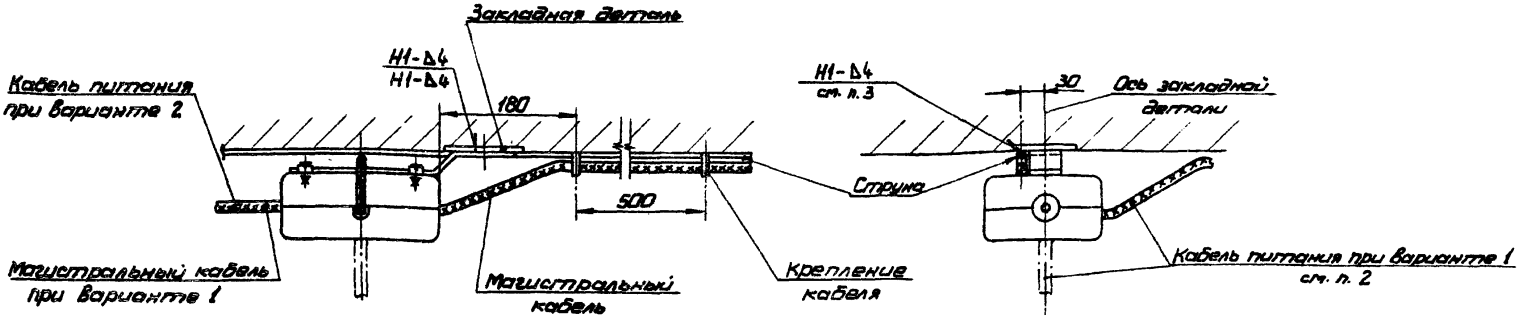

Исполнение	Тип коробки	Сечение фазных жил магистрального кабеля	Напряжение линии электроосвещен
1	У246	до 10 мм²	42В
2		16 мм²	
3		до 10 мм²	220В

1. Вариант 1 - подвод питания в середине линии, вариант 2 - подвод питания в конце линии.
2. На чертеже показано два возможных способа ввода кабеля питания в коробку.
3. Струну приварить к каждой закладной детали через 1,5 метра.
4. Сварку производить по ГОСТ 5264-69.

Поз.	Обозначение или тип изделия	Наименование	Кол. на исполнение 1	2	3	Примечание
1	4.407-258 -06	Комплект для линии 42В. Исполнение 1	1	—	—	
2	4.407-258 -06	Комплект для линии 42В. Исполнение 2	—	1	—	
3	4.407-258 -07	Комплект для линии 220В	—	—	1	

Изм.	Лист	№ докум.	Подпись	Дата
Разраб.		Лапина		II-79г.
Провер.		Богданов		V-79
Гл. спец.		Богданов		V-79
Н. контр.		Тюрин		

4.407-258-03

Установка комплекта для подвода питания к линии электроосвещения

Лит.	Лист	Листов
Р		1

УГПИ ТЯЖПРОМЭЛЕКТРОПРОЕКТ ХАРЬКОВ

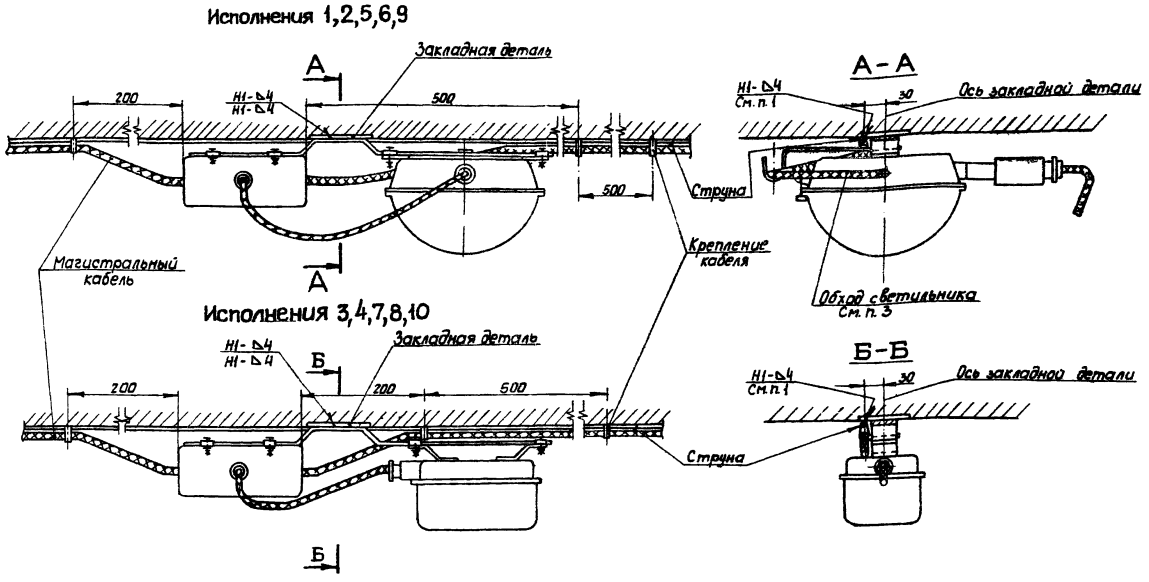

1. Струну приварить к каждой закладной детали через 1,5 метра.

2. Сварку производить по ГОСТ 5264-69.

3. Обход светильника кабелем выполняется только для светильников типа НПП-03-100-001 и других (с лампами 100 Вт и более).

Изм.	Лист	№докум.	Подпись	Дата	4.407-258-04	
Разраб.		Лапина		4-79	Установка комплекта с ответвительной коробкой и потолочным светильником	Лит. Р; Лист 1; Листов 2
Провер.		Богданов		4-79		УГПИ ТЯЖПРОМЭЛЕКТРОПРОЕКТ ХАРЬКОВ
Гл. спец.		Богданов		4-79		
Нач. отд.		Тюрин				

16337 18

Исполнение	Тип коробки	Тип светильника *)	Сечение сердных жил магистрального кабеля	Напряжение линий электроосвещения
1	У245	НПП-03-100-01	до 10 мм²	42В
2	У257			
3	У245	ПСХ-60		
4	У257			
5	У246	НПП-03-100-01	16 мм²	42В
6	У257			
7	У246	ПСХ-60		
8	У257			
9	У245	НПП-03-100-01	до 10 мм²	220В
10		ПСХ-60		

*) Вместо светильников, указанных в таблице, могут применяться потолочные светильники других типов.

Поз.	Обозначение или тип изделия	Наименование	Количество на исполнение 1	2	3	4	5	6	7	8	9	10	Примечание
1	4.407-258 - 08	Комплект для линии 42В (кабель с жилами сеч. до 10 мм²). Исполнение 1	1	—	—	—	—	—	—	—	—	—	
2	4.407-258 - 08	Комплект для линии 42В (кабель с жилами сеч. до 10 мм²). Исполнение 2	—	1	—	—	—	—	—	—	—	—	
3	4.407-258 - 08	Комплект для линии 42В (кабель с жилами сеч. до 10 мм²). Исполнение 3	—	—	1	—	—	—	—	—	—	—	
4	4.407-258 -08	Комплект для линии 42В (кабель с жилами сеч. до 10 мм²). Исполнение 4	—	—	—	1	—	—	—	—	—	—	
5	4.407-258 -09	Комплект для линии 42В (кабель с жилами сеч. 16 мм²). Исполнение 1	—	—	—	—	1	—	—	—	—	—	
6	4.407-258 -09	Комплект для линии 42В (кабель с жилами сеч. 16 мм²). Исполнение 2	—	—	—	—	—	1	—	—	—	—	
7	4.407-258 - 09	Комплект для линии 42В (кабель с жилами сеч. 16 мм²). Исполнение 3	—	—	—	—	—	—	1	—	—	—	
8	4.407-258 -09	Комплект для линии 42В (кабель с жилами сеч. 16 мм²). Исполнение 4	—	—	—	—	—	—	—	1	—	—	
9	4.407-258 -10	Комплект для линии 220В (кабель с жилами сеч. до 10 мм²). Исполнение 1	—	—	—	—	—	—	—	—	1	—	
10	4.407-258 -10	Комплект для линии 220В (кабель с жилами сеч. до 10 мм²). Исполнение 2	—	—	—	—	—	—	—	—	—	1	

Изм.	Лист	№ докум.	Подпись	Дата
Разраб.		Латино		
Провер.		Богданов		VI-79
Гл. спец.		Богданов		
Нач. отд.		Тюрин		

4.407-258-04

Установка комплекта с ответвительной коробкой и потолочным светильником

Лит.	Лист	Листов
Р	2	2

УГПИ
ТЯЖПРОМЭЛЕКТРОПРОЕКТ
ХАРЬКОВ

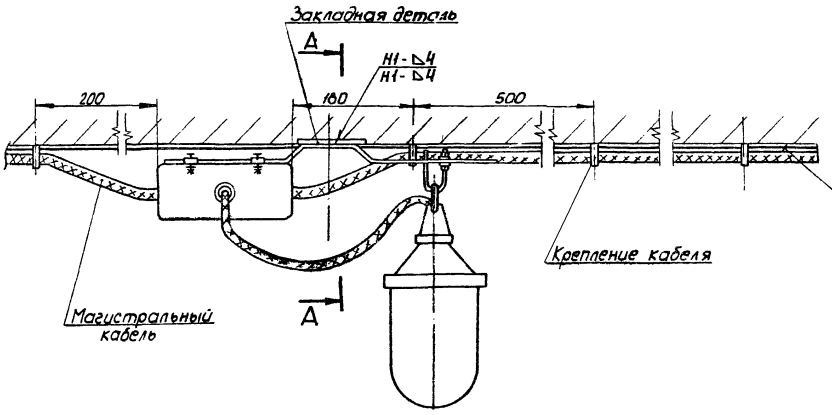

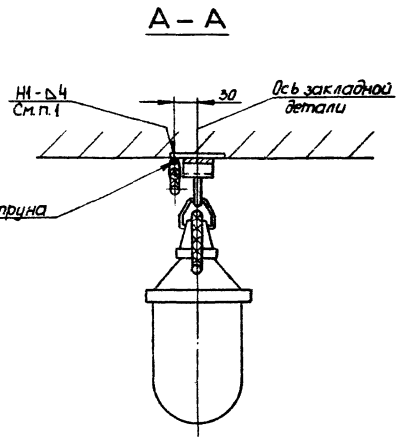

1. Струну приварить к каждой закладной детали через 1,5 метра.
2. Сварку выполнить по ГОСТ 5264-69.

					4.407-258-05			
Изм.	Лист	№ докум.	Подпись	Дата				
Разраб.		Лапуна		II-79г.	Установка комплекта с ответвительной коробкой и подвесным светильником	Лит	Лист	Листов
Провер.		Богданов				Р	1	2
Гл. спец.		Богданов		V-79		УГПИ ТЯЖПРОМЭЛЕКТРОПРОЕКТ ХАРЬКОВ		
Нач. отд.		Тюрин						

Исполнение	Тип коробки	Тип светильника *)	Сечение фазных жил магистрального кабеля	Напряжение линии электроосвещения
1	У245	ППР-100	до 10 мм²	42В
2	У257			
3	У245	ППР-200		
4	У257			
5	У246	ППР-100	16 мм²	
6	У257			
7	У246	ППР-200		
8	У257			
9	У245	ППР-100	до 10 мм²	220В
10		ППР-200		

*) Вместо светильников, указанных в таблице, могут применяться подвесные светильники других типов.

Поз.	Обозначение или тип изделия	Наименование	Количество на исполнение 1	2	3	4	5	6	7	8	9	10	Примечания
1	4.407-258 -11	Комплект для линии 42В (кабель с жилами сеч. до 10 мм²). Исполнение 1	1	—	—	—	—	—	—	—	—	—	
2	4.407-258 -11	Комплект для линии 42В (кабель с жилами сеч. до 10 мм²). Исполнение 2	—	1	—	—	—	—	—	—	—	—	
3	4.407-258 -11	Комплект для линии 42В (кабель с жилами сеч. до 10 мм²). Исполнение 3	—	—	1	—	—	—	—	—	—	—	
4	4.407-258 -11	Комплект для линии 42В (кабель с жилами сеч. до 10 мм²). Исполнение 4	—	—	—	1	—	—	—	—	—	—	
5	4.407-258 -12	Комплект для линии 42В (кабель с жилами сеч. 16 мм²). Исполнение 1	—	—	—	—	1	—	—	—	—	—	
6	4.407-258 -12	Комплект для линии 42В (кабель с жилами сеч. 16 мм²). Исполнение 2	—	—	—	—	—	1	—	—	—	—	
7	4.407-258 -12	Комплект для линии 42В (кабель с жилами сеч. 16 мм²). Исполнение 3	—	—	—	—	—	—	1	—	—	—	
8	4.407-258 -12	Комплект для линии 42В (кабель с жилами сеч. 16 мм²). Исполнение 4	—	—	—	—	—	—	—	1	—	—	
9	4.407-258 -13	Комплект для линии 220В (кабель с жилами сеч. до 10 мм²). Исполнение 1	—	—	—	—	—	—	—	—	1	—	
10	4.407-258 -13	Комплект для линии 220В (кабель с жилами сеч. до 10 мм²). Исполнение 2	—	—	—	—	—	—	—	—	—	1	

Изм.	Лист	№ докум.	Подпись	Дата
Разраб.		Лапина		
Провер.		Богданов		VII-74
Гл. спец.		Богданов		
Нач. отд.		Тюрин		

4.407-258-05

Установка комплекта с ответвительной коробкой и подвесным светильником

Лит.	Лист	Листов
Р	2	2

ЦГПИ ТЯЖПРОМЭЛЕКТРОПРОЕКТ Харьков

16337

Испол. 1 и 2

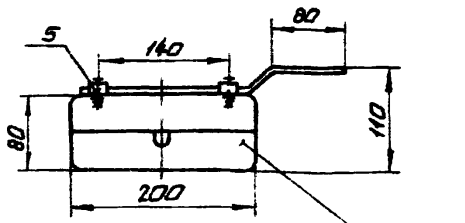

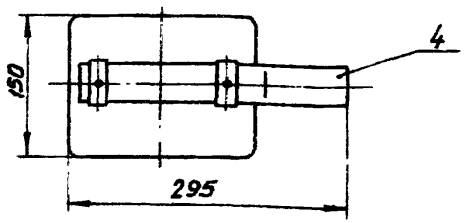

Поз.	Обозначение или тип изделия	Наименование	Кол. на испол. 1	Кол. на испол. 2	Примечание
1	У246	Коробка ответвительная	1	1	1,2 кг
2	У731М	Сжим ответвительный	3	—	См. л. 3
3	У734М	Сжим ответвительный	—	3	
4	4.407-258-17	Полоса	1	1	
5	4.407-258-18	Скоба	2	2	

1. Исполнение 1 применяется при магистральном кабеле и кабеле для подвода питания с жилами сечением до 10 мм², а исполнение 2 – с жилами сечением 16 мм².

2. Комплект может применяться для подвода питания в конце или в середине линии электроосвещения.

3. Сжимы У732М, которыми укомплектована коробка У246, заменить сжимами по поз. 2 или 3.

Изм.	Лист	№ докум.	Подпись	Дата
Разраб.		Лапина		IV-79г
Провер.		Богданов		
Гл.спец.		Богданов		V-79
Нач.отд.		Тюрин		

4.407-258-06

Комплект для подвода питания к линии 42 вольта

Лит.	Лист	Листов
Р		1

УГПИ ТРЖПРОМЭЛЕКТРОПРОЕКТ ХАРЬКОВ

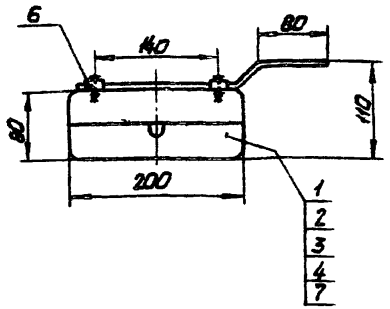

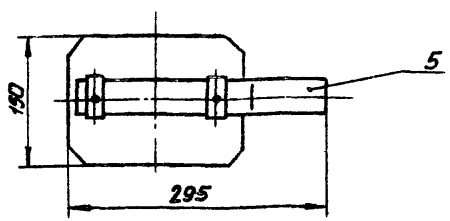

Поз	Обозначение или тип изделия	Наименование	Кол.	Примечание
1	У246	Коробка ответвительная	1	1,2 кг
2	У730М	Вкладыш сжима	1	См. л. 3
3	У731М	Вкладыш сжима	1	
4	У731М	Сжим ответвительный	3	
5	4.407-258-17	Полоса	1	
6	4.407-258-18	Скоба	2	
7	—	Провод АПВ 1×2,5; 380; ГОСТ 6323-71; L=100		

1. Комплект предназначен для применения при магистральном кабеле и кабеле для подвода питания с жилами сечением до 10 мм².

2. Комплект может применяться для подвода питания в конце или в середине линии электроосвещения.

3. Сжимы У732М, которыми укомплектована коробка У246, заменить сжимами по поз 2, 3 и 4.

Изм.	Лист	№ докум.	Подпись	Дата
Разраб.	Лапина			9-79г.
Провер.	Богданов			
Гл. спец.	Богданов			9-79
Нач. отд.	Тюрин			

4.407-258-07

Комплект для подвода питания к линии 220 Вольт

Лит.	Лист	Листов
Р		1

УГПИ ТЯЖПРОМЭЛЕКТРОПРОЕКТ ХАРЬКОВ

Исполнения 1 и 2

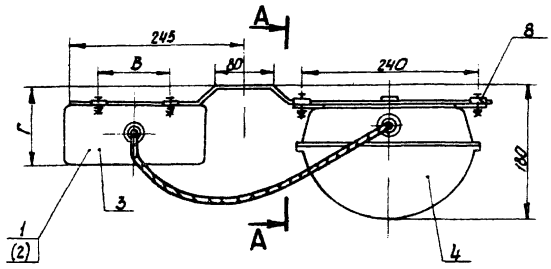

А - А

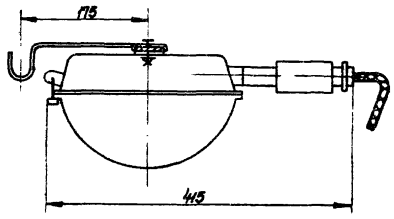

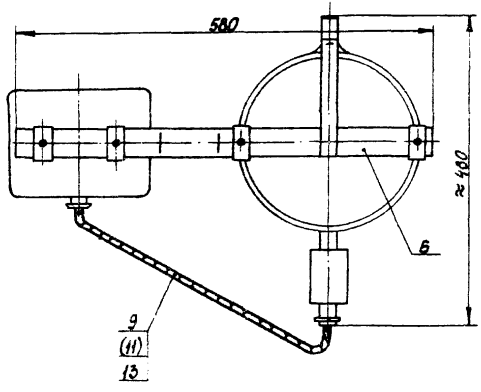

1. Вместо светильников, указанных в спецификации, могут применяться потолочные светильники других типов. Кронштейны с крючком для поддержания кабеля применяются для светильников с лампами 100 Вт и более.

2. В коробке поз. 1 по исполнениям 1 и 3 вкладыш сжима У739м, которым укомплектована коробка, заменить сжимом У739м по поз. 3.

3. Подключение светильников выполнить по черт. 4.407-258-22.

Исполнение	Размеры, мм		Тип коробки
	В	г	
1 и 3	90	100	У245
2 и 4	100	110	У257

					4.407-258-08
Изм.	Лист	№ докум.	Подпись	Дата	
Разраб.		Лапина		IV-79г.	Комплект с ответвительной коробкой и потолочным светильником для линии 42 В (кабель с жилами сеч. до 10 мм²)
Провер.		Богданов		V-79	
Гл. спец.		Богданов		V-79	
Нач. отд.		Тюрин			

Лит.	Лист	Листов
Р.	1	2

УГПИ ТЯЖПРОМЭЛЕКТРОПРОЕКТ ХАРЬКОВ

Исполнения 3 и 4

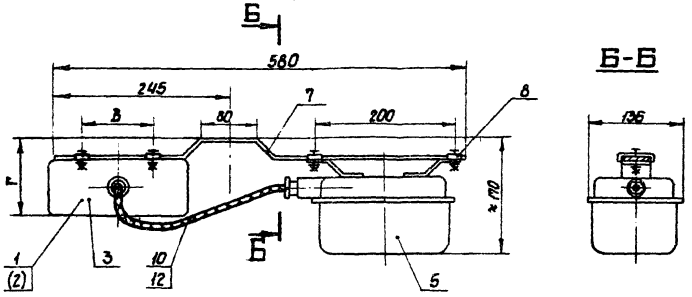

Поз.	Обозначение или тип изделия	Наименование	Кол. на исполн. 1	2	3	4	Примечание
1	У245	Коробка ответвительная	1	—	1	—	0,5 кг
2	У257	Коробка ответвительная	—	1	—	1	Со штепс. разъёмом
3	У739 М	Сжим ответвительный	1	2	1	2	См. п. 2
4	НПП-03-100-001	Светильник	1	1	—	—	См. п. 1
5	ПСХ-60	Светильник	—	—	1	1	
6	4.407-258-14	Кронштейн. Исполн. 1	1	1	—	—	0,69 кг
7	4.407-258-14	Кронштейн. Исполн. 2	—	—	1	1	0,57 кг
8	4.407-258-18	Скоба	4	4	4	4	0,02 кг
9	—	Провод АПВ1×2,5; 380; ГОСТ 6323-71, L=800	2	—	—	—	
10	—	Провод ПГВ1×1,5; 380; ГОСТ 6323-71, L=600	—	—	2	2	
11	—	Провод ПГВ1×1,5; 380; ГОСТ 6323-71, L=800	—	2	—	—	
12	ХВТ-10	Трубка поливинилхлоридная; L=400	—	—	1	1	
13	ХВТ-10	Трубка поливинилхлоридная, L=550	1	1	—	—	

Изм	Лист	№ докум	Подпись	Дата
Разраб.		Лапина		III-79 г
Провер.		Богданов		
Гл. спец.		Богданов		V-79
Нач. отд.		Тюрин		

4.407-258-08

Комплект с ответвительной коробкой и потолочным светильником для линии 42 В (кабель с жилами сеч. до 10 мм²)

Лит.	Лист	Листов
Р	2	2

УГПИ
ТЯЖПРОМЭЛЕКТРОПРОЕКТ
ХАРЬКОВ

18337 25

Исполнения 1 и 2

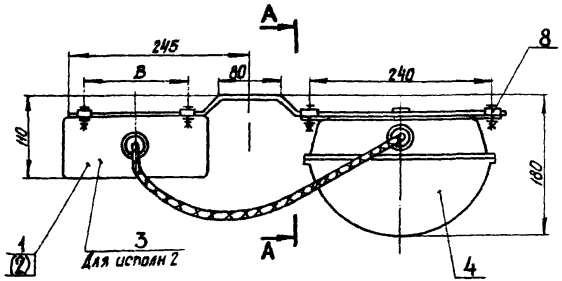

A – A

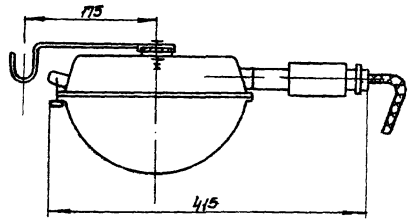

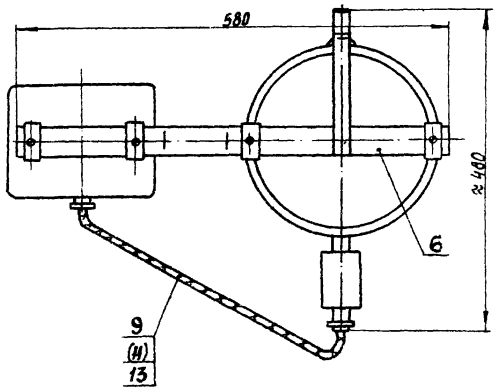

Исполнение	Размеры B, мм	Тип коробки
1 и 3	140	У246
2 и 4	100	У257

1. Вместо светильников, указанных в спецификации, могут применяться потолочные светильники других типов. Кронштейн с крюком для поддержания кабеля применяется для светильников с лампами 100 Вт и более

2. Для исполнений 1 и 3 в коробке У246 по поз. 1 использовать два зажима У732м, которыми укомплектована коробка, остальные убрать.

3. Подключение светильников выполнить по черт. 4.407–258–22.

Изм.	Лист	№ докум.	Подпись	Дата	4. 407 – 258 – 09			
Разраб.		Ковалева		11.79	Комплект ответвительной коробкой и потолочным светильником для линии 42 В (кабель с жилами сеч. 16 мм²)	Лит	Лист	Листов
Провер.		Лапина		11.79		Р	1	2
Гл. спец.		Богданов		11.79		УГПИ ТЯЖПРОМЭЛЕКТРОПРОЕКТ ХАРЬКОВ		
Нач. отд.		Тюрин						

Исполнения 3 и 4

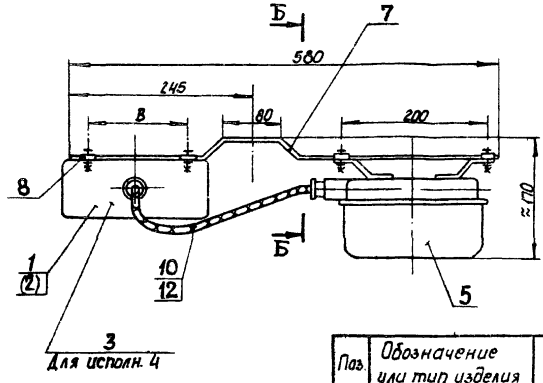

Б-Б

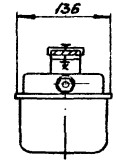

Поз.	Обозначение или тип изделия	Наименование	Кол. на исполн. 1	2	3	4	Примечание
1	У246	Коробка ответвительная	1	—	1	—	См. п. 2
2	У257	Коробка ответвительная	—	1	—	1	Со штепс. разъёмом
3	У732 м	Сжим ответвительный	—	2	—	2	
4	НПП-03-100-001	Светильник	1	1	—	—	См. п. 1
5	ПСХ-60	Светильник	—	—	1	1	См. п. 1
6	4.407-258-14	Кронштейн. Исполн. 1	1	1	—	—	0,69 кг
7	4.407-258-14	Кронштейн. Исполн. 2	—	—	1	1	0,57 кг
8	4.407-258-18	Скоба	4	4	4	4	0,02 кг
9	—	Провод АПВ 1×2,5; 380; ГОСТ 6323-71; L=800	2	—	—	—	
10	—	Провод ПГВ 1×1,5; 380; ГОСТ 6323-71; L=600	—	—	2	2	
11	—	Провод ПГВ 1×1,5; 380; ГОСТ 6323-71; L=800	—	2	—	—	
12	ХВТ-10	Трубка поливинилхлоридная; L=400	—	—	1	1	
13	ХВТ-10	Трубка поливинилхлоридная; L=550	1	1	—	—	

Изм.	Лист	№ докум.	Подпись	Дата
Разраб.		Ковалева		4.VI'79
Провер.		Лапина		IV-79г.
Гл. спец.		Богданов		V-79
Нач. отд.		Трорин		

4.407-258-09

Комплект с ответвительной коробкой и потолочным светильникам для линии 4/2В (кабель с жилами сеч. 16 мм²)

Лит.	Лист	Листов
Р	2	2

УГПИ ТЯЖПРОМЭЛЕКТРОПРОЕКТ ХАРЬКОВ

Исполн. 1

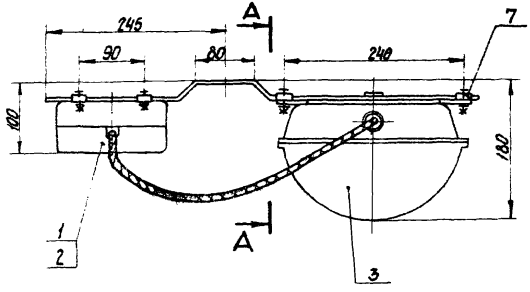

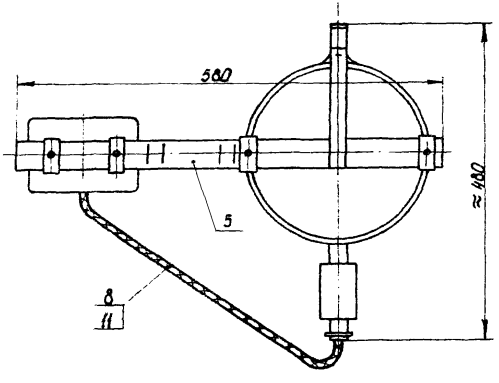

А – А

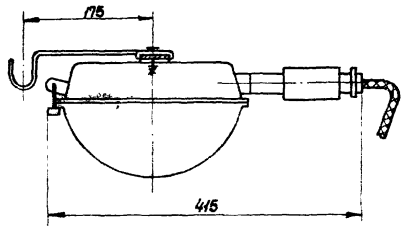

1. Вместо светильников, указанных в спецификации, могут применяться потолочные светильники других типов Кронштейн с крючком для поддержания кабеля применяется для светильников с лампами 100 Вт и более.

2. В коробку поз. 1 дополнительно вложить вкладыш сжима У739м по поз. 2.

3. Подключение светильников выполнить по черт. 4.407-258-23 исполнение 1.

Изм.	Лист	№ докум.	Подпись	Дата	4.407-258-10			
Разраб.		Лапина		IV-79г.	Комплект с ответвительной коробкой и потолочным светильником для линии 220 В (кабель с жилами сеч. до 10 мм²)	Лит.	Лист	Листов
Провер.		Богданов				Р	1	2
Н. спец.		Богданов		V-79		УГПИ ТЯЖПРОМЭЛЕКТРОПРОЕКТ ХАРЬКОВ		
Нач. отд.		Тюрин						

Исполн. 2

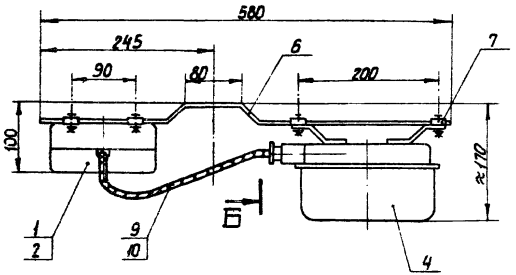

Б-Б

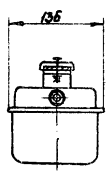

Поз.	Обозначение или тип изделия	Наименование	Кол. на исполн. 1	Кол. на исполн. 2	Примечание
1	У245	Коробка ответвительная	1	1	0.5кг
2	У739м	Вкладыш сжима	1	1	
3	НПП-03-100-001	Светильник	1	—	См. п. 1
4	ПСХ-60	Светильник	—	1	
5	4.407-258-14	Кронштейн Исполн 1	1	—	0.7кг
6	4.407-258-14	Кронштейн Исполн 2	—	1	0.6кг
7	4.407-258-18	Скоба	4	4	0.08кг
8	—	Провод АПВ 1×2.5; 380; ГОСТ 6323-71; L = 600	3	—	
9	—	Провод ПГВ 1×1.5; 380; ГОСТ 6323-71; L = 600	—	3	
10	ХВТ-14	Трубка поливинилхлоридная; L = 400	—	1	
11	ХВТ-14	Трубка поливинилхлоридная; L = 550	1	—	

Изм.	Лист	№ докум.	Подпись	Дата
Разраб.		Лапина		II-79г.
Провер.		Богданов		
Гл. спец.		Богданов		V-79
Нач. отд.		Тюрин		

4.407-258-10

Комплект с ответвительной коробкой и потолочным светильником для линии 220В. (кабель с жилами сеч. до 10мм²)

Лит.	Лист	Листов
Р	2	2

УГПИ ТЯЖПРОМЭЛЕКТРОПРОЕКТ ХАРЬКОВ

Исполн 1÷4

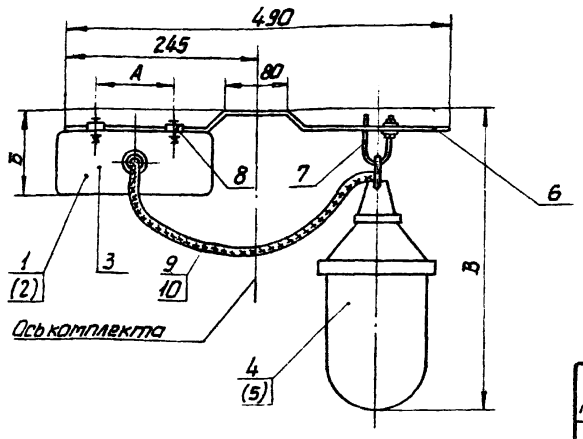

Испол-нение	Размеры, мм А	Б	В	Тип коробки
1	90	100	410	У245
2	100	110		У257
3	90	100	440	У245
4	100	110		У257

Поз.	Обозначение или тип изделия	Наименование	Кол. на исполн. 1	2	3	4	Приме-чание
1	У245	Коробка ответвительная	1	—	1	—	0,5кг
2	У257	Коробка ответвительная	—	1	—	1	Со штепс. разъёмом
3	У739М	Сжим ответвительный	1	2	1	2	См. п. 2
4	ППР-100	Светильник	1	1	—	—	См. п. 1
5	ППР-200	Светильник	—	—	1	1	
6	4.407-258-16	Полоса Исполн 1	1	1	1	1	0,5кг
7	4.407-258-19	Крюк	1	1	1	1	0,05кг
8	4.407-258-18	Скоба	2	2	2	2	0,04кг
9	—	Провод ПГВ 1×1,5; 380; ГОСТ 6323-71; L=500	2	2	2	2	
10	ХВТ-10	Трубка поливинилхлоридная; L=400	1	1	1	1	

1. Вместо светильников, указанных в спецификации, могут применяться подвесные светильники других типов.

2. В коробке поз. 1 по исполнениям 1 и 3 вкладыш сжима У739М, которым укомплектована коробка, заменить сжимом У739М по поз. 3.

3. Подключение светильника выполнить по черт. 4.407-258-22.

Изм.	Лист	№ докум.	Подпись	Дата
Разраб.		Лапина		IV-72г
Провер.		Богданов		
Гл. спец.		Богданов		V-79
Нач. отд.		Тюрин		

4.407-258-11

Комплект с ответвительной коробкой и подвесным светильником для линии 42В. (кабель с жилами сеч. до 10мм²)

Лит.	Лист	Листов
Р		1

УГПИ ТЯЖПРОМЭЛЕКТРОПРОЕКТ ХАРЬКОВ

Испол. 1÷4

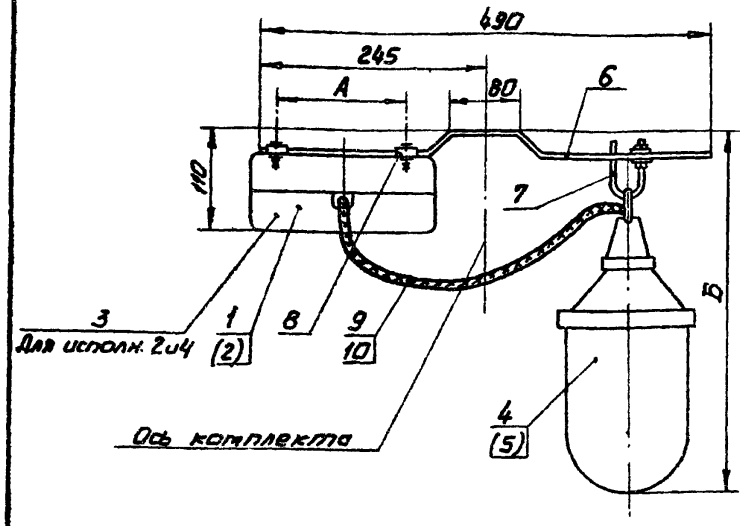

Испол-нение	Размеры, мм А	Размеры, мм Б	Тип коробки
1	140	410	У246
2	100		У257
3	140	440	У246
4	100		У257

Поз	Обозначение или тип изделия	Наименование	Кол на испол. 1	2	3	4	Примечание
1	У246	Коробка ответвительная	1	—	1	—	См. п. 2
2	У257	Коробка ответвительная	—	1	—	1	1,03 кг
3	У732М	Сжим ответвительный	—	2	—	2	
4	ППР-100	Светильник	1	1	—	—	См. п. 1
5	ППР-200	Светильник	—	—	1	1	См. п. 1
6	4.407-258-16	Полоса Испол. 1	1	1	1	1	0,5 кг
7	4.407-258-19	Крюк	1	1	1	1	0,05 кг
8	4.407-258-18	Скоба	2	2	2	2	0,04 кг
9	—	Провод ПГВ 1×1,5; 380; ГОСТ 6323-71; L=500	2	2	2	2	
10	ХВТ-10	Трубка поливинилхлоридная; L=400	1	1	1	1	

1. Вместо светильников, указанных в спецификации, могут применяться подвесные светильники других типов.

2. Для испол. 1 и 3 в коробке У246 по поз. 1 использовать два сжима У732М, которыми укомплектована коробка, остальные убрать.

3. Подключение светильника выполнить по черт. 4.407-258-22.

Изм.	Лист	№ докум.	Подпись	Дата
Разраб.		Лапина		IV-79г
Провер.		Богданов		
Гл. спец.		Богданов		V-79
Нач. отд.		Тюрин		

4.407-258-12

Комплект с ответвительной коробкой и подвесным светильником для линии 428 (кабель с жилами сеч. 16 мм²)

Лит.	Лист	Листов
Р		1

УГПИ ТЯЖПРОМЭЛЕКТРОПРОЕКТ ХАРЬКОВ

16337 31

Исполн. 1 и 2

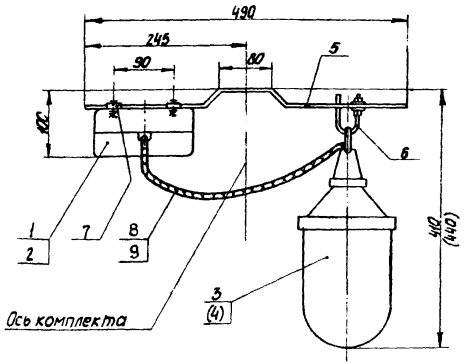

Поз.	Обозначение или тип изделия	Наименование	Кол. на исполн. 1	Кол. на исполн. 2	Примечание
1	У245	Коробка ответвительная	1	1	0,5 кг
2	У739М	Вкладыш сжима	1	1	
3	ППР-100	Светильник	1	—	См. п. 1
4	ППР-200	Светильник	—	1	
5	4.407-258-16	Полоса Исполн 1	1	1	0,5 кг
6	4.407-258-19	Крюк	1	1	0,05 кг
7	4.407-258-18	Скоба	2	2	0,04 кг
8	—	Провод ПГВ 1×1,5; 380; ГОСТ 6323-71; L = 500	3	3	
9	ХВТ-14	Трубка поливинилхлоридная; L = 400	1	1	

1. Вместо светильников, указанных в спецификации, могут применяться подвесные светильники других типов.

2. Подключение светильника выполнить по черт. 4.407-258-23 исполнение 1.

Изм.	Лист	№ докум.	Подпись	Дата
Разраб.		Лапина		IV-79г.
Провер.		Богданов		
Гл. спец.		Богданов		V-79
Нач. отд.		Тюрин		

4.407-258-13

Комплект с ответвительной коробкой и подвесным светильником для линии 220 В (кабель с жилами сеч. до 10 мм²)

Лит.	Лист	Листов
Р		1

УГПИ ТЯЖПРОМЭЛЕКТРОПРОЕКТ ХАРЬКОВ

16337

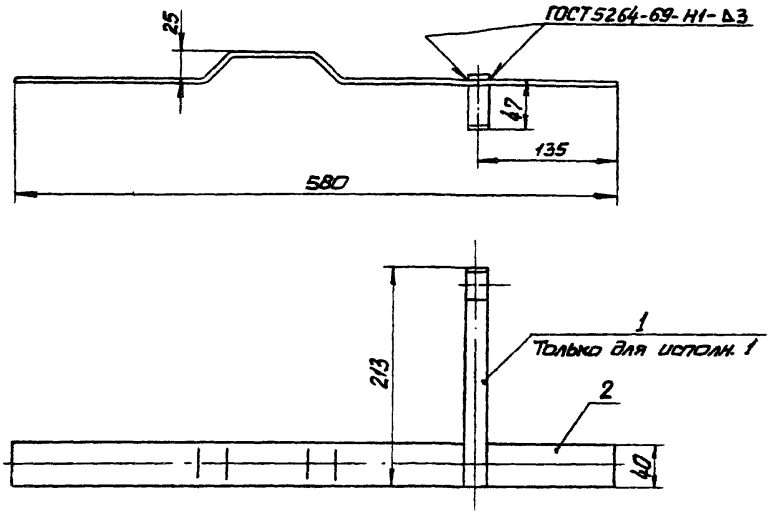

Окрасить серой эмалью ПФ133, ГОСТ 926-63.

Поз.	Обозначение или тип изделия	Наименование	Кол. на исполн. 1	Кол. на исполн. 2	Примечание
1	4.407-258-15	Крючок	1	—	0,11 кг
2	4.407-258-16	Полоса. Исполн. 2	1	1	0,6 кг

Изм.	Лист	№ докум.	Подпись	Дата
Разраб.		Лапина		II-79г
Провер.		Богданов		
Гл. спец.		Богданов		X-79
Нач. отд.		Тюрин		

4.407-258-14

Кронштейн

Лит.	Масса	Масштаб
Р		

УГПИ Тяжпромэлектропроект Харьков

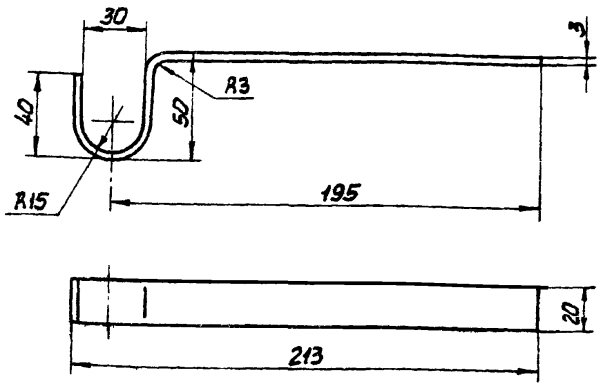

1. Длина развертки 285 мм.
2. Острые кромки притупить.
3. Масса 0,11 кг.

Изм.	Лист	№ докум.	Подпись	Дата
Разраб.		Лапина		№ 79г
Провер.		Богданов		
Гл. спец.		Богданов		7-79
Нач. отд.		Тюрин		

4.407-258-15

Крючок

Полоса монтажная К202

Лит.	Лист	Листов
Р		1

ЦГПИ ТЯЖПРОМЭЛЕКТРОПРОЕКТ ХАРЬКОВ

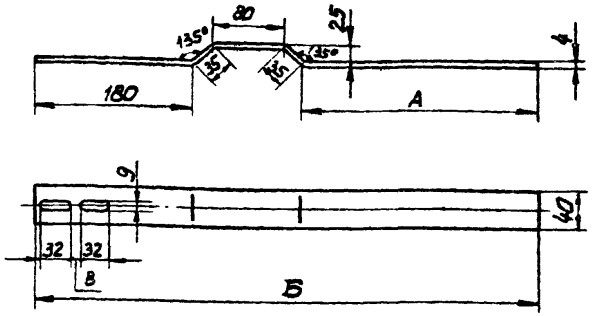

Исполнение	Размеры, мм А	Размеры, мм Б	Длина развертки, мм	Общая масса, кг
1	180	490	502	0,5
2	270	580	592	0,6

Острые кромки притупить.

Инв. № подл. | Подп. и дата

Изм.	Лист	№ докум.	Подпись	Дата
Разраб.		Лапина		№ 79г
Провер.		Богданов		
Гл. спец.		Богданов		7-79
Нач. отд.		Тюрин		

4.407-258-16

Полоса

Полоса монтажная К106

Лит.	Лист	Листов
Р		1

ЦГПИ ТЯЖПРОМЭЛЕКТРОПРОЕКТ ХАРЬКОВ

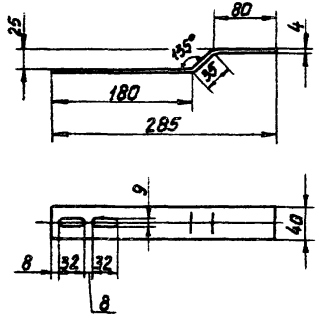

1. Длина развертки 291 мм.
2. Острые кромки притупить.
3. Масса 0,3 кг.

Изм.	Лист	№ докум.	Подпись	Дата
Разраб.		Лапина		11-78г
Провер.		Богданов		
Гл. спец.		Богданов		12-78г
Нач. отд.		Тюрин		

4.407-258-17

Полоса

Полоса монтажная К106

Лит.	Лист	Листов
Д		1

УГПИ
ТЯЖПРОМЭЛЕКТРОПРОЕКТ
ХАРЬКОВ

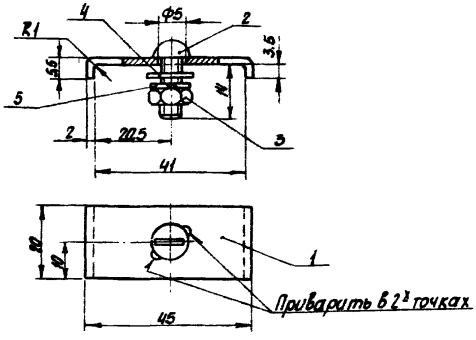

1. Размер заготовки скобы - 20×48 мм.
2. Острые кромки притупить.
3. Скобу окрасить серой эмалью ПФ133, ГОСТ 926-63.
4. Масса 0,02 кг.

Поз.	Обозначение или тип изделия	Наименование	Кол.	Примеч.
1	—	Скоба (лист 2 ГОСТ 19903-74;)	1	См. п.1
2	—	Винт М4×16 ГОСТ 17473-72	1	
3	—	Гайка М4 ГОСТ 5915-70	1	
4	—	Шайба увеличенная 4,3 ГОСТ 6958-78	1	
5	—	Шайба пружинная 4 ГОСТ 6402-70	1	

Изм.	Лист	№ докум.	Подпись	Дата	4.407-258-18		
Разраб.		Лапина		IV-79г.	Скоба	Лит.	Лист	Листов
Провер.		Богданов				Р		1
Гл. спец.		Богданов		IV-79	УГПИ ТЯЖПРОМЭЛЕКТРОПРОЕКТ ХАРЬКОВ			
Нач. отд.		Тюрин						

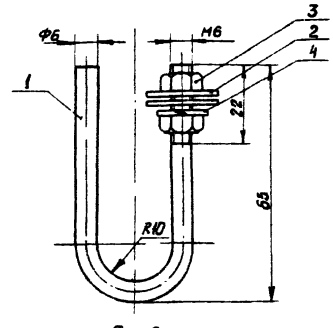

Поз. 2

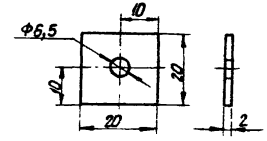

1. Длина развертки крюка 139 мм.
2. Крюк окрасить серой эмалью ПФ133, ГОСТ 926-63.
3. Общая масса 0,05 кг.

Поз.	Обозначение или тип изделия	Наименование	Кол.	Примечание
1	—	Крюк (круг Б ГОСТ 2590-71) см. п. 1	1	0,03 кг
2	—	Шайба (лист 2 ГОСТ 19903-74)	2	0,005 кг
3	—	Гайка М6 ГОСТ 5915-70	2	
4	—	Шайба пружинная 6 ГОСТ 6402-70	1	

Инв. № подл. | Подп. и дата

Изм.	Лист	№ докум.	Подпись	Дата	4.407-258-19		
Разраб.		Лапина		IV-79г.	Крюк	Лит.	Лист	Листов
Провер.		Богданов				Р		1
Гл. спец.		Богданов		IV-79	УГПИ ТЯЖПРОМЭЛЕКТРОПРОЕКТ ХАРЬКОВ			
Нач. отд.		Тюрин						

Вариант 1 - подвод питания в середине линии

Кабели с жилами сечением до 10мм². Коробка У246

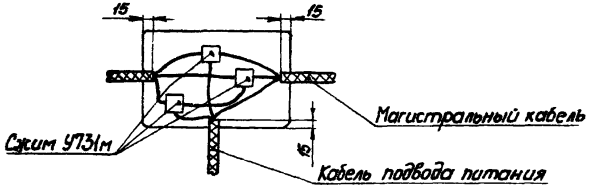

Кабели с жилами сечением 16мм². Коробка У246

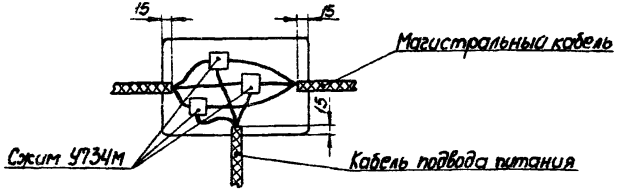

Разделка магистрального кабеля

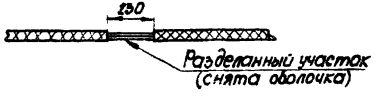

Разделка кабеля подвода питания

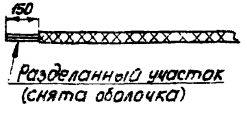

Вариант 2 - подвод питания в конце линии

Кабели с жилами сечением до 10мм². Коробка У246

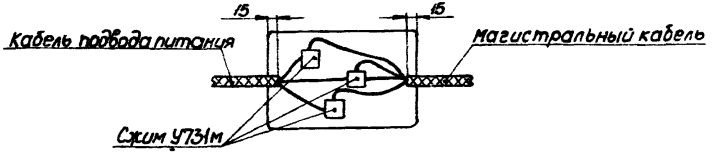

Кабели с жилами сечением 16мм². Коробка У246

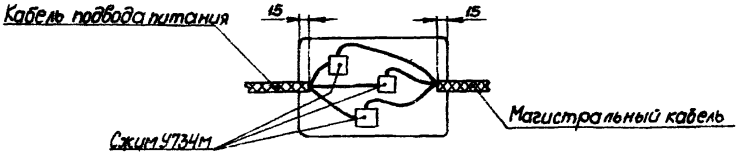

Разделка магистрального кабеля
и кабеля подвода питания



Изм.	Лист	№ докум.	Подпись	Дата	4.407-258-20	
Разраб.		Ковалева			Схема подключения ответвительной коробки для подвода питания к линии 42В	Лит. Р / Лист / Листов 1
Провер.		Малина		IX-79г.		
Гл. спец.		Богданов		V-79		УГПИ ТЯЖПРОМЭЛЕКТРОПРОЕКТ ХАРЬКОВ
Нач. отд.		Тюрин				

16337 27

Вариант 1 - подвод питания в середине линии

Кабель с жилами сечением до 10мм². Коробка У246

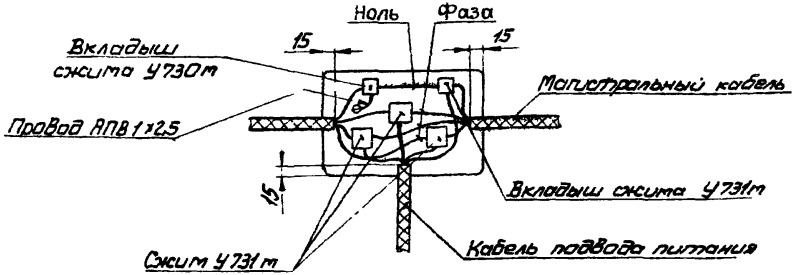

Разделка магистрального кабеля



Разделка кабеля подвода питания

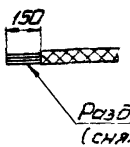

Вариант 2 - подвод питания в конце линии

Кабель с жилами сечением до 10мм². Коробка У246

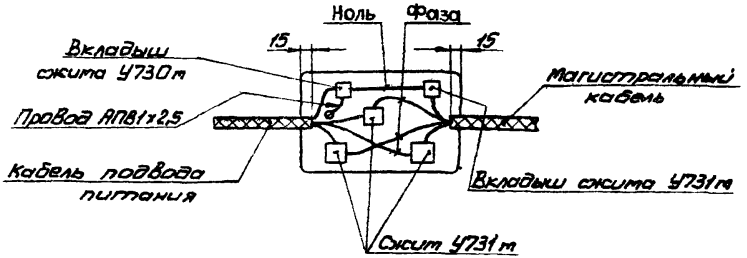

Разделка магистрального кабеля и кабеля подвода питания

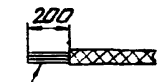

					4.407-258-21		
Изм.	Лист	№ докум.	Подпись	Дата			
Разраб.		Ковалева		4.IV-79	Схема подключения ответвительной коробки для подвода питания к линии 220В	Лит.	Лист	Листов
Провер.		Лапина		IV-79г.		Р		1
Гл.спец.		Богданов		V.-79		УГПИ ТЯЖПРОМЭЛЕКТРОПРОЕКТ ХАРЬКОВ		
Нач.отд.		Тюрин						

Кабель с жилами сечением до 10мм²

Коробка У245

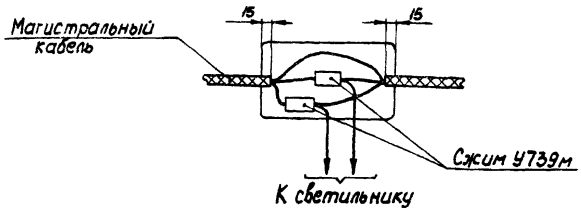

Коробка У257

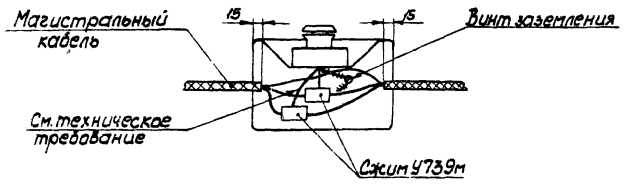

Кабель с жилами сечением 16мм²

Коробка У246

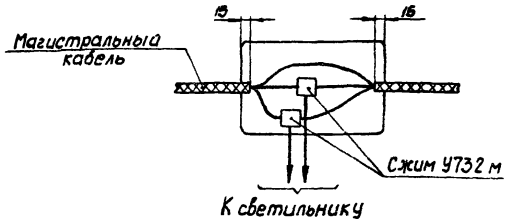

Коробка У257

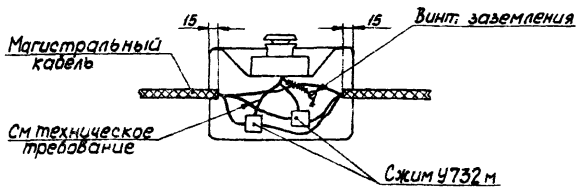

Разделка магистрального кабеля

для коробки У245

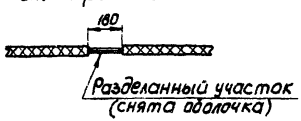

для коробок У246 и У257

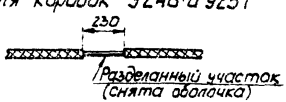

Коробка поставляется с тремя проводами, присоединенными к розетке. Провода, показанные знаком ++++, снять.

Изм	Лист	№докум.	Подпись	Дата	4.407-258-22		
Разраб.		Ковалева			Схема подключения ответвительной коробки для линии 42 В (кабель с жилами сечением до 10мм² и 16мм²)	Лит.	Лист
Провер.		Лапина		8-79г		Р	
Гл. спец.		Богданов		8-79		УГПИ ТЯЖПРОМЭЛЕКТРОПРОЕКТ ХАРЬКОВ	
Нач. отд.		Тюрин					

16337 39

Исполнение 1

Схема подключения коробки У245

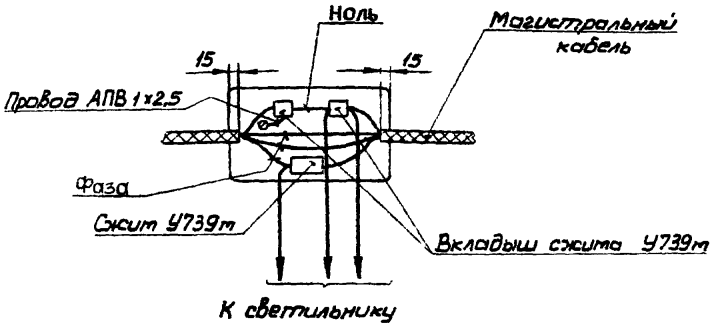

Разделка магистрального кабеля

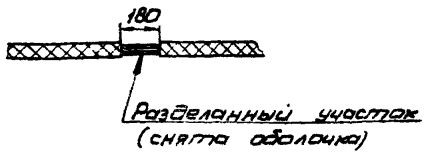

Исполнение 2

Схема зануления струны

Коробка У245

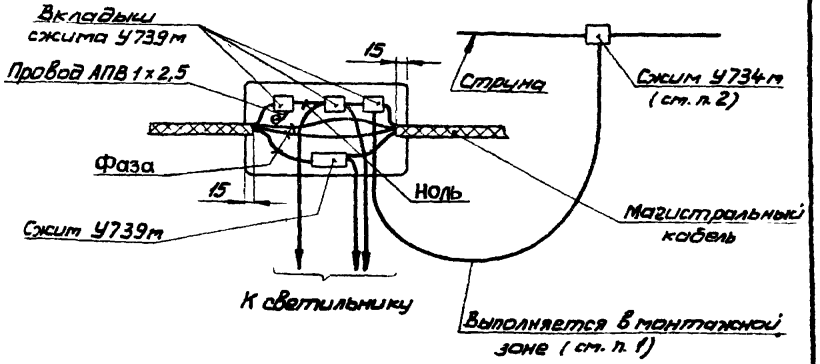

1. Материал для зануления струны учтен в спецификации на черт. 4.407-258-02.
2. Струну в месте присоединения сжима зачистить до металлического блеска.

Изм.	Лист.	№ докум.	Подпись	Дата	4.407-258-23
Разраб.		Ковалева		4.IX.79	Схема подключения ответвительной коробки для линии 220В (кабель с жилами сечением до 10 мм²)
Провер.		Лапина		IX-79г.	
Гл. спец.		Богданов		V-79	
Нач. отд.		Тюрин			

Лит.	Лист	Листов
Р		1

УГПИ ТЯЖПРОМЭЛЕКТРОПРОЕКТ ХАРЬКОВ

18337

gost.e-ecolog.ru