ТИПОВАЯ ДОКУМЕНТАЦИЯ НА КОНСТРУКЦИИ, ИЗДЕЛИЯ
И УЗЛЫ ЗДАНИЙ И СООРУЖЕНИЙ

СЕРИЯ 5.407-131

СЕТЧАТЫЕ ОГРАЖДЕНИЯ ЭЛЕКТРОТЕХНИЧЕСКОГО ОБОРУДОВАНИЯ

ВЫПУСК 1

ИЗДЕЛИЯ. РАБОЧИЕ ЧЕРТЕЖИ

РАЗРАБОТАНЫ
УГППКИ ТЯЖПРОМЭЛЕКТРОПРОЕКТ
НПО УКРЭЛЕКТРОМОНТАЖ
МИНМОНТАЖСПЕЦСТРОЯ УССР

УТВЕРЖДЕНЫ НПО ЭЛЕКТРОМОНТАЖ МИНСТРОЯ СССР
ТЕХНИЧЕСКОЕ ЗАДАНИЕ ОТ 22.03.90г.
ВВЕДЕНЫ В ДЕЙСТВИЕ С 01.01.91 г.
УГППКИ ТЯЖПРОМЭЛЕКТРОПРОЕКТ
ПРИКАЗ ОТ 23.10.90г. № 38

Директор института	М.А.Каменев
Главный инженер института	Е.Г.Поддубный
Начальник технического отдела	В.И.Назарок
Начальник отдела типового проектирования	В.Л.Тюрин

© ЦИТП Госстроя СССР, 1991

gost.e-ecolog.ru

Содержание выпуска

Обозначение документа	Наименование	Стр.
	Титульный лист	1
	Содержание выпуска	2
5.407-131.1-ПЗ	Пояснительная записка	3
5.407-131.1-10 ТБ	Таблица выбора чертежей	5
5.407-131.1-20 ВМ	Ведомость потребности в оборудо-	
	вании, изделиях и материалах	6
5.407-131.1-30 ПР	Ограждение с одной дверью. Пример.	13
5.407-131.1-31	Стойка	16
5.407-131.1-32	Угольник	16
5.407-131.1-33	Лист	17
5.407-131.1-34	Лист	17
5.407-131.1-35	Скоба	18
5.407-131.1-36	Уголок	18
5.407-131.1-37	Уголок	19
5.407-131.1-38	Ручка	19
5.407-131.1-40 ПР	Ограждение с двумя дверьми. Пример.	20
5.407-131.1-41	Лист	22
5.407-131.1-50 СЗ	Сетчатое ограждение камеры ввод-	
	ных реакторов горизонтальной ус-	
	тановки. Строительное задание.	
	Пример.	23
5.407-131.1-60	Сетка 300...950×300 мм	25
5.407-131.1-61	Связь	26
5.407-131.1-70	Сетка 300...950×400 мм	27
5.407-131.1-80	Сетка 300...950×500 мм	29
5.407-131.1-90	Сетка 300...950×600 мм	31
5.407-131.1-100	Сетка 300...950×700 мм	33
5.407-131.1-110	Сетка 300...950×800 мм	35
5.407-131.1-120	Сетка 300...950×900 мм	37

Обозначение документа	Наименование	Стр.
5.407-131.1-130	Сетка 300...1000×1000 мм	39
5.407-131.1-140	Сетка 300...1000×1200 мм	41
5.407-131.1-150	Сетка 300...1000×1400 мм	43
5.407-131.1-160	Сетка 300...1000×1600 мм	45
5.407-131.1-170	Сетка 300...1000×1800 мм	47
5.407-131.1-180	Сетка 300...1000×2000 мм	49
5.407-131.1-190	Сетка усиленная 300...1000×1600 мм	51
5.407-131.1-191	Связь	53
5.407-131.1-200	Сетка усиленная 300...1000×1800 мм	54
5.407-131.1-210	Сетка усиленная 300...1000×2000 мм	56
5.407-131.1-220	Сетка усиленная 300...1000×2200 мм	58
5.407-131.1-230	Узел I	60
5.407-131.1-240	Узел I	60
5.407-131.1-250	Петля	61
5.407-131.1-260	Установка замка ЗЯ-4У1	62
5.407-131.1-270	Стойка	63
5.407-131.1-280	Панель	64
5.407-131.1-281	Лист	65
5.407-131.1-282	Связь	65

1. Исходные данные

Серия 5.407-131 выполнена на основании чертежей сетчатых ограждений электрооборудования промпредприятий, разработанных для конкретных рабочих проектов, выпущенных УГППКИ „Тяжпромэлектропроект" и проверенных многолетней практикой.

2. Содержание

Серия содержит сборочные чертежи сеток, чертежи их деталей, примеры выполнения чертежей сетчатых ограждений, пример выполнения строительного задания на изготовление и установку сетчатого ограждения строительной организацией, таблицу выбора чертежей и ведомость потребности в оборудовании, изделиях и материалах.

3. Область применения

Серия предназначена для использования при выполнении проектных и монтажных работ по устройству сетчатых ограждений различного электротехнического оборудования, в основном для предохранения обслуживающего персонала от случайных прикосновений к находящимся под напряжением токоведущим частям.

Сетчатое ограждение используется для ограждения кабельных и шинных сборок в нишах и на стенах, для ограждения шин различных ошиновок электроприводов, для ограждения камер с высоковольтным оборудованием на подстанциях и т.п.

4. Основные положения

4.1. Основными узлами, из которых комплектуются сетчатые ограждения, являются сетки прямоугольной формы.

4.2. Номенклатура сеток находится в „Таблице выбора чертежей" на стр. 5 эта номенклатура сеток обеспечивает возможность компоновки сетчатых ограждений для различных случаев, встречающихся в рабочих проектах. Сетки представляют собой рамы из угловой стали с натянутыми на них проволочными сетками с ячейками 20×20 мм. Для натяжения и крепления проволочной сетки к раме с внутренней стороны рамы, на уголках, привариваются полоски из листовой стали, свободные концы которых с натягом огибаются вокруг проволоки, продетой в ячейки сетки.

4.3. Для сетчатых ограждений, собранных из сеток и закрепленных на жестком каркасе, должны использоваться облегченные сетки с рамами из уголка сече-

Разраб.	Мартыненко		07.90г.	5.407-131.НЗ		
Пров.	Монс					
Зав.сект.	Тычинин		07.90г.			
Нач.отд.	Тюрин			Пояснительная записка	Стадия	Лист	Листов
					Р	1	2
					УГППКИ ТЯЖПРОМЭЛЕКТРОПРОЕКТ ХАРЬКОВ		
Н.контр.	Тычинин						

Копировал Лазг 24624 4 Формат А3

нием 32×32×4, а для сетчатых ограждений, собранных без каркаса, в которых каркасом являются сваренные между собой рамы отдельных сеток, с рамами из уголка сечением 40×40×4.

4.4. При проектировании, пользуясь таблицей выбора чертежей (см. черт. 5.407-131.1-10ТБ) выбирают необходимые чертежи сеток при выполнении сетчатых ограждений в конкретном проекте, а также при составлении „Ведомости изделий МЭЗ" и „Ведомости изделий материалов для изготовления изделий МЭЗ."

4.5. По чертежам конкретного проекта в зоне монтажа производится установка сетчатых ограждений, комплектуемых из изделий, изготовленных в промышленных базах электромонтажных организаций по чертежам настоящей серии, либо изготовление и установка сетчатых ограждений производится строительной организацией в соответствии со строительным заданием (см. чертеж 5.407-131.1-50СЗ).

4.6. В данной серии в условных обозначениях крепежных изделий (болты, винты, гайки, шайбы) не указаны:

а) для болтов и винтов – поле допуска 6g и класс прочности – 5,8;

б) для гаек – поле допуска 6Н и класс прочности 5;

в) для шайб – материал группы 0,4,

так как для выполнения конструкций и узлов электроустановок промышленных предприятий, собираемых в мастерских электромонтажных заготовок (МЭЗ) или в монтажной зоне, для крепежных изделий эти характеристики не являются обязательными.

4.7. С 01.01.91 вводится следующее условное обозначение горячекатаного листа: Лист Г/К $\frac{\text{Б-ПН-0-2,0 ГОСТ 19903-74}}{\text{К260В-4-IV ГОСТ 16523-89}}$

4.8. С выпуском настоящей серии 5.407-131 выпуск 1 аннулируется серия 5.407-45.

24624 5
Копировал [illegible] Формат А3

Эскиз	Вариант рамы	Размеры, мм А	Размеры, мм Б	Обозначение документа
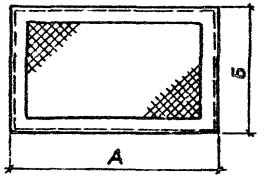	Облегченный	300÷950	300	5.407-131.1-60
			400	5.407-131.1-70
			500	5.407-131.1-80
			600	5.407-131.1-90
			700	5.407-131.1-100
			800	5.407-131.1-110
			900	5.407-131.1-120

Эскиз	Вариант рамы	Размеры, мм А	Размеры, мм Б	Обозначение документа
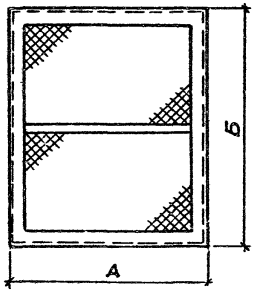	Облегченный	300÷1000	1000	5.407-131.1-130
			1200	5.407-131.1-140
			1400	5.407-131.1-150
			1600	5.407-131.1-160
			1800	5.407-131.1-170
			2000	5.407-131.1-180
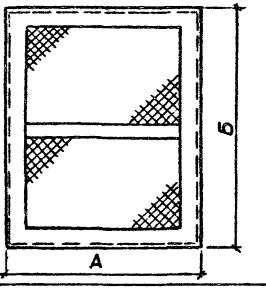	Усиленный		1600	5.407-131.1-190
			1800	5.407-131.1-200
			2000	5.407-131.1-210
			2200	5.407-131.1-220

Разраб.	Мартыненко		07.90
Пров.	Монс		
Зав.сект.	Тычинин		10.90
Нач.отд.	Тюрин		
Н.контр.	Тычинин		

5.407-131.1-10 ТБ

Таблица выбора чертежей

Стадия	Лист	Листов
Р		1

УГППКИ ТЯЖПРОМЭЛЕКТРОПРОЕКТ ХАРЬКОВ

Копировал А. Тюрин 24624 6 Формат А3

Наименование и техническая характеристика изделия, материал	Тип, марка	Ед. изм.	Количество по обозначению 5.407-131.1								Порядковый номер и исполнение								
			-60								-70								
			—	01	02	03	04	05	06	07	—	01	02	03	04	05	06	07	08
Материалы																			
Уголок 32х32х4-В ГОСТ8509-86 / Ст3кп I-I ГОСТ535-88		кг	2,24	2,44	2,82	3,3	3,7	3,96	4,34	4,94	2,62	2,82	3,02	3,2	3,58	3,96	4,4	4,72	5,12
Лист Б-ПН-2,0 ГОСТ19903-74 * / 3-III-Ст3кп ГОСТ16523-89		кг	0,12	0,12	0,14	0,16	0,18	0,20	0,22	0,24	0,14	0,14	0,16	0,16	0,18	0,2	0,22	0,24	0,26
Сетка 20-2,0 ГОСТ5336-80, ширина 1000мм		кг	0,2	0,24	0,32	0,4	0,46	0,54	0,61	0,69	0,27	0,31	0,36	0,41	0,5	0,6	0,7	0,8	0,9
Проволока 4,0-I ГОСТ3282-74		кг	0,05	0,06	0,09	0,09	0,12	0,14	0,16	0,18	0,11	0,12	0,13	0,14	0,16	0,18	0,2	0,22	0,24

Наименование и техническая характеристика изделия, материал	Тип, марка	Ед. изм.	Количество по обозначению 5.407-131.1										Порядковый номер и исполнение										
			-80										-90										
			—	01	02	03	04	05	06	07	08	09	—	01	02	03	04	05	06	07	08	09	10
Материалы																							
Уголок 32х32х4-В ГОСТ8509-86 / Ст3кп I-I ГОСТ535-88		кг	3,01	3,21	3,41	3,59	3,79	3,97	4,35	4,73	5,11	5,51	3,38	3,58	3,78	3,96	4,16	4,34	4,54	4,72	5,1	5,48	5,88
Лист Б-ПН-2,0 ГОСТ19903-74 * / 3-III-Ст3кп ГОСТ16523-89		кг	0,16	0,16	0,18	0,18	0,2	0,2	0,22	0,24	0,26	0,28	0,18	0,18	0,2	0,2	0,22	0,22	0,24	0,24	0,26	0,28	0,3
Сетка 20-2,0 ГОСТ5336-80; ширина 1000мм		кг	0,35	0,42	0,46	0,55	0,61	0,68	0,77	0,93	1,06	1,18	0,42	0,51	0,58	0,66	0,74	0,82	0,9	0,97	1,09	1,3	1,43
Проволока 4,0-I ГОСТ3282-74		кг	0,13	0,14	0,15	0,16	0,17	0,18	0,2	0,22	0,24	0,26	0,15	0,16	0,17	0,18	0,19	0,2	0,21	0,22	0,24	0,26	0,28

Наименование и техническая характеристика изделия, материал	Тип, марка	Ед. изм.	Количество по обозначению 5.407-131.1						Порядковый номер и исполнение					
			-100											
			—	01	02	03	04	05	06	07	08	09	10	11
Материалы														
Уголок 32х32х4-В ГОСТ8509-86 / Ст3кп I-I ГОСТ535-88		кг	3,76	3,96	4,16	4,34	4,54	4,12	4,92	5,1	5,3	5,48	5,86	6,26
Лист Б-ПН-2,0 ГОСТ19903-74 * / 3-III-Ст3кп ГОСТ16523-89		кг	0,2	0,2	0,22	0,22	0,24	0,24	0,26	0,26	0,28	0,28	0,3	0,32

*С 01.01.91 вводится следующее условное обозначение горячекатаного листа: Лист г/к Б-ПН-0-2,0 ГОСТ19903-74 / К260В-4-IV ГОСТ16523-89

Разраб.	Мартыненко	[signature]	07.90
Пров.	Монс	[signature]	
Зав.сект	Тычинин	[signature]	10 лет
Нач. отд.	Тюрин	[signature]	
Н.контр	Тычинин	[signature]	

5.407-131.1-20ВМ

Ведомость потребности в оборудовании, изделиях и материалах

Стадия	Лист	Листов
Р	1	7

УГППКИ ТЯЖПРОМЭЛЕКТРОПРОЕКТ ХАРЬКОВ

Копировал А.Потич. 24624 7 Формат А3

Наименование и техническая характеристика изделия, материал	Тип, марка	Ед. изм.	Количество по обозначению 5.407-131.1 Порядковый номер и исполнение -100											
			—	01	02	03	04	05	06	07	08	09	10	11
Материалы														
Сетка 20-2,0 ГОСТ5336-80, ширина 1000мм		кг	0,5	0,59	0,68	0,78	0,87	0,96	1,05	1,14	1,23	1,32	1,5	2,27
Проволока 4,0-I ГОСТ3282-74		кг	0,17	0,18	0,19	0,2	0,21	0,22	0,23	0,24	0,25	0,26	0,29	0,3

Наименование и техническая характеристика изделия, материал	Тип, марка	Ед. изм.	Количество по обозначению 5.407-131.1 Порядковый номер и исполнение -110											
			—	01	02	03	04	05	06	07	08	09	10	11	12
Материалы															
Уголок 32х32х4-В ГОСТ8509-86 / Ст3кп I-I ГОСТ535-88		кг	4,16	4,36	4,56	4,72	4,94	5,12	5,32	5,5	5,7	5,88	6,08	6,26	6,66
Лист Б-ПН-2,0 ГОСТ19903-74 * / 3-III-Ст3кп ГОСТ16523-89		кг	0,22	0,22	0,24	0,24	0,26	0,26	0,28	0,28	0,3	0,3	0,32	0,32	0,34
Сетка 20-2,0 ГОСТ5336-80, ширина 1000 мм		кг	0,58	0,68	0,79	0,89	0,99	1,1	1,2	1,3	1,41	1,5	1,62	1,72	1,93
Проволока 4,0-I ГОСТ3282-74		кг	0,19	0,2	0,21	0,22	0,23	0,24	0,25	0,26	0,27	0,28	0,29	0,3	0,32

Наименование и техническая характеристика изделия, материал	Тип, марка	Ед. изм.	Количество по обозначению 5.407-131.1 Порядковый номер и исполнение -120												
			—	01	02	03	04	05	06	07	08	09	10	11	12	13
Материалы																
Уголок 32х32х4-В ГОСТ8509-86 / Ст3кп I-I ГОСТ535-88		кг	4,45	4,73	4,94	5,12	5,32	5,5	5,7	5,88	6,08	6,26	6,46	6,64	6,84	7,04
Лист Б-ПН-2,0 ГОСТ19903-74 * / 3-III-Ст3кп ГОСТ16523-89		кг	0,24	0,24	0,26	0,26	0,28	0,28	0,3	0,3	0,32	0,32	0,34	0,34	0,36	0,36
Сетка 20-2,0 ГОСТ5336-80, ширина 1000мм		кг	0,65	0,77	0,89	1,0	1,2	1,24	1,36	1,47	1,6	1,71	1,82	1,94	2,06	2,18
Проволока 4,0-I ГОСТ3282-74		кг	0,21	0,22	0,23	0,24	0,25	0,26	0,27	0,28	0,29	0,3	0,31	0,32	0,33	0,34

Копировал А.Лаич. 24624 8 Формат А3

Наименование и техническая характеристика изделия, материал	Тип, марка	Ед. изм.	Количество по обозначению 5.407-131.1 – 130 Порядковый номер и исполнение														
			—	01	02	03	04	05	06	07	08	09	10	11	12	13	14
Материалы																	
Уголок 32х32х4-В ГОСТ 8509-86 / Ст3кп I-I ГОСТ 535-88		кг	4,92	5,12	5,32	5,5	5,7	5,88	6,08	6,26	6,48	6,64	6,84	7,02	7,22	7,42	7,6
Полоса 4х30-В-2 ГОСТ 103-76 / Ст3кп I-I ГОСТ 535-88		кг	0,23	0,27	0,31	0,37	0,41	0,46	0,5	0,55	0,6	0,64	0,69	0,74	0,79	0,83	0,88
Лист Б-ПН-2,0 ГОСТ 19903-74 * / 3-III-Ст3кп ГОСТ 16523-89		кг	0,26	0,26	0,28	0,28	0,3	0,3	0,32	0,32	0,34	0,34	0,35	0,36	0,38	0,38	0,4
Сетка 20-2,0 ГОСТ 5336-80, ширина 1000мм		кг	0,72	0,86	0,99	1,12	1,25	1,38	1,51	1,64	1,77	1,9	2,03	2,16	2,3	2,42	2,55
Проволока 4,0-I ГОСТ 3282-74		кг	0,23	0,24	0,25	0,26	0,27	0,28	0,29	0,3	0,31	0,32	0,33	0,34	0,35	0,36	0,37

Наименование и техническая характеристика изделия, материал	Тип, марка	Ед. изм.	Количество по обозначению 5.407-131.1 – 140 Порядковый номер и исполнение														
			—	01	02	03	04	05	06	07	08	09	10	11	12	13	14
Материалы																	
Уголок 32х32х4-В ГОСТ 8509-86 / Ст3кп I-I ГОСТ 535-88		кг	5,68	5,88	6,08	6,26	6,46	6,64	6,84	7,02	7,22	7,40	7,6	7,78	7,98	8,18	8,36
Полоса 4х30-В-2 ГОСТ 103-76 / Ст3кп I-I ГОСТ 535-88		кг	0,23	0,27	0,31	0,37	0,41	0,46	0,5	0,55	0,6	0,64	0,69	0,74	0,79	0,83	0,83
Лист Б-ПН-2,0 ГОСТ 19903-74 * / 3-III-Ст3кп ГОСТ 16523-89		кг	0,3	0,3	0,32	0,32	0,34	0,34	0,36	0,36	0,38	0,38	0,4	0,4	0,42	0,42	0,44
Сетка 20-2,0 ГОСТ 5336-80, ширина 1000мм		кг	0,88	1,03	1,19	1,35	1,5	1,66	1,82	1,97	2,13	2,29	2,45	2,6	2,76	2,92	3,08
Проволока 4,0-I ГОСТ 3282-74		кг	0,27	0,28	0,29	0,3	0,31	0,32	0,33	0,34	0,35	0,36	0,37	0,38	0,39	0,4	0,41

Наименование и техническая характеристика изделия, материал	Тип, марка	Ед. изм.	Количество по обозначению 5.407-131.1-150 Порядковый номер и исполнение														
			—	01	02	03	04	05	06	07	08	09	10	11	12	13	14
Материалы																	
Уголок 32х32х4-В ГОСТ8509-86 / Ст3кп I-I ГОСТ535-88		кг	6,44	6,64	6,84	7,02	7,22	7,4	7,6	7,78	7,98	8,16	8,36	8,54	8,74	8,94	9,12
Полоса 4х30-В-2 ГОСТ103-76 / Ст3кп I-I ГОСТ535-88		кг	0,23	0,27	0,31	0,37	0,41	0,46	0,5	0,55	0,6	0,64	0,69	0,74	0,79	0,83	0,88
Лист Б-ПН-2,0 ГОСТ19903-74 * / 3-III-Ст3кп ГОСТ16523-89		кг	0,34	0,34	0,36	0,36	0,38	0,38	0,4	0,4	0,42	0,42	0,44	0,44	0,46	0,46	0,48
Сетка 20-2,0 ГОСТ5336-80, ширина 1000мм		кг	1,03	1,21	1,39	1,58	1,76	1,94	2,13	2,31	2,51	2,68	2,86	3,04	3,23	3,41	3,6
Проволока 4,0-I ГОСТ3282-74		кг	0,31	0,32	0,33	0,34	0,35	0,36	0,37	0,38	0,39	0,4	0,41	0,42	0,43	0,44	0,45

Наименование и техническая характеристика изделия, материал	Тип, марка	Ед. изм.	Количество по обозначению 5.407-131.1-160 Порядковый номер и исполнение														
			—	01	02	03	04	05	06	07	08	09	10	11	12	13	14
Материалы																	
Уголок 32х32х4-В ГОСТ8509-86 / Ст3кп I-I ГОСТ535-88		кг	7,2	7,4	7,6	7,78	7,98	8,16	8,36	8,54	8,74	8,92	9,12	9,3	9,5	9,7	9,88
Полоса 4х30-В-2 ГОСТ103-76 / Ст3кп I-I ГОСТ535-88		кг	0,23	0,27	0,31	0,37	0,41	0,46	0,5	0,55	0,6	0,64	0,69	0,74	0,79	0,83	0,88
Лист Б-ПН-2,0 ГОСТ19903-74 * / 3-III-Ст3кп ГОСТ16523-89		кг	0,38	0,38	0,4	0,4	0,42	0,42	0,44	0,44	0,46	0,46	0,48	0,48	0,5	0,5	0,52
Сетка 20-2,0 ГОСТ5336-80, ширина 1000мм		кг	1,18	1,39	1,6	1,8	2,01	2,23	2,44	2,65	2,86	3,07	3,28	3,49	3,7	3,9	4,19
Проволока 4,0-I ГОСТ3282-74		кг	0,35	0,36	0,37	0,38	0,39	0,4	0,41	0,42	0,43	0,44	0,45	0,46	0,47	0,48	0,49

Наименование и техническая характеристика изделия, материал	Тип, марка	Ед. изм.	Количество по обозначению 5.407-131.1 -170 Порядковый номер и исполнение														
			—	01	02	03	04	05	06	07	08	09	10	11	12	13	14
Материалы																	
Уголок 32х32х4-В ГОСТ8509-86 / Ст3кп I-I ГОСТ535-88		кг	7,96	8,16	8,36	8,54	8,74	8,92	9,12	9,3	9,5	9,68	9,88	10,06	10,26	10,46	10,64
Полоса 4х30-В-2 ГОСТ103-76 / Ст3кп I-I ГОСТ535-88		кг	0,23	0,27	0,31	0,37	0,41	0,46	0,5	0,55	0,6	0,64	0,69	0,74	0,79	0,83	0,88
Лист Б-ПН-2,0 ГОСТ19903-74 * / 3-III-Ст3кп ГОСТ16523-89		кг	0,42	0,42	0,44	0,44	0,46	0,46	0,48	0,48	0,5	0,5	0,52	0,52	0,54	0,54	0,56
Сетка 20-2,0 ГОСТ5336-80; ширина 1000мм		кг	1,32	1,56	1,8	2,13	2,27	2,51	2,75	2,99	3,22	3,46	3,7	3,93	4,17	4,4	4,6
Проволока 4,0-I ГОСТ3282-74		кг	0,39	0,4	0,41	0,42	0,43	0,44	0,45	0,46	0,47	0,48	0,49	0,5	0,51	0,52	0,53

Наименование и техническая характеристика изделия, материал	Тип, марка	Ед. изм.	Количество по обозначению 5.407-131.1 -180 Порядковый номер и исполнение														
			—	01	02	03	04	05	06	07	08	09	10	11	12	13	14
Материалы																	
Уголок 32х32х4-В ГОСТ8509-86 / Ст3кп I-I ГОСТ535-88		кг	8,74	8,94	9,14	9,32	9,52	9,7	9,9	10,08	10,28	10,46	10,66	10,84	11,04	11,24	11,44
Полоса 4х30-В-2 ГОСТ103-76 / Ст3кп I-I ГОСТ535-88		кг	0,23	0,27	0,31	0,37	0,41	0,46	0,5	0,55	0,6	0,64	0,69	0,74	0,79	0,83	0,88
Лист Б-ПН-2,0 ГОСТ19903-74 * / 3-III-Ст3кп ГОСТ16523-89		кг	0,46	0,46	0,48	0,48	0,5	0,5	0,52	0,52	0,54	0,54	0,56	0,56	0,58	0,58	0,6
Сетка 20-2,0 ГОСТ5336-80; ширина 1000мм		кг	1,47	1,74	2,0	2,26	2,53	2,79	3,05	3,37	3,58	3,84	4,11	4,37	4,63	4,9	5,16
Проволока 4,0-I ГОСТ3282-74		кг	0,43	0,44	0,45	0,46	0,47	0,48	0,49	0,5	0,51	0,52	0,53	0,54	0,56	0,57	0,58

Копировал А.Попов 24624 11 Формат А3

Наименование и техническая характеристика изделия, материал	Тип, марка	Ед. изм.	Количество по обозначению 5.407-131.1 -190														Порядковый номер и исполнение
			—	01	02	03	04	05	06	07	08	09	10	11	12	13	14
Материалы																	
Уголок 40х40х4-В ГОСТ8509-86 / Ст3кп I-I ГОСТ535-88		кг	9,14	9,38	9,62	9,86	10,12	10,36	10,6	10,84	11,04	11,32	11,56	11,8	12,04	12,28	12,54
Полоса 4х30-В-2 ГОСТ103-76 / Ст3кп I-I ГОСТ535-88		кг	0,2	0,25	0,3	0,34	0,39	0,44	0,48	0,53	0,58	0,63	0,67	0,72	0,77	0,81	0,86
Лист Б-ПН-2,0 ГОСТ19903-74 * / 3-III-Ст3кп ГОСТ16523-89		кг	0,38	0,38	0,4	0,4	0,42	0,42	0,44	0,44	0,46	0,46	0,48	0,48	0,5	0,5	0,52
Сетка 20-2,0 ГОСТ5336-80, ширина 1000мм		кг	1,18	1,39	1,6	1,8	2,01	2,23	2,44	2,65	2,86	3,07	3,28	3,49	3,7	3,9	4,19
Проволока 4,0-I ГОСТ3282-74		кг	0,35	0,36	0,37	0,38	0,39	0,4	0,41	0,42	0,43	0,44	0,45	0,46	0,47	0,48	0,49

Наименование и техническая характеристика изделия, материал	Тип, марка	Ед. изм.	Количество по обозначению 5.407-131.1 -200														Порядковый номер и исполнение
			—	01	02	03	04	05	06	07	08	09	10	11	12	13	14
Материалы																	
Уголок 40х40х4-В ГОСТ8509-86 / Ст3кп I-I ГОСТ535-88		кг	10,1	10,34	10,58	10,82	11,08	11,32	11,56	11,8	12,0	12,28	12,52	12,76	13,0	13,24	13,5
Полоса 4х30-В-2 ГОСТ 103-76 / Ст3кп I-I ГОСТ535-88		кг	0,2	0,25	0,3	0,34	0,39	0,44	0,48	0,53	0,58	0,63	0,67	0,72	0,77	0,81	0,86
Лист Б-ПН-2,0 ГОСТ19903-74 * / 3-III-Ст3кп ГОСТ16523-89		кг	0,42	0,42	0,44	0,44	0,46	0,46	0,48	0,48	0,5	0,5	0,52	0,52	0,54	0,54	0,56
Сетка 20-2,0 ГОСТ5336-80, ширина 1000мм		кг	1,3	1,6	1,8	2,0	2,8	2,5	2,7	2,98	3,2	3,4	3,7	3,9	4,2	4,4	4,6
Проволока 4,0-I ГОСТ3282-74		кг	0,39	0,41	0,42	0,43	0,44	0,45	0,46	0,47	0,48	0,49	0,5	0,51	0,52	0,53	0,54

Копировал А.Попиг. 24624 12 Формат А3

Наименование и техническая характеристика изделия, материал	Тип, марка	Ед. изм.	Количество по обозначению 5.407-131.1-210 Порядковый номер и исполнение														
			—	01	02	03	04	05	06	07	08	09	10	11	12	13	14
Материалы																	
Уголок 40х40х4-В ГОСТ8509-86 / Ст3кп I-I ГОСТ535-88		кг	11,08	11,22	11,56	11,8	12,06	12,3	12,54	12,78	12,98	13,26	13,5	13,74	13,98	14,22	14,48
Полоса 4х30-В-2 ГОСТ 103-76 / Ст3кп I-I ГОСТ 535-88		кг	0,2	0,25	0,3	0,34	0,39	0,44	0,48	0,53	0,58	0,63	0,67	0,72	0,77	0,81	0,86
Лист 5-ПН-2,0 ГОСТ 19903-74 * / 3-III-Ст3 кп ГОСТ 16523-89		кг	0,46	0,46	0,48	0,48	0,5	0,5	0,52	0,52	0,54	0,54	0,56	0,56	0,58	0,58	0,6
Сетка 20-2,0 ГОСТ 5336-80. ширина 1000мм		кг	1,47	1,74	2,0	2,26	2,53	2,79	3,05	3,37	3,58	3,84	4,11	4,37	4,63	4,9	5,16
Проволока 4,0-I ГОСТ 3282-74		кг	0,43	0,44	0,45	0,46	0,47	0,48	0,49	0,5	0,51	0,52	0,53	0,54	0,55	0,56	0,57

Наименование и техническая характеристика изделия, материал	Тип, марка	Ед. изм.	Количество по обозначению 5.407-131.1-220 Порядковый номер и исполнение														
			—	01	02	03	04	05	06	07	08	09	10	11	12	13	14
Материалы																	
Уголок 40х40х4-В ГОСТ8509-86 / Ст3кп I-I ГОСТ535-88		кг	12,04	12,28	12,52	12,76	13,02	13,26	13,5	13,74	13,94	14,22	14,46	14,7	14,94	15,18	15,44
Полоса 4х30-В-2 ГОСТ103-76 / Ст3кп I-I ГОСТ 535-88		кг	0,2	0,25	0,3	0,34	0,39	0,44	0,48	0,53	0,58	0,63	0,67	0,72	0,77	0,81	0,86
Лист 5-ПН-2,0 ГОСТ 19903-74 * / 3-III-Ст3кп ГОСТ 16523-89		кг	0,5	0,5	0,52	0,52	0,54	0,54	0,56	0,56	0,58	0,58	0,6	0,6	0,62	0,62	0,64
Сетка 20-2,0 ГОСТ5336-80. ширина 1000мм		кг	1,62	1,91	2,2	2,49	2,78	3,07	3,36	3,65	3,94	4,23	4,52	4,8	5,39	5,8	6,23
Проволока 4,0-I ГОСТ 3282-74		кг	0,47	0,43	0,49	0,5	0,51	0,52	0,53	0,54	0,55	0,56	0,57	0,58	0,59	0,6	0,61

Копировал А.Гольц 24624 13 Формат А3

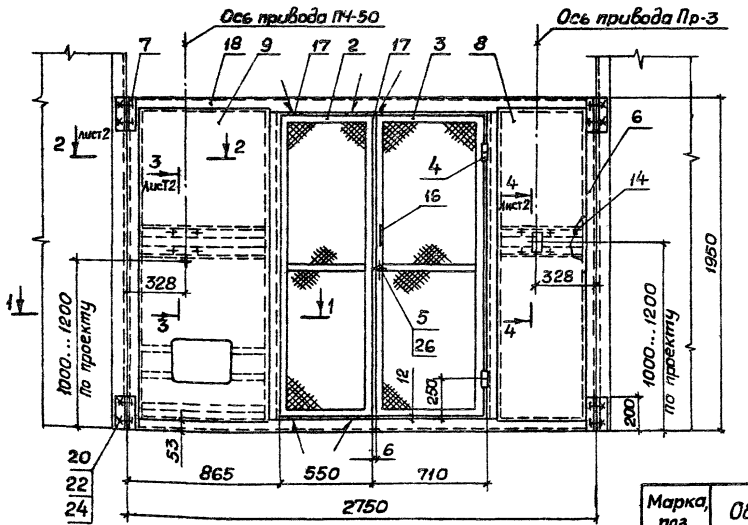

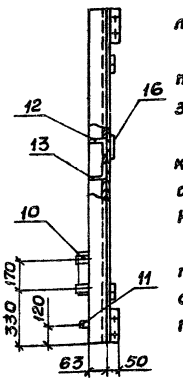

1. Продолжение спецификации см. лист 2.
2. Место сварки уголков (поз. 12, 13 и поз. 14, 15) со стойками (поз. 6) зачистить заподлицо со стороны фасада.
3. Установка КСА выполняется по конкретному проекту. Варианты разметки отверстий для установки приводов и КСА см. лист 3.
4. При изготовлении сеток (поз. 2 и 3) предусмотреть установку замка согласно черт. 5.407-131.1-260 и ручки по черт. 5.407-131.1-38
5. Покрытие эмаль ПФ115, серая. ГОСТ.
6. Замок по ТУ36.70.07.0914-12-89.

Разрез 1-1
М1:10

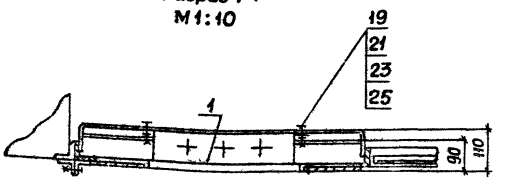

Марка, поз.	Обозначение	Наименование	Кол. на испол.			Масса ед. кг	Примечание
				01			
		Электрооборудование					
1		Коробка КЗН32У2	1			4,86	
		Коробка КЗН48У2		1		6,72	
		Сборочные единицы					
2	5.407-131.1-200-05	Сетка усиленная	1	1		14,4	
3	5.407-131.1-200-08	Сетка усиленная	1	1		15,9	
4	5.407-131.1-250	Петля	2	2		0,07	
5	5.407-131.1-260	Установка замка ЗА-43Н	1	1			

Обозначение документа	Тип коробки	Масса кг
5.407-131.1-30	КЗН32У2	168,38
-01	КЗН48У2	169,82

Разраб.	Мартыненко		09.90
Пров.	Тычинин		09.90
Зав.сект.	Тычинин		10.90
Нач.отд.	Тюрин		
Н.контр.	Тычинин		

5.407-131.1-30ПР

Ограждение с одной дверью. Пример

Стадия	Лист	Листов
Р	1	3

ЧГППКИ ТЯЖПРОМЭЛЕКТРОПРОЕКТ ХАРЬКОВ

Копировал А.Толп. 24624 14 Формат А3

Разрез 2-2
М1:5



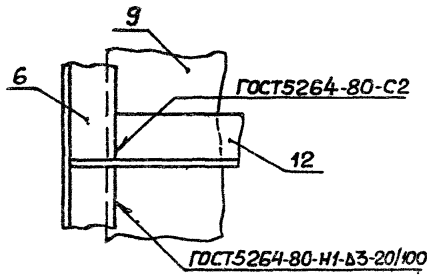

Разрез 3-3
М1:4

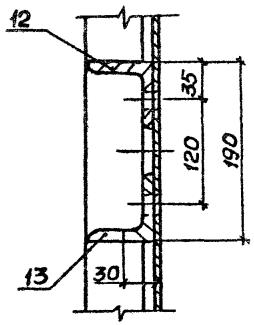

Разрез 4-4
М1:4

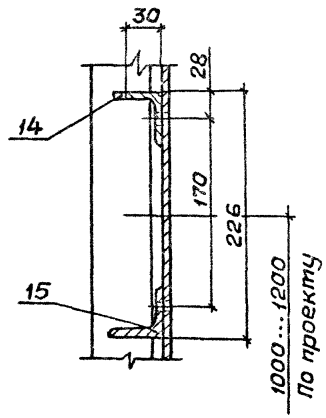

Марка, поз.	Обозначение	Наименование	Кол. на испол. —	Кол. на испол. 01		Масса ед. кг	Примечание
		Детали					
6	5.407-131.1-31	Стойка	4	4		11.0	
7	5.407-131.1-32	Уголвник	8	8		0,75	
8	5.407-131.1-33	Лист	1	1		11,94	
9	5.407-131.1-34	Лист	1			15,92	
	-01	Лист		1		15,4	
10	5.407-131.1-35	Скоба	2	2		2,1	
11	-01	Скоба	1	1		1,95	
12	5.407-131.1-36	Уголок	2	2		4,5	
13	-01	Уголок	2	2		4,9	
14	5.407-131.1-37	Уголок	2	2		2,9	
15	-01	Уголок	2	2		3,0	
16	5.407-131.1-38	Ручка	1	1		0,09	
17		Уголок $\frac{32\times32\times4\text{-В ГОСТ8509-86}}{Ст3кпI\text{-}I\ ГОСТ535\text{-}88}$					
		ℓ=30	5	5		0,57	Без черт.
18		Уголок $\frac{63\times63\times6\text{-В ГОСТ8509-86}}{Ст3кпI\text{-}I\ ГОСТ535\text{-}88}$					
		ℓ=2750	2	2		15,7	Без черт.
		Стандартные изделия					
19		Болт М8х25 ГОСТ7798-70	4	4			
20		Болт М12х40 ГОСТ7798-70	8	8			
21		Гайка М8 ГОСТ 5915-70	4	4			
22		Гайка М12 ГОСТ 5915-70	8	8			
23		Шайба 8 ГОСТ11371-78	4	4			
24		Шайба 12 ГОСТ11371-78	8	8			
25		Шайба 8 ГОСТ6402-70	4	4			
		Изделия НПО ЭМИ УЭМ					
26		Замок ЗЯ-4У1	1	1		0,056	п.6

Рис.1

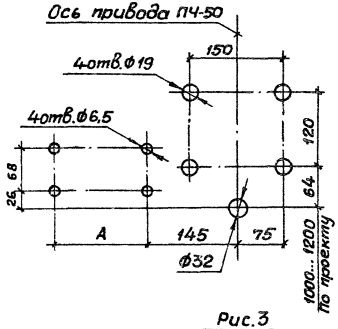

Рис.2

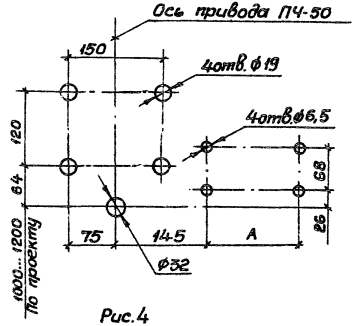

Рис.3

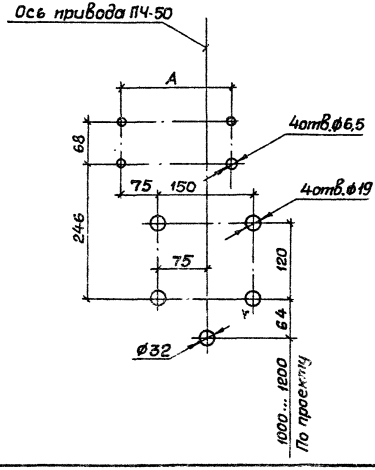

Рис.4

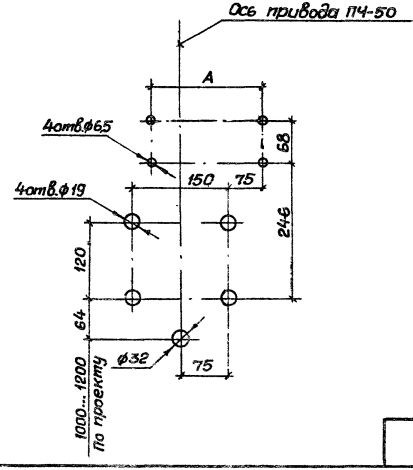

Рис.5

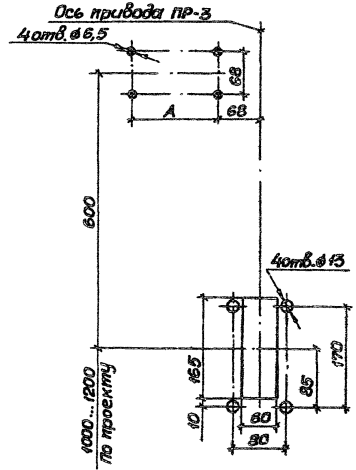

Тип	Число цепей	A, мм
КСА-2	2	58
КСА-4	4	90
КСА-5	5	102
КСА-6	6	120
КСА-8	8	150
КСА-10	10	177
КСА-12	12	208

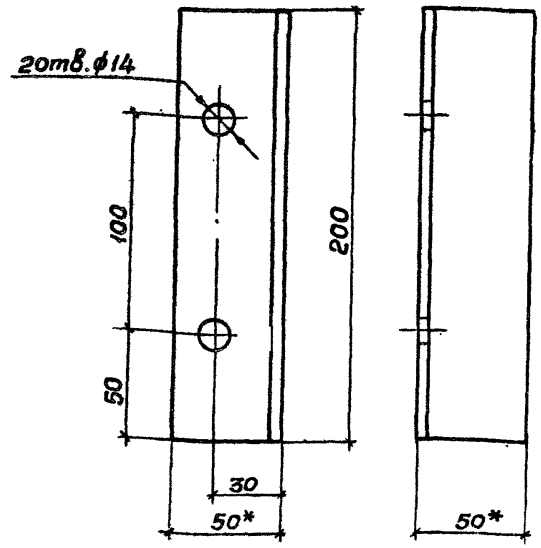

*Размеры для справок.

Разраб.	Мартыненк		01.90	5.407-131.1-32	
Пров.	Монс				
Зав.сект.	Тычинин		10.90		
Нач.отд.	Тюрин				
Н.контр.	Тычинин				

Уголбник	Стадия	Масса	Масштаб
	Р	0,75	1:5
	Лист	Листов 1	

Уголок 50х50х5-В ГОСТ8509-86 Ст3кпI-IГОСТ535-88

УГППКИ ТЯЖПРОМЭЛЕКТРОПРОЕКТ ХАРЬКОВ

Копировал А.Лойг. Формат А4

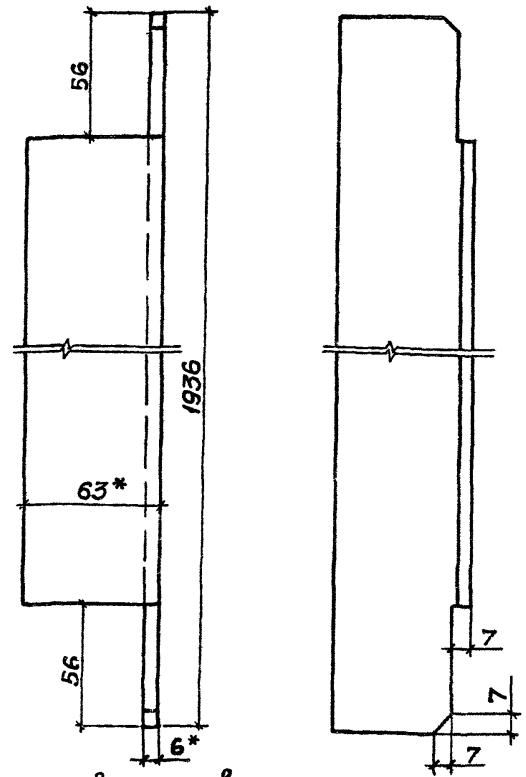

*Размеры для справок.

Инв.N подл. | Подпись и дата | Взам.инв.N

Разраб.	Мартыненко		01.90	5.407-131.1-31	
Пров.	Монс				
Зав.сект.	Тычинин		10.90		
Нач.отд.	Тюрин				
Н.контр.	Тычинин				

Стойка	Стадия	Масса	Масштаб
	Р	11,0	1:5
	Лист	Листов 1	

Уголок 63х63х6-В ГОСТ8509-86 Ст.3кпI-IГОСТ535-88

УГППКИ ТЯЖПРОМЭЛЕКТРОПРОЕКТ ХАРЬКОВ

Копировал А.Лойг. 24624 17 Формат А4

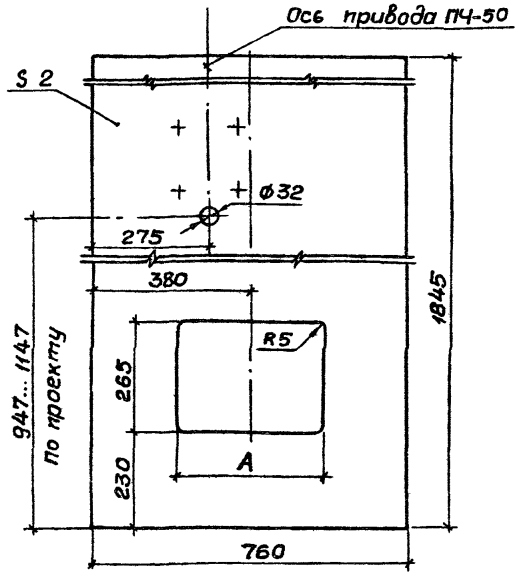

Обозначение документа	Тип коробки	A, мм	Масса, кг
5.407-131.1-34	КЗН32У2	335	15,92
-01	КЗН48У2	465	15,4

1. Разметку отверстий для установки привода ПЧ-50 и КСА см. черт. 5.407-131.1-30ПР л.3.
2.* См. 5.407-131.1-ПЗ п.4.7.

Разраб.	Мартыненко		05.90	5.407-131.1-34		
Пров.	Манс					
Зав.сект	Тычинин		10.90	Лист	Стадия: Р; Масса: см. табл.; Масштаб: 1:10	
Нач.отд	Тюрин				Лист; Листов 1	
Н.контр	Тычинин			Лист: Б-ПН-0 2,0 ГОСТ 19903-74* 3-III Ст3кп ГОСТ 16523-89	УГППКИ ТЯЖПРОМЭЛЕКТРОПРОЕКТ ХАРЬКОВ	

Копировал А.Полиг. Формат А4

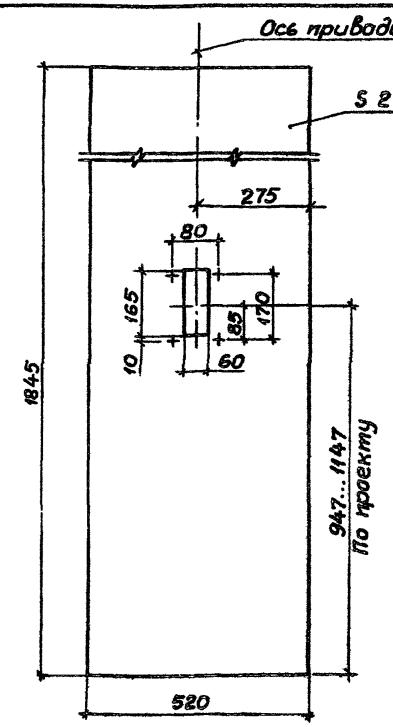

1. Разметку отверстий для установки привода ПР-3 и КСА см. черт. 5.407-131.1-30ПР л.3.
2.* См. 5.407-131.1-ПЗ п.4.7.

Взам.инв.№ | Подпись и дата | Инв.№ подл.

Разраб.	Мартыненко		05.90	5.407-131.1-33		
Пров.	Манс					
Зав.сект	Тычинин		10.90	Лист	Стадия: Р; Масса: 14,94; Масштаб: 1:10	
Нач.отд	Тюрин				Лист; Листов 1	
Н.контр	Тычинин			Лист: Б-ПН-0 2,0 ГОСТ 19903-74* 3-III-Ст3кп ГОСТ 16523-89	УГППКИ ТЯЖПРОМЭЛЕКТРОПРОЕКТ ХАРЬКОВ	

Копировал А.Полиг. 24624 18 Формат А4

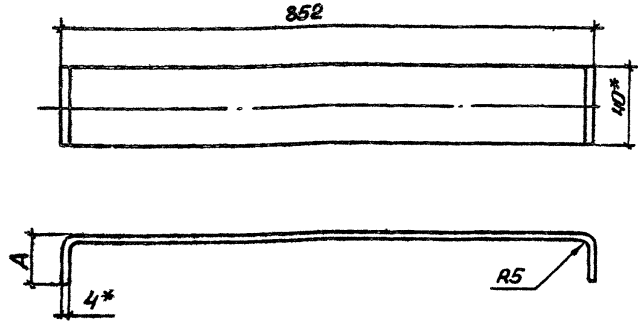

Обозначение документа	Размер А, мм	Длина развертки, мм	Масса, кг
5.407-131.1-35	90	1016	2,1
-01	60	956	1,95

*Размеры для справок.

Разраб.	Мартыненко			5.407-131.1-35		
Зав.сект.	Тычинин		Ул.уг.			
Нач.отд.	Тюрин					
Н.контр.	Тычинин			Скоба	Стадия: Р; Масса: См. табл.; Масштаб: б.м.	
					Лист; Листов 1	
				Полоса К106 У2 ТУ36-1434-82	УГППКИ ТЯЖПРОМЭЛЕКТРОПРОЕКТ ХАРЬКОВ	

Копировал

Формат А4

Рис.1

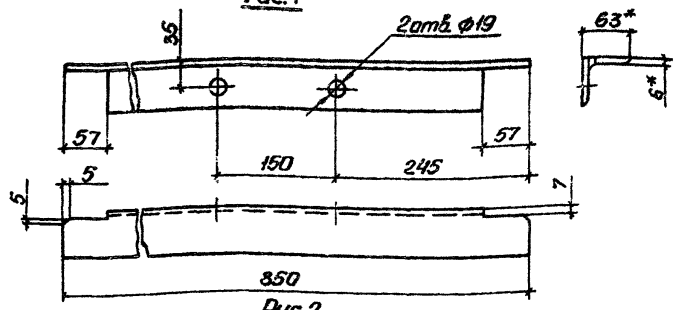

Рис.2

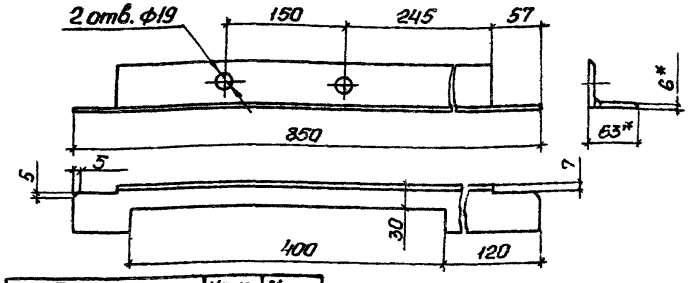

Обозначение документа	Номер рис.	Масса, кг
5.407-131.1-36	1	4,5
-01	2	4,9

*Размеры для справок

Разраб.	Мартыненко			5.407-131.1-36		
Зав.сект.	Тычинин		Ул.уг.			
Нач.отд.	Тюрин					
Н.контр.	Тычинин			Уголок	Стадия: Р; Масса: См. табл.; Масштаб: 1:5	
					Лист; Листов 1	
				Уголок 63х63х6-В ГОСТ 8509-86 / Ст3кп I-I ГОСТ 535-88	УГППКИ ТЯЖПРОМЭЛЕКТРОПРОЕКТ ХАРЬКОВ	

Инв.№подл. | Подпись и дата | Взам.инв.№

Копировал 24624 19

Формат А4

Рис.1

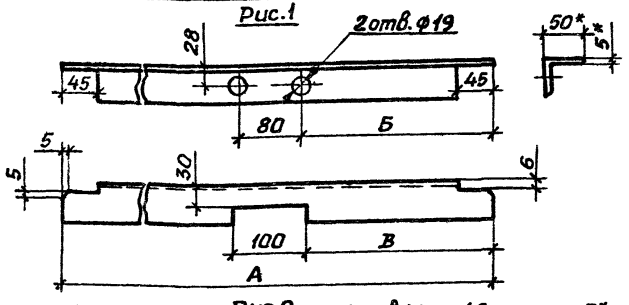

Рис.2

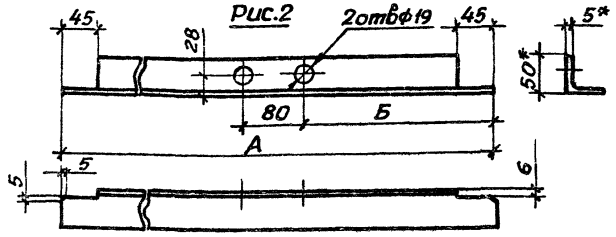

Обозначение документа	Номер рис	Размеры, мм А	Б	В	Масса кг
5.407-131.1-37	1	610	250	240	2,1
-01	2				2,13
-02	1	850	280	270	2,9
-03	2				3,0

* Размеры для справок

Разраб.	Мартыненко		
Зав.сект.	Тычинин		12.90г.
Нач.отд.	Тюрин		
Н.контр.	Тычинин		

5.407-131.1-37

Уголок

Стадия	Масса	Масштаб
Р	См. табл.	1:5

Лист | Листов 1

Уголок 50×50×5 В ГОСТ 8509-86 / Ст3кп I-I ГОСТ 535-88

УГППКИ ТЯЖПРОМЭЛЕКТРОПРОЕКТ ХАРЬКОВ

Копировал Лазуй Формат А4

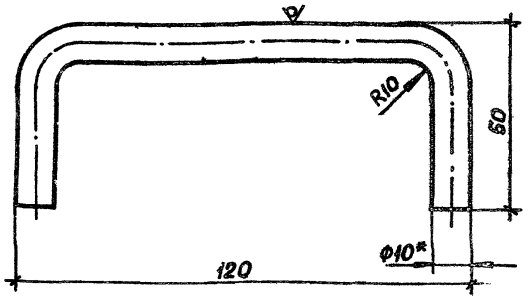

1.* Размер для справок
2. Длина развертки 187мм.

Разраб.	Мартыненко		
Зав.сект.	Тычинин		12.90г.
Нач.отд.	Тюрин		
Н.контр.	Тычинин		

5.407-131.1-38

Ручка

Стадия	Масса	Масштаб
Р	0,1	1:1

Лист | Листов 1

Круг 10-В ГОСТ 2590-88 / Ст3кп I-I ГОСТ 535-88

УГППКИ ТЯЖПРОМЭЛЕКТРОПРОЕКТ ХАРЬКОВ

Инв.№ подл. | Подпись и дата | Взам.инв.№

Копировал Лазуй 24624 20 Формат А4

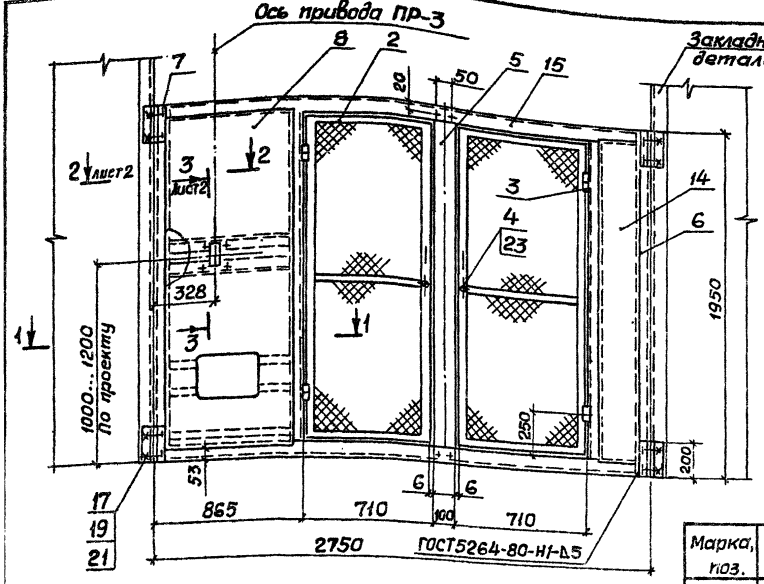

Разрез 1-1
М1:10

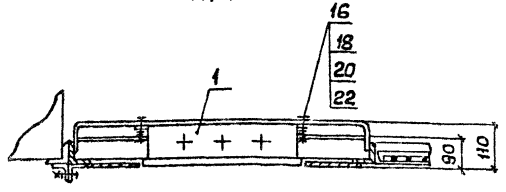

1. Продолжение спецификации см. лист 2.
2. Место сварки уголков (поз. 11 и поз. 12) со стойками (поз. 6) зачистить заподлицо со стороны фасада.
3. Установка КСА выполняется по конкретному проекту. Варианты разметки отверстий для установки привода и КСА см. черт. 5.407-131.1-30ПР л. 3.
4. При изготовлении сеток (поз. 2) предусмотреть установку замка согласно черт. 5.407-131.1-260 и ручки по черт. 5.407-131.1-38.
5. Покрытие эмаль ПФ115, серая, VI, У3.
6.* См. 5.407-131.1-ПЗ п. 4.7.

Марка, поз.	Обозначение	Наименование	Кол. на испол. —	Кол. на испол. 01		Масса ед., кг	Примечание
		Электрооборудование					
1		Коробка КЗН32У2	1			4,86	
		Коробка КЗН48У2		1		6,72	
		Сборочные единицы					
2	5.407-131.1-200-08	Сетка усиленная	2	2		16,76	
3	5.407-131.1-250	Петля	4	4		0,07	
4	5.407-131.1-260	Установка замка					
		ЗЯ-441	2	2			

Обозначение документа	Тип коробки	Масса, кг
5.407-131.1-40	КЗН32У2	169,54
-01	КЗН48У2	170,88

Разраб.	Мартынюк		
Пров.	Тычинин		
Зав.сект.	Тычинин		
Нач.отд.	Тюрин		
Н.контр.	Тычинин		

5.407-131.1-40ПР

Ограждение с двумя дверьми. Пример

Стадия	Лист	Листов
Р	1	2

ЧГППКИ ТЯЖПРОМЭЛЕКТРОПРОЕКТ ХАРЬКОВ

Копировал А.Ларин 24624 21 Формат А3

Разрез 2-2
М1:5

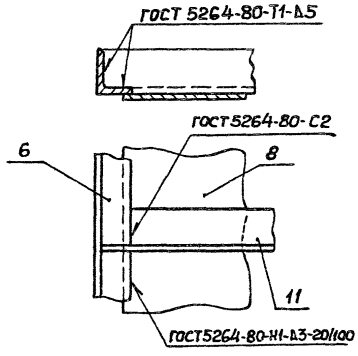

Разрез 3-3
М1:4

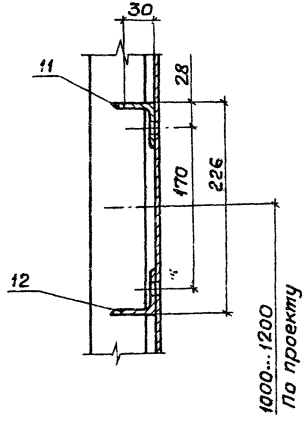

Марка поз.	Обозначение	Наименование	Кол. на испол. —	01		Масса, ед.кг	Примечание
5	5.407-131.1-270	Стойка	1	1		14,5	
		Детали					
6	5.407-131.1-31	Стойка	4	4		11,0	
7	5.407-131.1-32	Угольник	8	8		0,75	
8	5.407-131.1-41	Лист	1			15,92	
	-01	Лист		1		15,4	
9	5.407-131.1-35	Скоба	2	2		2,1	
10	-01	Скоба	1	1		1,95	
11	5.407-131.1-37 -02	Уголок	1	1		2,9	
12	-03	Уголок	1	1		3,0	
13	5.407-131.1-38	Ручка	2	2		0,09	
14		Лист $^{2}/_{К}$ $\frac{Б\text{-}ВН\text{-}15\ ГОСТ19903\text{-}74^{*}}{3\text{-}III\text{-}Ст3кп\ ГОСТ16523\text{-}89}$					
		360×1845	1	1		6,65	
15		Уголок $\frac{32\times32\times4\text{-}В\ ГОСТ8509\text{-}86}{Ст3кп\ I\text{-}I\ ГОСТ535\text{-}88}$					
		ℓ=2750	2	2		15,7	
		Стандартные изделия					
16		Болт М8х25 ГОСТ 7798-70	4	4			
17		Болт М12х40 ГОСТ 7798-70	12	12			
18		Гайка М8 ГОСТ 5915-70	4	4			
19		Гайка М12 ГОСТ 5915-70	24	24			
20		Шайба 8 ГОСТ 11371-78	4	4			
21		Шайба 12 ГОСТ 11371-78	12	12			
22		Шайба 8 ГОСТ 6402-70	4	4			
		Изделия НПО ЭМ и УЭМ					
23		Замок ЗЯ-4У1	2	2		0,056	
		ТУ36.70.07.0914-12-89					

5.407-131.1-40ПР

Лист 2

Копировал А.Попов. 24624 22 Формат А3

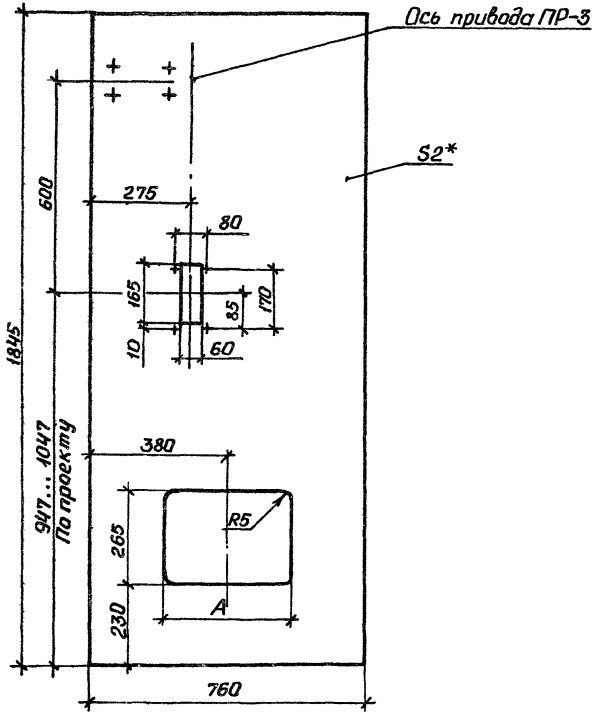

Обозначение документа	Тип коробки	Размер А, мм	Масса, кг
5.407-131.1-41	КЗН32У2	335	15,92
-01	КЗН48У2	465	15,4

1.*Размер для справок.

2.Разметку отверстий для установки привода ПР-3 и КСА см. черт. 5.407-131.1-30ПР л.3.

Разраб.	Мартыненко			5.407-131.1-41
Зав.сект	Тычинин		12.90г	
Нач.отд.	Тюрин			Лист
Н.контр.	Тычинин			Лист Г/К Б-ПН-0-2.0 ГОСТ 19903-74 / К260 В-4-IV ГОСТ 16523-89

Стадия	Масса	Масштаб
Р	см. табл.	1:10
Лист	Листов 1	

УГПОКИ ТЯЖПРОМЭЛЕКТРОПРОЕКТ ХАРЬКОВ

Копировал 24624 23 Формат А3

Разрез 1-1

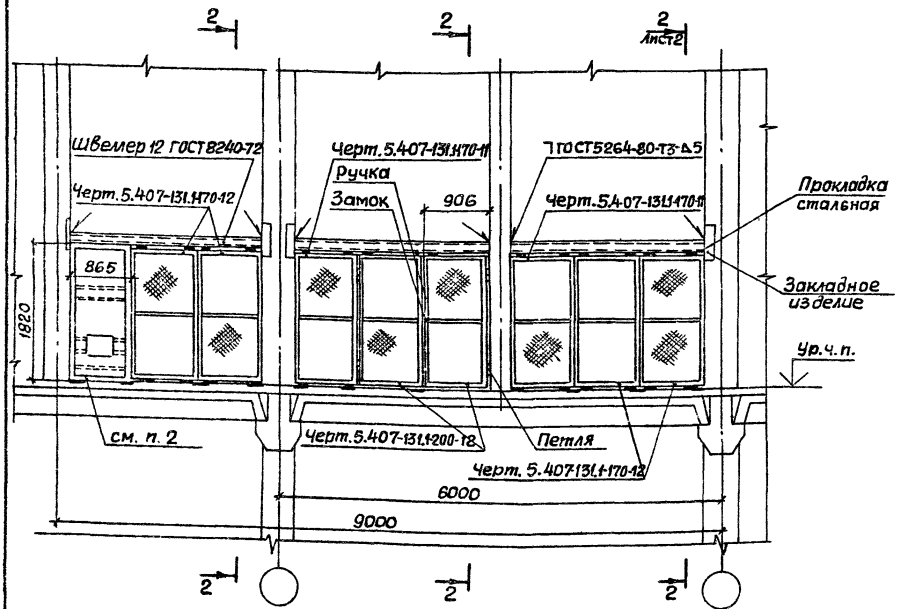

План

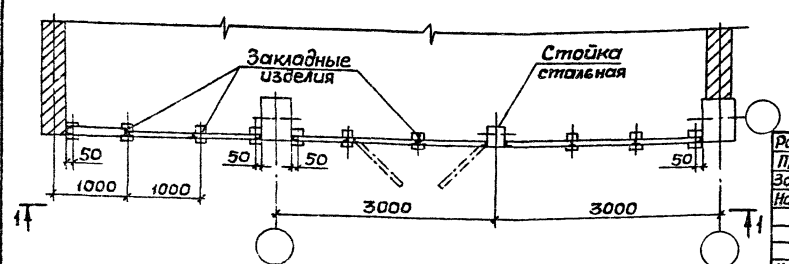

1. Закладные изделия МН101-6 приняты по серии 1.400-15, разработанной Харьковским Промстройниипроектом.

2. Панель для установки привода изготовляется по черт. 5.407-131.1-280 либо по чертежам конкретного проекта и устанавливается электромонтажной организацией.

3. Возможны и другие варианты сетчатого ограждения, которые в данной серии не рассматриваются, а выдаются в строительном задании по конкретному проекту. При изготовлении сетчатых ограждений учесть следующие требования:

а) сетчатое ограждение должно быть выполнено из сетки с ячейками размером 20×20;

б) створка сетчатой двери должна удерживаться упором.

4. Элементы строительного задания на установку вводных реакторов на данном чертеже не приведены.

5. Строительные чертежи должны быть согласованы с проектной организацией, выдавшей строительное задание.

Разраб.	Мартынен		06.90	5.407-131.1-50С3		
Пров.	Монс					
Зав.сек.	Тычинин		10.90	Сетчатое ограждение камеры вводных реакторов горизонтальной установки. Строительное задание. Пример	Стадия	Лист	Листов
Нач.отд.	Тюрин				Р	1	2
					ЧГППКИ ТЯЖПРОМЭЛЕКТРОПРОЕКТ ХАРЬКОВ		
Н.контр.	Тычинин						

Копировал Формат А3

План расположения закладных изделий

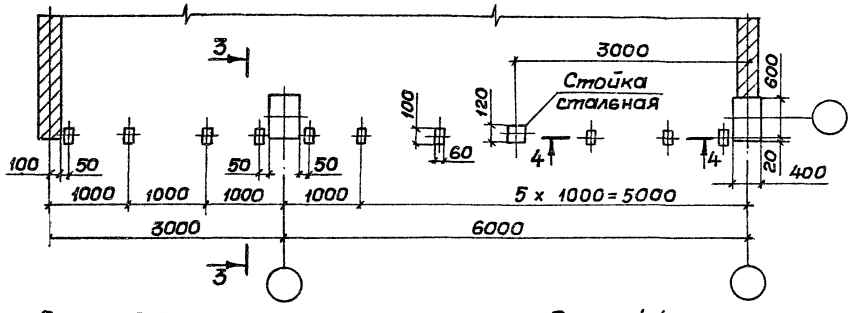

Разрез 2-2

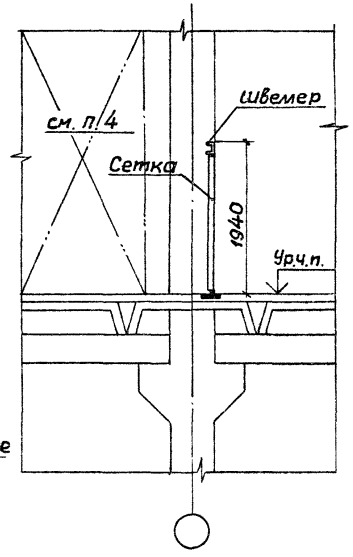

Разрез 3-3

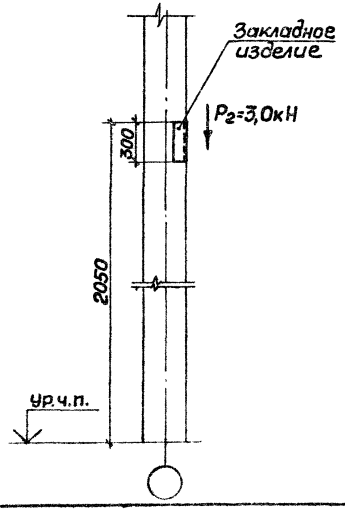

Разрез 4-4
м 1:25

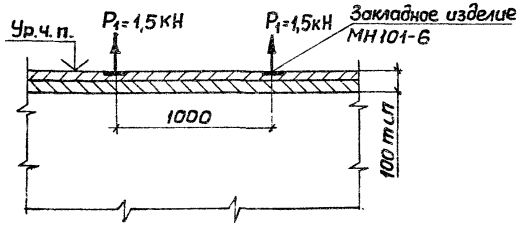

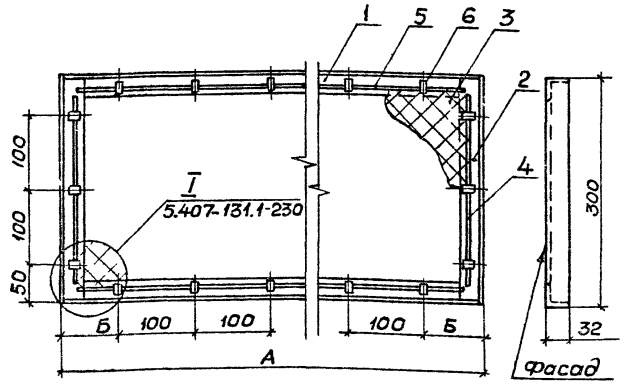

Поз.	Наименование	Количество на исполнение —	01	02	03	04	05	06	07	Обозначение документа
										5.407-131.1-61
1	Связь	2								
			2							-01
				2						-03
					2					-05
						2				-07
							2			-09
								2		-11
									2	-13
2	Уголок 32х32х4-В ГОСТ8509-86 Ст3кп I-I ГОСТ535-88									
	ℓ=300; 0,57кг	2	2	2	2	2	2	2	2	без черт.
3	Сетка 20-2,0-0									
	ГОСТ5336-80; см. п. 1	1	1	1	1	1	1	1	1	
4	Проволока 4,0-0-1Ц									
	ГОСТ3282-74; ℓ=260; 0,02кг	2	2	2	2	2	2	2	2	
5	Проволока 4,0-0-1Ц									
	ГОСТ3282-74; см. п. 1	2	2	2	2	2	2	2	2	
6	Лист Б-ПН-2,0 ГОСТ19903-74* 3-III-Ст3кп ГОСТ16523-89									
	12х35; 0,01кг	12	12	14	16	18	20	22	24	без черт.

Обозначение документа	Размеры, мм А	Б	Поз. 3 Размеры, мм	Масса, кг	Поз. 5 ℓ, мм	Масса, кг	Масса, кг
5.407-131.1-60	300	50	280х280	0,21	250	0,025	2,61
-01	350	75	330х280	0,26	300	0,03	2,86
-02	450	75	430х280	0,31	400	0,04	3,37
-03	550	75	530х280	0,39	500	0,05	3,85
-04	650	75	630х280	0,47	600	0,06	4,35
-05	750	75	730х280	0,54	700	0,07	4,84
-06	850	75	830х280	0,62	800	0,08	5,33
-07	950	75	930х280	0,70	900	0,09	6,05

1. Размеры и массу сетки (поз. 3) и проволоки (поз. 5) см. таблицу.
2. До установки сетки (поз. 3) и проволоки (поз. 4, 5) сварную конструкцию покрыть эмалью ПФ115, серая VI. У3.
3.* См. 5.407-131.1-ПЗ п. 4.7.

Разраб.	Мартынец		06.90г.
Пров.	Монс		
Зав. сек.	Тычинин		10.90г.
Нач. отд.	Тюрин		
Н. контр.	Тычинин		

5.407-131.1-60

Сетка
300 ÷ 950х300 мм

Стадия	Масса	Масштаб
Р	см. табл.	1:5
Лист	Листов 1	

УГППКИ ТЯЖПРОМЭЛЕКТРОПРОЕКТ ХАРЬКОВ

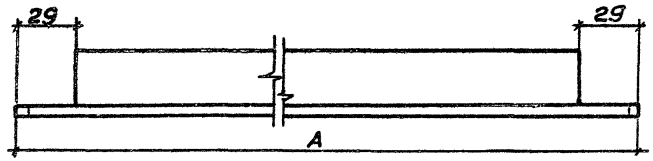

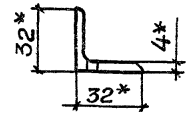

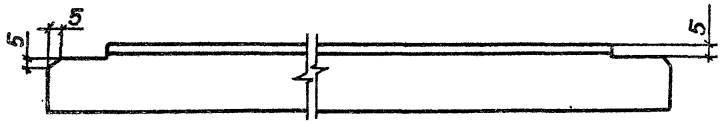

Обозначение документа	Размер А, мм	Масса, кг
5.407-131.1-61	290	0,55
-01	340	0,65
-02	390	0,75
-03	440	0,84
-04	490	0,94
-05	540	1,03
-06	590	1,13
-07	640	1,22
-08	690	1,32
-09	740	1,41
-10	790	1,51
-11	840	1,60
-12	890	1,70
-13	940	1,80
-14	990	1,89

*Размеры для справок

Разраб.	Мартыненко		09.90
Пров.	Монс		
Зав.сект.	Тычинин		10.90г.
Нач.отд.	Тюрин		
Н.контр.	Тычинин		

5.407-131.1-61

Связь

Стадия	Масса	Масштаб
Р	см. табл.	1:2
Лист	Листов 1	

Уголок 32х32х4-В ГОСТ 8509-86
Ст3кп I-I ГОСТ 535-88

УГЛОКИ
ТЯЖПРОМЭЛЕКТРОПРОЕКТ
ХАРЬКОВ

Копировал А.Голиг. 24624 27 Формат А3

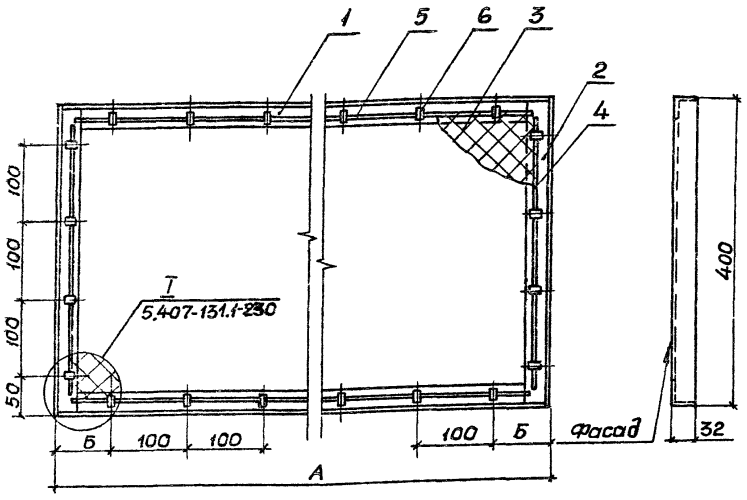

Обозначение документа	Размеры, мм		Поз. 3		Поз. 5		Масса, кг
	А	Б	Размеры, мм	Масса, кг	ℓ, мм	Масса, кг	
5.407-131.1-70	300	50	280×360	0,27	250	0,025	3,14
-01	350	75	330×360	0,31	300	0,03	3,39
-02	400	50	380×360	0,36	350	0,035	3,67
-03	450	75	430×360	0,41	400	0,04	3,91
-04	550		530×360	0,50	500	0,05	4,42
-05	650		630×360	0,60	600	0,06	4,94
-06	750		730×360	0,68	700	0,07	5,46
-07	850		830×360	0,86	800	0,08	5,98
-08	950		930×360	0,90	900	0,09	6,52

1. Размеры и массу сетки (поз. 3) и проволоки (поз. 5) см. таблицу.

2. До установки сетки (поз. 3) и проволоки (поз. 4, 5) сварную конструкцию покрыть эмалью ПФ115, серая. VI. УЗ.

3. Спецификацию см. лист 2.

4.* См. 5.407-131.1-ПЗ п. 4.7.

Разраб.	Мартыненко		01.90
Пров.	Монс		
Зав.сект.	Тычинин		10.90
Нач.отд.	Тюрин		
Н.контр.	Тычинин		

5.407-131.1-70

Сетка 300÷950×400 мм

Стадия	Масса	Масштаб
Р	см. табл.	1:5

Лист 1 | Листов 2

УГППКИ ТЯЖПРОМЭЛЕКТРОПРОЕКТ ХАРЬКОВ

Копировал А. Потиг. 24624 28 Формат А3

Поз.	Наименование	Количество на исполнение									Обозначение документа
		—	01	02	03	04	05	06	07	08	
1	Связь	2									5.407-131.1-61
			2								-01
				2							-02
					2						-03
						2					-05
							2				-07
								2			-09
									2		-11
										2	-13
2	Уголок 32х32х4-В ГОСТ 8509-86 / Ст3кп I-I ГОСТ 535-88										
	ℓ=400; 0,76 кг	2	2	2	2	2	2	2	2	2	без черт.
3	Сетка 20-2,0-0										
	ГОСТ 5336-80 см. п. 1	1	1	1	1	1	1	1	1	1	
4	Проволока 4,0-0-1Ц										
	ГОСТ 3282-74; ℓ=360; 0,03 кг	2	2	2	2	2	2	2	2	2	
5	Проволока 4,0-0-1Ц										
	ГОСТ 3282-74; см. п. 1	2	2	2	2	2	2	2	2	2	
6	Лист Б-ПН-2,0 ГОСТ 19903-74* / 3-III-Ст3кп ГОСТ 16523-89										
	12х35; 0,01 кг	14	14	16	16	18	20	22	24	26	без черт.

Копировал А.Гольц. 24624 29 Формат А3

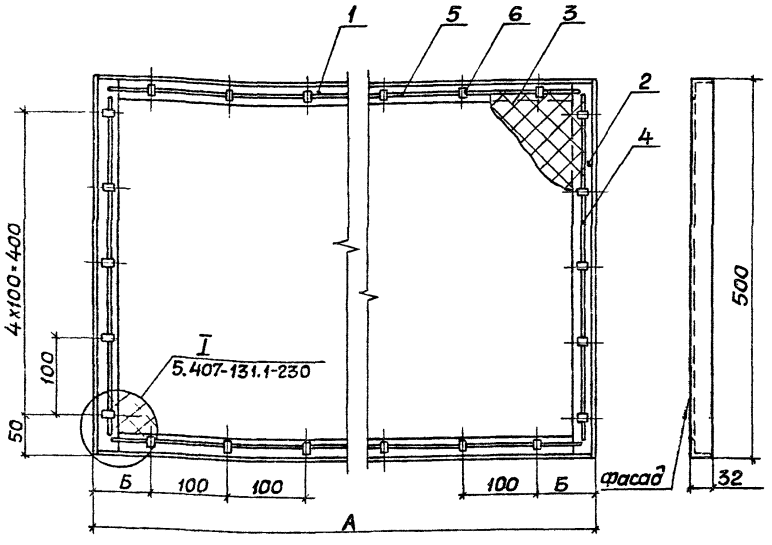

Обозначение документа	Размеры, мм		Поз. 3		Поз. 5		
	А	Б	Размеры, мм	Масса кг	ℓ, мм	Масса кг	Масса кг
5.407-131.1-80	300	50	280х480	0,35	250	0,02	3,65
-01	350	75	330х480	0,42	300	0,03	3,95
-02	400	50	380х480	0,46	350	0,03	4,29
-03	450	75	430х480	0,55	400	0,04	4,48
-04	500	50	480х480	0,64	450	0,04	4,77
-05	550		530х480	0,68	500	0,05	5,03
-06	650		630х480	0,77	600	0,06	5,54
-07	750	75	730х480	0,93	700	0,07	6,12
-08	850		830х480	1,06	800	0,08	6,67
-09	950		930х480	1,18	900	0,09	7,23

1. Размеры и массу сетки (поз. 3) и проволоки (поз. 5) см. таблицу.
2. До установки сетки (поз. 3) и проволоки (поз. 4 и 5) сварную конструкцию покрыть эмалью ПФ115, серая VI. УЗ.
3. Спецификацию см. лист 2.
4.* См. 5.407-131.1-ПЗ п.4.7.

Разраб.	Мартыненко		
Пров	Монс		
Зав.сект.	Тычинин		10.90
Нач.отд.	Тюрин		
Н.контр.	Тычинин		

5.407-131.1-80

Сетка 300÷950х500мм

Стадия	Масса	Масштаб
Р	см. табл.	1:5

Лист 1 Листов 2

УГППКИ ТЯЖПРОМЭЛЕКТРОПРОЕКТ ХАРЬКОВ

Копировал А. Полиг. 24624 30 Формат А3

Поз.	Наименование	Количество на исполнение									Обозначение документа
		—	01	02	03	04	05	06	07	08	09	
1	Связь	2										5.407-131.1-61
			2									-01
				2								-02
					2							-03
						2						-04
							2					-05
								2				-07
									2			-09
										2		-11
											2	-13
2	Уголок $\frac{32\times32\times4\text{-}В\ ГОСТ\ 8509\text{-}86}{Ст3кп\ I\text{-}I\ ГОСТ\ 535\text{-}88}$											
	e=500; 0,95кг	2	2	2	2	2	2	2	2	2	2	без черт.
3	Сетка 20-2,0-0											
	ГОСТ 5336-80 см. п.1	1	1	1	1	1	1	1	1	1	1	
4	Проволока 4,0-0-1Ц											
	ГОСТ 3282-74; e=460; 0,04кг	2	2	2	2	2	2	2	2	2	2	
5	Проволока 4,0-0-1Ц											
	ГОСТ 3282-74 см. п.1	2	2	2	2	2	2	2	2	2	2	
6	Лист $\frac{Б\text{-}ПН\text{-}2,0\ ГОСТ\ 19903\text{-}74^{*}}{Э\text{-}III\text{-}Оп3кп\ ГОСТ\ 16523\text{-}89}$											
	12х35; 0,01кг	16	16	18	18	20	20	22	24	26	28	без черт.

Копировал А. Тюлин 24624 31 Формат А3

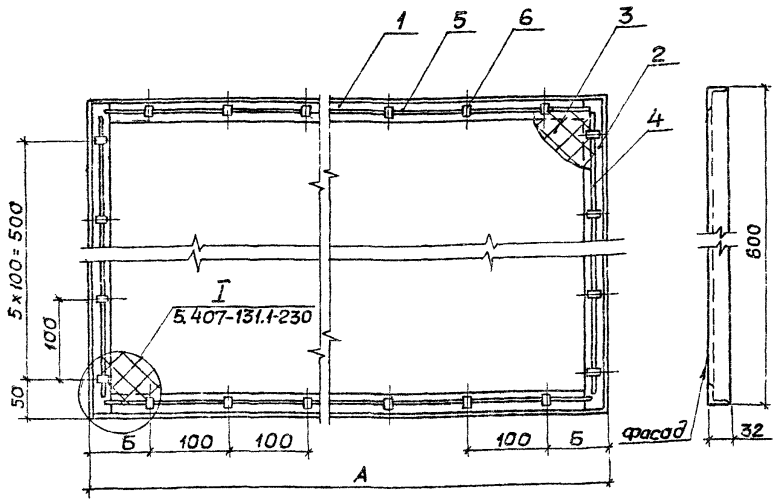

Обозначение документа	Размеры, мм		Поз.3		Поз.5		Масса, кг
	А	Б	Размеры, мм	Масса, кг	ℓ, мм	Масса, кг	
5.407-131.1-90	300	50	280×580	0,33	250	0,02	4,13
-01	350	75	330×580	0,51	300	0,03	4,43
-02	400	50	380×580	0,58	350	0,03	4,73
-03	450	75	430×580	0,66	400	0,04	5,0
-04	500	50	480×580	0,74	450	0,04	5,31
-05	550	75	530×580	0,82	500	0,05	5,53
-06	600	50	580×580	0,90	550	0,05	5,89
-07	650	75	630×580	0,97	600	0,06	6,15
-08	750		730×580	1,09	700	0,07	6,69
-09	850		830×580	1,30	800	0,08	7,32
10	950		930×580	1,43	900	0,09	8,89

1. Размеры и массу сетки (поз. 3) и проволоки (поз. 5) см. таблицу.
2. До установки сетки (поз. 3) и проволоки (поз. 4, 5) сварную конструкцию покрыть эмалью ПФ115, серая VI. У3
3. Спецификацию см. лист 2.
4.* См. 5.407-131.1-П3 п. 4.7.

Разраб.	Мартыненко		01.90г.
Пров.	Монс		
Зав.сект.	Тычинин		10.90г.
Нач.отд.	Тюрин		
Н.контр.	Тычинин		

5.407-131.1-90

Сетка 300÷950×600мм

Стадия	Масса	Масштаб
Р	см. табл.	1:5

Лист 1 | Листов 2

УГППКИ ТЯЖПРОМЭЛЕКТРОПРОЕКТ ХАРЬКОВ

Копировал А.Потиг. 24624 32 Формат А3

Поз.	Наименование	Количество на исполнение											Обозначение документа
		—	01	02	03	04	05	06	07	08	09	10	
1	Связь	2											5.407-131.1-51
			2										-01
				2									-02
					2								-03
						2							-04
							2						-05
								2					-06
									2				-07
										2			-09
											2		-11
												2	-13
2	Уголок $\frac{32\times32\times4\text{-В ГОСТ 8509-86}}{\text{Ст3кп I-I ГОСТ 535-88}}$;												
	ℓ=600; 1,14кг	2	2	2	2	2	2	2	2	2	2	2	без черт.
3	Сетка 20-2,0-0												
	ГОСТ5336-80 см.п.1	1	1	1	1	1	1	1	1	1	1	1	
4	Проволока 4,0-0-1Ц												
	ГОСТ3282-74; ℓ=560; 0,05кг	2	2	2	2	2	2	2	2	2	2	2	
5	Проволока 4,0-0-1Ц												
	ГОСТ3282-74; см.п.1	2	2	2	2	2	2	2	2	2	2	2	
6	Лист $\frac{\text{Б-ПН-2,0 ГОСТ 19903-74}^{*}}{\text{3-III-Ст3кп ГОСТ 16523-89}}$;												
	12х35; 0,01кг	18	18	20	20	22	22	24	24	26	28	30	без черт.

Копировал А.Попов. 24624 33 Формат А3

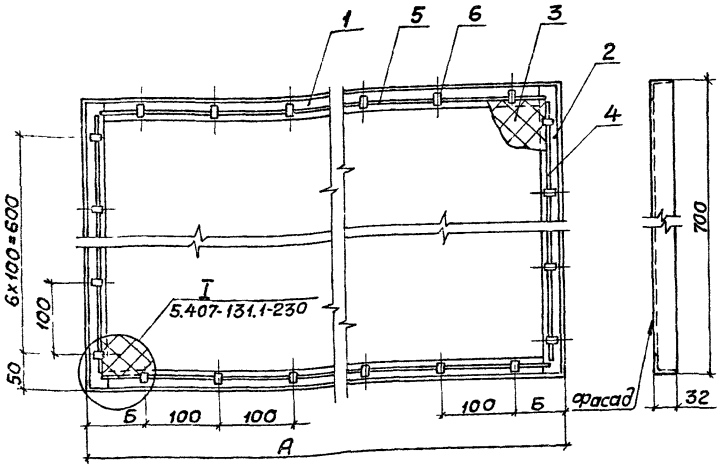

Обозначение документа	Размеры, мм		Поз. 3		Поз. 5		Масса, кг
	А	Б	Размеры, мм	Масса, кг	С, мм	Масса, кг	
5.407-131.1-100	300	50	280×680	0,50	250	0,02	4,63
-01	350	75	330×680	0,59	300	0,03	4,93
-02	400	50	380×680	0,68	350	0,03	5,25
-03	450	75	430×680	0,78	400	0,04	5,54
-04	500	50	480×680	0,87	450	0,04	5,86
-05	550	75	530×680	0,98	500	0,05	6,14
-06	600	50	580×680	1,05	550	0,05	6,43
-07	650	75	630×680	1,14	600	0,06	6,74
-08	700	50	680×630	1,23	650	0,06	7,66
-09	750	75	730×680	1,32	700	0,07	7,34
-10	850		830×680	1,50	800	0,08	7,95
-11	950		930×680	2,27	900	0,09	10,84

1. Размеры и массу сетки (поз. 3) и проволоки (поз. 5) см. таблицу.
2. До установки сетки (поз. 3), проволоки (поз. 4 и 5) сварную конструкцию покрыть эмалью ПФ 115, серая VI. У3.
3. Спецификацию см. лист 2.
4.* См. 5.407-131.1-ПЗ п. 4.7.

Разраб.	Мартынчик		
Пров.	Монс		
Зав.сект	Тычинин		
Нач.отд	Тюрин		
Н.контр.	Тычинин		

5.407-131.1-100

Сетка
300÷950×700 мм

Стадия	Масса	Масштаб
Р	см. табл.	1:5
Лист 1	Листов 2	

УГППКИ ТЯЖПРОМЭЛЕКТРОПРОЕКТ ХАРЬКОВ

Поз.	Наименование	Количество на исполнение											Обозначение документа
		—	01	02	03	04	05	06	07	08	09	10	11	
1	Связь	2												5.407-131.1-61
			2											-01
				2										-02
					2									-03
						2								-04
							2							-05
								2						-06
									2					-07
										2				-08
											2			-09
												2		-11
													2	-13
2	Уголок $\frac{32\times32\times4\text{-}В\ ГОСТ\ 8509\text{-}86}{Ст3кп1\text{-}1\ ГОСТ\ 535\text{-}88}$													
	ℓ=700; 1,33 кг	2	2	2	2	2	2	2	2	2	2	2	2	без черт.
3	Сетка 20-2,0-0													
	ГОСТ 5336-80 см. п. 1	1	1	1	1	1	1	1	1	1	1	1	1	
4	Проволока 4,0-0-1Ц													
	ГОСТ 3282-74; ℓ=660; 0,06 кг	2	2	2	2	2	2	2	2	2	2	2	2	
5	Проволока 4,0-0-1Ц													
	ГОСТ 3282-74 см. п. 1	2	2	2	2	2	2	2	2	2	2	2	2	
6	Лист $\frac{Б\text{-}ПН\text{-}2,0\ ГОСТ\ 19903\text{-}74}{3\text{-}Ш\ Ст3кп\ ГОСТ\ 16523\text{-}89}$													
	12х35; 0,01 кг	20	20	22	22	24	24	26	26	28	28	30	32	без черт.

Копировал А4 24624 35 Формат А3

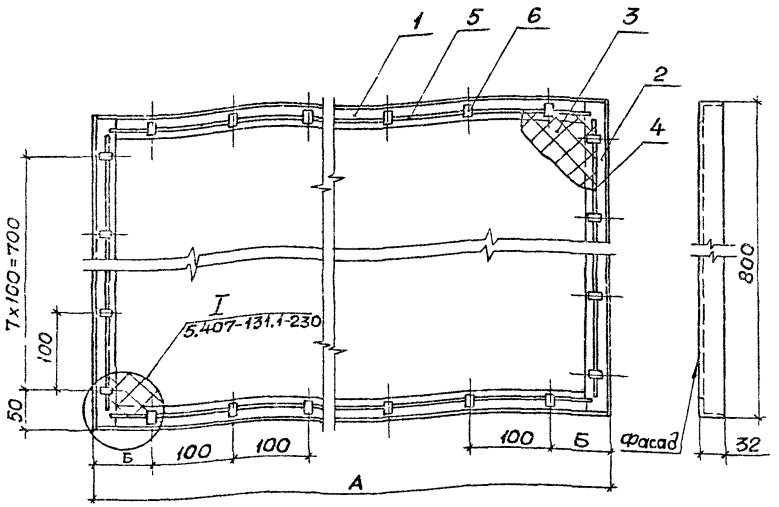

Обозначение документа	Размеры, мм А	Б	Поз.3 Размеры, мм	масса кг	Поз.5 ℓ, мм	масса кг	Масса кг
5.407-131.1-110	300	50	280×780	0,58	250	0,02	5,15
-01	350	75	330×780	0,68	300	0,03	5,46
-02	400	50	380×780	0,79	350	0,03	5,80
-03	450	75	430×780	0,89	400	0,04	6,29
-04	500	50	480×780	0,99	450	0,04	6,42
-05	550	75	530×780	1,10	500	0,05	6,72
-06	600	50	580×780	1,20	550	0,05	7,05
-07	650	75	630×780	1,30	600	0,06	7,31
-08	700	50	680×780	1,41	650	0,06	7,68
-09	750	75	730×780	1,50	700	0,07	7,96
-10	800	50	780×780	1,62	750	0,07	8,31
-11	850	75	830×780	1,72	800	0,08	8,6
-12	950		930×780	1,93	900	0,09	9,75

1. Размеры и массу сетки (поз.3) и проволоки (поз.5) см. таблицу.
2. До установки сетки (поз.3) и проволоки (поз.4 и 5) сварную конструкцию покрыть эмалью ПФ115, серая. V1. У3.
3. Спецификацию см. лист 2.
4.* См. 5.407-131.1-ПЗ п.4.7.

Разраб.	Мартыненко		10.90г.
Пров.	Монс		10.90г.
Зав.сект	Тычинин		
Нач.отд	Тюрин		
Н.контр.	Тычинин		

5.407-131.1-110

Сетка 300÷950×800мм

Стадия	Масса	Масштаб
Р	см. табл.	1:5
Лист 1	Листов 2	

УГППКИ ТЯЖПРОМЭЛЕКТРОПРОЕКТ ХАРЬКОВ

Поз.	Наименование	Количество на исполнение												Обозначение документа
		—	01	02	03	04	05	06	07	08	09	10	11	12	
1	Связь	2													5.407-131.1-61
			2												-01
				2											-02
					2										-03
						2									-04
							2								-05
								2							-06
									2						-07
										2					-08
											2				-09
												2			-10
													2		-11
														2	-13
2	Уголок 32х32х4-В ГОСТ 8509-86 Ст3кп Т-I ГОСТ 535-88														
	ℓ=800; 1,53кг	2	2	2	2	2	2	2	2	2	2	2	2	2	без черт.
3	Сетка 20-2,0-0														
	ГОСТ 5336-80 см. п.1	1	1	1	1	1	1	1	1	1	1	1	1	1	
4	Проволока 4,0-0-1ц														
	ГОСТ 3282-74, ℓ=760; 0,07кг	2	2	2	2	2	2	2	2	2	2	2	2	2	
5	Проволока 4,0-0-1ц														
	ГОСТ 3282-74; см. п.1	2	2	2	2	2	2	2	2	2	2	2	2	2	
6	Лист Б-ПН-2,0 ГОСТ 19903-74* 3-Ш-Отз кп ГОСТ 16523-89														
	12х35; 0,01кг	22	22	24	24	26	26	28	28	30	30	32	32	34	без черт.

Копировал А.Ковг. 24624 37 Формат А3

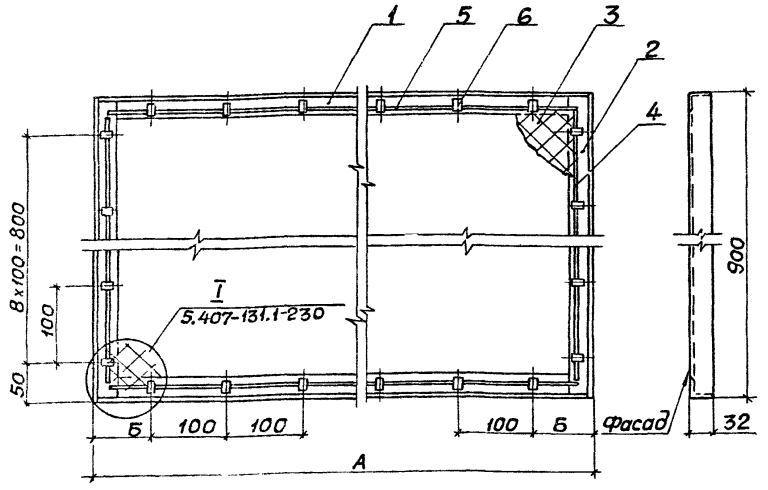

Обозначение документа	Размеры, мм		Поз. 3		Поз. 5		Масса, кг
	А	Б	Размеры, мм	Масса, кг	l, мм	Масса, кг	
5.407-131.1-120	300	50	280×880	0,65	250	0,02	5,55
-01	350	75	330×880	0,77	300	0,03	5,96
-02	400	50	380×880	0,89	350	0,03	6,32
-03	450	75	430×880	1,0	400	0,04	6,62
-04	500	50	480×880	1,12	450	0,04	7,05
-05	550	75	530×880	1,24	500	0,05	7,28
-06	600	50	580×880	1,36	550	0,05	7,53
-07	650	75	630×880	1,47	600	0,06	7,93
-08	700	50	680×880	1,60	650	0,06	8,29
-09	750	75	730×880	1,71	700	0,07	8,59
-10	800	50	780×880	1,82	750	0,07	8,93
-11	850	75	830×880	1,94	800	0,08	9,24
-12	900	50	880×880	2,06	850	0,08	9,59
-13	950	75	930×880	2,18	900	0,09	9,92

1. Размеры и массу сетки (поз. 3) и проволоки (поз. 5) см. таблицу.
2. До установки сетки (поз. 3) и проволоки (поз. 4 и 5) сварную конструкцию покрыть эмалью ПФ 115, серая VI. У3.
3. Спецификацию см. лист 2.
4.* См. 5.407-131.1-ПЗ п. 4.7.

Разраб.	Мартынен		07.90
Пров.	Монс		
Зав.сект.	Тычинин		10.90г
Нач.отд.	Тюрин		
Н.контр.	Тычинин		

5.407-131.1-120

Сетка 300÷950×900 мм

Стадия	Масса	Масштаб
Р	см. табл.	1:5

Лист 1 | Листов 2

УГППКИ ТЯЖПРОМЭЛЕКТРОПРОЕКТ ХАРЬКОВ

Копировал А. Попов 24624 38 Формат А3

Поз.	Наименование	Количество на исполнение													Обозначение документа
		—	01	02	03	04	05	06	07	08	09	10	11	12	13	
1	Связь	2														5.407-131.1-61
			2													-01
				2												-02
					2											-03
						2										-04
							2									-05
								2								-06
									2							-07
										2						-08
											2					-09
												2				-10
													2			-11
														2		-12
															2	-13
2	Уголок 32х32х4-В ГОСТ8509-86 / Ст3кпI-I ГОСТ535-88															
	ℓ=900; 1,72кг	2	2	2	2	2	2	2	2	2	2	2	2	2	2	без черт.
3	Сетка 20-2,0-0															
	ГОСТ5336-80 см. п.1	1	1	1	1	1	1	1	1	1	1	1	1	1	1	
4	Проволока 4,0-0-1Ц															
	ГОСТ3282-74, ℓ=860; 0,08кг	2	2	2	2	2	2	2	2	2	2	2	2	2	2	
5	Проволока 4,0-0-1Ц															
	ГОСТ3282-74 см. п.1	2	2	2	2	2	2	2	2	2	2	2	2	2	2	
6	Лист Б-ПН-2,0 ГОСТ19903-74* / 3-III-Ст3кп ГОСТ16523-89															
	12х37; 0,01кг	24	24	26	26	28	28	30	30	32	32	34	34	36	36	без черт.

Копировал А.Лыч. 24624 39 Формат А3

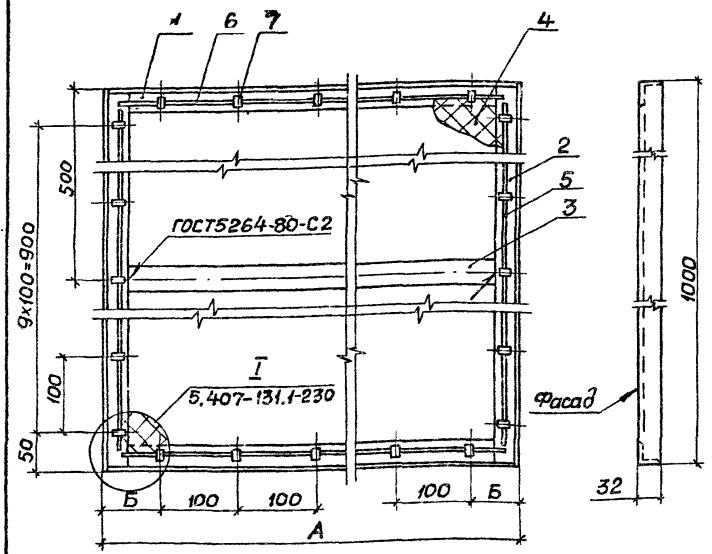

Обозначение документа	Размеры, мм		поз. 3		поз. 4		поз. 6		Масса, кг
	А	Б	l, мм	Масса, кг	Размеры, мм	Масса, кг	l, мм	Масса, кг	
5.407-131.1-130	300	50	235	0,23	280×980	0,72	250	0,02	5,36
-01	350	75	285	0,27	330×980	0,86	300	0,03	6,75
-02	400	50	335	0,31	380×980	0,99	350	0,03	7,05
-03	450	75	385	0,37	430×980	1,12	400	0,04	7,53
-04	500	50	435	0,41	480×980	1,25	450	0,04	7,93
-05	550	75	485	0,46	530×980	1,38	500	0,05	8,3
-06	600	50	535	0,50	580×980	1,51	550	0,05	8,7
-07	650	75	585	0,55	630×980	1,64	600	0,06	9,07
-08	700	50	635	0,60	680×980	1,77	650	0,06	9,5
-09	750	75	685	0,64	730×980	1,90	700	0,07	9,84
-10	800	50	735	0,69	780×980	2,03	750	0,07	10,25
-11	850	75	785	0,74	830×980	2,16	800	0,08	10,67
-12	900	50	835	0,79	880×980	2,30	850	0,08	11,04
-13	950	75	885	0,83	930×980	2,42	900	0,09	11,41
-14	1000	50	935	0,88	980×980	2,55	950	0,09	11,80

1. Размеры и массу полосы (поз. 3), сетки (поз. 4) и проволоки (поз. 6) см. таблицу.
2. До установки сетки (поз. 4) и проволоки (поз. 5 и 6) сварную конструкцию покрыть эмалью ПФ115, серая. VI. У3.
3 Спецификацию см. лист 2.
4.* См. 5.407-131.1-П3 п. 4.7.

Разраб.	Мартыненко		01.90 г.
Пров.	Монс		
Зав.сект.	Тычинин		10.90 г.
Нач.отд.	Тюрин		
Н.контр.	Тычинин		

5.407-131.1-130

Сетка
300÷1000 × 1000 мм

Стадия	Масса	Масштаб
Р	см. табл	1.5

Лист 1 Листов 2

УГППКИ ТЯЖПРОМЭЛЕКТРОПРОЕКТ ХАРЬКОВ

24624 40

Копировал А. Потог. Формат А3

Поз.	Наименование	Количество на исполнение															Обозначение документа
		—	01	02	03	04	05	06	07	08	09	10	11	12	13	14	
1	Связь	2															5.407-131.1-61
			2														-01
				2													-02
					2												-03
						2											-04
							2										-05
								2									-06
									2								-07
										2							-08
											2						-09
												2					-10
													2				-11
														2			-12
															2		-13
																2	-14
2	Уголок $\frac{32\times32\times4\text{-В ГОСТ 8509-86}}{\text{Ст3кп I-I ГОСТ 535-88}}$																
	ℓ= 1000; 1,91кг	2	2	2	2	2	2	2	2	2	2	2	2	2	2	2	Без черт.
3	Полоса $\frac{4\times30\text{-В 2 ГОСТ 103-76}}{\text{Ст3кп I-I ГОСТ 535-88}}$																
	см. п. 1	1	1	1	1	1	1	1	1	1	1	1	1	1	1	1	Без черт.
4	Сетка 20,0-2,0-0																
	ГОСТ 5336-80; см. п. 1	1	1	1	1	1	1	1	1	1	1	1	1	1	1	1	
5	Проволока 4,0-0-1Ц																
	ГОСТ 3282-74; ℓ=960; 0,09 кг	2	2	2	2	2	2	2	2	2	2	2	2	2	2	2	
6	Проволока 4,0-0-1Ц																
	ГОСТ 3282-74; см. п. 1	2	2	2	2	2	2	2	2	2	2	2	2	2	2	2	
7	Лист $\frac{\text{Б-ПН-2,0 ГОСТ 19903-74}}{\text{3-III-Ст3кп ГОСТ 16523-89}}$ *																
	12×35; 0,01кг	26	26	28	28	30	30	32	32	34	34	38	38	38	38	40	Без черт.

Копировал А. Попов 24624 41 Формат А3

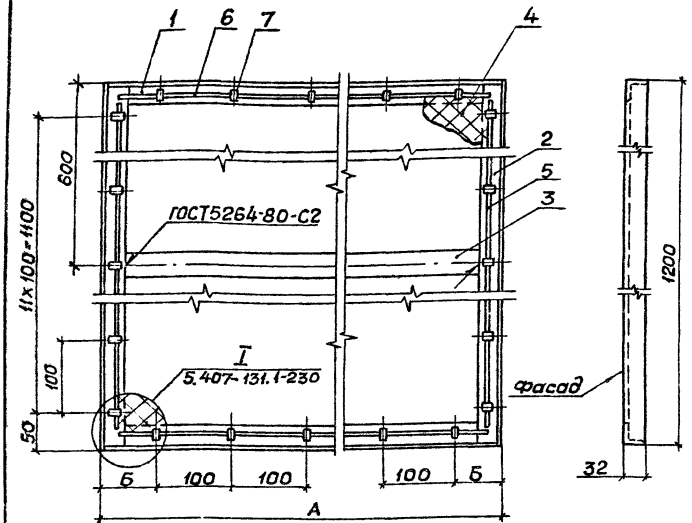

Обозначение документа	Размеры, мм		поз. 3		поз. 4		поз. 6		Масса, кг
	А	Б	ℓ, мм	масса, кг	Размеры, мм	масса, кг	ℓ, мм	масса, кг	
5.407-131.1-140	300	50	235	0,23	280×1180	0,88	250	0,02	7,36
-01	350	75	285	0,27	330×1180	1,03	300	0,03	7,76
-02	400	50	335	0,31	380×1180	1,19	350	0,03	8,19
-03	450	75	385	0,37	430×1180	1,35	400	0,04	8,6
-04	500	50	435	0,41	480×1180	1,50	450	0,04	9,02
-05	550	75	485	0,46	530×1180	1,66	500	0,05	9,42
-06	600	50	535	0,50	580×1180	1,82	550	0,05	9,85
-07	650	75	585	0,55	630×1180	1,97	600	0,06	10,24
-08	700	50	635	0,60	680×1180	2,13	650	0,06	10,68
-09	750	75	685	0,64	730×1180	2,29	700	0,07	11,07
-10	800	50	735	0,69	780×1180	2,45	750	0,07	11,45
-11	850	75	785	0,74	830×1180	2,60	800	0,08	11,9
-12	900	50	835	0,79	880×1180	2,76	850	0,08	12,34
-13	950	75	885	0,83	930×1180	2,92	900	0,09	12,75
14	1000	50	935	0,88	980×1180	3,08	950	0,09	13,17

1. Размеры и массу полосы (поз. 3), сетки (поз. 4) и проволоки (поз. 6) см. таблицу.
2. Покрытие эмаль ПФ 115, серая. VI. У3.
3. Спецификацию см. лист 2.
4.* См. 5.407-131.1-ПЗ п.4.7.

Разраб.	Мартынова		7.90
Пров.	Монс		
Зав.сект.	Тычинин		10.90
Нач.отд.	Тюрин		
Н.кон.тр.	Тычинин		

5.407-131.1-140

Сетка 300÷1000×1200 мм

Стадия	Масса	Масштаб
Р	см. табл.	1:5

Лист 1 | Листов 2

УГППКИ ТЯЖПРОМЭЛЕКТРОПРОЕКТ ХАРЬКОВ

Копировал А. Попич. 24624-42 Формат А3

Поз.	Наименование	Количество на исполнение														Обозначение документа
		—	01	02	03	04	05	06	07	08	09	10	11	12	13	14	
1	Связь	2															5.407-131.1-81
			2														-01
				2													-02
					2												-03
						2											-04
							2										-05
								2									-06
									2								-07
										2							-08
											2						-09
												2					-10
													2				-11
														2			-12
															2		-13
																2	-14
2	Уголок 32х32х4В ГОСТ 8509-86 / Ст3кпI-I ГОСТ 535-88																
	ℓ = 1200; 2,29 кг	2	2	2	2	2	2	2	2	2	2	2	2	2	2	2	Без черт.
3	Полоса 4х30-В-2 ГОСТ 103-76 / Ст3кпI-I ГОСТ 535-88																
	см. п.1	1	1	1	1	1	1	1	1	1	1	1	1	1	1	1	Без черт.
4	Сетка 20-2,0-0																
	ГОСТ 5336-80; см. п.1	1	1	1	1	1	1	1	1	1	1	1	1	1	1	1	
5	Проволока 4,0-0-1Ц																
	ГОСТ 3282-74; ℓ = 1160; 0,11 кг	2	2	2	2	2	2	2	2	2	2	2	2	2	2	2	
6	Проволока 4,0-0-1Ц																
	ГОСТ 3282-74; см. п.1	2	2	2	2	2	2	2	2	2	2	2	2	2	2	2	
7	Лист Б-ПН-2,0 ГОСТ 19903-74* / 3-уи-Ст3Кп ГОСТ 16523-89																
	12х35; 0,01 кг	30	30	32	32	34	34	36	36	38	38	40	40	42	42	44	Без черт.

Копировал А.Гейн. 24624 43 Формат А3

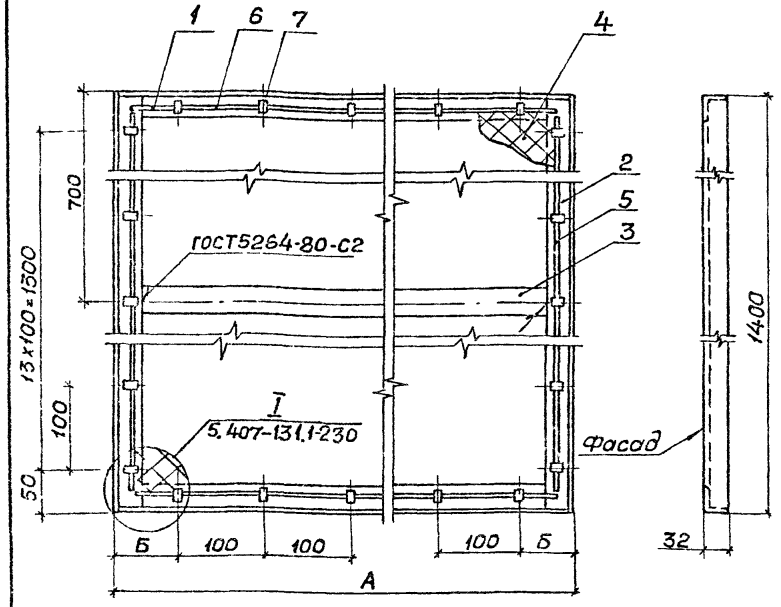

Обозначение документа	Размеры, мм		поз. 3		поз. 4		поз. 6		Масса, кг
	А	Б	ℓ, мм	Масса, кг	Размеры, мм	Масса, кг	ℓ, мм	Масса, кг	
5.407-131.1-150	300	50	235	0,23	280×1380	1,03	250	0,02	8,35
-01	350	75	285	0,27	330×1380	1,21	300	0,03	8,78
-02	400	50	335	0,31	380×1380	1,39	350	0,03	9,23
-03	450	75	385	0,37	430×1380	1,58	400	0,04	9,67
-04	500	50	435	0,41	480×1380	1,76	450	0,04	10,12
-05	550	75	485	0,46	530×1380	1,94	500	0,05	10,54
-06	600	50	535	0,50	580×1380	2,13	550	0,05	11,0
-07	650	75	585	0,55	630×1380	2,31	600	0,06	11,42
-08	700	50	635	0,60	680×1380	2,5	650	0,06	11,9
-09	750	75	685	0,64	730×1380	2,68	700	0,07	12,3
-10	800	50	735	0,69	780×1380	2,86	750	0,07	12,76
-11	850	75	785	0,74	830×1380	3,04	800	0,08	13,18
-12	900	50	835	0,79	880×1380	3,23	850	0,08	13,65
-13	950	75	885	0,83	930×1380	3,41	900	0,09	14,08
-14	1000	50	935	0,88	980×1380	3,6	950	0,09	14,53

1. Размеры и массу полосы (поз. 3), сетки (поз. 4) и проволоки (поз. 6) см. таблицу.
2. Покрытие эмаль ПФ115, серая. VI УЗ.
3. Спецификацию см. лист 2.
4. *См. 5.407-131.1-ПЗ п.4.7.

Разраб.	Мартынчик		01.89
Пров.	Моис		
Зав.сект.	Тычинин		10.89г.
Нач.отд.	Тюрин		
Н.контр.	Тычинин		

5.407-131.1-150

Сетка 300÷1000×1400мм

Стадия	Масса	Масштаб
Р	см табл	1:5
Лист 1	Листов 2	

УГППКИ ТЯЖПРОМЭЛЕКТРОПРОЕКТ ХАРЬКОВ

Копировал А.Лопиг 24624 44 Формат А4

Поз.	Наименование	Количество на исполнение															Обозначение документа
		—	01	02	03	04	05	06	07	08	09	10	11	12	13	14	
1	Связь	2															5.407-131.1-61
			2														-01
				2													-02
					2												-03
						2											-04
							2										-05
								2									-06
									2								-07
										2							-08
											2						-09
												2					-10
													2				-11
														2			-12
															2		-13
																2	-14
2	Уголок $\frac{32\times32\times4,8\ ГОСТ8509-86}{Ст3кп\ I-I\ ГОСТ535-88}$;																
	ℓ=1400; 2,67кг	2	2	2	2	2	2	2	2	2	2	2	2	2	2	2	Без черт.
3	Полоса $\frac{4\times30-В-2\ ГОСТ103-76}{Ст3кп\ I-I\ ГОСТ535-88}$;																
	см.п.1	1	1	1	1	1	1	1	1	1	1	1	1	1	1	1	Без черт.
4	Сетка 20-2,0-0																
	ГОСТ5336-80; см.п.1	1	1	1	1	1	1	1	1	1	1	1	1	1	1	1	
5	Проволока 4,0-0-1Ц																
	ГОСТ3282-74; ℓ=1360; 0,13кг	2	2	2	2	2	2	2	2	2	2	2	2	2	2	2	
6	Проволока 4,0-0-1Ц																
	ГОСТ3282-74; см.п.1	2	2	2	2	2	2	2	2	2	2	2	2	2	2	2	
7	Лист $\frac{Б-ПК-2,0\ ГОСТ19903-74^{*}}{3-III-Ст3кп\ ГОСТ16523-89}$;																
	12×35; 0,01кг	34	34	36	36	38	38	40	40	42	42	44	44	46	46	48	Без черт.

Копировал А.Д.ч47. 24624 45 Формат А3

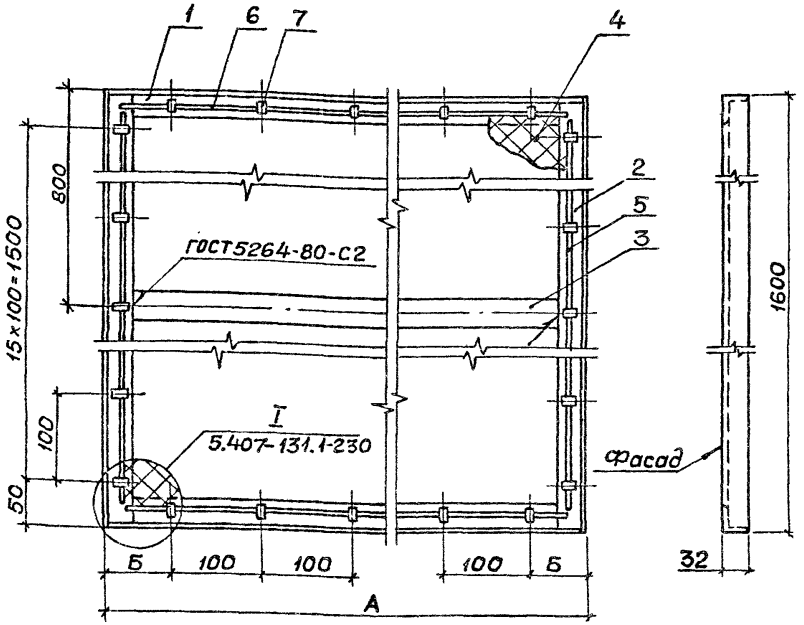

Обозначение документа	Размеры, мм		Поз. 3		Поз. 4		Поз. 6		Масса, кг
	А	Б	ℓ, мм	масса, кг	размеры, мм	масса, кг	ℓ, мм	масса, кг	
5.407-131.1-160	300	50	235	0,23	280×1580	1,18	250	0,02	9,32
-01	350	75	285	0,27	330×1580	1,39	300	0,03	9,8
-02	400	50	335	0,31	380×1580	1,6	350	0,03	10,28
-03	450	75	385	0,37	430×1580	1,8	400	0,04	10,73
-04	500	50	435	0,41	480×1580	2,01	450	0,04	11,21
-05	550	75	485	0,46	530×1580	2,23	500	0,05	11,67
-06	600	50	535	0,50	580×1580	2,44	550	0,05	12,15
-07	650	75	585	0,55	630×1580	2,65	600	0,06	12,6
-08	700	50	635	0,60	680×1580	2,86	650	0,06	13,09
-09	750	75	685	0,64	730×1580	3,07	700	0,07	13,53
-10	800	50	735	0,69	780×1580	3,28	750	0,07	14,02
-11	850	75	785	0,74	830×1580	3,49	800	0,08	14,47
-12	900	50	835	0,79	880×1580	3,7	850	0,08	14,96
-13	950	75	885	0,83	930×1580	3,9	900	0,09	15,41
-14	1000	50	935	0,88	980×1580	4,19	950	0,09	15,96

1. Размеры и массу полосы (поз. 3), сетки (поз. 4) и проволоки (поз. 6) см. таблицу.
2. Покрытие эмаль ПФ 115, серая. VI. У3.
3. Спецификацию см. лист 2.
4.* См. 5.407-131.1-ПЗ п. 4.7.

Разраб.	Мартыненко		01.90г.
Пров.	Монс		
Зав.сект.	Тычинин		10.90г.
Нач.отд.	Тюрин		
Н.контр.	Тычинин		

5.407-131.1-160

Сетка 300÷1000×1600мм

Стадия	Масса	Масштаб
Р	см. табл.	1:5
Лист 1	Листов 2	

УГППКИ ТЯЖПРОМЭЛЕКТРОПРОЕКТ ХАРЬКОВ

Копировал А. Хойчг. 24624 46 Формат А3

Поз.	Наименование	Количество на исполнение															Обозначение документа
		—	01	02	03	04	05	06	07	08	09	10	11	12	13	14	
1	Связь	2															5.407-131.1-61
			2														-01
				2													-02
					2												-03
						2											-04
							2										-05
								2									-06
									2								-07
										2							-08
											2						-09
												2					-10
													2				-11
														2			-12
															2		-13
																2	-14
2	Уголок $\frac{32\times32\times4\text{-}В\ ГОСТ\ 8509\text{-}86}{Ст3кп\ I\text{-}I\ ГОСТ\ 535\text{-}88}$																
	ℓ = 1600; 3,05 кг	2	2	2	2	2	2	2	2	2	2	2	2	2	2	2	Без черт.
3	Полоса $\frac{4\times30\text{-}В\ 2\ ГОСТ\ 103\text{-}76}{Ст3кп\ I\ ГОСТ\ 535\text{-}88}$;																
	см. п. 1	1	1	1	1	1	1	1	1	1	1	1	1	1	1	1	Без черт.
4	Сетка 20-2,0-0																
	ГОСТ 536-80; см. п. 1	1	1	1	1	1	1	1	1	1	1	1	1	1	1	1	
5	Проволока 4,0-0-1Ц																
	ГОСТ 3282-74; ℓ = 1560; 0,15 кг	2	2	2	2	2	2	2	2	2	2	2	2	2	2	2	
6	Проволока 4,0-0-1Ц																
	ГОСТ 3282-74; см. п. 1	2	2	2	2	2	2	2	2	2	2	2	2	2	2	2	
7	Лист $\frac{Б\text{-}ПН\text{-}2,0\ ГОСТ\ 19903\text{-}74}{3\text{-}Ш\text{-}Ст3кп\ ГОСТ\ 16523\text{-}89}$;																
	12×35; 0,01 кг	38	38	40	40	42	42	44	44	46	46	48	48	50	50	52	Без черт.

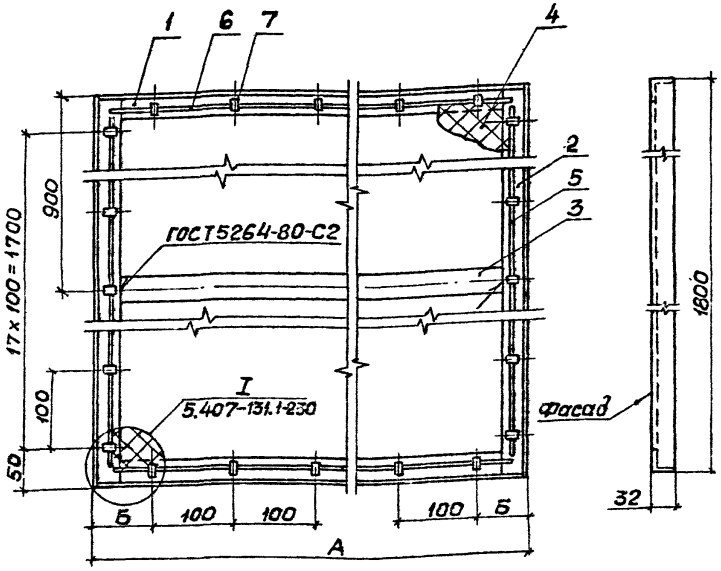

Обозначение документа	Размеры, мм А	Б	Поз. 3 ℓ, мм	масса, кг	Поз. 4 размеры, мм	масса, кг	Поз. 6 ℓ, мм	масса, кг	Масса, кг
5.407-131.1-170	300	50	235	0,23	280 x 1780	1,32	250	0,02	10,32
-01	350	75	285	0,27	330 x 1780	1,56	300	0,03	10,81
-02	400	50	335	0,31	380 x 1780	1,8	350	0,03	11,32
-03	450	75	385	0,37	430 x 1780	2,13	400	0,04	11,90
-04	500	50	435	0,41	480 x 1780	2,27	450	0,04	12,31
-05	550	75	485	0,46	530 x 1780	2,51	500	0,05	12,79
-06	600	50	535	0,50	580 x 1780	2,75	550	0,05	13,2
-07	650	75	585	0,55	630 x 1780	2,99	600	0,06	13,78
-08	700	50	635	0,60	680 x 1780	3,22	650	0,06	14,33
-09	750	75	685	0,64	730 x 1780	3,46	700	0,07	14,76
-10	800	50	735	0,69	780 x 1780	3,7	750	0,07	15,28
-11	850	75	785	0,74	830 x 1780	3,93	800	0,08	15,75
-12	900	50	835	0,79	880 x 1780	4,17	850	0,08	16,27
-13	950	75	885	0,83	930 x 1780	4,4	900	0,09	16,75
-14	1000	50	935	0,88	980 x 1780	4,6	950	0,09	17,21

1. Размеры и массу полосы (поз. 3), сетки (поз. 4) и проволоки (поз. 6) см. таблицу.
2. Покрытие эмаль ПФ 115, серая. VI. У3.
3. Спецификацию см. лист 2.
4.* См. 5.407-131.1-ПЗ п. 4.7.

Разраб.	Мартыненко		01.90
Пров.	Монс		
Завсект.	Тычинин		10.90
Начотд.	Тюрин		
Н.контр.	Тычинин		

5.407-131.1-170

Сетка
300 ÷ 1000 x 1800 мм

Стадия	Масса	Масштаб
Р	см. табл.	1:5
Лист 1	Листов 2	

УГППКИ ТЯЖПРОМЭЛЕКТРОПРОЕКТ ХАРЬКОВ

Поз.	Наименование	Количество на исполнение														Обозначение документа
		—	01	02	03	04	05	06	07	08	09	10	11	12	13	14	
1	Связь	2															5.407-131.1-61
			2														-01
				2													-02
					2												-03
						2											-04
							2										-05
								2									-06
									2								-07
										2							-08
											2						-09
												2					-10
													2				-11
														2			-12
															2		-13
																2	-14
2	Уголок $\frac{32\times32\times4\text{-}В\ ГОСТ\ 8509\text{-}86}{Ст3кп\text{I-}I\ ГОСТ\ 535\text{-}88}$;																
	ℓ = 1800; 3,43 кг	2	2	2	2	2	2	2	2	2	2	2	2	2	2	2	без черт.
3	Полоса $\frac{4\times30\text{-}В\text{-}2\ ГОСТ\ 103\text{-}76}{Ст3кпI\text{-}I\ ГОСТ\ 535\text{-}88}$;																
	см. п. 1	1	1	1	1	1	1	1	1	1	1	1	1	1	1	1	без черт.
4	Сетка 20-2,0-0																
	ГОСТ 5336-80; см. п. 1	1	1	1	1	1	1	1	1	1	1	1	1	1	1	1	
5	Проволока 4,0-0-1Ц																
	ГОСТ 3282-74; ℓ = 1760; 0,17 кг	2	2	2	2	2	2	2	2	2	2	2	2	2	2	2	
6	Проволока 4,0-0-1Ц																
	ГОСТ 3282-74; см. п. 1	2	2	2	2	2	2	2	2	2	2	2	2	2	2	2	
7	Лист $\frac{Б\text{-}ПН\text{-}2,0\ ГОСТ\ 19903\text{-}74^{*}}{3\text{-}III\text{-}Ст3кп\ ГОСТ\ 16523\text{-}89}$																
	12×35; 0,01 кг	42	42	44	44	46	46	48	48	50	50	52	52	54	54	56	без черт.

Копировал А. Зотов 24624 49 Формат А4

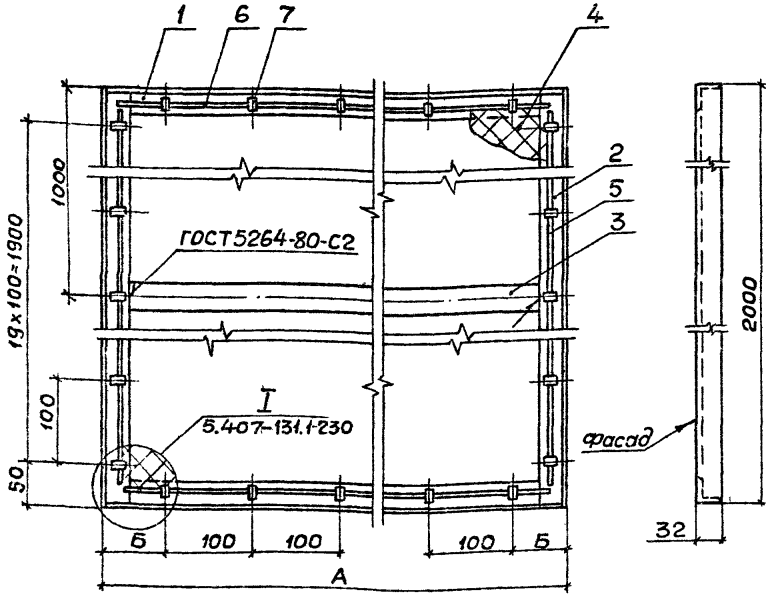

Обозначение документа	Размеры, мм А	Б	Поз. 3 ℓ, мм	масса, кг	Поз. 4. размеры, мм	масса, кг	Поз. 6 ℓ, мм	масса, кг	Масса, кг
5.407-131.1-180	300	50	235	0,23	280х1980	1,47	250	0,02	11,33
-01	350	75	285	0,27	330х1980	1,74	300	0,03	11,85
-02	400	50	335	0,31	380х1980	2,0	350	0,03	12,38
-03	450	75	385	0,37	430х1980	2,26	400	0,04	11,99
-04	500	50	435	0,41	480х1980	2,53	450	0,04	13,43
-05	550	75	485	0,46	530х1980	2,79	500	0,05	13,93
-06	600	50	535	0,50	580х1980	3,05	550	0,05	14,46
-07	650	75	585	0,55	630х1980	3,37	600	0,06	15,02
-08	700	50	635	0,60	680х1980	3,58	650	0,06	15,51
-09	750	75	685	0,64	730х1980	3,84	700	0,07	16,01
-10	800	50	735	0,69	780х1980	4,11	750	0,07	16,56
-11	850	75	785	0,74	830х1980	4,37	800	0,08	17,02
-12	900	50	835	0,79	880х1980	4,63	850	0,08	17,6
-13	950	75	885	0,83	930х1980	4,9	900	0,09	18,2
-14	1000	50	935	0,88	980х1980	5,16	950	0,09	18,64

1. Размеры и массу полосы (поз. 3), сетки (поз. 4) и проволоки (поз. 6) см. таблицу.
2. Покрытие эмалью ПФ-115, серая. VI. У3.
3. Спецификацию см. лист 2.
4.* См. 5.407-131.1-ПЗ п.4.7.

Разраб.	Мартыненко		01.90г.
Пров.	Монс		
Зав.сект.	Тычинин		10.90г.
Нач.отд.	Тюрин		
Н.контр.	Тычинин		

5.407-131.1-180

Сетка
300 ÷ 1000 х 2000 мм

Стадия	Масса	Масштаб
Р	см. табл.	1:5
Лист 1	Листов 2	

УГППКИ ТЯЖПРОМЭЛЕКТРОПРОЕКТ ХАРЬКОВ

Копировал А.Гольц 24624 50 Формат А3

Поз.	Наименование	Количество на исполнение														Обозначение документа
		–	01	02	03	04	05	06	07	08	09	10	11	12	13	14	
1	Связь	2															5.407-131.1-ВН
			2														-01
				2													-02
					2												-03
						2											-04
							2										-05
								2									-06
									2								-07
										2							-08
											2						-09
												2					-10
													2				-11
														2			-12
															2		-13
																2	-14
2	Уголок $\frac{32\times32\times4\text{-В ГОСТ 8509-86}}{Ст3кп\ I\text{-}I\ ГОСТ\ 535\text{-}88}$																
	ℓ = 2000; 3,82 кг	2	2	2	2	2	2	2	2	2	2	2	2	2	2	2	Без черт.
3	Полоса $\frac{4\times30\text{-В-2 ГОСТ 103-76}}{Ст3кп\ I\text{-}I\ ГОСТ\ 535\text{-}88}$																
	см. п. 1	1	1	1	1	1	1	1	1	1	1	1	1	1	1	1	Без черт.
4	Сетка 20-2,0-0																
	ГОСТ 5336-80 см. п. 1	1	1	1	1	1	1	1	1	1	1	1	1	1	1	1	
5	Проволока 4,0-0-1Ц																
	ГОСТ 3282-74; ℓ = 1960; 0,19 кг	2	2	2	2	2	2	2	2	2	2	2	2	2	2	2	
6	Проволока 4,0-0-1Ц																
	ГОСТ 3282-74; см. п. 1	2	2	2	2	2	2	2	2	2	2	2	2	2	2	2	
7	Лист $\frac{Б\text{-}ПН\text{-}2,0\ ГОСТ\ 19903\text{-}74^{*}}{3\text{-}III\text{-}Ст3кп\ ГОСТ\ 16523\text{-}89}$																
	12×35; 0,01 кг	46	46	48	48	50	50	52	52	54	54	56	56	58	58	60	Без черт.

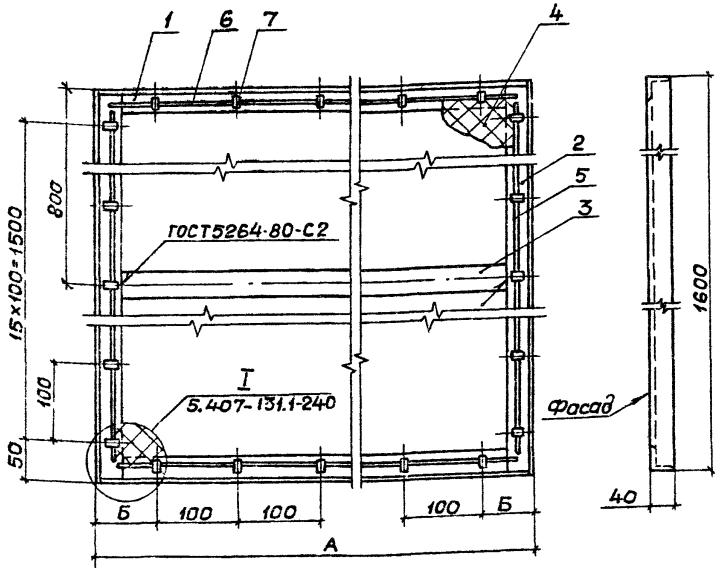

Обозначение документа	Размеры, мм А	Б	Поз. 3 ℓ, мм	масса, кг	Поз. 4 Размеры, мм	масса, кг	Поз. 6 ℓ, мм	масса, кг	Масса, кг
5.407-131.1-190	300	50	218	0,2	280×1580	1,18	250	0,02	11,25
-01	350	75	268	0,25	330×1580	1,39	300	0,03	11,76
-02	400	50	318	0,3	380×1580	1,6	350	0,03	12,29
-03	450	75	368	0,34	430×1580	1,8	400	0,04	12,78
04	500	50	418	0,39	480×1580	2,01	450	0,04	13,33
-05	550	75	468	0,44	530×1580	2,23	500	0,05	13,85
-06	600	50	518	0,48	580×1580	2,44	550	0,05	14,31
-07	650	75	568	0,53	630×1580	2,65	600	0,06	14,88
-08	700	50	618	0,58	680×1580	2,86	650	0,06	15,37
-09	750	75	668	0,63	730×1580	3,07	700	0,07	15,92
-10	800	50	718	0,67	780×1580	3,28	750	0,07	16,44
-11	850	75	768	0,72	830×1580	3,49	800	0,08	16,95
-12	900	50	818	0,77	880×1580	3,7	850	0,08	17,48
-13	950	75	868	0,81	930×1580	3,9	900	0,09	17,97
-14	1000	50	918	0,86	980×1580	4,19	950	0,09	18,4

1. Размеры и массу полосы (поз. 3), сетки (поз. 4) и проволоки (поз. 6) см. таблицу.
2. Покрытие эмалью ПФ115, серая. VI. У3.
3. Спецификацию см. лист 2.
4.* См. 5.407-131.1-ПЗ п. 4.7.

Разраб.	Мартыненко		01.94
Пров.	Монс		
Зав.сект.	Тычинин		10.94
Нач.отд.	Тюрин		
Н.контр.	Тычинин		

5.407-131.1-190

Сетка усиленная 300÷1000 х 1600 мм

Стадия	Масса	Масштаб
Р	см. табл.	1:5
Лист 1	Листов 2	

УГППКИ ТЯЖПРОМЭЛЕКТРОПРОЕКТ ХАРЬКОВ

Копировал 24624 52 Формат А3

Поз.	Наименование	Количество на исполнение															Обозначение документа
		—	01	02	03	04	05	06	07	08	09	10	11	12	13	14	
1	Связь	2															5.407-131.1-191
			2														-01
				2													-02
					2												-03
						2											-04
							2										-05
								2									-06
									2								-07
										2							-08
											2						-09
												2					-10
													2				-11
														2			-12
															2		-13
																2	-14
2	Уголок $\frac{40\times40\times4\text{-В ГОСТ 8509-86}}{\text{Ст3кп I-I ГОСТ 535-88}}$;																
	ℓ=1600; 3,87кг	2	2	2	2	2	2	2	2	2	2	2	2	2	2	2	без черт.
3	Полоса $\frac{4\times30\text{-В-2 ГОСТ 103-76}}{\text{Ст3кп I-I ГОСТ 535-88}}$;																
	см.п.1	1	1	1	1	1	1	1	1	1	1	1	1	1	1	1	без черт.
4	Сетка 20-2,0-0																
	ГОСТ 5336-80; см.п.1	1	1	1	1	1	1	1	1	1	1	1	1	1	1	1	
5	Проволока 4,0-0-1Ц																
	ГОСТ 3282-74; ℓ=1560; 0,15кг	2	2	2	2	2	2	2	2	2	2	2	2	2	2	2	
6	Проволока 4,0-0-1Ц																
	ГОСТ 3282-74; см. п.1	2	2	2	2	2	2	2	2	2	2	2	2	2	2	2	
7	Лист $\frac{\text{Б-ПН-2,0 ГОСТ 19903-74*}}{\text{3-III-Ст3кп ГОСТ 16523-89}}$;																
	12×35; 0,01кг	38	38	40	40	42	42	44	44	46	46	48	48	50	50	52	без черт.

Копировал А.Попов 24624 53 Формат А3

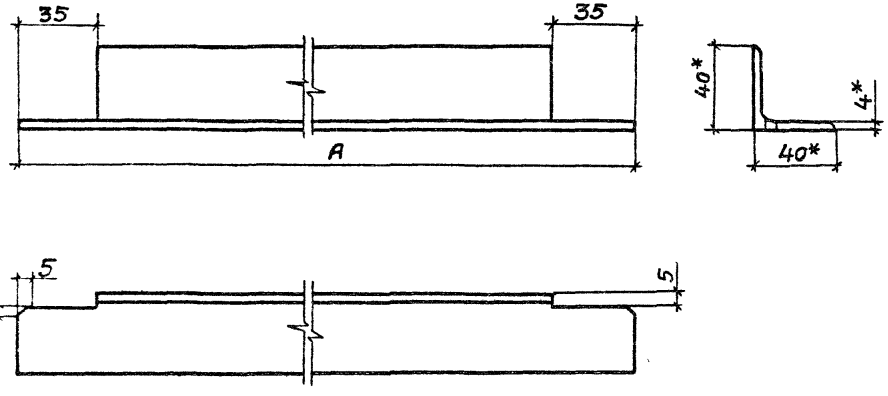

Обозначение документа	Размер А, мм	Масса, кг
5.407-131.1-191	290	0,70
-01	340	0,82
-02	390	0,94
-03	440	1,06
-04	490	1,19
-05	540	1,31
-06	590	1,43
-07	640	1,55
-08	690	1,65
-09	740	1,79
-10	790	1,91
-11	840	2,03
-12	890	2,15
-13	940	2,27
-14	990	2,40

* Размеры для справок

Разраб.	Мартыненко		09.90
Пров.	Монс		
Зав.сект.	Тычинин		10.90г.
Нач.отд.	Тюрин		
Н.контр.	Тычинин		

5.407-131.1-191

Связь

Стадия	Масса	Масштаб
Р	см. табл.	1:2
Лист	Листов 1	

Уголок 40х40х4-В ГОСТ 8509-86 / Ст3 кп I-I ГОСТ 535-88

УГППКИ ТЯЖПРОМЭЛЕКТРОПРОЕКТ ХАРЬКОВ

Копировал А.Логич. 24624 54 Формат А3

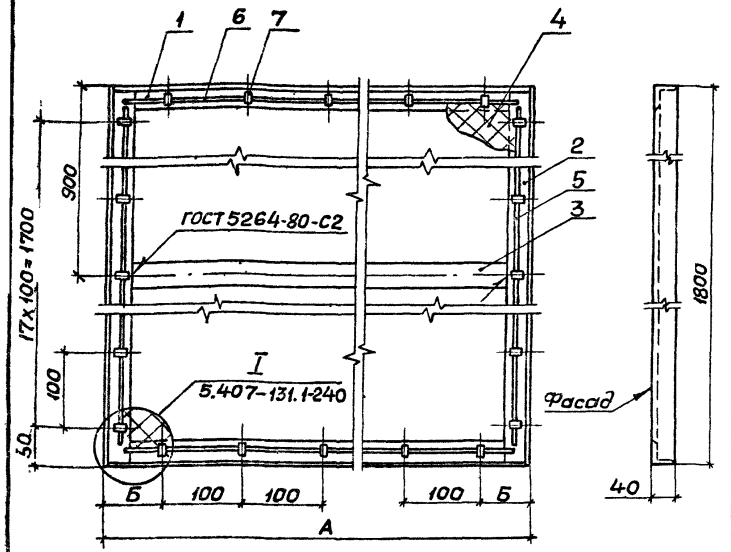

Обозначение документа	Размеры, мм		Поз. 3		Поз. 4		Поз. 6		Масса, кг
	А	Б	ℓ, мм	масса, кг	Размеры, мм	масса, кг	ℓ, мм	масса, кг	
5.407-131.1-200	300	50	218	0,2	280х1780	1,3	250	0,02	12,4
-01	350	75	268	0,25	330х1780	1,6	300	0,03	13,02
-02	400	50	318	0,3	380х1780	1,8	350	0,03	13,81
-03	450	75	368	0,34	430х1780	2,0	400	0,04	14,03
-04	500	50	418	0,39	480х1780	2,3	450	0,04	14,67
-05	550	75	468	0,44	530х1780	2,5	500	0,05	15,18
-06	600	50	518	0,48	580х1780	2,7	550	0,05	15,68
-07	650	75	568	0,53	630х1780	2,98	600	0,06	16,26
-08	700	50	618	0,58	680х1780	3,2	650	0,06	16,76
-09	750	75	668	0,63	730х1780	3,4	700	0,07	17,3
-10	800	50	718	0,67	780х1780	3,7	750	0,07	17,91
-11	850	75	768	0,72	830х1780	3,9	800	0,08	18,41
-12	900	50	818	0,77	880х1780	4,2	850	0,08	19,03
-13	950	75	868	0,81	930х1780	4,4	900	0,09	19,52
-14	1000	50	918	0,86	980х1780	4,6	950	0,09	20,06

1. Размеры и массу полосы (поз. 3), сетки (поз. 4) и проволоки (поз. 6) см. таблицу.
2. Покрытие эмаль ПФ 115, серая. VI.УЗ.
3. Спецификацию см. лист 2.
4. *См. 5.407-131.1-ПЗ п. 4.7.

Разраб.	Мартыненко			01.90
Пров.	Монс			
Зав.сект.	Тычинин			10.90
Начата	Тюрин			
Н.контр.	Тычинин			

5.407-131.1-200

Сетка усиленная 300 ÷ 1000 х 1800 мм

Стадия	Масса	Масштаб
Р	см. табл.	1:5
Лист 1	Листов 2	

ЧГППКИ ТЯЖПРОМЭЛЕКТРОПРОЕКТ ХАРЬКОВ

Копировал А. Лолич 24624 55 Формат А3

Поз.	Наименование	Количество на исполнение															Обозначение документа
		—	01	02	03	04	05	06	07	08	09	10	11	12	13	14	
1	Связь	2															5.407-131.1-191
			2														-01
				2													-02
					2												-03
						2											-04
							2										-05
								2									-06
									2								-07
										2							-08
											2						-09
												2					-10
													2				-11
														2			-12
															2		-13
																2	-14
2	Уголок 40х40х4-В ГОСТ 8509-86 / Ст3кп I-I ГОСТ 535-88																
	ℓ=1800; 4,35 кг	2	2	2	2	2	2	2	2	2	2	2	2	2	2	2	Без черт.
3	Полоса 4х30-В-2 ГОСТ 103-76 / Ст3кп I-I ГОСТ 535-88																
	см. п.1	1	1	1	1	1	1	1	1	1	1	1	1	1	1	1	Без черт.
4	Сетка 20-2,0-О																
	ГОСТ 5336-80; см. п.1	1	1	1	1	1	1	1	1	1	1	1	1	1	1	1	
5	Проволока 4,0-О-1Ц																
	ГОСТ 3282-74; ℓ=1760; 0,17 кг	2	2	2	2	2	2	2	2	2	2	2	2	2	2	2	
6	Проволока 4,0-О-1Ц																
	ГОСТ 3282-74; см. п.1	2	2	2	2	2	2	2	2	2	2	2	2	2	2	2	
7	Лист Б-ПН-2,0 ГОСТ 19903-74* / 5-Ш-Ст3кп ГОСТ 16523-89																
	12х35; 0,01 кг	42	42	44	44	46	46	48	48	50	50	52	52	54	54	56	Без черт.

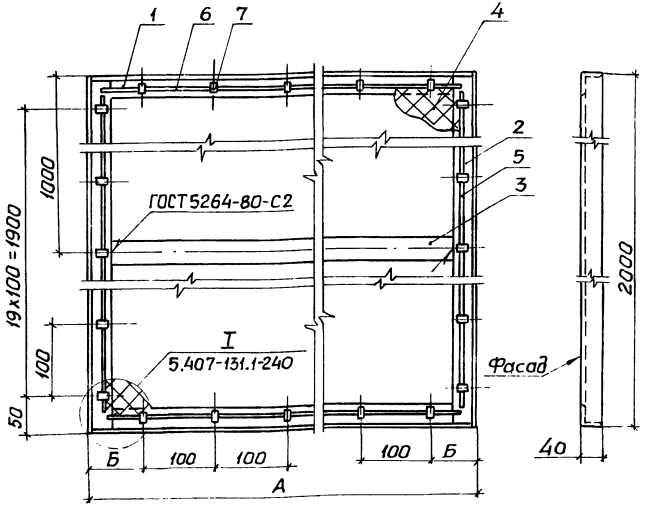

Обозначение документа	Размеры, мм А	Б	Поз.3 ℓ, мм	Масса, кг	Поз.4 Размеры, мм	Масса, кг	Поз.6 ℓ, мм	Масса кг	Масса, кг
5.407-131.1-210	300	50	218	0,2	280х1980	1,47	250	0,02	13,63
-01	350	75	268	0,25	330х1980	1,74	300	0,03	13,21
-02	400	50	318	0,3	380х1980	2,0	350	0,03	14,79
-03	450	75	368	0,34	430х1980	2,26	400	0,04	15,34
-04	500	50	418	0,39	480х1980	2,53	450	0,04	15,95
-05	550	75	468	0,44	530х1980	2,79	500	0,05	16,51
-06	600	50	518	0,48	580х1980	3,05	550	0,05	17,08
-07	650	75	568	0,53	630х1980	3,37	600	0,06	17,7
-08	700	50	618	0,58	680х1980	3,58	650	0,06	18,19
-09	750	75	668	0,63	730х1980	3,84	700	0,07	18,79
-10	800	50	718	0,67	780х1980	4,11	750	0,07	19,37
-11	850	75	768	0,72	830х1980	4,37	800	0,08	19,93
-12	900	50	818	0,77	880х1980	4,63	850	0,08	20,51
-13	950	75	868	0,81	930х1980	4,9	900	0,09	21,07
-14	1000	50	918	0,86	980х1980	5,16	950	0,09	21,67

1.* Размеры и массу полосы (поз.3), сеток (поз.4) и проволоки (поз.6) см. таблицу.

2. Покрытие эмаль ПФ115, серая. VI, У3.

3. Спецификацию см. лист 2.

4.* См. 5.407-131.1-ПЗ п. 4.7.

Разраб.	Мартыненко		09.90
Пров.	Монс		
Зав.сект.	Тычинин		10.90г.
Нач.отд.	Тюрин		
Н.контр.	Тычинин		

5.407-131.1-210

Сетка усиленная 300÷1000х2000 мм

Стадия	Масса	Масштаб
Р	см. табл.	1:5

Лист 1 | Листов 2

УГППКИ ТЯЖПРОМЭЛЕКТРОПРОЕКТ ХАРЬКОВ

Поз.	Наименование	Количество на исполнение														Обозначение документа
		—	01	02	03	04	05	06	07	08	09	10	11	12	13	14	
1	Связь	2															5.407-131.1-191
			2														-01
				2													-02
					2												-03
						2											-04
							2										-05
								2									-06
									2								-07
										2							-08
											2						-09
												2					-10
													2				-11
														2			-12
															2		-13
																2	-14
2	Уголок $\frac{40\times40\times4\text{-}В\ ГОСТ8509\text{-}86}{Ст3кп\ I\text{-}I\ ГОСТ535\text{-}88}$																
	ℓ=2000; 4,84кг	2	2	2	2	2	2	2	2	2	2	2	2	2	2	2	Без черт.
3	Полоса $\frac{4\times30\text{-}В\text{-}2\ ГОСТ103\text{-}76}{Ст3кп\ I\text{-}I\ ГОСТ535\text{-}88}$;																
	см. п. 1	1	1	1	1	1	1	1	1	1	1	1	1	1	1	1	Без черт.
4	Сетка 20-2,0-0																
	ГОСТ5336-80; см. п. 1	1	1	1	1	1	1	1	1	1	1	1	1	1	1	1	
5	Проволока 4,0-0-1Ц																
	ГОСТ3282-74; ℓ=1960; 0,19кг	2	2	2	2	2	2	2	2	2	2	2	2	2	2	2	
6	Проволока 4,0-0-1Ц																
	ГОСТ3282-74; см. п. 1	2	2	2	2	2	2	2	2	2	2	2	2	2	2	2	
7	Лист $\frac{Б\text{-}ПН\text{-}20\ ГОСТ19903\text{-}74^{*}}{3\text{-}III\text{-}Ст3кп\ ГОСТ16523\text{-}89}$;																
	12×35; 0,01кг	46	46	48	48	50	50	52	52	54	54	56	56	58	58	60	Без черт.

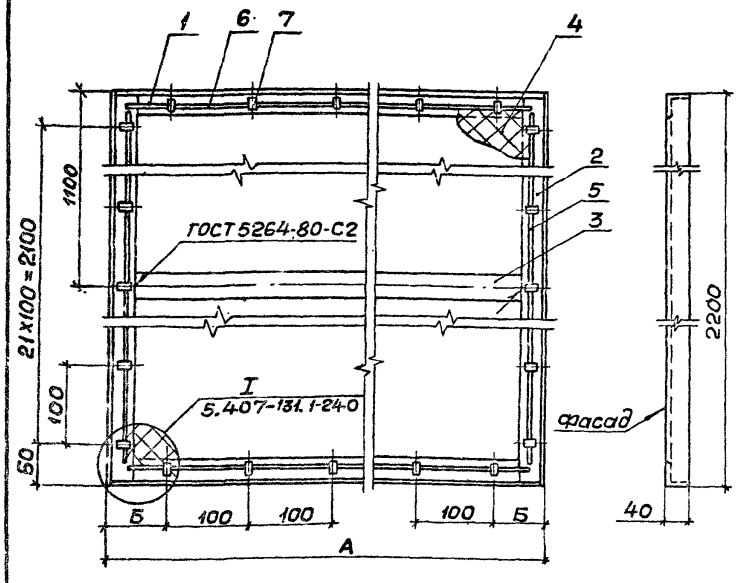

Обозначение документа	Размеры, мм		Поз. 3		Поз. 4		Поз. 6		Масса, кг
	А	Б	ℓ, мм	масса, кг	размеры, мм	масса, кг	ℓ, мм	масса, кг	
5.407-131.1-220	300	50	218	0,2	280×2180	1,62	250	0,02	14,83
-01	350	75	268	0,25	330×2180	1,91	300	0,03	15,42
-02	400	50	318	0,3	380×2180	2,2	350	0,03	16,03
-03	450	75	368	0,34	430×2180	2,49	400	0,04	16,61
-04	500	50	418	0,39	480×2180	2,78	450	0,04	17,24
-05	550	75	468	0,44	530×2180	3,07	500	0,05	17,83
-06	600	50	518	0,48	580×2180	3,36	550	0,05	18,43
-07	650	75	568	0,53	630×2180	3,65	600	0,06	19,02
-08	700	50	618	0,58	680×2180	3,94	650	0,06	19,59
-09	750	75	668	0,63	730×2180	4,23	700	0,07	20,22
-10	800	50	718	0,67	780×2180	4,52	750	0,07	20,82
-11	850	75	768	0,72	830×2180	4,8	800	0,08	21,36
-12	900	50	818	0,77	880×2180	5,39	850	0,08	22,31
-13	950	75	868	0,81	930×2180	5,8	900	0,09	23,07
-14	1000	50	918	0,86	980×2180	6,23	950	0,09	23,78

1. Размеры и массу полосы (поз. 3), сетки (поз. 4) и проволоки (поз. 6) см. таблицу.
2. Покрытие эмаль ПФ 115, серая. VI. У3.
3. Спецификацию см. лист 2.
4.* См. 5.407-131.1-ПЗ п.4.7.

Разраб.	Мартыненко		01.90
Пров.	Монс		
Зав.сект.	Тычинин		10.90г.
Нач.стд	Тюрин		
Н.контр	Тычинин		

5.407-131.1-220

Сетка усиленная 300 ÷ 1000 × 2200 мм

Стадия	Масса	Масштаб
Р	см. табл.	1:5
Лист 1	Листов 2	

УГЛПКИ ТЯЖПРОМЭЛЕКТРОПРОЕКТ ХАРЬКОВ

Копировал А.Попич. 24624 59 Формат А3

Поз.	Наименование	Количество на исполнение														Обозначение документа
		–	01	02	03	04	05	06	07	08	09	10	11	12	13	14	
1	Связь	2															5.407-131.1-191
			2														-01
				2													-02
					2												-03
						2											04
							2										-05
								2									-06
									2								-07
										2							-08
											2						-09
												2					-10
													2				-11
														2			-12
															2		-13
																2	-14
2	Уголок $\frac{40\times40\times4\text{-В ГОСТ 8509-86}}{Ст3кп\ I\text{-}I\ ГОСТ 535\text{-}88}$																
	ℓ=2200; 5,32 кг	2	2	2	2	2	2	2	2	2	2	2	2	2	2	2	Без черт.
3	Полоса $\frac{4\times30\text{-В-2 ГОСТ 103-76}}{Ст3кп\ I\text{-}I\ ГОСТ 535\text{-}88}$																
	см. п. 1	1	1	1	1	1	1	1	1	1	1	1	1	1	1	1	Без черт.
4	Сетка 20-2,0-0																
	ГОСТ 5336-80; см. п. 1	1	1	1	1	1	1	1	1	1	1	1	1	1	1	1	
5	Проволока 4,0-О-1Ц																
	ГОСТ 3282-74; ℓ=2160; 0,21 кг	2	2	2	2	2	2	2	2	2	2	2	2	2	2	2	
6	Проволока 4,0-О-1Ц																
	ГОСТ 3282-74; см. п. 1	2	2	2	2	2	2	2	2	2	2	2	2	2	2	2	
7	Лист $\frac{Б\text{-ПН-2,0 ГОСТ 19903-74}^{*}}{3\text{-}III\text{-}Ст3кп\ ГОСТ 16523\text{-}89}$																
	12×35; 0,01 кг	50	50	52	52	54	54	56	56	58	58	60	60	62	62	64	Без черт.

Копировал А. Тюти?. 24624 60 Формат А3

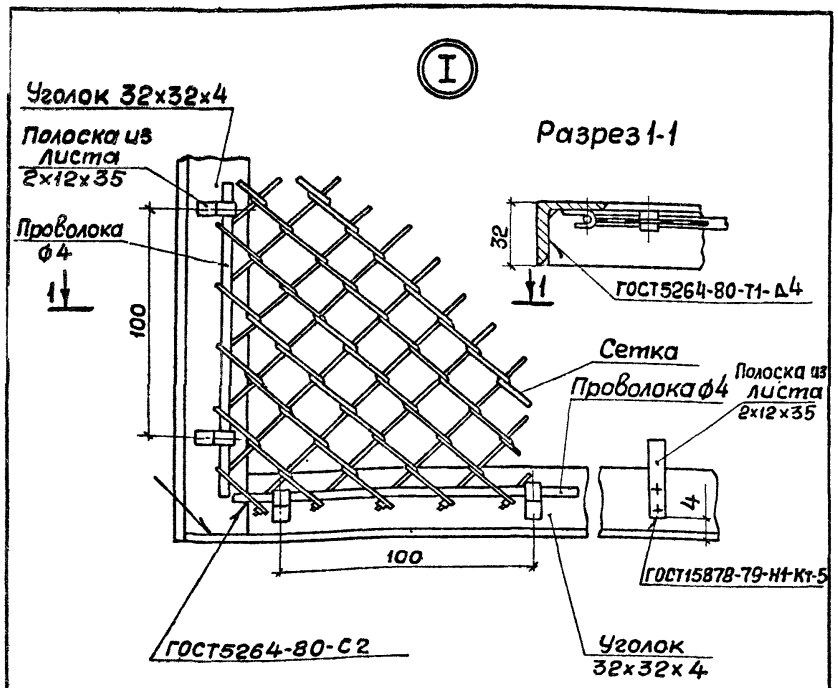

При натяжении сетки свободные концы приваренных полосок обогнуть вокруг отрезков проволоки, продетых в ячейки сетки, как показано на данном чертеже.

Разраб.	Мартыненко		02.90
Пров.	Монс		
Зав.сект.	Тычинин		10.90г.
Нач.отд.	Тюрин		
Н.контр.	Тычинин		

5.407-131.1-230

Узел I

Стадия	Масса	Масштаб
Р		1:2
Лист	Листов 1	

ЧГППКИ ТЯЖПРОМЭЛЕКТРОПРОЕКТ ХАРЬКОВ

Копировал А Полиг. Формат А4

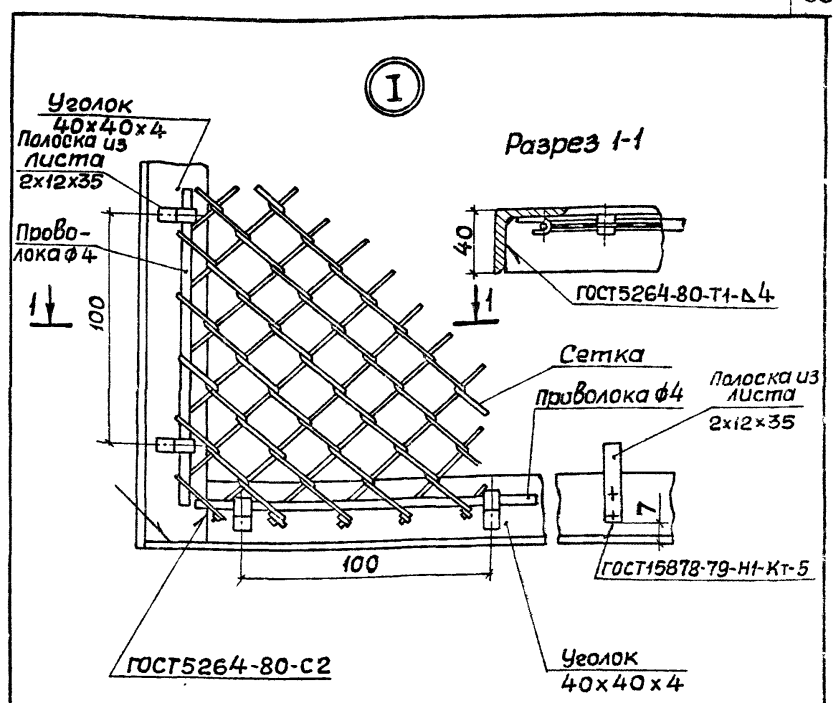

При натяжении сетки свободные концы приваренных полосок обогнуть вокруг отрезков проволоки, продетых в ячейки сетки, как показано на данном чертеже.

Инв.N подл. | Подпись и дата | Взам.инв.N

Разраб.	Мартыненко		02.90
Пров.	Монс		
Зав.сект.	Тычинин		
Нач.отд.	Тюрин		
Н.контр.	Тычинин		

5.407-131.1-240

Узел I

Стадия	Масса	Масштаб
Р		1:2,5
Лист	Листов 1	

ЧГППКИ ТЯЖПРОМЭЛЕКТРОПРОЕКТ ХАРЬКОВ

Копировал А Полиг. 24624 61 Формат А4

Поз.	Наименование	Кол.	Обозначение документа
1	Втулка		
	Круг $\frac{12\text{-}В\ ГОСТ2590\text{-}88}{Ст3кпI\text{-}I\ ГОСТ535\text{-}88}$		
	ℓ=40; 0,02кг	1	без черт.
2	Стержень		
	Круг $\frac{12\text{-}В\ ГОСТ2590\text{-}88}{Ст3кпI\text{-}I\ ГОСТ535\text{-}88}$		
	ℓ=80; 0,05кг	1	без черт.

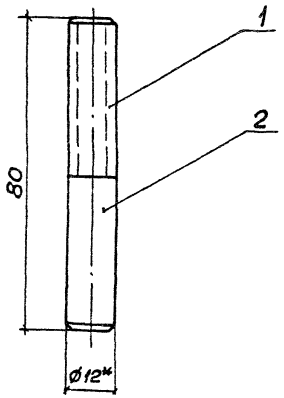

Поз.1

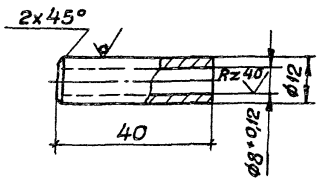

Поз.2

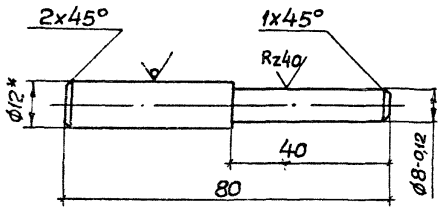

*Размер для справок

Разраб.	Мартыненко		5.407-131.1-250
Зав.сект.	Тычинин		
Нач.отд.	Тюрин		Петля
Н.контр.	Тычинин		Стадия: Р; Масса: 0,07; Масштаб: 1:1; Лист; Листов 1
			УГППКИ ТЯЖПРОМЭЛЕКТРОПРОЕКТ ХАРЬКОВ

Копировал Ф. Форм. 24624 62 Формат А4

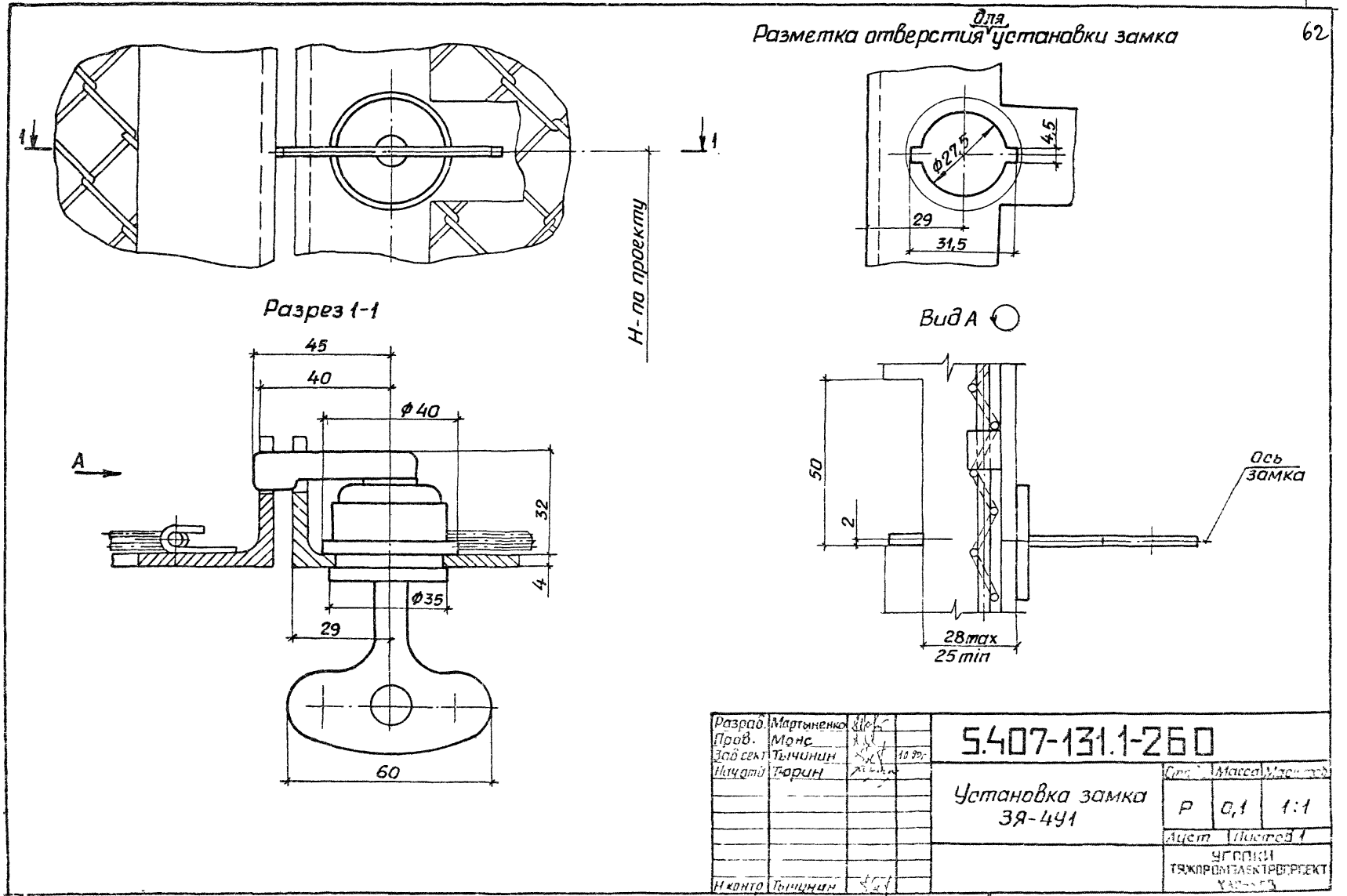
Разметка отверстия для установки замка
Разрез 1-1
Н-по проекту
Вид А
Ось замка
45
40
ф40
32
4
ф35
29
60
А
1
1
ф27,5
4,5
29
31,5
50
2
28max
25min
Разраб. Мартыненко
Пров. Монс
Зав сект Тычинин
Нач отд Тюрин
Н контр Тычинин
5.407-131.1-260
Установка замка ЗЯ-4У1
Р
0,1
1:1
Лист
Листов 1
УГОПКИ
ТЯЖПРОМЭЛЕКТРОПРОЕКТ
Копировал
24624 63
Формат А3

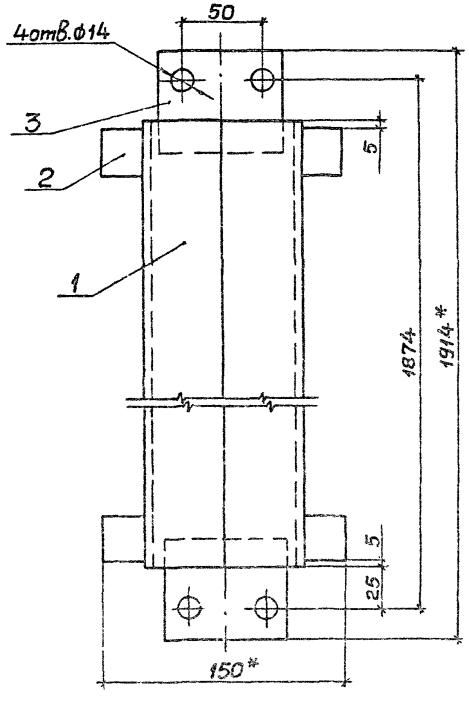

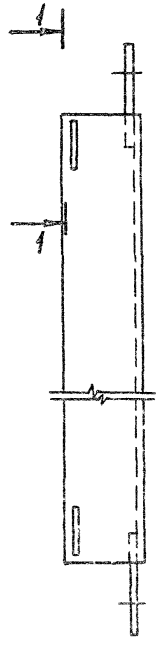

Разрез 1-1

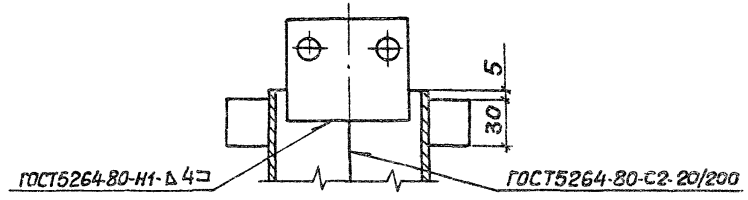

Поз.	Наименование	Кол.	Обозначение документа
1	Уголок $\frac{50\times50\times5\text{-}8\ \text{ГОСТ}8509\text{-}86}{\text{Ст3кп I-I ГОСТ}535\text{-}88}$		
	ℓ=1824; 6,88 кг	2	без черт.
2	Полоса $\frac{4\times30\text{-}В\text{-}2\ \text{ГОСТ}103\text{-}76}{\text{Ст3кп I-I ГОСТ}535\text{-}88}$		
	ℓ=25; 0,02 кг	4	без черт.
3	Полоса $\frac{5\times80\text{-}В\text{-}2\ \text{ГОСТ}103\text{-}76}{\text{Ст3кп I-I ГОСТ}535\text{-}88}$		
	ℓ=65; 0,31 кг	2	без черт.

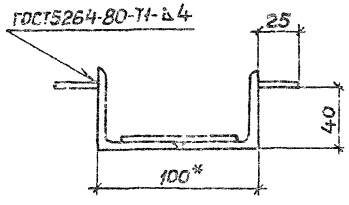

* Размеры для справок

Разраб.	Мартыненко		02.90г.
Пров.	Монс		
Зав.сект.	Тычинин		10.90г.
Нач.отд.	Тюрин		
Н.контр.	Тычинин		

5.407-131.1-270

Стойка

Стадия	Масса	Масштаб
Р	14,5	1:2,5

Лист | Листов 1

УГППКИ ТЯЖПРОМЭЛЕКТРОПРОЕКТ ХАРЬКОВ

Копировал А.Попов 24624 64 Формат А3

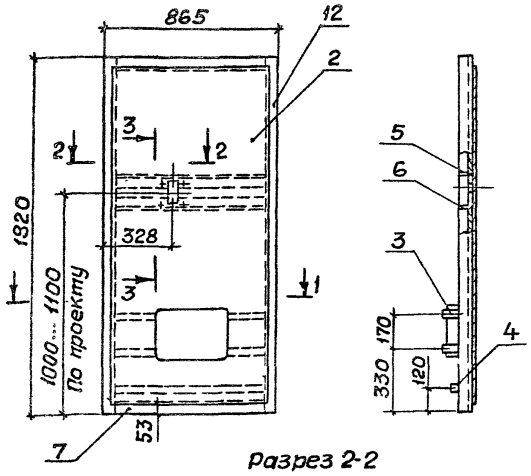

Разрез 1-1
М1:10

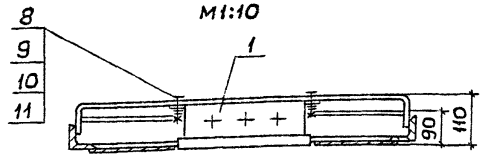

Обозначение документа	Тип коробки	Масса кг
5.407-131.1-280	КЗН32У2	60,9
-01	КЗН48У2	52,24

Марка поз.	Обозначение	Наименование	Кол. на исполн. —	01		Масса ед, кг	Примечание
1		Коробка КЗН32У2	1			4,86	п.3
		Коробка КЗН48У2		1		6,72	п.3
2	5.407-131.1-281	Лист	1			14,85	
	-01	Лист		1		14,33	
3	5.407-131.1-35	Скоба	2	2		21	
4	-01	Скоба	1	1		1,95	
5	5.407-131-37 -02	Уголок	1	1		2,9	
6	-03	Уголок	1	1		3,0	
7	5.407-131.1-282	Связь	2	2		4,53	
8		Болт М8х25 ГОСТ7798-70	4	4			
9		Гайка М8 ГОСТ5915-70	4	4			
10		Шайба 8 ГОСТ11371-78	4	4			
11		Шайба 8 ГОСТ6402-70	4	4			
12		Стойка					
		Уголок 63х63х6-В ГОСТ8509-86 / Ст3 кп I-I ГОСТ535-88					
		ℓ = 1820	2	2		10,41	

Разрез 2-2
М1:5

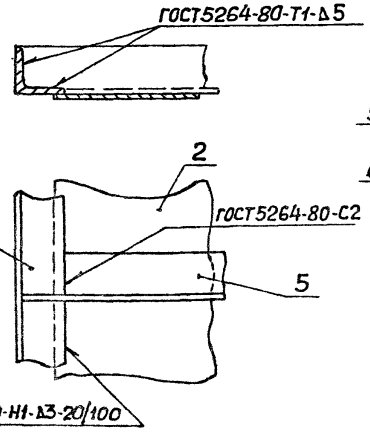

Разрез 3-3
М1:5

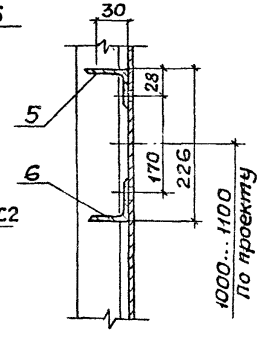

3. Коробки по ТУ36-2685-85.

1. Места сварки уголков (поз. 5,6) со стойками (поз. 12) зачистить заподлицо со стороны фасада.
2. Покрытие эмаль ПФ115, серая. VI. У3.

Разраб.	Мартынченк		09.90
Пров.	Тычинин		
Зав.сект.	Тычинин		10.90г
Нач.отд.	Тюрин		
Н.контр.	Тычинин		

5.407-131.1-280

Панель

Стадия	Масса	Масштаб
Р	см. табл	1:20
Лист	Листов 1	

УГИПКИ
ТЯЖПРОМЭЛЕКТРОПРОЕКТ
ХАРЬКОВ

Копировал А. Лоцит. 24624 65 Формат А3

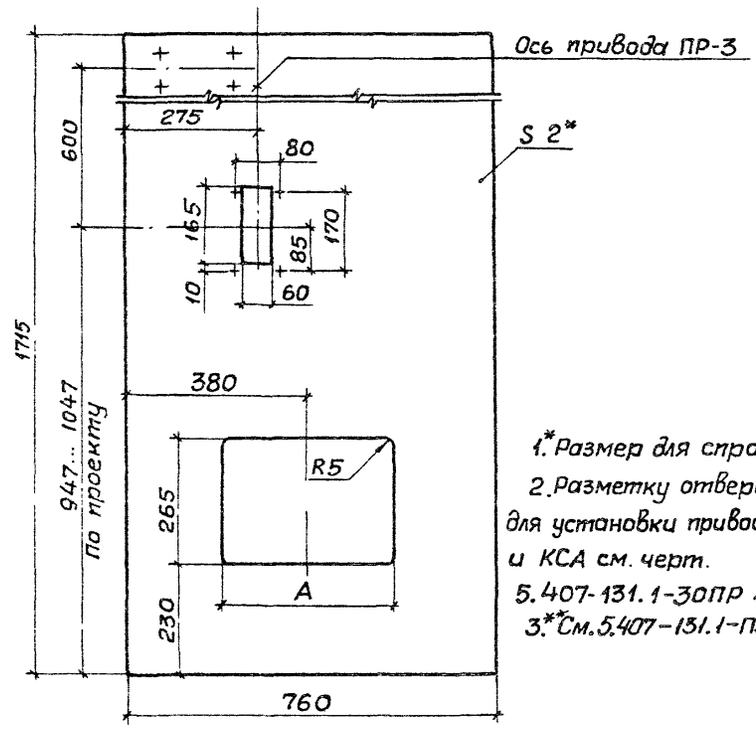

1.*Размер для справок.

2.Разметку отверстий для установки привода ПР-3 и КСА см. черт. 5.407-131.1-30ПР л.3.

3.**См.5.407-131.1-ПЗ п.4.7.

Обозначение документа	Тип коробки	Размер А, мм	Масса, кг
5.407-131.1-281	КЗН32У2	335	14,85
-01	КЗН48У2	465	14,33

Разраб.	Мартыненко		05.90г.
Пров.	Монс		
Зав.сект.	Тычинин		10.90г.
Нач.отд.	Тюрин		
Н.контр.	Тычинин		

5.407-131.1-281

Лист

Стадия	Масса	Масштаб
Р	см табл	1:10

Лист | Листов 1

Лист Б-ПН-2,0 ГОСТ19903-74* / 3-т-Ст3кп ГОСТ16523-89

УГППКИ ТЯЖПРОМЭЛЕКТРОПРОЕКТ ХАРЬКОВ

Копировал А.Полит

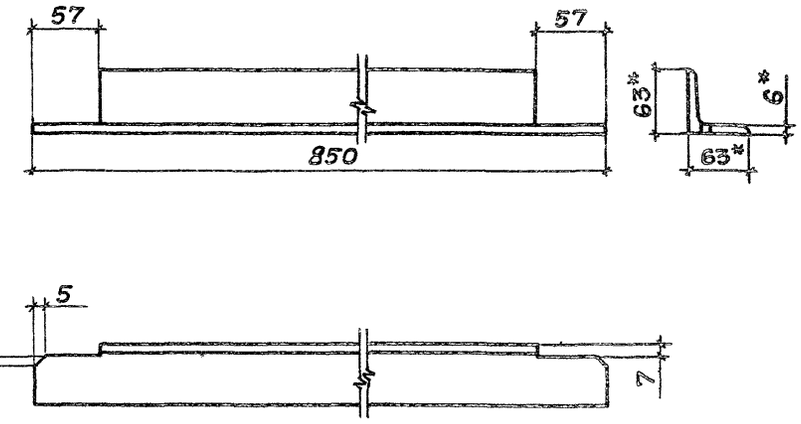

*Размеры для справок.

Разраб.	Мартыненко		05.90г.
Пров.	Монс		
Зав.сект.	Тычинин		10.90г.
Нач.отд.	Тюрин		
Н.контр.	Тычинин		

5.407-131.1-282

Связь

Стадия	Масса	Масштаб
Р	4,53	1:5

Лист | Листов 1

Уголок 63х63х6-В ГОСТ8509-86 / Ст3кпI-I ГОСТ535-88

УГППКИ ТЯЖПРОМЭЛЕКТРОПРОЕКТ ХАРЬКОВ

Копировал А.Полит. 24624 (66) Формат А4

Инв.№ подл. | Подпись и дата | Взам.инв.№

Поз.	Наименование	Количество на исполнение															Обозначение документа
		—	01	02	03	04	05	06	07	08	09	10	11	12	13	14	
1	Связь	2															5.407-131.1-191
			2														-01
				2													-02
					2												-03
						2											-04
							2										-05
								2									-06
									2								-07
										2							-08
											2						-09
												2					-10
													2				-11
														2			-12
															2		-13
																2	-14
2	Уголок $\frac{40\times40\times4\text{-}В\ ГОСТ8509\text{-}86}{Ст3кп\ I\text{-}I\ ГОСТ535\text{-}88}$																
	ℓ = 2000; 4,84кг	2	2	2	2	2	2	2	2	2	2	2	2	2	2	2	без черт.
3	Полоса $\frac{4\times30\text{-}В\text{-}2\ ГОСТ103\text{-}76}{Ст3кп\ I\text{-}I\ ГОСТ535\text{-}88}$																
	см. п. 1	1	1	1	1	1	1	1	1	1	1	1	1	1	1	1	без черт.
4	Сетка 20-2,0-0																
	ГОСТ5336-80; см. п. 1	1	1	1	1	1	1	1	1	1	1	1	1	1	1	1	
5	Проволока 4,0-0-1Ц																
	ГОСТ3282-74; ℓ = 1960; 0,19кг	2	2	2	2	2	2	2	2	2	2	2	2	2	2	2	
6	Проволока 4,0-0-1Ц																
	ГОСТ3282-74; см. п. 1	2	2	2	2	2	2	2	2	2	2	2	2	2	2	2	
7	Лист $\frac{Б\text{-}ПН\text{-}20\ ГОСТ19903\text{-}74^{*}}{3\text{-}III\text{-}Ст3кп\ ГОСТ16523\text{-}89}$																
	12×35; 0,01кг	46	46	48	48	50	50	52	52	54	54	56	56	58	58	60	без черт.

gost.e-ecolog.ru