ТИПОВАЯ ДОКУМЕНТАЦИЯ НА КОНСТРУКЦИИ, ИЗДЕЛИЯ И УЗЛЫ ЗДАНИЙ И СООРУЖЕНИЙ

СЕРИЯ 5.407-116

Установка одиночных электромагнитных пускателей серии ПМЛ (исполнение IP54)

ВЫПУСК 1

УЗЛЫ И ИЗДЕЛИЯ

РАБОЧИЕ ЧЕРТЕЖИ

РАЗРАБОТАНЫ
УГППКИ ТЯЖПРОМЭЛЕКТРОПРОЕКТ
НПО УКРЭЛЕКТРОМОНТАЖ
МИНМОНТАЖСПЕЦСТРОЯ УССР

УТВЕРЖДЕНЫ НПО ЭЛЕКТРОМОНТАЖ ММСС СССР
ТЕХНИЧЕСКОЕ ЗАДАНИЕ ОТ 13.04.89
ВВЕДЕНЫ В ДЕЙСТВИЕ С 01.04.90
УГППКИ ТЯЖПРОМЭЛЕКТРОПРОЕКТ
ПРИКАЗ ОТ 16.01.90 N10

Директор института — М.А.Каменев
Главный инженер института — Е.Г.Поддубный
Начальник технического отдела — Б.И.Назарок
Начальник отдела типового проектирования — В.Л.Тюрин

gost.e-ecolog.ru

© ЦИТП Госстроя СССР, 1990

Содержание

Обозначение	Наименование	Стр.
	Титульный лист	1
	Содержание	2
5.407-116.1.10	Установка пускателя серии ПМЛ	
	на стене	3
5.407-116.1.20	Установка реверсивного пускателя	
	серии ПМЛ 3 или 4 величины	
	на стене	4
5.407-116.1.30	Установка пускателя серии ПМЛ	
	1 или 2 величины на стене с коробом	5
5.407-116.1.40	Установка нереверсивного пускателя	
	серии ПМЛ 3 или 4 величины на стене	
	с коробом	6
5.407-116.1.50	Установка реверсивного пускателя	
	серии ПМЛ 3 или 4 величины на стене	
	с коробом	7
5.407-116.1.60	Установка пускателя серии ПМЛ	
	на ж.-б. колонне	8
5.407-116.1.70	Установка реверсивного пускателя	
	серии ПМЛ 3 или 4 величины	
	на ж.-б. колонне	9
5.407-116.1.80	Установка пускателя серии ПМЛ	
	на стальной колонне	10
5.407-116.1.90	Установка реверсивного пускателя	
	серии ПМЛ 3 или 4 величины	
	на стальной колонне	11
5.407-116.1.100	Установка пускателя серии ПМЛ	
	на стальной колонне	12
5.407-116.1.110	Установка реверсивного пускателя	
	серии ПМЛ 3 или 4 величины	
	на стальной колонне	13
5.407-116.1.120	Установка пускателя серии ПМЛ	
	на стальной ступенчатой	
	колонне	14
5.407-116.1.130	Установка пускателя серии ПМЛ	
	3 или 4 величины на стальной	
	ступенчатой колонне	15
5.407-116.1.140	Установка пускателя серии ПМЛ	
	на стойке	16
5.407-116.1.150	Установка реверсивного пускателя	
	серии ПМЛ 3 или 4 величины	
	на стойке	17
5.407-116.1.160	Установка основания стойки	
	на шпильках	18
5.407-116.1.170	Установка основания стойки	
	на закладных изделиях	19
5.407-116.1.180	Пускатель в сборе	20
5.407-116.1.181	Скоба	21
5.407-116.1.190	Пускатель в сборе	22
5.407-116.1.200	Короб в сборе	23
5.407-116.1.201	Короб	24
5.407-116.1.210	Скоба	25
5.407-116.1.220	Скоба	25
5.407-116.1.230	Конструкция	26
5.407-116.1.240	Прогон	27
5.407-116.1.250	Закреп	27

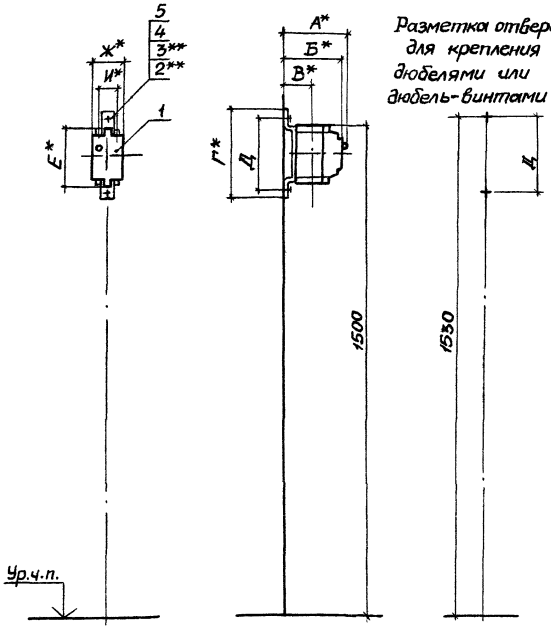

Разметка отверстий для крепления дюбелями или дюбель-винтами

Обозначение документа	Тип пускателя	Размеры, мм А	Б	В	Г	Д	Е	Ж	И
5.407-116.1.10	ПМЛ-1210, ПМЛ-1220	—	131,5	33	250	220	160	87	46
	ПМЛ-1230	139,5	—						
-01	ПМЛ-2210, ПМЛ-2220	—	149	34	275	245	185	101	52
	ПМЛ-2230	157	—						
-02	ПМЛ-3210, ПМЛ-3220	—	181	44	370	340	280	164	69
	ПМЛ-3230	185,5	—						
	ПМЛ-4210, ПМЛ-4220	—	181	57					84
	ПМЛ-4230	185,5	—						
	ПМЛ-1611, ПМЛ-1621	—	145,5	33				123	46
	ПМЛ-1631	151,5	—						
	ПМЛ-2611, ПМЛ-2621	—	158	34					52
	ПМЛ-2631	164	—						

Поз.	Наименование	Кол. на —	01	02	Обозначение документа
1	Пускатель в сборе	1			5.407-116.1.180
	Пускатель в сборе		1		-01
	Пускатель в сборе			1	-02
2	Дюбель-винт ДВМ6 ТУ14-4.1375-86	2	2	2	
3	Дюбель 35-5-8У3 ГОСТ 26998-86	2	2	2	
4	Шайба 6 ГОСТ 6958-78	2	2	2	
5	Шайба 6 ГОСТ 6402-70	2	2	2	

1.* Размеры для справок.

2.** Крепление пускателя к стене выполнить по усмотрению электромонтажников дюбель-винтами поз.2 с шайбами поз.4 и 5 или дюбелями поз.3.

Длину дюбель-винтов определяют электромонтажники.

Разраб.	Попова	
Пров.	Монс	
Зав.сект.	Тычинин	
Нач.отд.	Тюрин	
Н.контр	Тычинин	

5.407-116.1.10

Установка пускателя серии ПМЛ на стене

Стадия	Лист	Листов
Р		1

УГППКИ ТЯЖПРОМЭЛЕКТРОПРОЕКТ ХАРЬКОВ

24221-02 4

Копировал

Формат А3

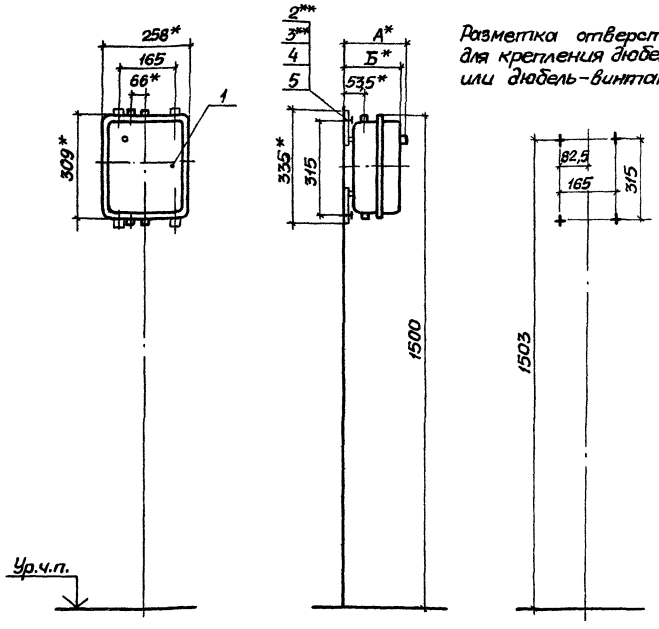

Разметка отверстий для крепления дюбелями или дюбель-винтами

Тип пускателя	Размеры, мм А	Б
ПМЛ-3610	—	176,5
ПМЛ-3620		
ПМЛ-4610		
ПМЛ-4620		
ПМЛ-3630	180	—
ПМЛ-4630		

Поз.	Наименование	Кол.	Обозначение документа
1	Пускатель в сборе	1	5.407-116.1.190
2	Дюбель-винт ДВМ6		
	ТУ 14-4.1375-86	4	
3	Дюбель 35-5-8У3		
	ГОСТ 28998-86	4	
4	Шайба 6 ГОСТ 6958-78	4	
5	Шайба 6 ГОСТ 6402-70	4	

1.* Размеры для справок.

2.** Крепление пускателя к стене выполнить по усмотрению электромонтажников дюбель-винтами поз.2 с шайбами поз.4 и 5 или дюбелями поз.3.

Длину дюбель-винтов определяют электромонтажники.

Разраб.	Попова	
Пров.	Монс	
Зав.сект.	Тычинин	
Нач.отд	Тюрин	
Н.контр.	Тычинин	

5.407-116.1.20

Установка реверсивного пускателя серии ПМЛ 3 или 4 величины на стене

Стадия	Лист	Листов
Р	1	

ЧГПППКИ ТЯЖПРОМЭЛЕКТРОПРОЕКТ ХАРЬКОВ

24721-02 5

Копировал

Формат А3

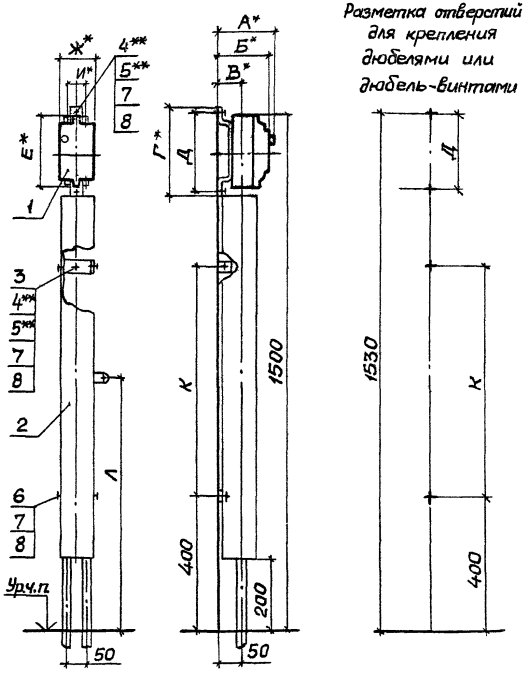

Разметка отверстий для крепления дюбелями или дюбель-винтами

Обозначение документа	Тип пускателя	Размеры, мм А	Б	В	Г	Д	Е	Ж	И	К	Л
5.407-116.1.30	ПМЛ-1210, ПМЛ-1220	—	131,5	33	250	220	160	87	46	730	765
	ПМЛ-1230	139,5	—								
-01	ПМЛ-2210, ПМЛ-2220	—	149	34	275	245	185	101	52	705	750
	ПМЛ-2230	157	—								
-02	ПМЛ-1611, ПМЛ-1621	—	145,5	33	370	340	280	123	46	610	705
	ПМЛ-1631	151,5	—								
	ПМЛ-2611, ПМЛ-2621	—	158	34					52		
	ПМЛ-2631	164	—								

Поз.	Наименование	Кол.на —	01	02	Обозначение документа
1	Пускатель в сборе	1			5.407-116.1.180
			1		-01
				1	-02
2	Короб в сборе	1			5.407-116.1.200-04
			1		-03
				1	-01
3	Скоба	2	2	2	5.407-116.1.210
4	Дюбель-винт ДВМ6				
	ТУ14-4.1375-86	4	4	4	
5	Дюбель 35-5-8У3				
	ГОСТ 26998-86	4	4	4	
6	Болт М6х16 ГОСТ7798-70	4	4	4	
7	Шайба 6 ГОСТ6958-78	8	8	8	
8	Шайба 6 ГОСТ6402-70	8	8	8	

1.* Размеры для справок.

2** Крепление пускателя и скоб к стене выполнить по усмотрению электромонтажников дюбель-винтами поз.4 с шайбами поз.7 и 8 или дюбелями поз.5.

Длину дюбель-винтов определяют электромонтажники.

Разраб.	Попова		
Пров.	Монс		
Зав.сект.	Тычинин		
Нач.отд.	Тюрин		
Н.контр.	Тычинин		

5.407-116.1.30

Установка пускателя серии ПМЛ 1 или 2 величины на стене с коробом

Стадия	Лист	Листов
Р		1

УГППКИ ТЯЖПРОМЭЛЕКТРОПРОЕКТ ХАРЬКОВ

24221-02 6

Копировал

Формат А3

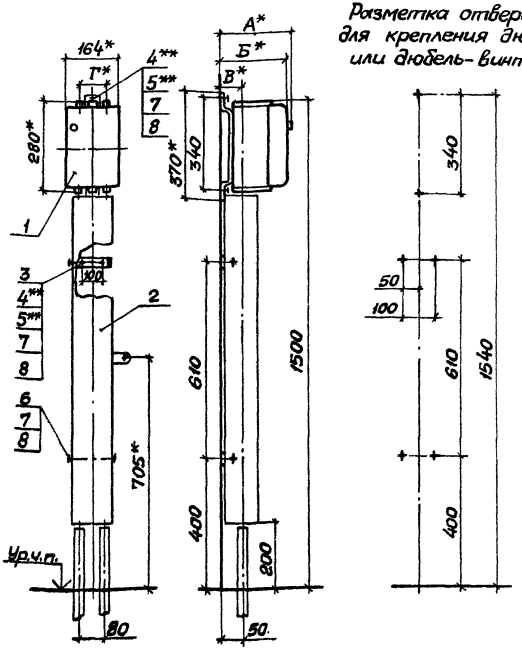

Тип пускателя	Размеры, мм			
	А	Б	В	Г
ПМЛ-3210	—	181	44	69
ПМЛ-3220				
ПМЛ-3230	185,5	—		
ПМЛ-4210	—	181	57	84
ПМЛ-4220				
ПМЛ-4230	185,5	—		

Поз.	Наименование	Кол.	Обозначение документа
1	Пускатель в сборе	1	5.407-116.1.180-02
2	Короб в сборе	1	5.407-116.1.200-02
3	Скоба	2	5.407-116.1.220
4	Дюбель-винт ДВ М6		
	ТУ14-4.1375-86	4	
5	Дюбель 35-5-8 У3		
	ГОСТ 26998-86	4	
6	Болт М6×16 ГОСТ 7798-70	4	
7	Шайба 6 ГОСТ 6958-78	8	
8	Шайба 6 ГОСТ 6402-70	8	

1.* Размеры для справок.

2.** Крепление пускателя и скоб к стене выполнить по усмотрению электромонтажников дюбель-винтами поз.4 с шайбами поз.7 и 8 или дюбелями поз.5.

Длину дюбель-винтов определяют электромонтажники.

Разраб.	Попова	
Пров.	Монс	
Зав. сект.	Тычинин	
Нач. отд.	Тюрин	
Н. контр.	Тычинин	

5.407-116.1.40

Установка нереверсивного пускателя серии ПМЛ 3 или 4 величины на стене с коробом

Стадия	Лист	Листов
Р		1

УГПЛКИ ТЯЖПРОМЭЛЕКТРОПРОЕКТ ХАРЬКОВ

24221-02 7

Копировал

Формат А3

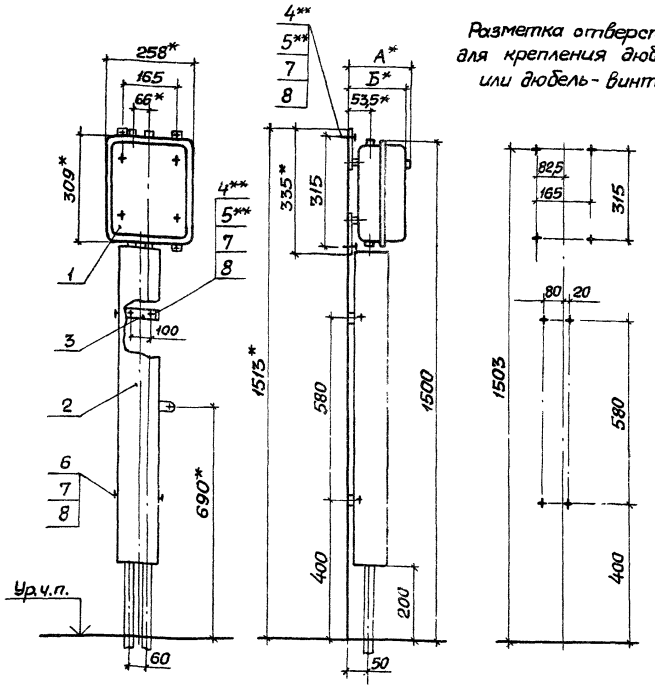

Разметка отверстий для крепления дюбелями или дюбель-винтами

Тип пускателя	Размеры, мм	
	А	Б
ПМЛ-3610	—	176,5
ПМЛ-3620		
ПМЛ-4610		
ПМЛ-4620		
ПМЛ-3630	180	—
ПМЛ-4630		

Поз.	Наименование	Кол.	Обозначение документа
1	Пускатель в сборе	1	5.407-116.1.190
2	Короб в сборе	1	5.407-116.1.200
3	Скоба	2	5.407-116.1.220
4	Дюбель-винт ДВ М6		
	ТУ14-4.1375-86	8	
5	Дюбель 35-5-8У3		
	ГОСТ 26998-86	8	
6	Болт М6×16 ГОСТ 7798-70	4	
7	Шайба 6 ГОСТ 6958-78	12	
8	Шайба 6 ГОСТ 6402-70	12	

1.* Размеры для справок.

2.** Крепление пускателя и короба к стене выполнить по усмотрению электромонтажников дюбель-винтами поз. 4 с шайбами поз. 7 и 8 или дюбелями поз. 5.

Длину дюбель-винтов определяют электромонтажники.

Разраб.	Попова	
Пров.	Монс	
Зав. сект.	Тычинин	
Нач. отд.	Тюрин	
Н. контр.	Тычинин	

5.407-116.1.50

Установка реверсивного пускателя серии ПМЛ 3-ми 4 величины на стене, с коробом

Стадия	Лист	Листов
Р		1

УГППКИ ТЯЖПРОМЭЛЕКТРОПРОЕКТ ХАРЬКОВ

24221-02 8

Копировал

Формат А3

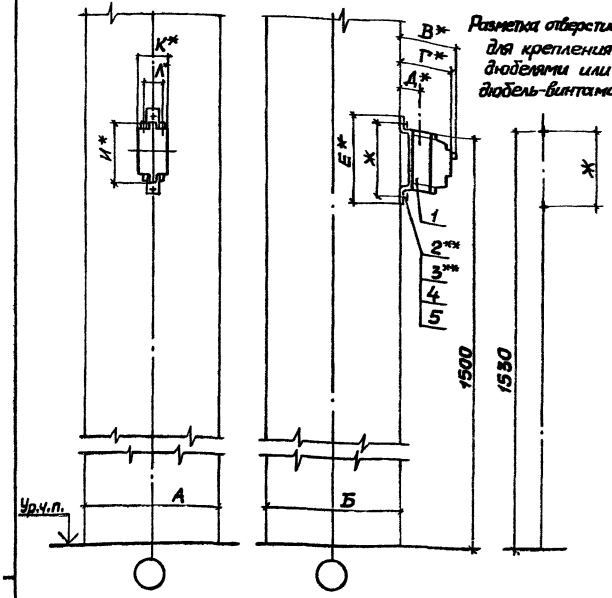

Разметка отверстий для крепления дюбелями или дюбель-винтами

Таблица 2

Обозначение документа	Тип пускателя	Размеры, мм В	Г	Д	Е	Ж	И	К	Л
5.407-116.1.60	ПМЛ-1210, ПМЛ-1220	—	131,5	33	250	220	160	87	46
	ПМЛ-1230	139,5	—						
-01	ПМЛ-2210, ПМЛ-2220	—	149	34	275	245	185	101	52
	ПМЛ-2230	157	—						
-02	ПМЛ-3210, ПМЛ-3220	—	181	44	370	340	280	164	69
	ПМЛ-3230	185,5	—						
	ПМЛ-4210, ПМЛ-4220	—	181	57					84
	ПМЛ-4230	185,5	—						
	ПМЛ-1611, ПМЛ-1621	—	145,5	33				123	46
	ПМЛ-1631	151,5	—						
	ПМЛ-2611, ПМЛ-2621	—	158	34					52
	ПМЛ-2631	164	—						

Таблица 1

Размеры мм								
А	400	500	600	700	800	900	500	600
Б	400						500	

Поз.	Наименование	Кол. на —	01	02	Обозначение документа
1	Пускатель в сборе	1			5.407-116.1.180
	Пускатель в сборе		1		-01
	Пускатель в сборе			1	-02
2	Дюбель-винт ДВ М6				
	ТУ4-4.1375-86	2	2	2	
3	Дюбель 35-5-8Ц3				
	ГОСТ 26998-86	2	2	2	
4	Шайба 6 ГОСТ 6958-78	2	2	2	
5	Шайба 6 ГОСТ 6402-70	2	2	2	

1.* Размеры для справок.

2.** Крепление пускателя к колонне выполнить по усмотрению электромонтажников дюбель-винтами поз. 2 с шайбами 4 и 5 или дюбелями поз. 3.

Длину дюбель-винтов определяют электромонтажники.

Разраб.	Попова	
Пров.	Монс	
Зав. сект.	Тычинин	
Нач. отд.	Тюрин	
Н. контр.	Тычинин	

5.407-116.1.60

Установка пускателя серии ПМЛ на ж.-б. колонне

Стадия	Лист	Листов
Р		1

УГППКИ ТЯЖПРОМЭЛЕКТРОПРОЕКТ ХАРЬКОВ

24221-02 9

Копировал

Формат А3

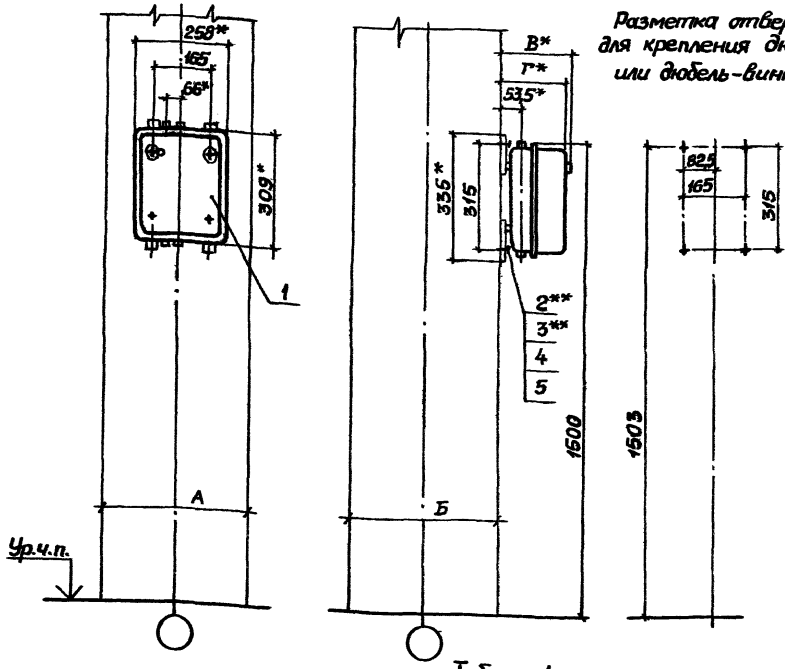

Разметка отверстий для крепления дюбелями или дюбель-винтами

Таблица 2

Тип пускателя	Размеры, мм В	Г
ПМЛ-3610	—	176,5
ПМЛ-3620		
ПМЛ-4610		
ПМЛ-4620		
ПМЛ-3630	180	—
ПМЛ-4630		

Поз.	Наименование	Кол.	Обозначение документа
1	Пускатель в сборе	1	5.407-116.1.190
2	Дюбель-винт ДВ М6		
	ТУ 14-4.1375-86	4	
3	Дюбель 35-5-8У3		
	ГОСТ 26998-86	4	
4	Шайба 6 ГОСТ6958-78	4	
5	Шайба 6 ГОСТ6402-70	4	

Таблица 1

Размеры, мм									
Б	400	500	600	700	800	900	500	600
А	400						500	

1.* Размеры для справок.

2.** Крепление пускателя к колонне выполнить по усмотрению электромонтажников дюбель-винтами поз.2 с шайбами поз. 4 и 5 или дюбелями поз. 3.

Длину дюбель-винтов определяют электромонтажники.

Разраб.	Попова	
Пров.	Монс	
Зав.сект.	Тычинин	
Нач.отд.	Тюрин	
Н.контр.	Тычинин	

5.407-116.1.70

Установка реверсивного пускателя серии ПМЛ 3 или 4 величины на ж.-б. колонне

Стадия	Лист	Листов
Р		1

УГППКИ ТЯЖПРОМЭЛЕКТРОПРОЕКТ ХАРЬКОВ

24221-02 10

Копировал

Формат А3

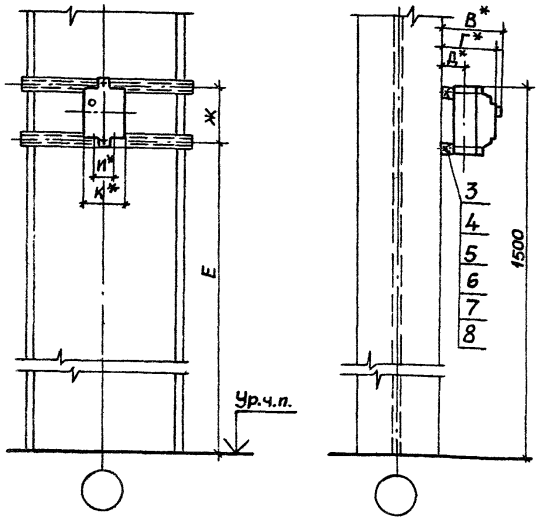

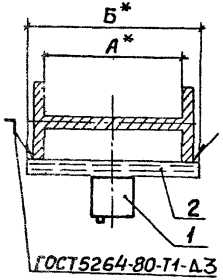

Таблица 1

Обозначение документа	Размеры, мм А	Б
5.407-116.1.80	400	475
-01	530	600
-02	630	700
-03	710	775
04	900	975

1.* Размеры для справок.
2.** Тип пускателя по проекту.

Таблица 2

Тип пускателя	Размеры, мм В	Г	Д	Е	Ж	И	К
ПМЛ-1210, ПМЛ-1220	—	143,5	45	1350	140	46	87
ПМЛ-1230	151,5	—					
ПМЛ-2210, ПМЛ-2220	—	161	46	1325	165	52	101
ПМЛ-2230	169	—					
ПМЛ-3210, ПМЛ-3220	—	193	56	1230	260	69	164
ПМЛ-3230	197,5	—					
ПМЛ-4210, ПМЛ-4220	—	193	69			84	
ПМЛ-4230	197,5	—					
ПМЛ-1611, ПМЛ-1621	—	157,5	45			46	123
ПМЛ-1631	163,5	—					
ПМЛ-2611, ПМЛ-2621	—	170	46			52	
ПМЛ-2631	176	—					

Поз.	Наименование	Кол. на исполн. —	01	02	03	04	Обозначение документа
1	Пускатель ПМЛ**						
	ТУ16-044.001-83	1	1	1	1	1	
	Основание						
	Профиль УСЭК 51У1						
	ТУ36-2355-80						
2	ℓ=475; 0,62 кг	2					Без черт.
	ℓ=600; 0,78 кг		2				Без черт.
	ℓ=700; 0,91 кг			2			Без черт.
	ℓ=775; 1,1 кг				2		Без черт.
	ℓ=975; 1,2 кг					2	Без черт.
3	Гайка закладная						
	УСЭК77-6У1 ТУ36-2355-80	2	2	2	2	2	
4	Держатель УСЭК78У1						
	ТУ36-2355-80	2	2	2	2	2	
5	Шайба УСЭК79У1						
	ТУ36-2355-80	2	2	2	2	2	
6	Винт М5х20 ГОСТ1491-80	2	2	2	2	2	
7	Шайба 5 ГОСТ 11371-78	2	2	2	2	2	
8	Шайба 5 ГОСТ 6402-70	2	2	2	2	2	

Разраб.	Попова	
Пров.	Монс	
Зав.сект.	Тычинин	
Нач.отд.	Тюрин	
Н.контр.	Тычинин	

5.407-116.1.80

Установка пускателя серии ПМЛ на стальной колонне

Стадия	Лист	Листов
Р		1

УГППКИ ТЯЖПРОМЭЛЕКТРОПРОЕКТ ХАРЬКОВ

Копировал А.Попов 24221-02 11 Формат А3

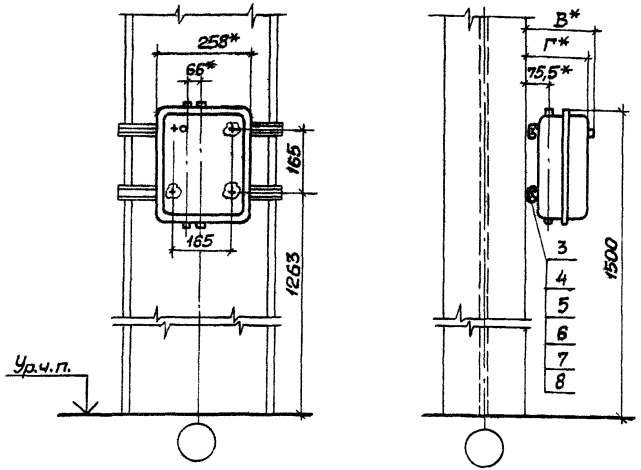

Таблица 2

Тип пускателя	Размеры, мм	
	В	Г
ПМЛ-3610, ПМЛ-3620	—	198,5
ПМЛ-4610, ПМЛ-4620		
ПМЛ-3630, ПМЛ-4630	202	—
ПМЛ-4630		

Поз.	Наименование	Кол. на исполн.					Обозначение документа
		—	01	02	03	04	
1	Пускатель ПМЛ **						
	ТУ16-044.001-83	1	1	1	1	1	
	Основание						
	Профиль УСЭК51У1						
	ТУ36-2355-80						
2	ℓ=475 ; 0,62 кг	2					Без черт.
	ℓ=600 ; 0,78 кг		2				Без черт.
	ℓ=700 ; 0,91 кг			2			Без черт.
	ℓ=775 ; 1,10 кг				2		Без черт.
	ℓ=975 ; 1,27 кг					2	Без черт.
3	Гайка закладная						
	УСЭК77-1У1 ТУ36-2355-80	4	4	4	4	4	
4	Держатель УСЭК78У1						
	ТУ36-2355-80	4	4	4	4	4	
5	Шайба УСЭК79У1						
	ТУ36-2355-80	4	4	4	4	4	
6	Винт М6х20 ГОСТ 1491-80	4	4	4	4	4	
7	Шайба 6 ГОСТ 11371-78	4	4	4	4	4	
8	Шайба 6 ГОСТ 6402-70	4	4	4	4	4	

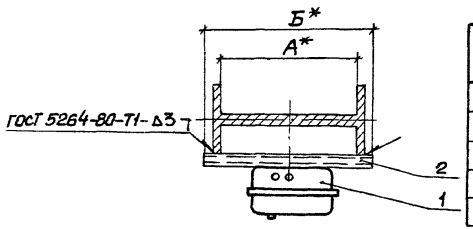

Таблица 1

Обозначение документа	Размеры, мм	
	А	Б
5.407-116.1.90	400	475
-01	530	600
-02	630	700
-03	710	775
-04	900	975

1.* Размеры для справок.
2.** Тип пускателя по проекту.

Разраб.	Попова		5.407-116.1.90
Пров.	Мокс		
Зав.сект.	Тычинин		Установка реверсивного пускателя серии ПМЛ 3 или 4 величины на стальной колонне
Нач.отд.	Тюрин		Стадия: Р; Лист; Листов: 1
Н.контр.	Тычинин		УГПТКИ ТЯЖПРОМЭЛЕКТРОПРОЕКТ ХАРЬКОВ

24221-02 12

Копировал

Формат А3

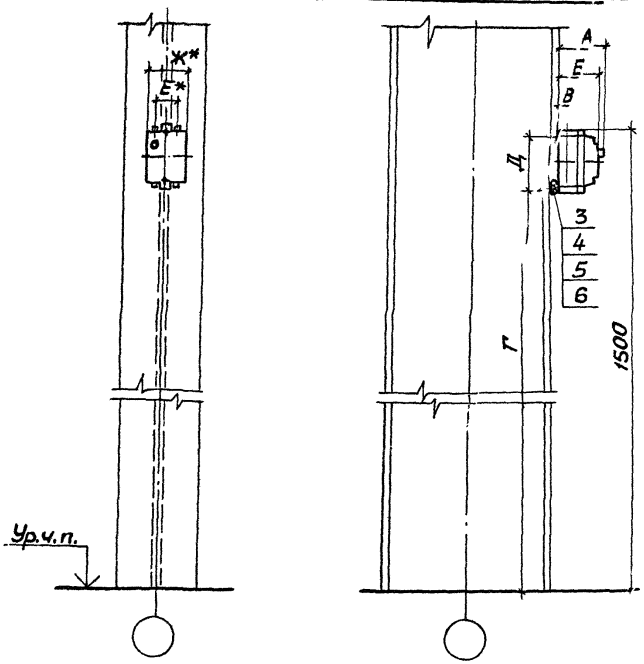

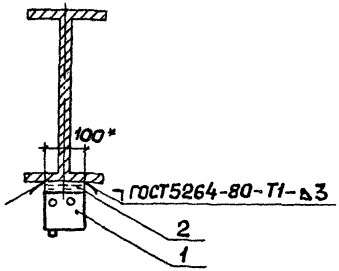

Тип пускателя	Размеры, мм						
	А	Б	В	Г	Д	Е	Ж
ПМЛ-1210, ПМЛ-1220	—	126,5	28	1350	140	46	87
ПМЛ-1230	134,5	—					
ПМЛ-2210, ПМЛ-2220	—	144	29	1325	165	52	101
ПМЛ-2230	152	—					
ПМЛ-3210, ПМЛ-3220	—	176	39	1230	260	69	164
ПМЛ-3230	180,5	—					
ПМЛ-4210, ПМЛ-4220	—	176	52			84	
ПМЛ-4230	180,5	—					
ПМЛ-1611, ПМЛ-1621	—	140,5	28			46	123
ПМЛ-1631	146,5	—					
ПМЛ-2611, ПМЛ-2621	—	153	29			52	
ПМЛ-2631	159	—					

Поз.	Наименование	Кол.	Обозначение документа
1	Пускатель ПМЛ**		
	ТУ16-644.001-83	1	
2	Основание		
	Профиль К101/2 У2		
	ТУ36-1434-82		
	ℓ=100 ; 0,055кг	2	Без черт.
3	Гайка закладная		
	К605УХЛ2 ТУ36-1953-80	2	
4	Винт М5×20 ГОСТ1491-80	2	
5	Шайба 5 ГОСТ11371-78	2	
6	Шайба 5 ГОСТ 6402-70	2	

1.*Размеры для справок.
2.**Тип пускателя по проекту.

Разраб.	Попова	
Пров.	Манс	
Зав.сект.	Тычинин	
Нач.отд.	Тюрин	
Н.контр.	Тычинин	

5.407-116.1.100

Установка пускателя серии ПМЛ на стальной колонне

Стадия	Лист	Листов
Р		1

УГППКИ ТЯЖПРОМЭЛЕКТРОПРОЕКТ ХАРЬКОВ

24221-02 13

Копировал

Формат А3

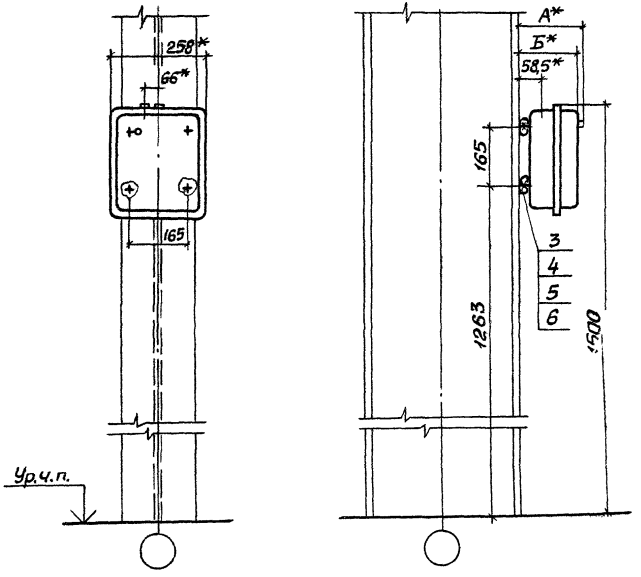

Тип пускателя	Размеры, мм	
	А	Б
ПМЛ-3610	—	181,5
ПМЛ-3620		
ПМЛ-4610		
ПМЛ-4620		
ПМЛ-3630	185	—
ПМЛ-4630		

Поз.	Наименование	Кол.	Обозначение документа
1	Пускатель ПМЛ **		
	ТУ16-044.001-83	1	
2	Основание		
	Профиль К101/2 У2		
	ТУ36-1434-82		
	ℓ = 250 ; 0,14 кг	2	Без черт.
3	Гайка закладная		
	К609УХЛ2 ТУ36-1953-80	4	
4	Винт М6х20 ГОСТ 1491-80	4	
5	Шайба 6 ГОСТ 11371-78	4	
6	Шайба 6 ГОСТ 6402-70	4	

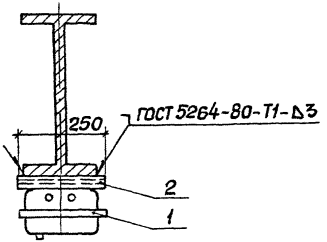

1.* Размеры для справок.
2.** Тип пускателя по проекту.

Разраб.	Попова		
Пров.	Монс		
Зав.сект.	Тычинин		
Нач.отд.	Тюрин		
Н.контр.	Тычинин		

5.407-116.1.110

Установка реверсивного пускателя серии ПМЛ 3 или 4 величины на стальной колонне

Стадия	Лист	Листов
Р		1

УГППКИ ТЯЖПРОМЭЛЕКТРОПРОЕКТ ХАРЬКОВ

24221-02 14

Копировал

Формат А3

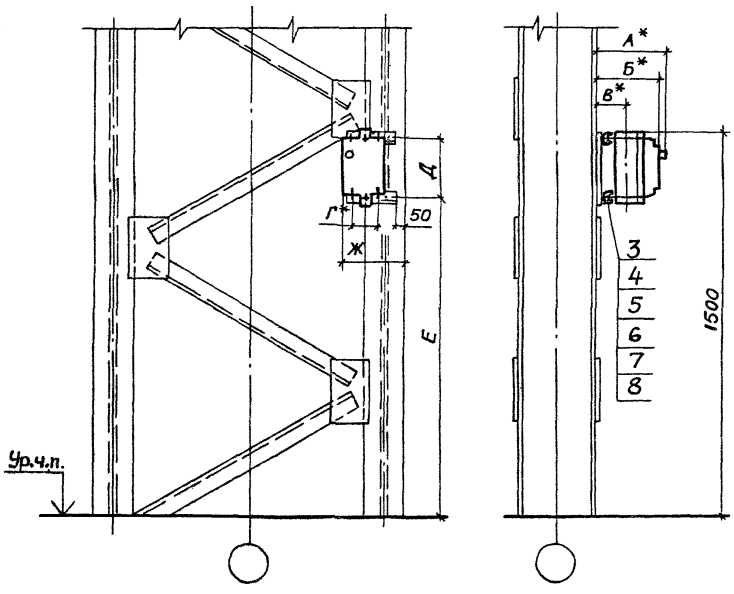

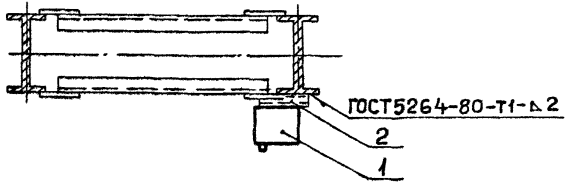

1.* Размеры для справок.
2.** Тип пускателя по проекту.

Обозначение документа	Тип пускателя	Размеры, мм А	Б	В	Г	Д	Е	Ж
5.407-116.1.120	ПМЛ-1210, ПМЛ-1220	—	143,5	45	46	140	1350	187
	ПМЛ-1230	151,5	—					
-01	ПМЛ-2210, ПМЛ-2220	—	161	46	52	165	1325	201
	ПМЛ-2230	169	—					
-02	ПМЛ-3210, ПМЛ-3220	—	193	56	69	260	1230	264
	ПМЛ-3230	197,5	—					
	ПМЛ-4210, ПМЛ-4220	—	193	69	84			
	ПМЛ-4230	197,5	—					
-03	ПМЛ-1611, ПМЛ-1621	—	157,5	45	46			223
	ПМЛ-1631	163,5	—					
	ПМЛ-2611, ПМЛ-2621	—	170	46	52			
	ПМЛ-2631	176	—					

Поз.	Наименование	Кол. на —	01	02	03	Обозначение документа
1	Пускатель ПМЛ **					
	ТУ16-044.001-83	1	1	1	1	
2	Конструкция	1				5.407-116.1.230
			1			-01
				1		-02
					1	-03
3	Гайка закладная					
	УСЭК 77-6У1 ТУ36-2355-80	2	2	2	2	
4	Держатель УСЭК 78У1					
	ТУ36-2355-80	2	2	2	2	
5	Шайба УСЭК 79У1					
	ТУ36-2355-80	2	2	2	2	
6	Винт М5х20 ГОСТ1491-80	2	2	2	2	
7	Шайба 5 ГОСТ11371-78	2	2	2	2	
8	Шайба 5 ГОСТ6402-70	2	2	2	2	

Разраб.	Попова		
Провери.	Монс		
Зав.сект.	Тычинин		
Нач.отд	Тюрин		
Н.контр.	Тычинин		

5.407-116.1.120

Установка пускателя серии ПМЛ на стальной ступенчатой колонне

Стадия	Лист	Листов
Р		1

УГППКИ ТЯЖПРОМЭЛЕКТРОПРОЕКТ ХАРЬКОВ

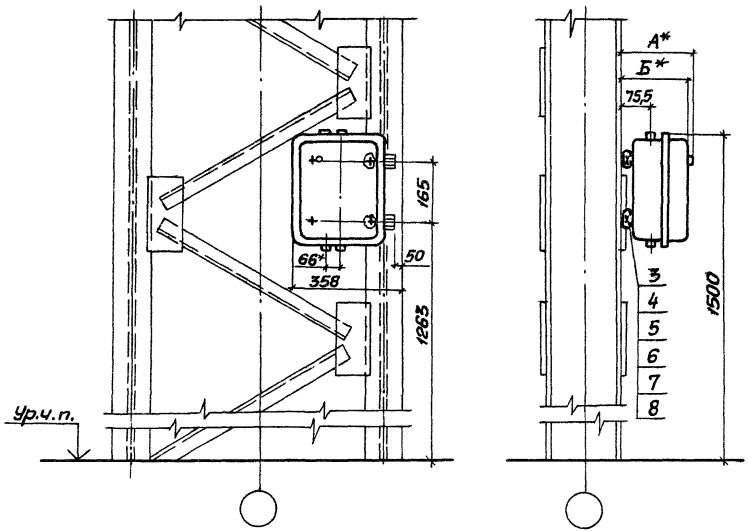

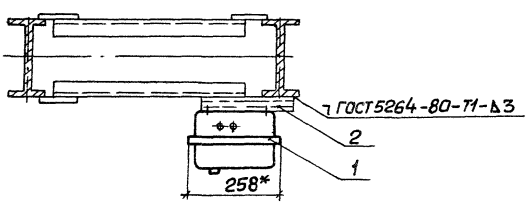

Тип пускателя	Размеры, мм	
	А	Б
ПМЛ-3610	—	198,5
ПМЛ-3620		
ПМЛ-4610		
ПМЛ-4620		
ПМЛ-3630	202	—
ПМЛ-4630		

Поз.	Наименование	Кол.	Обозначение документа
1	Пускатель ПМЛ**		
	ТУ16-044.001-83	1	
2	Конструкция	1	5.407-116.1.230-04
3	Гайка закладная		
	УСЭК77-1У1 ТУ36-2355-80	4	
4	Держатель УСЭК78У1		
	ТУ36-2355-80	4	
5	Шайба УСЭК79У1		
	ТУ36-2355-80	4	
6	Винт М6×20 ГОСТ1491-80	4	
7	Шайба 6 ГОСТ11371-78	4	
8	Шайба 6 ГОСТ 6402-70	4	

1.* Размеры для справок.
2.** Тип пускателя по проекту.

Разраб.	Попова	
Пров.	Монс	
Зав.сект.	Тычинин	
Нач.отд.	Тюрин	
Н.контр.	Тычинин	

5.407-116.1.130

Установка пускателя серии ПМЛ
3или4величины на стальной ступенчатой колонне

Стадия	Лист	Листов
Р		1

УГППКИ ТЯЖПРОМЭЛЕКТРОПРОЕКТ ХАРЬКОВ

24221-02 16

Копировал

Формат А3

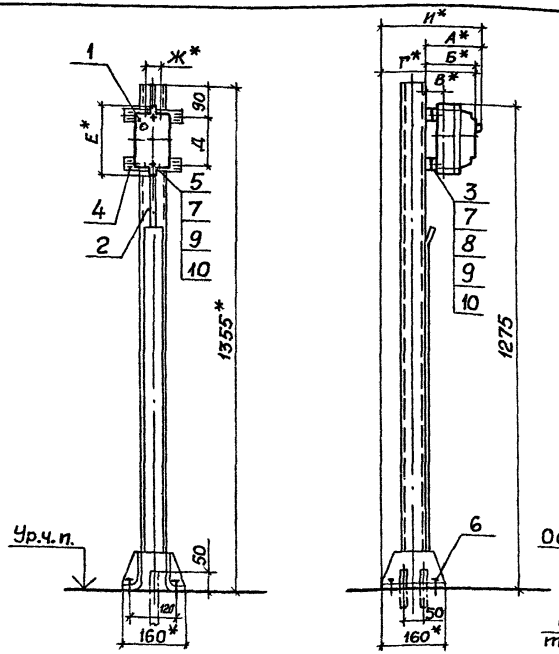

Тип пускателя	Размеры, мм							
	А	Б	В	Г	Д	Е	Ж	И
ПМЛ-1210, ПМЛ-1220	—	134,5	36	244,5	140	160	46	—
ПМЛ-1230	142,5	—		—				252,5
ПМЛ-2210, ПМЛ-2220	—	152	37	262	165	185	52	—
ПМЛ-2230	160	—		—				270
ПМЛ-3210, ПМЛ-3220	—	184	47	294	260	280	69	—
ПМЛ-3230	188,5	—		—				298,5
ПМЛ-4210, ПМЛ-4220	—	184	60	294			84	—
ПМЛ-4230	188,5	—		—				298,5
ПМЛ-1611, ПМЛ-1621	—	148,5	36	258,5			46	—
ПМЛ-1631	154,5	—		—				264,5
ПМЛ-2611, ПМЛ-2621	—	161	37	271			52	—
ПМЛ-2631	167	—		—				277

Разметка осей для крепления дюбелями

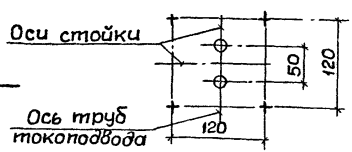

Поз.	Наименование	Кол.	Обозначение документа
1	Пускатель ПМЛ**		
	ТУ16-044.001-83	1	
2	Стойка СН2ОУХЛ2		
	ТУ36.18.29.01-46-89	1	
3	Опора малая ОСН2ОУХЛ2		
	ТУ36.18.29.01-46-89	2	
4	Профиль К101/292		
	ТУ36-1434-82, ℓ=100; 0,06кг	2	Без черт.
5	Гайка закладная		
	К605УХЛ2 ТУ36-1953-80	2	
6	Дюбель У6611У3		
	ТУ36-941-79	4	

1.* Размеры для справок.

2.** Тип пускателя по проекту.

3. При креплении стойки к закладным изделиям установку выполнить по черт. 5.407-116.1.170, а в случае крепления стойки на шпильках - по черт. 5.407-116.1.160.

Поз.	Наименование	Кол.	Обозначение документа
7	Винт М5х16 ГОСТ 1491-80	6	
8	Гайка М5 ГОСТ 5915-70	4	
9	Шайба 5 ГОСТ 11371-78	6	
10	Шайба 5 ГОСТ 6402-70	6	

Разраб.	Попова		5.407-116.1.140
Пров.	Манс		
Зав.сект.	Тычинин		Установка пускателя серии ПМЛ на стойке
Нач.отд.	Тюрин		Стадия: Р; Лист: ; Листов: 1
Н.контр.	Тычинин		УГППКИ ТЯЖПРОМЭЛЕКТРОПРОЕКТ ХАРЬКОВ

Копировал А. Гойт 24221-02 17 Формат А3

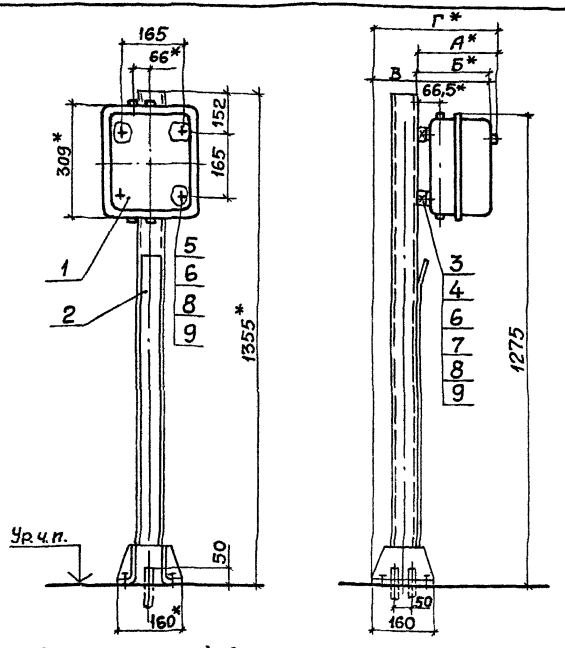

Разметка осей для крепления дюбелями

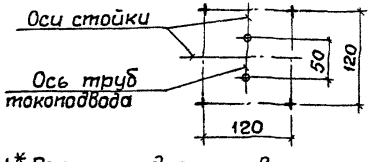

Тип пускателя	Размеры, мм			
	А	Б	В	Г
ПМЛ-3610	—	189,5	299,5	—
ПМЛ-3620				
ПМЛ-4610				
ПМЛ-4620				
ПМЛ-3630	193	—	—	303
ПМЛ-4630				

Поз.	Наименование	Кол.	Обозначение документа
1	Пускатель ПМЛ**		
	ТУ16-044.001-83	1	
2	Стойка СН20УХЛ2		
	ТУ36.18.29.01-46-89	1	
3	Опора большая ОСН20УХЛ2		
	ТУ36.18.29.01-46-89	2	
4	Профиль К101/292		
	ТУ36-1434-82, ℓ=250; 0,14кг	2	Без черт.
5	Гайка закладная		
	К60УХЛ2 ТУ36-1953-80	4	
6	Винт М6х16 ГОСТ1491-80	8	
7	Гайка М6 ГОСТ5915-70	4	
8	Шайба 6 ГОСТ11371-78	8	
9	Шайба 6 ГОСТ6402-70	8	

1.* Размеры для справок.
2.** Тип пускателя по проекту.
3. При креплении стойки к закладным изделиям установку выполнить по черт. 5.407-116.1.170, а в случае крепления стойки на шпильках по черт. 5.407-116.1.160.

Разраб.	Попова	
Пров.	Монс	
Зав.сект.	Тычинин	
Нач.отд.	Тюрин	
Н.контр.	Тычинин	

5.407-116.1.150

Установка реверсивного пускателя серии ПМЛ 3 или 4 величины на стойке

Стадия	Лист	Листов
Р		1

УГППКИ ТЯЖПРОМЭЛЕКТРОПРОЕКТ ХАРЬКОВ

Копировал А.Точ. 24221-02 18 Формат А3

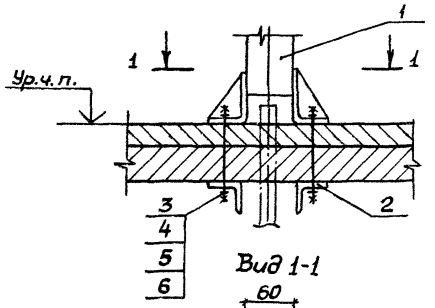

Вид 1-1

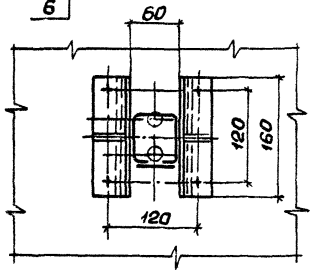

Разметка отверстий в перекрытии

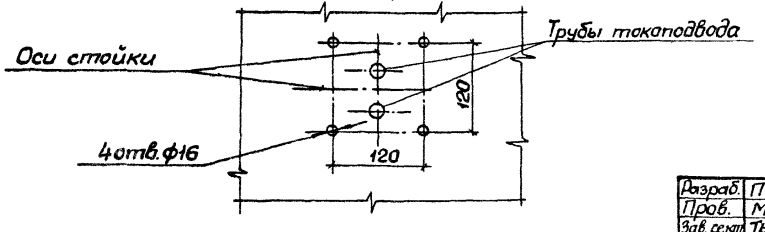

Поз.	Наименование	Кол.	Обозначение документа
1	Установка пускателя ПМЛ на стойке	1	5.407-116.1.140 5.407-116.1.150
2	Прогон	2	5.407-116.1.250
3	Шпилька УСЭК80-141 ТУ36-2355-80		
	с-по проекту	4	
4	Гайка М10 ГОСТ5915-70	8	
5	Шайба 10 ГОСТ11371-78	8	
6	Шайба 10 ГОСТ6402-70	8	

Разраб.	Попова		
Пров.	Монс		
Зав. сект.	Тычинин		
Нач. отд.	Тюрин		
Н. контр.	Тычинин		

5.407-116.1.160

Установка основания стойки на шпильках

Стадия	Лист	Листов
Р		1

УГППКИ ТЯЖПРОМЭЛЕКТРОПРОЕКТ ХАРЬКОВ

24221-02 19

Копировал

Формат А3

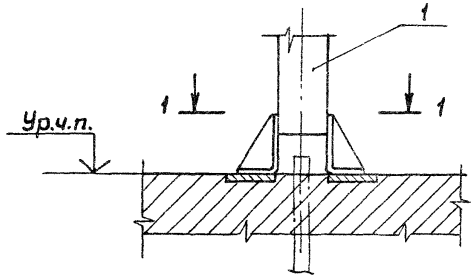

Разрез 1-1

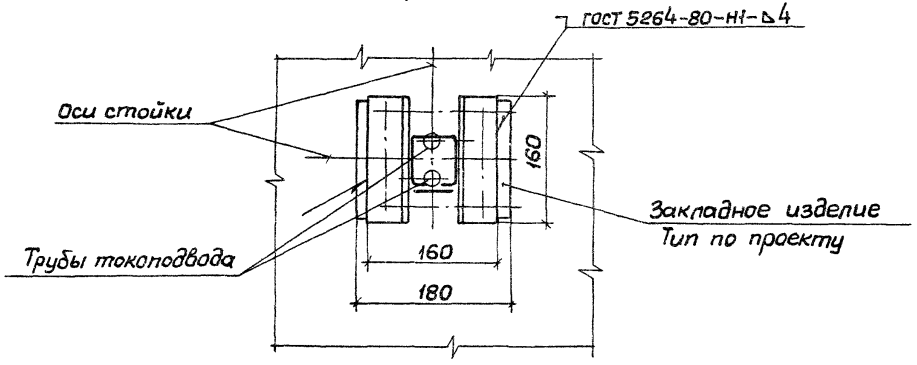

Поз.	Наименование	Кол.	Обозначение документа
1	Установка пускателя ПМЛ на стойке	1	5.407-116.1.140 5.407-116.1.150

Разраб	Попова		5.407-116.1.170
Пров.	Монс		
Зав.сект	Тычинин		
Нач.отд	Тюрин		Установка основания стойки на закладных изделиях
Н.контр.	Тычинин		Стадия: Р; Лист: ; Листов: 1
			УГППКИ ТЯЖПРОМЭЛЕКТРОПРОЕКТ ХАРЬКОВ

24221-02 20

Копировал

Формат А3

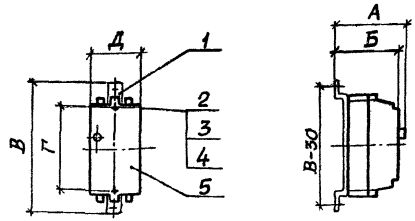

Обозначение документа	Тип пускателя	Размеры, мм А	Б	В	Г	Д	Масса не более, кг
5.407-116.1.180	ПМЛ-1210, ПМЛ-1220	—	131,5	250	140	87	1,14
	ПМЛ-1230	139,5	—				
-01	ПМЛ-2210, ПМЛ-2220	—	149	275	165	101	1,52
	ПМЛ-2230	157	—				
-02	ПМЛ-3210, ПМЛ-3220	—	181	370	260	164	3,52
	ПМЛ-3230	185,5	—				
	ПМЛ-4210, ПМЛ-4220	—	181				
	ПМЛ-4230	185,5	—				
	ПМЛ-1611, ПМЛ-1621	—	145,5			123	2,63
	ПМЛ-1631	151,5	—				
	ПМЛ-2611, ПМЛ-2621	—	158				3,22
	ПМЛ-2631	164	—				

Поз.	Наименование	Кол. на —	01	02	Обозначение документа
1	Скоба	1			5.407-116.1.181
	Скоба		1		-01
	Скоба			1	-02
2	Винт М5х16 ГОСТ 1491-80	2	2	2	
3	Шайба 5 ГОСТ 11371-78	2	2	2	
4	Шайба 5 ГОСТ 6402-70	2	2	2	
5	Пускатель электромагнитный *	1	1	1	

* Тип по проекту

Разраб.	Попова	
Пров.	Мокс	
Зав.сект	Тычинин	
Нач.отд	Тюрин	
Н.контр.	Тычинин	

5.407-116.1.180

Пускатель в сборе

Стадия	Масса	Масштаб
Р	см. табл.	1:10
Лист	Листов 1	

УГПЛКИ ТЯЖПРОМЭЛЕКТРОПРОЕКТ ХАРЬКОВ

24621-02 21

Копировал

Формат А3

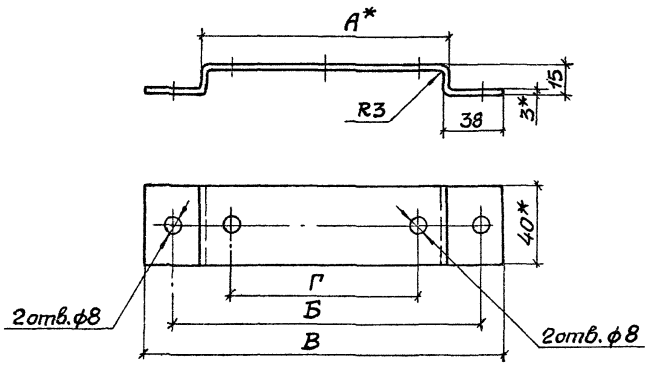

Обозначение документа	Размеры, мм				Длина заготовки, мм	Масса, кг
	А	Б	В	Г		
5.407-116.1.181	180	220	250	140	262	0,24
-01	200	245	275	165	282	0,25
-02	300	340	370	260	382	0,35

* Размеры для справок.

Разраб.	Попова		5.407-116.1.181	
Пров.	Монс			
Зав.сект.	Тычинин			
Нач.отд.	Тюрин		Скоба	Стадия: Р; Масса: см. табл.; Масштаб: 1:2
				Лист; Листов 1
Н.контр.	Тычинин		Лента 3х40 Ст3кп ГОСТ 6009-74	УГППКИ ТЯЖПРОМЭЛЕКТРОПРОЕКТ ХАРЬКОВ

Копировал

24221-02 22

Формат А3

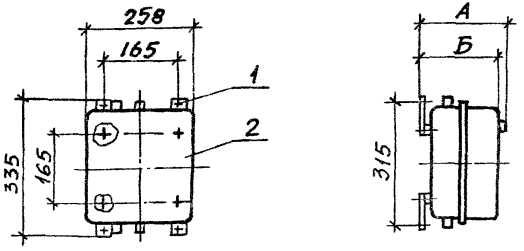

Поз.	Наименование	Кол.	Обозначение документа
1	Закреп	4	5.407-116.1.240
2	Пускатель электро-		
	магнитный *	1	

* Тип по проекту

Тип пускателя	Размеры, мм А	Размеры, мм Б	Масса не более, кг
ПМЛ-3610	—	176,5	6,14
ПМП-3620			
ПМЛ-4610			
ПМЛ-4620			
ПМЛ-3630	180	—	6,18
ПМЛ-4630			

Разраб.	Попова		
Пров.	Монс		
Зав.сект.	Тычинин		
Нач.отд.	Тюрин		
Н.контр.	Тычинин		

5.407-116.1.190

Пускатель в сборе

Стадия	Масса	Масштаб
Р	см. табл.	1:10
Лист	Листов 1	

УГМПКИ ТЯЖПРОМЭЛЕКТРОПРОЕКТ ХАРЬКОВ

Копировал Лазг

24221-02 23

Формат А3

Обозначение документа	Размеры, мм					Масса, кг
	Н	А	Б	В	Г	
5.407-116.1.200	980	140	80	490	580	3,4
-01	1010	90	60	505	610	2,9
-02		140	80			3,5
-03	1105	90	60	550	705	2,6
-04	1130			565	730	2,7

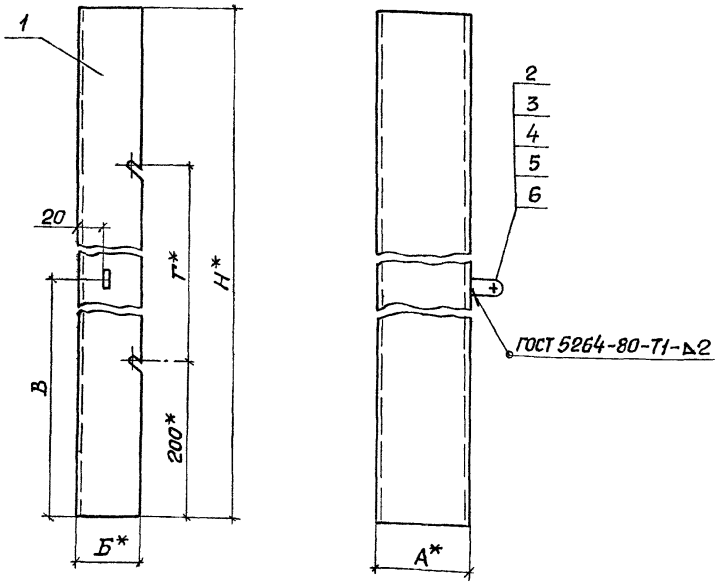

Поз.	Наименование	Кол. на исполн.					Обозначение документа
		—	01	02	03	04	
1	Короб	1					5.407-116.1.201
			1				-01
				1			-02
					1		-03
						1	-04
2	Болт М6х25 ГОСТ 7798-70	1	1	1	1	1	
3	Гайка М6 ГОСТ 5915-70	1	1	1	1	1	
4	Шайба 6 ГОСТ 6958-78	1	1	1	1	1	
5	Шайба 6 ГОСТ 6402-78	1	1	1	1	1	
6	Флажок Ф35 У2,5 ТУ36-2466-82	1	1	1	1	1	

1.* Размеры для справок.

2. Покрытие эмаль ПФ-115 серая, VI. У3.

3. Плоскости флажка поз.6 зачистить до металлического блеска и смазать антикоррозионной смазкой, после чего установить поз. 2, 3, 4 и 5.

Разраб.	Попова	
Пров.	Монс	
Зав.сект.	Тычинин	
Нач.отд.	Тюрин	
Н.контр.	Тычинин	

5.407-116.1.200

Короб в сборе

Стадия	Масса	Масштаб
Р	см. табл.	1:5
Лист	Листов 1	

УГППКИ ТЯЖПРОМЭЛЕКТРОПРОЕКТ ХАРЬКОВ

24221-02 24

Копировал

Формат А3

Развертка

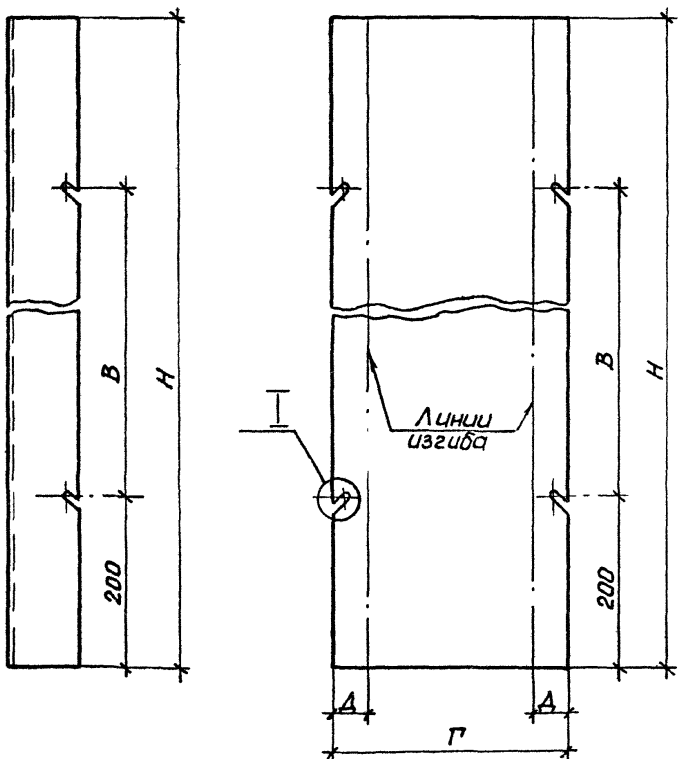

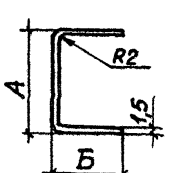

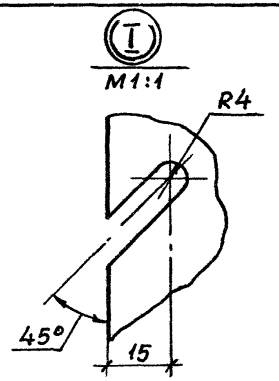

Обозначение документа	Размеры, мм						Масса, кг
	Н	А	Б	В	Г	Д	
5.407-116.1.201	980	140	80	580	294	78,5	3,4
-01	1010	90	60	610	204	58,5	2,9
-02		140	80		294	78,5	3,5
-03	1105	90	60	705	204	58,5	2,6
-04	1130			730			2,7

Разраб.	Попова		
Пров.	Монс		
Зав.сект	Тычинин		
Нач.отд.	Тюрин		
Н.контр	Тычинин		

5.407-116.1.201

Короб

Стадия	Масса	Масштаб
Р	См. табл.	1:5
Лист	Листов 1	

Лист Б-ПН-1,5 ГОСТ 19903-74
3-III- Ст3кп ГОСТ 16523-70

УГППКИ ТЯЖПРОМЭЛЕКТРОПРОЕКТ ХАРЬКОВ

24221-02 25

Копировал

Формат А3

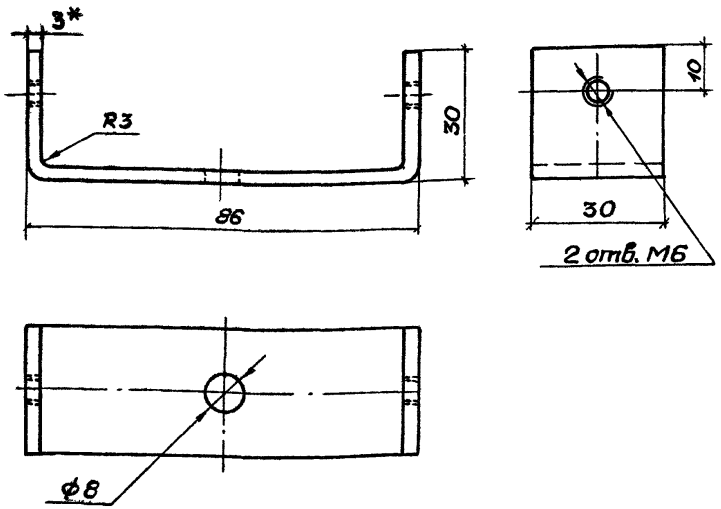

1. *Размер для справок.
2. Развернутая длина - 134 мм.
3. Покрытие эмаль ПФ-115 серая, V уз.

Разраб.	Попова		5.407-116.1.210		
Пров.	Монс				
Зав.сект	Тычинин		Скоба	Стадия: Р	Масса: 0,13	Масштаб: 1:1
Нач.отд	Тюрин			Лист	Листов 1
Н.контр.	Тычинин		Лента 3×30 Ст3кп ГОСТ 6009-74	УГППКИ ТЯЖПРОМЭЛЕКТРОПРОЕКТ ХАРЬКОВ	

Копировал

Формат А4

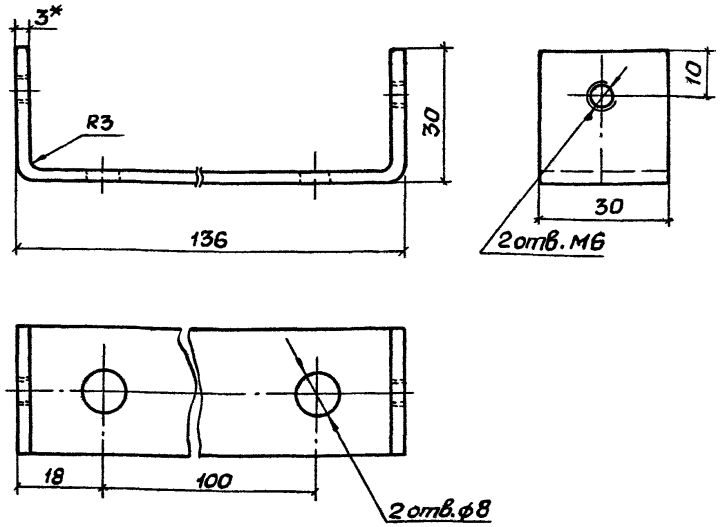

1. *Размер для справок.
2. Развернутая длина - 184 мм.
3. Покрытие эмаль ПФ-115 серая, V уз.

Взам. инв. № | Подпись и дата | Инв. № подл.

Разраб.	Попова		5.407-116.1.220		
Пров.	Монс				
Зав.сект	Тычинин		Скоба	Стадия: Р	Масса: 0,17	Масштаб: 1:1
Нач.отд	Тюрин			Лист	Листов 1
Н.контр.	Тычинин		Лента 3×30 Ст3кп ГОСТ 6009-74	УГППКИ ТЯЖПРОМЭЛЕКТРОПРОЕКТ ХАРЬКОВ	

24221-02 26

Копировал

Формат А4

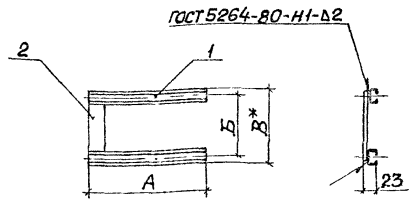

Поз.	Наименование	Кол. на исполн. —	01	02	03	04	Обозначение документа
	Планка						
	Профиль УСЭК51У1						
	ТУ36-2355-80						
1	ℓ=140 ; 0,19 кг	2	2				Без черт.
	ℓ=170 ; 0,23 кг			2			Без черт.
	ℓ=200 ; 0,26 кг				2		Без черт.
	ℓ=300 ; 0,39 кг					2	Без черт.
	Поперечина						
	Лента 3х40 Ст3кп						
	ГОСТ 6009-74						
2	ℓ=160 ; 0,14 кг	1					Без черт.
	ℓ=185 ; 0,17 кг		1			1	Без черт.
	ℓ=280 ; 0,26 кг			1	1		Без черт.

Обозначение документа	Размеры, мм А	Б	В	Масса, кг
5.407-116.1.230	140	140	160	0,52
-01		165	185	0,55
-02	170	260	280	0,72
-03	200			0,78
-04	300	165	185	0,95

1.* Размеры для справок.
2. Покрытие эмаль ПФ-115 серая, VI УЗ.

Разраб.	Попова		5.407-116.1.230
Пров.	Монс		
Зав.сект.	Тычинин		Конструкция
Нач.отд.	Тюрин		Стадия: Р; Масса: см. табл.; Масштаб: 1:10
Н.контр.	Тычинин		Лист; Листов 1
			УГЛПКИ ТЯЖПРОМЭЛЕКТРОПРОЕКТ ХАРЬКОВ

24221-02 27

Копировал

Формат А3

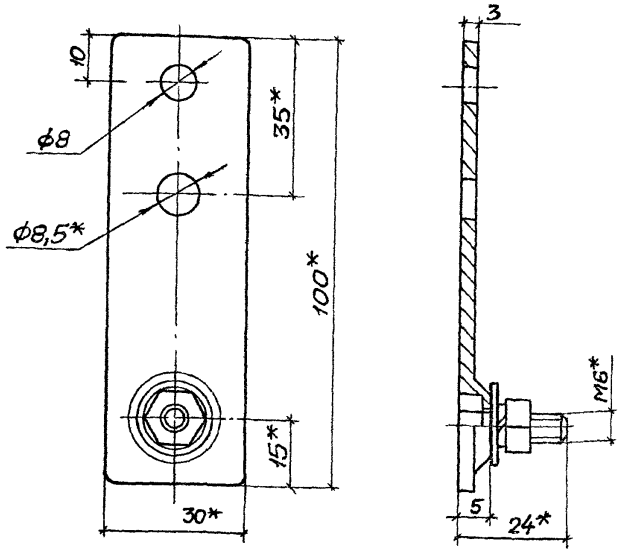

1.* Размеры для справок.

2. Покрытие эмаль ПФ-115 серая ГОСТ 6465-76, VI, У3, кроме резьбовой части.

Разраб.	Попова		5.407-116.1.240		
Пров.	Монс				
Зав.сект.	Тычинин				
Нач.отд.	Тюрин		Закреп	Стадия: Р	Масса: 0,1	Масштаб: 1:1
				Лист	Листов 1
			Закреп К350 У2,5 ТУ 36-2620-84	УГППКИ ТЯЖПРОМЭЛЕКТРОПРОЕКТ ХАРЬКОВ	
Н.контр.	Тычинин				

gost.e-ecolog.ru

Копировал

Формат А3

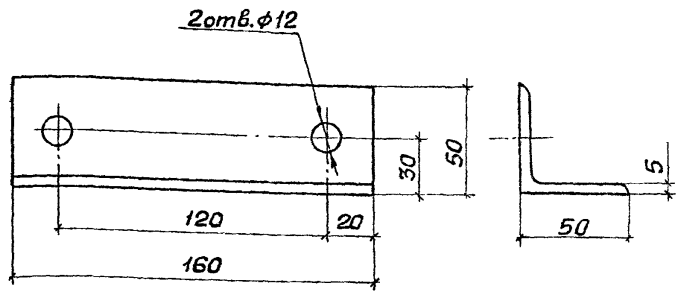

Покрытие эмаль ПФ-115 серая, VI У3.

Инв.№подл. | Подпись и дата | Взам.инв.№

Разраб.	Попова		5.407-116.1.250		
Пров.	Монс				
Зав.сект.	Тычинин				
Нач.отд.	Тюрин		Прогон	Стадия: Р	Масса: 0,6	Масштаб: 1:2
				Лист	Листов 1
			Уголок 50×50×5-В ГОСТ 8509-86 / Ст3кп I-I ГОСТ 535-88	УГППКИ ТЯЖПРОМЭЛЕКТРОПРОЕКТ ХАРЬКОВ	
Н.контр.	Тычинин				

24221-02 (28)

Копировал

Фр

Формат А3