ТИПОВАЯ ДОКУМЕНТАЦИЯ НА КОНСТРУКЦИИ, ИЗДЕЛИЯ И УЗЛЫ ЗДАНИЙ И СООРУЖЕНИЙ

СЕРИЯ 5.407-111

Установка комплектов из двух ящиков с рубильниками и предохранителями, кнопок ПКЕ, ПКУ15 и автоматов АП-50Б

Выпуск 1

Монтажные чертежи

Разработаны
УГППКИ Тяжпромэлектропроект
НПО Укрэлектромонтаж
Минмонтажспецстроя УССР

Утверждены НПО Электромонтаж ММСС СССР
Техническое задание от 14.02.89г
Введены в действие с 01.01.90г.
УГППКИ Тяжпромэлектропроект
Приказ от 12.09.89г. №43

Директор института М.А.Каменев
Главный инженер института Е.Г.Под дубный
Начальник технического отдела В.И.Назарок
Начальник отдела типового проектирования В.Л.Тюрин

gost.e-ecolog.ru

© ЦИТП Госстроя СССР, 1989

Содержание

Обозначение	Наименование	Стр.
	Титульный лист	1
	Содержание	2-4
5.407-111.1.10МЧ	2 ящика ЯТП-0,25У3 на стене и на стене с коробом. Монтажный чертеж	5,6
5.407-111.1.20МЧ	2 ящика ЯРП-20У3 на стене и на стене с коробом. Монтажный чертеж	7,8
5.407-111.1.30МЧ	2 ящика ВП-20МУ3 на стене и на стене с коробом. Монтажный чертеж	9,10
5.407-111.1.40МЧ	2 ящика ЯПП-15У3 на стене и на стене с коробом. Монтажный чертеж	11,12
5.407-111.1.50МЧ	2 ящика ЯБПВУ-1МУ3 на стене и на стене с коробом. Монтажный чертеж	13,14
5.407-111.1.60МЧ	2 ящика ЯРП-100ПУ3 или ЯБ1-2У3 или ЯБПВУ-4У3 на стене и на стене с коробом. Монтажный чертеж	15,16
5.407-111.1.70МЧ	2 ящика ЯК-250У3 на стене и на стене с коробом. Монтажный чертеж	17,18
5.407-111.1.80МЧ	2 ящика серии ЯРП11 на стене и на стене с коробом. Монтажный чертеж	19-21
5.407-111.1.90МЧ	2 ящика ЯВ3Ш-31-У2 на стене Монтажный чертеж	22
5.407-111.1.100МЧ	2 поста кнопочных типа ПКЕ212-2У3 или ПКЕ212-3У3 на стене и на стене с коробом. Монтажный чертеж	23,24
5.407-111.1.110МЧ	2 поста кнопочных типа ПКУ15-21-11У2... ПКУ15-21-141У2 на стене и на стене с коробом. Монтажный чертеж	25,26
5.407-111.1.120МЧ	2 поста кнопочных типа ПКУ15-21-231У2 ПКУ15-21-331У2 на стене и на стене с коробом. Монтажный чертеж	27,28
5.407-111.1.130МЧ	2 выключателя серии АП-50 на стене и на стене с коробом. Монтажный чертеж	29,30
5.407-111.1.140МЧ	2 ящика ЯТП-0,25У3 на ж.б. колонне. Монтажный чертеж	31,32
5.407-111.1.150МЧ	2 ящика ЯТП-0,25У3 на ж.б. колонне. Монтажный чертеж	33
5.407-111.1.160МЧ	2 ящика ЯРП-20У3 или ВП-20МУ3 или ЯПП-15У3 на ж.б. колонне. Монтажный чертеж	34,35
5.407-111.1.170МЧ	2 ящика ЯРП-20У3 или ВП-20МУ3 или ЯПП-15У3 на ж.б. колонне. Монтажный чертеж	36,37
5.407-111.1.180МЧ	2 ящика ЯБПВУ-1МУ3 н на ж.б. колонне. Монтажный чертеж	38,39

Инв.№ подл. | Подпись и дата | Взам. инв.№

Обозначение	Наименование	Стр.
5.407-111.1.190МЧ	2 ящика ЯРП-100ПУ3 на ж:б. колонне. Монтажный чертеж	40,41
5.407-111.1.200МЧ	2 ящика ЯБ1-2У3 на ж:б. колонне Монтажный чертеж	42,43
5.407-111.1.210МЧ	2 ящика ЯБПВУ-4У3 на ж:б. колонне. Монтажный чертеж	44,45
5.407-111.1.220МЧ	2 ящика ЯК-250 У3 на ж:б. колонне. Монтажный чертеж	46,47
5.407-111.1.230МЧ	2 ящика серии ЯРП11 на ж:б. колонне. Монтажный чертеж	48,49
5.407-111.1.240МЧ	2 ящика ЯВ3Ш-31-У2 на ж:б. колонне. Монтажный чертеж	50,51
5.407-111.1.250МЧ	2 поста кнопочных типа ПКЕ212-2У3 или ПКЕ212-3У3 на ж:б. колонне. Монтажный чертеж	52
5.407-111.1.260МЧ	2 поста кнопочных типа ПКУ15-21-111-40У2 или ПКУ15-21-111-54У2 на ж:б. колонне. Монтажный чертеж	53,54
5.407-111.1.270МЧ	2 поста кнопочных типа ПКУ15-21-121У2... ПКУ15-21-141У2 на ж:б. колонне. Монтажный чертеж	55,56
5.407-111.1.280МЧ	2 поста кнопочных типа ПКУ15-21-231У2, ПКУ15-21-331У2 на ж:б. колонне. Монтажный чертеж	57,58
5.407-111.1.290МЧ	2 выключателя серии АП-50 на ж:б. колонне. Монтажный чертеж	59
5.407-111.1.300МЧ	2 выключателя серии АП-50 на ж:б. колонне. Монтажный чертеж	60
5.407-111.1.310МЧ	2 ящика ЯТП-0,25 У3 на стальной колонне. Монтажный чертеж	61,62

Обозначение	Наименование	Стр.
5.407-111.1.320МЧ	2 ящика ЯРП-20У3 или ВП-20МУ3 или ЯПП-15У3 на стальной колонне. Монтажный чертеж	63,64
5.407-111.1.330МЧ	2 ящика ЯБПВУ-1МУ3 на стальной колонне. Монтажный чертеж	65
5.407-111.1.340МЧ	2 ящика ЯРП-100ПУ3 или ЯБ1-2У3 или ЯБПВУ-4У3 на стальной колонне. Монтажный чертеж	66,67
5.407-111.1.350МЧ	2 ящика ЯК-250У3 на стальной колонне. Монтажный чертеж	68
5.407-111.1.360МЧ	2 ящика серии ЯРП11 на стальной колонне. Монтажный чертеж	69,70
5.407-111.1.370МЧ	2 ящика ЯВ3Ш-31-У2 на стальной колонне. Монтажный чертеж	71,72
5.407-111.1.380МЧ	2 поста кнопочных типа ПКЕ212-2У3 или ПКЕ212-3У3 или ПКУ15-21-111У2 или ПКУ15-21-121У2 на стальной колонне. Монтажный чертеж	73-75
5.407-111.1.390МЧ	2 поста кнопочных типа ПКУ15-21-131У2 или ПКУ15-21-141У2 или ПКУ15-21-231У2 или ПКУ15-21-331У2 на стальной колонне. Монтажный чертеж	76,77
5.407-111.1.400МЧ	2 выключателя серии АП-50 на стальной колонне. Монтажный чертеж	78

Обозначение	Наименование	Стр.
5.407-111.1.410МЧ	2 ящика ЯТП-0,25У3 на стальной колонне. Монтажный чертеж	79
5.407-111.1.420МЧ	2 ящика ЯРП-20У3 или ВП-20МУ3 или ЯПП-15У3 на стальной колонне. Монтажный чертеж	80
5.407-111.1.430МЧ	2 ящика ЯБПВУ-1МУ3 на стальной колонне. Монтажный чертеж	81
5.407-111.1.440МЧ	2 ящика ЯРП-100ПУ3 или ЯБ1-2У3 или ЯБПВУ-4У3 на стальной колонне. Монтажный чертеж	82
5.407-111.1.450МЧ	2 ящика ЯК-250У3 на стальной колонне. Монтажный чертеж	83
5.407-111.1.460МЧ	2 ящика серии ЯРП11 на стальной колонне. Монтажный чертеж	84
5.407-111.1.470МЧ	2 ящика ЯВ3Ш-31-У2 на стальной колонне. Монтажный чертеж	85
5.407-111.1.480МЧ	2 поста кнопочных типа ПКЕ212-2У3 или ПКЕ212-3У3 или ПКУ15-21-111У2...ПКУ15-21-141У2 или ПКУ15-21-231У2 или ПКУ15-21-331У2 на стальной колонне. Монтажный чертеж	86-88
5.402-111.1.490МЧ	2 выключателя серии АП-50 на стальной колонне. Монтажный чертеж	89

Обозначение	Наименование	Стр.

Инв.N подл. | Подпись и дата | Взам.инв.№

Рис.1

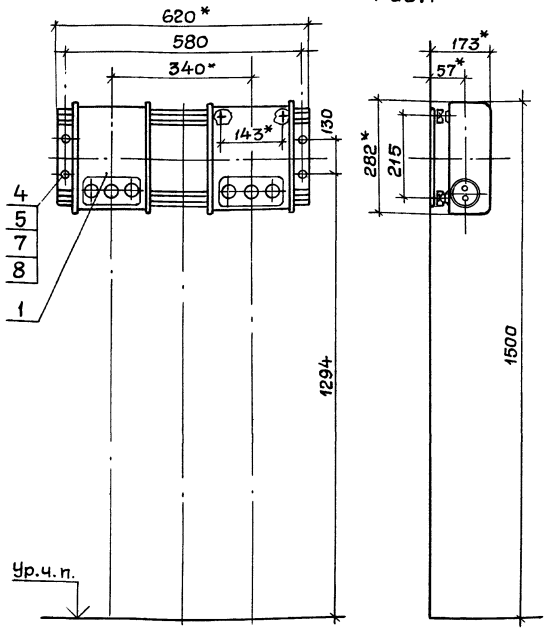

Разметка осей для крепления дюбелями или дюбель-винтами

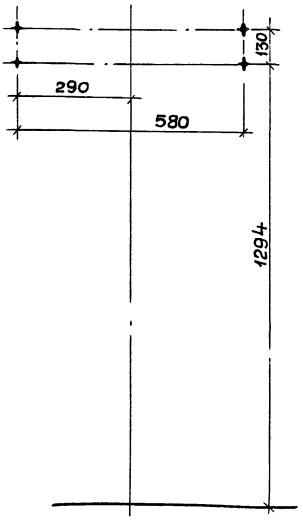

Обозначение	Рис.
5.407-111.1.10МЧ	1
-01	2

1.* Размеры для справок.

2. По данному чертежу комплект ящиков и короба устанавливаются на бетонной стене или на стене кирпичной кладки из полнотелого кирпича.

3. Крепление комплекта к стене выполнить по усмотрению электромонтажников дюбелями поз.5 или дюбель-винтами поз.4 и шайбами поз.7 и 8.

Длину дюбель-винтов определяют электромонтажники.

Нач.отд.	Тюрин	
Н.контр.	Тычинин	
Зав.сект.	Тычинин	
Инж.I кат.	Попова	

5.407-111.1.10МЧ

2 ящика ЯТП-0,25У3 на стене и на стене с коробом. Монтажный чертеж

Стадия	Лист	Листов
Р	1	2

УГППКИ ТЯЖПРОМЭЛЕКТРОПРОЕКТ ХАРЬКОВ

Инв.№ подл. | Подпись и дата | Взам.инв.№

24006-02-6

Рис.2

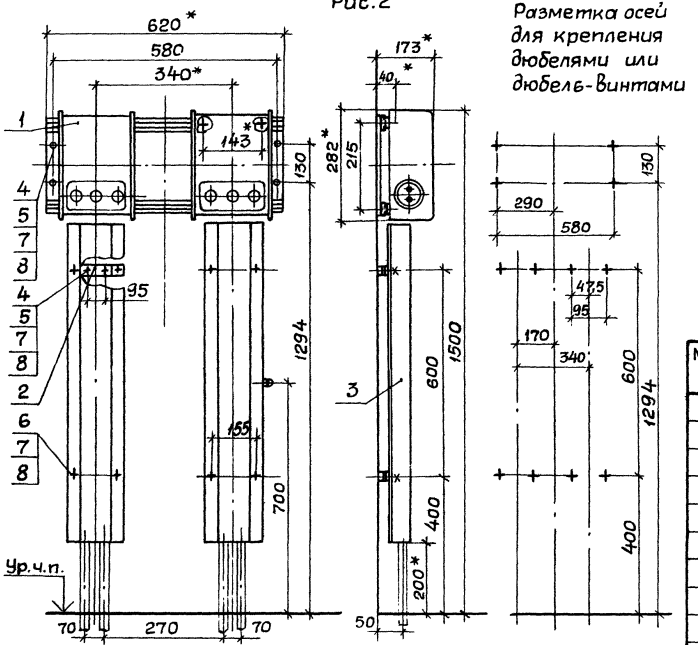

Разметка осей для крепления дюбелями или дюбель-винтами

Марка, поз.	Обозначение	Наименование	Кол. на —	Кол. на 01	Масса ед., кг	Примечание
1	5.407-111.2.10	Ящики в сборе	1	1		
2	5.407-111.2.210-02	Скоба в сборе		4		
3	5.407-111.2.230-01	Короб		2		
4		Дюбель-винт ДВМ6				
		ТУ14-4.1375-86	4	10		
5		Дюбель 45-5-893				
		ГОСТ26998-86	4	10		
6		Гайка М8 ГОСТ5915-70		8		
7		Шайба 8 ГОСТ6958-78	4	18		
8		Шайба 8 ГОСТ6402-70	4	18		

* Размеры для справок.

Инв.№ подл. | Подпись и дата | Взам.инв.№

24006-02 7

Рис. 1

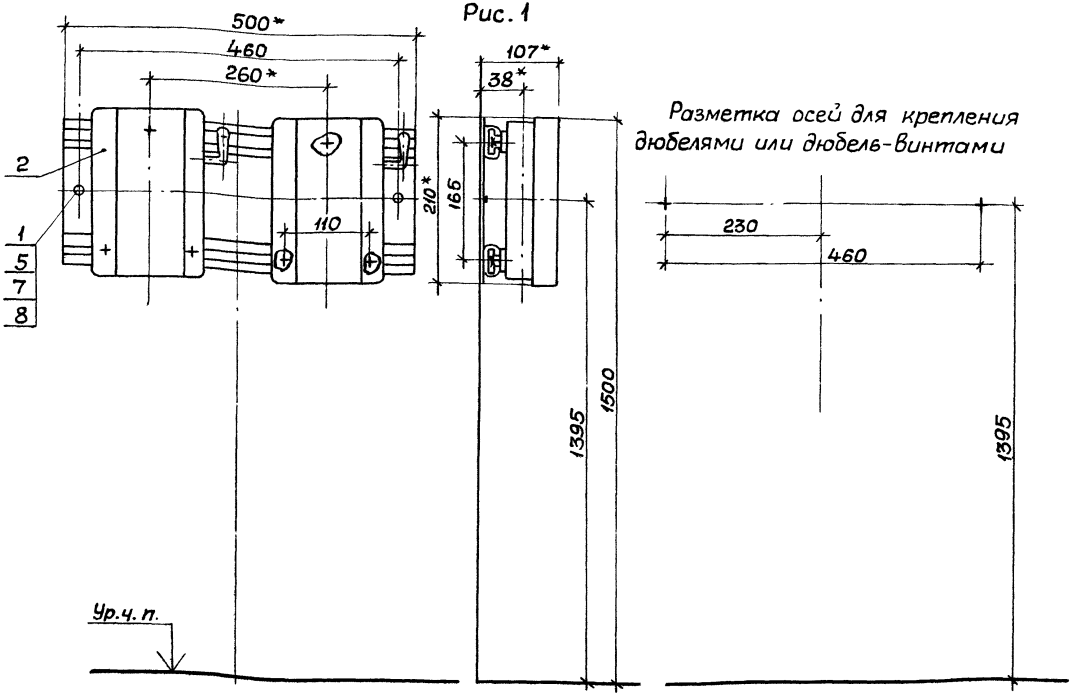

Разметка осей для крепления дюбелями или дюбель-винтами

Обозначение	Рис.
5.407-111.1.20МЧ	1
-01	2

1.* Размеры для справок.

2. По данному чертежу комплект ящиков и короба устанавливаются на бетонной стене или на стене кирпичной кладки из полнотелого кирпича.

3. Крепление комплекта и коробов к стене выполнить по усмотрению электромонтажников дюбелями поз. 5 или дюбель-винтами поз. 1 с шайбами поз. 7,8.

Длину дюбель-винтов определяют электромонтажники.

Нач.отд.	Тюрин		
Н.контр.	Тычинин		
Зав.сект.	Тычинин		
Инж. 1кат.	Попова		

5.407-111.1.20МЧ

2 ящика ЯРП-20У3 на стене и на стене с коробом. Монтажный чертеж

Стадия	Лист	Листов
Р	1	2

УГППКИ ТЯЖПРОМЭЛЕКТРОПРОЕКТ ХАРЬКОВ

24006-02 8

Инв. № подл. | Подпись и дата | Взам. инв. №

Рис.2

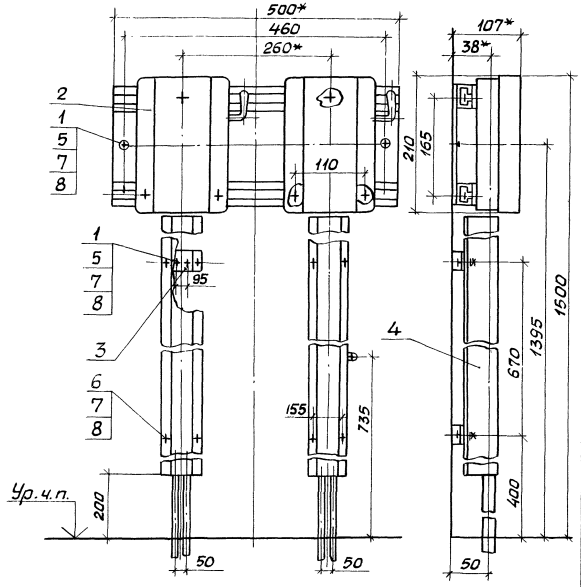

Разметка осей для крепления дюбелями или дюбель-винтами

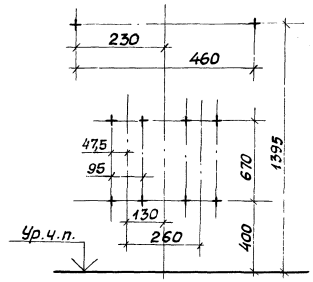

Марка, поз.	Обозначение	Наименование	кол.на —	кол.на 01	Масса ед,кг	Примечание
1		Дюбель-винт ДВМ6				
		ТУ14-4.1375-86	2	10		
2	5.407-111.2.30	Ящики в сборе	1	1		
3	5.407-111.2.210-01	Скоба в сборе		4		
4	5.407-111.2.230-03	Короб		2		
5		Дюбель 45-5-8У3				
		ГОСТ 26998-86	2	10		
6		Гайка М8 ГОСТ 5915-70		8		
7		Шайба 8 ГОСТ 6958-78	2	18		
8		Шайба 8 ГОСТ 6402-70	2	18		

Рис.1

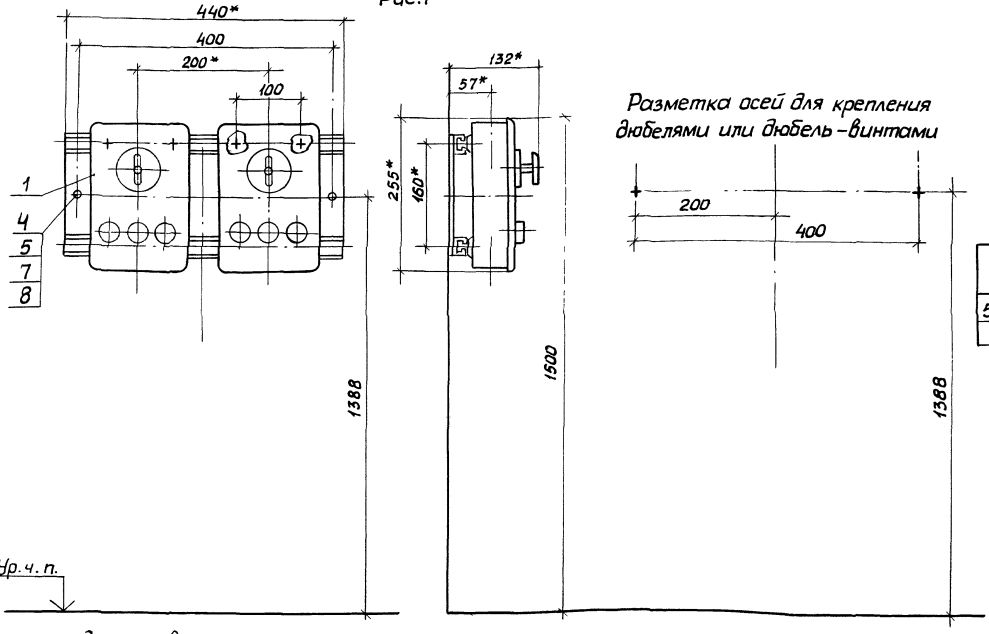

Разметка осей для крепления дюбелями или дюбель-винтами

Обозначение	Рис.
5.407-111.1.30 мч	1
-01	2

1* Размеры для справок.

2. По данному чертежу комплект ящиков и короба устанавливаются на бетонной стене или на стене кирпичной кладки из полнотелого кирпича.

3. Крепление комплекта и коробов к стене выполнить по усмотрению электромонтажников, дюбелями поз. 5 или дюбель-винтами поз. 4 с шайбами поз. 7; 8.

Длину дюбель-винтов определяют электромонтажники

Инв. № подл. | Подпись и дата | Взам. инв. №

Нач. отд.	Тюрин		
Н. контр.	Тычинин		
Зав. сект.	Тычинин		
Инж. I кат.	Попова		

5.407-111.1.30МЧ

2ящика ВП-20МУ3 на стене и на стене с коробом. Монтажный чертеж

Стадия	Лист	Листов
Р	1	2

УГЭПКИ Тяжпромэлектропроект Харьков

24006-02 10

Рис.2

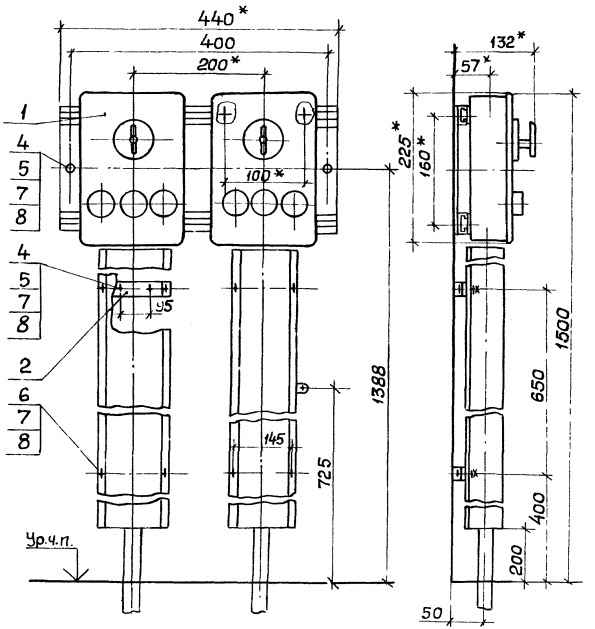

Разметка осей для крепления дюбелями или дюбель-винтами

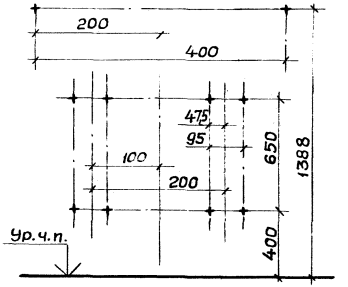

Марка, поз.	Обозначение	Наименование	Кол. на —	Кол. на 01	Масса ед., кг	Примечание
1	5.407-111.2.30-01	Ящики в сборе	1	1		
2	5.407-111.2.210	Скоба в сборе		4		
3	5.407-111.2.230	Короб		2		
4		Дюбель-винт ДВМ6				
		ТУ14-4.1375-86	2	10		
5		Дюбель 45-5-8У3				
		ГОСТ26998-86	2	10		
6		Гайка М8 ГОСТ5915-70		8		
7		Шайба 8 ГОСТ6958-78	2	18		
8		Шайба 8 ГОСТ6402-70	2	18		

Инв.№ подл. | Подпись и дата | Взам.инв.№

Рис.1

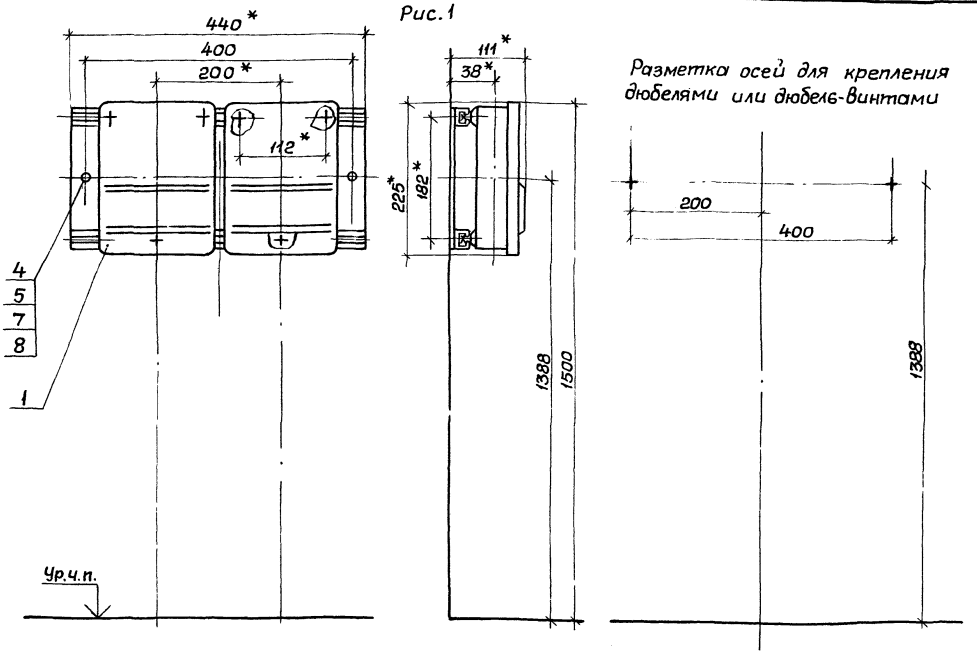

Обозначение	Рис.
5.407-111.1.40МЧ	1
-01	2

1.* Размеры для справок.

2. По данному чертежу комплект ящиков и короба устанавливаются на бетонной стене или на стене кирпичной кладки из полнотелого кирпича.

3. Крепление комплекта к стене выполнить по усмотрению электромонтажников дюбелями поз. 5 или дюбель-винтами поз. 4 и шайбами поз. 7,8.

Длину дюбель-винтов определяют электромонтажники.

Нач.отд.	Тюрин		
Н.контр.	Тычинин		
Зав.сект.	Тычинин		
Инж. I кат.	Попова		

5.407-111.1.40МЧ

2 ящика ЯПП-15У3 на стене и на стене с коробом. Монтажный чертеж

Стадия	Лист	Листов
Р	1	2

УГППКИ ТЯЖПРОМЭЛЕКТРОПРОЕКТ ХАРЬКОВ

Инв. № подл. | Подпись и дата | Взам. инв. №

24006-02 12

Рис.2

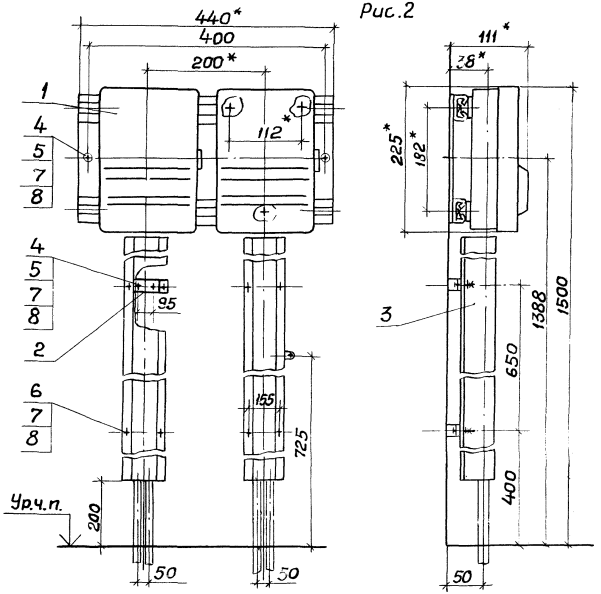

Разметка осей для крепления дюбелями или дюбель-винтами

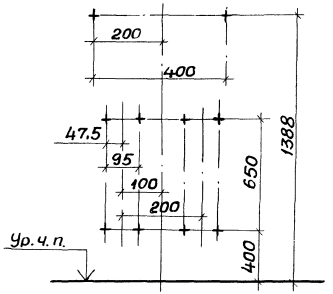

Марка, поз.	Обозначение	Наименование	Кол. на —	Кол. на 01	Масса ед. кг	Примечание
1	5.407-111.2.30-02	Ящики в сборе	1	1		
2	5 407-111.2 210-01	Скоба в сборе		4		
3	5.407-111.2.230-02	Короб		2		
4		Дюбель-винт ДВ М6				
		ТУ14-4.1375-86	2	10		
5		Дюбель 45-5-843				
		ГОСТ 26998-86	2	10		
6		Гайка М8 ГОСТ 5915-70		8		
7		Шайба 8 ГОСТ 6958-78	2	18		
8		Шайба 8 ГОСТ 6402-70	2	18		

Инв.N подл. | Подпись и дата | Взам.инв.N

Рис.1

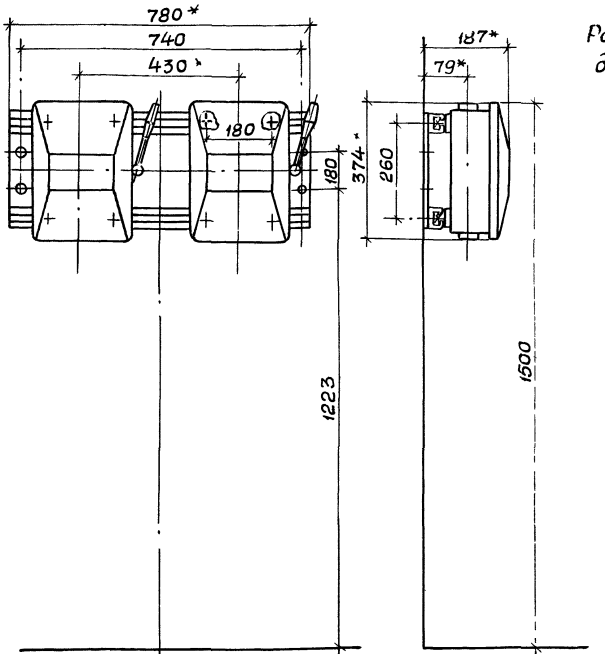

Разметка осей для крепления дюбелями или дюбель-винтами

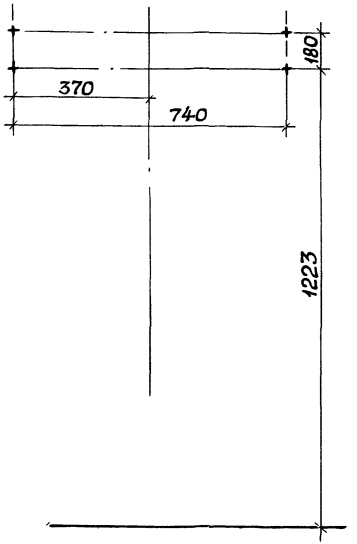

1.*Размеры для справок.

2. По данному чертежу комплект ящиков и короба устанавливаются на бетонной стене или на стене кирпичной кладки из полнотелого кирпича.

3. Крепление комплекта к стене выполнить по усмотрению электромонтажников дюбелями поз.5 или дюбель-винтами поз.4 и шайбами поз.7,8.

Длину дюбель-винтов определяют электромонтажники.

Инв.№подл. | Подпись и дата | Взам.инв.№

Нач.отд	Тюрин		
Н.контр	Тычинин		
Зав.сект	Тычинин		
Инж.I кат	Попова		

5.407-111.1.50М4

2 ящика ЯБПВУ-1МУ3 на стене и на стене с коробом. Монтажный чертеж

Стадия	Лист	Листов
Р	1	2

УГППКИ ТЯЖПРОМЭЛЕКТРОПРОЕКТ ХАРЬКОВ

24006-02 14

Рис.2

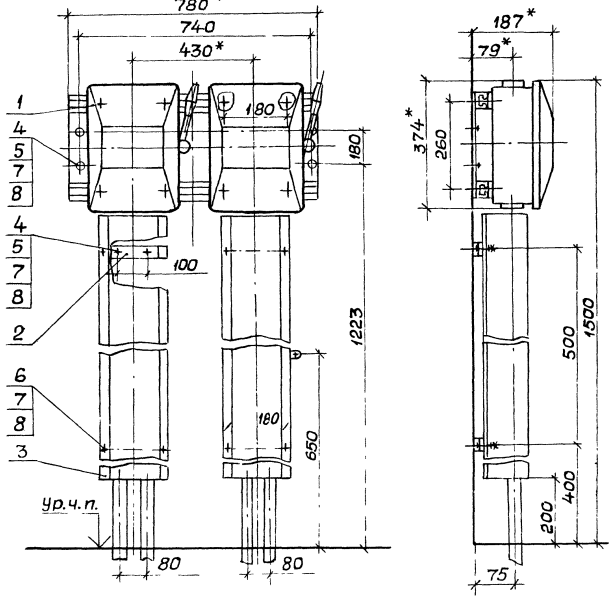

Разметка осей для крепления дюбелями или дюбель-винтами

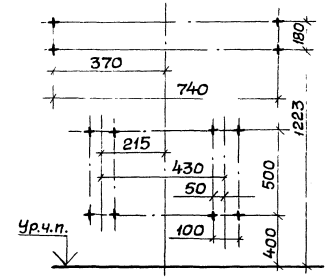

Марка, поз.	Обозначение	Наименование	Кол. на —	Кол. на 01	Масса ед, кг	Примечание
1	5.407-111.2.50	Ящики в сборе	1	1		
2	5.407-111.2.210-03	Скоба в сборе		4		
3	5.407-111.2.230-04	Короб		2		
4		Дюбель-винт ДВМ6 ТУ14-4.1375-86	4	12		
5		Дюбель 45-5-8У3 ГОСТ 26998-86	4	12		
6		Гайка М8 ГОСТ5915-70		8		
7		Шайба 8 ГОСТ6958-78	4	20		
8		Шайба 8 ГОСТ6402-70	4	20		

* Размеры для справок

Инв.№ подл. | Подпись и дата | Взам. инв.№

Рис. 1

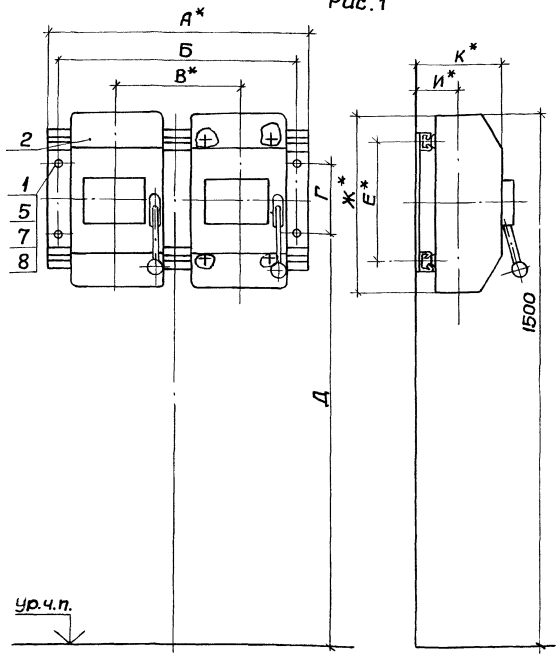

Разметка осей для крепления дюбелями или дюбель-винтами

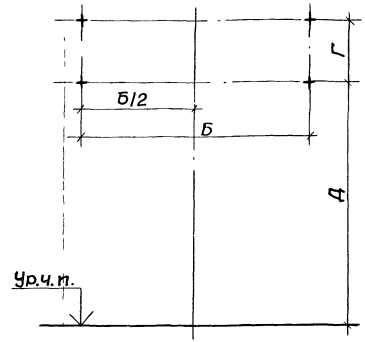

Обозначение	Рис.	Тип ящика	Размеры, мм														
			А	Б	В	Г	Д	Е	Ж	И	К	Л	М	Н	П	Р
5.407-111.1.60 МЧ	1	ЯРП-100ПУ3	730	690	400	320	1090	410	500	98	226	—	—	—	—	—
-01		ЯБ1-2У3	830	790	450	360	1020	450	600	131	276	—	—	—	—	—
-02		ЯБПВУ-4У3	910	870	430	80	1092	200	615	131	261	—	—	—	—	—
-03	2	ЯРП-100ПУ3	730	690	400	320	1090	410	500	98	226	100	380	120	180	590
-04		ЯБ1-2У3	830	790	450	360	1020	450	600	131	276	100	280		220	540
-05		ЯБПВУ-4У3	910	870	430	80	1092	200	615	131	261	125	265	180	260	533

1.* Размеры для справок.

2. По данному чертежу комплект ящиков и короба устанавливаются на бетонной стене или на стене кирпичной кладки из полнотелого кирпича.

3. Крепление комплекта к стене выполнить по усмотрению электромонтажников дюбелями поз. 5 или дюбель-винтами поз. 1 и шайбами поз. 7, 8.

Длину дюбель-винтов определяют электромонтажники.

Нач. отд.	Тюрин		
Н. контр.	Тычинин		
Зав. сект.	Тычинин		
Инж. Ткат.	Попова		

5.407-111.1.60МЧ

2 ящика ЯРП-100ПУ3 или ЯБ1-2У3 или ЯБПВУ-4У3 на стене и на стене с коробом. Монтажный чертеж

Стадия	Лист	Листов
Р	1	2

ЧГПКИ ТЯЖПРОМЭЛЕКТРОПРОЕКТ ХАРЬКОВ

Инв. № подл. | Подпись и дата | Взам. инв. №

Рис.2

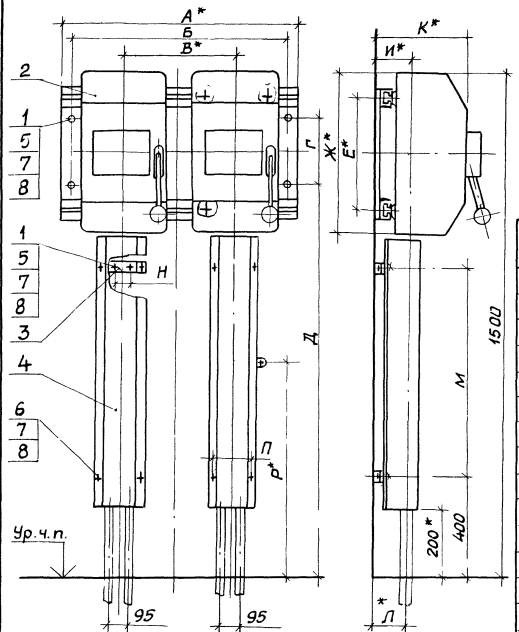

Разметка осей для крепления дюбелями или дюбель-винтами

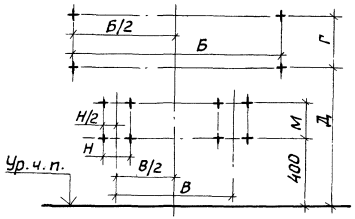

Марка, поз.	Обозначение	Наименование	Кол. на исполн.						Масса ед.кг	Примечание
			—	-01	02	03	04	05		
1		Дюбель-винт Д ВМ8								
		ТУ14-4.1375-86	4	4	4	12	12	12		
2	5.407-111.2.60	Ящики в сборе	1			1				
	-01	Ящики в сборе		1			1			
	-02	Ящики в сборе			1			1		
3	5.407-111.2.210-04	Скоба в сборе				4				
	-05	Скоба в сборе					4			
	-06	Скоба в сборе						4		
4	5.407-111.2.230-05	Короб				2				
	-07	Короб					2			
	-09	Короб						2		
5		Дюбель 45-5-8У3								
		ГОСТ 26998-86	4	4	4	12	12	12		
6		Гайка М8 ГОСТ 5915-70				8	8	8		
7		Шайба 8 ГОСТ 6958-78	4	4	4	20	20	20		
8		Шайба 8 ГОСТ 6402-70	4	4	4	20	20	20		

Инв.№ подл. | Подпись и дата | Взам.инв.№

Рис.1

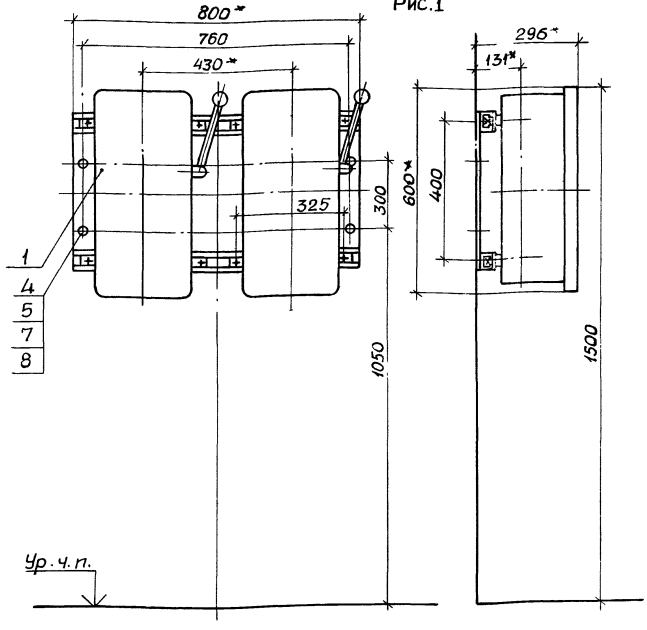

Разметка осей для крепления дюбелями или дюбель-винтами

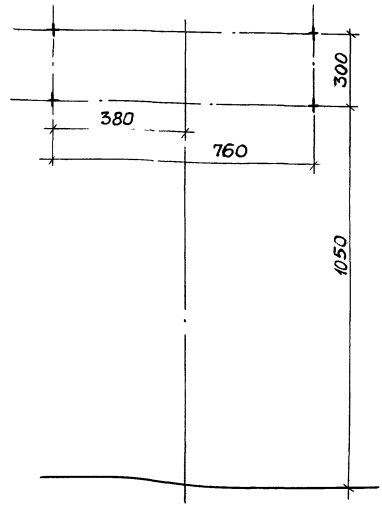

Обозначение	Рис.
5.407-111.1.70МЧ	1
-01	2

1* Размеры для справок.

2. По данному чертежу комплект ящиков и коробаустанавливаются на бетонной стене или на стене кирпичной кладки из полнотелого кирпича.

3. Крепление комплекта к стене выполнить по усмотрению электромонтажников дюбелями поз.5 или дюбель-винтами поз.4. и шайбами поз. 7, 8.

Длину дюбель-винтов определяют электромонтажники.

Инв.№подл. | Подпись и дата | Взам.инв.№

Нач.отд.	Тюрин		
Н.контр.	Тычинин		
Зав.сект.	Тычинин		
Инж.Тех.	Попова		

5.407-111.1.70МЧ

2 ящика ЯК-250У3 на стене и на стене с коробам. Монтажный чертеж

Стадия	Лист	Листов
Р	1	2

УГППКИ ТЯЖПРОМЭЛЕКТРОПРОЕКТ ХАРЬКОВ

Копировал 24006-02 18 Формат А3

Рис.2

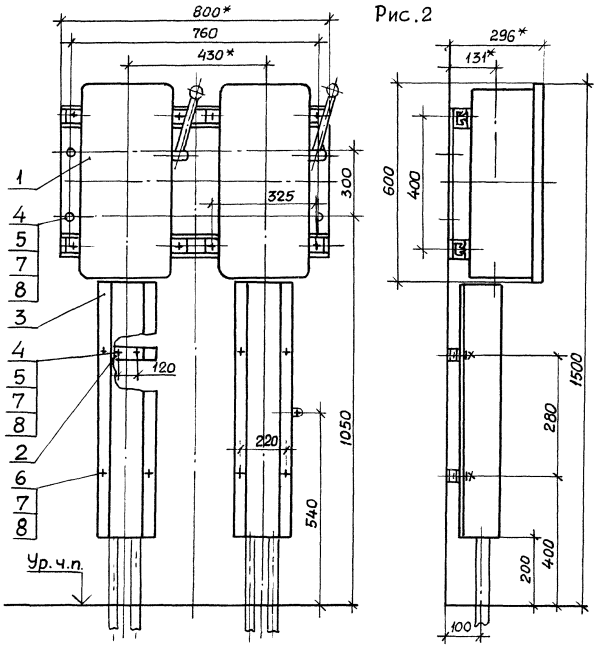

Разметка осей для крепления дюбелями или дюбель-винтами

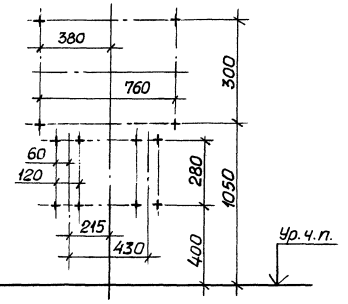

Марка, поз.	Обозначение	Наименование	Кол. на —	Кол. на 01	Масса ед., кг	Примечание
1	5.407-111.2.80	Ящики в сборе	1	1		
2	5.407-111.2.210-05	Скоба в сборе		4		
3	5.407-111 2.220-07	Короб		2		
4		Дюбель-винт ДВМ8				
		ТУ14-4.1375-86	4	12		
5		Дюбель У661У3				
		ТУ36-941-79	4	12		
6		Гайка М8 ГОСТ5915-70		8		
7		Шайба 8 ГОСТ6958-78	4	20		
8		Шайба 8 ГОСТ6402-70	4	20		

Инв.№ подл. | Подпись и дата | Взам.инв.№

Копировал 24006-02 19 Формат А3

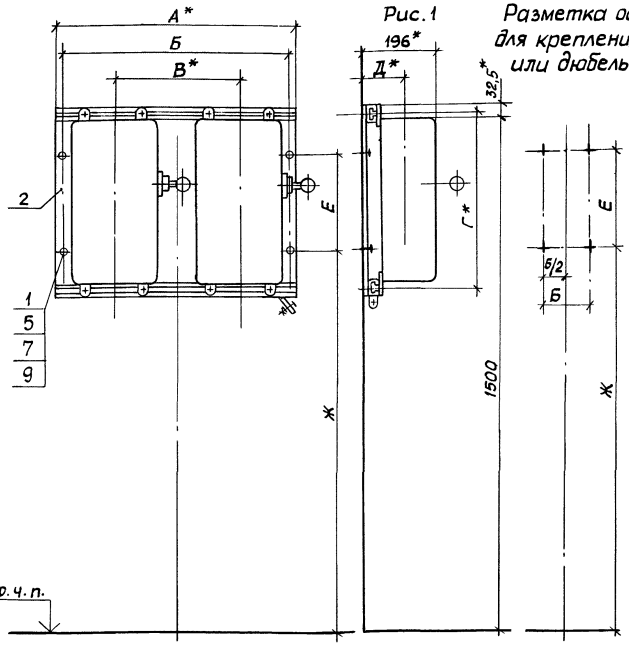

Рис. 1 Разметка осей для крепления дюбелями или дюбель-винтами

Обозначение	Рис.	Тип ящика	Размеры, мм А	Б	В	Г	Д	Е	Ж	И	К	Л	М	Н
5.407-111.1.80МЧ	1	ЯРП11-311-32УХЛ3 ЯРП11-311-54УХЛ1	720	680	400	525	113	420	1040	80	320	350	575	120
-01	1	ЯРП11-312-32УХЛ3 ЯРП11-312-54УХЛ1	820	780	450	625	128	520	940	100	350	250	525	120
-02	1	ЯРП11-351-32УХЛ3 ЯРП11-351-54УХЛ1	820	780	450	625	128	520	940	100	350	250	525	120
-03	1	ЯРП11-352-32УХЛ3 ЯРП11-352-54УХЛ1	820	780	450	625	128	520	940	100	350	250	525	120
-04	2	ЯРП11-311-32УХЛ3 ЯРП11-311-54УХЛ1	720	680	400	525	43	420	1040	80	320	350	575	120
-05	2	ЯРП11-312-32УХЛ3 ЯРП11-312-54УХЛ1	820	780	450	625	128	520	940	100	350	250	525	120
-06	2	ЯРП11-351-32УХЛ3 ЯРП11-351-54УХЛ1	820	780	450	625	128	520	940	100	350	250	525	120
-07	2	ЯРП11-352-32УХЛ3 ЯРП11-352-54УХЛ1	820	780	450	625	128	520	940	100	350	250	525	120

1* Размеры для справок.

2. По данному чертежу комплект ящиков и короба устанавливаются на бетонной стене или на стене кирпичной кладки из полнотелого кирпича.

3. Крепление комплекта и коробов к стене выполнить по усмотрению электромонтажников, дюбелями поз. 5 или дюбель-винтами поз. 1 и шайбами поз. 7; 8.

Длину дюбель-винтов определяют электромонтажники.

Нач. отд.	Тюрин	
Н. контр.	Тычинин	
Зав. сект.	Тычинин	
Инж. тех.	Попова	

5.407-111.1.80МЧ

2 ящика серии ЯРП11 на стене и на стене с коробом. Монтажный чертеж

Стадия	Лист	Листов
Р	1	3

УГППКИ ТЯЖПРОМЭЛЕКТРОПРОЕКТ ХАРЬКОВ

24006-02 20

Инв. № подл. | Подпись и дата | Взам. инв. №

Рис. 2

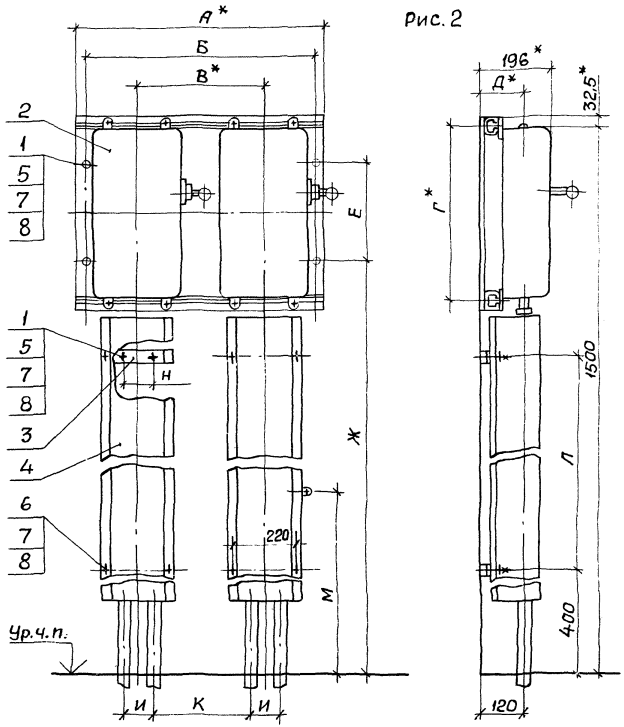

Разметка осей для крепления дюбелями или дюбель-винтами

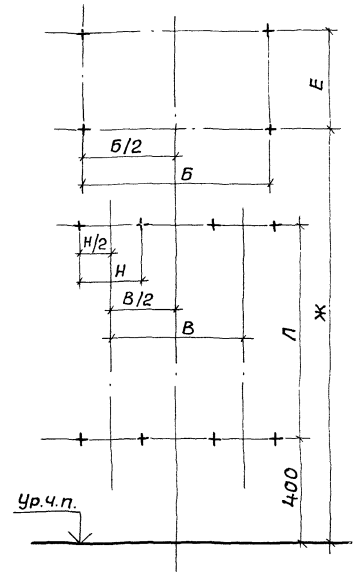

Марка, поз.	Обозначение	Наименование	Количество на исполнение								Примечание
			—	01	02	03	04	05	06	07	
1		Дюбель-винт ДВМ6									
		ТУ14-4.1375-86	4	4	4	4	12	12	12	12	
2	5.407-111.2.90	Ящики в сборе	1				1				Тип ящика по проекту
	-01	Ящики в сборе		1				1			
	-02	Ящики в сборе			1				1		
	-03	Ящики в сборе				1				1	
3	5.407-111.2.210-05	Скоба в сборе					4	4	4	4	
4	5.407-111.2.230-08	Короб					2	2			
	-06	Короб							2	2	
5		Дюбель 45-5-8Ж3									
		ГОСТ 26998-86	4	4	4	4	12	12	12	12	
6		Гайка М8 ГОСТ5915-70					8	8	8	8	
7		Шайба 8 ГОСТ6958-78	4	4	4	4	20	20	20	20	
8		Шайба 8 ГОСТ6402-70	4	4	4	4	20	20	20	20	

Инв. № подл. | Подпись и дата

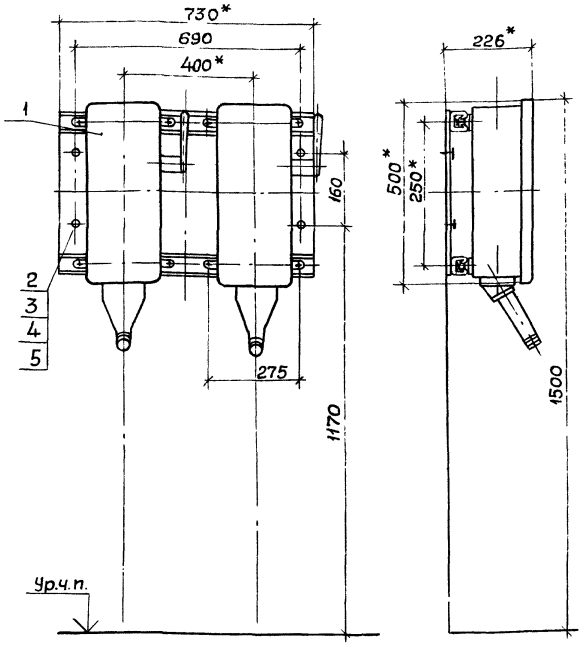

Разметка отверстий для крепления дюбелями или дюбель-винтами

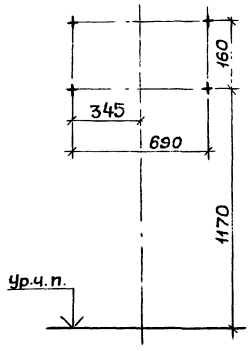

Марка, поз.	Обозначение	Наименование	Кол.	Масса ед., кг	Примечание
1	5.407-111.2.100	Ящики в сборе	1		
2		Дюбель-винт ДВМ8 ТУ14-4.1375-86	4		
3		Дюбель У661У3 ТУ36-941-79	4		
4		Шайба 8 ГОСТ6958-78	4		
5		Шайба 8 ГОСТ6402-70	4		

1.*Размеры для справок.

2. По данному чертежу комплект ящиков устанавливается на бетонной стене или на стене кирпичной кладки из полнотелого кирпича.

3. Крепление комплекта к стене выполнить по усмотрению электромонтажников дюбелями поз.3 или дюбель-винтами поз.2 и шайбами поз.4,5.

Длину дюбель-винтов определяют электромонтажники.

Нач.отд.	Тюрин		
Н.контр.	Тычинин		
Завсект.	Тычинин		
Инж.Ткат	Попова		

5.407-111.1.90МЧ

2ящика ЯВ3Ш-31-У2 на стене. Монтажный чертёж

Стадия	Лист	Листов
Р		1

УГППКИ ТЯЖПРОМЭЛЕКТРОПРОЕКТ ХАРЬКОВ

24006-02 23

Инв.№ подл. | Подпись и дата | Взам.инв.№

Рис.1

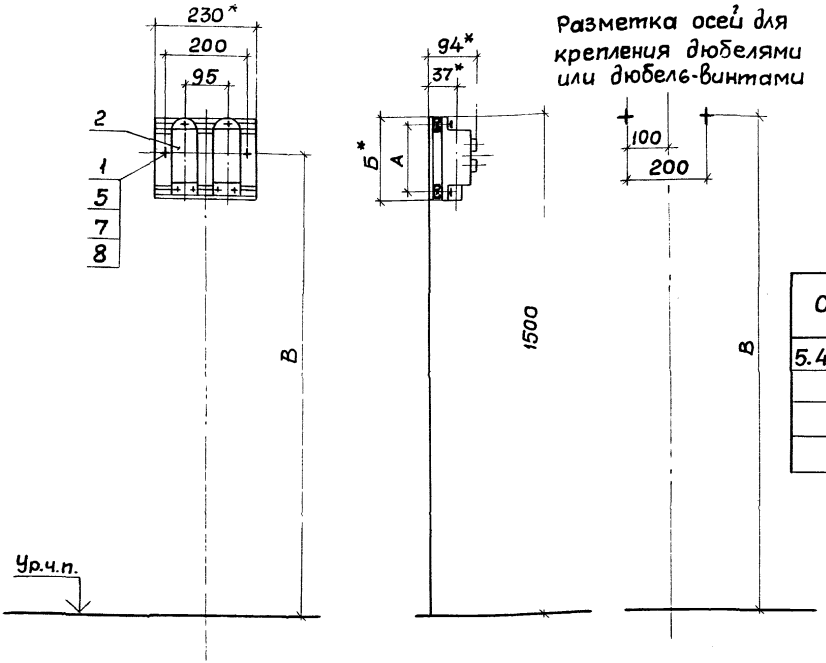

Обозначение	Тип поста	Рис.	Размеры, мм				
			А	Б	В	Г	Д
5.407-111.1.100МЧ	ПКЕ212-2У3	1	130	140	1430	750	575
-01	ПКЕ212-3У3		180	190	1405	700	550
-02	ПКЕ212-2У3	2	130	140	1430	750	575
-03	ПКЕ212-3У3		180	190	1405	700	550

1.* Размеры для справок.

2. По данному чертежу комплект кнопочных постов и короб устанавливаются на бетонной стене или на стене кирпичной кладки из полнотелого кирпича.

3. Крепление комплекта к стене выполнить по усмотрению электромонтажников, дюбелями поз.5 или дюбель винтами поз.1 и шайбами поз.7,8.

Длину дюбель-винтов определяют электромонтажники.

Инв.№ подл. | Подпись и дата | Взам.инв.№

Нач.отд	Тюрин		
Н.контр.	Тычинин		
Зав.сект	Тычинин		
Инж.1кат	Попова		

5.407-111.1.100МЧ

2 поста кнопочных типа ПКЕ212-2У3 или ПКЕ212-3У3 на стене и на стене с коробом. Монтажный чертеж

Стадия	Лист	Листов
Р	1	2

УГППКИ ТЯЖПРОМЭЛЕКТРОПРОЕКТ ХАРЬКОВ

Рис.2

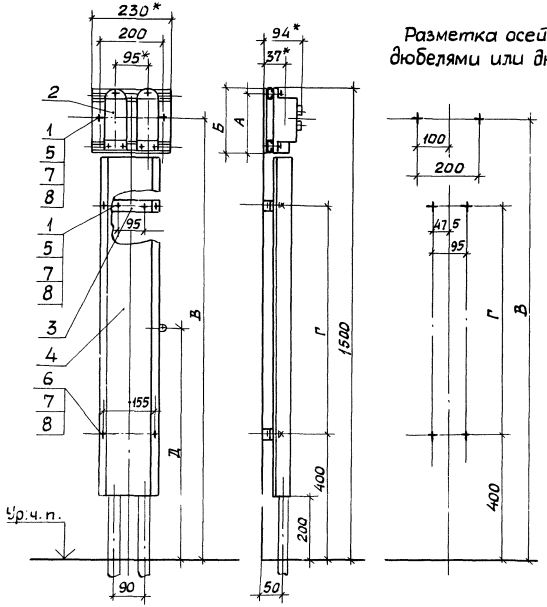

Разметка осей для крепления дюбелями или дюбель-винтами

Марка, поз.	Обозначение	Наименование	Кол. на —	Кол. на 01	Кол. на 02	Кол. на 03	Масса ед., кг	Примечание
1		Дюбель-винт ДВМ6						
		ТУ14-4.1375-86	2	2	6	6		
2	5.407-111.2.110	Пост кнопочный в сборе	1		1			
	-01	Пост кнопочный в сборе		1		1		
3	5.407-111.2.210-02	Скоба в сборе			2	2		
4	5.407-11 .2.240	Короб				1		
	-01	Короб			1			
5		Дюбель 45-5-8Ц3						
		ГОСТ 26998-86	2	2	6	6		
6		Гайка М8 ГОСТ5915-70			4	4		
7		Шайба 8 ГОСТ6958-78	2	2	10	10		
8		Шайба 8 ГОСТ 6402-70	2	2	10	10		

Рис.1

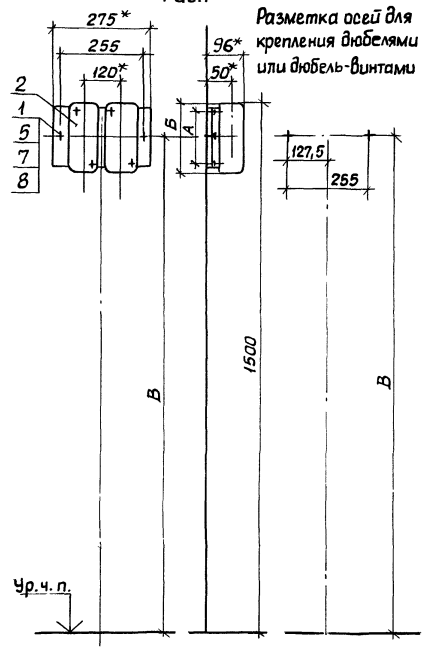

Разметка осей для крепления дюбелями или дюбель-винтами

Рис.2

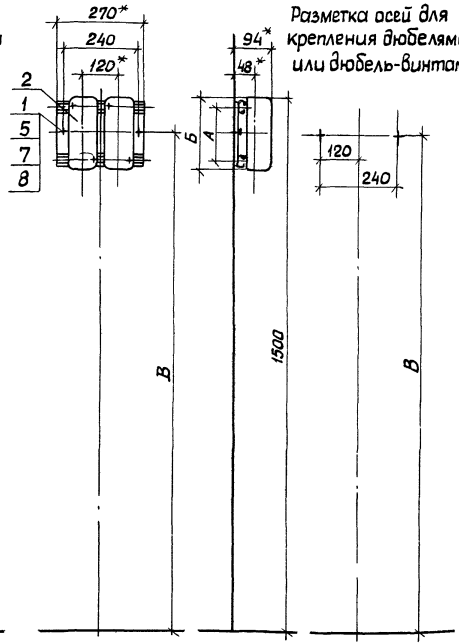

Разметка осей для крепления дюбелями или дюбель-винтами

Рис.3

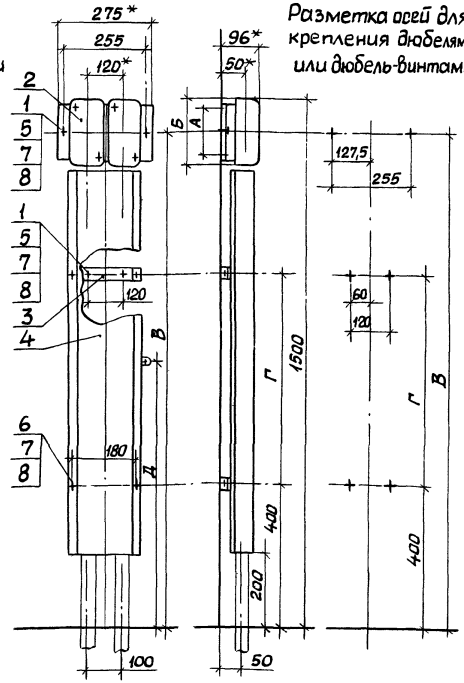

Разметка осей для крепления дюбелями или дюбель-винтами

1.*Размеры для справок.

2. По данному чертежу комплект кнопочных постов и короб устанавливаются на бетонной стене или на стене кирпичной кладки из полнотелого кирпича.

3. Крепление комплекта к стене выполнить по усмотрению электромонтажников, дюбелями поз.5 или дюбель-винтами поз.1 и шайбами поз.7;8.

Длину дюбель-винтов определяют электромонтажники.

Нач.отд.	Тюрин	
Н.контр.	Тычинин	
Зав.сект.	Тычинин	
Инж.-конст.	Попова	

5.407-111.1.110МЧ

2 поста кнопочных типа ПКУ15-21-1112...ПКУ15-21-1412 на стене и на стене с коробом. Монтажный чертеж

Стадия	Лист	Листов
Р	1	2

УГППКИ ТЯЖПРОМЭЛЕКТРОПРОЕКТ ХАРЬКОВ

Инв.№ подл. | Подпись и дата | Взам.инв.№

Обозначение	Тип поста	Рис.	Размеры, мм А	Б	В	Г	Д
5.407-111.1.110МЧ	ПКУ15-21-111-4042 ПКУ15-21-111-5442	1	55	90	1455	800	800
-01	ПКУ15-21-121-4042 ПКУ15-21-121-5442	2	115	160	1420	740	770
-02	ПКУ15-21-131-4042 ПКУ15-21-131-5442	2	170	205	1397,5	670	735
-03	ПКУ15-21-141-4042 ПКУ15-21-141-5442	2	223	258	1371	630	715
-04	ПКУ15-21-111-4042 ПКУ15-21-111-5442	3	55	90	1455	800	800
-05	ПКУ15-21-121-4042 ПКУ15-21-121-5442	4	115	160	1420	740	770
-06	ПКУ15-21-131-4042 ПКУ15-21-131-5442	4	170	205	1397,5	670	735
-07	ПКУ15-21-141-4042 ПКУ15-21-141-5442	4	223	258	1371	630	715

Рис. 4

Разметка осей для крепления дюбелями или дюбель-винтами

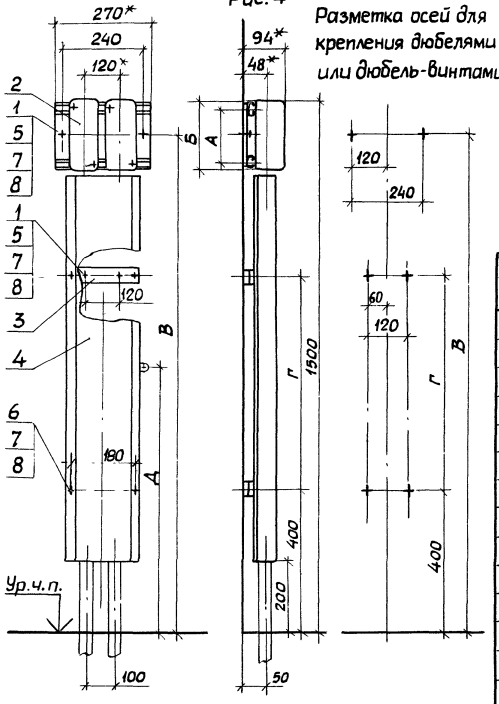

Марка, поз.	Обозначение	Наименование	Количество на исполнение —	01	02	03	04	05	06	07	Масса ед., кг	Примечание
1		Дюбель-винт ДВМ6										
		ТУ14-4.1375-86	2	2	2	2	6	6	6	6		
2	5.407-111.2.130	Пост кнопочный в сборе	1				1					
	5.407-111.2.150	Пост кнопочный в сборе		1				1				
	-01	Пост кнопочный в сборе			1				1			
	-02	Пост кнопочный в сборе				1				1		
3	5.407-111.2.210-04	Скоба в сборе					2	2	2	2		
4	5.407-111.2.240-06	Короб					1					
	-05	Короб						1				
	-04	Короб							1			
	-03	Короб								1		
5		Дюбель 45-5-8 У3										
		ГОСТ 26998-86	2	2	2	2	6	6	6	6		
6		Гайка М8 ГОСТ 5915-70					4	4	4	4		
7		Шайба 8 ГОСТ 6958-78	2	2	2	2	10	10	10	10		
8		Шайба 8 ГОСТ 6402-70	2	2	2	2	10	10	10	10		

Рис.1

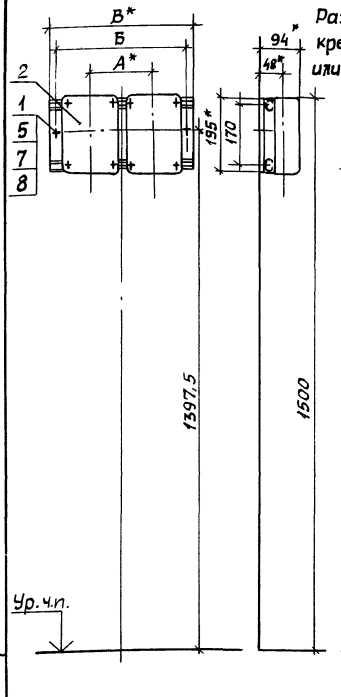

Разметка осей для крепления дюбелями или дюбель-винтами

Рис.2

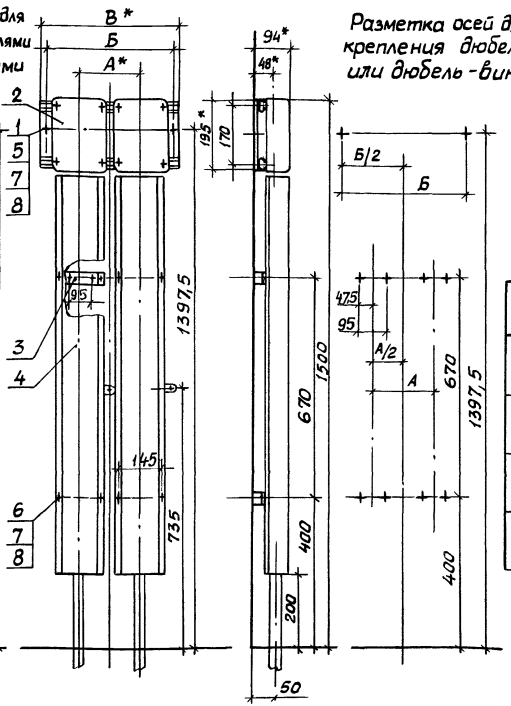

Разметка осей для крепления дюбелями или дюбель-винтами

Обозначение	Тип поста	Рис.	Размеры, мм А	Б	В
5.407-111.1.120МЧ	ПКУ15-21-231-4У2 ПКУ15-21-231-5У2	1	200	410	450
-01	ПКУ15-21-331-4У2 ПКУ15-21-331-5У2	1	260	530	570
-02	ПКУ15-21-231-4У2 ПКУ15-21-231-5У2	2	200	410	450
-03	ПКУ15-21-331-4У2 ПКУ15-21-331-5У2	2	260	530	570

1.* Размеры для справок.

2. По данному чертежу комплект кнопочных постов и короба устанавливаются на бетонной стене или на стене кирпичной кладки из полнотелого кирпича.

3. Крепление комплекта и коробов к стене выполнить по усмотрению электромонтажников дюбелями поз. 5. или дюбель-винтами поз. 1 и шайбами поз. 7, 8.

Длину дюбель-винтов определяют электромонтажники.

Инв.№подл. | Подпись и дата | Взам.инв.№

Нач.отд.	Тюрин		
Н.контр.	Тычинин		
Зав.сект.	Тычинин		
Инж.1кат.	Попова		

5.407-111.1.120МЧ

2 поста кнопочных типа ПКУ15-21-231У2, ПКУ15-21-331У2 на стене и на стене с коробом. Монтажный чертеж

Стадия	Лист	Листов
Р	1	2

УГППКИ ТЯЖПРОМЭЛЕКТРОПРОЕКТ ХАРЬКОВ

24006-02 28

Марка, поз.	Обозначение	Наименование	Кол на				Масса ед, кг	Приме-чание
			–	01	02	03		
1		Дюбель-винт ДВМ6						
		ТУ14-4.1375-86	2	2	10	10		
2	5.407-111.2.170	Пост кнопочный в сборе	1		1			
	-01	Пост кнопочный в сборе		1		1		
3	5.407-111.2.210	Скоба в сборе			4	4		
4	5.407-111.2.240-02	Короб			2	2		
5		Дюбель 45-5-8Ж3						
		ГОСТ 26998-86	2	2	10	10		
6		Гайка М8 ГОСТ 5915-70			8	8		
7		Шайба 8 ГОСТ 6958-78	2	2	18	18		
8		Шайба 8 ГОСТ 6402-70	2	2	18	18		

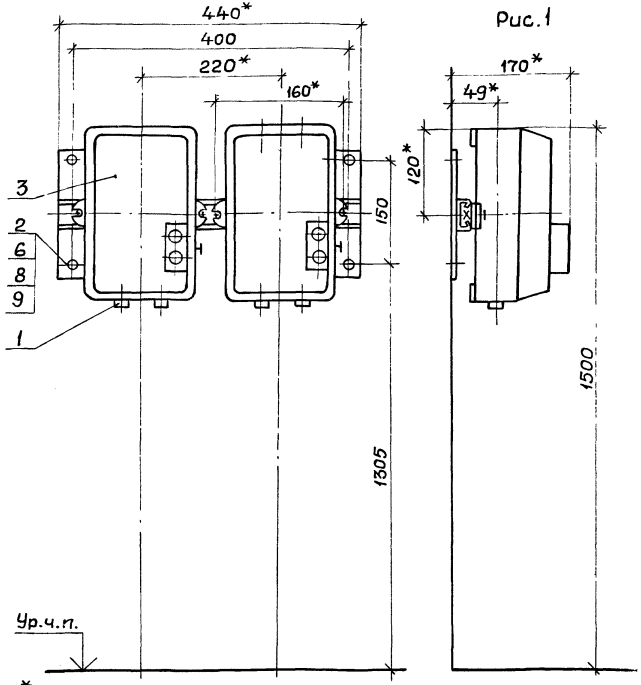

Рис.1

Разметка осей для крепления дюбелями или дюбель-винтами

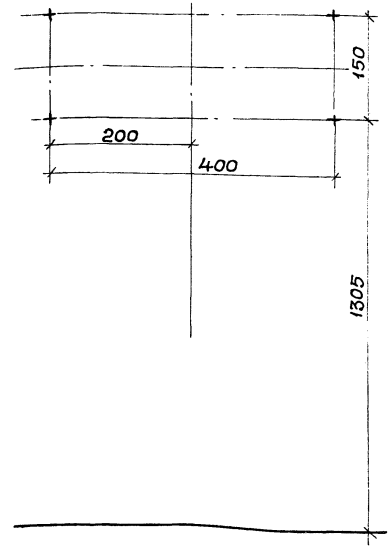

Обозначение	Рис.
5.407-111.1.130 МЧ	1
-01	2

1.* Размеры для справок.

2. По данному чертежу сборка из автоматов и короба устанавливаются на бетонной стене или на стене кирпичной кладки из полнотелого кирпича.

3. Крепление сборки и коробов к стене выполнить по усмотрению электромонтажников дюбелями поз. 6 или дюбель-винтами поз. 2 с шайбами поз. 8,9.

Длину дюбель-винтов определяют электромонтажники.

4. Место установки салвников поз. 1- по конкретному проекту.

Инв.№ подл. | Подпись и дата | Взам.инв.№

Нач.отд	Тюрин		
Н.контр	Тычинин		
Зав.сект	Тычинин		
Инж.	Ткач		Попова

5.407-111.1.130МЧ

2 выключателя серии АП-50 на стене и на стене с коробом. Монтажный чертеж

Стадия	Лист	Листов
Р	1	2

УГППКИ ТЯЖПРОМЭЛЕКТРОПРОЕКТ ХАРЬКОВ

Рис.2

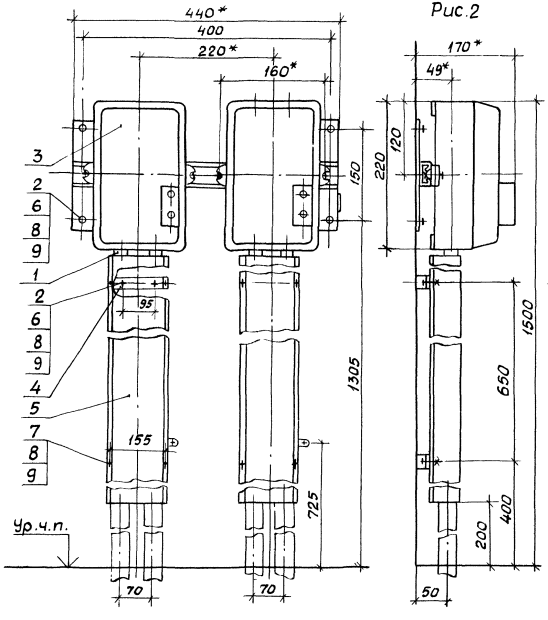

Разметка осей для крепления дюбелями или дюбель-винтами

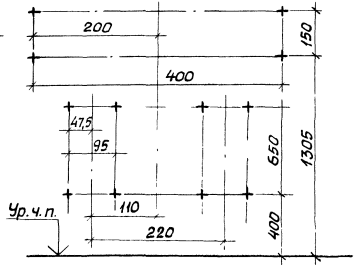

Марка, поз.	Обозначение	Наименование	Кол. на —	Кол. на 01	Масса ед.кг	Примечание
1		Сальник У265 У2				
		ТУ36-1952-81	4	4		
2		Дюбель-винт ДВ М6				
		ТУ14-4.1375-86	4	12		
3	5.407-111.2.190	Выключатели в сборе	1	1		
4	5.407-111.2.210-02	Скоба в сборе		4		
5	5.407-111.2.230-02	Короб		2		
6		Дюбель 45-5-8У3				
		ГОСТ 26998-86	4	12		
7		Гайка В ГОСТ 5915-70		8		
8		Шайба В ГОСТ 6958-78	4	20		
9		Шайба В ГОСТ 6402-70	4	20		

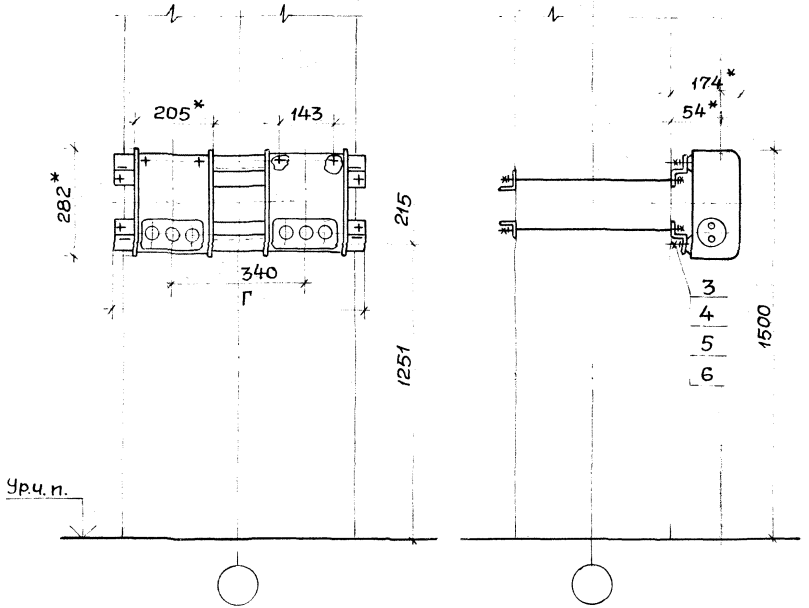

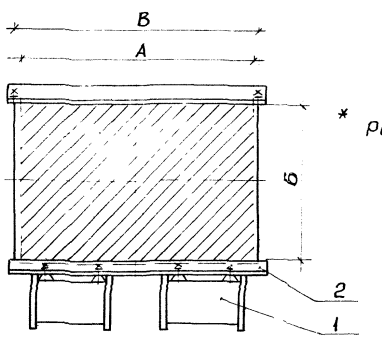

* Размеры для справок

Обозначение	Размеры, мм			
	А	Б	В	Г
5.407-111.1.140МЧ	400	400	425	575
-01	500		525	
-02	600		625	675
-03	700		725	775
-04	800		825	875
-05	900		925	975
-06	500	500	525	575
-07	600		625	675

Нач. отд.	Тюрин	
Н. контр.	Тычинин	
Зав. сект.	Тычинин	
Инж. 1кат.	Попова	

5.407-111.1.140МЧ

2ящика ЯТП-0,25 У3 на ж.б. колонне. Монтажный чертеж

Стадия	Лист	Листов
Р	1	2

УГППКИ ТЯЖПРОМЭЛЕКТРОПРОЕКТ ХАРЬКОВ

24006-02 32

Инв.№ подл. | Подпись и дата | Взам. инв.№

Марка, поз.	Обозначение	Наименование	Количество на исполнение								Масса ед, кг	Приме-чание
			—	01	02	03	04	05	06	07		
1		Ящик силовой ЯТП-0,25У3										
		ТУ36-631-84	2	2	2	2	2	2	2	2	10,4	
2	5.407-111.2.250-02	Обхват			2							
	-03	Обхват				2						
	-04	Обхват					2					
	-05	Обхват						2				
	5.407-111.2.260	Обхват	2									
	-02	Обхват		2								
	-05	Обхват							2			
	-07	Обхват								2		
3		Болт М6х25 ГОСТ7798-70	4	4	4	4	4	4	4	4		
4		Гайка М6 ГОСТ5915-70	4	4	4	4	4	4	4	4		
5		Шайба 6 ГОСТ6958-78	8	8	8	8	8	8	8	8		
6		Шайба 6 ГОСТ6402-70	4	4	4	4	4	4	4	4		

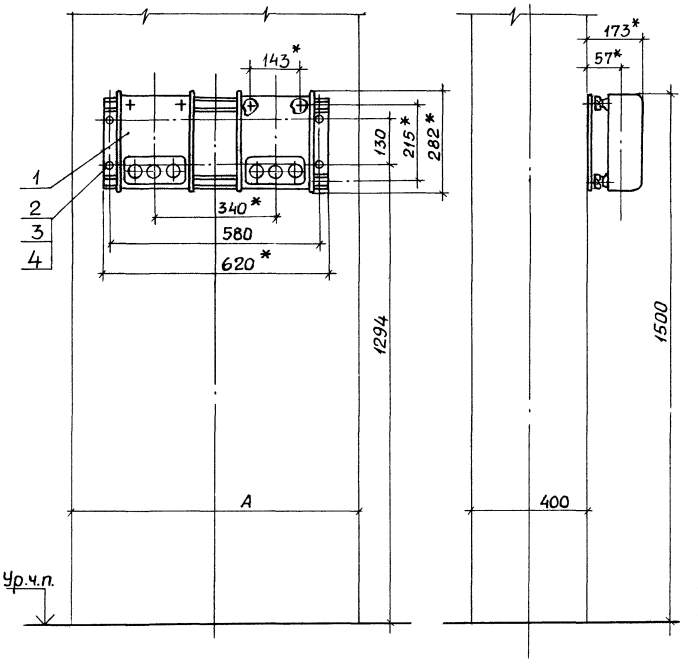

Разметка осей для крепления дюбель-винтами

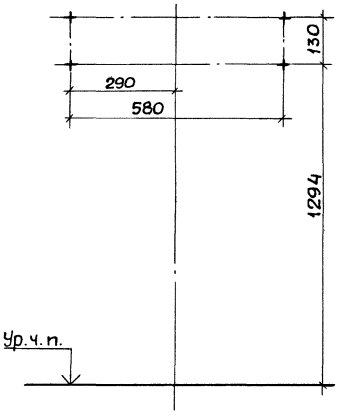

Обозначение	А, мм
5.407-111.1.150МЧ	800
-01	900

Марка, поз.	Обозначение	Наименование	Кол. на —	Кол. на 01	Масса ед., кг	Примечание
1	5.407-111.2.10	Ящики в сборе	1	1		
2		Дюбель-винт ДВ М6 ТУ14-4.1375-86	4	4		
3		Шайба 6 ГОСТ6958-78	4	4		
4		Шайба 6 ГОСТ6402-70	4	4		

* Размеры для справок.

Инв.N подл. | Подпись и дата | Взам. инв.N

Нач.отд	Тюрин		
Н.контр	Тычинин		
Зав.сект	Тычинин		
Инж I кат	Попова		

5.407-111.1.150МЧ

2 ящика ЯТП-0,25У3 на ж.б. колонне. Монтажный чертеж

Стадия	Лист	Листов
Р		1

УГППКИ ТЯЖПРОМЭЛЕКТРОПРОЕКТ ХАРЬКОВ

Копировал

24006-02 34 Формат А3

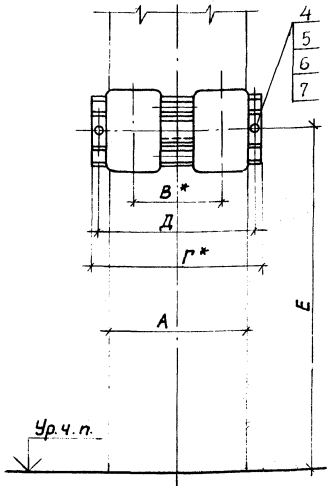

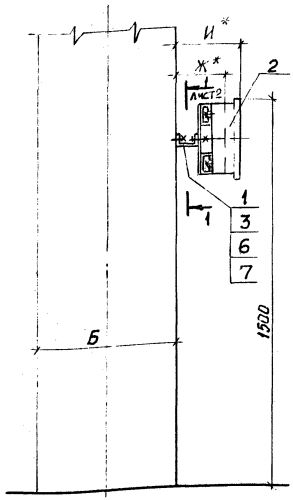

Разметка отверстий
для крепления дюбель-винтами

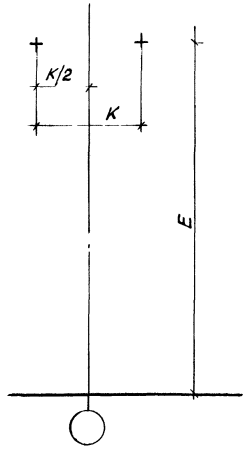

Обозначение	Тип ящика	Размеры, мм								
		А	Б	В	Г	Д	Е	Ж	И	К
5.407-111.1.160МЧ	ЯРП-20УЗ	400	400	260	500	460	1395	101	167	200
-01		500								300
-02		600								
-03		500	500							
-04		600								
-05	ВП-20МУЗ	400	400	200	440	400	1338	110	182	200
-06		500								300
-07			500							
-08	ЯПП-15УЗ	400	400					101	171	200
-09		500								300
-10			500							

1* Размеры для справок.
2. Длину дюбель-винтов определяют электромонтажники.

Нач.отд.	Тюрин		
Н.контр.	Тычинин		
Зав.сект.	Тычинин		
Инж.1кат.	Мартыненко		

5.407-111.1.160МЧ

2 ящика ЯРП-20УЗ или ВП-20МУЗ или ЯПП-15УЗ на ж.б. колонне. Монтажный чертеж

Стадия	Лист	Листов
Р	1	2

УГППКИ ТЯЖПРОМЭЛЕКТРОПРОЕКТ ХАРЬКОВ

24006-02 35

1-1 лист 1

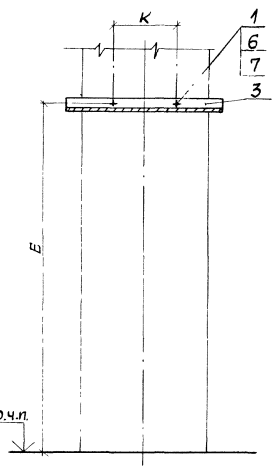

Марка, поз.	Обозначение	Наименование	Количество на исполнение											Масса ед, кг	Приме-чание
			—	01	02	03	04	05	06	07	08	09	10		
1		Дюбель-винт Д8М8													
		ТУ36-941-79	2	2	2	2	2	2	2	2	2	2	2		
2	5.407-111.2.30	Ящики в сборе	1	1	1	1	1								
	-01	Ящики в сборе						1	1	1					
	-02	Ящики в сборе									1	1	1		
3		Основание													
		Швеллер К235 У2													
		ТУ36-1434-82													
		ℓ=440						1	1	1	1	1	1	0,74	
		ℓ=500	1	1	1	1	1							0,84	
4		Болт М8х25 ГОСТ 7798-70	2	2	2	2	2	2	2	2	2	2	2		
5		Гайка М8 ГОСТ 5915-70	2	2	2	2	2	2	2	2	2	2	2		
6		Шайба 8 ГОСТ 6958-78	6	6	6	6	6	6	6	6	6	6	6		
7		Шайба 8 ГОСТ 6402-70	4	4	4	4	4	4	4	4	4	4	4		

Инв.№ подл. | Подпись и дата | Взам. инв.№

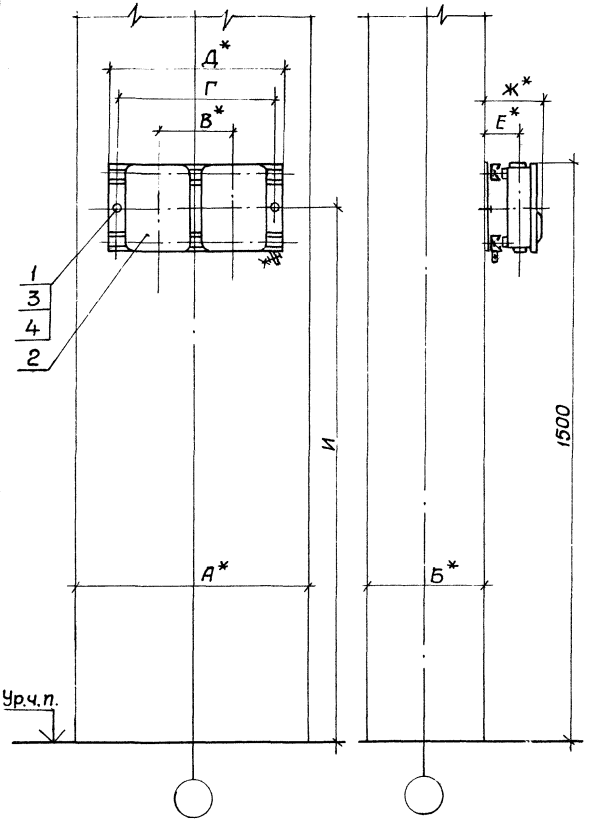

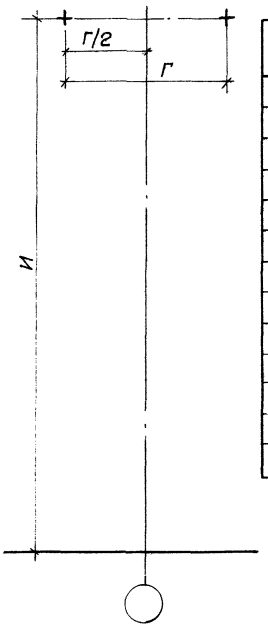

Разметка осей для крепления дюбель-винтами

Обозначение	Тип ящика	Размеры, мм							
		А	Б	В	Г	Д	Е	Ж	И
5.407-111.1.170МЧ	ЯРП-20У3	700	400	260	460	500	38	107	1395
-01		800							
-02		900							
-03	ВП-20МУ3	600		200	400	440	47	122	1388
-04		700							
-05		800							
-06		900							
-07		600	500						
-08	ЯПП-15У3	600	400				38	111	
-09		700							
-10		800							
-11		900							
-12		600	500						

1.* Размеры для справок.
2. Длину дюбель-винтов определяют электромонтажники.

Нач.отд	Тюрин		
Н.контр.	Тычинин		
Зав.сект.	Тычинин		
Инж.Ткач	Попова		

5.407-111.1.170 МЧ

2 ящика ЯРП-20У3 или ВП-20МУ3 или ЯПП-15У3 на ж.б. колонне. Монтажный чертеж

Стадия	Лист	Листов
Р	1	2

УГППКИ ТЯЖПРОМЭЛЕКТРОПРОЕКТ ХАРЬКОВ

Инв.№подл. | Подпись и дата | Взам.инв.№

Марка, поз.	Обозначение	Наименование	Количество на исполнение												Масса ед., кг	Приме-чание
			—	01	02	03	04	05	06	07	08	09	10	11	12		
1		Дюбель-винт ДВ М6															
		ТУ14-4-1375-86	2	2	2	2	2	2	2	2	2	2	2	2	2		
2	5.407-111.2.30	Ящики в сборе	1	1	1												
	-01	Ящики в сборе				1	1	1	1	1							
	-02	Ящики в сборе									1	1	1	1	1		
3		Шайба 6 ГОСТ 6958-78	2	2	2	2	2	2	2	2	2	2	2	2	2		
4		Шайба 6 ГОСТ 6402-70	2	2	2	2	2	2	2	2	2	2	2	2	2		

Инв.№ подл. | Подпись и дата | Взам. инв.№

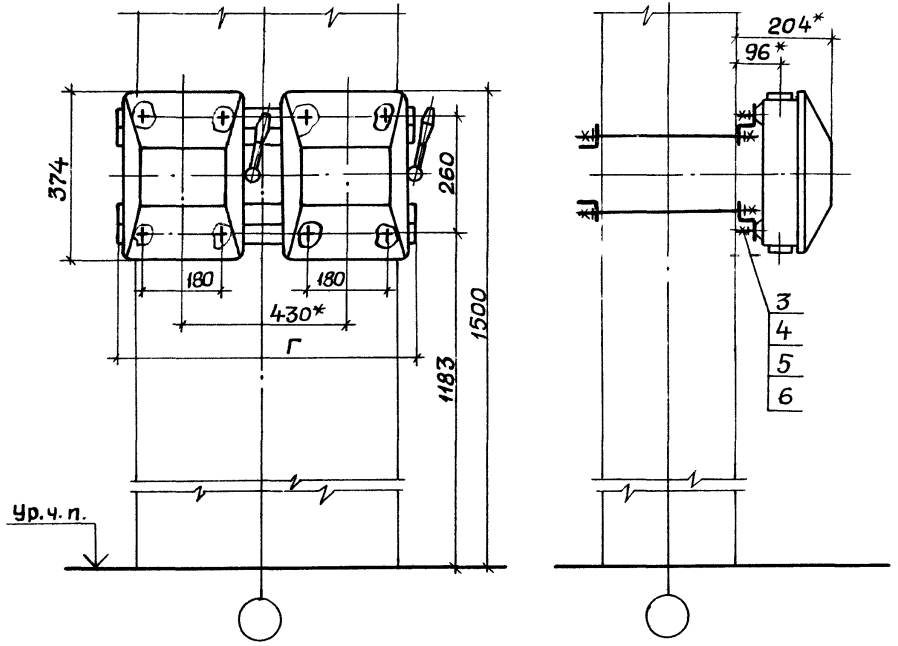

Обозначение	Размеры, мм			
	А	Б	В	Г
5.407-111.1.180МЧ	400	400	425	675
-01	500		525	
-02	600		625	
-03	700		725	775
-04	800		825	875
-05	900		925	975
-06	500	500	525	675
-07	600		625	

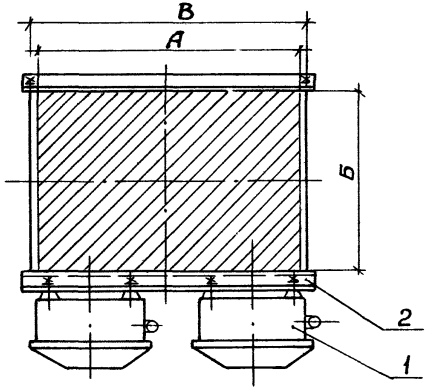

*Размеры для справок.

Нач. отд.	Тюрин		
Н. контр.	Тычинин		
Зав. сект.	Тычинин		
Инж. 1кат.	Попова		

5.407-111.1.180МЧ

2 ящика ЯБПВУ-1МУ3 на ж.б. колонне. Монтажный чертеж

Стадия	Лист	Листов
Р	1	2

ЧГППКИ ТЯЖПРОМЭЛЕКТРОПРОЕКТ ХАРЬКОВ

Инв. N подл. | Подпись и дата | Взам. инв. N

Марка, поз.	Обозначение	Наименование	Количество на исполнение								Масса ед., кг	Примечание
			—	01	02	03	04	05	06	07		
1		Ящик силовой										
		ЯБПВУ-1МУ3 ТУ36-2084	2	2	2	2	2	2	2	2	7,0	
2	5.407-111.2.250	Обхват	2									
	-01	Обхват		2								
	-02	Обхват			2							
	-03	Обхват				2						
	-04	Обхват					2					
	-05	Обхват						2				
	-06	Обхват							2			
	-07	Обхват								2		
3		Винт М6х20 ГОСТ 17475-80	8	8	8	8	8	8	8	8		
4		Гайка М6 ГОСТ 5915-70	8	8	8	8	8	8	8	8		
5		Шайба 6 ГОСТ 6958-78	16	16	16	16	16	16	16	16		
6		Шайба 6 ГОСТ 6402-70	8	8	8	8	8	8	8	8		

Инв. № подл. | Подпись и дата | Взам. инв. №

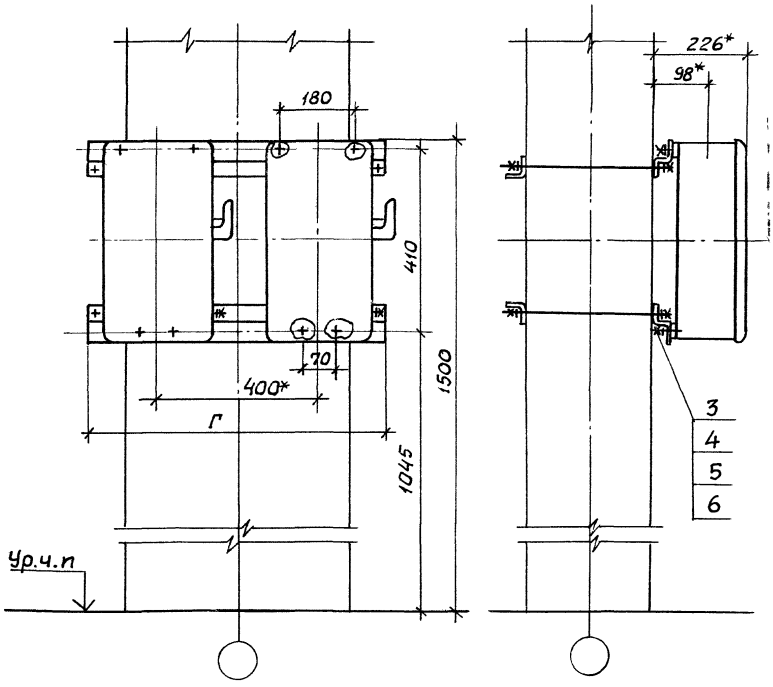

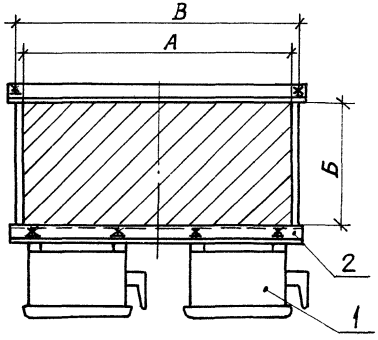

Обозначение	Размеры, мм			
	А	Б	В	Г
5.407 -111.1.190МЧ	400	400	425	775
-01	500		525	
-02	600		625	
-03	700		725	
-04	800		825	875
-05	900		925	975
-06	500	500	525	775
-07	600		625	

*Размеры для справок

Нач.отд.	Тюрин		
Н.контр.	Тычинин		
Зав.сект.	Тычинин		
Инж.1кат.	Попова		

5.407-111.1.190МЧ

2 ящика ЯРП-100ПУ3 на ж.б. колонне. Монтажный чертеж

Стадия	Лист	Листов
Р	1	2

УГППКИ ТЯЖПРОМЭЛЕКТРОПРОЕКТ ХАРЬКОВ

24006-02 ИЛ

Марка, поз.	Обозначение	Наименование	Количество на исполнение								Масса ед., кг	Приме-чание
			–	01	02	03	04	05	06	07		
1		Ящик силовой										
		ЯРП-100ПУ3 ТУ36-20-84	2	2	2	2	2	2	2	2	12,0	
2	5.407-111.2.250-03	Обхват				2						
	-04	Обхват					2					
	-05	Обхват						2				
	5.407-111.2.260-01	Обхват	2									
	-03	Обхват		2								
	-04	Обхват			2							
	-06	Обхват							2			
	-07	Обхват								2		
3		Болт М8х 25 ГОСТ 7798-70	8	8	8	8	8	8	8	8		
4		Гайка М8 ГОСТ 5915-70	8	8	8	8	8	8	8	8		
5		Шайба 8 ГОСТ 6958-78	16	16	16	16	16	16	16	16		
6		Шайба 8 ГОСТ 6402-70	8	8	8	8	8	8	8	8		

Инв. № подл. | Подпись и дата | Взам. инв. №

24006-02 42

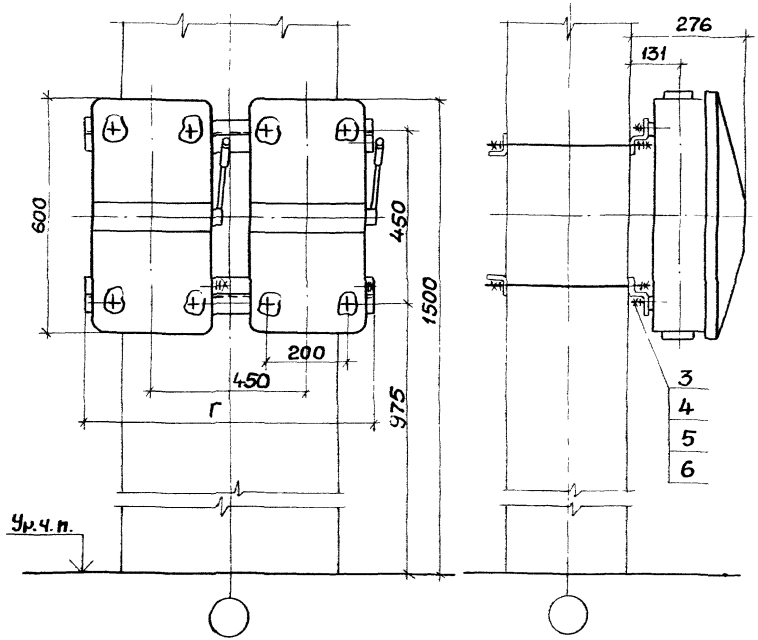

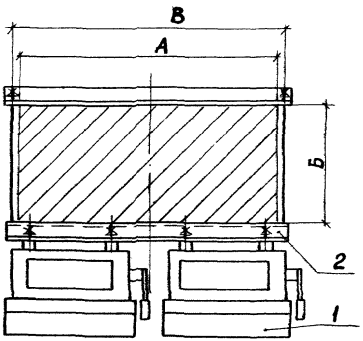

Обозначение	Размеры, мм			
	А	Б	В	Г
5.407-111.1.200МЧ	400	400	425	775
-01	500		525	
-02	600		625	
-03	700		725	
-04	800		825	875
-05	900		925	975
-06	500	500	525	775
-07	600		625	

Нач.отд	Тюрин		
Н.контр	Тычинин		
Зав.сект	Тычинин		
Инж. Ткач	Попова		

5.407-111.1.200МЧ

2 ящика ЯБ1-2УЗ на ж.б. колонне. Монтажный чертеж

Стадия	Лист	Листов
Р	1	2

УПТПКИ ТЯЖПРОМЭЛЕКТРОПРОЕКТ ХАРЬКОВ

24006-02 43

Инв.№ подл. | Подпись и дата | Взам.инв.№

Марка, поз.	Обозначение	Наименование	Количество на исполнение								Масса ед., кг	Примечание
			—	01	02	03	04	05	06	07		
1		Ящик силовой										
		Я61-243, ТУ36-20-84	2	2	2	2	2	2	2	2	15,0	
2	5.407-111.2.250-03	Обхват				2						
	-04	Обхват					2					
	-05	Обхват						2				
	5.407-111.2.260-01	Обхват	2									
	-03	Обхват		2								
	-04	Обхват			2							
	-06	Обхват							2			
	-07	Обхват								2		
3		Болт М8х25 ГОСТ 7798-70	8	8	8	8	8	8	8	8		
4		Гайка М8 ГОСТ 5915-70	8	8	8	8	8	8	8	8		
5		Шайба 8 ГОСТ 6958-78	16	16	16	16	16	16	16	16		
6		Шайба 8 ГОСТ 6402-70	8	8	8	8	8	8	8	8		

Подпись и дата | Взам. инв. №

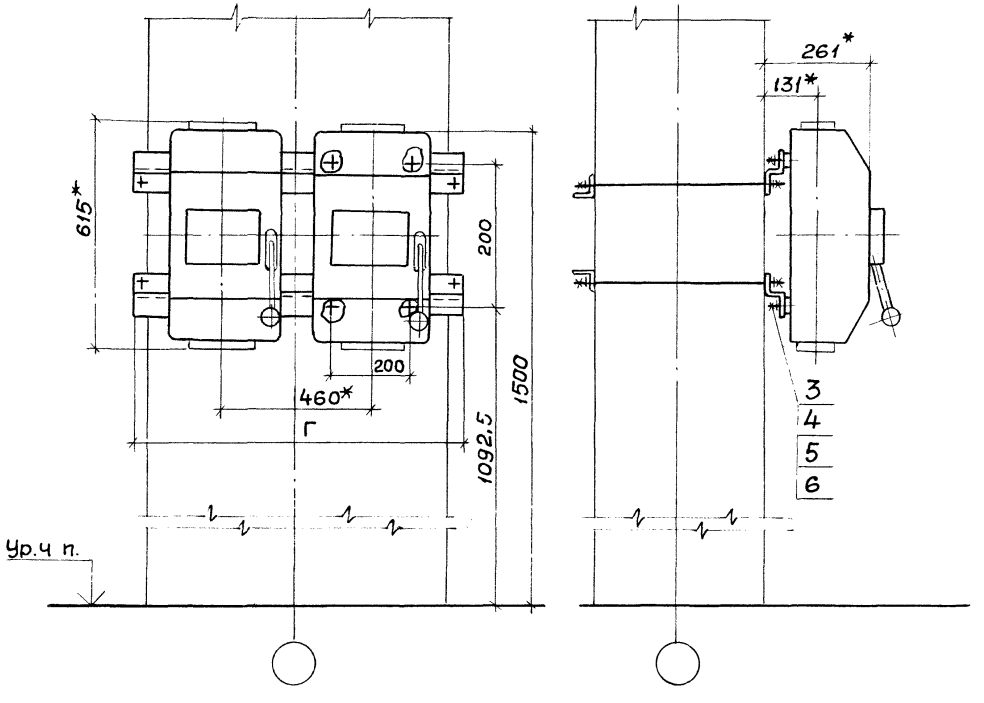

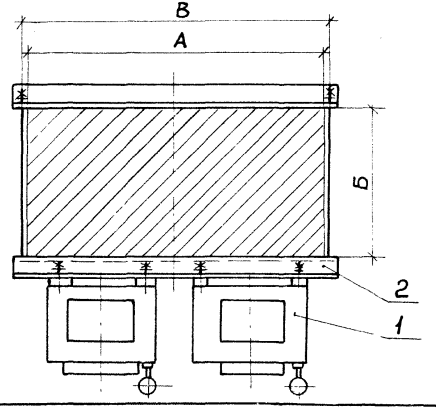

Обозначение	Размеры, мм			
	А	Б	В	Г
5.407-111.1.210МЧ	400	400	425	775
-01	500		525	
-02	600		625	
-03	700		725	
-04	800		825	875
-05	900		925	975
-06	500	500	525	775
-07	600		625	

*Размеры для справок.

Нач. отд.	Тюрин		
Н. контр.	Тычинин		
Зав. сект	Тычинин		
Инж. I кат	Попова		

5.407-111.1.210МЧ

Ящика ЯБПВУ-4У3 на ж.б. колонне. Монтажный чертеж

Стадия	Лист	Листов
Р	1	2

ЧГППКИ ТЯЖПРОМЭЛЕКТРОПРОЕКТ ХАРЬКОВ

Марка, поз.	Обозначение	Наименование	Количество на исполнение								Масса ед., кг	Примечание
			—	01	02	03	04	05	06	07		
1		Ящик силовой										
		ЯБПВУ-4У3,Т У36-20-84	2	2	2	2	2	2	2	2	22,8	
2	5.407-111.2.250 -03	Обхват				2						
	-04	Обхват					2					
	-05	Обхват						2				
	5.407-111.2.260 -01	Обхват	2									
	-03	Обхват		2								
	-04	Обхват			2							
	-06	Обхват							2			
	-07	Обхват								2		
3		Болт М8х25 ГОСТ 7798-70	8	8	8	8	8	8	8	8		
4		Гайка М8 ГОСТ 5915-70	8	8	8	8	8	8	8	8		
5		Шайба 8 ГОСТ 6958-78	16	16	16	16	16	16	16	16		
6		Шайба 8 ГОСТ 6402-70	8	8	8	8	8	8	8	8		

Инв. N подл. | Подпись и дата | Взам. инв. N

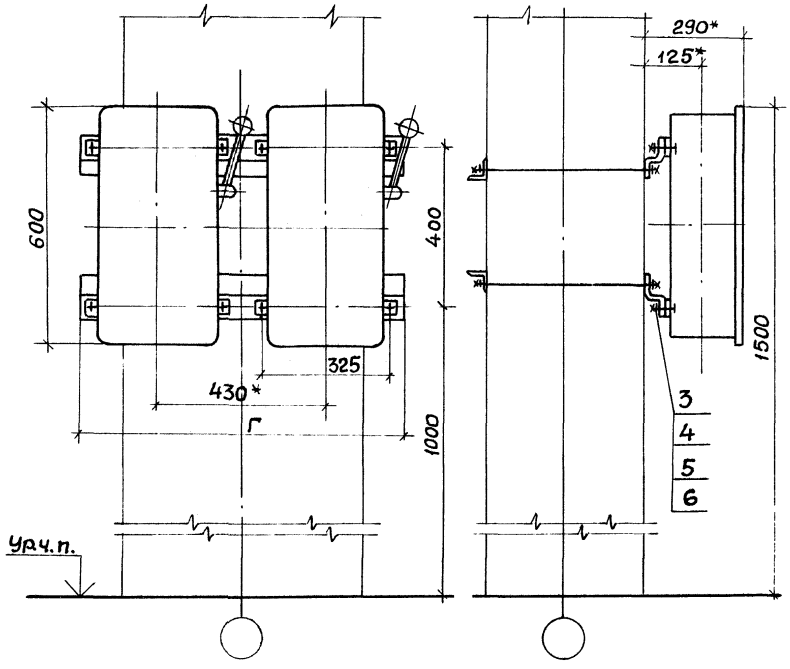

Обозначение	Размеры, мм			
	А	Б	В	Г
5.407-111.1.220 МЧ	400	400	425	775
-01	500		525	
-02	600		625	
-03	700		725	
-04	800		825	875
-05	900		925	975
-06	500	500	525	775
-07	600		625	

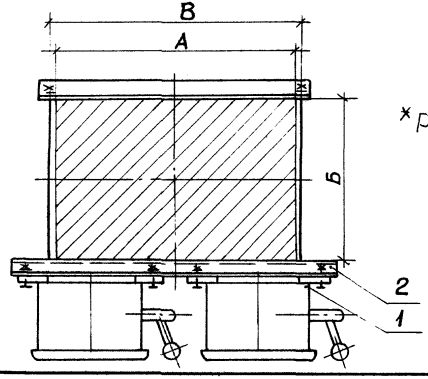

* Размеры для справок.

Нач.отд	Тюрин		
Н.контр.	Тычинин		
Зав.сект	Тычинин		
Инж.техн.	Попова		

5.407-111.1.220МЧ

2 ящика ЯК-25093 на ж.б. колонне. Монтажный чертеж

Стадия	Лист	Листов
Р	1	2

УГППКИ ТЯЖПРОМЭЛЕКТРОПРОЕКТ ХАРЬКОВ

Инв.№ подл. | Подпись и дата | Взам.инв.№

Марка, поз.	Обозначение	Наименование	Количество на исполнение								Масса ед., кг	Приме-чание
			—	01	02	03	04	05	06	07		
1		Ящик силовой										
		ЯК-250У3 ТУ36УССР83-77	2	2	2	2	2	2	2	2	17,0	
2	5.407-111.2.250-03	Обхват				2						
	-04	Обхват					2					
	-05	Обхват						2				
	5.407-111.2.260-01	Обхват	2									
	-03	Обхват		2								
	-04	Обхват			2							
	5.407-111.2.250-06	Обхват							2			
	-07	Обхват								2		
3		Болт М12х25 ГОСТ7798-70	8	8	8	8	8	8	8	8		
4		Гайка М12 ГОСТ5915-70	8	8	8	8	8	8	8	8		
5		Шайба 12 ГОСТ6958-78	16	16	16	16	16	16	16	16		
6		Шайба 12 ГОСТ6402-70	8	8	8	8	8	8	8	8		

Инв. № подл. | Подпись и дата | Взам. инв. №

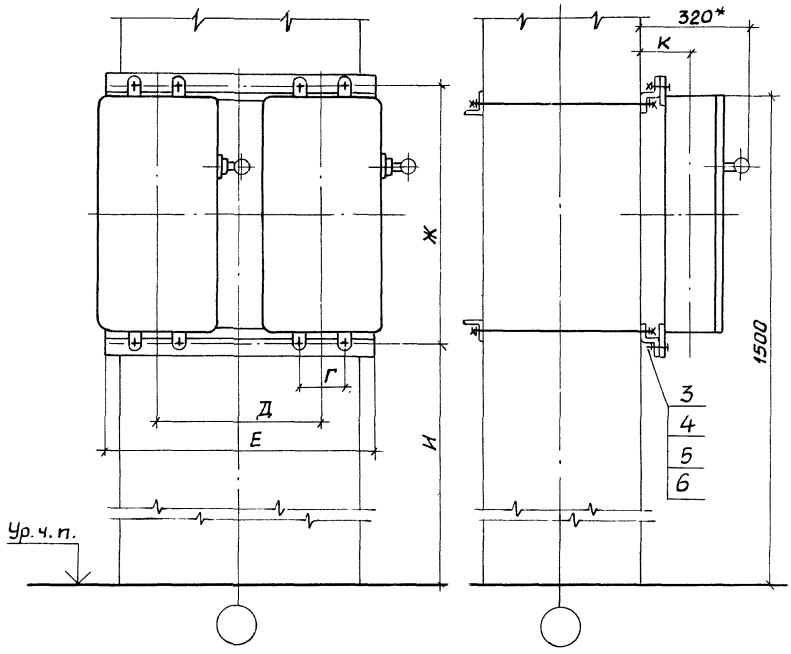

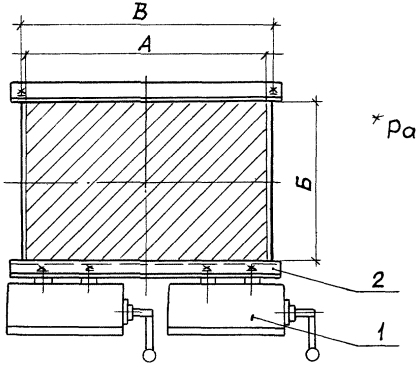

Обозначение	Тип ящика	Размеры, мм								
		А	Б	В	Г	Д	Е	Ж	И	К
5.407-111.1.230МЧ	ЯРП11-311-324УХЛ3	400	400	425	164	400	675	525	987,5	110
-01		500		525						
-02		600		625						
-03	ЯРП11-311-549УХЛ1	700		725			775			
-04	ЯРП11-312-324УХЛ3	800		825			875			
-05	ЯРП11-312-549УХЛ1	900		925			975			
-06		500	500	525			675			
-07		600		625						
-08		400	400	425	214	450	675	625	887,5	125
-09	ЯРП11-351-324УХЛ3	500		525						
-10	ЯРП11-351-549УХЛ1	600		625						
-11	ЯРП11-352-324УХЛ3	700		725			775			
-12	ЯРП11-352-549УХЛ1	800		825			875			
-13		900		925			975			
-14		500	500	525			675			
-15		600		625						

*Размеры для справок

Нач.отд.	Тюрин	
Н.контр.	Тычинин	
Зав.сект.	Тычинин	
Инж.1кат.	Попова	

5.407-111.1.230МЧ

2 ящика серии ЯРП11 на ж.б. колонне. Монтажный чертеж

Стадия	Лист	Листов
Р	1	2

УГППКИ ТЯЖПРОМЭЛЕКТРОПРОЕКТ ХАРЬКОВ

Инв. № подл. | Подп. и дата | Взам. инв. №

Марка поз.	Обозначение	Наименование	Количество на исполнение															Масса ед, кг	Примечание
			—	01	02	03	04	05	06	07	08	09	10	11	12	13	14	15		
1		Ящик силовой серии																	
		ЯРП11, ТУ16-656.065-85	2	2	2	2	2	2	2	2	2	2	2	2	2	2	2	2	Тип по проекту
2	5.407-111.2.250	Обхват	2								2								
	-01	Обхват		2								2							
	-02	Обхват			2								2						
	-03	Обхват				2								2					
	-04	Обхват					2								2				
	-05	Обхват						2								2			
	-06	Обхват							2								2		
	-07	Обхват								2								2	
3		Болт М10х25 ГОСТ 7798-70	8	8	8	8	8	8	8	8	8	8	8	8	8	8	8	8	
4		Гайка М10 ГОСТ 5915-70	8	8	8	8	8	8	8	8	8	8	8	8	8	8	8	8	
5		Шайба 10 ГОСТ 6958-78	16	16	16	16	16	16	16	16	16	16	16	16	16	16	16	16	
6		Шайба 10 ГОСТ 6402-70	8	8	8	8	8	8	8	8	8	8	8	8	8	8	8	8	

Инв. № подл. | Подпись и дата | Взам. инв. №

Копировал

Марка поз.	Обозначение	Наименование	Количество на исполнение															Масса ед, кг	Приме-чание
			—	01	02	03	04	05	06	07	08	09	10	11	12	13	14	15	
1		Ящик силовой серии																	
		ЯРП11. ТУ16-656.065-85	2	2	2	2	2	2	2	2	2	2	2	2	2	2	2	2	Тип по проекту
2	5.407-111.2.250	Обхват	2								2								
	-01	Обхват		2								2							
	-02	Обхват			2								2						
	-03	Обхват				2								2					
	-04	Обхват					2								2				
	-05	Обхват						2								2			
	-06	Обхват							2								2		
	-07	Обхват								2								2	
3		Болт М10х25 ГОСТ 7798-70	8	8	8	8	8	8	8	8	8	8	8	8	8	8	8	8	
4		Гайка М10 ГОСТ 5915-70	8	8	8	8	8	8	8	8	8	8	8	8	8	8	8	8	
5		Шайба 10 ГОСТ 6958-78	16	16	16	16	16	16	16	16	16	16	16	16	16	16	16	16	
6		Шайба 10 ГОСТ 6402-70	8	8	8	8	8	8	8	8	8	8	8	8	8	8	8	8	

Инв. № подл. | Подпись и дата | Взам. инв. №

Копировал 21006-03 50 Формат А4

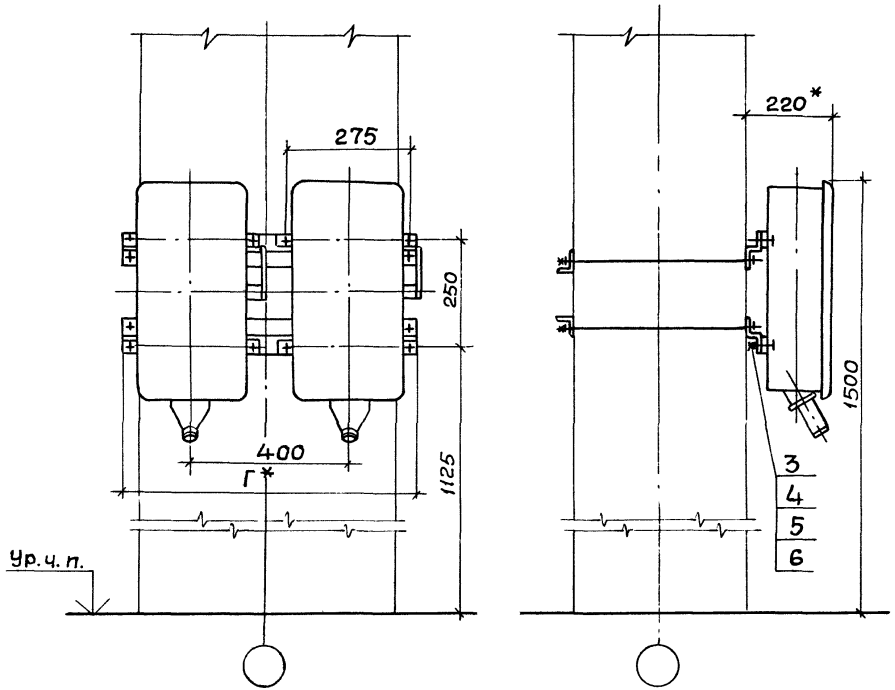

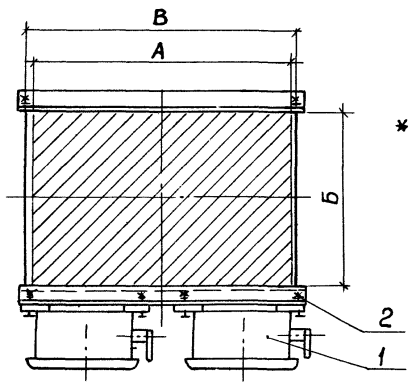

Обозначение	Размеры, мм			
	А	Б	В	Г
5.407-111.1.240МЧ	400	400	425	775
-01	500		525	
-02	600		625	
-03	700		725	
-04	800		825	875
-05	900		925	975
-06	500	500	525	775
-07	600		625	

*Размеры для справок

Нач.отд.	Тюрин	
Н.контр.	Тычинин	
Зав.сект.	Тычинин	
Инж.Ткат.	Попова	

5.407-111.1.240 МЧ

2 ящика ЯВ3Ш-31-У2 на ж.б. колонне. Монтажный чертеж

Стадия	Лист	Листов
Р	1	2

УГППКИ ТЯЖПРОМЭЛЕКТРОПРОЕКТ ХАРЬКОВ

Марка, поз.	Обозначение	Наименование	Количество на исполнение								Масса ед., кг	Примечание
			—	01	02	03	04	05	06	07		
1		Ящик силовой ЯВ3Ш-31-42										
		ТУ16-526.052-78	2	2	2	2	2	2	2	2	6,5	
2	5.407-111.2.250-03	Обхват				2						
	-04	Обхват					2					
	-05	Обхват						2				
	5.407-111.2.260-01	Обхват	2									
	-03	Обхват		2								
	-04	Обхват			2							
	-06	Обхват							2			
	-07	Обхват								2		
3		Болт М8х25 ГОСТ 7798-70	8	8	8	8	8	8	8	8		
4		Гайка М8 ГОСТ 5915-70	8	8	8	8	8	8	8	8		
5		Шайба 8 ГОСТ 6958-78	16	16	16	16	16	16	16	16		
6		Шайба 8 ГОСТ 6402-70	8	8	8	8	8	8	8	8		

Инв.№подл. | Подпись и дата | Взам.инв.№

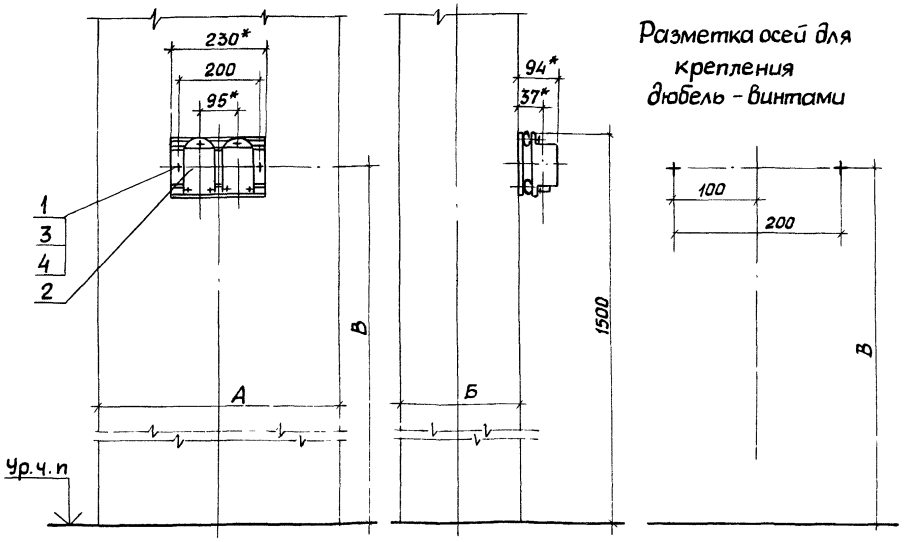

Разметка осей для крепления дюбель - винтами

Обозначение	Тип поста	Размеры, мм А	Б	В
5.407-111.1.250МЧ	ПКЕ212-2У3	400	400	1430
-01		500		
-02		600		
-03		700		
-04	ПКЕ212-2У3	800		
-05		900		
-06		500	500	
-07		600		
-08	ПКЕ212-3У3	400	400	1405
-09		500		
-10		600		
-11		700		
-12		800		
-13		900		
-14		500	500	
-15		600		

Марка, поз.	Обозначение	Наименование	Количество на исполнение —	01	02	03	04	05	06	07	08	09	10	11	12	13	14	15	Масса ед., кг	Примечание
1		Дюбель-винт ДВМ6 ГУ14-4.1375-86	2	2	2	2	2	2	2	2	2	2	2	2	2	2	2	2		
2	5.407-111.2.110	Пост кнопочный в сборе	1	1	1	1	1	1	1	1										
	-01	Пост кнопочный в сборе									1	1	1	1	1	1	1	1		
3		Шайба 6 ГОСТ 6958-78	2	2	2	2	2	2	2	2	2	2	2	2	2	2	2	2		
4		Шайба 6 ГОСТ 6402-70	2	2	2	2	2	2	2	2	2	2	2	2	2	2	2	2		

1* Размеры для справок.

2. Длину дюбель-винтов определяют электромонтажники.

Нач.отд	Тюрин		
Н.контр	Тычинин		
Зав.сект.	Тычинин		
Инж.I кат	Попэва		

5.407-111.1.250МЧ

2 поста кнопочных типа ПКЕ 212-2У3 или ПКЕ212-3У3 на ж.б. колонне. Монтажный чертеж

Стадия	Лист	Листов
Р		1

УГППКИ ТЯЖПРОМЭЛЕКТРОПРОЕКТ ХАРЬКОВ

Рис.1

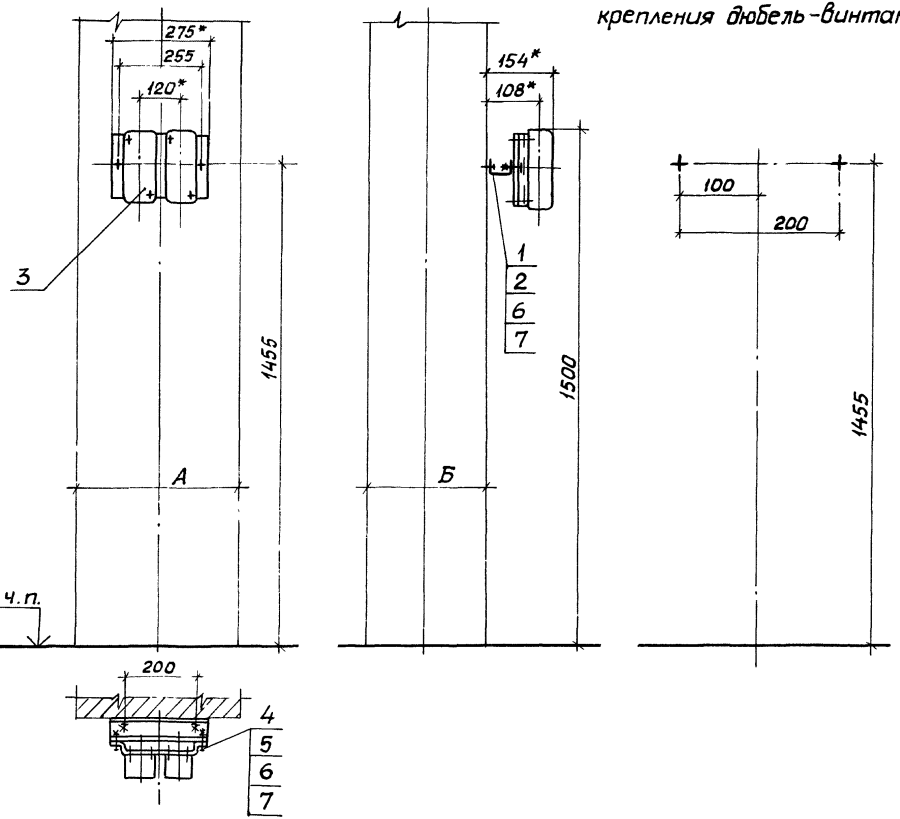

Разметка осей для крепления дюбель-винтами

Обозначение	Тип поста	Рис.	Размеры, мм А	Размеры, мм Б
5.407-111.1.260МЧ	ПКУ15-21-111-40У2 или ПКУ15-21-111-54У2	1	400	400
-01		2	500	
-02			600	
-03			700	
-04			800	
-05			900	
-06			500	500
-07			600	

1* Размеры для справок

2. Длину дюбель-винтов определяют электромонтажники

Инв.№ подл. | Подпись и дата | Взам.инв.№

Нач.отд.	Тюрин		
Н.контр.	Тычинин		
Зав.сект.	Тычинин		
Инж.1кат.	Попова		

5.407-111.1.260МЧ

2 поста кнопочных типа ПКУ15-21-111-40У2 или ПКУ15-21-111-54У2 на ж.б. колонне. Монтажный чертеж

Стадия	Лист	Листов
Р	1	2

УГППКИ ТЯЖПРОМЭЛЕКТРОПРОЕКТ ХАРЬКОВ

24006-02 54

Рис.2

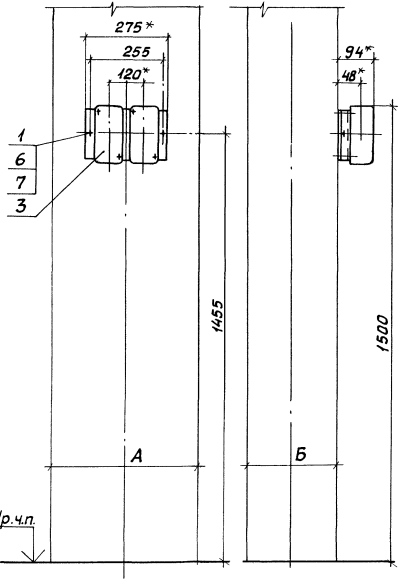

Разметка осей для крепления дюбель-винтами

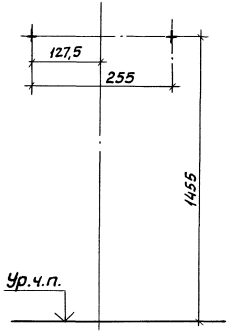

Марка, поз.	Обозначение	Наименование	Количество на исполнение								Масса ед, кг	Приме-чание
			—	01	02	03	04	05	06	07		
1		Дюбель-винт ДВ М6										
		ТУ14-4.1375-86	2	2	2	2	2	2	2	2		
2		Профиль К235 У2										
		ТУ36-1434-82										
		ℓ=260	1								0,44	
3	5.407-111.2.130	Пост кнопочный в сборе	1	1	1	1	1	1	1	1		
4		Болт М8х25 ГОСТ7798-70	2									
5		Гайка М8 ГОСТ5915-70	2									
6		Шайба 8 ГОСТ6958-78	4	2	2	2	2	2	2	2		
7		Шайба 8 ГОСТ6402-70	4	2	2	2	2	2	2	2		

Рис. 1

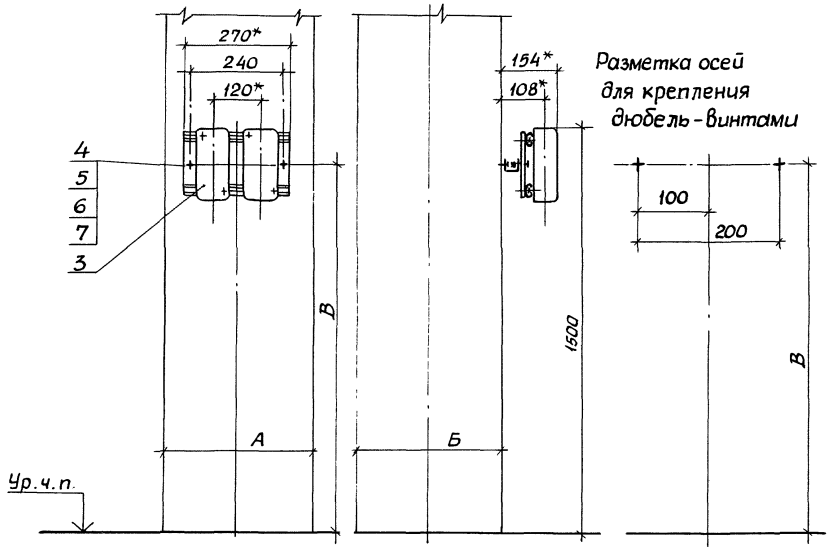

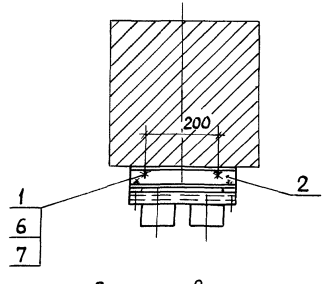

Обозначение	Тип поста	Рис.	Размеры, мм А	Б	В
5.407-111.1.270МЧ	ПКУ15-21-121-4042 ПКУ15-21-121-54У2	1	400	400	1420
-01			500		
-02			600		
-03			700		
-04			800		
-05			900		
-06			500	500	
-07			600		
-08	ПКУ15-21-131-40У2 ПКУ15-21-131-54У2	1	400	400	1397,5
-09		2	500		
-10			600		
-11			700		
-12			800		
-13			900		
-14			500	500	
-15			600		
-16	ПКУ15-21-141-40У2 ПКУ15-21-141-54У2	1	400	400	1371
-17		2	500		
-18			600		
-19			700		
-20			800		
-21			900		
-22			500	500	
-23			600		

1.* Размеры для справок.
2. Длину дюбель-винтов определяют электромонтажники

Нач.отд.	Тюрин	
Н.контр.	Тычинин	
Зав.сект.	Тычинин	
Инж.I кат.	Попова	

5.407-111.1.270МЧ

2 поста кнопочных, типа ПКУ15-21-121У2...ПКУ15-21-141У2 на ж.б. колонне. Монтажный чертеж

Стадия	Лист	Листов
Р	1	2

УГППКИ ТЯЖПРОМЭЛЕКТРОПРОЕКТ ХАРЬКОВ

Инв.№ подл. | Подпись и дата | Взам.инв.№

24006-02 56

Рис.2

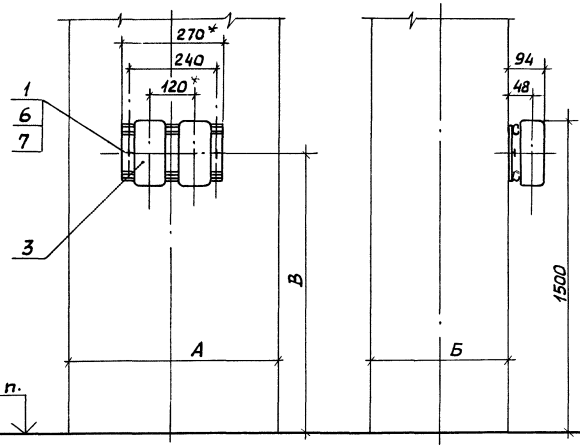

Разметка осей для крепления дюбель - винтами

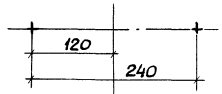

Марка, поз.	Обозначение	Наименование	Количество на исполнение																						Масса ед, кг	Приме-чание
			—	01	02	03	04	05	06	07	08	09	10	11	12	13	14	15	16	17	18	19	20	21	22	23		
1		Дюбель-винт ДВ М6																								
		ТУ14-4.1375-86	2	2	2	2	2	2	2	2	2	2	2	2	2	2	2	2	2	2	2	2	2	2	2	
2		Профиль К235 У2																								
		ТУ36-1434-82																								
		ℓ=260	1								1								1							0,44	
3	5.407-111.2.150	Пост кнопочный в сборе	1	1	1	1	1	1	1	1																
	-01	Пост кнопочный в сборе									1	1	1	1	1	1	1	1								
	-02	Пост кнопочный в сборе																	1	1	1	1	1	1	1	1
4		Болт М8×25 ГОСТ7798-70	2								2								2							
5		Гайка М8 ГОСТ5915-70	2								2								2							
6		Шайба В ГОСТ6958-78	4	2	2	2	2	2	2	2	4	2	2	2	2	2	2	2	4	2	2	2	2	2	2	2
7		Шайба В ГОСТ6402-70	4	2	2	2	2	2	2	2	4	2	2	2	2	2	2	2	4	2	2	2	2	2	2	2

Рис.1

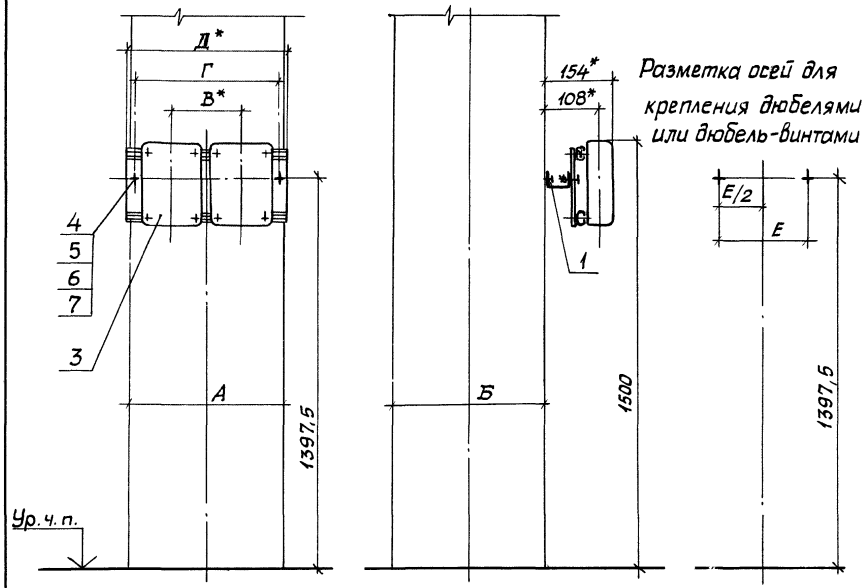

Обозначение	Тип поста	Рис.	Размеры, мм А	Б	В	Г	Д	Е
5.407-111.1.280МЧ	ПКУ15-21-23142	1	400	400	200	410	450	200
-01			500					300
-02			600					
-03		2	700					—
-04			800					
-05			900					
-06		1	500	500				300
-07			600					
-08	ПКУ15-21-33142		400	400	260	530	570	200
-09			500					300
-10			600					
-11			700					
-12		2	800					—
-13			900					
-14		1	500	500				300
-15			600					

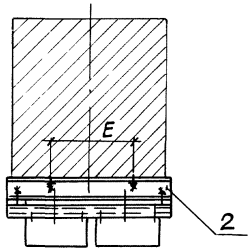

1.* Размеры для справок.
2. Длину дюбель-винтов определяют электромонтажники.

Инв.№подл. | Подпись и дата | Взам.инв.№

Нач.отд.	Тюрин		
Н.контр.	Тычинин		
Зав.сект.	Тычинин		
Инж.I кат.	Попова		

5.407-111.1.280МЧ

2 поста кнопочных типа ПКУ15-21-23142, ПКУ15-21-33142 на ж.б колонне. Монтажный чертеж

Стадия	Лист	Листов
Р	1	2

УГППКИ ТЯЖПРОМЭЛЕКТРОПРОЕКТ ХАРЬКОВ

24006-02 58

Рис.2

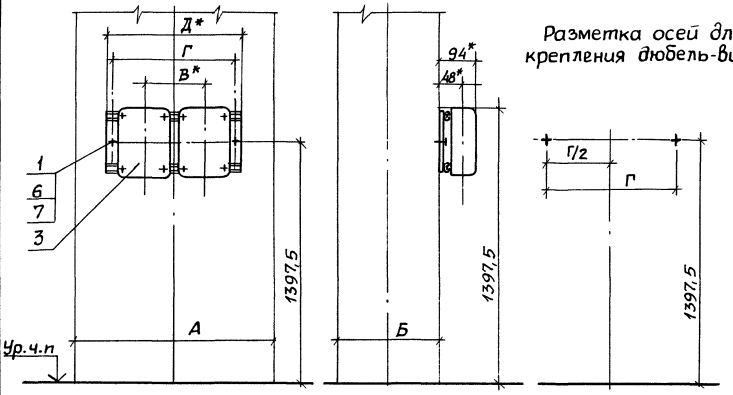

Разметка осей для крепления дюбель-винтами

Марка, поз.	Обозначение	Наименование	Количество на исполнение																Масса ед, кг	Примечание
			—	01	02	03	04	05	06	07	08	09	10	11	12	13	14	15		
1		Дюбель-винт ДВ М6																		
		ТУ-4.1375-86	2	2	2	2	2	2	2	2	2	2	2	2	2	2	2	2		
		Профиль К235У2																		
		ТУ36-1434-82																		
2		ℓ=450	1	1	1				1	1									0,76	
		ℓ=570									1	1	1	1			1	1	0,96	
3	5.407-111.2.170	Пост кнопочный в сборе	1	1	1	1	1	1	1	1										
	-01	Пост кнопочный в сборе									1	1	1	1	1	1	1	1		
4		Болт М8х25 ГОСТ 7798-70	2	2	2				2	2	2	2	2	2			2	2		
5		Гайка М8 ГОСТ 5915-70	2	2	2				2	2	2	2	2	2			2	2		
6		Шайба 8 ГОСТ 6958-78	4	4	4	2	2	2	4	4	4	4	4	4	2	2	4	4		
7		Шайба 8 ГОСТ 6402-70	4	4	4	2	2	2	4	4	4	4	4	4	2	2	4	4		

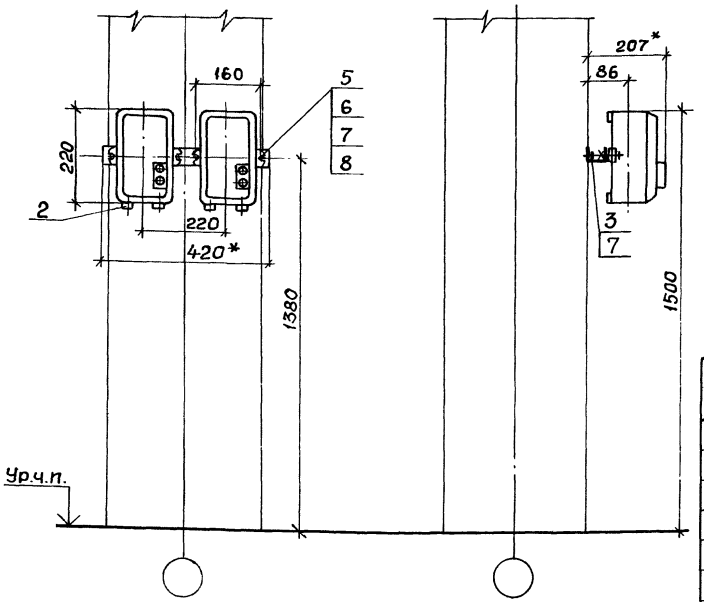

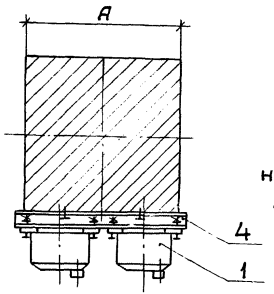

1.* Размеры для справок.
2. Место установки сальников поз.2- по конкретному проекту.

Разметка осей для крепления дюбель-винтами

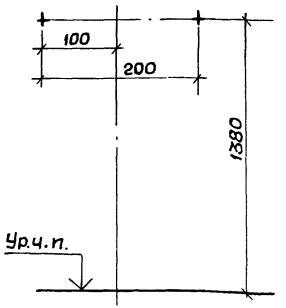

Обозначение	А, мм
5.407-111.1.290МЧ	400
-01	500

Марка, поз.	Обозначение	Наименование	Кол. на —	Кол. на 01	Масса ед, кг	Примечание
1		Выключатель автоматический АП-50, ТУ16-522.139-78	2	2	3,50	
2		Сальник У265У2 ТУ36-1952-81	4	4		
3		Дюбель-винт ДВМ8 ТУ14-4.1375-86	2	2		
4		Профиль К235У2 ТУ36-1434-82, ℓ=420	1	1	0.71	
5		Болт М10х25 ГОСТ7798-70	4	4		
6		Гайка М10 ГОСТ5915-70	4	4		
7		Шайба 10 ГОСТ6958-78	10	10		
8		Шайба 10 ГОСТ6402-70	4	4		

Инв. № подл. | Подпись и дата | Взам. инв. №

Нач. отд.	Тюрин	
Н. контр.	Тычинин	
Зав. сект.	Тычинин	
Инж. I кат.	Попова	

5.407-111.1.290МЧ

2 выключателя серии АП-50 на ж.б. колонне. Монтажный чертеж

Стадия	Лист	Листов
Р		1

УГППКИ ТЯЖПРОМЭЛЕКТРОПРОЕКТ ХАРЬКОВ

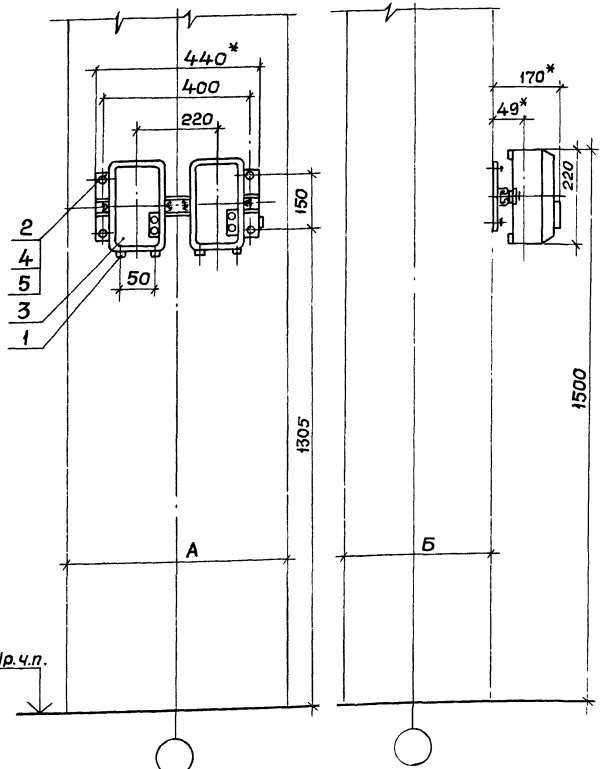

Разметка осей для крепления дюбель-винтами

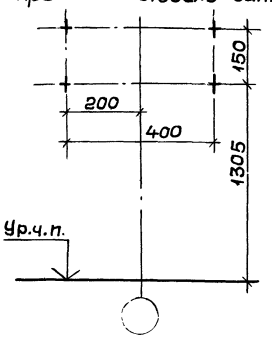

Обозначение	Размеры, мм	
	А	Б
5.407-111.1.300МЧ	600	400
-01	700	
-02	800	
-03	900	
-04	600	500

Марка, поз.	Обозначение	Наименование	Кол. на исполн.					Масса ед., кг	Примечание
			—	01	02	03	04		
1		Сальник У265У2							
		ТУ36-1952-81	4	4	4	4	4		
2		Дюбель-винт ДВМ 6							
		ТУ14-4.1375-86	4	4	4	4	4		
3	5.407-111.2.190	Выключатели в сборе	1	1	1	1	1		
4		Шайба 6 ГОСТ6958-78	4	4	4	4	4		
5		Шайба 6 ГОСТ6402-70	4	4	4	4	4		

1.* Размеры для справок.
2. Длину дюбель-винтов определяют электромонтажники.
3. Место установки сальников поз.1 по конкретному проекту.

Нач.отд.	Тюрин	
Н.контр.	Тычинин	
Зав.сект.	Тычинин	
Инж. I кат.	Попова	

5.407-111.1.300МЧ

2 выключателя серии АП-50 на ж.б. колонне. Монтажный чертеж

Стадия	Лист	Листов
Р		1

УГППКИ ТЯЖПРОМЭЛЕКТРОПРОЕКТ ХАРЬКОВ

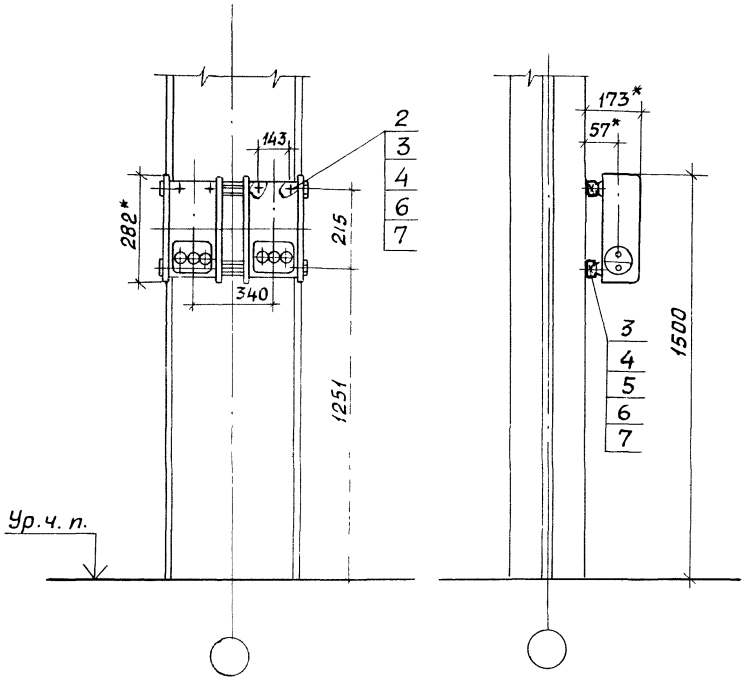

Обозначение	Размеры, мм	
	А	Б
5.407-111.1.310 МЧ	400	775
-01	530	
-02	630	
-03	710	
-04	900	975

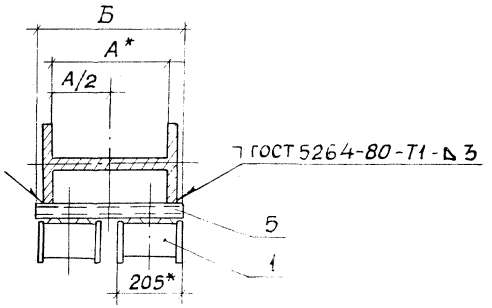

*Размеры для справок.

Нач.отд.	Тюрин		
Н.контр.	Тычинин		
Зав.сект.	Тычинин		
Инж.I кат.	Попова		

5.407-111.1.310 МЧ

2 ящика ЯТП-0,25 У3 на стальной колонне. Монтажный чертеж

Стадия	Лист	Листов
Р	1	2

УГППКИ ТЯЖПРОМЭЛЕКТРОПРОЕКТ ХАРЬКОВ

Инв.№ подл. | Подпись и дата | Взам.инв.№

Марка поз.	Обозначение	Наименование	Кол. на —	01	02	03	04	Масса ед., кг	Приме-чание
1		Ящик силовой ЯТП-0,25У3							
		ТУ36-631-84	2	2	2	2	2	10,40	
2		Гайка закладная УСЭК 77-1У1							
		ТУ36-2355-80	4	4	4	4	4		
3		Держатель УСЭК 78У1							
		ТУ36-2355-80	4	4	4	4	4		
4		Шайба УСЭК 79У1							
		ТУ36-2355-80	4	4	4	4	4		
		Основание							
		Профиль УСЭК 52У3							
		ТУ36-2355-80							
5		ℓ = 575	2	2				1,10	
		ℓ = 675			2			1,28	
		ℓ = 775				2		1,47	
		ℓ = 975					2	1,85	
6		Винт М6х25 ГОСТ 7798-70	4	4	4	4	4		
7		Шайба 6 ГОСТ 11371-78	4	4	4	4	4		

Инв. № подл. | Подп. и дата | Взам. инв. №

24006-02 63

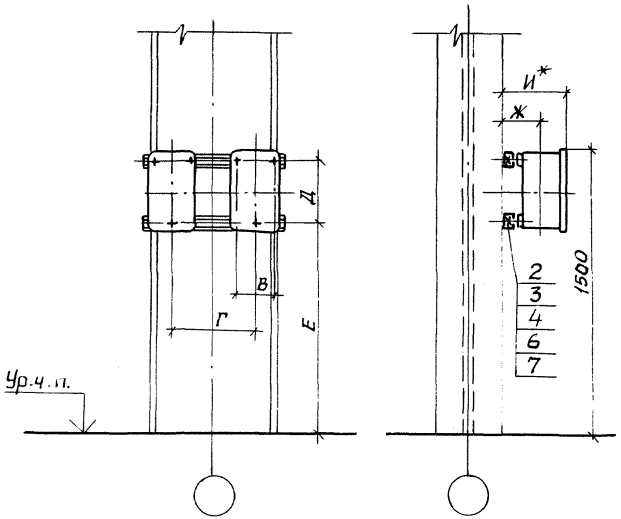

Обозначение	Тип ящика	Размеры, мм							
		А	Б	В	Г	Д	Е	Ж	И
5.407-111.1.320МЧ	ЯРП-20УЗ	400	475	110	260	165	1312	45	117
-01		530	575						
-02		630	675						
-03		710	775						
-04		900	975						
-05	ВП-20МУЗ	400	475	100	200	160	1310	54	132
-06		530	575						
-07		630	675						
-08		710	775						
-09		900	975						
-10	ЯПП-15УЗ	400	475	112		182	1296	45	121
-11		530	575						
-12		630	675						
-13		710	775						
-14		900	975						

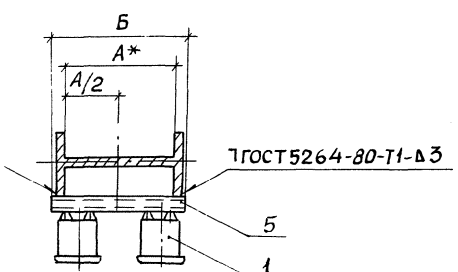

*Размеры для справок.

Инв.№ подл. | Подпись и дата | Взам. инв.№

Нач.отд.	Тюрин		
н.контр.	Тычинин		
Зав.сект.	Тычинин		
Инж.-кат.	Попова		

5.407-111.1.320МЧ

2ящика ЯРП-20УЗ или ВП-20МУЗ или ЯПП-15УЗ на стальной колонне. Монтажный чертёж

Стадия	Лист	Листов
Р	1	2

УГППКИ ТЯЖПРОМЭЛЕКТРОПРОЕКТ ХАРЬКОВ

24006-02 61

Марка, поз.	Обозначение	Наименование	Количество на исполнение															Масса ед, кг	Приме-чание
			—	01	02	03	04	05	06	07	08	09	10	11	12	13	14		
1		Ящик силовой																	
		ЯРП-20У3, ТУ36-94684	2	2	2	2	2											2,20	
		Ящик силовой																	
		ВП-20М1У3, ТУ36 УССР660-76						2	2	2	2	2						2,50	
		Ящик силовой																	
		ЯПП-15У3, ТУ36-983-84											2	2	2	2	2	1,70	
2		Гайка закладная УСЭК 77-6У1																	
		ТУ36-2355-80	6	6	6	6	6	4	4	4	4	4	6	6	6	6	6		
3		Держатель УСЭК 78У1																	
		ТУ36-2355-80	6	6	6	6	6	4	4	4	4	4	6	6	6	6	6		
4		Шайба УСЭК 79У1																	
		ТУ36-2355-80	6	6	6	6	6	4	4	4	4	4	6	6	6	6	6		
		Основание																	
		Профиль УСЭК 51У3																	
		ТУ36-2355-80																	
5		ℓ = 475	2					2					2					0,62	
		ℓ = 575		2					2					2				0,75	
		ℓ = 675			2					2					2			0,88	
		ℓ = 775				2					2					2		1,01	
		ℓ = 975					2					2					2	1,27	
6		Винт М5×25 ГОСТ 17473-80	6	6	6	6	6	4	4	4	4	4	6	6	6	6	6		
		Шайба 5 ГОСТ 11371-78	6	6	6	6	6	4	4	4	4	4	6	6	6	6	6		

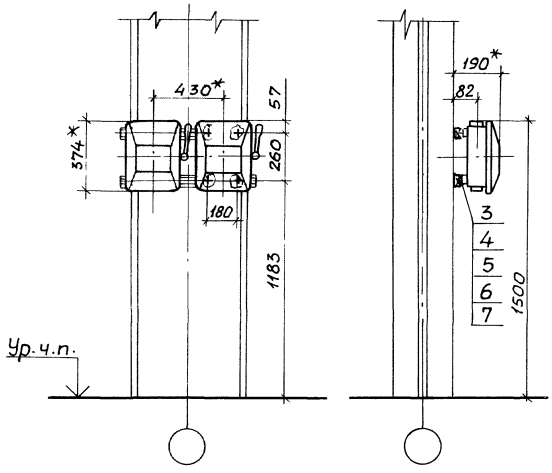

Обозначение	Размеры, мм	
	А	Б
5.407-111.1.330 МЧ	400	675
-01	530	
-02	630	700
-03	710	775
-04	900	975

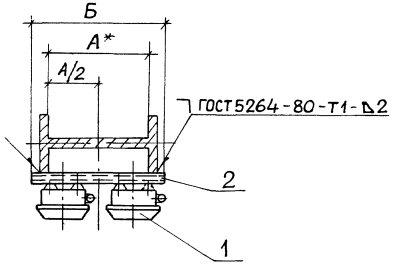

*Размеры для справок.

Марка, поз.	Обозначение	Наименование	Кол. на исполн. —	01	02	03	04	Масса ед, кг	Примечание
1		Ящик сцловой							
		ЯБПВУ-1МУ3, ТУ36-20-84	2	2	2	2	2	7,0	
		Основание							
		Профиль УСЭК51У3							
		ТУ36-2355-80							
2		ℓ=675	2	2				0,88	
		ℓ=700			2			0,91	
		ℓ=775				2		1,01	
		ℓ=975					2	1,27	
3		Гайка закладная УСЭК77-141							
		ТУ36-2355-80	8	8	8	8	8		
4		Держатель УСЭК 7841							
		ТУ36-2355-80	8	8	8	8	8		
5		Шайба УСЭК 7941							
		ТУ36-2355-80	8	8	8	8	8		
6		Винт М6х20 ГОСТ 17475-80	8	8	8	8	8		
7		Шайба 6 ГОСТ 11371-78	8	8	8	8	8		

Нач. отд.	Тюрин	
Н. контр.	Тычинин	
Зав. сект.	Тычинин	
Инж. I кат.	Попова	

5.407-111.1.330МЧ

2 ящика ЯБПВУ-1МУ3 на стальной колонне. Монтажный чертеж

Стадия	Лист	Листов
Р		1

УГППКИ ТЯЖПРОМЭЛЕКТРОПРОЕКТ ХАРЬКОВ

Инв. № подл. | Подпись и дата | Взам. инв. №

24006-02 66

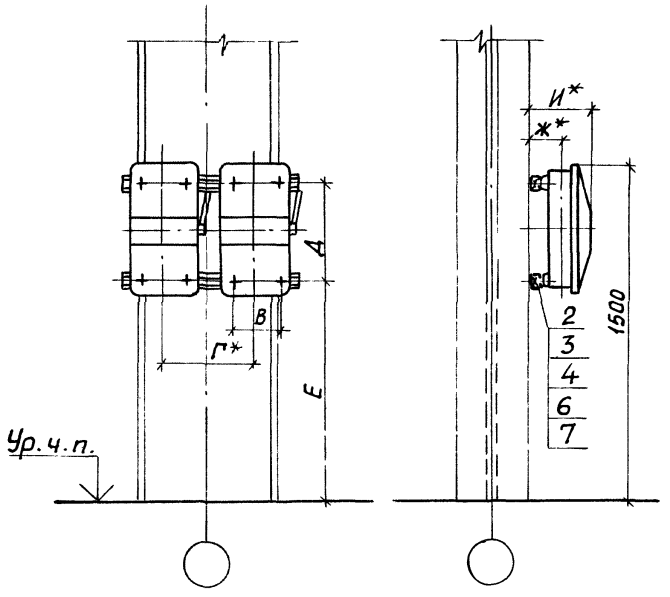

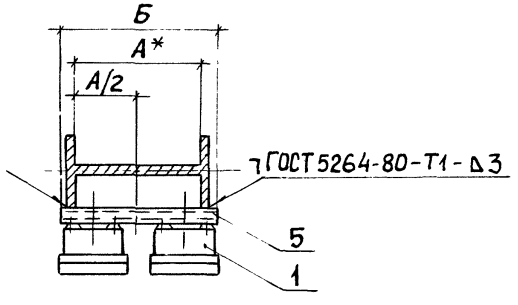

Обозначение	Тип ящика	Размеры, мм							
		А	Б	В	Г	Д	Е	Ж	И
5.407-111.1.340МЧ	ЯРП-100ПУ3	400	675	180	360	410	1045	92	220
-01		530							
-02		630							
-03		710	775						
-04		900	975						
-05	ЯБ1-2У3	400	775	200	415	450	975	125	270
-06		530							
-07		630							
-08		710							
-09		900	975						
10	ЯБПВУ-4У3	400	875		430	200	1092,5		250
11		530							
-12		630							
-13		710							
-14		900	975						

*Размеры для справок.

Нач.отд	Тюрин	
Н.контр.	Тычинин	
Зав.сект	Тычинин	
Инж.1кат.	Попова	

5.407-111.1.340МЧ

2 ящика ЯРП-100ПУ3 или ЯБ1-2У3 или ЯБПВУ-4У3 на стальной колонне. Монтажный чертеж

Стадия	Лист	Листов
Р	1	2

УГППКИ ТЯЖПРОМЭЛЕКТРОПРОЕКТ ХАРЬКОВ

24006-02 67

Марка, поз.	Обозначение	Наименование	Количество на исполнение															Масса ед, кг	Приме-чание
			–	01	02	03	04	05	06	07	08	09	10	11	12	13	14		
1		Ящик силовой																	
		ЯРП-100ПУ3,ТУ36 УССР 83-77	2	2	2	2	2											12,0	
		Ящик силовой																	
		ЯБ1-2У3,ТУ36-20-84						2	2	2	2	2						15,0	
		Ящик силовой																	
		ЯБПВУ-4У3,ТУ36-20-84											2	2	2	2	2	22,8	
2		Гайка закладная УСЭК77-2У1																	
		ТУ36-2355-80	8	8	8	8	8	8	8	8	8	8	8	8	8	8	8		
3		Держатель УСЭК 78 У1																	
		ТУ36-2355-80	8	8	8	8	8	8	8	8	8	8	8	8	8	8	8		
4		Шайба УСЭК 79 У1																	
		ТУ36-2355-80	8	8	8	8	8	8	8	8	8	8	8	8	8	8	8		
		Основание																	
		Профиль УСЭК 5243																	
		ТУ36-2355-80																	
5		ℓ=675	2	2	2													1,28	
		ℓ=775				2		2	2	2	2							1,47	
		ℓ=875											2	2	2	2		1,66	
		ℓ=975					2					2					2	1,85	
6		Болт М8×25 ГОСТ 7798-70	8	8	8	8	8	8	8	8	8	8	8	8	8	8	8		
7		Шайба 8 ГОСТ 11371-78	8	8	8	8	8	8	8	8	8	8	8	8	8	8	8		

Инв.№ подл. | Подпись и дата | Взам. инв. №

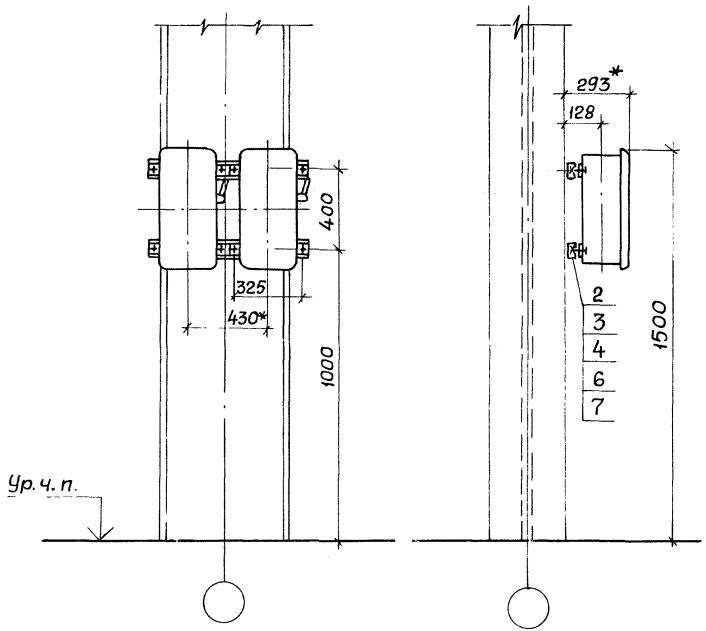

Обозначение	Размеры, мм	
	А	Б
5.407-111.1.350МЧ	400, 530, 630, 710	775
-01	900	975

Марка, поз.	Обозначение	Наименование	Кол. на —	Кол. на 01	Масса ед., кг	Примечание
1		Ящик силовой				
		ЯК-250УЗТУ36 УССР 83-77	2	2	17,0	
2		Гайка закладная				
		УСЭК 77-4У1 ТУ36-2355-80	8	8		
3		Держатель УСЭК 78У1				
		ТУ36-2355-80	8	8		
4		Шайба УСЭК 79У1				
		ТУ36-2355-80	8	8		
		Основание				
		Профиль УСЭК 52У3				
		ТУ36-2355-80				
5		ℓ=775	2		1,01	
		ℓ=975		2	1,27	
6		Болт М12х25 ГОСТ 7798-70	8	8		
7		Шайба 12 ГОСТ 6958-78	8	8		

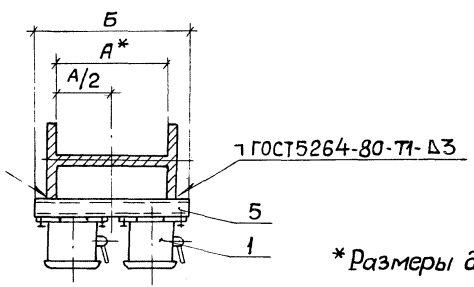

*Размеры для справок.

Нач. отд.	Тюрин		
Н. контр.	Тычинин		
Зав. сект.	Тычинин		
Инж.-кат.	Попова		

5.407-111.1.350МЧ

2 ящика типа ЯК-250УЗ на стальной колонне
Монтажный чертеж

Стадия	Лист	Листов
Р		1

УГППКИ ТЯЖПРОМЭЛЕКТРОПРОЕКТ ХАРЬКОВ

Инв. № подл. | Подпись и дата | Взам. инв. №

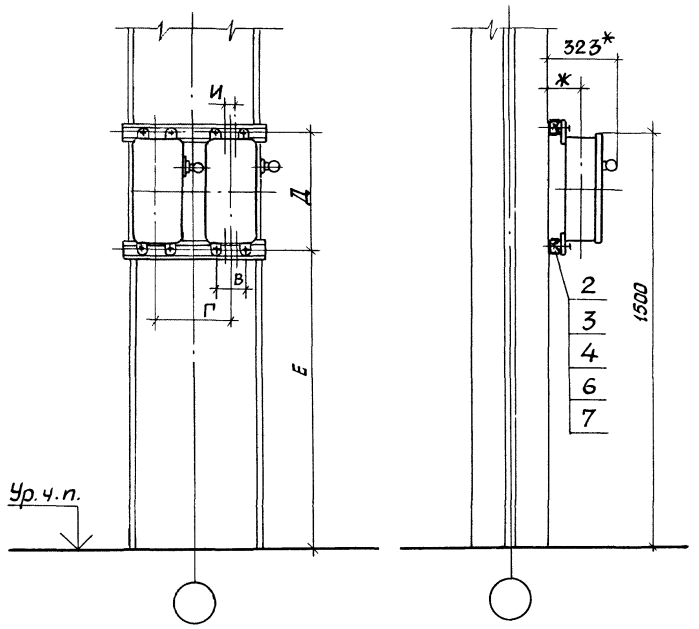

Обозначение	Тип ящика	Размеры, мм							
		А	Б	В	Г	Д	Е	Ж	И
5.407-111.1.360МЧ	ЯРП11-311-32УХЛ3	400	675	164	400	525	987,5	113	85
-01	ЯРП11-311-54УХЛ1	530							
-02	ЯРП11-312-32УХЛ3	630							
-03	ЯРП11-312-54УХЛ1	710	775						
-04		900	975						
-05	ЯРП11-351-32УХЛ3	400	775	214	450	625	887,5	128	110
-06	ЯРП11-351-54УХЛ1	530							
-07	ЯРП11-352-32УХЛ3	630							
-08		710							
-09	ЯРП11-352-54УХЛ1	900	975						

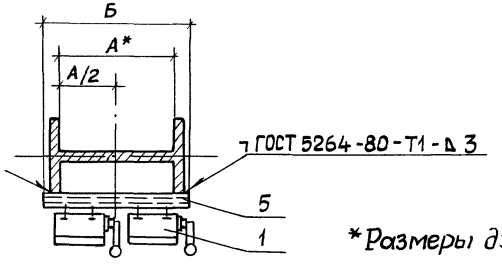

*Размеры для справок.

Инв. № подл. | Подпись и дата | Взам. инв. №

Нач. отд.	Тюрин		
Н. контр.	Тычинин		
Зав. сект.	Тычинин		
Инж. Ікат.	Попова		

5.407-111.1.360МЧ

2 ящика серии ЯРП11 на стальной колонне. Монтажный чертеж

Стадия	Лист	Листов
Р	1	2

УГППКИ ТЯЖПРОМЭЛЕКТРОПРОЕКТ ХАРЬКОВ

24006-02 70

Марка, поз.	Обозначение	Наименование	Количество на исполнение										Масса ед, кг	Приме-чание
			—	01	02	03	04	05	06	07	08	09		
1		Ящик силовой серии												
		ЯРП114ТУ36-656.065-85	2	2	2	2	2	2	2	2	2	2		Тип по проекту
2		Гайка закладная УСЭК7794												
		ТУ36-2355-80	8	8	8	8	8	8	8	8	8	8		
3		Держатель УСЭК78У1												
		ТУ36-2355-80	8	8	8	8	8	8	8	8	8	8		
4		Шайба УСЭК 79У1												
		ТУ36-2355-80	8	8	8	8	8	8	8	8	8	8		
		Основание												
		Профиль УСЭК 52У3												
		ТУ36-2355-80												
5		ℓ=675	2	2	2			2	2	2			0,88	
		ℓ=775				2					2		1,01	
		ℓ=975					2					2	1,27	
6		Болт М10х25 ГОСТ7798-70	8	8	8	8	8	8	8	8	8	8		
7		Шайба 10 ГОСТ11371-78	8	8	8	8	8	8	8	8	8	8		

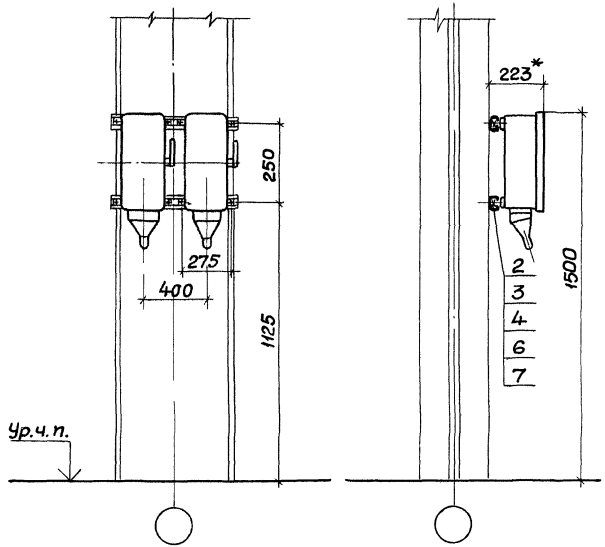

Обозначение	Размеры, мм	
	А	Б
5.407-111.1.370МЧ	400	775
-01	530	
-02	630	
-03	710	
-04	900	975

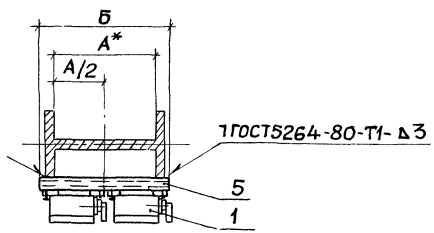

*Размеры для справок.

Нач.отд.	Тюрин		
Н.контр.	Тычинин		
Зав.сект.	Тычинин		
Инж.1кат.	Попова		

5.407-111.1.370МЧ

2ящика серии ЯВЗШ-31-У2 на стальной колонне. Монтажный чертеж

Стадия	Лист	Листов
Р	1	2

УГППКИ ТЯЖПРОМЭЛЕКТРОПРОЕКТ ХАРЬКОВ

Инв.№ подл. | Подпись и дата | Взам.инв.№

Марка, поз.	Обозначение	Наименование	Кол. на —	01	02	03	04	Масса ед, кг	Приме-чание
1		Ящик силовой ЯВЗШ-31-У2							
		ТУ 16-526.052-78	2	2	2	2	2	16,5	
2		Гайка закладная УСЭК 77-2У1							
		ТУ 36-2355-80	8	8	8	8	8		
3		Держатель УСЭК 78У1							
		ТУ 36-2355-80	8	8	8	8	8		
4		Шайба УСЭК 79У1							
		ТУ36-2355-80	8	8	8	8	8		
		Основание							
		Профиль УСЭК 52У3							
		ТУ36-2355-80							
5		ℓ=775	2	2	2	2		1,47	
		ℓ=975					2	1,85	
6		Болт М8×25 ГОСТ 7798-70	8	8	8	8	8		
7		Шайба 8 ГОСТ 11371-78	8	8	8	8	8		

Инв.№ подл. | Подпись и дата | Взам.инв.№

Рис.1

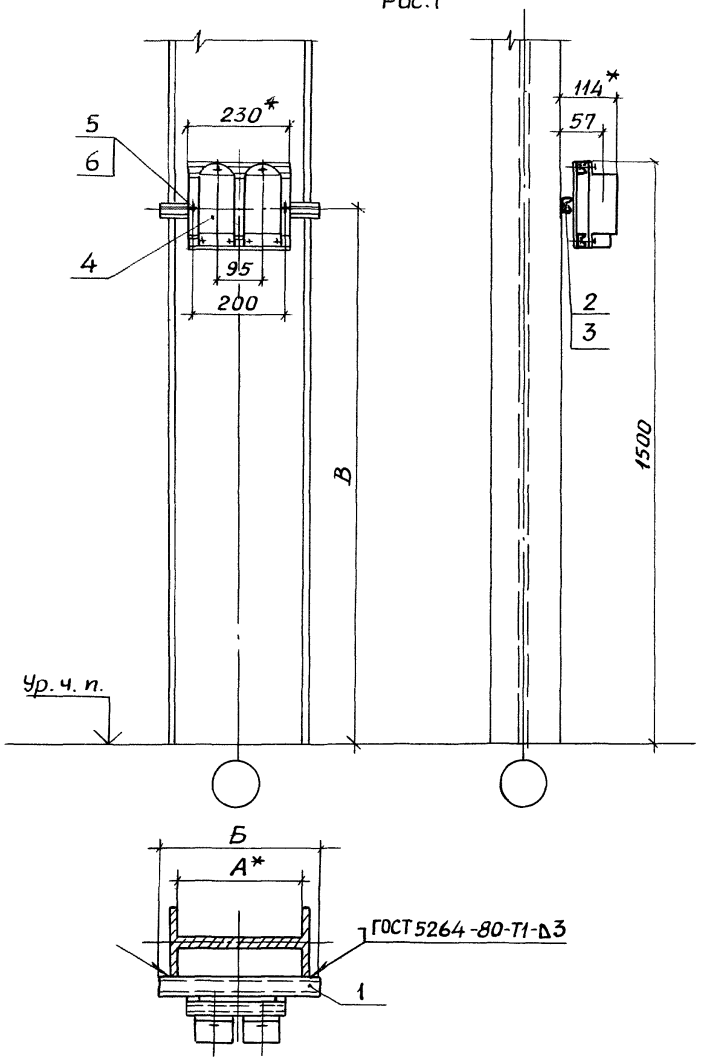

Обозначение	Тип поста	Рис.	Размеры, мм А	Б	В
5.407-111.1.380МЧ	ПКЕ212-2У3	1	400	475	1430
-01			530	575	
-02			630	675	
-03			710	775	
-04			900	975	
-05	ПКЕ212-3У3		400	475	1405
-06			530	575	
-07			630	675	
-08			710	775	
-09			900	975	
-10	ПКУ15-21-111-4У2	2	400	475	1455
-11			530	575	
-12	ПКУ15-21-111-5У2		630	675	
-13			710	775	
-14			900	975	
-15	ПКУ15-21-121-4У2	3	400	475	1420
-16			530	575	
-17	ПКУ15-21-121-5У2		630	675	
-18			710	775	
-19			900	975	

*Размеры для справок.

Инв.№ подл. | Подпись и дата | Взам.инв.№

Нач.отд.	Тюрин	
Н.контр.	Тычинин	
Зав.сект.	Тычинин	
Инж.-кат.	Попова	

5.407-111.1.380МЧ

2 поста кнопочных типа ПКЕ212-2У3 или ПКЕ212-3У3 или ПКУ15-21-111У2 или ПКУ15-21-121У2 на стальной колонне. Монтажный чертеж

Стадия	Лист	Листов
Р	1	3

УГППКИ ТЯЖПРОМЭЛЕКТРОПРОЕКТ ХАРЬКОВ

24006-02 7Ч

Рис.2

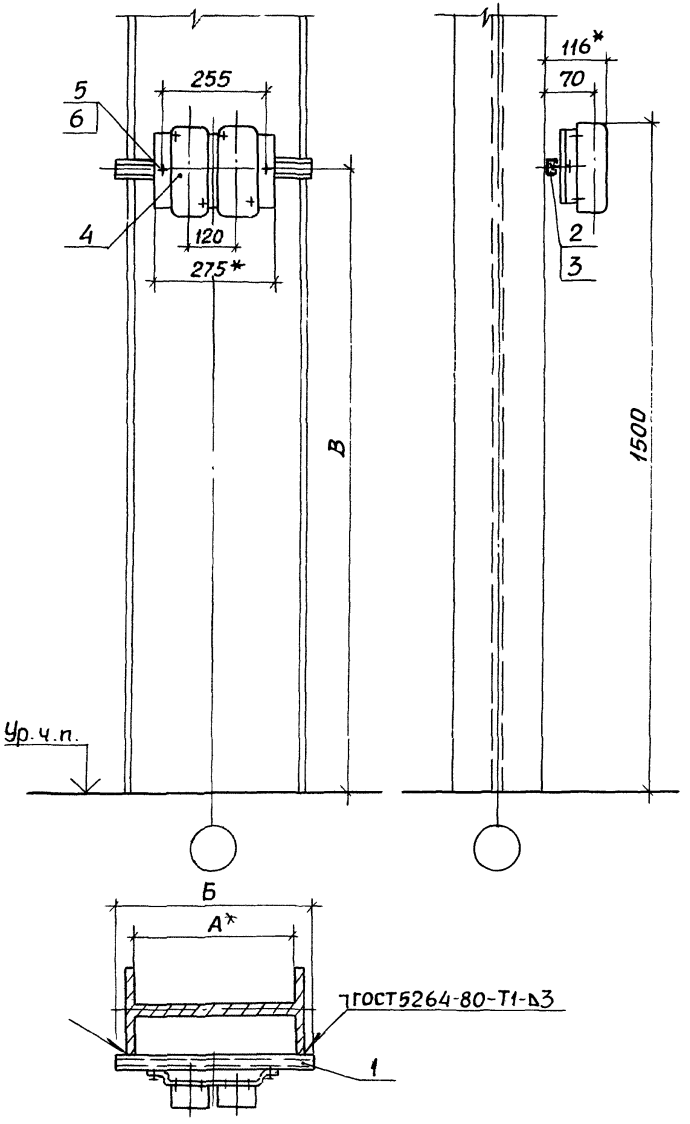
255
5
6
4
120
275*
116*
70
2
3
1500
В
Ур.ч.п.
Б
А*
ГОСТ 5264-80-Т1-Ь3
1

Рис.3

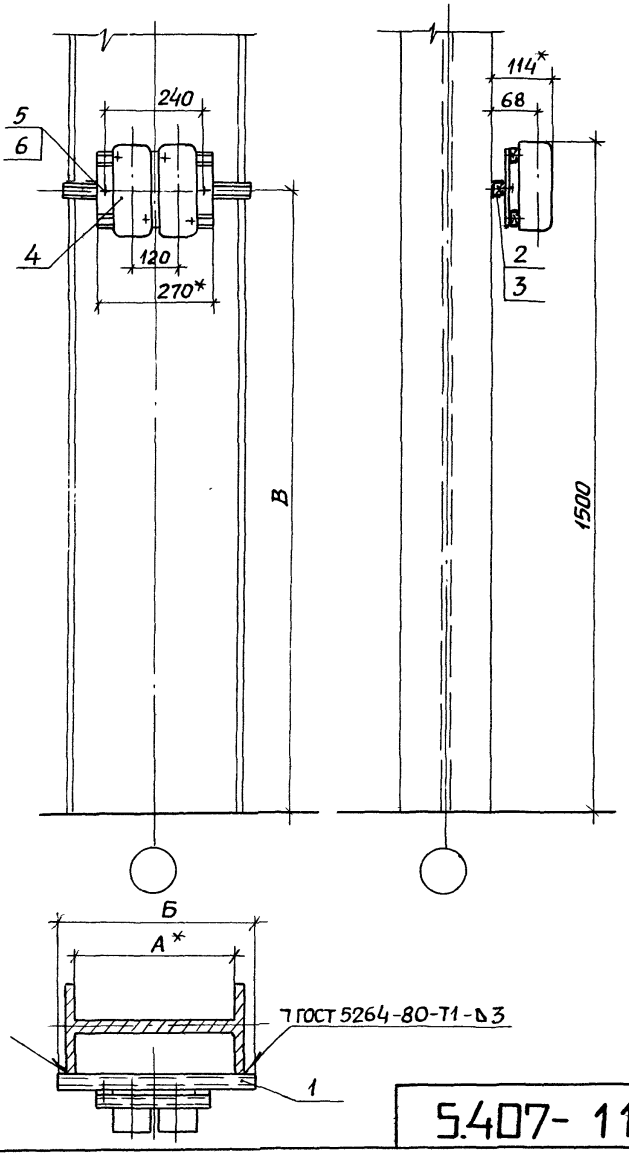
240
5
6
4
120
270*
114*
68
2
3
1500
В
Б
А*
ГОСТ 5264-80-Т1-Ь3
1

Марка, поз.	Обозначение	Наименование	Количество на исполнение																			Масса, ед., кг	Примечание
			—	01	02	03	04	05	06	07	08	09	10	11	12	13	14	15	16	17	18	19	
		Основание																					
		Профиль УСЭК5143																					
		ТУ36-2355-80																					
1		ℓ=475	1					1					1					1					0,61	
		ℓ=575		1					1					1					1				0,75	
		ℓ=675			1					1					1					1			0,88	
		ℓ=775				1					1					1					1		1,01	
		ℓ=975					1					1					1					1	1,27	
2		Гайка закладная УСЭК77-241																					
		ТУ36-2355-80	2	2	2	2	2	2	2	2	2	2	2	2	2	2	2	2	2	2	2	2	
3		Держатель УСЭК7841																					
		ТУ36-2355-80	2	2	2	2	2	2	2	2	2	2	2	2	2	2	2	2	2	2	2	2	
4	5.407-111.2.110	Пост кнопочный в сборе	1	1	1	1	1																
	-01	Пост кнопочный в сборе						1	1	1	1	1											
	5.407-111.2.130	Пост кнопочный в сборе											1	1	1	1	1						
	5.407-111.2.150	Пост кнопочный в сборе																1	1	1	1	1	
5		Болт М8х25 ГОСТ 7798-70	2	2	2	2	2	2	2	2	2	2	2	2	2	2	2	2	2	2	2	2	
6		Шайба 8 ГОСТ 6958-78	2	2	2	2	2	2	2	2	2	2	2	2	2	2	2	2	2	2	2	2	

Инв. № подл. | Подпись и дата | Взам. инв. №

Рис.1

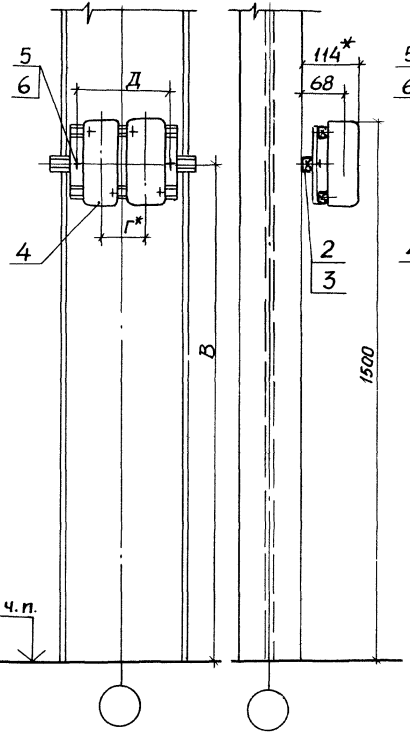

Рис.2

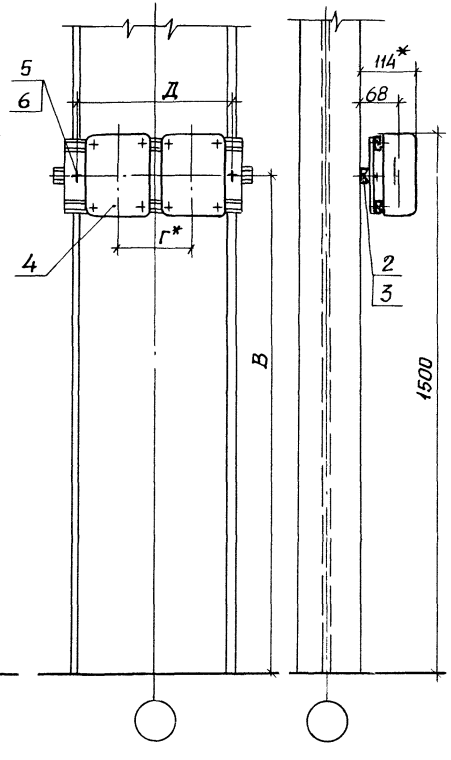

Обозначение	Тип поста	Рис.	Размеры, мм А	Б	В	Г	Д
5.407-111.1.390МЧ	ПКУ15-21-131-40У2 ПКУ15-21-131-54У2	1	400	475	1397,5	120	240
-01			530	575			
-02			630	675			
-03			710	775			
-04			900	975			
-05	ПКУ15-21-141-40У2 ПКУ15-21-141-54У2		400	475	1371		
-06			530	575			
-07			630	675			
-08			710	775			
-09			900	975			
-10	ПКУ15-21-231-40У2 ПКУ15-21-231-54У2	2	400	475	1397,5	200	410
-11			530	575			
-12			630	675			
-13			710	775			
-14			900	975			
-15	ПКУ15-21-331-40У2 ПКУ15-21-331-54У2		400	475		260	530
-16			530	575			
-17			630	675			
-18			710	775			
-19			900	975			

*Размеры для справок.

Б

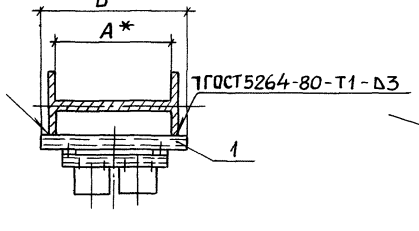

Б

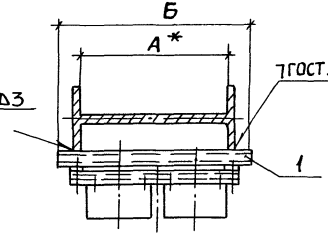

Нач.отд	Тюрин	
Н.контр.	Тычинин	
Зав.сект.	Тычинин	
Инж.Ткат.	Попова	

5.407-111.1.390МЧ

2 поста кнопочных типа ПКУ15-21-13У2 или ПКУ15-21-14У2 или ПКУ15-21-23У2 или ПКУ15-21-33У2 на стальной колонне
Монтажный чертеж

Стадия	Лист	Листов
Р	1	2

УГППКИ ТЯЖПРОМЭЛЕКТРОПРОЕКТ ХАРЬКОВ

24006-02 77

Марка, поз.	Обозначение	Наименование	Количество на исполнение																			Масса ед., кг	Приме-чание
			–	01	02	03	04	05	06	07	08	09	10	11	12	13	14	15	16	17	18	19		
		Основание																					
		Профиль УСЭК 51У3																					
		ТУ36-2355-80																					
1		ℓ=475	1					1					1					1					0,62	
		ℓ=575		1					1					1					1				0,75	
		ℓ=675			1					1					1					1			0,88	
		ℓ=775				1					1					1					1		1,01	
		ℓ=975					1					1					1					1	1,27	
2		Гайка закладная УСЭК17-2У1																					
		ТУ36-2355-80	2	2	2	2	2	2	2	2	2	2	2	2	2	2	2	2	2	2	2	2		
3		Держатель УСЭК78У1																					
		ТУ36-2355-80	2	2	2	2	2	2	2	2	2	2	2	2	2	2	2	2	2	2	2	2		
4	5.407-111.2.150-01	Пост кнопочный в сборе	1	1	1	1	1																	
	-02	Пост кнопочный в сборе						1	1	1	1	1												
	5.407-111.2.170	Пост кнопочный в сборе											1	1	1	1	1							
	-01	Пост кнопочный в сборе																1	1	1	1	1		
5		Болт М8×25 ГОСТ 7798-70	2	2	2	2	2	2	2	2	2	2	2	2	2	2	2	2	2	2	2	2		
6		Шайба 8 ГОСТ 6958-78	2	2	2	2	2	2	2	2	2	2	2	2	2	2	2	2	2	2	2	2		

Инв. № подл. | Подпись и дата | Взам. инв. №

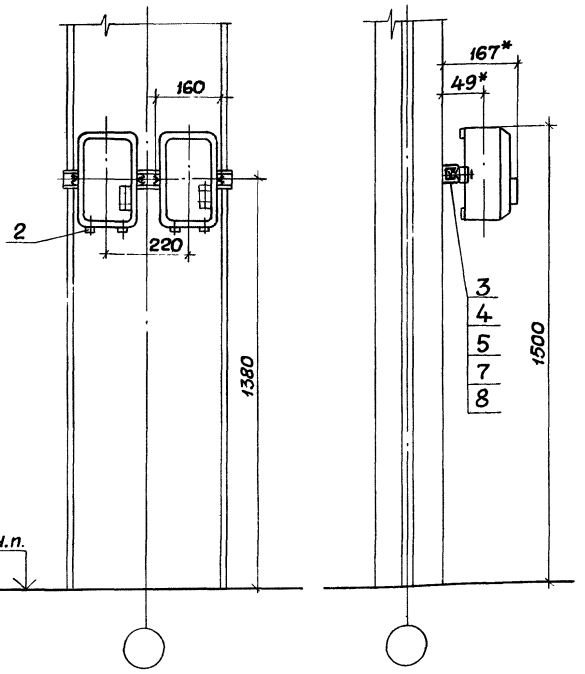

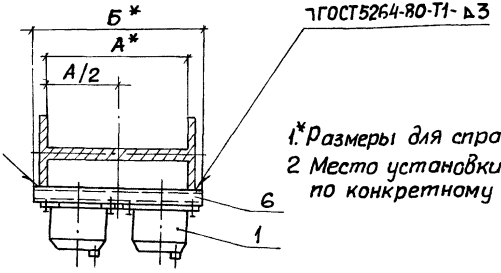

1.* Размеры для справок.
2 Место установки сальников поз.2 по конкретному проекту.

Обозначение	Размеры, мм	
	А	Б
5.407-111.1.400МЧ	400	475
-01	530	575
-02	630	675
-03	710	775
-04	900	975

Марка, поз.	Обозначение	Наименование	Кол. на испол. н.					Масса ед, кг	Примечание
			—	01	02	03	04		
1		Выключатель автоматический							
		АП-50 ТУ16-522.139-78	2	2	2	2	2	3,5	
2		Сальник У26592							
		ТУ36-1952-81	4	4	4	4	4		
3		Гайка закладная УСЭК7739							
		ТУ36-2355-80	4	4	4	4	4		
4		Держатель УСЭК7391							
		ТУ36-2355-80	4	4	4	4	4		
5		Шайба УСЭК7991							
		ТУ36-2355-80	4	4	4	4	4		
		Основание							
		Профиль УСЭК5192							
		ТУ36-2355-80							
6		ℓ=475	1					0,62	
		ℓ=575		1				0,75	
		ℓ=675			1			0,88	
		ℓ=775				1		1,01	
		ℓ=975					1	1,27	
7		Болт М10х25 ГОСТ7798-70	4	4	4	4	4		
8		Шайба 10 ГОСТ11371-78	4	4	4	4	4		

Нач. отд.	Тюрин		
Н. контр.	Тычинин		
Зав. сект.	Тычинин		
Инж. I кат.	Попова		

5.407-111.1.400МЧ

2 выключателя серии АП-50 на стальной колонне. Монтажный чертеж

Стадия	Лист	Листов
Р		1

ЧГППКИ ТЯЖПРОМЭЛЕКТРОПРОЕКТ ХАРЬКОВ

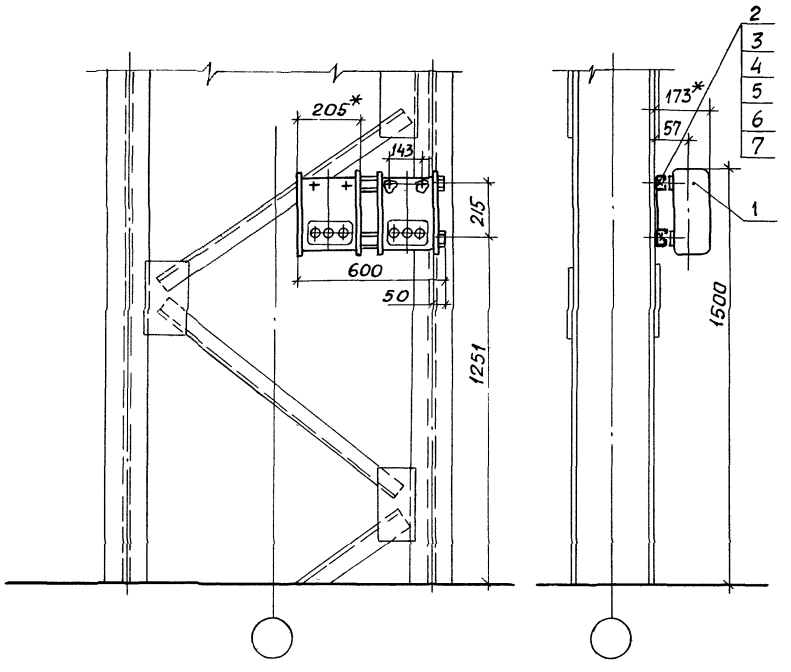

Марка, поз.	Обозначение	Наименование	Кол.	Масса ед, кг	Приме-чание
1		Ящик силовой ЯТП-0,25У3			
		ТУ36-631-84	2	10,4	
2		Гайка закладная УСЭК-77-1У1			
		ТУ36-2355-80	4		
3		Держатель УСЭК 78 У1			
		ТУ36-2355-80	4		
4		Шайба УСЭК 79У1			
		ТУ36-2355-80	4		
5	5.407-111.2.270	Конструкция	1		
6		Болт М6х25 ГОСТ 7798-70	4		
7		Шайба 6 ГОСТ 6958-78	4		

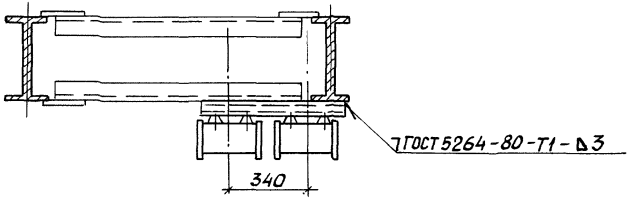

*Размеры для справок.

Инв.№ подл. | Подпись и дата | Взам.инв.№

Нач.отд.	Тюрин		
Н.контр.	Тычинин		
Зав.сект.	Тычинин		
Инж.-техн.	Попова		

5.407-111.1.41 ОМ4

2 ящика ЯТП-0,25У3 на стальной колонне. Монтажный чертеж

Стадия	Лист	Листов
Р		1

УГППКИ ТЯЖПРОМЭЛЕКТРОПРОЕКТ ХАРЬКОВ

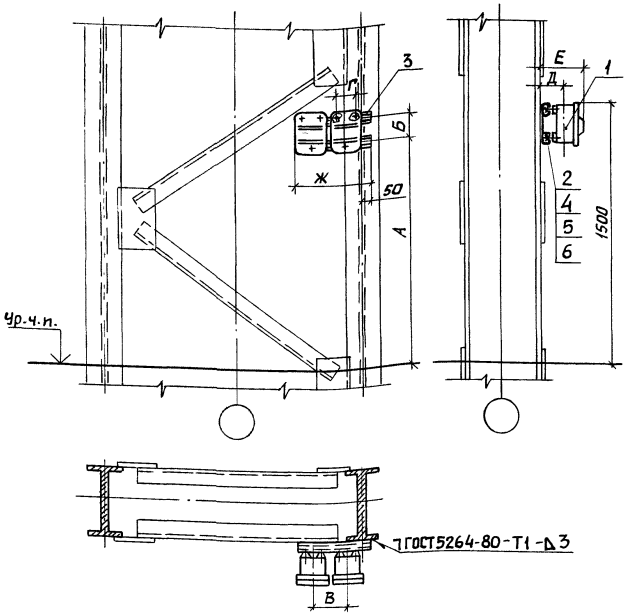

Марка, поз.	Обозначение	Наименование	Кол. на —	Кол. на 01	Кол. на 02	Масса ед, кг	Примечание
1		Ящик силовой ЯРП-20У3					
		ТУ36-946-84	2			2,2	
		Ящик силовой ВП-20МУ3					
		ТУ36 УССР 660-76		2		2,5	
		Ящик силовой ЯПП-15У3					
		ТУ36-983-84			2	1,7	
2		Гайка закладная К605УХЛ2					
		ТУ36-1953-80	6		6		
		Гайка закладная К609УХЛ2					
		ТУ36-1953-80		4			
3	5.407-111.2.280-01	Конструкция	1				
	-02	Конструкция		1			
	-03	Конструкция			1		
4		Винт М5×25 ГОСТ17473-80	6		6		
		Винт М6×25 ГОСТ17473-80		4			
5		Шайба 5 ГОСТ6958-78	6		6		
		Шайба 6 ГОСТ6958-78		4			
6		Шайба 5 ГОСТ6402-70	6		6		
		Шайба 6 ГОСТ6402-70		4			

Обозначение	Тип ящика	Размеры, мм А	Б	В	Г	Д	Е	Ж
5.407-111.1.420МЧ	ЯРП-20У3	1312	165	260	110	38	107	470
-01	ВП-20МУ3	1310	160	200	100	47	122	420
-02	ЯПП-15У3	1296	182		112	38	111	

Нач. отд.	Тюрин	
Н. контр.	Тычинин	
Зав. сект.	Тычинин	
Инж. I кат.	Попова	

5.407-111.1.420МЧ

2 ящика ЯРП-20У3 или ВП-20МУ3 или ЯПП-15У3 на стальной колонне. Монтажный чертеж

Стадия	Лист	Листов
Р		1

УГППКИ ТЯЖПРОМЭЛЕКТРОПРОЕКТ ХАРЬКОВ

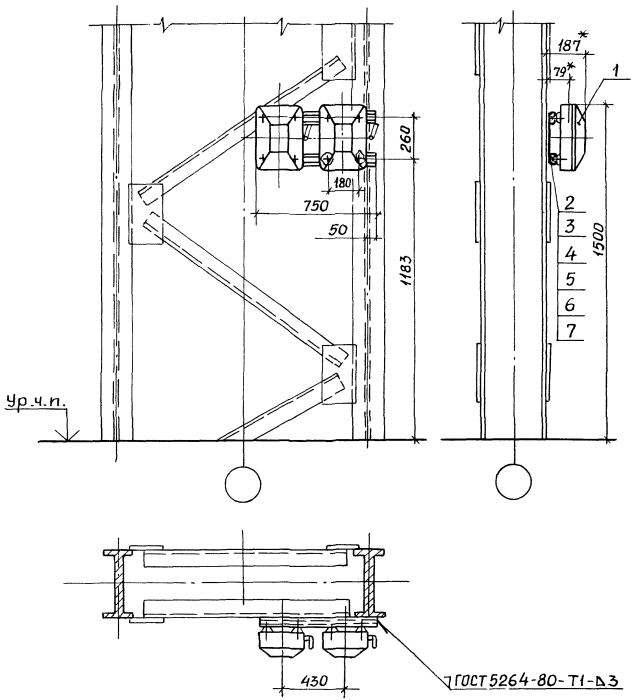

Марка, поз.	Обозначение	Наименование	Кол.	Масса ед., кг	Приме-чание
1		Ящик силовой ЯБПВУ-1М УЗ			
		ТУ 36-20-84	2	7,0	
2		Гайка закладная УСЭК 77-141			
		ТУ 36-2355-80	8		
3		Держатель УСЭК 78 У1			
		ТУ 36-2355-80	8		
4		Шайба УСЭК 79 У1			
		ТУ 36-2355-80	8		
5	5.407-111.2.280	Конструкция	1		
6		Болт М6х25 ГОСТ 7798-70	8		
7		Шайба 6 ГОСТ 6958-78	8		

*Размеры для справок.

Нач.отд.	Тюрин		
Н.контр.	Тычинин		
Зав.сект.	Тычинин		
Инж.I кат.	Попова		

5.407-111.1.430МЧ

2 ящика ЯБПВУ-1МУЗ на стальной колонне. Монтажный чертеж

Стадия	Лист	Листов
Р		1

УГППКИ ТЯЖПРОМЭЛЕКТРОПРОЕКТ ХАРЬКОВ

Инв.№ подл. | Подпись и дата | Взам.инв.№

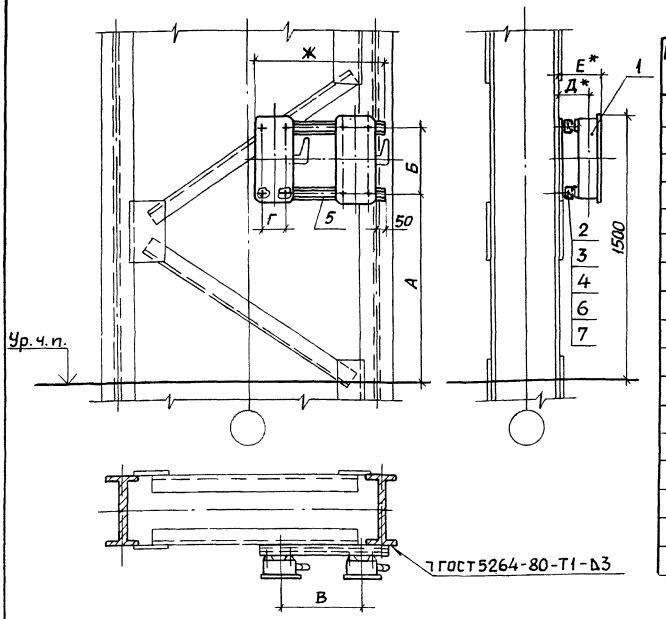

Марка, поз.	Обозначение	Наименование	Кол. на исполн. —	01	02	Масса ед, кг	Примечание
1		Ящик силовой ЯРП-100ПУ3					
		ТУ36. УССР 83-77	2			12,0	
		Ящик силовой ЯБ1-2У3					
		ТУ36-20-84		2		15,0	
		Ящик силовой ЯБПВУ-4У3					
		ТУ36-20-84			2	22,8	
2		Гайка закладная УСЭК77-2У1					
		ТУ36-2355-80	4	4	4		
3		Держатель УСЭК-78У1					
		ТУ36-2355-80	4	4	4		
4		Шайба УСЭК 79У1					
		ТУ36-2355-80	4	4	4		
5	5.407-111.2.270-01	Конструкция	1				
	-04	Конструкция		1			
	-06	Конструкция			1		
6		Болт М8х25 ГОСТ 7798-70	8	8	8		
7		Шайба 8 ГОСТ 6958-78	8	8	8		

Обозначение	Тип ящика	Размеры, мм А	Б	В	Г	Д	Е	Ж
5.407-111.1.440МЧ	ЯРП-100ПУ3	1045	410	400	180	98	226	700
-01	ЯБ1-2У3	975	450	450	200	131	276	800
-02	ЯБПВУ-4У3	1092,5	200	460			261	910

*Размеры для справок

Нач. отд	Тюрин		
Н. контр	Тычинин		
Зав. сект	Тычинин		
Инж. ткат	Попова		

5.407-111.1.440МЧ

2 ящика ЯРП-100ПУ3 или ЯБ1-2У3 или ЯБПВУ-4У3 на стальной колонне. Монтажный чертеж

Стадия	Лист	Листов
Р		1

УГППКИ ТЯЖПРОМЭЛЕКТРОПРОЕКТ ХАРЬКОВ

24006-02 83

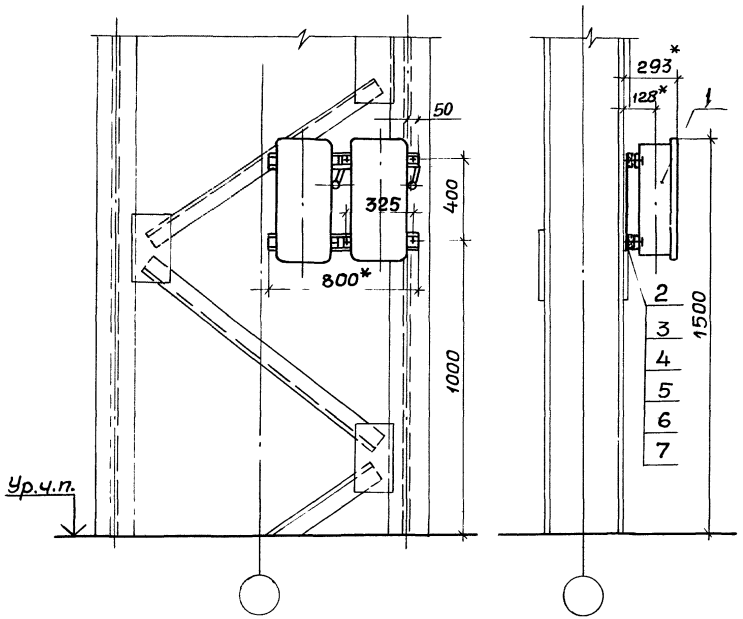

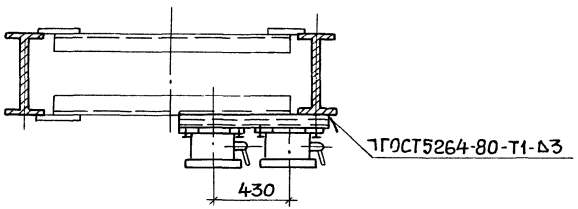

* Размеры для справок.

Марка, поз.	Обозначение	Наименование	Кол.	Масса ед., кг	Примечание
1		Ящик силовой ЯК-250УЗ			
		ТУ36УССР83-77	2	17,0	
2		Гайка закладная УСЭК 17-4У1			
		ТУ36-2355-80	8		
3		Держатель УСЭК 78У1			
		ТУ36-2355-80	8		
4		Шайба УСЭК 79У1			
		ТУ36-2355-80	8		
5	5.407-111.2.270-07	Конструкция.	1		
6		Болт М12х25 ГОСТ7798-70	8		
7		Шайба 12 ГОСТ6958-78	8		

Нач.отд.	Тюрин		
Н.контр.	Тычинин		
Зав.сект	Тычинин		
Инж. Ткат	Попова		

5.407-111.1.450МЧ

2 ящика ЯК-250УЗ на стальной колонне. Монтажный чертеж

Стадия	Лист	Листов
Р		1

УГППКИ ТЯЖПРОМЭЛЕКТРОПРОЕКТ ХАРЬКОВ

Инв.№ подл. | Подпись и дата | Взам. инв.№

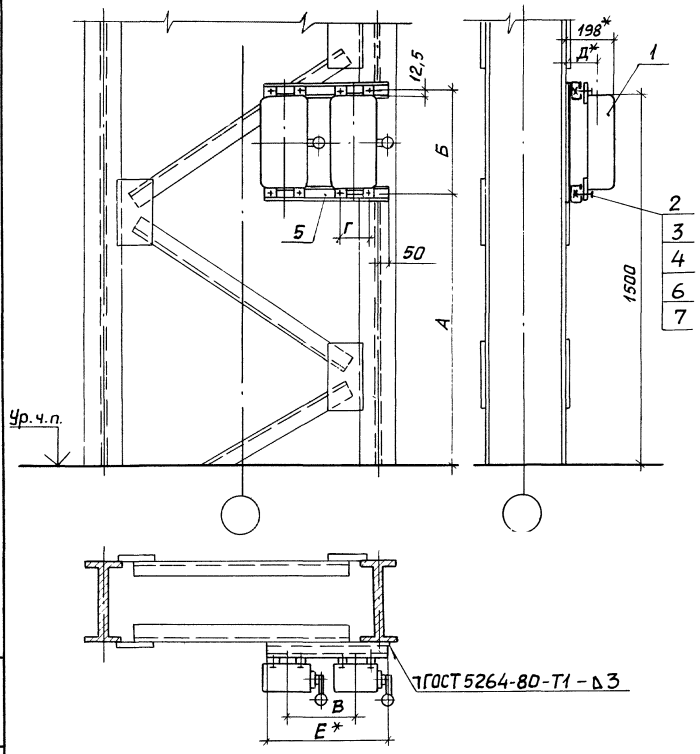

Обозначение	Тип ящика	Размеры, мм					
		А	Б	В	Г	Д	Е
5.407-111.1.460МЧ	ЯРП11-311-32УХЛ3 ЯРП11-311-54УХЛ1 ЯРП11-312-32УХЛ3 ЯРП11-312-54УХЛ1	987,5	525	400	164	113	680
-01	ЯРП11-351-32УХЛ3 ЯРП11-351-54УХЛ1 ЯРП11-352-32УХЛ3 ЯРП11-352-54УХЛ1	887,5	625	450	214	128	780

Марка, поз	Обозначение	Наименование	Кол. на —	Кол. на 01	Масса ед.кг	Примечание
1		Ящик серии ЯРП11				Тип по
		ТУ16-656.065-85	2	2		проекту
2		Гайка закладная УСЭК77-3У1				
		ТУ36-2355-80	8	8		
3		Держатель УСЭК 78У1				
		ТУ36-2355-80	8	8		
4		Шайба УСЭК 79У1				
		ТУ36-2355-80	8	8		
5	5.407-111.2.270-02	Конструкция	1			
	-05	Конструкция		1		
6		Болт М10х25 ГОСТ 7798-70	8	8		
7		Шайба 10 ГОСТ 6958-78	8	8		

* Размеры для справок.

Нач.отд.	Тюрин		
Н.контр.	Тычинин		
Зав.сект.	Тычинин		
Инж.1кат.	Попова		

5.407-111.1.460МЧ

2 ящика серии ЯРП11 на стальной колонне.

Монтажный чертеж

Стадия	Лист	Листов
Р		1

УГПКИ ТЯЖПРОМЭЛЕКТРОПРОЕКТ ХАРЬКОВ

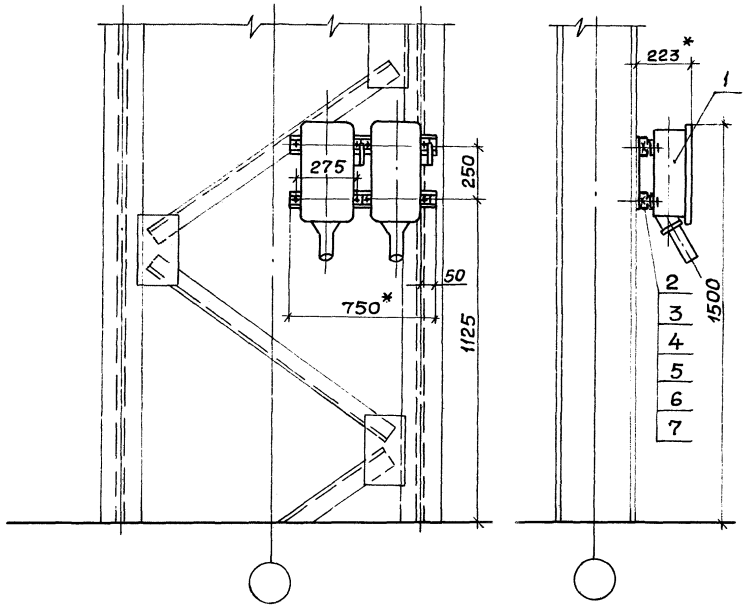

Марка, поз.	Обозначение	Наименование	Кол.	Масса ед., кг	Приме-чание
1		Ящик силовой ЯВЗШ-31-У2			
		ТУ16-526.052-78	2	16,5	
2		Гайка закладная УСЭК77-2У1			
		ТУ36-2355-80	8		
3		Держатель УСЭК78У1			
		ТУ36-2355-80	8		
4		Шайба УСЭК79У1			
		ТУ36-2355-80	8		
5	5.407-111.2.270-03	Конструкция	1		
6		Болт М8х25 ГОСТ7798-70	8		
7		Шайба 8 ГОСТ6958-78	8		

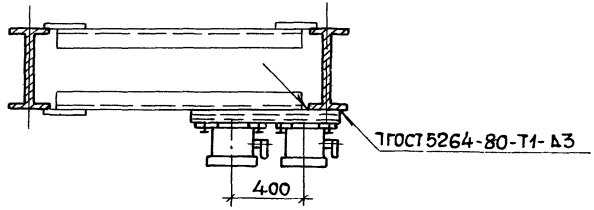

* Размеры для справок.

Нач.отд.	Тюрин		
Н.контр.	Тычинин		
Зав.сект.	Тычинин		
Инж.-техн.	Попова		

5.407-111.1.470МЧ

2 ящика ЯВЗШ-31-У2 на стальной колонне. Монтажный чертеж

Стадия	Лист	Листов
Р		1

УГППКИ ТЯЖПРОМЭЛЕКТРОПРОЕКТ ХАРЬКОВ

Инв.№ подл. | Подпись и дата | Взам.инв.№

Рис.1

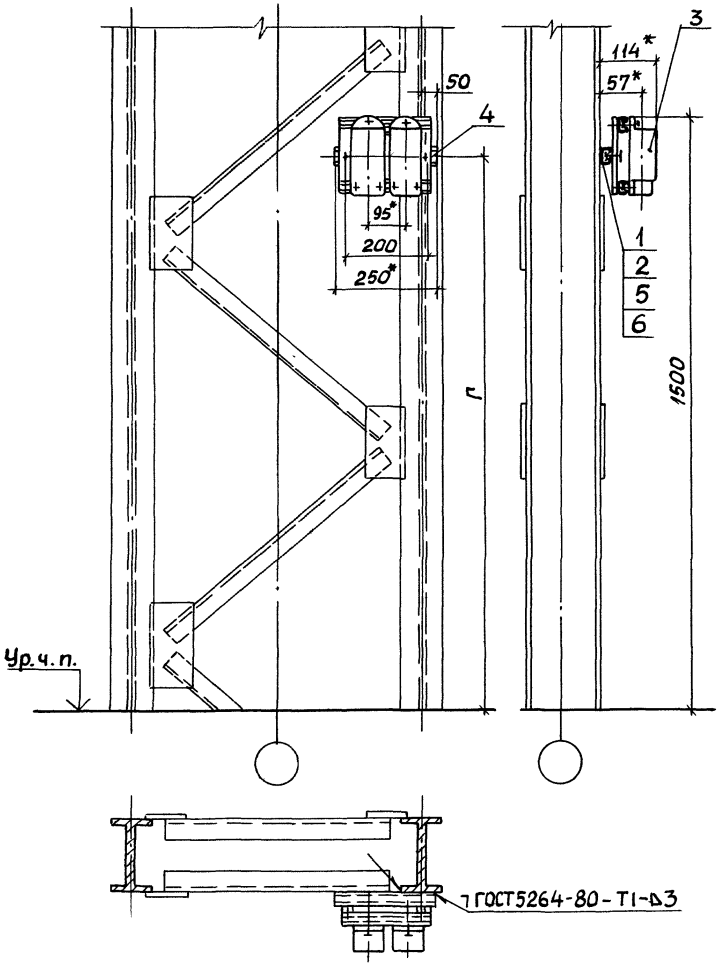

Обозначение	Тип поста	Рис.	Размеры, мм					
			А	Б	В	Г	Д	Е
5.407-111.1.480МЧ	ПКЕ212-2У3	1	—	—	—	1430	—	—
-01	ПКЕ212-3У3					1405		
-02	ПКУ15-21-111-40У2 ПКУ15-21-111-54У2	2	—	—	—	—	—	—
-03	ПКУ15-21-121-40У2 ПКУ15-21-121-54У2	3	—	—	—	1420	67	113
-04	ПКУ15-21-131-40У2 ПКУ15-21-131-54У2					1397,5		
-05	ПКУ15-21-141-40У2 ПКУ15-21-141-54У2					1371	68	114
-06	ПКУ15-21-231-40У2 ПКУ15-21-231-54У2	4	200	410	460	—	88	134
-07	ПКУ15-21-331-40У2 ПКУ15-21-331-54У2		260	530	580			

* Размеры для справок.

Нач.отд.	Тюрин		
Н.контр.	Тычинин		
Зав.сект.	Тычинин		
Инж.I кат.	Попова		

5.407-111.1.480МЧ

2 поста кнопочных типа ПКЕ212-2У3 или ПКЕ212-3У3 или ПКУ15-21-111У2 ... ПКУ15-21-141У2 или ПКУ15-21-231У2 или ПКУ15-21-331У2 на стальной колонне. Монтажный чертеж

Стадия	Лист	Листов
Р	1	3

УГЛПКИ ТЯЖПРОМЭЛЕКТРОПРОЕКТ ХАРЬКОВ

24006-02 87

Инв.№ подл. | Подпись и дата | Взам.инв.№

Рис.2

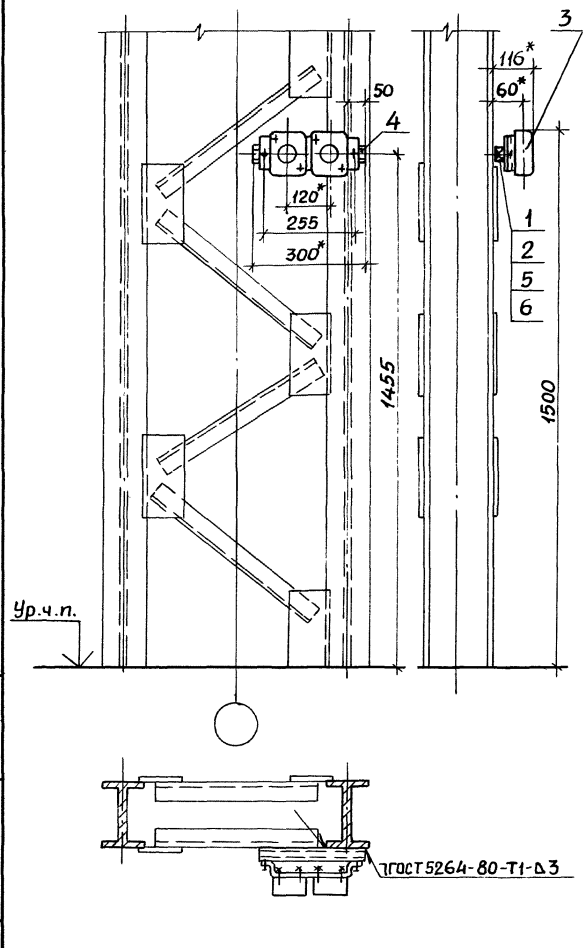

Рис.3

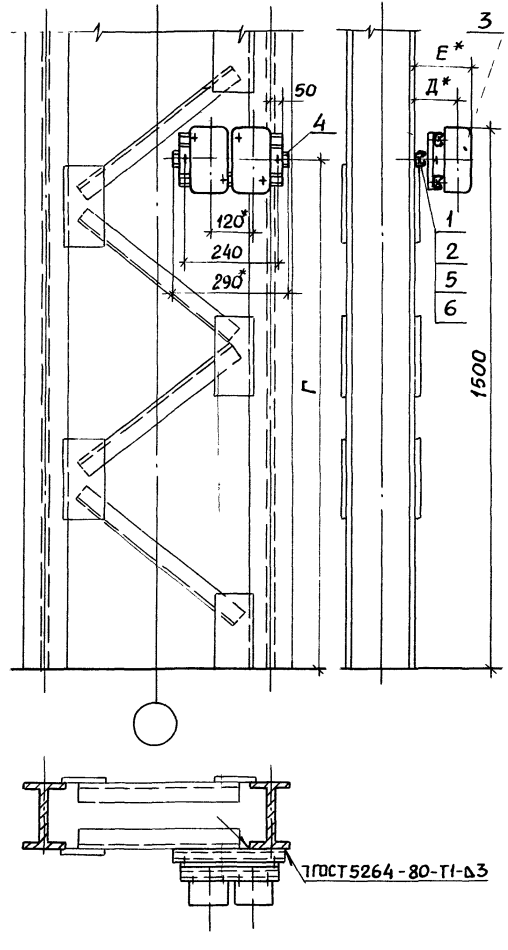

Рис.4

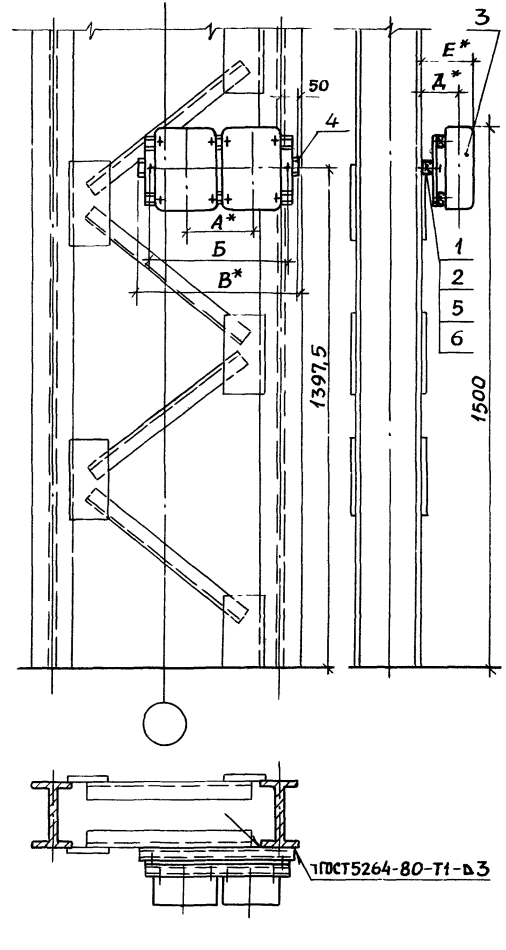

Инв.№подл. | Подпись и дата | Взам.инв.№

5.407-111.1.480М4

Лист 2

24006-03 88

Марка поз.	Обозначение	Наименование	Количество на исполнение								Масса ед., кг	Приме-чание
			—	01	02	03	04	05	06	07		
1		Гайка закладная										
		ТУ36-2355-80										
		УСЭК77-2У1	2	2	2	2	2	2	2	2		
2		Держатель УСЭК78У1										
		ТУ36-2355-80	2	2	2	2	2	2	2	2		
3	5.407-111.2.110	Пост кнопочный в сборе	1									
	-01	Пост кнопочный в сборе		1								
	5.407-111.2.130	Пост кнопочный в сборе			1							
	5.407-111.2.150	Пост кнопочный в сборе				1						
	-01	Пост кнопочный в сборе					1					
	-02	Пост кнопочный в сборе						1				
	5.407-111.2.170	Пост кнопочный в сборе							1			
	-01	Пост кнопочный в сборе								1		
		Основание										
		Профиль ТУ36-2355-80										
		УСЭК51У3										
4		ℓ=250	1	1							0,33	
		ℓ=290				1	1	1			0,38	
		ℓ=300			1						0,39	
		УСЭК52У3										
		ℓ=460							1		0,87	
		ℓ=580								1	1,10	
5		Болт М8х25 ГОСТ7798-70	2	2	2	2	2	2	2	2		
6		Шайба 8 ГОСТ6958-78	2	2	2	2	2	2	2	2		

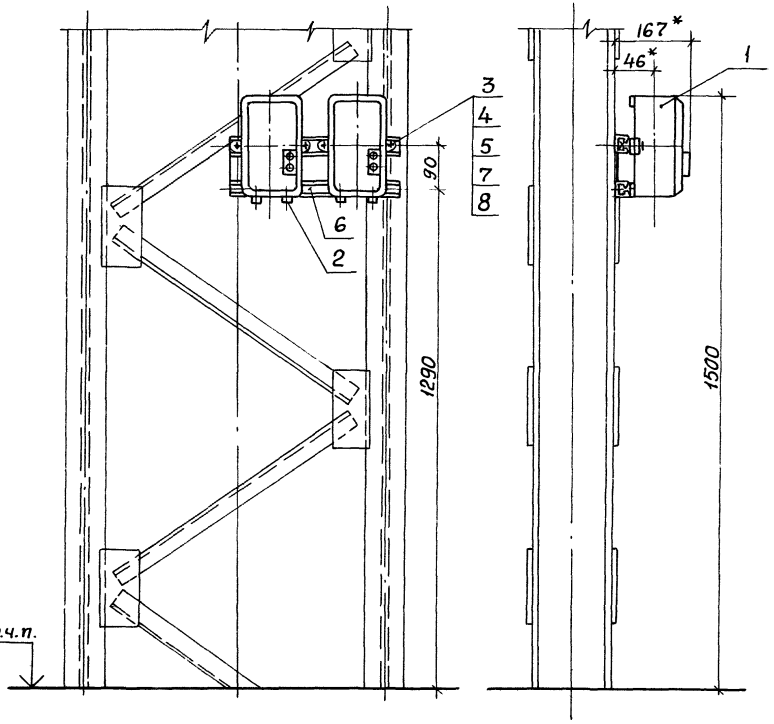

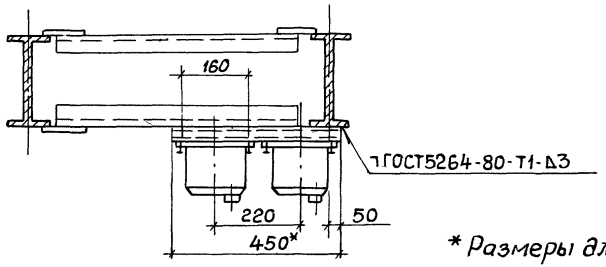

* Размеры для справок.

1.*Размеры для справок.

2. Место установки салвников поз. 2- по конкретному проекту.

Марка, поз.	Обозначение	Наименование	Кол.	Масса ед, кг	Приме-чание
1		Выключатель автоматический			
		АП-50, ТУ16-522.139-78	2	3,5	
2		Салвник У265У2			
		ТУ36-1952-81	4		
3		Гайка закладная УС9К17-3У1			
		ТУ36-2355-80	4		
4		Держатель УС9К18У1			
		ТУ36-2355-80	4		
5		Шайба УС9К19У1			
		ТУ36-2355-80	4		
6	5.407-111.2.290	Конструкция	1		
7		Болт М10х25 ГОСТ 7798-70	4		
8		Шайба 10 ГОСТ6958-78	4		

Нач.отд.	Тюрин		
Н. контр.	Тычинин		
Зав.сект.	Тычинин		
Инж.Ткат.	Попова		

5.407-111.1.490МЧ

2 выключателя серии АП-50 на стальной колонне. Монтажный чертеж

Стадия	Лист	Листов
Р		1

УГППКИ ТЯЖПРОМЭЛЕКТРОПРОЕКТ ХАРЬКОВ

Инв.№подл. | Подп. и дата | Взам.инв.№

gost.e-ecolog.ru