ТИПОВЫЕ КОНСТРУКЦИИ, ИЗДЕЛИЯ И УЗЛЫ ЗДАНИЙ И СООРУЖЕНИЙ

СЕРИЯ 5.407-98

УСТАНОВКА ОДИНОЧНЫХ МАГНИТНЫХ ПУСКАТЕЛЕЙ СЕРИИ ПМА (ИСПОЛНЕНИЕ JP40)

ВЫПУСК 1

РАЗРАБОТАНЫ
УГППКИ ТЯЖПРОМЭЛЕКТРОПРОЕКТ
УКРГЛАВЭЛЕКТРОМОНТАЖ
МИНМОНТАЖСПЕЦСТРОЯ УССР

УТВЕРЖДЕНЫ И
ВВЕДЕНЫ В ДЕЙСТВИЕ
УГППКИ ТЯЖПРОМЭЛЕКТРОПРОЕКТ
ПРИКАЗ N 139 ОТ 14.09.88

Директор института — М.А.Каменев
Главный инженер института — Е.Г. Поддубный
Начальник технического отдела — В.И.Назарок
Начальник отдела типового проектирования — В.Л.Тюрин

© ЦИТП Госстроя СССР, 1989

20396-02 2

gost.e-ecolog.ru

ТИПОВЫЕ КОНСТРУКЦИИ, ИЗДЕЛИЯ И УЗЛЫ ЗДАНИЙ И СООРУЖЕНИЙ

СЕРИЯ 5.407-98

УСТАНОВКА ОДИНОЧНЫХ МАГНИТНЫХ ПУСКАТЕЛЕЙ СЕРИИ ПМА (ИСПОЛНЕНИЕ JP40)

ВЫПУСК 1

РАЗРАБОТАНЫ
УГППКИ ТЯЖПРОМЭЛЕКТРОПРОЕКТ
УКРГЛАВЭЛЕКТРОМОНТАЖ
МИНМОНТАЖСПЕЦСТРОЯ УССР

УТВЕРЖДЕНЫ И
ВВЕДЕНЫ В ДЕЙСТВИЕ
УГППКИ ТЯЖПРОМЭЛЕКТРОПРОЕКТ
ПРИКАЗ N 139 ОТ 14.09.88

Директор института	М.А.Каменев
Главный инженер института	Е.Г. Под.дубный
Начальник технического отдела	В.И.Назарок
Начальник отдела типового проектирования	В.Л.Тюрин

© ЦИТП Госстроя СССР, 1989

Серия 5.407-98, Вып.1

Содержание

Обозначение	Наименование	Стр.
	Титульный лист	1
	Содержание	2-6
5.407-98.1.10МЧ	Пускатель ПМА	
	3-й величины	
	нереверсивный на стене.	
	Монтажный чертеж	7
5.407-98.1.20МЧ	Пускатель ПМА	
	4-й величины	
	нереверсивный на стене.	
	Монтажный чертеж	8
5.407-98.1.30МЧ	Пускатель ПМА	
	5-й величины	
	нереверсивный на стене.	
	Монтажный чертеж	9
5.407-98.1.40МЧ	Пускатель ПМА	
	6-й величины	
	нереверсивный на стене.	
	Монтажный чертеж	10
5.407-98.1.50МЧ	Пускатель ПМА	
	3-й величины	
	реверсивный на стене.	
	Монтажный чертеж	11
5.407-98.1.60МЧ	Пускатель ПМА	
	4-й величины	
	реверсивный на стене.	
	Монтажный чертеж	12
5.407-98.1.70МЧ	Пускатель ПМА	
	5-й величины	
	реверсивный на стене.	
	Монтажный чертеж	13

Обозначение	Наименование	Стр.
5.407-98.1.80МЧ	Пускатель ПМА	
	6-й величины	
	реверсивный на стене.	
	Монтажный чертеж	14
5.407-98.1.90МЧ	Пускатель ПМА	
	3-й величины	
	нереверсивный	
	на стене с коробом.	
	Монтажный чертеж	15
5.407-98.1.100МЧ	Пускатель ПМА	
	4-й величины	
	нереверсивный	
	на стене с коробом.	
	Монтажный чертеж	16
5.407-98.1.110МЧ	Пускатель ПМА	
	5-й величины	
	нереверсивный	
	на стене с коробом.	
	Монтажный чертеж	17
5.407-98.1.120МЧ	Пускатель ПМА	
	6-й величины	
	нереверсивный	
	на стене с коробом.	
	Монтажный чертеж	18
5.407-98.1.130МЧ	Пускатель ПМА	
	3-й величины	
	реверсивный	
	на стене с коробом.	
	Монтажный чертеж	19

Инв. № подл. | Подпись и дата | Взам. инв. №

Обозначение	Наименование	Стр.
5.407-98.1.140МЧ	Пускатель ПМА	
	4-й величины	
	реверсивный на стене	
	с коробом.	
	Монтажный чертеж	20
5.407-98.1.150МЧ	Пускатель ПМА	
	5-й величины	
	реверсивный	
	на стене с коробом.	
	Монтажный чертеж	21
5.407-98.1.160МЧ	Пускатель ПМА	
	6-й величины	
	реверсивный	
	на стене с коробом.	
	Монтажный чертеж	22
5.407-98.1.170МЧ	Пускатель ПМА	
	3-й величины	
	нереверсивный на ж.б.колонне.	
	Монтажный чертеж	23
5.407-98.1.180МЧ	Пускатель ПМА	
	4-й величины	
	нереверсивный на ж.б.колонне.	
	Монтажный чертеж	24
5.407-98.1.190МЧ	Пускатель ПМА	
	5-й величины	
	нереверсивный на ж.б.колонне.	
	Монтажный чертеж	25
5.407-98.1.200МЧ	Пускатель ПМА	
	6-й величины	

Обозначение	Наименование	Стр.
	нереверсивный на ж.б. колонне.	
	Монтажный чертеж.	26
5.407-98.1.210МЧ	Пускатель ПМА	
	3-й величины	
	реверсивный на ж.б.колонне.	
	Монтажный чертеж.	27
5.407-98.1.220МЧ	Пускатель ПМА	
	4-й величины	
	реверсивный на ж.б.колонне.	
	Монтажный чертеж	28
5.407-98.1.230МЧ	Пускатель ПМА	
	5-й величины	
	реверсивный на ж.б.колонне.	
	Монтажный чертеж	29
5.407-98.1.240МЧ	Пускатель ПМА	
	6-й величины	
	реверсивный на ж.б.колонне.	
	Монтажный чертеж	30
5.407-98.1.250МЧ	Пускатель ПМА	
	3-й величины	
	нереверсивный на стальной	
	колонне.	
	Монтажный чертеж	31
5.407-98.1.260МЧ	Пускатель ПМА	
	4-й величины	
	нереверсивный	
	на стальной [illegible]	
	Монтажный [illegible]	32

Инв.№подл. | Подпись и дата | Взам.инв.№

Обозначение	Наименование	Стр.
5.407-98.1.270МЧ	Пускатель ПМА	
	5-й величины	
	нереверсивный	
	на стальной колонне.	
	Монтажный чертеж	33
5.407-98.1.280МЧ	Пускатель ПМА	
	6-й величины нереверсивный	
	на стальной колонне.	
	Монтажный чертеж	34
5.407-98.1.290МЧ	Пускатель ПМА	
	3-й величины реверсивный	
	на стальной колонне.	
	Монтажный чертеж	35
5.407-98.1.300МЧ	Пускатель ПМА	
	4-й величины реверсивный	
	на стальной колонне.	
	Монтажный чертеж	36
5.407-98.1.310МЧ	Пускатель ПМА	
	5-й величины реверсивный	
	на стальной колонне.	
	Монтажный чертеж	37
5.407-98.1.320МЧ	Пускатель ПМА	
	6-й величины реверсивный	
	на стальной колонне.	
	Монтажный чертеж	38
5.407-98.1.330МЧ	Пускатель ПМА	
	3-й величины нереверсивный	
	на стальной колонне.	
	Монтажный чертеж	39

Обозначение	Наименование	Стр.
5.407-98.1.340МЧ	Пускатель ПМА	
	4-й величины нереверсивный	
	на стальной колонне.	
	Монтажный чертеж	40
5.407-98.1.350МЧ	Пускатель ПМА	
	5-й величины нереверсивный	
	на стальной колонне.	
	Монтажный чертеж	41
5.407-98.1.360МЧ	Пускатель ПМА	
	6-й величины нереверсивный	
	на стальной колонне.	
	Монтажный чертеж	42
5.407-98.1.370МЧ	Пускатель ПМА	
	3-й величины реверсивный	
	на стальной колонне.	
	Монтажный чертеж	43
5.407-98.1.380МЧ	Пускатель ПМА	
	4-й величины реверсивный	
	на стальной колонне.	
	Монтажный чертеж	44
5.407-98.1.390МЧ	Пускатель ПМА	
	5-й величины реверсивный	
	на стальной колонне.	
	Монтажный чертеж	45
5.407-98.1.400МЧ	Пускатель ПМА	
	6-й величины реверсивный	
	на стальной колонне.	
	Монтажный чертеж	46

Инв. № подл. | Подпись и дата | Взам. инв. №

Обозначение	Наименование	Стр.
5.407-98.1.410МЧ	Пускатель ПМА	
	3-й величины нереверсивный на	
	стальной ступенчатой колонне.	
	Монтажный чертеж	47
5.407-98.1.420МЧ	Пускатель ПМА	
	4-й величины нереверсивный на	
	стальной ступенчатой колонне.	
	Монтажный чертеж	48
5.407-98.1.430МЧ	Пускатель ПМА	
	5-й величины нереверсивный на	
	стальной ступенчатой колонне.	
	Монтажный чертеж	49
5.407-98.1.440МЧ	Пускатель ПМА	
	6-й величины нереверсивный на	
	стальной ступенчатой колонне.	
	Монтажный чертеж	50
5.407-98.1.450МЧ	Пускатель ПМА	
	3-й величины реверсивный на	
	стальной ступенчатой колонне.	
	Монтажный чертеж	51
5.407-98.1.460МЧ	Пускатель ПМА	
	4-й величины реверсивный на	
	стальной ступенчатой колонне.	
	Монтажный чертеж	52
5.407-98.1.470МЧ	Пускатель ПМА	
	5-й величины реверсивный на	
	стальной ступенчатой колонне.	
	Монтажный чертеж	53

Обозначение	Наименование	Стр.
5.407-98.1.480МЧ	Пускатель ПМА	
	6-й величины реверсивный на	
	стальной ступенчатой колонне.	
	Монтажный чертеж	54
5.407-98.1.490МЧ	Пускатель ПМА	
	3-й величины нереверсивный	
	на стойке.	
	Монтажный чертеж	55
5.407-98.1.500МЧ	Пускатель ПМА	
	4-й величины нереверсивный	
	на стойке.	
	Монтажный чертеж	56
5.407-98.1.510МЧ	Пускатель ПМА	
	5-й величины нереверсивный	
	на стойке.	
	Монтажный чертеж	57
5.407-98.1.520МЧ	Пускатель ПМА	
	6-й величины нереверсивный	
	на стойке.	
	Монтажный чертеж	58
5.407-98.1.530МЧ	Пускатель ПМА	
	3-й величины реверсивный	
	на стойке.	
	Монтажный чертеж	59
5.407-98.1.540МЧ	Пускатель ПМА	
	4-й величины реверсивный	
	на стойке.	
	Монтажный чертеж	60

Инв. № подл. | Подпись и дата | Взам. инв. №

Обозначение	Наименование	Стр.
5.407-98.1.550МЧ	Пускатель ПМА	
	5-й величины реверсивный	
	на стойке.	
	Монтажный чертеж	61
5.407-98.1.560МЧ	Пускатель ПМА	
	6-й величины реверсивный	
	на стойке.	
	Монтажный чертеж	62
5.407-98.1.570МЧ	Установка основания стойки	
	на шпильках.	
	Монтажный чертеж	63,64
5.407-98.1.580МЧ	Установка основания стойки	
	на закладных изделиях.	
	Монтажный чертеж	65
5.407-98.1.571	Прогон	66
5.407-98.1.572	Прогон	66
5.407-98.1.590	Скоба в сборе	67
5.407-98.1.591	Скоба	68
5.407-98.1.600	Короб	69
5.407-98.1.601	Короб	70
5.407-98.1.610	Конструкция	71
5.407-98.1.620	Конструкция	72
5.407-98.1.630СБ	Стойка	
	Сборочный чертеж	73-75
5.407-98.1.631	Короб	76
5.407-98.1.632	Лист защитный	77
5.407-98.1.640	Стойка	78
5.407-98.1.641	Скоба	79

Обозначение	Наименование	Стр.
5.407-98.1.650СБ	Стойка	
	Сборочный чертеж	80-82
5.407-98.1.651	Лист защитный	83
5.407-98.1.660	Стойка	84
5.407-98.1.661	Скоба	85

Инв.№ подл. | Подпись и дата | Взам.инв.№

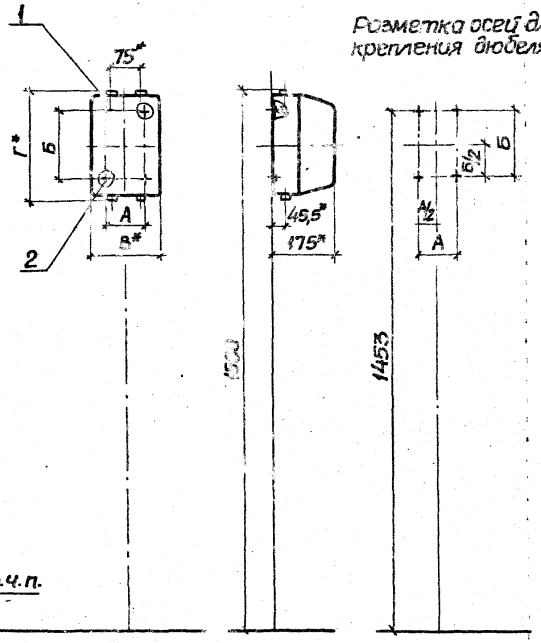

Типы пускателей 3-й величины	Размеры, мм			
	А	Б	В	Г
ПМА-3112	100	180	182	275
ПМА-3132				
ПМА-3152				
ПМА-3212; ПМА-3252		220		315
ПМА-3252				
ПМА-3910				
ПМА-3712	150		255	

Марка, поз.	Обозначение	Наименование	Кол.	Масса ед., кг	Примечание
1		Пускатель			Тип по
		ТУ16-644.005-84	1		проекту
2		Дюбель 35-5-8У3			
		ГОСТ26998-86	4		

1.* Размеры для справок.

2. По данному чертежу пускатель устанавливается на бетонной стене или на стене кирпичной кладки из полнотелого кирпича.

Нач.отд.	Тюрин		
Н.контр.	Тычинин		
ГИП	Тычинин		8.88г
Вед.инж.	Омельченко		5.88г

5.407-98.1.10МЧ

Пускатель ПМА 3-й величины нереверсивный на стене. Монтажный чертеж

Стадия	Масса	Листов
Р		1

УГППКИ ТЯЖПРОМЭЛЕКТРОПРОЕКТ ХАРЬКОВ

Инв.№ подл. | Подпись и дата | Взам.инв.№

Копировал

23396-02 8

Формат А3

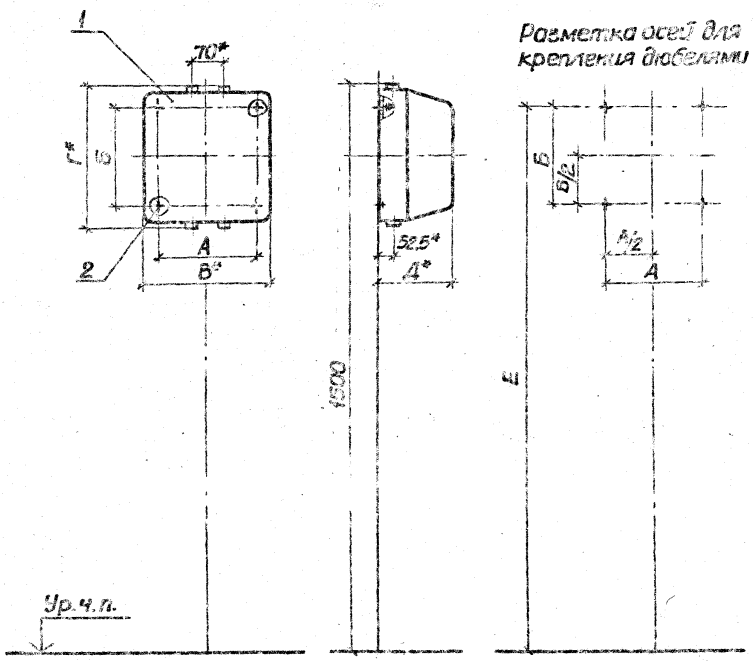

Типы пускателей 4-й величины	Размеры, мм					
	А	Б	В	Г	Д	Е
ПМА-4110; ПМА-4112; ПМА-4112Д;	150	178	[illegible]	275	178	1452
ПМА-4130; ПМА-4132; ПМА-4132Д;						
ПМА-4150; ПМА-4152; ПМА-4152Д;						
ПМА-4210П; ПМА-4212П; ПМА-4212ДП;		253		354		1450
ПМА-4230П; ПМА-4232П; ПМА-4232ДП;						
ПМА-4250П; ПМА-4252П; ПМА-4252ДП;						
ПМА-4710; ПМА-4112;	250		339		197	
ПМА-4910						

Марка, поз.	Обозначение	Наименование	Кол.	Масса ед., кг	Примечание
1		Пускатель			Тип по
		ТУ16-644.005-84	1		проекту
2		Дюбель 35-5-893			
		ГОСТ26998-85	4		

1.* Размеры для справок.

2. По данному чертежу пускатель устанавливается на бетонной стене или на стене кирпичной кладки из полнотелого кирпича.

Нач.отд.	Тюрин		
Н.контр.	Тычинин		
ГИП	Тычинин		
Вед.инж.	Омельченко		

5.407-98.1.20МЧ

Пускатель ПМА 4-й величины нереверсивный на стене. Монтажный чертеж

Стадия	Лист	Листов
Р		1

УГПКИ ТАЖПРОМЭЛЕКТРОПРОЕКТ КАЗАНЬ

23356-02

Инв.№ подл. | Подпись и дата | Взам.инв.№

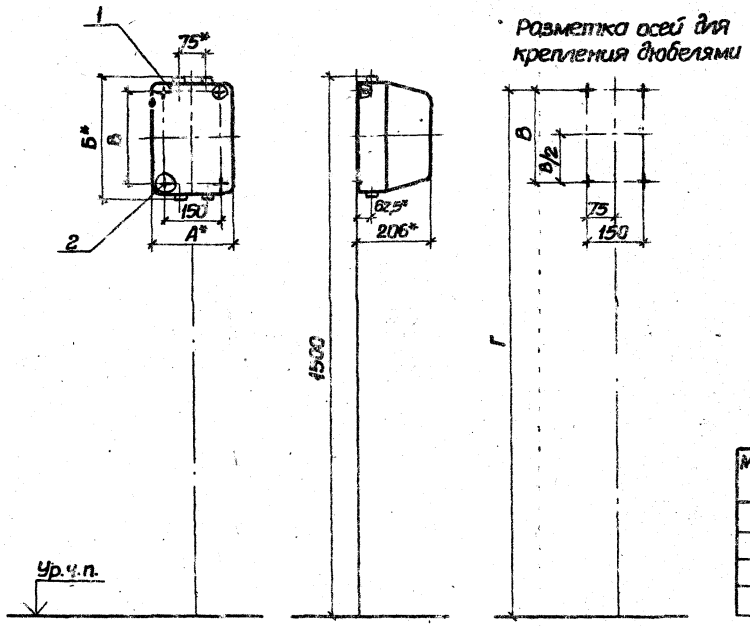

Типы пускателей 5-й величины	Размеры, мм			
	А	Б	В	Г
ПМА-5112	235	340	250	1455
ПМА-5132				
ПМА-5152				
ПМА-5212П	248	468	370	1451
ПМА-5232П				
ПМА-5252П				
ПМА-5712				
ПМА-5910				

Марка, поз.	Обозначение	Наименование	Кол.	Масса ед., кг	Примечание
1		Пускатель			Тип по
		ТУ16-644.005-84	1		проекту
2		Дюбель 35-5-893			
		ГОСТ26998-86	4		

1.* Размеры для справок.
2. По данному чертежу пускатель устанавливается на бетонной стене или на стене кирпичной кладки из полнотелого кирпича.

Нач.отд.	Тюрин		
Н.контр.	Тычинин		
ГИП	Тычинин		8.88
Сед.инж.	Омельченко		4.88

5.407-[illegible].30МЧ

Пускатель 5-й величины нереверсивный на стене. Монтажный чертеж

Стадия	Лист	Листов
Р		1

УГПКИ ТЯЖПРОМЭЛЕКТРОПРОЕКТ ХАРЬКОВ

23396-02 10

Инв.№ подл. | Подпись и дата | Взам.инв.№

Копировал

Формат А3

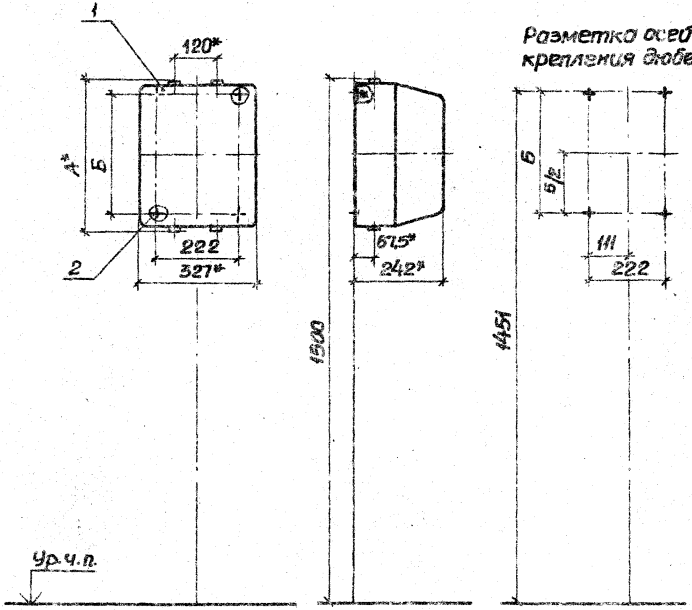

Типы пускателей 6-й величины	Размеры, мм	
	А	Б
ПМА-5112	440	342
ПМА-5132		
ПМА-5152		
ПМА-6212П	555	457
ПМА-6232П		
ПМА-6252П		
ПМА-6712		
ПМА-6910		

Марка, поз.	Обозначение	Наименование	Кол.	Масса ед, кг	Примечание
1		Пускатель			Тип по
		ТУ16-644.005-84	1		проекту
2		Дюбель 45-5-893			
		ГОСТ26998-86	4		

1.* Размеры для справок.
2. По данному чертежу пускатель устанавливается на бетонной стене или на стене кирпичной кладки из полнотелого кирпича.

Нач.отд.	Тюрин		
Н.контр.	Токмачин		
Гип	Токмачин		
Вед.инж.	Оленченко		

5.407-98.1.40МЧ

Пускатель ПМА 6-й величины нереверсивный на стене. Монтажный чертеж

Стадия	Лист	Листов
Р		1

УГЛПКИ ТЯЖПРОМЭЛЕКТРОПРОЕКТ КАРЬКОВ

Инв.№ подл. | Подпись и дата | Взам.инв.№

23356-02 11

Копировал

Формат А3

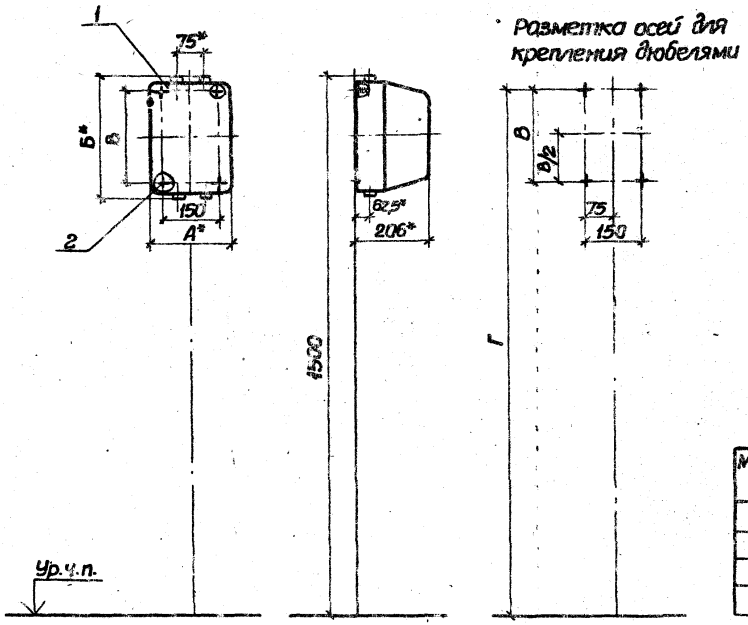

Типы пускателей 5-й величины	Размеры, мм			
	А	Б	В	Г
ПМА-5112	235	340	250	1455
ПМА-5132				
ПМА-5152				
ПМА-5212П	248	458	370	1451
ПМА-5232П				
ПМА-5252П				
ПМА-5712				
ПМА-5910				

Марка, поз.	Обозначение	Наименование	Кол.	Масса ед., кг	Примечание
1		Пускатель			Тип по
		ТУ16-644.005-84	1		проекту
2		Дюбель 35-5-8У3			
		ГОСТ26998-86	4		

1.* Размеры для справок.
2. По данному чертежу пускатель устанавливается на бетонной стене или на стене кирпичной кладки из полнотелого кирпича.

Нач.отд.	Тюрин		
Н.контр.	Тычинин		
ГИП	Тычинин		8.88г
Вед.инж.	Омельченко		4.88г

5.407-[illegible].30МЧ

Пускатель 5-й вел[illegible] нереверс[illegible] на стене. Монтажный чертеж

Стадия	Лист	Листов
Р		1

УГППКИ ТЯЖПРОМЭЛЕКТРОПРОЕКТ ХАРЬКОВ

23396-02 10

Инв.№подл. | Подпись и дата | Взам.инв.№

Копировал

Формат А3

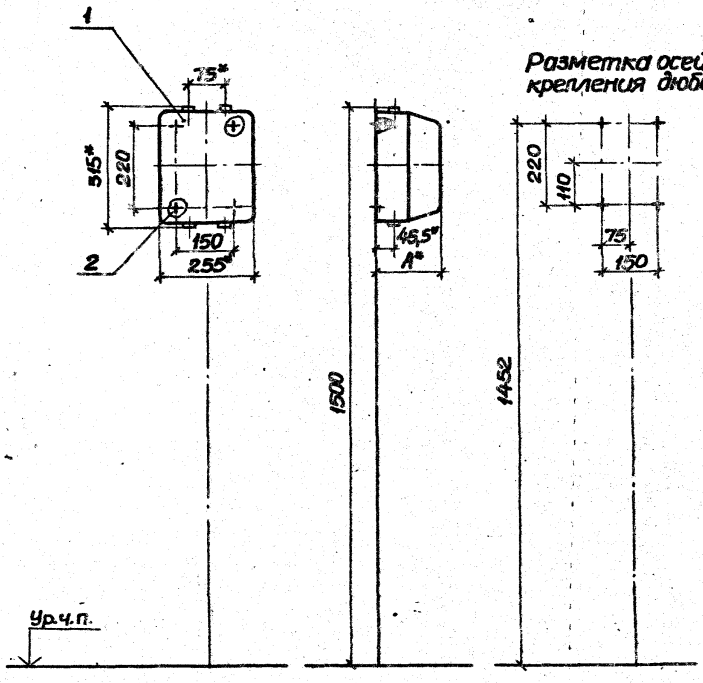

Разметка осей для крепления дюбелями

Типы пускателей 3-й величины	Размер А, мм
ПМА-3512	175
ПМА-3412П	
ПМА-3512	210
ПМА-3612П	
ПМА-3010	
ПМА-3812	

Марка, поз.	Обозначение	Наименование	Кол.	Масса ед., кг	Примечание
1		Пускатель			Тип по
		ТУ16-644.005-84	1		проекту
2		Дюбель 35-5-8У3			
		ГОСТ26998-86	4		

1.* Размеры для справок.

2. По данному чертежу пускатель устанавливается на бетонной стене или на стене кирпичной кладки из полнотелого кирпича.

Инв.№подл. | Подпись и дата | Взам.инв.№

Нач.отд.	Тюрин		
Н.контр.	Тыкинин		
ГИП	Тыкинин		8.98
Вед.инж.	Ольгуленко		4.98

5.407-98.1.50М4

Пускатель ПМА 3-й величины реверсивный на стене. Монтажный чертеж

Стадия	Лист	Листов
Р		1

УГПЛКИ Тяжпромэлектропроект

23393-02 12

Копировал

Формат А3

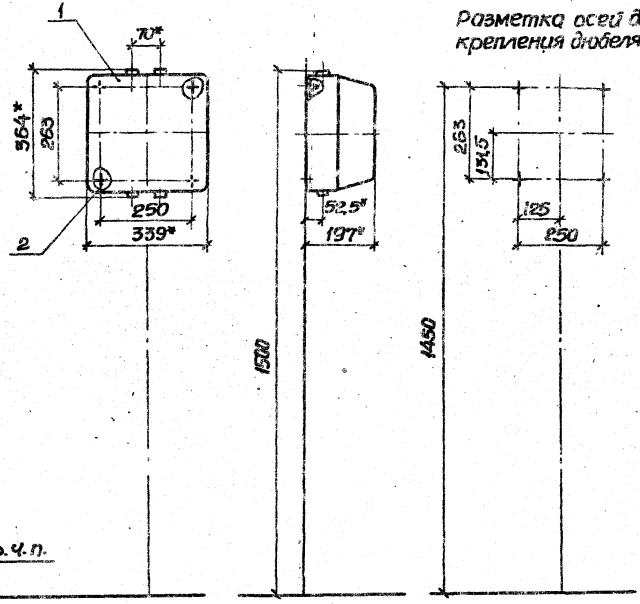

Разметка осей для крепления дюбелями

Типы пускателей 4-й величины
ПМА-4310; ПМА-4312; ПМА-4312Д;
ПМА-4410П; ПМА-4412П; ПМА-4412ДП;
ПМА-4510; ПМА-4512; ПМА-4512Д;
ПМА-4610П; ПМА-4612П; ПМА-4612ДП;
ПМА-4810; ПМА-4812;
ПМА-4010

Марка, поз.	Обозначение	Наименование	Кол.	Масса ед., кг	Примечание
1		Пускатель			Тип по
		ТУ16-644.005-84	1		проекту
2		Дюбель 45-5-893			
		ГОСТ26998-86	4		

1.* Размеры для справок.

2. По данному чертежу пускатель устанавливается на бетонной стене или на стене кирпичной кладки из полнотелого кирпича.

Нач.отд.	Юрин		
Н.контр.	Тычинин		
ГИП	Тычинин		8.85
Зав.отд.	Омельченко		4.83

5.407-98.1.60МЧ

Пускатель ПМА 4-й величины реверсивный на стене. Монтажный чертеж

Стадия	Лист	Листов
Р		1

УГПЛКИ ТЯЖПРОМЭЛЕКТРОПРОЕКТ ХАРЬКОВ

Инв.№подл. | Подпись и дата | Взам.инв.№

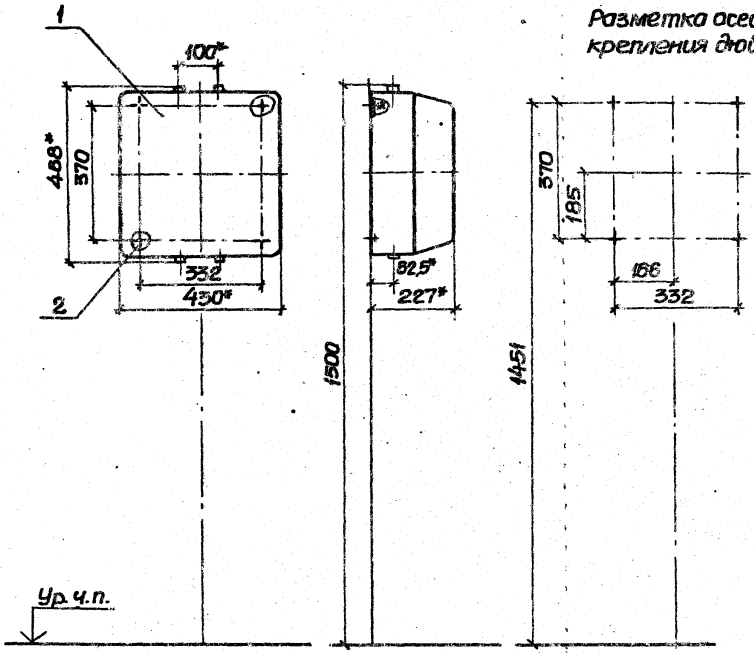

Разметка осей для крепления дюбелями

Типы пускателей 5-й величины
ПМА-5312
ПМА-5412П
ПМА-5512
ПМА-5612П
ПМА-5812
ПМА-5010

Марка, поз.	Обозначение	Наименование	Кол.	масса ед.,кг	Приме-чание
1		Пускатель			Тип по
		ТУ16-644.005-84	1		проекту
2		Дюбель 45-5-843			
		ГОСТ25998-86	4		

1.* Размеры для справок.
2. По данному чертежу пускатель устанавливается на бетонной стене или на стене кирпичной кладки из полнотелого кирпича.

Инв.№подл. | Подпись и дата | Взам.инв.№

Нач.отд.	Тюрин			
Н.контр.	Тычинин			
ГИП	Тычинин		8.88г.	
Ведущ.	Омельченко		4.88г.	

5.407-[illegible]8.1.70М4

Пускатель ПМА 5-й величины реверсивный на стене. Монтажный чертеж

Стадия	Лист	Листов
Р		1

ЦГПТКИ ТЯЖПРОМЭЛЕКТРОПРОЕКТ ХАРЬКОВ

23396-02 14

Копировал

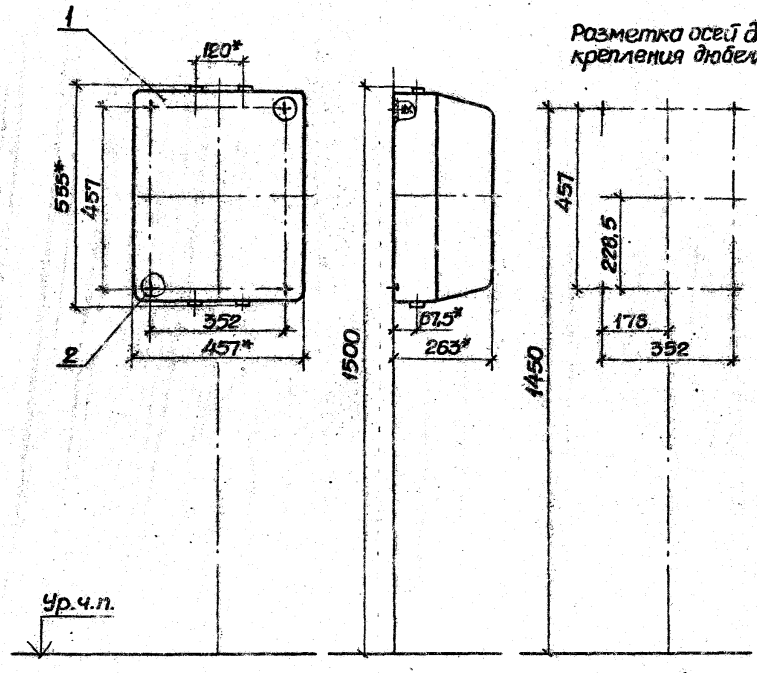

Разметка осей для крепления дюбелями

Типы пускателей 6-й величины
ПМА-6312
ПМА-6412П
ПМА-6512
ПМА-6612П
ПМА-6812
ПМА-6010

Марка, поз.	Обозначение	Наименование	Кол.	Масса ед, кг	Примечание
1		Пускатель			Тип по
		ТУ16-644.005-84	1		проекту
2		Дюбель 45-5-893			
		ГОСТ26998-86	4		

1.* Размеры для справок.

2. По данному чертежу пускатель устанавливается на бетонной стене или на стене кирпичной кладки из полнотелого кирпича.

Нач.отд.	Тюрин		
Н.контр.	Тычинин		
ГИП	Тычинин		8.88г
Ведущ.	Омельченко		1.88г

5.407-98.1.80МЧ

Пускатель ПМА 6-й величины реверсивный на стене. Монтажный чертеж

Стадия	Лист	Листов
Р		1

УГППКИ ТЕХПРОМЭЛЕКТРОПРОЕКТ ХАРЬКОВ

Инв.№ подл. | Подпись и дата | Взам.инв.№

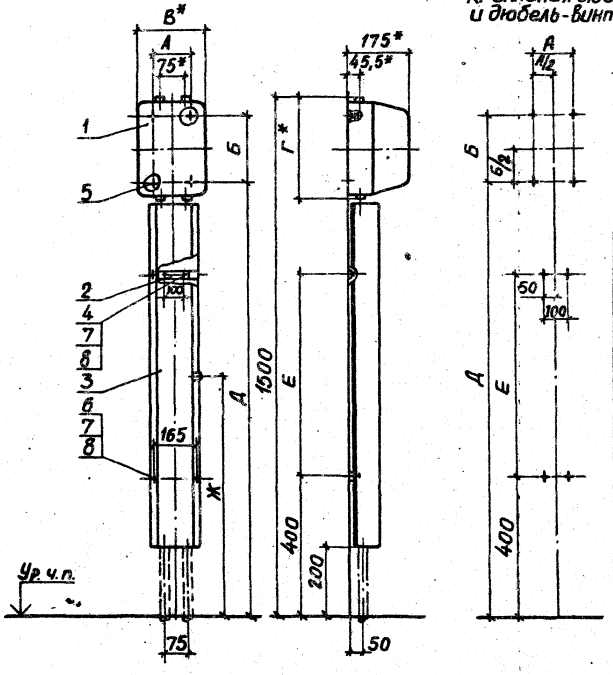

Разметка осей для крепления дюбелями и дюбель-винтами

Обозначение	Типы пускателей 3-й величины	Размеры, мм А	Б	В	Г	Д	Е	Ж
5.407-98.1.90 МЧ	ПМА-3112	100	180	182	275	1272	610	507
	ПМА-3132							
	ПМА-3152							
-01	ПМА-3212		220		315	1232	570	487
	ПМА-3232							
	ПМА-3252							
	ПМА-3910							
	ПМА-3712	150		255				

Марка поз.	Обозначение	Наименование	кол. на —	кол. на 01	Масса ед.,кг	Примечание
1		Пускатель ТУ16-644.005-84	1	1		Тип по проекту
2	5.407-98.1.590	Скоба в сборе	2	2		
3	5.407-98.1.600	Короб	1			
	-01	Короб		1		
4		Дюбель-винт ДВМ6 ТУ14-4.1375-86	4	4		
5		Дюбель 35-5-8У3 ГОСТ 26998-86	4	4		
6		Гайка М6 ГОСТ 5915-70	4	4		
7		Шайба 6 ГОСТ 6958-78	8	8		
8		Шайба 6 ГОСТ 6402-70	8	8		

1. * Размеры для справок.
2. По данному чертежу пускатель и короб устанавливаются на бетонной стене или на стене кирпичной кладки из полнотелого кирпича.

Инв.№ подл. | Подпись и дата | Взам.инв.№

Нач.отд.	Тюрин		
Н.контр.	Тычинин		
ГИП	Тычинин		
Вед.инж.	Омельченко		

5.407-98.1.90МЧ

Пускатель ПМА 3-й величины нереверсивный На стене с коробам. Монтажный чертеж

Стадия	Лист	Листов
Р		1

УГППКИ Тяжпромэлектропроект Харьков

23396-02 16

Копировал

Формат А3

Разметка осей для крепления дюбелями и дюбель-винтами.

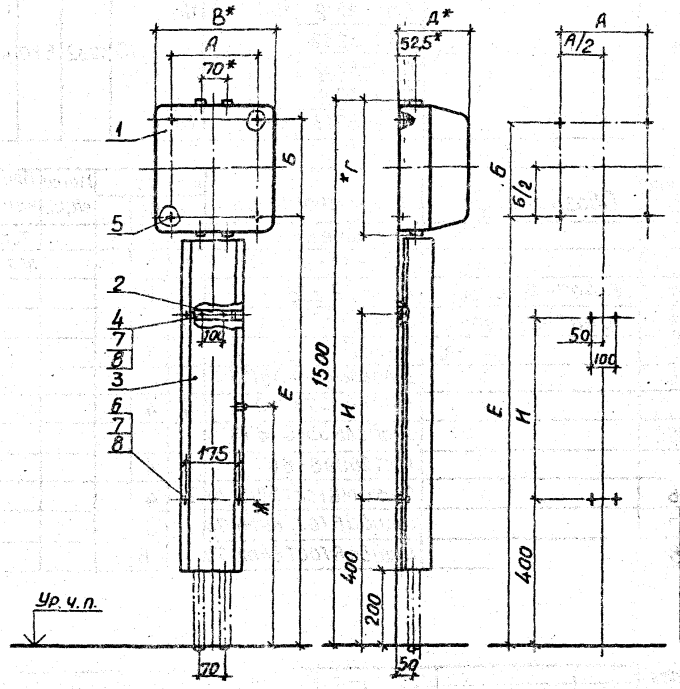

Обозначение	Типы пускателей 4-й величины	Размеры, мм А	Б	В	Г	Д	Е	Ж	И
5.407-98.1.100МЧ	ПМА-4110; ПМА-4112; ПМА-4112А;	130	178	210	275	178	1273	707	610
	ПМА-4130; ПМА-4132; ПМА-4132А;								
	ПМА-4150; ПМА-4152; ПМА-4152А;								
	ПМА-42100; ПМА-42120; ПМА-42120А;		263		364		1186	663	520
	ПМА-42300; ПМА-42320; ПМА-42320А;								
	ПМА-42500; ПМА-42520; ПМА-42520А;								
-01	ПМА-4710; ПМА-4712;	250		339		197			
	ПМА-4910								

Марка, поз.	Обозначение	Наименование	Кол. на —	01	Масса ед., кг	Примечание
1		Пускатель				Тип по
		ТУ16-644.005-84	1	1		проекту
2	5.407-98.1.590-01	Скоба в сборе	2	2		
3	5.407-98.1.600-02	Короб	1			
	-03	Короб		1		
4		Дюбель-винт ДВМ6				
		ТУ14-4-1375-86	4	4		
5		Дюбель 35-5-8У3				
		ГОСТ 26998-86	4	4		
6		Гайка М6 ГОСТ 5915-70	4	4		
7		Шайба 6 ГОСТ 6958-78	8	8		
8		Шайба 6 ГОСТ 6402-70	8	8		

1.* Размеры для справок.
2. По данному чертежу пускатель и короб устанавливаются на бетонной стене или на стене кирпичной кладки из полнотелого кирпича.

Нач. отд.	Тюрин		
Н. контр.	Тычинин		
Гип	Тычинин		
Вед. инж.	Омельченко		

5.407-98.1.100МЧ

Пускатель ПМА 4-й величины нереверсивный на стене с коробом. Монтажный чертеж

Стадия	Лист	Листов
Р		1

УГППКИ ТЯЖПРОМЭЛЕКТРОПРОЕКТ ХАРЬКОВ

Инв. № подл. | Подпись и дата | Взам. инв. №

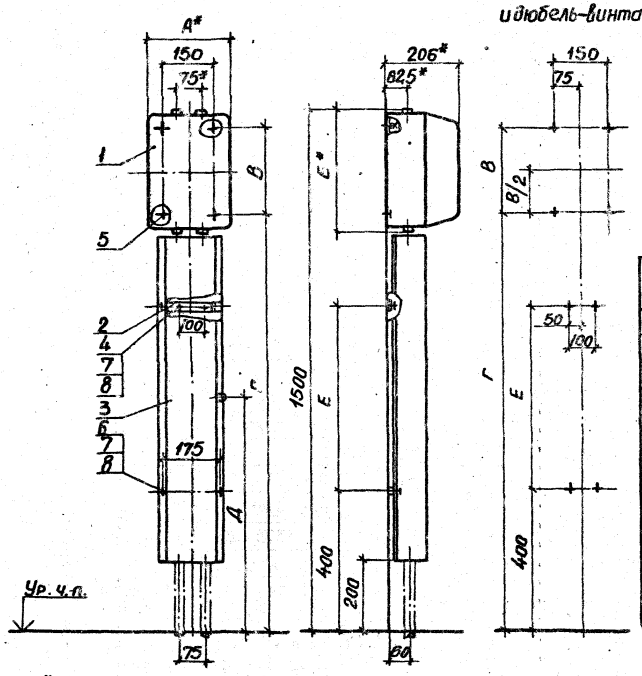

Обозначение	Тип пускателей 5-й величины	Размеры, мм А	Б	В	Г	Д	Е
5.407-98.1.110 МЧ	ПМА-5112	235	340	250	1205	675	550
	ПМА-5132						
	ПМА-5152						
-01	ПМА-5212П	248	468	370	1081	611	420
	ПМА-5232П						
	ПМА-5252П						
	ПМА-5712						
	ПМА-5910						

Марка, поз.	Обозначение	Наименование	Кол. на —	на 01	Масса ед., кг	Примечание
1		Пускатель				Тип по
		ТУ16-644.005-84	1	1		проекту
2	5.407-98.1.590-01	Скоба в сборе	2	2		
3	5.407-98.1.600-04	Короб	1			
	-05	Короб		1		
4		Дюбель-винт ДВМ6				
		ТУ14-4.1375-86	4	4		
5		Дюбель 35-5-8У3				
		ГОСТ 28998-86	4	4		
6		Гайка М6 ГОСТ 5915-70	4	4		
7		Шайба 6 ГОСТ 6958-78	8	8		
8		Шайба 6 ГОСТ 6402-70	8	8		

1.* Размеры для справок.

2. По данному чертежу пускатель и короб устанавливаются на бетонной стене или на стене кирпичной кладки из полнотелого кирпича.

Инв. № подл. | Подпись и дата | Взам. инв. №

Нач. отд.	Тюрин		8.88г.
Н. контр.	Тычинин		8.88г.
ГИП	Тычинин		8.88г.
Вед. инж.	Омельченко		4.88г.

5.407-98.1.110 МЧ

Пускатель ПМА 5-й величины нереверсивный на стене с коробом. Монтажный чертеж

Стадия	Лист	Листов
Р		1

УГППКИ ТЯЖПРОМЭЛЕКТРОПРОЕКТ ХАРЬКОВ

23396-02 18

Копировал

Формат А3

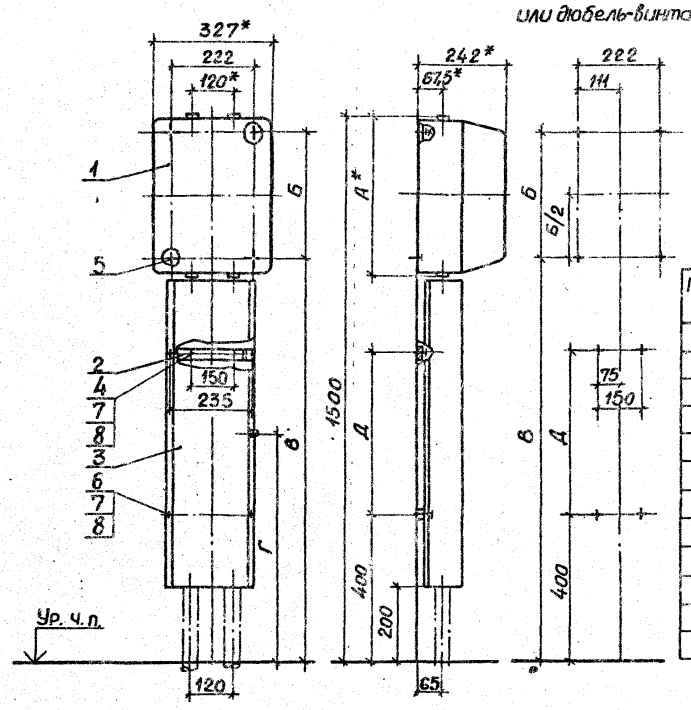

Обозначение	Типы пускателей 6-й величины	Размеры, мм А	Б	В	Г	Д
5.407-98.1.120 МЧ	ПМА-6112	440	342	1109	625	450
	ПМА-6132					
	ПМА-6152					
-01	ПМА-6212П	555	457	994	567	330
	ПМА-6232П					
	ПМА-6252П					
	ПМА-6712					
	ПМА-6910					

Марка, поз.	Обозначение	Наименование	кол. на —	кол. на 01	Масса ед., кг	Примечание
1		Пускатель				Тип по
		ТУ16-644.005-84	1	1		проекту
2	5.407-98.1.590-02	Скоба в сборе	2	2		
3	5.407-98.1.600-06	Короб	1			
	-07	Короб		1		
4		Дюбель-винт ДВМ6				
		ТУ14-4.1375-86	4	4		
5		Дюбель 45-5-8У3				
		ГОСТ28998-86	4	4		
6		Гайка М6 ГОСТ5915-70	4	4		
7		Шайба 6 ГОСТ6958-78	8	8		
8		Шайба 6 ГОСТ6402-70	8	8		

1.* Размеры для справок.
2. По данному чертежу пускатель и короб устанавливаются на бетонной стене или на стене кирпичной кладки из полнотелого кирпича.

Инв. № подл. | Подпись и дата | Взам. инв. №

Нач. отд.	Тюрин		
Н. контр.	Тычинин		
ГИП	Тычинин		
Вед. инж.	Омельченко		

5.407-98.1.120МЧ

Пускатель ПМА 6-й величины нереверсивный на стене с коробом. Монтажный чертеж

Стадия	Лист	Листов
Р	1	

УГППКИ ГИПРОМЭЛЕКТРОПРОЕКТ ХАРЬКОВ

23396-02 13

Формат А3

Разметка осей для крепления дюбелями и дюбель-винтами

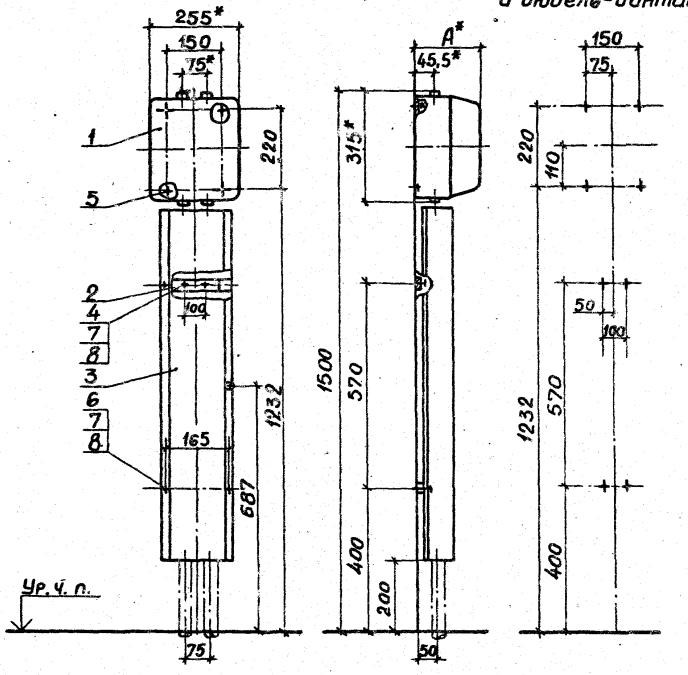

Типы пускателей 3-й величины	Размер А, мм
ПМА-3312	175
ПМА-3412П	
ПМА-3512	210
ПМА-3612П	
ПМА-3010	
ПМА-3812	

Марка, поз.	Обозначение	Наименование	Кол.	Масса ед.,кг	Примечание
1		пускатель			Тип по
		ТУ16-644.005-84	1		проекту
2	5.407-98.1.590	Скоба в сборе	2		
3	5.407-98.1.600-01	Короб	1		
4		Дюбель-винт ДВМ6			
		ТУ14-4.1375-86	4		
5		Дюбель 35-5-8У3			
		ГОСТ 26998-86	4		
6		Гайка М6 ГОСТ 5915-70	4		
7		Шайба 6 ГОСТ 6958-78	8		
8		Шайба 6 ГОСТ 6402-70	8		

1. * Размеры для справок.
2. По данному чертежу пускатель и короб устанавливаются на бетонной стене или на стене кирпичной кладки из полнотелого кирпича.

Инв. № подл. | Подпись и дата | Взам. инв. №

				5.407-98.1.130МЧ	
Нач. отд.	Тюрин			Пускатель ПМА 3-й величины Реверсивные на стене с коробом. Монтажный чертеж	Стадия: Р; Лист: 1; Листов: 1
Н. контр.	Тычинин				УГППКИ ТЯЖПРОМЭЛЕКТРОПРОЕКТ ХАРЬКОВ
ГИП	Тычинин				
Вед. инж.	Онельченко		4.86		

23396-02 20

Копировал

Формат А3

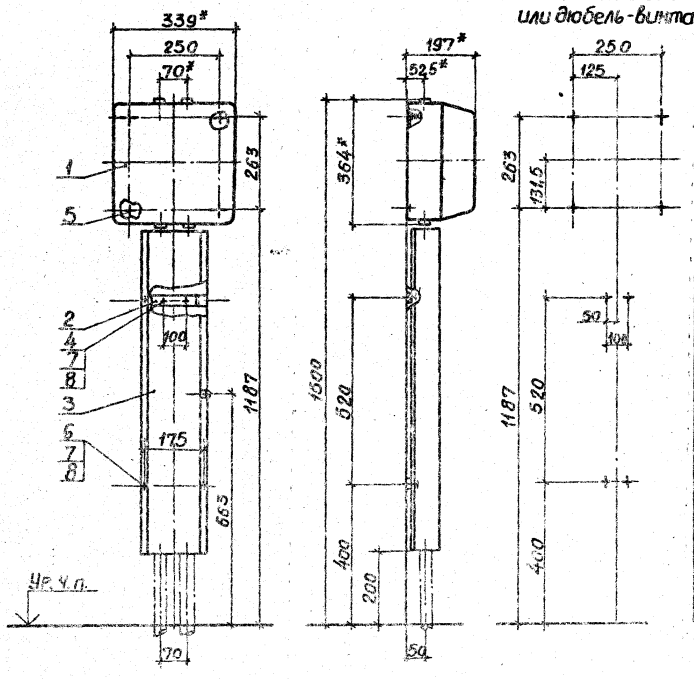

Типы пускателей 4-й величины
ПМА-4310; ПМА-4312; ПМА-4312Д
ПМА-4410П; ПМА-4412П; ПМА-4412ДП
ПМА-4510; ПМА-4512; ПМА-4512Д
ПМА-4610П; ПМА-4612П; ПМА-4612ДП
ПМА-4810; ПМА-4812
ПМА-4010

Марка, поз.	Обозначение	Наименование	Кол.	Масса ед., кг	Примечание
1		Пускатель			Тип по
		ТУ16-644.005-84	1		проекту
2	5.407-98.1.590-01	Скоба в сборе	2		
3	5.407-98.1.600-03	Короб	1		
4		Дюбель-винт ДВМ6			
		ТУ14-4.1375-86	4		
5		Дюбель 45-5-8У3			
		ГОСТ 26998-86	4		
6		Гайка М6 ГОСТ 5915-70	4		
7		Шайба 6 ГОСТ 6958-78	8		
8		Шайба 6 ГОСТ 6402-70	8		

1.* Размеры для справок.
2. По данному чертежу пускатель и короб устанавливаются на бетонной стене или на стене кирпичной кладки из полнотелого кирпича.

Нач. отд.	Тюрин		
Н. контр.	Тычинин		
Гип	Тычинин		
Вед. инж.	Омельченко		

5.407-98.1.140МЧ

Пускатель ПМА 4-й величины реверсивный на стене с коробом. Монтажный чертеж

Стадия	Лист	Листов
Р		1

УГППКИ ТЕХПРОМЭЛЕКТРОПРОЕКТ ХАРЬКОВ

Инв. № подл. | Подпись и дата | Взам. инв. №

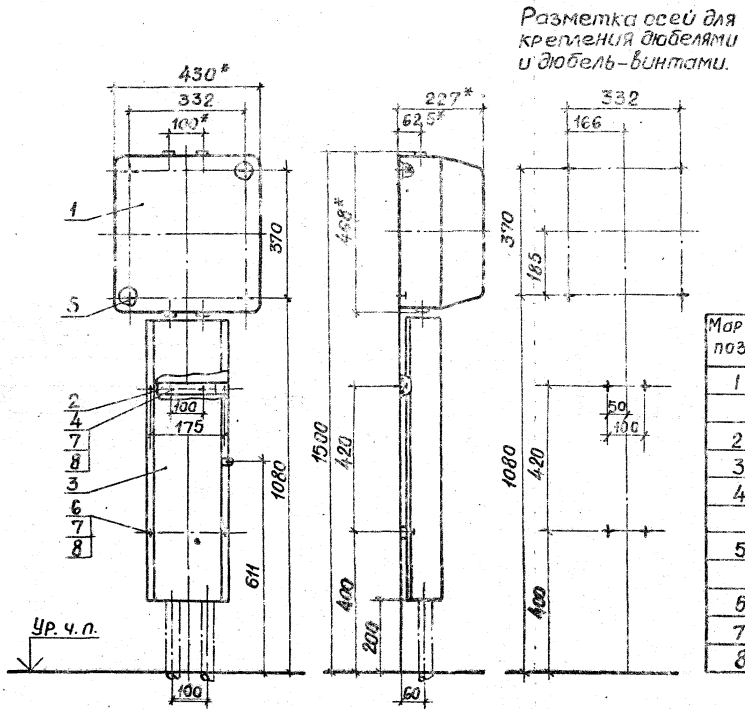

Типы пускателей 5-й величины
ПМА-5312
ПМА-5412П
ПМА-5512
ПМА-5612П
ПМА-5812
ПМА-5010

Марка, поз.	Обозначение	Наименование	Кол.	Масса ед, кг	Примечание
1		Пускатель			Тип по
		ТУ16-644.005-84	1		проекту
2	5.407-98.1.590-01	Скоба в сборе	2		
3	5.407-98.1.600-05	Короб	1		
4		Дюбель-винт ДВМ6			
		ТУ14-4.1375-86	4		
5		Дюбель 45-5-8У3			
		ГОСТ 26998-86	4		
6		Гайка М6 ГОСТ 5915-70	4		
7		Шайба 6 ГОСТ 6958-78	8		
8		Шайба 6 ГОСТ 6402-70	8		

1.* Размеры для справок.

2. По данному чертежу пускатель и короб устанавливаются на бетонной стене или на стене кирпичной кладки из полнотелого кирпича.

				5.407-98.1.150МЧ			
Нач. отд.	Тюрин			Пускатель ПМА 5-й величины реверсивный на стене с коробом. Монтажный чертеж	Стадия	Лист	Листов
Н. контр.	Тычинин				Р		1
ГИП	Тычинин				Ленинградский Гипроэнергосеть Харьков		
Ред. инж.	Отв. ин.						

Инв. № подл. | Подпись и дата | Взам. инв. №

Разметка осей для крепления дюбелями и дюбель-винтами

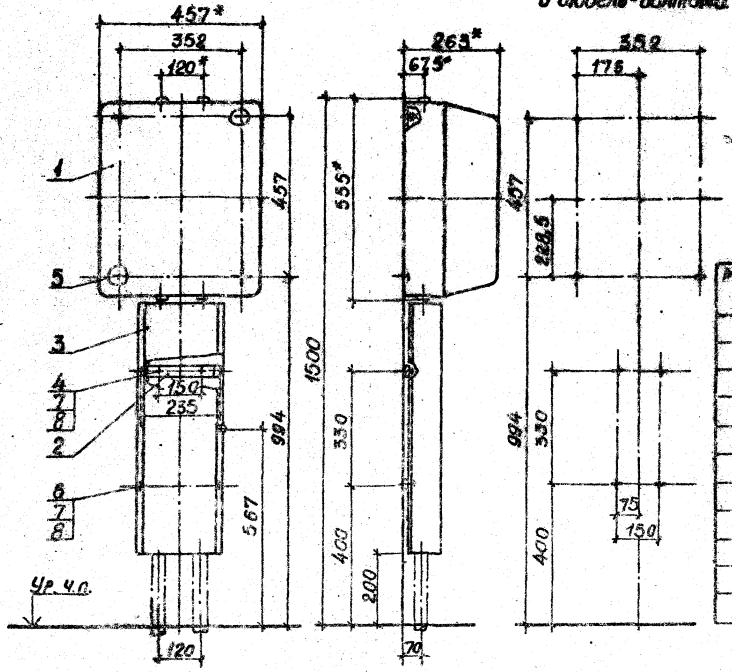

Типы пускателей 6-й величины
ПМА-6312
ПМА-6412П
ПМА-6512
ПМА-6612П
ПМА-6812
ПМА-6010

Марка поз.	Обозначение	Наименование	Кол.	Масса ед., кг	Примечание
1		Пускатель			Тип по
		ТУ16-644.005-84	1		проекту
2	5.407-98.1.590-02	Скоба в сборе	2		
3	5.407-38.1.600-07	Короб	1		
4		Дюбель-винт ДВМ6			
		ТУ14-4.1375-86	4		
5		Дюбель 45-5-8У3			
		ГОСТ 26998-86	4		
6		Гайка М6 ГОСТ 5915-70	4		
7		Шайба 6 ГОСТ 6958-78	8		
8		Шайба 6 ГОСТ 6402-70	8		

1.* Размеры для справок.
2. По данному чертежу пускатель и короб устанавливаются на бетонной стене или на стене кирпичной кладки из полнотелого кирпича.

Инв. № подл. | Подпись и дата | Взам. инв. №

Нач. отд.	Тюрин		
Н. контр.	Тюрина		
ГИП	Тюрина		
Вед. инж.	Отельчина		

5.407-38.1.160МЧ

Пускатель ПМА 6-й величины реверсивный на стене с коробом. Монтажный чертеж

Стадия	Лист	Листов
Р		1

УСППКИ
ТЯЖПРОМЭЛЕКТРОПРОЕКТ
ХАРЬКОВ

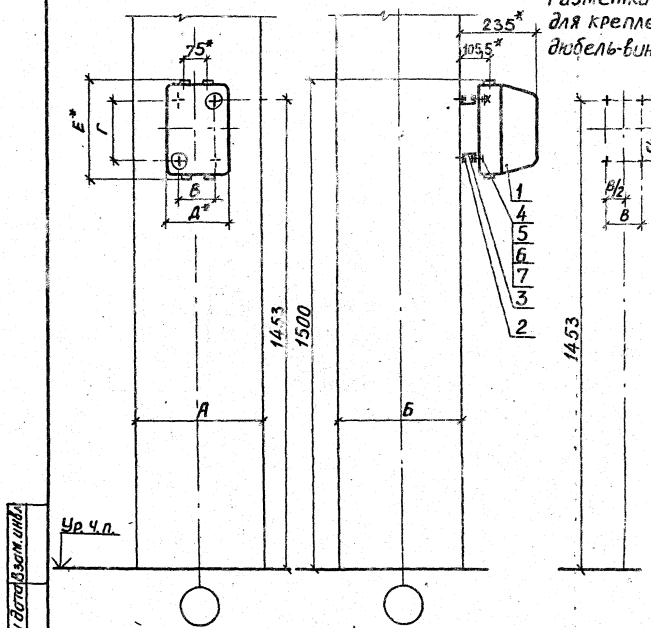

* Размеры для справок

Таблица 1

Размеры, мм А	Б
400	400
500	
600	
700	
800	
900	
500	500
600	

Таблица 2

Обозначение	Типы пускателей 3-й величины	Размеры, мм В	Г	Д	Е
5.407-98.1.170МЧ	ПМА-3112	100	180	182	275
	ПМА-3132				
	ПМА-3152				
	ПМА-3212		220		315
	ПМА-3232				
	ПМА-3252				
	ПМА-3910				
-01	ПМА-3712	150		255	

Марка поз.	Обозначение	Наименование	Кол. на –	на 01		Масса ед. кг	Примечание
1		Пускатель					Тип по
		ТУ16-644.005-84	1	1			проекту
2		Дюбель-винт ДВМ6					
		ТУ14-4.1375-86	4	4			
3		Основание					
		Швеллер К235У2					
		ТУ36-1434-82					
		е=170	2			0,28	
		е=230		2		0,38	
4		Болт М6×16 ГОСТ 7798-70	4	4			
5		Гайка М6 ГОСТ 5915-70	4	4			
6		Шайба 6 ГОСТ 6958-78	12	12			
7		Шайба 6 ГОСТ 6402-70	4	4			

Инв.№ подл. | Подпись и дата | Взам.инв.№

Нач.отд.	Тюрин		
Н.контр.	Тычинин		
ГИП	Тычинин		
Ведущ.	Омельченко		

5.407-98.1.170МЧ

Пускатель ПМА 3-й величины нереверсивный На ж.б. колонне. Монтажный чертеж

Стадия	Лист	Листов
Р		1

УГППКИ ТЯЖПРОМЭЛЕКТРОПРОЕКТ ХАРЬКОВ

23396-02 24

Копировал

Формат А3

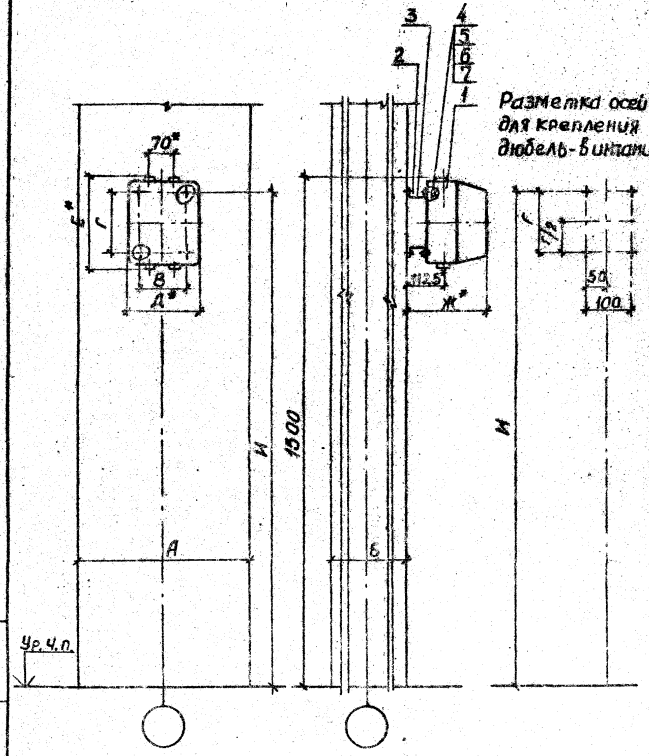

1.* Размеры для справок.

Таблица 1

Размеры, мм А	Размеры, мм Б	Обозначение	Типы пускателей 4-й величины
400	400	5.407-98.1.180МЧ	ПМА-4110; ПМА-4112; ПМА-4112Д
500			ПМА-4130; ПМА-4132; ПМА-4132Д
600			ПМА-4150; ПМА-4152; ПМА-4152Д
700			ПМА-42101; ПМА-4212Л; ПМА-4212ДЛ
800			ПМА-42301; ПМА-4232Л; ПМА-4232ДЛ
900			ПМА-42501; ПМА-4252Л; ПМА-4252ДЛ
500	500	-01	ПМА-4710; ПМА-4712
600			ПМА-4910

Таблица 2

Типы пускателей 4-й величины	Размеры, мм В	Г	Д	Е	Ж	И
ПМА-4110; ПМА-4112; ПМА-4112Д	130	178	210	275	238	1452
ПМА-4130; ПМА-4132; ПМА-4132Д						
ПМА-4150; ПМА-4152; ПМА-4152Д						
ПМА-42101; ПМА-4212Л; ПМА-4212ДЛ	265	265	364	364	257	1450
ПМА-42301; ПМА-4232Л; ПМА-4232ДЛ						
ПМА-42501; ПМА-4252Л; ПМА-4252ДЛ						
ПМА-4710; ПМА-4712	250		339			
ПМА-4910						

Марка поз.	Обозначение	Наименование	Кол. на —	на 01		Масса ед. кг	Примечание
1		Пускатель					Тип по проекту
		ТУ16-644.005-84	1	1			
2		Дюбель-винт Д8М6					
		ТУ14-4.1375-86	4	4			
3		Основание					
		Швеллер К235У2					
		ТУ36-1434-82					
		ℓ = 200	2			0,33	
		ℓ = 320		2		0,53	
4		Болт М6×16 ГОСТ7798-70	4	4			
5		Гайка М6 ГОСТ5915-70	4	4			
6		Шайба 6 ГОСТ6958-78	12	12			
7		Шайба 6 ГОСТ6402-70	4	4			

Нач. отд.	Тюрин		
Н. контр.	Тычинин		
ГИП	Тычинин		
Вед. инж.	Омельченко		

5.407-98.1.180МЧ

Пускатель ПМА 4-й величины, нереверсивный на ж. б. колодце. Монтажный чертеж

Стадия	Лист	Листов
Р		1

УГЛЕПКИ
ТЯЖПРОМЭЛЕКТРОПРОЕКТ
Харьков

Инв. № подл. | Подпись и дата | Взам. инв. №

2339-0

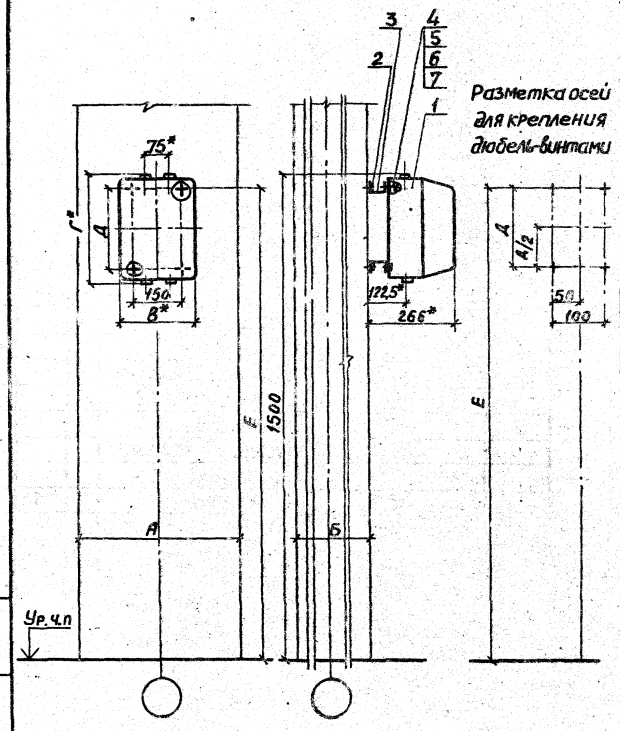

*Размеры для справок

Таблица 1

Размеры, мм А	Размеры, мм Б
400	400
500	
600	
700	
800	
900	
500	500
600	

Таблица 2

Обозначение	Типы пускателей 5-й величины	Размеры, мм В	Г	Д	Е
5.407-98.1.190МЧ	ПМА-5112	235	340	250	1455
	ПМА-5132				
	ПМА-5152				
-01	ПМА-5212П	248	468	370	1451
	ПМА-5232П				
	ПМА-5252П				
	ПМА-5712				
	ПМА-5910				

Марка, поз.	Обозначение	Наименование	кол. на -	кол. на 01		Масса ед., кг	Примечание
1		Пускатель					Тип по проекту
		ТУ16-644.005-84	1	1			
2		Дюбель-винт Д6М6					
		ТУ14-4.1375-86	4	4			
3		Основание					
		Швеллер К23БУ2					
		ТУ36-1434-82					
		е=210	2			0,35	
		е=220		2		0,37	
4		Болт М6х16 ГОСТ 7798-70	4	4			
5		Гайка М6 ГОСТ 5915-70	4	4			
6		Шайба 6 ГОСТ 6958-78	12	12			
7		Шайба 6 ГОСТ 6402-7[illegible]	4	4			

Инв.№ подл. | Подпись и дата | Взам. инв.№

Нач. отд.	Тюрин		
Н. контр.	Тычинин		
ГИП	Тычинин		
Вед. инж.	Онищенко		

5.407-98.1.190МЧ

Пускатель ПМА 5-й величины нереверсивный на ж.б. колонне. Монтажный чертеж

Стадия	Лист	Листов
Р		1

УГПИКН

Харьков

23396-02 26

Копировал

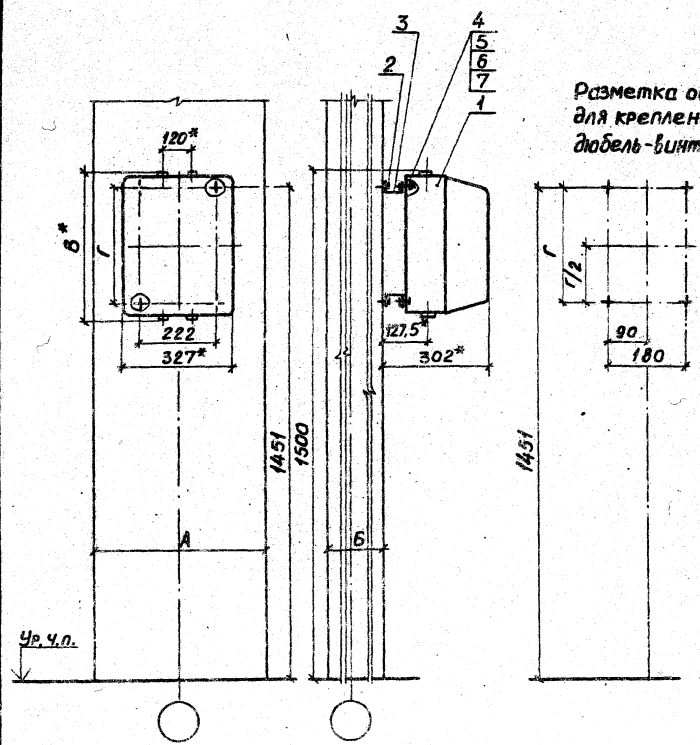

*Размеры для справок

Таблица 1

Размеры, мм	
А	Б
400	400
500	
600	
700	
800	
900	
500	500
600	

Таблица 2

Типы пускателей 6-й величины	Размеры, мм	
	В	Г
ПМА-6112	440	342
ПМА-6132		
ПМА-6152		
ПМА-6212П	555	457
ПМА-6232П		
ПМА-6252П		
ПМА-6712		
ПМА-6910		

Марка, поз.	Обозначение	Наименование	Кол.	Масса ед., кг	Примечание
1		Пускатель			Тип по
		ТУ16-644.005-84	1		проекту
2		Дюбель-винт ДВ М6			
		ТУ14-4.1375-86	4		
3		Основание			
		Швеллер К235У2			
		ТУ36-1434-82			
		ℓ=320	2	0,53	
4		Болт М6×16 ГОСТ 7798-70	4		
5		Гайка М6 ГОСТ 5915-70	4		
6		Шайба 6 ГОСТ 6958-78	12		
7		Шайба 6 ГОСТ 6402-70	4		

Нач. отд.	Тюрин		
Н. контр.	Тычинин		
ГИП	Тычинин		
Вед. инж.	Омельченко		

5.407-98.1.200МЧ

Пускатель ПМА 6-й величины нереверсивный на ж.б. колонне. Монтажный чертеж

Стадия	Лист	Листов
Р		1

УГЛЯКИ
ТЯЖПРОМЭЛЕКТРОПРОЕКТ
ХАРЬКОВ

Инв. № подл. | Подпись и дата | Взам. инв. №

23396-02 27

Формат А3

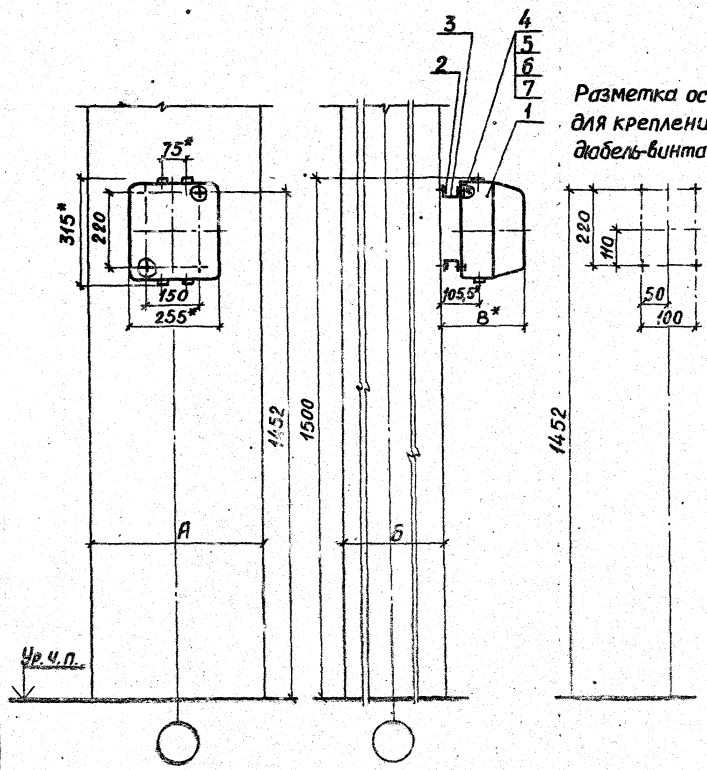

* Размеры для справок

Таблица 1

Размеры, мм	
А	Б
400	400
500	
600	
700	
800	
900	
500	500
600	

Таблица 2

Типы пускателей 3-й величины	Размер В, мм
ПМА-3312	235
ПМА-3412П	
ПМА-3512	270
ПМА-3612П	
ПМА-3010	
ПМА-3812	

Марка, поз.	Обозначение	Наименование	Кол.	Масса ед. кг	Примечание
1		Пускатель			Тип по
		ТУ16-644.005-84	1		проекту
2		Дюбель-винт ДВМ6			
		ТУ14-4.1375-86	4		
3		Основание			
		Швеллер К235У2			
		ТУ36-1434-82			
		ℓ = 220	2	0,37	
4		Болт М6х16 ГОСТ 7798-70	4		
5		Гайка М6 ГОСТ 5915-70	4		
6		Шайба 6 ГОСТ 6958-78	12		
7		Шайба 6 ГОСТ 6402-70	4		

Инв. № подл. | Подпись и дата | Взам. инв. №

Нач. отд.	Тюрин		
Н. контр.	Тычинин		
ГИП	Тычинин		8.88г.
Вед. инж.	Омельченко		4.88.

5.407-98.1.210МЧ

Пускатели 3-й величины реверсивный на ж.б. колонне. Монтажный чертеж

Стадия	Лист	Листов
Р		1

УГППКИ ТЯЖПРОМЭЛЕКТРОПРОЕКТ Харьков

23396-02 23

Копировал

Формат А4

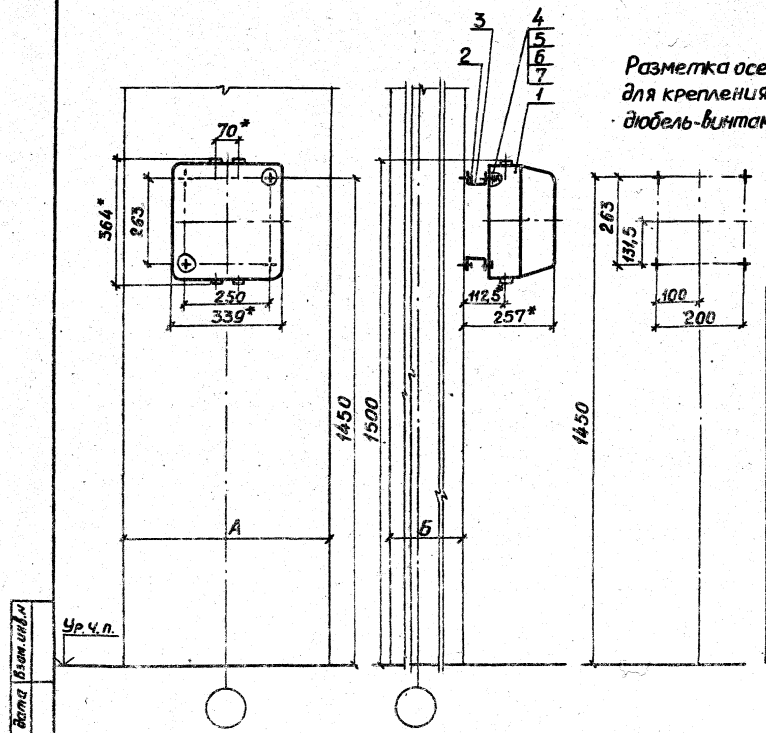

Разметка осей для крепления дюбель-винтами

Таблица 1

Размеры, мм	
А	Б
400	400
500	
600	
700	
800	
900	
500	500
600	

Таблица 2

Типы пускателей 4-й величины
ПМА-4310; ПМА-4312; ПМА-4312Д;
ПМА-4410П; ПМА-4412П; ПМА-4412ДП;
ПМА-4510; ПМА-4512; ПМА-4512Д;
ПМА-4610П; ПМА-4612П; ПМА-4612ДП;
ПМА-4810; ПМА-4812;
ПМА-4040

Марка, поз.	Обозначение	Наименование	Кол.	Масса ед, кг	Примечание
1		Пускатель			Тип по
		ТУ16-644.005-84	1		проекту
2		Дюбель-винт ДВМС			
		ТУ14-4.1375-86	4		
3		Основание			
		Швеллер К235У2			
		ТУ36-1434-82			
		ℓ = 320	2	0,53	
4		Болт М6×16 ГОСТ 7798-70	4		
5		Гайка М6 ГОСТ 5915-70	4		
6		Шайба 6 ГОСТ 6958-78	12		
7		Шайба 6 ГОСТ 6402-70	4		

* Размеры для справок.

Инв.№ подл. | Подпись и дата | Взам.инв.№

Нач.отд.	Тюрин			
Исполн.	Величин			
ГИП	Величин			
Ведущ.	Омельченко			

5.407-98.1.220МЧ

Пускатель ПМА 4-й величины реверсивный на ж.б колонне. Монтажный чертеж

Стадия	Лист	Листов
Р		1

УГППКИ ТЯЖПРОМЭЛЕКТРОПРОЕКТ ХАРЬКОВ

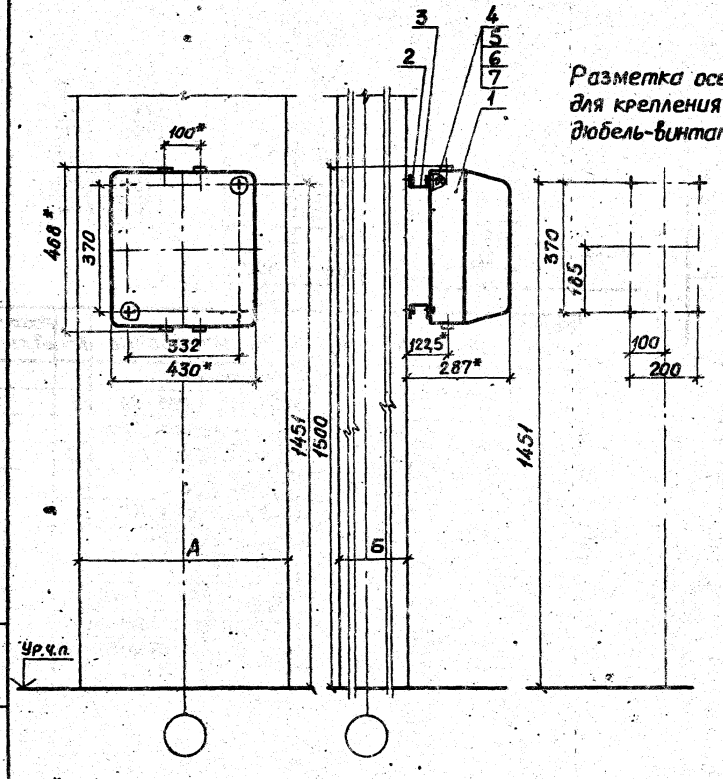

Разметка осей для крепления дюбель-винтами

* Размеры для справок.

Таблица 1

Размеры, мм	
А	Б
400	400
500	
600	
700	
800	
900	
500	500
600	

Таблица 2

Типы пускателей 5-й величины
ПМА-5312
ПМА-5412П
ПМА-5512
ПМА-5612П
ПМА-5812
ПМА-5010

Марка, поз.	Обозначение	Наименование	Кол.	Масса ед., кг	Примечание
1		Пускатель			Тип по
		ТУ16-644.005-84	1		проекту
2		Дюбель-винт ДВМ6			
		ТУ14-4.1375-86	4		
3		Основание			
		Швеллер К235У2			
		ТУ36-1434-82			
		ℓ=400	2	0,67	
4		Болт М6×16 ГОСТ7798-70	4		
5		Гайка М6 ГОСТ5915-70	4		
6		Шайба 6 ГОСТ6958-78	12		
7		Шайба 6 ГОСТ 6402-70	4		

Нач. отд.	Тюрин		
Н.контр.	Тычинин		
ГИП	Тычинин		8.78г.
Вед. инж.	Омельченко		4.88г.

5.407-98.1.230МЧ

Пускатель ПМА 5-й величины реверсивный на ж.б. колонне. Монтажный чертеж

Стадия	Лист	Листов
Р		1

УГОПКИ ТЯЖПРОМЭЛЕКТРОПРОЕКТ

Инв.№ подл. | Подпись и дата | Взам. инв.№

23396-02 30

Копировал

Формат А3

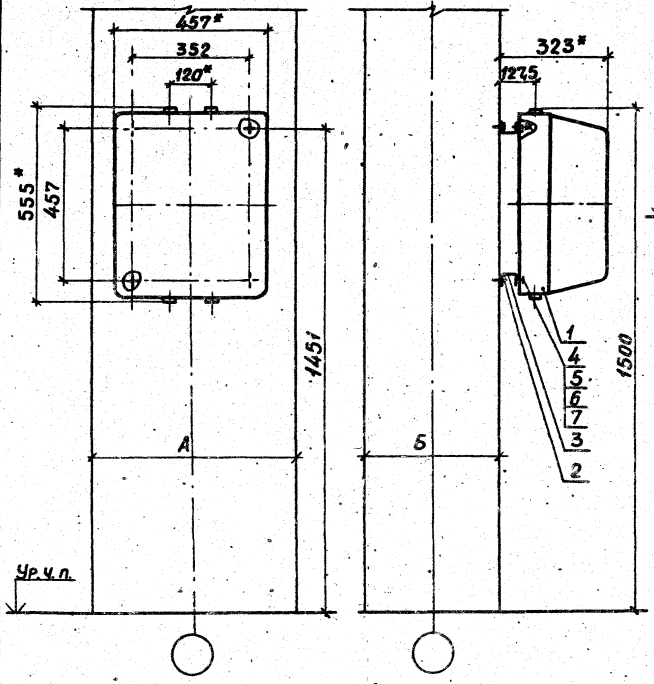

*Размеры для справок

Разметка осей для крепления дюбель-винтами

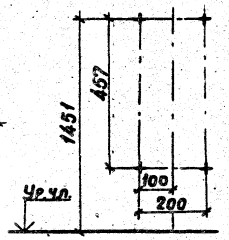

Таблица 1

Размеры, мм	
А	Б
400	400
500	
600	
700	
800	
900	
500	500
600	

Таблица 2

Типы пускателей 6-й величины
ПМА-6312
ПМА-6312П
ПМА-6512
ПМА-6512П
ПМА-6812П
ПМА-6010

Марка, поз.	Обозначение	Наименование	Кол.	Масса ед, кг	Примечание
1		Пускатель			Тип по
		ТУ16-644.005-84	1		проекту
2		Дюбель-винт ДВМ6			
		ТУ14-4.1375-86	4		
3		Основание			
		Швеллер К235У2			
		ТУ36-1434-82			
		ℓ=420	2	0,70	
4		Болт М6х16 ГОСТ 7798-70	4		
5		Гайка М6 ГОСТ 5915-70	4		
6		Шайба 6 ГОСТ 6958-78	12		
7		Шайба 6 ГОСТ 6402-70	4		

Инв. № подл. | Подпись и дата | Взам. инв. №

Нач. отд.	Тюрин				
Н. контр.	Тычинин				
ГИП	Тычинин				
Вед. инж.	Отвагучев				

5.407-38.1.240М4

Пускатель ПМА 6-й величины реверсивный на ж.б. колонне. Монтажный чертеж

Стадия	Лист	Листов
Р	1	

ЦГПКИ ТяжпромэлектропроектХарьков

25036-5

Копировал

Формат А3

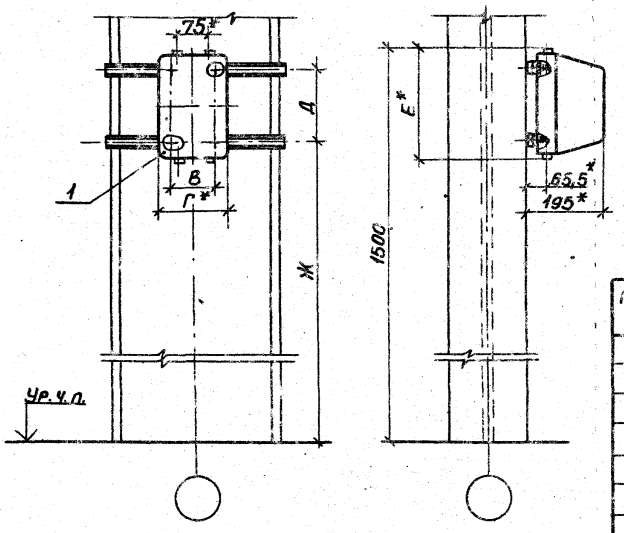

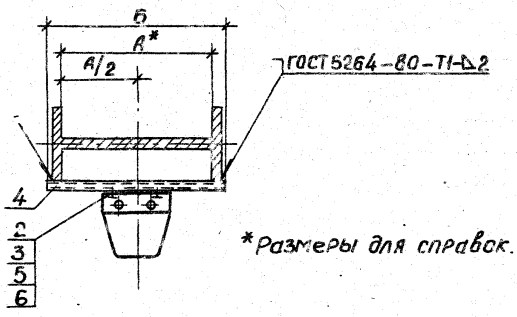

*Размеры для справок.

Таблица 1

Обозначение	Размеры, мм А	Б
5.407-98.1.250МЧ	400	475
-01	530	600
-02	630	700
-03	710	775
-04	900	975

Таблица 2

Типы пускателей 3-й величины	Размеры, мм В	Г	Д	Е	Ж
ПМА-3112	100	182	180	275	1273
ПМА-3132					
ПМА-3152					
ПМА-3212; ПМА-3232			220	315	1233
ПМА-3252					
ПМА-3910					
ПМА-3712	150	255			

Марка, поз.	Обозначение	Наименование	кол. на исполн. —	01	02	03	04	Масса ед., кг	Примечание
1		Пускатель							тип по
		ТУ16-644.005-84	1	1	1	1	1		проекту
2		Гайка закладная УСЭК7А							
		ТУ36-2355-80	4	4	4	4	4		
3		Держатель УСЭК7В							
		ТУ36-2355-80	4	4	4	4	4		
4		Основание							
		Профиль УСЭК 5143							
		ТУ36-2355-80							
		е=475	2					0,62	
		е=600		2				0,73	
		е=700			2			0,91	
		е=775				2		1,01	
		е=975					2	1,27	
5		Болт М6×16 ГОСТ 7798-70	4	4	4	4	4		
6		Шайба 6 ГОСТ 11371-78	4	4	4	4	4		

Инв. № подл. | Подпись и дата | Взам. инв. №

Нач. отд.	Тюрин			5.407-98.1.250МЧ	
Н. контр.	Тычинин			Пускатель ПМА 3-й величины нереверсивный на стальной колонне. Монтажный чертеж	Стадия Р; Лист 1; Листов 1
ГИП	Тычинин		8.88г.		УГППКИ ТЭЖТРОМЭЛЕКТРОПРОЕКТ ХАРЬКОВ
Зав. отд.	Омельченко		8.88г.		

23396-02 32

Копировал

Формат А3

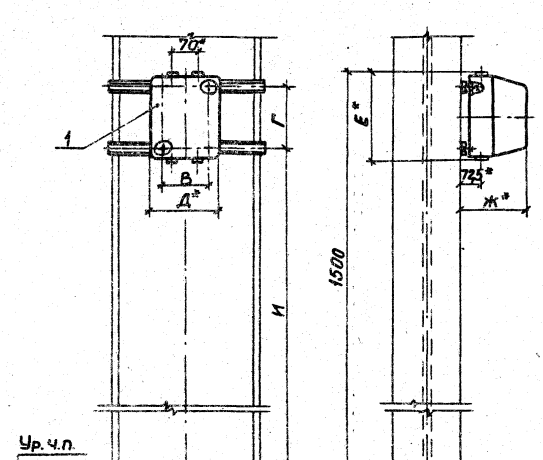

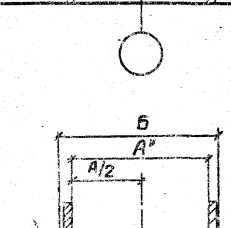

*Размеры для справок.

Таблица 1

Обозначение	Размеры, мм А	Б
5.407-98.1.260МЧ	400	475
-01	530	600
-02	630	700
-03	710	775
-04	900	975

Таблица 2

Типы пускателей 4-й величины	Размеры мм В	Г	Д	Е	Ж	И
ПМА-4110; ПМА-4112; ПМА-4112Д	130	178	210	275	198	1273
ПМА-4130; ПМА-4132; ПМА-4132Д						
ПМА-4150; ПМА-4152; ПМА-4152Д						
ПМА-42100; ПМА-42122; ПМА-42122Д		263		364	217	1186*-**
ПМА-42300; ПМА-42320; ПМА-42320Д						
ПМА-42500; ПМА-42520; ПМА-42520Д						
ПМА-4710; ПМА-4712; ПМА-4910	250		339			

Марка, поз.	Обозначение	Наименование	Кол. на исполн. –	01	02	03	04	Масса ед., кг	Примечание
1		Пускатель							Тип по проекту
		ТУ16-644.005-84	1	1	1	1	1		
2		Гайка закладная УСЭК77-1							
		ТУ36-2355-80	4	4	4	4	4		
3		Держатель УСЭК-78							
		ТУ36-2355-80	4	4	4	4	4		
4		Основание							
		Профиль УСЭК 51У3							
		ТУ36-2355-80							
		ℓ=475	2					0,62	
		ℓ=600		2				0,78	
		ℓ=700			2			0,91	
		ℓ=775				2		1,01	
		ℓ=975					2	1,27	
5		Болт М8х16 ГОСТ 7798-70	4	4	4	4	4		
6		Шайба 8 ГОСТ 6402-70	4	4	4	4	4		

Инв.№ подл. | Подпись и дата | Взам. инв.№

Нач.отд.	Юрин		
Н.контр.	Тычинин		
Гип	Тычинин		
Вед.инж.	Тычинин		

5.407-98.1.260МЧ

Пускатель ПМА 4-й величины нереверсивный. На стальной колонне. Монтажный чертеж

Стадия	Лист	Листов
Р	1	

УГППКИ ТЭПРОМЭЛЕКТРОМОНТАЖ

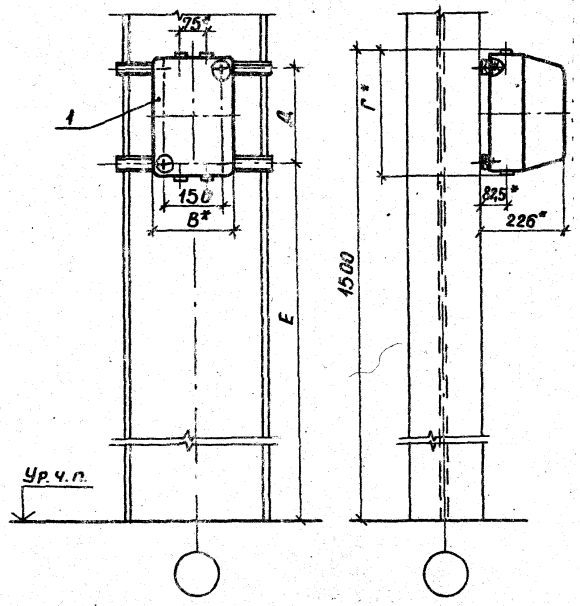

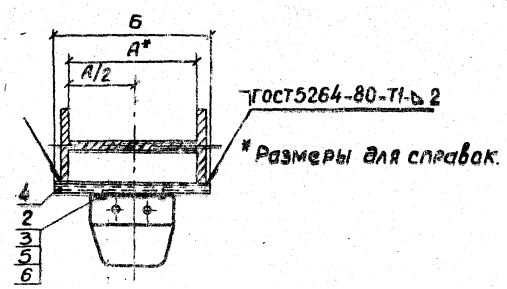

* Размеры для справок.

Таблица 1

Обозначение	Размеры, мм А	Б
5.407-98.1.270МЧ	400	475
-01	530	600
-02	630	700
-03	710	775
-04	900	975

Таблица 2

Типы пускателей 5-й величины	Размеры, мм В	Г	Д	Е
ПМА-5112	235	340	250	1205
ПМА-5132				
ПМА-5152				
ПМА-5212П	248	468	370	1082
ПМА-5232П				
ПМА-5252П				
ПМА-5712				
ПМА-5910				

Марка, поз.	Обозначение	Наименование	Кол. на исполн. –	01	02	03	04	Масса ед., кг	Примечание
1		Пускатель							Тип по
		ТУ16-644, 005-84	1	1	1	1	1		проекту
2		Гайка закладная УСЭК774							
		ТУ36-2355-80	4	4	4	4	4		
3		Держатель УСЭК 78							
		ТУ36-2355-80	4	4	4	4	4		
4		Основание							
		Профиль УСЭК 51У3							
		ТУ36-2355-80							
		ℓ=475	2					0,62	
		ℓ=600		2				0,78	
		ℓ=700			2			0,91	
		ℓ=775				2		1,01	
		ℓ=975					2	1,27	
5		Болт М6×16 ГОСТ 7798-70	4	4	4	4	4		
6		Шайба 6 ГОСТ 11371-78	4	4	4	4	4		

Нач. отд.	Тюрин		
Н. контр.	Тычинин		
Гип	Тычинин		8.88г
Вед. инж.	Омельянов		5.88г

5.407-9[illegible].270МЧ

Пускате[illegible] 5-й вели[illegible] нереве[illegible] на стальной колонне. Монтажный чертеж

Стадия	Лист	Листов
Р		1

УГППКИ ТЯЖПРОМЭЛЕКТРОПРОЕКТ ХАРЬКОВ

23396-02 34

Копировал

Формат А3

Инв. № подл. | Подпись и дата | Взам. инв. №

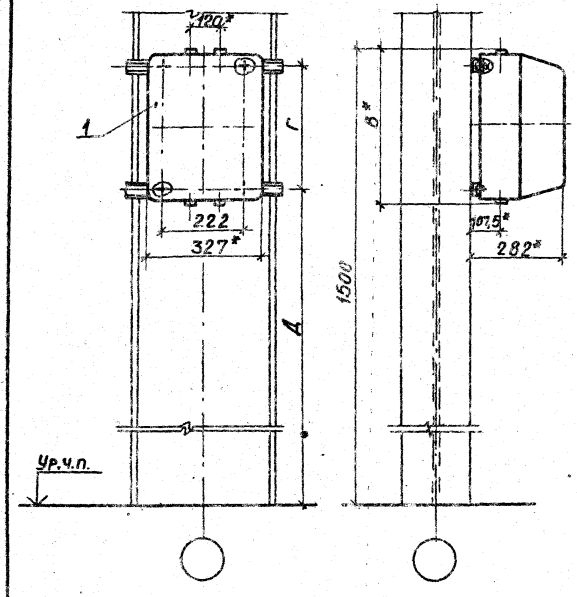

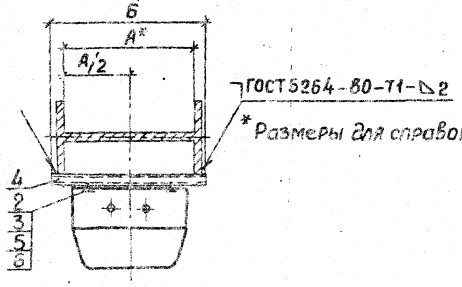

* Размеры для справок.

Таблица 1

Обозначение	Размеры, мм А	Б
5.407-98.1.280МЧ	400	475
-01	530	600
-02	630	700
-03	710	775
-04	900	975

Таблица 2

Типы пускателей 6-й величины	Размеры, мм В	Г	Д
ПМА-6112	440	342	1109
ПМА-6132			
ПМА-6152			
ПМА-6212П	555	457	994
ПМА-6232П			
ПМА-6252П			
ПМА-6712			
ПМА-6910			

Марка поз.	Обозначение	Наименование	кол. на исполн. –	01	02	03	04	Масса ед, кг	Примечание
1		Пускатель							Тип по
		ТУ16-644.005-84	1	1	1	1	1		проекту
2		Гайка закладная УСЭК77-1							
		ТУ36-2355-80	4	4	4	4	4		
3		Держатель УСЭК 78							
		ТУ36-2355-80	4	4	4	4	4		
4		Основание							
		Профиль УСЭК52У3							
		ТУ36-2355-80							
		ℓ=475	2					0,9	
		ℓ=600		2				1,14	
		ℓ=700			2			1,33	
		ℓ=775				2		1,47	
		ℓ=975					2	1,85	
5		Болт М6х16 ГОСТ 7798-70	4	4	4	4	4		
6		Шайба 6 ГОСТ 11371-78	4	4	4	4	4		

Нач.отд.	Тюрин		
Н.контр.	Тычинин		
ГИП	Тычинин		
Вед.инж.	Омельченко		

5.407-98.1.280МЧ

Пускатель ПМА 6-й величины нереверсивный на стальной колонне. Монтажный чертеж

Стадия	Лист	Листов
Р		1

УГПРКИ

Инв. № подл. | Подпись и дата | Взам. инв. №

23356-02 3

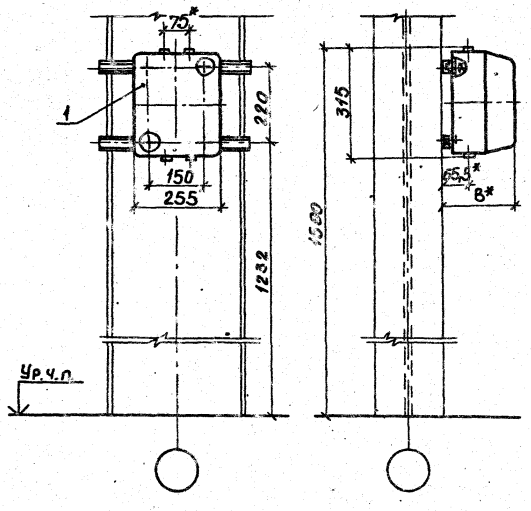

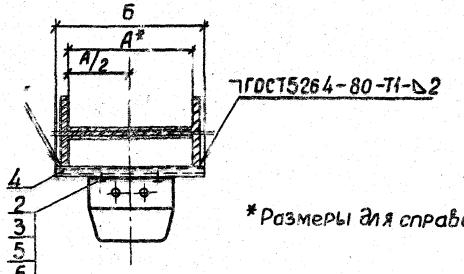

* Размеры для справок.

Таблица 1

Обозначение	Размеры, мм А	Б
5.407-98.1.290МЧ	400	475
-01	530	600
-02	630	700
-03	710	775
-04	900	975

Таблица 2

Типы пускателей 3 й величины	Размер, В, мм
ПМА-3312	235
ПМА-3412П	
ПМА-3512	270
ПМА-3612П	
ПМА-3010	
ПМА-3812	

Марка, поз.	Обозначение	Наименование	кол. на испол. –	01	02	03	04	Масса ед., кг	Примечание
1		Пускатель							Тип по
		ТУ16-644.005-84	1	1	1	1	1		проекту
2		Гайка закладная УСЗК77-1							
		ТУ36-2355-80	4	4	4	4	4		
3		Держатель УСЗК-78							
		ТУ36-2355-80	4	4	4	4	4		
4		Основание							
		Профиль УСЗК51У3							
		ТУ36-2355-80							
		ℓ=475	2					0,62	
		ℓ=600		2				0,78	
		ℓ=700			2			0,91	
		ℓ=775				2		1,01	
		ℓ=975					2	1,27	
5		Болт М6×16 ГОСТ 7798-70	4	4		4	4		
6		Шайба 6 ГОСТ 11371-78	4	4		4	4		

Инв. № подл. | Подпись и дата | Взам. инв. №

				5.407-[illegible].290МЧ	
Нач. отд.	Тарин			Пускатель 3-й величины реверсивный на стальной колонне. Монтажный чертеж	Стадия Р; Лист 1; Листов 1
Н. контр.	Тычинин				УГПОКИ ТЯЖПРОМЭЛЕКТРОПРОЕКТ ХАРЬКОВ
ГИП	Тычинин				
Рей. инж.	Омельченко				

23336-02 36

Копировал

Формат А3

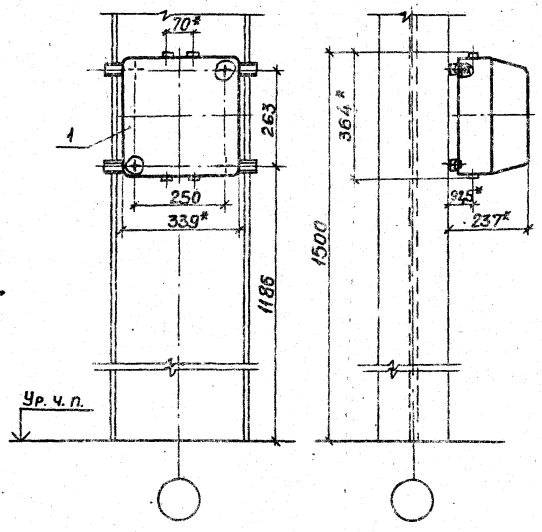

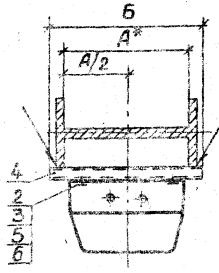

* Размеры для справок.

Таблица 1

Обозначение	Размеры, мм А	Б
5.407-98.1.300МЧ	400	475
-01	530	600
-02	630	700
-03	710	775
-04	900	975

Таблица 2

Типы пускателей 4 й величины
ПМА-4310; ПМА-4312; ПМА-4312Д;
ПМА-4410П; ПМА-4412П; ПМА-4412ДП
ПМА-4510; ПМА-4512; ПМА-4512Д;
ПМА-4610; ПМА-4612П; ПМА-4612ДП
ПМА-4810; ПМА-4812;
ПМА-4010

Марка, поз.	Обозначение	Наименование	кол. на испол. —	01	02	03	04	Масса ед., кг	Примечание
1		Пускатель							Тип по
		ТУ16-644.005-84	1	1	1	1	1		проекту
2		Гайка закладная УСЭК 711							
		ТУ36-2355-80	4	4	4	4	4		
3		Держатель УСЭК 78							
		ТУ36-2355-80	4	4	4	4	4		
4		Основание							
		Профиль УСЭК 5293							
		ТУ36-2355-80							
		ℓ=475	2					0,9	
		ℓ=600		2				1,14	
		ℓ=700			2			1,33	
		ℓ=775				2		1,47	
		ℓ=975					2	1,85	
5		Болт М6×16 ГОСТ 7798-70	4	4	4	4	4		
6		Шайба 6 ГОСТ 11371-78	4	4	4	4	4		

Нач. отд.	Тюрин		
Констр.	Тычинин		
ГИП	Тычинин		
Вед. инж.	Онищенко		

5.407-98.1.300МЧ

Пускатель ПМА 4-й величины реверсивный на стальной колонне. Монтажный чертеж

Стадия	Лист	Листов
Р	1	

УГППКИ ТЯЖПРОМЭЛЕКТРОПРОЕКТ ХАРЬКОВ

Инв. № подл. | Подпись и дата | Взам. инв. №

23396-02 37

Формат А2

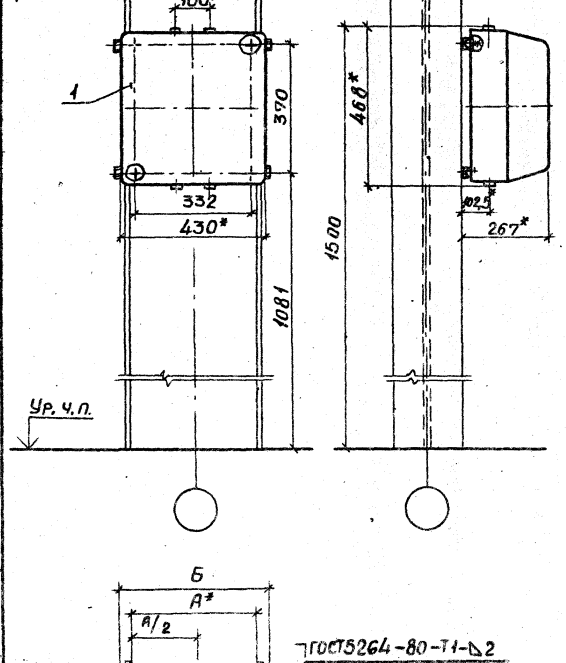

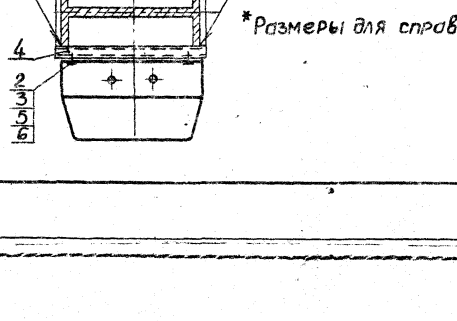

*Размеры для справок.

Таблица 1

Обозначение	Размеры, мм А	Б
5.407-98.1.310МЧ	400	475
-01	530	600
-02	630	700
-03	710	775
-04	900	975

Таблица 2

Типы пускателей 5 й величины
ПМА-5312
ПМА-5412П
ПМА-5512
ПМА-5612П
ПМА-5812
ПМА-5010

Марка, поз.	Обозначение	Наименование	Кол. на исполн. —	01	02	03	04	Масса ед., кг	Примечание
1		Пускатель							Тип по
		ТУ16-644.005-84	1	1	1	1	1		проекту
2		Гайка закладная УСЭК77-1							
		ТУ36-2355-80	4	4	4	4	4		
3		Держатель УСЭК78							
		ТУ36-2355-80	4	4	4	4	4		
4		Основание							
		Профиль УСЭК52У3							
		ТУ36-2355-80							
		ℓ=475	2					0,9	
		ℓ=600		2				1,14	
		ℓ=700			2			1,33	
		ℓ=775				2		1,47	
		ℓ=975					2	1,85	
5		Болт М6×16 ГОСТ7798-70	4	4	4	4	4		
6		Шайба 6 ГОСТ11371-78	4	4	4	4	4		

Инв. № подл. | Подпись и дата | Взам. инв. №

Нач. отд.	Порин		
Н. контр.	Тычинин		
ГИП	Тычинин		
Вед. инж.	Омельченко		

5.407-98.1.310МЧ

Пускатель ПМА 5-й величины реверсивный на стальной колонне. Монтажный чертеж

Стадия	Лист	Листов
Р		1

УГППКИ ТЯЖПРОМЭЛЕКТРОПРОЕКТ ХАРЬКОВ

23396-02 38

Копировал

Формат А3

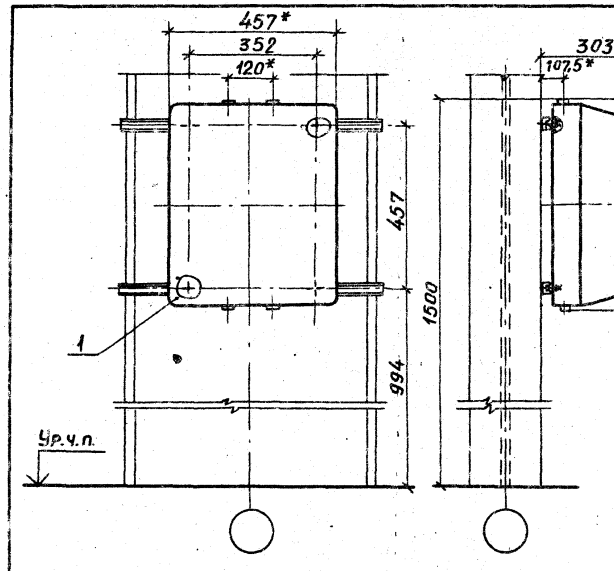

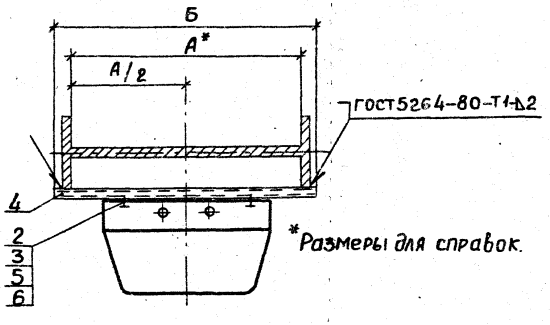

*Размеры для справок.

Таблица 1

Обозначение	Размеры, мм А	Б
5.407-98.1.320МЧ	400	475
-01	530	600
-02	630	700
-03	710	775
-04	900	975

Таблица 2

Типы пускателей 6-й величины
ПМА-6312
ПМА-6412П
ПМА-6512
ПМА-5612П
ПМА-5812П
ПМА-6010

Марка, поз.	Обозначение	Наименование	Кол. на испол. —	01	02	03	04	Масса ед., кг	Примечание
1		Пускатель							Тип по
		ТУ16-644.005-84	1	1	1	1	1		проекту
2		Гайка закладная УСЭК 77-1							
		ТУ36-2355-80	4	4	4	4	4		
3		Держатель УСЭК 78							
		ТУ36-2355-80	4	4	4	4	4		
4		Основание							
		Профиль УСЭК 52У3							
		ТУ36-2355-80							
		ℓ = 475	2					0,9	
		ℓ = 600		2				1,14	
		ℓ = 700			2			1,33	
		ℓ = 775				2		1,47	
		ℓ = 975					2	1,85	
5		Болт М6×16 ГОСТ 7798-70	4	4	4	4	4		
6		Шайба 6 ГОСТ 11371-78	4	4	4	4	4		

Инв.№ подл. | Подпись и дата | Взам. инв.№

Нач.отд.	Тюрин		
Н.контр.	Тычинин		
ГИП	Тычинин		8.88г.
Вед.инж.	Омельченко		2.88г.

5.407-98.1.320МЧ

Пускатель ПМА 6-й величины реверсивный на стальной колонне. Монтажный чертеж

Стадия	Лист	Листов
Р		1

УГППКИ ТЯЖПРОМЭЛЕКТРОПРОЕКТ ХАРЬКОВ

23396-02 39

Копировал

Формат А3

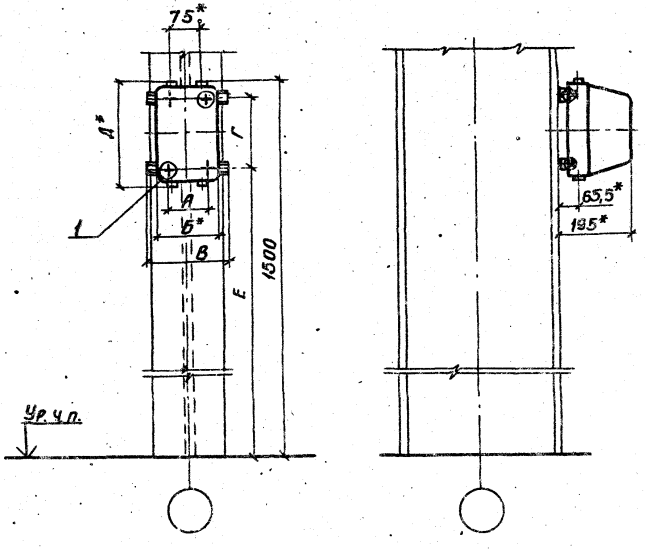

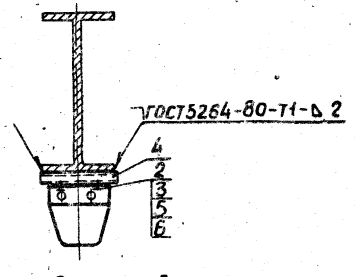

*Размеры для справок

Обозначение	Типы пускателей 3-й величины	Размеры, мм А	Б	В	Г	Д	Е
5.407-98.1.330МЧ	ПМА-3112	100	182	200	180	275	1273
	ПМА-3132						
	ПМА-3152						
	ПМА-3212; ПМА-3232				220	315	1233
	ПМА-3252						
	ПМА-3910						
-01	ПМА-3712	150	255	260			

Марка поз.	Обозначение	Наименование	Кол. на --	на 01	Масса ей, кг	Примечание
1		Пускатель				Тип по проекту
		ТУ16-644.005-84	1	1		
2		Гайка закладная УСЭК 7.1				
		ТУ36-2355-80	4	4		
3		Держатель УСЭК 78				
		ТУ36-2355-80	4	4		
4		Основание				
		Профиль УСЭК 5193				
		ТУ36-2355-80				
		ℓ = 200	2		0,26	
		ℓ = 260		2	0,35	
5		Болт М8×16 ГОСТ 7798-70	4	4		
6		Шайба 6 ГОСТ 6402-70	4	4		

Инв. № подл. | Подпись и дата | Взам. инв. №

Нач. отд.	Тюрин		
Н. контр.	Тычинин		
ГИП	Тычинин		2.98г.
Вед. инж.	Онельченко		5.98г.

5.407-98.1.330МЧ

Пускатель АМА 3-й величины нереверсивный на стальной колонне. Монтажный чертеж

Стадия	Лист	Листов
Р	1	

ЧГППКИ ТЯЖПРОМЭЛЕКТРОПРОЕКТ ХАРЬКОВ

23396-02 40

Копировал

Формат А3

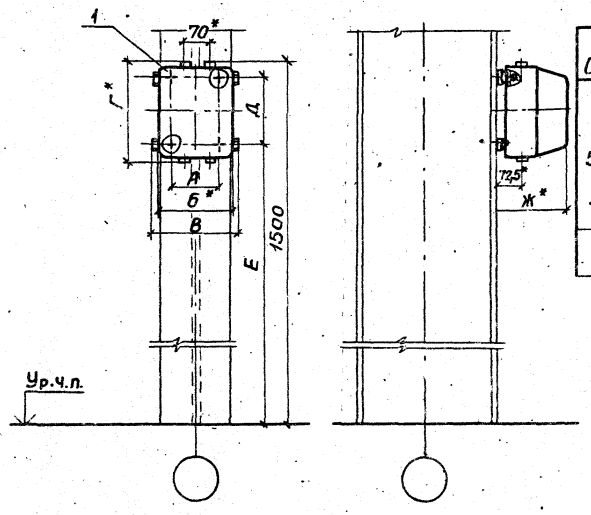

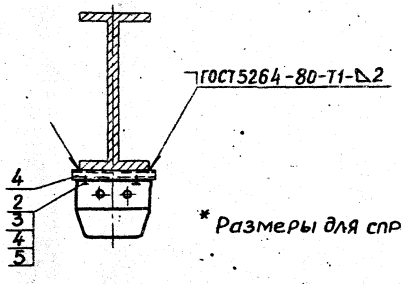

* Размеры для справок

Обозначение	Типы пускателей 4-й величины	Размеры, мм А	Б	В	Г	Д	Е	Ж
5.407-98.1.340МЧ	ПМА-4110; ПМА-4112; ПМА-4112Д	130	210	230	275	178	1273	198
	ПМА-4130; ПМА-4132; ПМА-4132Д							
	ПМА-4150; ПМА-4152; ПМА-4152Д							
	ПМА-4210П; ПМА-4212П; ПМА-4212АП				364	263	1186	
	ПМА-4230П; ПМА-4232П; ПМА-4232АП							
	ПМА-4250П; ПМА-4252П; ПМА-4252АП							
-01	ПМА-4710; ПМА-4712;	250	339	360				217
	ПМА-4910;							

Марка, поз.	Обозначение	Наименование	Кол. на –	01		Масса ед., кг	Примечание
1		Пускатель					Тип по
		ТУ16-644.005-84	1	1			проекту
2		Гойка закладная УСЭК77-1					
		ТУ36-2355-80	4	4			
3		Держатель УСЭК78					
		ТУ36-2355-80	4	4			
4		Основание					
		Профиль УСЭК5143					
		ТУ36-2355-80					
		ℓ = 230	2			0,3	
		ℓ = 360		2		0,47	
5		Болт М6х16 ГОСТ 7798-70	4	4			
6		Шайба 6 ГОСТ 11371-78	4	4			

Нач. отд.	Тюрин		
Н. контр.	Тычинин		
ГИП	Тычинин		
Вед. инж.	Омельченко		

5.407-98.1.340МЧ

Пускатель ПМА 4-й величины, нереверсивный на стальной колонне. Монтажный чертеж

Стадия	Лист	Листов
Р		1

УГППКИ ТЯЖПРОМЭЛЕКТРОПРОЕКТ ХАРЬКОВ

23396-02 41

Формат А3

Инв. № подл. | Подпись и дата | Взам. инв. №

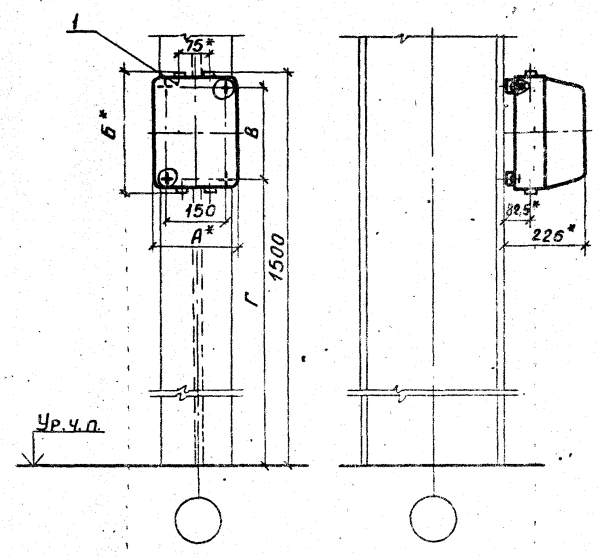

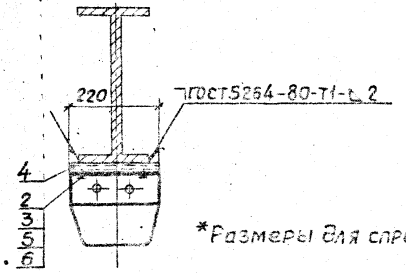

*Размеры для справок.

Типы пускателей 5-й величины	Размеры, мм			
	А	Б	В	Г
ПМА-5112	235	340	250	1205
ПМА-5132				
ПМА-5152				
ПМА-5212П	248	468	370	1081
ПМА-5232П				
ПМА-5252П				
ПМА-5712				
ПМА-5910				

Марка, поз.	Обозначение	Наименование	Кол.	Масса ед., кг	Примечание
1		Пускатель			Тип п
		ТУ16-644.005-84	1		проект
2		Гайка закладная УСЭК 77-1			
		ТУ36-2355-80	4		
3		Держатель УСЭК 78			
		ТУ36-2355-80	4		
4		Основание			
		Профиль УСЭК 51У3			
		ТУ36-2355-80			
		ℓ= 220	2	0,29	
5		Болт М6×16 ГОСТ 7798-70	4		
6		Шайба ГОСТ 11371-78	4		

Нач.отд.	Тюрин			
Н.контр.	Тычинин			
ГИП	Тычинин			
Вед.инж.	Омельченко			

5.407-98.1.350МЧ

Пускатель ПМА 5-й величины нереверсивный на стальной колонне. Монтажный чертеж.

Стадия	Лист	Листов
Р	1	

УГПППИ ТИПРОМЭЛЕКТРОПРОЕКТ ХАРЬКОВ

23396-02 42

Копировал

Формат А3

Инв. № подл. | Подпись и дата | Взам. инв. №

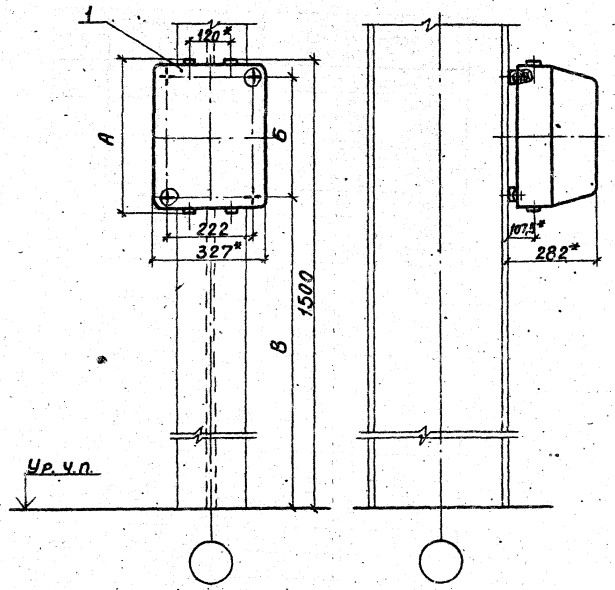

Типы пускателей 6-й величины	Размеры, мм		
	А	Б	В
ПМА-6112	440	342	1109
ПМА-6132			
ПМА-6152			
ПМА-6212П	555	457	994
ПМА-6232П			
ПМА-6252П			
ПМА-6712			
ПМА-6910			

Марка, поз.	Обозначение	Наименование	Кол	Масса ед., кг	Примечание
1		Пускатель			Тип по
		ТУ16-644.005-84	1		проекту
2		Гайка закладная УСЭК 77-1			
		ТУ36-2355-80	4		
3		Держатель УСЭК 78			
		ТУ36-2355-80	4		
4		Основание			
		Профиль УСЭК 52У3			
		ТУ36-2355-80			
		e= 280	2	0,54	
5		Болт М6×16 ГОСТ 7798-70	4		
6		Шайба 6 ГОСТ 11371-78	4		

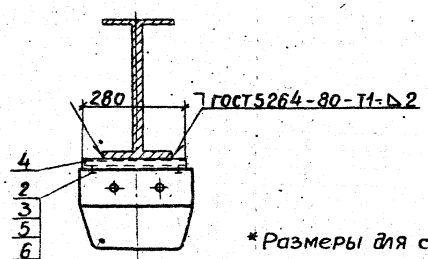

*Размеры для справок.

Нач. отд.	Тюрин		
Н. контр.	Тычинин		
Гип.	Тычинин		8.88г
Вед. инж.	Омельченко		5.88г

5.407-98.1.360МЧ

Пускатель ПМА 6-й величины нереверсивный на стальной колонне. Монтажный чертеж

Стадия	Лист	Листов
Р.		1

УГППКИ ТЯЖПРОМЭЛЕКТРОПРОЕКТ ХАРЬКОВ

Инв. № подл. | Подпись и дата | Взам. инв. №

23396-02 43

Копировал

Формат А3

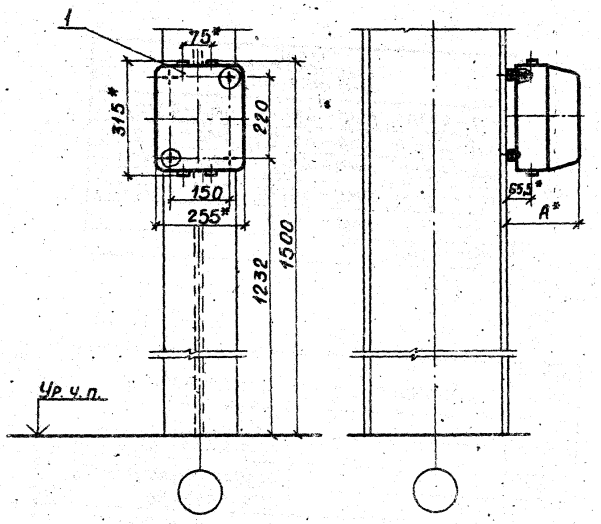

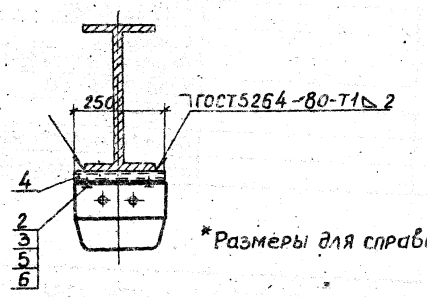

*Размеры для справок.

Типы пускателей 3-й величины	Размер А, мм
ПМА-3312	195
ПМА-3412П	
ПМА-3512	230
ПМА-3612П	
ПМА-3010	
ПМА-3812	

Марка поз.	Обозначение	Наименование	Кол.	Масса ед., кг	Примечание
1		Пускатель			Тип по
		ТУ16-644.005-84	1		проекту
2		Гайка закладная УСЭК77-1			
		ТУ36-2355-80	4		
3		Держатель УСЭК78			
		ТУ36-2355-80	4		
4		Основание			
		Профиль УСЭК51У3			
		ТУ36-2355-80			
		ℓ= 250	2	0,33	
5		Болт М8×16 ГОСТ 7798-70	4		
6		Шайба 6 ГОСТ 11371-78	4		

Инв. № подл. | Подпись и дата | Взам. инв. №

Нач. отд.	Тюрин			
Н. контр.	Тычинин			
ГИП	Тычинин		2.88	
Вед. инж.	Омельченко		5.88	

9.407-98.1.370МЧ

Пускатель ПМА 3-й величины, реверсивный на стальной колонне. Монтажный чертеж

Стадия	Лист	Листов
Р		

ЧГППКИ Тяжпромэлектропроект Харьков

23396-02 44

Копировал

Формат А3

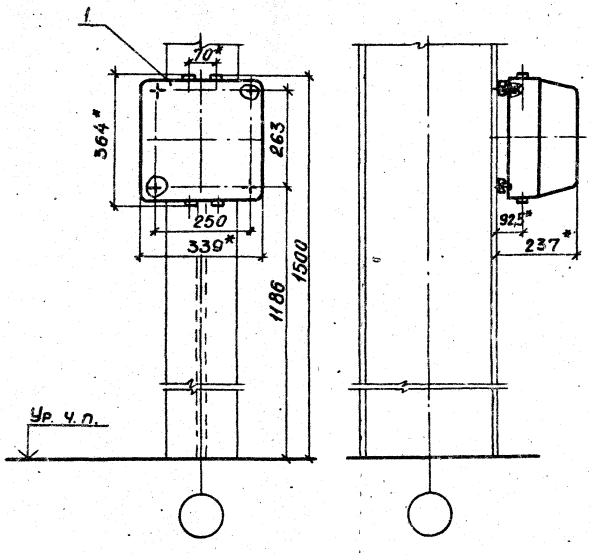

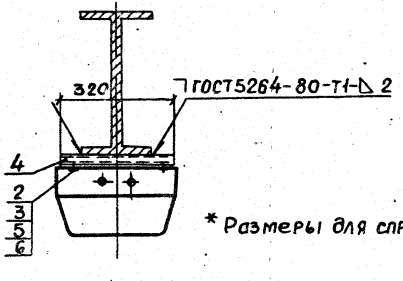

* Размеры для справок

Типы пускателей 4-й величины
ПМА-4310; ПМА-4312; ПМА-4312Д;
ПМА-4410П; ПМА-4412П; ПМА-4412ДП;
ПМА-4510; ПМА-4512; ПМА-4512Д;
ПМА-4610; ПМА-4612П; ПМА-4612ДП;
ПМА-4810; ПМА-4812;
ПМА-4010;

Марка, поз.	Обозначение	Наименование	Кол.	Масса ед., кг	Примечание
1		Пускатель			Тип по
		ТУ16-644.005-84	1		проекту
2		Гайка закладная УСЭК77-А			
		ТУ36-2355-80	4		
3		Держатель УСЭК78			
		ТУ36-2355-80	4		
4		Основание			
		Профиль УСЭК 52У3			
		ТУ36-2355-80			
		$\ell = 320$	2	0,61	
5		Болт М6×16 ГОСТ 7798-70	4		
6		Шайба 6 ГОСТ 11371-78	4		

Нач. отд.	Тюрин		
Н. контр.	Тычинин		
ГИП	Тычинин		
Вед. инж.	Омельченко		5.88

5.407-98.1.380МЧ

Пускатель ПМА 4-й величины реверсивный на стальной колонне. Монтажный чертеж

Стадия	Лист	Листов
Р		1

УГППКИ ТЯЖПРОМЭЛЕКТРОПРОЕКТ Уарьков

Инв. № подл. | Подпись и дата | Взам. инв. №

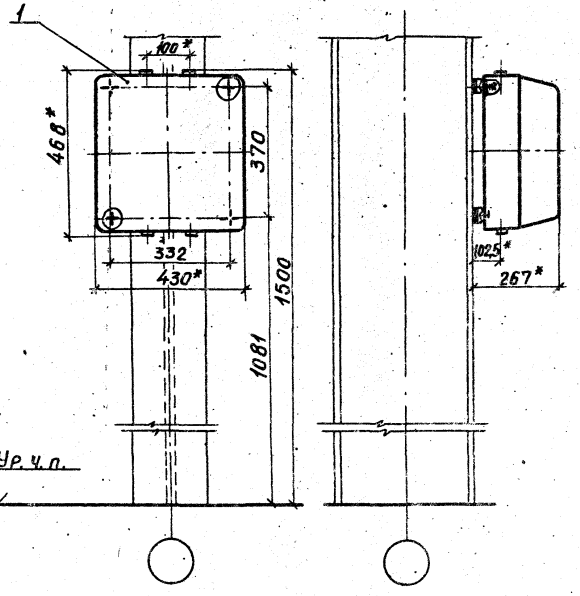

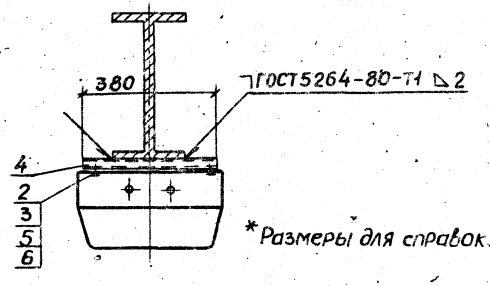

*Размеры для справок.

Типы пускателей 5-й величины
ПМА-5312
ПМА-5412П
ПМА-5512
ПМА-5612П
ПМА-5812
ПМА-5010

Марка, поз.	Обозначение	Наименование	Кол.	Масса ед., кг	Примечание
1		Пускатель			Тип по проекту
		ТУ16-644.005-84	1		
2		Гайка закладная УСЭК77-1			
		ТУ36-2355-80	4		
3		Держатель УСЭК78			
		ТУ36-2355-80	4		
4		Основание			
		Профиль УСЭК52У3			
		ТУ36-2355-80			
		ℓ=380	2	0,72	
5		Болт М6х16 ГОСТ 7798-70	4		
6		Шайба 6 ГОСТ 11371-78	4		

Инв. № подл. | Подпись и дата | Взам. инв. №

Нач. отд.	Тюрин			
Н. контр.	Тычинин			
ГИП	Тычинин		8.88г.	
Вед. инж.	Отельченко		5.88г.	

5.407-98.1.390МЧ

Пускатель ПМА 5-й величины, реверсивный на стальной колонне. Монтажный чертеж

Стадия	Лист	Листов
Р		1

УГППКИ Тяжпромэлектропроект Харьков

23396-02 46

Копировал

Формат А3

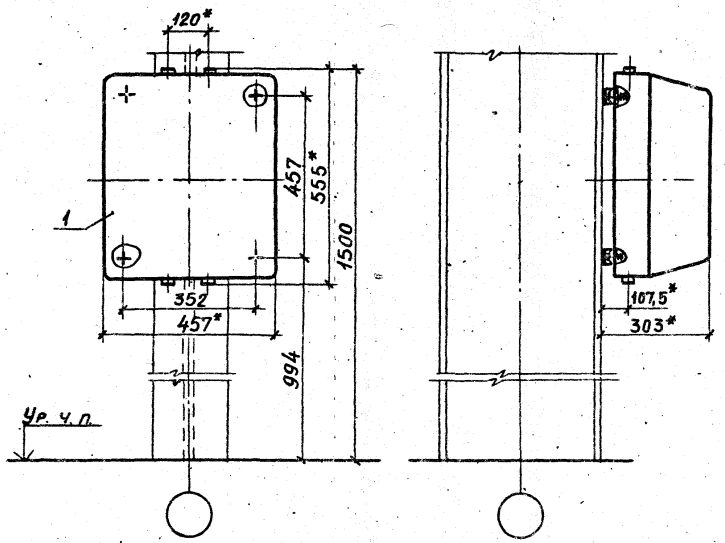

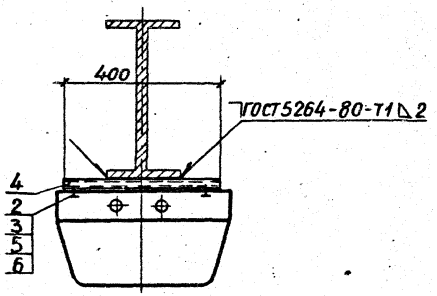

*Размеры для справок

Типы пускателей 6-й величины
ПМА – 6312
ПМА – 6412П
ПМА – 6512
ПМА – 6612П
ПМА – 6812П
ПМА – 6010

Марка, поз.	Обозначение	Наименование	Кол.	Масса ед., кг	Примечание
1		Пускатель			Тип по
		ТУ16-644.005-84	1		проекту
2		Гайка закладная УСЭК77-1			
		ТУ36-2355-80	4		
3		Держатель УСЭК78			
		ТУ36-2355-80	4		
4		Основание			
		Профиль УСЭК52У3			
		ТУ36-2355-80			
		ℓ= 400	2	0,76	
5		Болт М6х16 ГОСТ 7798-70	4		
6		Шайба 6 ГОСТ 11371-78	4		

Инв. № подл. | Подпись и дата | Взам. инв. №

Нач. отд.	Тюрин			
Н. контр.	Тычинин			
ГИП	Тычинин		3.88	
Вед. инж.	Огельченко		5.88	

5.407-98.1.400МЧ

Пускатель ПМА 6-й величины реверсивный на стальной колонне. Монтажный чертеж

Стадия	Лист	Листов
Р		1

УГППКИ Тяжпромэлектропроект Харьков

Копировал

Формат А3

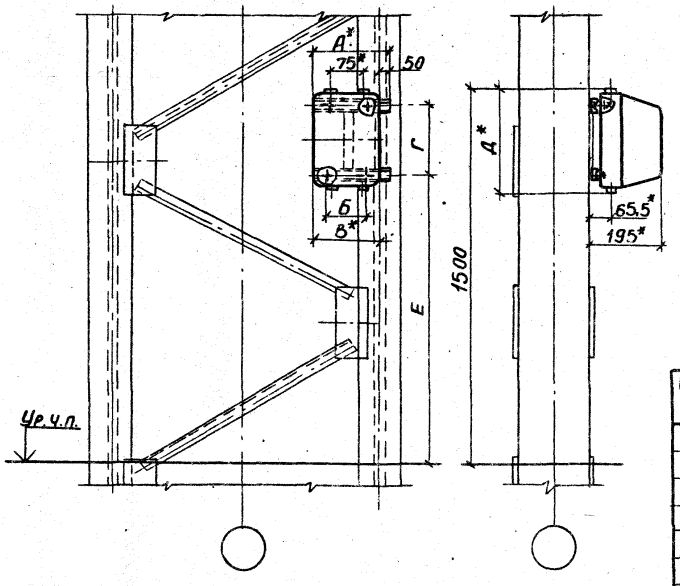

Обозначение	Типы пускателей 3-й величины	Размеры, мм А	Б	В	Г	Д	Е
5.407-98.1.410МЧ	ПМА-3112	230	100	182	180	275	1273
	ПМА-3132						
	ПМА-3152						
	ПМА-3212				220	315	1233
	ПМА-3232						
	ПМА-3252						
	ПМА-3910						
-01	ПМА-3712	305	150	255			

Марка, поз.	Обозначение	Наименование	Кол. на –	01		Масса ед., кг	Примечание
1		пускатель					Тип по проекту
		ТУ16-644.005-84	1	1			
2		Гайка закладная УСЭК 77-1					
		ТУ36-2355-80	4	4			
3		Держатель УСЭК 78					
		ТУ36-2355-80	4	4			
4	5.407-98.1.610	Конструкция	1				
	-03	Конструкция		1			
5		Болт М6х16 ГОСТ 7798-70	4	4			
6		Шайба 6 ГОСТ 11371-78	4	4			
7		Шайба 6 ГОСТ 6402-70	4	4			

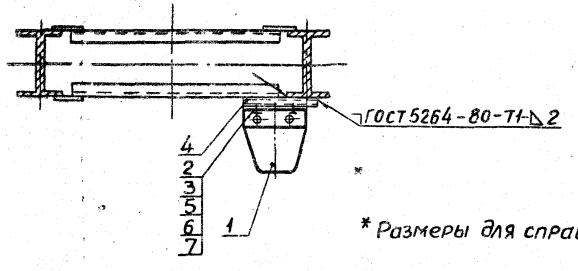

* Размеры для справок.

Инв.№ подл. | Подпись и дата | Взам. инв.№

Нач.отд.	Тюрин			
Н.контр.	Тычинин			
ГИП	Тычинин		12.88г.	
Вед.инж.	Отельчева		5.88г.	

5.407-98.1.410МЧ

Пускатель ПМА 3-й величины нереверсивный на стальной ступенчатой колонне. Монтажный чертеж

Стадия	Лист	Листов
Р		1

УГППКИ ТЯЖПРОМЭЛЕКТРОПРОЕКТ ХАРЬКОВ

23396-02 48

Копировал

Формат А3

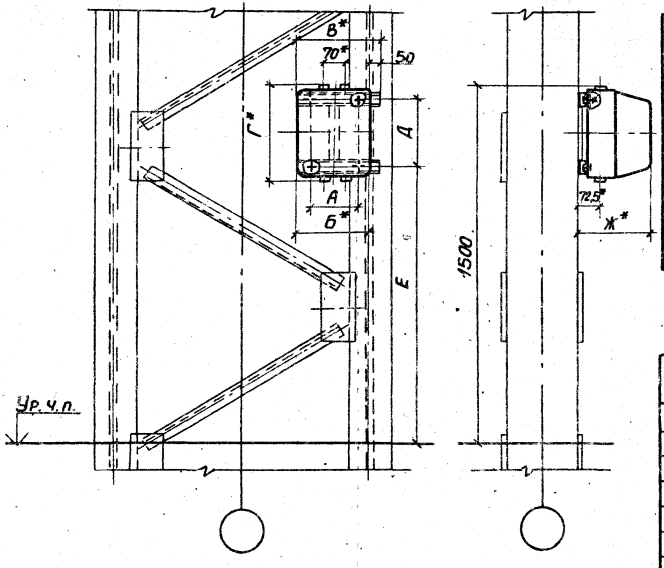

Обозначение	Типы пускателей 4-й величины	Размеры, мм А	Б	В	Г	Д	Е	Ж
5.407-98.1.420МЧ	ПМА-4110; ПМА-4112; ПМА-4112Д; ПМА-4130; ПМА-4132; ПМА-4132Д; ПМА-4150; ПМА-4152; ПМА-4152Д; ПМА-4210П; ПМА-4212П; ПМА-4212Д П	130	210	260	275	178	1273	198
	ПМА-4230П; ПМА-4232П; ПМА-4232Д П; ПМА-4250П; ПМА-4252П; ПМА-4252Д П				364	263	1186	
-01	ПМА-4710; ПМА-4712; ПМА-4910	250	339	390				217

Марка поз.	Обозначение	Наименование	Кол. на –	01	Масса ед., кг	Примечание
1		Пускатель				Тип по
		ТУ16-644.005-84	1	1		проекту
2		Гайка закладная УСЭК77-1				
		ТУ36-2355-80	4	4		
3		Держатель УСЭК78				
		ТУ36-2355-80	4	4		
4	5.407-98.1.610-01	Конструкция	1			
	-05	Конструкция		1		
5		Болт М6х16 ГОСТ 7798-70	4	4		
6		Шайба 6 ГОСТ 11371-78	4	4		
7		Шайба 6 ГОСТ 6402-70	4	4		

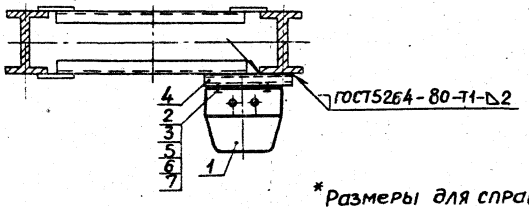

*Размеры для справок.

Инв. № подл. | Подпись и дата | Взам. инв. №

Нач. отд.	Тюрин			5.407-98.1.420МЧ	
Н. контр.	Тычинин			Пускатель ПМА 4-й величины нереверсивный на стальной ступенчатой колонне. Монтажный чертеж	Стадия Р; Лист; Листов 1
ГИП	Тычинин		2 V12		УГППКИ ТЯЖПРОМЭЛЕКТРОПРОЕКТ ХАРЬКОВ
Вед. инж.	Отельченко		5.88г		

23396-02 49

Копировал

Формат А3

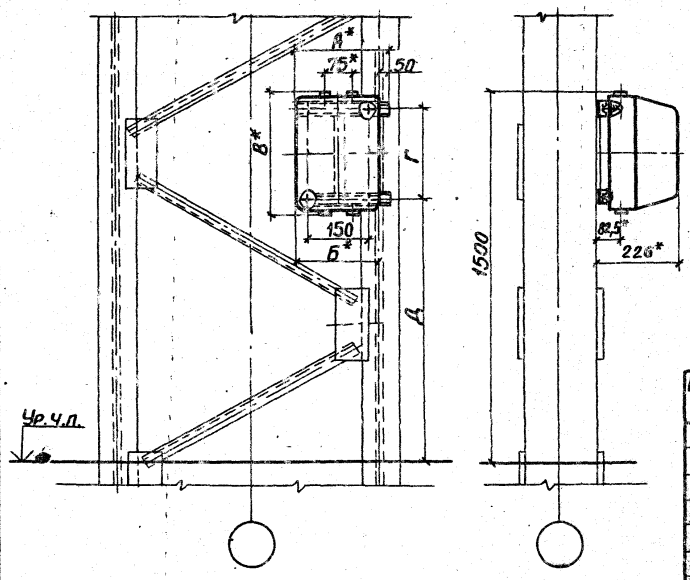

Обозначение	Типы пускателей 5-й величины	Размеры, мм				
		А	Б	В	Г	Д
5.407-98.1.430 МЧ	ПМА-5112	285	235	340	250	1205
	ПМА-5132					
	ПМА-5152					
-01	ПМА-5212П	300	248	468	370	1081
	ПМА-5232П					
	ПМА-5252П					
	ПМА-5712					
	ПМА-5910					

Марка, поз.	Обозначение	Наименование	Кол. на			Масса ед., кг	Примечание
				01			
1		Пускатель					Тип по проекту
		ТУ16-644.005-84	1	1			
2		Доска закладная УСЭК-77-1					
		ТУ36-2355-80	4	4			
3		Держатель УСЭК-78					
		ТУ36-2355-80	4	4			
4	5.407-98.1.610-02	Конструкция	1				
	-04	Конструкция		1			
5		Болт М6×16 ГОСТ 7798-70	4	4			
6		Шайба 6 ГОСТ 11371-78	4	4			
7		Шайба 6 ГОСТ 6402-70	4	4			

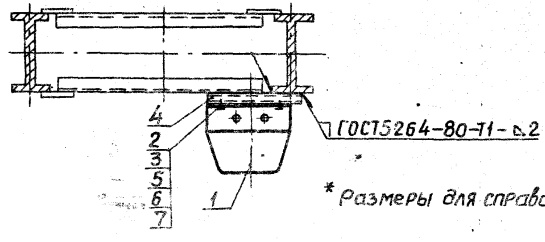

* Размеры для справок.

Нач.отд.	Тюрин			
Н.контр.	Тычинин			
ГИП	Тычинин			
Вед.инж.	Омельченко			

5.407-98.1.430МЧ

Пускатель ПМА 5-й величины нереверсивный на стальной ступенчатой колонне. Монтажный чертеж

Стадия	Лист	Листов
Р		1

УГЛОКИ ТЯЖПРОМЭЛЕКТРОПРОЕКТ

23396-02 50

Копировал

Формат А3

Инв. № подл. | Подпись и дата | Взам. инв. №

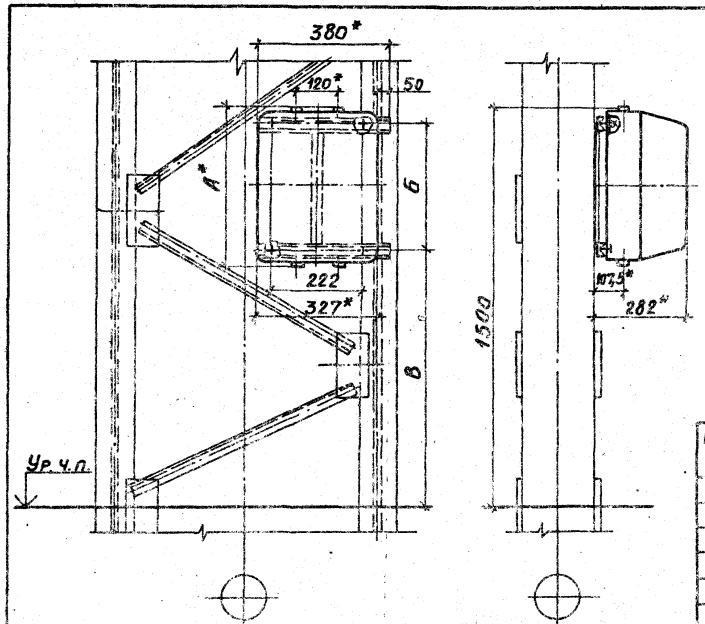

Обозначение	Типы пускателей 6-й величины	Размеры, мм		
		А	Б	В
5.407-98.1.440МЧ	ПМА-6112	440	342	1102
	ПМА-6132			
	ПМА-6152			
-01	ПМА-6212П	555	457	994
	ПМА-6232П			
	ПМА-6252П			
	ПМА-6712			
	ПМА-6910			

Марка, поз.	Обозначение	Наименование	Кол. на			Масса ед., кг	Примечание
			—	01			
1		Пускатель					Тип по
		ТУ16-644.005-84	1	1			проекту
2		Гайка закладная УСЭК77-1					
		ТУ36-2355-80	4	4			
3		Держатель УСЭК78					
		ТУ36-2355-80	4	4			
4	5.407-98.1.620	Конструкция	1				
	-01	Конструкция		1			
5		Болт М6х16 ГОСТ 7798-70	4	4			
6		Шайба 6 ГОСТ 11371-78	4	4			
7		Шайба 6 ГОСТ 6402-70	4	4			

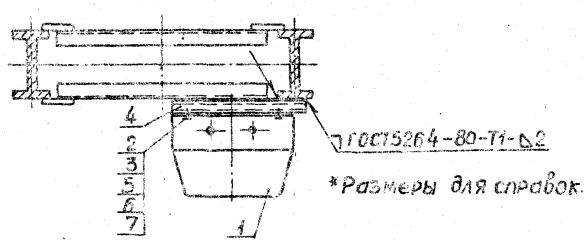

*Размеры для справок.

Нач. отд.	Тюрин			
Н. контр.	Тычинин			
Гип	Тычинин			
Вед. инж.	Омельченко			

5.407-98.1.440МЧ

Пускатель ПМА 6-й величины нереверсивный на стальной ступенчатой колонне. Монтажный чертеж

Стадия	Лист	Листов
Р		1

УГППКИ ТЯЖПРОМЭЛЕКТРОПРОЕКТ ХАРЬКОВ

Инв. № подл. | Подпись и дата | Взам. инв. №

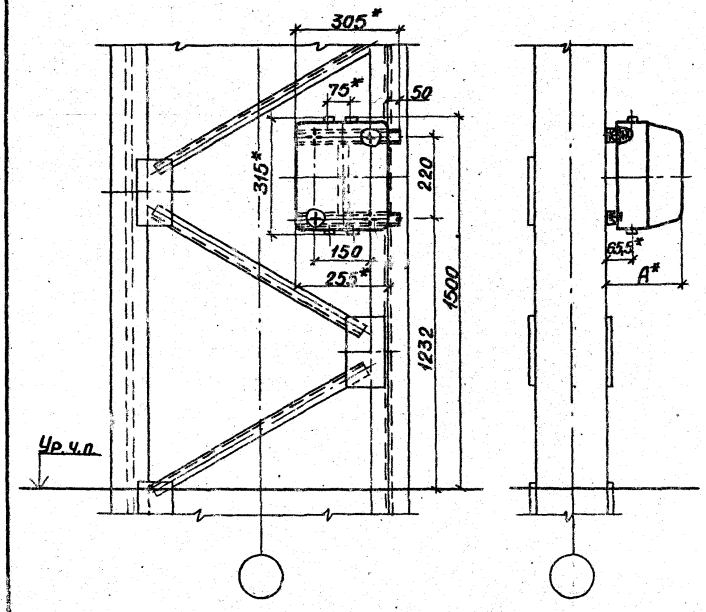

Типы пускателей 3-й величины	Размер А, мм
ПМА-3312	195
ПМА-3412П	
ПМА-3512	230
ПМА-3612П	
ПМА-3010	
ПМА-3812	

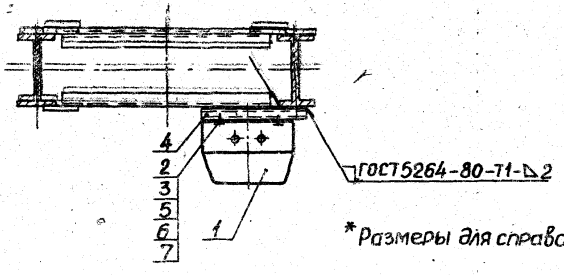

*Размеры для справок.

Марка, поз.	Обозначение	Наименование	кол.	Масса ед., кг	Примечание
1		Пускатель			Тип по
		ТУ16-644.005-84	1		проекту
2		Гайка закладная УСЭК 77-1			
		ТУ36-2355-80	4		
3		Держатель УСЭК 78			
		ТУ36-2355-80	4		
4	5.407-98.1.610-03	Конструкция	1		
5		Болт М16×46 ГОСТ 7798-70	4		
6		Шайба 6 ГОСТ 11371-78	4		
7		Шайба 6 ГОСТ 6402-70	4		

Инв. № подл. | Подпись и дата | Взам. инв. №

Нач. отд.	Тюрин		
Н. контр.	Тычинин		
ГИП	Тычинин		
Вед. инж.	Омельченко		

5.407-98.1.450 МЧ

Пускатель ПМА 3-й величины реверсивный на стальной ступенчатой колонне. Монтажный чертеж

Стадия	Лист	Листов
Р		1

УГППКИ ТЯЖПРОМЭЛЕКТРОПРОЕКТ ХАРЬКОВ

23396-02 52

Копировал

Формат А3

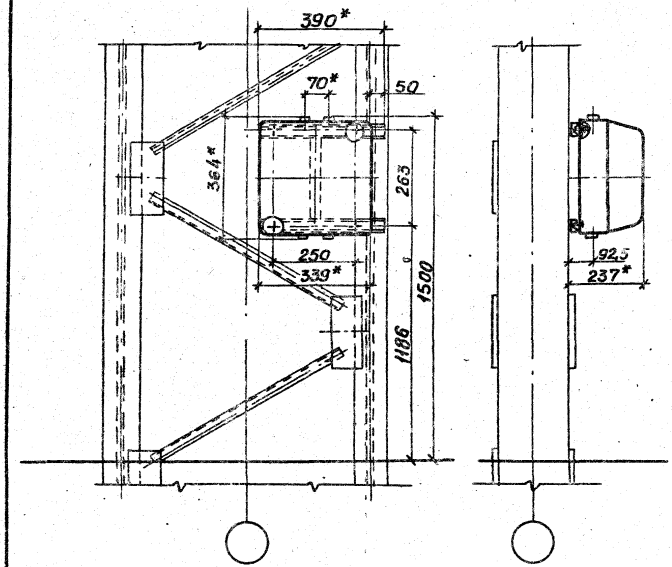

Типы пускателей 4-й величины
ПМА-4310; ПМА-4312; ПМА-4312Д;
ПМА-4410П; ПМА-4412П; ПМА-4412Д;
ПМА-4510; ПМА-4512; ПМА-4512Д;
ПМА-4610; ПМА-4612П; ПМА-4612ДП;
ПМА-4810; ПМА-4812;
ПМА-4010;

Марка, поз.	Обозначение	Наименование	Кол	Масса ед., кг	Примечание
1		Пускатель			Тип по
		ТУ16-644.005-84	1		проекту
2		Гайка закладная УСЭК77-1			
		ТУ36-2355-80	4		
3		Держатель УСЭК78			
		ТУ36-2355-80	4		
4	5.407-98.1.620-02	Конструкция	1		
5		Болт М6×16 ГОСТ 7798-70	4		
6		Шайба 6 ГОСТ 11371-78	4		
7		Шайба 6 ГОСТ 6402-70	4		

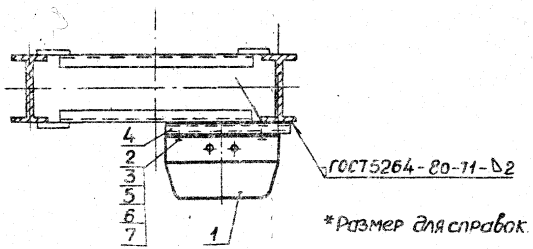

*Размер для справок.

Нач.отд.	Тюрин			
Н.контр.	Тычинин			
ГИП	Тычинин			
Вед.инж.	Омельченко			

5.407-98.1.460МЧ

Пускатель ПМА 4-й величины реверсивный на стальной ступенчатой колонне. Монтажный чертеж

Стадия	Лист	Листов
Р		1

УГЛПКИ ТРЖПРОМЭЛЕКТРОПРОЕКТ

Инв. № подл. | Подпись и дата | Взам. инв. №

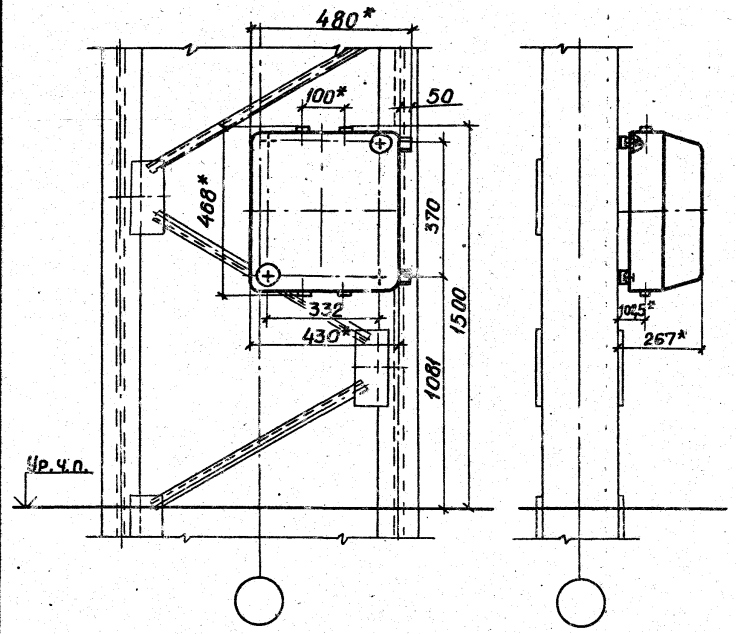

Типы пускателей 5-й величины
ПМА-5312
ПМА-5412П
ПМА-5512
ПМА-5612П
ПМА-5812
ПМА-5010

Марка, поз.	Обозначение	Наименование	Кол.	Масса ед., кг	Примечание
1		Пускатель			Тип по
		ТУ16-644.005-84	1		проекту
2		Гайка закладная УСЭК77-1			
		ТУ36-2355-80	4		
3		Держатель УСЭК78			
		ТУ36-2355-80	4		
4	5.407-98.1.620-03	Конструкция	1		
5		Болт М6х16 ГОСТ 7798-70	4		
6		Шайба 6 ГОСТ 11371-78	4		
7		Шайба 6 ГОСТ 5402-70	4		

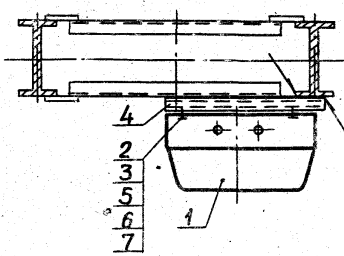

ГОСТ 5264-80-Т1-△2

*Размеры для справок.

Инв. № подл. | Подпись и дата | Взам. инв. №

Нач. отд.	Тюрин			5.407-90.470МЧ	
Н. контр.	Тычинин			Пускатель 5-й величины реверсивный на стальной ступенчатой колонне. Монтажный чертеж	Стадия: Р; Лист: 1; Листов: 1
ГИП	Тычинин		8.88		УГППКИ ТЯЖПРОМЭЛЕКТРОПРОЕКТ ХАРЬКОВ
Вед. инж.	Омельченко		5.88		

Копировал

23356-02 54

Формат А3

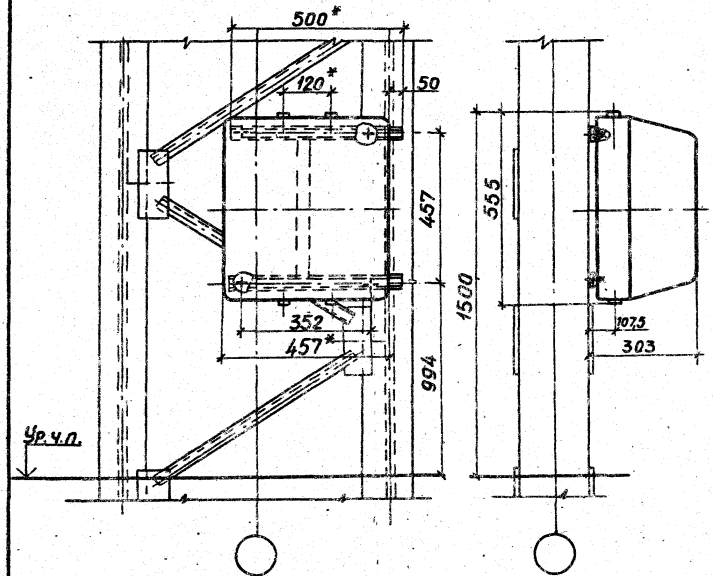

Типы пускателей 6-й величины
ПМА-6312
ПМА-6412П
ПМА-6512
ПМА-6612П
ПМА-6812П
ПМА-6010

Марка, поз.	Обозначение	Наименование	Кол.	Масса ед.кг	Примечание
1		Пускатель			Тип по
		ТУ16-644.005-84	1		проекту
2		Гайка закладная УСЭК77-1			
		ТУ36-2355-80	4		
3		Держатель УСЭК-78			
		ТУ36-2355-80	4		
4	5.407-98.1.620-04	Конструкция	1		
5		Болт М6х16 ГОСТ7798-70	4		
6		Шайба 6 ГОСТ11371-78	4		
7		Шайба 6 ГОСТ6402-70	4		

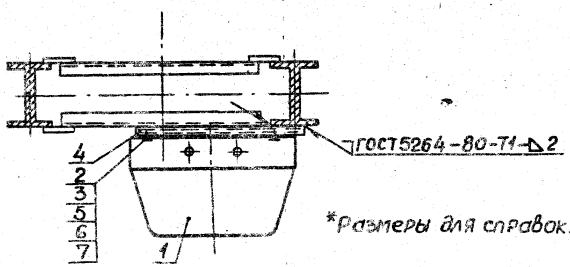

*Размеры для справок.

Нач.отд.	Тюрин		
Н.контр.	Тычинин		
ГИП	Тычинин		
Вед.инж.	Отельченко		

5.407-98.1.480МЧ

Пускатель ПМА 6-й величины реверсивный на стальной ступенчатой колонне. Монтажный чертеж

Стадия	Лист	Листов
Р		1

УГППКИ ТЯЖПРОМЭЛЕКТРОПРОЕКТ Харьков

Инв.№ подл. | Подпись и дата | Взам.инв.№

Обозначение	Типы пускателей 3-й величины	Размеры, мм А	Б	В	Г	Д
5.407-98.1.490 м4	ПМА-3112	100	180	182	275	1174
	ПМА-3132					
	ПМА-3152					
	ПМА-3212		220		315	1134
	ПМА-3232					
	ПМА-3252					
	ПМА-3910					
-01	ПМА-3712	150		255		

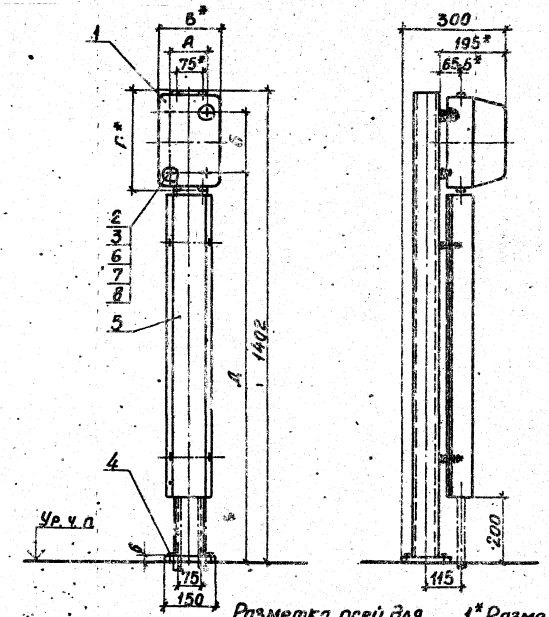

Марка, поз.	Обозначение	Наименование	кол. на —	01		Масса ей, кг	Примечание
1		Пускатель					тип по
		ТУ16-644.005-84	1	1			проекту
2		Гайка закладная УСЗК 7Г4					
		ТУ36-2355-80	4	4			
3		Держатель УСЗК 78					
		ТУ36-2355-80	4	4			
4		Дюбель У66143					
		ТУ36-941-79	3	3			
5	5.407-98.1.630сб	Стойка	1				
	-01	Стойка		1			
6		Болт М6х16 ГОСТ 7798-70	4	4			
7		Шайба 6. ГОСТ 11371-78	4	4			
8		Шайба 6 ГОСТ 6402-70	4	4			

Разметка осей для крепления дюбелями.

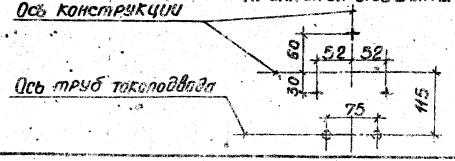

1* Размеры для справок.
2. При креплении стойки к закладным изделиям, установку выполнить по черт. 5.407-98.1.580м4, а в случае крепления стойки на шпильках - по черт. 5.407-98.1.57пм.

Нач. отд.	Тюрин			
Н. контр.	Тычинин			
ГИП	Тычинин		8.87	
Вед. инж.	Отвагина		4.87	

5.407-98.1.490м4

Пускатель ПМА 3-й величины нереверсивный на стойке. Монтажный чертеж

Стадия	Лист	Листов
Р		1

УГППКИ ТЭЖПРОМЭЛЕКТРОПРОЕКТ ХАРЬКОВ

Инв. № подл. | Подпись и дата | Взам. инв. №

Копировал

Формат А3

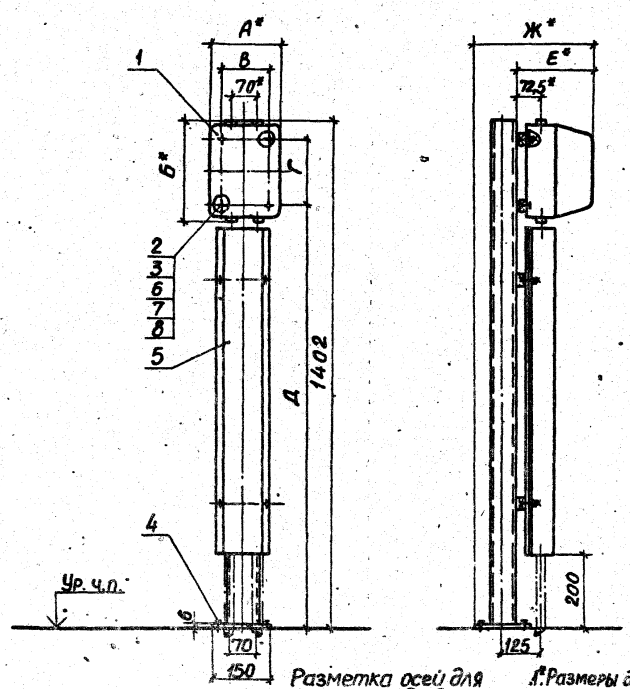

Обозначение	Типы пускателей 4-й величины	Размеры, мм						
		А	Б	В	Г	Д	Е	Ж
5.407-98.1.500МЧ	ПМА-4110; ПМА-4112; ПМА-4112Д; ПМА-4130; ПМА-4132; ПМА-4132Д; ПМА-4150; ПМА-4152; ПМА-4152Д; ПМА-4210П; ПМА-4212П; ПМА-4212ДП; ПМА-4230П; ПМА-4232П; ПМА-4232ДП; ПМА-4250П; ПМА-4252П; ПМА-4252ДП	210	275	130	178	1175	198	303
			364		263	1088	217	322
-01	ПМА-4710; ПМА-4712; ПМА-4910;	339		263				

Марка, поз.	Обозначение	Наименование	Кол на —	Кол на 01		Масса ед., кг	Примечание
1		Пускатель					Тип по
		ТУ16-644.005-84	1	1			проекту
2		Гайка закладная УСЭК 77-1					
		ТУ36-2355-80	4	4			
3		Держатель УСЭК 78					
		ТУ36-2355-80	4	4			
4		Дюбель У661У3					
		ТУ36-941-79	3	3			
5	5.407-98.1.630СБ-02	Стойка	1				
	-03	Стойка		1			
6		Болт М6×16 ГОСТ 7798-70	4	4			
7		Шайба 6 ГОСТ 11371-78	4	4			
8		Шайба 6 ГОСТ 6402-70	4	4			

Разметка осей для крепления дюбелями.

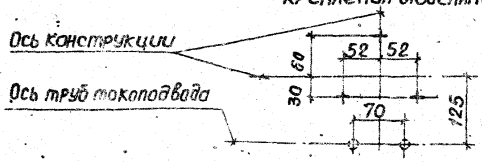

1. Размеры для справок.
2. При креплении стойки к закладным изделиям, установку выполнить по черт. 5.407-98.1.580МЧ, а в случае крепления стойки на шпильках - по черт. 5.407-98.1.570МЧ.

Нач. отд.	Тюрин		
Н. контр.	Тычинин		
ГИП	Тычинин		8.80
Вед. инж.	Омельченко		

5.407-98.1.500МЧ

Пускатель ПМА 4-й величины нереверсивный на стойке. Монтажный чертеж.

Стадия	Лист	Листов
Р		1

УГППКИ ТЯЖПРОМЭЛЕКТРОПРОЕКТ ХАРЬКОВ

Инв. № подл. | Подпись и дата | Взам. инв.

23396-02 57

Формат А3

Обозначение	Типы пускателей 5-й величины	Размеры, мм			
		А	Б	В	Г
5.407-98.1.510МЧ	ПМА-5112	235	340	250	1107
	ПМА-5132				
	ПМА-5152				
-01	ПМА-5212П	248	468	370	983
	ПМА-5232П				
	ПМА-5252П				
	ПМА-5712				
	ПМА-5910				

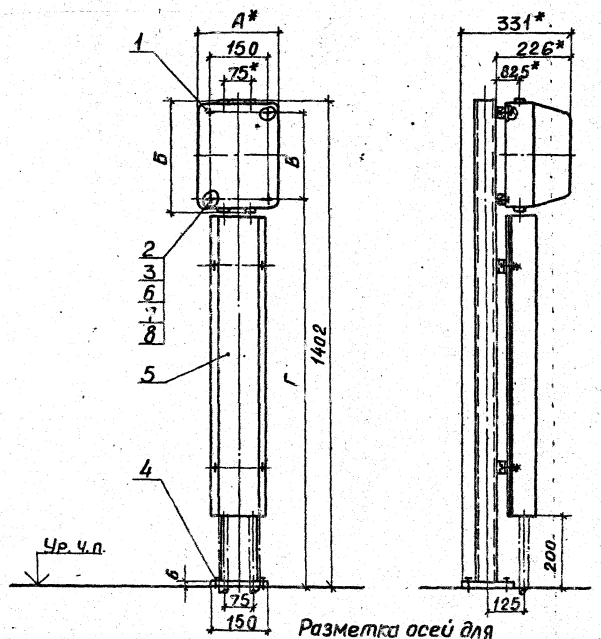

Разметка осей для крепления дюбелями.

Марка, поз.	Обозначение	Наименование	кол. на —	кол. на 01		Масса ед., кг	Примечание
1		Пускатель					Тип по
		ТУ16-644.005-84	1	1			проекту
2		Гайка закладная УСЭК 77-1					
		ТУ36-2355-80	4	4			
3		Держатель УСЭК 78					
		ТУ36-2355-80	4	4			
4		Дюбель У661У3					
		ТУ36-941-79	3	3			
5	5.407-98.1.630СБ-04	Стойка	1				
	-05	Стойка		1			
6		Болт М6×16 ГОСТ7798-70	4	4			
7		Шайба 6 ГОСТ11371-78	4	4			
8		Шайба 6 ГОСТ6402-70	4				

1.*Размеры для справок.
2. При креплении стойки к закладным изделиям установку выполнить по черт. 5.407-98.1.580МЧ, а в случае крепления стойки на шпильках по черт. 5.407-98.1.570МЧ.

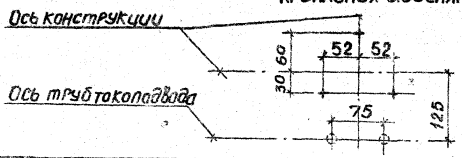

Нач.отд.	Тюрин		
Н.контр.	Тычинин		
ГИП	Тычинин		8.88 г
Вед.инж.	Омельченко		8.88 г

5.407-98.1.510МЧ

Пускатель ПМА 5-й величины нереверсивный на стойке. Монтажный чертеж

Стадия	Лист	Листов
Р		1

УГПКИ ТЯЖПРОМЭЛЕКТРОПРОЕКТ ХАРКОВ

Инв. № подл. | Подпись и дата | Взам. инв. №

23396-02 58

Копировал

Формат А3

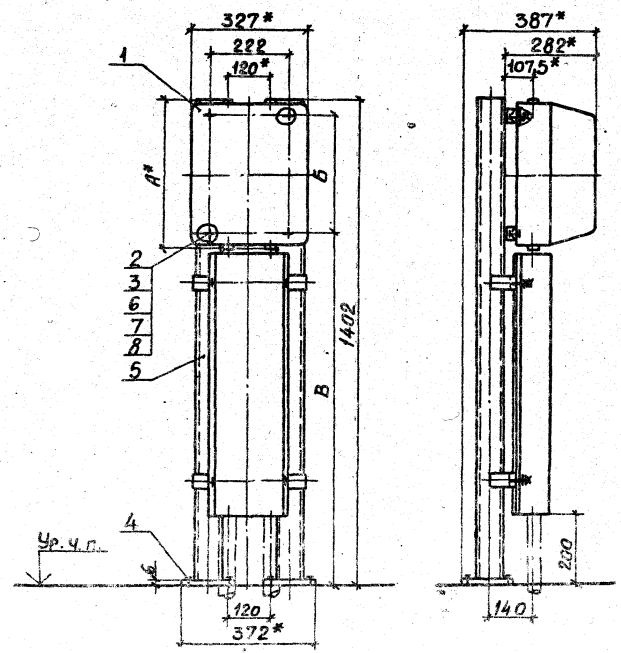

Разметка осей для крепления дюбелями.

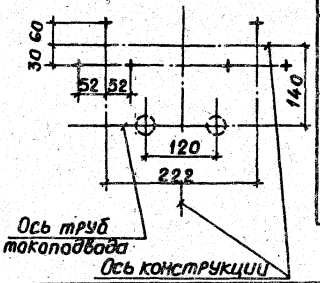

Обозначение	Типы пускателей 6-й величины	Размеры, мм А	Б	В
5.407-98.1.520МЧ	ПМА-6112	440	342	1011
	ПМА-6132			
	ПМА-6152			
-01	ПМА-6212П	555	457	896
	ПМА-6232П			
	ПМА-6252П			
	ПМА-6712			
	ПМА-6910			

Марка, поз.	Обозначение	Наименование	Кол. на —	01		Масса ед, кг	Примечание
1		Пускатель					Тип по
		ТУ16.644.005-84	1	1			проекту
2		Гайка закладная УСЭК77-1					
		ТУ36-2355-80	4	4			
3		Держатель УСЭК 78					
		ТУ36-2355-80	4	4			
4		Дюбель У661У3					
		ТУ36-941-79	6	6			
5	5.407-98.1.650СБ	Стойка	1				
	-01	Стойка		1			
6		Болт М6х16 ГОСТ 7798-70	4	4			
7		Шайба 6 ГОСТ 11371-78	4	4			
8		Шайба 6 ГОСТ 6402-70	4	4			

1.*Размеры для справок.

2. При креплении стойки к закладным изделиям, установку выполнить по чертежу 5.407-98.1.580МЧ, а в случае крепления стойки на шпильках - по черт. 5.407-98.1.570МЧ.

Нач. отд.	Тюрин		
Н. контр.	Тычинин		
Гип	Тычинин		
Вед. инж.	Омельченко		

5.407-98.1.520МЧ

Пускатель ПМА 6-й величины нереверсивный на стойке. Монтажный чертеж

Стадия	Лист	Листов
Р		1

УГПКИ ТЯЖПРОМЭЛЕКТРОПРОЕКТ

Инв. № подл. | Подпись и дата | Взам. инв. №

59

Копировал

Формат А3

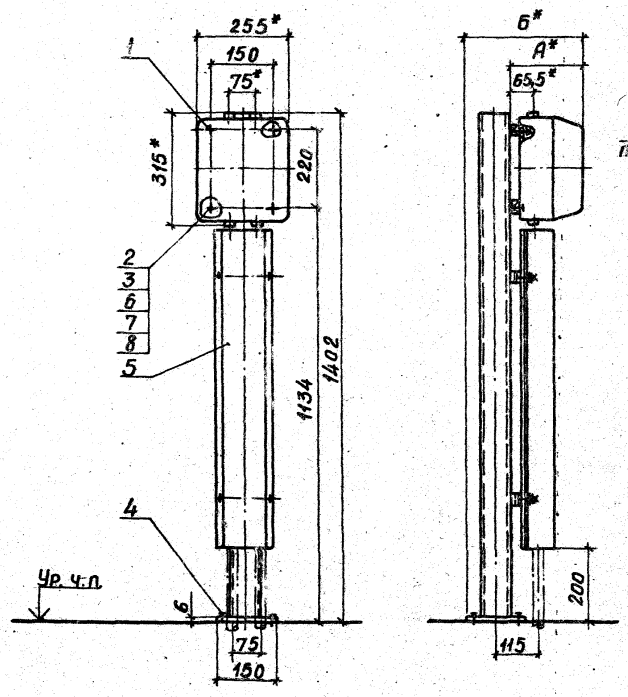

Разметка осей для крепления дюбелями

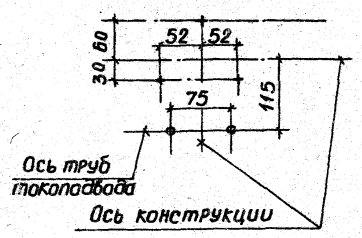

Тип пускателей 3-й величины	Размеры, мм	
	А	Б
ПМА-3312	195	300
ПМА-3412П		
ПМА-3512	230	335
ПМА-3612П		
ПМА-3010		
ПМА-3812		

Марка, поз.	Обозначение	Наименование	Кол.	Масса ед, кг	Примечание
1		Пускатель			Тип по
		Т16-644.005-84	1		проекту
2		Гайка закладная УСЭК 77-1			
		ТУ36-2355-80	4		
3		Держатель УСЭК78			
		ТУ36-2355-80	4		
4		Дюбель У661У3			
		ТУ36-941-79	3		
5	5.407-98.1.630СБ-01	Стойка	1		
6		Болт М6х16 ГОСТ 7798-70	4		
7		Шайба 6 ГОСТ 11371-78	4		
8		Шайба 6 ГОСТ 6402-70	4		

1.* Размеры для справок.
2. При креплении стойки к закладным изделиям, установку выполнить по черт. 5.407-98.1.580МЧ, а в случае крепления стойки на шпильках – по черт. 5.407-98.1.570МЧ.

Нач. отд.	Тюрин		
Н. контр.	Тычинин		
ГИП	Тычинин		3.88
Вед. инж.	Омельченко		4.88

5.407-98.1.530МЧ

Пускатель ПМА 3-й величины, реверсивный на стойке. Монтажный чертеж

Стадия	Лист	Листов
Р		1

УГПЛКИ ТЯЖПРОМЭЛЕКТРОПРОЕКТ ХАРЬКОВ

Инв. № подл. | Подпись и дата | Взам. инв. №

23396-02 60

Копировал

Формат А3

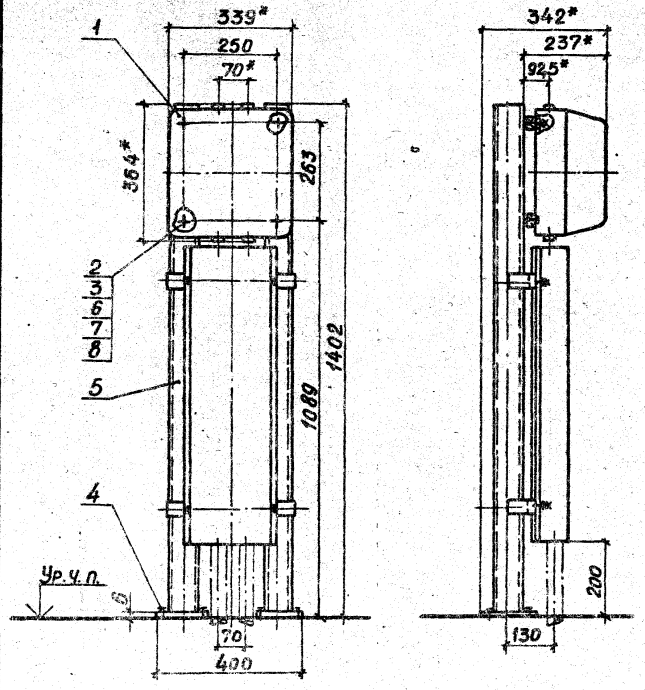

Разметка осей для крепления дюбелями

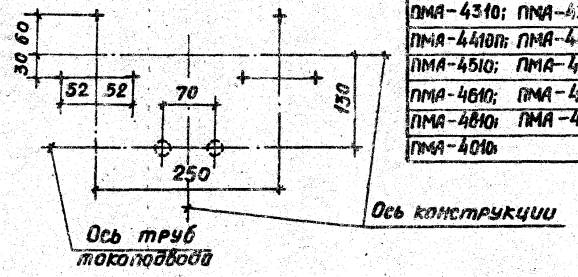

Типы пускателей 4-й величины
ПМА-4310; ПМА-4312; ПМА-4312Д;
ПМА-4410П; ПМА-4412П; ПМА-4412ДП;
ПМА-4510; ПМА-4512; ПМА-4512Д;
ПМА-4610; ПМА-4612П; ПМА-4612ДП
ПМА-4810; ПМА-4812;
ПМА-4010;

Марка поз.	Обозначение	Наименование	Кол.	Масса ед., кг	Примечание
1		Пускатель			Тип по
		ТУ16-644.005-84	1		проекту
2		Гайка закладная УСЭК 77-1			
		ТУ36-2355-80	4		
3		Держатель УСЭК78			
		ТУ36-2355-80	4		
4		Дюбель У661У3			
		ТУ36-941-79	6		
5	5.407-98.1.650СБ-02	Стойка	1		
6		Болт М6×16 ГОСТ7798-70	4		
7		Шайба 6 ГОСТ11371-78	4		
8		Шайба 6 ГОСТ6402-70	4		

1.* Размеры для справок.
2. При креплении стойки к закладным изделиям, установку выполнить по черт. 5.407-98.1.580МЧ, а в случае крепления стойки на шпильках - по черт. 5.407-98.1.570МЧ.

Нач. отд.	Тюрин		
Н. контр.	Тычинин		
Гип	Тычинин		8.82г.
Вед. инж.	Омельченко		7.82г.

5.407-98.1.540МЧ

Пускатель ПМА 4-й величины реверсивный на стойке. Монтажный чертеж.

Стадия	Лист	Листов
Р		1

УГППКИ ТЯЖПРОМЭЛЕКТРОПРОЕКТ ХАРЬКОВ

Инв. № подл. | Подпись и дата | Взам. инв. №

23396-02 61

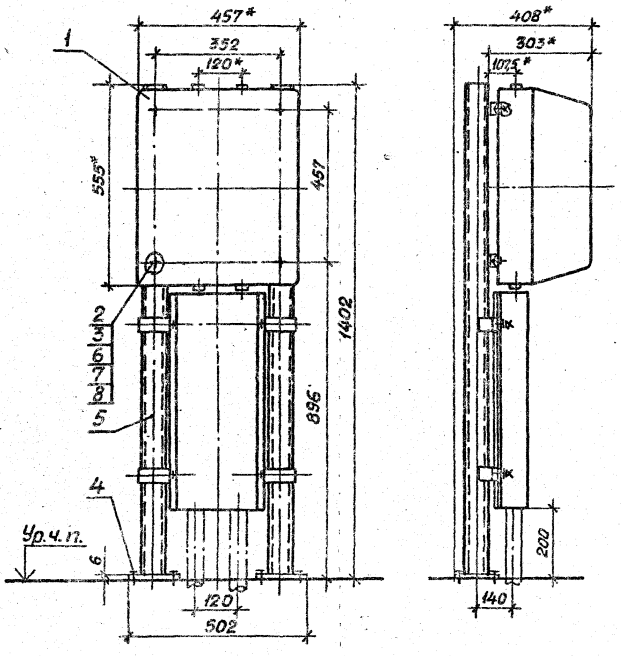

Разметка осей для крепления дюбелями

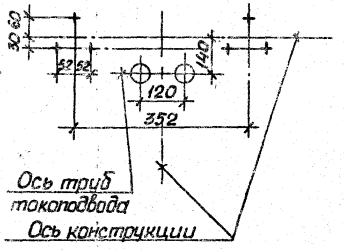

Типы пускателей 6-й величины
ПМА-6312
ПМА-6412П
ПМА-6512
ПМА-6612П
ПМА-6812
ПМА-6010

Марка, поз.	Обозначение	Наименование	Кол	Масса ед, кг	Примечание
1		Пускатель			Тип по
		ТУ16-644.005-84	1		проекту
2		Гайка закладная			
		УСЭК77-1ТУ36-2355-80	4		
3		Держатель УСЭК-78			
		ТУ36-2355-80	4		
4		Дюбель У661У3			
		ТУ36-941-79	6		
5	5.407-98.1.650СБ-04	Стойка в сборе	1		
6		Болт М6х16 ГОСТ7798-70	4		
7		Шайба 6 ГОСТ11371-78	4		
8		Шайба 6 ГОСТ6402-70	4		

1.* Размеры для справок.

2. При креплении стойки к закладным изделиям, установку выполнить по черт. 5.407-98.1.580МЧ, а в случае крепления стойки на шпильках-по черт. 5.407-98.1.570МЧ

Нач отд	Тюрин		
Н.контр	Тычинин		
ГИП	Тычинин		
Вед.инж.	Омельченко		

5.407-98.1.560МЧ

Пускатель ПМА 6-й величины реверсивный на стойке. Монтажный чертеж

Стадия	Лист	Листов
Р		1

УГППКИ ТЯЖПРОМЭЛЕКТРОПРОЕКТ ХАРЬКОВ

Инв.№ подл. | Подпись и дата | Взам.инв.№

23356-02 63

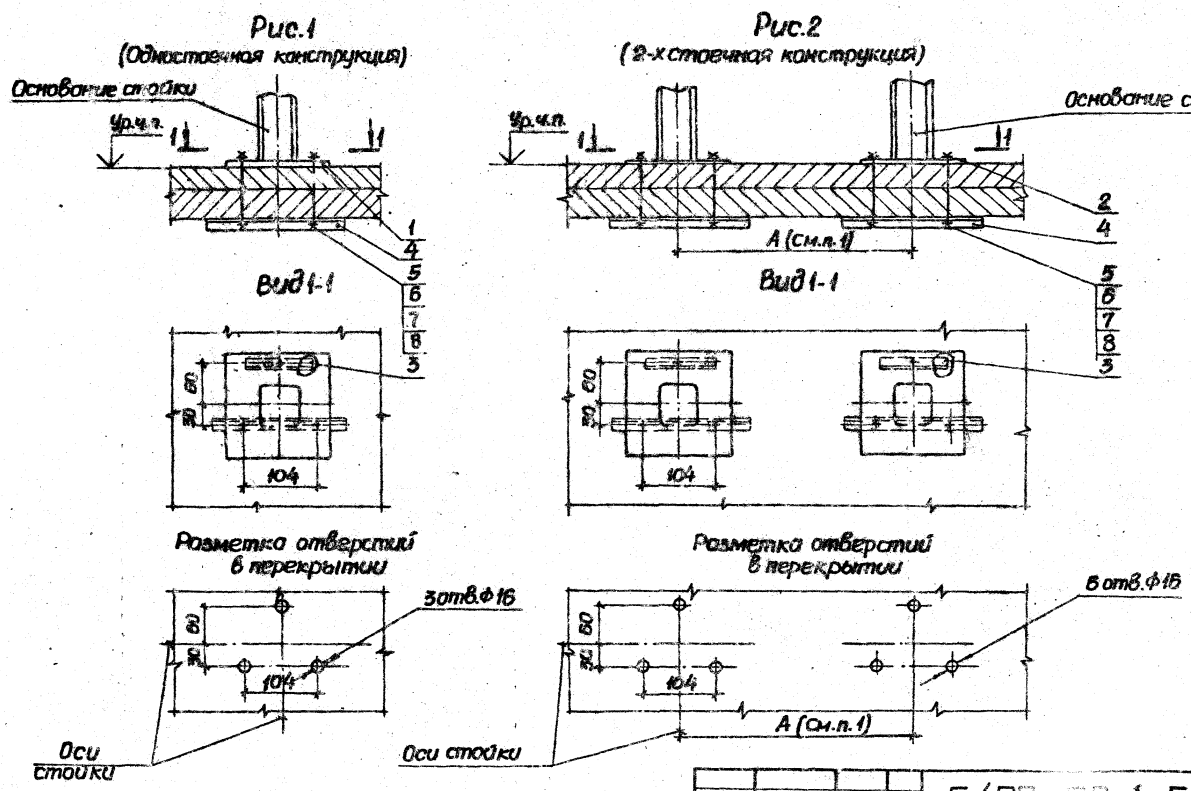

1. „А" - заданный размер между стойками.
2. Чертеж по конкретному проекту.

Нач.отд.	Тюрин			5.407-98.1.57 ОМЧ			
Н.контр.	Токинин			Установка основания стойки на шпильках. Монтажный чертеж	Стадия	Лист	Листов
ГИП	Тыкинин		3.88		Р	1	2
Вед.инж.	Омельченко		3.88		УГПП КИ ТРЖПРОМЭЛЕКТРОПРОЕКТ ХАРЬКОВ		

Инв.№ подл. | Подпись и дата | Взам.инв.№

23396-02 64

Копировал

Формат А3

Обозначение	Рис.
5.407-98.1.570МЧ	1
-01	2

Марка поз.	Обозначение	Наименование	Кол-во —	Кол-во 01		Масса ед., кг	Примечание
1	5.407-98.1.490МЧ-5.407-98.1.510МЧ; 5.407-98.1.530МЧ.	Пускатели ПМА на стойке	1				См. п. 2
2	5.407-98.1.520МЧ; 5.407-98.1.540МЧ-5.407-98.1.560МЧ.	Пускатели ПМА на стойке		1			
3	5.407-98.1.571	Прогон	1	2			
4	5.407-98.1.572	Прогон	1	2			
5		Шпилька 9сэк80-1					
		В-по проекту	3	6			
6		Гайка М10 ГОСТ5915-70	6	12			
7		Шайба 10 ГОСТ11371-78	6	12			
8		Шайба 10 ГОСТ6402-70	3	6			

Инв.№ подл. | Подпись и дата | Взам.инв.№

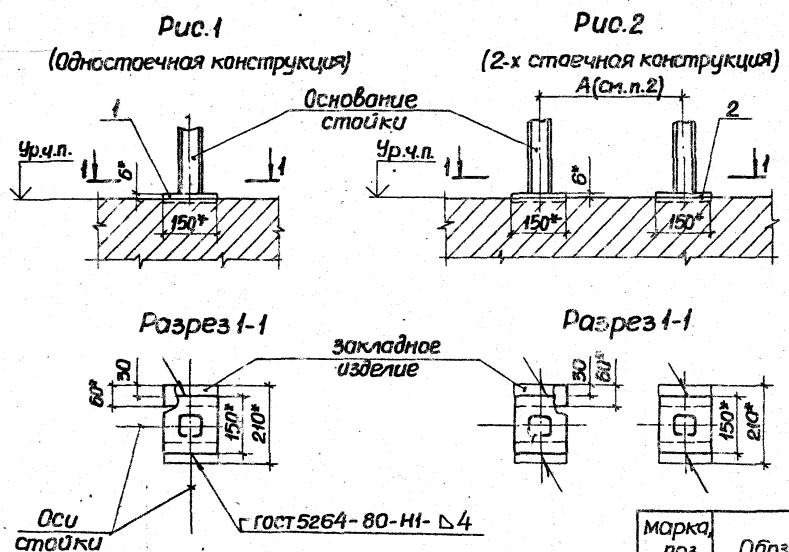

Обозначение	Рис.
5.407-98.1.580МЧ	1
-01	2

Марка, поз.	Обозначение	Наименование	Кол. на			Масса ед, кг	Примечание
			—	01			
1	5.407-98.1.490МЧ—5.407-98.1.510МЧ; 5.407-98.1.530МЧ	Пускатель ПМА на стойке	1				См. п.4
2	5.407-98.1.520МЧ; 5.407-98.1.540МЧ—5.407-98.1.560МЧ.	Пускатель ПМА на стойке		1			

1.* Размеры для справок.
2. „А"-заданный размер между стойками.
3. Строительное задание по черт. 5.407-98.С.60Д.
4. Чертеж по конкретному проекту.

Нач.отд.	Тюрин		
Н.контр.	Тычинин		
ГИП	Тычинин		8.88
Вед.инж.	Омельченко		6.88

5.407-[illegible].580МЧ

Установка основания стойки на закладных изделиях. Монтажный чертеж

Стадия	Лист	Листов
2		1

УГППКИ ТЯЖПРОМЭЛЕКТРОПРОЕКТ ХАРЬКОВ

Инв.N подл. | Подпись и дата | Взам.инв.N

23396-02 66

Копировал [illegible]

Формат А3

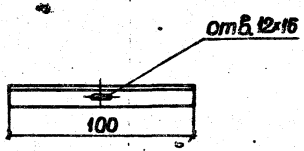

Покрытие: эмаль ПФ-115, серая, ГОСТ6465-76, IV, У3

Нач.отд	Тюрин			5.407-98.1.571			
Н.контр	Тычинин			Прогон	Стадия	Масса	Масштаб
ГИП	Тычинин		8.98		Р	0,37	1:2
Вед.инж	Онельченко		6.98		Лист	Листов 1	
				Уголок 50х50х5-В ГОСТ8509-86 / ВСт3кп2 ГОСТ535-79	УГППКИ ТЯЖПРОМЭЛЕКТРОПРОЕКТ ХАРЬКОВ		

Инв.№подл. | Подпись и дата | Взам.инв.№

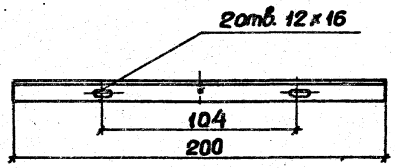

Покрытие: эмаль ПФ-115, серая, ГОСТ6465-76, IV, У3.

Нач.отд	Тюрин			5.407-98.1.572			
Н.контр	Тычинин			Прогон	Стадия	Масса	Масштаб
ГИП	Тычинин		7.97		Р	0,75	1:2
Вед.инж	Онельченко		6.98		Лист	Листов 1	
				Уголок 50х50х5-В ГОСТ8509-86 / ВСт3кп2 ГОСТ535-79	УГППКИ ТЯЖПРОМЭЛЕКТРОПРОЕКТ ХАРЬКОВ		

Инв.№подл. | Подпись и дата | Взам.инв.№

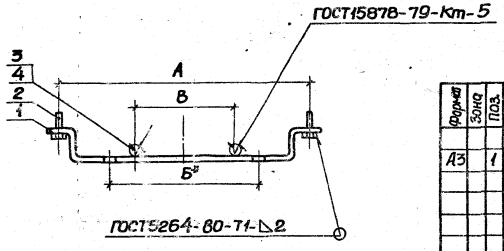

Обозначение	Размеры, мм			Масса, кг
	А	Б	В	
5.407-98.1.590	165	100	75	0,17
-01	175			0,18
-02	235	150	120	0,22

Формат	Зона	Поз.	Обозначение	Наименование	Кол. на —	Кол. на 01	Кол. на 02	Примечание
				Детали				
А3		1	5.407-98.1.591	Скоба	1			
			-01			1		
			-02				1	
				Стандартные изделия				
		2		Болт М8×25 ГОСТ7798-70	2	2	2	
				Прочие изделия				
		3		Полоска К404УХЛ2				
				ТУ36-2266-80	2	2	2	
		4		Пряжка К407УХЛ2				
				ТУ36-2266-80	2	2	2	

1.* Размер для справок.
2. Покрытие: эмаль ПФ-115, серая, ГОСТ6465-76, IV, У3, кроме резьбовых частей.

Нач.отд.	Тюрин		
Н.контр.	Тычинин		
ГИП	Тычинин		1.88г.
Вед.инж.	Омельченко		6.88г.

5.407-98.1.590

Скоба в сборе

Стадия	Масса	Масштаб
Р	См. табл.	1:5

Лист | Листов 1

УГППКИ
ТЯ[illegible]
ХАРЬКОВ

Инв.№ подл. | Подпись и дата | Взам.инв.№

23396-02 68

Копировал [illegible]

Формат А3

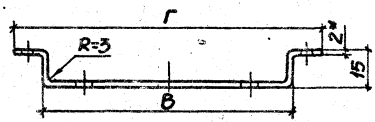

Обозначение	Размеры заготовки мм	Размеры, мм				Масса, кг
		А	Б	В	Г	
5.407-98.1.591	40х208	165	100	135	190	0,13
-01	40х218	175		145	200	0,14
-02	40х278	235	150	205	260	0,18

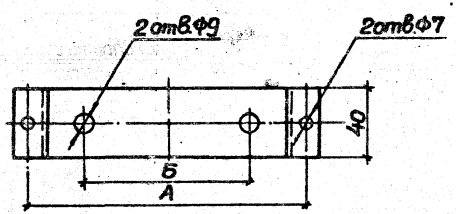

*Размер для справок

Инв.№ подл. | Подпись и дата | Взам.инв.№

				5.407-98.1.591	
Нач.отд.	Горин			Скоба	Стадия: Р; Масса: см. табл.; Масштаб: 1:5
Н.контр.	Тычинин				Лист; Листов 1
ГИП	Тычинин		3.98г.	Лист 6-ПН-20 ГОСТ19903-74 4-ПН-8Ст3кп ГОСТ16523-70	УГППКИ ТЯЖПРОМЭЛЕКТРОПРОЕКТ ХАРЬКОВ
Вед.инж.	Ананьенко		6.98г.		

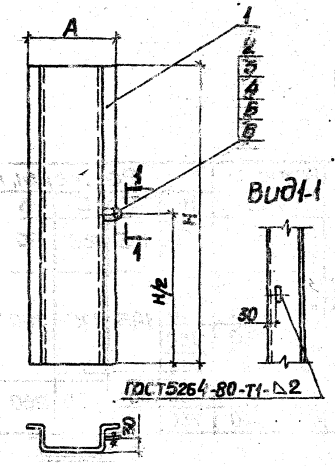

Формат	Зона	Поз.	Обозначение	Наименование	Кол. на исполн. —	01	02	03	04	05	06	07	Примечание
				Детали									
А3		1	5.407-98.1.601	Короб	1								
			-01			1							
			-02				1						
			-03					1					
			-04						1				
			-05							1			
			-06								1		
			-07									1	
				Стандартные изделия									
		2		Болт М8×25 ГОСТ7798-70	1	1	1	1	1	1	1		
		3		Гайка М8 ГОСТ5915-70	1	1	1	1	1	1	1		
		4		Шайба 8 ГОСТ6958-78	2	2	2	2	2	2	2		
		5		Шайба 8 ГОСТ6402-70	1	1	1	1	1	1	1		
				Прочие изделия									
		6		Флажок Ф35У2,5									
				ТУ36-2465-82	1	1	1	1	1	1	1		

Обозначение	Размеры, мм A	H
5.407-98.1.600	135	1010
-01		970
-02	145	1010
-03		920
-04		950
-05		820
-06	205	850
-07		730

1. Покрытие: эмаль ПФ-115, серая, ГОСТ6465-76, IУ, У3.
2. Плоскости флажка поз. 6 зачистить до металлического блеска и смазать антикоррозийной смазкой, после чего установить поз. 2, 3, 4 и 5.

Нач.отд.	Тюрин		
Н.контр.	Тычинин		
ГИП	Тычинин		8.88 г
Вед.инж.	Омельченко		6.88 г

5.407-98.1.600

Короб

Стадия	Масса	Масштаб
Р	–	1:10

Лист | Листов 1

УГППКИ ТЯЖПРОМЭЛЕКТРОПРОЕКТ

Инв.№ подл. | Подпись и дата | Взам. инв.№

23396-02 70

Копировал

Формат А3

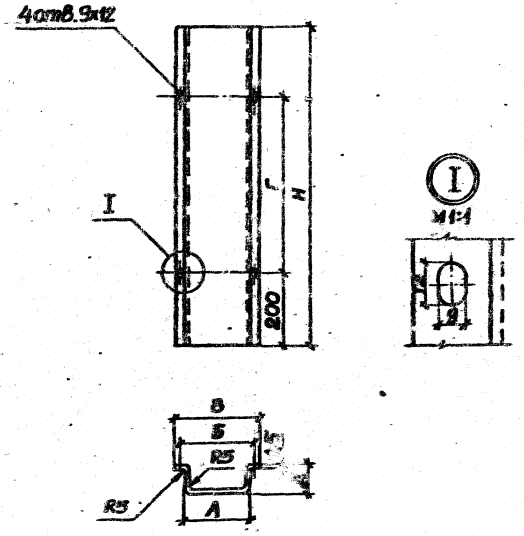

Обозначение	Размеры заготовки, мм	Размеры, мм						Масса, кг
		Н	А	Б	В	Г	Д	
5.407-98.1.601	337×1010	1010	135	165	190	610	80	4,08
-01	337×970	970				570		3,93
-02	347×1010	1010	145	175	200	610		4,20
-03	347×920	920				520		3,80
-04	347×950	950				550		3,95
-05	347×820	820				420		3,36
-06	447×850	850	205	235	260	450	100	4,56
-07	447×730	730				330		3,91

Покрытие: эмаль ПФ-115, серая, ГОСТ 6465-76, IV, 93.

Изм.	Лист	Подпись	Дата	5.407-98.1.601			
Начальн.	Тюрин			Короб	Стадия	Масса	Масштаб
Н. контр.	Тычинин				Р	См. табл.	1:10
ГИП	Тычинин		8.81		Лист	Листов 1	
Вед. инж.	Омельченко		6.81	Лист 8-III-1,5 ГОСТ 19903-74 / 4-III-803 ГОСТ 16523-70	УГОПКИ ТЯЖПРОМЭЛЕКТРОПРОЕКТ ХАРЬКОВ		

Инв. № подл. | Подпись и дата | Взам. инв. №

23396-02 71

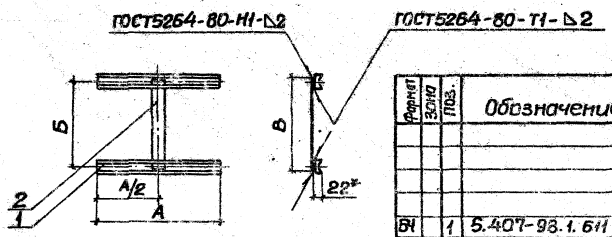

Формат	Зона	Поз.	Обозначение	Наименование	Кол. на исполн. —	01	02	03	04	05	Примечание
				Детали							
				Основание							
				Профиль УСЭК51У3							
				ТУ36-2355-80							
БЧ		1	5.407-98.1.611	ℓ=220	2						0,29кг
			-01	ℓ=250		2					0,32кг
			-02	ℓ=275			2				0,36кг
			-03	ℓ=290				2	2		0,38кг
			-04	ℓ=380						2	0,49кг
				Планка							
				Лист 6-ПН-2,0 ГОСТ19903-74 / 4-III-ВСт3кп ГОСТ16523-70							
БЧ		2	5.407-98.1.612	40×210	1						0,16кг
			-01	40×208		1					0,15кг
			-02	40×280			1				0,20кг
			-03	40×250				1			0,18кг
			-04	40×400					1		0,30кг
			-05	40×293						1	0,23кг

Обозначение	Размеры, мм А	Б	В	Масса, кг
5.407-98.1.610	220	180	210	0,74
-01	250	178	208	0,79
-02	275	250	280	0,92
-03	290	220	250	0,94
-04		370	400	1,06
-05	380	263	293	1,21

1.* Размер для справок.
2. Покрытие: эмаль ПФ-115, серая, ГОСТ6465-76, IV, У3

Нач.отд.	Порин		
Н.контр.	Тычинин		
ГИП	Тычинин		8.88
Вед.инж.	Омельченко		5.88

5.407-98 .610

Конструкция

Стадия	Масса	Масштаб
Р	См. табл.	1:10

Лист | Листов 1

УГППК И ТЯЖПРОМЭЛЕКТРОПРОЕКТ ЛАРЬКОВ

23356-02 72

Копировал

Формат А3

Инв.№ подл. | Подпись и дата | Взам.инв.№

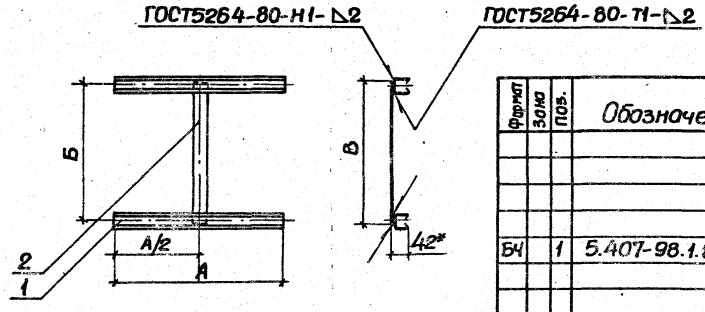

Обозначение	Размеры, мм			Масса, кг
	А	Б	В	
5.407-98.1.620	370	342	372	1,7
-01		457	487	1,77
-02	380	263	293	1,67
-03	470	370	400	2,08
-04	490	457	487	2,23

Формат	Зона	Поз.	Обозначение	Наименование	Кол. на исполн. —	01	02	03	04	Примечание
				Детали						
				Основание						
				Профиль УСЭК52У3						
				ТУ36-2355-80						
БЧ		1	5.407-98.1.621	ℓ=370	2	2				0,7кг
			-01	ℓ=380			2			0,72кг
			-02	ℓ=470				2		0,89кг
			-03	ℓ=490					2	0,93кг
				Планка						
				Лист Б-ПН-2,0 ГОСТ19903-74						
				4-IV-8Ст3кп ГОСТ16523-70						
БЧ		2	5.407-98.1.622	40×372	1					0,3кг
			-01	40×487		1			1	0,37кг
			-02	40×293			1			0,23кг
			-03	40×400				1		0,3кг

1.* Размер для справок.

2. Покрытие: эмаль ПФ-115, серая, ГОСТ6465-76, IV, У3

Нач.отд.	Тюрин		
Н.контр.	Тычинин		
ГИП	Тычинин		8.88
Вед.инж.	Омельченко		6.88г

5.407-98.1.620

Конструкция

Стадия	Масса	Масштаб
Р	См. табл.	1:10

Лист | Листов 1

УГППКИ ТЯЖПРОМЭЛЕКТРОПРОЕКТ ХАРЬКОВ

Инв. № подл. | Подпись и дата | Взам. инв. №

23396-02 73

Формат	Зона	Поз.	Обозначение	Наименование	Кол. на исполн. —	01	02	03	04	05	Примечание
				Документация							
А3			5.407-98.1.630СБ	Сборочный чертеж	×	×	×	×	×	×	
				Сборочные единицы							
А3		1	5.407-98.1.640	Стойка	1						
			-01			1					
			-02				1				
			-03					1			
			-04						1		
			-05							1	
				Детали							
А3		2	5.407-98.1.631	Короб	1						
			-01			1					
			-02				1				
			-03					1			
			-04						1		
			-05							1	
А3		3	5.407-98.1.632	Лист защитный	1						
			-01			1					
			-02				1				
			-03					1			
			-04						1		
			-05							1	

Нач.отд.	Тюрин		
Н.контр.	Тычинин		
ГИП	Тычинин		8.88г
Вед.инж.	Омельченко		5.88г

5.407-98.1.630

Стойка

Стадия	Лист	Листов
Р	1	2

УГПКИ ТЯЖПРОМЭЛЕКТРОПРОЕКТ ХАРЬКОВ

Инв.№ подл. | Подпись и дата | Взам.инв.№

23396-02 74

Копировал

Формат А3

Формат	Зона	Поз.	Обозначение	Наименование	Кол. на испол. —	01	02	03	04	05	Примечание
				Стандартные изделия							
		4		Болт М8х20 ГОСТ7798-70	4	4	4	4	4	4	
		5		Гайка М8 ГОСТ5915-70	4	4	4	4	4	4	
		6		Шайба 8 ГОСТ6958-78	8	8	8	8	8	8	
		7		Шайба 8 ГОСТ6402-70	4	4	4	4	4	4	
				Прочие изделия							
		8		Полоска К404УХЛ2 ТУ36-2266-80	4	4	4	4	4	4	
		9		Пряжка К407УХЛ2 ТУ36-2266-80	4	4	4	4	4	4	

Инв.№ подл. | Подпись и дата | Взам.инв.№

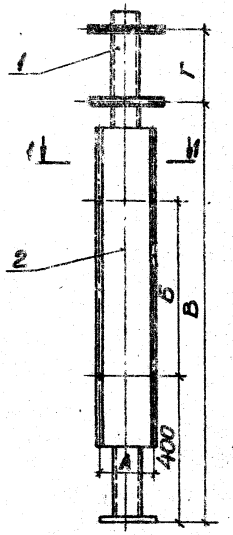

Разрез 1-1

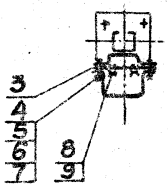

Обозначение	Размеры, мм				Масса, кг
	А	Б	В	Г	
5.407-98.1.630	165	510	1174	180	10,54
-01		470	1134	220	10,11
-02	175	510	1175	178	10,76
-03		420	1088	263	10,63
-04		450	1107	250	11,16
-05		320	983	370	10,11

Зач.отд.	Тюрин		
Н.контр.	Тычинин		
ГИП	Тычинин		
Вед.инж.	Омельченко		5.88г

5.407-98.1.630СБ

Стойка
Сборочный чертеж

Стадия	Масса	Масштаб
Р	См. табл.	1:10

Лист 1 Листов 1

УГПИИ
ХАРЬКОВ

23396-02 76

Копировал

Формат А3

Инв.№подл. | Подпись и дата | Взам.инв.№

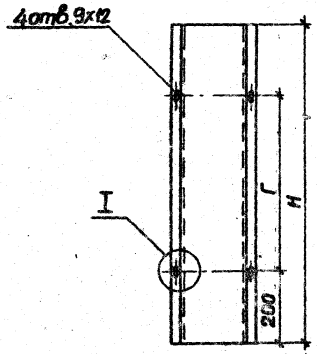

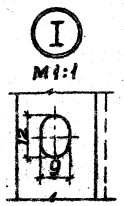

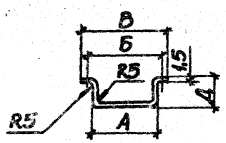

Обозначение	Размеры заготовки, мм	Размеры, мм						Масса, кг
		Н	А	Б	В	Г	Д	
5.407-98.1.631	337×910	910	135	165	190	510	80	3,68
-01	337×870	870				470		3,25
-02	347×910	910	145	175	200	510		3,80
-03	347×820	820				420		3,55
-04	347×850	850				450		3,65
-05	347×720	720				320		3,15
-06	447×750	750	205	235	260	350	100	4,15
-07	447×630	630				230		3,50

Покрытие: эмаль ПФ-115, серая, ГОСТ6465-76, IV, УЗ.

Нач.отд.	Тюрин			5.407-98.1.631			
Н.контр.	Тычинин			Короб	Стадия	Масса	Масштаб
ГИП	Тычинин				Р	См. табл.	1:10
Вед.инж.	Отельченко		5.88г		Лист	Листов 1	
				Лист: Б-ПН-1,5 ГОСТ19903-74; 4-IV-8 а3 кп ГОСТ15523-70	УГППКИ ТЯЖПРОМЭЛЕКТРОПРОЕКТ ХАРЬКОВ		

Инв.№подл. | Подпись и дата | Взам.инв.№

23356-02 77

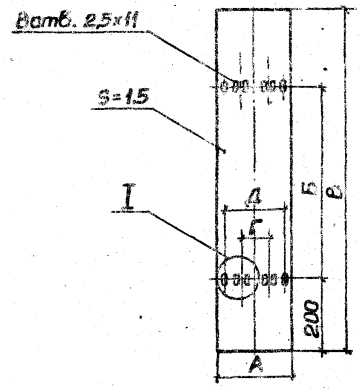

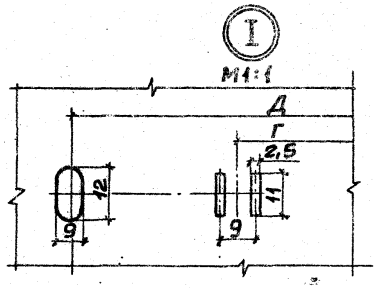

Обозначение	Размеры, мм					Масса, кг
	А	Б	В	Г	Д	
5.407-98.1.632	190	510	910	75	165	2,10
-01		470	870			2,00
-02	200	510	910	70	175	2,10
-03		420	820			1,90
-04		450	850	75		2,35
-05		320	720			1,80

Покрытие: эмаль ПФ-115, серая, ГОСТ6465-76, IV, УЗ.

Нач.отд.	Тюрин		
Н.контр.	Тычинин		
ГИП	Тычинин		8.86
Вед.инж.	Омельченко		6.88

5.407-98.1.632

Лист защитный

Стадия	Масса	Масштаб
Р	См. табл.	1:10

Лист | Листов 1

Лист 6-ПИ-1,5 ГОСТ19903-74
4-(2)-Вст3кп ГОСТ16523-70

УГПЛКИ
ТЯЖПРОМЭЛЕКТРОПРОЕКТ
ХАРЬКОВ

Инв.№ подл. | Подпись и дата | Взам.инв.№

23396-02 72

Копировал

Формат А3

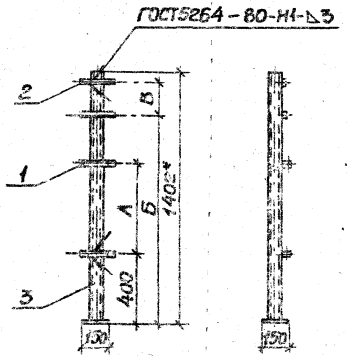

Формат	Зона	Поз.	Обозначение	Наименование	Кол. на исполн. –	01	02	03	04	05	Примечание
				Детали							
А3		1	5.407-98.1.641	Скоба	2	2					
			-01				2	2	2	2	
				Планка							
				Профиль УСЭК51У3							
				ТУ36-2355-80							
Б4		2	5.407-98.1.642	ℓ=170	2						0,22кг
			-01	ℓ=210		2					0,27кг
			-02	ℓ=190			2				0,25кг
			-03	ℓ=320				2			0,42кг
			-04	ℓ=310					2	2	0,40кг
				Прочие изделия							
		3		Стойка К314УХЛ2							
				ТУ36-22-80	1	1	1	1	1	1	

Обозначение	Размеры, мм А	Б	В	Масса, кг
5.407-98.1.640	510	1174	160	4,64
-01	470	1134	220	4,74
-02	510	1175	178	4,74
-03	420	1088	263	5,06
-04	450	1107	250	5,04
-05	320	983	370	5,04

1.* Размер для справок.
2. Покрытие: эмаль ПФ-115, серая, ГОСТ6465-76, Б-У3.

Нач.отд.	Тюрин		
Н.контр.	Тычинин		
ГИП	Тычинин		2.88г
Вед.инж.	Омельченко		6.88г

5.407-98.1.640

Стойка

Стадия	Масса	Масштаб
Р	См. табл.	1:5

Лист | Листов 1

УГППКИ ТЯЖПРОМЭЛЕКТРОПРОЕКТ ХАРЬКОВ

Инв.№ подл. | Подпись и дата | Взам.инв.№

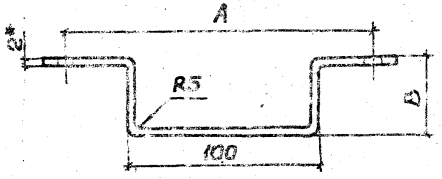

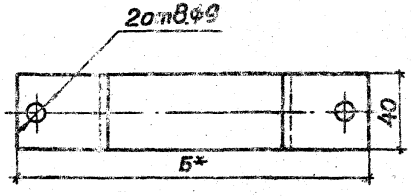

Обозначение	Размеры заготовки, мм	Размеры, мм			Масса, кг
		А	Б	В	
5.407-98.1.641	40x264	155	190	44	0,20
-01	40x294	175	200	54	0,22

*Размеры для справок

Нач.отд.	Тюрин		
Н.контр.	Тычинин		
ГИП	Тычинин		8.88
Вед.инж.	Омельченко		6.88

5.407-98.1.641

Скоба

Стадия	Масса	Масштаб
Р	См. табл.	1:5

Лист | Листов 1

Лист 5-ПН-2,0 ГОСТ 19903-74
4-III-8Ст3кп ГОСТ 16523-70

УГЛОКИ
ТЯЖПРОМЭЛЕКТРОПРОЕКТ
ХАРЬКОВ

23396-02

Копировал

Формат А3

Инв.№ подл. | Подпись и дата | Взам.инв.№

Формат	Зона	Поз.	Обозначение	Наименование	Кол. на исполн. –	01	02	03	04	Примечание
				Документация						
А3			5.407-98.1.650СБ	Сборочный чертеж	×	×	×	×	×	
				Сборочные единицы						
А3		1	5.407-98.1.660	Стойка	1					
			-01			1				
			-02				1			
			-03					1		
			-04						1	
				Детали						
А3		2	5.407-98.1.631 -05	Корпус	1					
			-01			1			1	
			-03				1			
			-05					1		
А3		3	5.407-98.1.661	Лист защитный	1					
			-01				1		1	
			-02					1		
			-03			1				

Нач. отд.	Тюрин			5407-98.1.650		
Н. контр.	Тимонин			Стойка	Стадия	Лист	Листов
ГИП	Тимонин				Р	1	2
Вед. инж.	Омельченко				УГПИ ТЕХНОЭЛЕКТРОПРОЕКТ	

Инв. № подл. | Подпись и дата | Взам. инв. №

Формат	Зона	Поз.	Обозначение	Наименование	Кол.на испол. —	01	02	03	04	Примечание
				Стандартные изделия						
		4		Болт М8×20 ГОСТ 7798-70	6	6	6	6	6	
		5		Гайка М8 ГОСТ 5915-70	6	6	6	6	6	
		6		Шайба 8 ГОСТ 6958-78	12	12	12	12	12	
		7		Шайба 8 ГОСТ 6402-70	6	6	6	6	6	
				Прочие изделия						
		8		Полоска К404ухл2						
				ТУ36-2266-80	4	4	4	4	4	
		9		Пряжка К407ухл2						
				ТУ36-2266-80	4	4	4	4	4	

Инв.№ подл. | Подпись и дата | Взам.инв.№

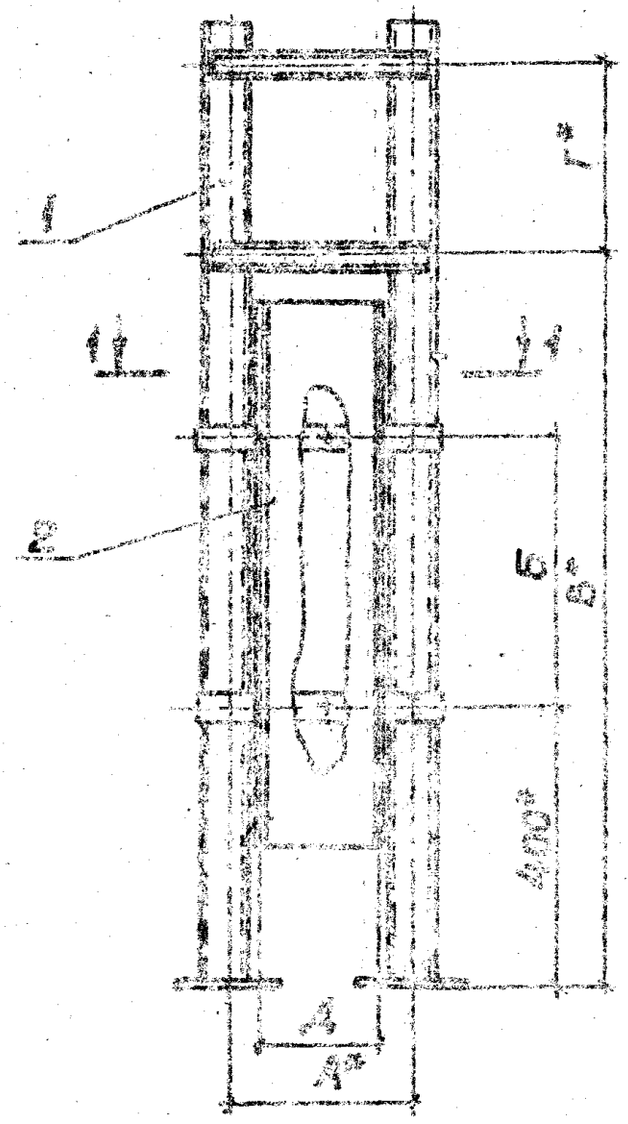

Разрез 1-1

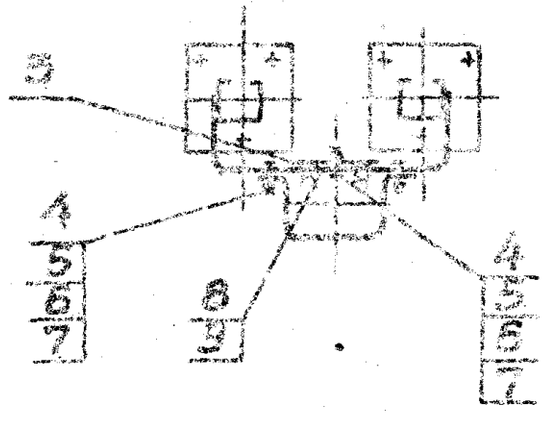

Обозначение	Размеры, мм					Масса кг
	А	Б	В	Г	Д	
5.407-98.1.650	222	350	1011	342	235	15,1
-01		230	896	457		14,4
-02	250	420	1089	263	175	14,3
-03	332	320	983	370		13,73
-04	352	230	896	457	235	14,54

1.* Размеры для справок.
2. Лист поз. 3 установить после установки полосок поз. 8 и пряжек поз. 9.

Нач. отд.	Тюрин		
Н. контр.	Тычинин		
ГИП	Томилин		
Вед. инж.	Омельченко		

5.407-98.1.650СБ

Стойка
Сборочный чертеж

Стадия	Масса	Масштаб
Р	См. табл.	1:10

Лист | Листов 1

УГППК И ТЯЖПРОМЗЛЕК ТРОПРОЕКТ ХАРЬКОВ

Инв. № подл. | Подпись и дата | Взам. инв. №

23396-02 83

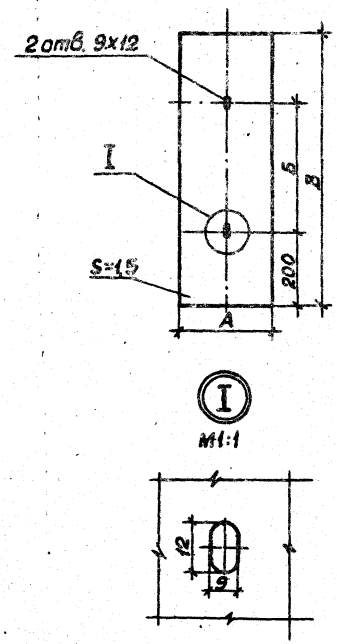

Обозначение	Размеры, мм			Масса кг
	А	Б	В	
5.407-98.1.651	200	350	750	2,00
-01	140	420	820	1,70
-02		320	720	1,20
-03	200	230	630	1,60

Нач.отд.	Тюрин			5.407-98.1.651			
Н.контр.	Тычинин			Лист защитный	Стадия	Масса	Масштаб
ГИП	Тычинин		11.88		Р	См. табл.	1:10
Вед.инж.	Омельченко		11.88г	Лист Б-ПН-1,5 ГОСТ19903-74 / 4-III-Вст3кп ГОСТ16523-70	Лист	Листов 1	
					УГППКИ ТЯЖПРОМЭЛЕКТРОПРОЕКТ ХАРЬКОВ		

Инв.N подл. | Подпись и дата | Взам.инв.N

23396-02 84

Копировал Ладе

Формат А3

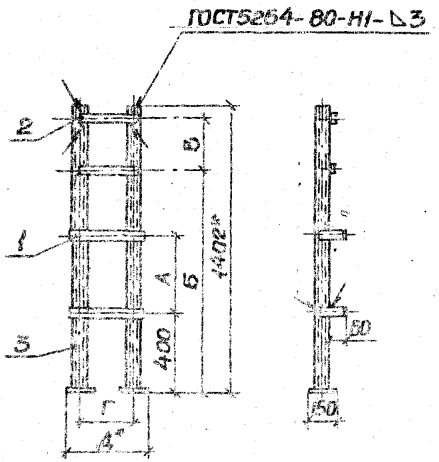

Формат	Зона	Поз.	Обозначение	Наименование	Кол. на исполн. –	01	02	03	04	Примечание
				Детали						
А3		1	5.407-98.1.661	Скоба			2			
			-01					2		
			-02		2	2				
			-03						2	
				Планка						
				Профиль УСЭК51У3						
				ТУ36-2355-80						
Б4		2	5.407-98.1.662	ℓ=280	2	2				0,36кг
			-01	ℓ=310			2			0,40кг
			-02	ℓ=350				2		0,51кг
			-03	ℓ=410					2	0,53кг
				Прочие изделия						
		3		Стойка К314 УХЛ2						
				ТУ36-22-80	2	2	2	2	2	

Обозначение	Размеры, мм А	Б	В	Г	Д	Масса, кг
5.407-98.1.660	350	1011	342	222	372	8,92
-01	230	896	457			8,92
-02	420	1089	263	250	400	9,04
-03	320	983	370	332	482	9,35
-04	230	896	457	332	502	9,42

1.* Размеры для справок.
2. Покрытие: эмаль ПФ-115, серая, ГОСТ6465-76, IV, У3.

Нач. отд.	Тюрин		
Н. контр.	Тимонин		
ГИП	Тимонин		
Ред. отд.	Омельченко		

5.407-98.1.660

Стойка

Стадия	Масса	Масштаб
Р	См. табл.	1:5

Лист | Листов 1

УГЛПКИ ТЕЖПРОМЭЛЕКТРОПРОЕКТ ХАРЬКОВ

Инв. № подл. | Подпись и дата | Взам. инв. №

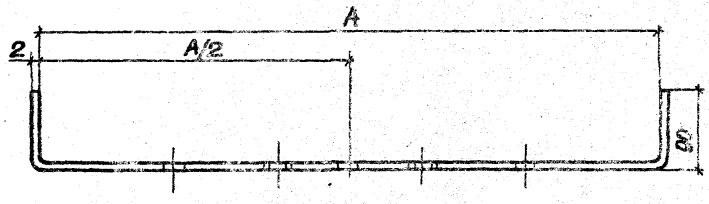

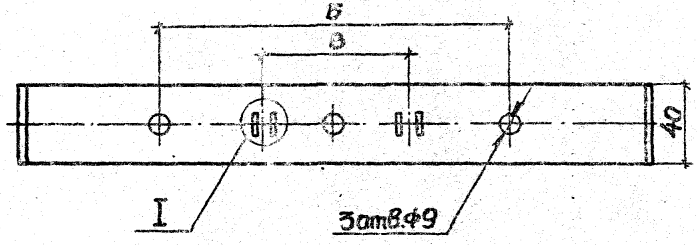

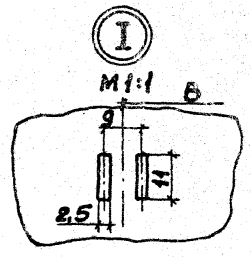

Обозначение	Размеры заготовки, мм	Размеры, мм			Масса, кг
		А	Б	В	
5.407-98.1.661	40×485	310	175	70	0,32
-01	40×567	392		100	0,37
-02	40×457	282	235	120	0,30
-03	40×587	412			0,38

				5.407-98.1.661			
				Скоба	Стадия	Масса	Масштаб
					Р	См. табл.	1:5
Нач.отд.	Тюрин				Лист	Листов 1	
Н.контр.	Тычинин			Лист 5-ПН-2,0 ГОСТ 19903-74 / 4-III-ВСт3кп ГОСТ 16523-70	УГППКИ ТЯЖПРОМЭЛЕКТРОПРОЕКТ ХАРЬКОВ		
ГИП	Тычинин						
Ведин.ж.	Омельченко						

23396-02 (86)

Копировал

Формат А3

Инв.№ подл. | Подпись и дата | Взам.инв.№

gost.e-ecolog.ru